ТИПОВОЙ ПРОЕКТ
407-1-83
АВТОМАТИЗИРОВАННАЯ ДИЗЕЛЬНАЯ ЭЛЕКТРОСТАНЦИЯ МОЩНОСТЬЮ 1×72 кВт
(VI-050-74)

СОСТАВ ПРОЕКТА:

Альбом I – Пояснительная записка. Технологические чертежи.
Альбом II – Архитектурно-строительные чертежи.
Часть 1 – Здание в кирпиче.
Часть 2 – Здание в бетонных блоках
Альбом III – Чертежи санитарно-технических систем и устройств.
Альбом IV – Сметы.
Часть 1 – Здание в кирпиче.
Часть 2 – Здание в бетонных блоках.
Альбом V – Заказные спецификации.
Альбом VI – Нестандартизированное оборудование.

1-Система топливная с баком емкостью 250 литров
2-Система масляная с баком емкостью 250 литров
3-Бак для воды емкостью 60 литров
Часть 4-Бак для аварийного слива масла емкостью 250 литров
Часть 5-Шкаф для 4-х аккумуляторных батарей
Часть 6-Пульт дистанционного управления на 1 агрегат

сф 282-10

Альбом VI
Часть 3

Разработан
проектным институтом
Гипросвязь

Утвержден Министерством связи СССР
6 января 1976 года
Введен в действие институтом Гипросвязь
с 15 мая 1977 года
Приказ №208 от 21 апреля 1977 года

Инв. N 5776В

Содержание

Обозначение	Наименование	Лист
	Содержание	2
4Д5.880.037 КМ	Бак для воды ёмкостью 60 литров	3
	с металлической подставкой	
4Д5.880.037 КМСБ	Бак для воды ёмкостью	
	60 литров с металлической	
	подставкой	
	Сборочный чертеж	
4Д5.887.057 КМ	Бак для воды ёмкостью 60 литров	4
4Д5.887.058 КМ	Бак	
4Д5.887.057 КМСБ	Бак для воды ёмкостью 60 литров	5
	Сборочный чертеж	
4Д5.887.058 КМСБ	Бак. Сборочный чертеж	6
4Д8.120.228 КМ	Дуга	7
4Д6.180.833 КМ	Подставка	

Обозначение	Наименование	Лист
4Д6.180.833 КМСБ	Подставка	8
	Сборочный чертёж	
4Д6.173.056 КМ	Крышка	9
4Д6.173.056 КМСБ	Крышка. Сборочный чертёж	
4Д8.030.129 КМ	Обечайка	10
4Д8.074.102 КМ	Дно бака	
4Д8.054.135 КМ	Крышка	11
4Д8.220.148 КМ	Втулка	
4Д8.240.033 КМ	Кольцо ограничительное	12
4Д8.240.034 КМ	Кольцо	
4Д8.616.268 КМ	Распорка	13
4Д8.616.269 КМ	Распорка	
4Д8.604.397 КМ	Накладка	14
4Д8.671.017 КМ	Ручка	

Альбом VI 3.

Типовой проект 407-1-83 М-93
Альбом VI Часть 3

Поз.	Зона	Кол.	Обозначение	Наименование	Кол.	Примечание
				Документация		
11			425.880.037 КМ СБ	Сборочный чертеж		
				Сборочные единицы		
12		1	425.887.057КМ	Бак для воды емкостью 60 литров	1	
12		2	426.180.833 КМ	Подставка	1	

Подп. и дата | Инв. N дубл. | Взам. инв. N | Подп. и дата | Инв. N подл. 57769

Изм.	Лист	N докум.	Подп.	Дата
Разраб.		Козлова		
Провер.		Навчаваадзе		
Рук. гр.		Черная		
Нач. отд.		Грингут		6.12.76

425.880.037 КМ

Бак для воды емкостью 60 литров с металлической подставкой

Литера	Лист	Листов
		1

Гипросвязь Москва

Кол Сокалина

Формат 11

425 880 037 КМ СБ

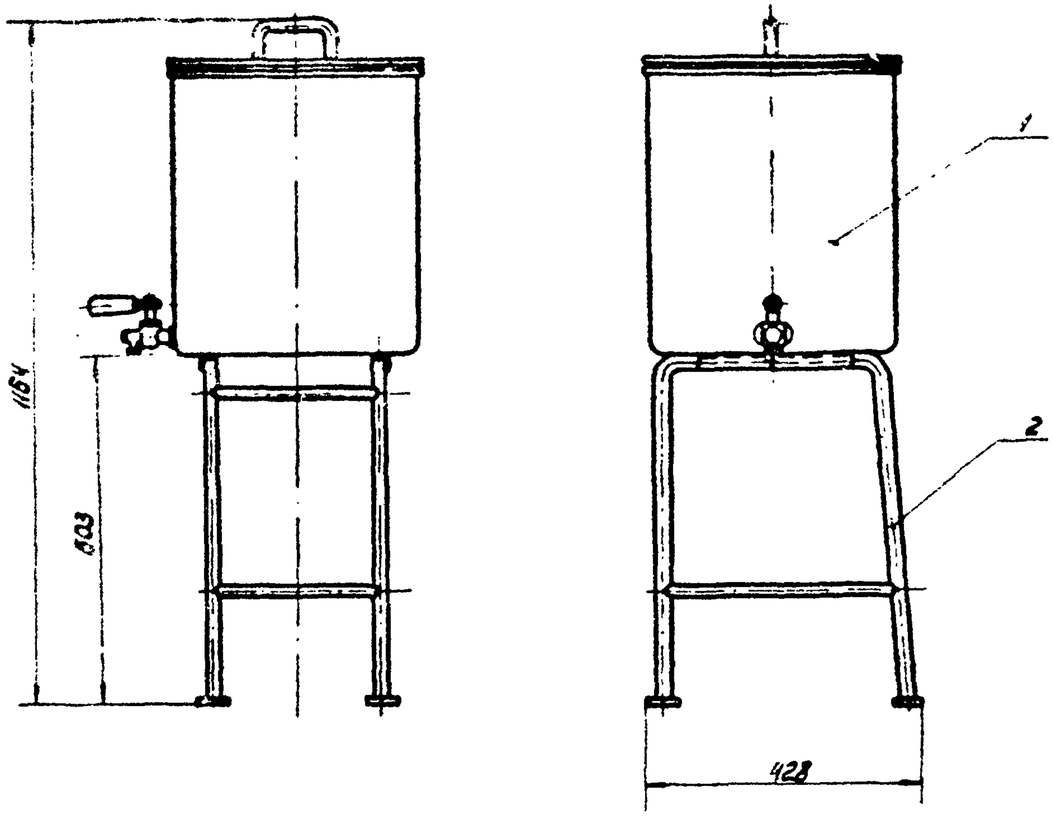

Все размеры для справок.

Подп. и дата | Инв. N дубл. | Взам. инв. N | Подп. и дата | Инв. N подл.

Изм.	Лист	N докум.	Подп.	Дата
Разраб.		Козлова		
Провер.		Навчаваадзе		
Рук. гр.		Черная		
Нач. отд.		Грингут		6.12.76

425.880.037 КМ СБ

Бак для воды емкостью 60 литров с металлической подставкой Сборочный чертеж

Литер.	Масса	Масшт.
	13.8	1:10

Лист | Листов 1

Гипросвязь Москва

Формат 11

сф 282-10

Типовой проект 407-1 вып. Альбом VI Часть 3 М-885 03-72

Формат	Зона	Поз.	Обозначение	Наименование	Кол.	Примечание
				Документация		
12			4Д5.887.057 КМ СБ	Сборочный чертеж		
				Сборочные единицы		
12		1	4Д5.887.058 КМ	Бак	1	
11		2	4Д6.173.056 КМ	Крышка	1	
				Стандартные изделия		
		3		Винт М6х1,25х12.58.01 ГОСТ 17473-72	2	
				Прочие изделия		
		4		Кран пробно-спускной I-15-10 ГОСТ 8730-67	1	

Изм.	Лист	N докум.	Подп.	Дата	4Д5.887.057 КМ		
Разраб.		Козлова			Бак для воды емкостью 60 литров	Литера	Лист	Листов 1
Провер.		Чавчавадзе				Гипросвязь Москва	
Рук. гр.		Черная					
Нач. отд.		Грингут		6.12.76			

Инв. N подл. 57770 | Подп. и дата | Взам. инв. N | Инв. N дубл. | Подп. и дата

Кол. Сакалина

Формат 11

Формат	Зона	Поз.	Обозначение	Наименование	Кол.	Примечание
				Документация		
11			4Д5.887.058 КМ СБ	Сборочный чертеж		
				Детали		
11		1	4Д8.030.129 КМ	Обечайка	1	
11		2	4Д8.074.102 КМ	Днс бака	1	
11		3	4Д8.240.034 КМ	Кольцо	1	
11		4	4Д8.604.397 КМ	Накладка	1	
11		5	4Д8.220.148 КМ	Втулка	1	
64		6	4Д9.040.507 КМ	Уголок направляющий Уголок $\frac{Б\text{-}20\times20\times4\ ГОСТ\ 8509\text{-}72}{Ст.3\ ГОСТ\ 535\text{-}58}$ ℓ=2608	2	4,6 кг

Изм.	Лист	N докум.	Подп.	Дата	4Д5.887.058 КМ		
Разраб.		Козлова			Бак	Литера	Лист	Листов 1
Пров.		Чавчавадзе				Гипросвязь Москва	
Рук. гр.		Черная					
Нач. отд.		Грингут		6.12.76			

Инв. N подл. | Подп. и дата | Взам. инв. N | Инв. N дубл. | Подп. и дата

Формат 11

485.887.057 КМ СБ

Типовой проект 407-1-83 М-88523.73

Альбом VI Часть 3

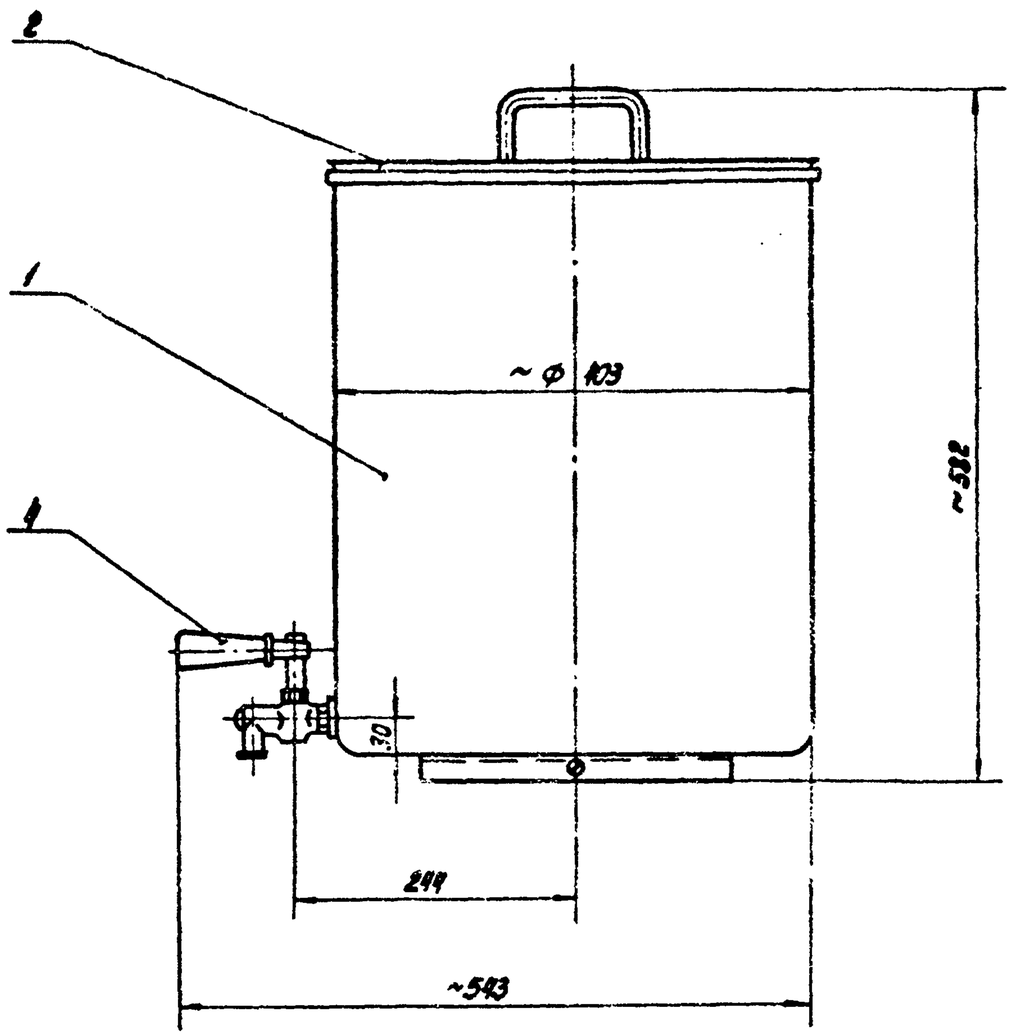

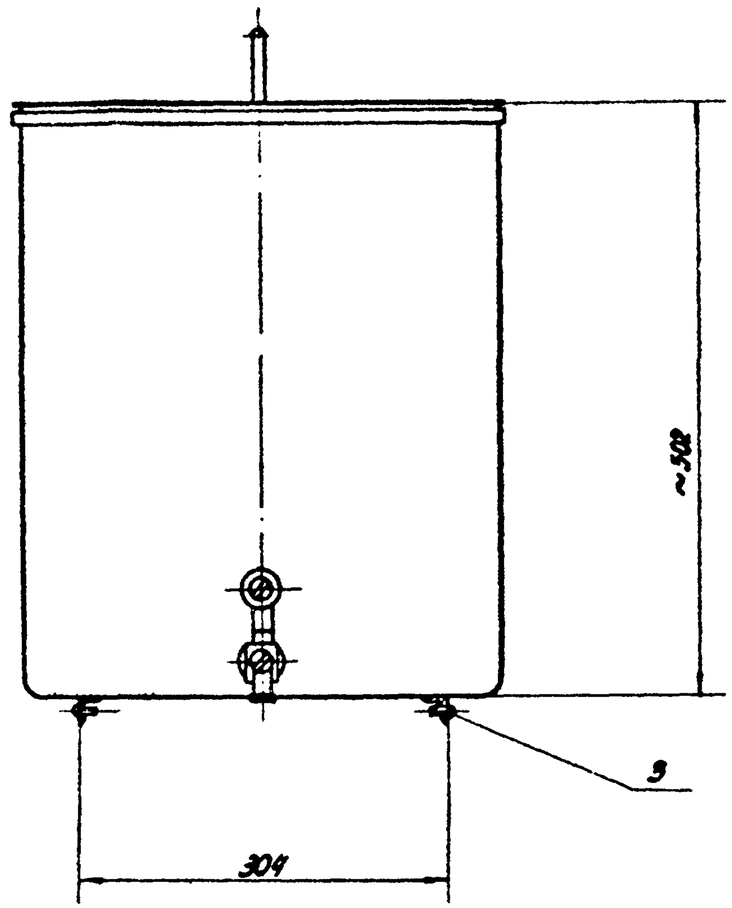

Все размеры для справок.

Изм.	Лист	N докум.	Подп.	Дата	485.887.057 КМ СБ		
Разраб.		Козлова			Бак для воды емкостью 60 литров Сборочный чертеж	Литера	Масса: 12.2 / Масшт. 1:5
Провер.		Давчавадзе				Лист	Листов 1
Рук.гр.		Черная				Гипросвязь Москва	
Нач.отд.		Грингут		6.12.78			
Кон.		Сакалина				Формат 12	

Инв. N подл. 57771 | Подп. и дата | Взам. инв. N | Инв. N дубл. | Подп. и дата

сф 282-10

Типовой проект 407-1-03 М.88.5.03.74
Альбом VI Часть 3

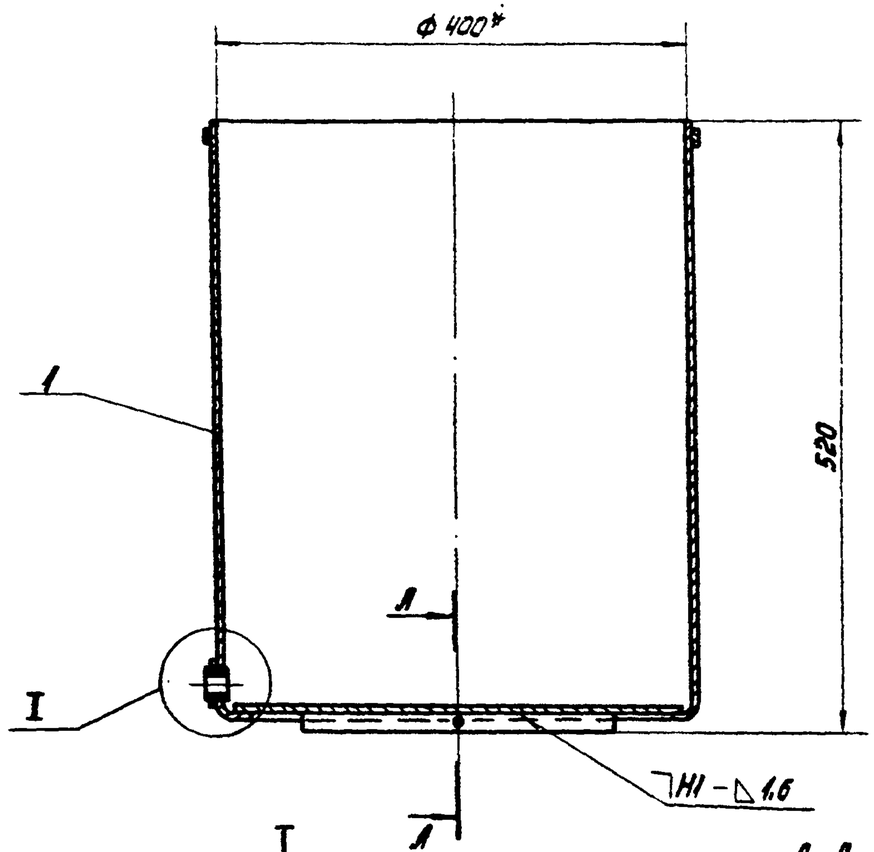

I
М 1:1

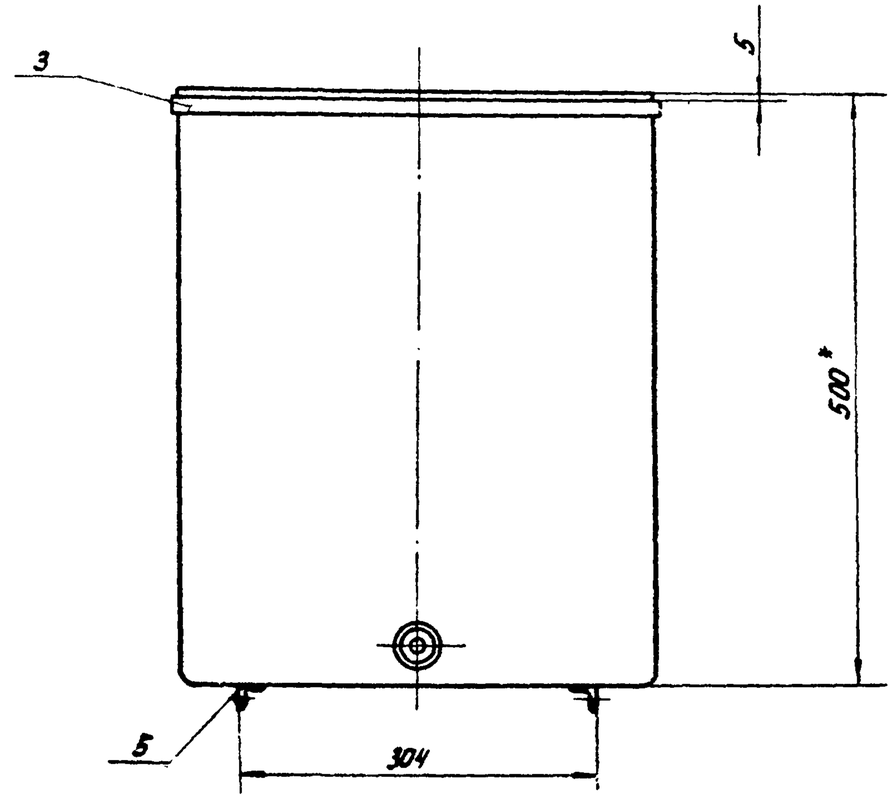

А-А
М 1:1

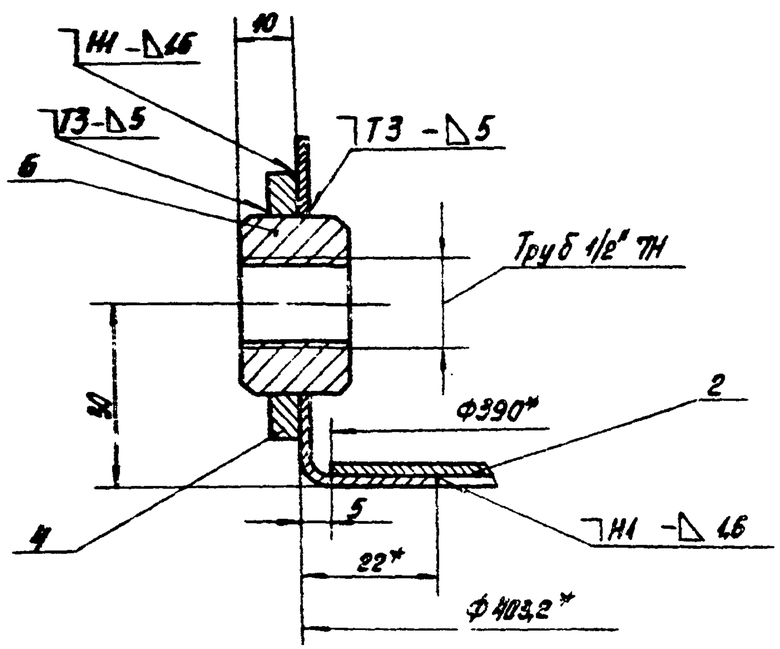

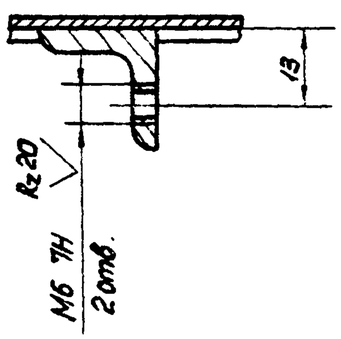

1. * Размеры для справок.
2. Предельные отклонения размеров:
   отверстий – по А7,
   валов – по В7,
   остальных – по СМ7.
3. Сварка газовая. Сварные швы Rz 70
4. Покрытие: Эм. НЦ-25 ГОСТ 5406-73, серый, III.П.

Изм.	Лист	N докум.	Подп.	Дата	485.887.058 КМ СБ		
Разраб.		Ковалова			Бак Сборочный чертеж	Литера	Масса: 10,0 / Масшт. 1:5
Пров.		Чавчавадзе				Лист	Листов 1
Рук. гр.		Черная				Гипросвязь Москва	
Нач. отд.		Грингут		5.12.76			
Кол.		Сокалина				Формат 12 СФ 222-10	

Инв. N подл. 97172 | Подп. и дата | Взам. инв. N | Инв. N дубл. | Подп. и дата

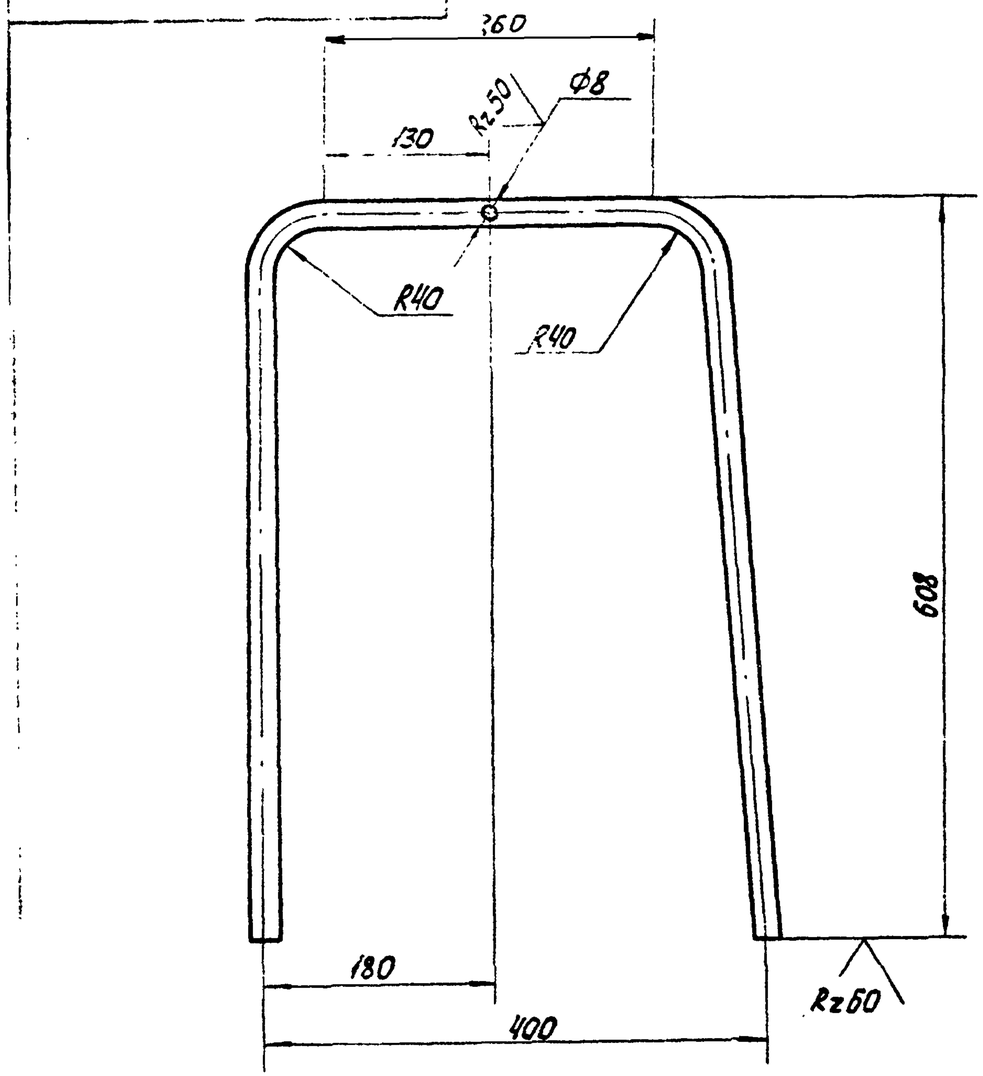

Предельные отклонения размеров:

отверстий - по А7,

валов - по В7,

остальных - по СМ7.

Изм.	Лист	N докум.	Подп.	Дата	4ȣ8.120.228 КМ
Разраб.		Козлова	Коз		Дуга
Пров.		Чавчавадзе	Чавчав		Литера / Масса 2.0 / Масшт. 1:5
Рук. гр.		Черная	Чер		Лист / Листов 1
Нач. отд.		Грингут	Гринг	6.12.76	Труба 22×2.5-20-А ГОСТ 8734-75 / Гипросвязь Москва

Формат 11

Формат	Зона	Поз.	Обозначение	Наименование	Кол.	Примечание
				Документация		
11			4ȣ6.180.833 КМ СБ	Сборочный чертеж		
				Детали		
11		1	4ȣ8.120.228 КМ	Дуга	2	
11		2	4ȣ8.616.268 КМ	Распорка	4	
11		3	4ȣ8.616.269 КМ	Распорка	2	
				Материалы		
		4		Лист В10 ГОСТ 19903-74 / Ст.3 ГОСТ 14637-69		
				28В7×28В7	4	0,03 кг

Подп. и дата | Инв. N дубл. | Взам. инв. N | Подп. и дата | Инв. N дубл.

Изм.	Лист	N докум.	Подп.	Дата	4ȣ6.180.833 КМ
Разраб.		Козлова	Коз		Подставка
Пров.		Чавчавадзе	Чавчав		Литера / Лист / Листов 1
Рук. гр.		Черная	Чер		Гипросвязь Москва
Нач. отд.		Грингут	Гринг	6.12.76	

Кол. Сакалина

Формат 11

СТ СЭВ 2.10

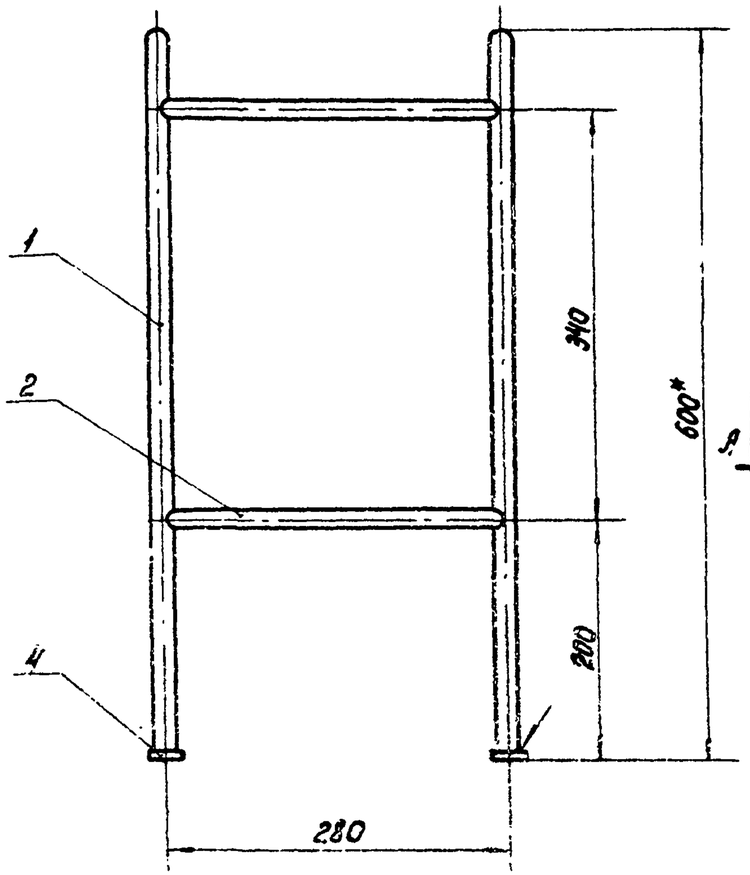

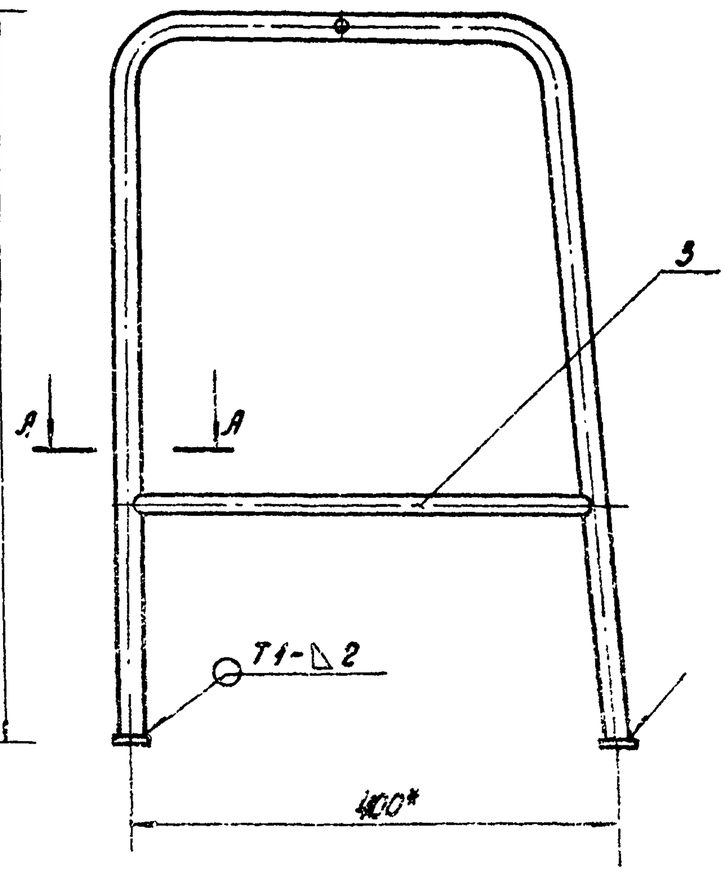

1. * Размеры для справок.
2. Сварка газовая. Сварные швы R=70 ✓.
3. Детали поз. 2 и 3 в местах соединений варить по контуру прилегания.
4. Предельные отклонения размеров:

   отверстий - по А7,

   валов - по Б7.

   остальных - по С14.
5. Покрытие: Эм. НЦ-25 ГОСТ 5406-73, серый, Ш.П.

А-А
М 1:1

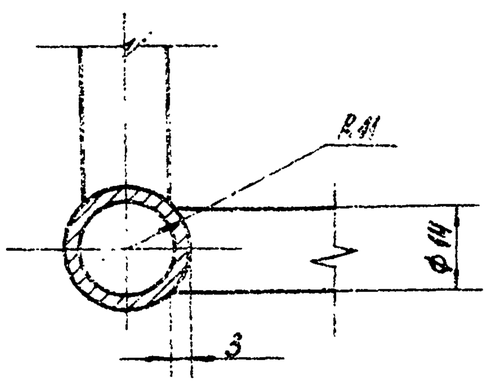

Изм.	Лист	Nдокум.	Подп.	Дата	485.180.833 КМ С5		
Разраб.		Козлова			Подставка Сборочный чертеж	Литера	Масса 5,4 / Масшт. 1:5
Провер.		Чавчавадзе				Лист	Листов 1
Рук. гр.		Черная				Гипросельэлектросетьпроект Москва	
Нач. отд.		Гринчут		6.12.76			
Кон.		Закалина					

Формат А2

СФ-222-10

Типовой проект Альбом VI Часть 3 40 л. 83 N-886.12.17.

Инв. N подл. | Подп. и дата | Взам. инв. N

Инв. N 231 5777

Типовой проект 407-1-83
Альбом VI Часть 3

Позиция		Обозначение	Наименование	Кол.	Примечание
			Документация		
		486.173.056 КМСБ	Сборочный чертеж		
			Детали		
11	1	488.054.135 КМ	Крышка	1	
11	2	488.240.033 КМ	Кольцо ограничительное	1	
11	3	488.671.017 КМ	Ручка	1	

Подп. и дата | Инв. N дубл. | Взам. инв. N | Подп. и дата | Инв. N подл. 57776

Изм.	Лист	N докум.	Подп.	Дата	486.173.056 КМ		
Разраб.		Козлова	Коз		Крышка	Литера / Лист / Листов 1	
Пров.		Чавчавадзе	Чавчав			Гипросвязь Москва	
Рук. гр.		Черная	Черн				
Нач. отд.		Грингут	Шарф.	6.12.71			

Формат 11

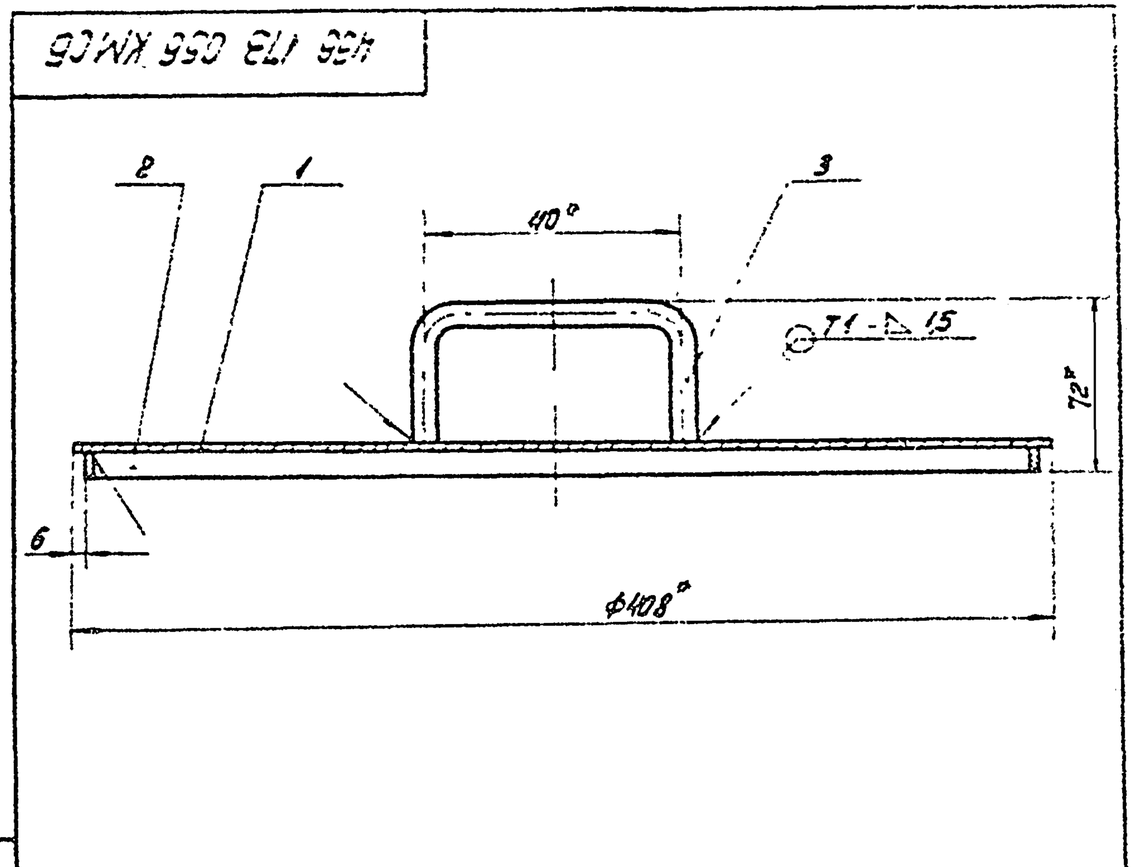

1. * Размеры для справок.
2. Предельные отклонения размеров:
   валов - по В7,
   остальных - по СМ7.
3. Сварка по ГОСТ 5264-69.
   Сварные швы Rz60
4. Покрытие: Эм. НЦ-25 ГОСТ 5406-73, серый Ш.П.

Подп. и дата | Инв. N дубл. | Взам. инв. N | Подп. и дата | Инв. N подл.

Изм.	Лист	N докум.	Подп.	Дата	486.173.056 КМ СБ		
Разраб.		Козлова	Коз		Крышка Сборочный чертеж	Литера / Масса 1.57 / Масшт 1:2,5	
Пров.		Чавчавадзе	Чавчав			Лист / Листов 1	
Рук. гр.		Черная	Черн			Гипросвязь Москва	
Нач. отд.		Грингут	Шарф.	6.12.71			

Кол. Сакалина

Формат 11

Типовой проект 407-1-83 Альбом VI Часть 3

М-287.32 ч.

4ДВ.030.129 КМ

Rz 63

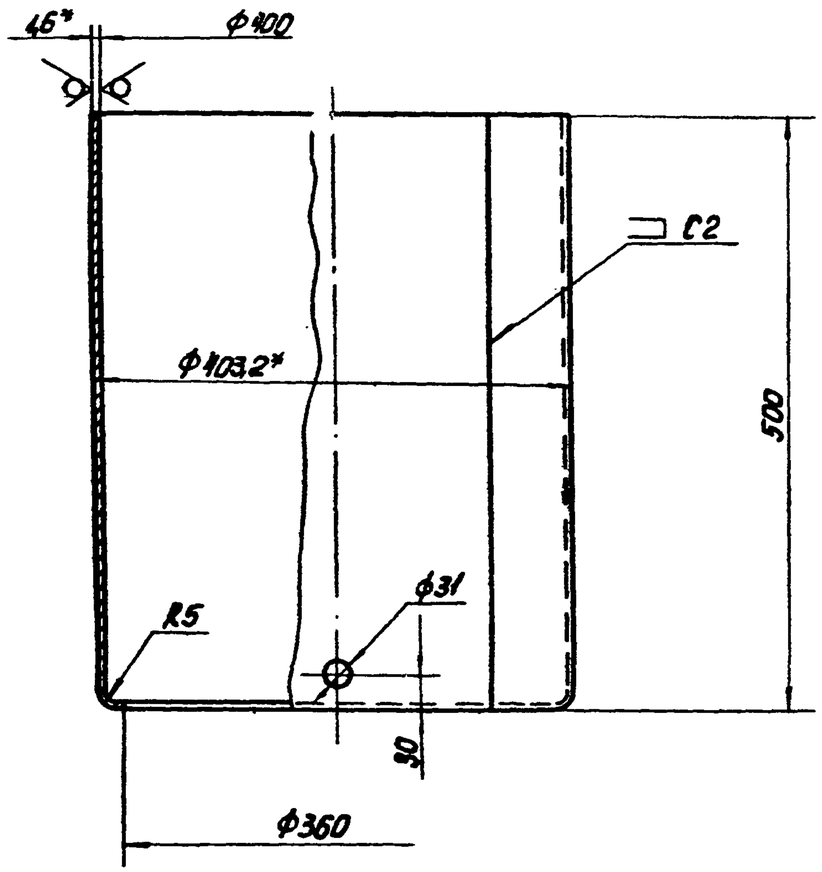

1. * Размер для справок.
2. Предельные отклонения размеров:
   отверстий - по А7,
   валов - по В7,
   остальных - по СМ7.
3. Сварка газовая. Сварные швы Rz 80

Изм.	Лист	N докум.	Подп.	Дата	4ДВ.030.129 КМ			
Разраб.		Козлова			Обечайка	Литера	Масса 7,67	Масшт. 1:5
Провер.		Чавчавадзе				Лист	Листов 1	
Рук. гр.		Черная						
Нач. отд.		Грингут		6.12.74	Лист В1,6 ГОСТ 19903-74 / Ст.3 ГОСТ 16523-70	Гипросвязь Москва		

Формат 11

Инв. N подл. 5777-76 | Подп. и дата | Взам. инв. N | Инв. N дубл. | Подп. и дата

4ДВ.074.102 КМ

Rz 63

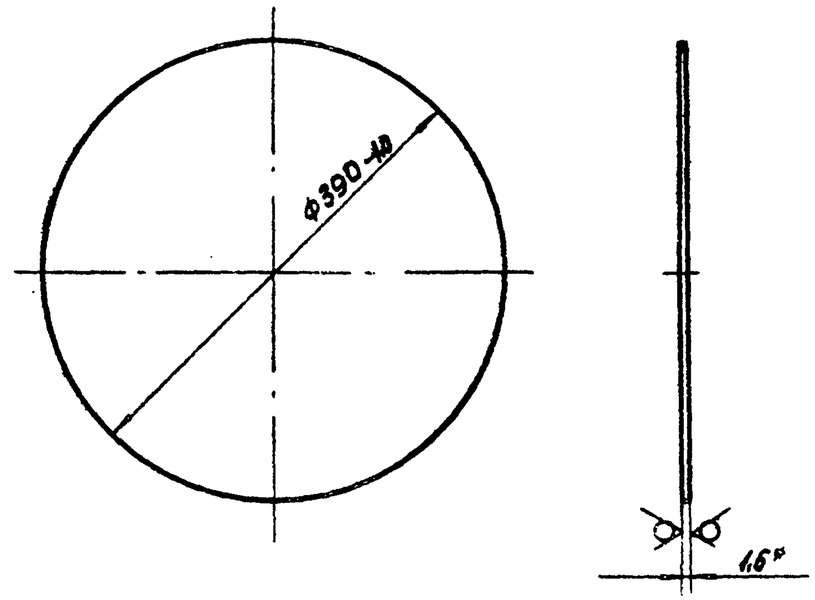

* Размер для справок.

Изм.	Лист.	N докум.	Подп.	Дата	4ДВ.074.102 КМ			
Разраб.		Козлова			Дно бака	Литера	Масса 1,77	Масшт. 1:5
Провер.		Чавчавадзе				Лист	Листов 1	
Рук. гр.		Черная						
Нач. отд.		Грингут		6.12.74	Лист В1,6 ГОСТ 19903-74 / Ст.3 ГОСТ 16523-70	Гипросвязь Москва		

Инв. N подл. | Подп. и дата | Взам. инв. N | Инв. N дубл. | Подп. и дата

Кол. Сакалина

Формат 11

СФ 282-10

Типовой проект 407-1-83 N-88-32-3

Альбом VII часть 3

4Д8 054 135 КМ

Rz 53

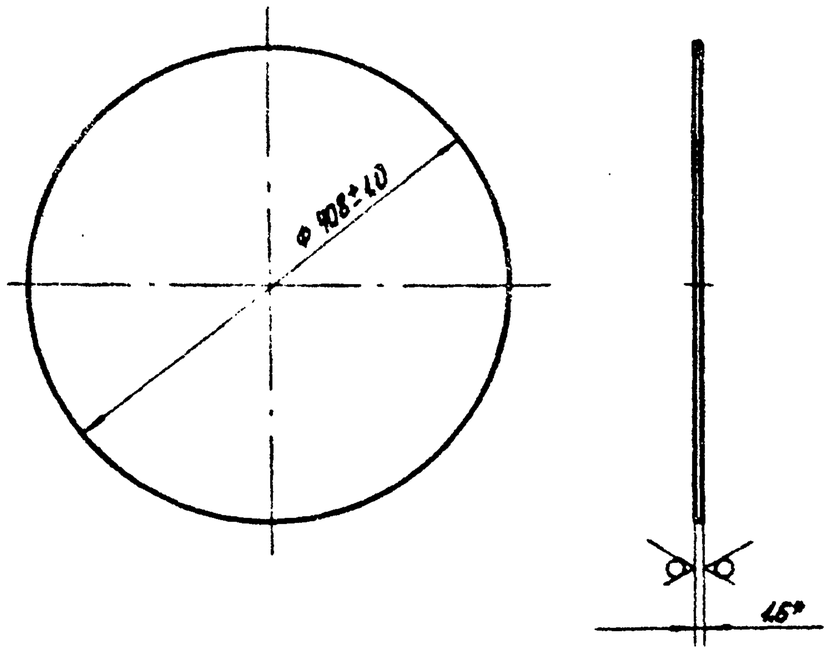

* Размер для справок.

Изм.	Лист	N докум.	Подп.	Дата	4Д8.054.135 КМ		
Разраб.		Козлова			Крышка	Литера	Масса 1,4 / Масшт. 1,5
Пров.		Чавчавадзе				Лист	Листов 1
Рук. гр.		Черная					
Нач. отд.		Грингут		6.12.74	Лист В 1,6 ГОСТ 19903-74 / Ст. 3 ГОСТ 16523-70	Гипросвязь Москва	

Подп. и дата | Инв. N дубл. | Взам. инв. N | Подп. и дата | Инв. N подл. 57277

Формат 11

4Д8 220 148 КМ

Rz 53

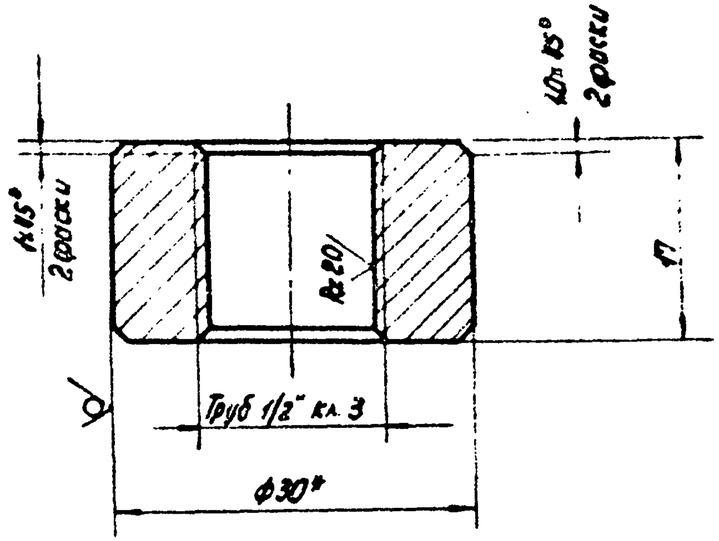

1. * Размеры для справок.
2. Предельные отклонения размеров:
   отверстий – по А7,
   валов – по В7.

Изм.	Лист	N докум.	Подп.	Дата	4Д8.220.148 КМ		
Разраб.		Козлова			Втулка	Литера	Масса 0.09 / Масшт. 2:1
Провер.		Чавчавадзе				Лист	Листов 1
Рук. гр.		Черная					
Нач. отд.		Грингут		6.12.74	Круг В30 ГОСТ 2590-71 / Ст. 3 ГОСТ 535-58	Гипросвязь Москва	

Подп. и дата | Инв. N дубл. | Взам. инв. N | Подп. и дата | Инв. N подл.

Коп. Сакалина

Формат 11

СФ 282-10

Типовой проект 407-1-83 Альбом VI Часть 3 N-887.32.

Инв. N подл. | Подп. и дата | Взам. инв. N | Инв. N дубл. | Подп. и дата

4ДВ.240.033 КМ

Rz 63

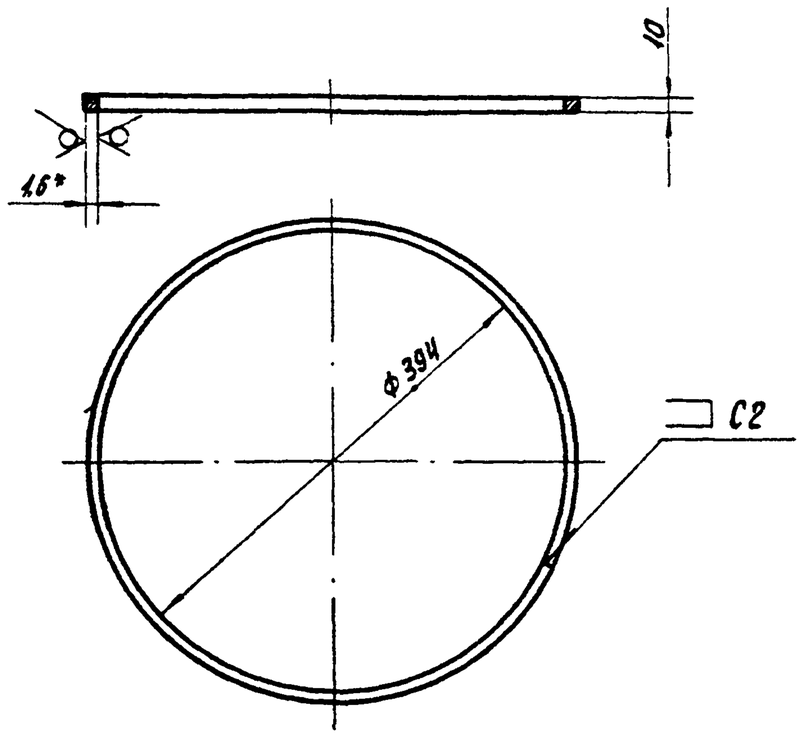

1.* Размеры для справок.

2. Предельные отклонения размеров:

отверстий – по А7,

валов – по В7.

3. Сварка газовая. Сварные швы Rz80.

Изм.	Лист	N докум.	Подпись	Дата	4ДВ.240.033 КМ			
Разраб.		Козлова			Кольцо ограничительное	Литера	Масса 0,13	Масшт. 1:5
Провер.		Чавчавадзе				Лист	Листов 1	
Рук. гр.		Черная						
Нач. отд.		Грингут		6.12.74	Лист В1,6 ГОСТ 19903-74 / Ст.3 ГОСТ 16523-70	Гипросвязь Москва		

Формат 11

4ДВ.240.034 КМ

Rz 63

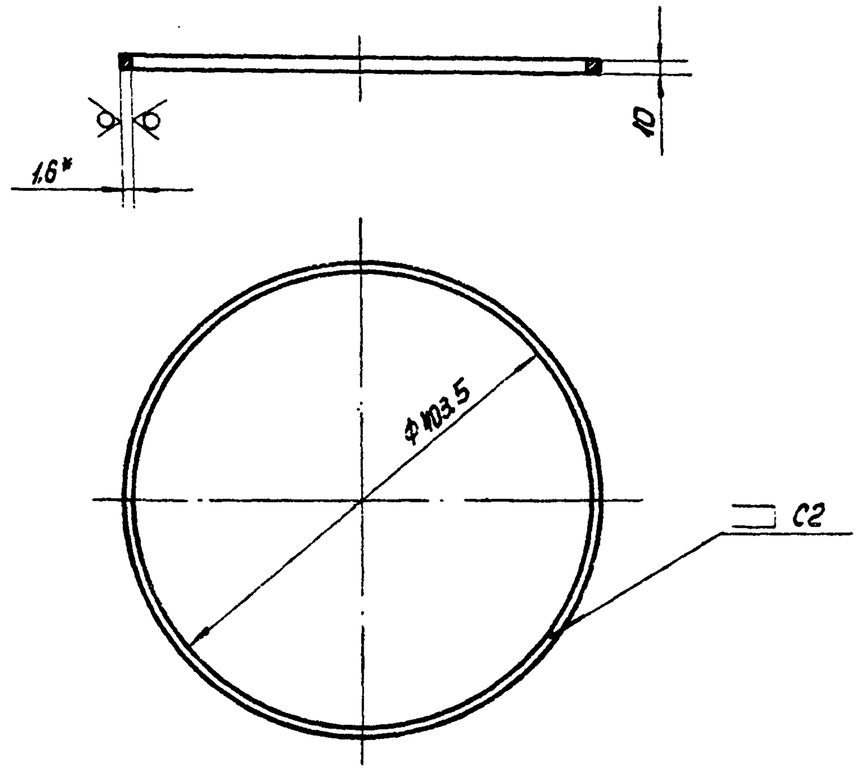

1. * Размер для справок.

2. Предельные отклонения размеров:

отверстий – по А7,

валов – по В7,

3. Сварка газовая. Сварные швы Rz80.

Изм.	Лист	N докум.	Подп.	Дата	4ДВ.240.034 КМ			
Разраб.		Козлов			Кольцо	Литера	Масса 0,13	Масшт. 1:5
Провер.		Чавчавадзе				Лист	Листов 1	
Рук. гр.		Черная						
Нач. отд.		Грингут		6.12.74	Лист В1,6 ГОСТ 19903-74 / Ст.3 ГОСТ 16523-70	Гипросвязь Москва		

Коп. Сакалина

Формат 11

сф 28.2-10

Типовой проект 4.07-1-83 М-137.32 ТС
Альбом VI часть 3

4д8.616.268 КМ

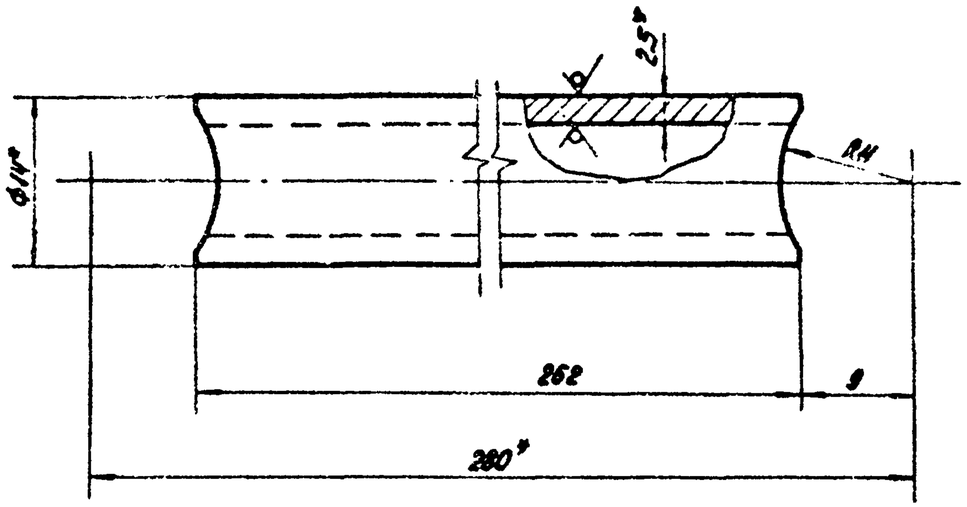

1.* Размеры для справок.

2. Предельные отклонения размеров:

отверстий - по А7,

валов - по В7,

остальных - по СМ7.

Изм.	Лист	N докум.	Подп.	Дата	4д8.616.268 КМ			
Разраб.		Козлова			Распорка	Литера	Масса	Масшт.
Провер.		Чавчавадзе					0,21	2:1
Рук. гр.		Черная				Лист	Листов 1	
Нач. отд.		Гринчут		6.12.76	Труба 14х2.5-20-А ГОСТ 8734-58	Гипросвязь Москва		

Подп. и дата | Инв. N дубл. | Взам. инв. N | Подп. и дата | Инв. N подл. 57779

Формат 11

4д8.616.269 КМ

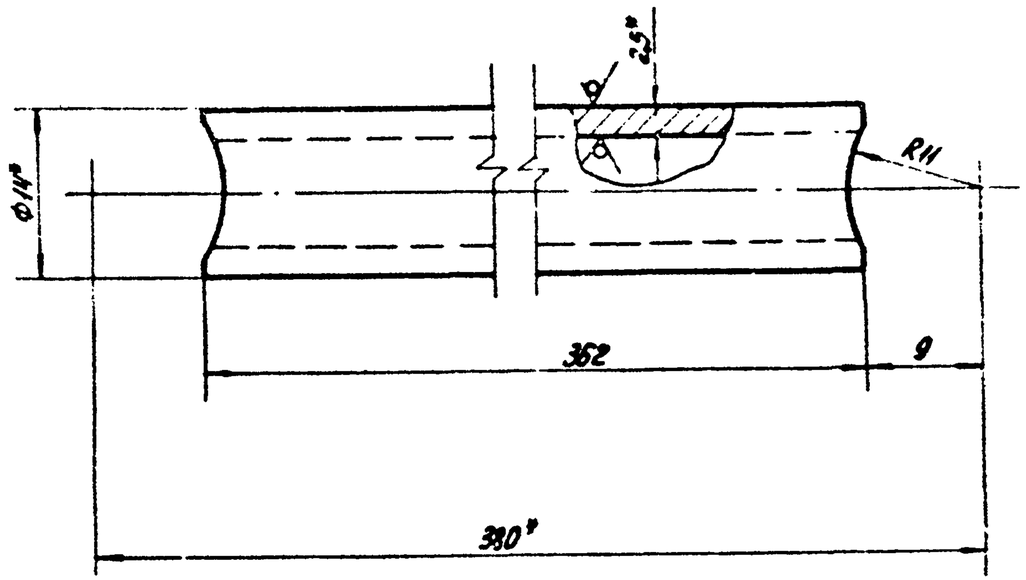

1.* Размеры для справок.

2. Предельные отклонения размеров:

отверстий - по А7,

валов - по В7,

остальных - по СМ7.

Изм.	Лист	N докум.	Подп.	Дата	4д8.616.269 КМ			
Разраб.		Козлова			Распорка	Литера	Масса	Масшт.
Провер.		Чавчавадзе					0.26	2:1
Рук. гр.		Черная				Лист	Листов 1	
Нач. отд.		Гринчут		6.12.76	Труба 14х2.5-20-А ГОСТ 8734-58	Гипросвязь Москва		

Подп. и дата | Инв. N дубл. | Взам. инв. N | Подп. и дата | Инв. N подл.

Формат 11

СФ 282-10

4д8.604.397 КМ

Rz 63

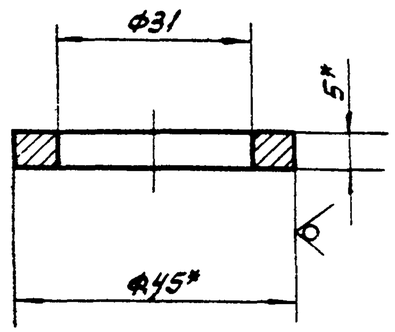

1.* Размеры для справок.

2. Предельные отклонения размеров:

отверстий – по А7,

валов – по В7.

Изм.	Лист	N докум.	Подп.	Дата	4д8.604.397 КМ		
Разраб.		Козлова	Коз		Накладка	Литер / Масса 0,03	Масшт. 1:1
Провер.		Цавцавадзе				Лист / Листов 1	
Рук.гр.		Черная					
Нач.отд.		Грингут		6.12.74	Круг 45 ГОСТ 2590-71 / Ст.3 ГОСТ 535-58	Гипросвязь Москва	

Формат: 11

4д8.671.017 КМ

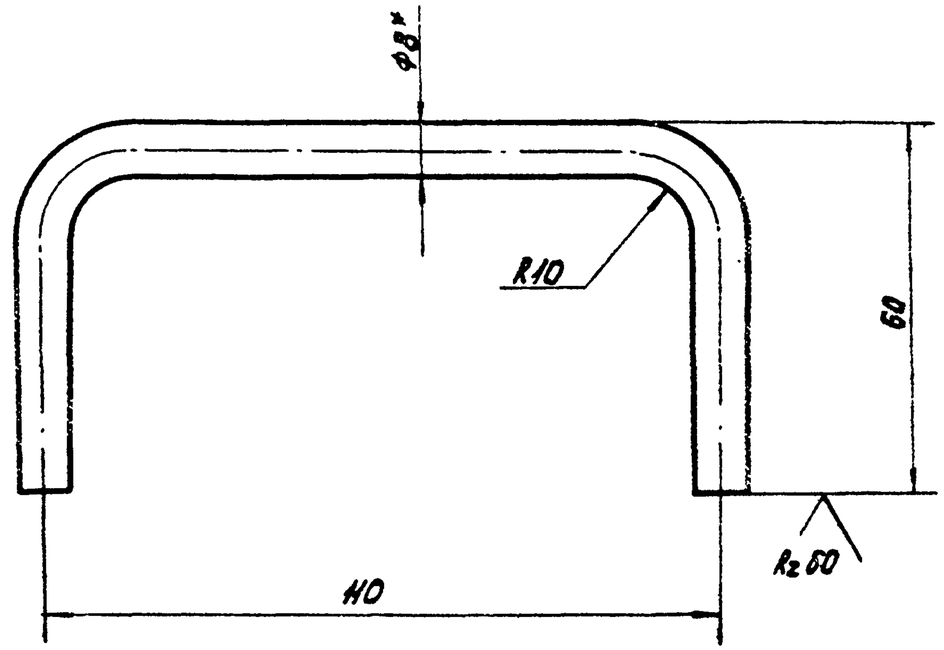

1.* Размер для справок.

2. Предельные отклонения размеров

валов – по В7,

остальных – по СМ7.

Изм.	Лист	N докум.	Подп.	Дата	4д8.671.017 КМ		
Разраб.		Козлова	Коз		Рукка	Литера / Масса 0.1	Масшт 1:1
Пров.		Цавцавадзе				Лист / Листов 1	
Рук.гр.		Черная					
Нач.отд.		Грингут		6.12.74	Круг 8 ГОСТ 2590-71 / Ст3 ГОСТ 535-58	Гипросвязь Москва	

Инв. N подл. | Подп. и дата | Взам. инв. N | Инв. N дубл. | Подп. и дата

Кол. Сакалина

Формат 11

СФ 282-10

Центральный институт типового проектирования
Госстрой СССР
Свердловский филиал
620062 г. Свердловск-62, ул. Генеральская, 3а
Заказ № 107 Инв. № СФ 222-10 Тираж 600
Сдано в печать ____ 1979 г. Цена 0-45