ТИПОВОЙ ПРОЕКТ
902-1-12.88

КАНАЛИЗАЦИОННАЯ НАСОСНАЯ СТАНЦИЯ ПРОИЗВОДИТЕЛЬНОСТЬЮ 120-660 М³/Ч. НАПОРОМ 6-51 М ПРИ ГЛУБИНЕ ЗАЛОЖЕНИЯ ПОДВОДЯЩЕГО КОЛЛЕКТОРА 4,0 М

(СБОРНО-МОНОЛИТНЫЙ ВАРИАНТ)

АЛЬБОМ 4

КЖ 1.И. ИЗДЕЛИЯ СТР. 2... 20
АР.И. ИЗДЕЛИЯ СТР. 21... 24

Привязан

Инв. №

Формат А3

ТИПОВОЙ ПРОЕКТ
902-1-142.88

КАНАЛИЗАЦИОННАЯ НАСОСНАЯ СТАНЦИЯ ПРОИЗВОДИТЕЛЬНОСТЬЮ 120-660 $м^3/ч$, НАПОРОМ 6-51 М ПРИ ГЛУБИНЕ ЗАЛОЖЕНИЯ ПОДВОДЯЩЕГО КОЛЛЕКТОРА 4.0 М

(СБОРНО-МОНОЛИТНЫЙ ВАРИАНТ)

АЛЬБОМ 4

Применённые типовые материалы:
серия 7.902-4 Бак разрыва струи вместимостью 180 л

Разработан проектным институтом
„Харьковский Водоканалпроект"

Главный инженер института Г.А. Бондаренко
Главный инженер проекта В.С. Лялюк

Распространитель ЦИТП (Библиотечный фонд)

Утвержден и введен в действие
Главным управлением проектирования Госстроя СССР
протокола от 09.08.88г. №53

ТП 902-1-142.88 Альбом 4

Обозначение документа	Наименование	Стр.
902-1-142.88-КЖ1.И.ДО	Содержание выпуска	2
-КЖ1.И.ТТ	Технические требования	3
-КЖ1.И.ПП2	Плита покрытия ПП2	4
-КЖ1.И.ПП4	Плита покрытия ПП4	5
-КЖ1.И.К 1	Короб К1	6
-КЖ1.И. ОП1	Опорная подушка ОП1	6
-КЖ1.И. П1	Плиты перекрытия П1, П3, П5... П9	7-8
-КЖ1.И. П2	Плита П2, П4, П10, П12, П13, П14	9
-КЖ1.И. Б1	Балка Б1, Б2	10
-КЖ1.И. Б3	Балка Б3, Б4	11
-КЖ1.И.ПБ2	Перемычка ПБ2	12
-КЖ1.И.МН5	Изделие закладное МН5	12
-КЖ1.И. Мс1	Изделие соединительное Мс1, Мс2	13
-КЖ1.И. Мн2	Изделие закладное МН2	13
-КЖ1.И. Мн4	Изделие закладное МН4	14
-КЖ1.И. Мн3	Изделие закладное Мн3	14
-КЖ1.И. Мн1	Изделие закладное МН1	15
-КЖ1.И. С1	Сетка С1	15
-КЖ1.И. Кр6	Каркас Кр6, Кр7	16
-КЖ1.И. С2	Сетка С2, С3	16
-КЖ1.И. Кр8	Каркас Кр8... Кр10	17
-КЖ1.И. Кр1	Каркас Кр1... Кр4	17
-КЖ1.И. Кр5	Каркас Кр5, Кр 11	18
-КЖ1.И, РС2	Ведомость расхода стали Б1... Б4	18
-КЖ1.И, РС1	Ведомость дополнительного расхода стали	19

Обозначение документа	Наименование	Стр.
902-1-142.88-АР.И.ДО	Содержание выпуска	20
-АР.И.ТТ	Технические требования	20
-АР.И.ИД1	Дверной блок ИД1	21-22
-АР.И. П1	Дверные полотна П1... П4	23
-АР.И. К1	Коробка К1	24
-АР.И. НС1	Накладка НС1	24

Инв. № подл. | Подпись и дата | Взам. инв. №
Т-3019

Привязан

Инв. №

Разраб.	Хомовская		88 г.
Рассчит.	Сафранчик		"
Пров.	Сафранчик		"
Вед. инж.	Сафранчик		"
Рук. гр.	Абрамова		"
Гл. спец.	Власенко		"
Нач. отд.	Шейко		"
Н. контр.	Сокольская		"

ТП 902-1-142.88 -КЖ1.И. ДО

Содержание выпуска

Стадия	Лист	Листов
Р		1

Госстрой СССР
Союзводоканалниипроект
Харьковский
Водоканалпроект

Копировал Шевцова

Т-3019 / 1 формат А3

Альбом 4

Технические требования к изготовлению арматурных и закладных изделий

1. Плоские арматурные изделия следует изготовлять при помощи контактной точечной сварки по ГОСТ 14098-85.
2. Сварку каркасов производить во всех точках пересечения стержней.
3. Размеры каркасов даны по осям и торцам стержней.
4. Сварку закладных изделий производить в соответствии с ГОСТ 14098-85 „Соединения сварные арматуры и закладных изделий железобетонных конструкций" и ГОСТ 5264-80.
5. Качество арматурных и закладных изделий должно удовлетворять требованиям ГОСТ 10922-75 и ГОСТ 23858-79.
6. Катет сварных швов принять по наименьшей толщине свариваемых элементов.
7. Материал прокатной стали закладных изделий принять марки Вст 3 пс 6-1 для сварных конструкций по ТУ 14-1-3023-80 и Вст 3 кп 2 по ГОСТ 535-79*.

Инв. № подл. | Подпись и дата | Взам. инв. №

Привязан

Инв. №

Разраб.	Низковолос		8.88г.
Рассчит.	Сафрончик		"
Пров.	Сафрончик		"
Вед. инж.	Сафрончик		"
Рук. гр.	Абрамова		"
Гл. спец.	Власенко		"
Нач. отд.	Шейко		"
Н. контр.	Сокольская		"

ТП 902-1-142.88-КЖ1.И.ТТ

Технические требования.

Стадия	Лист	Листов
Р		4

Госстрой СССР Союзводоканалниипроект Харьковский Водоканалпроект

Копировал Шевцова

Формат А3

Альбом 4

1-1

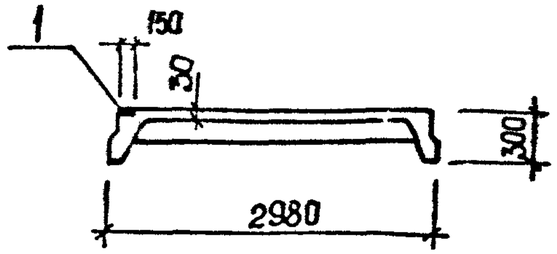

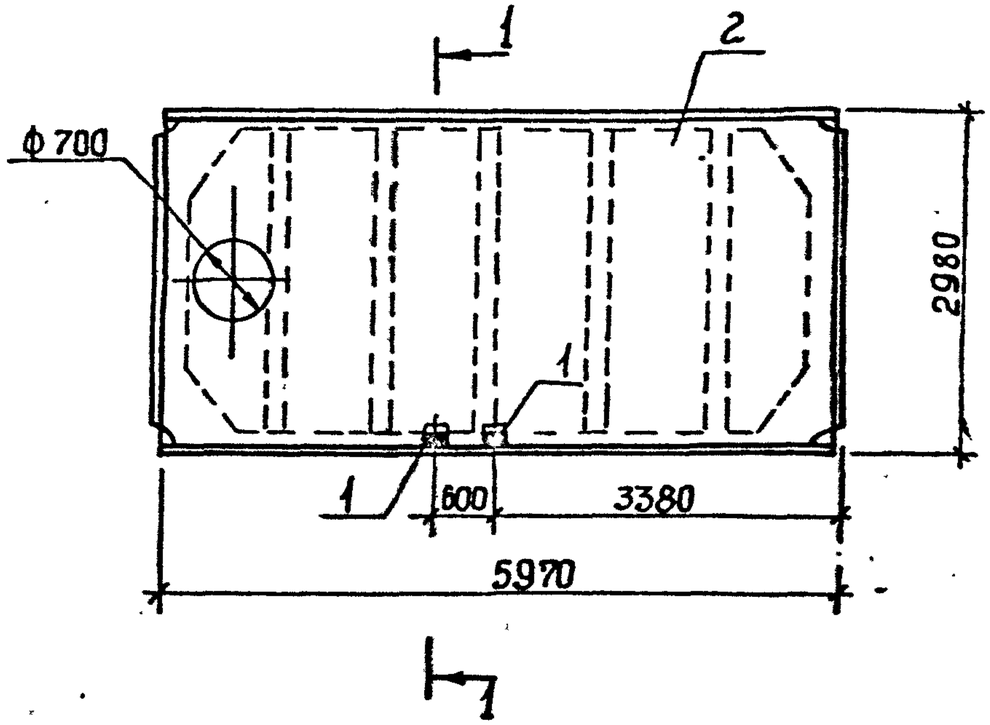

Поз.	Наименование	Кол.	Обозначение документа
1	Изделие закладное		
	МН 106-3	2	1.400-15 В1. 120-08
2	Плита ПВ.7-3А III. В.-Т	1	ГОСТ 22701.2-77*

Технические требования см. ТП 902-1-142.88 КЖ1.И.ПП2
Остальное см. плиту ПВ7-3А III В-Т по ГОСТ 22701. 2-77*
Масса плиты 3,2 т.

Разраб.	Хомовская		8.88г.
Рассчит.	Сафрончик		"
Пров.	Сафрончик		"
Вед.инж.	Сафрончик		"
Рук.гр.	Абрамова		"
Гл.спец.	Власенко		"
Нач.отд.	Шейко		"
Н.контр.	Сокольская		"

ТП 902-1-142.88-КЖ1.И.ПП2

Плита покрытия ПП2

Стадия	Лист	Листов
Р		1

Госстрой СССР
Союзводоканалниипроект
Харьковский
Водоканалпроект

Привязан

Инв. №

Инв. № подл. Т-3019 | Подпись и дата | Взам. инв. №

Копировал Шевцова

Т-3019 (4) Формат А3

Альбом 4

1-1

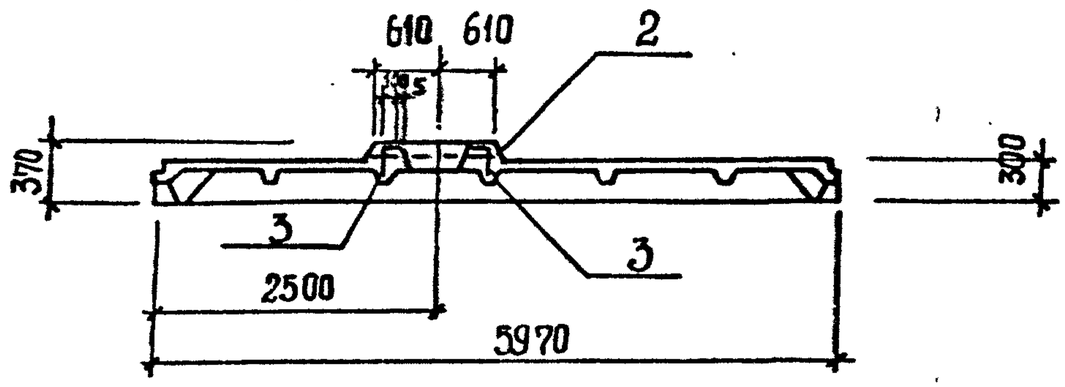

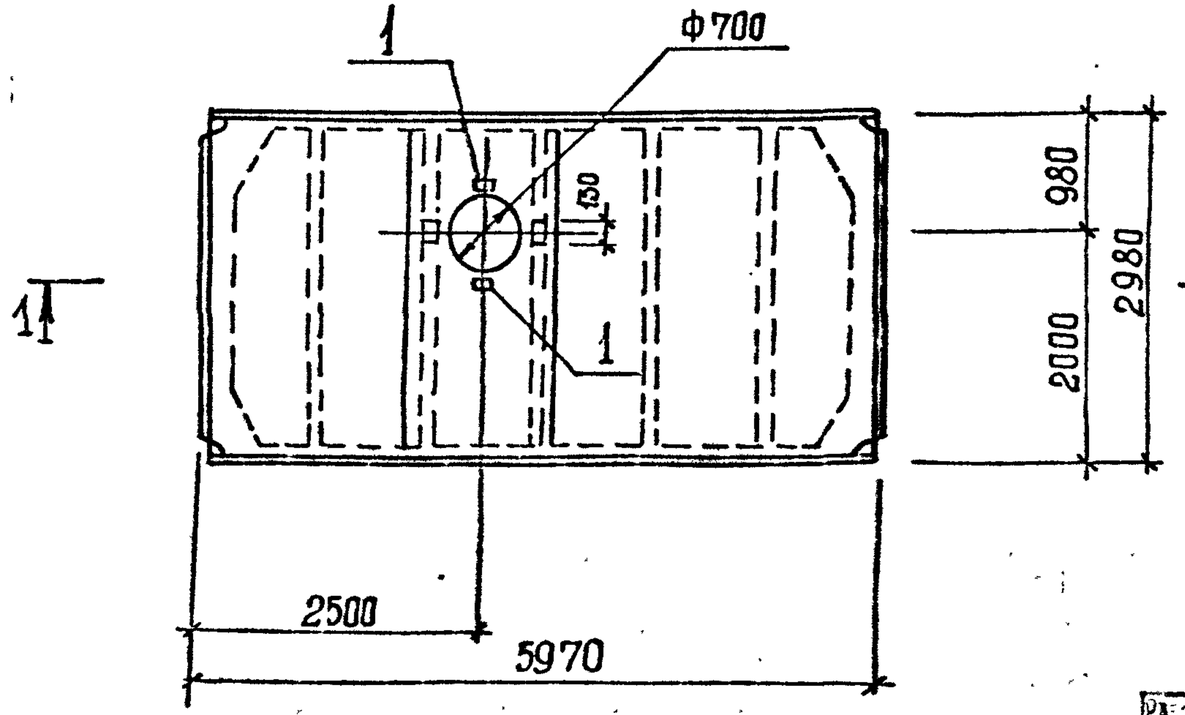

Поз.	Наименование	Кол.	Обозначение документа
1	Изделие закладное		ГОСТ 22701.5-77*
	М6	4	
2	Каркас КП2	1	
3	КР8	2	
4	Бетон класса В25, м³	0,2	

Остальное см. плиту ПГ 3А III В-Т по ГОСТ 22701.5-77.*

В плите ПП 4 каркас КР3 заменить каркасом КР8 в указанных местах.

Арматуру сеток в месте расположения отверстия вырезать по месту.

Инв. № подл. | Подп. и дата | Взам. инв. №
Т-3019

Привязан

Инв. №

Разраб.	Рукас		88г.
Рассмотр.	Сафронник		"
Пров.	Сафронник		"
Вед. инж.	Сафронник		"
Рук. гр.	Абрамова		"
Гл. спец.	Власенко		"
Нач. отд.	Цыгко		"
Н. контр.	Сокольская		"

ТП 902-1-142.88-КЖ1.И. ПП4

Плита покрытия ПП4

Стадия	Лист	Листов
Р		1

Госстрой СССР Союзгородканалпроект Харьковский Водоканалпроект

Копировал Шевцова

Т-3019 (4) Формат А3

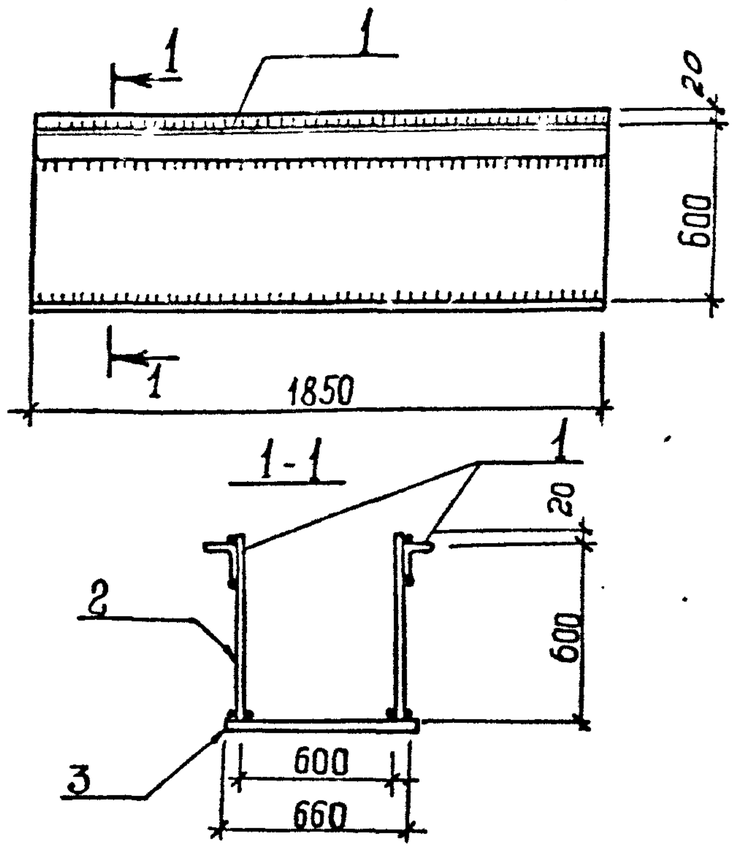

Марка	Поз.	Наименование	Кол.	Масса ед., кг	Масса короба, кг
К1	1	∠ 75х6, ℓ = 1850	2	10,73	186,96
	2	– 6х620, ℓ = 1850	2	54,0	
	3	– 6х660, ℓ = 1850	1	57,5	

Привязан

Инв. № подл. | Подпись и дата | Взам. инв. №

Т-3019

Технические требования См. ТП902-1-142.88-КЖ1.ТТ
Полоса по ГОСТ 82 - 70*
Уголок по ГОСТ 8509 - 72*

Инв. №			
Разраб.	Хомовская		8.88г.
Рассчит.	Сафончик		"
Пров.	Сафончик		"
Вед. инж.	Сафончик		"
Рук. гр.	Абрамова		"
Гл. спец.	Власенко		"
Нач. отд.	Шейко		"
Н. контр.	Сокольская		"

ТП 902-1-142.88 -КЖ1.И. К1

Короб К1

Стадия	Лист	Листов
Р		1

Госстрой СССР Союзводоканалниипроект Харьковский Водоканалпроект

Формат А4

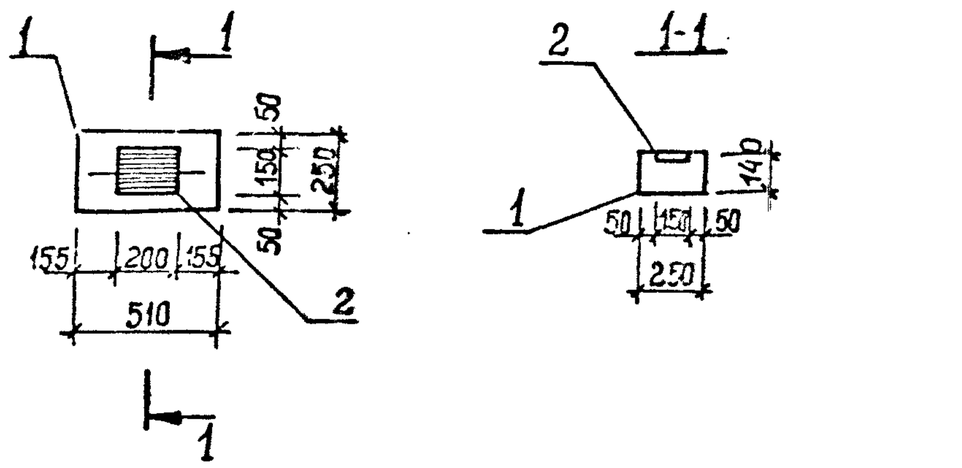

Поз.	Наименование	Кол.	Обозначение документа
1	Опорная подушка		
	ОП 5.2-Т	1	1.225-2.И.4.000-01
2	Изделие закладное		
	МН 114-6	1	1.400.15.120-59

Технические требования См. ТП 902-1-142.88-КЖ1.И.ТТ
Масса опорной подушки 0,05т.

Привязан

Инв. № подл. | Подпись и дата | Взам. инв. №

Т-3019

Инв. №			
Разраб.	Хомовская		8.88г.
Рассчит.	Сафончик		"
Пров.	Сафончик		"
Вед. инж.	Сафончик		"
Рук. гр.	Абрамова		"
Гл. спец.	Власенко		"
Нач. отд.	Шейко		"
Н. контр.	Сокольская		"

ТП 902-1-142.88 -КЖ1.И. ОП1

Опорная подушка ОП1

Стадия	Лист	Листов
Р		1

Госстрой СССР Союзводоканалниипроект Харьковский Водоканалпроект

Копировал: Шевцова

Формат А4

Т-3019 (4)

Альбом 4

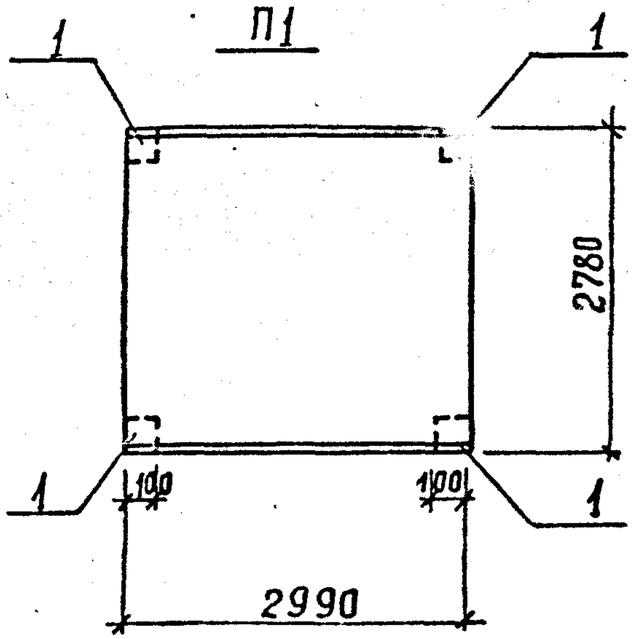

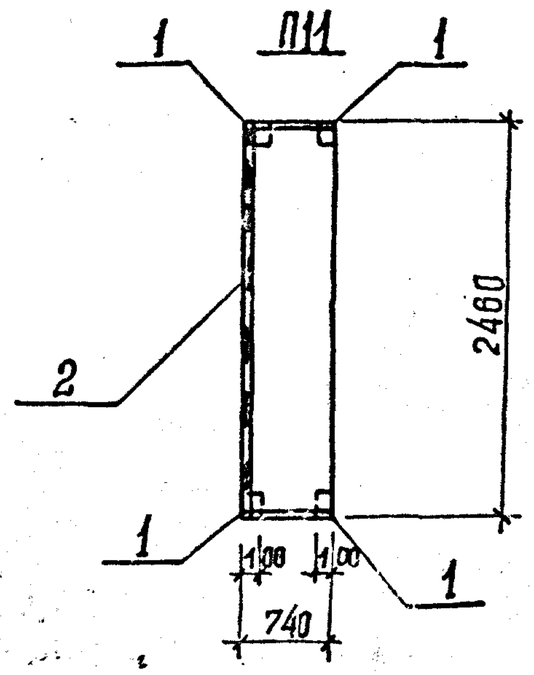

Поз.	Наименование	Кол. на плиту								Обозначение документа
		П1	П11	П3	П5	П6	П7	П8	П9	
1	Изделие закладное МН541	4	4	4	4	4	4	4	4	1.400-15 Вып. 1
2	МН 552, М		3,4	0,7			3,01		0,7	1.400-15 Вып.1
3	ф 12 А-III, ℓ=720; 0,63кг					8		4		Без черт.
4	ф 12А-III, ℓ=1000; 0,89кг					4		4		Без черт.
5	ф 12А-III, ℓ=1800; 1,59 кг					2				Без черт.
6	ф 18 А-III, ℓ=120; 1,19 кг				8					Без черт.
7	ф 18 А-II, ℓ=1100; 2,20кг				2					Без черт.
8	ф 18 А-II, ℓ=1600; 3,20кг				2					Без черт.
9	ф 18 А-III, ℓ=2740; 5,45кг				2					Без черт.
10	П24-5б	1								3.006.1-2/82
11	П9д-15б			1						3.006.1-2/82
12	П24д-5б				1				1	3.006.1-2/82
13	П16д-15					1		1		3.006.1-2/82
14	П16-15						1			3.006.1-2/82
15	П21д-5б		1							3.006.1-2/82

Технические требования см. ТП 902-1-142.88-КЖИ.ТТ

Арматура: класса А-III по ГОСТ 5781-82*

Инв.№ подл. | Подпись и дата | Взам.инв.№ | Т-3019

Привязан

Инв.№

Разраб.	Рукде		8.88г.
Рассчит.	Сафронник		//
Пров.	Сафронник		//
Гл.инж.	Сафронник		//
Рук.гр.	Абрамова		//
Гл.спец.	Власенко		//
Нач.отд.	Шейко		//
Н.контр.	Скопьская		//

ТП 902-1-142.88-КЖИ.П1

Плиты перекрытия П1, П3, П5...П9

Стадия	Лист	Листов
Р	1	2

Госстрой СССР Союзгорская Киевпроект Харьковский Водоканалпроект

Копировал Шевцова

Т-3019 (4) формат А3

Альбом 4

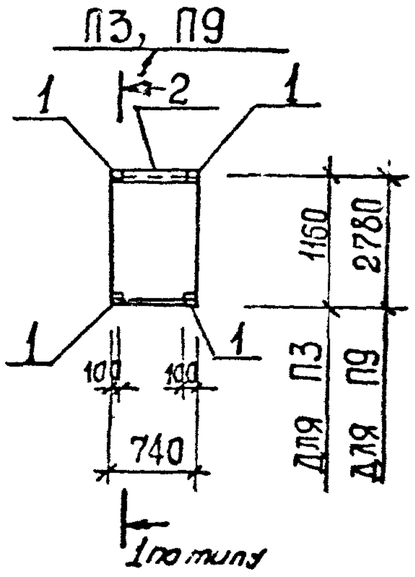

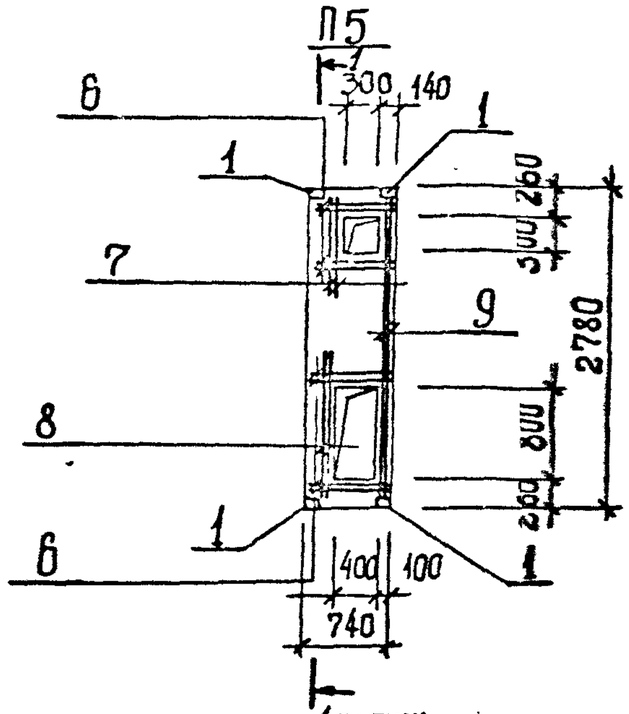

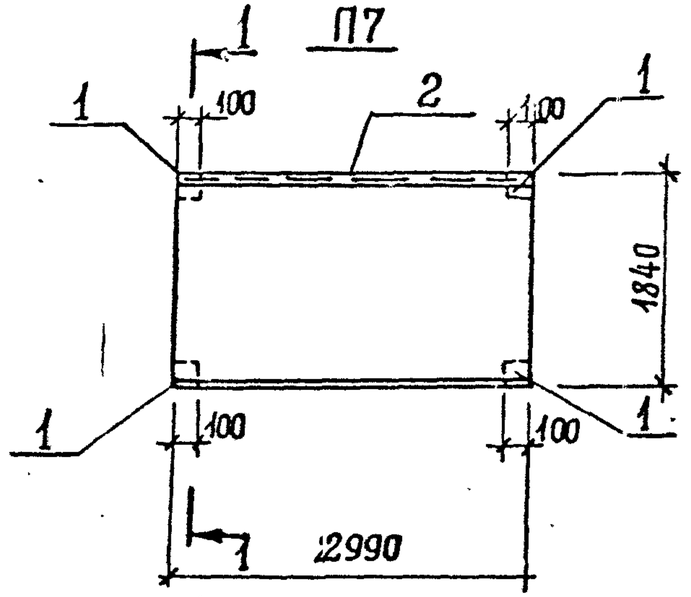

1-1

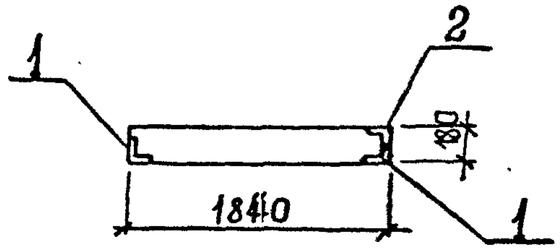

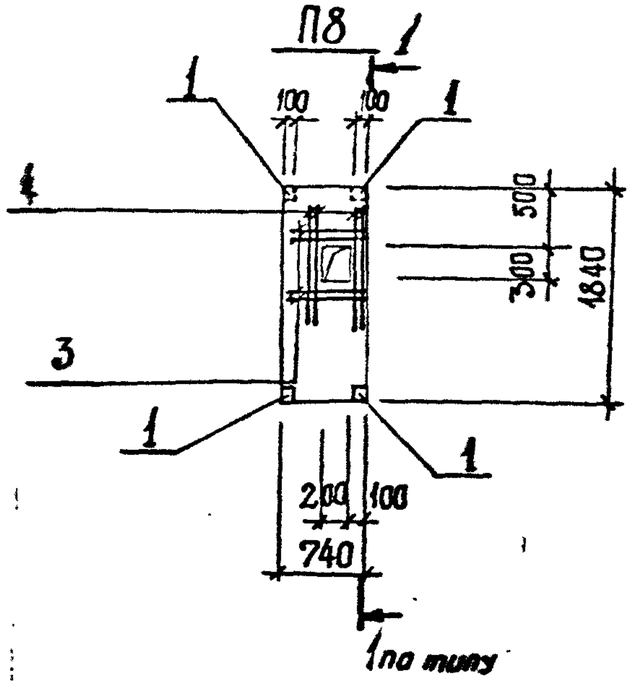

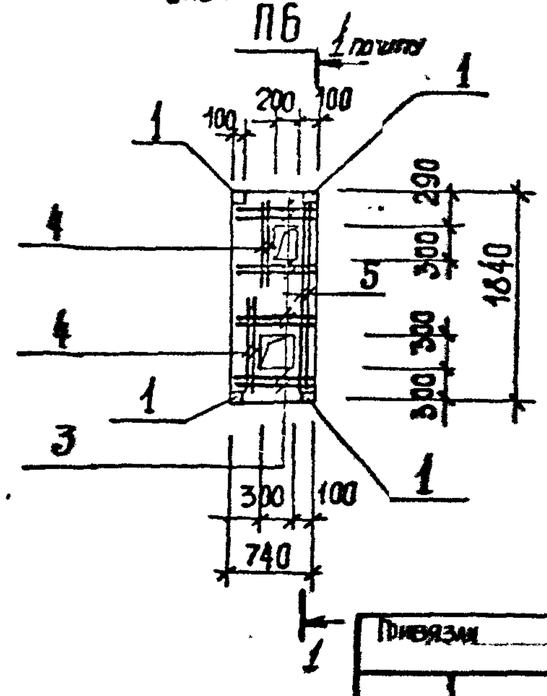

Инв. № подл. | Подпись и дата | Взам. инв. №

Привязан

Инв. №

ТП 902-1-142.88 - КЖ1.И. П1

Лист 2

Копировал Шевцова

Формат А3

Т-3019 (4)

П2, П4, П10, П12, П13, П14

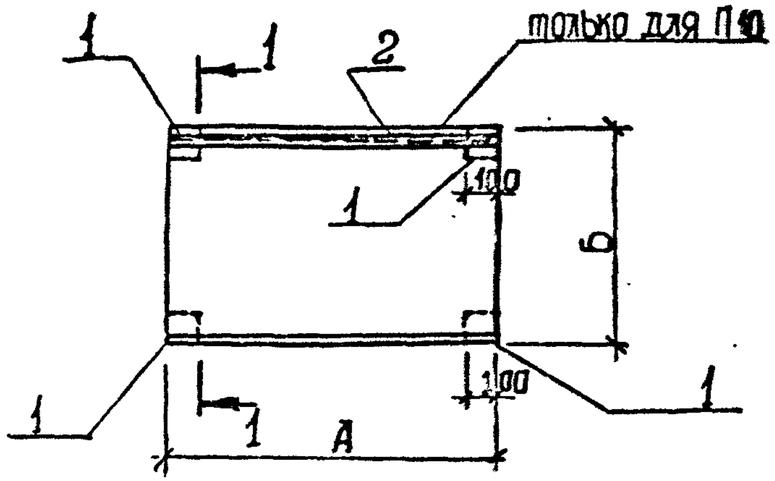

1-1

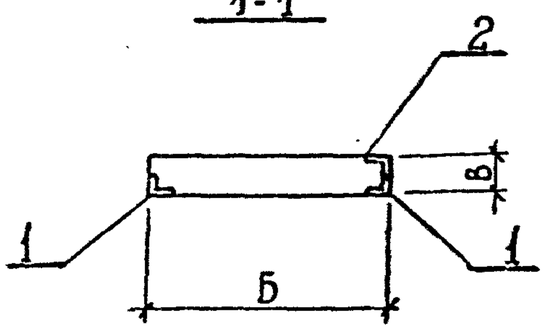

Поз.	Наименование	Кол. на плиту П							Обозначение документа
		2	4	10	12	13	14		
1	Изделие закладное								
	МН 541	4	4	4	4	4	4		1.400-15.81.540-09
2	МН 556,м	–	–	2,16	–	–	–		1.400-15.81.550-07
	П21g-5б	1							3.006.1-2/82
	П24g-5б		1						3.006.1-2/82
	П18g-8б			1		1			3.006.1-2/82
	П9g-15				1				3.006.1-2/82
	П16-15						1		3.006.1-2/82

Наименование	Размеры, мм			Примечание
	А	Б	В	
П2	2460	740	160	
П4	2780	740	180	
П10	2160	740	150	
П12	1160	740	120	
П13	2160	740	150	
П14	1840	2990	180	

Технические требования см. ТП 902-1-142.88.КЖ1.И.ТТ

Инв. № подл. | Подп. и дата | Взам. инв. № | Инв. № дубл. | Подп. и дата

Привязан

Инв. №

Разраб.	Хомовская		8.88г.
Рассчит.	Сафрончик		"
Гособ.	Сафрончик		"
Вед.инж.	Сафрончик		"
Нач.ер.	Абрамова		"
Гл.спец.	Власенко		"
Нач.отд.	Шейко		"
Н.контр.	Сокольская		"

ТП 902-1-142.88-КЖ1.И.П2

Плита П2, П4, П10, П12, П13, П14.

Стадия	Лист	Листов
Р		1

Госстрой СССР Союзгородстальконструкция Харьковский Гипрокоммунпроект

Копировал Шевцова

Т-2019 (9) Формат А3

Альбом 4

Б1

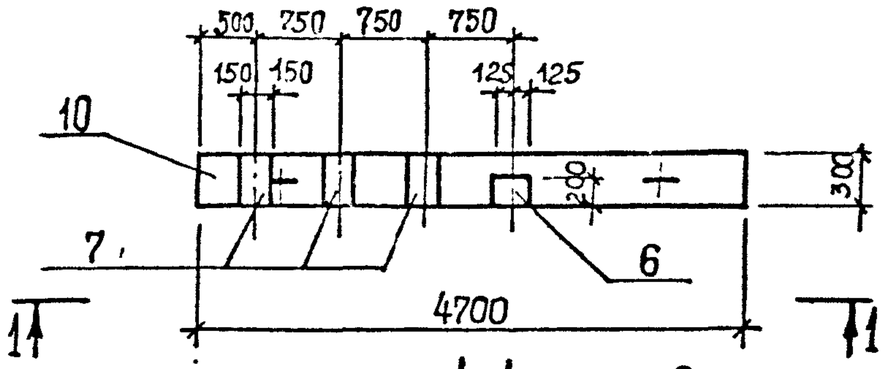

1-1

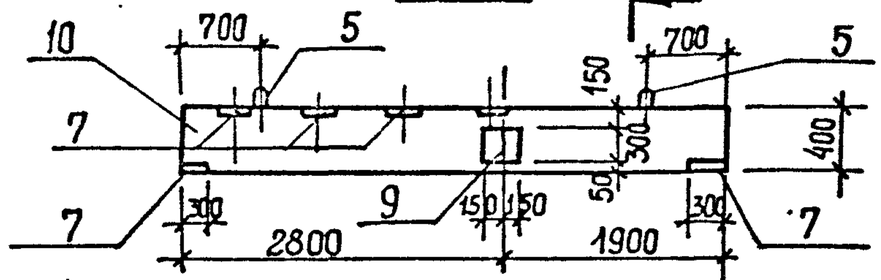

2-2

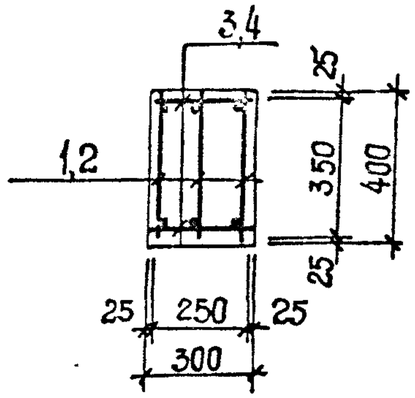

Б2

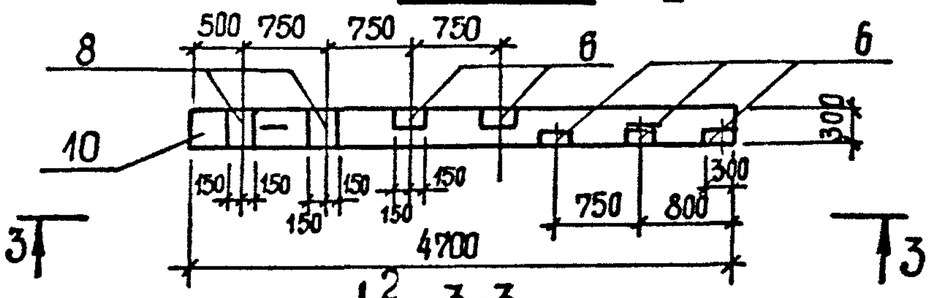

3-3

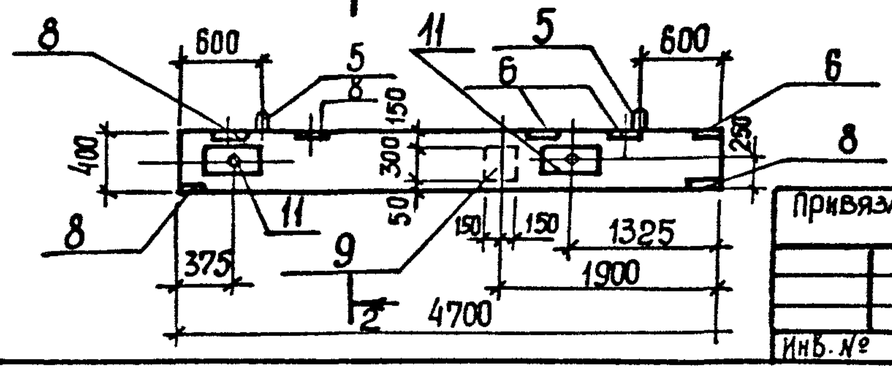

Поз.	Наименование	Кол. на балку Б1	Кол. на балку Б2	Обозначение документа
1	Каркас Кр 9	3		902-1-42.88-КЖ1.И.Кр8
2	Каркас Кр 8		3	902-1-42.88 КЖ1.И.Кр8
3	ф8АI ℓ=250; 0,1кг	48		без черт.
4	ф8АI ℓ=250; 0,1 кг		48	без черт.
5	Изделие закладное УП1-31.	2	2	1.400-9
6	МН 121-3	1	5	1.400-15
7	МН 144-3	5		1.400-15
8	МН 126-3		4	1.400-15
9	МН 124-5	1	1	1.400-15
11	МН 5		2	902-1-42.88-КЖ1.И.МН5
10	Бетон класса В15 м³	0,57	0,57	

Технические требования см. тп 902-1-42.88-КЖ1.И.ТТ

Масса балки Б1, Б2 – 2,4т

Арматура А-I по ГОСТ 5781-82*

Взам. инв. №

Подпись и дата

Инв. № подл. 7-3019

Привязан

Инв. №

Разраб.	Прядкина		
Рассчит	Сафончик		
Пров.	Сафончик		
Вед. инж.	Сафончик		
Рук. гр.	Абрамова		
Гл. спец.	Власенко		
Нач. отд.	Шейко		
Н. контр.	Соколовская		

Копировал: Шевцова

ТП 902-1-142.88 - КЖ1.И. Б1

Балка Б1, Б2

Стадия	Лист	Листов
Р		1

Госстрой СССР Союзводоканалниипроект Харьковский Водоканалпроект

Формат А3

Т-3019 (4)

Альбом 4

Б3

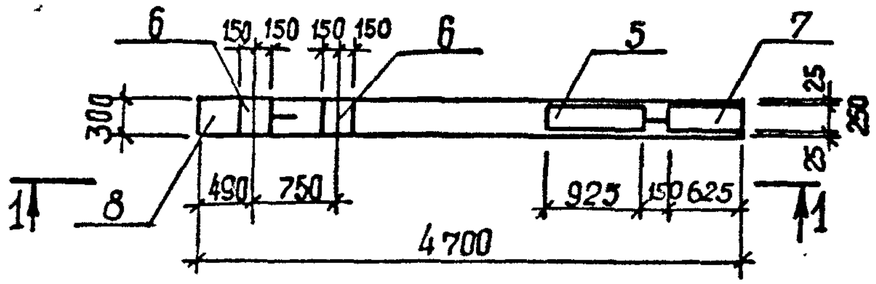

1-1

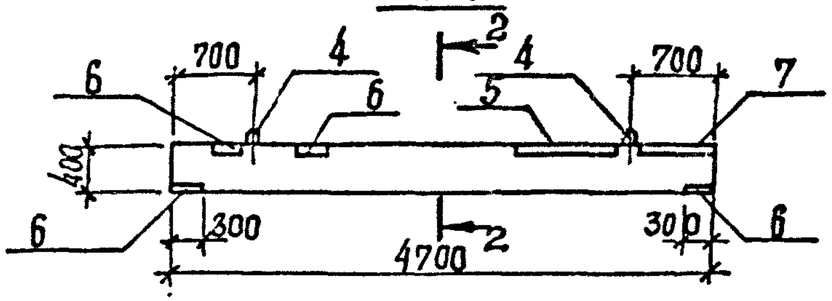

Б4

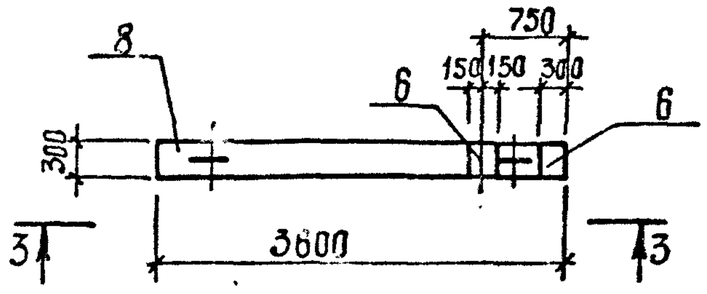

3-3

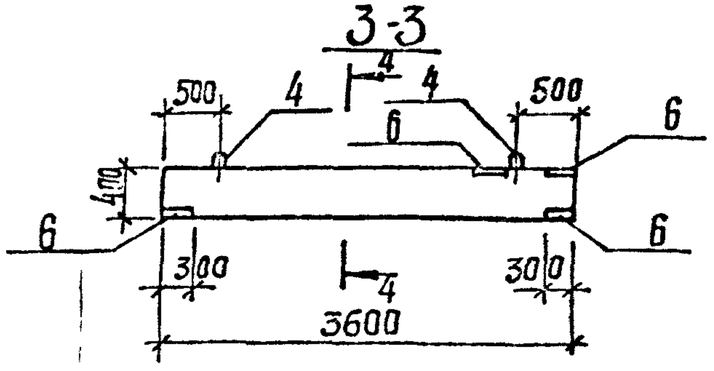

2-2

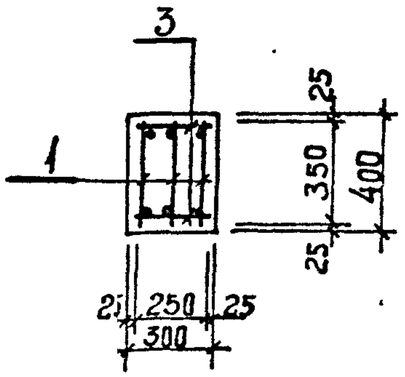

4-4

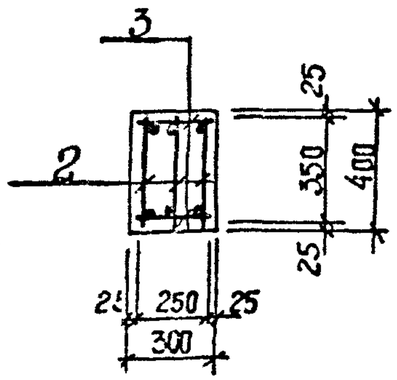

Поз.	Наименование	Кол. на балку Б3	Кол. на балку Б4	Обозначение документа
1	Каркас Кр 8	3		ТП 902-1-142.88 КЖИ.КЖ
2	Каркас Кр 10		3	ТП 902-1-142.88 КЖИ Кр8
3	Ф8 А-I, ℓ=250; 10,1кг	48	36	Без чертежа
4	УП1-3	2	2	1.400-9
5	Мн 131-5, ℓ=9225	1	-	1.400-15
6	Мн 126-3	4	4	1.400-15
7	Мн 131-5, ℓ=6125	1	-	1.400-15
8	Бетон класса В15, м³	0,57	0,43	

Технические требования см. 902-1-142.88 КЖИ.ТТ
Масса балки Б3 - 1,8т ; Б4 - 1,1т
Арматура А-I по ГОСТ 5781-82*

Инв.№ подл. | Подп. и дата | Взам. инв.№ Т-9019

Привязан

Инв.№

Разраб.	Продинина		88г.
Рассчит.	Сафрончук		"
Пров.	Сафрончук		"
Нач.инж.	Сафрончук		"
Рук.гр.	Абрамова		"
Гл.спец.	Власенко		"
Нач.отд.	Шейко		"
Н.контр.	Сокальская		"

Копировал Шевцова

ТП 902-1-142.88 - КЖИ. Б3

Балка Б3, Б4

Стадия	Лист	Листов
Р		1

Госстрой СССР Союзводоканалниипроект Харьковский водоканалпроект

Формат А3

Альбом 4

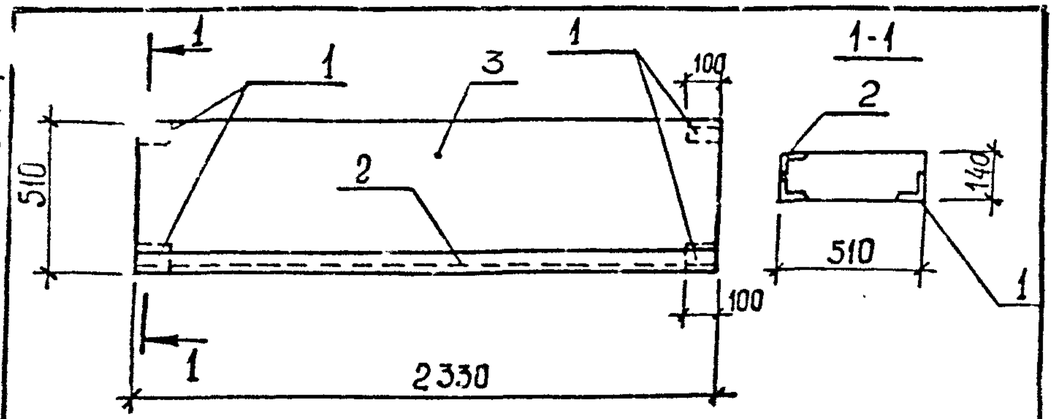

Поз.	Наименование	Кол.	Обозначение документа
1	Изделие закладное		
	МН 541	4	1.400-15.81 540-02
2	МН 548, ℓ=2330	1	1.400-15.81 540-09
3	2ПП 25-8	1	1.038.1-1.2

Технические требования см. ТП 902-1-142.88-КЖ1.И.ТТ
Опалубочный чертеж см. 1.038.1-1.2
Масса перемычки 0,416 т

Привязан

Инв.№

Разраб.	Хомовская	
Рассчит.	Сафончик	
Пров.	Сафончик	
Нач.отд.	Софончук	
Рук.гр.	Абрамова	
Гл.спец.	Власенко	
Нач.отд.	Шейко	
Н.контр.	Сокольская	

ТП 902-1-142.88 -КЖ1.И. ПБ2

Перемычка ПБ2

Стадия	Лист	Листов
Р		1

Госстрой СССР Союзводоканалниипроект Харьковский Водоканалпроект

Инв.№ подл. | Подпись и дата | Взам.инв.№ Т-3019

Формат А4

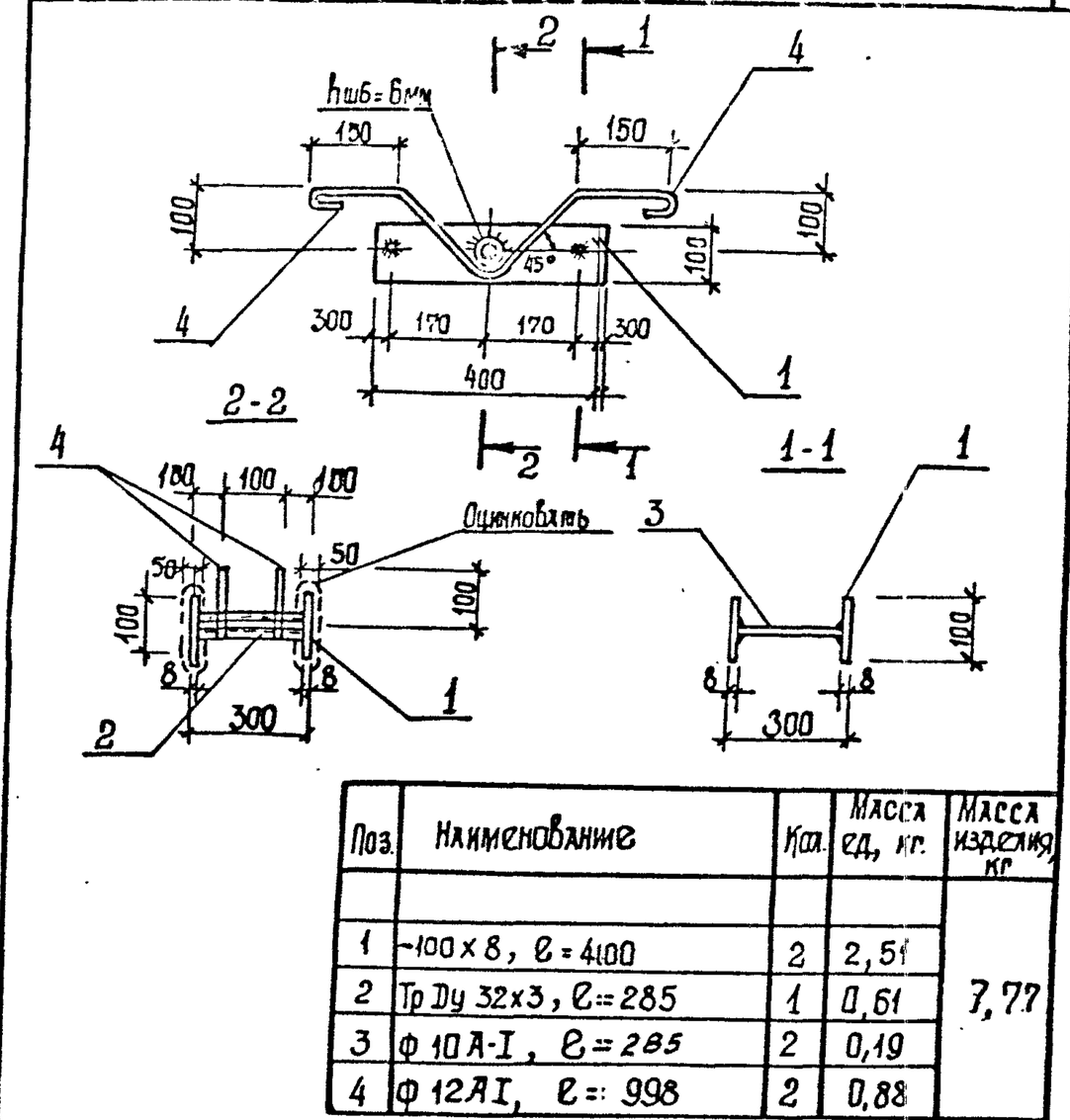

Поз.	Наименование	Кол.	Масса ед., кг.	Масса изделия, кг
1	-100х8, ℓ=4100	2	2,51	7,77
2	Тр Dy 32х3, ℓ=285	1	0,61	
3	ф 10 А-I, ℓ=285	2	0,19	
4	ф 12 А I, ℓ=998	2	0,88	

Технические требования см. ТП 902-1-142.88 КЖ1.И.ТТ
Полоса по ГОСТ 103-76*
Арматура класса А-I по ГОСТ 5781-82*
Труба по ГОСТ 8732-78*

Разраб.	Хомовская	
Рассчит.	Сафончик	
Пров.	Сафончик	
Нач.отд.	Софончук	
Рук.гр.	Абрамова	
Гл.спец.	Власенко	
Нач.отд.	Шейко	
Н.контр.	Сокольская	

ТП902-1-142.88 -КЖ1.И. МН5

Изделие закладное МН5

Стадия	Лист	Листов
Р		1

Госстрой СССР Союзводоканалниипроект Харьковский Водоканалпроект

Инв.№ подл. | Подпись и дата | Взам.инв.№ Т-3019

Копировал: Шевцова

Формат А4

Т-3019 (4)

Альбом 4

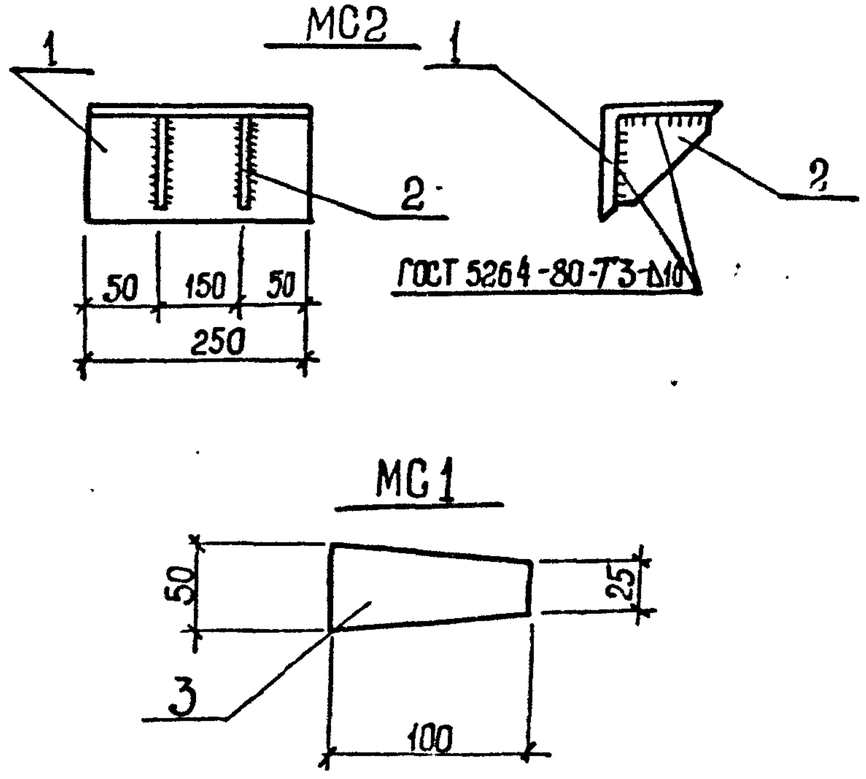

Марка	Поз.	Наименование	Кол.	Масса ед. кг	Масса изделия, кг
МС 1	3	Полоса 8 х 100, ℓ=50	1	0,31	0,31
МС2	1	Уголок 200х12, ℓ=250	1	14,8	18,3
	2	Полоса 10х150, ℓ=150	2	1,77	

Полоса по ГОСТ 103-76*
Уголок по ГОСТ 8509-72*

Разраб.	Шепелева		
Рассчит.	Сафрончик		
Пров.	Сафрончик		
Вед.инж.	Сафрончик		
Рук.гр.	Абрамова		
Гл.спец.	Власенко		
Нач.отд.	Шейко		
Н.контр.	Сокольская		

ТП 902-1-142.88-КЖ1.И. МС1

Изделие соединительное МС 1, МС 2

Стадия	Лист	Листов
Р		1

Госстрой СССР Союзводоканалниипроект Харьковский Водоканалпроект

Инв. № подл. Т-3019 | Подпись и дата | Взам. инв. №

Формат А4

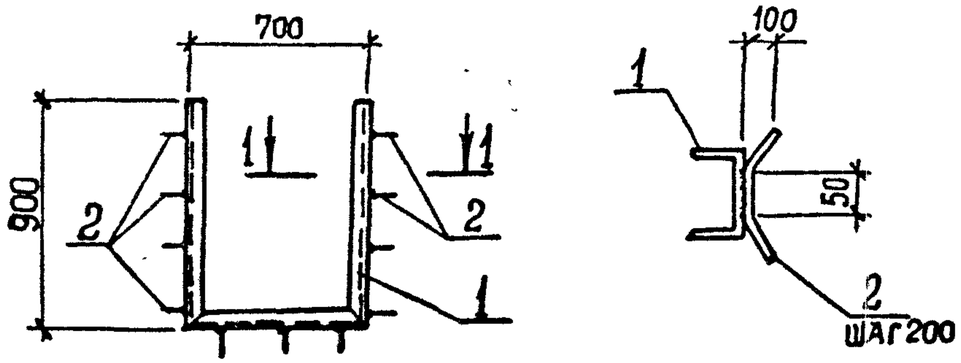

Поз.	Наименование	Кол.	Масса ед., кг	Масса изделия, кг
1	ГНС 80х50х4, ℓ=2,5м	1	12,96	15,3
2	Ф 8А-III, ℓ=450	13	0,18	

Технические требования см. ТП 902-1-142.88.КЖ1.И.ТТ
Арматура: класса А-III по ГОСТ 5781-82*
швеллеры по ГОСТ 8278-83.

Разраб.	Шепелева		
Рассчит.	Сафрончик		
Пров.	Сафрончик		
Вед.инж.	Сафрончик		
Рук.гр.	Абрамова		
Гл.спец.	Власенко		
Нач.отд.	Шейко		
Н.контр.	Сокольская		

ТП 902-1-142.88-КЖ1.И. МН2

Изделие закладное МН 2

Стадия	Лист	Листов
Р		1

Госстрой СССР Союзводоканалниипроект Харьковский Водоканалпроект

Инв. № подл. Т-3019 | Подпись и дата | Взам. инв. №

Копировал: Шевцова

Т-3019 (4)

Формат А4

Альбом 4

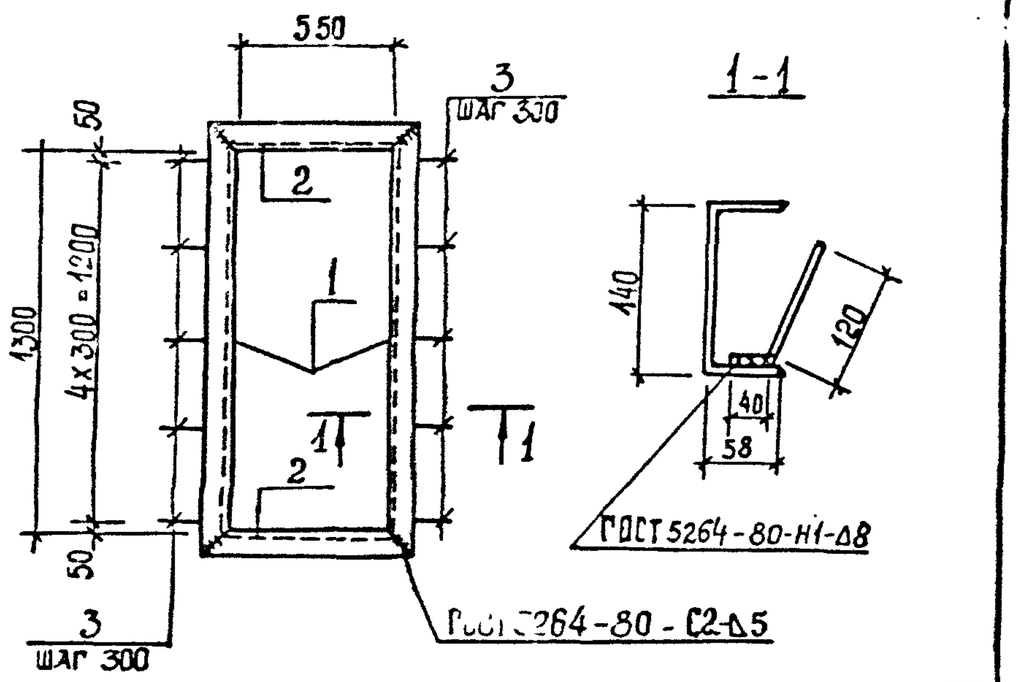

Поз.	Наименование	Кол.	Масса ед., кг	Масса изделия, кг.
1	С 14, ℓ = 1438	2	17,7	53,4
2	ℓ = 660	2	8,2	
3	Ф10А-III, ℓ=160	10	0,16	

Технические требования см. ТП 902-1-142.88.КЖ1.И-ТТ
Швеллер ГОСТ 8240 - 72*
Арматура: класса А-III ГОСТ 5781 - 82*

Привязан

Инв. № подл. | Подпись и дата | Взам. инв. № | Т-3019

Инв. №			
Разраб.	Хомовская		
Рассчит.	Сафончик		
Пров.	Сафончик		
Вед. инж.	Сафончик		
Рук. гр.	Абрамова		
Гл. спец.	Власенко		
Нач. отд.	Шейко		
Н. контр.	Сокольская		

ТП 902-1-142.88-КЖ1.И. МН4

Изделие закладное МН4

Стадия	Лист	Листов
Р		1

Госстрой СССР Союзводоканалпроект Харьковский Водоканалпроект

Формат А4

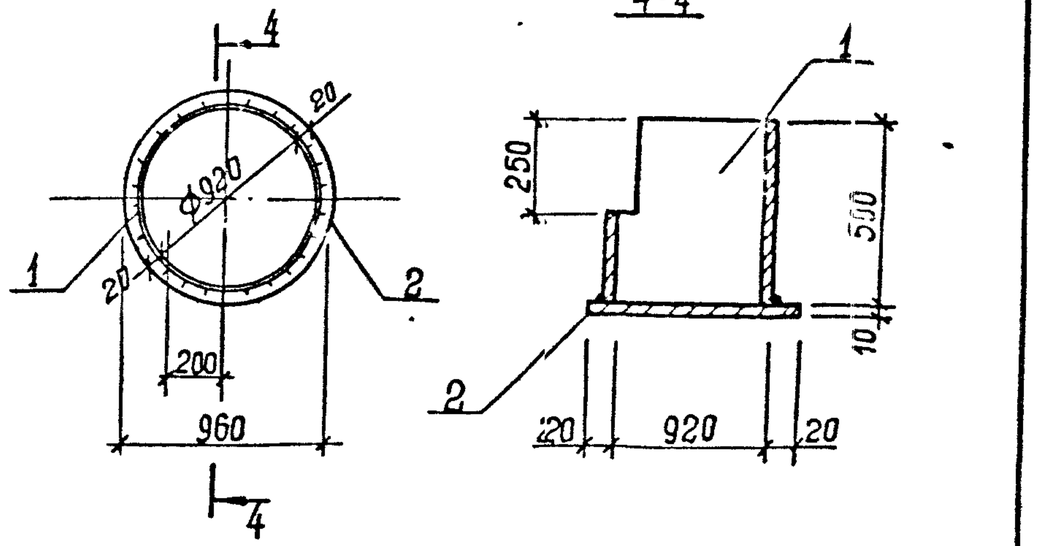

Поз.	Наименование	Кол.	Масса ед., кг	Масса изделия, кг.
1	Труба dу=9120х10, ℓ=500	1	112,2	184,5
2	Полоса 960х10, ℓ=960	1	72,3	

Технические требования см. ТП 902-1-142.88.КЖ1.И-ТТ
Труба по ГОСТ 10704 - 76*
Полоса по ГОСТ 82 - 70*

Привязан

Инв. № подл. | Подпись и дата | Взам. инв. № | Т-3019

Инв. №			
Разраб.	Хомовская		
Рассчит.	Сафончик		
Пров.	Сафончик		
Вед. инж.	Сафончик		
Рук. гр.	Абрамова		
Гл. спец.	Власенко		
Нач. отд.	Шейко		
Н. контр.	Сокольская		

ТП 902-1-142.88-КЖ1.И. МН3

Изделие закладное МН3

Стадия	Лист	Листов
Р		1

Госстрой СССР Союзводоканалпроект Харьковский Водоканалпроект

Копировал: Шевцова

Формат А4

Альбом 4

МН1

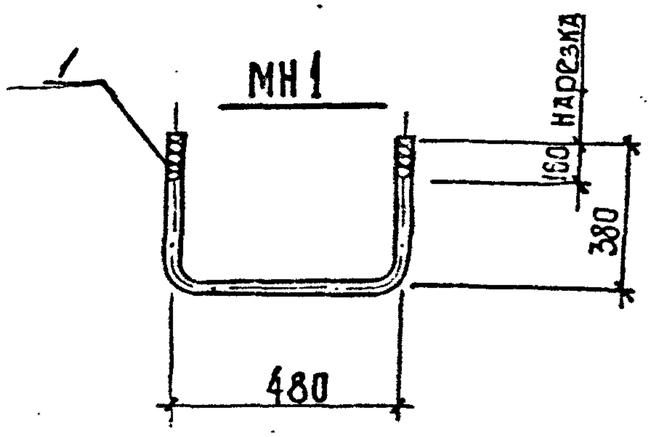

Поз.	Наименование	Кол.	Масса ед., кг	Масса изделия, кг
1	ф20 А-I, ℓ = 1240	1	3,06	3,06

Технические требования см. 902-1-142.88-КЖ1.И. ТТ
Арматура: А-I по ГОСТ 5781-82*

Разраб.	Шепелева		
Рассчит.	Сафрончик		
Пров.	Сафрончик		
Вед. инж.	Сафрончик		
Рук. гр.	Абрамова		
Гл. спец.	Власенко		
Нач. отд.	Шейко		
Н. контр.	Сокольская		

ТП 902-1-142.88-КЖ1.И. МН1

Изделие закладное МН1

Стадия	Лист	Листов
Р		1

Госстрой СССР
Союзводоканалниипроект
Харьковский
Водоканалпроект

Инв. № подл. Т-3019 | Подпись и дата | Взам. инв. №

Формат А4

С1

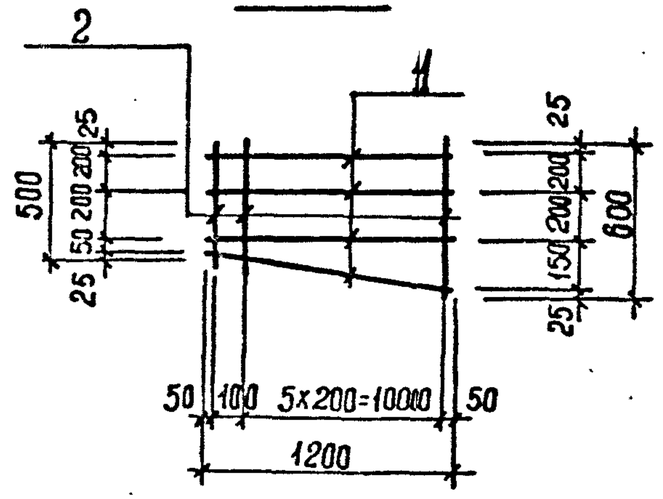

Поз.	Наименование	Кол.	Масса ед., кг	Марка изделия, кг
1	Ф 8 А-I, ℓ = 1200	4	0,48	3,36
2	Ф 8 А-I, $\ell_{ср}$ = 550	7	0,22	

Арматура: класса А-I по ГОСТ 5781-82*

Разраб.	Никифорова		
Рассчит.	Сафрончик		
Пров.	Сафрончик		
Вед. инж.	Сафрончик		
Рук. гр.	Абрамова		
Гл. спец.	Власенко		
Нач. отд.	Шейко		
Н. контр.	Сокольская		

ТП 902-1-142.88-КЖ1.И. С1

Сетка С1

Стадия	Лист	Листов
Р		1

Госстрой СССР
Союзводоканалниипроект
Харьковский
Водоканалпроект

Инв. № подл. Т-3019 | Подпись и дата | Взам. инв. №

Копировал: Шевцова

Т-3019 (4)

Формат А4

КР6, КР7

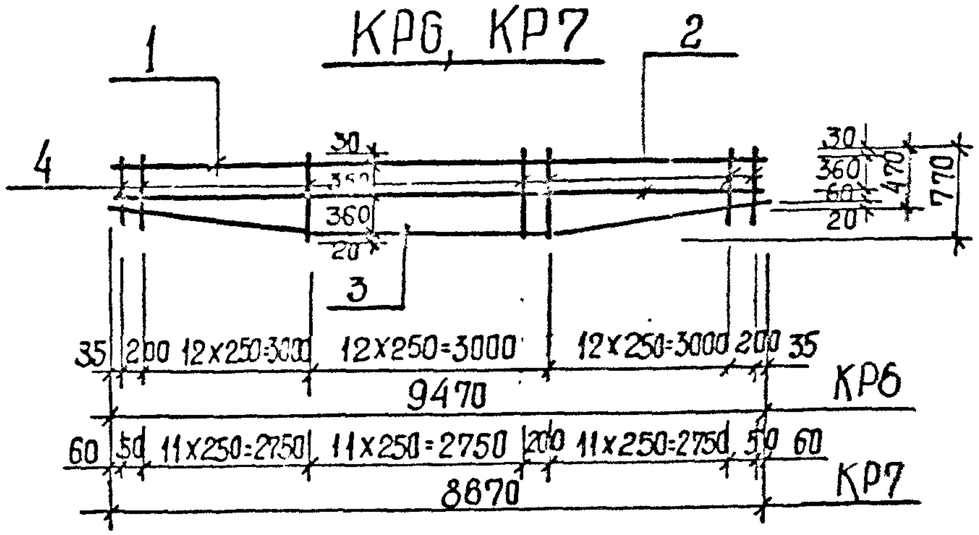

Марка каркаса	Поз.	Наименование	Кол.	Масса ед., кг	Марка каркаса кг
КР6	1	ф 18 А-III, ℓ=9470	1	18,94	45,8
	2	12А-III, ℓ=9470	1	8,42	
	3	12А-III, ℓ=9490	1	8,45	
	4	8А-I, ℓср=620	40	0,25	
КР7	1	ф 18А-III, ℓ=8670	1	17,34	42,0
	2	12А-III, ℓ=8670	1	7,72	
	3	12А-III, ℓ=8690	1	7,73	
	4	8А-I, ℓср=620	37	0,25	

Арматура: класса А-I, А-III по ГОСТ 5781-82*

Разраб.	Пивоварова		ТП 902-1-142.88 - КЖ1.И.КР6
Рассчит.	Сафончик		
Пров.	Сафончик		
Вед.инж.	Сафончук		Каркас КР6 ... КР7
Рук.гр.	Абрамова		Стадия Р; Лист; Листов 1
Гл.спец.	Власенко		Госстрой СССР Союзводоканалниипроект Харьковский Водоканалпроект
Нач.отд.	Шейко		
Н.контр.	Сокольская		

Инв. № подл. | Подпись и дата | Взам. инв. № Т-3019

Формат А4

С 2

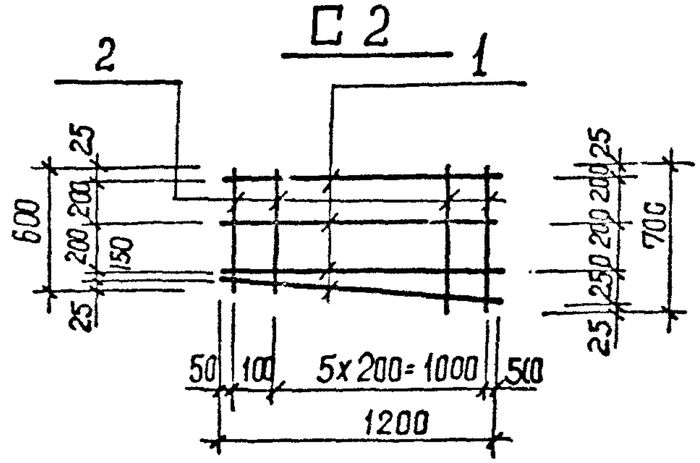

С 3

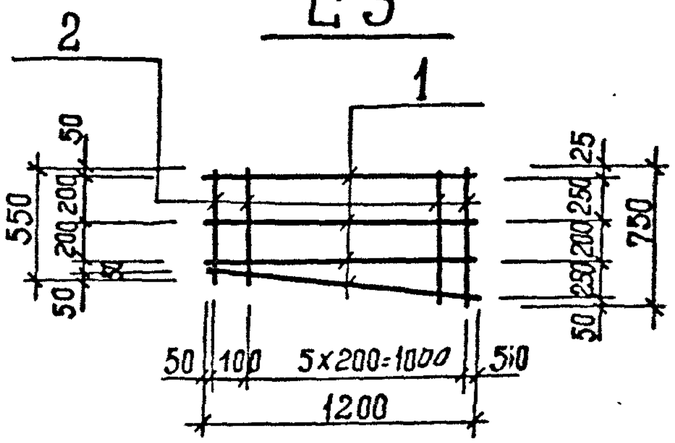

Марка сетки	Поз.	Наименование	кол.	Масса ед., кг	Марка сетки, кг
С2	1	ф8А-I, ℓ= 1200	4	0,48	3,7
	2	8А-I, ℓср= 650	7	0,26	
С 3	1	ф8А-I, ℓ= 1200	4	0,48	3,7
	2	8А-I, ℓср= 650	7	0,26	

Арматура: класса А-I по ГОСТ 5781-82*

Разраб.	Пивоварова		ТП 902-1-142.88 - КЖ1.И.С2
Рассчит.	Сафончик		
Пров.	Сафончик		
Вед.инж.	Сафончик		Сетка С2, С3
Рук.гр.	Абрамова		Стадия Р; Лист; Листов 1
Гл.спец.	Власенко		Госстрой СССР Союзводоканалниипроект Харьковский Водоканалпроект
Нач.отд.	Шейко		
Н.контр.	Сокольская		

Инв. № подл. | Подпись и дата | Взам. инв. № Т-3019

Копировал: Шевцова

Формат А4

Кр8, Кр9

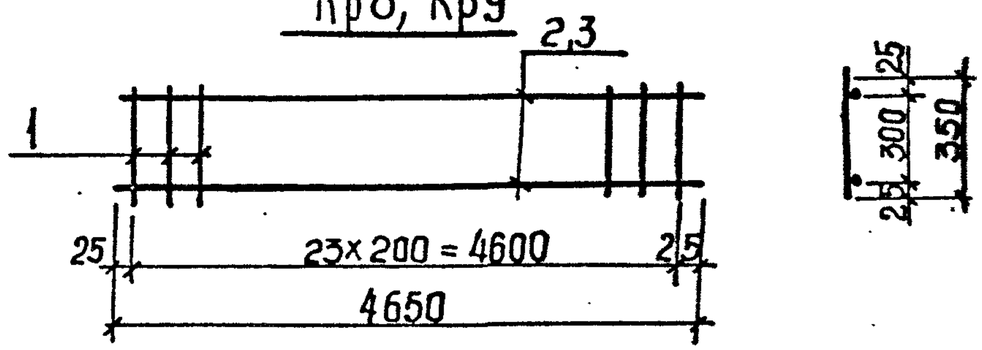

Кр10

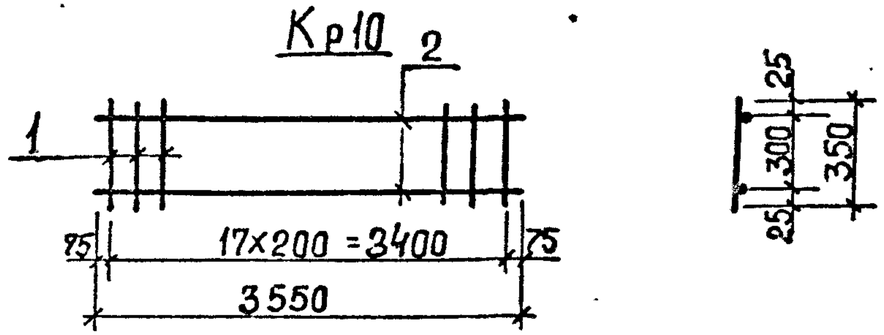

Марка каркаса	Поз.	Наименование	Кол.	Масса ед., кг	Масса каркаса, кг
Кр8	1	ф8 А-I, ℓ=350	24	0,13	26,12
	2	ф20 А-III, ℓ=4650	2	11,5	
Кр9	1	ф8 А-I, ℓ=350	24	0,13	31,16
	3	ф22 А-III, ℓ=4650	2	14,02	
Кр10	1	ф8 А-I, ℓ=350	18	0,14	16,70
	2	ф18 А-III, ℓ=3550	2	7,10	

Арматура: А-I, А-III по ГОСТ 5781-82*

Разраб.	Лозовская		ТП 902-1-142.88.КЖ1.И. Кр8
Рассчит.	Сафончик		
Пров.	Сафончик		Каркас Кр8...Кр10
Вед.инж.	Сафончик		
Рук.гр.	Абрамова		
Гл.спец.	Власенко		
Нач.отд.	Шейко		
Н.контр.	Сокольская		

Стадия Р | Лист | Листов 1

Госстрой СССР Союзводоканалниипроект - Харьковский Водоканалпроект

Инв.№ подл. | Подпись и дата | Взам.инв.№ | Т-3019

Формат А4

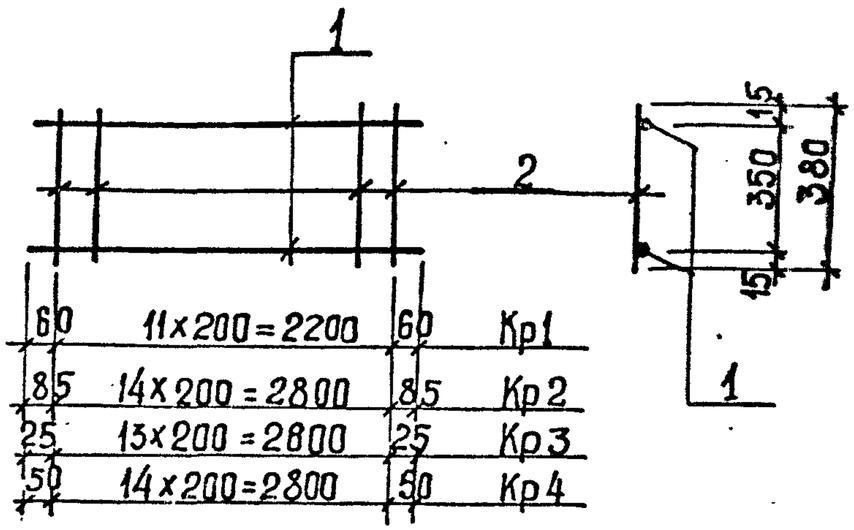

Марка каркаса	Поз.	Наименование	Кол.	Масса ед., кг	Масса каркаса, кг
Кр1	1	ф12 А-III, ℓ=2320	2	2,06	5,08
	2	ф6 А-I, ℓ=380	12	0,08	
Кр2	1	ф20 А-III, ℓ=2970	2	7,34	15,88
	2	ф6 А-I, ℓ=380	15	0,08	
Кр3	1	ф12 А-III, ℓ=2650	2	2,35	5,82
	2	ф6 А-I, ℓ=380	14	0,06	
Кр4	1	ф12 А-III, ℓ=2900	2	2,58	6,43
	2	ф6 А-I, ℓ=380	15	0,08	

Арматура: класса А-I, А-III по ГОСТ 5781-82*

Разраб.	Шепелева		ТП 902-1-142.88 КЖ1.И. Кр1
Рассчит.	Сафончик		
Пров.	Сафончик		Каркас Кр1... Кр4
Вед.инж.	Сафончик		
Рук.гр.	Абрамова		
Гл. спец.	Власенко		
Нач.отд.	Шейко		
Н. контр.	Сокольская		

Стадия Р | Лист 1 | Листов 1

Госстрой СССР Союзводоканалниипроект Харьковский Водоканалпроект

Инв.№ подл. | Подпись и дата | Взам.инв.№ | Т-3019

Копировал: Шевцова

Формат А4

Т-3019 (4)

Альбом 4

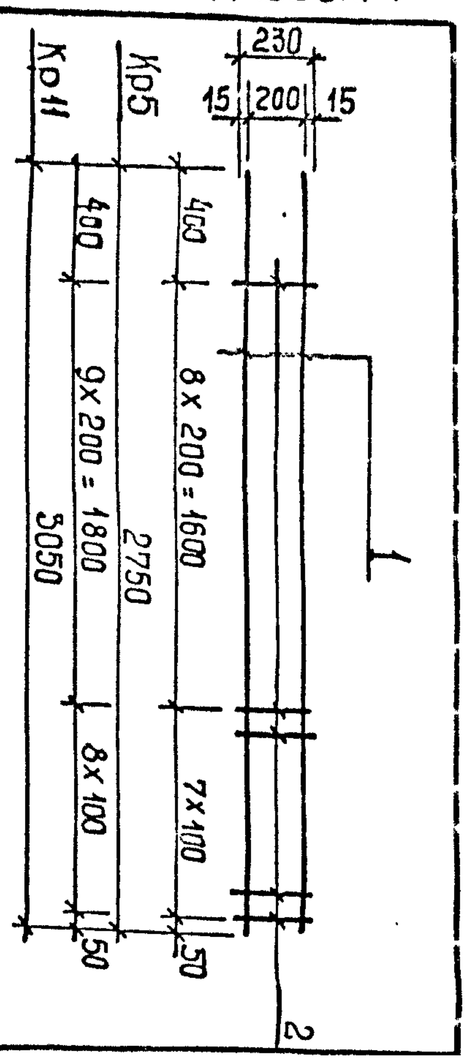

Марка каркаса	Поз.	Наименование	Кол.	Масса ед., кг	Масса каркаса, кг
Кр 5	1	Ф 20 А-III, ℓ = 2750	2	6,78	15,1
	2	Ф 8 А-I, ℓ = 230	16	0,1	
Кр 11	1	Ф 20 А-III, ℓ = 3050	2	7,52	16,8
	2	Ф 8 А-I, ℓ = 230	18	0,1	

Технические требования См. ТП 902-1-142.88-КЖ1.И.ТТ

Арматура класса А-I, А-III по ГОСТ 5781-82*

Инв. № подл.	Подпись и дата	Взам. инв. №
Т-3019		

Привязан

Инв. №

Разраб.	Комаровская		
Рассчит.	Сафончик		
Пров.	Сафончик		
Нач. отд.	Шейко		
Гл. спец.	Власенко		
Рук. гр.	Абрамова		
Вед. инж.	Сафончик		
Н. контр.	Сокольская		

ТП 902-1-142.88 -КЖ1.И. Кр5, Кр11

Каркас Кр5, Кр11

Стадия	Лист	Листов
Р		1

Госстрой СССР Союзводоканалниипроект Харьковский Водоканалпроект

Формат А4

Т-3019 (4)

Инв. № подл.	Подпись и дата	Взам. инв. №
Т-3019		

Ведомость расхода стали на элемент, кг

Марка элемента	Изделия арматурные							Изделия закладные								Общий расход
	Арматура класса						Всего	Арматура класса				Прокат марки			Всего	
	А-I			А-III				А III				В Ст3 кп2				
	ГОСТ 5781-82*							ГОСТ 5781-82*				ГОСТ 82-70*				
	Ф8		Итого	Ф18	Ф22	Итого		Ф 8	Ф10	Ф12	Итого	-δ=6	-δ=8	Итого		
Б1	14,2		14,2	56,3	84,1	140,4	154,6	0,6	0,7	7,0	8,3		46,4	46,4	54,7	209,3
Б2	14,2		14,2	56,3		56,3	70,5	3,0	0,7	4,0	7,7		46,9	46,9	54,6	125,1
Б3	14,2		14,2	56,3		56,3	70,5	1,8		4,0	5,8	18,3	24,3	42,6	48,4	118,9
Б4	10,7		10,7	42,5		42,5	53,2			4,0	4,0		22,8	22,8	26,8	80,0

Привязан

Инв. №

Разраб.	Низкоболос		
Рассчит.	Сафончик		
Пров.	Сафончик		
Вед. инж.	Сафончик		
Рук. гр.	Абрамова		
Гл. спец.	Власенко		
Нач. отд.	Шейко		
Н. контр.	Сокольская		

ТП 902-1-142.88 -КЖ1.И. РС2

Ведомость расхода стали Б1...Б4

Стадия	Лист	Листов
Р		1

Госстрой СССР Союзводоканалниипроект Харьковский Водоканалпроект

Копировал: Шевцова

Формат А4

Альбом 4

Ведомость дополнительного расхода стали на элемент, кг

Марка элемента	Изделия арматурные									Изделия закладные															Общий расход
	Арматура класса								Всего	Арматура класса							Прокат марки							Всего	
	А-III					В-I				А-I			А-III				ВСт. 3кп 2, Вст 3пс6-1								
	ГОСТ 5781-82*					ГОСТ 6727-80*				ГОСТ 5781-82*							ГОСТ 82-70*				ГОСТ 8509-72*				
	ф12	ф14	ф18		Итого	ф5		Итого		ф6		Итого	ф6	ф8	ф10	Итого	-б=6	-б=8	-б=10	Итого	-63х5	L50х5	Итого		
П1														0,4		0,4	4,4	1,6		6,0				6,4	6,4
П2														0,4		0,4	4,4	1,6		6,0				6,4	6,4
П3														0,8		0,8	4,4	1,6		6,0		2,7	2,7	9,5	9,5
П4														0,4		0,4	4,4	1,6		6,0				6,4	6,4
П5			33,3		33,3				33,3					0,4		0,4	4,4	1,6		6,0				6,4	39,7
П6	11,9				11,9				11,9					0,4		0,4	4,4	1,6		6,0				6,4	18,3
П7														2,2		2,2	4,4	1,6		6,0		11,4	11,4	19,6	19,6
П8	6,2				6,2				6,2					0,4		0,4	4,4	1,6		6,0				6,4	12,6
П9														0,8		0,8	4,4	1,6		6,0		2,7	2,7	9,5	9,5
П10										0,4		0,4		9,0		9,0	4,4	1,6		6,0	10,4		10,4	25,8	25,8
П11														2,4		2,4	4,4	1,6		6,0		12,9	12,9	21,3	21,3
П12														0,4		0,4	4,4	1,6		6,0				6,4	6,4
П13														0,4		0,4	4,4	1,6		6,0				6,4	6,4
П14														0,4		0,4	4,4	1,6		6,0				6,4	6,4
ПБ2														0,8		0,8	2,2	0,8		3,0				3,8	3,8
ПВ7-3А III В-Т														0,6		0,6	1,4			1,4				2,0	2,0
ПГ-3А III ВТ-А	25,6	14,0			39,6	2,0		2,0	41,6						1,6	1,6	3,6			3,6				5,2	46,8
ОП1	0,6				0,6				0,6									1,9	0,8	2,7				2,7	3,3

Разраб.	Низковалос	
Рассчит.	Сафрончик	
Пров.	Сафрончик	
Вед. инж.	Сафрончик	
Рук. гр.	Абрамова	
Гл. спец.	Власенко	
Нач. отд.	Шейко	
Н. контр.	Сокольска	

Копировал: Шебцова

ТП 902-1-142.88 -КЖ1.И. РС1

Ведомость дополнительного расхода стали.

Стадия	Лист	Листов
Р		1

Госстрой СССР
Союзводоканалпроект
Харьковский
Водоканалпроект

Т-3019

Альбом 4

Обозначение документа	Наименование	Стр.
902-1-142.88-АР.И.Дс	Содержание выпуска	20
-АР.И. ТТ	Технические требования	20
-АР.И.ИД1	Дверной блок ИД 1	21-22
-АР.И. П1	Дверные полотна П1... П4	23
-АР.И. К1	Коробка К1	24
-АР.И. НС1	Накладка НС1	24

Привязан

Инв. № подл. | Подпись и дата | Взам. инв. №

Т-3019

Инв. №

Разраб.	Цилюрик	
Рассчит.		
Пров.	Хесина	
Рук. гр	Хесина	
Гл. спец	Власенко	
Нач. отд	Шейко	
Н. контр.	Сокольская	

902-1-142.88 - АР.И. ДО

Содержание выпуска

Стадия	Лист	Листов
Р		1

Госстрой СССР Союзводоканалниипроект Харьковский Водоканалпроект

Формат А4

1. Дверные блоки изготовлять в соответствии с ГОСТ 475-78.

2. Блоки должны поставляться комплектно со всеми установленными приборами. Расположение приборов см. ГОСТ 24698-81.

3. Дверной блок до установки в проем оклеить толем. Зазоры между кладкой и дверным блоком тщательно проконопатить войлоком или паклей, смоченными в алебастровом молоке.

Привязан

Инв. № подл. | Подпись и дата | Взам. инв. №

Т-3019

Инв. №

Разраб.	Цилюрик	
Рассчит.		
Провер.	Хесина	
Рук. гр	Хесина	
Гл. спец	Власенко	
Нач. отд	Шейко	
Н. контр.	Сокольская	

ТП 902-1-142.88 -АР.И.ТТ

Технические требования

Стадия	Лист	Листов
Р		1

Госстрой СССР Союзводоканалниипроект Харьковский Водоканалпроект

Формат А4

Т-3019 (4)

Альбом 4

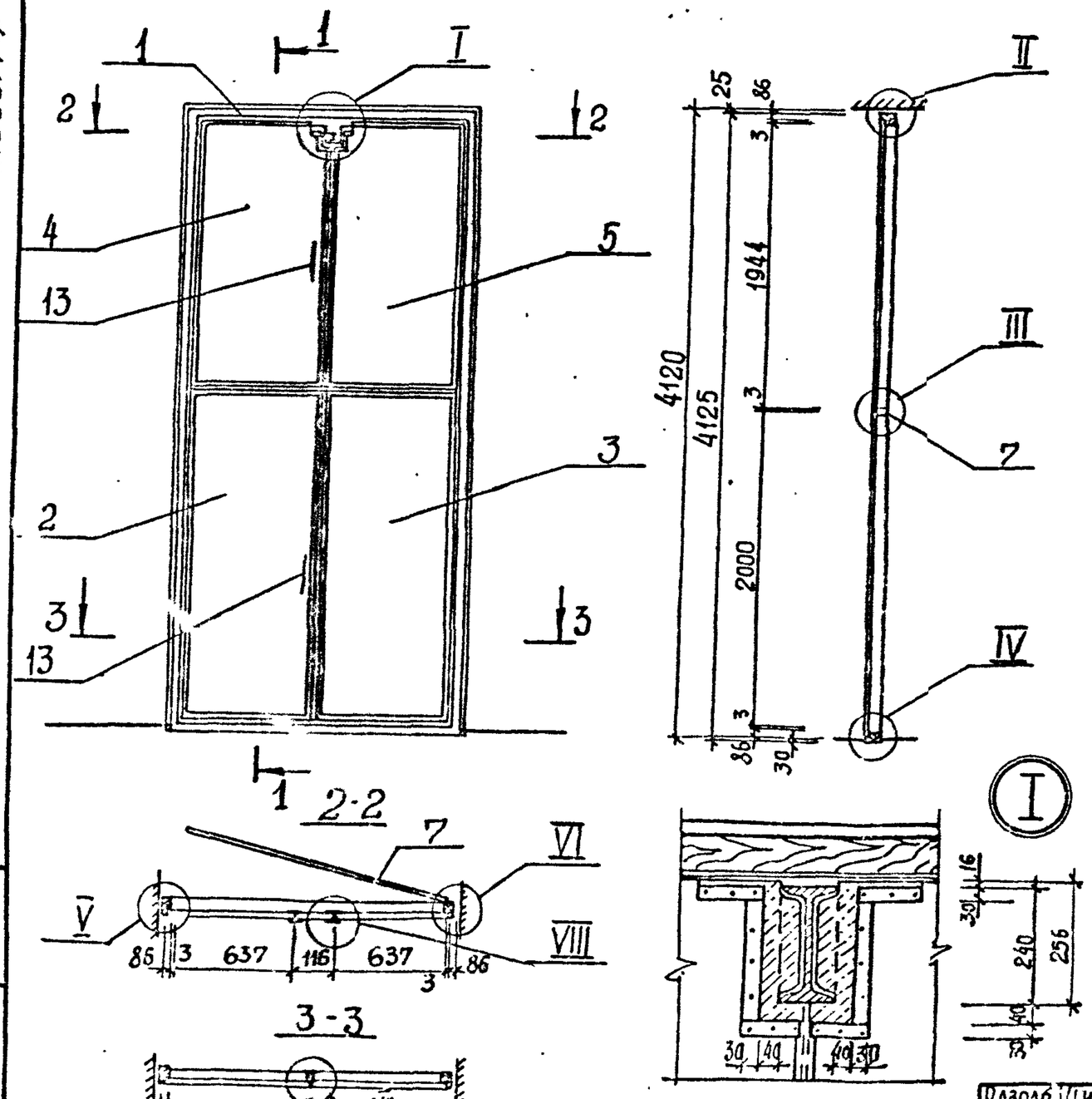

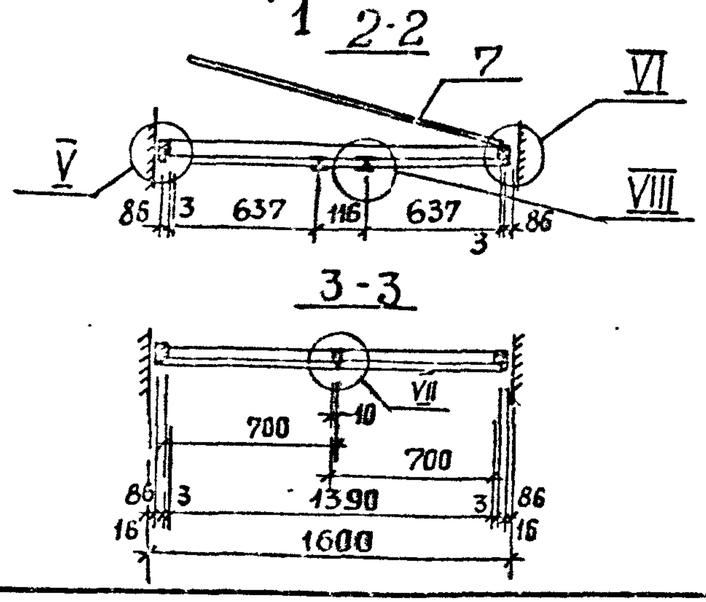

Поз.	Наименование	Кол.	Обозначение документа
1	Коробка К1	1	ТП 902-1-142.88-АР.И.К1
2	Полотно П1	1	-АР.И.П1
3	Полотно П2	1	-АР.И.П1
4	Полотно П3	1	-АР.И.П1
5	Полотно П4		-АР.И.П1
6	Накладка НС1	4	-АР.И.1С1
7	Импост 40х80, м³	0,009	без. черт.
8	Рама 16х50, м³	0,022	без черт.
9	Нащельник 13х40, м³	0,009	без черт.
10	Задвижка натяжная 3т	2	ГОСТ 5090-86
11	Петля накидная ПНЗ-130	8	ГОСТ 5088-78*
12	Петля накидная ТНЗ-70	1	ГОСТ 5088-78*
13	Ручка дверная РС-140	4	ГОСТ 5087-80
14	Мягкая ДВП М-16, δ=16мм	5,54	ГОСТ 4598-86
15	Резина листовая δ=5мм	0,15	ГОСТ 7338-77*
16	Пенополиуретановая прокладка, кг	17,4	ГОСТ 10174-72
17	Сталь тонколистовая оцинкованная δ=10,5мм	14,6	ГОСТ 14918-80*

Инв. № подл. | Подпись и дата | Взам. инв. №
Т-3019

Привязан

Разраб.	Цилюрик	
Рассчит.		
Провер.	Хесина	
Рук. гр.	Хесина	
Гл. спец.	Власенко	
Нач. отд.	Шейко	
Н. контр.	Сокольская	

ТП 902-1-142.88-АР.И.ИД1

Дверной блок ИД1

Стадия	Лист	Листов
Р	1	2

Госстрой СССР
Союзводоканалниипроект
Харьковский водоканалпроект

Формат А3

Т-3019 (4)

Альбом 4

II

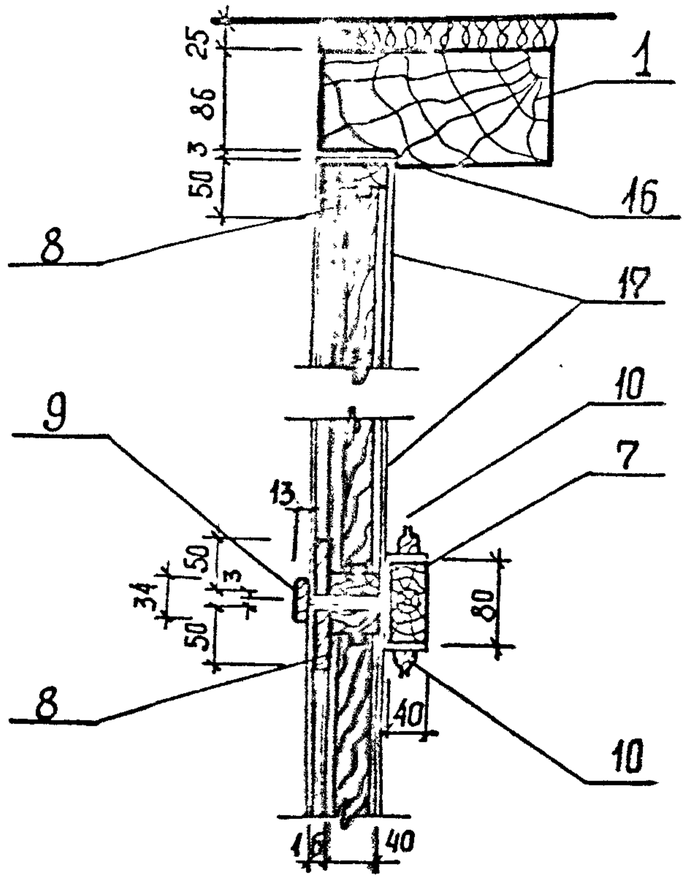

III

IV

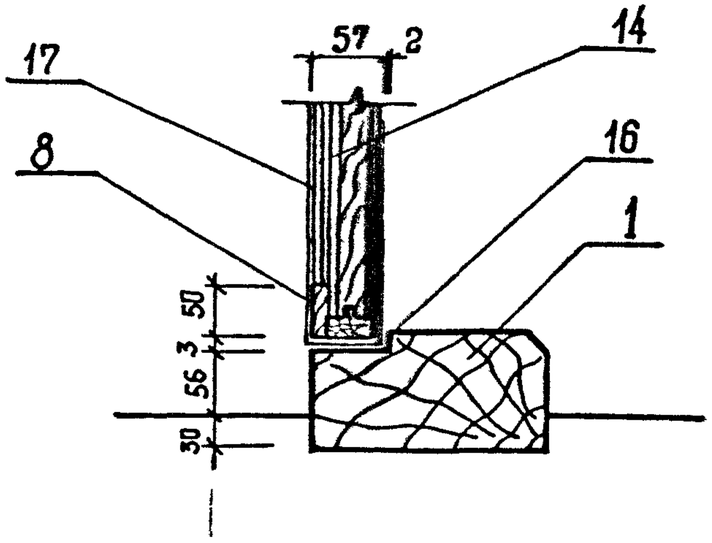

V

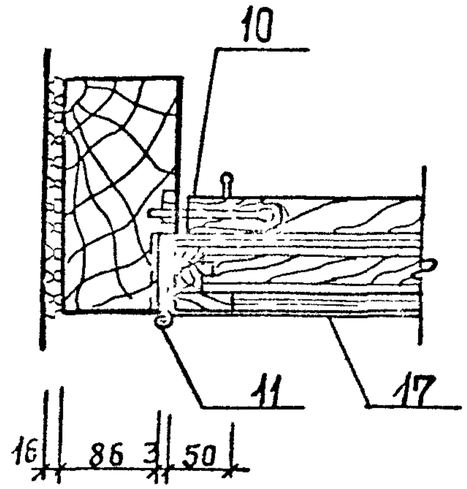

VI

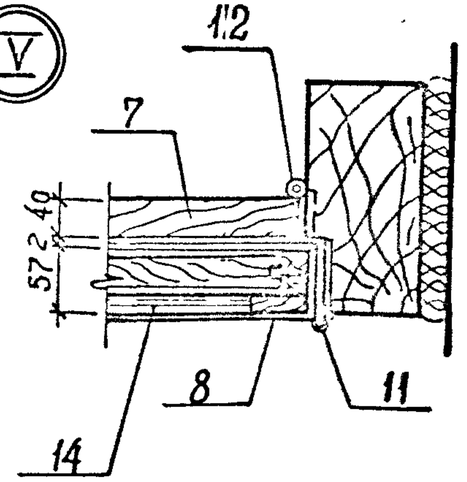

VII

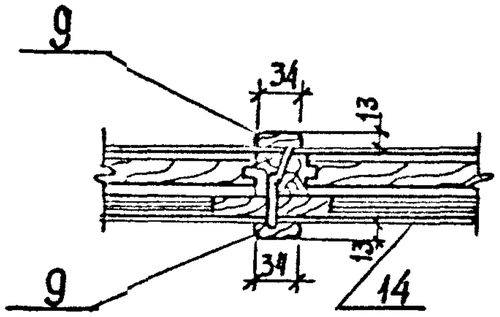

VIII

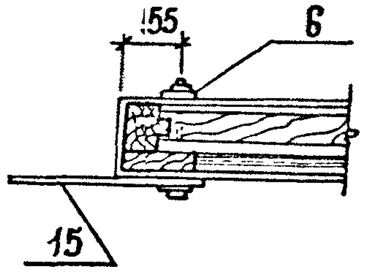

Инв. № подл. | Подпись и дата | Взам. инв. №

Т-3019

Привязан

Инв. №

ТП 902-1-142.88-АР.И. ИД1

Лист 2

Т-3019 ((4) Формат А3

Альбом 4

Дверное полотно П1

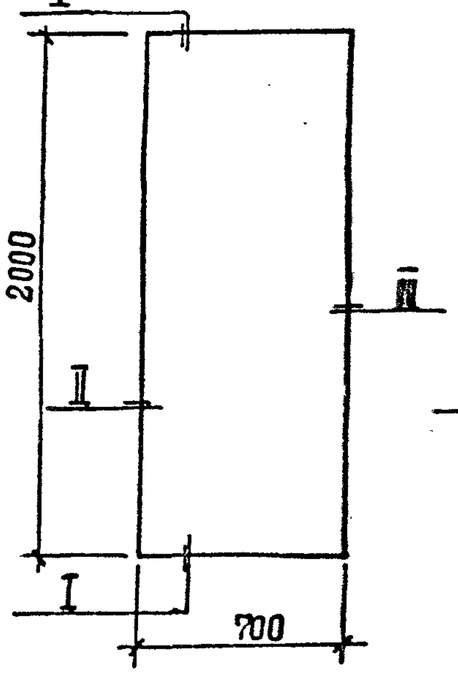

Дверное полотно П2

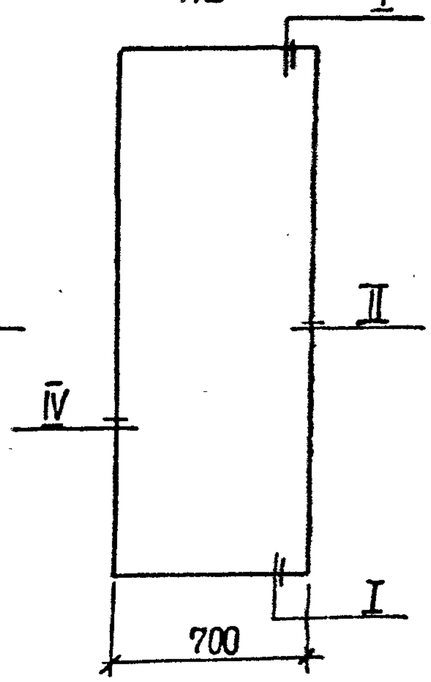

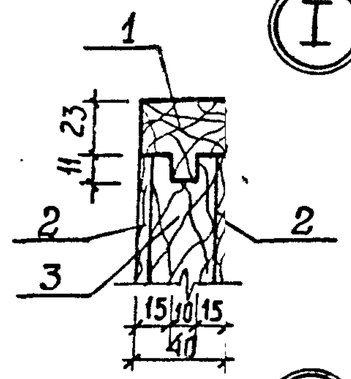

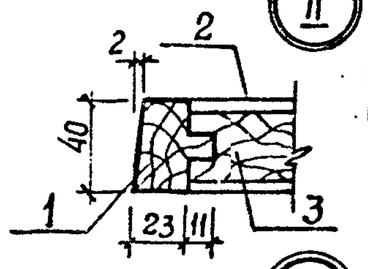

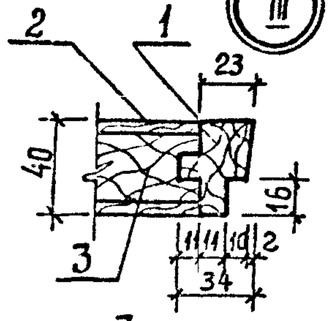

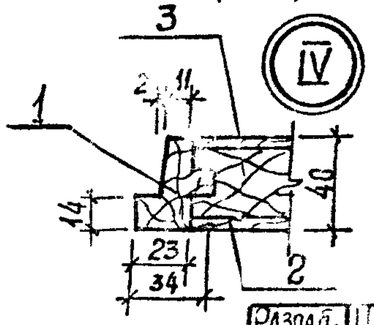

Поз.	Наименование	Количество на П				Обозначение
		1	2	3	4	
1	Обкладка дубовая					
	40×40, м3	0,009	0,009	0,009	0,009	ГОСТ 2695-78
2	Облицовка ДВП, Т-400					
	δ=4мм, м2	2,8	2,8	2,4	2,4	ГОСТ 4598-86
3	Заполнение - отходы					
	древесины низших					
	сортов, м3	0,045	0,045	0,044	0,044	Без черт.

Дверное полотно П3

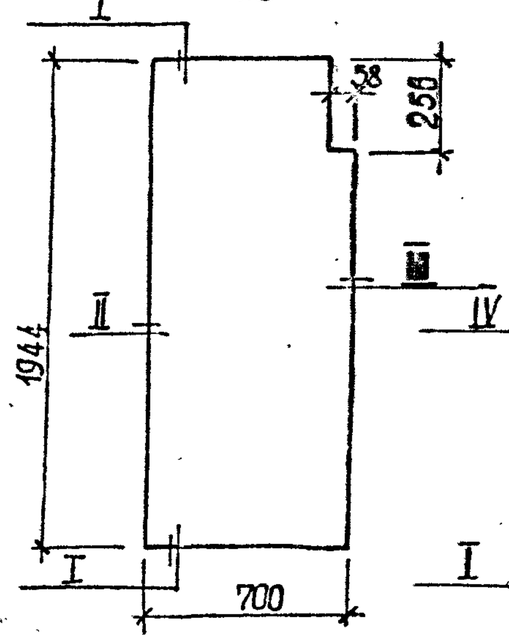

Дверное полотно П4

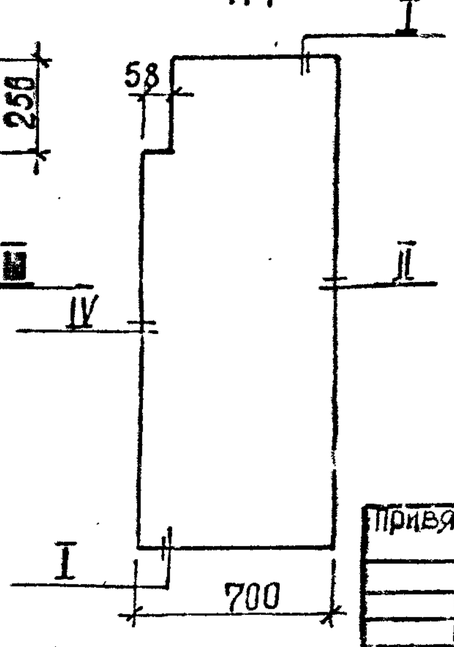

Привязан

Инв. №

Инв. № подл. | Подпись и дата | Взам. инв. № | Т-3019

Разраб.	Глюрик	
Рассчит.		
Провер.	Хесина	
Рук. гр.	Хесина	
Н. спец.	Власенко	
Нач. отд.	Шейко	
Н. контр.	Сокольская	

ТП 902-1-142.88 - АР.И. П1

Дверные полотна П1... П4

Стадия	Лист	Листов
Р		1

Росстрой СССР Союзгипроканалинпроект Харьковский Водоканалпроект

Формат А3

Т-3019 (4)

Альбом 4

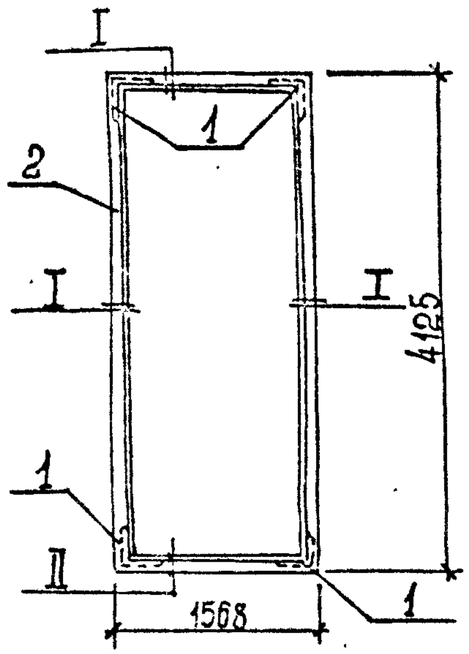

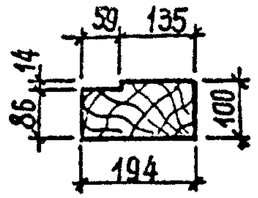

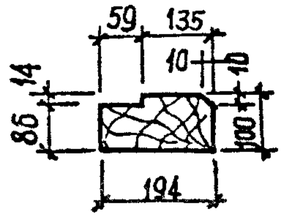

Поз.	Наименование	Кол.	Обозначение документа
1	Угольник УП 125	4	ГОСТ 8091-78*
2	Дубовый брус 100х200, м³	0,23	ГОСТ 2695-83*

Привязан

Инв. №

Разраб.	Цирлюрик		
Рассчит.			
Провер.	Хесина		
Рук. гр	Хесина		
Гл. спец	Власенко		
Нач. отд	Шейко		
Н. контр.	Сокольская		

Инв. № подл. | Подпись и дата | Взам. инв. №

Т-1019

ТП 902-1-142.88 -АР.И. К1

Коробка К1

Стадия	Лист	Листов
Р		1

Госстрой СССР Союзводоканалниипроект Харьковский Водоканалпроект

Формат А4

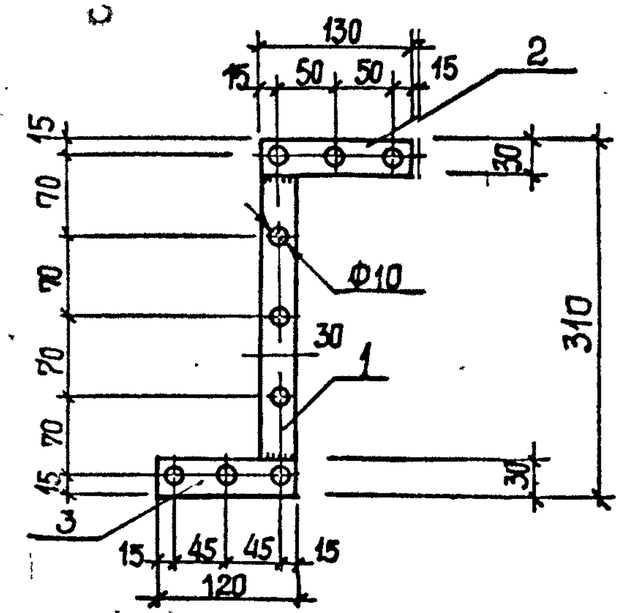

Поз.	Наименование	Кол.	Обозначение документа
1	-4х30, ℓ = 250; 0,23кг	1	БЕЗ ЧЕРТ.
2	ℓ = 130; 0,12кг	1	БЕЗ ЧЕРТ.
3	ℓ = 120; 0,11кг	1	БЕЗ ЧЕРТ.

Полоса: сталь Вст 3кп2 по ГОСТ 103-76*
Вес накладки 0,46кг

Привязан

Инв. №

Разраб.	Цилюрик		
Рассчит.			
Провер.	Хесина		
Рук. гр	Хесина		
Гл. спец	Власенко		
Нач. отд	Шейко		
Н. контр.	Сокольская		

Инв. № подл. | Подпись и дата | Взам. инв. №

Т-1019

ТП 902-1-142.88 -АР.И. НС1

Накладка НС1

Стадия	Лист	Листов
Р		1

Госстрой СССР Союзводоканалниипроект Харьковский Водоканалпроект

Формат А4