Типовой проект

903 - 9 - 15сп 86

БАК-АККУМУЛЯТОР ГОРЯЧЕЙ ВОДЫ ДЛЯ СИСТЕМ ТЕПЛОСНАБЖЕНИЯ ЕМКОСТЬЮ 10 ТЫС.КУБ.М.

Альбом IX

Приспособления для монтажа

21664 - 07

				Привязан	
Инв. №					

Пров. Жаль 3. 4. 89г Коп. [illegible]

Типовой проект

903-9-15см86

БАК-АККУМУЛЯТОР ГОРЯЧЕЙ ВОДЫ ДЛЯ СИСТЕМ ТЕПЛОСНАБЖЕНИЯ ЕМКОСТЬЮ 10 ТЫС КУБ.М.

АЛЬБОМ IX

СОСТАВ ПРОЕКТА

АЛЬБОМ I ТЕХНОЛОГИЧЕСКОЕ ОБОРУДОВАНИЕ
АЛЬБОМ II ПРОТИВОКОРРОЗИОННАЯ ЗАЩИТА
АЛЬБОМ III КОНСТРУКЦИИ МЕТАЛЛИЧЕСКИЕ
АЛЬБОМ IV ПЕРЕДВИЖНАЯ СТРЕМЯНКА (из ТП 903-9-12см86 Ал. IV)
АЛЬБОМ V ОСНОВАНИЯ И ФУНДАМЕНТЫ
АЛЬБОМ VI ТЕПЛОВАЯ ИЗОЛЯЦИЯ
АЛЬБОМ VII ТЕПЛОИЗОЛЯЦИОННЫЕ КОНСТРУКЦИИ И ДЕТАЛИ (из ТП 903-9-12см86 Ал VII)
АЛЬБОМ VIII ТЕХНОЛОГИЯ МОНТАЖА
АЛЬБОМ IX ПРИСПОСОБЛЕНИЯ ДЛЯ МОНТАЖА
АЛЬБОМ X СМЕТЫ
АЛЬБОМ XI ВЕДОМОСТИ ПОТРЕБНОСТИ В МАТЕРИАЛАХ
АЛЬБОМ XII СПЕЦИФИКАЦИИ ОБОРУДОВАНИЯ

РАЗРАБОТАН:

ВНИПИЭНЕРГОПРОМ — АЛЬБОМ I, II, X, XI, XII
ЦНИИПРОЕКТСТАЛЬКОНСТРУКЦИЯ — АЛЬБОМ III, IV
ГПИ ФУНДАМЕНТПРОЕКТ — АЛЬБОМ V
ВНИПИТЕПЛОПРОЕКТ — АЛЬБОМ VI, VII
ГИПРОНЕФТЕСПЕЦМОНТАЖ — АЛЬБОМ VIII, IX

ГЛАВНЫЙ ИНЖЕНЕР ИНСТИТУТА И.С.Гольденберг
ГЛАВНЫЙ ИНЖЕНЕР ПРОЕКТА В.Н.Тюрин

УТВЕРЖДЕН НА СТАДИИ ПРОЕКТ МИНЭНЕРГО СССР ПРОТОКОЛОМ ОТ 18.06.85 N5,8

ВВЕДЕН В ДЕЙСТВИЕ НА СТАДИИ РАБОЧАЯ ДОКУМЕНТАЦИЯ МИНЭНЕРГО СССР ПРОТОКОЛОМ ОТ 18.06.85 N58 С НОЯБРЯ 1985

Привязан:

Инв. №

Пров. Стекунов 16.09.87 Коп.

Содержание

Обозначение	Наименование	Кол. листов	Стр.
ПВ5К.11.00.00	Захват для подъема рулонов массой 45÷65 т краном	7.	3-9
ПВ5К.14.00.00	Шарнир для подъема рулонов массой 45÷65 т краном	6	10-15
ПВ8.05.00.00	Упор клиновой	4	16-19
ПВ3.02.00.00	Скоба для развертывания рулона	3	20-22
ПВ4.05.00.00	Стяжное приспособление	2	23-24
ПВ4.02.00.00	Струбцина для прижатия опорного кольца	4	25-28
ПВ2.12.00.00	Замерное устройство	3	29-31
ПВ7.11.00.00	Клин	1	32
ПВ32.01.00.00	Устройство для раскатки рулонов	5	33-37
ПВ12.02.00.00	Поддон	1	
ПВ8.04.00.00	Кронштейн для расчалок		38
ПВ12.01.00.00	Отвес	1	39
ПВ6.07.00.00	Приспособление для замыкания вертикального монтажного стыка	10	40-49
ПВ6.06.00.00	Устройство для формообразования	13	50-62
ПВ5.04.00.00	Строп для монтажа окрарк	2	
ПВ10.06.00.00	Строп 4-х ветвевой Q=6.5т		63-64
ПВ72.03.00.00	Стойка для приварки опорного кольца и кольца жесткости	6	65-70
ПВ5.52.00.00	Скоба для навешивания блока.		
ПВ7.20.00.00	Стойка для сборки и сварки вертикального монтажного стыка стенки	4	71-74
ПВ5.13.00.00	Приспособление строповочное	1	75
ПВ10.04.00.00	Строп 3-х ветвевой	1	
ПВ10.05.00.00	Строп 4-х ветвевой		76
ПВ5.49.00.00	Звено строповочное	1	77
ПВ5.48.00.00	Скоба для крепления расчалок к опорному кольцу.	1	78
ПВ5.51.00.00	Ловитель опорного кольца	1	79
ПВ51.55.00.00	Кронштейн для опорного кольца	1	
ПВ8.19.00.00	Пробка для отвеса		80
ПВ9.24.00.00	Лестница переходная	1	81
ПВ51.53.00.00	Траверса для подъема укрупненных щитов покрытия	1	82
ПВ5.50.00.00	Ролик поддерживающий	1	83
ПВ75.78.00.00	Стойка монтажная	8	84-91
ПВ7.67.00.00	Стенд для сборки щитов покрытия	2	92-93
ПВ5.07.00.00	Ролик для демонтажа монтажной стойки	1	94
ПВ51.06.00.00	Козлы для демонтажа монтажной стойки	2	95-96
15-1307.02.00.00	Ловитель		

ПВ5К.11.02.00СБ

А-А

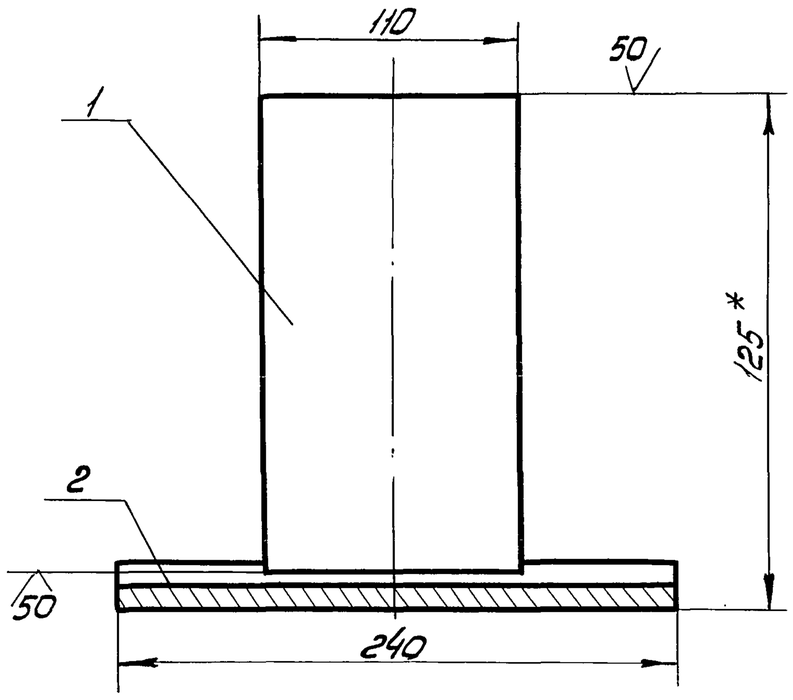

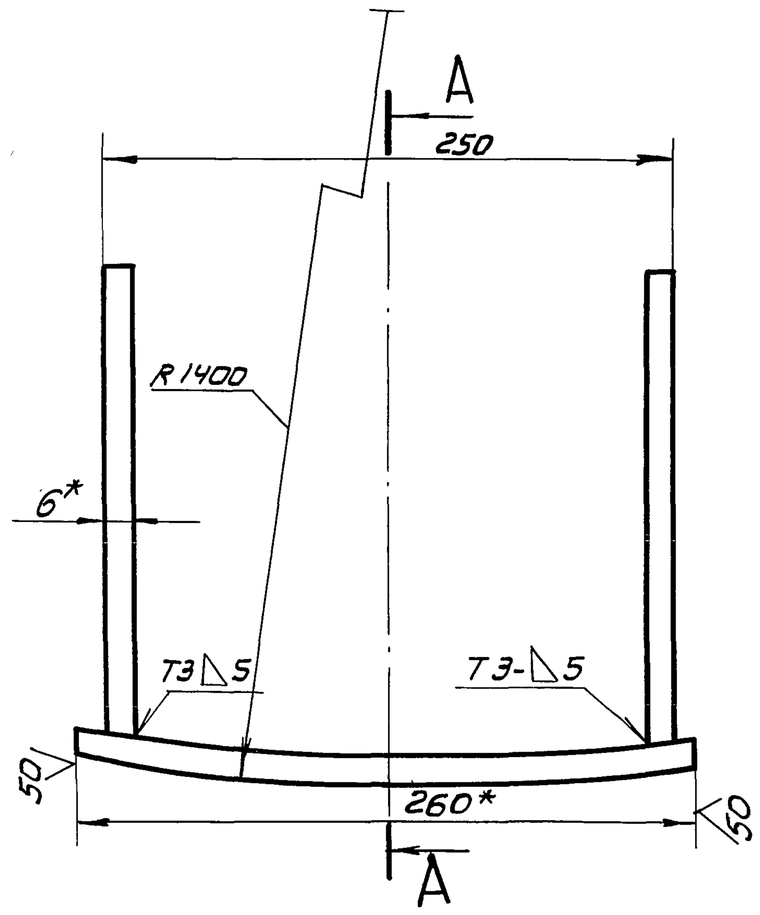

1. Сварные швы по ГОСТ 5264-80
   Сварочные электроды типа Э42А по ГОСТ 9467-75
2. Неуказанные предельные отклонения размеров:
   валов - h16, отверстий - H16, остальных - $\pm \frac{JT16}{2}$
3. *Размеры для справок.

Изм.	Лист	№ докум.	Подп.	Дата
Разраб.		Числова		12.84
Пров.		Кузьмина		12.84
Т.контр.				
ГИП		Тюрин		12.84
Н.контр.		Панова		12.84
Утв.		Кузнецов		

ПВ5К.11.02.00СБ

Упор

Сборочный чертеж

Лит.	Масса	Масштаб
И	8.4	1:25
Лист	Листов 1	

Гипронефтеспецмонтаж г. Москва

ПВ5К.11.00.00СБ

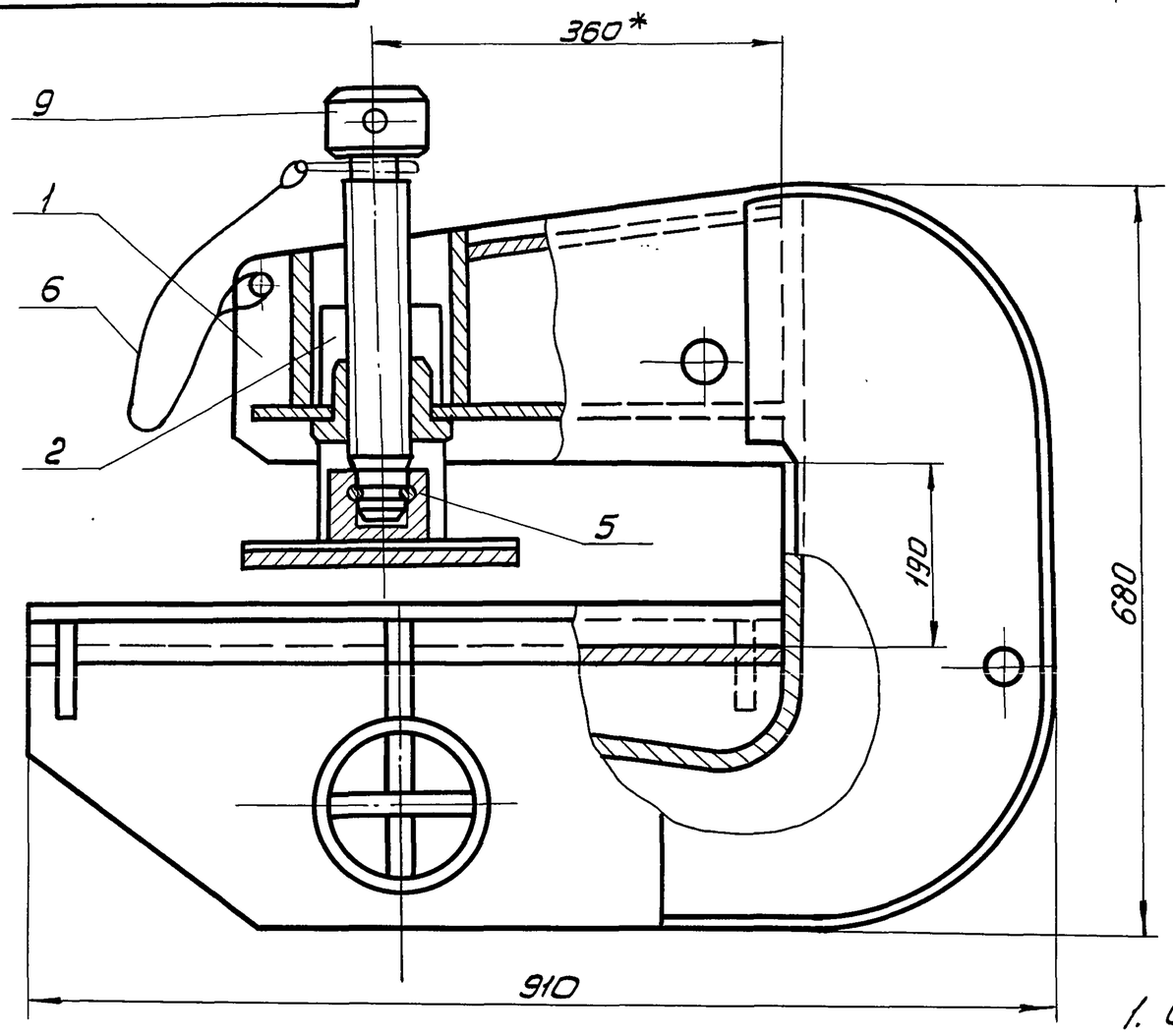

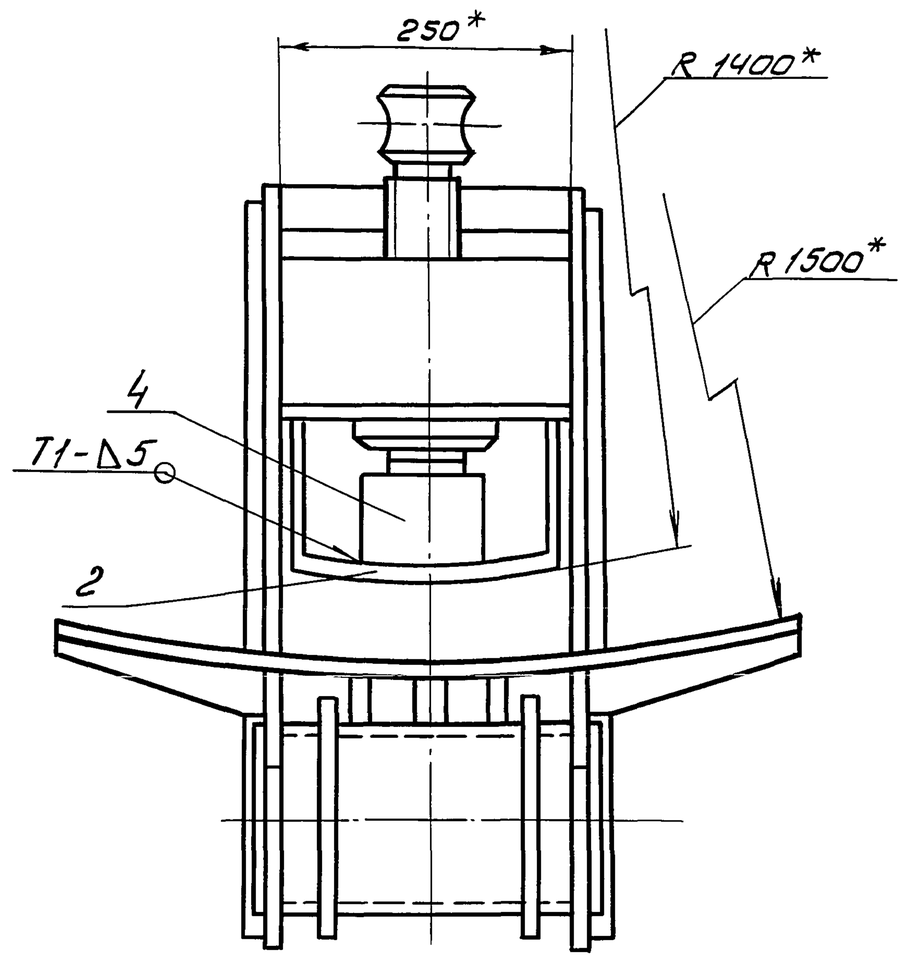

1. Сварные швы по ГОСТ 5264-80.
   Сварочные электроды типа Э42А по ГОСТ 9467-75.
2. Неуказанные предельные отклонения размеров:
   отверстий - H16; валов - h16; остальных - $\pm \frac{JT16}{2}$
3. *Размеры для справок.

Изм.	Лист	№ докум.	Подп.	Дата
Разраб.		Числова		12.84
Пров.		Кузьмина		12.84
Т.контр.				
ГИП		Тюрин		12.84
Н.контр.		Панова		12.84
Утв.		Кузнецов		

ПВ5К.11.00.00СБ

Захват для подъема рулонов массой 45÷65 т. краном
Сборочный чертеж

Лит.	Масса	Масштаб
И	225.0	1:5
Лист	Листов 1	

Гипронефтеспецмонтаж г. Москва

Инв.№ подл. | Подп. и дата | Взам. инв.№ | Инв.№ дубл. | Подп. и дата

ТП903-9-15.86 Ал IX

ТП 903-9-15.86 Ал IX

Формат	Зона	Поз.	Обозначение	Наименование	Кол.	Примеч.
				Документация		
А2			ПВ 5К.11.01.00 СБ	Сборочный чертеж		
				Детали		
А3		1	ПВ 5К.11.01.01	Щека	2	
Б4		2	ПВ 5К.11.01.02	Пластина		
				Полоса 12×250 ГОСТ 103-76 Ст.3 ГОСТ 535-79		
				L=140	1	3,3 кг
А4		3	ПВ 5К.11.01.03	Гайка		
Б4		4	ПВ 5К.11.01.04	Пластина		
				Полоса 12×250 ГОСТ 103-76 Ст.3 ГОСТ 535-79		
				L=160	1	3,8 кг
А3		5	ПВ 5К.11.01.05	Накладка	2	
А3		6	ПВ 5К.11.01.06	Стенка		
А3		7	ПВ 5К.11.01.07	Пластина		
Б4		8	ПВ 5К.11.01.08	Лоне		
				Полоса 12×670 ГОСТ 103-76 Ст.3 ГОСТ 535-79		
				L=655	1	31,5 кг
А4		9	ПВ 5К.11.01.09	Ребро	4	
			-01	Ребро	2	

Подп. и дата | Инв. № дубл. | Взам. инв. № | Подп. и дата | Инв. № подл.

Изм.	Лист	№ докум.	Подп.	Дата
Разраб.	Числова			12.84
Пров.	Кузьмина			12.84
ГИП	Тюрин			12.84
Н.контр.	Панова			12.84
Утв.	Кузнецов			

ПВ 5К.11.01.00

Корпус

Лит.	Лист	Листов
И	1	2

Гипронефтеспецмонтаж г. Москва

Формат	Зона	Поз.	Обозначение	Наименование	Кол.	Примеч.
Б4		11	ПВ 5К.11.01.10	Ось		
				Труба 159×8 ГОСТ 8732-78 В-10 ГОСТ 8731-74		
				L=300	1	9,0 м
А4		12	ПВ 5К.11.01.11	Фланец	2	
А4		13	ПВ 5К.11.01.12	Ребро	3	
Б4		14	ПВ 5К.11.01.13	Пластина		
				Полоса 8×85 ГОСТ 103-76 Ст.3 ГОСТ 535-79		
				L=300	2	1,30 кг
Б4		15	ПВ 5К.11.01.14	Пластина		
				Полоса 8×140 ГОСТ 103-76 Ст.3 ГОСТ 535-79		
				L=300	1	2,60 кг
Б4		16	ПВ 5К.11.01.15	Пластина		
				Лист Б-12 ГОСТ 19903-74 Ст.3 ГОСТ 14637-79		
				250×290	1	11,0 кг

Подп. и дата | Инв. № дубл. | Взам. инв. № | Подп. и дата | Инв. № подл.

Изм.	Лист	№ докум.	Подп.	Дата

ПВ 5К.11.01.00

Лист 2

Формат	Зона	Поз.	Обозначение	Наименование	Кол.	Примеч.
				Документация		
А3			ПВ 5К.11.02.00 СБ	Сборочный чертеж		
				Детали		
Б4		1	ПВ 5К.11.02.01	Пластина		
				Полоса 6×110 ГОСТ 103-76 Ст.3 ГОСТ 535-79		
				L=200	2	1,0 кг
Б4		2	ПВ 5К.11.02.02	Пластина		
				Полоса 12×240 ГОСТ 103-76 Ст.3 ГОСТ 535-79		
				L=265	1	5,4 кг

Подп. и дата | Инв. № дубл. | Взам. инв. № | Подп. и дата | Инв. № подл.

Изм.	Лист	№ докум.	Подп.	Дата
Разраб.	Числова			12.84
Прок.	Кузьмина			12.84
ГИП	Тюрин			12.84
Н.контр.	Панова			12.84
Утв.	Кузнецов			

ПВ 5К.11.02.00

Упор

Лит.	Лист	Листов
И		1

Гипронефтеспецмонтаж г. Москва

Формат	Зона	Поз.	Обозначение	Наименование	Кол.	Примеч.
				Документация		
А3			ПВ 5К.11.00.00 СБ	Сборочный чертеж		
				Сборочные единицы		
А4		1	ПВ 5К.11.01.00	Корпус	1	
А4		2	ПВ 5К.11.02.00	Упор	1	
				Детали		
А3		3	ПВ 5К.11.00.01	Винт	1	
А4		4	ПВ 5К.11.00.02	Подпятник	1	
А4		5	ПВ 5К.11.00.03	Кольцо запорное	1	
				Материалы		
		6		Проволока 1 ГОСТ 3282-74		0,10 кг

Подп. и дата | Инв. № дубл. | Взам. инв. № | Подп. и дата | Инв. № подл.

Изм.	Лист	№ докум.	Подп.	Дата
Разраб.	Числова			12.84
Провер.	Кузьмина			12.84
ГИП	Тюрин			12.84
Н.контр.	Панова			12.84
Утв.	Кузнецов			

ПВ 5К.11.00.00

Захват для подъема рулонов массой 45÷65 т краном

Лит.	Лист	Листов
И		1

Гипронефтеспецмонтаж г. Москва

ПВ5К.11.00.02

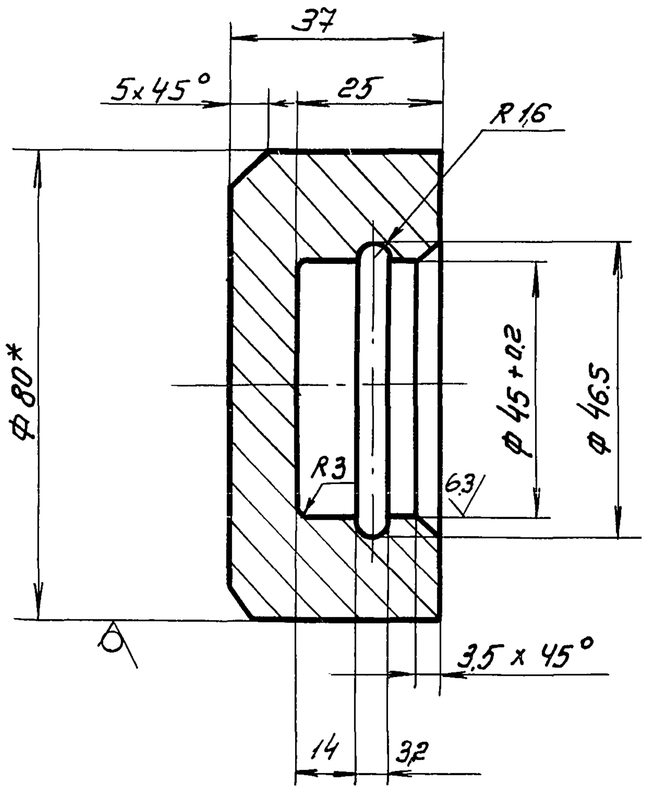

1. Неуказанные предельные отклонения размеров: отверстий – H16; валов – h16; остальных – $\pm \frac{JT16}{2}$
2. *Размер для справок.

Изм.	Лист	№ докум.	Подп.	Дата	ПВ5К.11.00.02			
Разраб.		Числова		12.84	Подпятник	Лит.	Масса	Масштаб
Пров.		Кузьмина		12.84		И	0.9	1:1
Т.контр.						Лист	Листов 1	
ГИП		Тюрин		12.84	Круг В-80 ГОСТ 2590-71 / Ст3 ГОСТ 535-79	Гипронефтеспецмонтаж г. Москва		
Н.контр.		Панова		12.84				
Утв.		Кузнецов						

ПВ5К.11.00.03

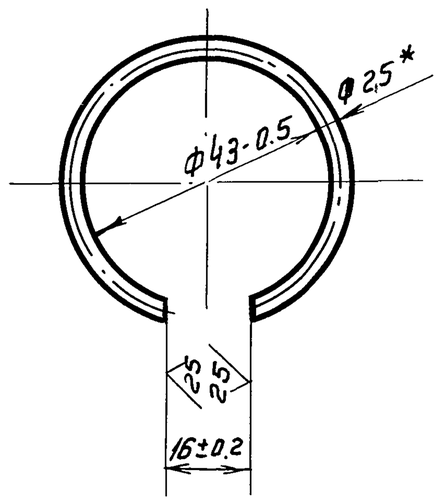

1. Длина заготовки 124 ± 0.5 мм
2. *Размер для справок

Изм.	Лист	№ докум.	Подп.	Дата	ПВ5К.11.00.03			
разраб.		Числова		12.84	Кольцо запорное	Лит.	Масса	Масштаб
Пров.		Кузьмина		12.84		И	0.01	1:1
Т.контр.						Лист	Листов 1	
ГИП		Тюрин		12.84	Проволока II 2.5 ГОСТ 9389-75	Гипронефтеспецмонтаж г. Москва		
Н.контр.		Панова		12.84				
Утв.		Кузнецов						

ПВ5К.11.00.01

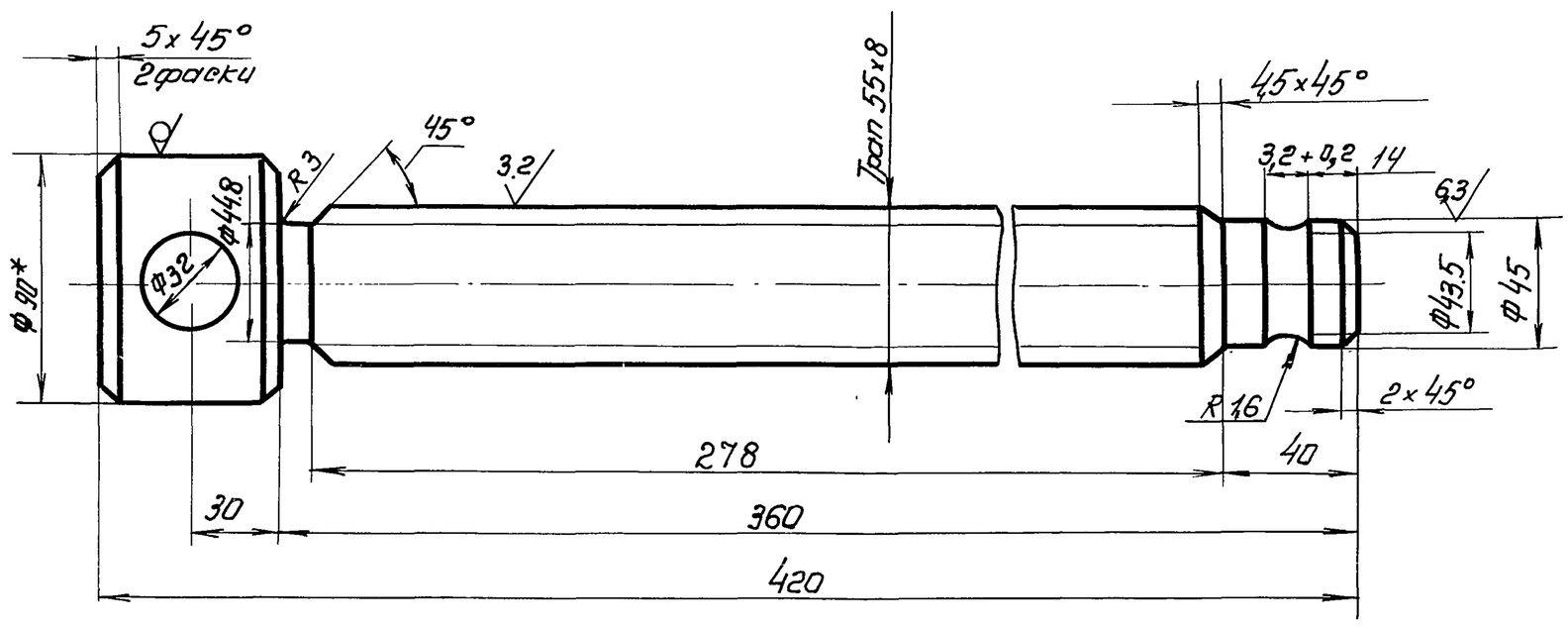

1. Неуказанные предельные отклонения размеров: отверстий – H16; валов – h16; остальных – $\pm \frac{JT16}{2}$
2. *Размер для справок.

Изм.	Лист	№ докум.	Подп.	Дата	ПВ5К.11.00.01			
Разраб.		Числова		12.84	Винт	Лит.	Масса	Масштаб
Пров.		Кузьмина		12.84		И	9.5	1:2
Т.контр.						Лист	Листов 1	
ГИП		Тюрин		12.84	Круг В-90 ГОСТ 2590-71 / Ст3 ГОСТ 535-79	Гипронефтеспецмонтаж г. Москва		
Н.контр.		Панова		12.84				
Утв.		Кузнецов						

Инв.№ подл. | Подп. и дата | Взам.инв.№ | Инв.№ дубл. | Подп. и дата

ТП 903-9-15.86 Ал IX

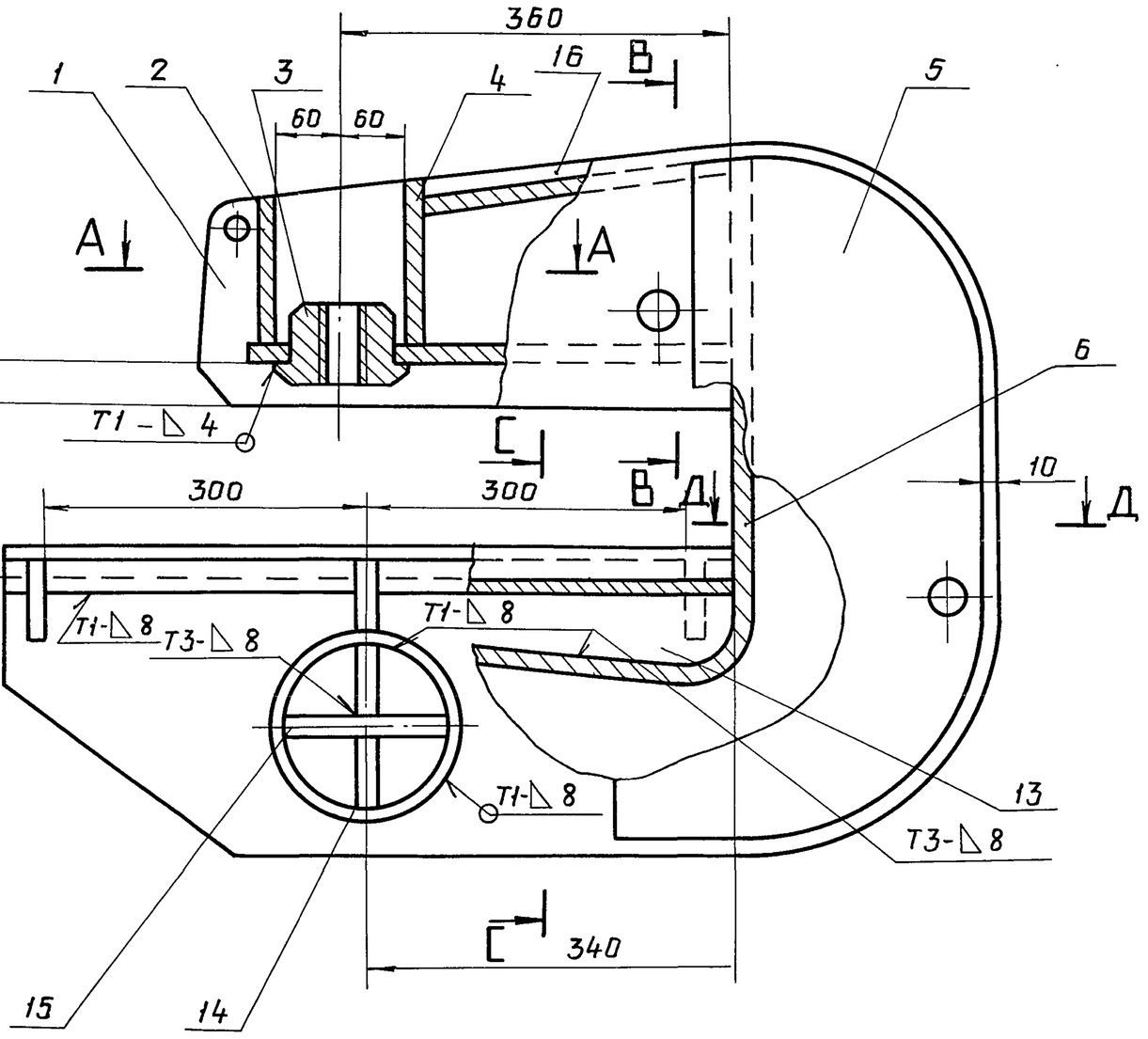

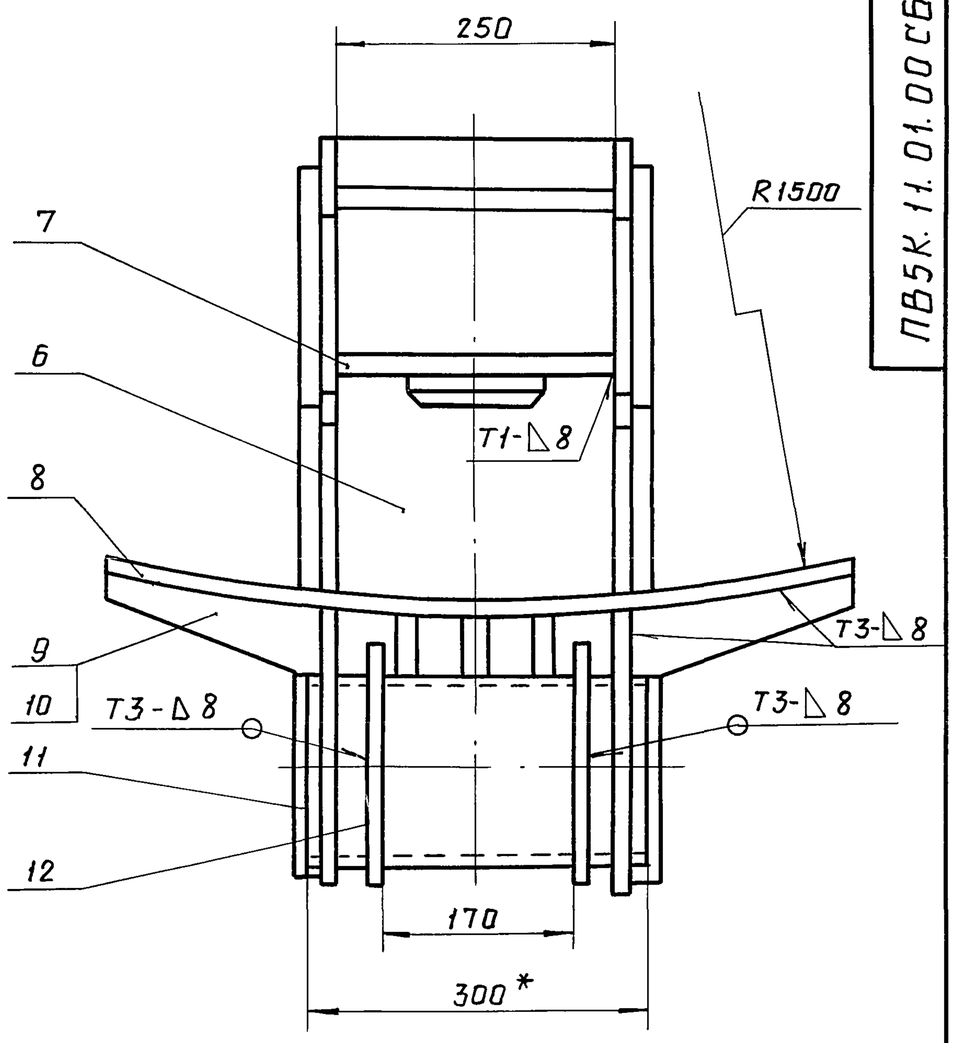

А–А

В–В

С–С

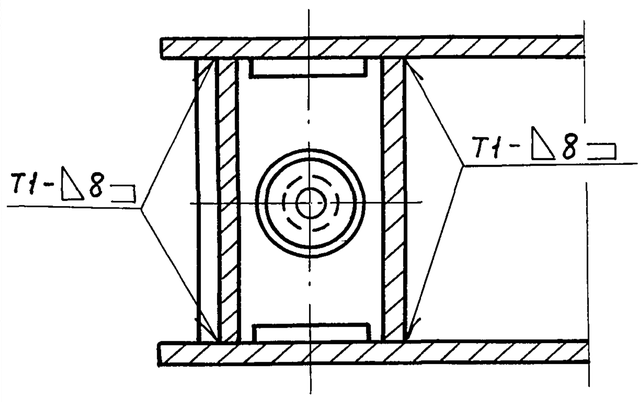

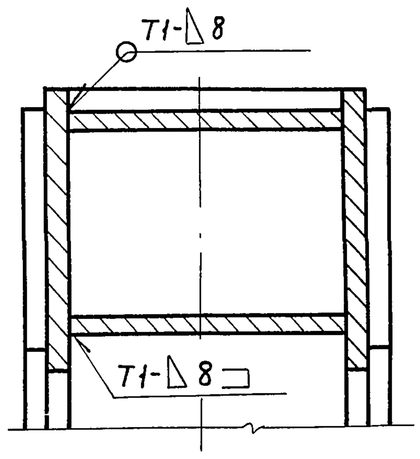

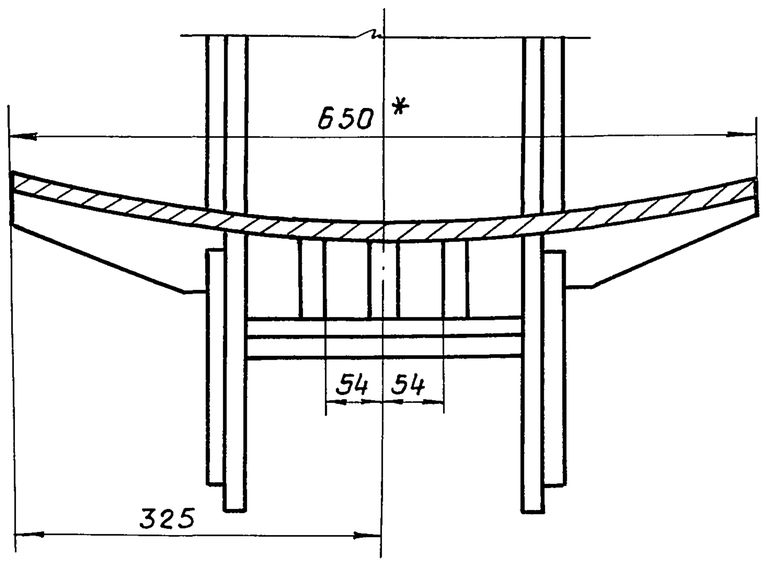

Д – Д

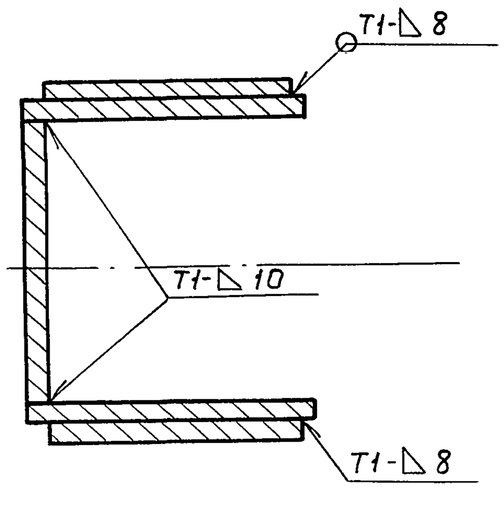

1. Сварные швы по ГОСТ 5264-80.
   Электроды сварочные типа Э42А по ГОСТ 9467-75.
2. Приварку дет. поз. 6 выполнить после приварки 3-х деталей поз. 13 к дет. поз. 8.
3. Неуказанные предельные отклонения размеров: отверстий – H16; валов – h16; остальных – $\pm \frac{IT16}{2}$
4. Шероховатость поверхностей реза для дет. 64 $\sqrt{30}$.
5. * Размеры для справок.

					ПВ 5К 11. 01. 00СБ	
Изм.	Лист	№ докум.	Подп.	Дата	Корпус Сборочный чертеж	Лит. И; Масса 210.0; Масштаб 1:5
Разраб.		Кузьмина				Лист; Листов 1
Пров.		Кузьмина				Гипронефтеспецмонтаж г. Москва
Т.контр.						
ГИП		Тюрин				
Н.контр.		Панова				
Утв.		Кузнецов				

Инв.№ подл. | Подп. и дата | Взам.инв.№ | Инв.№ дубл. | Подп. и дата

Пров. Осадчая 16.09.87г. Коп.

ПВ5К. 11. 01. 06

$\sqrt{(\sqrt{})}^{50}$

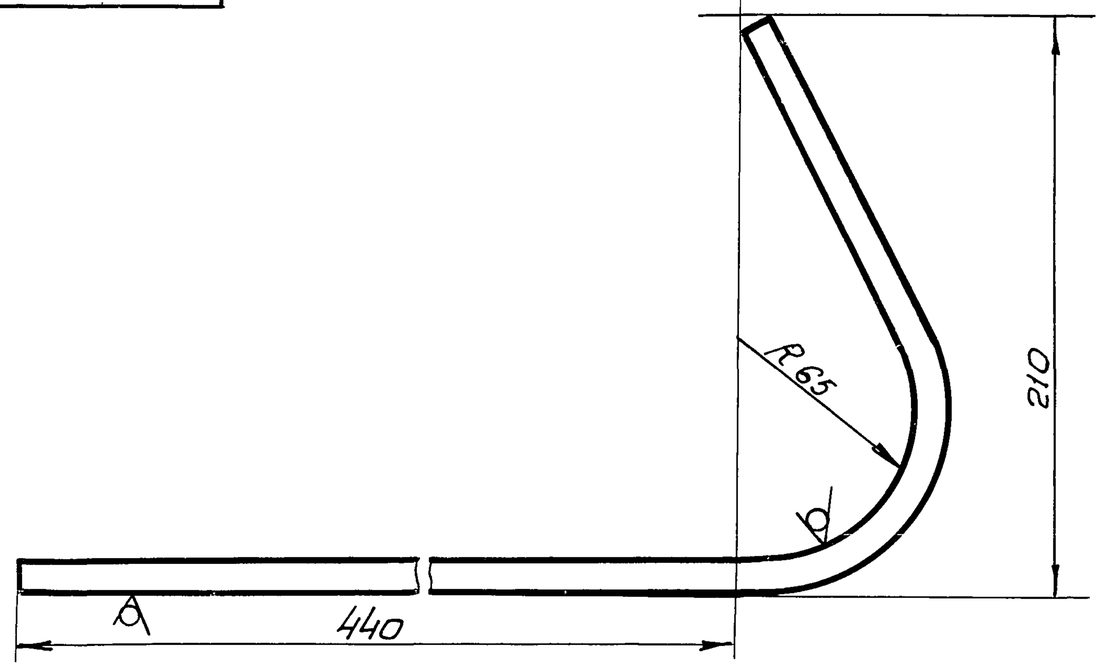

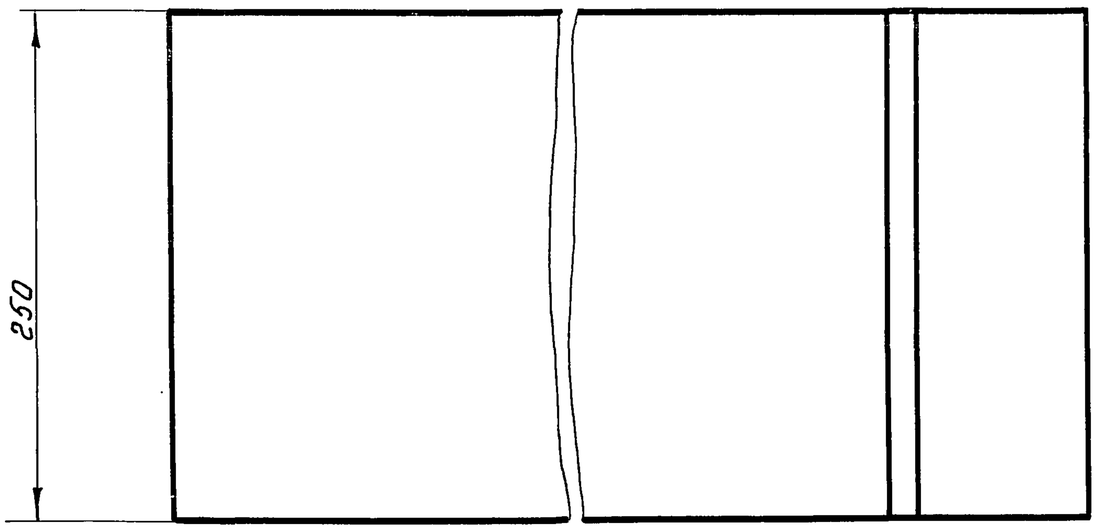

1. Неуказанные предельные отклонения размеров: отверстий - H16; остальных $\pm \frac{JT16}{2}$, валов - h16.
2. Длина заготовки 700 ± 2,5 мм

					ПВ5К. 11. 01. 06	
Изм.	Лист	№докум.	Подп.	Дата	Стенка	Лит. И; Масса 15.0; Масштаб 1:2
Разраб.		Кузьмина		12.84		Лист; Листов 1
Пров.		Кузьмина		12.84		
Н. контр.					Лист Б-12 ГОСТ 19903-74 / Ст3 ГОСТ 14637-79	Гипронефтеспецмонтаж г. Москва
ГИП		Тюрин		12.84		
Н.контр.		Панова		12.84		
Утв.		Кузнецов				

Инв.№ подл. | Подп. и дата | Взам. инв.№ | Инв.№ дубл. | Подп. и дата

ПВ5К. 11. 01. 01

$\sqrt{(\sqrt{})}^{125}$

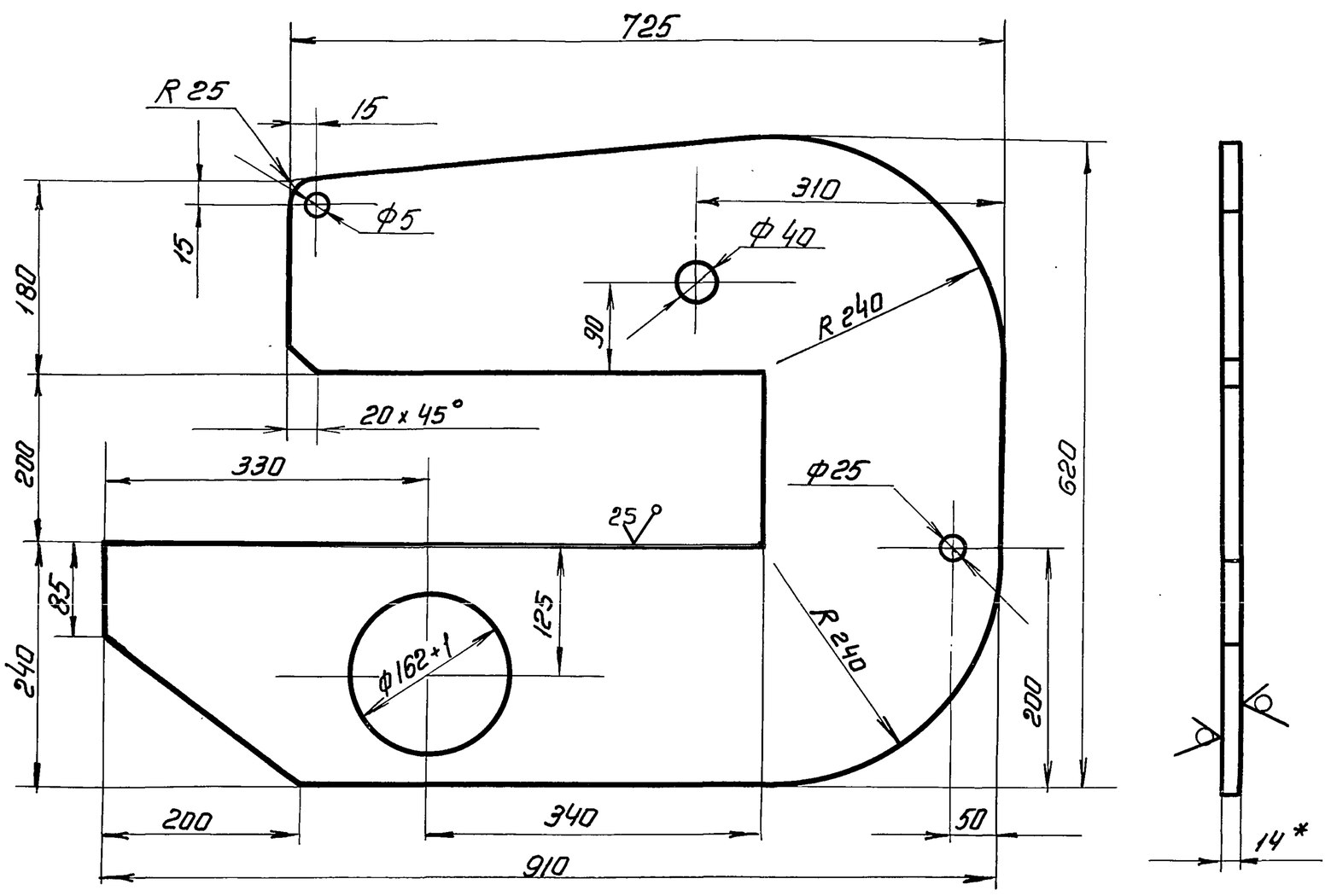

1. Неуказанные предельные отклонения размеров: отверстий - H16, валов - h16; остальных - $\pm \frac{JT16}{2}$
2 *Размер для справок

					ПВ5К. 11. 01. 01	
Изм.	Лист	№докум.	Подп.	Дата	Щека	Лит. И; Масса 40.0; Масштаб 1:5
Разраб.		Кузьмина		12.84		Лист; Листов 1
Пров.		Кузьмина		12.84		
Т. контр.					Лист Б-14 ГОСТ 19903-74 / Ст3 ГОСТ 14637-79	Гипронефтеспецмонтаж г. Москва
ГИП		Тюрин		12.84		
Н.контр.		Панова		12.84		
Утв.		Кузнецов				

Инв.№ подл. | Подп. и дата | Взам. инв.№ | Инв.№ дубл. | Подп. и дата

ПВ5К.11.01.03

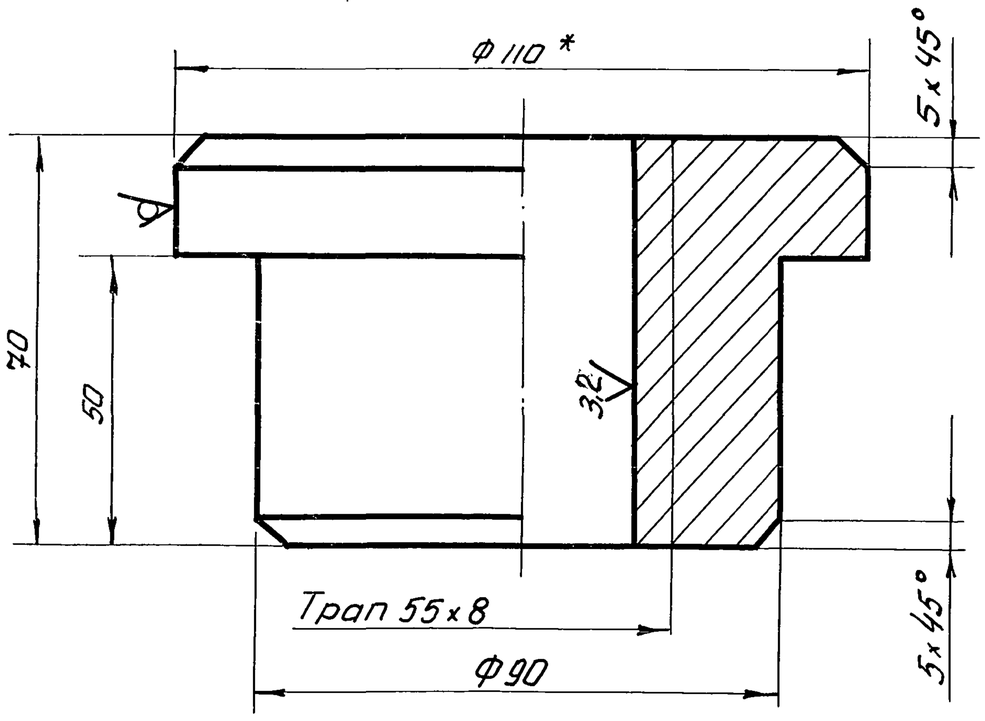

1. Неуказанные предельные отклонения размеров: отверстий - H16; валов - h16, остальных - $\pm \frac{JT16}{2}$
2 * Размер для справок.

Изм.	Лист	№ докум.	Подп.	Дата
Разраб.		Числова		12.84
Пров.		Кузьмина		12.84
Т. контр.				
ГИП		Тюрин		12.84
Н. контр.		Панова		12.84
Утв.		Кузнецов		

ПВ5К.11.01.03

Гайка

Лит.	Масса	Масштаб
И	3.0	1:1
Лист	Листов 1	

Круг В-110 ГОСТ 2590-71 / Ст3 ГОСТ 535-79

Гипронефтеспецмонтаж г. Москва

Инв. № подл. | Подп. и дата | Взам. инв. № | Инв. № дубл. | Подп. и дата | ТП 903-9-15.86 Ал IX

ПВ5К.11.01.13

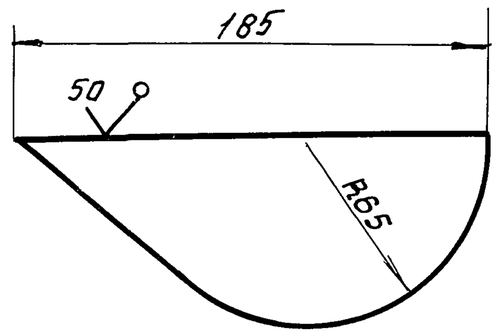

Неуказанные предельные отклонения размеров: - $\pm \frac{JT16}{2}$

Изм.	Лист	№ докум.	Подп.	Дата
Разраб.		Числова		12.84
Пров.		Кузьмина		12.84
Т. контр.				
ГИП		Тюрин		12.84
Н. контр.		Панова		12.84
Утв.		Кузнецов		

ПВ5К.11.01.13

Ребро

Лит.	Масса	Масштаб
И	1.5	1:1
Лист	Листов 1	

Лист Б-12 ГОСТ 19903-74 / Ст3 ГОСТ 14637-79

Гипронефтеспецмонтаж г. Москва

Инв. № подл. | Подп. и дата | Взам. инв. № | Инв. № дубл. | Подп. и дата

ПВ5К.11.01.05

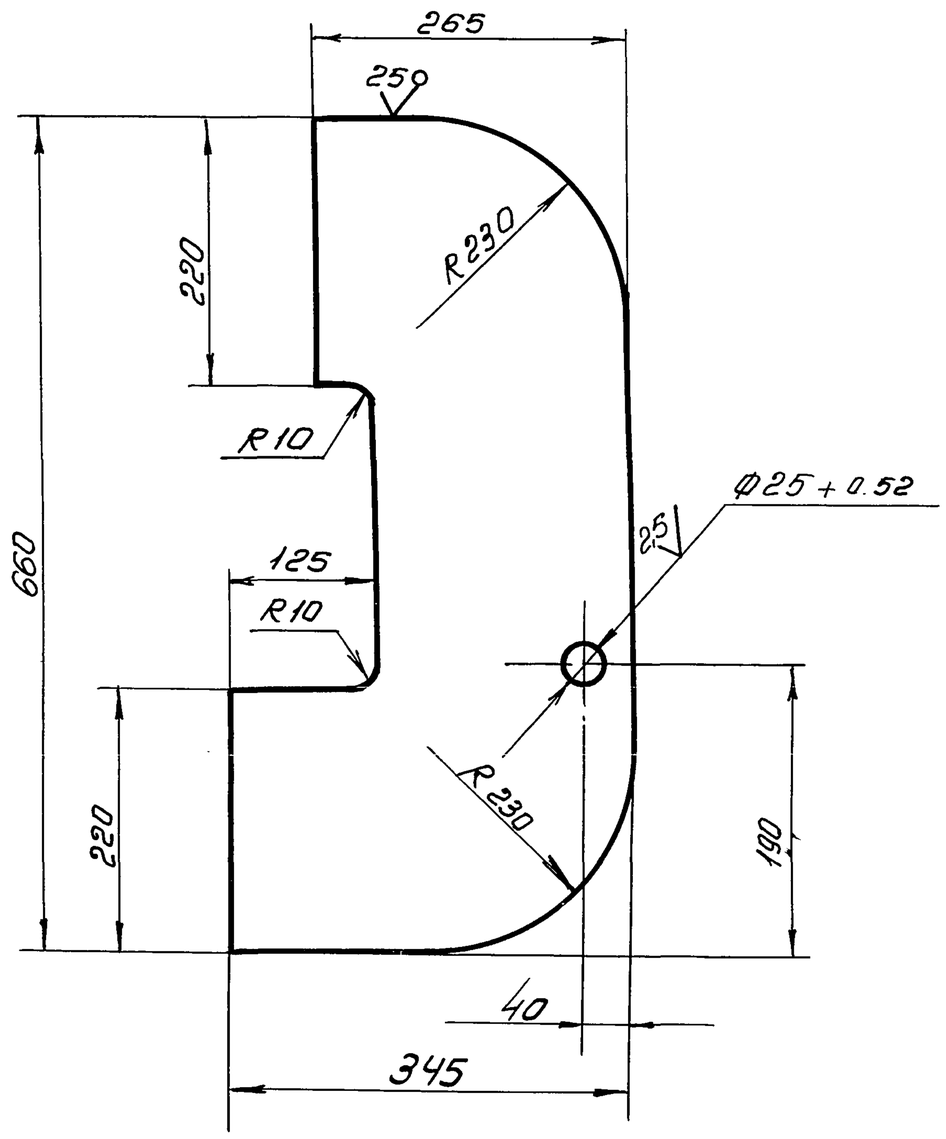

Неуказанные предельные отклонения размеров: отверстий - H16; валов - h16; остальных - $\pm \frac{JT16}{2}$

Изм.	Лист	№ докум.	Подп.	Дата
Разраб.		Числова		12.84
Пров.		Кузьмина		12.84
Т. контр.				
ГИП		Тюрин		12.84
Н. контр.		Панова		12.84
Утв.		Кузнецов		

ПВ5К.11.01.05

Накладка

Лит.	Масса	Масштаб
И	19.0	1:5
Лист	Листов 1	

Лист Б-12 ГОСТ 19903-74 / Ст3 ГОСТ 14637-79

Гипронефтеспецмонтаж г. Москва

Инв. № подл. | Подп. и дата | Взам. инв. № | Инв. № дубл. | Подп. и дата

ПВ5К.11.01.11

(√)∀

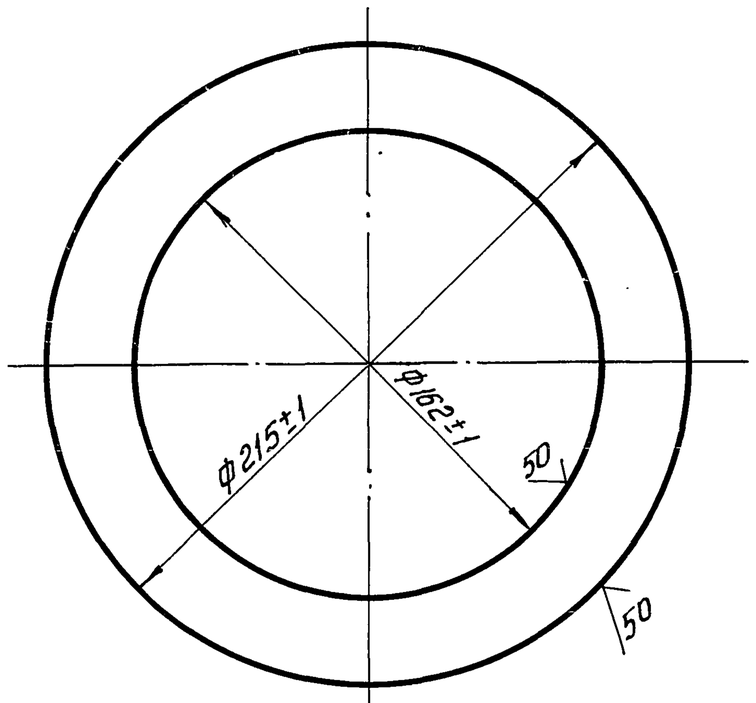

Инв.№ подл. | Подп. и дата | Взам.инв.№ | Инв.№ дубл. | Подп. и дата

Изм.	Лист	№ докум.	Подп.	Дата
Разраб.		Кузьмина		12.84
Пров.		Кузьмина		12.84
Т. контр.				
ГИП		Тюрин		12.84
Н. контр.		Панова		12.84
Утв.		Кузнецов		

ПВ5К.11.01.11

Фланец

Лит.	Масса	Масштаб
И	1.0	1:2

Лист | Листов 1

Лист Б-8 ГОСТ 19903-74 / Ст3 ГОСТ 14637-79

Гипронефтеспецмонтаж г. Москва

ТП903-9-15.86 Ал IX

ПВ5К.11.01.09

(√)∀

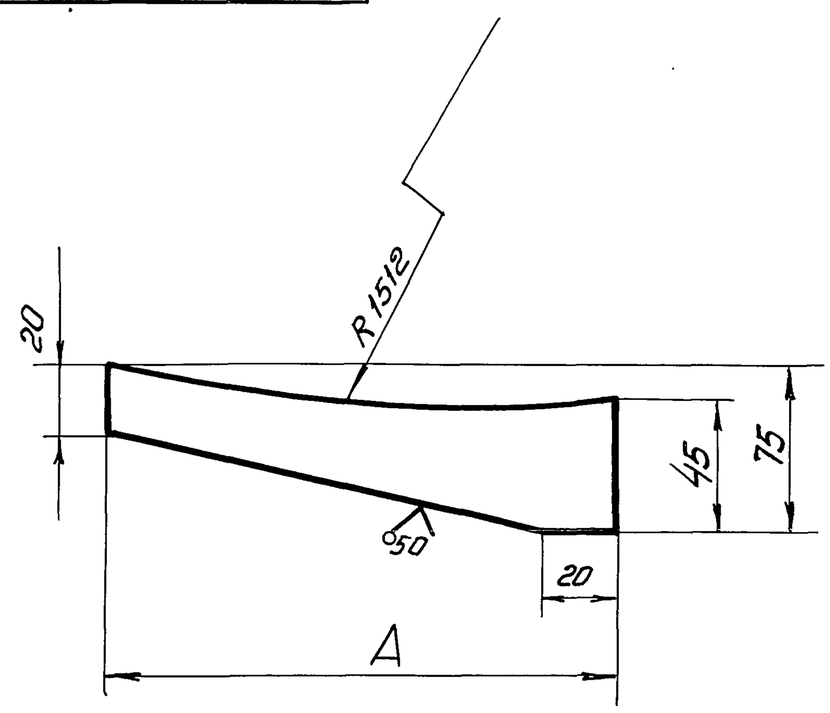

Обозначение	А, мм	Масса, кг
ПВ5К.11.01.09	185	0.62
- 01	170	0.58

Неуказанные предельные отклонения размеров: валов - h16, остальных - $\pm \frac{JT16}{2}$

Инв.№ подл. | Подп. и дата | Взам.инв.№ | Инв.№ дубл. | Подп. и дата

Изм.	Лист	№ докум.	Подп.	Дата
Разраб.		Кузьмина		12.84
Пров.		Кузьмина		12.84
Т. контр.				
ГИП		Тюрин		12.84
Н. контр.		Панова		12.84
Утв.		Кузнецов		

ПВ5К.11.01.09

Ребро

Лит.	Масса	Масштаб
И	См табл.	—

Лист | Листов 1

Полоса 12×75 ГОСТ 103-76 / Ст3 ГОСТ 535-79

Гипронефтеспецмонтаж г. Москва

ПВ5К.11.01.07

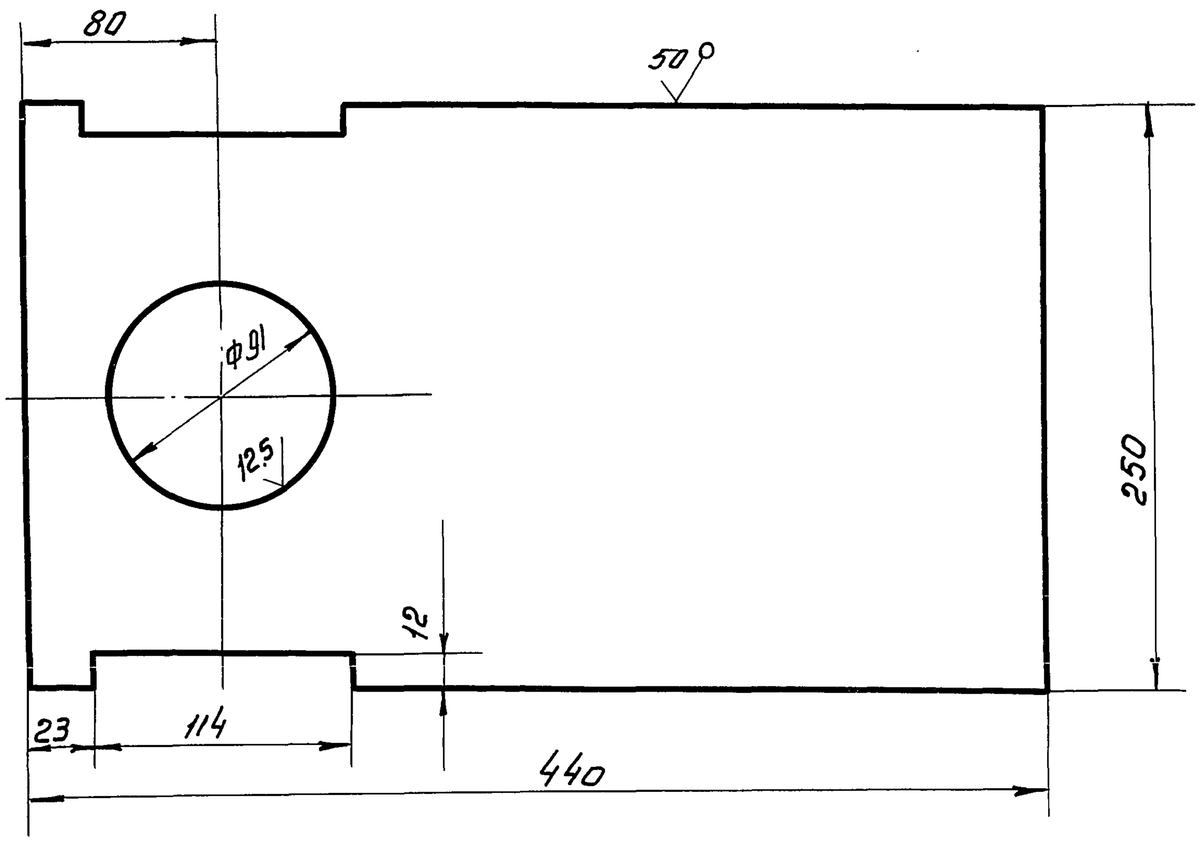

Неуказанные предельные отклонения размеров: отверстий - H16, остальных - $\pm \frac{JT16}{2}$, валов - h16

Инв.№ подл. | Подп. и дата | Взам.инв.№ | Инв.№ дубл. | Подп. и дата

Изм.	Лист	№ докум.	Подп.	Дата
Разраб.		Кузьмина		12.84
Пров.		Кузьмина		12.84
Т. контр.				
ГИП		Тюрин		12.84
Н. контр.		Панова		12.84
Утв.		Кузнецов		

ПВ5К.11.01.07

Пластина

Лит.	Масса	Масштаб
И	12,1	1:25

Лист | Листов 1

Лист Б-12 ГОСТ 19903-74 / Ст3 ГОСТ 14637-79

Гипронефтеспецмонтаж г. Москва

ТП 903-9-15.86 Ал IX

ПВ 5К. 14.00.00СБ

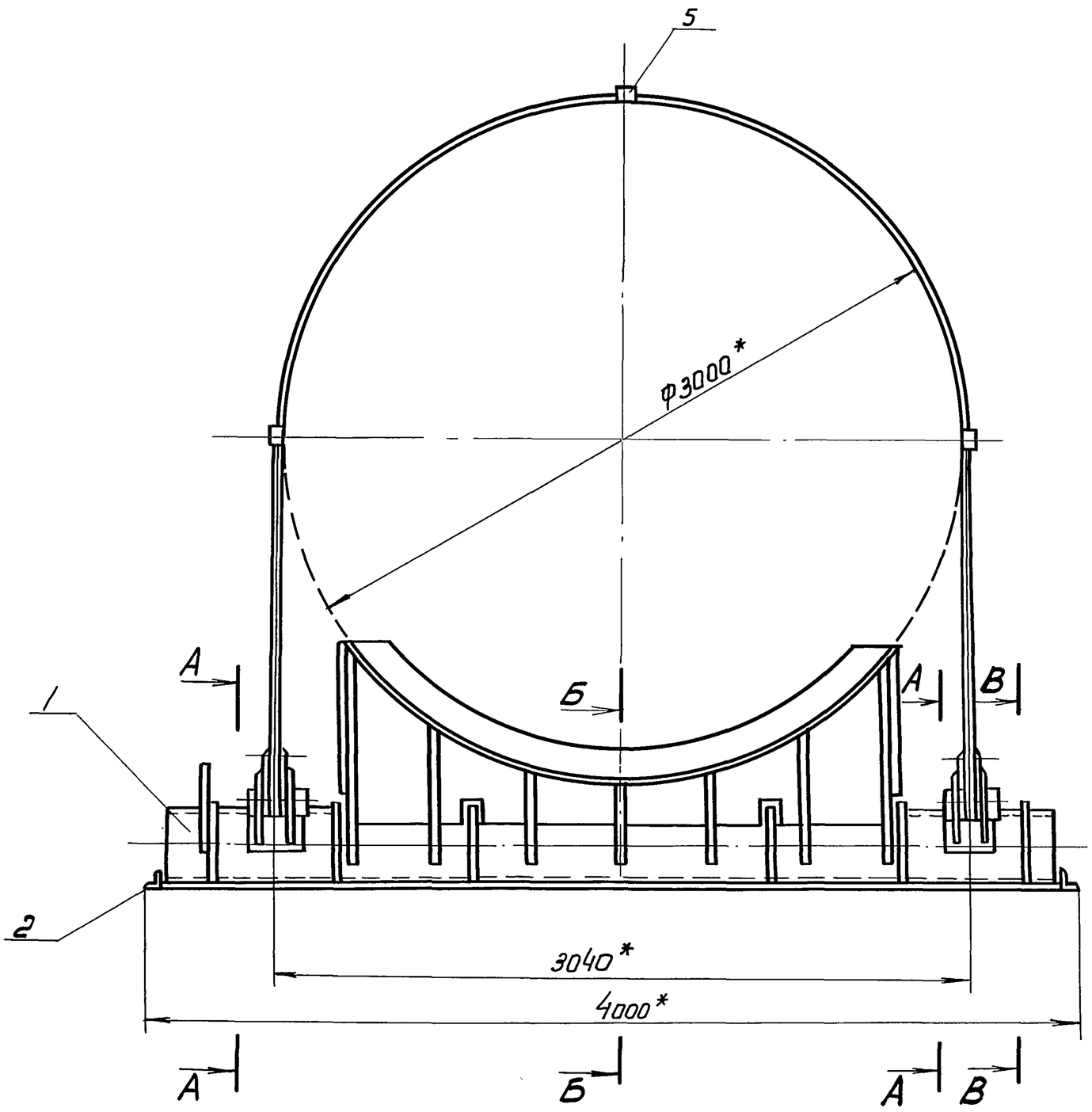

Б-Б
М1:10 (в откинутом положении)

В-В
М1:10

Вид Д
М1:5

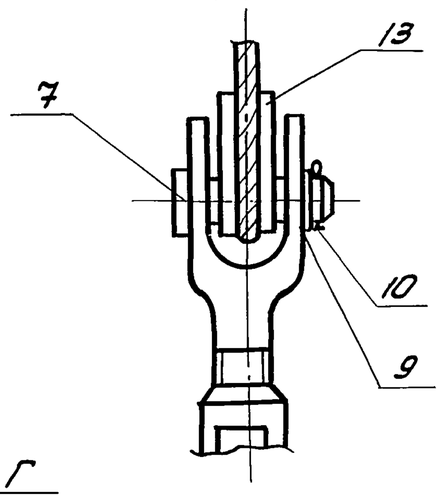

Вид Г
М1:5

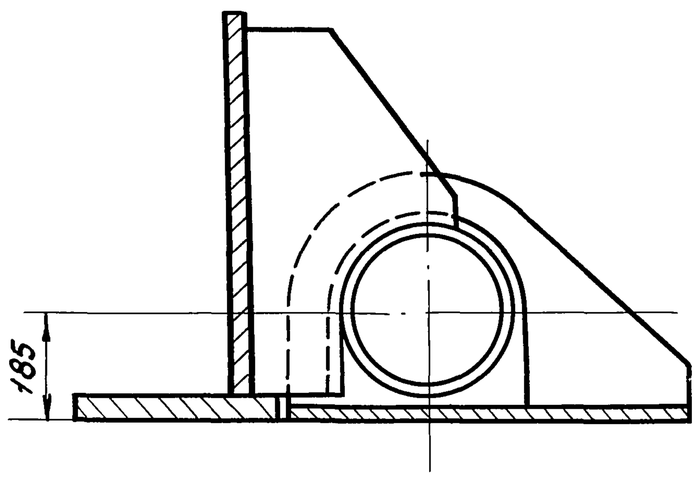

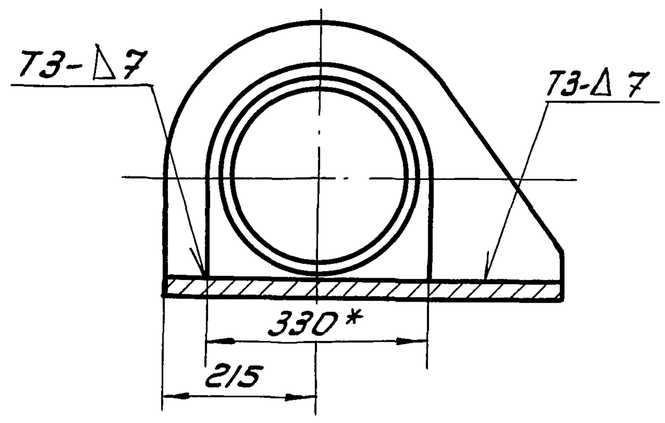

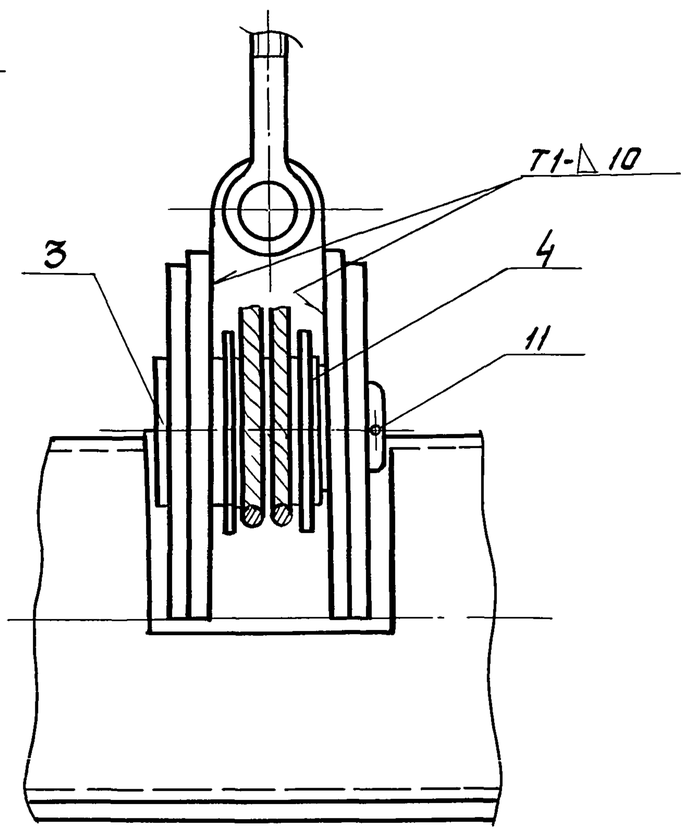

А-А
М1:5

Схема 1
Запасовка каната поз. 13

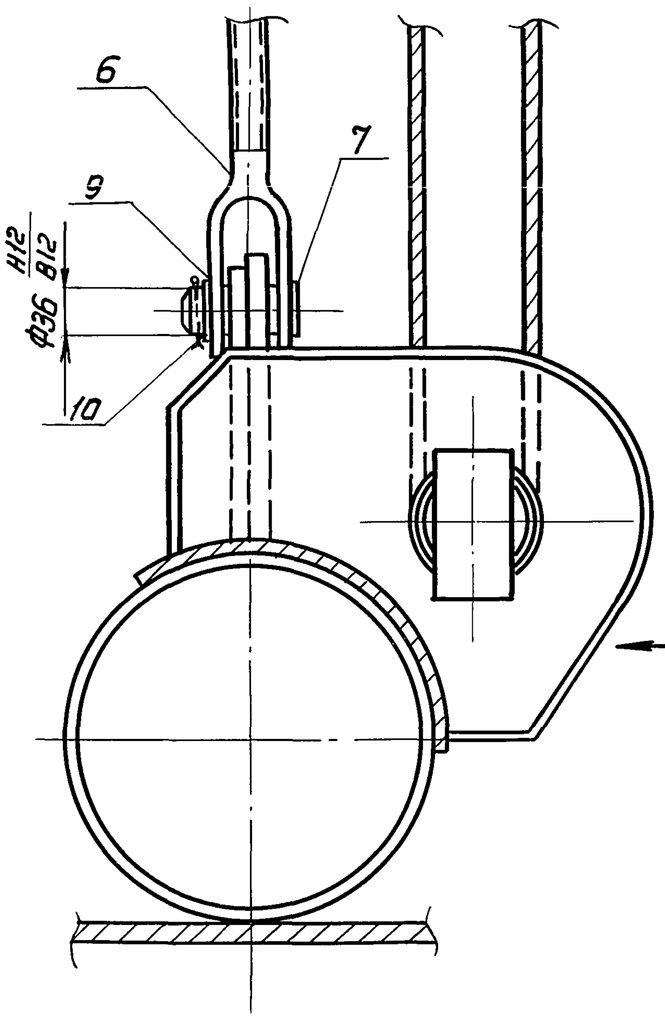

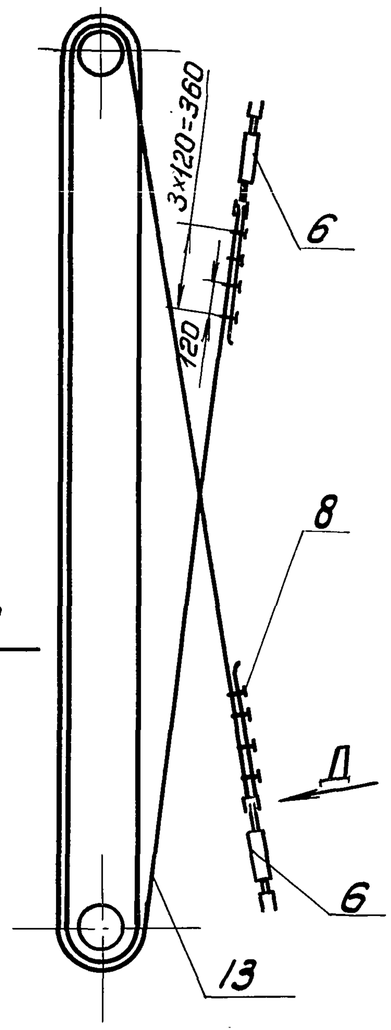

1. Сварные швы выполнять по ГОСТ 5264-80. Электроды типа Э42А ГОСТ 9467-75.
2. Неуказанные предельные отклонения размеров: отверстий - H16; валов - h 16; остальных - $\pm \frac{JT16}{2}$
3. Шероховатость поверхностей для дет. БЧ - $\frac{50}{}$
4. *Размеры для справок.

Изм.	Лист	№докум.	Подп.	Дата
Разраб.		Кузьмина		12.84
Пров.		Числова		12.84
Т.контр.				
ГИП		Тюрин		12.84
Н.контр.		Панова		12.84
Утв.		Кузнецов		

ПВ 5К. 14.00.00СБ

Шарнир для подъема рулонов массой 45÷65 т краном. Сборочный чертеж

Лит.	Масса	Масштаб
И	1500	1:20
Лист	Листов 1	

Гипронефтеспецмонтаж. г. Москва

Инв. № подл. | Подп. и дата | Взам. инв. № | Инв. № дубл. | Подп. и дата

ТП 903-9-15.86 Ал IX

Формат	Зона	Поз.	Обозначение	Наименование	Кол.	Примеч.
				2400х670	1	330,0кг
А1		12	ПВ5К.14.01.08	Фиксатор	2	
		13	-01	Фиксатор	3	
		14	-02	Фиксатор	1	
Б4		15	ПВ5К.14.01.09	Ложе		
				Лист 6-12 ГОСТ 19903-74 / Ст.3 ГОСТ 14637-79		
				830х2780	1	185кг
Б4		16	ПВ 5К.14.01.10	Накладка		
				Лист 6-16 ГОСТ 19903-74 / Ст.3 ГОСТ 14637-79		
				220х250	4	5,0кг
А4		17	ПВ5К.14.01.11	Сектор		
Б4		18	ПВ5К.14.01.12	Стрелка		
				Полоса 64х20 ГОСТ 103-76 / Ст.3 ГОСТ 535-79		
				L=500	1	0,5кг
А4		19	ПВ5К.14.01.13	Ребро	4	
		20	-01	Ребро	4	
А4		21	ПВ5К.14.01.14	Кронштейн	2	
				Стандартные изделия		
		22		Болт М12х40.58.013		
				ГОСТ 7798-70	2	0,04кг
		23		Гайка М 12.58.013		
				ГОСТ 595-70	2	0,02кг

Подп. и дата | Инв.№ дубл. | Взам.инв.№ | Подп. и дата | Инв.№ подл.

Изм.	Лист	№ докум.	Подп.	Дата	ПВ5К.14.01.00	Лист 2

Формат	Зона	Поз.	Обозначение	Наименование	Кол.	Примеч.
				Документация		
А2			ПВ5К.14.01.00 СБ	Сборочный чертеж		
				Детали		
Б4		1	ПВ5К.14.01.01	Основание опоры		
				Труба 325х15 ГОСТ 8732-78 / В10 ГОСТ 8731-74		
				L=3860	1	415кг
Б4		2	ПВ 5К.14.01.02	Бандаж		
				Полоса 6-10х210 ГОСТ 103-76 / Ст.3 ГОСТ 535-79		
				L=450	2	2,0кг
А4		3	ПВ5К.14.01.03	Ушко	2	
		4	-01	Ушко	2	
А4		5	ПВ5К.14.01.04	Кронштейн	2	
		6	-01	Кронштейн	2	
		7	-02	Кронштейн	1	
А4		8	ПВ5К.14.01.05	Ребро	2	
		9	-01	Ребро	2	
Б4		10	ПВ5К.14.01.06	Ребро		
				Лист 6-10 ГОСТ 19903-74 / Ст.3 ГОСТ 14637-79		
				710х340	2	14,7кг
Б4		11	ПВ5К.14.01.07	Вертикальный лист		
				Лист 6-34 ГОСТ 19903-74 / Ст.3 ГОСТ 14637-79		

Подп. и дата | Инв.№ дубл. | Взам.инв.№ | Подп. и дата | Инв.№ подл.

Изм.	Лист	№ докум.	Подп.	Дата	ПВ 5К.14.01.00		
Разраб.		Кузьмина		12.84	Опора	Лит. И	Лист 1 / Листов 2
Пров.		Числова		12.84		Гипронефтеспецмонтаж г. Москва	
ГИП		Тюрин		12.84			
Н.контр.		Панова					
Утв.		Кузнецов					

Формат	Зона	Поз.	Обозначение	Наименование	Кол.	Примеч.
				Стандартные изделия		
		6		Талреп 63 ВВ		
				ОСТ 5.2314-79	2	14,5кг
		7		Ось 22-36х100 Ст.3		
				ГОСТ 9650-71	4	
		8		Зажим ЗК-19		
				ТУ36 1839-75	8	0,57кг
		9		Шайба 36.01.013		
				ГОСТ 9699-78	4	0,44кг
				Шплинт ГОСТ 397-79		
		10		6,3х60.002	4	0,02кг
		11		10х120.002	2	0,05кг
		12		Коуш 56		
				ГОСТ 2224-72	1	1,85кг
				Материалы		
		13		Канат 18,0-Г-I-1764(180)		
				ГОСТ 7668-80	1	

Подп. и дата | Инв.№ дубл. | Взам.инв.№ | Подп. и дата | Инв.№ подл.

Изм.	Лист	№ докум.	Подп.	Дата	ПВ5К.14.00.00	Лист 2

Формат	Зона	Поз.	Обозначение	Наименование	Кол.	Примеч.
				Документация		
А2			ПВ5К.14.00.00 СБ	Сборочный чертеж		
				Сборочные единицы		
А4		1	ПВ 5К.14.01.00	Опора		
А4		2	ПВ 5К.14.02.00	Основание		
А4		3	ПВ 5К.14.03.00	Палец		
				Детали		
Б4		4	ПВ 5К.14.00.01	Труба		
				Труба 133х8 ГОСТ 8732-78 / В10 ГОСТ 8731-74		
				L=95	1	2,5кг
Б4		5	ПВ5К.14.00.02	Проставка		
				Швеллер 18 ГОСТ 8240-72 / Ст.3 ГОСТ 535-79		
				L=60	3	0,52кг
Б4		14	ПВ 5К.14.00.03	Лист		
				Лист 6-10 ГОСТ 19903-74 / Ст.3 ГОСТ 14637-78		
				D=180, d=135	2	0,87кг

Подп. и дата | Инв.№ дубл. | Взам.инв.№ | Подп. и дата | Инв.№ подл.

Изм.	Лист	№ докум.	Подп.	Дата	ПВ 5К.14.00.00		
Разраб.		Кузьмина		12.84	Шарнир для подъема рулонов массой 45÷65т краном	Лит. И	Лист 1 / Листов 2
Пров.		Числова		12.84		Гипронефтеспецмонтаж г. Москва	
ГИП		Тюрин		12.84			
Н.контр.		Панова					
Утв.		Кузнецов					

ТП903-9-14.86 Ал IX

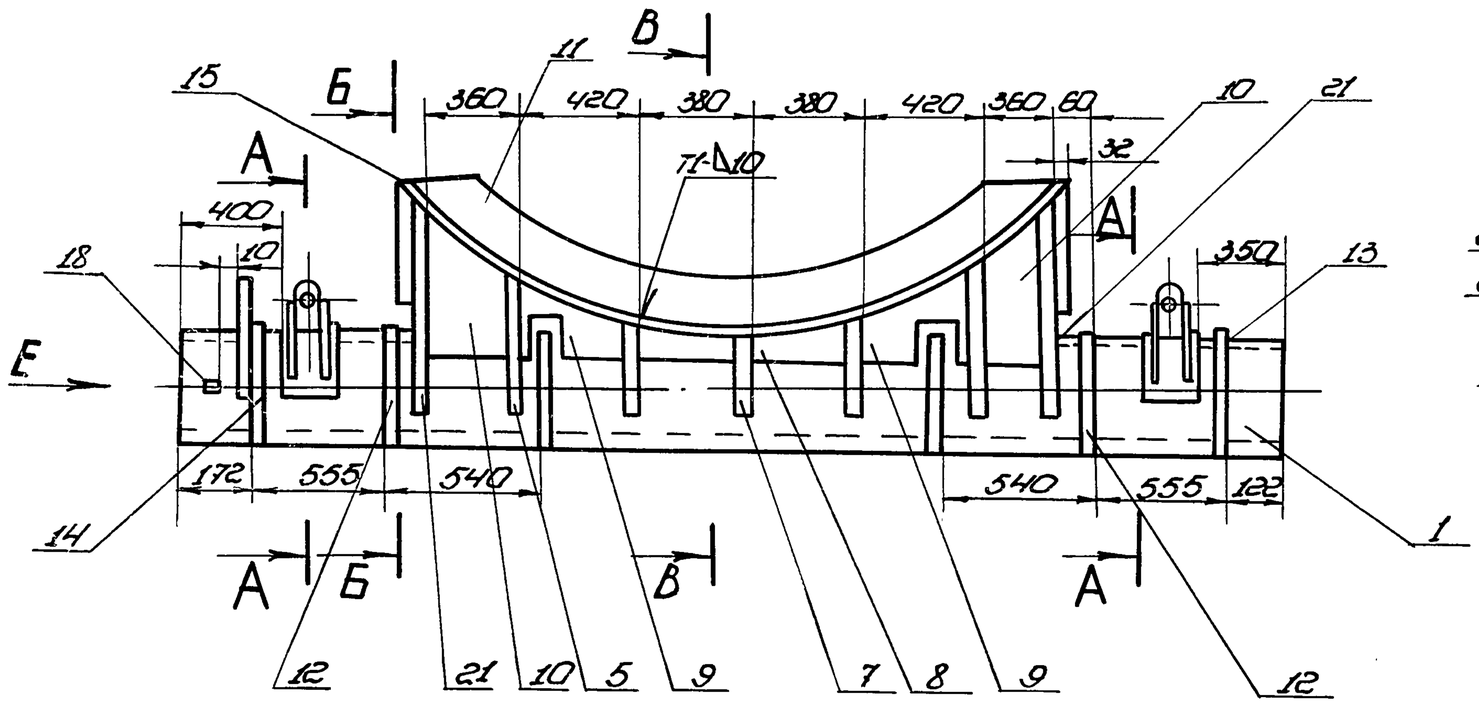

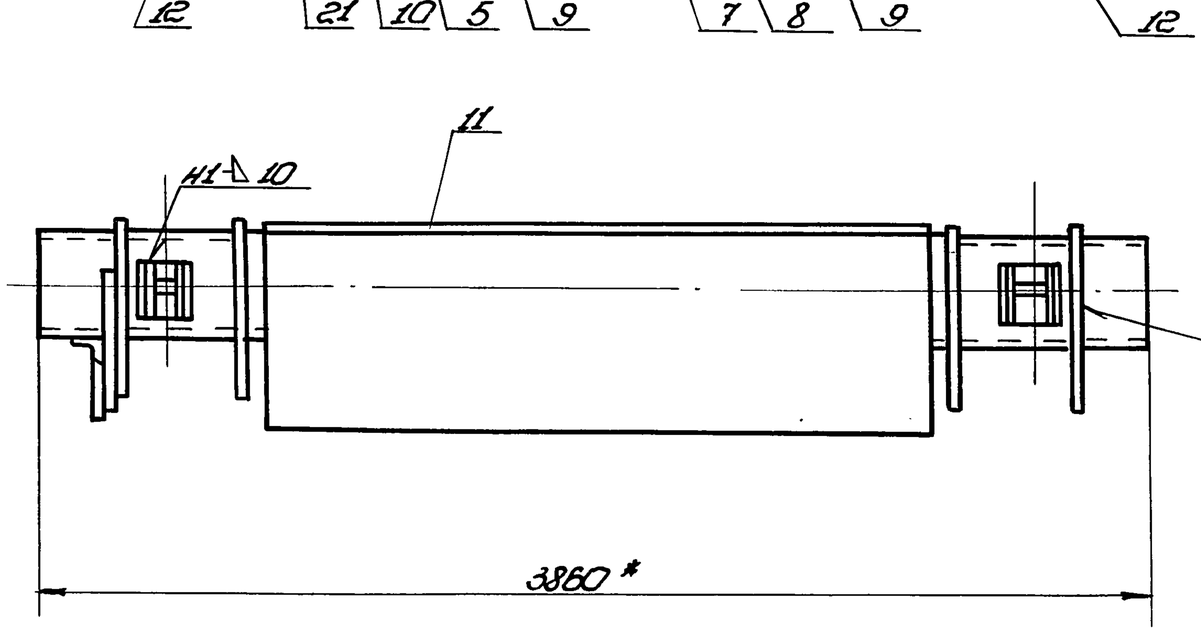

Б-Б
М1:10

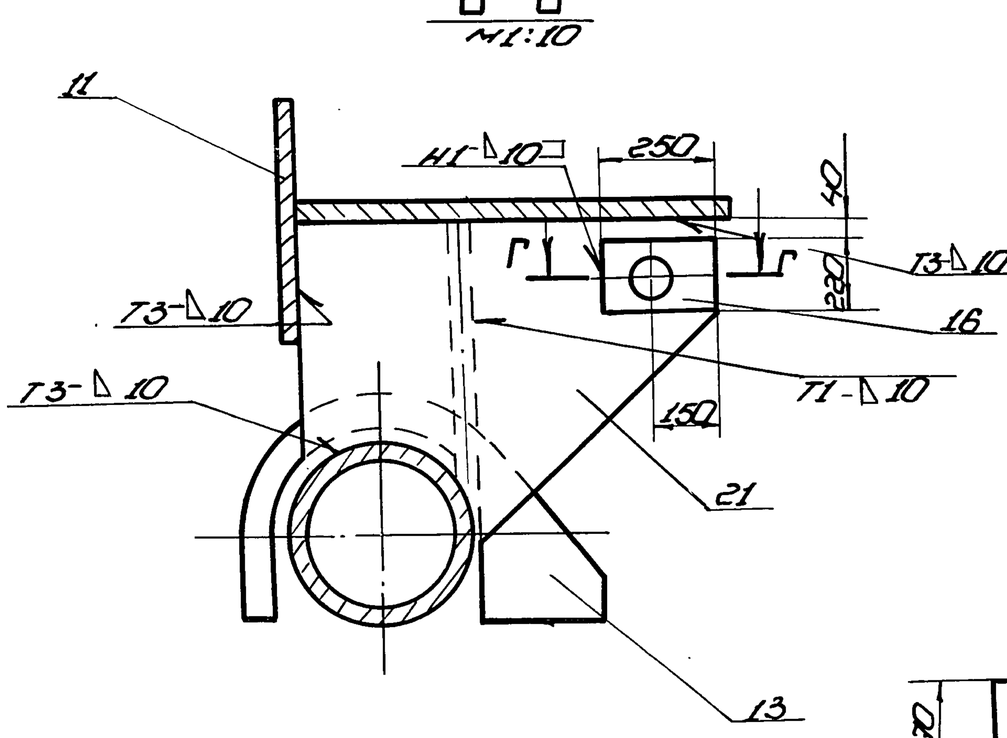

А-А
М1:5

Г-Г
М1:1

Поз.11
М1:4

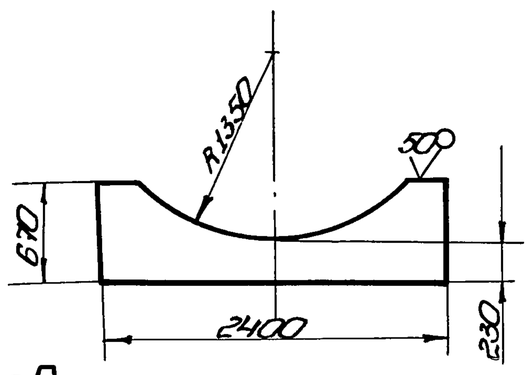

Вид Д
М1:5

Вид Е
М1:10

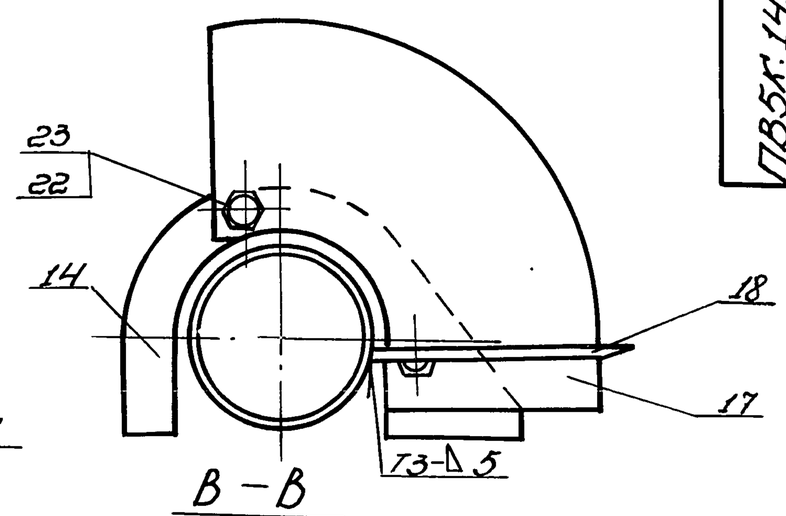

В-В
М1:10

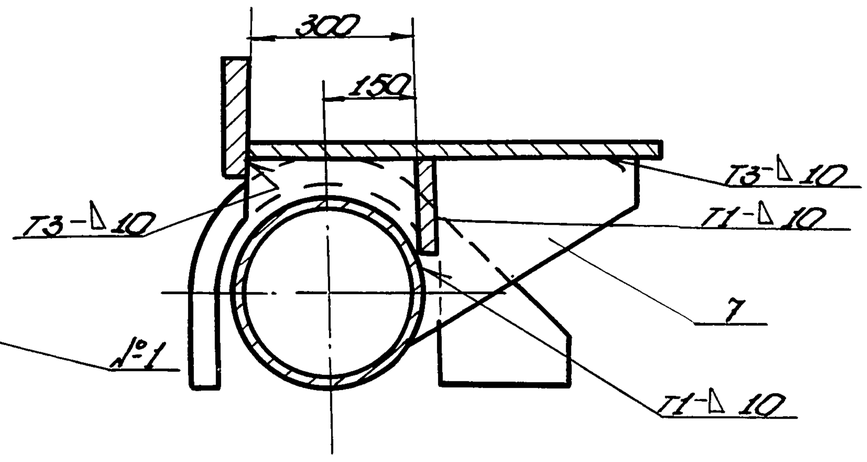

И-И
М1:10

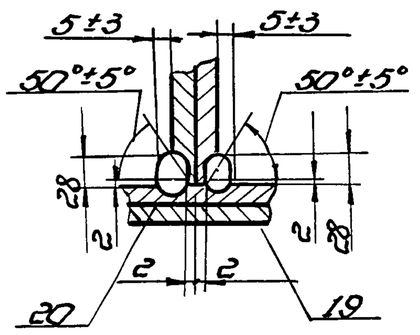

Поз.10
М1:1

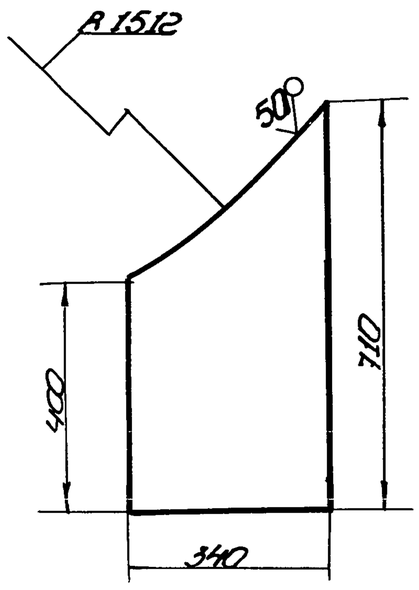

1. Сварные швы выполнять по ГОСТ 5264-80.
   Электроды сварочные типа Э42А ГОСТ 9467-75.
2. Неуказанные предельные отклонения размеров:
   отверстий - H16; валов - h 16; остальных - $\pm\frac{IT16}{2}$.
3. Шероховатость поверхностей реза для дет. 54 $\nabla 50$.
4. * Размеры для справок.

Изм.	Лист	№ докум.	Подп.	Дата
Разраб.		Кузьмина		12.84
Пров.		Числова		12.84
Т. контр.				
ГИП		Тюрин		12.84
Н. контр.		Панова		12.84
Утв.		Кузнецов		

ПВ5К.14.01.00СБ

Опора

Сборочный чертеж

Лит.	Масса	Масштаб
	2025	1:20
Лист	Листов 1	

Гипронефтеспецмонтаж г. Москва

Инв.№ подл. | Подп. и дата | Взам.инв.№ | Инв.№ дубл. | Подп. и дата

ПВ5К.14.01.04

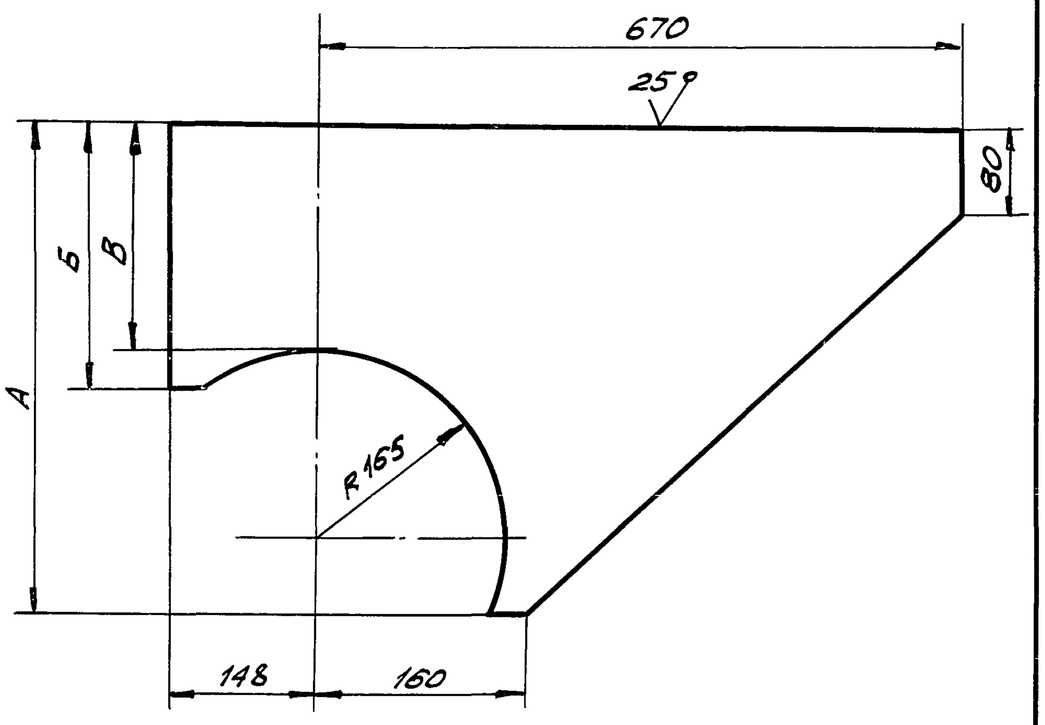

Обозначение	Размеры, мм			Масса, кг
	А	В	Б	
ПВ5К.14.01.04	570	325	395	29,0
-01	400	155	225	24,0
-02	310	95	165	19,0

Неуказанные предельные отклонения размеров: отверстий -H16; валов -h16; остальных $\pm \frac{JT16}{2}$.

Изм.	Лист	№ докум.	Подп.	Дата
Разраб.		Кузьмина		12.84
Пров.		Числова		12.84
Т.контр.				
ГИП		Тюрин		12.84
Н.контр.		Панова		12.84
Утв.		Кузнецов		

ПВ5К.14.01.04

Кронштейн

Лит.	Масса	Масшт.
	См. табл.	1:5
Лист	Листов 1	

Лист 6-16 ГОСТ 19903-74 / Ст.3 ГОСТ 14637-79

Гипронефтеспецмонтаж г. Москва

Инв.№ подл. | Подп. и дата | Взам.инв.№ | Инв.№ дубл. | Подп. и дата

ТП 903-9-15.86 Ал IX

ПВ5К.14.01.14

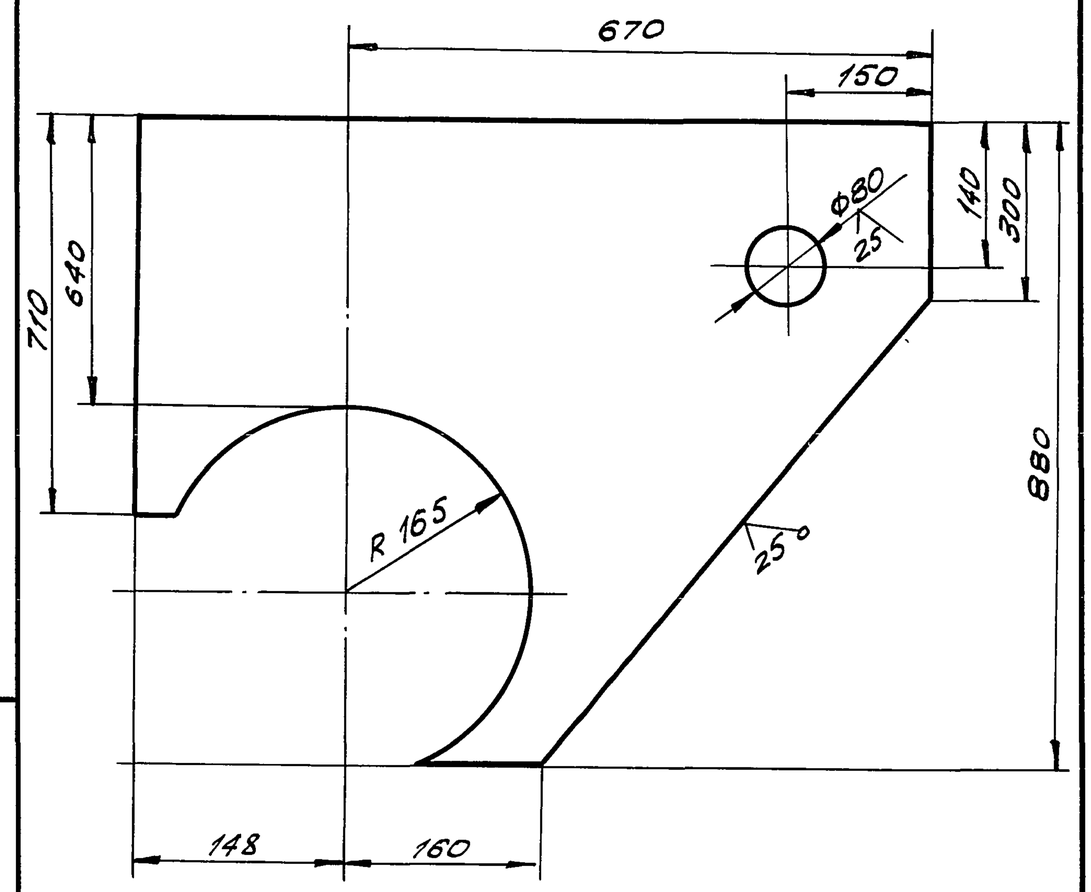

Неуказанные отклонения размеров: отверстий -H16; валов -h16; остальных $\pm \frac{JT16}{2}$.

Изм.	Лист	№ докум.	Подп.	Дата
Разраб.		Кузьмина		12.84
Пров.		Числова		12.84
Т.контр.				
ГИП		Тюрин		12.84
Н.контр.		Панова		12.84
Утв.		Кузнецов		

ПВ5.14.01.14

Кронштейн

Лит.	Масса	Масшт.
	60,0	1:5
Лист	Листов 1	

Лист 6-16 ГОСТ 19903-74 / Ст.3 ГОСТ 14637-79

Гипронефтеспецмонтаж г. Москва

Инв.№ подл. | Подп. и дата | Взам.инв.№ | Инв.№ дубл. | Подп. и дата

ПВ5К.14.01.05

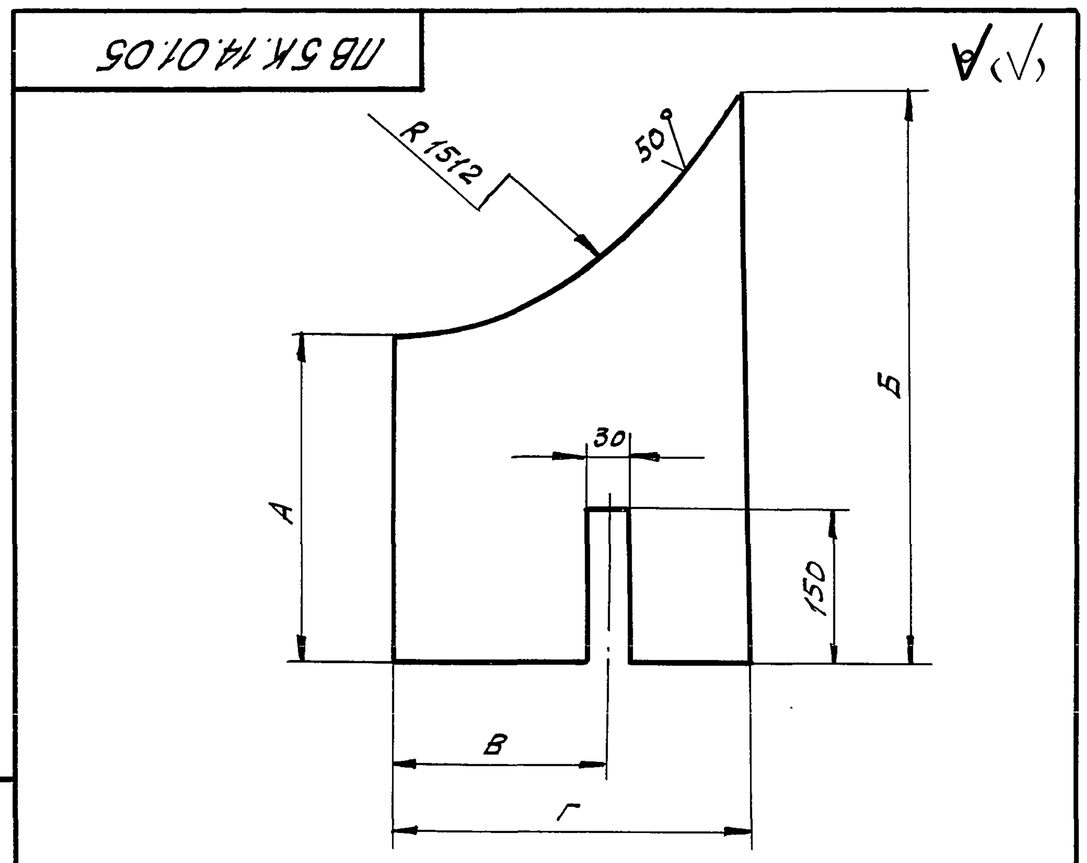

Обозначение	Размеры, мм				Масса, кг
	А	Б	В	Г	
ПВ5К.14.01.05	165	220	-	360	5,1
-01	230	390	290	400	9,0

Неуказанные предельные отклонения размеров: отверстий -H16; валов -h16; остальных $\pm \frac{JT16}{2}$.

Изм.	Лист	№ докум.	Подп.	Дата
Разраб.		Кузьмина		12.84
Пров.		Числова		12.84
Т.контр.				
ГИП		Тюрин		12.84
Н.контр.		Панова		12.84
Утв.		Кузнецов		

ПВ5К.14.01.05

Ребро

Лит.	Масса	Масшт.
	См. табл.	1:5
Лист	Листов 1	

Лист Б-10 ГОСТ 19903-74 / Ст.3 ГОСТ 14637-74

Гипронефтеспецмонтаж г. Москва

Инв.№ подл. | Подп. и дата | Взам.инв.№ | Инв.№ дубл. | Подп. и дата

ПВ5К.14.01.03

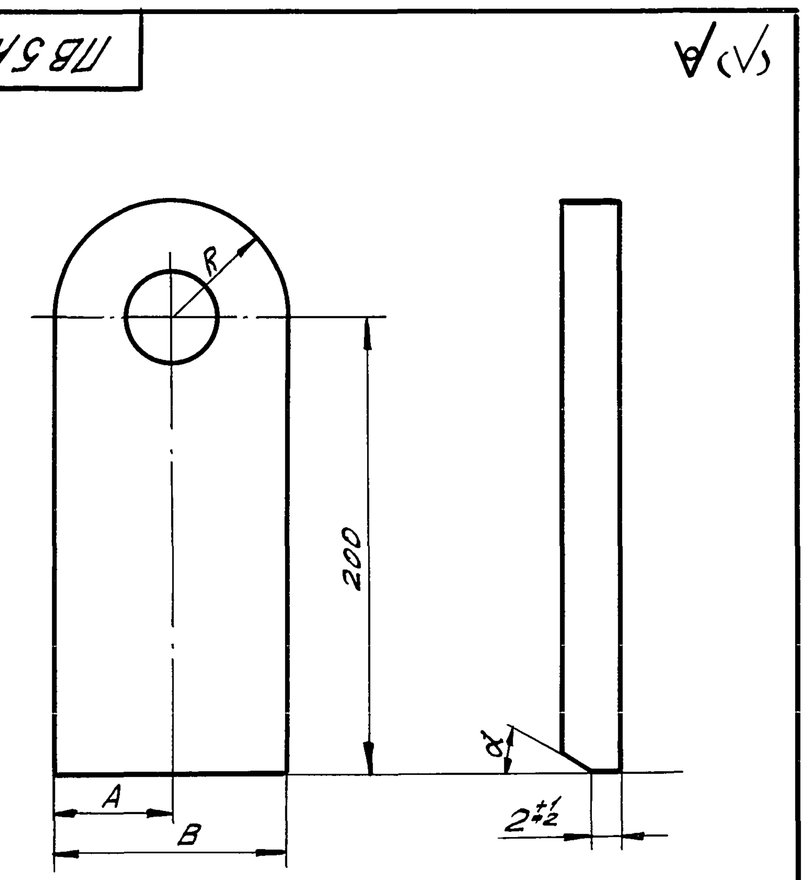

Обозначение	Размеры, мм			α°	Масса, кг
	А	В	R		
ПВ5К.14.01.03	50	100	50	15	3,2
-01	40	80	40	30	2,4

Неуказанные предельные отклонения размеров: отверстий -H16; валов -h16; остальных $\pm \frac{JT16}{2}$.

Изм.	Лист	№ докум.	Подп.	Дата
Разраб.		Кузьмина		12.84
Пров.		Числова		12.84
Т.контр.				
ГИП		Тюрин		12.84
Н.контр.		Панова		12.84
Утв.		Кузнецов		

ПВ5К.14.01.03

Ушко

Лит.	Масса	Масшт.
И	См. табл.	1:2,5
Лист	Листов 1	

Лист Б-18 ГОСТ 19903-74 / Ст.3 ГОСТ 14637-79

Гипронефтеспецмонтаж г. Москва

Инв.№ подл. | Подп. и дата | Взам.инв.№ | Инв.№ дубл. | Подп. и дата

ПВ5К.14.02.00СБ

ГОСТ 5264-80-Т1-А6

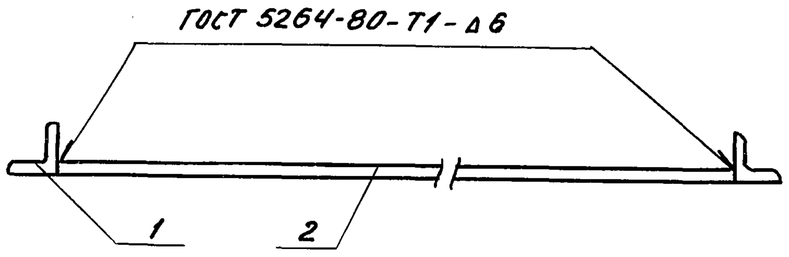

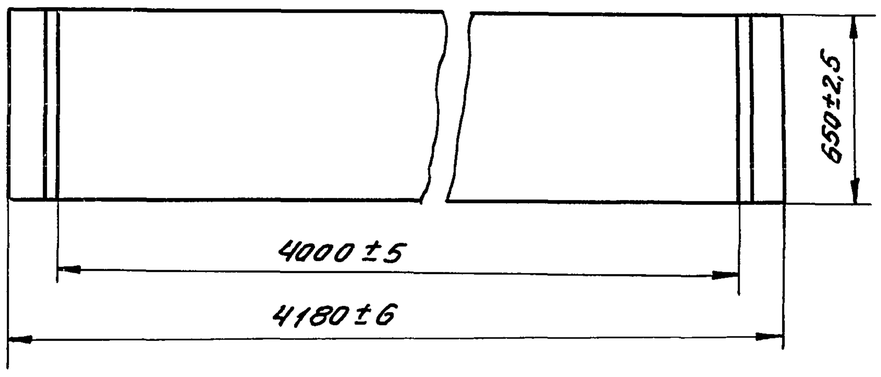

1. Электроды типа Э-42А ГОСТ 9465-75.
2. Шероховатость поверхностей реза для деталей Б4 – 50

Изм.	Лист	N докум.	Подп.	Дата
Разраб.		Кузьмина		12.84
Пров.		Числова		12.84
Т.контр.				
ГИП		Тюрин		12.84
Н.контр.		Панова		12.84
Утв.		Кузнецов		

ПВ5К.14.02.00СБ

Основание
Сборочный чертеж

Лит.	Масса	Масштаб
И	455,0	1:20
Лист	Листов 1	

Гипронефтеспецмонтаж г. Москва

Инв.№ подл. | Подп. и дата | Взам.инв.№ | Инв.№ дубл. | Подп. и дата

ПВ5К.14.01.08

(√) А

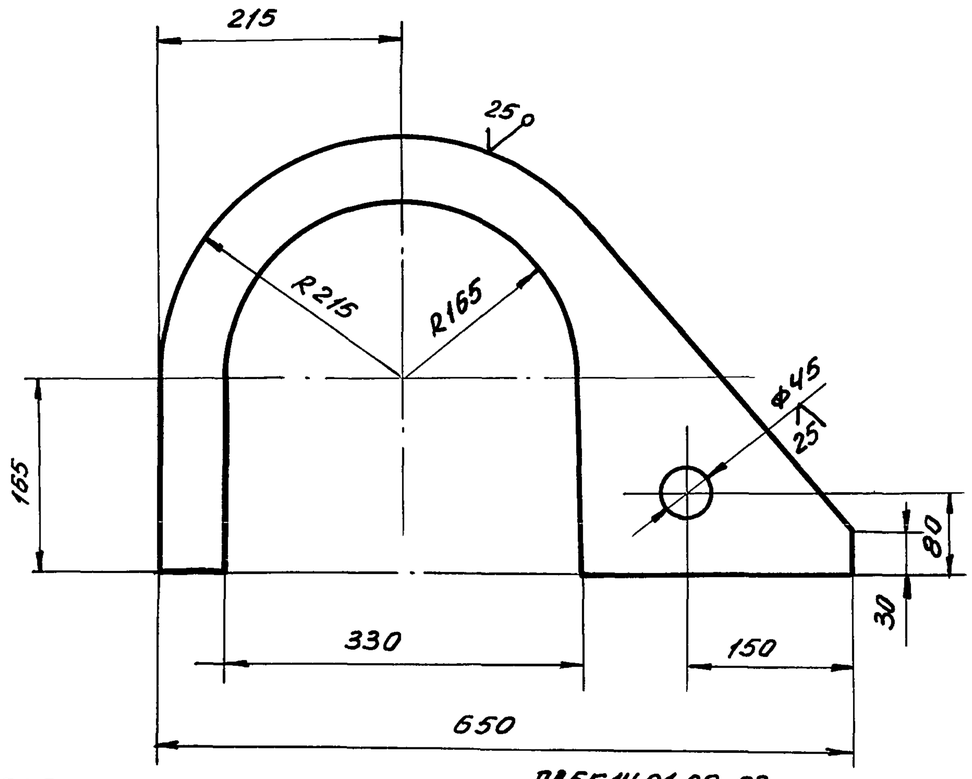

ПВ5К.14.01.08-01
Остальное см. ПВ5К.14.01.09

М 1:20

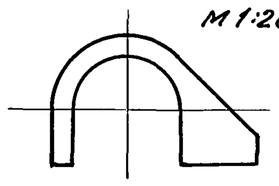

ПВ5К.14.01.08-02
Остальное см. ПВ5К.14.01.09

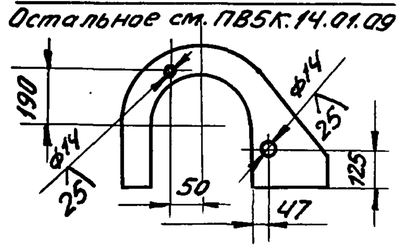

Неуказанные предельные отклонения размеров: отверстий – H16, валов – h16; остальных $\pm \frac{JT16}{2}$.

Изм	Лист	N докум.	Подп.	Дата
Разраб.		Кузьмина		12.84
Пров.		Числова		12.84
Т.контр.				
ГИП		Тюрин		12.84
Н.контр.		Панова		12.84
Утв.		Кузнецов		

ПВ5К.14.01.08

Фиксатор

Лит.	Масса	Масштаб
И	14,0	1:5
Лист	Листов 1	

Лист Б-16 ГОСТ 19903-74 / Ст3 ГОСТ 14637-79

Гипронефтеспецмонтаж г. Москва

Формат	Зона	Поз.	Обозначение	Наименование	Кол.	Примечание
				Документация		
А4			ПВ5К.14.02.00СБ	Сборочный чертеж		
				Детали		
Б4		1	ПВ5К.14.02.01	Пластина		
				Лист Б-20 ГОСТ 19903-74 / Ст3 ГОСТ 14637-79		
				650×4000	1	440 кг
Б4		2	ПВ5К.14.02.02	Упор		
				Уголок Б-90×90×5 ГОСТ 8509-72 / Ст3 ГОСТ 535-79		
				L=650	2	5,8 кг

Изм.	Лист	N докум.	Подп.	Дата
Разраб.		Кузьмина		12.84
Пров.		Числова		12.84
Т.контр.				
ГИП		Тюрин		12.84
Н.контр.		Панова		12.84
Утв		Кузнецов		

ПВ5К.14.02.00

Основание

Лит	Лист	Листов
И		

Гипронефтеспецмонтаж г. Москва

ПВ5К.14.01.11

(√) А

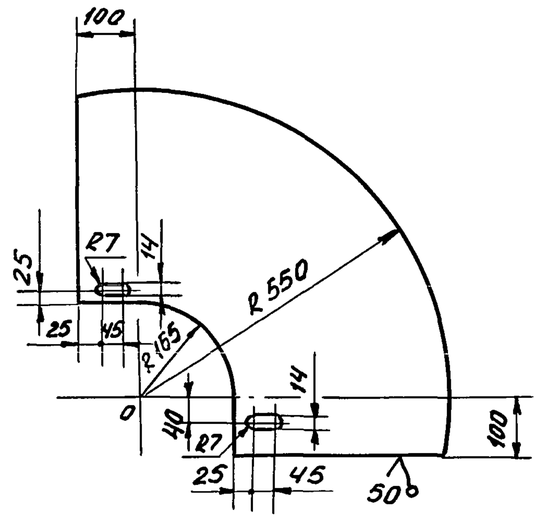

Неуказанные предельные отклонения размеров: отверстий – H16; валов – h16; остальных – $\pm \frac{JT16}{2}$.

Изм	Лист	N докум.	Подп.	Дата
Разраб.		Кузьмина		12.84
Пров.		Числова		12.84
Т.контр.				
ГИП		Тюрин		12.84
Н.контр.		Панова		12.84
Утв.		Кузнецов		

ПВ5К.14.01.11

Сектор

Лит.	Масса	Масштаб
И	20	1:10
Лист	Листов 1	

Лист Б-5 ГОСТ 19903-74 / Ст3 ГОСТ 14637-79

Гипронефтеспецмонтаж г. Москва

ПВ5К.14.01.13

√(√)

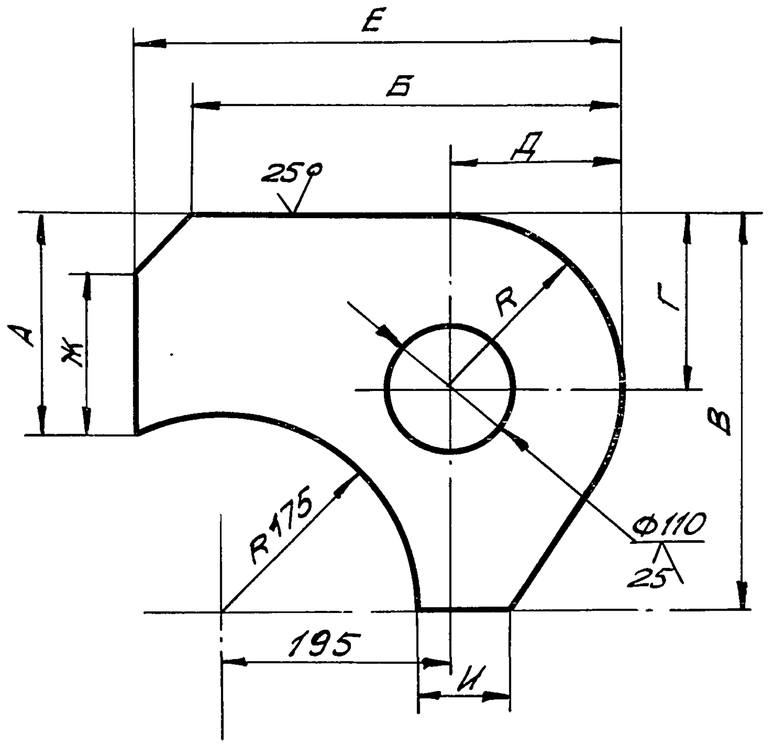

Обозначение	Размеры, мм									Масса, кг
	А	Б	В	Г	Д	Е	Ж	И	R	
ПВ5К.14.01.13	175	370	340	150	150	420	125	75	150	15,5
-01	165	360	330	140	140	410	115	65	140	14,5

Изм.	Лист	№ докум.	Подп.	Дата
Разраб.		Кузьмина		12.84
Пров.				
Т.контр.				
ГИП		Тюрин		12.84
Н.контр.		Панова		12.84
Утв.		Кузнецов		

ПВ5К.14.01.13

Ребро

Лит.	Масса	Масштаб
И	См. табл.	1:5
Лист	Листов 1	

Лист Б-18 ГОСТ 19903-74 / Ст.3 ГОСТ 14637-79

Гипронефтеспецмонтаж г. Москва

Подп. и дата | Инв.№ подл. | Взам.инв.№ | Инв.№ дубл. | Подп. и дата

Альбом IX

ТП 903-9-15.86

Формат	Зона	Поз.	Обозначение	Наименование	Кол.	Примеч.
				Документация		
А4			ПВ5К.14.03.00 СБ	Сборочный чертеж		
				Детали		
Б4		1	ПВ5К.14.03.01	Вкладыш		
				Лист Б-25 ГОСТ 19903-74 / Ст.3 ГОСТ 14637-79		
				76×195	2	2,9 кг
Б4		2	ПВ5К.14.03.02	Палец		
				Труба 108×6 ГОСТ 8732-78 / В10 ГОСТ 8731-74		
				L=180	1	2,8 кг
Б4		3	ПВ5К.14.03.03	Головка		
				Б10 ГОСТ 19903-74 / Ст.3 ГОСТ 14637-79		
				130×70	1	0,7 кг

Подп. и дата | Инв.№ дубл. | Взам.инв.№ | Инв.№ подл.

Изм.	Лист	№ докум.	Подп.	Дата
Разраб.		Кузьмина		12.84
Пров.		Числова		12.84
ГИП		Тюрин		12.84
Н.контр.		Панова		12.84
Утв.		Кузнецов		

ПВ5К.14.03.00

Палец

Лит.	Лист	Листов
		1

Гипронефтеспецмонтаж г. Москва

ПВ5К.14.03.00 СБ

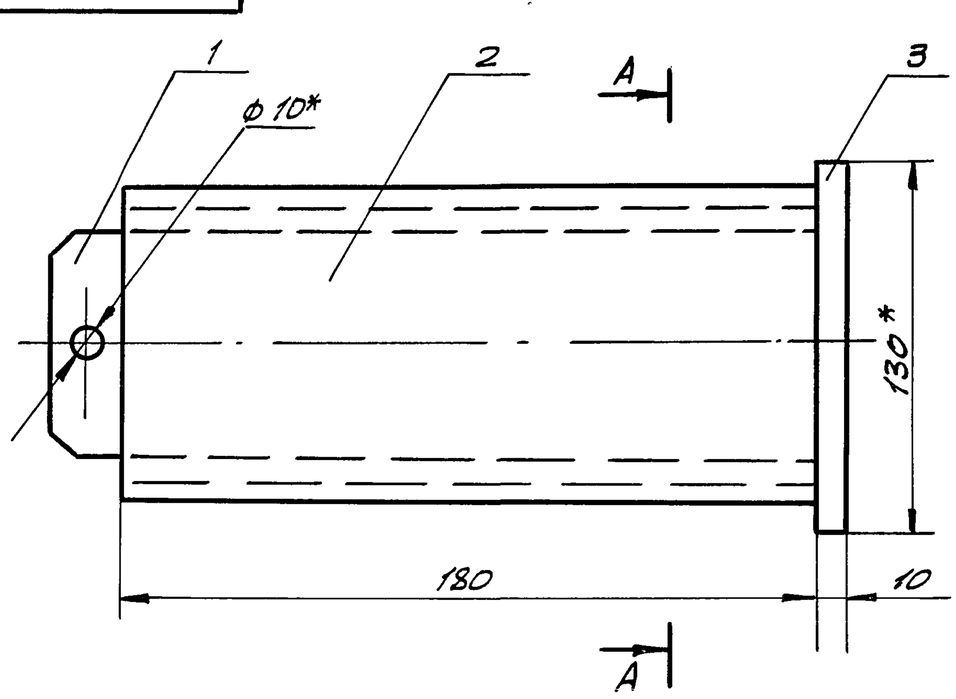

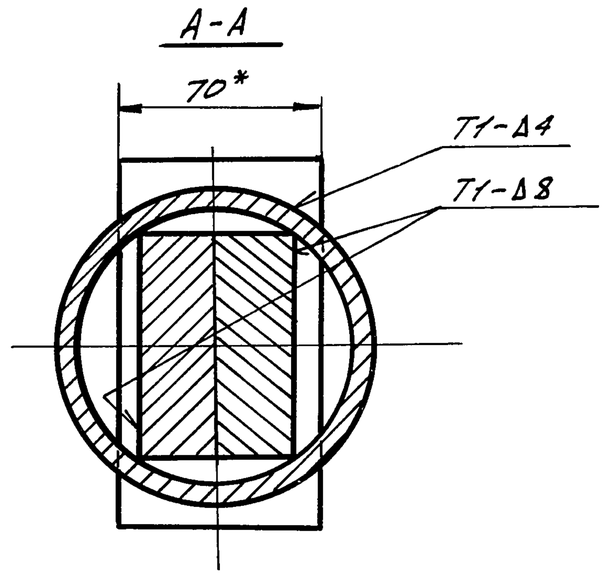

Дет. поз. 2
М 1:2,5

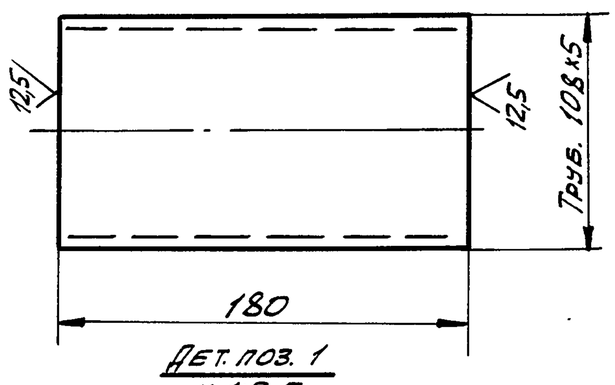

Дет. поз. 1
М 1:2,5

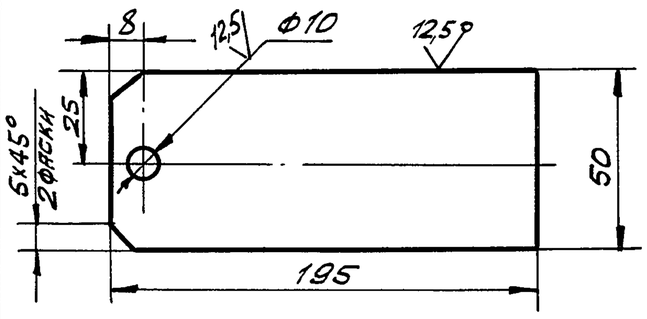

1. Сварные швы выполнять по ГОСТ 5264-80. Электроды сварочные типа Э42 ГОСТ 9467-75.
2. Неуказанные предельные отклонения размеров: отверстий - H16; валов - h16; остальных - $\pm \frac{JT16}{2}$.
3. Шероховатость поверхностей деталей Б4 - √.
4. * Размеры для справок.

Изм.	Лист	№ докум.	Подп.	Дата
Разраб.		Кузьмина		12.84
Пров.		Числова		12.84
Т.контр.				
ГИП		Тюрин		12.84
Н.контр.		Панова		12.84
Утв.		Кузнецов		

ПВ5К.14.03.00 СБ

Палец
Сборочный чертеж

Лит.	Масса	Масшт
И	9,5	1:2
Лист	Листов 1	

Гипронефтеспецмонтаж г. Москва

ТП903-9-15.86 Ал IX

ПВ8.05.00.00 СБ

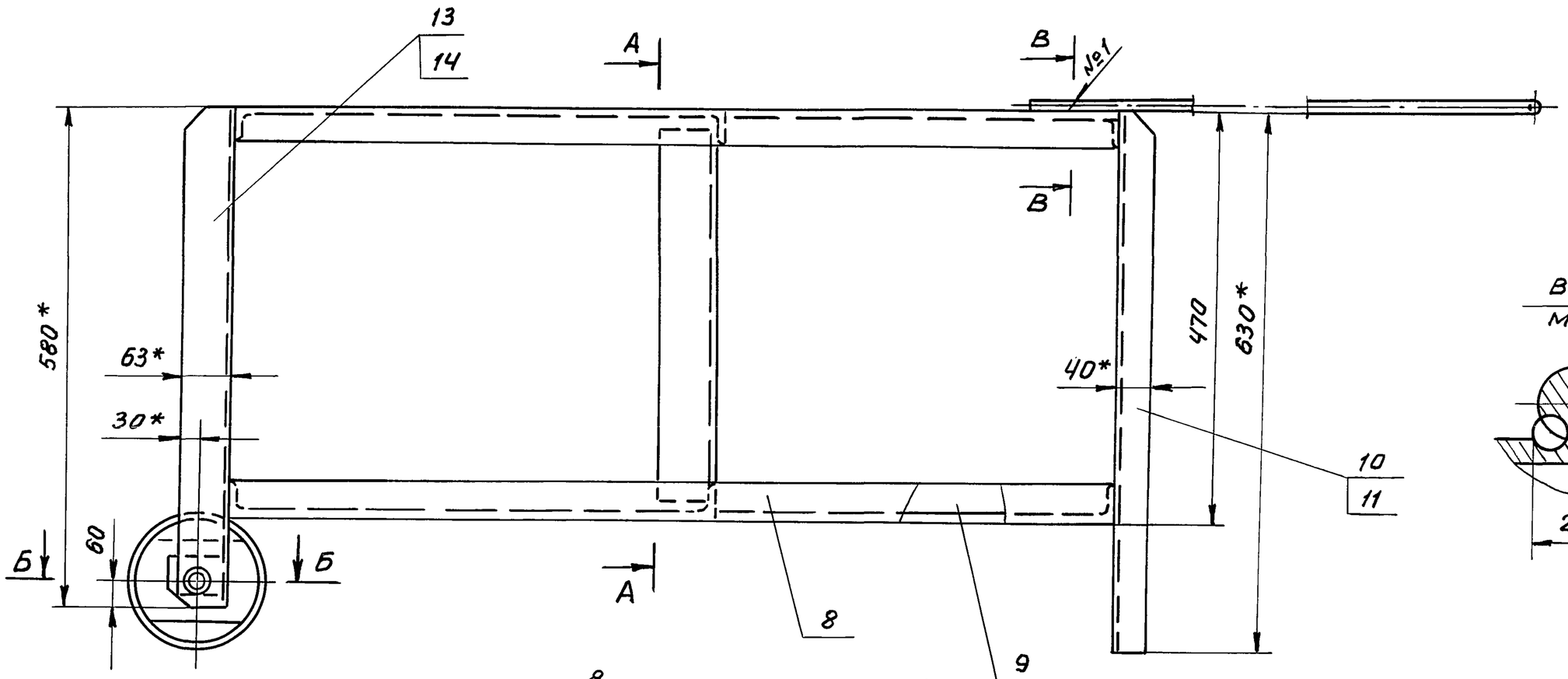

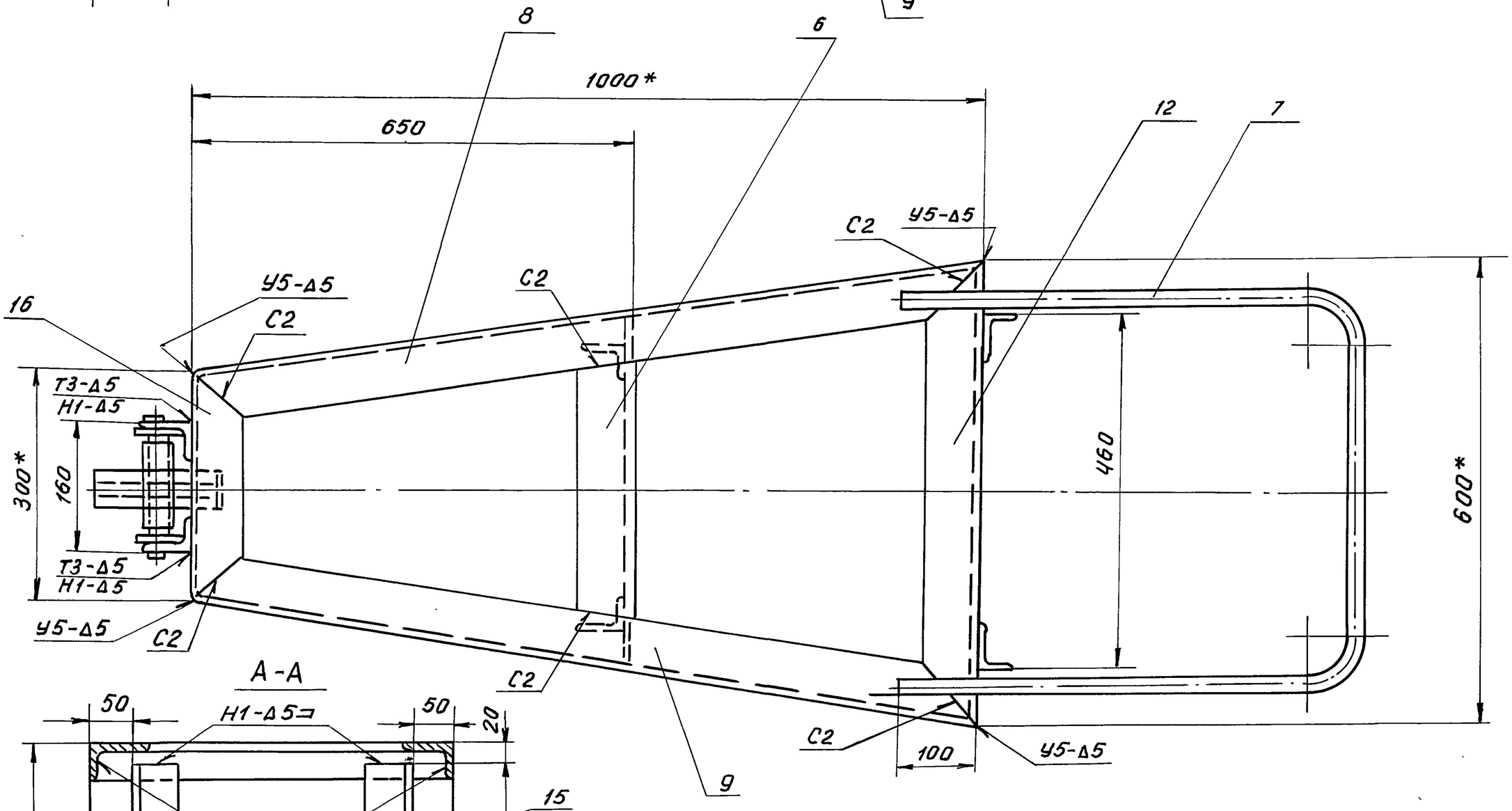

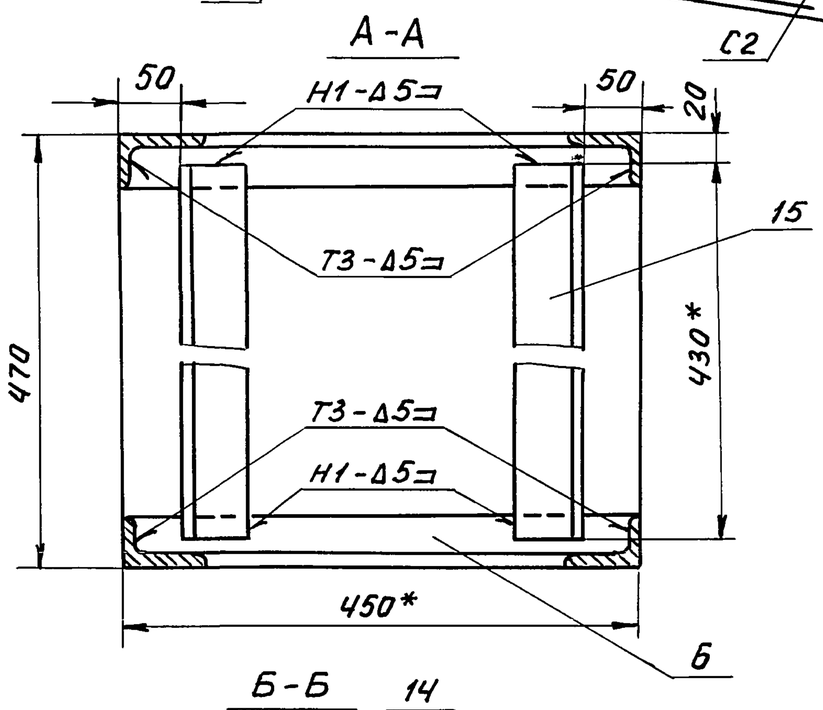

1. Сварные швы по ГОСТ 5264-80. Электроды типа Э42А ГОСТ 9467-75.

   Шов №1 - сварка ручная электродуговая.

2. Неуказанные предельные отклонения размеров: отверстий - H14, валов - h14, остальных - $\pm \frac{JT16}{2}$.

3. * Размеры для справок.

4. ** Отверстия ф26 в дет. поз. 5, 13, 14 сверлить после сварки.

5. Шероховатость поверхности для деталей Б4 - $\frac{50}{V}$.

Изм.	Лист	N докум.	Подп.	Дата	ПВ8.05.00.00 СБ			
Разраб.		Кузьмина		12.84.	Упор клиновой	Лит.	Масса	Масштаб
Пров.		Числова		12.84			46,5	1:5
Т.контр.					Сборочный чертеж	Лист	Листов 1	
ГИП		Тюрин		12.84		Гипронефтеспецмонтаж г. Москва		
Н.контр.		Панова		12.84				
Утв.		Кузнецов						

Подп. и дата | Инв. N дубл. | Взам. инв. N | Подп. и дата | Инв. N подл.

Формат	Зона	Поз.	Обозначение	Наименование	Кол.	Примечание
				Документация		
А2			ПВ8.05.00.00 СБ	Сборочный чертеж		
				Детали		
А4		1	ПВ8.05.00.01	Ось	1	
Б4		2	ПВ8.05.00.02	Ступица		
				Труба 25×3,2		
				ГОСТ 3262-75		
				L=130	1	0,38 кг
Б4		3	ПВ8.05.00.03	Обод		
				Труба $\frac{159\times8\ ГОСТ\ 8732-78}{В\ 10\ ГОСТ\ 8731-74}$		
				L=50	1	1,5 кг
А4		4	ПВ8.05.00.04	Диафрагма	1	
А4		5	ПВ8.05.00.05	Накладка	2	
А4		6	ПВ8.05.00.06	Перекладина	2	
А4		7	ПВ8.05.00.07	Ручка	1	
А4		8	ПВ8.05.00.08	Уголок	2	
А4		9	ПВ8.05.00.08-01	Уголок	2	
А4		10	ПВ8.05.00.09	Уголок	2	
А4		11	ПВ8.05.00.09-01	Уголок	2	
А4		12	ПВ8.05.00.10	Уголок	2	
А4		13	ПВ8.05.00.11	Уголок	2	
А4		14	ПВ8.05.00.11-01	Уголок	2	

ТП903-9-15.86 Ал IX

Инв.№ подл. | Подп. и дата | Взам. инв.№ | Инв.№ дубл. | Подп. и дата

Изм	Лист	№ докум.	Подп.	Дата
Разраб.	Кузьмина			12.84
Пров.	Числова			12.84
ГИП	Тюрин			12.84
Н. контр.	Панова			12.84
Утв.	Кузнецов			

ПВ8.05.00.00

Упор клиновой

Лит.	Лист	Листов
	1	2

Гипронефтеспецмонтаж г. Москва

ПВ8.05.00.06

25 √ (√)

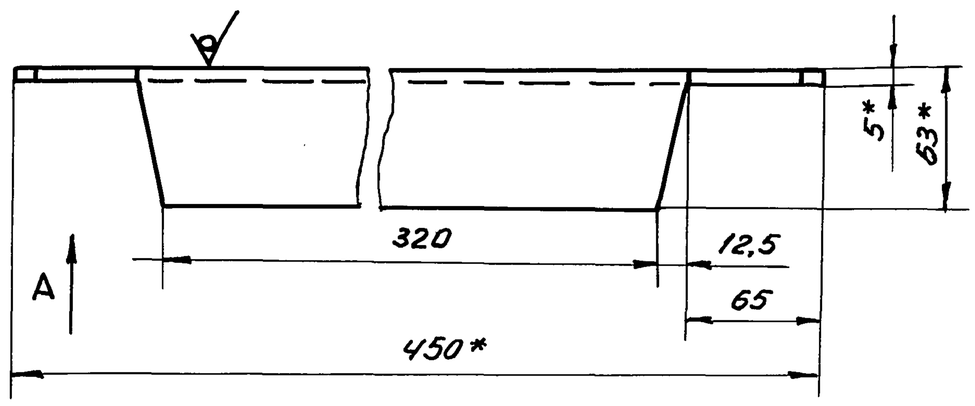

Вид А

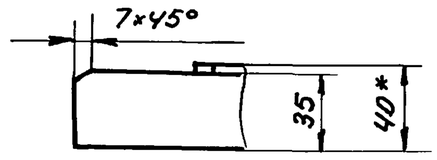

1. Неуказанные предельные отклонения размеров: отверстий - H16, валов - h16, остальных - $\pm\frac{JT16}{2}$.
2. * Размер для справок.

Подп. и дата | Инв.№ дубл. | Взам. инв.№ | Подп. и дата | Инв.№ подл.

Изм	Лист	№ докум.	Подп.	Дата
Разраб.	Кузьмина			12.84
Пров.	Числова			12.84
Т. контр.				
ГИП	Тюрин			12.84
Н. контр.	Панова			12.84
Утв.	Кузнецов			

ПВ8.05.00.06

Перекладина

Лит.	Масса	Масштаб
	1,5	1:2,5
Лист	Листов 1	

Уголок $\frac{Б-63\times40\times5\ ГОСТ\ 8510-72}{Ст\ 3\ ГОСТ\ 535-79}$

Гипронефтеспецмонтаж г. Москва

Формат	Зона	Поз.	Обозначение	Наименование	Кол.	Примечание
Б4		15	ПВ8.05.00.12	Уголок		
				Уголок $\frac{Б-63\times40\times5\ ГОСТ\ 8510-72}{Ст\ 3\ ГОСТ\ 535-79}$		
				L=430		
А4		16	ПВ8.05.00.13	Уголок		
				Стандартные изделия		
		17		Шайба 25.04.016		
				ГОСТ 11371-78	1	
		18		Шплинт 5×50.002		
				ГОСТ 397-70	1	

Подп. и дата | Инв.№ дубл. | Взам. инв.№ | Подп. и дата | Инв.№ подл.

Изм	Лист	№ докум.	Подп.	Дата

ПВ8.05.00.00

Лист 2

ПВ8.05.00.05

25 √ (√)

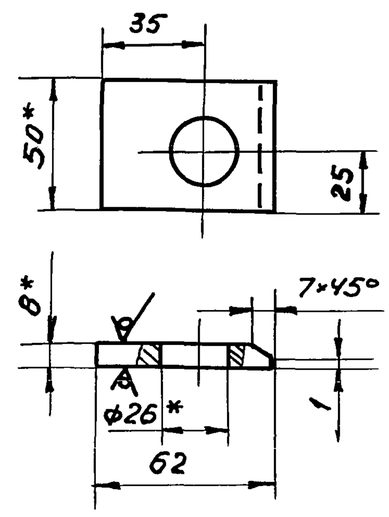

1. Неуказанные предельные отклонения размеров: отверстий - H16, валов - h16, остальных - $\pm\frac{JT16}{2}$.
2. * Размер для справок.

Подп. и дата | Инв.№ дубл. | Взам. инв.№ | Подп. и дата | Инв.№ подл.

Изм	Лист	№ докум.	Подп.	Дата
Разраб.	Кузьмина			12.84
Пров.	Числова			12.84
Т. контр.				
ГИП	Тюрин			12.84
Н. контр.	Панова			12.84
Утв.	Кузнецов			

ПВ8.05.00.05

Накладка

Лит.	Масса	Масштаб
	0,16	1:2
Лист	Листов 1	

Полоса $\frac{8\times50\ ГОСТ\ 103-76}{Ст\ 3\ ГОСТ\ 535-79}$

Гипронефтеспецмонтаж г. Москва

ПВ8.05.00.07

(√)∀

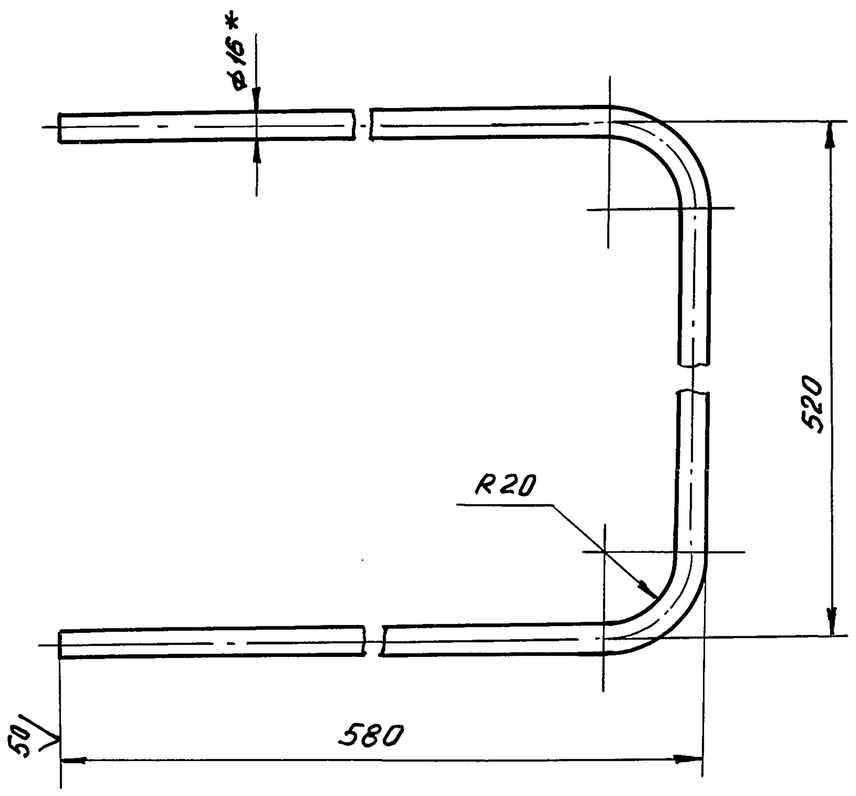

1. Длина заготовки 1600 мм.
2. Неуказанные предельные отклонения размеров: отверстий - H16, валов - h16, остальных - $\pm \frac{IT16}{2}$.
3. * Размер для справок.

Изм	Лист	N докум.	Подп.	Дата
Разраб.		Кузьмина		12.84
Пров.		Числова		12.84
Т.контр.				
ГИП		Тюрин		
Н.контр.		Панова		12.84
Утв.		Кузнецов		

ПВ8.05.00.07

Ручка

Лит.	Масса	Масштаб
	2,5	1:4
Лист	Листов 1	

Круг В-16 ГОСТ 2590-71 / Ст3 ГОСТ 535-79

Гипронефтеспецмонтаж г. Москва

ТП 903-9-15.86 Ал IX

Инв.N подл. | Подп. и дата | Взам.инв.N | Инв.N дубл. | Подп. и дата

ПВ8.05.00.09

(√)∀

ПВ8.05.00.09

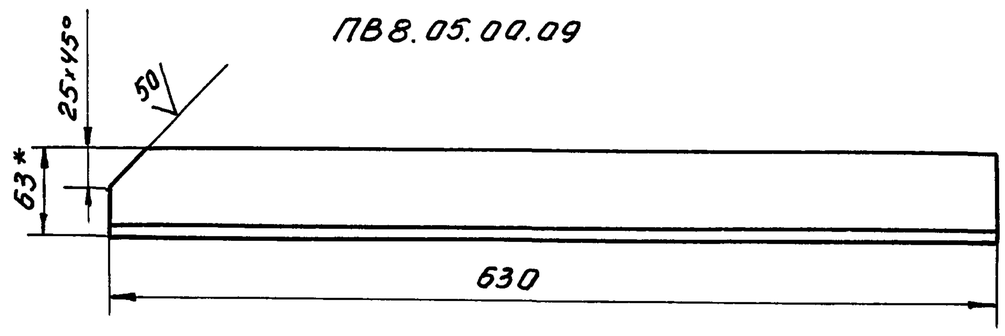

ПВ8.05.00.09-01 - зеркальное отражение
остальное см. ПВ8.05.00.09

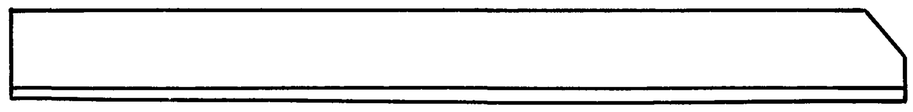

1. Неуказанные предельные отклонения размеров: отверстий - H16, валов - h16, остальных - $\pm \frac{IT16}{2}$.
2. * Размер для справок.

Изм	Лист	N докум.	Подп.	Дата
Разраб.		Кузьмина		12.84
Пров.		Числова		12.84
Т.контр.				
ГИП		Тюрин		12.84
Н.контр.		Панова		12.84
Утв.		Кузнецов		

ПВ8.05.00.09

Уголок

Лит.	Масса	Масштаб
	2,46	1:4
Лист	Листов 1	

Уголок Б-63x40x5 ГОСТ 8510-72 / Ст3 ГОСТ 535-79

Гипронефтеспецмонтаж г. Москва

Инв.N подл. | Подп. и дата | Взам.инв.N | Инв.N дубл. | Подп. и дата

ПВ8.05.00.08

(√)∀

ПВ8.05.00.08

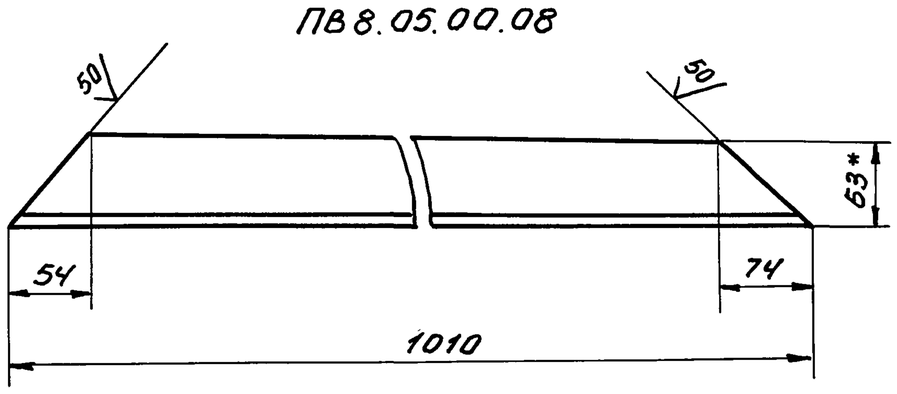

ПВ8.05.00.08-01 - зеркальное отражение
остальное см. ПВ8.05.00.08

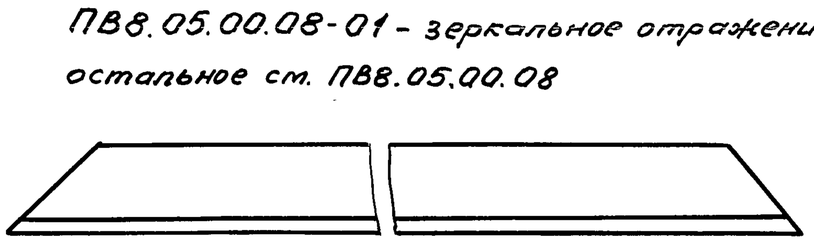

1. Неуказанные предельные отклонения размеров: отверстий - H16, валов - h16, остальных - $\pm \frac{IT16}{2}$.
2. * Размер для справок.

Изм	Лист	N докум.	Подп.	Дата
Разраб.		Кузьмина		12.84
Пров.		Числова		12.84
Т.контр.				
ГИП		Тюрин		12.84
Н.контр.		Панова		12.84
Утв.		Кузнецов		

ПВ8.05.00.08

Уголок

Лит.	Масса	Масштаб
	3,95	1:4
Лист	Листов 1	

Уголок Б-63x40x5 ГОСТ 8510-72 / Ст3 ГОСТ 535-79

Гипронефтеспецмонтаж г. Москва

Инв.N подл. | Подп. и дата | Взам.инв.N | Инв.N дубл. | Подп. и дата

ПВ8.05.00.01

(√)∀

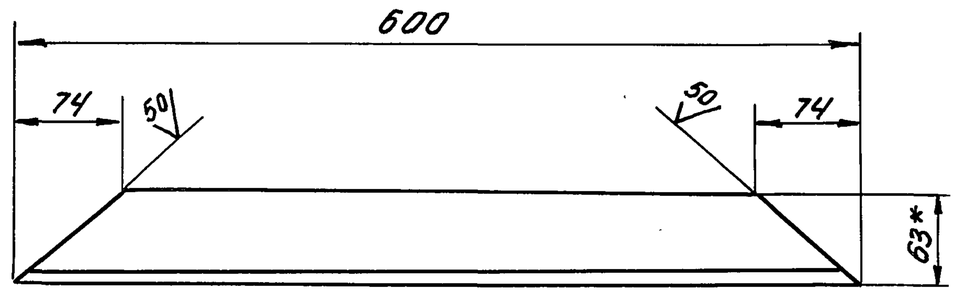

1. Неуказанные предельные отклонения размеров: отверстий - H16, валов - h16, остальных - $\pm \frac{IT16}{2}$.
2. * Размер для справок.

Изм	Лист	N докум.	Подп.	Дата
Разраб.		Кузьмина		12.84
Пров.		Числова		12.84
Т.контр.				
ГИП		Тюрин		12.84
Н.контр.		Панова		12.84
Утв.		Кузнецов		

ПВ8.05.00.10

Уголок

Лит.	Масса	Масштаб
	2,35	1:4
Лист	Листов 1	

Уголок Б-63x40x5 ГОСТ 8510-72 / Ст3 ГОСТ 535-79

Гипронефтеспецмонтаж г. Москва

Инв.N подл. | Подп. и дата | Взам.инв.N | Инв.N дубл. | Подп. и дата

ПВ8.05.00.04

√(√)

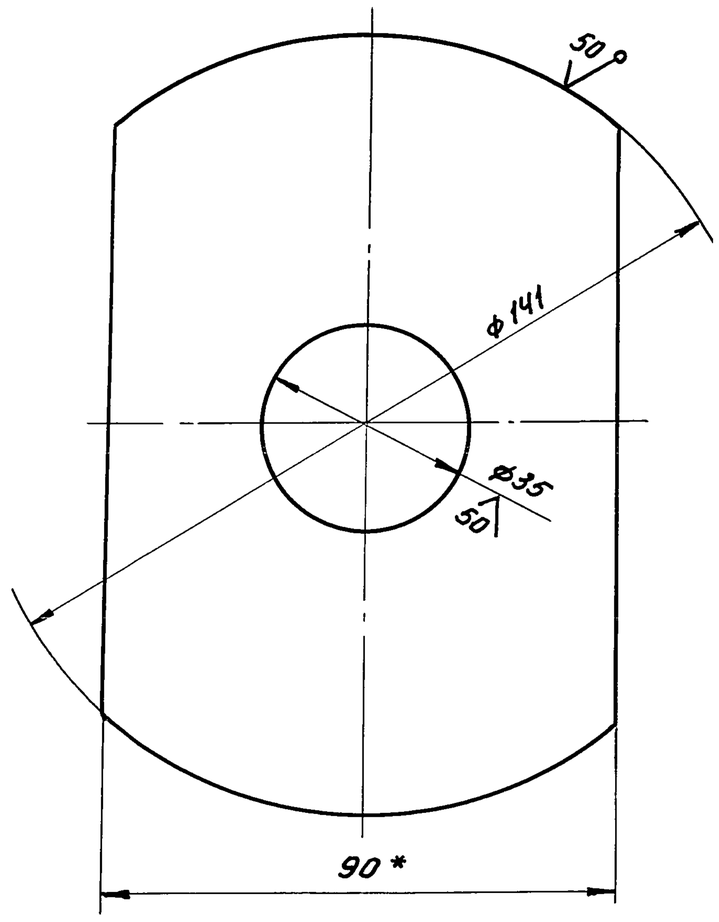

1. Неуказанные предельные отклонения размеров: отверстий - H16, валов - h16, остальных - $\pm \frac{JT16}{2}$.
2. * Размер для справок.

ТП 903-9-15.86 Ал IX

Изм.	Лист	N докум.	Подп.	Дата
Разраб.		Кузьмина		12.84
Пров.		Числова		12.84
Т.контр.				
ГИП		Тюрин		12.84
Н.контр.		Панова		12.84
Утв.		Кузнецов		

ПВ8.05.00.04

Диафрагма

Лит.	Масса	Масштаб
	0,65	1:1
Лист	Листов 1	

Полоса Б-8×90 ГОСТ 103-76 / Ст3 ГОСТ 535-79

Гипронефтеспецмонтаж г. Москва

Подп. и дата | Инв. N подл. | Взам. инв. N | Инв. N дубл. | Подп. и дата

ПВ8.05.00.01

√(√) 25

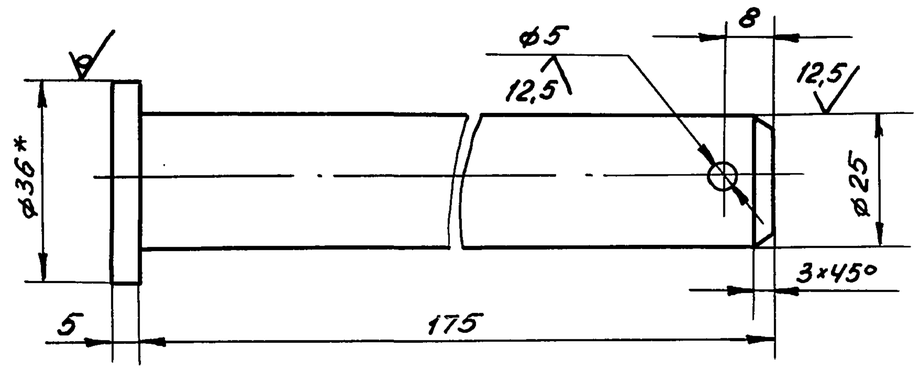

1. Неуказанные предельные отклонения размеров: отверстий - H16, валов - h16, остальных - $\pm \frac{JT16}{2}$.
2. * Размер для справок.

Изм.	Лист	N докум.	Подп.	Дата
Разраб.		Кузьмина		12.84
Пров.		Числова		12.84
Т.контр.				
ГИП		Тюрин		12.84
Н.контр.		Панова		12.84
Утв.		Кузнецов		

ПВ8.05.00.01

Ось

Лит.	Масса	Масштаб
	0,7	1:1
Лист	Листов 1	

Круг В-36 ГОСТ 2590-71 / Ст3 ГОСТ 535-79

Гипронефтеспецмонтаж г. Москва

Подп. и дата | Инв. N подл. | Взам. инв. N | Инв. N дубл. | Подп. и дата

ПВ8.05.00.11

√(√)

ПВ8.05.00.11

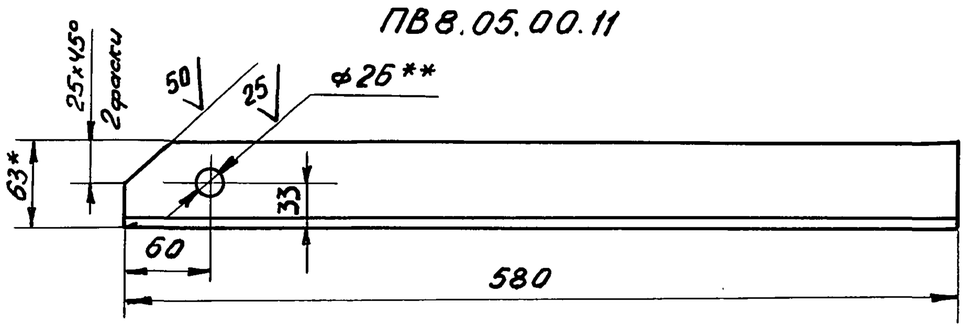

ПВ8.05.00.11-01 - зеркальное отражение
остальное см. ПВ8.05.00.11

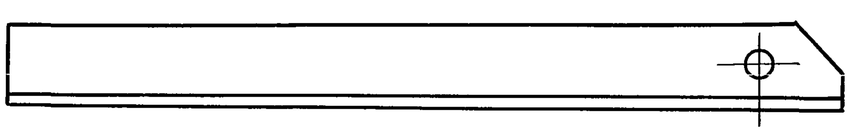

1. Неуказанные предельные отклонения размеров: отверстий - H16, валов - h16, остальных - $\pm \frac{JT16}{2}$.
2. * Размер для справок.
3. ** Отверстия ф26 сверлить после сварки с деталью 5.

Изм.	Лист	N докум.	Подп.	Дата
Разраб.		Кузьмина		12.84
Пров.		Числова		12.84
Т.контр.				
ГИП		Тюрин		12.84
Н.контр.		Панова		12.84
Утв.		Кузнецов		

ПВ8.05.00.11

Уголок

Лит.	Масса	Масштаб
	2,27	1:4
Лист	Листов 1	

Уголок 6-63×40×5 ГОСТ 8510-72 / Ст3 ГОСТ 535-79

Гипронефтеспецмонтаж г. Москва

Подп. и дата | Инв. N подл. | Взам. инв. N | Инв. N дубл. | Подп. и дата

ПВ8.05.00.13

√(√)

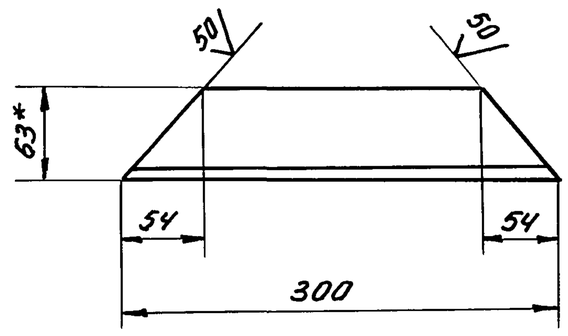

1. Неуказанные предельные отклонения размеров: отверстий - H16, валов - h16, остальных - $\pm \frac{JT16}{2}$.
2. * Размер для справок.

Изм.	Лист	N докум.	Подп.	Дата
Разраб.		Кузьмина		12.84
Пров.		Числова		12.84
Т.контр.				
ГИП		Тюрин		12.84
Н.контр.		Панова		12.84
Утв.		Кузнецов		

ПВ8.05.00.13

Уголок

Лит.	Масса	Масштаб
	1,17	1:4
Лист	Листов 1	

Уголок 6-63×40×5 ГОСТ 8510-72 / Ст3 ГОСТ 535-79

Гипронефтеспецмонтаж г. Москва

Подп. и дата | Инв. N подл. | Взам. инв. N | Инв. N дубл. | Подп. и дата

ПВ3.02.00.00СБ

Ал IX

ТП 903-9-15.86

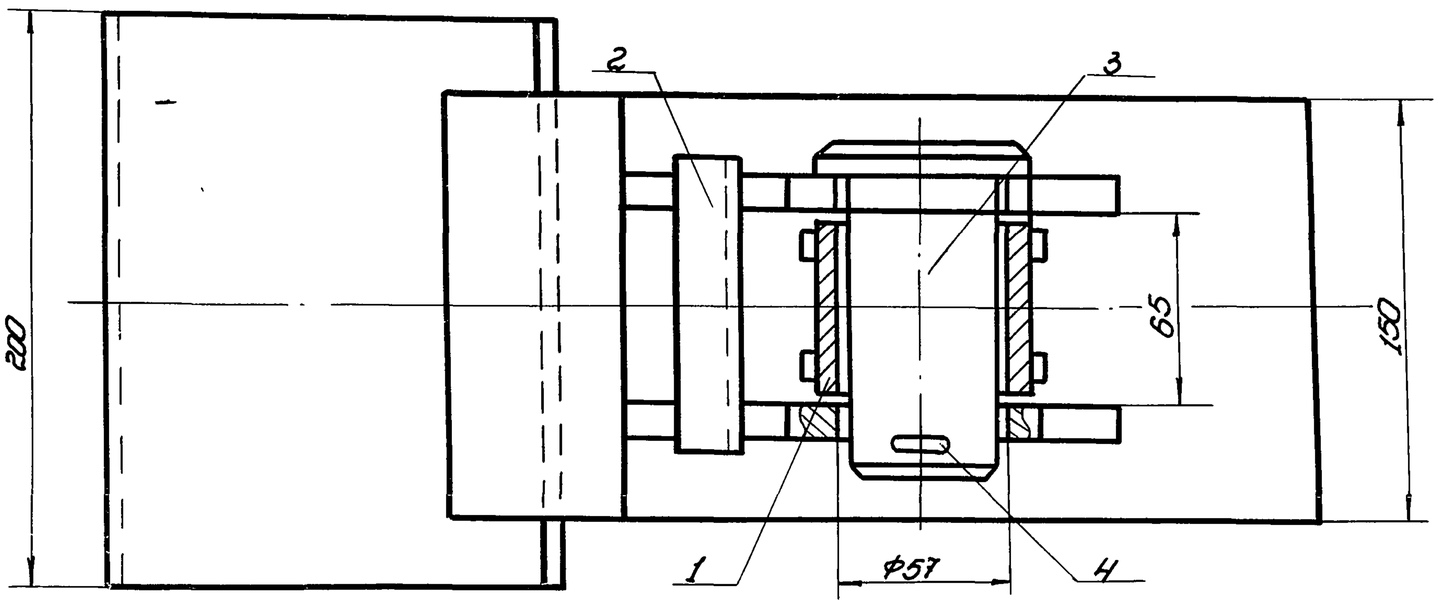

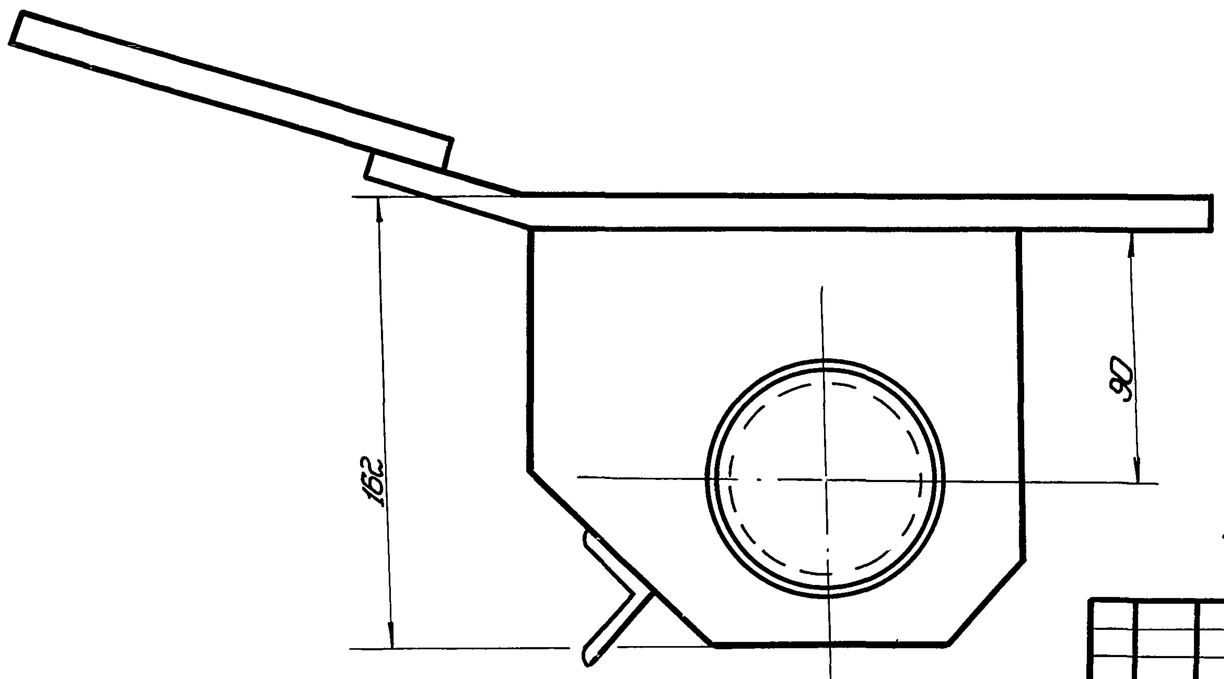

Размеры для справок.

					ПВ3.02.00.00СБ			
Изм.	Лист	№докум.	Подп.	Дата	Стойка для разворачивания рулона сборочный чертеж	Лит.	Масса	Масштаб
Разраб.		Кузьмина		12.84			13,0	1:2
Пров.		Числова		12.84		Лист	Листов 1	
Т.контр.						Гипронефтеспецмонтаж г. Москва		
ГИП		Тюрин		12.84				
Н.контр.		Панова		12.84				
Утв.		Кузнецов						

Копировал

Формат А2

Инв.№ подл. | Подп. и дата | Взам. инв.№ | Инв.№ дубл. | Подп. и дата

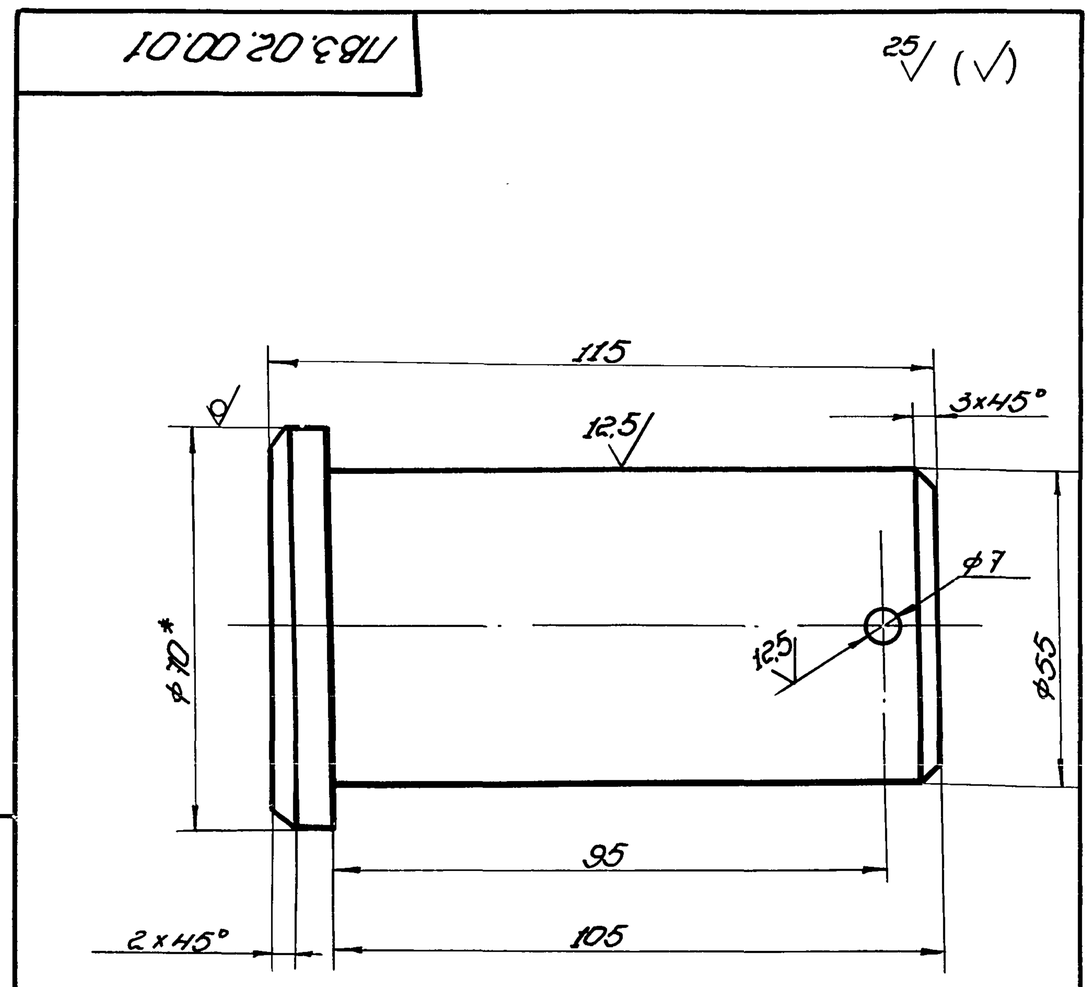

1. Неуказанные предельные отклонения размеров: валов - h14, отверстий - H14, остальных $\pm \frac{IT16}{2}$.

					ПВ3.02.00.01			
Изм.	Лист	№докум.	Подп.	Дата	Палец	Лит.	Масса	Масштаб
Разраб.		Кузьмина		12.84			2.2	1:1
Пров.		Числова		12.84		Лист	Листов 1	
Т.контр.						Гипронефтеспецмонтаж г. Москва		
ГИП		Тюрин		12.84				
Н.контр.		Панова		12.84				
Утв.		Кузнецов						

Круг Б-70 ГОСТ 2590-71 / В Ст.5 ГОСТ 535-79

Копировал

Формат А1

Инв.№ подл. | Подп. и дата | Взам. инв.№ | Инв.№ дубл. | Подп. и дата

Формат	Зона	Поз.	Обозначение	Наименование	Кол.	Примечание
				Документация		
А3			ПВ3.02.00.00СБ	Сборочный чертеж		
				Сборочные единицы		
А4		1	ПВ3.02.01.00	Втулка	1	
А4		2	ПВ3.02.02.00	Корпус	1	
				Детали		
А4		3	ПВ3.02.00.01	Палец	1	
				Стандартные изделия		
		4		Шплинт 6,3×75-005 ГОСТ 397-79	1	0,002 кг

					ПВ3.02.00.00			
Изм.	Лист	№докум.	Подп.	Дата	Стойка для разворачивания рулона	Лит.	Лист	Листов 1
Разраб.		Кузьмина		12.84		Гипронефтеспецмонтаж г. Москва		
Пров.		Числова		12.84				
ГИП		Тюрин		12.84				
Н.контр.		Панова		12.84				
Утв.		Кузнецов						

Копировал

Формат А1

Инв.№ подл. | Подп. и дата | Взам. инв.№ | Инв.№ дубл. | Подп. и дата

ПВ3.02.01.01

$\sqrt{}$ (50)

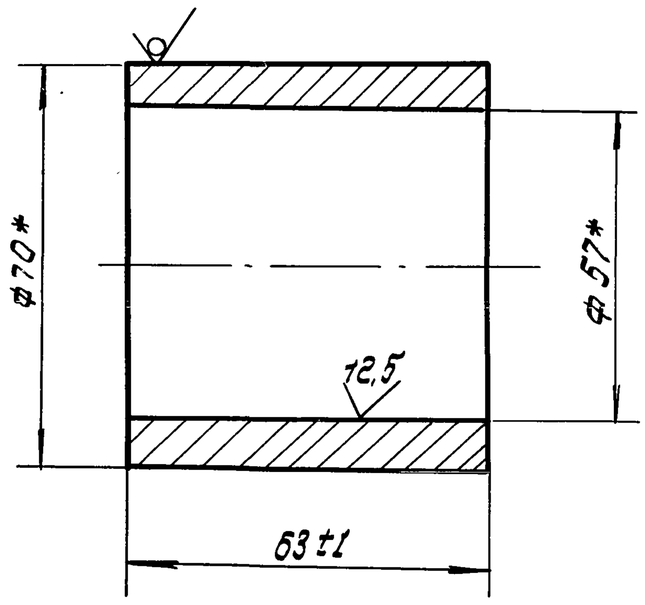

* Размер для справок.

Изм.	Лист	N докум.	Подп.	Дата
Разраб		Кузьмина	Кузь	12.84
Пров		Числова	Числ	12.84
Т. контр				
ГИП		Тюрин		12.84
Н. контр		Панова		12.84
Утв		Кузнецов		

ПВ3.02.01.01.

Втулка

Лит	Масса	Масштаб
	0,7	1:1

Лист Листов 1

Труба 70×8 ГОСТ 8732-78 / В 10 ГОСТ 8731-74

Гипронефтеспецмонтаж г. Москва

Инв.N подл. | Подп. и дата | Взам.инв.N | Инв.N дубл. | Подп. и дата

Формат А4

ПВ3.02.01.02

$\sqrt{}$ (25)

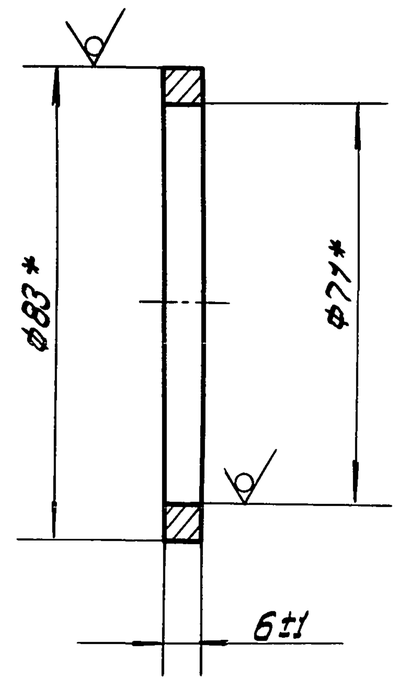

* Размер для справок

Изм	Лист	N докум.	Подп.	Дата
Разраб.		Кузьмина	Кузь	12.84
Пров.		Числова	Числ	12.84
Т. контр.				
ГИП		Тюрин		12.84
Н. контр.		Панова		12.84
Утв.		Кузнецов		

ПВ3.02.01.02

Кольцо

Лит.	Масса	Масштаб
	0,15	1:1

Лист Листов 1

Труба 83×6 ГОСТ 8732-78 / В 10 ГОСТ 8731-74

Гипронефтеспецмонтаж г. Москва

Инв.N подл. | Подп. и дата | Взам.инв.N | Инв.N дубл. | Подп. и дата

Формат А4

ПВ3.02.01.00 СБ

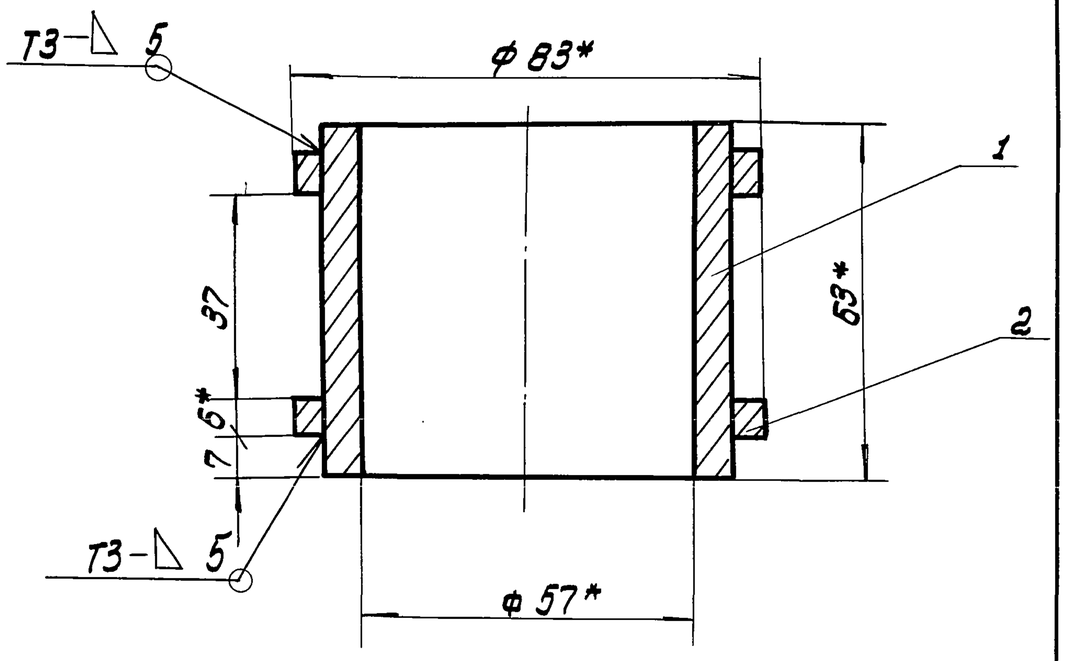

1. Сварные швы по ГОСТ 5264-80.
   Электроды типа Э42А ГОСТ 9467-75
2. Неуказанные предельные отклонения размеров: отверстий - Н16; остальных $\pm \frac{IT16}{2}$
3. * Размеры для справок

Изм	Лист	N докум.	Подп.	Дата
Разраб		Кузьмина	Кузь	12.84
Пров.		Числова	Числ	12.84
Т. контр				
ГИП		Тюрин		12.84
Н. контр		Панова		12.84
Утв		Кузнецов		

ПВ3.02.01.00 СБ

Втулка
Сборочный чертеж

Лит.	Масса	Масштаб
	1.2	1:1

Лист Листов 1

Гипронефтеспецмонтаж г. Москва

Инв.N подл. | Подп. и дата | Взам.инв.N | Инв.N дубл. | Подп. и дата

Формат	Зона	Поз.	Обозначение	Наименование	Кол	Примечание
				Документация		
А4			ПВ3.02.01.00. СБ	Сборочный чертеж		
				Детали		
А4		1	ПВ3.02.01.01	Втулка	1	
А4		2	ПВ3.02.01.02	Кольцо	2	

Изм	Лист	N докум.	Подп	Дата
Разраб.		Кузьмина	Кузь	12.84
Пров.		Числова	Числ	12.84
ГИП		Тюрин		12.84
Н. контр.		Панова		12.84
Утв.		Кузнецов		

ПВ3.02.01.00

Втулка

Лит	Лист	Листов
		1

Гипронефтеспецмонтаж г. Москва

Инв.N подл. | Подп. и дата | Взам.инв.N | Инв.N дубл. | Подп. и дата

ТП 903-9-15.86 Ал IX

ПВ3.02.02.00СБ

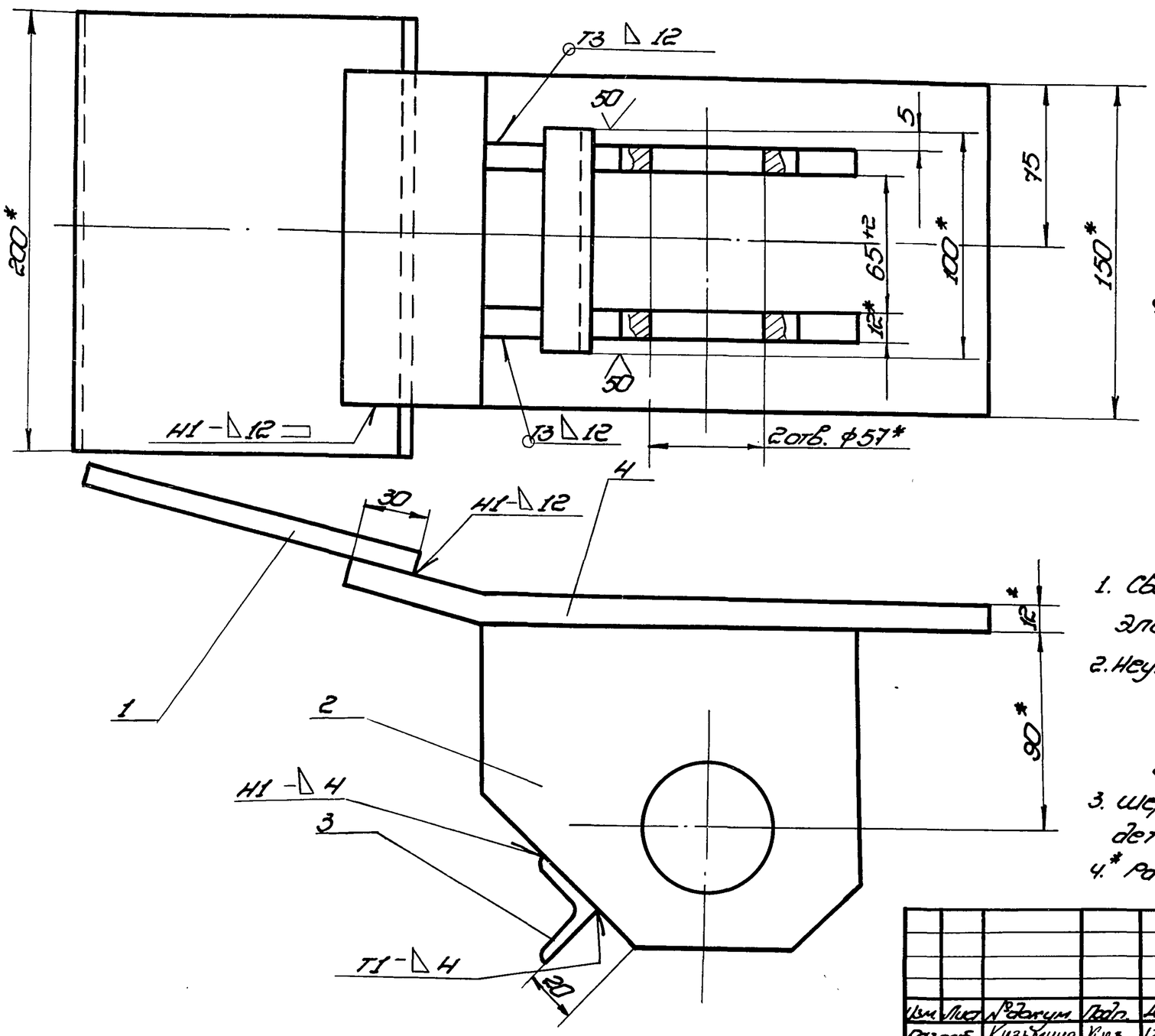

Поз. 4
М1:4

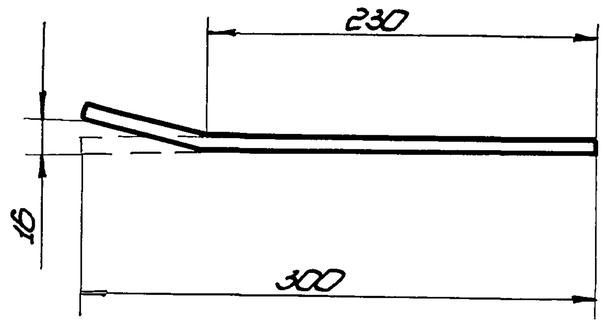

1. Сварные швы по ГОСТ 5264-80.
Электроды типа Э42А ГОСТ 9467-75.
2. Неуказанные предельные отклонения размеров:
отверстий - H16
валов - h16
остальных $-\pm\frac{IT16}{2}$.
3. Шероховатость поверхностей реза для дет. 54 - $\sqrt{25}$.
4. * Размеры для справок.

Изм.	Лист	№ докум.	Подп.	Дата	ПВ3.02.02.00СБ	
Разраб.		Кузьмина		12.84	Корпус	Лит. / Масса / Масштаб
Пров.		Числова		12.84		100 / 1:2
Т. контр.					Сборочный чертеж	Лист / Листов 1
ГИП		Тюрин		12.84		Гипронефтеспецмонтаж г. Москва
Н. контр.		Панова		12.84		
Утв.		Кузнецов				

Копировал Формат А2

Инв. № подл. | Подп. и дата | Взам. инв. № | Инв. № дубл. | Подп. и дата

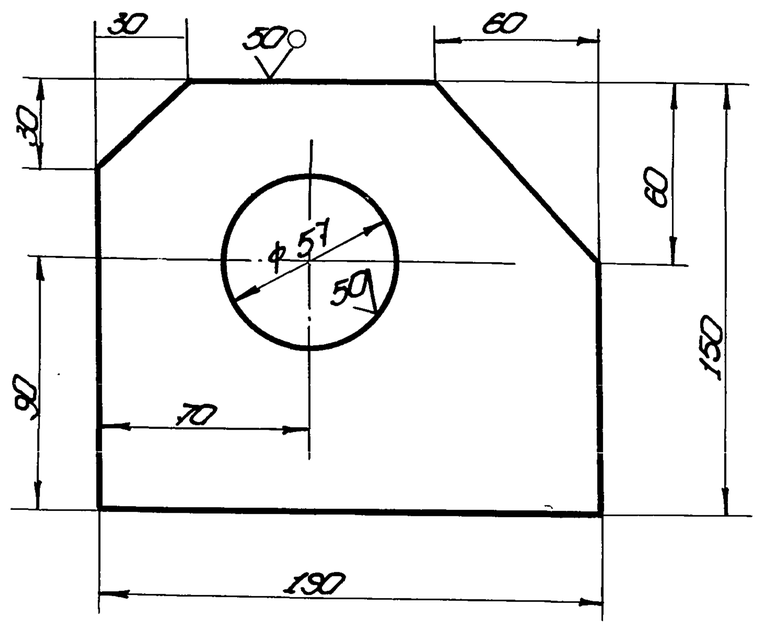

Неуказанные предельные отклонения размеров: отверстий - H14; валов - h14; остальных $-\pm\frac{IT16}{2}$.

Изм.	Лист	№ докум.	Подп.	Дата	ПВ3.02.02.02	
Разраб.		Кузьмина		12.84	Щека	Лит. / Масса / Масштаб
Пров.		Числова		12.84		2.5 / 1:2
Т. контр.						Лист / Листов 1
ГИП		Тюрин		12.84	Полоса 6-12×150 ГОСТ 103-76 / Ст.3 ГОСТ 335-79	Гипронефтеспецмонтаж г. Москва
Н. контр.		Панова		12.84		
Утв.		Кузнецов				

Копировал Формат А1

Формат	Зона	Поз.	Обозначение	Наименование	Кол.	Примечание
				Документация		
А3			ПВ3.02.02.00СБ	Сборочный чертеж		
				Детали		
54		1	ПВ3.02.02.01	Пластина		
				Полоса 6-12×150 ГОСТ 103-76 / Ст.3 ГОСТ 535-79		
				L = 200	1	3,0 кг
А4		2	ПВ3.02.02.02	Щека	2	
54		3	ПВ3.02.02.03	Перекладина		
				Уголок 5-32×32×4 ГОСТ 8509-72 / Ст.3 ГОСТ 535-79		
				L = 100	1	0,2 кг
54		4	ПВ3.02.02.04	Пластина		
				Полоса 6-12×150 ГОСТ 103-76 / Ст.3 ГОСТ 535-79	1	4,2 кг

Изм.	Лист	№ докум.	Подп.	Дата	ПВ3.02.02.00	
Разраб.		Кузьмина		12.84	Корпус	Лит. / Лист / Листов 1
Пров.		Числова		12.84		Гипронефтеспецмонтаж г. Москва
ГИП		Тюрин		12.84		
Н. контр.		Панова		12.84		
Утв.		Кузнецов				

Копировал Формат А1

ПВЧ.05.00.03

√(√)

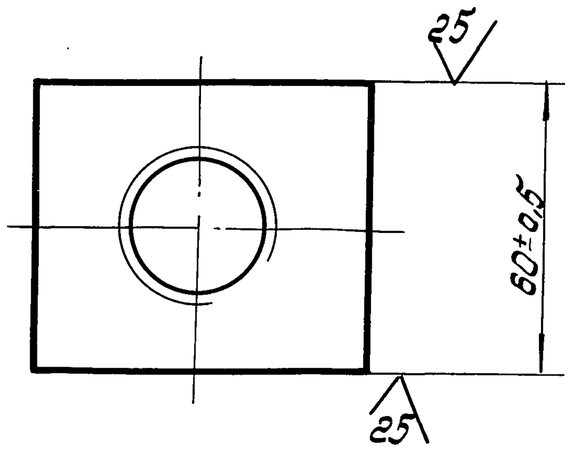

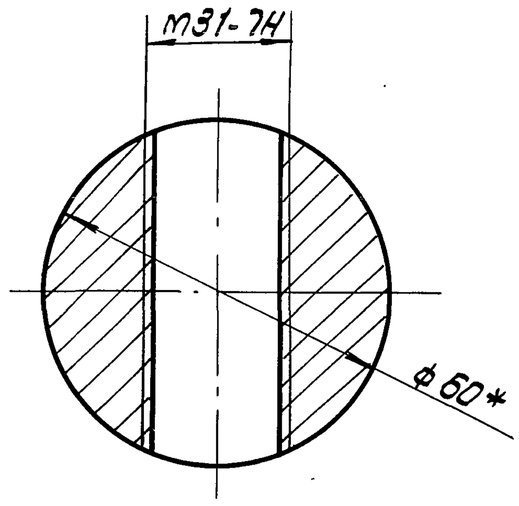

* Размер для справок.

Инв.№ подл. | Подп. и дата | Взам.инв.№ | Инв.№ дубл. | Подп. и дата

Ап IX ТП 903-9-15.86

Изм	Лист	N докум.	Подп.	Дата
Разраб.		Числова		12.84
Пров.		Кузьмина		12.84
Т.контр.				
ГИП		Тюрин		12.84
Н.контр.		Панова		12.84
Утв.		Кузнецов		

ПВЧ. 05. 00. 03

Гайка

Лит.	Масса	Масштаб
	1,2	1:1
Лист	Листов 1	

Круг В-60 ГОСТ 2590-71 / Ст.3 ГОСТ 535-79

Гипронефтеспецмонтаж г. Москва

ПВЧ.05.01.01

√(√)

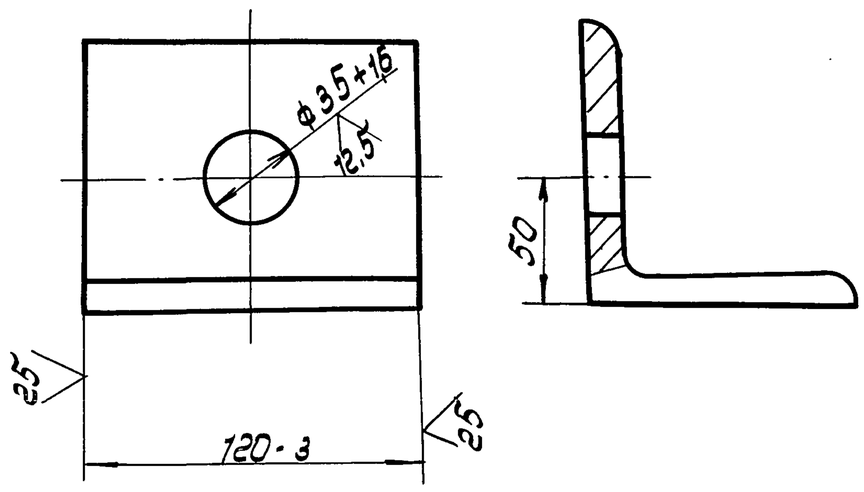

Инв.№ подл. | Подп. и дата | Взам.инв.№ | Инв.№ дубл. | Подп. и дата

Изм	Лист	№ докум.	Подп.	Дата
Разраб.		Числова		12.84
Пров.		Кузьмина		12.84
Т.контр				
ГИП		Тюрин		12.84
Н.контр		Панова		12.84
Утв.		Кузнецов		

ПВЧ. 05. 01. 01

Уголок

Лит.	Масса	Масштаб
	1,25	1:2
Лист	Листов 1	

Уголок Б·90×90×8 ГОСТ 8.509-72 / Ст.3 ГОСТ 535-79

Гипронефтеспецмонтаж г. Москва

ПВЧ.05.00.00СБ

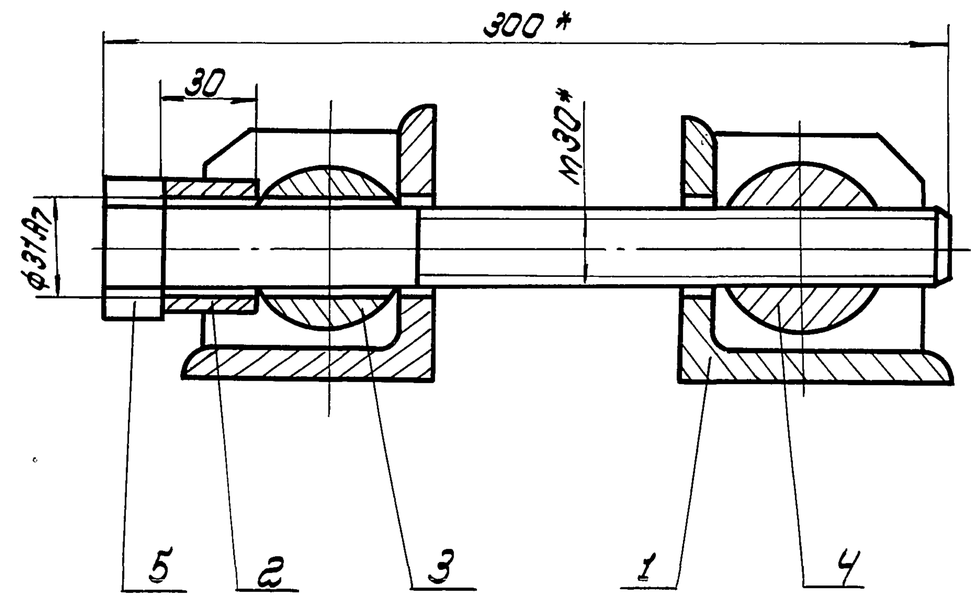

Поз 5
м 1:2

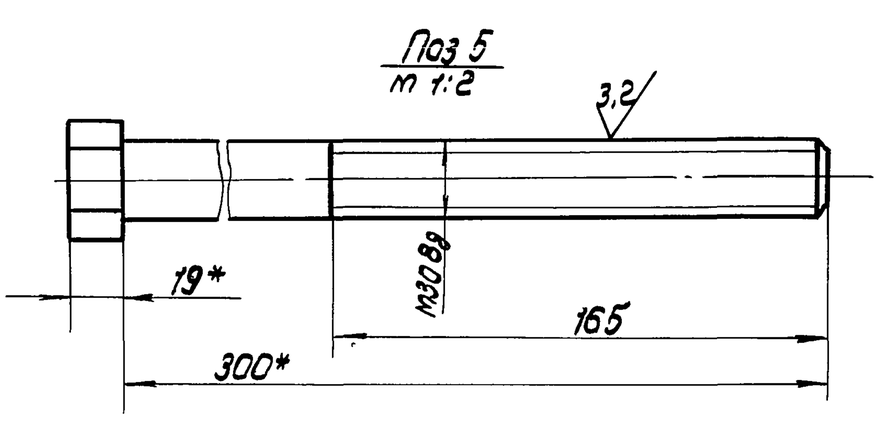

* Размеры для справок

Инв.№ подл. | Подп. и дата | Взам.инв.№ | Инв.№ дубл. | Подп. и дата

Изм	Лист	N докум	Подп.	Дата
Разраб		Кузьмина		12.84
Пров.		Числова		12.84
Т.контр				
ГИП		Тюрин		12.84
Н.контр		Панова		12.84
Утв.		Кузнецов		

ПВЧ. 05. 00. 00 СБ

Стяжное приспособление
Сборочный чертеж

Лит	Масса	Масштаб
	7,6	1:2
Лист	Листов 1	

Гипронефтеспецмонтаж г. Москва

ПВЧ.05.01.02

√(√)

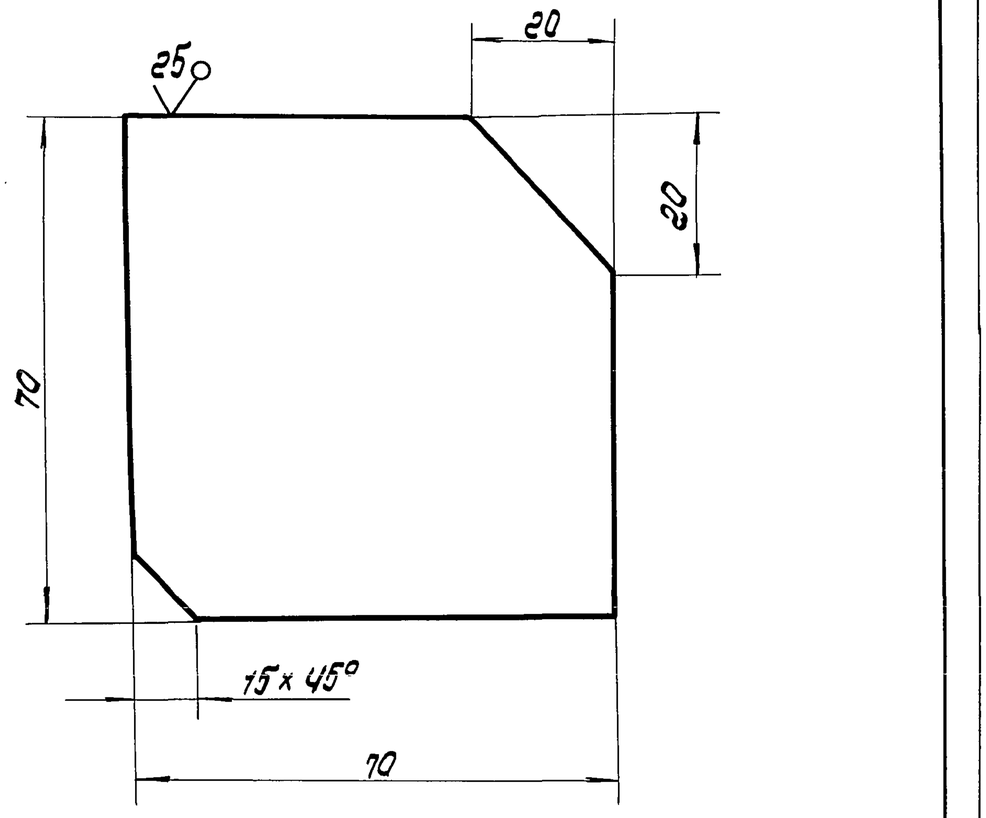

Неуказанные предельные отклонения размеров:
валов - h 16;
остальных ± IT16/2

Инв.№ подл. | Подп. и дата | Взам.инв.№ | Инв.№ дубл. | Подп. и дата

Изм	Лист	№ докум.	Подп.	Дата
Разраб.		Кузьмина		12.84
Пров.		Числова		12.84
Т.контр				
ГИП		Тюрин		12.84
Н.контр		Панова		12.84
Утв.		Кузнецов		

ПВЧ. 05. 01. 02

Ребро

Лит.	Масса	Масштаб
	0,3	1:1
Лист	Листов 1	

Лист Б-8 ГОСТ 19903-74 / Ст3 ГОСТ 14637-79

Гипронефтеспецмонтаж г. Москва

Формат	Зона	Поз.	Обозначение	Наименование	Кол.	Примеч.
				Документация		
А4			ПВ4.05.01.00СБ	Сборочный чертеж		
				Детали		
А4		1	ПВ4.05.01.01	Ребро	2	
А4		2	ПВ4.05.01.02	Уголок	1	

Инв.№ подл. | Подп. и дата | Взам. инв.№ | Инв.№ дубл. | Подп. и дата

ТП903-9-15.86 Ал IV

Изм.	Лист	№ докум.	Подп.	Дата
Разраб.		Кузьмина		12.84
Пров.		Числова		12.84
ГИП		Тюрин		12.84
Н.контр.		Панова		12.84
Утв.		Кузнецов		

ПВ4.05.01.00

Кронштейн

Лит.	Лист	Листов
		1

Гипронефтеспецмонтаж г. Москва

ПВ4.05.00.02

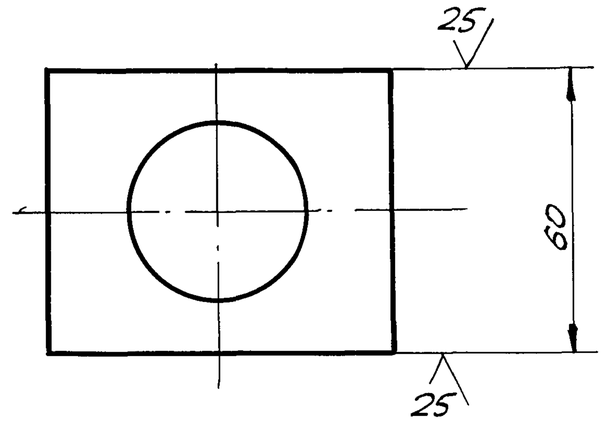

1. Неуказанные предельные отклонения размеров:
   отверстий – H14;
   валов – h14
   остальных – $\pm \frac{IT14}{2}$.
2. *Размер для справок.

Инв.№ подл. | Подп. и дата | Взам. инв.№ | Инв.№ дубл. | Подп. и дата

Изм.	Лист	№ докум.	Подп.	Дата
Разраб.		Кузьмина		12.84
Пров.		Числова		12.84
Т.контр.				
ГИП		Тюрин		12.84
Н.контр.		Панова		12.84
Утв.		Кузнецов		

ПВ4.05.00.02

Сухарь

Лит.	Масса	Масшт.
	1,2	1:1
Лист	Листов 1	

Круг В-60 ГОСТ 2590-71 / Ст.3 ГОСТ 535-79

Гипронефтеспецмонтаж г. Москва

Формат	Зона	Поз.	Обозначение	Наименование	Кол.	Примеч.
				Документация		
А4			ПВ4.05.00.00 СБ	Сборочный чертеж		
				Сборочные единицы		
А4		1	ПВ4.05.01.00	Кронштейн	2	
				Детали		
		2	ПВ4.05.00.01	Втулка		
				Круг В-45 ГОСТ 2590-71 / Ст.3 ГОСТ 535-79		
				L=30	1	0,15 кг
А4		3	ПВ4.05.00.02	Сухарь	1	
А4		4	ПВ4.05.00.03	Гайка	1	
Б4		5	ПВ4.05.00.04	Болт		
				Болт 30х300.58.026		
				ГОСТ 7798-70	1	3,3 кг

Инв.№ подл. | Подп. и дата | Взам. инв.№ | Инв.№ дубл. | Подп. и дата

Изм.	Лист	№ докум.	Подп.	Дата
Разраб.		Кузьмина		12.84
Пров.		Числова		12.84
ГИП		Тюрин		12.84
Н.контр.		Панова		12.84
Утв.		Кузнецов		

ПВ4.05.00.00

Стяжное приспособление

Лит.	Лист	Листов
		1

Гипронефтеспецмонтаж г. Москва

ПВ4.05.01.00 СБ

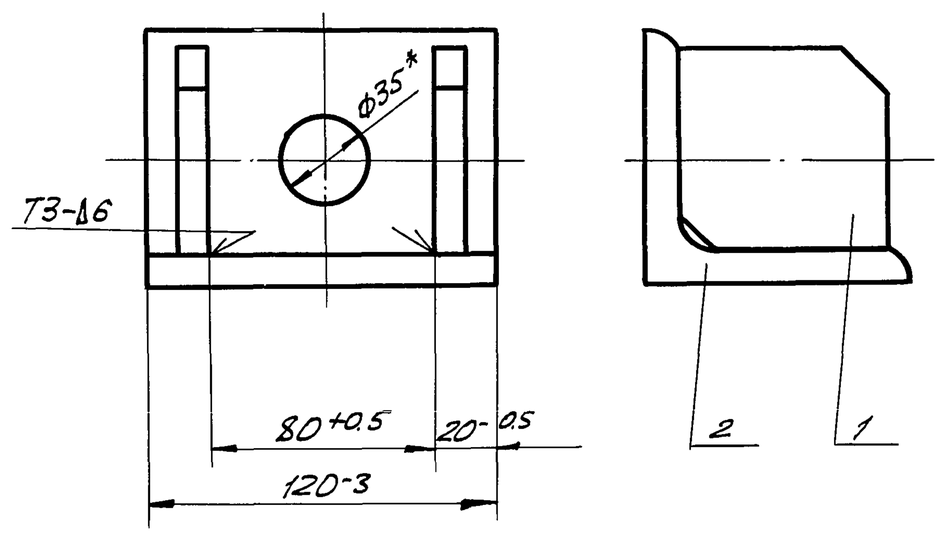

1. Сварные швы по ГОСТ 5264-80.
   Электроды сварочные типа Э42А ГОСТ 9467-75.
2. *Размер для справок.

Инв.№ подл. | Подп. и дата | Взам. инв.№ | Инв.№ дубл. | Подп. и дата

Изм.	Лист	№ докум.	Подп.	Дата
Разраб.		Кузьмина		12.84
Пров.		Числова		12.84
Т.контр.				
ГИП		Тюрин		12.84
Н.контр.		Панова		12.84
Утв.		Кузнецов		

ПВ4.05.01.00 СБ

Кронштейн Сборочный чертеж

Лит.	Масса	Масшт.
	1.85	1:2
Лист	Листов 1	

Гипронефтеспецмонтаж г. Москва

Формат	Зона	Поз.	Обозначение	Наименование	Кол.	Примечание
				Документация		
А3			ПВ4.02.00.00 СБ	Сборочный чертеж		
				Сборочные единицы		
А4		1	ПВ4.02.01.00	Скоба	1	
А4		2	ПВ4.02.02.00	Прижим	1	
				Детали		
А4		3	ПВ4.02.00.01	Кольцо прижимное	1	
А4		4	ПВ4.02.00.02	Винт	1	
Б4		5	ПВ4.02.00.03	Ручка		
				Круг В-20 ГОСТ 2590-71 / Ст3 ГОСТ 535-79		
				L=250	1	0.62кг
А4		6	ПВ4.02.00.04	Пята	1	
А4		7	ПВ4.02.00.05	Палец	1	
				Стандартные изделия		
		8		Шплинт 3х25.002 ГОСТ 397-79	2	0.01кг

Инв.№ подл. | Подп. и дата | Взам. инв.№ | Инв.№ дубл. | Подп. и дата

Изм.	Лист	№ докум.	Подп.	Дата
Разраб.		Числова		12.84
Пров.		Кузьмина		12.84
ГИП		Тюрин		12.84
Н.контр.		Панова		12.84
Утв.		Кузнецов		

ПВ4.02.00.00

Струбцина для прижатия опорного кольца

Лит.	Лист	Листов
И		1

Гипронефтеспецмонтаж г. Москва

ТП903-9-15.86 Ал IX

ПВ4.02.00.05

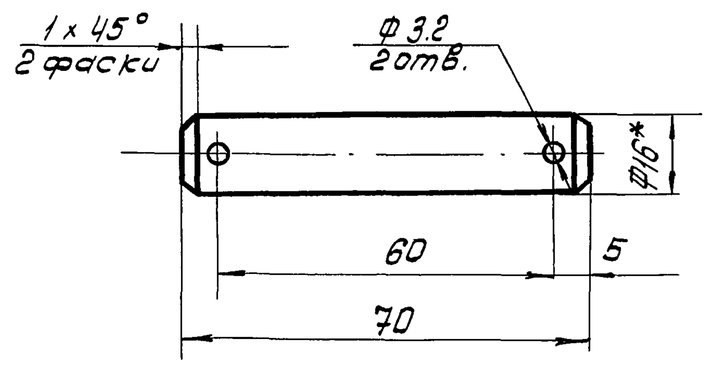

25 √ (√)

1. Неуказанные предельные отклонения размеров: отверстий - H16; валов - h16, остальных - ± JT16/2
2 *Размер для справок.

Изм.	Лист	№ докум.	Подп.	Дата
Разраб.		Числова		12.84
Пров.		Кузьмина		12.84
Т.контр.				
ГИП		Тюрин		12.84
Н.контр.		Панова		12.84

ПВ4.02.00.05

Палец

Лит.	Масса	Масштаб
И	0.1	1:1
Лист	Листов 1	

Круг В-18 ГОСТ 2590-71 / Ст3 ГОСТ 535-79

Гипронефтеспецмонтаж г. Москва

ПВ4.02.00.00 СБ

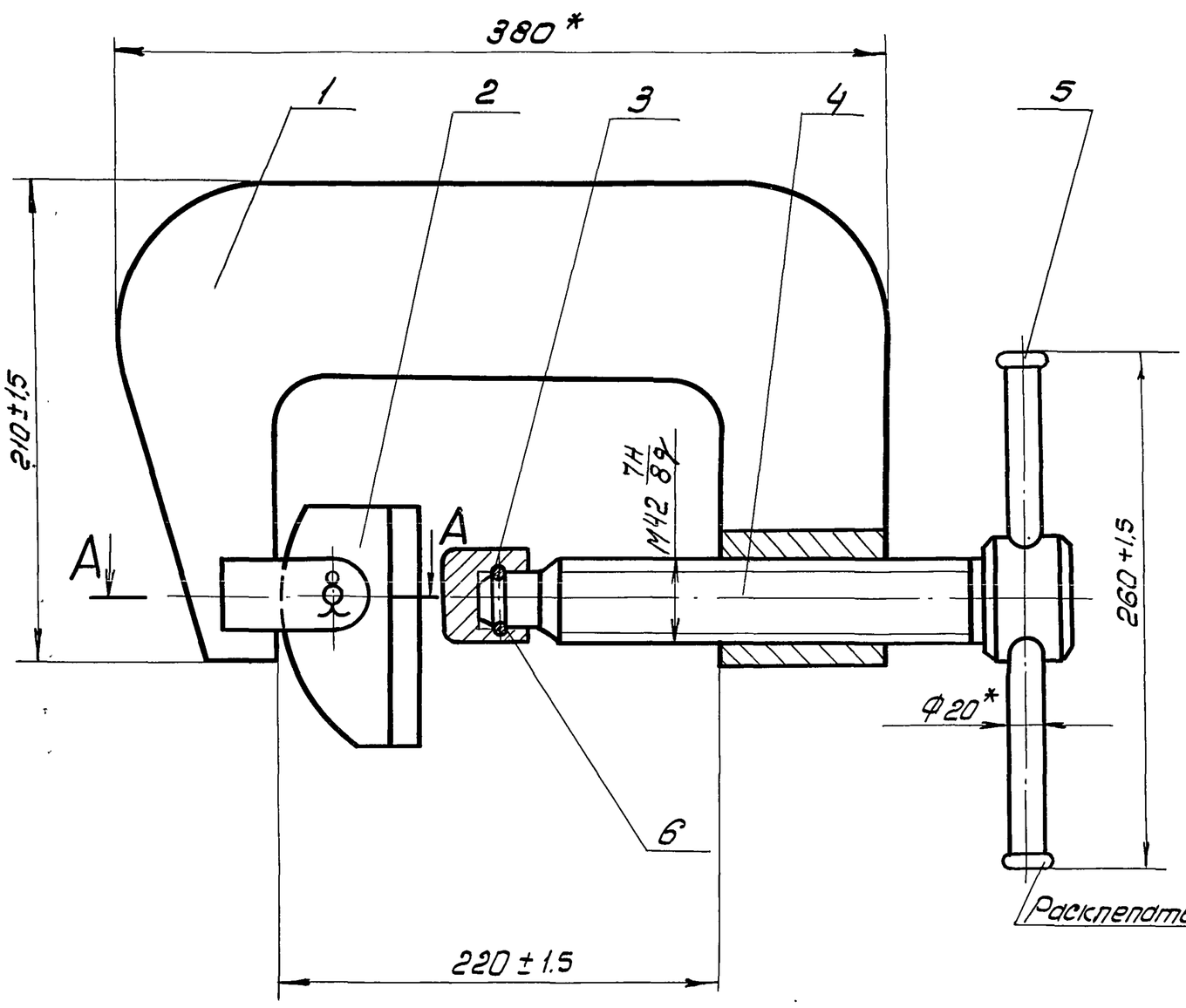

*Размеры для справок.

Изм.	Лист	№ докум.	Подп.	Дата
Разраб.		Числова		12.84
Пров.		Кузьмина		12.84
Т.контр.				
ГИП		Тюрин		12.84
Н.контр.		Панова		12.84
Утв.		Кузнецов		

ПВ4.02.00.00 СБ

Струбцина для прижатия опорного кольца

Сборочный чертеж

Лит.	Масса	Масштаб
И	18,8	1:2,5
Лист	Листов 1	

Гипронефтеспецмонтаж г. Москва

Формат	Зона	Поз.	Обозначение	Наименование	Кол.	Примечание
				Документация		
А3			ПВ4.02.01.00СБ	Сборочный чертеж		
				Детали		
А4		1	ПВ4.02.01.01	Пластина	1	
Б4		2	ПВ4.02.01.02	Гайка		
				Круг $\frac{В\text{-}60\ ГОСТ\ 2590\text{-}71}{Ст3\ ГОСТ\ 535\text{-}79}$		
				L= 80	1	1.0кг
Б4		3	ПВ4.02.01.03	Проушина	2	

Инв.№ подл. | Подп. и дата | Взам. инв.№ | Инв.№ дубл. | Подп. и дата

ТП903-9-15.86 Ал IX

Изм.	Лист	№ докум.	Подп.	Дата
Разраб.		Числова		12.84
Пров.		Кузьмина		12.84
ГИП		Тюрин		12.84
Н. контр.		Панова		12.84
Утв.		Кузнецов		

ПВ4.02.01.00

Скоба

Лит.	Лист	Листов
И		1

Гипронефтеспецмонтаж г. Москва

ПВ4.02.01.03

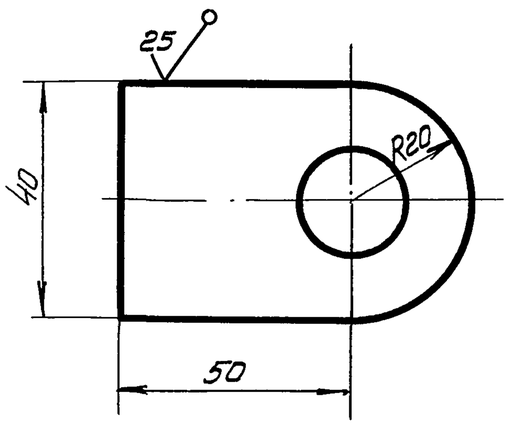

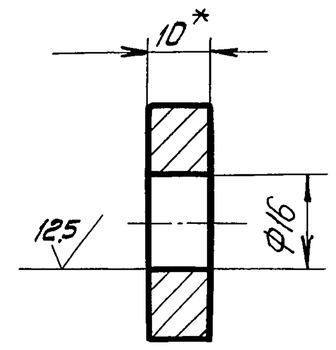

$\sqrt{}$ (√)

1. Неуказанные предельные отклонения размеров: отверстий - H16; валов - h16; остальных - $\pm \frac{JT16}{2}$
2. *Размер для справок.

Изм.	Лист	№ докум.	Подп.	Дата
Разраб.		Числова		12.84
Пров.		Кузьмина		12.84
Т. контр.				
ГИП		Тюрин		12.84
Н. контр.		Панова		12.84
Утв.		Кузнецов		

ПВ4.02.01.03

Проушина

Лит.	Масса	Масштаб
И	0.16	1:1
Лист	Листов 1	

Лист Б-10 ГОСТ 19903-74 / Ст3 ГОСТ 14637-79

Гипронефтеспецмонтаж г. Москва

ПВ4.02.01.00СБ

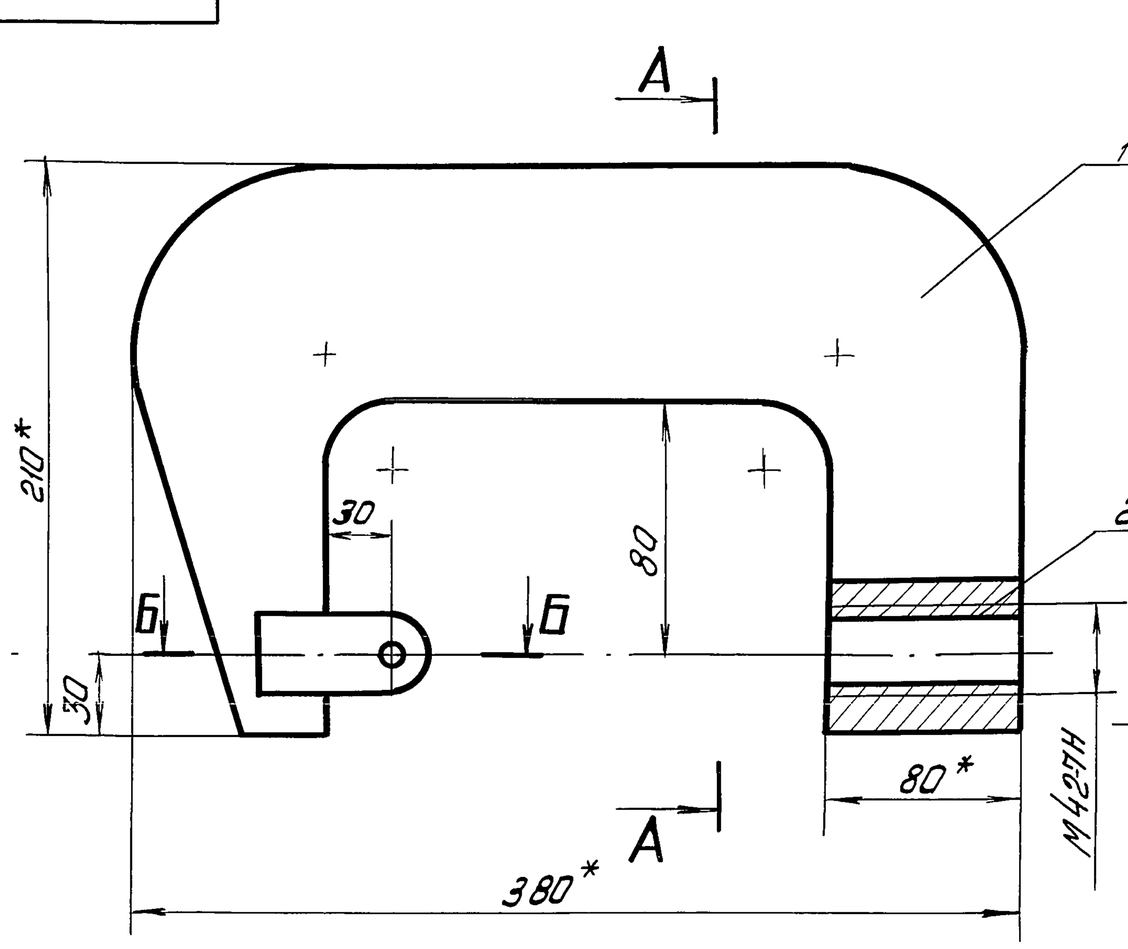

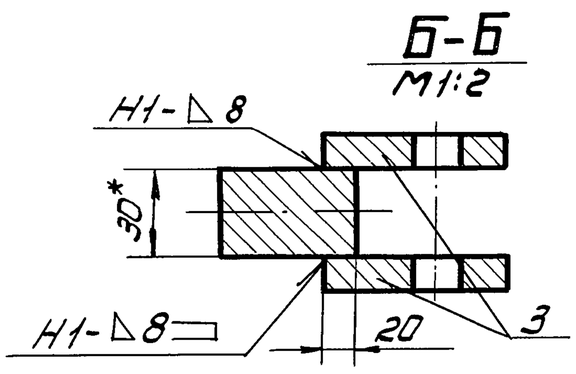

1. Сварка ручная электродуговая. Сварные швы выполнять по ГОСТ 5264-80. Электроды сварочные типа Э-42А ГОСТ 9467-75
2. Неуказанные предельные отклонения размеров: отверстий - H16; валов - h16; остальных - $\pm \frac{JT16}{2}$
3. *Размеры для справок.

Изм.	Лист	№ докум.	Подп.	Дата
Разраб.		Числова		12.84
Пров.		Кузьмина		12.84
Т. контр.				
ГИП		Тюрин		12.84
Н. контр.		Панова		12.84
Утв.		Кузнецов		

ПВ4.02.01.00СБ

Скоба

Сборочный чертеж

Лит.	Масса	Масштаб
И	12,42	1:2,5
Лист	Листов	

Гипронефтеспецмонтаж г. Москва

ПВ4.02.00.01

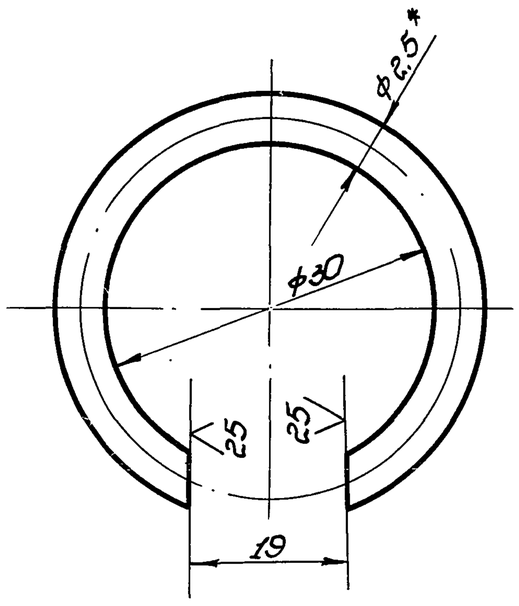

1. Предельные отклонения размеров:
отверстий - H16;
валов - h16;
остальных - $\pm \frac{IT16}{2}$.
2. * Размер для справок.

Изм.	Лист	№ докум.	Подп.	Дата
Разраб.		Числова		12.84
Пров.		Кузьмина		12.84
Т. контр.				
ГИП		Тюрин		12.84
Н. контр.		Панова		12.84
Утв.		Кузнецов		

ПВ4.02.00.01

Кольцо пружинное

Лит. И | Масса 0,25 | Масштаб 2:1

Лист | Листов 1

Проволока III-2,5 ГОСТ 9389-75

Гипронефтеспецмонтаж г. Москва

Ал IX

ТП903-9-15.86

Инв. № подл. | Подп. и дата | Взам. инв. № | Инв. № дубл. | Подп. и дата

ПВ4.02.00.02

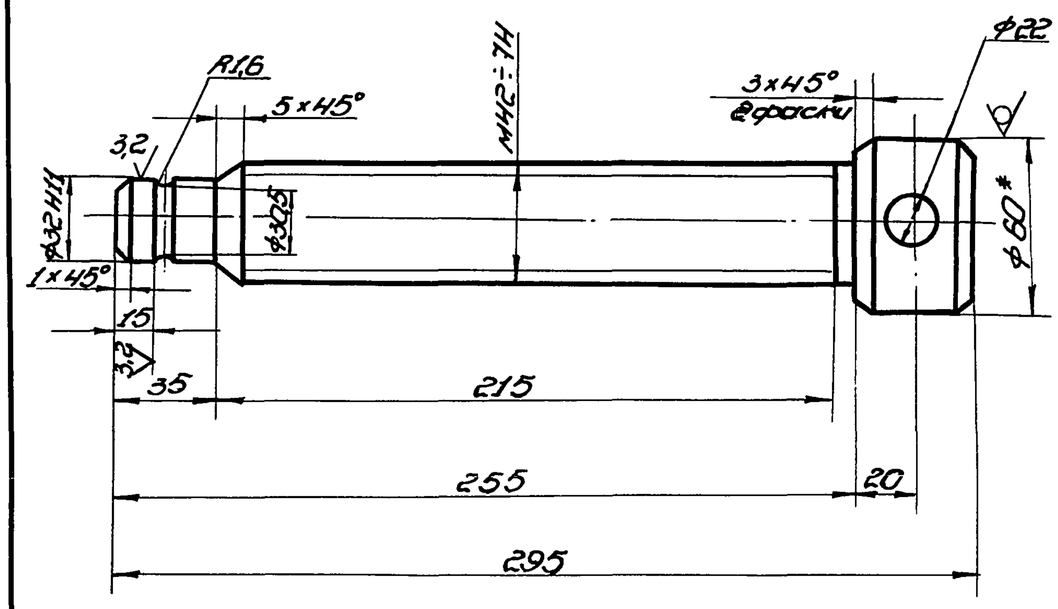

1. Неуказанные предельные отклонения размеров:
отверстий - H14; валов - h16; остальных - $\pm \frac{IT16}{2}$.
резьбы по ГОСТ 16093-70.
2. * Размер для справок.

Изм.	Лист	№ докум.	Подп.	Дата
Разраб.		Числова		12.84
Пров.		Кузьмина		12.84
Т. контр.				
ГИП		Тюрин		12.84
Н. контр.		Панова		12.84
Утв.		Кузнецов		

ПВ4.02.00.02

Винт нажимной

Лит. И | Масса 3,0 | Масштаб 1:2

Лист | Листов 1

Круг В-60 ГОСТ 2590-71 / Ст.3 ГОСТ 535-79

Гипронефтеспецмонтаж г. Москва

Копировал

Формат 11

ПВ4.02.01.01

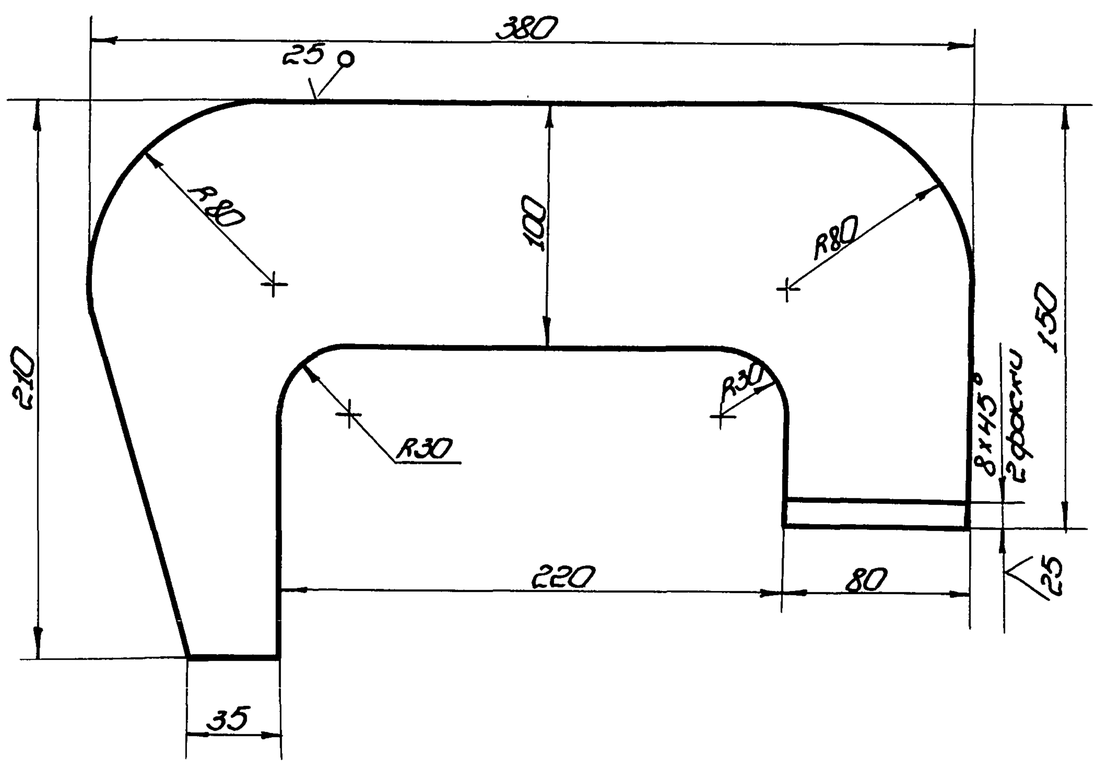

Неуказанные предельные отклонения размеров:
отверстий - H16; валов - h16; остальных - $\pm \frac{IT16}{2}$.

Изм.	Лист	№ докум.	Подп.	Дата
Разраб.		Числова		12.84
Пров.		Кузьмина		12.84
Т. контр.				
ГИП		Тюрин		12.84
Н. контр.		Панова		12.84
Утв.		Кузнецов		

ПВ4.02.01.01

Пластина

Лит. И | Масса 11,1 | Масштаб 1:2,5

Лист | Листов 1

Лист Б-30 ГОСТ 19903-74 / Ст.3 ГОСТ 14637-79

Гипронефтеспецмонтаж г. Москва

ПВ4.02.00.04

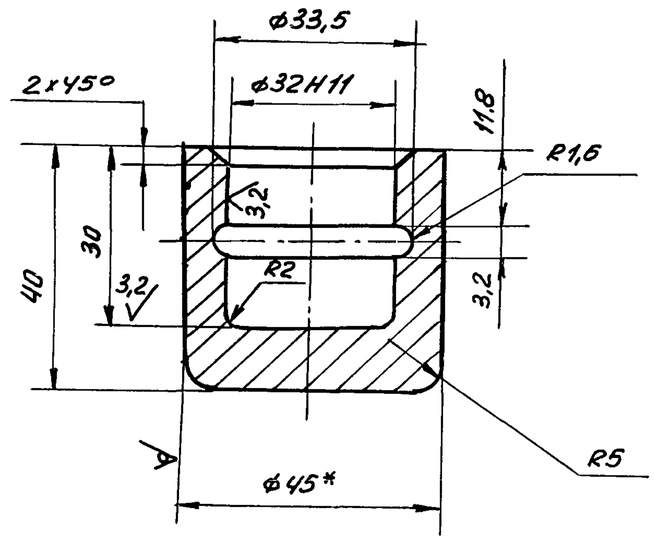

1. Неуказанные предельные отклонения размеров: отверстий - Н14; валов - h14; остальных - $\pm\frac{JT16}{2}$.
2. * Размер для справок.

Изм	Лист	N докум.	Подп.	Дата
Разраб.		Кузьмина	Куз	12.84
Пров.		Числова	Числ	12.84
Т.контр.				
ГИП		Тюрин		12.84
Н.контр.		Панова		12.84
Утв.		Кузнецов		

ПВ4.02.00.04

Пята

Лит	Масса	Масштаб
И	0,43	1:1

Лист | Листов 1

Круг $\frac{В\text{-}45\ ГОСТ\ 2590\text{-}71}{Ст3\ ГОСТ\ 535\text{-}79}$

Гипронефтеспецмонтаж г. Москва

Формат	Зона	Поз.	Обозначение	Наименование	Кол.	Примечание
				Документация		
А4			ПВ4.02.02.00СБ	Сборочный чертеж		
				Детали		
А4		1	ПВ4.02.02.01	Пластина	1	
Б4		2	ПВ4.02.02.02	Лист опорный		
				Полоса $\frac{Б\text{-}16\times100\ ГОСТ\ 103\text{-}76}{Ст3\ ГОСТ\ 535\text{-}79}$		
				L=115	1	1,45 кг

ПВ4.02.02.00

Прижим

Лит	Лист	Листов
И		1

Гипронефтеспецмонтаж г. Москва

ПВ4.02.02.01

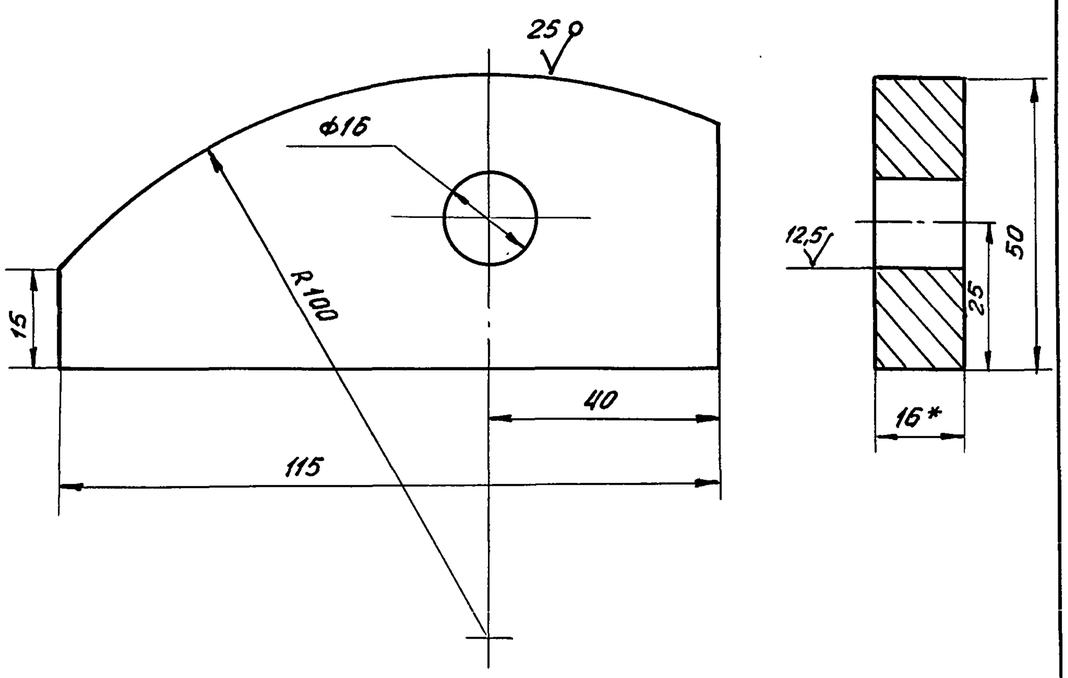

1. Неуказанные предельные отклонения размеров: отверстий - Н16; валов - h16; остальных $\pm\frac{JT16}{2}$.
2. * Размер для справок.

Изм	Лист	N докум.	Подп.	Дата
Разраб.		Кузьмина	Куз	12.84
Пров.		Числова	Числ	12.84
Т.контр.				
ГИП		Тюрин		12.84
Н.контр.		Панова		12.84
Утв.		Кузнецов		

ПВ4.02.02.01

Пластина

Лит.	Масса	Масштаб
И	0,4	1:1

Лист | Листов 1

Полоса $\frac{6\text{-}16\times50\ ГОСТ\ 103\text{-}76}{Ст3\ ГОСТ\ 535\text{-}79}$

Гипронефтеспецмонтаж г. Москва

ПВ4.02.02.00СБ

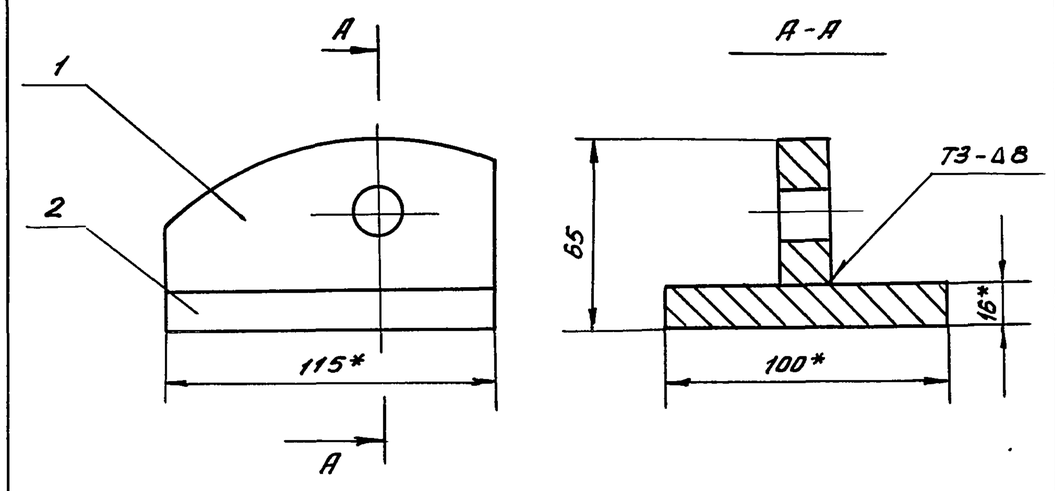

1. Сварные швы выполнять по ГОСТ 5264-80. Электроды сварочные типа Э42А ГОСТ 9467-75
2. Неуказанные предельные отклонения размеров: валов - h16.
3. * Размеры для справок

Изм	Лист	N докум.	Подп.	Дата
Разраб.		Кузьмина	Куз	12.84
Пров.		Числова	Числ	12.84
Т.контр.				
ГИП		Тюрин		12.84
Н.контр.		Панова		12.84
Утв.		Кузнецов		

ПВ4.02.02.00СБ

Прижим

Сборочный чертеж

Лит.	Масса	Масштаб
И	1,85	1:2

Лист | Листов 1

Гипронефтеспецмонтаж г. Москва

Ал IX

ТП903-9-15сп86

Подп. и дата | Инв. N дубл. | Взам. инв. N | Подп. и дата | Инв. N подл.

ПВ2.12.03.00СБ

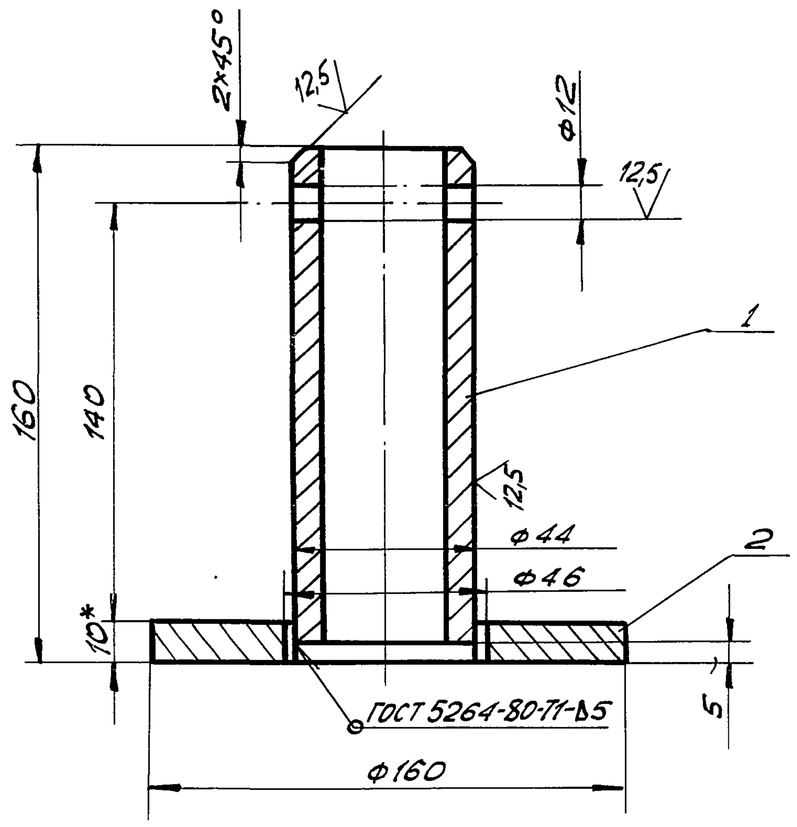

1. Электроды сварочные типа Э42А ГОСТ 9467-75.
2. Шероховатость поверхностей для дет. Б4 $\overset{50}{\nabla}$.
3. Неуказанные предельные отклонения размеров: отверстий - H16; валов - h16; остальных - $\pm \frac{JT16}{2}$.
4. * Размеры для справок.

Изм.	Лист	№ докум.	Подп.	Дата
Разраб.		Кузьмина		12.84
Пров.				
Т.контр.				
ГИП		Тюрин		12.84
Н.контр.		Панова		12.84
Утв.		Кузнецов		

ПВ2.12.03.00СБ

Ось

Сборочный чертеж

Лит.	Масса	Масшт.
И	2,15	1:2
Лист	Листов 1	

Гипронефтеспецмонтаж г. Москва

ПВ2.12.02.00СБ

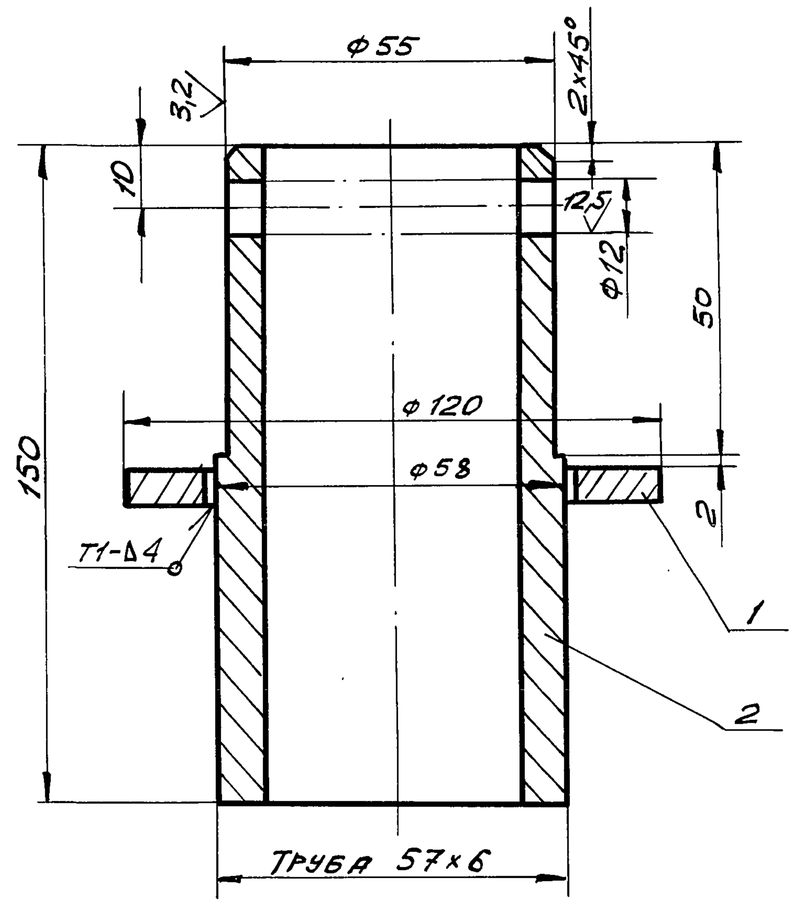

1. Сварные швы по ГОСТ 5264-80. Электроды сварочные типа Э42 ГОСТ 9467-75.
2. Шероховатость поверхностей для дет. Б4 $\overset{50}{\nabla}$.
3. Неуказанные предельные отклонения размеров: отверстий - H16; валов - h16; остальных - $\pm \frac{JT16}{2}$.
4. * Размеры для справок.

Изм.	Лист	№ докум.	Подп.	Дата
Разраб.		Кузьмина		12.84
Пров.				
Т.контр.				
ГИП		Тюрин		12.84
Н.контр.		Панова		12.84
Утв.		Кузнецов		

ПВ2.12.02.00СБ

Стойка

Сборочный чертеж

Лит.	Масса	Масштаб
И	1,2	1:1
Лист	Листов 1	

Гипронефтеспецмонтаж г. Москва

ПВ2.12.00.00СБ

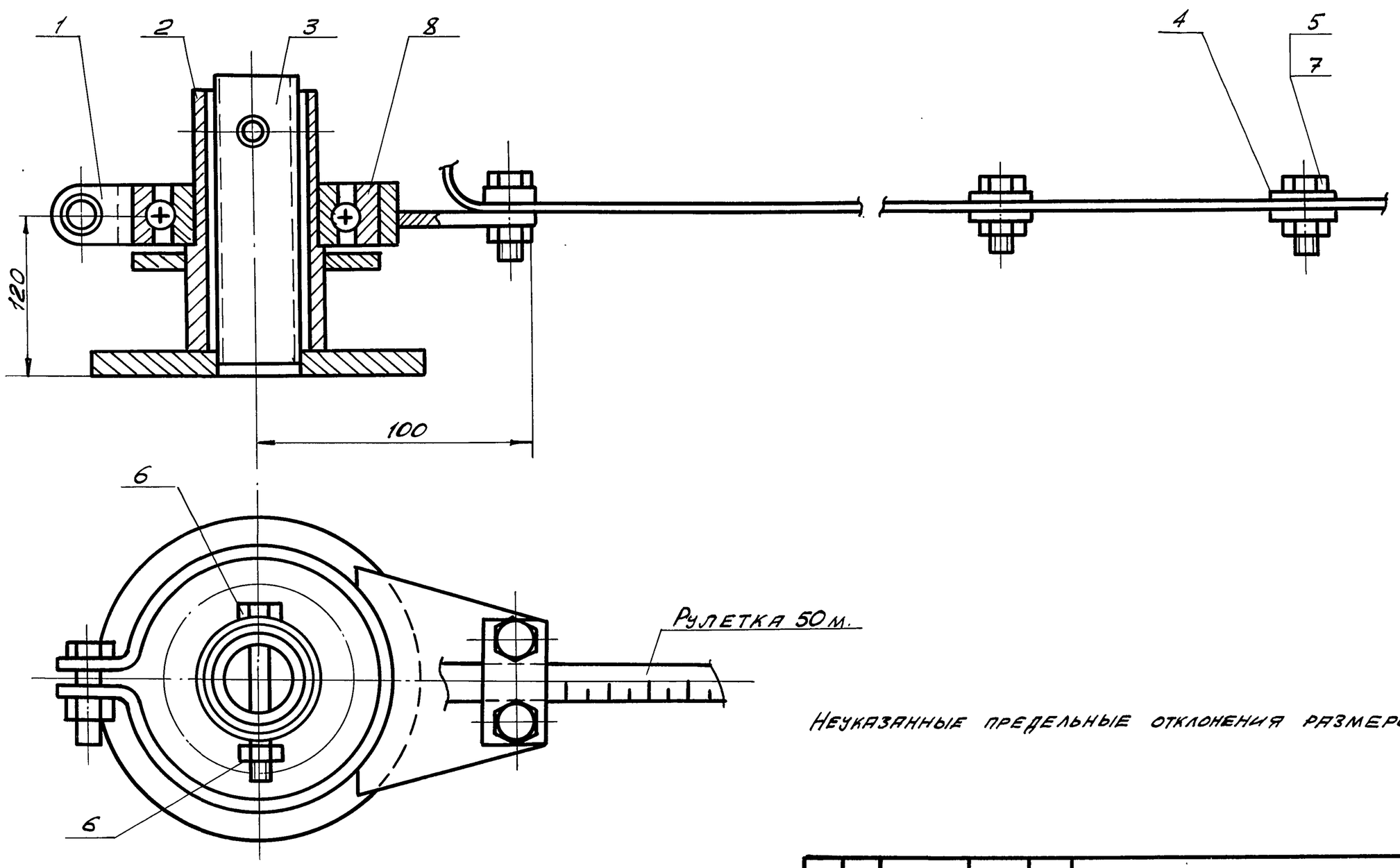

Неуказанные предельные отклонения размеров $\pm \frac{JT16}{2}$.

Изм.	Лист	№ докум.	Подп.	Дата
Разраб.		Кузьмина		12.84
Пров.				
Т.контр.				
ГИП		Тюрин		12.84
Н.контр.		Панова		12.84
Утв.		Кузнецов		

ПВ2.12.00.00СБ

Замерное устройство

Сборочный чертеж

Лит.	Масса	Масшт.
И	5,0	1:2
Лист	Листов 1	

Гипронефтеспецмонтаж г. Москва

Инв.№ подл. | Подп. и дата | Взам. инв.№ | Инв.№ дубл. | Подп. и дата

Для IX

ТП 903-9-15.86

Формат	Зона	Поз.	Обозначение	Наименование	Кол.	Примечание
				Документация		
А3			ПВ2.12.00.00 СБ	Сборочный чертеж		
				Сборочные единицы		
А4		1	ПВ2.12.01.00	Хомут	1	
А4		2	ПВ2.12.02.00	Стойка	1	
А4		3	ПВ2.12.03.00	Ось	1	
				Детали		
А4		4	ПВ2.12.00.01	Пластина	21	
				Стандартные изделия		
		5		Болт М10х22.58.026 ГОСТ 7798-70	11	
		6		Болт М10х75.58.026 ГОСТ 7798-70	1	
		7		Гайка М10.4.026 ГОСТ 5915-70	12	
		8		Подшипник 211 ГОСТ 8338-75	1	

Инв.N подл. | Подп. и дата | Взам. инв.N | Инв.N дубл. | Подп. и дата

Изм.	Лист	N докум.	Подп.	Дата
Разраб.		Кузьмина		12.84
Пров.				
ГИП		Тюрин		12.84
Н.контр.		Панова		12.84
Утв.		Кузнецов		

ПВ2.12.00.00

Затворное устройство

Лит.	Лист	Листов
И		1

Гипронефтеспецмонтаж г. Москва

Альбом IX

ТП 903-9-15.86

Формат	Зона	Поз.	Обозначение	Наименование	Кол.	Примечание
				Документация		
А4			ПВ2.12.02.00 СБ	Сборочный чертеж		
				Детали		
Б4		1	ПВ2.12.02.01	Фланец Лист 6-5 ГОСТ 19903-74 / Ст.3 ГОСТ 14637-79		
				D = 120, d = 60	1	0,2 кг
Б4		2	ПВ2.12.02.02	Труба 57х6 ГОСТ 8732-70 / Труба В10 ГОСТ 8731-74		
				L = 150	1	1,0 кг

Инв.N подл. | Подп. и дата | Взам. инв.N | Инв.N дубл. | Подп. и дата

Изм.	Лист	N докум.	Подп.	Дата
Разраб.		Кузьмина		12.84
Пров.				
ГИП		Тюрин		12.84
Н.контр.		Панова		12.84
Утв.		Кузнецов		

ПВ2.12.02.00

Стойка

Лит.	Лист	Листов
И		1

Гипронефтеспецмонтаж г. Москва

Формат	Зона	Поз.	Обозначение	Наименование	Кол.	Примечание
				Документация		
А4			ПВ2.12.03.00 СБ	Сборочный чертеж		
				Детали		
Б4		1	ПВ2.12.03.01	Труба Труба 45х5 ГОСТ 8732-70 / В10 ГОСТ 8731-74		
				L = 155	1	0,65 кг
Б4		2	ПВ2.12.03.02	Фланец Лист 6-10 ГОСТ 19903-74 / Ст.3 ГОСТ 14637-79		
				D = 160 d = 46	1	1,5 кг

Инв.N подл. | Подп. и дата | Взам. инв.N | Инв.N дубл. | Подп. и дата

Изм.	Лист	N докум.	Подп.	Дата
Разраб.		Кузьмина		12.84
Пров.				
ГИП		Тюрин		12.84
Н.контр.		Панова		12.84
Утв.		Кузнецов		

ПВ2.12.03.00

Ось

Лит.	Лист	Листов
И		1

Гипронефтеспецмонтаж г. Москва

Формат	Зона	Поз.	Обозначение	Наименование	Кол.	Примечание
				Документация		
А4			ПВ2.12.01.00.СБ	Сборочный чертеж		
				Детали		
А4		1	ПВ2.12.01.01.	Скоба	1	
А4		2	ПВ2.12.01.02	Кронштейн	1	

Инв.N подл. | Подп. и дата | Взам. инв.N | Инв.N дубл. | Подп. и дата

Изм.	Лист	N докум.	Подп.	Дата
Разраб.		Кузьмина		12.84
Пров.				
ГИП		Тюрин		12.84
Н.контр.		Панова		12.84
Утв.		Кузнецов		

ПВ2.12.01.00

Хомут

Лит.	Лист	Листов
И		1

Гипронефтеспецмонтаж г. Москва

ПВ2.12.01.02

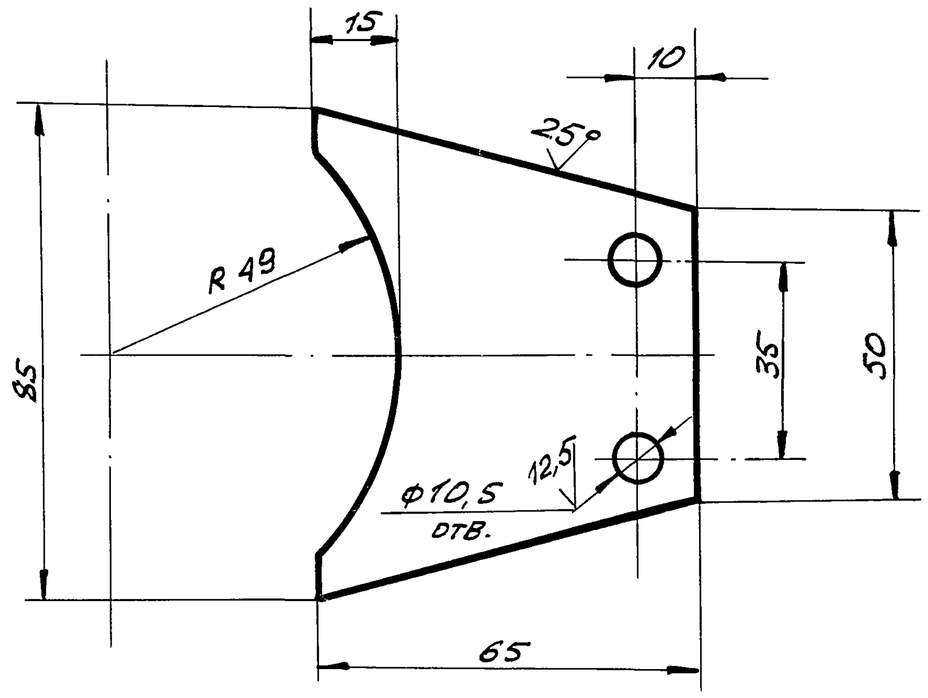

Неуказанные предельные отклонения размеров: отверстий - H16; валов - h 16; остальных - $\pm \frac{JT16}{2}$.

Изм.	Лист	№ докум.	Подп.	Дата
Разраб.		Кузьмина		12.84
Пров.				
Т.контр.				
ГИП		Тюрин		12.84
Н.контр.		Панова		12.84
Утв.		Кузнецов		

ПВ2.12.01.02

Кронштейн

Лит.	Масса	Масшт.
И	0,2	1:1
Лист	Листов 1	

Лист Б-6 ГОСТ 19903-74 / Ст. 3 ГОСТ 14637-79

Гипронефтеспецмонтаж г. Москва

Инв. № подл. | Подп. и дата | Взам. инв. № | Инв. № дубл. | Подп. и дата

ПВ2.12.01.00СБ

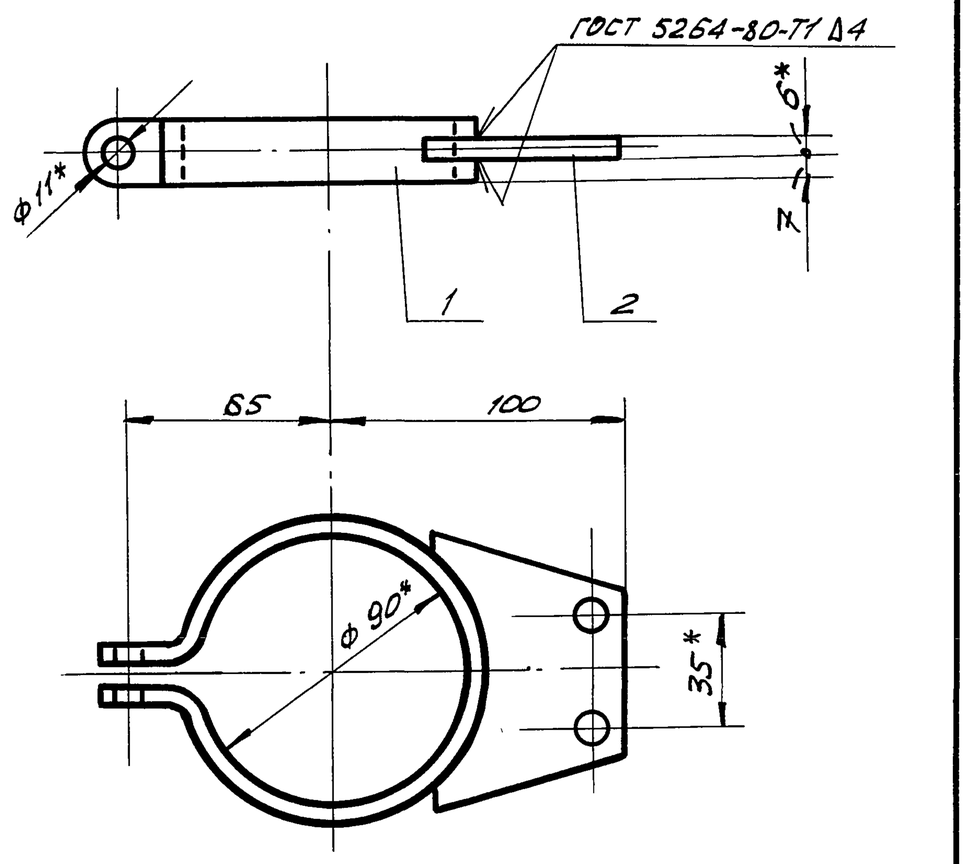

1. Сварку производить электродом типа Э-42А ГОСТ 9467-75.
2. Неуказанные предельные отклонения размеров: отверстий - H16; валов - h 16; остальных - $\pm \frac{JT16}{2}$.
3. * Размеры для справок.

Изм.	Лист	№ докум.	Подп.	Дата
Разраб.		Кузьмина		12.84
Пров.				
Т.контр.				
ГИП		Тюрин		12.84
Н.контр.		Панова		12.84
Утв.		Кузнецов		

ПВ2.12.01.00СБ

Хомут

Сборочный чертеж

Лит.	Масса	Масшт.
И	0,4	1:2
Лист	Листов 2	

Гипронефтеспецмонтаж г. Москва

Инв. № подл. | Подп. и дата | Взам. инв. № | Инв. № дубл. | Подп. и дата

ПВ2.12.00.01

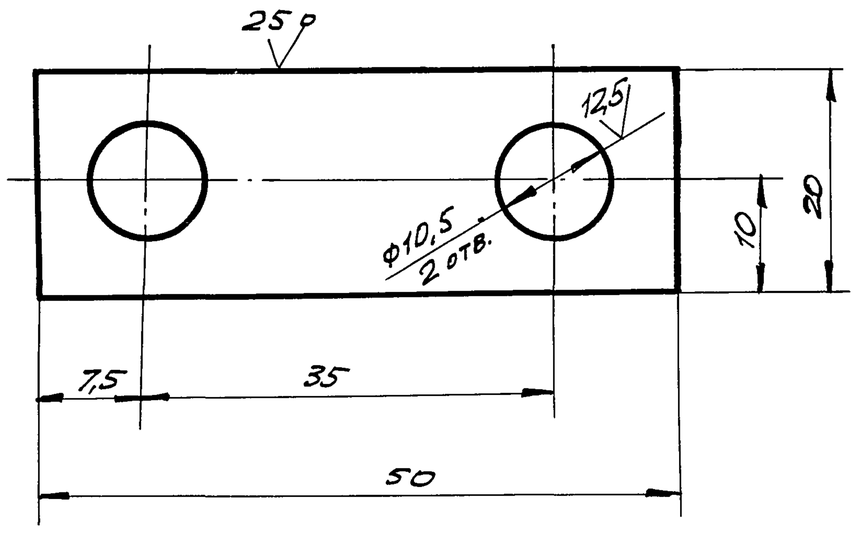

Неуказанные предельные отклонения размеров: отверстий - H16; валов - h 16; остальных - $\pm \frac{JT16}{2}$.

Изм.	Лист	№ докум.	Подп.	Дата
Разраб.		Кузьмина		12.84
Пров.				
Т. контр.				
ГИП		Тюрин		12.84
Н. контр.		Панова		12.84
Утв.		Кузнецов		

ПВ2.12.00.01

Пластина

Лит.	Масса	Масшт.
И	0,025	2:1
Лист	Листов	

Лист Б-3 ГОСТ 19903-74 / Ст. 3 ГОСТ 16523-70

Гипронефтеспецмонтаж г. Москва

Инв. № подл. | Подп. и дата | Взам. инв. № | Инв. № дубл. | Подп. и дата

ПВ2.12.01.01

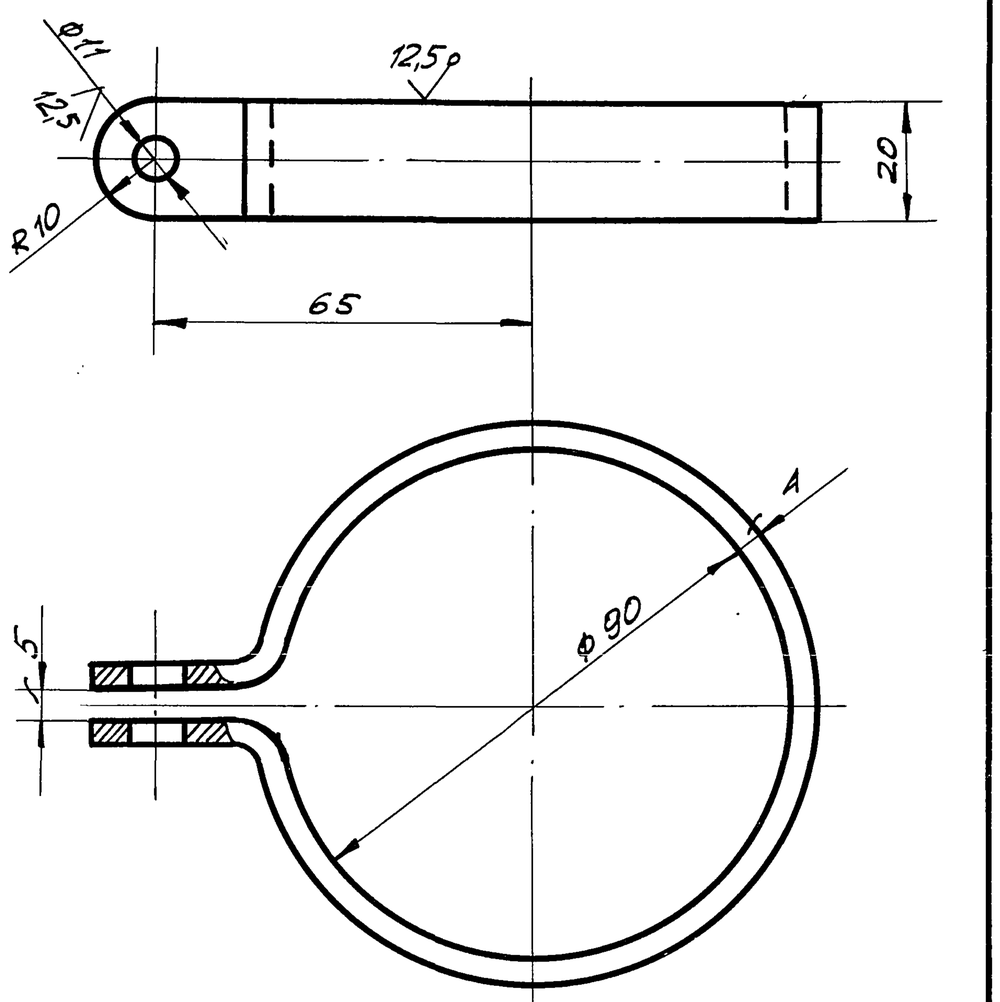

1. Неуказанные предельные отклонения размеров: отверстий - H16; валов - h 16; остальных - $\pm \frac{JT16}{2}$.
2. * Размеры для справки.
3. Размеры заготовки 4×20×330.

Изм.	Лист	№ докум.	Подп.	Дата
Разраб.		Кузьмина		12.84
Пров.				
Т.контр.				
ГИП		Тюрин		12.84
Н.контр.		Панова		12.84
Утв.		Кузнецов		

ПВ2.12.01.01

Скоба

Лит.	Масса	Масшт.
И	0,2	1:1
Лист	Листов	

Лист Б-4 ГОСТ 19903-74 / Ст. 3 ГОСТ 14637-79

Гипронефтеспецмонтаж г. Москва

Инв. № подл. | Подп. и дата | Взам. инв. № | Инв. № дубл. | Подп. и дата

Формат	Зона	Поз	Обозначение	Наименование	Кол.	Примечание
				Документация		
А3			ПВ7.11.00.00 СБ	Сборочный чертеж		
				Детали		
А4		1	ПВ7.11.00.01	Уголок	2	

Инв.№ подл. | Подп. и дата | Взам. инв.№ | Инв.№ дубл. | Подп. и дата

Изм.	Лист	№ докум.	Подп.	Дата
Разраб.		Числова		12.84
Пров.		Кузьмина		12.84
Т. контр.		Тюрин		12.84
Н. контр.		Панова		12.84
Утв.		Кузнецов		

ПВ7.11.00.00

Клин

Лит	Лист	Листов
И		1

Гипронефтеспецмонтаж г. Москва

ПВ7.11.00.01

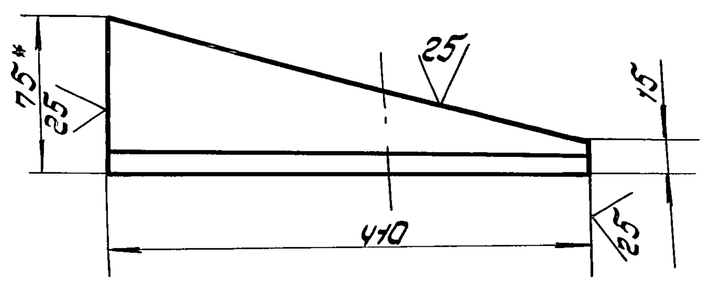

1. Неуказанные предельные отклонения размеров: валов - h16.
2. * Размер для справок.

Изм.	Лист	№ докум.	Подп.	Дата
Разраб.		Числова		12.84
Пров.		Кузьмина		12.84
Т. контр.				
ГИП		Тюрин		12.84
Н. контр.		Панова		12.84
Утв.		Кузнецов		

ПВ7.11.00.01.

Уголок

Лит.	Масса	Масштаб
И	3,6	1:5
Лист	Листов 1	

Уголок Б-75×75-8 ГОСТ 8509-72 / Ст 3 ГОСТ 535-79

Гипронефтеспецмонтаж г. Москва

ПВ7.11.00.00 СБ

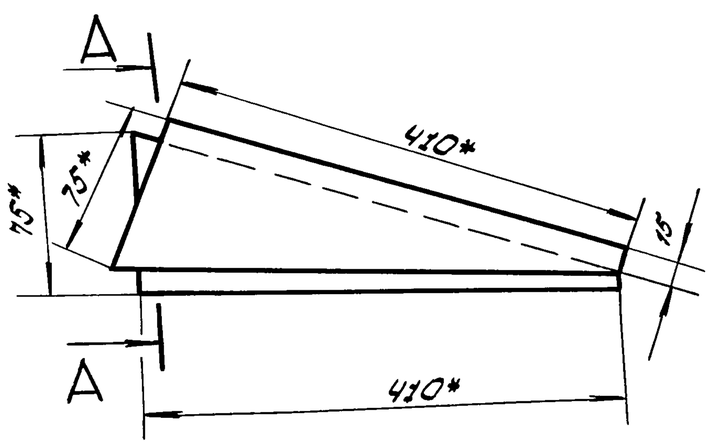

А-А
м 1:5

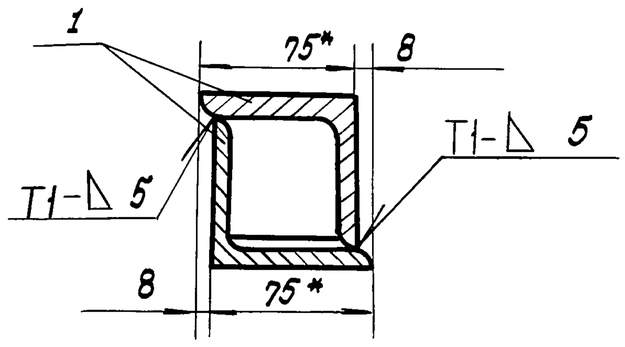

1. Сварные швы по ГОСТ 5264-80. Электроды сварочные типа Э42А ГОСТ 9467-75.
2. Неуказанные предельные отклонения размеров: остальных $\pm \frac{IT16}{2}$
3. * Размеры для справок.

Инв.№ подл. | Подп. и дата | Взам. инв.№ | Инв.№ дубл. | Подп. и дата

Изм.	Лист	№ докум.	Подп	Дата
Разраб.		Числова		12.84
Пров.		Кузьмина		12.84
Т. контр.				
ГИП		Тюрин		12.84
Н. контр.		Панова		12.84
Утв.		Кузнецов		

ПВ7.11.00.00 СБ.

Клин
Сборочный чертеж

Лит	Масса	Масштаб
И	4.0	1:5
Лист	Листов 1	

Гипронефтеспецмонтаж г. Москва

ТП903-9-15.86 Ал IV

ПВ32.01.00.00СБ

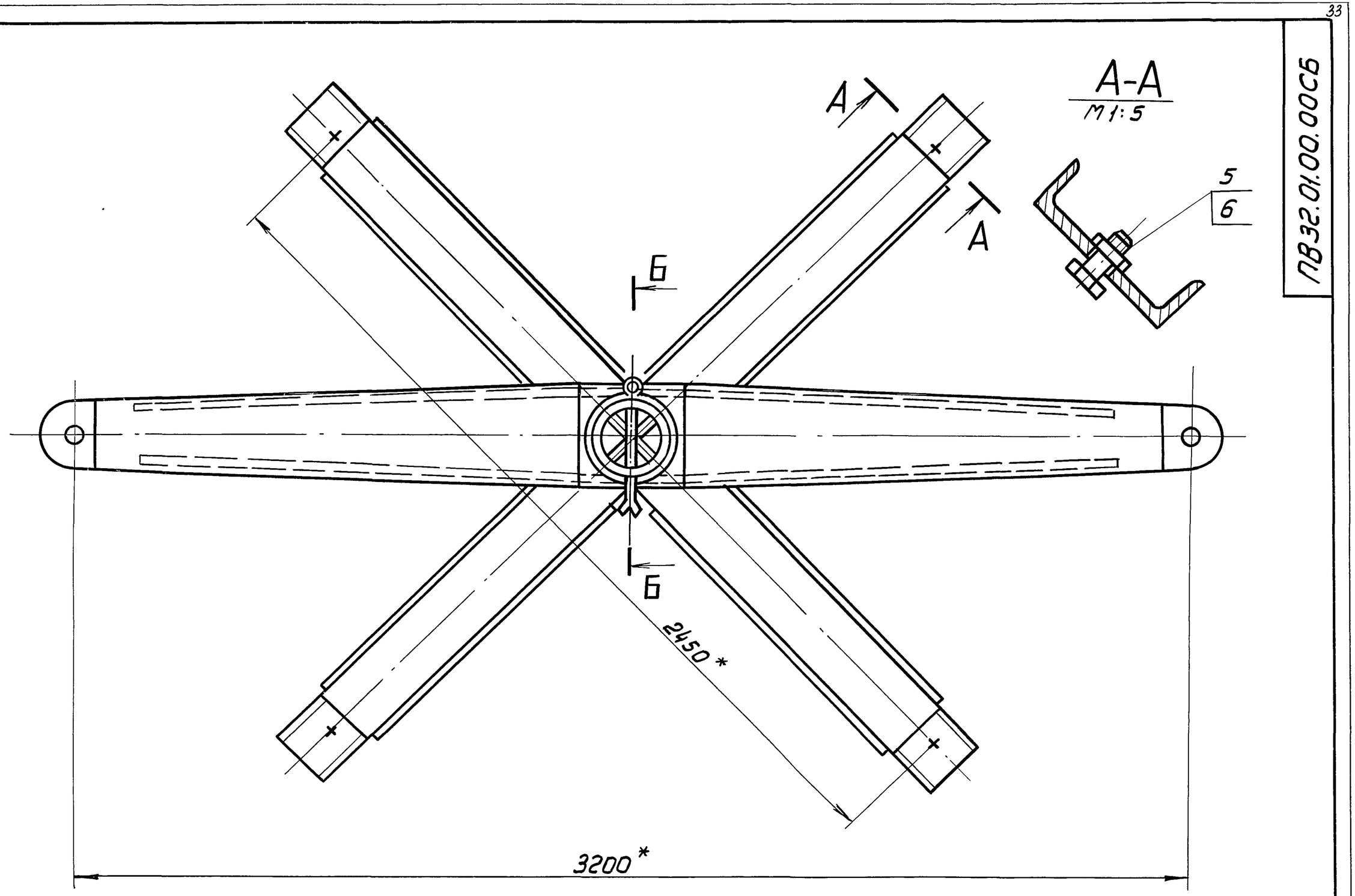

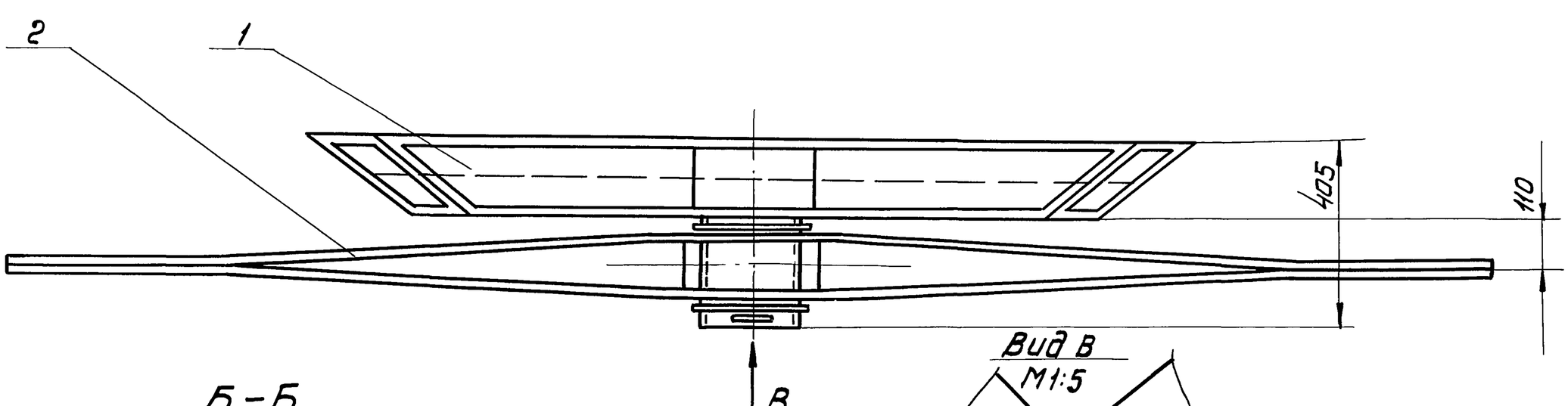

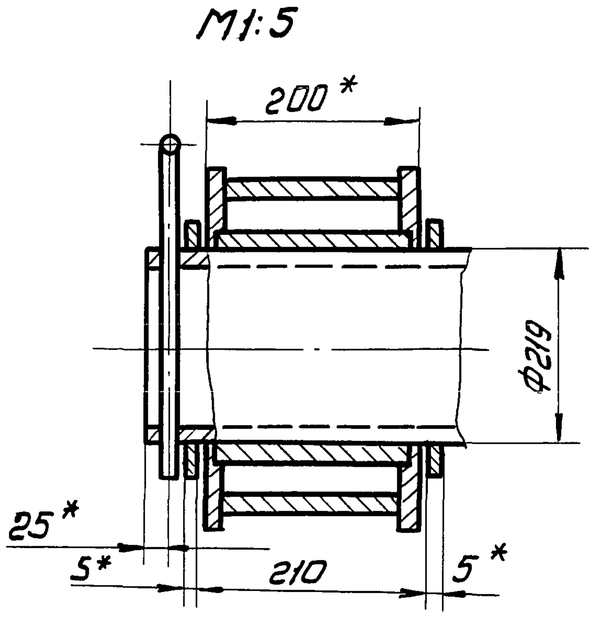

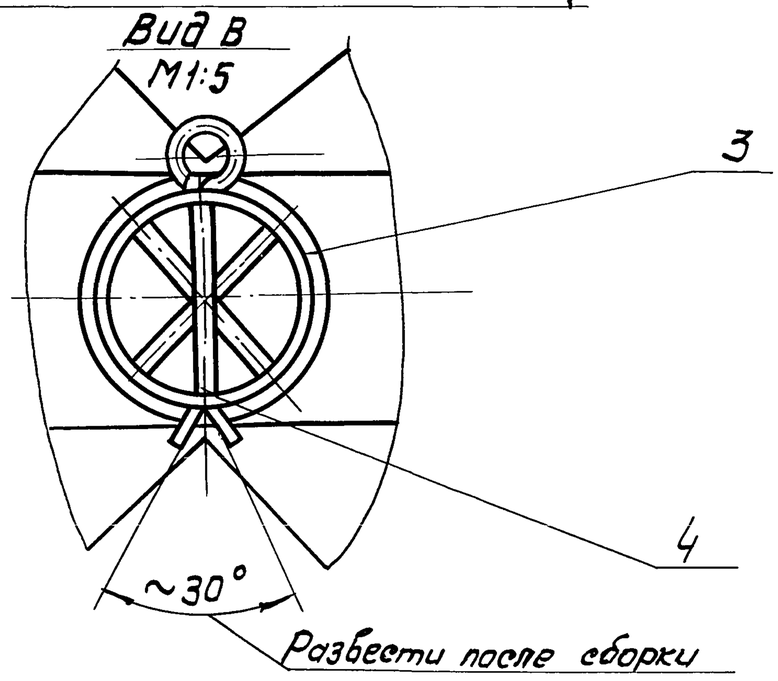

1. Неуказанные предельные отклонения размеров: отверстий - H16; валов - h16; остальных - $\pm \frac{IT16}{2}$
2. Шероховатость поверхностей реза для дет. Б4 - 50
3. *Размеры для справок.

Изм.	Лист	№ докум.	Подп.	Дата	ПВ32.01.00.00СБ			
Разраб.		Числова		12.84	Устройство для раскатки рулонов Сборочный чертеж	Лит.	Масса	Масштаб
Пров.		Кузьмина		12.84		И	4400	1:10
Т.контр.						Лист	Листов 1	
ГИП		Тюрин		12.84		Гипронефтеспецмонтаж г. Москва		
Н.контр.		Панова		12.84				
Утв.		Кузнецов						

Инв.№ подл. | Подп. и дата | Взам. инв.№ | Инв.№ дубл. | Подп. и дата

Формат	Зона	Поз.	Обозначение	Наименование	Кол.	Примечание
				Документация		
А3			ПВ 32.01.02.00. СБ	Сборочный чертеж		
				Детали		
А4		1	ПВ 32.01.02.01	Ступица	1	
А3		2	ПВ 32.01.02.02	Ребро	2	
А3		3	ПВ 32.01.02.03	Накладка	2	

Ал IX

ТП903-9-15.м86

Изм	Лист	N докум.	Подп.	Дата
Разраб.		Числова		12.84
Пров.		Кузьмина		12.84
ГИП		Тюрин		12.84
Н.контр.		Панова		12.84
Утв.		Кузнецов		

ПВ 32.01.02.00

Щека тяговая

Лит.	Лист	Листов
И		1

Гипронефтеспецмонтаж г. Москва

Инв. N подл. | Подп. и дата | Взам. инв. N | Инв. N дубл. | Подп. и дата

ПВ32.01.00.02

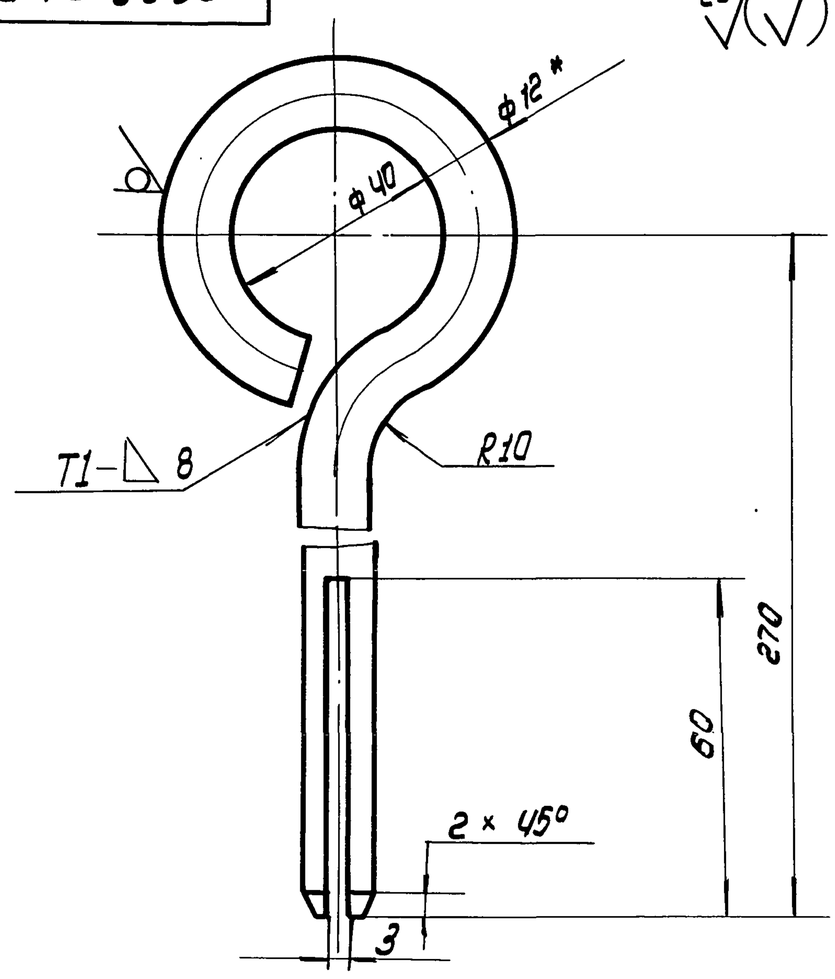

1. Сварной шов по ГОСТ 5264-80. Электроды типа Э42А ГОСТ 9467-75.
2. Неуказанные предельные отклонения размеров: отверстий - Н16; остальных $\pm \frac{IT16}{2}$
3. * Размер для справок.
4. Развернутая длина заготовки L = 410 ±3,0 мм.

Изм	Лист	N докум.	Подп.	Дата
Разраб.		Числова		12.84
Пров.		Кузьмина		12.84
Т.контр.				
ГИП		Тюрин		12.84
Н.контр.		Панова		12.84
Утв.		Кузнецов		

ПВ 32.01.00.02

Штырь

Лит	Масса	Масштаб
И	0,37	1:1

Лист | Листов 1

Круг В-12 ГОСТ 2590-71 / Ст.3 ГОСТ 535-79

Гипронефтеспецмонтаж г. Москва

ПВ32.01.02.01

50

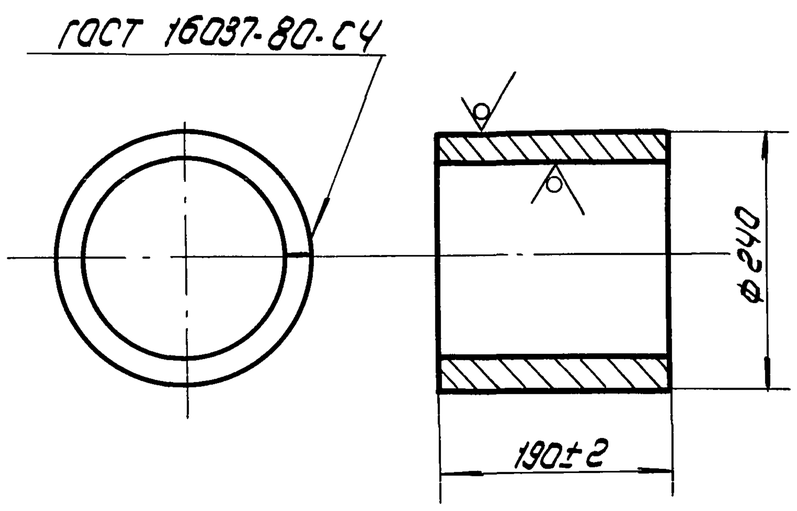

Электроды сварочные типа Э42А ГОСТ 9467-75

Изм.	Лист	N докум.	Подп.	Дата
Разраб.		Числова		12.84
Пров.		Кузьмина		12.84
Т.контр.				
ГИП		Тюрин		12.84
Н.контр.		Панова		12.84
Утв.		Кузнецов		

ПВ 32.01.02.01

Ступица

Лит	Масса	Масштаб
И	10.0	1:5

Лист | Листов 1

Лист Б-10 ГОСТ 19903-74 / Ст3 ГОСТ 14637-79

Гипронефтеспецмонтаж г. Москва

Формат	Зона	Поз.	Обозначение	Наименование	Кол.	Примечание
				Документация		
А2			ПВ 32.01.00.00. СБ	Сборочный чертеж		
				Сборочные единицы		
А4		1	ПВ 32.01.01.00	Крестовина	1	
А4		2	ПВ 32.01.02.00	Щека тяговая	1	
				Детали		
Б4		3	ПВ 32.01.00.01	Кольцо проставочное		
				Лист Б-5 ГОСТ 19903-74 / Ст.3 ГОСТ 14637-79		
				d=222, D=250	2	0,8 кг
А4		4	ПВ 32.01.00.02	Штырь	1	
				Стандартные изделия		
		5		Болт М30×70.58.026 ГОСТ 7798-70	4	0,64 кг
		6		Гайка М30.4.026 ГОСТ 5915-70	4	0,23 кг

Изм	Лист	N докум.	Подп.	Дата
Разраб.		Числова		12.84
Провер.		Кузьмина		12.84
ГИП		Тюрин		12.84
Н.контр.		Панова		12.84
Утв.		Кузнецов		

ПВ32.01.00.00

Устройство для раскатки рулонов

Лит	Лист	Листов
И		1

Гипронефтеспецмонтаж г. Москва

21664-07 35

ТП 903-9-15.86 Ал IV

ПВ32.01.01.00СБ

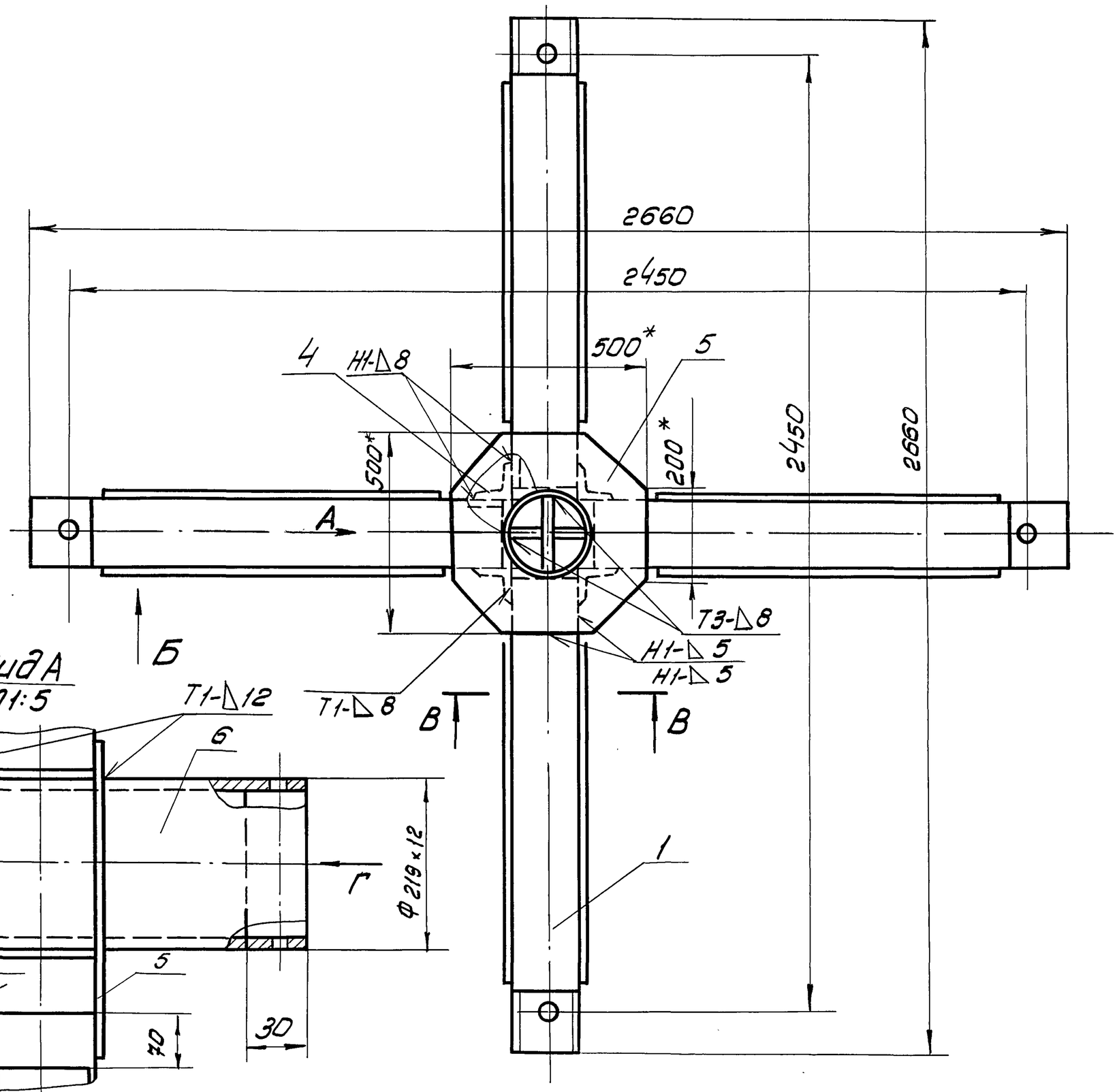

Вид А
М1:5

Вид Б
М1:3

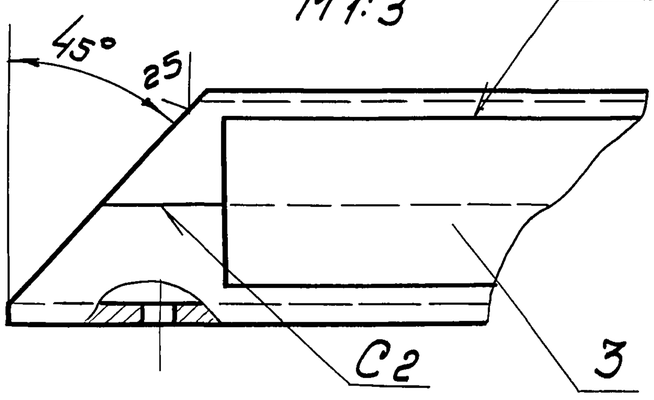

В-В
М1:3

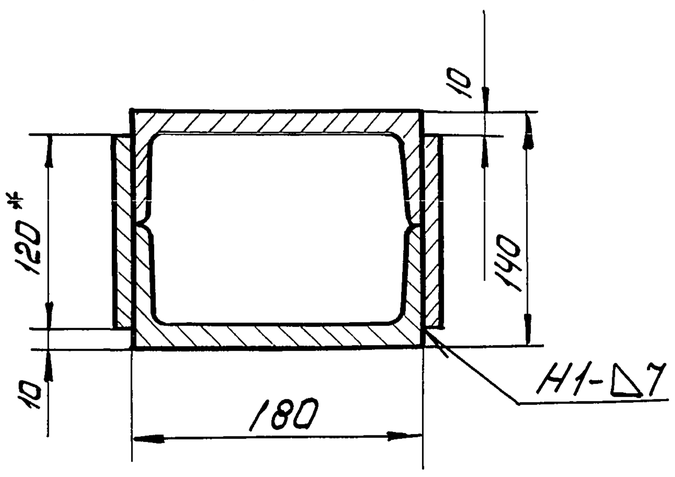

Вид Г
М1:5

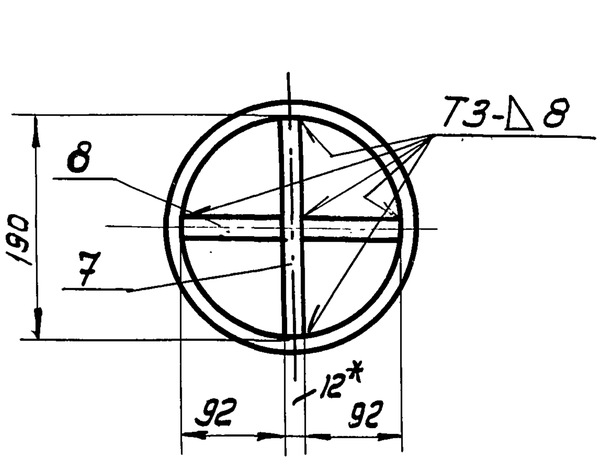

Поз.5

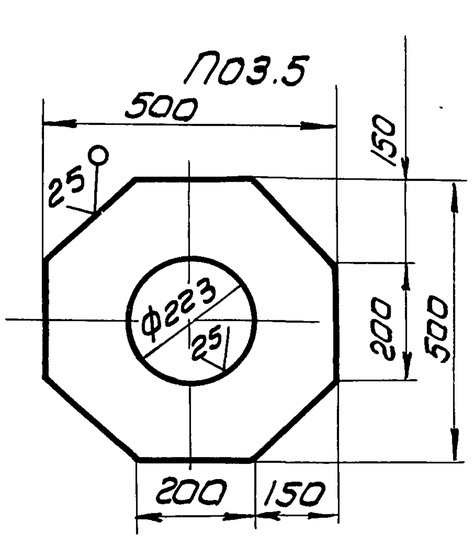

Поз.1
М1:4

Поз.2
М1:4

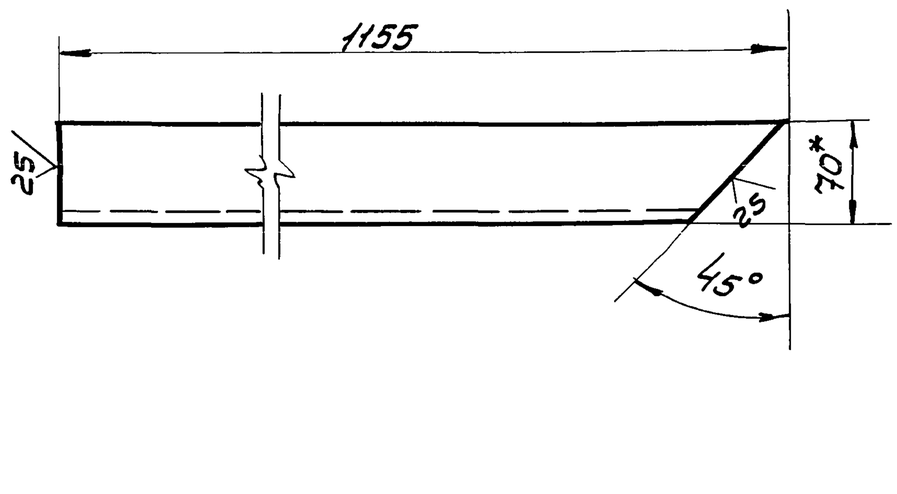

1. Сварные швы выполнять по ГОСТ 5264-80
   Электроды сварочные типа Э42А ГОСТ 9467-75
2. Неуказанные предельные отклонения размеров: отверстий - Н16; валов - h16; остальных - $\pm\frac{IT16}{2}$
3. Шероховатость поверхностей реза для дет. Б4 - $\sqrt{50}$
4. *Размеры для справок.

Изм.	Лист	№ докум.	Подп.	Дата
Разраб.		Числова		12.84
Пров.		Кузьмина		12.84
Т.контр.				
ГИП		Тюрин		12.84
Н.контр.		Панова		12.84
Утв.		Кузнецов		

ПВ32.01.01.00СБ

Крестовина

Сборочный чертеж

Лит.	Масса	Масштаб
И	295	1:10
Лист	Листов 1	

Гипронефтеспецмонтаж. г. Москва

Инв.№ подл. | Подп. и дата | Взам.инв.№ | Инв.№ дубл. | Подп. и дата

ПВ32.01.02.02

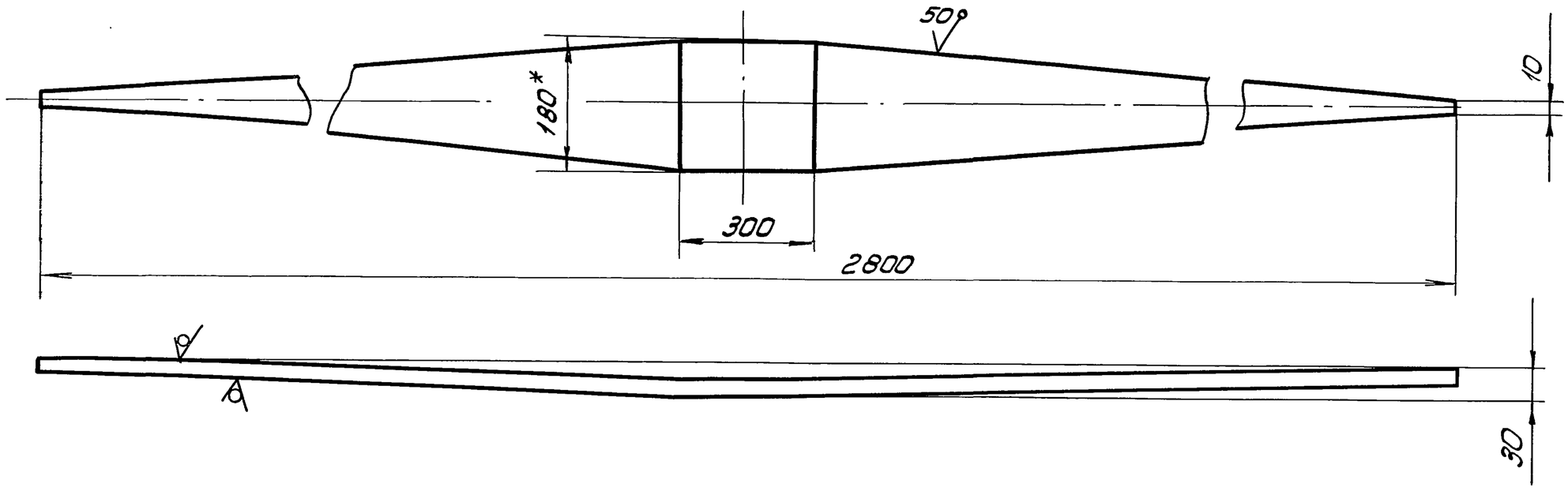

1. Неуказанные предельные отклонения размеров: отверстий-H16; валов-h16; остальных-$\pm \frac{IT16}{2}$
2. * Размер для справок.

Изм.	Лист	№ докум.	Подп.	Дата
Разраб.		Числова		12.83
Пров.		Кузьмина		12.84
Т. контр.				
ГИП		Тюрин		12.84
Н. контр.		Панова		12.84
Утв.		Кузнецов		

ПВ32.01.02.02

Ребро

Лит.	Масса	Масштаб
И	20.0	1:10

Лист | Листов 1

Полоса $\frac{5\text{-}10\times180\ ГОСТ\ 103\text{-}79}{Ст.3\ ГОСТ\ 535\text{-}79}$

Гипронефтеспецмонтаж г. Москва

ПВ32.01.01.06

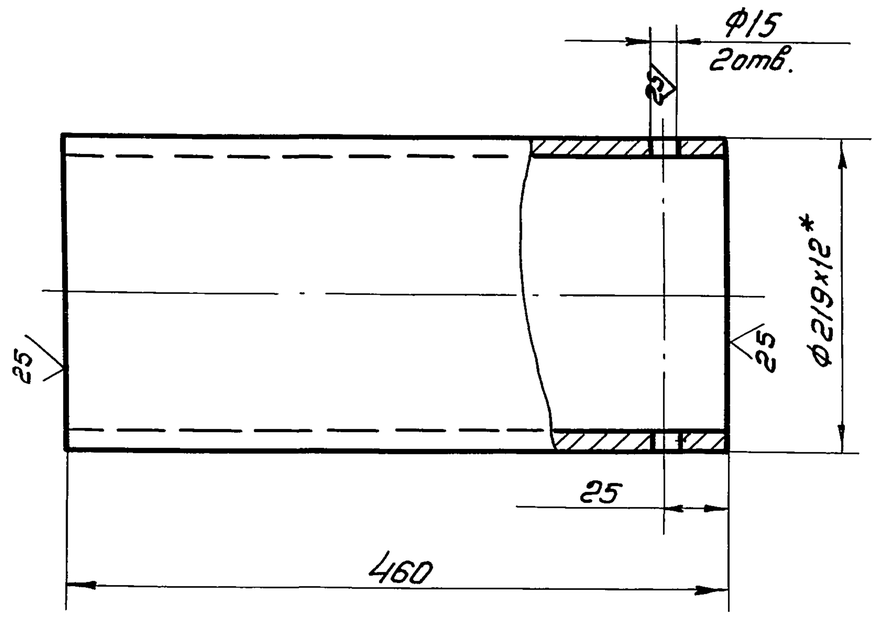

Изм.	Лист	№ докум.	Подп.	Дата
Разраб.		Числова		12.84
Пров.		Кузьмина		12.84
Т. контр.				
ГИП		Тюрин		12.84
Н. контр.		Панова		12.84
Утв.		Кузнецов		

ПВ32.01.01.06

Ось

Лит	Масса	Масштаб
И	28.0	1:4

Лист | Листов 1

Труба $\frac{219\times12\ ГОСТ\ 8732\text{-}78}{В10\ ГОСТ\ 8731\text{-}74}$

Гипронефтеспецмонтаж г. Москва

Формат	Зона	Поз.	Обозначение	Наименование	Кол.	Примечание
				Документация		
А2			ПВ32.01.01.00 СБ	Сборочный чертеж		
				Детали		
				Балка		
				Швеллер $\frac{18\ ГОСТ\ 8240\text{-}72}{Ст\ 3\ ГОСТ\ 535\text{-}79}$		
Б4		1	ПВ.32.01.01.01	L = 1220	4	20 кг
Б4		2	ПВ32.01.01.02	L = 1155	4	19 кг
Б4		3	ПВ32.01.01.03	Накладка		
				Полоса $\frac{8\times120\ ГОСТ\ 103\text{-}76}{Ст.3\ ГОСТ\ 535\text{-}79}$		
				L=1000	8	8.5 кг
Б4		4	ПВ32.01.01.04	Усилительный уголок		
				Уголок $\frac{Б\text{-}90\times90\times8\ ГОСТ\ 8509\text{-}72}{Ст.3\ ГОСТ\ 535\text{-}79}$		
				L=180	4	0.2 кг
Б4		5	ПВ32.01.01.05	Накладка		
				Лист $\frac{Б\text{-}12\ ГОСТ\ 19903\text{-}74}{Ст.3\ ГОСТ\ 14637\text{-}79}$		
				500×500	2	16 кг
А4		6	ПВ32.01.01.06	Ось		
				Вставка		
				Лист $\frac{Б\text{-}12\ ГОСТ\ 19903\text{-}74}{Ст3\ ГОСТ\ 14637\text{-}79}$		
Б4		7	ПВ32.01.01.07	190×370	1	4 кг
Б4		8	ПВ32.01.01.08	92×370	2	2,1 кг

Изм.	Лист	№ докум.	Подп.	Дата
Разраб.		Числова		12.84
Пров.		Кузьмина		12.84
ГИП		Тюрин		12.84
Н. контр.		Панова		12.84
Утв.		Кузнецов		

ПВ32.01.01.00

Крестовина

Лит.	Лист.	Листов
И		1

Гипронефтеспецмонтаж г. Москва

Инв. № подл. | Подп. и дата | Взам. инв. № | Инв. № дубл. | Подп. и дата

ПВ32.01.02.00 СБ

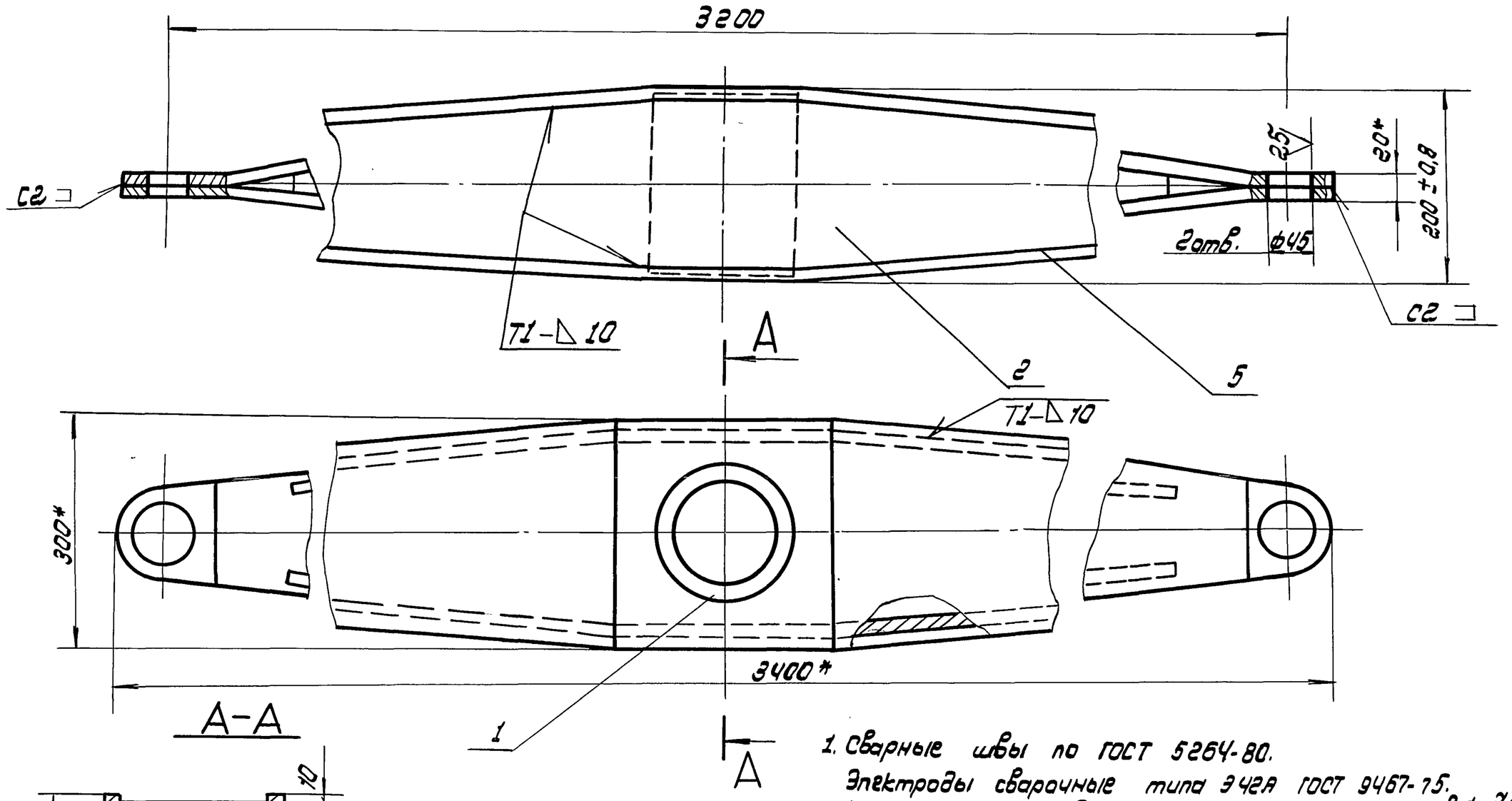

1. Сварные швы по ГОСТ 5264-80.
Электроды сварочные типа Э42А ГОСТ 9467-75.
2. Неуказанные предельные отклонения размеров $\pm \frac{IT16}{2}$
3. Размеры для справок.

Изм	Лист	N докум	Подп	Дата	ПВ32.01.02.00 СБ	Лит	Масса	Масштаб
Разраб		Кузьмина		12.84	Щека тяговая	И	160.0	1:5
Пров.		Кузьмина		12.84	Сборочный чертеж	Лист	Листов 1	
Т. контр.								
ГИП		Тюрин		12.84		Гипронефтеспецмонтаж г. Москва		
Н. контр		Панова		12.84				
Утв.		Кузнецов						

ПВ32.01.02.03

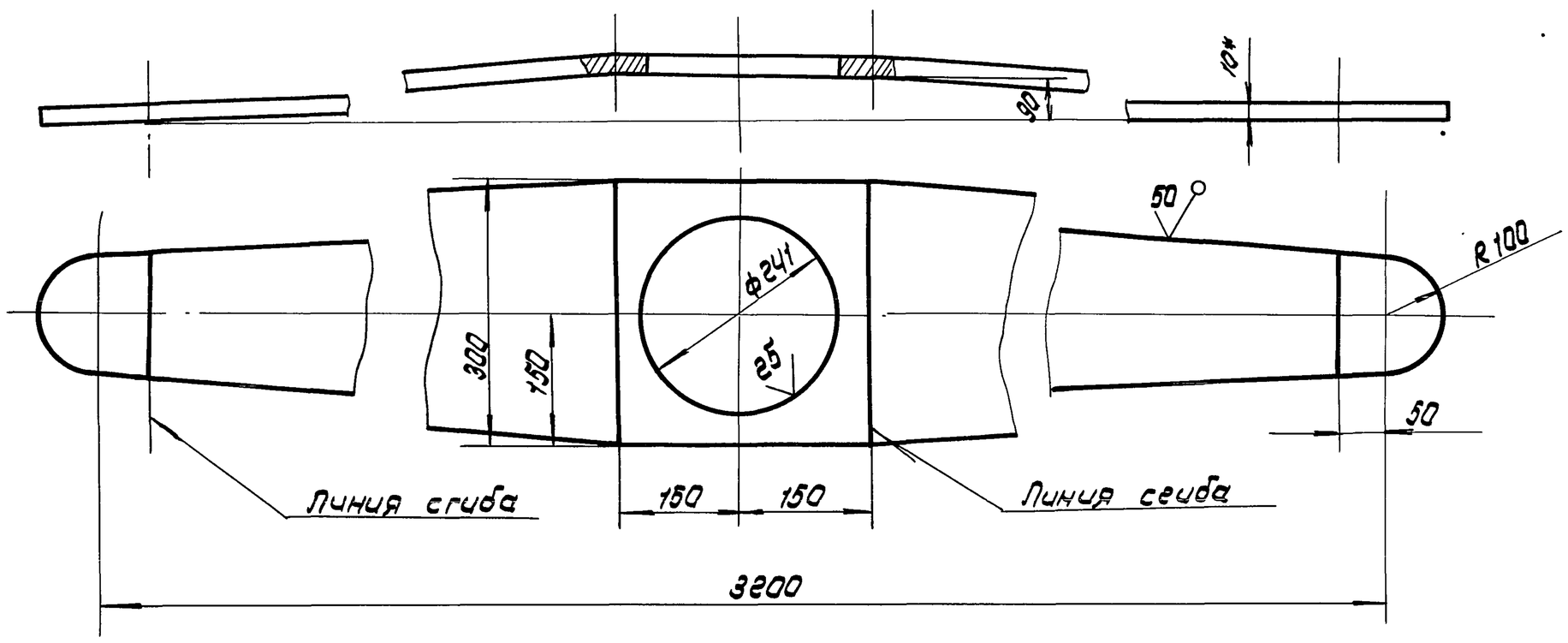

1. Неуказанные предельные отклонения размеров: отверстий - H16, валов - h16, остальных $\pm \frac{IT16}{2}$
2. * Размеры для справок.

Изм.	Лист	N докум.	Подп.	Дата	ПВ32.01.02.03	Лит.	Масса	Масштаб
Разраб.		Кузьмина		12.84	Накладка	И	45.0	1:5
Пров.		Кузьмина		12.84		Лист	Листов 1	
Т. контр								
ГИП		Тюрин		12.84	Лист 6-10 ГОСТ 19903-74 / Ст3. ГОСТ 14637-79	Гипронефтеспецмонтаж г. Москва		
Н. контр		Панова		12.84				
Утв.		Кузнецов						

ТП903-9-15.86 Ал IX

Инв.N подл. | Подп. и дата | Взам. инв.N | Инв.N дубл. | Подп. и дата

ПВ 12.02.00.00

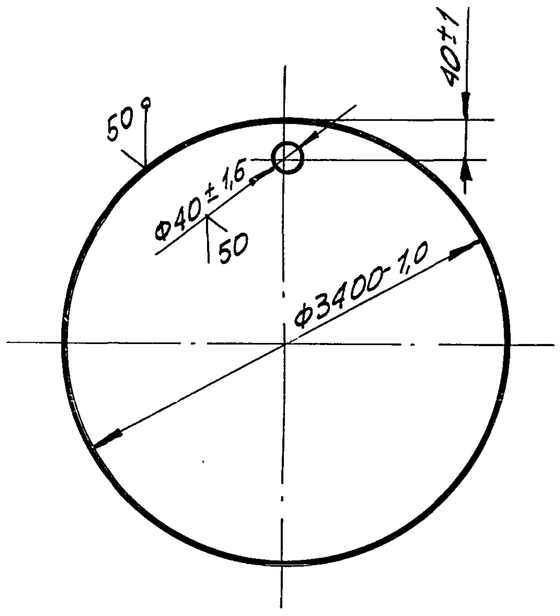

Изм.	Лист	№ докум.	Подп.	Дата
Разраб.		Кузьмина		12.84
Пров.		Кузьмина		12.84
Т.контр.				
ГИП		Тюрин		12.84
Н.контр.		Панова		12.84
Утв.		Кузнецов		

ПВ 12.02.00.00

Поддон

Лит.	Масса	Масшт.
И	580,0	1:20
Лист	Листов 1	

Лист Б-8 ГОСТ 19903-74 Ст. 3 ГОСТ 14637-79

Гипронефтеспецмонтаж г. Москва

Альбом IX

ТП 903-9-15.86

Инв.№ подл. | Подп. и дата | Взам. инв.№ | Инв.№ дубл. | Подп. и дата

Формат	Зона	Поз.	Обозначение	Наименование	Кол.	Примеч.
				Документация		
А4			ПВ8.04.00.00 СБ	Сборочный чертеж		
				Детали		
А4		1	ПВ8.04.00.01	Пластина	1	
				Опора		
				Уголок Б-63х40х4 ГОСТ 8510-72 / Ст.3 ГОСТ 535-79		
Б4		2	ПВ8.04.00.02	L=50	1	0,16 кг
Б4		3	ПВ8.04.00.03	L=250	1	0,80 кг
				Стандартные изделия		
				Скоба СА-2,5 ОСТ.5.2312-79	2	1,38 кг

Инв.№ подл. | Подп. и дата | Взам. инв.№ | Инв.№ дубл. | Подп. и дата

Изм.	Лист	№ докум.	Подп.	Дата
Разраб.		Кузьмина		12.84
Пров.		Кузьмина		12.84
ГИП		Тюрин		12.84
Н.контр.		Панова		12.84
Утв.		Кузнецов		

ПВ8.04.00.00

Кронштейн для расчалок

Лит.	Лист	Листов
И		1

Гипронефтеспецмонтаж г. Москва

ПВ8.04.00.01

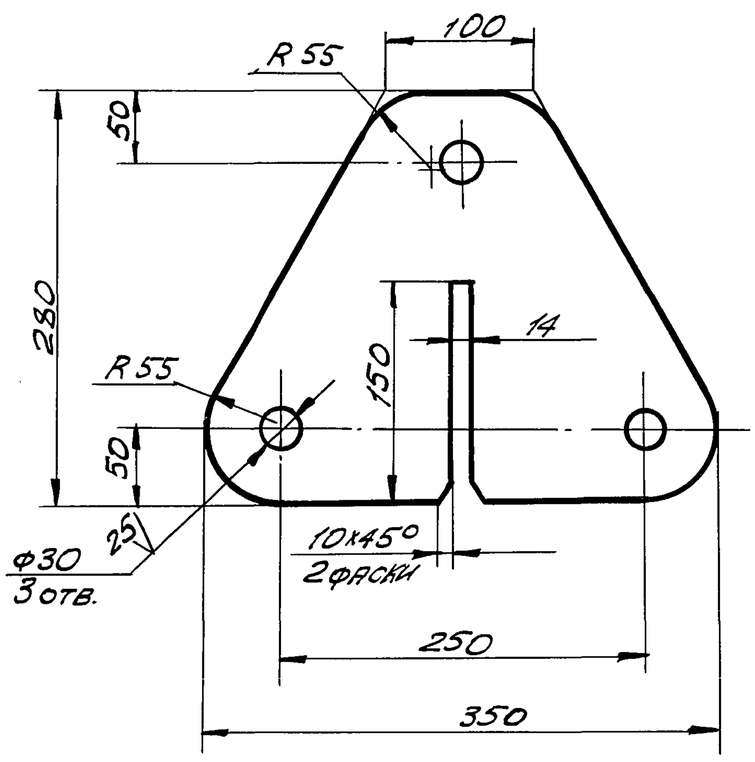

Неуказанные предельные отклонения размеров:
валов – h 16;
отверстий – H 16;
остальных – $\pm \frac{JT16}{2}$.

Изм.	Лист	№ докум.	Подп.	Дата
Разраб.		Кузьмина		12.84
Пров.		Кузьмина		12.84
Т.контр.				
ГИП.		Тюрин		12.84
Н.контр.		Панова		12.84
Утв.		Кузнецов		

ПВ8.04.00.01

Пластина

Лит.	Масса	Масшт.
И	9,5	1:4
Лист	Листов 1	

Лист Б-18 ГОСТ 19903-74 Ст. 3 ГОСТ 14637-79

Гипронефтеспецмонтаж г. Москва

ПВ8.04.00.00СБ

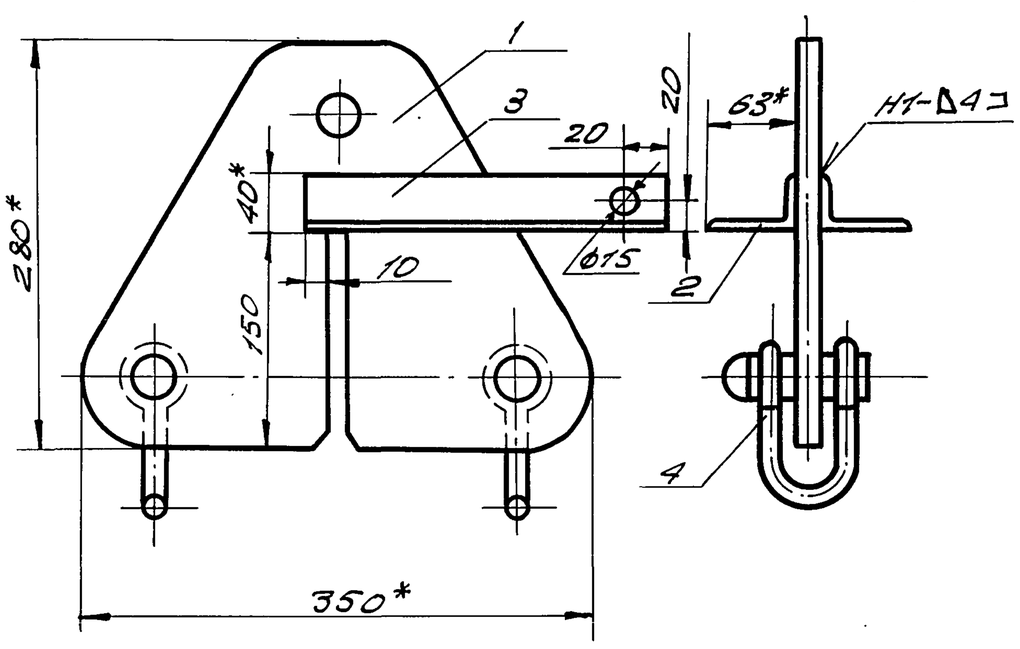

1. Сварочные швы по ГОСТ 5264-80.
Электроды типа Э42А ГОСТ 9467-75.
2. Неуказанные предельные отклонения размеров:
валов – h 16;
отверстий – H 16;
остальных – $\pm \frac{JT16}{2}$.
3. * Размеры для справок.

Изм.	Лист	№ докум.	Подп.	Дата
Разраб.		Кузьмина		12.84
Пров.		Кузьмина		12.84
Т.контр.				
ГИП		Тюрин		12.84
Н.контр.		Панова		12.84
Утв.		Кузнецов		

ПВ8.04.00.00 СБ

Кронштейн для расчалок
Сборочный чертеж

Лит.	Масса	Масшт.
И	12,8	1:4
Лист	Листов 1	

Гипронефтеспецмонтаж г. Москва

ПВ 12.01.00.01

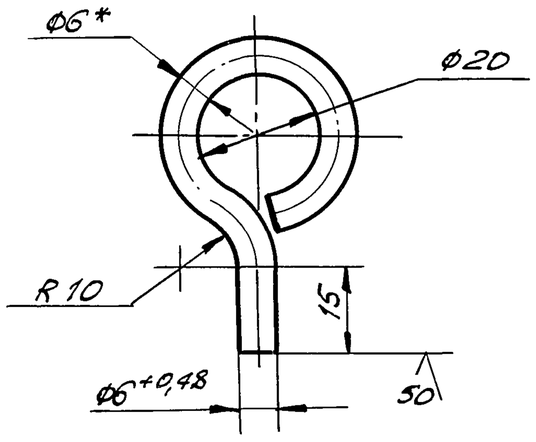

1. Длина заготовки 115 ± 0,7 мм.
2. Неуказанные предельные отклонения размеров:
   отверстий – H16;
   валов – h16;
   остальных – $\pm \frac{JT16}{2}$.
3. * Размер для справок.

Изм.	Лист	№ докум.	Подп.	Дата
Разраб.		Кузьмина		12.84
Пров.		Числова		12.84
Т.контр.				
ГИП		Тюрин		12.84
Н.контр.		Панова		12.84
Утв.		Кузнецов		

ПВ 12.01.00.01

Серьга

Лит.	Масса	Масшт.
	0,03	1:1
Лист	Листов 1	

Круг В-6 ГОСТ 2590-71 / Ст. 3 ГОСТ 535-79

Гипронефтеспецмонтаж г. Москва

Инв.№ подл. | Подп. и дата | Взам. инв.№ | Инв.№ дубл. | Подп. и дата

ТП 903-9-15.86 Ал IX

ПВ 12.01.00.00 СБ

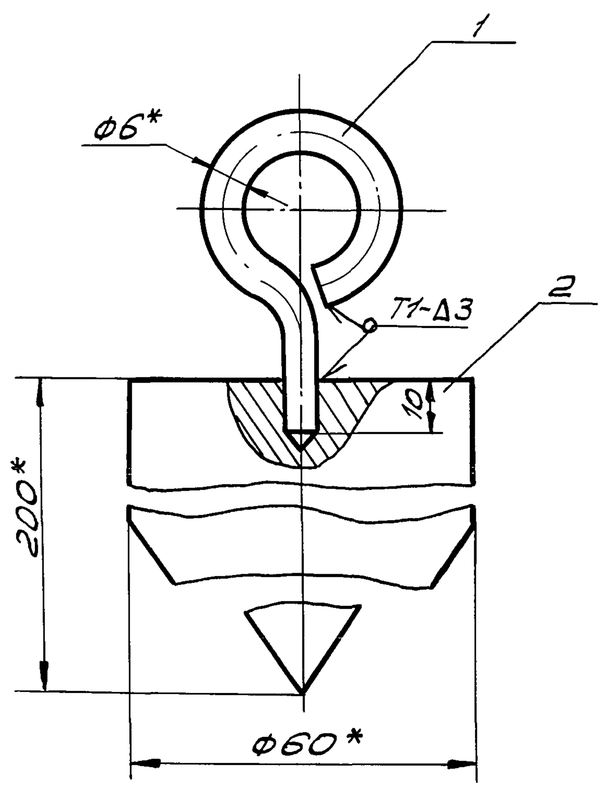

1. Сварные швы по ГОСТ 5264-80.
   Электроды типа Э42А ГОСТ 9465-75
2. Неуказанные предельные отклонения размеров:
   отверстий – H16;
   валов – h16;
   остальных $\pm \frac{JT16}{2}$.
3. * Размеры для справок.

Изм.	Лист	№ докум.	Подп.	Дата
Разраб.		Кузьмина		12.84
Провер.		Числова		12.84
Т.контр.				
ГИП		Тюрин		12.84
Н.контр.		Панова		12.84
Утв.		Кузнецов		

ПВ 12.01.00.00 СБ

Отвес

Сборочный чертеж

Лит.	Масса	Масшт
	4,0	1:1
Лист	Листов 1	

Гипронефтеспецмонтаж г. Москва

Подп. и дата | Инв.№ дубл. | Взам. инв.№ | Подп. и дата | Инв.№ подл.

ПВ 12.01.00.02

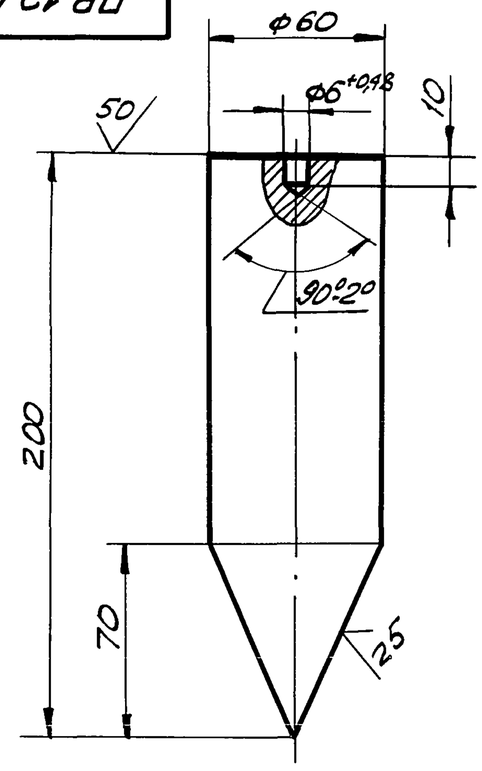

1. Длина заготовки 200 ± 1,5 мм.
2. Неуказанные предельные отклонения размеров:
   отверстий – H16;
   валов – h16;
   остальных – $\pm \frac{JT16}{2}$.

Изм.	Лист	№ докум.	Подп.	Дата
Разраб.		Кузьмина		12.84
Пров.		Числова		12.84
Т.контр.				
ГИП		Тюрин		12.84
Н.контр.		Панова		12.84
Утв.		Кузнецов		

ПВ 12.01.00.02

Груз

Лит.	Масса	Масшт.
	3,9	1:2
Лист	Листов 1	

Круг В-60 ГОСТ 2590-71 / Ст. 3 ГОСТ 535-79

Гипронефтеспецмонтаж г. Москва

Формат	Зона	Поз.	Обозначение	Наименование	Кол.	Примеч.
				Документация		
А4			ПВ 12.01.00.00	Сборочный чертеж		
				Детали		
А4		1	ПВ 12.01.00.01	Серьга	1	
А4		2	ПВ 12.01.00.02	Груз	1	

Подп. и дата | Инв.№ дубл. | Взам. инв.№ | Подп. и дата | Инв.№ подл.

ПВ 12.01.00.00

Отвес

Лит.	Лист	Листов
		1

Гипронефтеспецмонтаж г. Москва

ТП 903-9-15.86 Ал IX

ПВ6.07.00.00Б

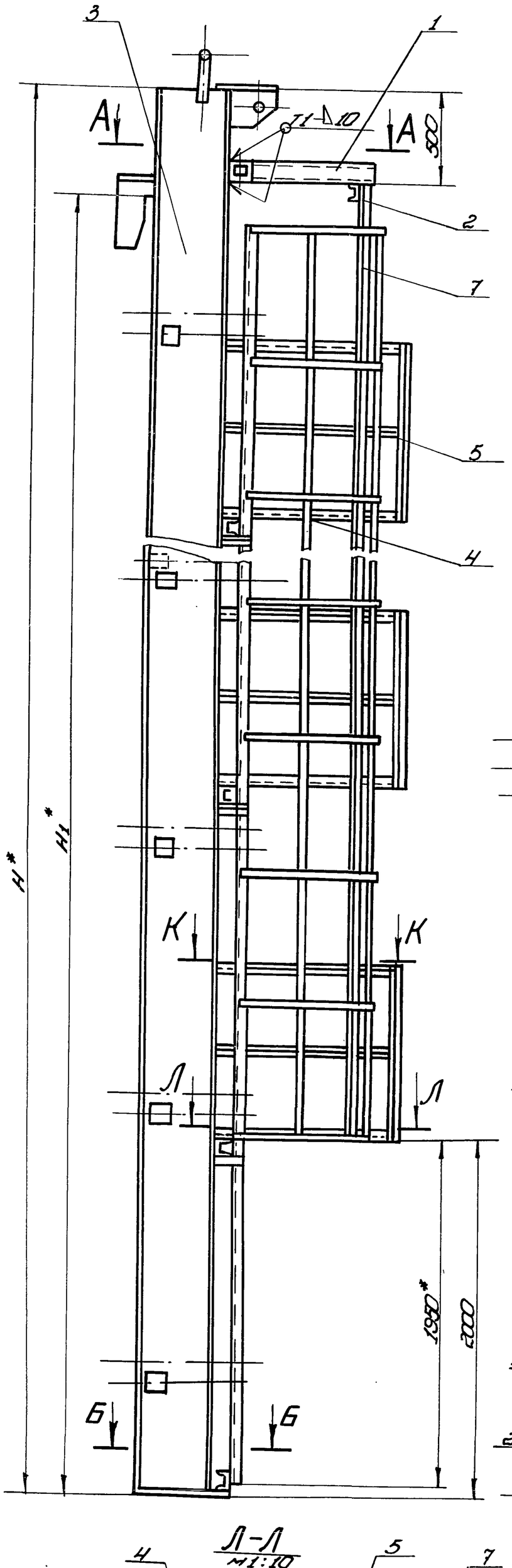

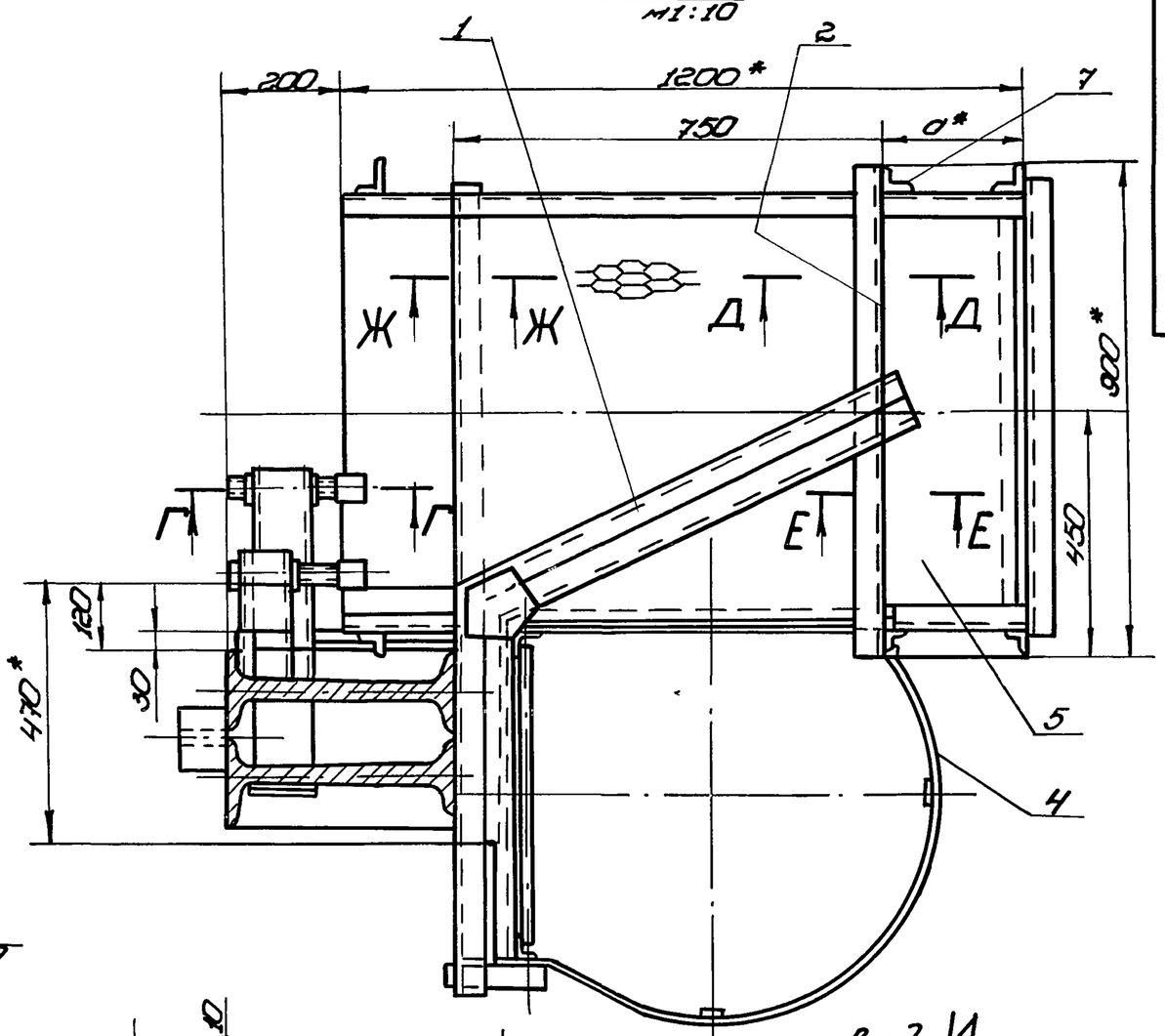

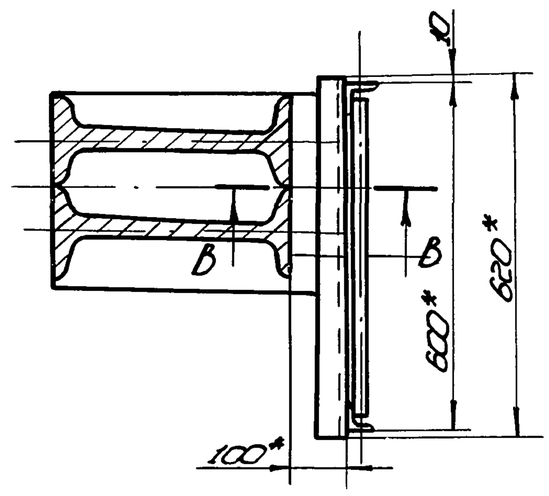

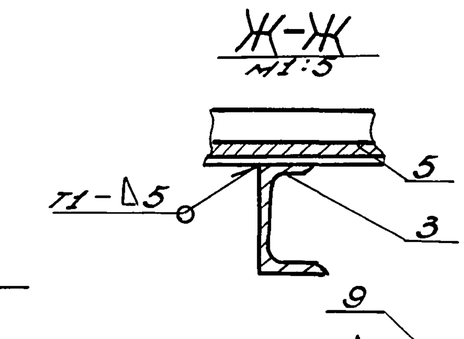

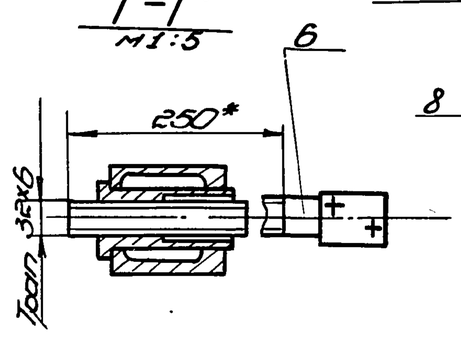

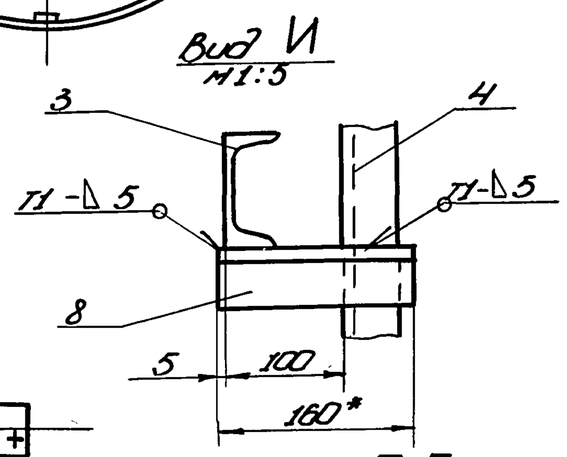

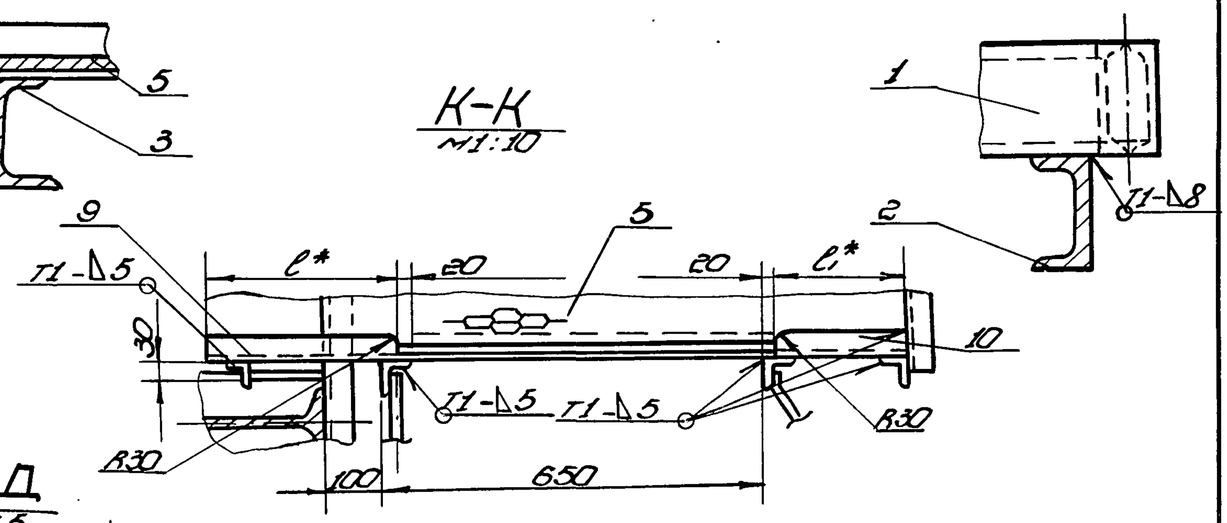

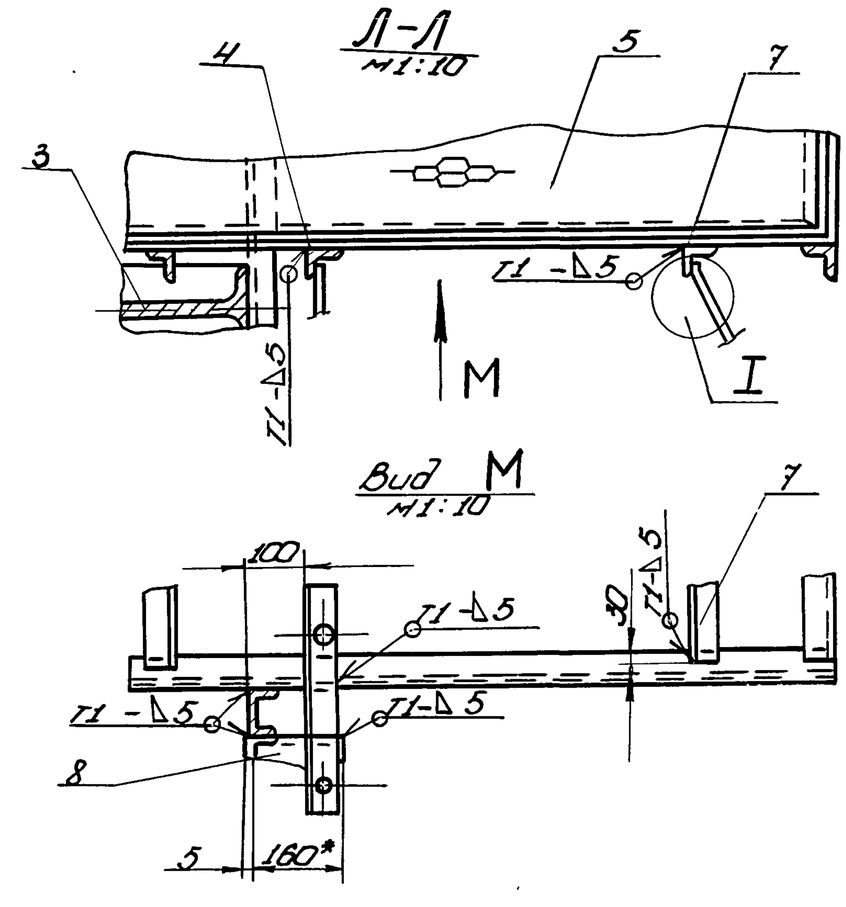

Обозначение	Размеры, мм					Масса, кг	Примечание
	Н	Н1	d	ℓ	ℓ1		
ПВ6.07.00.00	18520	17880	150	430	130	45870	для РВС с высотой стенки 18 м
-01	12520	11980	290	290	270	22000	" 12 м
-02	10520	8940	350	230	330	15300	" 9 м
-03	8520	7450	410	170	390	11000	" 7,5 м
-04	6520	5960	410	170	390	8300	" 5 м

1. Сварные швы по ГОСТ 5264-80. Электроды типа Э42А ГОСТ 9467-75.
2. Неуказанные предельные отклонения размеров: отверстий - H16; валов - h16; остальных $\pm\frac{IT16}{2}$.
3. Шероховатость поверхностей реза для дет. 64 $\frac{25}{}$.
4.* Размеры для справок.

Изм.	Лист	№ докум.	Подп.	Дата	ПВ6.07.00.00СБ			
Разраб.		Кузьмина		12.84	Приспособление для изготовления вертикального монтажного стока. Сборочный чертеж	Лит.	Масса	Масштаб
Пров.		Числова		12.84		И	См.	
Т.контр.							Габ.	1:20
ГИП		Тирин		12.84		Лист	Листов 1	
Н.контр.		Попова		12.84		Гипронефтеспецмонтаж г. Москва		
Нач.		Кузнецов						

Копировал 21664-07 41 Формат А4

Инв.№ подл. | Подп. и дата | Взам.инв.№ | Инв.№ дубл. | Подп. и дата

ТП 903-9-15.86 Ал IX

Формат	Зона	Поз.	Обозначение	Наименование	Кол.	Примечание
				ПВ6.07.00.00-04 См. СБ		
				Сборочные единицы		
А4		3	ПВ6.07.02.00-04	Балка	1	
А4		4	ПВ6.07.03.00-03	Лестница	1	
А4		5	ПВ6.07.04.00	Площадка	2	
				Детали		
А4		6	ПВ6.07.00.02	Винт		
				Уголок		
				Уголок 6-50×50×5 ГОСТ 8509-72 / Ст3 ГОСТ 535-79		
Б4		7	ПВ6.07.00.03	L=4000	2	15,1 кг
Б4		8	ПВ6.07.00.04	L=160	4	0,6 кг
Б4		9	ПВ6.07.00.05	L=170	2	0,64 кг
Б4		10	ПВ6.07.00.06	L=390	2	1,5 кг

Подп. и дата | Инв. N дубл. | Взам. инв. N | Подп. и дата | Инв. N подл.

Изм. Лист N докум. Подп. Дата

ПВ6.07.00.00

Лист 4

Формат	Зона	Поз.	Обозначение	Наименование	Кол.	Примечание
				Детали		
А4		6	ПВ6.07.00.02	Винт	12	
				Уголок		
				Уголок 6-50×50×5 ГОСТ 8509-72 / Ст3 ГОСТ 535-79		
Б4		7	ПВ6.07.00.03	L=800	2	30,2 кг
Б4		8	ПВ6.07.00.04	L=160	8	0,6 кг
Б4		9	ПВ6.07.00.05	L=230	4	1,1 кг
Б4		10	ПВ6.07.00.06	L=330	4	1,0 кг
				ПВ6.07.00.00-03 См. СБ		
				Сборочные единицы		
А4		3	ПВ6.07.02.00-03	Балка	1	
А4		4	ПВ6.07.03.00-03	Лестница	1	
А4		5	ПВ6.07.04.00	Площадка	3	
				Детали		
А4		6	ПВ6.07.00.02	Винт		
				Уголок		
				Уголок 6-50×50×5 ГОСТ 8509-72 / Ст3 ГОСТ 535-79		
Б4		7	ПВ6.07.00.03	L=6000	2	22,6 кг
Б4		8	ПВ6.07.00.04	L=160	6	0,6 кг
Б4		9	ПВ6.07.00.05	L=170	3	0,64 кг
Б4		10	ПВ6.07.00.06	L=320	3	1,5 кг

Подп. и дата | Инв. N дубл. | Взам. инв. N | Подп. и дата | Инв. N подл.

Изм. Лист N докум. Подп. Дата

ПВ6.07.00.00

Лист 3

Формат	Зона	Поз.	Обозначение	Наименование	Кол.	Примечание
				Уголок		
				Уголок 6-50×50×5 ГОСТ 8509-72 / Ст3 ГОСТ 535-79		
Б4		7	ПВ6.07.00.03	L=15000	2	60,0 кг
Б4		8	ПВ6.07.00.04	L=160	15	0,6 кг
Б4		9	ПВ6.07.00.05	L=430	8	1,5 кг
Б4		10	ПВ6.07.00.06	L=130	8	0,5 кг
				ПВ6.07.00.00-01 См. СБ		
				Сборочные единицы		
А4		3	ПВ6.07.02.00-01	Балка	1	
А4		4	ПВ6.07.03.00-01	Лестница	1	
А4		5	ПВ6.07.04.00	Площадка	5	
				Детали		
А4		6	ПВ6.07.00.02	Винт	16	
				Уголок		
				Уголок 6-50×50×5 ГОСТ 8509-72 / Ст3 ГОСТ 535-79		
Б4		7	ПВ6.07.00.03	L=10000	2	37,7 кг
Б4		8	ПВ6.07.00.04	L=160	10	0,6 кг
Б4		9	ПВ6.07.00.05	L=290	5	1,1 кг
Б4		10	ПВ6.07.00.06	L=270	5	1,0 кг
				ПВ6.07.00.00-02 См. СБ		
				Сборочные единицы		
А4		3	ПВ6.07.02.00-02	Балка	1	
А4		4	ПВ6.07.03.00-02	Лестница	1	
А4		5	ПВ6.07.04.00	Площадка	4	

Подп. и дата | Инв. N дубл. | Взам. инв. N | Подп. и дата | Инв. N подл.

Изм. Лист N докум. Подп. Дата

ПВ6.07.00.00

Лист 2

Формат	Зона	Поз.	Обозначение	Наименование	Кол.	Примечание
				Документация		
А2			ПВ6.07.00.00 СБ	Сборочный чертеж		
				Сборочные единицы		
А4		1	ПВ6.07.01.00	Кронштейн		
				Детали		
Б4		2	ПВ6.07.00.01	Швеллер		
				Швеллер 10 ГОСТ 8240-72 / Ст3 ГОСТ 535-79		
				L=900		
				Переменные данные для исполнений		
				ПВ6.07.00.00 См. СБ		
				Сборочные единицы		
А4		3	ПВ6.07.02.00	Балка	1	
А4		4	ПВ6.07.03.00	Лестница	1	
А4		5	ПВ6.07.04.00	Площадка	8	
				Детали		
А4		6	ПВ6.07.00.02	Винт	24	

Подп. и дата | Инв. N дубл. | Взам. инв. N | Подп. и дата | Инв. N подл.

ПВ6.07.00.00

Изм.	Лист	N докум.	Подп.	Дата	
Разраб.		Кузьмина		12.84	Приспособление для замыкания вертикального монтажного стыка
Пров.		Числова		12.84	
ГИП		Тюрин		12.84	
Н. контр.		Панова		12.84	
Утв.		Кузнецов			

Лит.	Лист	Листов
И	1	4

Гипронефтеспецмонтаж г. Москва

ПВ6.07.01.00 СБ

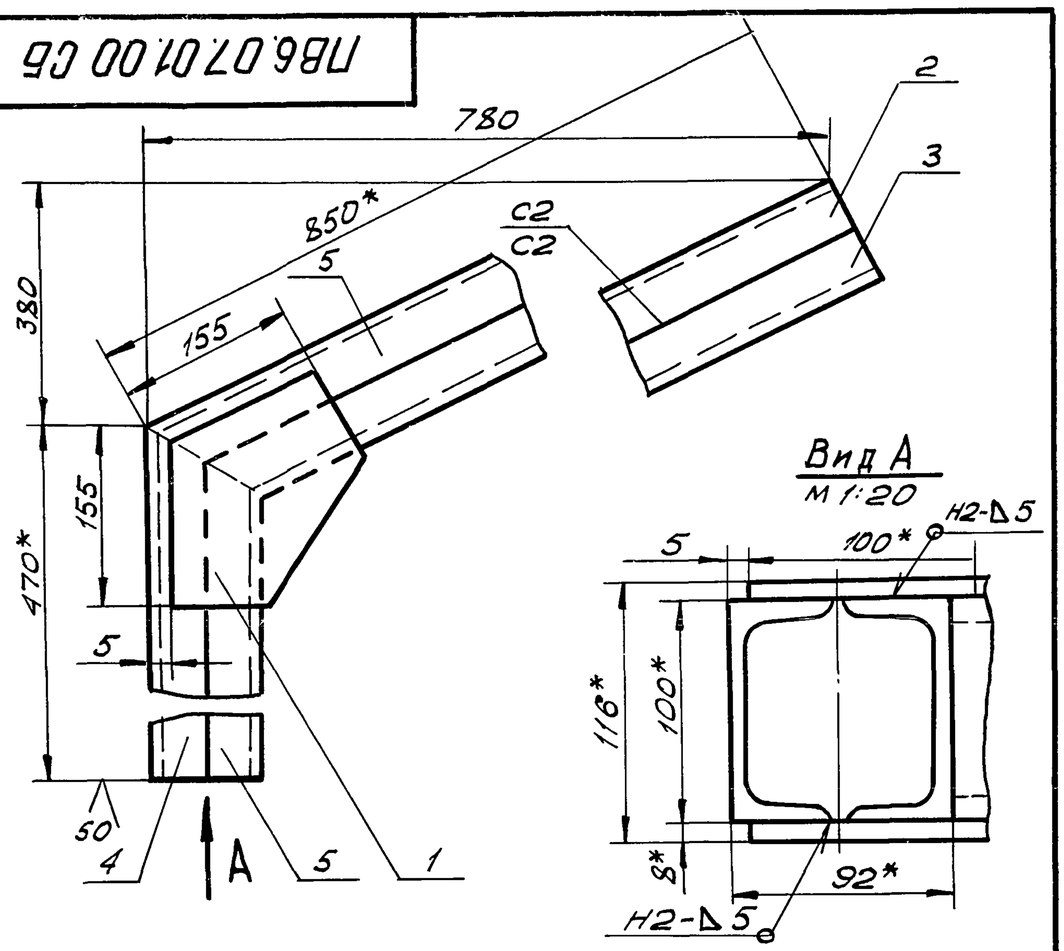

1. Сварные швы по ГОСТ 5264-80.
Электроды сварочные типа Э42А по ГОСТ 9467-75.
2. Неуказанные предельные отклонения размеров: отверстий – Н16; валов – h16; остальных – $\pm\frac{JT16}{2}$.
3.* Размеры для справок.

Изм.	Лист	№ докум.	Подп.	Дата
Разраб.		Числова	Числ	12.84
Пров.		Кузьмина	Куз	12.84
Т.контр.				
ГИП		Тюрин		12.84
Н.контр.		Панова		12.84
Утв.		Кузнецов		

ПВ6.07.01.00 СБ

Кронштейн
Сборочный чертеж

Лит.	Масса	Масштаб
И	25,50	1:5

Лист | Листов 1

Гипронефтеспец-монтаж г. Москва

ПВ6.07.01.01

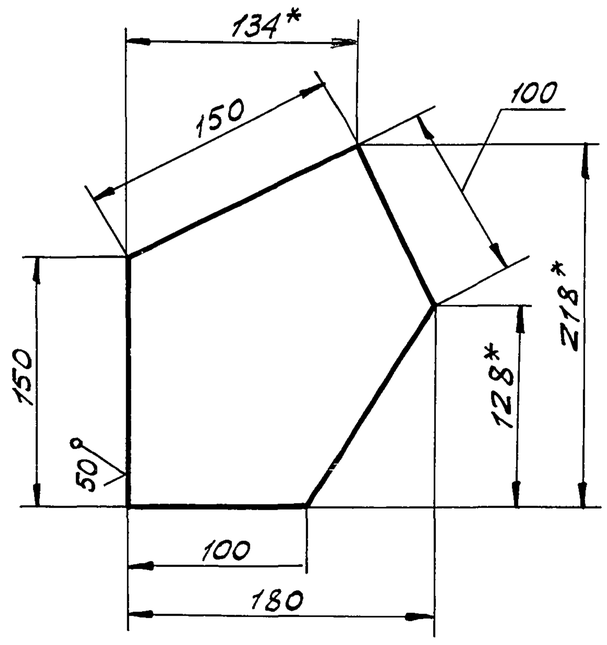

1. Неуказанные предельные отклонения размеров: валов – h16; остальных – $\pm\frac{JT16}{2}$.
2.* Размеры для справок.

Изм.	Лист	№ докум.	Подп.	Дата
Разраб.		Числова	Числ	12.84
Пров.		Кузьмина	Куз	12.84
Т.контр.				
ГИП		Тюрин		12.84
Н.контр.		Панова		12.84
Утв.		Кузнецов		

ПВ6.07.01.01

Косынка

Лит.	Масса	Масштаб
И	1,30	1:2,5

Лист | Листов 1

Лист Б-8 ГОСТ 19903-74 / Ст.3 ГОСТ 14637-79

Гипронефтеспец-монтаж г. Москва

ПВ6.07.00.02

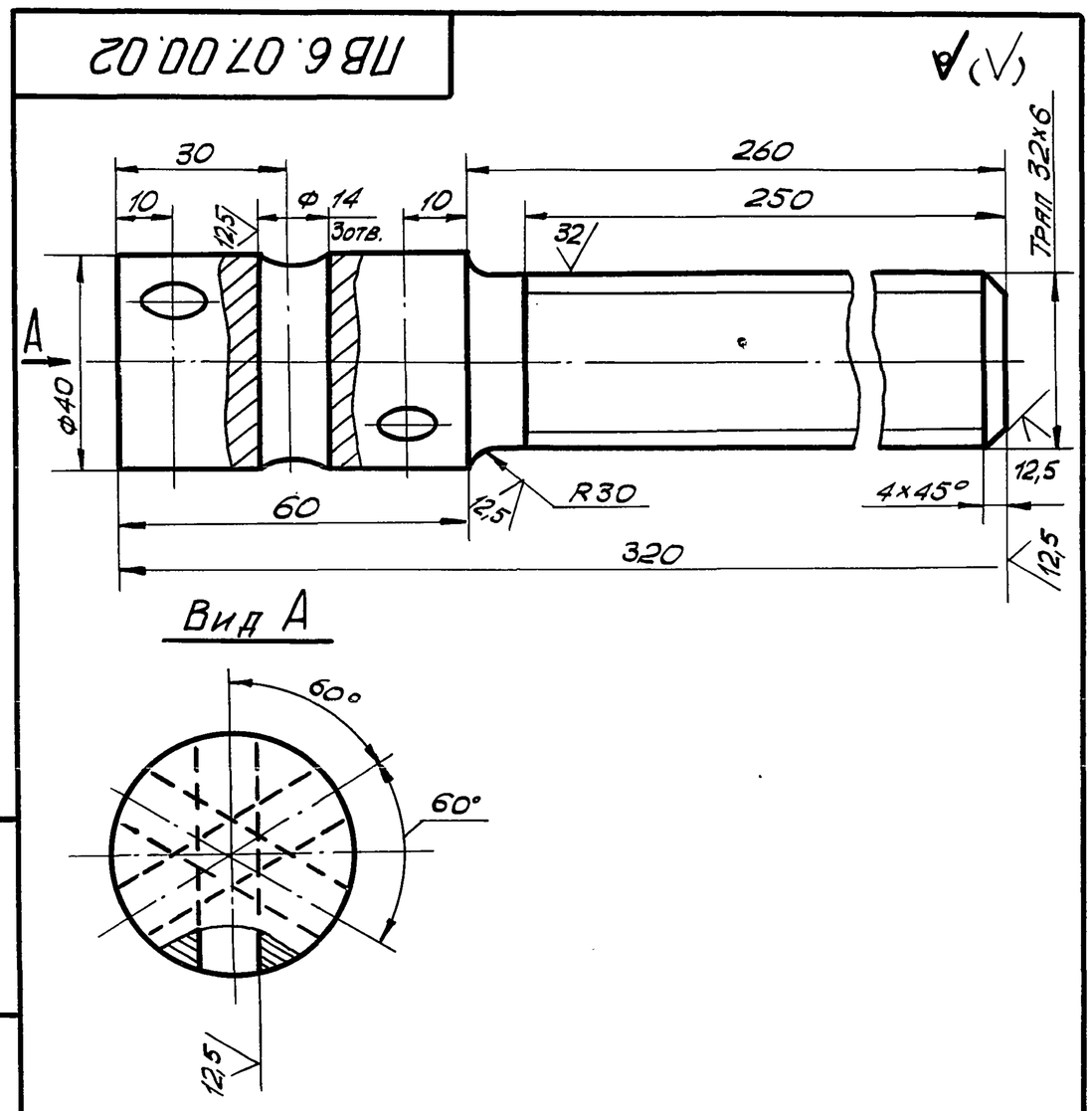

Неуказанные предельные отклонения размеров: отверстий – Н16; валов – h16; остальных – $\pm\frac{JT16}{2}$.

Изм.	Лист	№ докум.	Подп.	Дата
Разраб.		Числова	Числ	12.84
Пров.		Кузьмина	Куз	12.84
Т.контр.				
ГИП		Тюрин		12.84
Н.контр.		Панова		12.84
Утв.		Кузнецов		

ПВ6.07.00.02

Винт

Лит.	Масса	Масштаб
И	22	1:1

Лист | Листов 1

Круг В-40 ГОСТ 2590-71 / Ст.3 ГОСТ 535-79

Гипронефтеспец-монтаж г. Москва

Формат	Зона	Поз.	Обозначение	Наименование	Кол.	Примеч.
				Документация		
А4			ПВ6.07.01.00 СБ	Сборочный чертеж		
				Детали		
А4		1	ПВ6.07.01.01	Косынка	2	
А4		2	ПВ6.07.01.02	Швеллер	1	
А4		3	ПВ6.07.01.03	Швеллер	1	
А4		4	ПВ6.07.01.04	Швеллер	1	
А4		5	ПВ6.07.01.05	Швеллер	1	

Изм.	Лист	№ докум.	Подп.	Дата
Разраб.		Числова	Числ	12.84
Пров.		Кузьмина	Куз	12.84
ГИП		Тюрин		12.84
Н.контр.		Панова		12.84
Утв.		Кузнецов		

ПВ6.07.01.00

Кронштейн

Лит.	Лист	Листов
И		1

Гипронефтеспец-монтаж г. Москва

ПВ6.07.01.03

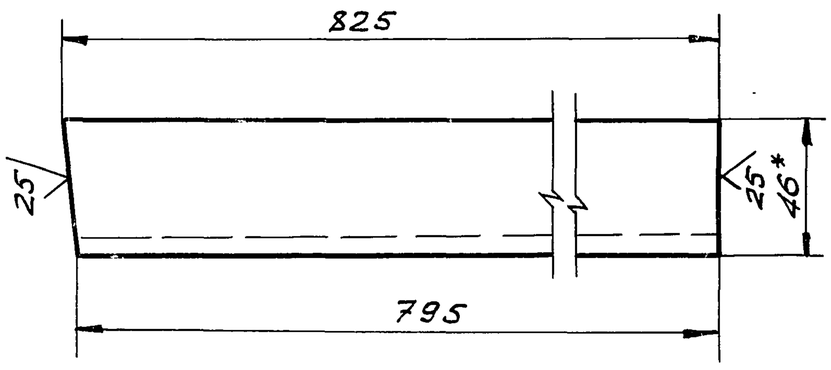

1. Неуказанные предельные отклонения размеров:
валов - h 16; остальных - ± JT16/2.
2.* Размер для справок.

ПВ6.07.01.02

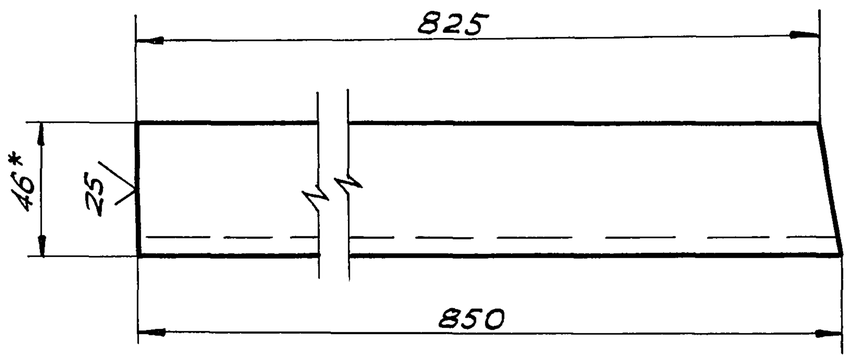

1. Неуказанные предельные отклонения размеров:
валов - h 16; остальных - ± JT16/2.
2.* Размер для справок.

ПВ6.07.01.05

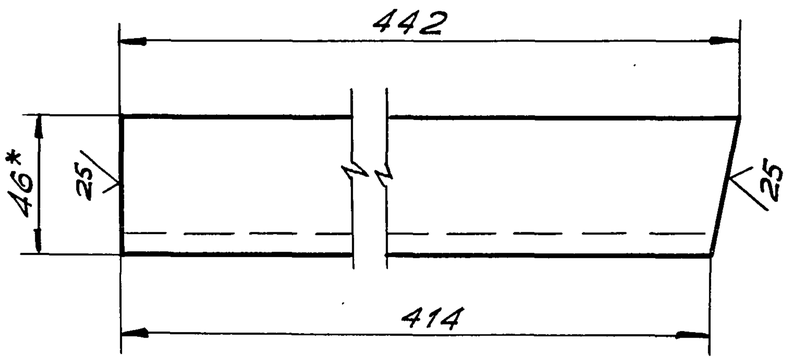

1. Неуказанные предельные отклонения размеров:
валов - h 16; остальных - ± JT16/2.
2.* Размеры для справок.

ПВ6.07.01.04

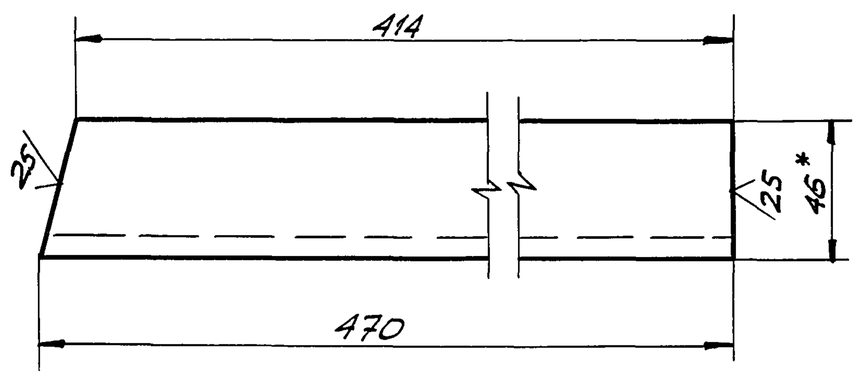

1. Неуказанные предельные отклонения размеров:
валов - h 16; остальных - ± JT16/2.
2.* Размер для справок.

Изм.	Лист	№ докум.	Подп.	Дата	ПВ6.07.01.03	Лит.	Масса	Масштаб
Разраб.		Числова		12.84	Швеллер	И	7,1	1:2
Пров.		Кузьмина		12.84		Лист	Листов 1	
Т.контр.								
ГИП		Тюрин		12.84	Швеллер 10 ГОСТ 8240-72 / Ст.3 ГОСТ 535-79	Гипронефтеспецмонтаж г. Москва		
Н.контр.		Панова		12.84				
Утв.		Кузнецов						

Взам. инв. № | Инв. № дубл. | Подп. и дата | Инв. № подл.

Изм.	Лист	№ докум.	Подп.	Дата	ПВ6.07.01.02	Лит.	Масса	Масштаб
Разраб.		Числова		12.84	Швеллер	И	7,3	1:2
Пров.		Кузьмина		12.84		Лист	Листов 1	
Т.контр.								
ГИП		Тюрин		12.84	Швеллер 10 ГОСТ 8240-72 / Ст.3 ГОСТ 535-79	Гипронефтеспецмонтаж г. Москва		
Н.контр.		Панова		12.84				
Утв.		Кузнецов						

Взам. инв. № | Инв. № дубл. | Подп. и дата | Инв. № подл.

Изм.	Лист	№ докум.	Подп.	Дата	ПВ6.07.01.05	Лит.	Масса	Масштаб
Разраб.		Числова		12.84	Швеллер	И	3,8	1:2
Пров.		Кузьмина		12.84		Лист	Листов 1	
Т.контр.								
ГИП		Тюрин		12.84	Швеллер 10 ГОСТ 8240-72 / Ст.3 ГОСТ 535-79	Гипронефтеспецмонтаж г. Москва		
Н.контр.		Панова		12.84				
Утв.		Кузнецов						

Взам. инв. № | Инв. № дубл. | Подп. и дата | Инв. № подл.

Изм.	Лист	№ докум.	Подп.	Дата	ПВ6.07.01.04	Лит.	Масса	Масштаб
Разраб.		Числова		12.84	Швеллер	И	4,0	1:2
Пров.		Кузьмина		12.84		Лист	Листов 1	
Т.контр.								
ГИП		Тюрин		12.84	Швеллер 10 ГОСТ 8240-72 / Ст.3 ГОСТ 535-79	Гипронефтеспецмонтаж г. Москва		
Н.контр.		Панова		12.84				
Утв.		Кузнецов						

Взам. инв. № | Инв. № дубл. | Подп. и дата | Инв. № подл.

ПВ6.07.02.00СБ

Ал. IX

ТП903-9-15 вып.86

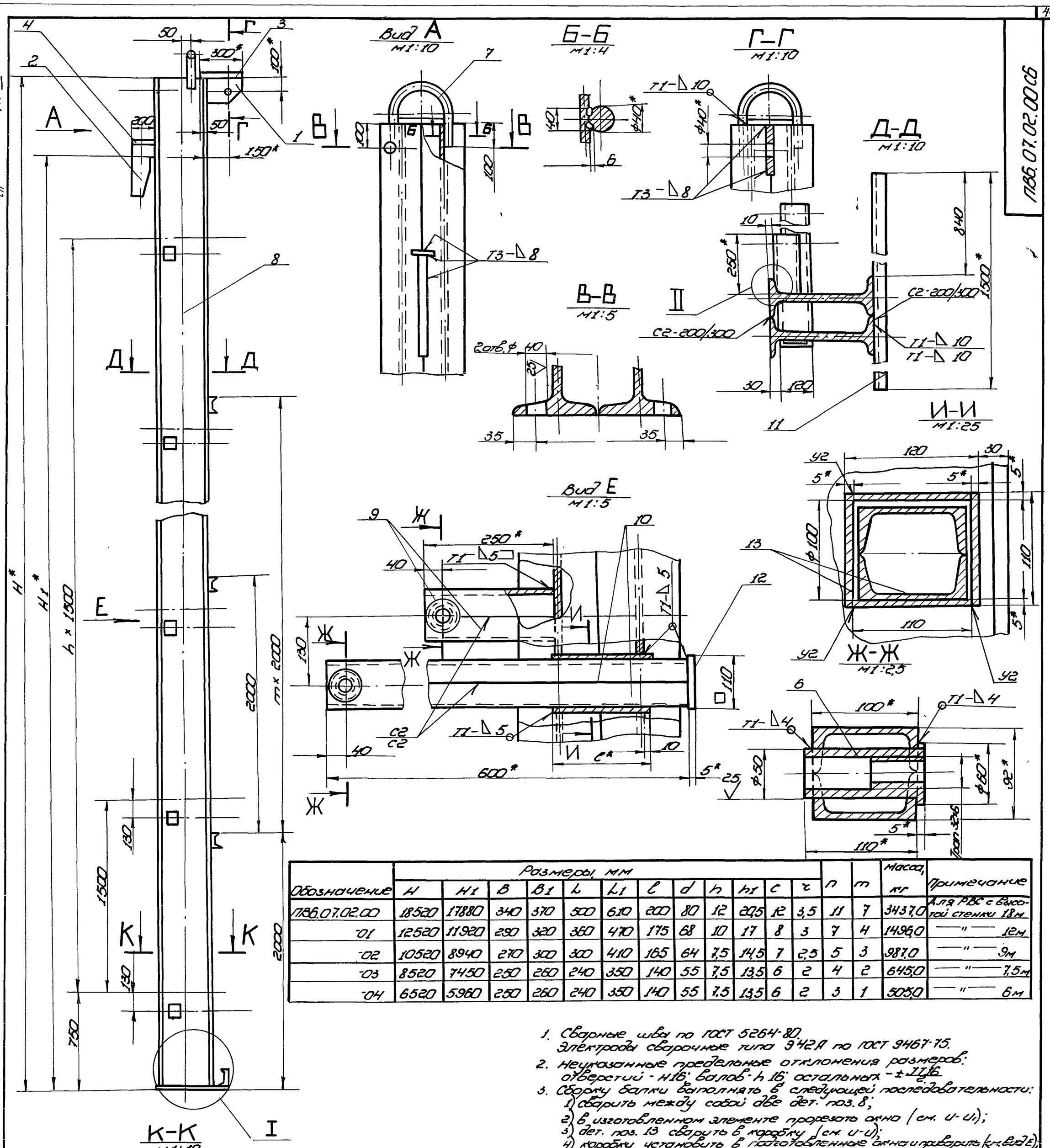

Обозначение	Размеры, мм												n	m	Масса, кг	Примечание
	H	H1	B	B1	L	L1	l	d	h	h1	c	r				
ПВ6.07.02.00	18520	17880	340	370	500	610	200	80	12	20,5	12	3,5	11	7	3437,0	Для РВС с высотой стенки 18м
-01	12520	11920	290	320	360	470	175	68	10	17	8	3	7	4	1496,0	—"— 12м
-02	10520	8940	270	300	300	410	165	64	7,5	14,5	7	2,5	5	3	987,0	—"— 9м
-03	8520	7450	250	260	240	350	140	55	7,5	13,5	6	2	4	2	645,0	—"— 7,5м
-04	6520	5960	250	260	240	350	140	55	7,5	13,5	6	2	3	1	505,0	—"— 6м

1. Сварные швы по ГОСТ 5264-80.
   Электроды сварочные типа Э42А по ГОСТ 9467-75.
2. Неуказанные предельные отклонения размеров:
   отверстий - H16; валов - h16; остальных - $\pm\frac{IT16}{2}$.
3. Сборку балки выполнять в следующей последовательности:
   1) сварить между собой две дет. поз. 8;
   2) в изготовленном элементе прорезать окно (см. И-И1);
   3) дет. поз. 13 сварить в коробку (см. И-И);
   4) коробки установить в подготовленные окна и приварить (см. вид Е);
   5) сварить между собой попарно детали поз. 9, 10, (см. вид Е). Вырезать отверстие ф50, вставить и приварить гайку дет. поз. 6 (Ж-Ж);
   6) завести готовые элементы (поз. 6) в коробки, установить и приварить пластину дет. поз. 12.
   7) сварить между собой попарно детали поз. 9 (см. вид Е). Вырезать отв. ф50, вставить и приварить гайку дет. 6 (см. Ж-Ж);
   готовые элементы обрезать по контуру сопрягаемой детали (см. II). Установить их и приварить;
   8) произвести установку и приварку всех остальных деталей балки.
4. Шероховатость поверхностей реза для деталей Б4-25.
5. * Размеры для справок.

Примечания.

1. При сборке обеспечить меры, исключающие сварочную деформацию узлов балки.
2. После окончания сборки трущиеся поверхности узлов смазать солидолом

Изм.	Лист	№ докум.	Подп.	Дата
Разраб.		Числова		12.84
Пров.		Кузьмина		12.84
Т. контр.				
ГИП		Тюри		12.84
Н. контр.		Панова		12.84
Утв.		Кузнецов		

ПВ6.07.02.00СБ

Балка

Сборочный чертеж

Лит.	Масса	Масштаб
И	См. табл.	1:20

Лист | Листов 1

Гипронефтеспецмонтаж г. Москва

Инв. № подл. | Подп. и дата | Взам. инв. № | Инв. № дубл. | Подп. и дата

Копировал 21664-07 /15 формат

Ал IX

ТП903-9-15.86

Формат	Зона	Поз.	Обозначение	Наименование	Кол.	Примечание
Б4		14	ПВ6.07.02.14	Косынка		
				Лист 6-20 ГОСТ 19903-74 / Ст3 ГОСТ 14637-79		
				300×410	1	19,3 кг

Подп. и дата | Инв. N дубл. | Взам. инв. N | Подп. и дата | Инв. N подл.

Изм.	Лист	N докум.	Подп.	Дата	ПВ6.07.02.00	Лист 4

Формат	Зона	Поз.	Обозначение	Наименование	Кол.	Примечание
				Полоса		
				Полоса 5×110 ГОСТ 103-76 / Ст3 ГОСТ 535-79		
Б4		12	ПВ6.07.02.12	L=110	8	0,5 кг
Б4		13	ПВ6.07.02.13	L=175	32	0,75 кг
Б4		14	ПВ6.07.02.14	Косынка		
				Лист 6-20 ГОСТ 19903-74 / Ст3 ГОСТ 14637-79		
				320×470	1	23,6 кг
				ПВ6.07.02.00-02 См.СБ		
				Детали		
А4		6	ПВ6.07.02.06	Гайка	12	
А4		7	ПВ6.07.02.07-02	Скоба	1	
Б4		8	ПВ6.07.02.08	Стойка		
				Двутавр 30 ГОСТ 8239-72 / Ст3 ГОСТ 535-79		
				L=10500	2	383,0 кг
				Швеллер		
				Швеллер 10 ГОСТ 8240-72 / Ст3 ГОСТ 535-79		
Б4		9	ПВ6.07.02.09	L=250	12	2,15 кг
Б4		10	ПВ6.07.02.10	L=600	12	5,2 кг
Б4		11	ПВ6.07.02.11	L=1500	4	12,85 кг
				Полоса		
				Полоса 5×110 ГОСТ 103-76 / Ст3 ГОСТ 535-79		
Б4		12	ПВ6.07.02.12	L=110	6	0,5 кг
Б4		13	ПВ6.07.02.13	L=165	24	0,7 кг

Подп. и дата | Инв. N дубл. | Взам. инв. N | Подп. и дата | Инв. N подл.

Изм.	Лист	N докум.	Подп.	Дата	ПВ6.07.02.00	Лист 3

Формат	Зона	Поз.	Обозначение	Наименование	Кол.	Примечание
				Швеллер		
				Швеллер 10 ГОСТ 8240-72 / Ст3 ГОСТ 535-79		
Б4		9	ПВ6.07.02.09	L=250	24	2,15 кг
Б4		10	ПВ6.07.02.10	L=600	24	5,2 кг
Б4		11	ПВ6.07.02.11	L=1500	8	12,85 кг
				Полоса		
				Полоса 5×110 ГОСТ 103-76 / Ст3 ГОСТ 535-79		
Б4		12	ПВ6.07.02.12	L=110	12	0,5 кг
Б4		13	ПВ6.07.02.13	L=200	48	0,86 кг
Б4		14	ПВ6.07.02.14	Косынка		
				Лист 6-20 ГОСТ 19903-74 / Ст3 ГОСТ 14637-79		
				370×610		
				ПВ6.07.02.00-01 См.СБ		
				Детали		
А4		6	ПВ6.07.02.06	Гайка	16	
А4		7	ПВ6.07.02.07-01	Скоба		
Б4		8	ПВ6.07.02.08	Стойка		
				Двутавр 36 ГОСТ 8239-72 / Ст3 ГОСТ 535-79		
				L=12500	2	608,0 кг
				Швеллер		
				Швеллер 10 ГОСТ 8240-72 / Ст3 ГОСТ 535-79		
Б4		9	ПВ6.07.02.09	L=250	16	2,15 кг
Б4		10	ПВ6.07.02.10	L=600	16	5,2 кг
Б4		11	ПВ6.07.02.11	L=1500	5	12,85 кг

Подп. и дата | Инв. N дубл. | Взам. инв. N | Подп. и дата | Инв. N подл.

Изм.	Лист	N докум.	Подп.	Дата	ПВ6.07.02.00	Лист 2

Формат	Зона	Поз.	Обозначение	Наименование	Кол.	Примечание
				Документация		
			ПВ6.07.02.00 СБ	Сборочный чертеж		
				Детали		
А4		1	ПВ6.07.02.01	Кронштейн	1	
А4		2	ПВ6.07.02.02	Ловитель	1	
А4		3	ПВ6.07.02.03	Пластина	1	
Б4		4	ПВ6.07.02.04	Ребро		
				Полоса 14×100 ГОСТ 103-76 / Ст3 ГОСТ 535-79		
				L=200	1	2,2 кг
Б4		5	ПВ6.07.02.05	Перекладина		
				Швеллер 10 ГОСТ 8240-72 / Ст3 ГОСТ 535-79		
				L=620	1	5,35 кг
			Переменные данные	для исполнений		
				ПВ6.07.02.00 Ст.СБ		
				Детали		
А4		6	ПВ6.07.02.06	Гайка	24	
А4		7	ПВ6.07.02.07	Скоба		
Б4		8	ПВ6.07.02.08	Стойка		
				Двутавр 50 ГОСТ 8239-72 / Ст3 ГОСТ 535-79		
				L=18500	2	1421,0 кг

Подп. и дата | Инв. N дубл. | Взам. инв. N | Подп. и дата | Инв. N подл.

Изм.	Лист	N докум.	Подп.	Дата	ПВ6.07.02.00		
Разраб.	Кузьмина			12.84	Балка	Лит. И	Лист 1 / Листов 4
Пров.	Числова			12.84		Гипронефтеспецмонтаж г. Москва	
ГИП	Тюрин			12.84			
Н.контр.	Панова			12.84			
Утв.	Кузнецов						

ПВ6.07.03.00 СБ

ТП 903-9-15.86 Ал. IX

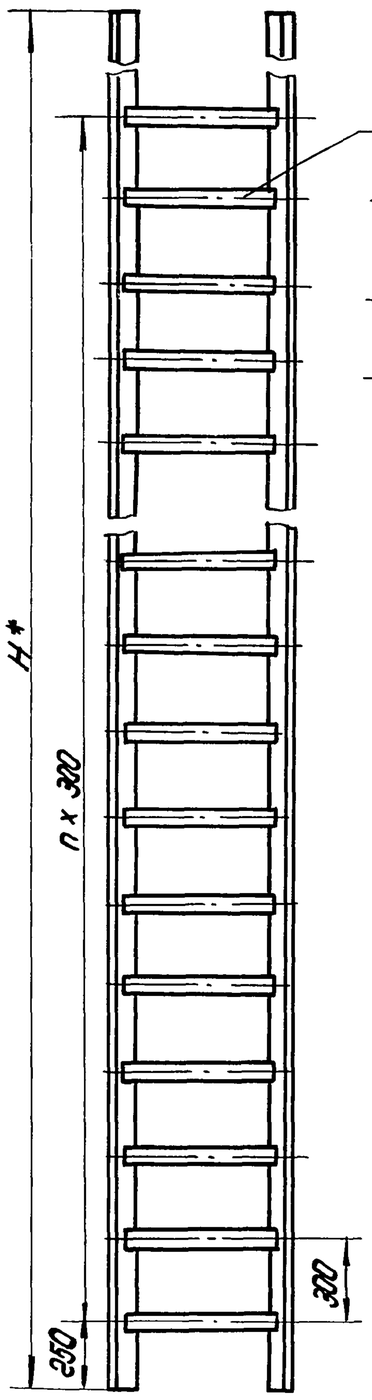

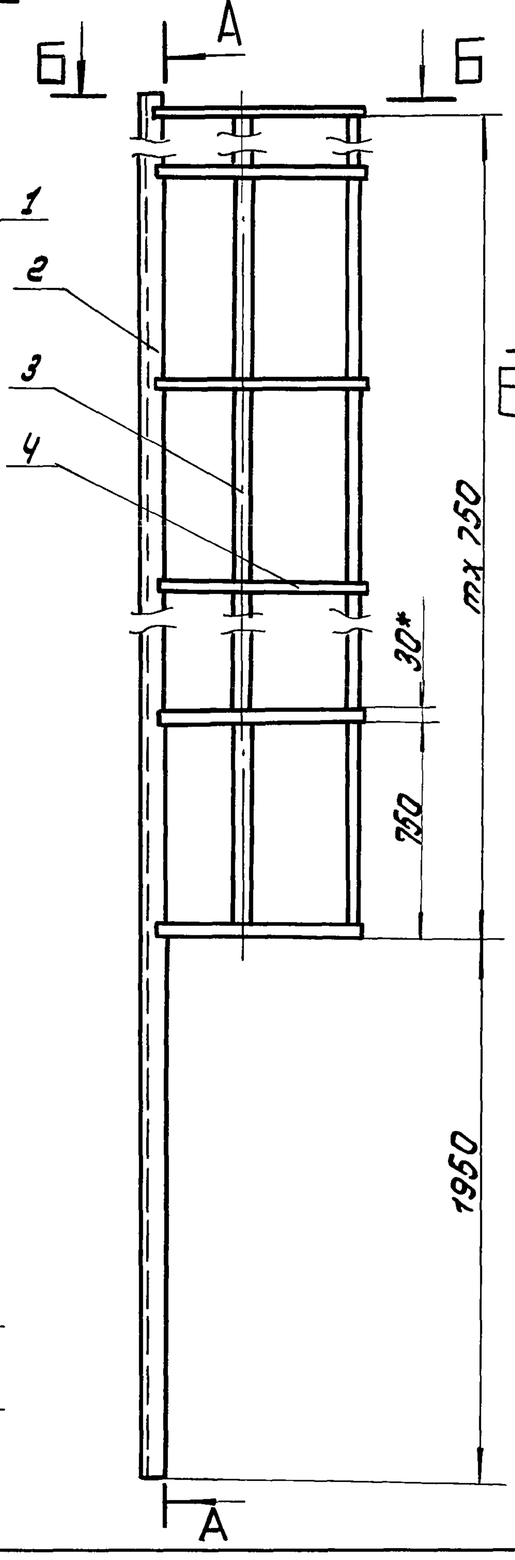

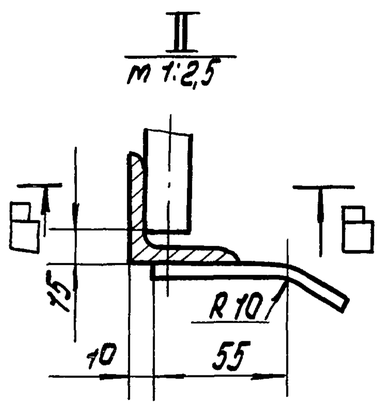

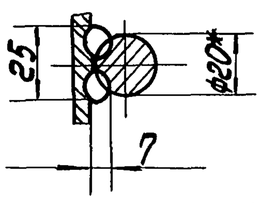

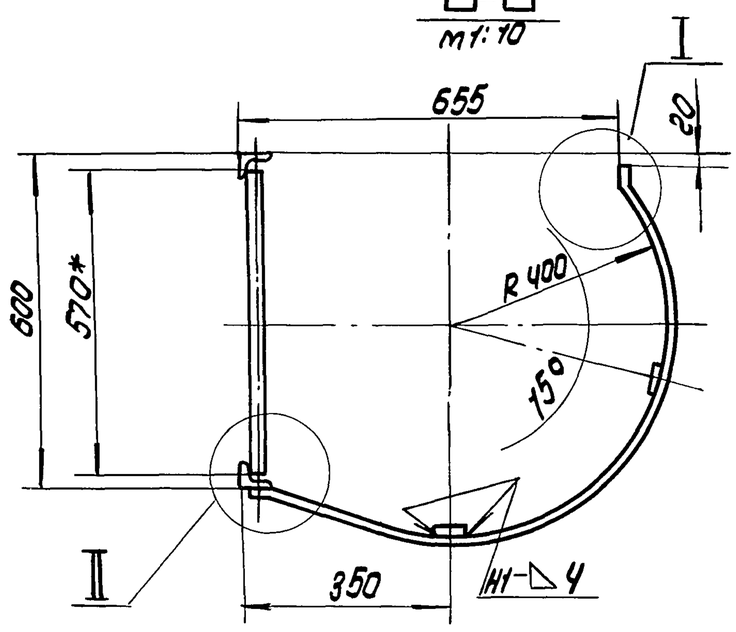

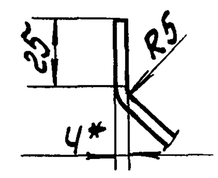

Обозначение	Н, мм	n	m	масса, кг	Примечание
ПВ6.07.03.00	17750	56	21	310.0	для РВС с высотой стенки 18м
-01	11750	36	13	210.0	—"— 12м
-02	9500	29	10	152.0	—"— 9м
-03	7250	21	7	120.0	—"— 7.5м
-04	5750	16	5	94.0	—"— 6м.

1. Сварка ручная электродуговая. Электроды типа Э42А ГОСТ 9467-75. Сварные швы по ГОСТ 5264-80.
2. Неуказанные предельные отклонения размеров: отверстий - H16; валов - h16; остальных $\pm \frac{IT16}{2}$
3. Шероховатость поверхностей реза для деталей $\sqrt{50}$
4. * Размеры для справок

Изм	Лист	N докум.	Подп.	Дата
Разраб.		Кузьмина		12.84
Пров.		Числова		12.84
Т. контр.				
ГИП		Тюрин		12.84
Н. контр.		Панова		12.84
Утв.		Кузнецов		

ПВ6.07.03.00 СБ

Лестница
Сборочный чертеж

Лит	Масса	Масштаб
И	см. табл.	1:20
Лист 1	Листов 1	

Гипронефтеспецмонтаж г. Москва

Инв.N подл. | Подп. и дата | Взам.инв.N | Инв.N дубл. | Подп. и дата

ПВ6.07.02.06

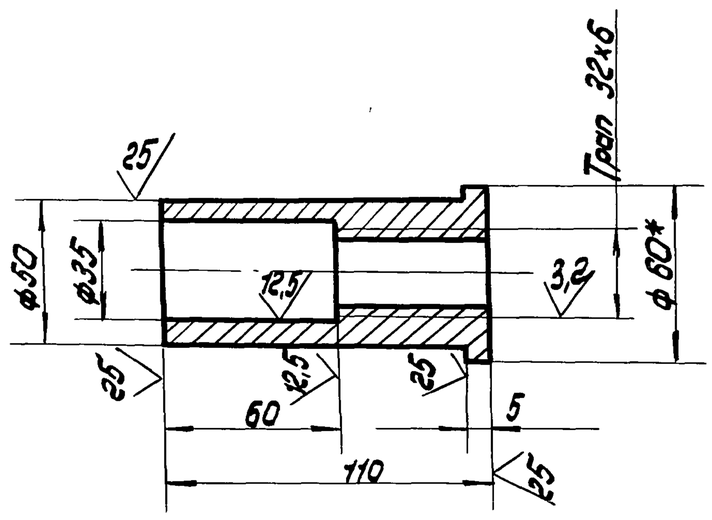

1. Неуказанные предельные отклонения размеров: отверстий-H16; валов- h16; остальных - $\pm \frac{IT16}{2}$
2. * Размер для справок.

Изм	Лист	N докум.	Подп.	Дата
Разраб.		Кузьмина		12.84
Пров.		Числова		12.84
Т. контр.				
ГИП		Тюрин		12.84
Н. контр.		Панова		12.84
Утв.		Кузнецов		

ПВ6.07.02.06

Гайка

Лит	Масса	Масштаб
И	0,5	1:2
Лист	Листов 1	

Круг В-60 ГОСТ 2590-71 / Ст.3 ГОСТ 535-79

Гипронефтеспецмонтаж г. Москва

Инв.N подл. | Подп. и дата | Взам.инв.N | Инв.N дубл. | Подп. и дата

ПВ6.07.02.07

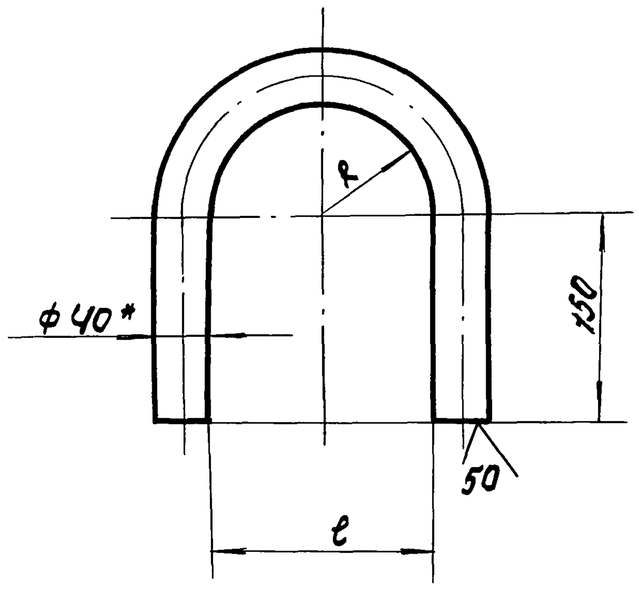

Обозначение	Размеры, мм A	Размеры, мм t	Масса, кг	Примечание
ПВ6.07.01.07	92 +3,5	184 +4,6	5.8	Длина заготовки L = 655 ±2,5мм
-01	78 +3,0	156 +4,0	5.3	—"— 610 ±2,2мм
-02	72 +3,0	144 +4,0	5.2	—"— 590 ±2,2мм
-03	62 +3,0	124 +4,0	4.9	—"— 560 ±2,2мм
-04	62 +3,0	124 +4,0	4.9	—"— L=560±2,2мм

1. Неуказанные предельные отклонения размеров: отверстий-H16; валов- h16; остальных - $\pm \frac{IT16}{2}$
2. * Размер для справок.

Изм	Лист	N докум.	Подп.	Дата
Разраб.		Кузьмина		12.84
Пров.		Числова		12.84
Т. контр.				
ГИП		Тюрин		12.84
Н. контр.		Панова		12.84
Утв.		Кузнецов		

ПВ6.07.02.07

Скоба

Лит	Масса	Масштаб
И	см. табл.	—
Лист	Листов 1	

Круг В-40 ГОСТ 2590-71 / Ст3 ГОСТ 535-79

Гипронефтеспецмонтаж г. Москва

Инв.N подл. | Подп. и дата | Взам.инв.N | Инв.N дубл. | Подп. и дата

ТП 903-9-1Sкв86 Ал IX

Формат	Зона	Поз.	Обозначение	Наименование	Кол.	Примечание
			ПВ6.07.03.00-03 См.СБ			
				Детали		
Б4		1	ПВ6.07.03.01	Круг		
				Круг В-20 ГОСТ 2590-71 / Ст3 ГОСТ 535-79		
				L=570	22	1,95кг
Б4		2	ПВ6.07.03.02	Уголок		
				Уголок 6-50×50×5 ГОСТ 8509-72 / Ст3 ГОСТ 535-79		
				L=7250	2	27,3кг
				Ограждение		
				Полоса 4×30 ГОСТ 103-76 / Ст3 ГОСТ 535-79		
Б4		3	ПВ6.07.03.03	L=5270	2	5,0кг
Б4		4	ПВ6.07.03.04	L=1350	8	1,3кг
			ПВ6.07.03.00-04 См.СБ			
				Детали		
Б4		1	ПВ6.07.03.01	Круг		
				Круг В-20 ГОСТ 2590-71 / Ст3 ГОСТ 535-79		
				L=570	17	1,95кг
Б4		2	ПВ6.07.03.02	Уголок		
				Уголок 6-50×50×5 ГОСТ 8509-72 / Ст3 ГОСТ 535-79		
				L=5750	2	22,0кг
				Ограждение		
				Полоса 4×30 ГОСТ 103-76 / Ст3 ГОСТ 535-79		
Б4		3	ПВ6.07.03.03	L=3770	2	3,5кг
Б4		4	ПВ6.07.03.04	L=1350	6	1,3кг

Подп. и дата | Инв.N дубл. | Взам. инв.N | Подп. и дата | Инв.N подл.

Изм. Лист N докум. Подп. Дата

ПВ6.07.03.00 Лист 3

Формат	Зона	Поз.	Обозначение	Наименование	Кол.	Примечание
				Круг В-20 ГОСТ 2590-71 / Ст3 ГОСТ 535-79		
				L=570	37	1,95кг
Б4		2	ПВ6.07.03.02	Уголок		
				Уголок 6-50×50×5 ГОСТ 8509-72 / Ст3 ГОСТ 535-79		
				L=11750	2	44,3кг
				Ограждение		
				Полоса 4×30 ГОСТ 103-76 / Ст3 ГОСТ 535-79		
Б4		3	ПВ6.07.03.03	L=9770	2	9,2кг
Б4		4	ПВ6.07.03.04	L=1350	14	1,3кг
			ПВ6.07.03.00.02 См.СБ			
				Детали		
Б4		1	ПВ6.07.03.01	Круг		
				Круг В-20 ГОСТ 2590-71 / Ст3 ГОСТ 535-79		
				L=570	30	1,95кг
Б4		2	ПВ6.07.03.02	Уголок		
				Уголок 6-50×50×5 ГОСТ 8509-72 / Ст3 ГОСТ 535-79		
				L=9500	2	36,0кг
				Ограждение		
				Полоса 4×30 ГОСТ 103-76 / Ст3 ГОСТ 535-79		
Б4		3	ПВ6.07.03.03	L=7520	2	7,0кг
Б4		4	ПВ6.07.03.04	L=1350	11	1,3кг

Подп. и дата | Инв.N дубл. | Взам. инв.N | Подп. и дата | Инв.N подл.

Изм. Лист N докум. Подп. Дата

ПВ6.07.03.00 Лист 2

ПВ6.07.02.02

√(√)

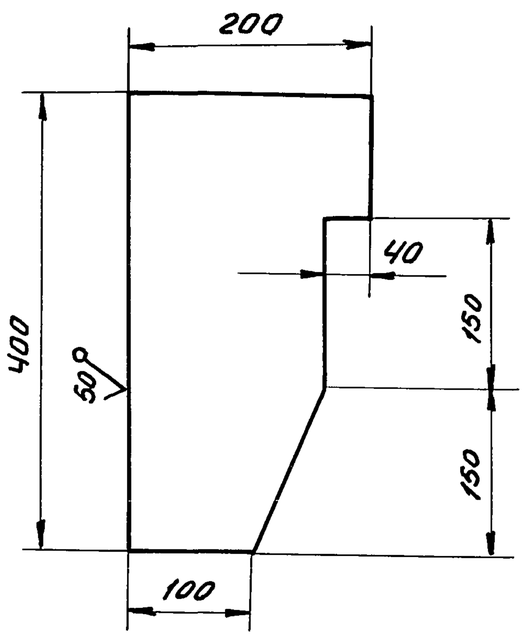

Неуказанные предельные отклонения размеров: валов - h16; остальных - ±JT16/2.

Подп. и дата | Инв.N дубл. | Взам. инв.N | Подп. и дата | Инв.N подл.

Изм.	Лист	N докум.	Подп.	Дата
Разраб.		Кузьмина		12.84
Пров.		Числова		12.84
Т.контр.				
ГИП		Тюрин		12.84
Н.контр.		Панова		12.84
Утв		Кузнецов		

ПВ6.07.02.02

Ловитель

Лит.	Масса	Масштаб
И	8,0	1:5
Лист	Листов 1	

Лист б-14 ГОСТ 19903-74 / Ст3 ГОСТ 14637-79

Гипронефтеспецмонтаж г.Москва

Формат	Зона	Поз.	Обозначение	Наименование	Кол.	Примечание
				Документация		
А2			ПВ6.07.03.00 СБ	Сборочный чертеж		
				Переменные данные для исполнений		
				ПВ6.07.03.00 См.СБ		
				Детали		
Б4		1	ПВ6.07.03.01	Круг		
				Круг В-20 ГОСТ 2590-71 / Ст3 ГОСТ 535-79		
				L=570	57	1,95кг
Б4		2	ПВ6.07.03.02	Уголок		
				Уголок 6-50×50×5 ГОСТ 8509-72 / Ст3 ГОСТ 535-79		
				L=17750	2	67,0кг
				Ограждение		
				Полоса 4×30 ГОСТ 103-76 / Ст3 ГОСТ 535-79		
Б4		3	ПВ6.07.03.03	L=15770	2	15,0кг
Б4		4	ПВ6.07.03.04	L=1350	22	1,3кг
				ПВ6.07.03.00-01 См.СБ		
				Детали		
Б4		1	ПВ6.07.03.01	Круг		

Подп. и дата | Инв.N дубл. | Взам. инв.N | Подп. и дата | Инв.N подл.

Изм.	Лист	N докум.	Подп.	Дата
Разраб.		Кузьмина		12.84
Пров.		Числова		12.84
ГИП		Тюрин		12.84
Н.контр.		Панова		12.84
Утв.		Кузнецов		

ПВ6.07.03.00

Лестница

Лит.	Лист	Листов
И	1	3

Гипронефтеспецмонтаж г.Москва

ПВ6.07.04.00 СБ

Инв.№ подл. | Подп. и дата | Взам.инв.№ | Инв.№ дубл. | Подп. и дата

ТП 903-9-15.86 Ал. IX

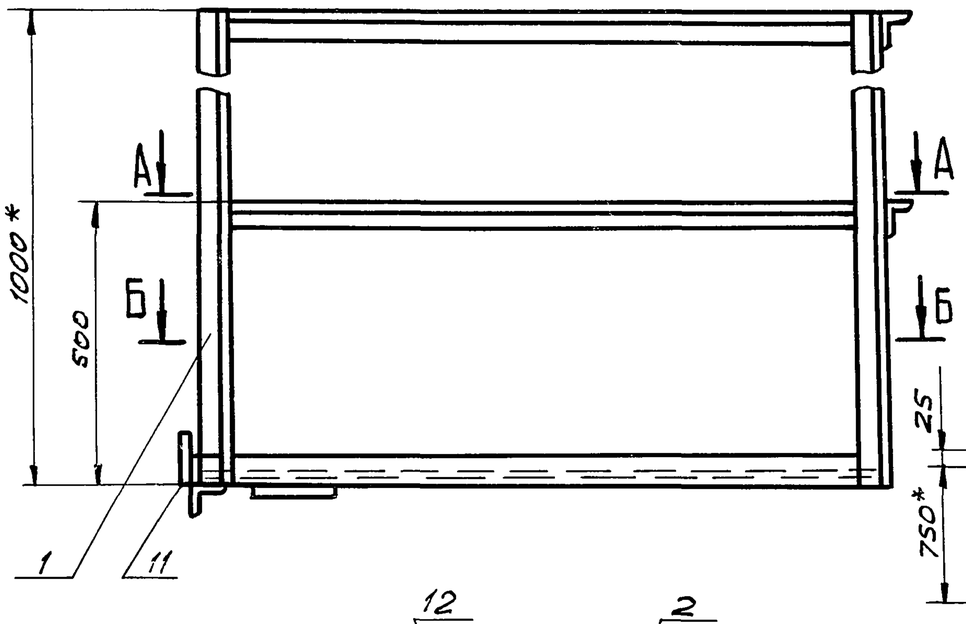

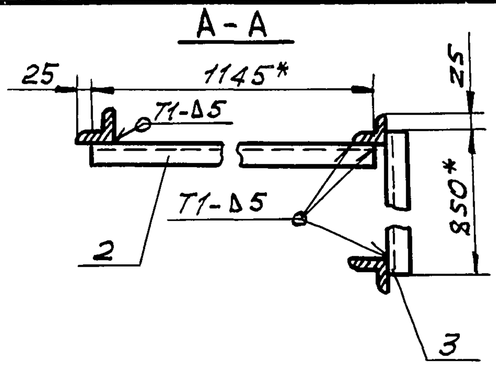

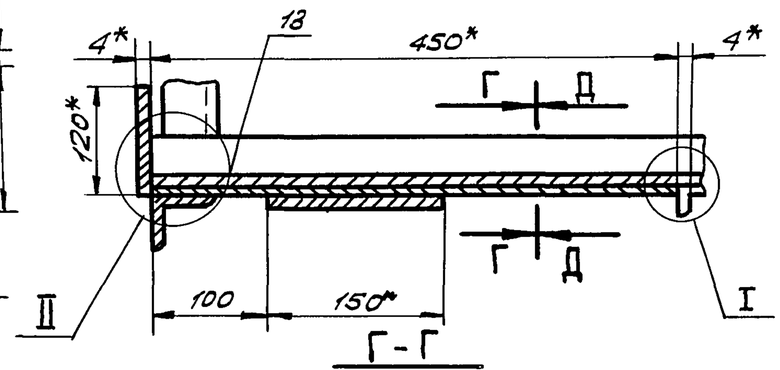

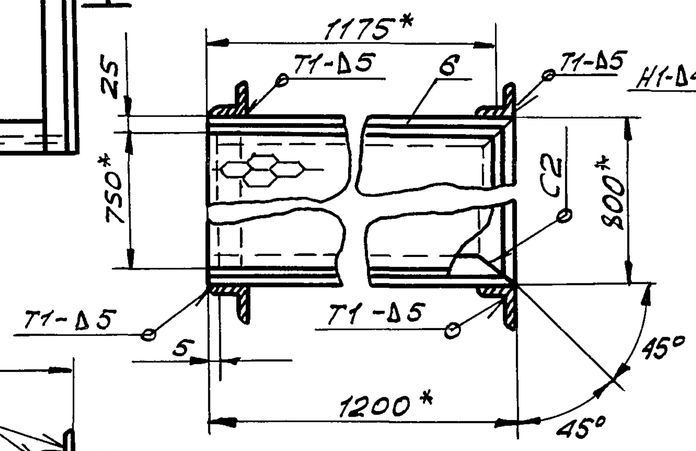

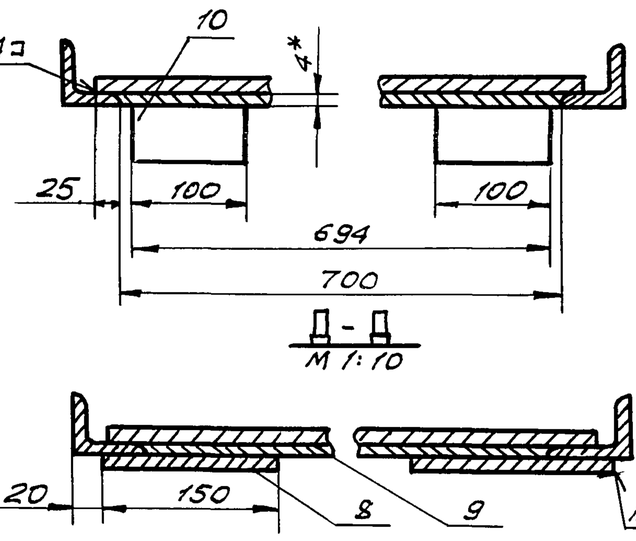

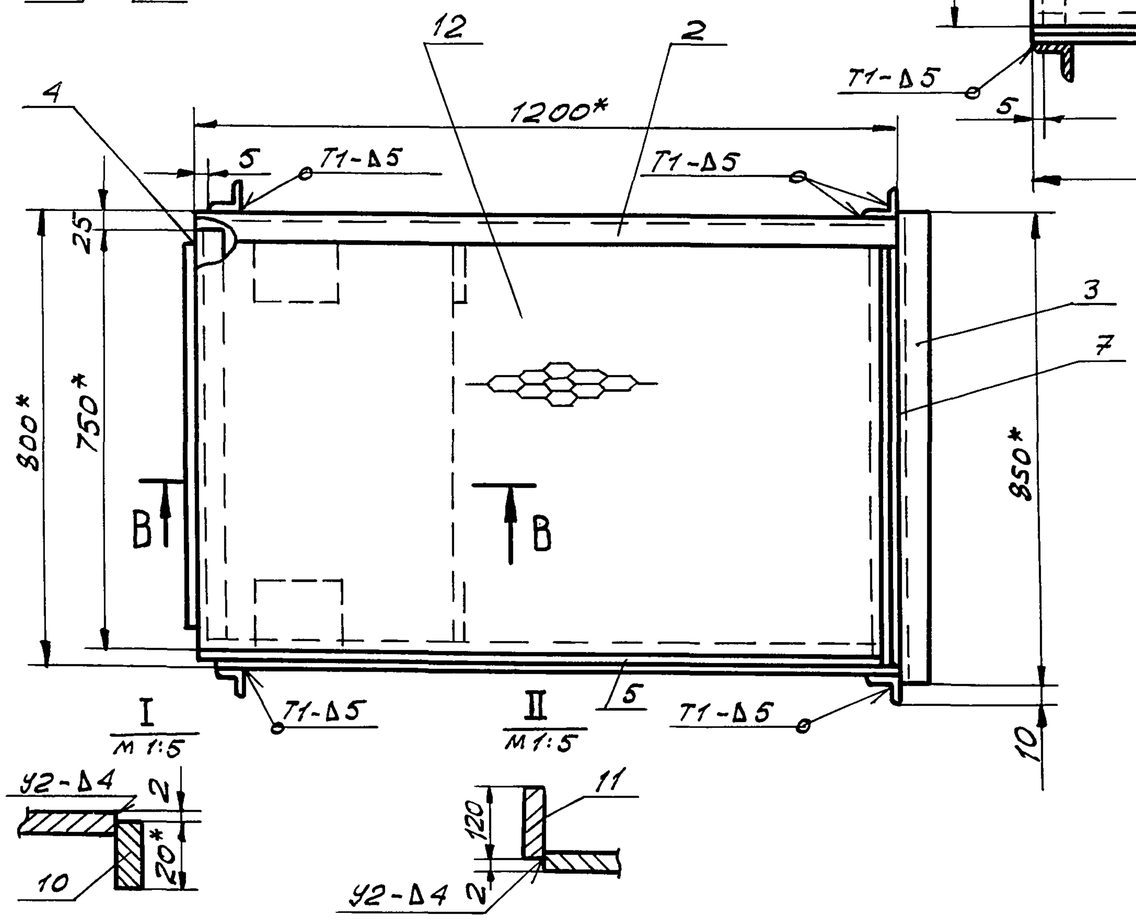

1. Сварные швы по ГОСТ 5264-80. Электроды сварочные типа Э42А ГОСТ 9467-75.
2. Неуказанные предельные отклонения размеров: отверстий - H16; валов - h 16; остальных - $\pm \frac{IT16}{2}$.
3. Шероховатость поверхностей реза для дет. Б4 $\overset{25}{\vee}$.
4. * Размеры для справок.

Изм.	Лист	№ докум.	Подп.	Дата
Разраб.		Кузьмина		12.84
Пров.		Числова		12.84
Т.контр.				
ГИП		Тюрин		12.84
Н.контр.		Панова		12.84
Утв.		Кузнецов		

ПВ 6.07.04.00 СБ

Площадка

Сборочный чертеж

Лит.	Масса	Масштаб
И	70,0	1:10
Лист	Листов 1	

Гипронефтеспецмонтаж г. Москва

Формат	Зона	Поз.	Обозначение	Наименование	Кол.	Примеч.
Б4		13	ПВ6.07.04.12	Ограждение		
				Лист $\frac{\text{Б-2 ГОСТ 19903-74}}{\text{Ст.3 ГОСТ 16523-70}}$		
				100×3200	1	5,0кг

Формат	Зона	Поз.	Обозначение	Наименование	Кол.	Примеч.
				Документация		
А2			ПВ6.07.04.00 СБ	Сборочный чертеж		
				Детали		
				Каркас		
				Уголок $\frac{\text{Б-50×50×5 ГОСТ 8509-72}}{\text{Ст.3 ГОСТ 535-79}}$		
Б4		1	ПВ6.07.04.01	L = 1000	4	3,77 кг
Б4		2	ПВ6.07.04.02	L = 1200	2	4,5 кг
Б4		3	ПВ6.07.04.03	L = 850	2	3,2 кг
Б4		4	ПВ6.07.04.04	L = 750	1	2,8 кг
А4		5	ПВ6.07.04.05	Основание	1	
А4		6	ПВ6.07.04.05-01	Основание	1	
А4		7	ПВ6.07.04.06	Основание боковое	1	
				Косынка		
				Лист $\frac{\text{6-4 ГОСТ 19903-74}}{\text{Ст.3 ГОСТ 14637-79}}$		
Б4		8	ПВ6.07.04.07	150×150	2	0,7кг
Б4		9	ПВ6.07.04.08	694×450	1	1,0кг
Б4		10	ПВ6.07.04.09	100×20	2	0,5кг
Б4		11	ПВ6.07.04.10	120×700	1	2,6кг
Б4		12	ПВ6.07.04.11	Настил		
				Лист ПВ 506		
				ГОСТ 8706-79		
				750×1125	1	13,8 кг

Изм.	Лист	№ докум.	Подп.	Дата
Разраб.		Кузьмина		12.84
Пров.		Числова		12.84
Гип		Тюрин		12.84
Н.контр.		Панова		12.84
Утв.		Кузнецов		

ПВ 6.07.04.00

Площадка

Лит.	Лист	Листов
И	1	2

Гипронефтеспецмонтаж г. Москва

ТП 903-9-15.86 Ал IX

ПВ6.07.02.01

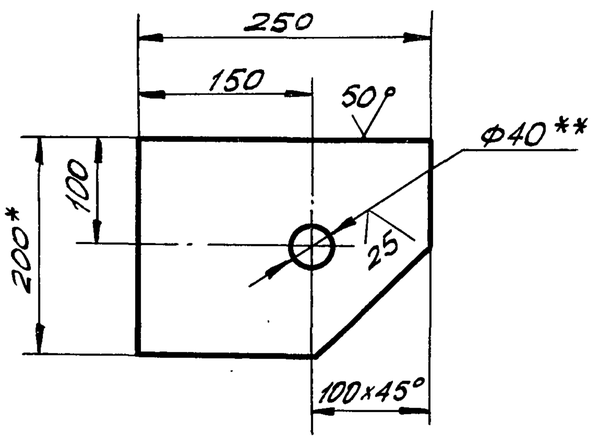

1. Неуказанные предельные отклонения размеров: отверстий - H16; валов - h16; остальных - $\pm \frac{IT16}{2}$.
2. ** Острые кромки отв. ф 40 скруглить радиусом 5 мм.
3. * Размеры для справок.

Изм.	Лист	№ докум.	Подп.	Дата
Разраб.		Кузьмина		12.84
Пров.		Числова		12.84
Т. контр.				
ГИП		Тюрин		12.84
Н. контр.		Панова		12.84
Утв.		Кузнецов		

ПВ6.07.02.01

Кронштейн

Лит.	Масса	Масшт.
И	4,8	1:5
Лист	Листов 1	

Полоса 14×200 ГОСТ 103-76 / Ст.3 ГОСТ 535-79

Гипронефтеспецмонтаж г. Москва

Инв.№ подл. | Подп. и дата | Взам. инв.№ | Инв.№ дубл. | Подп. и дата

ПВ6.07.02.03

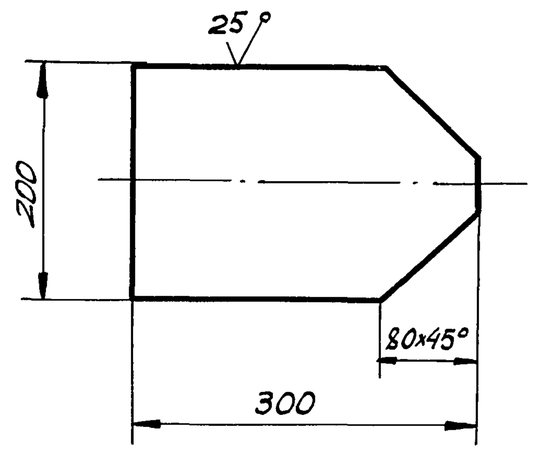

Неуказанные предельные отклонения размеров: валов - h; остальных - $\pm \frac{IT16}{2}$.

Изм.	Лист	№ докум.	Подп.	Дата
Разраб.		Кузьмина		12.84
Пров.		Числова		12.84
Т. контр.				
ГИП		Тюрин		12.84
Н. контр.		Панова		12.84
Утв.		Кузнецов		

ПВ6.07.02.03

Пластина

Лит.	Масса	Масшт.
И	6,0	1:5
Лист	Листов 1	

Лист Б-14 ГОСТ 19903-74 / Ст.3 ГОСТ 14637-79

Гипронефтеспецмонтаж г. Москва

Инв.№ подл. | Подп. и дата | Взам. инв.№ | Инв.№ дубл. | Подп. и дата

ПВ6.07.04.06

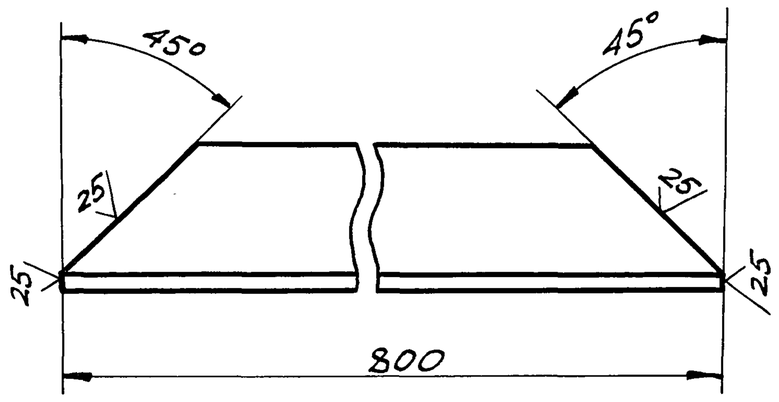

Неуказанные предельные отклонения размеров: валов - h 16.

Изм.	Лист	№ докум.	Подп.	Дата
Разраб.		Кузьмина		12.84
Пров.		Числова		12.84
Т. контр.				
ГИП		Тюрин		12.84
Н. контр.		Панова		12.84
Утв.		Кузнецов		

ПВ6.07.04.06

Основание боковое

Лит.	Масса	Масшт.
И	3,0	1:2
Лист	Листов 1	

Уголок Б-50×50×5 ГОСТ 8509-72 / Ст.3 ГОСТ 535-79

Гипронефтеспецмонтаж г. Москва

Инв.№ подл. | Подп. и дата | Взам. инв.№ | Инв.№ дубл. | Подп. и дата

ПВ6.07.04.05

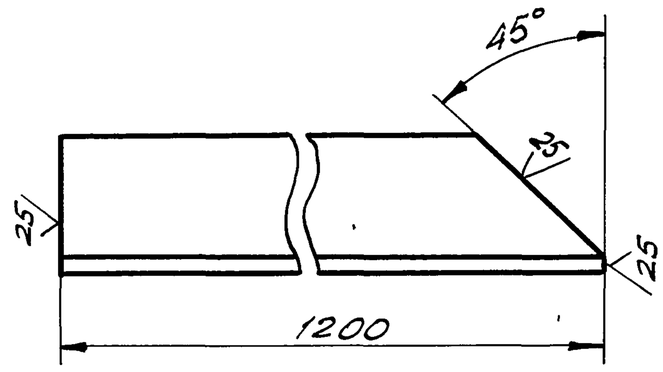

ПВ6.07.04.05-01

Зеркальное отражение, остальное см. ПВ6.07.04.05

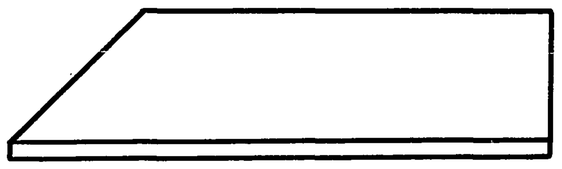

Неуказанные предельные отклонения размеров: валов - h 16.

Изм.	Лист	№ докум.	Подп.	Дата
Разраб.		Кузьмина		12.84
Пров.		Числова		12.84
Т. контр.				
ГИП		Тюрин		12.84
Н. контр.		Панова		12.84
Утв.		Кузнецов		

ПВ6.07.04.05

Основание

Лит.	Масса	Масштаб
И	4,5	1:2
Лист	Листов 1	

Уголок Б-50×50×5 ГОСТ 8509-72 / Ст.3 ГОСТ 535-79

Гипронефтеспецмонтаж г. Москва

Инв.№ подл. | Подп. и дата | Взам. инв.№ | Инв.№ дубл. | Подп. и дата

ТП 903-9-13.86 Ал IX

ПВ6.06.00.00 СБ

Г-Г
М1:5

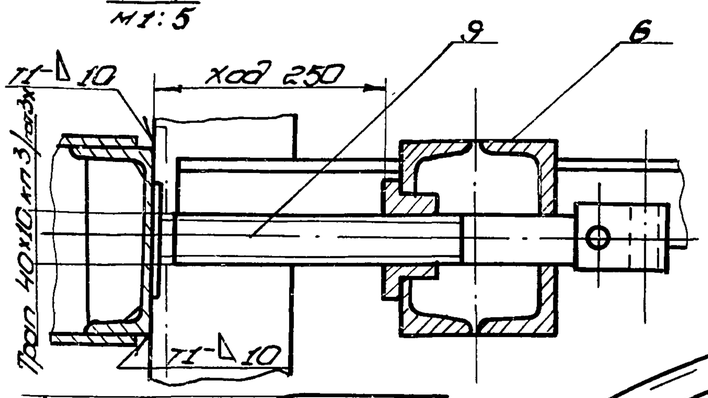

А-А
М1:10 лист 1

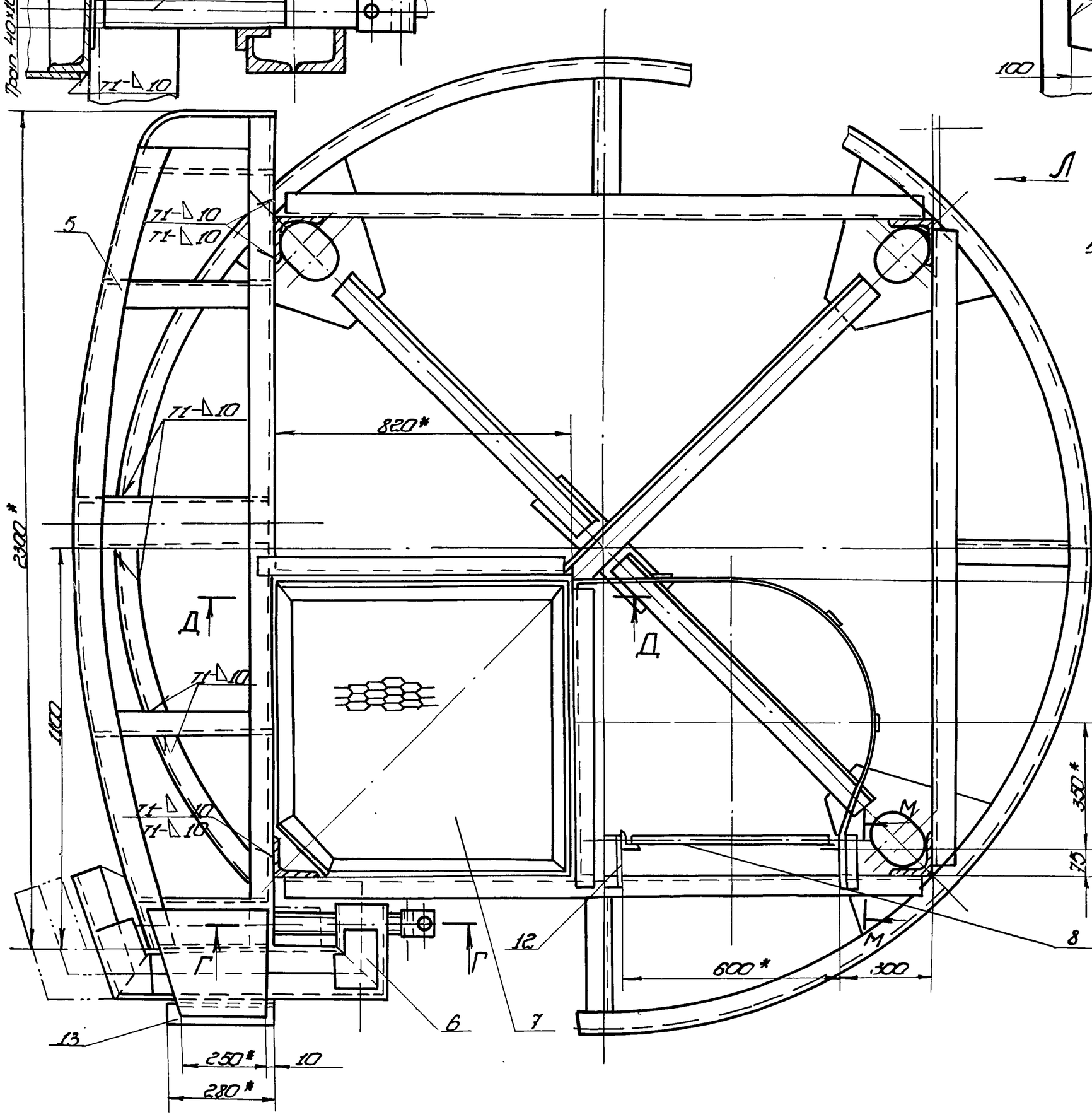

Вид П
М1:5 повернуто

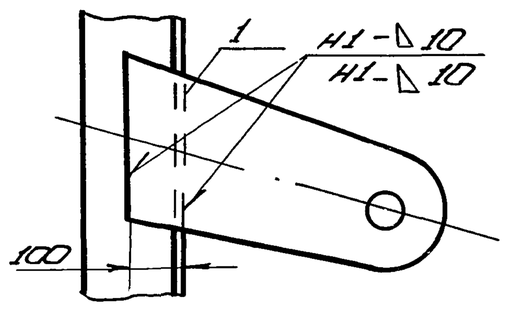

Л

М-М
М1:5

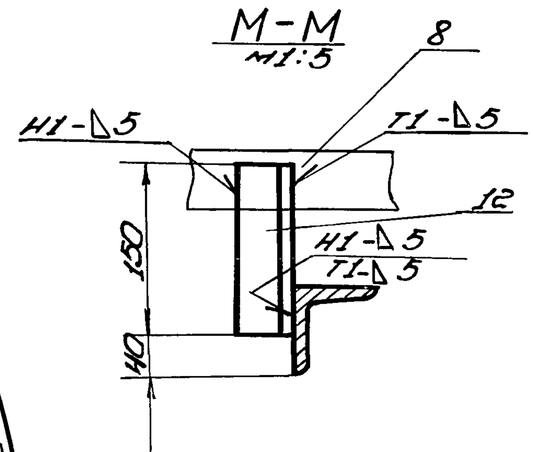



Д-Д
М1:10

Вид Е
М1:5

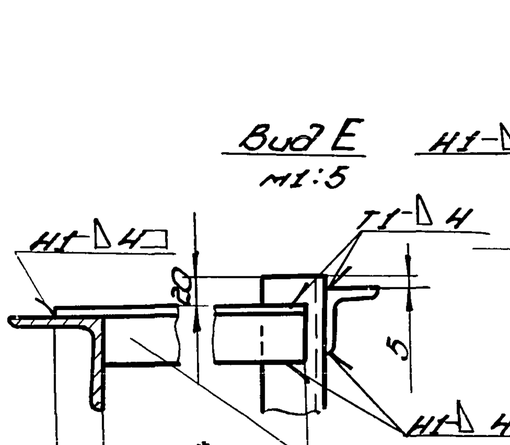

Ж-Ж
М1:5

И-И
М1:5

Схема III
М1:25

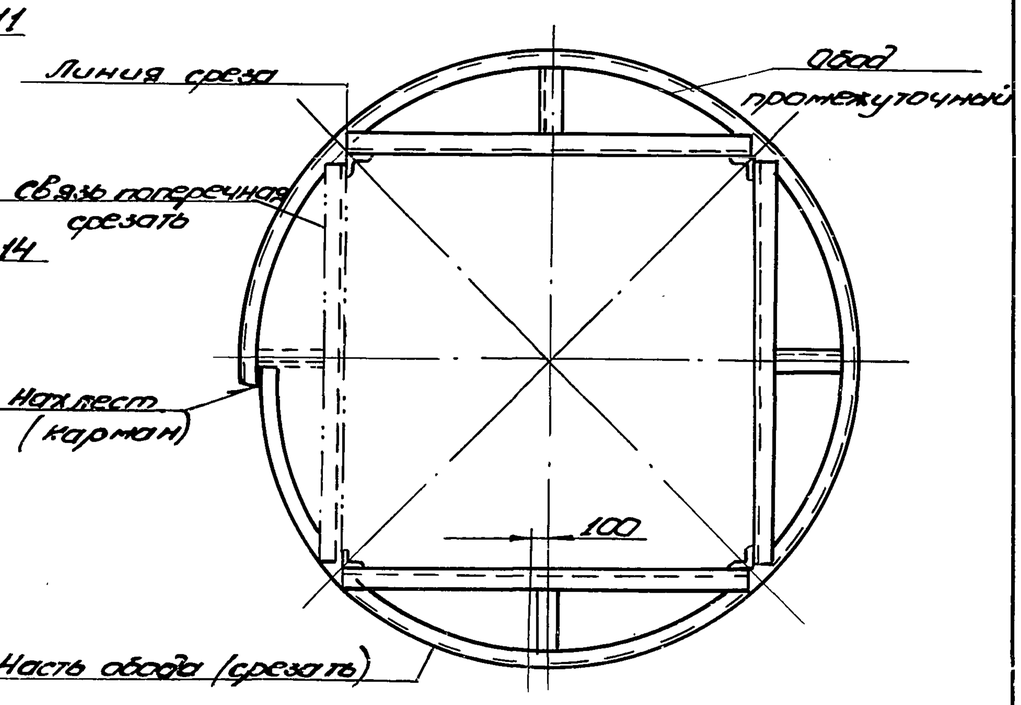

Изм.	Лист	№ докум.	Подп.	Дата
Разраб.		Числова		12.84
Пров.		Кузьмина		12.84
Т. контр.				
ГИП		Тюрин		12.84
Н. контр.		Панова		12.84
Утв.		Кузнецов		

ПВ6.06.00.00 СБ

Устройство для формообразования

Сборочный чертеж

Лит.	Масса	Масштаб
И	—	—
Лист 2	Листов 6	

Гипронефтеспецмонтаж г. Москва

Инв.№ подл. | Подп. и дата | Взам.инв.№ | Инв.№ дубл. | Подп. и дата

Формат	Зона	Поз.	Обозначение	Наименование	Кол.	Примечание
				Детали		
А4		9	ПВ6.06.00.05	Винт	6	
А4		10	ПВ6.06.00.06	Балка	6	
Б4		11	ПВ6.06.00.07-01	Стойка		
				Уголок Б-45×45×5 ГОСТ 8509-72 / Ст 3 ГОСТ 535-79		
				L = 9720	1	33,0 кг
Б4		12	ПВ6.06.00.08	Кронштейн		
				Уголок Б-45×45×5 ГОСТ 8509-72 / Ст 3 ГОСТ 535-79		
				L = 150	12	0,50 кг
Б4		13	ПВ.6.06.00.09	Балка		
				Швеллер 16 ГОСТ 8240-72 / Ст 3 ГОСТ 535-79		
				L = 280	6	4,0 кг
Б4		14	ПВ6.06.00.10-01	Ограждение		
				Полоса Б-4×40 ГОСТ 103-76 / Ст 3 ГОСТ 535-79		
				L = 9670	2	12,0 кг
Б4		15	ПВ6.06.00.11	Пластина		
				Полоса Б-5×125 ГОСТ 103-76 / Ст 3 ГОСТ 535-79		
				L = 150	6	0,75 кг
А4		16	ПВ6.06.00.12	Кронштейн	6	
А4		17	ПВ6.06.00.06-01	Балка	4	

Инв.№ подл. | Подп. и дата | Взам. инв.№ | Инв.№ дубл. | Подп. и дата

Изм. | Лист | № докум. | Подп. | Дата

ПВ6.06.00.00 — Лист 3

ТП 903-9-15.86 Ал IX

ПВ6.06.00.05

12.5 √(√)

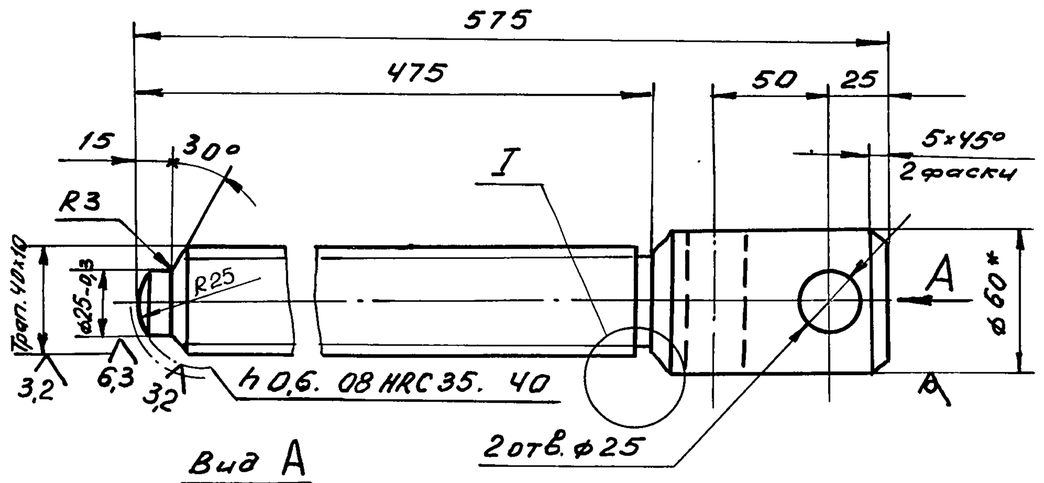

Вид А

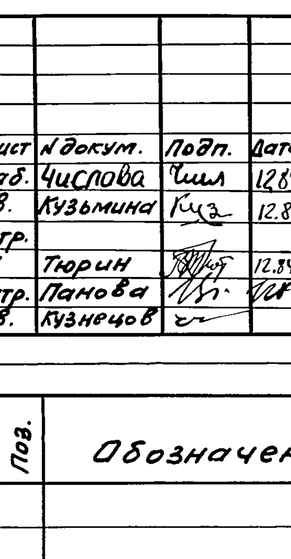

I
М1:1

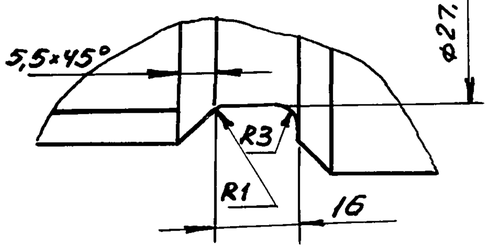

1. Неуказанные предельные отклонения размеров: отверстий - H16; валов - h 16; остальных - $\pm \frac{JT16}{2}$.
2.* Размер для справок.

Изм.	Лист	№ докум.	Подп.	Дата	ПВ6.06.00.05			
Разраб.		Числова		12.84	Винт	Лит.	Масса	Масштаб
Пров.		Кузьмина		12.84		И	4,95	1:2,5
Т. контр.						Лист	Листов 1	
ГИП		Тюрин		12.84	Круг В-60 ГОСТ 2590-71 / Ст 3 ГОСТ 535-79	Гипронефтеспецмонтаж г. Москва		
Н. контр.		Панова		12.84				
Утв.		Кузнецов						

Инв.№ подл. | Подп. и дата | Взам. инв.№ | Инв.№ дубл. | Подп. и дата

Формат	Зона	Поз.	Обозначение	Наименование	Кол.	Примечание
Б4		11	ПВ6.06.00.07	Стойка		
				Уголок Б-45×45×5 ГОСТ 8509-72 / Ст. 3 ГОСТ 535-79		
				L = 15720	1	53,0 кг
Б4		12	ПВ6.06.00.08	Кронштейн		
				Уголок Б-45×45×5 ГОСТ 8509-72 / Ст 3 ГОСТ 535-79		
				L = 150	20	0,50 кг
Б4		13	ПВ6.06.00.09	Балка		
				Швеллер 16 ГОСТ 8240-72 / Ст 3 ГОСТ 535-79		
				L = 280	10	4,0 кг
Б4		14	ПВ6.06.00.10	Ограждение		
				Полоса Б-4×40 ГОСТ 103-76 / Ст. 3 ГОСТ 535-79		
				L = 15670	2	20,0 кг
Б4		15	ПВ6.06.00.11	Пластина		
				Полоса Б-5×125 ГОСТ 103-76 / Ст 3 ГОСТ 535-79		
				L = 150	14	0,75 кг
А4		16	ПВ6.06.00.12	Кронштейн	14	
А4		17	ПВ6.06.00.13	Балка	4	
				ПВ6.06.00.00-01 см. СБ		
				Сборочные единицы		
А4		5	ПВ6.06.01.00	Шаблон гибочный	6	
А4		6	ПВ6.06.02.00	Прижим	6	
А4		7	ПВ6.06.03.00	Площадка	3	
А4		8	ПВ6.06.04.00-01	Лестница	1	

Инв.№ подл. | Подп. и дата | Взам. инв.№ | Инв.№ дубл. | Подп. и дата

Изм. | Лист | № докум. | Подп. | Дата

ПВ6.06.00.00 — Лист 2

Формат	Зона	Поз.	Обозначение	Наименование	Кол.	Примечание
				Документация		
Б4			ПВ6.06.00.00 СБ	Сборочный чертеж		
				Детали		
А4		1	ПВ6.06.00.01	Захват	2	
А4		2	ПВ6.06.00.02	Ребро	2	
Б4		3	ПВ6.06.00.03	Пластина		
				Полоса Б-12×125 ГОСТ 103-76 / Ст3 ГОСТ 535-79		
				L = 500	8	6,0 кг
Б4		4	ПВ6.06.00.04	Пластина		
				Полоса Б-10×95 ГОСТ 103-76 / Ст 3 ГОСТ 535-79		
				L = 450	12	3,40 кг
			Переменные данные	для исполнений		
				ПВ 6.06.00.00 см. СБ		
				Сборочные единицы		
А4		5	ПВ6.06.01.00	Шаблон гибочный	10	
А4		6	ПВ6.06.02.00	Прижим	10	
А4		7	ПВ6.06.03.00	Площадка	7	
А4		8	ПВ6.06.04.00	Лестница	1	
				Детали		
А4		9	ПВ6.06.00.05	Винт	10	
А4		10	ПВ6.06.00.06	Балка	10	

Инв.№ подл. | Подп. и дата | Взам. инв.№ | Инв.№ дубл. | Подп. и дата

Изм.	Лист	№ докум.	Подп.	Дата	ПВ6.06.00.00			
Разраб.		Числова		12.84	Устройство для формообразования	Лит.	Лист	Листов
Пров.		Кузьмина		12.84		И	1	3
ГИП		Тюрин		12.84		Гипронефтеспецмонтаж г. Москва		
Н. контр.		Панова		12.84				
Утв.		Кузнецов						

ТП 903-9-15.86 Ал IX

ПВ6.06.00.00СБ

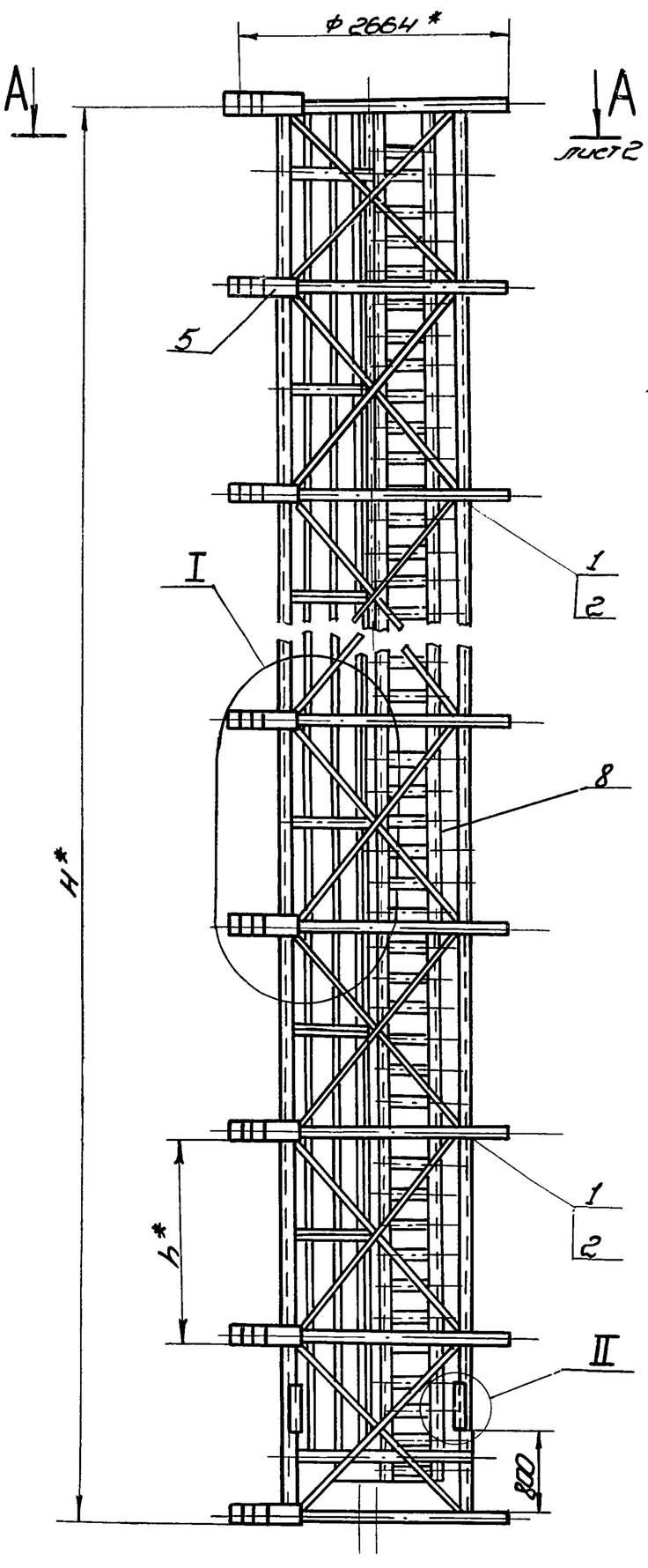

К-К
м1:5

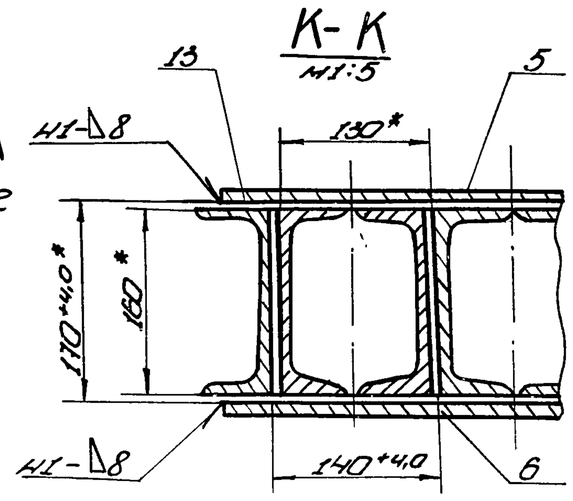

I
м1:10

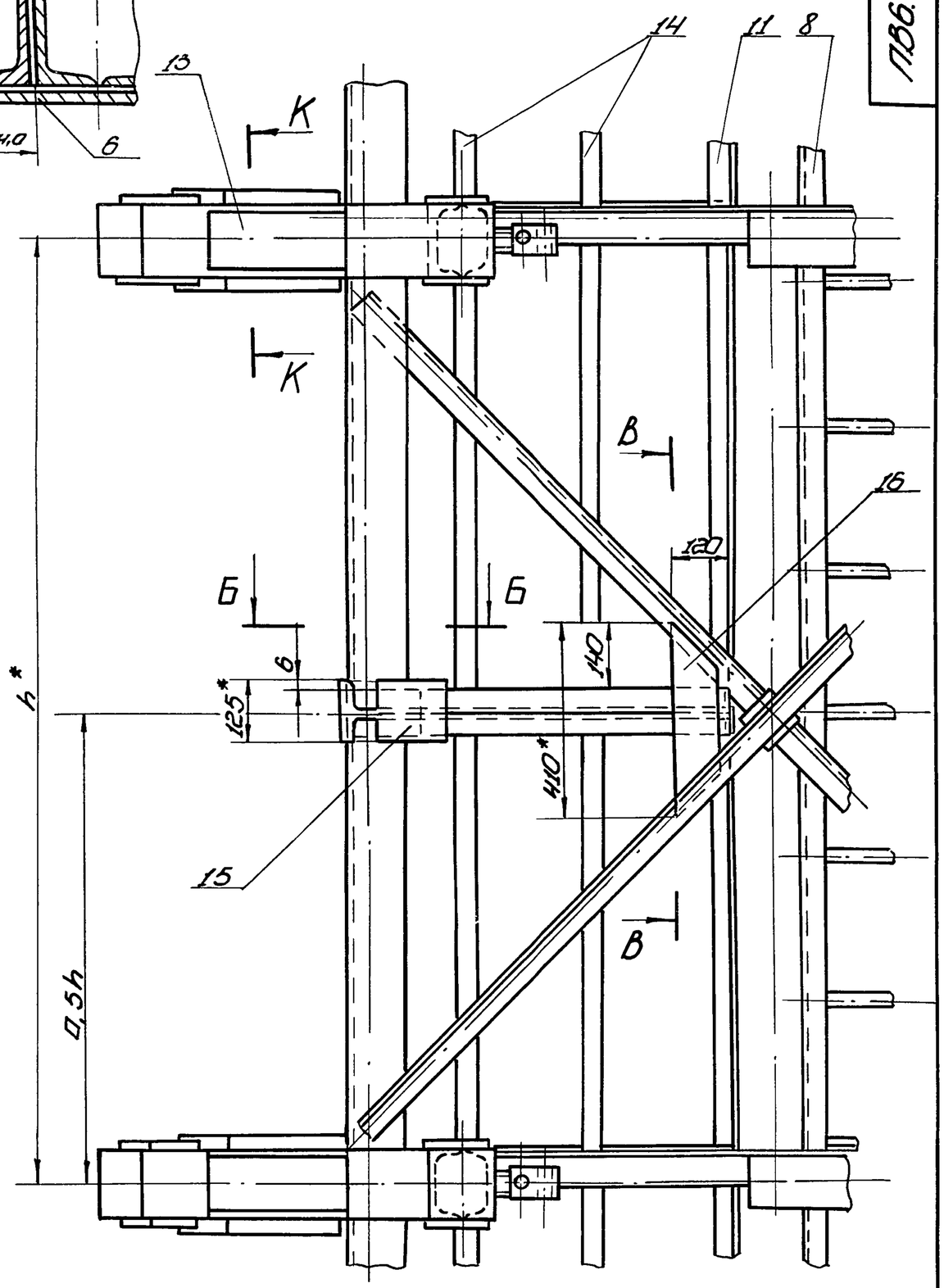

Б-Б
м1:5

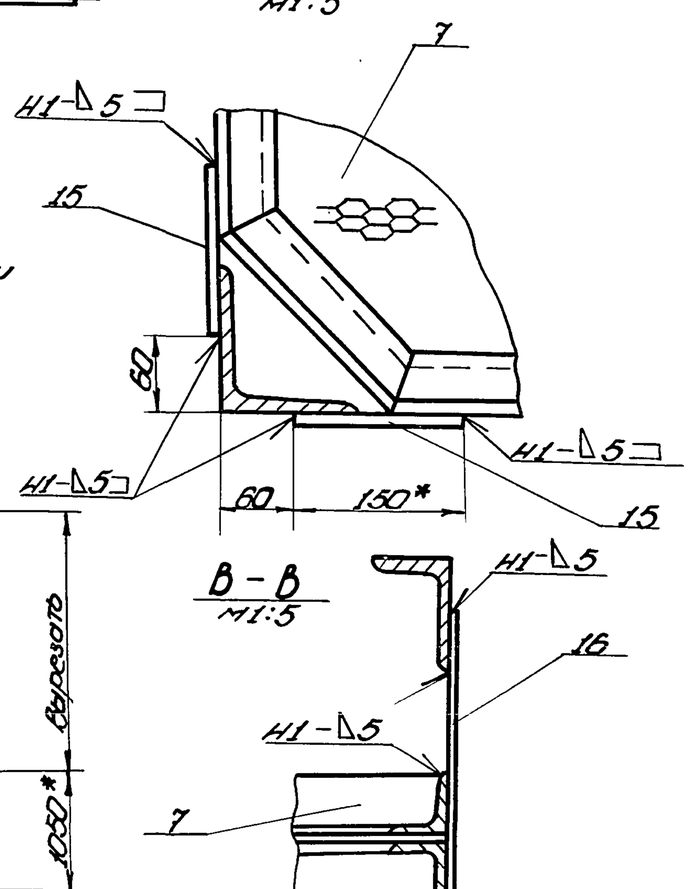

II
м1:10

Узел вырезки и стыковки стоек каркаса барабана

В-В
м1:5

Обозначение	Высота барабана H*, мм	Шаг установки ободьев барабана h*, мм	Число промежуточных узлов барабана а шт.	Масса добавляемых элемент. кг	Примечание
ПВ6.06.00.00	17500	1975*	8	2750	для РВС с высотой стенки 18м
-01	11500	2200*	4	16500	— " — 12м

1. Установку гибочных шаблонов (черт. № ПВ6.06.01.00СБ) производить на свободный каркас для наворачивания полотнищ.
2. Подготовку каркаса производить в следующем порядке:
   1) в одной из крайних секций каркаса вырезать а затем состыковать 4 стойки (см. II);
   2) в промежуточных секциях каркаса со стороны монтажного стыка срезать промежуточные ободья и по одной поперечной связи (см. стр. III).
3. Количество гибочных шаблонов определяется числом ободьев каркаса и высотой стенки сооружаемого резервуара
   10 шаблонов - при высоте стенки 18м.
   6 шаблонов - при высоте стенки 12м.
4. Произвести сборку прижимов, площадок, лестницы.
5. Сварные швы по ГОСТ 5264-80.
   Электроды сварочные типа Э42А по ГОСТ 9467-75.
6. Неуказанные предельные отклонения размеров:
   отверстий - H16; валов - h16; остальных $\pm\frac{IT16}{2}$.
7.* Размеры для справок.

Изм.	Лист	№ докум.	Подп.	Дата
Разраб.		Числова		12.84
Пров.		Кузьмина		12.84
Т. контр.				
ГИП		Ушрин		12.84
Н. контр.		Попова		12.84
Утв.		Кузнецов		

ПВ6.06.00.00СБ

Устройство для формообразования сборочный чертеж

Лит.	Масса	Масштаб
И	См. табл.	1:50
Лист 1	Листов 2	

Гипронефтеспецмонтаж г. Москва

Инв. № подл. | Подп. и дата | Взам. инв. № | Инв. № дубл. | Подп. и дата

ПВ6.06.01.00СБ

Ж-Ж
М1:5

А-А
М1:5

Б-Б
М1:5

В-В
М1:5

Г-Г
М1:5

Д-Д
М1:5

Вид Е
М1:5

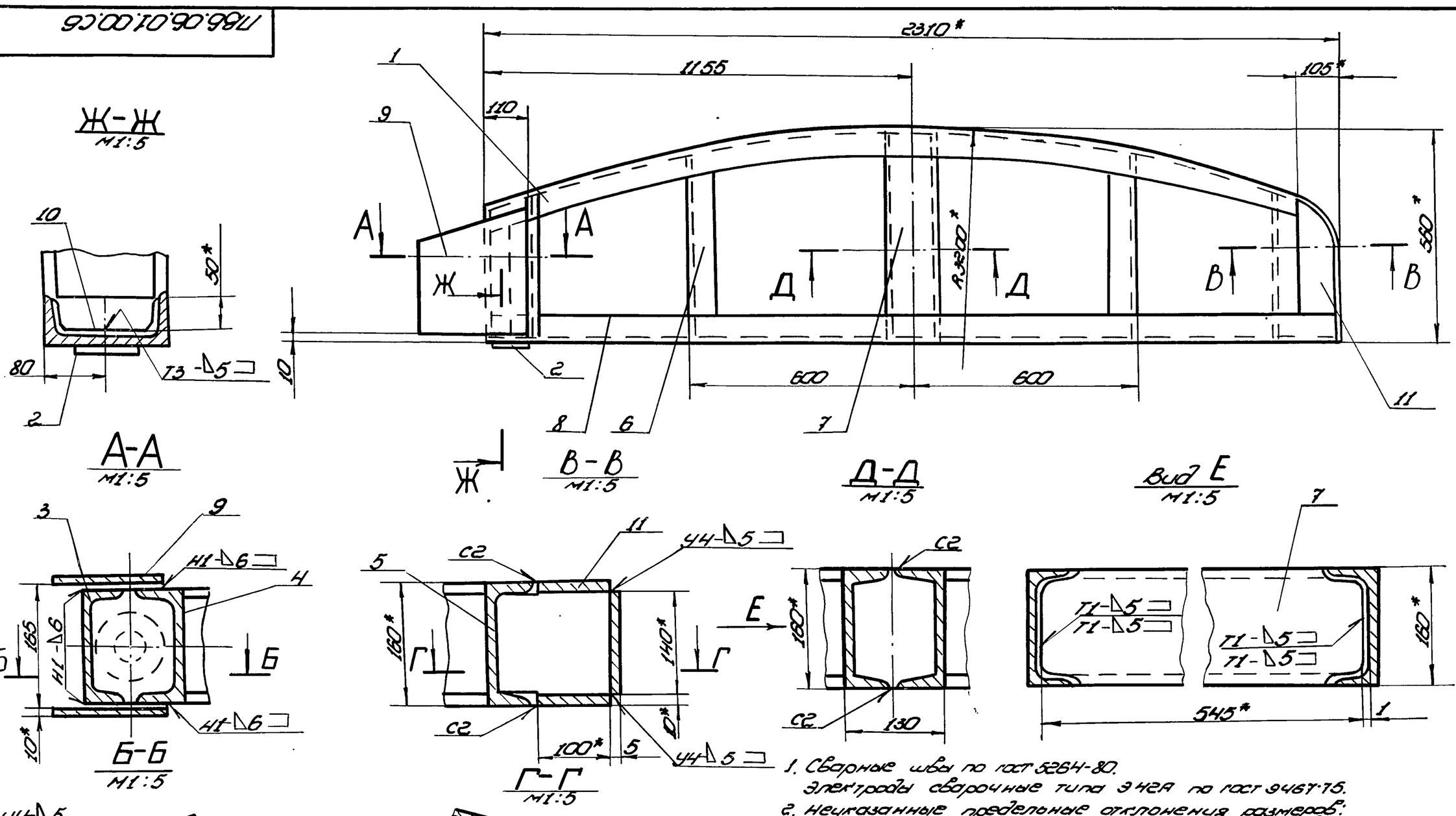

1. Сварные швы по ГОСТ 5264-80.
   Электроды сварочные типа Э42А по ГОСТ 9467-75.
2. Неуказанные предельные отклонения размеров:
   отверстий -H16; валов -h16; остальных $-\pm\frac{IT16}{2}$.
3. Шероховатость поверхностей реза для дет. 64 $\frac{25}{\sqrt{}}$.
4. * Размеры для справок.

Изм.	Лист	№ докум.	Подп.	Дата	ПВ6.06.01.00СБ		
Разраб.		Кузьмина		12.84	Шаблон гибочный	Лит.	Масса	Масштаб
Пров.		Кузьмина		12.84		И	132,0	1:10
Т.контр.						Лист	Листов 1	
ГИП		Тюрин		12.84		Гипронефтеспецмонтаж г. Москва		
Н.контр.		Попова		12.84				
Нач.		Кузнецов						

Копировал Формат А2

Инв.№ подл. | Подп. и дата | Взам.инв.№ | Инв.№ дубл. | Подп. и дата

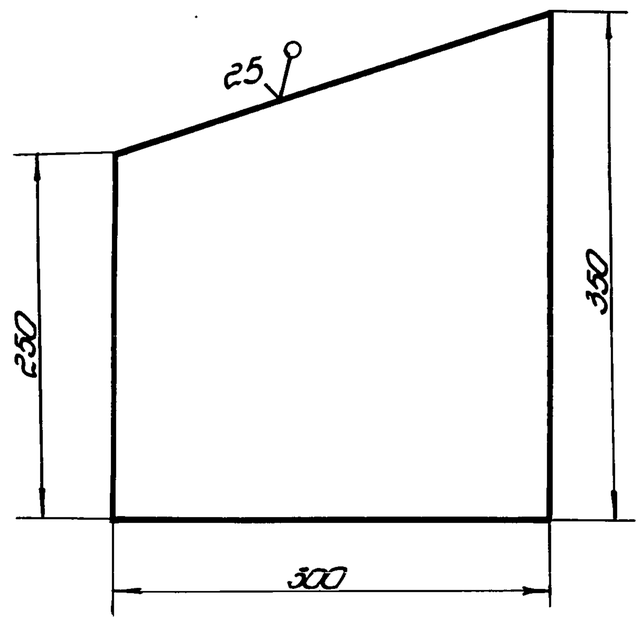

Неуказанные предельные отклонения размеров:
отверстий -H16; валов -h16; остальных $-\pm\frac{IT16}{2}$.

Изм.	Лист	№ докум.	Подп.	Дата	ПВ6.06.01.06			
Разраб.		Кузьмина		12.84	Пластина	Лит.	Масса	Масштаб
Пров.		Кузьмина		12.84		И	7,0	1:4
Т.контр.						Лист	Листов 1	
ГИП		Тюрин		12.84		Гипронефтеспецмонтаж г. Москва		
Н.контр.		Попова		12.84				
Нач.		Кузнецов						

Лист 5-10 ГОСТ 19903-74
Ст.3 ГОСТ 14637-79

Копировал Формат А1

Формат	Зона	Поз.	Обозначение	Наименование	Кол.	Примечание
				Документация		
А2			ПВ6.06.01.00СБ	Сборочный чертеж		
				Детали		
А4		1	ПВ6.06.01.01	Балка профилированная	1	
А4		2	ПВ6.06.01.02	Пята	1	
А4		3	ПВ6.06.01.03	Стойка	1	
А4		4	ПВ6.06.01.04	Стойка	1	
		5	-01	Стойка	1	
		6	-02	Стойка	2	
		7	-03	Стойка	2	
Б4		8	ПВ6.06.01.05	Балка опорная		
				Швеллер 16 ГОСТ 8240-72 Ст.3 ГОСТ 535-79		
				L=2300	1	33,0кг
А4		9	ПВ6.06.01.06	Пластина	2	
А4		10	ПВ6.06.01.07	Ребро	1	
А4		11	ПВ6.06.01.08	Накладка	2	

Изм.	Лист	№ докум.	Подп.	Дата	ПВ6.06.01.00			
Разраб.		Кузьмина		12.84	Шаблон гибочный	Лит.	Лист	Листов
Пров.		Кузьмина		12.84		И		1
ГИП		Тюрин		12.84		Гипронефтеспецмонтаж г. Москва		
Н.контр.		Попова		12.84				
Нач.		Кузнецов						

Копировал 21664-07 54 Формат А1

ПВ6.06.01.01

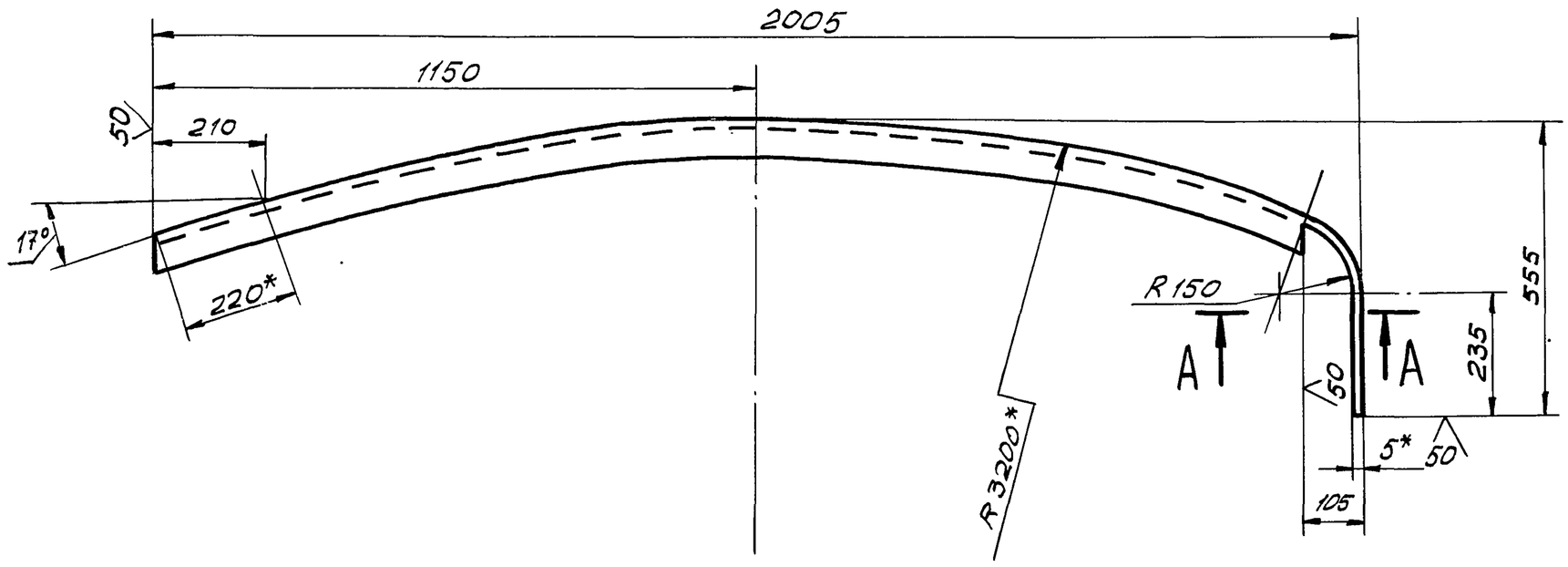

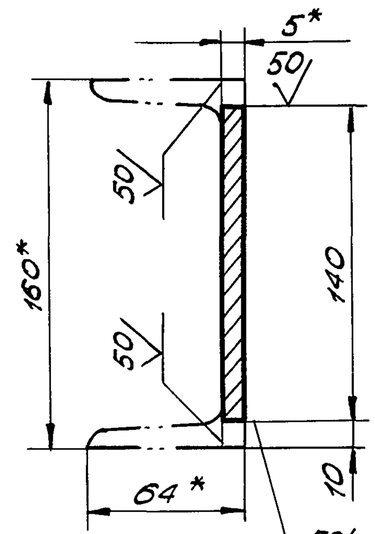

Развертка
м 1:5

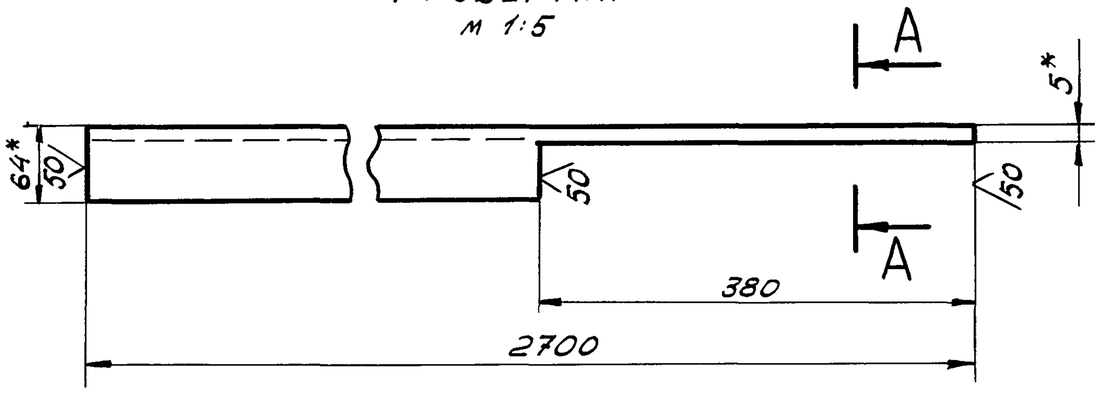

1. Неуказанные предельные отклонения размеров: отверстий - H16; валов - h 16; остальных - $\pm \frac{JT16}{2}$.
2. * Размеры для справок.

Изм.	Лист	N докум.	Подп.	Дата
Разраб.		Кузьмина		12.84
Пров.		Числова		12.84
Т.контр.				
ГИП		Тюрин		12.84
Н.контр.		Панова		12.84
Утв.		Кузнецов		

ПВ6.06.01.01

Балка профилирующая

Лит.	Масса	Масштаб
И	33,0	1:10

Лист | Листов 1

Швеллер 16 ГОСТ 8240-72 / Ст. 3 ГОСТ 535-79

Гипронефтеспецмонтаж г. Москва

ПВ6.06.01.07

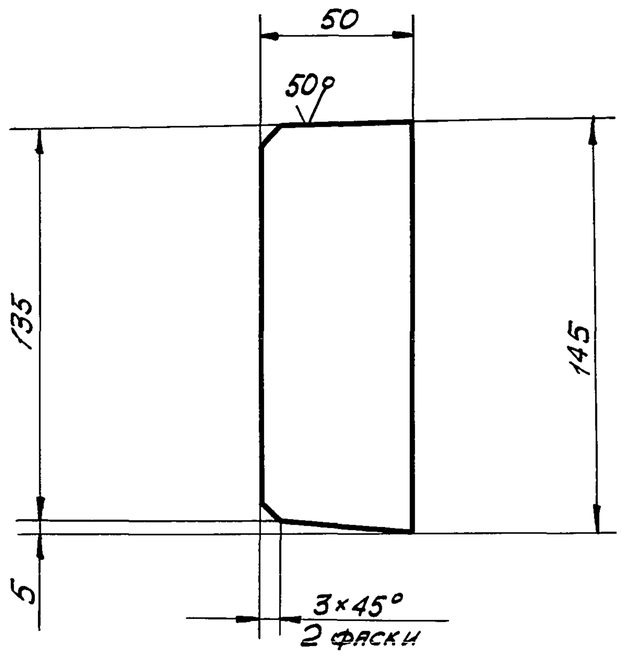

Неуказанные предельные отклонения размеров: валов - h 16; остальных - $\pm \frac{JT16}{2}$.

Изм.	Лист	№ докум.	Подп.	Дата
Разраб.		Блинова		12.84
Пров.		Кузьмина		12.84
Т.контр.				
ГИП		Тюрин		12.84
Н.контр.		Панова		12.84
Утв.		Кузнецов		

ПВ6.06.01.07

Ребро

Лит.	Масса	Масшт.
И		1:2

Лист | Листов 1

Лист Б-16 ГОСТ 19903-74 / Ст. 3 ГОСТ 14637-79

Гипронефтеспецмонтаж г. Москва

ПВ6.06.01.03

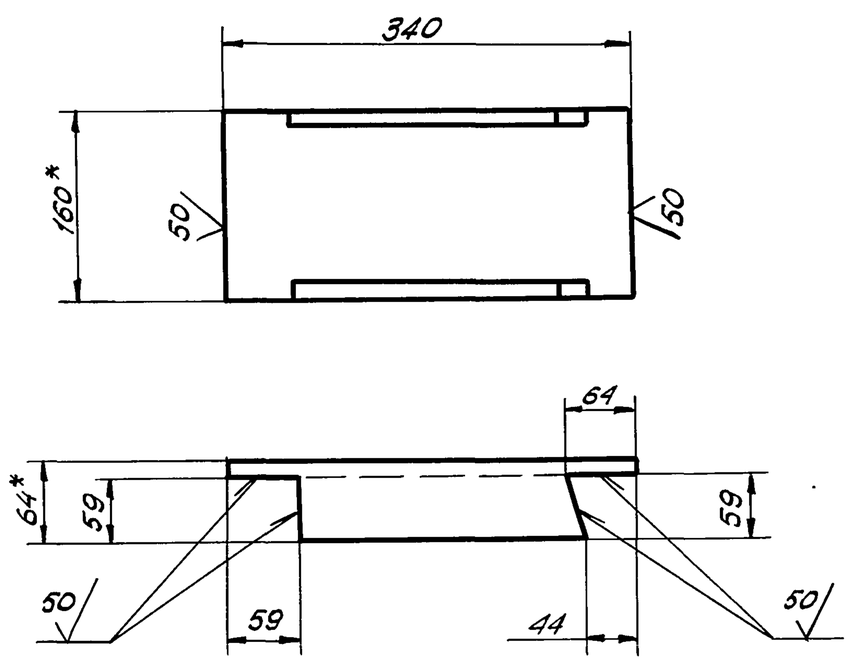

1. Неуказанные предельные отклонения размеров: валов - h 16; остальных - $\pm \frac{JT16}{2}$.
2. * Размеры для справок.

Изм.	Лист	№ докум.	Подп.	Дата
Разраб.		Блинова		12.84
Пров.		Кузьмина		12.84
Т.контр.				
ГИП		Тюрин		12.84
Н.контр.		Панова		12.84
Утв.		Кузнецов		

ПВ6.06.01.03

Стойка

Лит.	Масса	Масшт.
И	4,0	1:5

Лист | Листов 1

Швеллер 16 ГОСТ 8240-72 / Ст. 3 ГОСТ 535-79

Гипронефтеспецмонтаж г. Москва

Инв. N подл. | Подп. и дата | Взам. инв. N | Инв. N дубл. | Подп. и дата

ТП 903-9-15.86 Ал IX

ПВ6.06.00.06

(√)∀

ПВ6.06.00.06

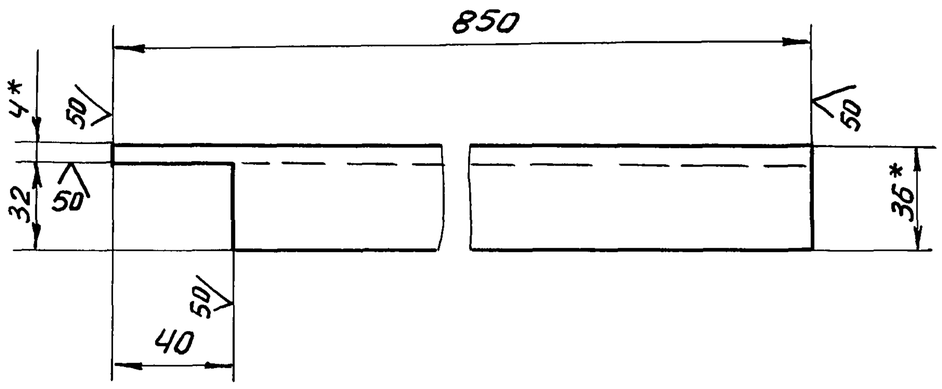

ПВ6.06.00.06-01 - зеркальное отражение остальное - см. ПВ6.06.00.06.

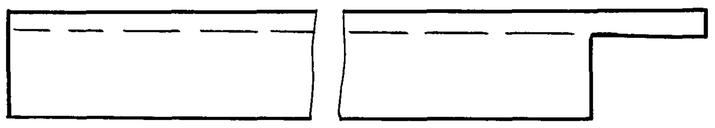

1. Неуказанные предельные отклонения размеров: валов - h16; остальных ± JT16/2
2. * Размеры для справок.

Изм	Лист	N докум.	Подп.	Дата
Разраб.		Числова		12.84
Пров.		Кузьмина		12.84
Т.контр.				
ГИП		Тюрин		12.84
Н.контр.		Панова		12.84
Утв.		Кузнецов		

ПВ6.06.00.06

Балка

Лит.	Масса	Масштаб
И	1,80	1:2
Лист	Листов 1	

Уголок Б-36×36×4 ГОСТ 8509-72 / Ст3 ГОСТ 535-79

Гипронефтеспецмонтаж г. Москва

Подп. и дата | Инв. N дубл. | Взам. инв. N | Подп. и дата | Инв. N подл.

ПВ6.06.00.12

(√)∀

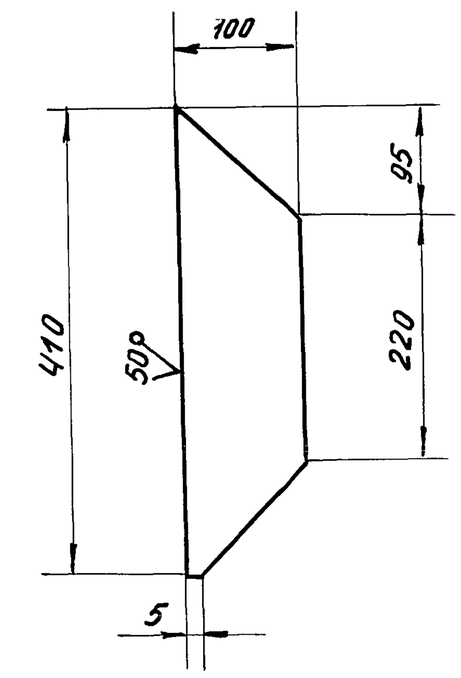

1. Неуказанные предельные отклонения размеров: валов - h16; остальных - ± JT16/2.

Изм	Лист	N докум.	Подп.	Дата
Разраб.		Числова		12.84
Пров.		Кузьмина		12.84
Т.контр.				
ГИП		Тюрин		12.84
Н.контр.		Панова		12.84
Утв.		Кузнецов		

ПВ6.06.00.12

Кронштейн

Лит.	Масса	Масштаб
И	1,3	1:5
Лист	Листов 1	

Полоса Б-5×100 ГОСТ 103-76 / Ст3 ГОСТ 535-79

Гипронефтеспецмонтаж г. Москва

Подп. и дата | Инв. N дубл. | Взам. инв. N | Подп. и дата | Инв. N подл.

ПВ6.06.02.02

(√)∀

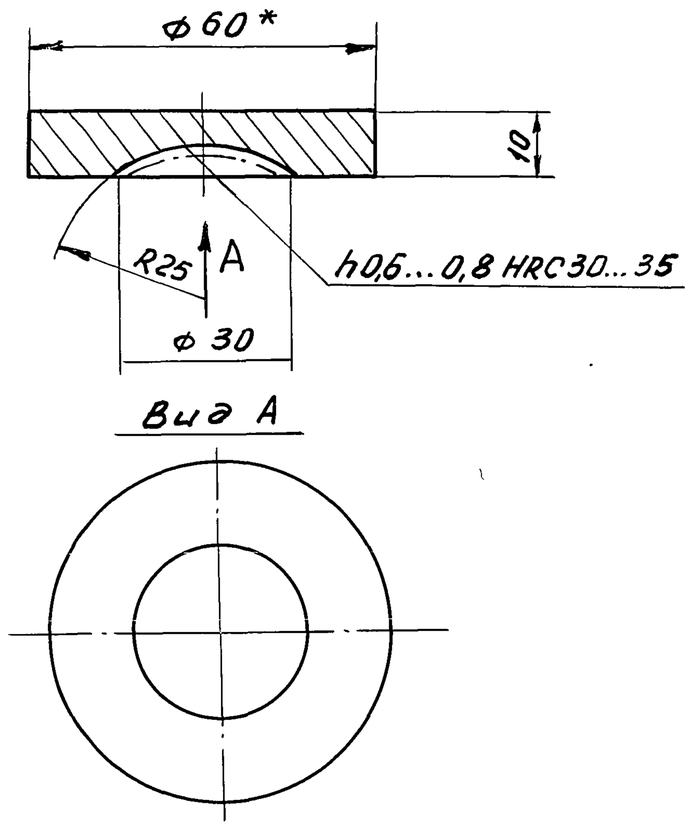

Вид А

1. Неуказанные предельные отклонения размеров: валов - h16; остальных - ± JT16/2.
2. * Размер для справок.

Изм	Лист	N докум.	Подп.	Дата
Разраб		Числова		12.84
Пров.		Кузьмина		12.84
Т.контр.				
ГИП		Тюрин		12.84
Н.контр.		Панова		12.84
Утв.		Кузнецов		

ПВ6.06.01.02

Пята

Лит.	Масса	Масштаб
И	0,20	1:2
Лист	Листов 1	

Круг В-50 ГОСТ 2590-71 / Ст3 ГОСТ 535-79

Гипронефтеспецмонтаж г. Москва

Подп. и дата | Инв. N дубл. | Взам. инв. N | Подп. и дата | Инв. N подл.

ПВ6.06.01.04

(√)∀

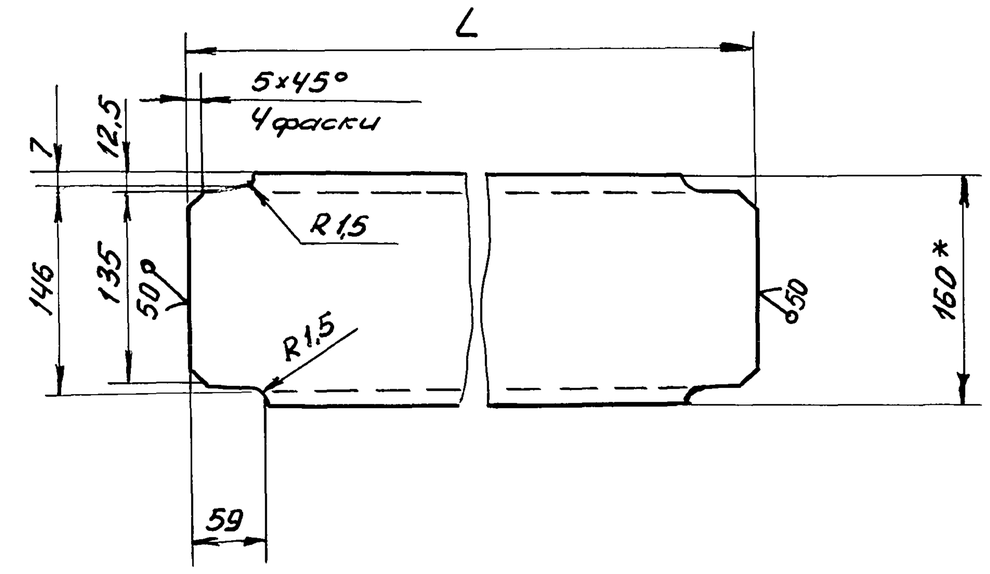

Обозначение	L, мм	Масса, кг
ПВ6.06.01.04	380	5.40
-01	390	5.50
-02	490	7.0
-03	545	7.70

1. Неуказанные предельные отклонения размеров: валов - h16; остальных - ± JT16/2.
2. * Размер для справок.

Изм	Лист	N докум	Подп.	Дата
Разраб.		Числова		12.84
Пров.		Кузьмина		12.84
Т.контр.				
ГИП		Тюрин		12.84
Н.контр.		Панова		12.84
Утв.		Кузнецов		

ПВ6.06.01.04

Стойка

Лит.	Масса	Масштаб
И	см. табл.	1:5
Лист	Листов 1	

Швеллер 16 ГОСТ 8240-72 / Ст.3 ГОСТ 535-79

Гипронефтеспецмонтаж г. Москва

Подп. и дата | Инв. N дубл. | Взам. инв. N | Подп. и дата | Инв. N подл.

ПВ6.06.02.00СБ

ТП 903-9-15.86 Ал IX

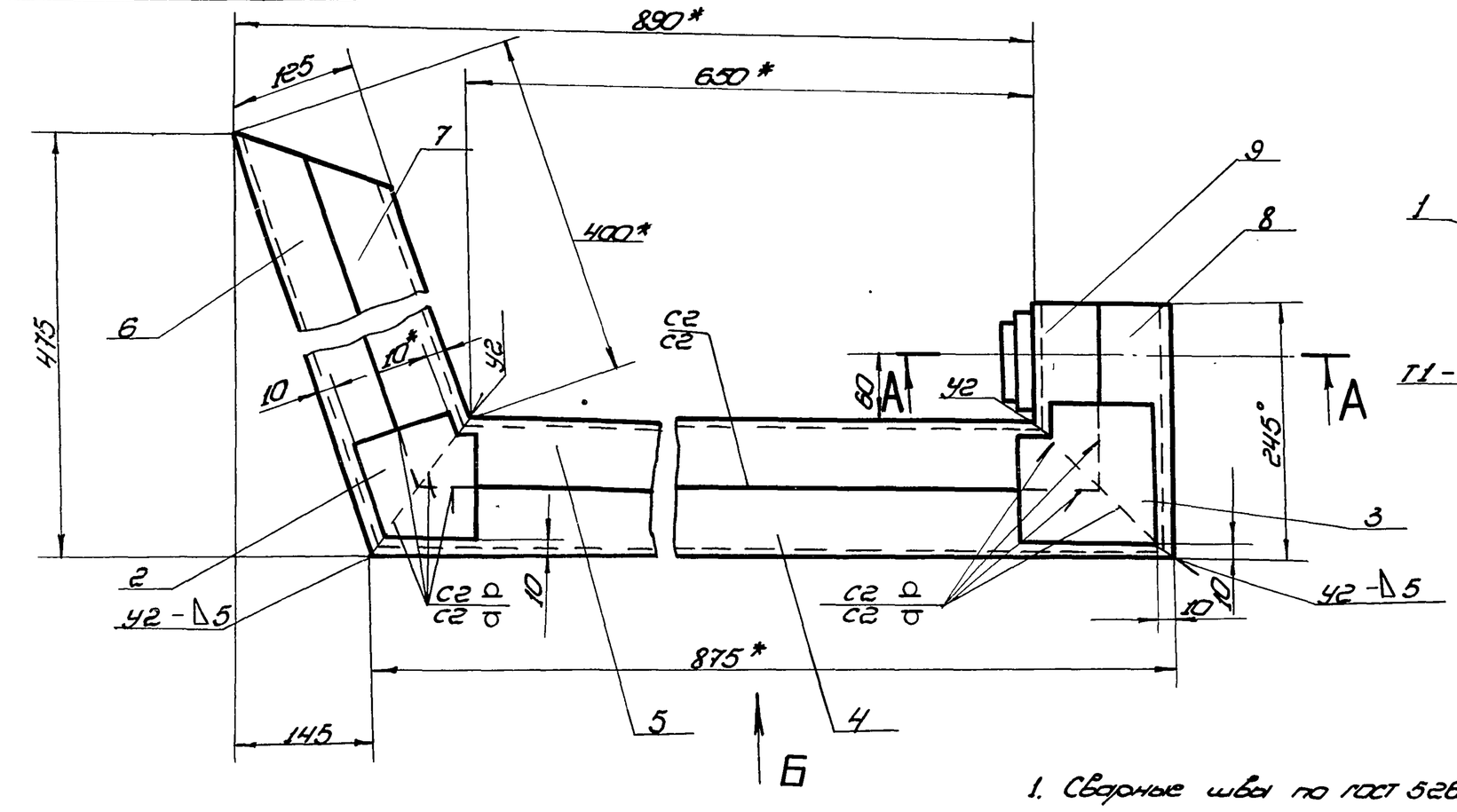

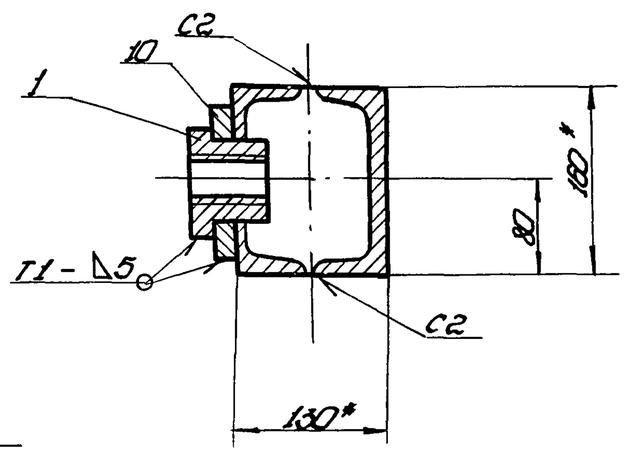

Вид Б

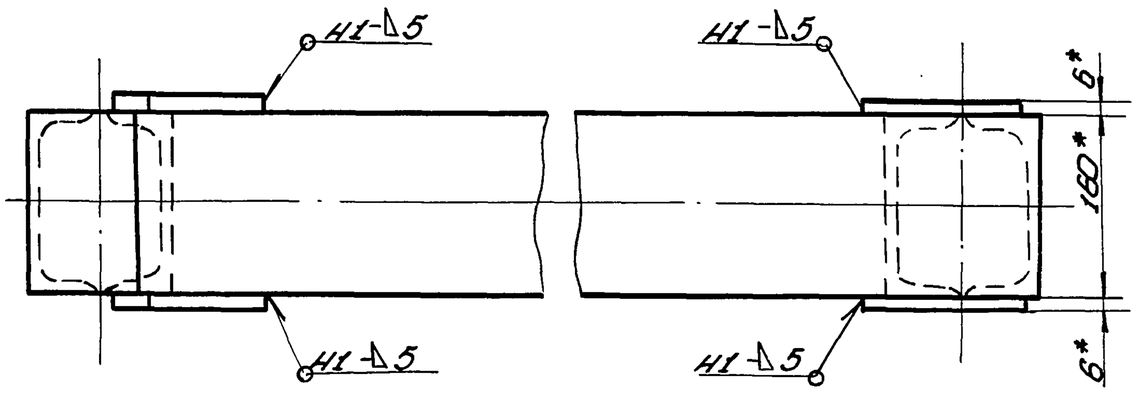

1. Сварные швы по ГОСТ 5264-80.
   Электроды сварочные типа Э42А по ГОСТ 9467-75.
2. Неуказанные предельные отклонения размеров:
   отверстий - H16; валов - h16; остальных - $\pm \frac{IT16}{2}$.
3. Шероховатость поверхностей реза для дет. 64 ∇^{25}.
4. Сборку прижима производить по специальному кондуктору.
5. Размеры для справок.

Изм.	Лист	№ докум.	Подп.	Дата	ПВ6.06.02.00 СБ			
Разраб.		Числова		12.84	Прижим	Лит.	Масса	Масштаб
Пров.		Кузьмина		12.84		И	49,0	1:5
Т. контр.					Сборочный чертеж	Лист	Листов 1	
ГИП		Тюрин		12.84		Гипронефтеспецмонтаж г. Москва		
Н. контр.		Панова		12.84				
Утв.		Кузнецов						

Копировал

Формат А1

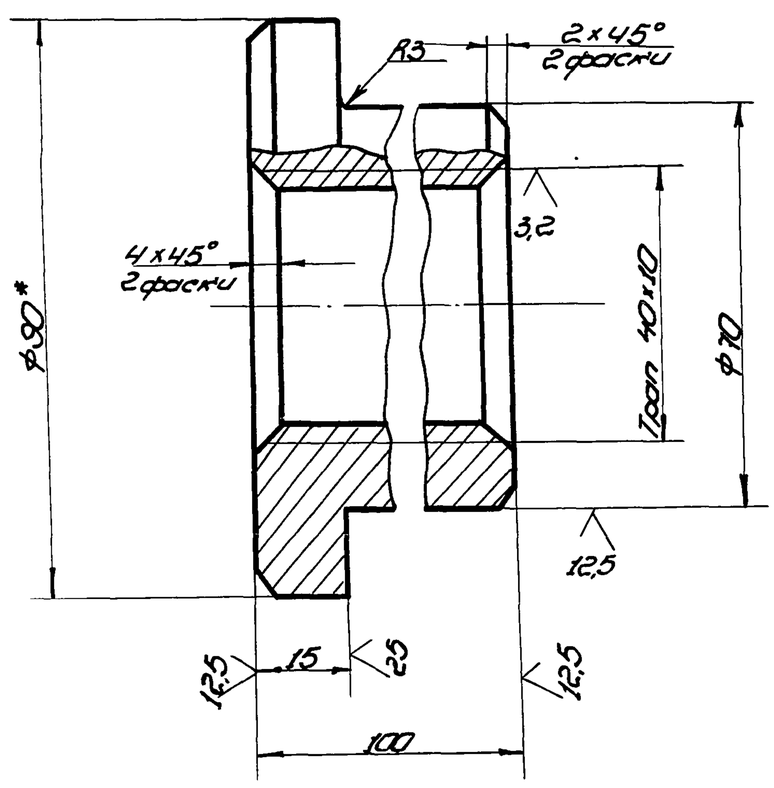

1. Неуказанные предельные отклонения размеров: отверстий - H16; валов - h16; остальных - $\pm \frac{IT16}{2}$.
2. * Размер для справок.

Изм.	Лист	№ докум.	Подп.	Дата	ПВ6.06.02.01			
Разраб.		Числова		12.84	Гайка	Лит.	Масса	Масштаб
Пров.		Кузьмина		12.84		И	2,56	1:1
Т. контр.						Лист	Листов 1	
ГИП		Тюрин		12.84	Круг В-90 ГОСТ 2590-71 Ст. 3 ГОСТ 535-79	Гипронефтеспецмонтаж г. Москва		
Н. контр.		Панова		12.84				
Утв.		Кузнецов						

Копировал

Формат А1

Формат	Зона	Поз.	Обозначение	Наименование	Кол.	Примечание
				Документация		
А2			ПВ6.06.02.00СБ	Сборочный чертеж		
				Детали		
А4		1	ПВ6.06.02.01	Гайка	1	
А4		2	ПВ6.06.02.02	Накладка	2	
А4		3	ПВ6.06.02.03	Накладка	2	
А4		4	ПВ6.06.02.04	Швеллер	1	
А4		5	ПВ6.06.02.05	Швеллер	1	
А4		6	ПВ6.06.02.06	Швеллер	1	
А4		7	ПВ6.06.02.07	Швеллер	1	

Изм.	Лист	№ докум.	Подп.	Дата	ПВ6.06.02.00			
Разраб.		Числова		12.84	Прижим	Лит.	Лист	Листов 2
Пров.		Кузьмина		12.84		И	1	
ГИП		Тюрин		12.84		Гипронефтеспецмонтаж г. Москва		
Н. контр.		Панова		12.84				
Утв.		Кузнецов						

Копировал

Формат А1

ПВ6.06.01.08

√(√)

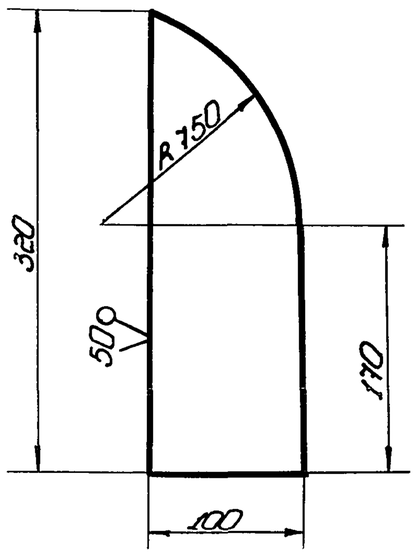

Неуказанные предельные отклонения размеров: отверстий - H16; валов - h16; остальных - $\pm \frac{IT16}{2}$.

Изм.	Лист	№ докум.	Подп.	Дата
Разраб.		Числова		12.84
Пров.		Кузьмина		12.84
Т. контр.				
ГИП		Тюрин		12.84
Н. контр.		Панова		12.84
Утв.		Кузнецов		

ПВ6.06.01.08

Накладка

Лит.	Масса	Масштаб
И	2,2	1:4
Лист	Листов 1	

Полоса Б-10×100 ГОСТ 103-76 / Ст.3 ГОСТ 535-79

Гипронефтеспецмонтаж г. Москва

Копировал

Формат А1

Инв.№ подл. | Подп. и дата | Взам. инв.№ | Инв.№ дубл. | Подп. и дата

ПВ6.06.02.03

√(√)

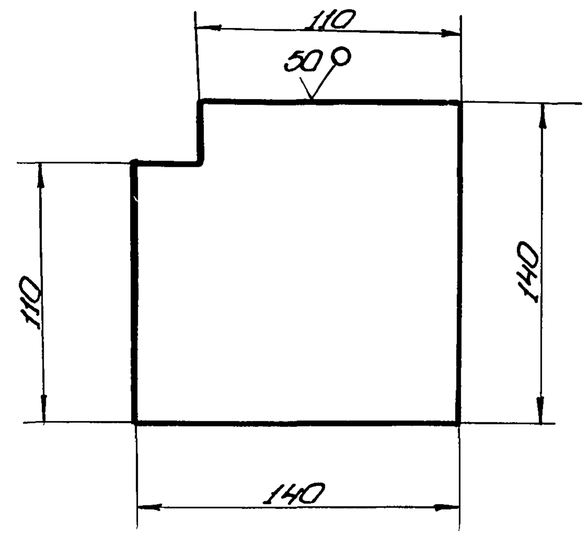

Неуказанные предельные отклонения размеров: валов - h16.

Изм.	Лист	№ докум.	Подп.	Дата
Разраб.		Числова		12.84
Пров.		Кузьмина		12.84
Т. контр.				
ГИП		Тюрин		12.84
Н. контр.		Панова		12.84
Утв.		Кузнецов		

ПВ6.06.02.03

Накладка

Лит.	Масса	Масштаб
И	0,85	1:2,5
Лист	Листов 1	

Лист Б-6 ГОСТ 19903-74 / Ст.3 ГОСТ 14637-79

Гипронефтеспецмонтаж г. Москва

Копировал

Формат А1

Инв.№ подл. | Подп. и дата | Взам. инв.№ | Инв.№ дубл. | Подп. и дата

ПВ6.06.00.01

√(√)

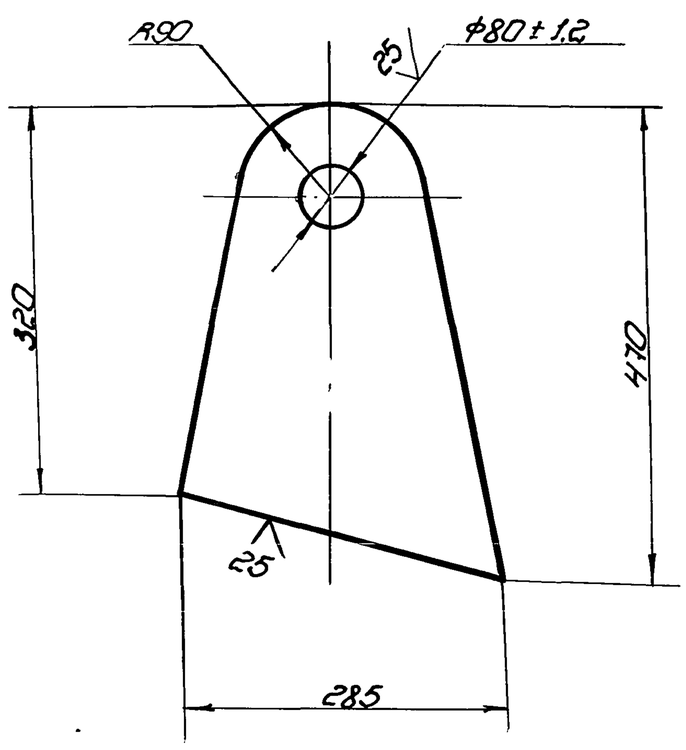

Неуказанные предельные отклонения размеров: отверстий - H16; валов - h16; остальных - $\pm \frac{IT16}{2}$.

Изм.	Лист	№ докум.	Подп.	Дата
Разраб.		Числова		12.84
Пров.		Кузьмина		12.84
Т. контр.				
ГИП		Тюрин		12.84
Н. контр.		Панова		12.84
Утв.		Кузнецов		

ПВ6.06.00.01

Захват

Лит.	Масса	Масштаб
И	20,0	1:5
Лист	Листов 1	

Лист Б-20 ГОСТ 19903-74 / Ст.3 ГОСТ 14637-79

Гипронефтеспецмонтаж г. Москва

Копировал

Формат А1

Инв.№ подл. | Подп. и дата | Взам. инв.№ | Инв.№ дубл. | Подп. и дата

ПВ6.06.02.02

√(√)

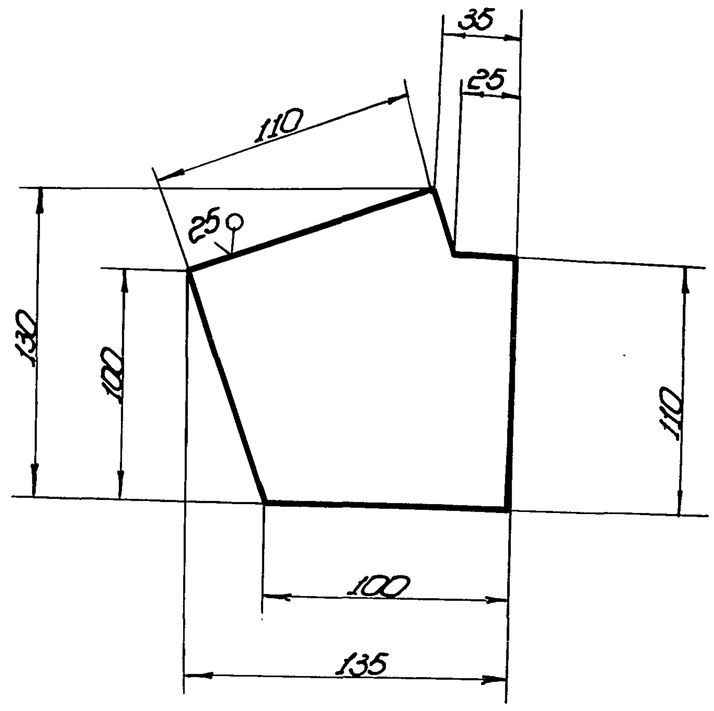

Неуказанные предельные отклонения размеров: отверстий - H16; валов - h16; остальных - $\pm \frac{IT16}{2}$.

Изм.	Лист	№ докум.	Подп.	Дата
Разраб.		Числова		12.84
Пров.		Кузьмина		12.84
Т. контр.				
ГИП		Тюрин		12.84
Н. контр.		Панова		12.84
Утв.		Кузнецов		

ПВ6.06.02.02

Накладка

Лит.	Масса	Масштаб
И	0,70	1:2,5
Лист	Листов 1	

Лист Б-6 ГОСТ 19903-74 / Ст.3 ГОСТ 14637-79

Гипронефтеспецмонтаж г. Москва

Копировал

Формат А1

Инв.№ подл. | Подп. и дата | Взам. инв.№ | Инв.№ дубл. | Подп. и дата

ТП903-9-1Сер86 Ал IX

ТП 903-9-15.86 Ал IX

ПВ6.06.02.05

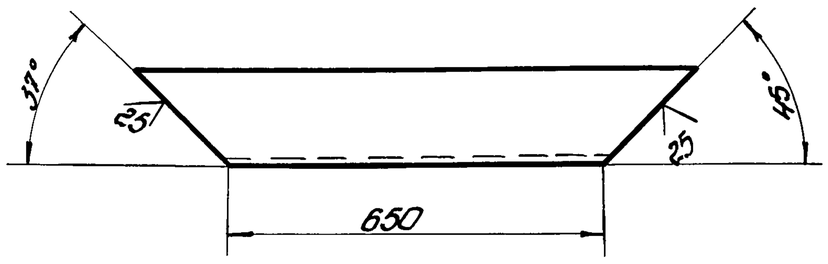

Неуказанные предельные отклонения размеров: валов - h 16; остальных $\pm \frac{IT16}{2}$.

Изм.	Лист	№ докум.	Подп.	Дата
Разраб.		Числова		12.84
Пров.		Кузьмина		12.84
Т. контр.				
ГИП		Тюрин		12.84
Н. контр.		Панова		12.84
Утв.		Кузнецов		

ПВ6.06.02.05

Швеллер

Лит.	Масса	Масштаб
И	10,0	1:10
Лист	Листов 1	

Швеллер 16 ГОСТ 8240-72 / Ст.3 ГОСТ 535-79

Гипронефтеспецмонтаж г. Москва

Копировал

Формат А1

Инв.№ подл. | Подп. и дата | Взам. инв.№ | Инв.№ дубл. | Подп. и дата

ПВ6.06.02.06

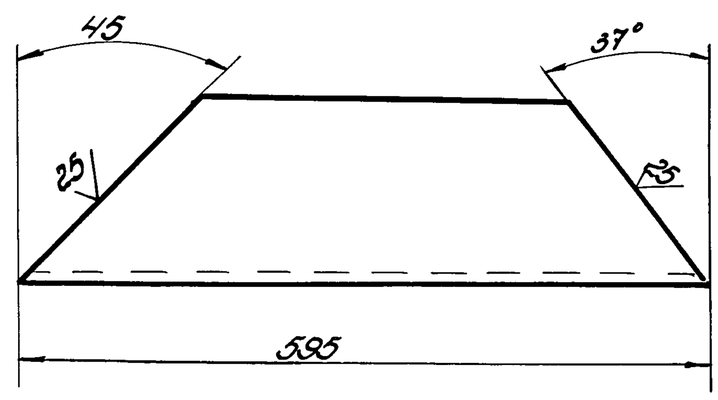

Неуказанные предельные отклонения размеров: валов - h 16; остальных $\pm \frac{IT16}{2}$.

Изм.	Лист	№ докум.	Подп.	Дата
Разраб.		Числова		12.84
Пров.		Кузьмина		12.84
Т. контр.				
ГИП		Тюрин		12.84
Н. контр.		Панова		12.84
Утв.		Кузнецов		

ПВ6.06.02.06

Швеллер

Лит.	Масса	Масштаб
И	8,5	1:5
Лист	Листов 1	

Швеллер 16 ГОСТ 8240-72 / Ст.3 ГОСТ 535-79

Гипронефтеспецмонтаж г. Москва

Копировал

Формат А1

Инв.№ подл. | Подп. и дата | Взам. инв.№ | Инв.№ дубл. | Подп. и дата

ПВ6.06.02.10

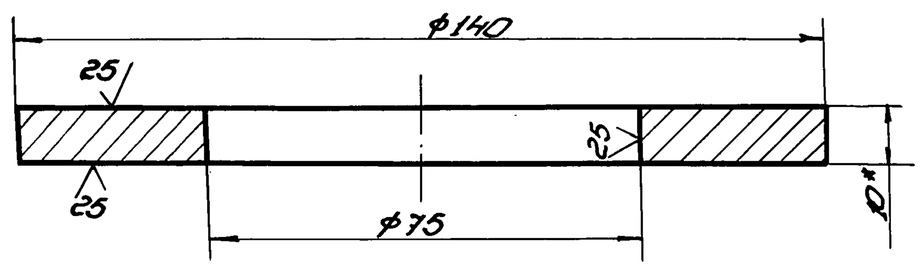

1. Неуказанные предельные отклонения размеров: отверстий - H16; валов - h 16.
2.* Размер для справок.

Изм.	Лист	№ докум.	Подп.	Дата
Разраб.		Числова		12.84
Пров.		Кузьмина		12.84
Т. контр.				
ГИП		Тюрин		12.84
Н. контр.		Панова		12.84
Утв.		Кузнецов		

ПВ6.06.02.10

Подкладка

Лит.	Масса	Масштаб
И	0,1	1:1
Лист	Листов 1	

Лист Б-10 ГОСТ 19903-74 / Ст.3 ГОСТ 14637-79

Гипронефтеспецмонтаж г. Москва

Копировал

Формат А1

Инв.№ подл. | Подп. и дата | Взам. инв.№ | Инв.№ дубл. | Подп. и дата

ПВ6.06.02.04

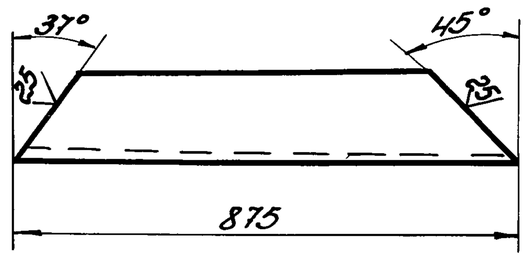

Неуказанные предельные отклонения размеров: валов - h 16; остальных $\pm \frac{IT16}{2}$.

Изм.	Лист	№ докум.	Подп.	Дата
Разраб.		Числова		12.84
Пров.		Кузьмина		12.84
Т. контр.				
ГИП		Тюрин		12.84
Н. контр.		Панова		12.84
Утв.		Кузнецов		

ПВ6.06.02.04

Швеллер

Лит.	Масса	Масштаб
И	12,4	1:10
Лист	Листов 1	

Швеллер 16 ГОСТ 8240-72 / Ст.3 ГОСТ 535-79

Гипронефтеспецмонтаж г. Москва

Копировал

Формат А1

Инв.№ подл. | Подп. и дата | Взам. инв.№ | Инв.№ дубл. | Подп. и дата

ПВ6.06.02.09

(√)∀

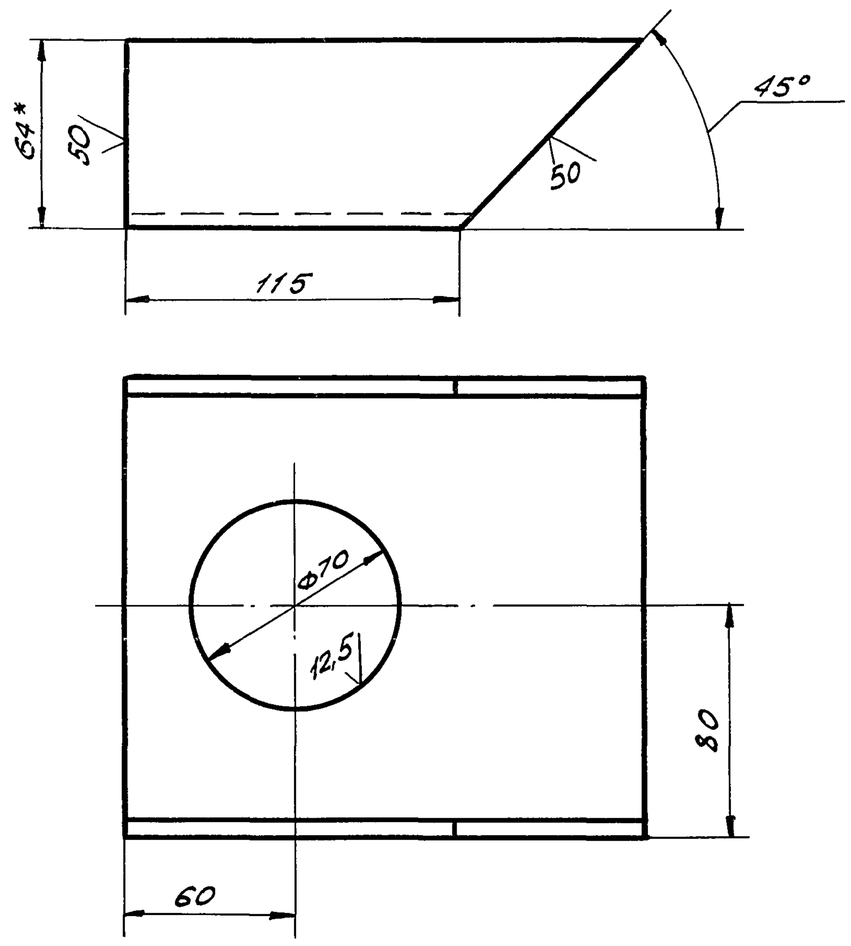

1. Неуказанные предельные отклонения размеров: валов - h 16; остальных - $\pm \frac{JT16}{2}$.
2. * Размер для справок.

Изм.	Лист	№ докум.	Подп.	Дата	ПВ6.06.02.09			
Разраб.		Кузьмина		12.84	Швеллер	Лит.	Масса	Масшт.
Пров.		Кузьмина		12.84		И	2,5	1:2
Т.контр.						Лист	Листов 1	
ГИП		Тюрин		12.84	Швеллер 16 ГОСТ 8240-72 / Ст.3 ГОСТ 535-79	Гипронефтеспецмонтаж г. Москва		
Н.контр.		Панова		12.84				
Утв.		Кузнецов						

Инв.№ подл. | Подп. и дата | Взам. инв.№ | Инв.№ дубл. | Подп. и дата

ПВ6.06.02.08

(√)∀

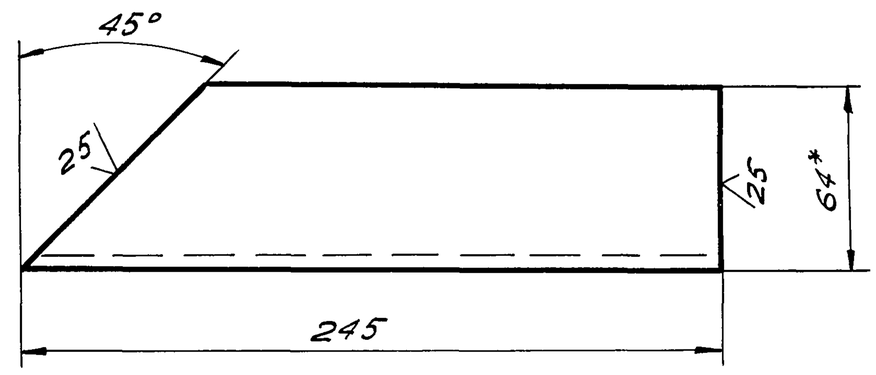

1. Неуказанные предельные отклонения размеров: валов - h 16; остальных - $\pm \frac{JT16}{2}$.
2. * Размер для справок.

Изм.	Лист	N докум.	Подп.	Дата	ПВ6.06.02.08			
Разраб.		Кузьмина		12.84	Швеллер	Лит.	Масса	Масшт.
Пров.		Кузьмина		12.84		И	3,5	1:2
Т.контр.						Лист	Листов 1	
ГИП		Тюрин		12.84	Швеллер 16 ГОСТ 8240-72 / Ст.3 ГОСТ 535-79	Гипронефтеспецмонтаж г. Москва		
Н.контр.		Панова		12.84				
Утв.		Кузнецов						

Инв.№ подл. | Подп. и дата | Взам. инв.№ | Инв.№ дубл. | Подп. и дата

Формат	Зона	Поз.	Обозначение	Наименование	Кол.	Примеч.
А4		8	ПВ6.06.02.08	Швеллер	1	
А4		9	ПВ6.06.02.09	Швеллер	1	
А4		10	ПВ6.06.02.10	Подкладка	1	

Инв.№ подл. | Подп. и дата | Взам. инв.№ | Инв.№ дубл. | Подп. и дата

Изм.	Лист	№ докум.	Подп.	Дата	ПВ6.06.02.00	Лист 2

ПВ6.06.02.07

(√)∀

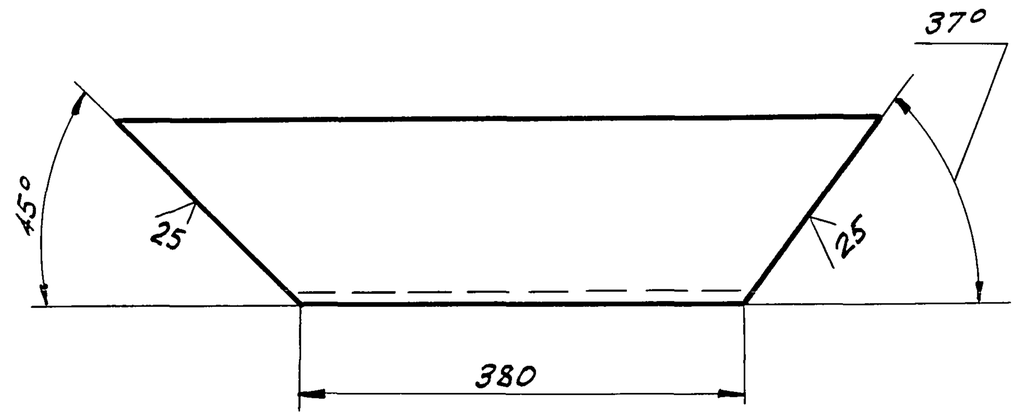

Неуказанные предельные отклонения размеров: валов - h 16; остальных - $\pm \frac{JT16}{2}$.

Изм.	Лист	N докум.	Подп.	Дата	ПВ6.06.02.07			
Разраб.		Кузьмина		12.84	Швеллер	Лит.	Масса	Масшт.
Пров.		Кузьмина		12.84		И	5,0	1:5
Т.контр.						Лист	Листов 1	
ГИП		Тюрин		12.84	Швеллер 16 ГОСТ 8240-72 / Ст.3 ГОСТ 535-79	Гипронефтеспецмонтаж г. Москва		
Н.контр.		Панова		12.84				
Утв.		Кузнецов						

Инв.№ подл. | Подп. и дата | Взам. инв.№ | Инв.№ дубл. | Подп. и дата

ПВ6.06.03.00СБ

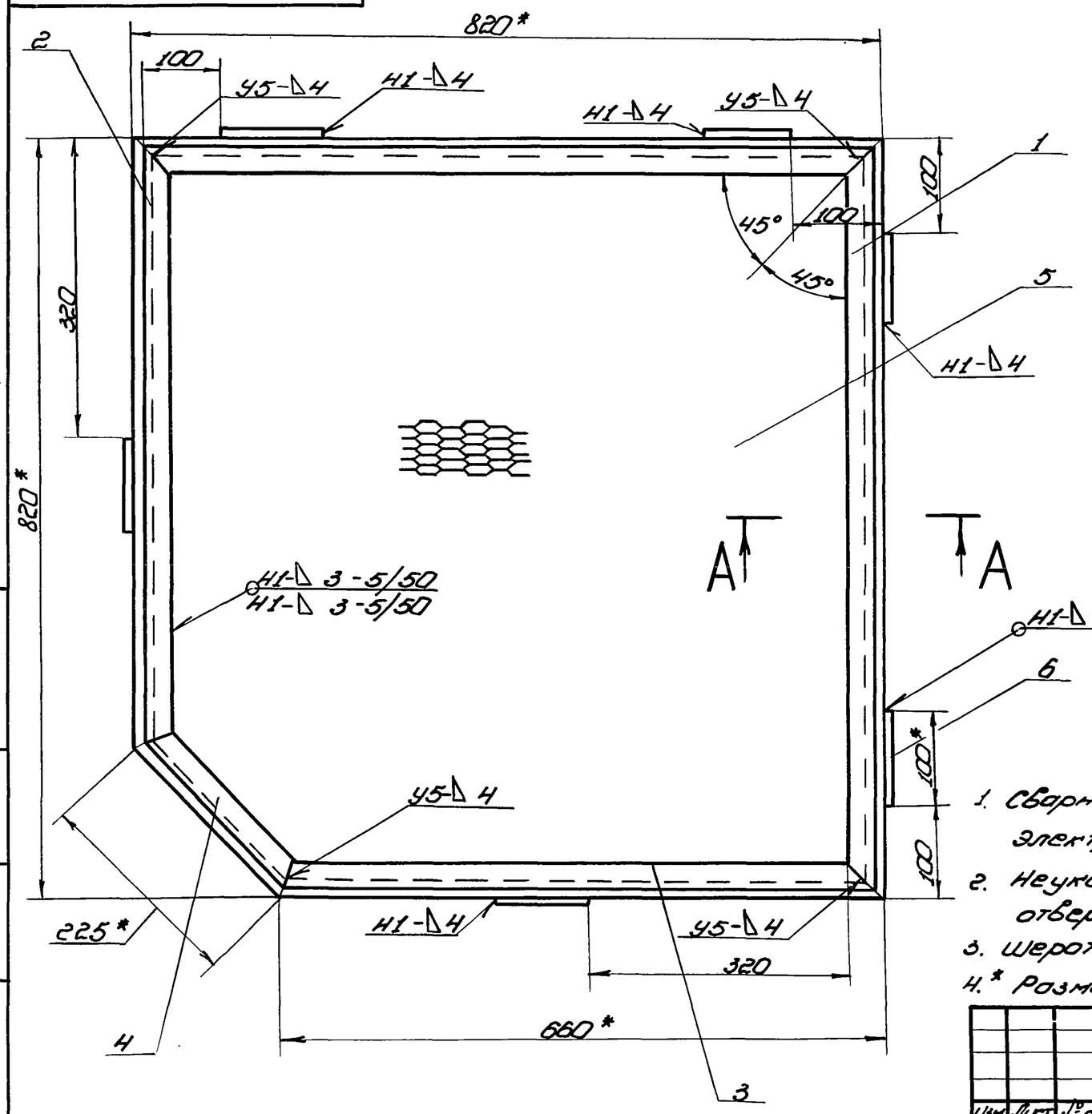

А-А
М1:1

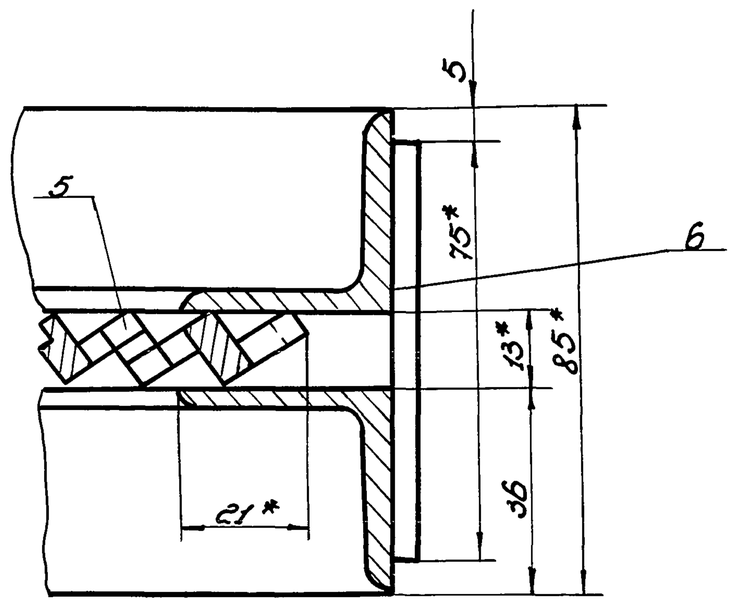

1. Сварные швы по ГОСТ 5264-80.
   Электроды сварочные типа Э42А по ГОСТ 9467-75.
2. Неуказанные предельные отклонения размеров:
   отверстий - $H16$; валов - $h16$; остальных - $\pm\frac{IT16}{2}$.
3. Шероховатость поверхностей реза для дет. 64 $\frac{25}{}$.
4. * Размеры для справок.

Изм.	Лист	№ докум.	Подп.	Дата
Разраб.		Числова		12.84
Пров.		Кузьмина		12.84
Т. контр.				
ГИП		Тюрин		12.84
Н. контр.		Панова		12.84
Утв.		Кузнецов		

ПВ6.06.03.00СБ

Площадка

Сборочный чертеж

Лит.	Масса	Масштаб
	40,0	1:5
Лист	Листов 1	

Гипронефтеспецмонтаж г. Москва

Копировал

Формат А2

Инв.№ подл. | Подп. и дата | Взам. инв.№ | Инв.№ дубл. | Подп. и дата

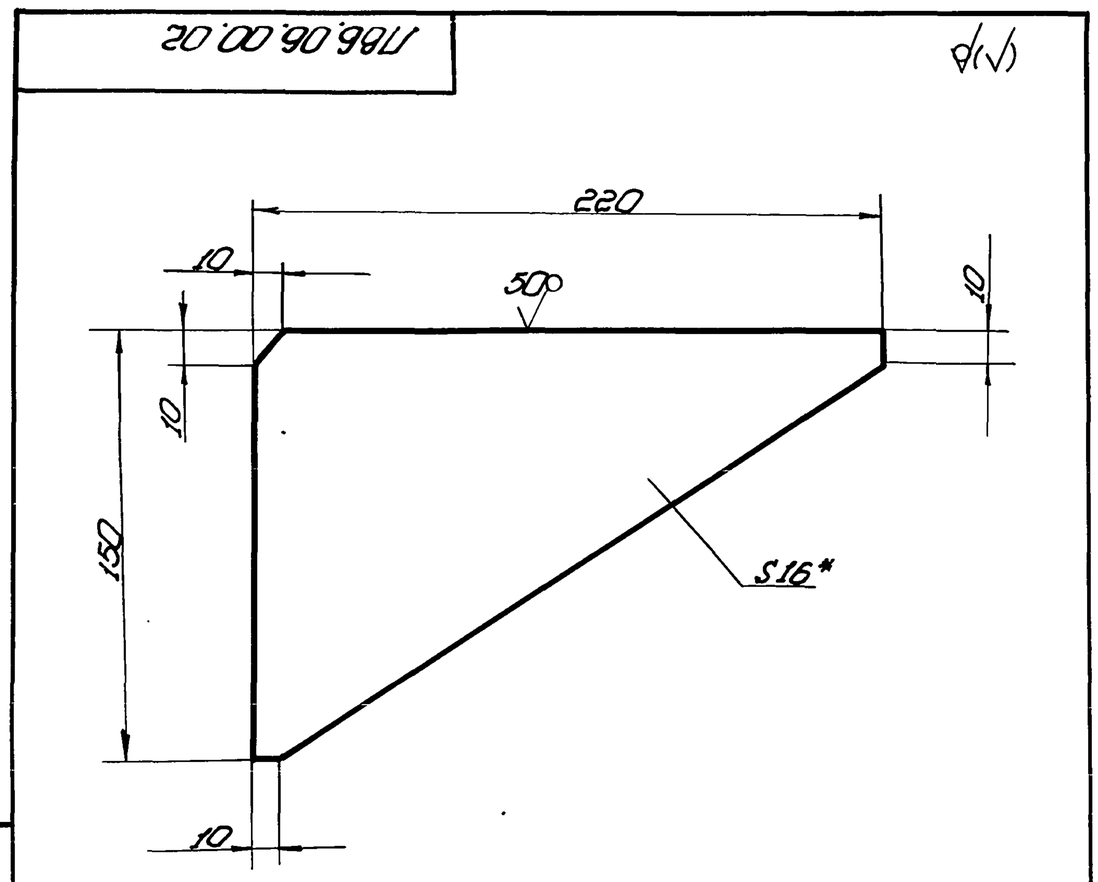

1. Неуказанные предельные отклонения размеров:
   валов - $h16$; остальных - $\pm\frac{IT16}{2}$.
2. * Размер для справок.

Изм.	Лист	№ докум.	Подп.	Дата
Разраб.		Числова		12.84
Пров.		Кузьмина		12.84
Т. контр.				
ГИП		Тюрин		12.84
Н. контр.		Панова		12.84
Утв.		Кузнецов		

ПВ6.06.00.02

Ребро

Лит.	Масса	Масштаб
И	2,5	1:2
Лист	Листов 1	

Лист Б-16 ГОСТ 19903-74 / Ст.3 ГОСТ 14637-79

Гипронефтеспецмонтаж г. Москва

Формат	Зона	Поз.	Обозначение	Наименование	Кол.	Примечание
				Документация		
А3			ПВ6.06.03.00СБ	Сборочный чертеж		
				Детали		
А4		1	ПВ6.06.03.01	Уголок	4	
А4		2	ПВ6.06.03.02	Уголок	2	
А4		3	ПВ6.06.03.03	Уголок	2	
А4		4	ПВ6.06.03.04	Уголок	2	
Б4		5	ПВ6.06.03.05	Лист ПВ506×790×790 ГОСТ 8705-78		
				790×790	1	10,0кг
Б4		6	ПВ6.06.03.06	Полоса		
				Полоса Б-4×100 ГОСТ 103-76 Ст.3 ГОСТ 535-79		
				L=75	6	0,25кг

Изм.	Лист	№ докум.	Подп.	Дата
Разраб.		Числова		12.84
Пров.		Кузьмина		12.84
ГИП		Тюрин		12.84
Н. контр.		Панова		12.84
Утв.		Кузнецов		

ПВ6.06.03.00

Площадка

Лит.	Лист	Листов
И		1

Гипронефтеспецмонтаж г. Москва

Копировал 21664-07 61 Формат А1

ТП 903-9-15.86 Ал IX

ПВ6.06.03.01

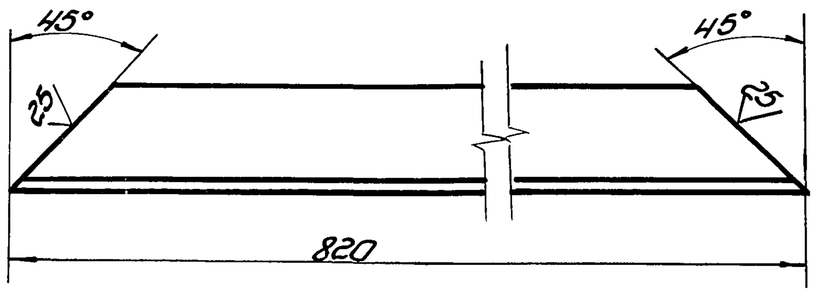

Неуказанные предельные отклонения размеров: валов - h 16; остальных - $\pm \frac{IT16}{2}$.

Изм.	Лист	№ докум.	Подп.	Дата
Разраб.		Числова		12.84
Пров.		Кузьмина		12.84
Т. контр.				
ГИП		Тюрин		12.84
Н. контр.		Попова		12.84
Утв.		Кузнецов		

ПВ6.06.03.01

Уголок

Лит.	Масса	Масштаб
И	3,52	1:2
Лист	Листов 1	

Уголок Б-35х35х4 ГОСТ 8509-72 / Ст.3 ГОСТ 535-79

Гипронефтеспецмонтаж г. Москва

Копировал

Формат А1

Инв.№ подл. | Подп. и дата | Взам. инв.№ | Инв.№ дубл. | Подп. и дата

ПВ6.06.03.03

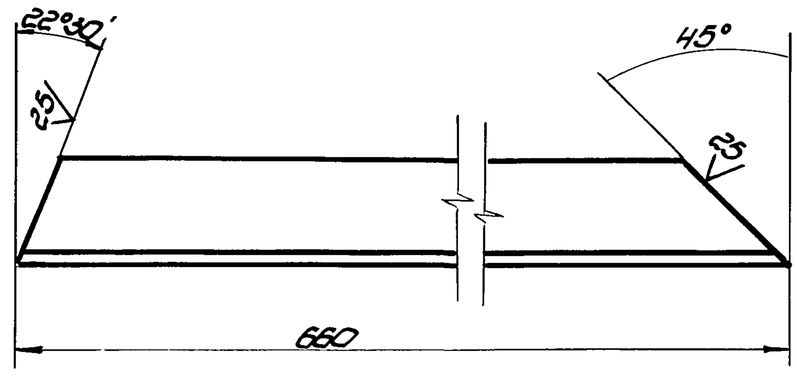

Неуказанные предельные отклонения размеров: валов - h 16; остальных - $\pm \frac{IT16}{2}$.

Изм.	Лист	№ докум.	Подп.	Дата
Разраб.		Числова		12.84
Пров.		Кузьмина		12.84
Т. контр.				
ГИП		Тюрин		12.84
Н. контр.		Попова		12.84
Утв.		Кузнецов		

ПВ6.06.03.03

Уголок

Лит.	Масса	Масштаб
И	2,8	1:2
Лист	Листов 1	

Уголок Б-35х35х4 ГОСТ 8509-72 / Ст.3 ГОСТ 535-79

Гипронефтеспецмонтаж г. Москва

Копировал

Формат А1

Инв.№ подл. | Подп. и дата | Взам. инв.№ | Инв.№ дубл. | Подп. и дата

ПВ6.06.03.02

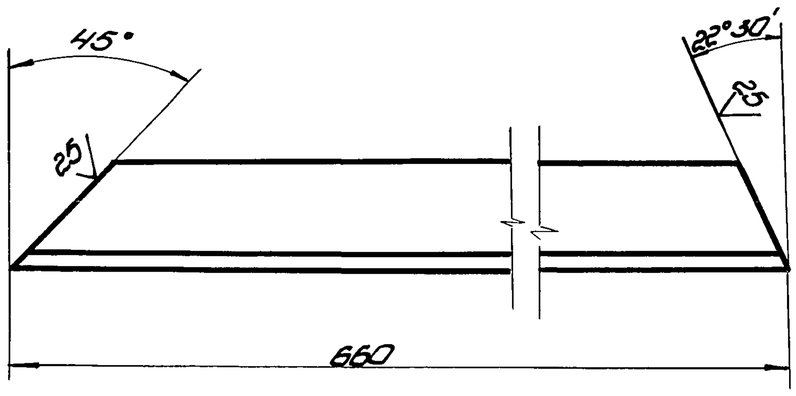

Неуказанные предельные отклонения размеров: валов - h 16; остальных - $\pm \frac{IT16}{2}$.

Изм.	Лист	№ докум.	Подп.	Дата
Разраб.		Числова		12.84
Пров.		Кузьмина		12.84
Т. контр.				
ГИП		Тюрин		12.84
Н. контр.		Попова		12.84
Утв.		Кузнецов		

ПВ6.06.03.02

Уголок

Лит.	Масса	Масштаб
И	2,8	1:2
Лист	Листов 1	

Уголок Б-35х35х4 ГОСТ 8509-72 / Ст.3 ГОСТ 535-79

Гипронефтеспецмонтаж г. Москва

Копировал

Формат А1

Инв.№ подл. | Подп. и дата | Взам. инв.№ | Инв.№ дубл. | Подп. и дата

ПВ6.06.03.04

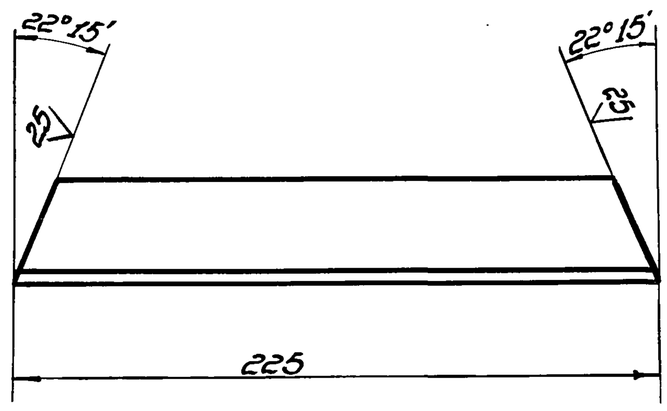

Неуказанные предельные отклонения размеров: валов - h 16; остальных - $\pm \frac{IT16}{2}$.

Изм.	Лист	№ докум.	Подп.	Дата
Разраб.		Числова		12.84
Пров.		Кузьмина		12.84
Т. контр.				
ГИП		Тюрин		12.84
Н. контр.		Попова		12.84
Утв.		Кузнецов		

ПВ6.06.03.04

Уголок

Лит.	Масса	Масштаб
И	1,0	1:2
Лист	Листов 1	

Уголок Б-35х35х4 ГОСТ 8509-72 / Ст.3 ГОСТ 535-79

Гипронефтеспецмонтаж г. Москва

Копировал

Формат А1

Инв.№ подл. | Подп. и дата | Взам. инв.№ | Инв.№ дубл. | Подп. и дата

ПВ6.06.04.00СБ

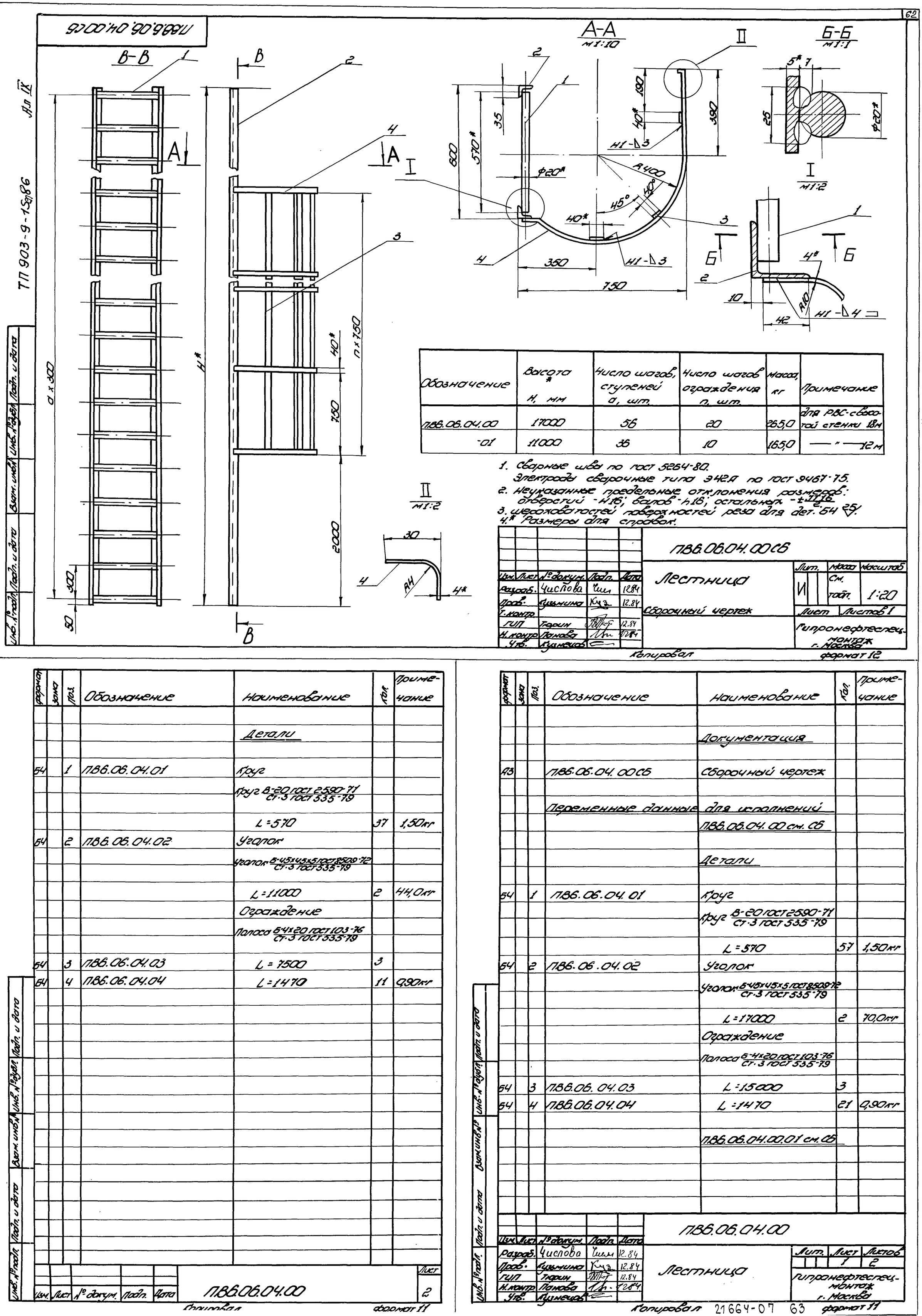

Обозначение	Высота * Н, мм	Число шагов, ступеней а, шт.	Число шагов ограждения п, шт.	Масса, кг	Примечание
ПВ6.06.04.00	17000	56	20	265,0	для РВС-с высотой стенки 18м
-01	11000	36	10	165,0	— " — 12м

1. Сварные швы по ГОСТ 5264-80.
   Электроды сварочные типа Э42А по ГОСТ 9467-75.
2. Неуказанные предельные отклонения размеров: отверстий - Н16; валов - h16; остальных - ±IT16/2.
3. Шероховатостей поверхностей реза для дет. Б4 25/.
4.* Размеры для справок.

Изм.	Лист	№ докум.	Подп.	Дата
Разраб.	Числова	Числ	12.84	
Пров.	Кузьмина	Куз	12.84	
Т. контр.				
ГИП	Тюрин	[signature]	12.84	
Н. контр.	Панова	[signature]	12.84	
Утв.	Кузнецов	[signature]		

ПВ6.06.04.00СБ

Лестница

Сборочный чертеж

Лит.	Масса	Масштаб
И	См. табл.	1:20

Лист | Листов 1

Гипронефтеспецмонтаж г. Москва

Копировал | формат 12

Формат	Зона	Поз.	Обозначение	Наименование	Кол.	Примечание
				Детали		
Б4		1	ПВ6.06.04.01	Круг		
				Круг В-20 ГОСТ 2590-71 / Ст.3 ГОСТ 535-79		
				L=570	37	1,50кг
Б4		2	ПВ6.06.04.02	Уголок		
				Уголок Б-45х45х5 ГОСТ 8509-72 / Ст.3 ГОСТ 535-79		
				L=11000	2	44,0кг
				Ограждение		
				Полоса Б-4х20 ГОСТ 103-76 / Ст.3 ГОСТ 535-79		
Б4		3	ПВ6.06.04.03	L=7500	3	
Б4		4	ПВ6.06.04.04	L=1470	11	0,90кг

Изм.	Лист	№ докум.	Подп.	Дата

ПВ6.06.04.00

Лист 2

Копировал | формат 11

Формат	Зона	Поз.	Обозначение	Наименование	Кол.	Примечание
				Документация		
А3			ПВ6.06.04.00СБ	Сборочный чертеж		
				Переменные данные для исполнений		
				ПВ6.06.04.00 см. СБ		
				Детали		
Б4		1	ПВ6.06.04.01	Круг		
				Круг В-20 ГОСТ 2590-71 / Ст.3 ГОСТ 535-79		
				L=570	57	1,50кг
Б4		2	ПВ6.06.04.02	Уголок		
				Уголок Б-45х45х5 ГОСТ 8509-72 / Ст.3 ГОСТ 535-79		
				L=17000	2	70,0кг
				Ограждение		
				Полоса Б-4х20 ГОСТ 103-76 / Ст.3 ГОСТ 535-79		
Б4		3	ПВ6.06.04.03	L=15000	3	
Б4		4	ПВ6.06.04.04	L=1470	21	0,90кг
				ПВ6.06.04.00.01 см. СБ		

Изм.	Лист	№ докум.	Подп.	Дата
Разраб.	Числова	Числ	12.84	
Пров.	Кузьмина	Куз	12.84	
ГИП	Тюрин	[signature]	12.84	
Н. контр.	Панова	[signature]	12.84	
Утв.	Кузнецов	[signature]		

ПВ6.06.04.00

Лестница

Лит.	Лист	Листов
	1	2

Гипронефтеспецмонтаж г. Москва

Копировал | формат 11

ПВ5.04.01.00СБ

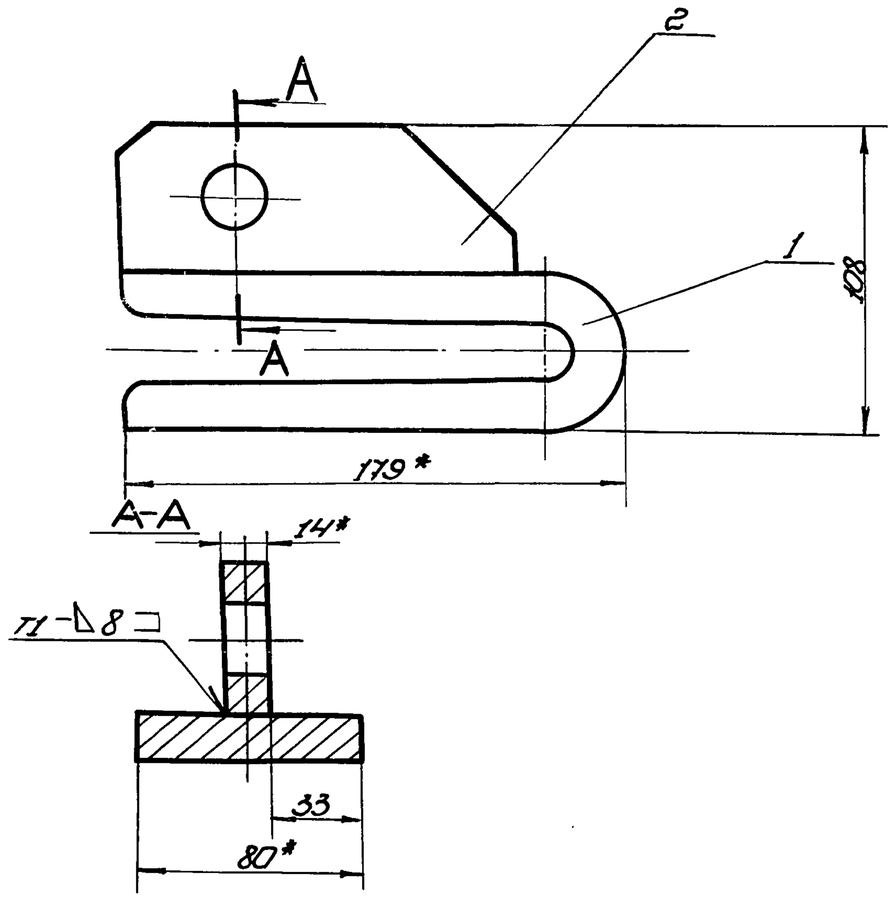

1. Сварные швы по ГОСТ 5264-80. Электроды типа Э42А ГОСТ 9467-75.
2. Неуказанные предельные отклонения размеров: валов - h16.
3. * Размеры для справок.

Изм.	Лист	№ докум.	Подп.	Дата
Разраб.		Числова		12.84
Пров.		Кузьмина		12.84
Т. контр.				
ГИП		Тюрин		12.84
Н. контр.		Попова		12.84
Утв.		Кузнецов		

ПВ5.04.01.00СБ

Зохват

Сборочный чертеж

Лит.	Масса	Масштаб
И	4,80	1:2
Лист	Листов 1	

Гипронефтеспецмонтаж г. Москва

Копировал

Формат А1

Формат	Зона	Поз.	Обозначение	Наименование	Кол.	Примечание
				Документация		
А4			ПВ5.04.01.00СБ	Сборочный чертеж		
				Детали		
А4		1	ПВ5.04.01.01	Скоба	1	
А4		2	ПВ5.04.01.02	Пластина	1	

Изм.	Лист	№ докум.	Подп.	Дата
Разраб.		Числова		12.84
Пров.		Кузьмина		12.84
ГИП		Тюрин		12.84
Н. контр.		Попова		12.84
Утв.		Кузнецов		

ПВ5.04.01.00

Зохват

Лит.	Лист	Листов
И		1

Гипронефтеспецмонтаж г. Москва

Копировал

Формат А1

Формат	Зона	Поз.	Обозначение	Наименование	Кол.	Примечание
				Документация		
А4			ПВ5.04.00.00СБ	Сборочный чертеж		
				Сборочные единицы		
А4		1	ПВ5.04.01.00	Зохват	3	
				Детали		
Б4		2	ПВ5.04.00.01	Серьга		
				Круг $\frac{В\cdot24\ ГОСТ\ 2590\text{-}71}{Ст\cdot3\ ГОСТ\ 535\text{-}79}$		
				L=540	1	2,0кг
				Стандартные изделия		
		3		Куш 40 ГОСТ 2224-72	6	0,15кг
				Материалы		
				Канат 11,5-Г-І-1764(180) ГОСТ 7668-80		
		4		L=4000	2	2,05кг
		5		L=3500	1	1,80кг

Изм.	Лист	№ докум.	Подп.	Дата
Разраб.		Числова		12.84
Пров.		Кузьмина		12.84
ГИП		Тюрин		12.84
Н. контр.		Попова		12.84
Утв.		Кузнецов		

ПВ5.04.00.00

Строп для монтажа окрасок

Лит.	Лист	Листов
И		1

Гипронефтеспецмонтаж г. Москва

Копировал

Формат А1

ПВ5.04.00.00СБ

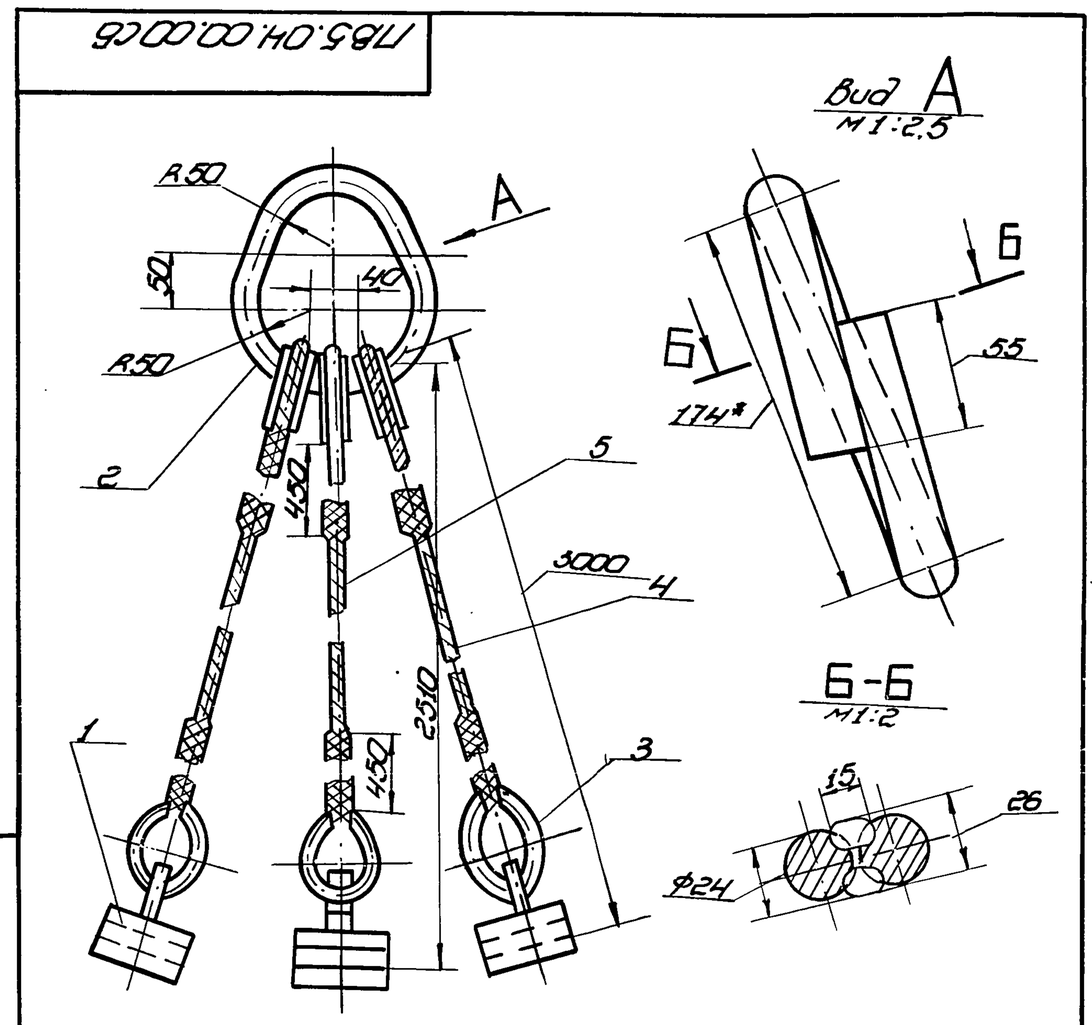

1. Сварка ручная электродуговая. Электроды типа Э42А ГОСТ 9467-75.
2. Неуказанные предельные отклонения размеров: отверстий - H16; валов - h16; остальных - $\pm\frac{IT16}{2}$.
3. * Размеры для справок.

Изм.	Лист	№ докум.	Подп.	Дата
Разраб.		Числова		12.84
Пров.		Кузьмина		12.84
Т. контр.				
ГИП		Тюрин		12.84
Н. контр.		Попова		12.84
Утв.		Кузнецов		

ПВ5.04.00.00СБ

Строп для монтажа окрасок

Сборочный чертеж

Лит.	Масса	Масштаб
И	24,0	1:2
Лист	Листов 1	

Гипронефтеспецмонтаж г. Москва

Копировал

Формат А1

ПВ10.06.00.00СБ

ТП 903-9-15.86 Ал IX

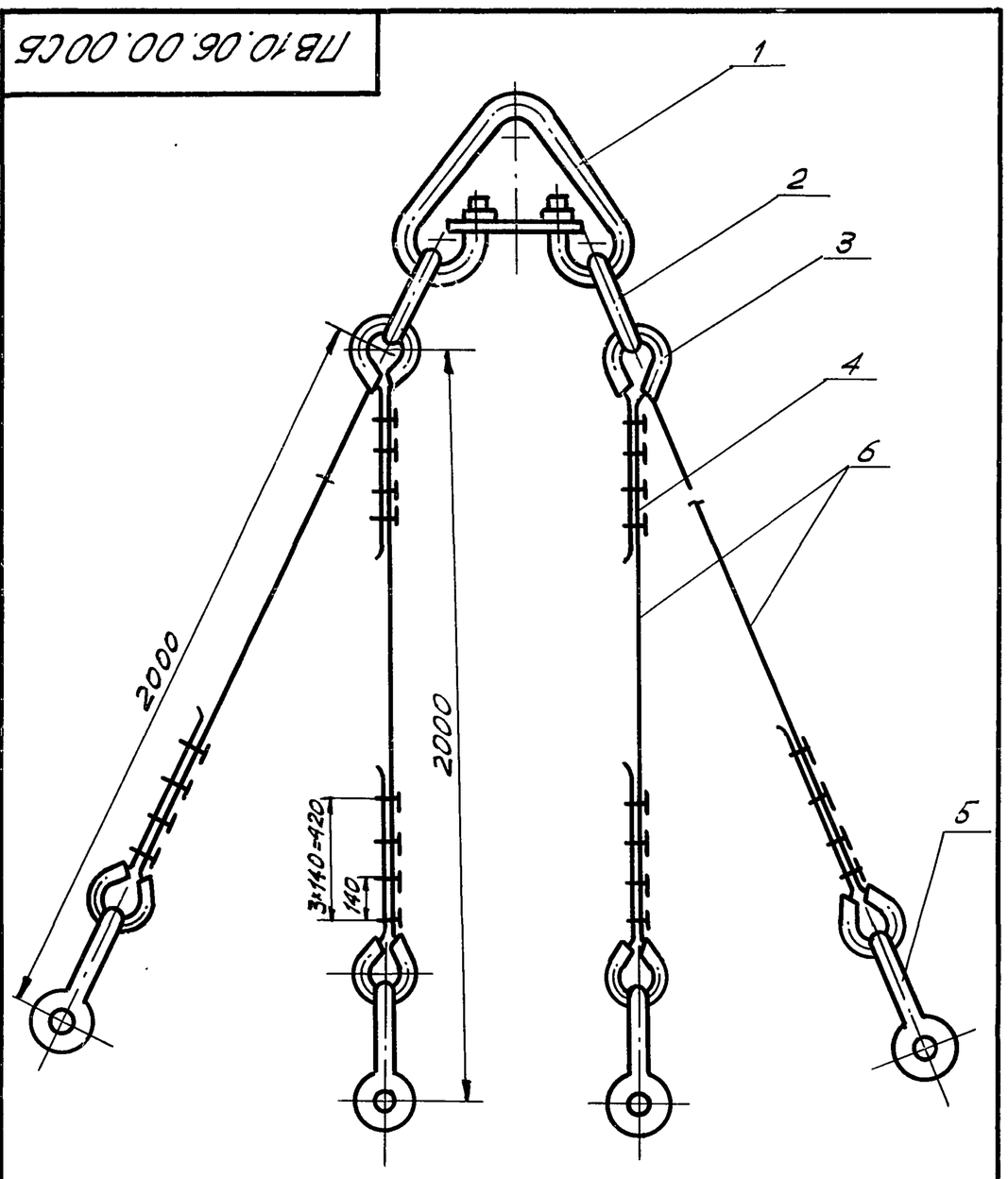

Изм.	Лист	№ докум.	Подп.	Дата
Разраб.	Кузьмина		12.84	
Провер.	Кузьмина		12.84	
Т.контр.				
ГИП	Тюрин		12.84	
Н.контр.	Панова		12.84	
Утв.	Кузнецов			

ПВ 10.06.00.00 СБ

Строп 4-х ветвевой Q=6,5 т
Сборочный чертеж

Лит.	Масса	Масшт.
И	82,3	—
Лист	Листов 1	

Гипронефтеспецмонтаж г. Москва

Подп. и дата | Инв. № дубл. | Взам. инв. № | Подп. и дата | Инв. № подл.

Формат	Зона	Поз.	Обозначение	Наименование	Кол.	Примеч.
				Документация		
А4			ПВ 10.06.00.00 СБ	Сборочный чертеж		
				Стандартные изделия		
		1		Звено Рт I-10		
				ОСТ 24.090.49-79	1	22,4кг
		2		Звено Рт I-4,0		
				ОСТ 24.090.49-79	2	5,75кг
		3		Коуш 50		
				ГОСТ 2224-72	8	0,2кг
		4		Зажим ЗК-19		
				ТУ 36.1839-75	32	0,32кг
		5		Скоба СА2.0		
				ОСТ 5.2312-78	4	1,0кг
				Материалы		
		6		Канат 16,5-Г-I-1764-(180)		
				ГОСТ 7668-80		
				L=3000±5	4	2,6кг

Подп. и дата | Инв. № дубл. | Взам. инв. № | Подп. и дата | Инв. № подл.

Изм.	Лист	№ докум.	Подп.	Дата
Разраб.	Кузьмина		12.84	
Провер.	Кузьмина		12.84	
Т.контр.				
ГИП	Тюрин		12.84	
Н.контр.	Панова		12.84	
Утв.	Кузнецов			

ПВ.10.06.00.00

Строп 4-х ветвевой

Лит.	Лист	Листов
И		1

Гипронефтеспецмонтаж г. Москва

ПВ5.04.01.02

√(50)

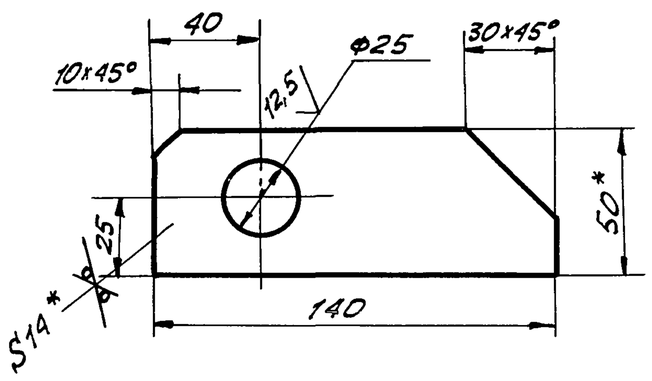

1. Неуказанные предельные отклонения размеров: отверстий - H16; валов - h 16; остальных - $\pm \frac{JT16}{2}$.
2. * Размеры для справок.

Подп. и дата | Инв. № дубл. | Взам. инв. № | Подп. и дата | Инв. № подл.

Изм.	Лист	№ докум.	Подп.	Дата
Разраб.	Кузьмина		12.84	
Пров.	Кузьмина		12.84	
Т.контр.				
ГИП	Тюрин		12.84	
Н.контр	Панова		12.84	
Утв.	Кузнецов			

ПВ 5.04.01.02

Пластина

Лит.	Масса	Масшт.
И	0,77	1:2
Лист	Листов 1	

Полоса $\frac{14\times50\ ГОСТ\ 103-76}{Ст.3\ ГОСТ\ 535-79}$

Гипронефтеспецмонтаж г. Москва

ПВ5.04.01.01

√(50)

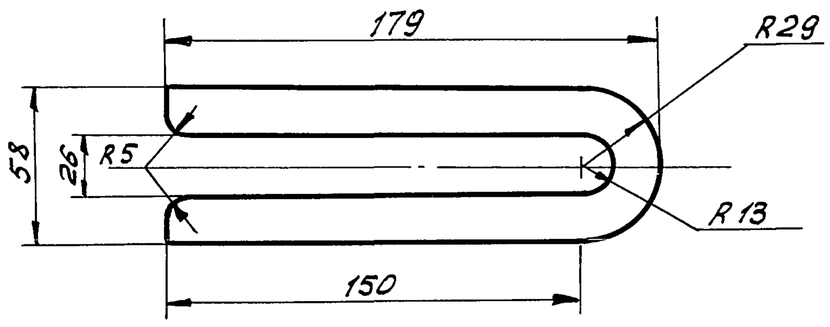

1. Длина заготовки 370
2. Неуказанные предельные отклонения размеров: отверстий - H16; валов - h 16; остальных - $\pm \frac{JT16}{2}$.

Подп. и дата | Инв. № дубл. | Взам. инв. № | Подп. и дата | Инв. № подл.

Изм.	Лист	№ докум.	Подп.	Дата
Разраб.	Кузьмина		12.84	
Пров.	Кузьмина		12.84	
Т.контр.				
ГИП	Тюрин		12.84	
Н.контр.	Панова		12.84	
Утв.	Кузнецов			

ПВ 5.04.01.01

Скоба

Лит.	Масса	Масшт.
И	3,72	1:2
Лист	Листов 1	

Полоса $\frac{16\times80\ ГОСТ\ 103-76}{Ст.3\ ГОСТ\ 535-79}$

Гипронефтеспецмонтаж г. Москва

ТП 903-9-15.86 Ал. IX

ПВ 72.03.00.00 СБ

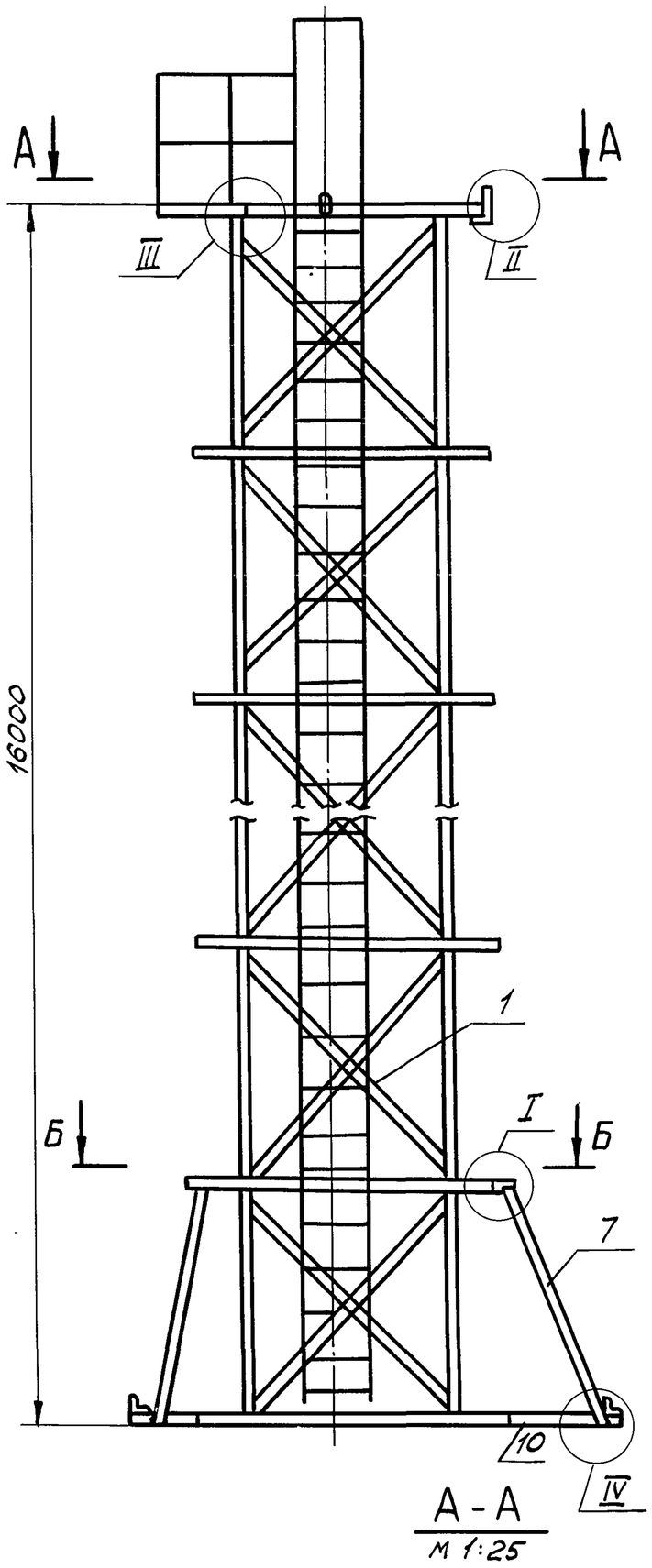

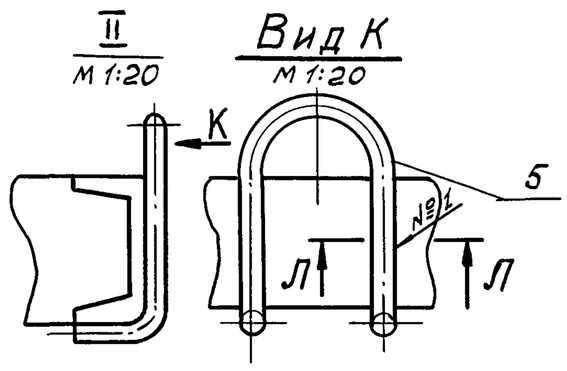

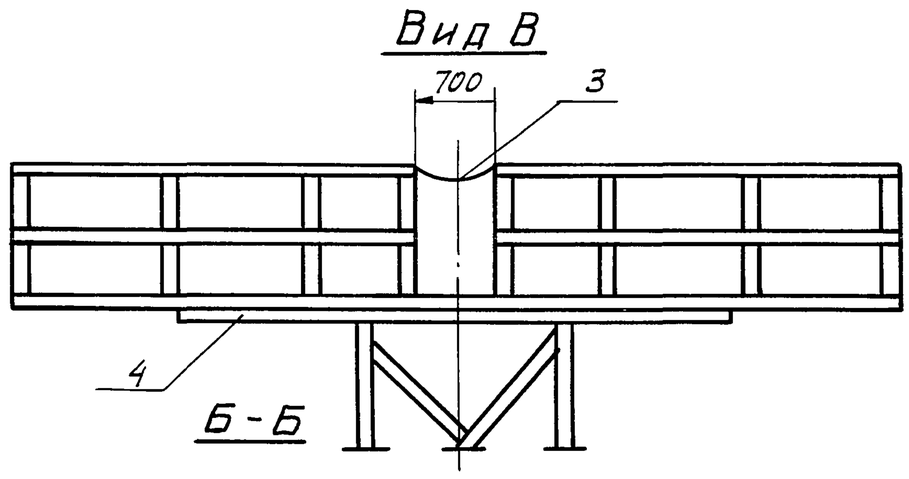

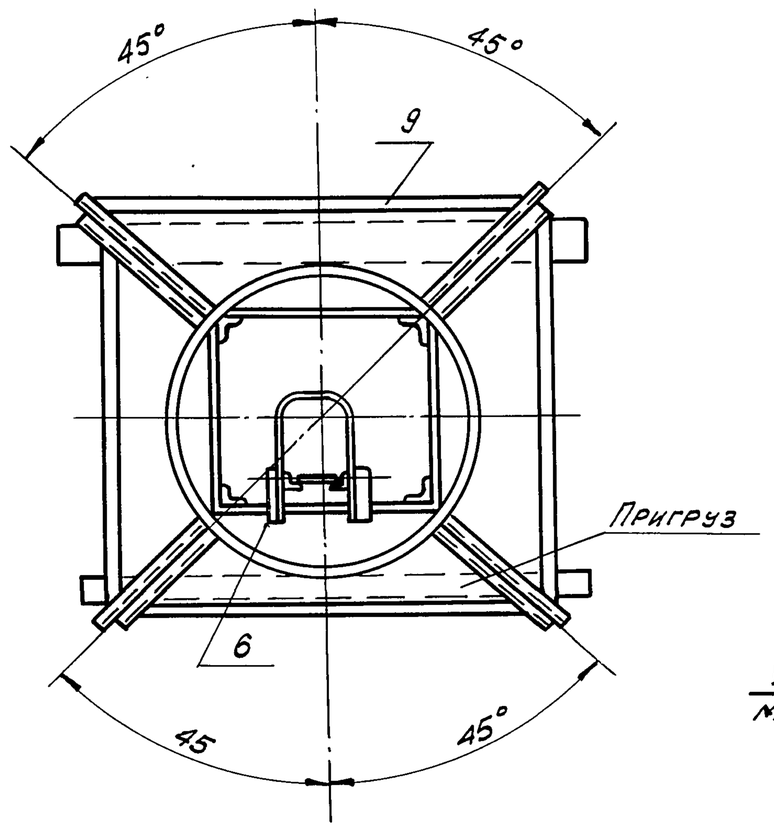

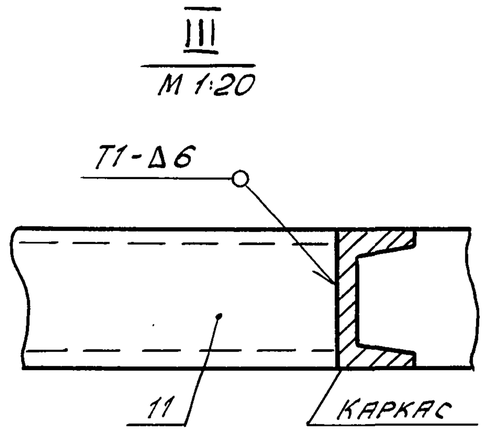

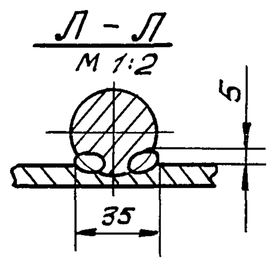

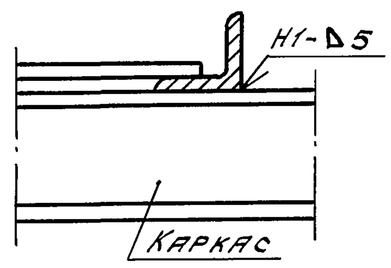

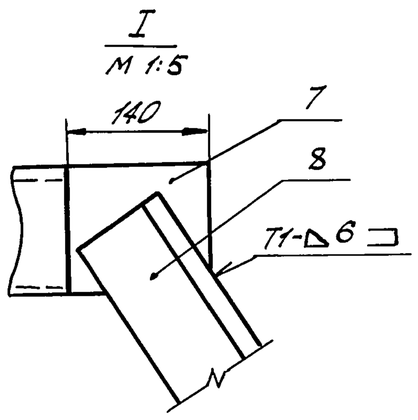

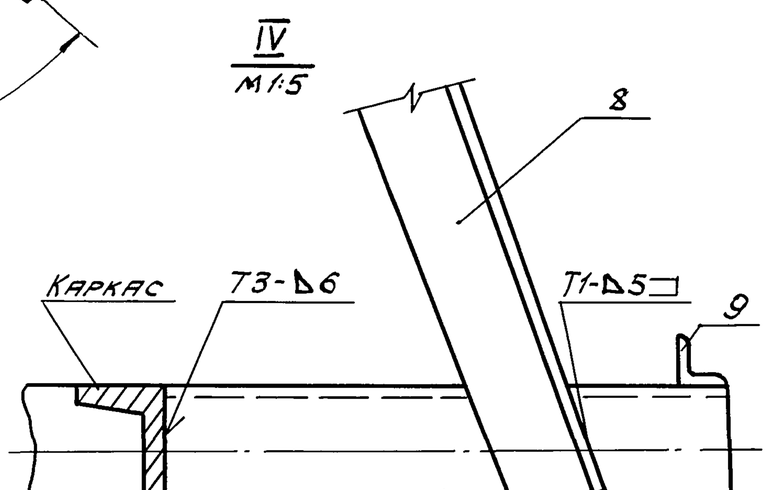

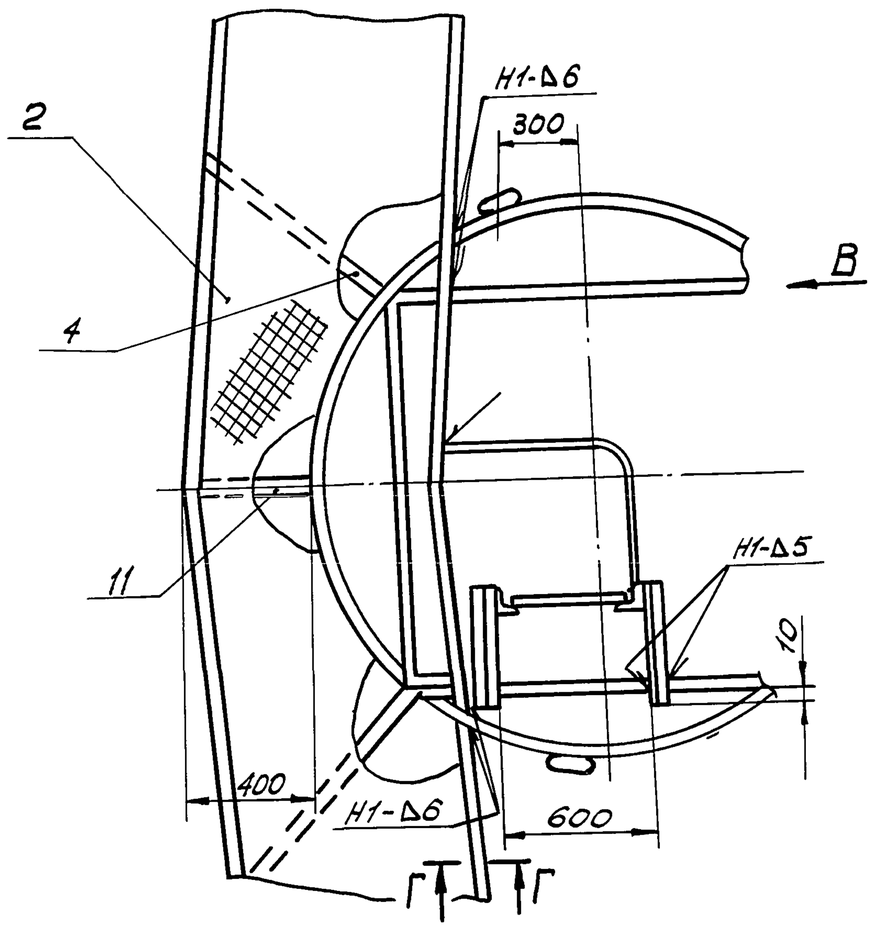

Схема установки площадки в случае использования стойки для приварки кольца жесткости

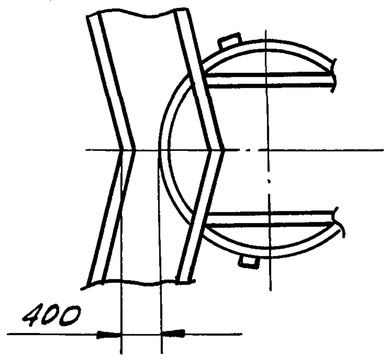

1. Сварные швы по ГОСТ 5264-80. Электроды сварочные типа Э42А ГОСТ 9467-75. Шов №1 - сварка ручная электродуговая. Площадку варить по всему контуру прилегания к ободу каркаса.
2. Детали поз. 2,3 привариваются с подгонкой по месту.
3. Пригруз Q=3,5 т прикрепить к нижнему ободу металлическими лентами.
4. Неуказанные предельные отклонения размеров:
   отверстий - H16;
   валов - h16;
   остальных - $\pm \frac{IT16}{2}$.
5. Шероховатость поверхностей реза для дет. Б4 $\overset{25}{\vee}$.
6. * Размеры для справок.

Изм.	Лист	N докум.	Подп.	Дата	ПВ 72.03.00.00 СБ			
Разраб.		Кузьмина		12.84	Стойка для приварки опорного кольца и кольца жесткости	Лит.	Масса	Масшт.
Пров.		Числова		12.84		И	840,0	1:40
Т.контр.					Сборочный чертеж	Лист	Листов 1	
ГИП		Тюрин		12.84		Гипронефтеспецмонтаж г. Москва		
Н.контр.		Панова		12.84				
Утв.		Кузнецов						

Инв. N подл. | Подп. и дата | Взам. инв. N | Инв. N дубл. | Подп. и дата

ТП 903-9-15.86 Ал IX

ПВ72.03.01.00СБ

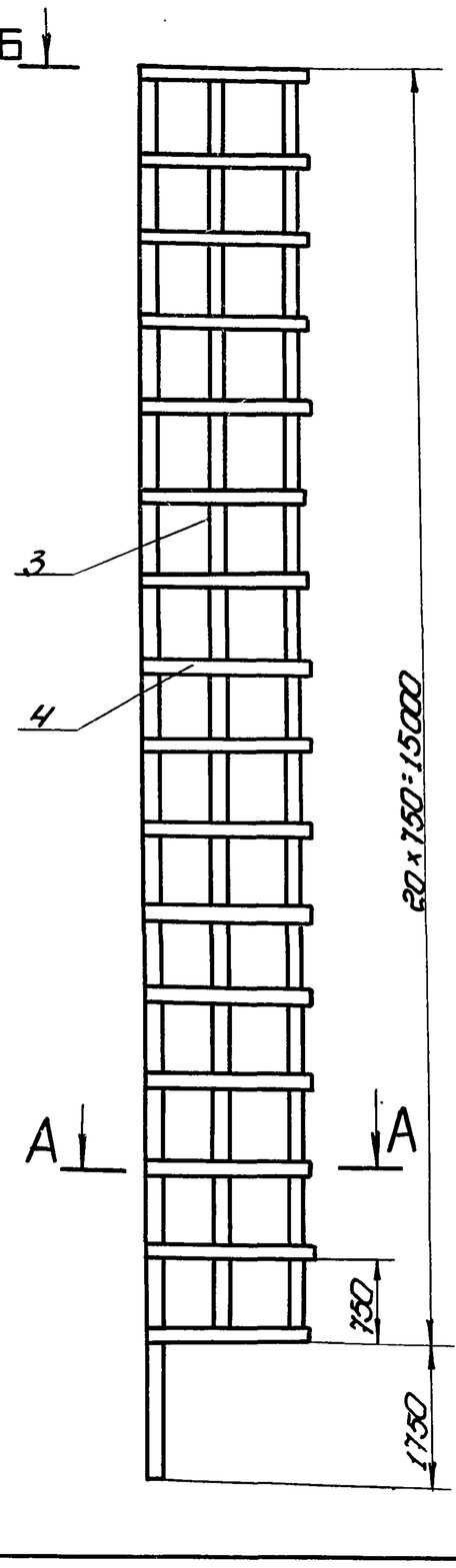

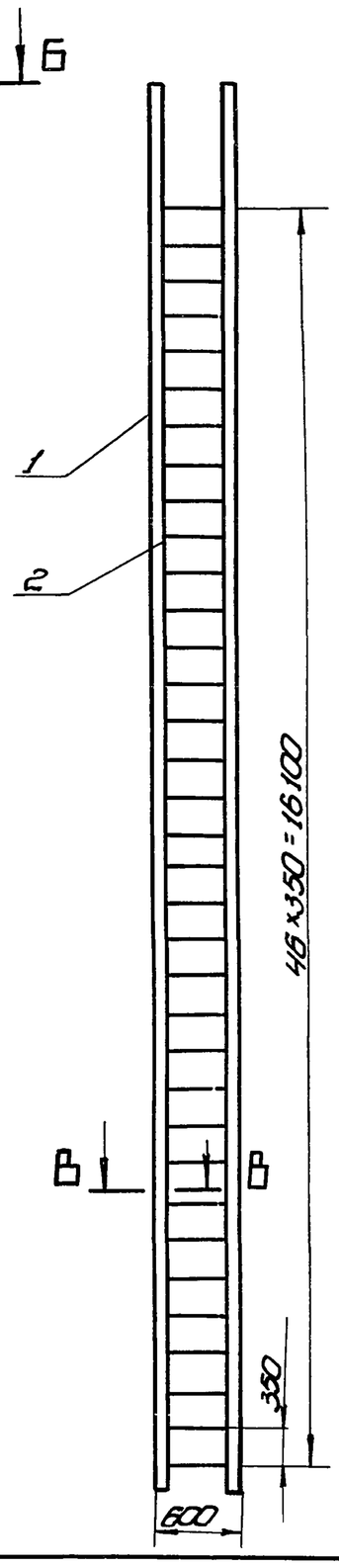

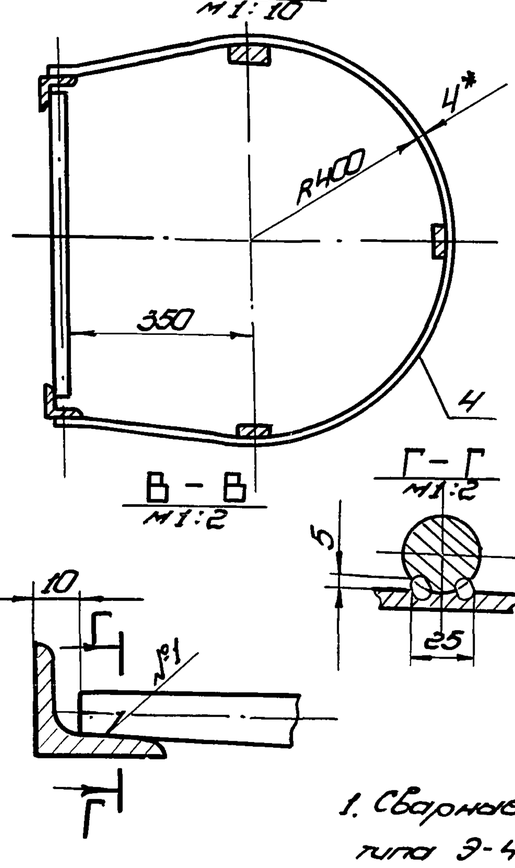

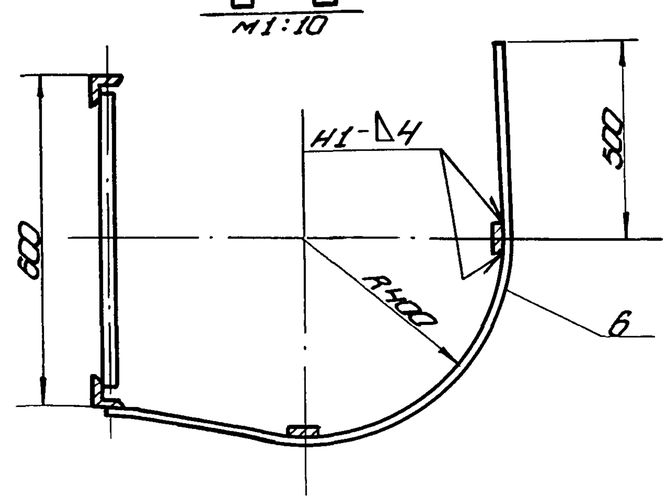

1. Сварные швы по ГОСТ 5264-80. Электроды сварочные типа Э-42А ГОСТ 9467-75. Шов №1 - сварка ручная электродуговая.
2. Неуказанные предельные отклонения размеров:
   отверстий - H16;
   валов - h16;
   остальных $\pm \frac{IT16}{2}$.
3. В месте выхода на площадку (см. ПВ72.03.00.00СБ) ограждение дет. поз. 6. срезать (см. Б-Б).
4. Шероховатость поверхностей реза для дет. 64 $\nabla 50$.
5. * Размеры для справок.

Изм.	Лист	№ докум.	Подп.	Дата
Разраб.		Кузьмина		12.84
Пров.		Числова		12.84
Т. контр.				
ГИП		Тюрин		12.84
Н. контр.		Панова		12.84
Утв.		Кузнецов		

ПВ72.03.01.00СБ

Лестница

Сборочный чертеж

Лит.	Масса	Масштаб
И	159	1:50

Лист | Листов 1

Гипронефтеспецмонтаж г. Москва

Копировал

Формат А2

ПВ5.52.00.00СБ

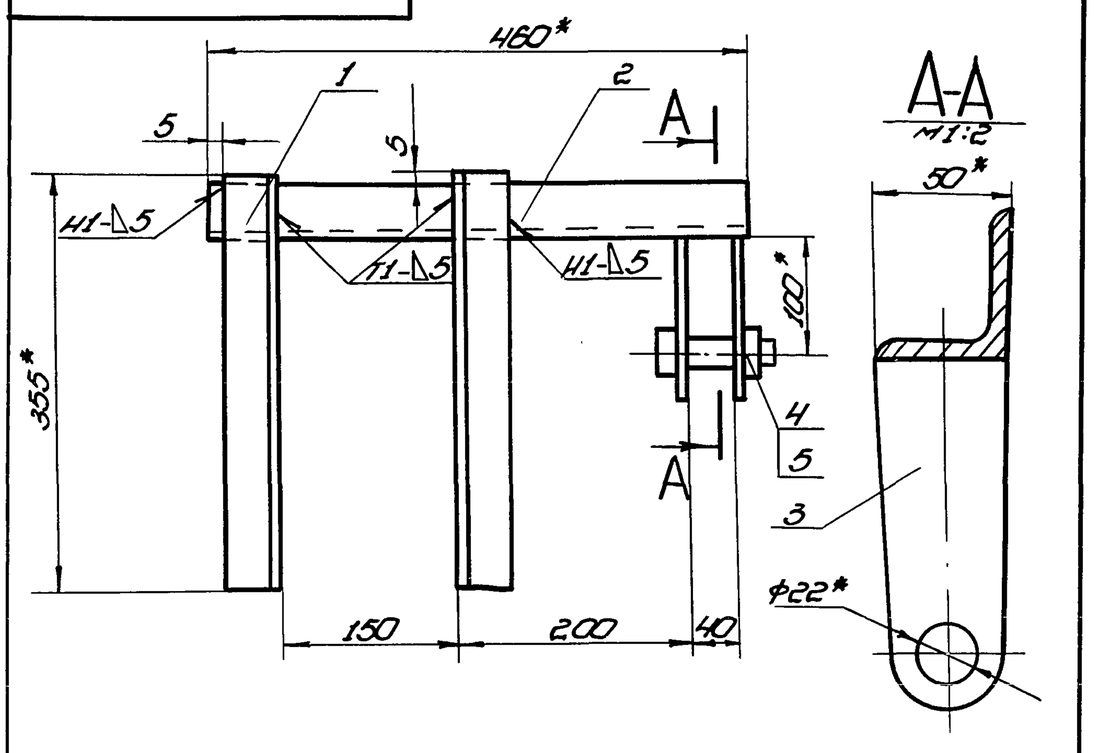

1. Сварные швы по ГОСТ 5264-80.
   Электроды сварочные типа Э42А ГОСТ 9467-75.
2. Неуказанные предельные отклонения размеров:
   отверстий - H16;
   валов - h16;
   остальных $\pm \frac{IT16}{2}$.
3. Шероховатость поверхностей реза для дет. 64 $\nabla 25$.
4. * Размеры для справок.

Изм.	Лист	№ докум.	Подп.	Дата
Разраб.		Числова		12.84
Пров.		Кузьмина		12.84
Т. контр.				
ГИП		Тюрин		12.84
Н. контр.		Панова		12.84
Утв.		Кузнецов		

ПВ5.52.00.00СБ

Скоба для навешивания блока

Сборочный чертеж

Лит.	Масса	Масштаб
И	6,0	1:2

Лист | Листов 1

Гипронефтеспецмонтаж г. Москва

Формат А1

Формат	Зона	Поз.	Обозначение	Наименование	Кол.	Примечание
				Документация		
А3			ПВ72.03.01.00СБ	Сборочный чертеж		
				Детали		
64		1	ПВ72.03.01.01	Уголок		
				Уголок $\frac{Б\cdot 50\times 50\times 5\ ГОСТ\ 8509\cdot 72}{Ст\cdot 3\ ГОСТ\ 535\cdot 79}$		
				L = 16750	2	6,5 кг
64		2	ПВ72.03.01.02	Круг		
				Круг $\frac{В\cdot 18\ ГОСТ\ 2590\cdot 71}{Ст\cdot 3\ ГОСТ\ 535\cdot 79}$		
				L = 580	47	1,1 кг
64		3	ПВ72.03.01.03	Полоса		
				Полоса $\frac{Б\cdot 4\times 20\ ГОСТ\ 103\cdot 76}{Ст\cdot 3\ ГОСТ\ 535\cdot 79}$		
				L = 9750	3	6,0 кг
64		4	ПВ72.03.01.04	Полоса		
				Полоса $\frac{Б\cdot 4\times 20\ ГОСТ\ 103\cdot 76}{Ст\cdot 3\ ГОСТ\ 535\cdot 79}$		
				L = 1960	21	1,1 кг

Изм.	Лист	№ докум.	Подп.	Дата
Разраб.		Кузьмина		12.84
Пров.		Числова		12.84
ГИП		Тюрин		12.84
Н. контр.		Панова		12.84
Утв.		Кузнецов		

ПВ72.03.01.00

Лестница

Лит.	Лист	Листов
И		1

Гипронефтеспецмонтаж г. Москва

Инв. № подл. | Подп. и дата | Взам. инв. № | Инв. № дубл. | Подп. и дата

ТП 903-9-15.86 Ал IX

Формат	Зона	Поз.	Обозначение	Наименование	Кол.	Примечание
БЧ		8	ПВ72.03.00.05	Раскос		
				Уголок Б-75×75×5 ГОСТ 8509-72 / Ст.3 ГОСТ 535-79		
				L=2500	4	14,5 кг
БЧ		9	ПВ72.03.00.06	Жесткость		
				Уголок Б-75×75×6 ГОСТ 8509-72 / Ст 3 ГОСТ 535-79		
				L=3600	4	21,0 кг
БЧ		10	ПВ72.03.00.07	Швеллер		
				Швеллер 12 ГОСТ 8240-72 / Ст3 ГОСТ 535-79		
				L=1200	4	12,5 кг
БЧ		11	ПВ72.03.00.08	Швеллер		
				Швеллер 12 ГОСТ 8240-72 / Ст3 ГОСТ 535-79		
				L=400	1	4,16 кг

Подп. и дата | Инв.№ дубл. | Взам. инв.№ | Подп. и дата | Инв.№ подл.

Изм	Лист	№ докум.	Подп.	Дата

ПВ 72.03.00.00 — Лист 2

Формат	Зона	Поз	Обозначение	Наименование	Кол.	Примечание
				Документация		
А2			ПВ72.03.00.00 СБ	Сборочный чертеж		
				Сборочные единицы		
А4		1	ПВ72.03.01.00	Лестница	1	
А4		2	ПВ72.03.02.00	Площадка	1	
А4		3	ПВ72.03.03.00	Ограждение мягкое	1	
				Детали		
БЧ		4	ПВ72.03.00.01	Опора		
				Швеллер 12 ГОСТ 8240-72 / Ст3 ГОСТ 535-79		
				L = 1200	2	12,5 кг
А4		5	ПВ72.03.00.02	Крюк	3	
БЧ		6	ПВ72.03.00.03	Уголок		
				Уголок Б-75×75×5 ГОСТ 8509-72 / Ст3 ГОСТ 535-79		
				L=700	5	4,0 кг
БЧ		7	ПВ72.03.00.04	Косынка		
				Лист Б-6 ГОСТ 19903-74 / Ст3 ГОСТ 14637-79		
				120×140	4	0,7 кг

Подп. и дата | Инв.№ дубл. | Взам. инв.№ | Подп. и дата | Инв.№ подл.

Изм	Лист	№ докум.	Подп.	Дата	Разраб.	Пров.	ГИП	Н.контр.	Утв.
		Кузьмина		12.84		Числова		Тюрин		12.84	Панова		12.84	Кузнецов	

ПВ 72.03.00.00

Стойка для приварки опорного кольца и кольца жесткости

Лит.	Лист	Листов
И	1	2

Гипронефтеспецмонтаж г. Москва

ПВ5.52.00.03

25 √(√)

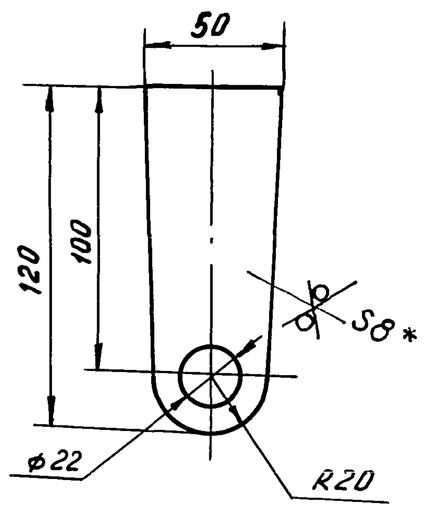

1. Неуказанные предельные отклонения размеров: отверстий-H16; валов-h16; остальных ± IT16/2.
2. * Размер для справок.

Формат	Зона	Поз.	Обозначение	Наименование	Кол.	Примечание
				Документация		
А4			ПВ5.52.00.00 СБ	Сборочный чертеж		
				Детали		
БЧ		1	ПВ5.52.00.01	Уголок		
				Уголок Б-50×50×5 ГОСТ 8509-72 / Ст3 ГОСТ 535-79		
				L = 355	2	1,3 кг
БЧ		2	ПВ5.52.00.02	Уголок		
				Уголок Б-50×50×5 ГОСТ 8509-72 / Ст.3 ГОСТ 535-79		
				L = 460	1	1,7 кг
А4		3	ПВ5.52.00.03	Щека	2	
				Стандартные изделия		
		4		Болт М20×75.58		
				ГОСТ 7798-70	1	
		5		Гайка М20		
				ГОСТ 5915-70	1	

Подп. и дата | Инв.№ дубл. | Взам. инв.№ | Подп. и дата | Инв.№ подл.

Изм	Лист	№ докум.	Подп.	Дата	Разраб.	Пров.	ГИП	Н.контр.	Утв.
		Числова		12.84		Кузьмина		12.84	Тюрин		12.84	Панова		12.84	Кузнецов	

ПВ5.52.00.00

Скоба для навешивания блока

Лит.	Лист	Листов
И		1

Гипронефтеспецмонтаж г. Москва

ПВ5.52.00.03

Изм	Лист	№ докум.	Подп.	Дата	Разраб.	Пров.	Т.контр.	ГИП	Н.контр.	Утв.
		Числова		12.84		Кузьмина		12.84		Тюрин		12.84	Панова		12.84	Кузнецов	

Щека

Лит.	Масса	Масштаб
И	0,4	1:2

Лист | Листов 1

Лист Б-8 ГОСТ 19903-74 / Ст.3 ГОСТ 14637-79

Гипронефтеспецмонтаж г. Москва

ТП 903-9-15.86 Ал IX

Формат	Зона	Поз.	Обозначение	Наименование	Кол.	Примечание
Б4		9	ПВ72.03.03.07	Стойка		
				Уголок $\frac{Б\cdot36\times36\times4\ ГОСТ\ 8509\cdot72}{Ст.3\ ГОСТ\ 535\cdot79}$		
				L = 1080	4	28 кг
Б4		10	ПВ72.03.02.08	Ограждение		
				Уголок $\frac{Б\cdot36\times36\times4\ ГОСТ\ 8509\cdot72}{Ст.3\ ГОСТ\ 535\cdot79}$		
				L = 2550	4	7,3 кг
Б4		11	ПВ72.03.02.09	Настил		
				Лист ПВ508		
				ГОСТ 8706-58		
				890×6400	1	140 кг
Б4		12	ПВ72.03.02.10	Накладка		
				Полоса $\frac{Б\cdot4\times40\ ГОСТ\ 103\cdot76}{Ст.3\ ГОСТ\ 535\cdot79}$		
				L = 200	1	0,5 кг
А4		13	ПВ72.03.02.11	Уголок	2	
А4		14	ПВ72.03.02.12	Стойка	2	

Инв.№подл. | Подп. и дата | Взам. инв.№ | Инв.№дубл. | Подп. и дата

Изм.	Лист	№докум.	Подп.	Дата	ПВ72.03.02.00	Лист 2

Копировал Формат А1

Формат	Зона	Поз.	Обозначение	Наименование	Кол.	Примечание
				Документация		
А3			ПВ72.03.02.00 СБ	Сборочный чертеж		
				Детали		
А4		1	ПВ72.03.02.01	Основание	1	
		2	ПВ72.03.02.01-01	Основание	1	
А4		3	ПВ72. 03. 02.02	Основание	1	
		4	ПВ72.03.02.02-01	Основание	1	
Б4		5	ПВ72.03.02.03	Поперечина		
				Уголок $\frac{Б\cdot75\times50\times5\ ГОСТ\ 8509\cdot72}{Ст.3\ ГОСТ\ 535\cdot79}$		
				L = 1000	4	
Б4		6	ПВ72.03.02.04	Опора		
				Швеллер $\frac{8\ ГОСТ\ 8240\cdot72}{Ст.3\ ГОСТ\ 535\cdot79}$		
				L = 1040	1	7,1 кг
Б4		7	ПВ72.03.02.05	Боковина		
				Уголок $\frac{Б\cdot36\times36\times4\ ГОСТ\ 8509\cdot72}{Ст.3\ ГОСТ\ 535\cdot79}$		
				L = 1000	4	2,75 кг
Б4		8	ПВ72.03.02.06	Ограждение		
				Уголок $\frac{Б\cdot36\times36\times4\ ГОСТ\ 8509\cdot72}{Ст.3\ ГОСТ\ 535\cdot79}$		
				L = 3200	4	8,8 кг

Инв.№подл. | Подп. и дата | Взам. инв.№ | Инв.№дубл. | Подп. и дата

Изм.	Лист	№докум.	Подп.	Дата	ПВ72.03.02.00			
Разраб.		Кузьмина		12.84	Площадка	Лит.	Масса	Масштаб
Пров.		Числова		12.84		И		
Н.контр.		Попова		12.84		Лист 1	Листов 1	
ГИП		Тюрин		12.84		Гипронефтеспецмонтаж г. Москва		
Утв.		Кузнецов						

Копировал Формат А1

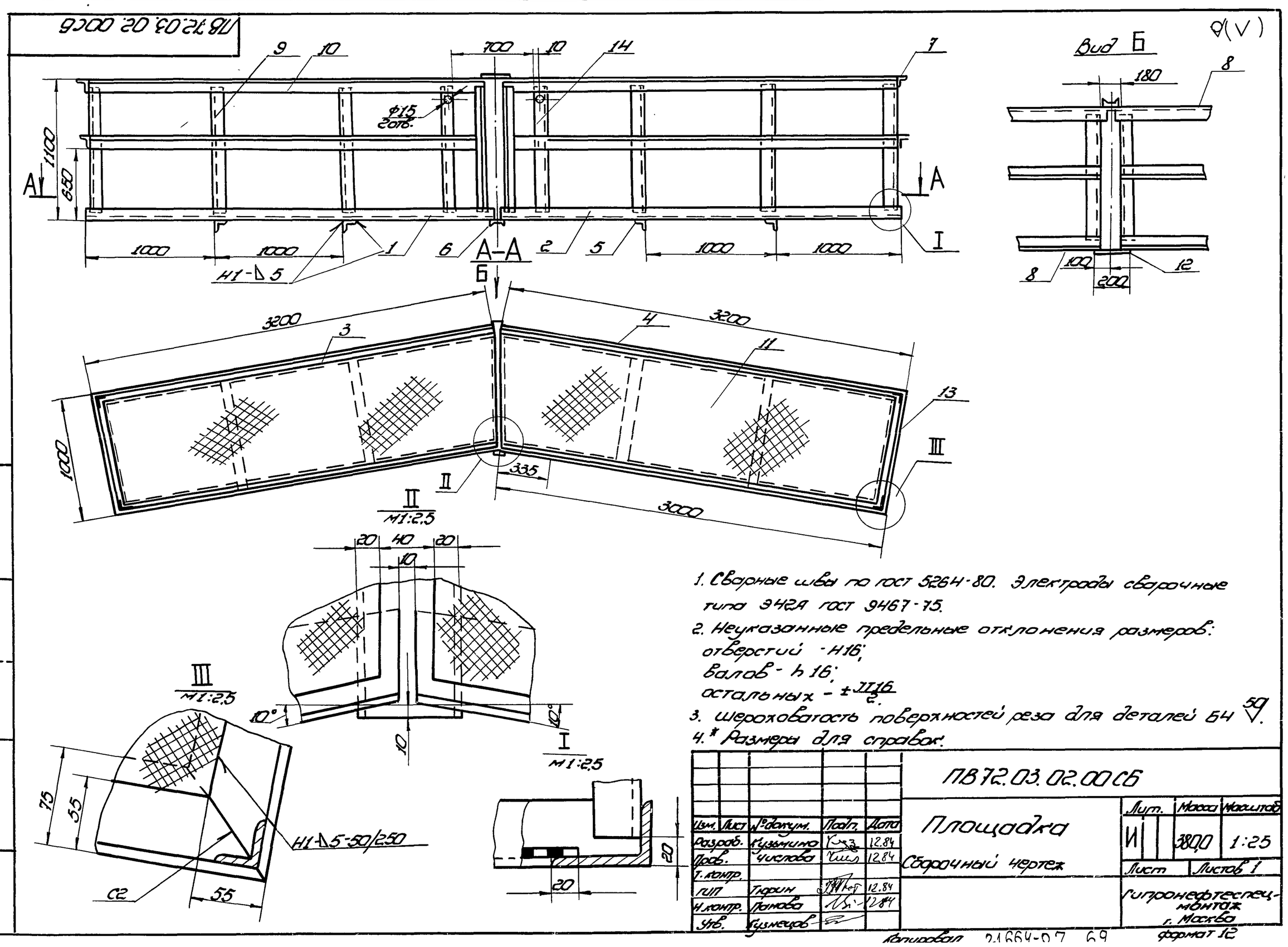

1. Сварные швы по ГОСТ 5264-80. Электроды сварочные типа Э42А ГОСТ 9467-75.
2. Неуказанные предельные отклонения размеров:
   отверстий - H16;
   валов - h16;
   остальных - $\pm\frac{IT16}{2}$.
3. Шероховатость поверхностей реза для деталей Б4 $\sqrt{50}$.
4. * Размеры для справок.

Изм.	Лист	№докум.	Подп.	Дата	ПВ72.03.02.00 СБ			
Разраб.		Кузьмина		12.84	Площадка	Лит.	Масса	Масштаб
Пров.		Числова		12.84		И	3800	1:25
Т.контр.					Сборочный чертеж	Лист	Листов 1	
ГИП		Тюрин		12.84		Гипронефтеспецмонтаж г. Москва		
Н.контр.		Попова		12.84				
Утв.		Кузнецов						

Копировал 21664-07 69 Формат А2

ТП 903-9-15.86 Ал.IX

ПВ72.03.02.11

(√)А

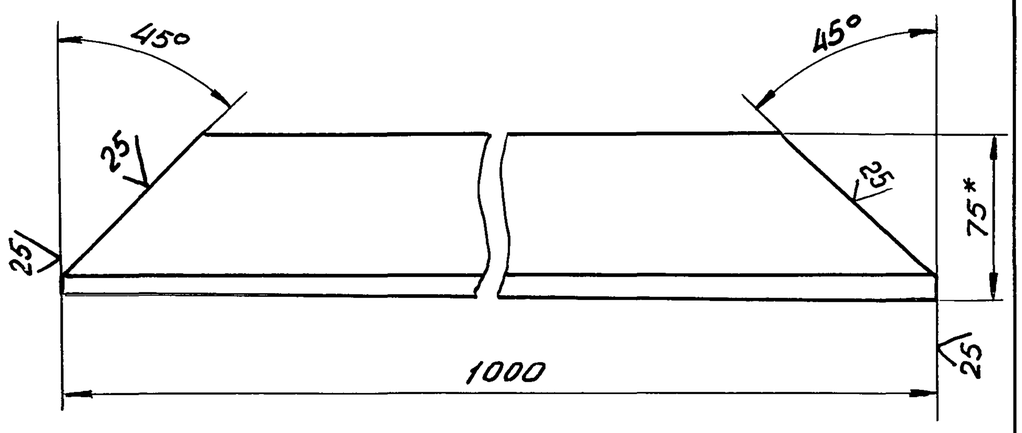

1. Неуказанные предельные отклонения размеров:
   валов - H16;
   остальных - $\pm \frac{JT16}{2}$.
2. * Размер для справок.

Изм.	Лист	N докум.	Подп.	Дата
Разраб.		Кузьмина		12.84
Пров.		Числова		12.84
Т.контр.				
ГИП		Тюрин		12.84
Н.контр.		Панова		12.84
Утв.		Кузнецов		

ПВ72.03.02.11

Уголок

Лит.	Масса	Масштаб
И	6,0	1:2,5
Лист	Листов 1	

Уголок Б-75×50×5 ГОСТ 8510-72 / Ст3 ГОСТ 535-79

Гипронефтеспецмонтаж г. Москва

Инв.№ подл. | Подп. и дата | Взам.инв.№ | Инв.№ дубл. | Подп. и дата

ПВ72.03.02.01

(√)А

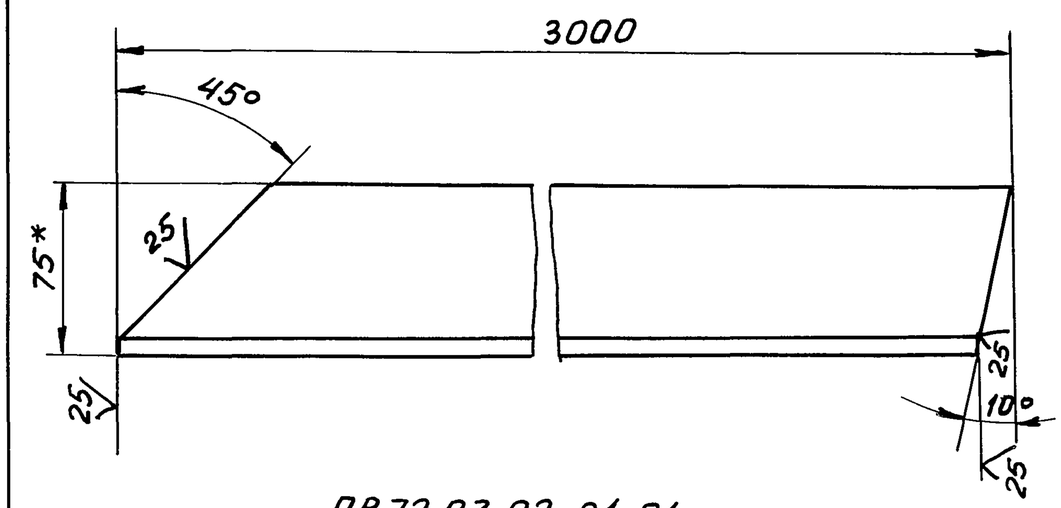

ПВ72.03.02.01-01

Зеркальное отражение, остальное см. ПВ72.03.02.01

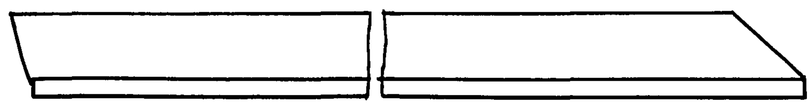

1. Неуказанные предельные отклонения размеров:
   валов - h16;
   остальных - $\pm \frac{JT16}{2}$.
2. * Размер для справок.

Изм.	Лист	N докум.	Подп.	Дата
Разраб.		Кузьмина		12.84
Пров.		Числова		12.84
Т.контр.				
ГИП		Тюрин		12.84
Н.контр.		Панова		12.84
Утв.		Кузнецов		

ПВ72.03.02.01

Основание

Лит.	Масса	Масштаб
И	18,0	1:2,5
Лист	Листов 1	

Уголок Б-75×50×5 ГОСТ 8510-72 / Ст3 ГОСТ 535-79

Гипронефтеспецмонтаж г. Москва

ПВ72.03.02.02

(√)А

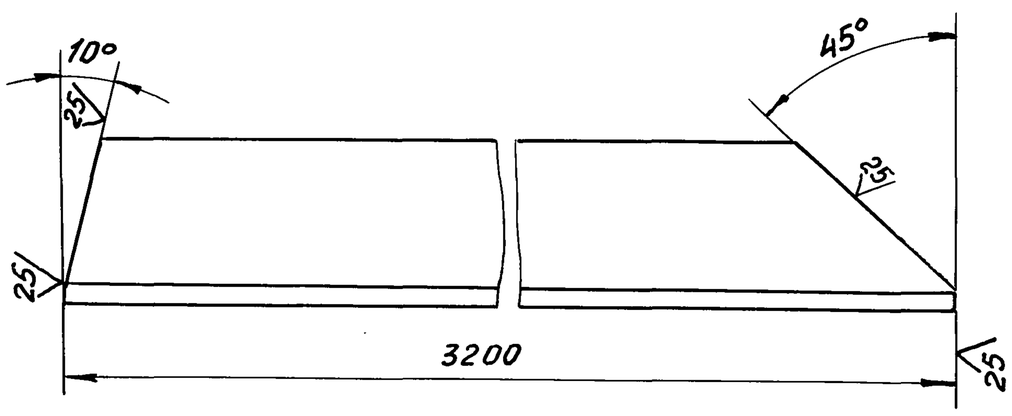

ПВ72.03.02.02-01

Зеркальное отражение, остальное см. ПВ72.03.02.02

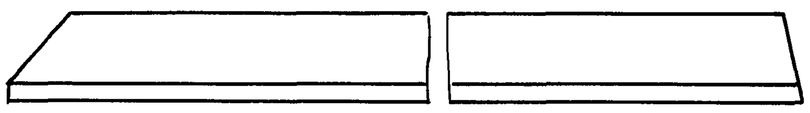

1. Неуказанные предельные отклонения размеров:
   валов - h16;
   остальных - $\pm \frac{JT16}{2}$.
2. * Размер для справок.

Изм.	Лист	N докум.	Подп.	Дата
Разраб.		Кузьмина		12.84
Пров.		Числова		12.84
Т.контр.				
ГИП		Тюрин		12.84
Н.контр.		Панова		12.84
Утв		Кузнецов		

ПВ72.03.02.02

Основание

Лит.	Масса	Масштаб
И	19,5	1:2,5
Лист	Листов 1	

Уголок Б-75×50×5 ГОСТ 8510-72 / Ст3 ГОСТ 535-79

Гипронефтеспецмонтаж г. Москва

ПВ72.03.02.12

(√)А

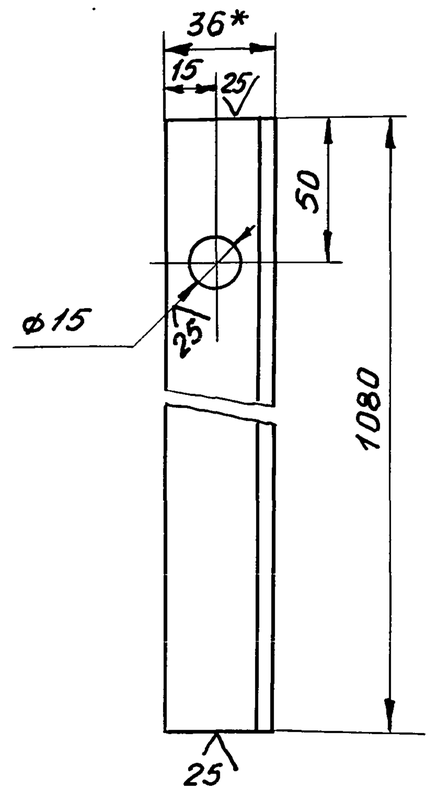

1. Неуказанные предельные отклонения размеров:
   отверстий - H16;
   валов - h16;
   остальных - $\pm \frac{JT16}{2}$.
2. * Размер для справок.

Изм.	Лист	N докум.	Подп.	Дата
Разраб.		Кузьмина		12.84
Пров.		Числова		12.84
Т.контр.				
ГИП		Тюрин		12.84
Н.контр.		Панова		12.84
Утв.		Кузнецов		

ПВ72.03.02.12

Стойка

Лит.	Масса	Масштаб
И	2,75	1:2
Лист	Листов 1	

Уголок Б-36×36×4 ГОСТ 8509-72 / Ст3 ГОСТ 535-79

Гипронефтеспецмонтаж г. Москва

ТП 903-9-15.86 Ал IX

ПВ 72.03.03.00 СБ

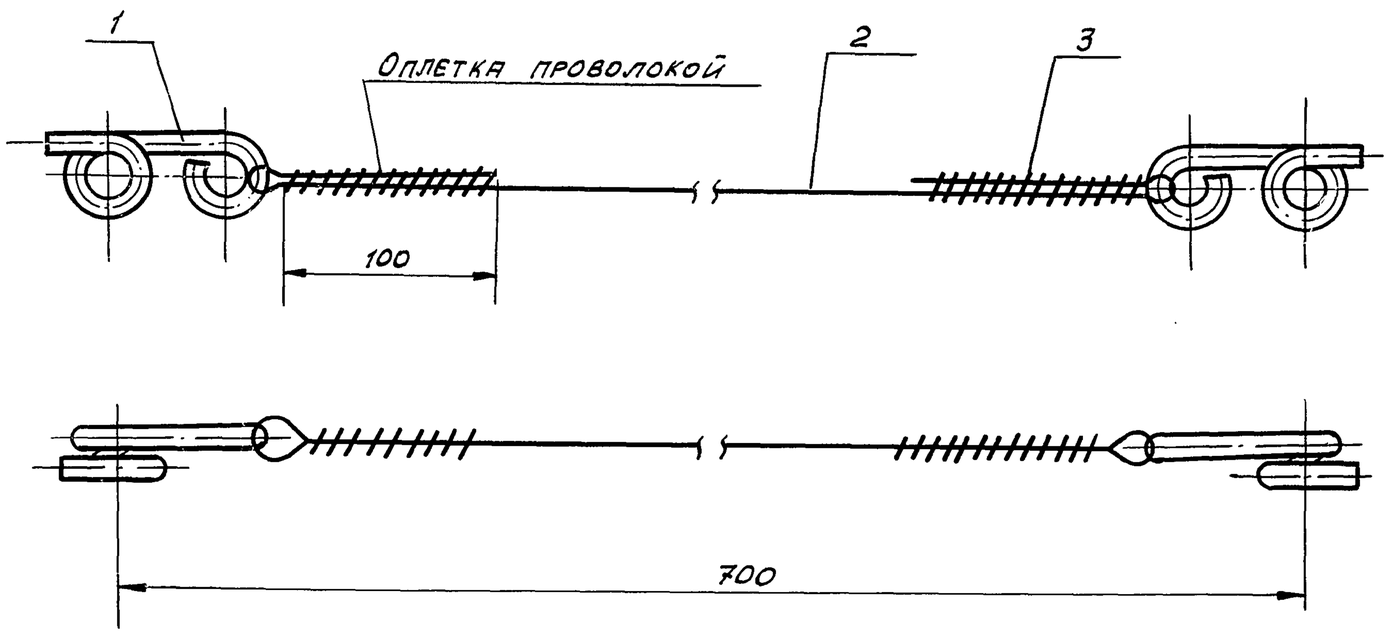

Поз. 1
м 1:1

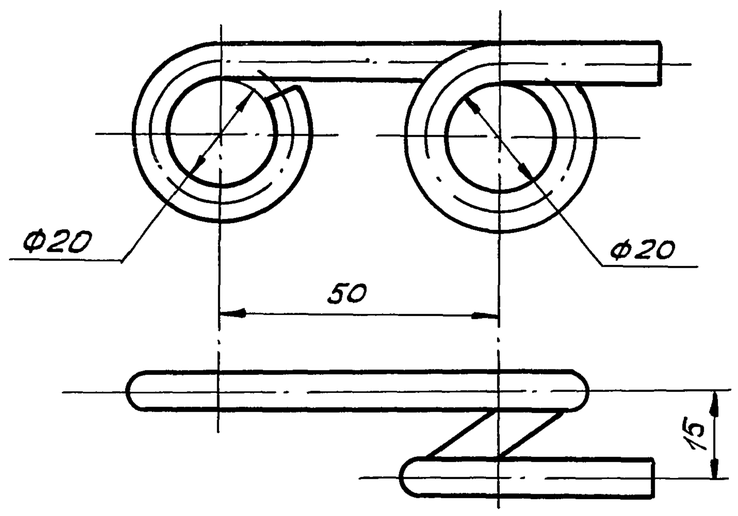

1. Неуказанные предельные отклонения размеров:
   отверстий - H16;
   валов - h16;
   остальных - $\pm \frac{JT16}{2}$.
2. *Размер для справок.

Изм.	Лист	№ докум.	Подп.	Дата	ПВ 72.03.03.00 СБ			
Разраб.		Кузьмина		12.84	Ограждение мягкое	Лит.	Масса	Масшт.
Пров.		Числова		12.84		И	0,4	1:2
Т.контр.					Сборочный чертеж	Лист	Листов 1	
ГИП		Тюрин		12.84		Гипронефтеспецмонтаж г. Москва		
Н.контр.		Панова		12.84				
Утв.		Кузнецов						

Инв.№ подл. | Подп. и дата | Взам. инв.№ | Инв.№ дубл. | Подп. и дата

ПВ 72.03.00.02

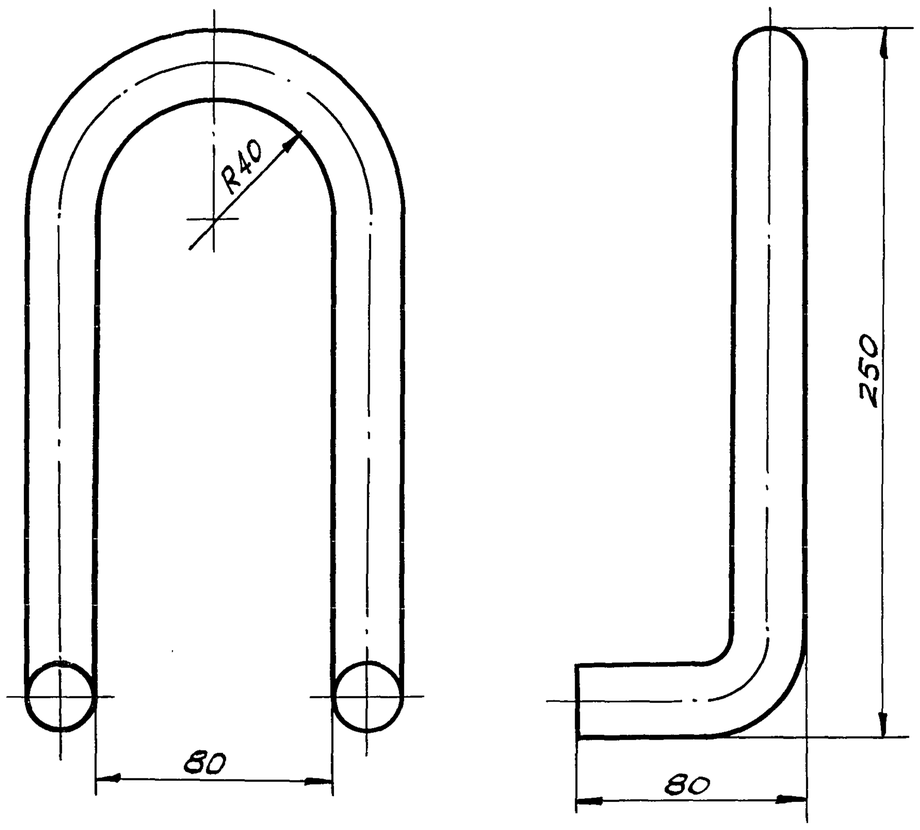

1. Неуказанные предельные отклонения размеров:
   отверстий - H16; валов - h16; остальных - $\pm \frac{JT16}{2}$.
2. Длина заготовки $L = 800$.

Изм.	Лист	№ докум.	Подп.	Дата	ПВ 72.03.00.02			
Разраб.		Кузьмина		12.84	Крюк	Лит.	Масса	Масшт.
Пров.		Числова		12.84		И	3,0	1:1
Т.контр.						Лист	Листов 1	
ГИП		Тюрин		12.84	Круг В-26 ГОСТ 2590-71 / Ст.3 ГОСТ 535-79	Гипронефтеспецмонтаж г. Москва		
Н.контр.		Панова		12.84				
Утв.		Кузнецов						

Формат	Зона	Поз.	Обозначение	Наименование	Кол.	Примеч.
				Документация		
А3			ПВ 72.03.03.00 СБ	Сборочный чертеж		
				Детали		
Б4		1	ПВ 72.03.03.01	Крюк		
				Круг В-6 ГОСТ 2590-71 / Ст.3 ГОСТ 535-79		
				L=260	2	0,1 кг
				Материалы		
		2		Канат 8,1-Г-I-1764-(180) ГОСТ 7668-80		
				L=900	1	0,5 кг
		3		Проволока 1,6 ГОСТ 3282-74	2	0,25 кг

Изм.	Лист	№ докум.	Подп.	Дата	ПВ 72.03.03.00			
Разраб.		Кузьмина		12.84	Ограждение мягкое	Лит.	Лист	Листов
Пров.		Числова		12.84		И		1
ГИП		Тюрин		12.84		Гипронефтеспецмонтаж г. Москва		
Н.контр.		Панова		12.84				
Утв.		Кузнецов						

ТП 903-9-15.86 Ал IX

n×2400=H

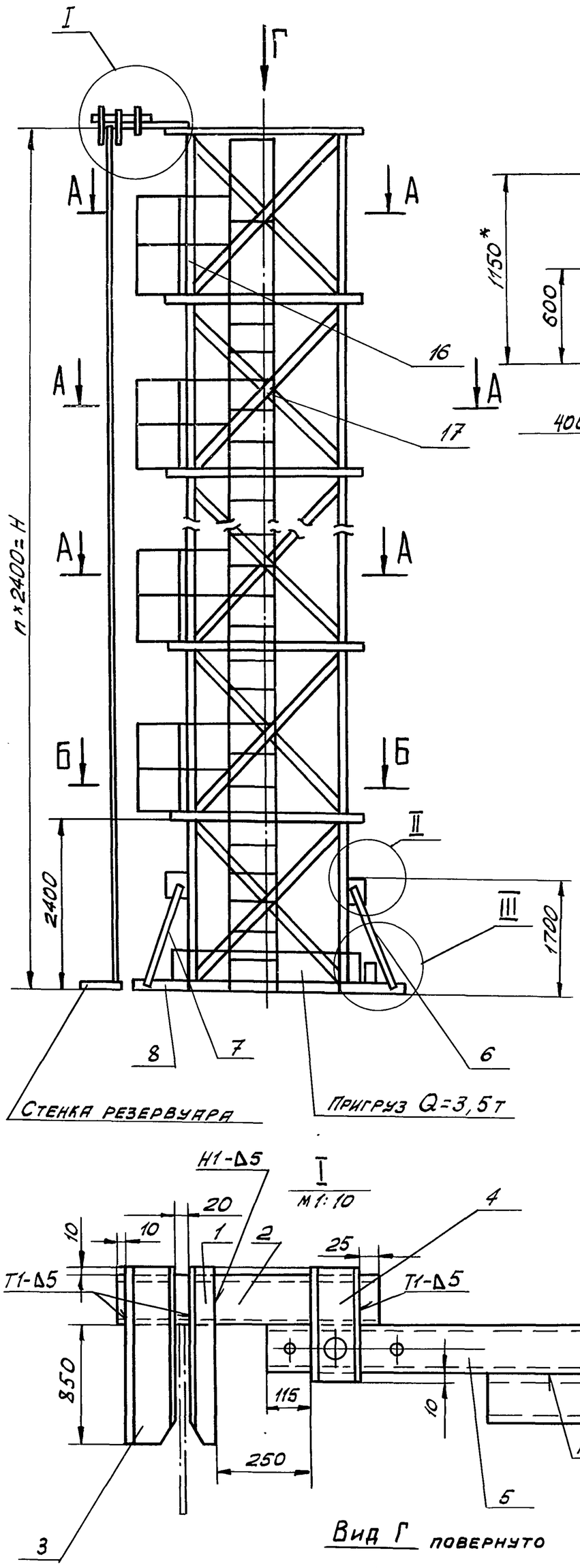

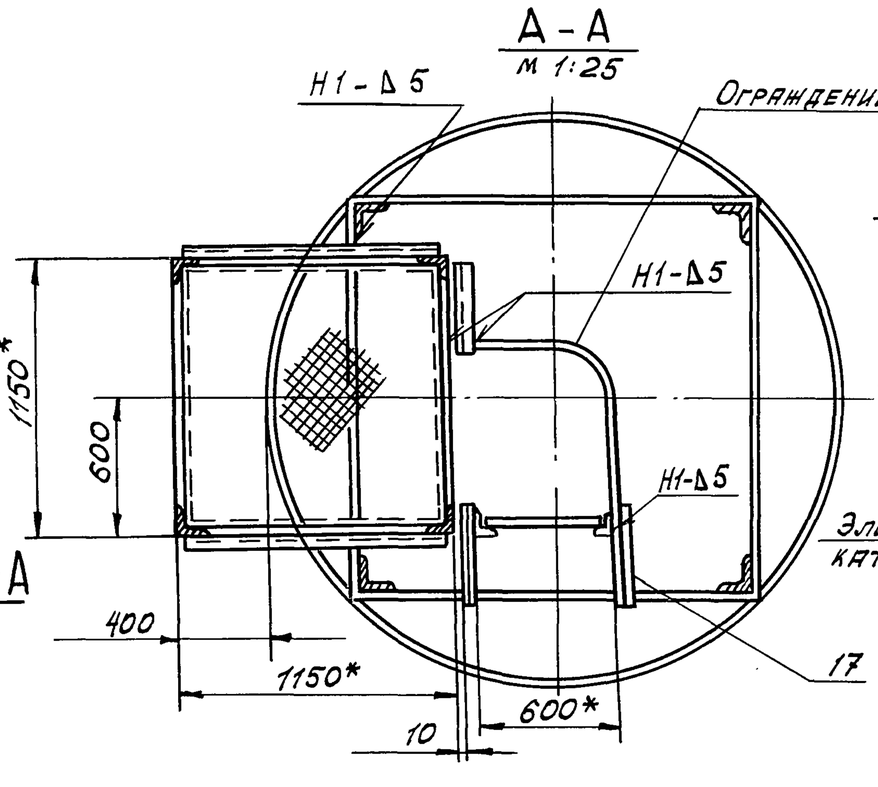

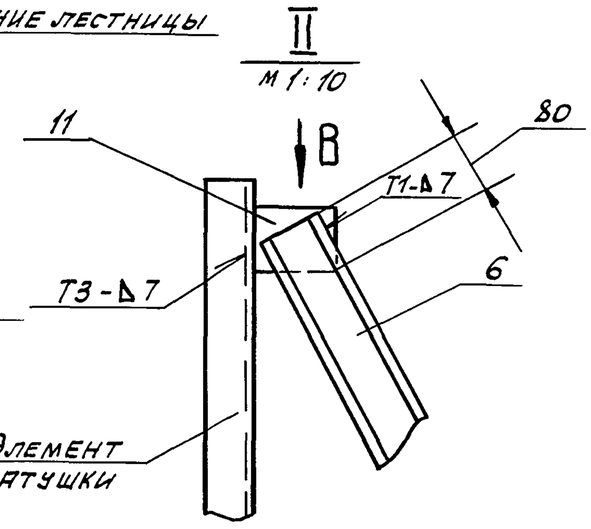

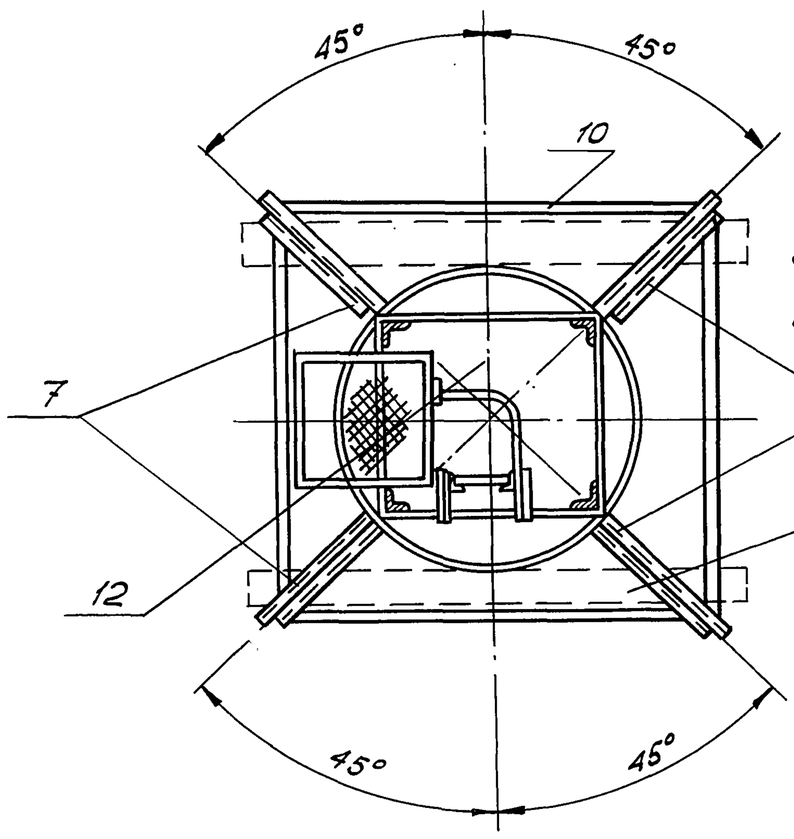

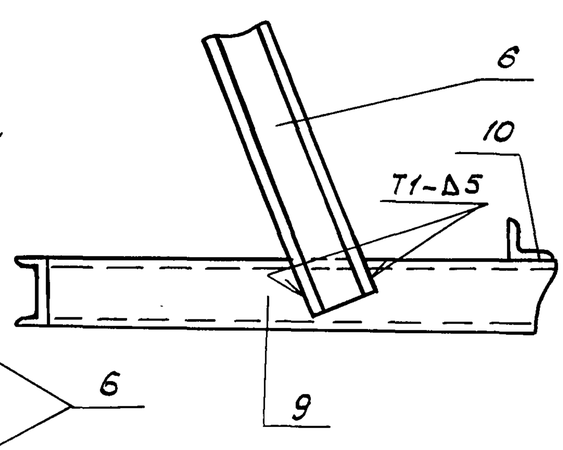

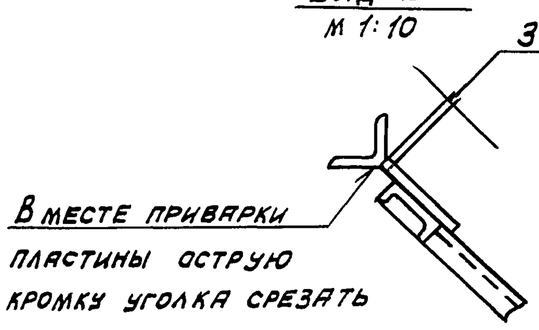

Обозначение	П, шт.	Н, мм	Масса, кг
ПВ7.20.00.00	8	18000	790
-01	5	12000	540

1. Электроды сварочные типа Э42А ГОСТ 9467-75.
2. Сварку производить по ГОСТ 5264-80 по контуру прилегания деталей катетом равным наименьшей толщине свариваемых деталей.
3. Шероховатость поверхностей реза для дет. Б4 $\overset{25}{\nabla}$.
4. Неуказанные предельные отклонения размеров: отверстий - H16; валов - h16; остальных - $\pm \frac{JT16}{2}$.
5. Для изготовления стойки использовать каркас, на который была навернута стенка.
6. Детали поз. 6, 7, 8, 9, 10 привариваются с подгонкой по месту для обеспечения устойчивости стойки во время работы.
7. Пригруз Q=3,5т прикрепить к нижнему ободу металлическими лентами.
8. Масса площадок с лестницей дана в таблице.
9. Ограждение лестницы приварить к площадке, а в местах между площадками к ленте поз. 12.
10. * Размеры для справок.

Инв. N подл. | Подп. и дата | Взам. инв. N | Инв. N дубл. | Подп. и дата

Изм.	Лист	N докум.	Подп.	Дата
Разраб.		Кузьмина		12.84
Пров.		Числова		12.84
Т. контр.				
ГИП		Тюрин		12.84
Н. контр.		Панова		12.84
Утв.		Кузнецов		

ПВ7.20.00.00 СБ

Стойка для сборки и сварки вертикального монтажного стыка стенки

Сборочный чертеж

Лит.	Масса	Масшт.
И	См. табл.	1:50
Лист	Листов 1	

Гипронефтеспецмонтаж г. Москва

Формат	Зона	Поз.	Обозначение	Наименование	Кол.	Примечание
Б4		11	ПВ7.20.00.11	Косынка		
				Лист $\frac{\text{6-8 ГОСТ 19903-74}}{\text{Ст3 ГОСТ 14637-79}}$		
				200×150	4	
Б4		12	ПВ7.20.00.12	Ограждение		
				Полоса $\frac{\text{6-4×40 ГОСТ 103-76}}{\text{Ст3 ГОСТ 535-79}}$		
				L=8000	1	
				Стандартные изделия		
		13		Болт М20×80.58.026		
				ГОСТ 7798-70	1	
		14		Гайка М20.4.013		
				ГОСТ 5915-72	1	
			Переменные данные	для исполнений		
				ПВ7.20.00.00		
				Сборочные единицы		
А4		15	ПВ7.20.01.00	Площадка	7	
А4		16	ПВ6.07.03.00	Лестница	1	
				Детали		
Б4		17	ПВ7.20.01.17	Соединитель		
				Уголок $\frac{\text{6-50×50×5 ГОСТ 8509-72}}{\text{Ст3 ГОСТ 535-79}}$		
				L=550	14	

Инв.№ подл. | Подп. и дата | Взам.инв.№ | Инв.№ дубл. | Подп. и дата

ТП 903-9-15.86 Ал IX

Изм	Лист	№ докум.	Подп.	Дата	ПВ7.20.00.00	Лист 2

Формат	Зона	Поз.	Обозначение	Наименование	Кол.	Примечание
				Документация		
А2			ПВ7.20.00.00СБ	Сборочный чертеж		
				Детали		
А4		1	ПВ7.20.00.01	Захват	1	
Б4		2	ПВ7.20.00.02	Основа		
				Швеллер $\frac{\text{10 ГОСТ 8240-72}}{\text{Ст3 ГОСТ 535-79}}$		
				L=555	1	
А4		3	ПВ7.20.00.03	Захват	2	
А4		4	ПВ7.20.00.04	Державка	2	
А4		5	ПВ7.20.00.05	Основание	1	
				Швеллер $\frac{\text{12 ГОСТ 8240-72}}{\text{Ст3 ГОСТ 535-79}}$		
Б4		6	ПВ7.20.00.06	L=2300	2	
Б4		7	ПВ7.20.00.07	L=2000	2	
Б4		8	ПВ7.20.00.08	L=1300	2	
Б4		9	ПВ7.20.00.09	L=1600	2	
Б4		10	ПВ7.20.00.10	Основание		
				Уголок $\frac{\text{6-75×75×5 ГОСТ 8509-72}}{\text{Ст3 ГОСТ 535-79}}$		
				L=4500	4	

Подп. и дата | Инв.№ дубл. | Взам.инв.№ | Подп. и дата | Инв.№ подл.

Изм	Лист	№ докум.	Подп.	Дата	ПВ7.20.00.00		
Разраб.	Кузьмина			12.84	Стойка для сборки и сварки вертикального монтажного стыка	Лит. И	Лист 1 / Листов 3
Пров.	Числова			12.84		Гипронефтеспецмонтаж г. Москва	
ГИП	Тюрин			12.84			
Н.контр.	Панова			12.84			
Утв.	Кузнецов						

Формат	Зона	Поз.	Обозначение	Наименование	Кол.	Примечание
				ПВ7.20.00.00-01		
				Сборочные единицы		
А4		15	ПВ7.20.01.00	Площадка	4	
А4		16	ПВ6.07.03.00	Лестница	1	
				Детали		
Б4		17	ПВ7.20.01.17	Соединитель		
				Уголок $\frac{\text{6-50×50×5 ГОСТ 8509-72}}{\text{Ст.3 ГОСТ 535-79}}$		
				L=550	8	

Инв.№ подл. | Подп. и дата | Взам.инв.№ | Инв.№ дубл. | Подп. и дата

Изм	Лист	№ докум.	Подп.	Дата	ПВ7.20.00.00	Лист 3

Формат	Зона	Поз.	Обозначение	Наименование	Кол.	Примечание
				Документация		
А2			ПВ7.20.01.00СБ	Сборочный чертеж		
				Детали		
				Уголок		
				Уголок $\frac{\text{6-50×50×5 ГОСТ 8509-72}}{\text{Ст3 ГОСТ 535-79}}$		
Б4		1	ПВ7.20.01.01	L= 1150	4	4,4кг
Б4		2	ПВ7.20.01.02	L= 1180	7	4,5кг
Б4		3	ПВ7.20.01.03	L= 1100	3	4,2кг
Б4		4	ПВ7.20.01.04	L= 360	2	1,3кг
Б4		5	ПВ7.20.01.05	Настил		
				Лист $\frac{\text{ПВ508×1100×1100}}{\text{Ст3 ГОСТ 8706-78}}$	1	22кг
Б4		6	ПВ7.20.01.06	Втулка		
				Труба $\frac{\text{28×3 ГОСТ 8732-78}}{\text{А10 ГОСТ 8731-74}}$		
				L=60	4	0,1кг
Б4		7	ПВ7.20.01.07	Ограждение		
				Круг $\frac{\text{В-18 ГОСТ 2590-71}}{\text{Ст3 ГОСТ 535-79}}$		
				L=1000	2	

Подп. и дата | Инв.№ дубл. | Взам.инв.№ | Подп. и дата | Инв.№ подл.

Изм	Лист	№ докум.	Подп.	Дата	ПВ7.20.01.00		
Разраб.	Числова			12.84	Площадка	Лит. И	Лист / Листов 1
Пров.	Кузьмина			12.84		Гипронефтеспецмонтаж г. Москва	
ГИП	Тюрин			12.84			
Н.контр.	Панова			12.84			
Утв.	Кузнецов						

ТП 903-9-15сп86 Ал IX

ПВ7.20.01.00СБ

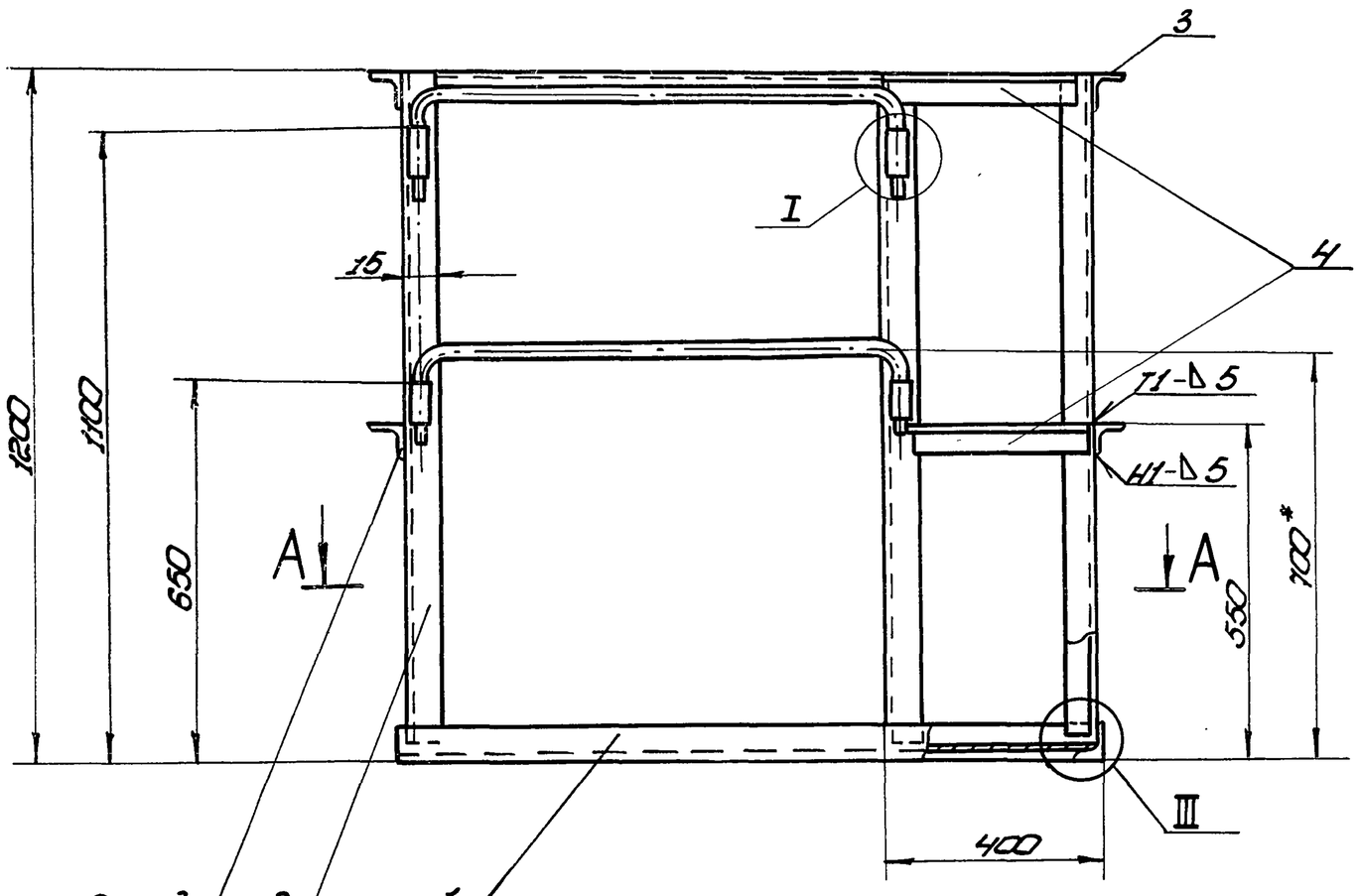

А-А

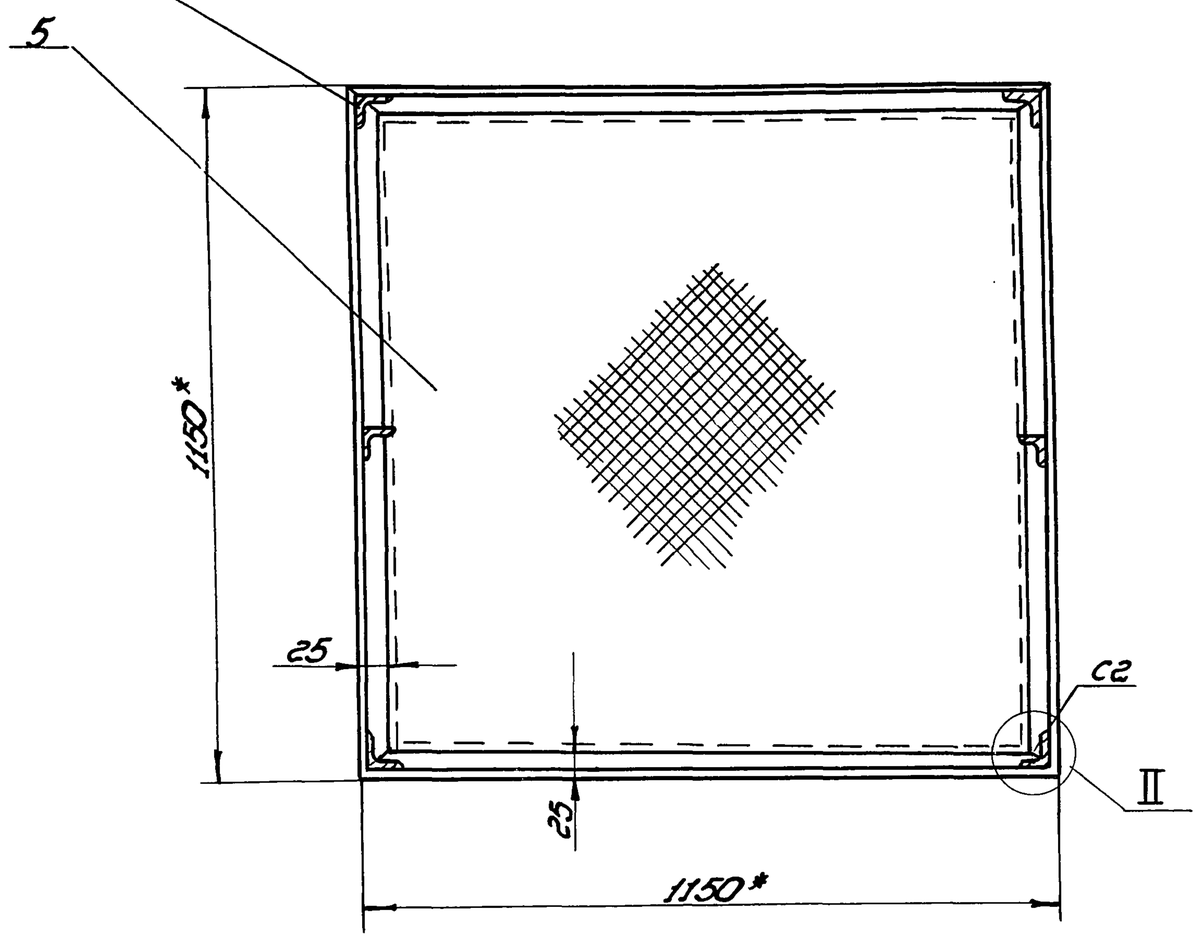

III
М1:2,5

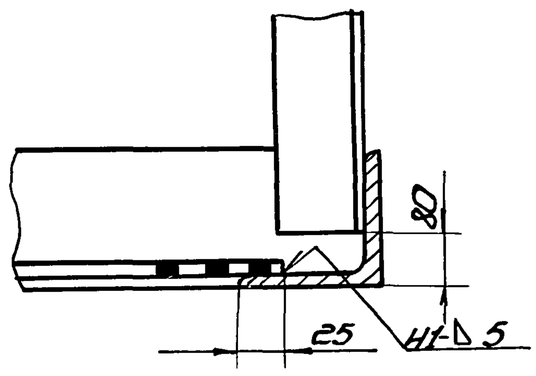

Поз. 7
М1:2

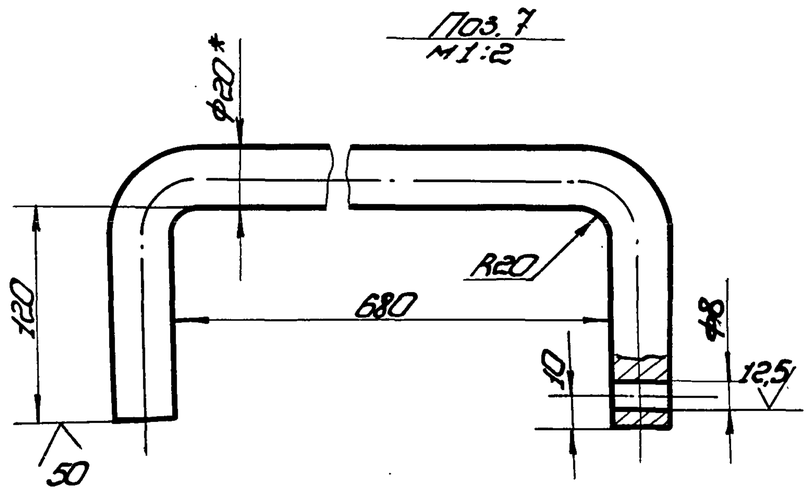

I
М1:2

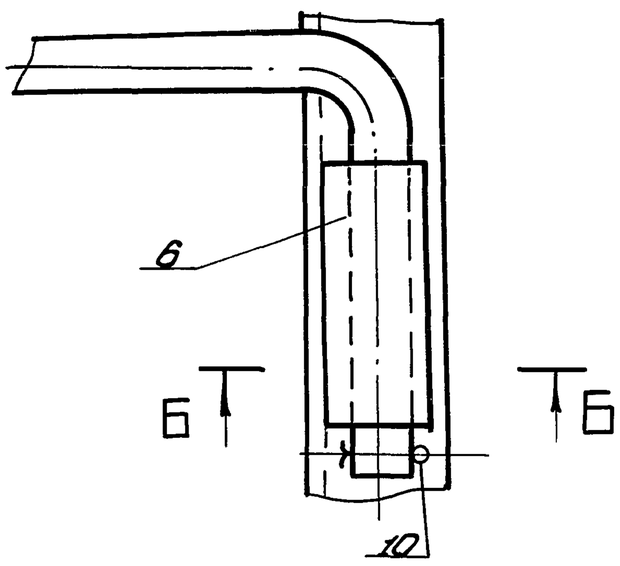

II
М1:4

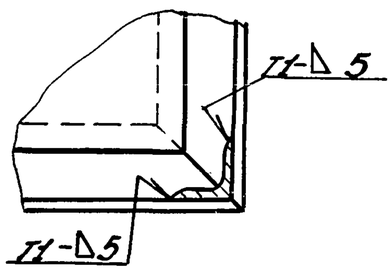

Б-Б
М1:2

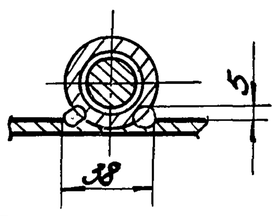

1. Сварка ручная электродуговая по ГОСТ 5264-80. Электроды сварочные типа Э42А ГОСТ 9467-75. Сварку производить по контуру прилегания.
2. Предельные отклонения размеров: отверстий - H16; валов - h16; остальных - $\pm\frac{JT16}{2}$.
3. Шероховатость поверхностей реза для дет. Б4 $\overset{25}{\vee}$.
4. Размеры для справок.

Изм.	Лист	№ докум.	Подп.	Дата	ПВ7.20.01.00СБ			
Разраб.		Кузьмина		12.84	Площадка	Лит.	Масса	Масштаб
Пров.		Числова		12.84	Сборочный чертеж	И	93	1:10
Т. контр.						Лист	Листов 1	
ГИП		Тюрин		12.84		Гипронефтеспецмонтаж г. Москва		
Н. контр.		Панова		12.84				
Утв.		Кузнецов						

Инв. № подл. | Подп. и дата | Взам. инв. № | Инв. № дубл. | Подп. и дата

Копировал 21664-07 74 Формат

ТП 903-9-15.86 Ал IX

ПВ7.20.00.04

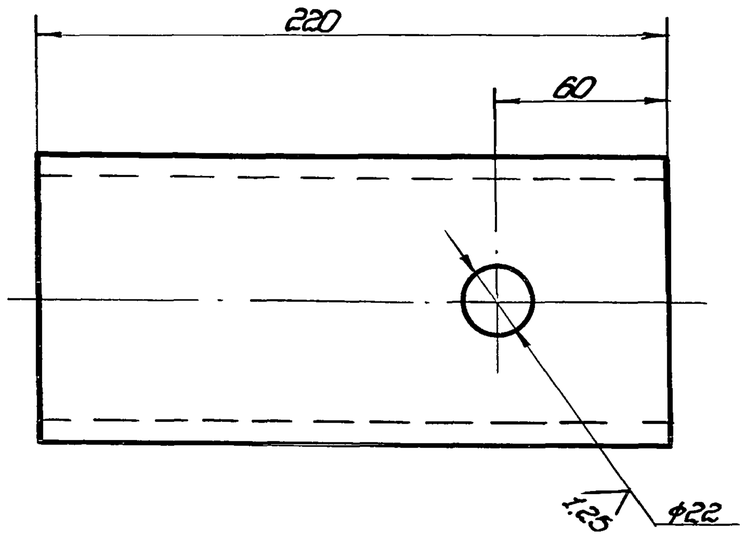

Неуказанные предельные отклонения размеров:
отверстий - H16;
валов - h 16;
остальных - $\pm \frac{IT16}{2}$

Изм.	Лист	№ докум.	Подп.	Дата
Разраб.		Числова		12.84
Пров.		Кузьмина		12.84
Т. контр.				
ГИП		Тюрин		12.84
Н. контр.		Попова		12.84
Утв.		Кузнецов		

Державка

Лит.	Масса	Масштаб
И	1,9	1:2
Лист	Листов 1	

Швеллер 10 ГОСТ 8240-72 / Ст.3 ГОСТ 535-79

Гипронефтеспецмонтаж г. Москва

Копировал Формат А1

Инв.№ подл. | Подп. и дата | Взам. инв.№ | Инв.№ дубл. | Подп. и дата

ПВ7.20.00.03

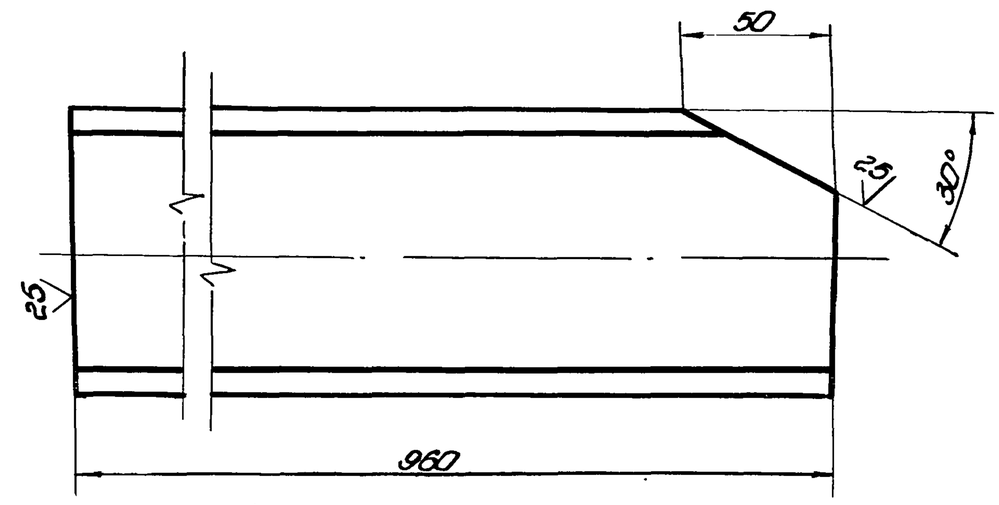

Неуказанные предельные отклонения размеров:
валов - h 16;
остальных - $\pm \frac{IT16}{2}$.

Изм.	Лист	№ докум.	Подп.	Дата
Разраб.		Числова		12.84
Пров.		Кузьмина		12.84
Т. контр.				
ГИП		Тюрин		12.84
Н. контр.		Попова		12.84
Утв.		Кузьмина		

Захват

Лит.	Масса	Масштаб
И	8,3	1:2
Лист	Листов 1	

Швеллер 10 ГОСТ 8240-72 / Ст.3 ГОСТ 535-79

Гипронефтеспецмонтаж г. Москва

Копировал

Инв.№ подл. | Подп. и дата | Взам. инв.№ | Инв.№ дубл. | Подп. и дата

ПВ7.20.00.05

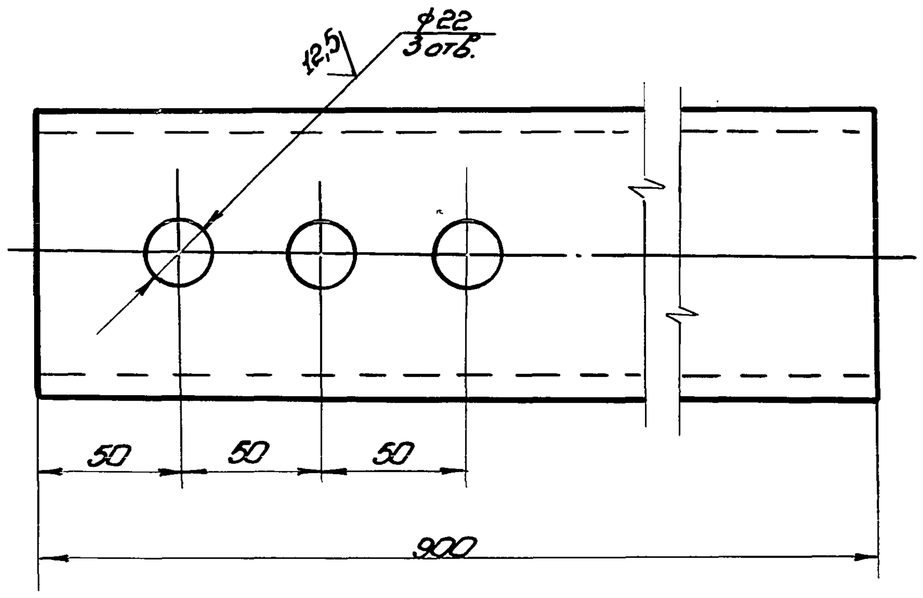

Неуказанные предельные отклонения размеров:
отверстий - H16;
валов - h 16;
остальных - $\pm \frac{IT16}{2}$

Изм.	Лист	№ докум.	Подп.	Дата
Разраб.		Числова		12.84
Пров.		Кузьмина		12.84
Т. контр.				
ГИП		Тюрин		12.84
Н. контр.		Попова		12.84
Утв.		Кузнецов		

Основание

Лит.	Масса	Масштаб
И	7,7	1:2
Лист	Листов 1	

Швеллер 10 ГОСТ 8240-72 / Ст.3 ГОСТ 535-79

Гипронефтеспецмонтаж г. Москва

Копировал Формат А1

Инв.№ подл. | Подп. и дата | Взам. инв.№ | Инв.№ дубл. | Подп. и дата

ПВ7.20.00.01

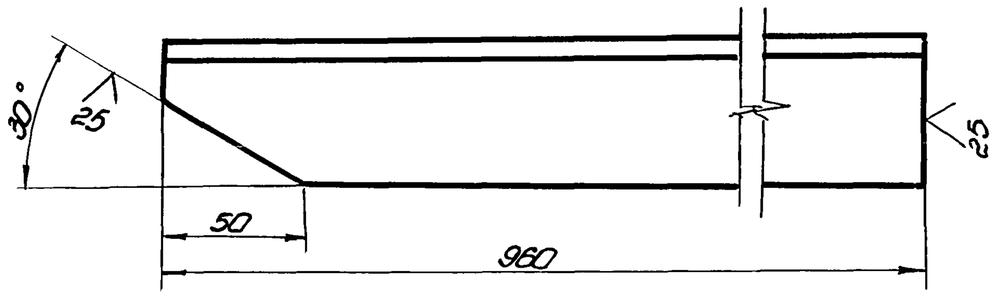

Неуказанные предельные отклонения размеров:
валов - h 16;
остальных - $\pm \frac{IT16}{2}$.

Изм.	Лист	№ докум.	Подп.	Дата
Разраб.		Числова		12.84
Пров.		Кузьмина		12.84
Т. контр.				
ГИП		Тюрин		12.84
Н. контр.		Попова		12.84
Утв.		Кузнецов		

Захват

Лит.	Масса	Масштаб
И	3,6	1:2
Лист	Листов 1	

Уголок 50×50×5 ГОСТ 8509-72 / Ст.3 ГОСТ 535-79

Гипронефтеспецмонтаж г. Москва

Копировал

Инв.№ подл. | Подп. и дата | Взам. инв.№ | Инв.№ дубл. | Подп. и дата

ТП 903-9-15.86 Ал IX

ПВ5.13.00.00 СБ

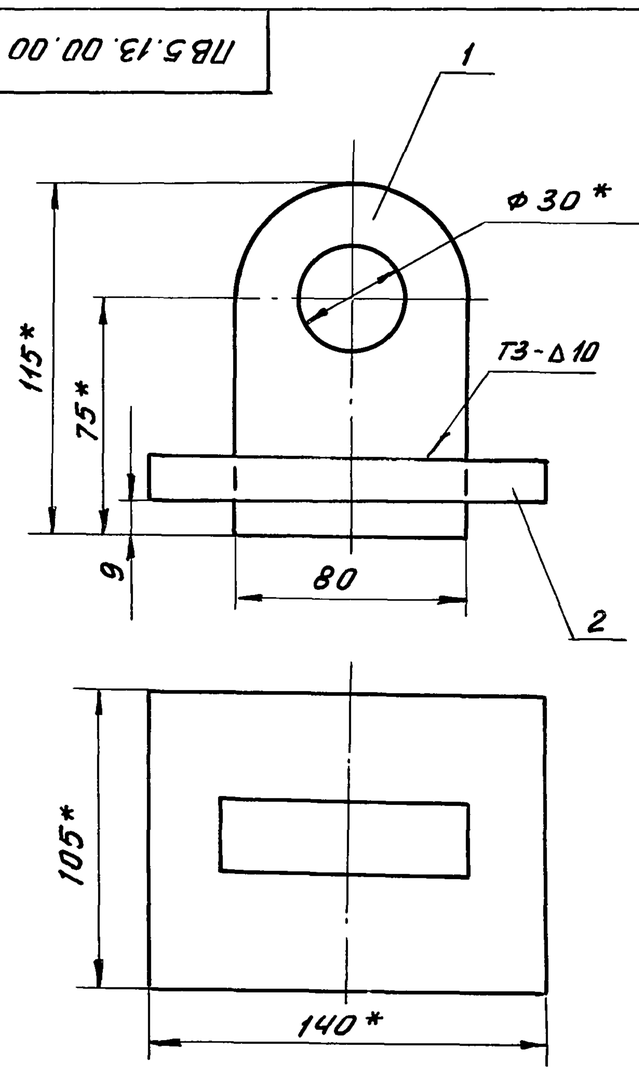

1. Сварные швы по ГОСТ 5264-80. Электроды сварочные типа Э42А ГОСТ 9467-75.
2. Неуказанные предельные отклонения размеров: отверстий - H16; валов - h16; остальных - $\frac{JT16}{2}$.
3. * Размеры для справок.

Изм.	Лист	N докум.	Подп.	Дата
Разраб.		Числова		12.84
Пров.		Кузьмина		12.84
Т.контр.				
ГИП		Тюрин		12.84
Н.контр.		Панова		12.84
Утв.		Кузнецов		

ПВ 5.13.00.00 СБ

Приспособление строповочное

Лит.	Масса	Масштаб
И	2,85	1:2
Лист	Листов 1	

Гипронефтеспецмонтаж г. Москва

Подп. и дата | Инв. N дубл. | Взам. инв. N | Подп. и дата | Инв. N подл.

ПВ5.13.00.01

∀(√)

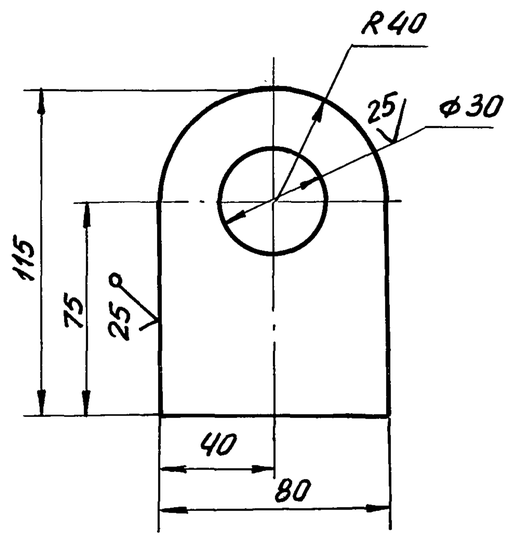

Неуказанные предельные отклонения размеров: отверстий - H16; валов - h16; остальных - $\frac{JT16}{2}$.

Изм.	Лист	N докум.	Подп.	Дата
Разраб.		Числова		12.84
Пров.		Кузьмина		12.84
Н.контр.				
ГИП		Тюрин		12.84
Н.контр.		Панова		12.84
Утв		Кузнецов		

ПВ 5.13.00.01

Скоба

Лит.	Масса	Масштаб
И	1,6	1:2
Лист	Листов 1	

Лист Б-24 ГОСТ 19903-74 / Ст3 ГОСТ 14637-79

Гипронефтеспецмонтаж г. Москва

Подп. и дата | Инв. N дубл. | Взам. инв. N | Подп. и дата | Инв. N подл.

ПВ5.13.00.02

∀(√)

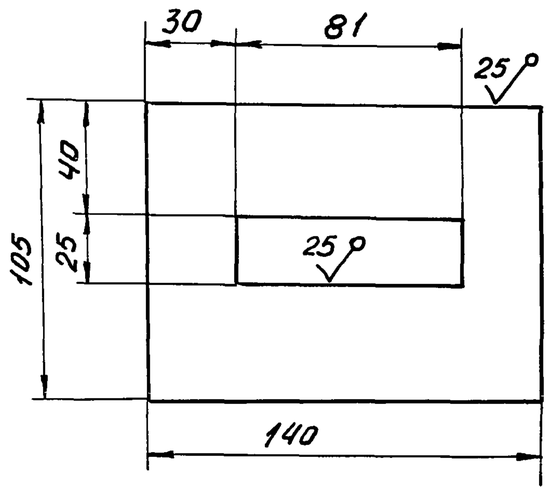

Неуказанные предельные отклонения размеров: отверстий - H16; валов - h16; остальных - $\frac{JT16}{2}$

Изм.	Лист	N докум	Подп.	Дата
Разраб.		Числова		12.84
Пров.		Кузьмина		12.84
Т.контр.				
ГИП		Тюрин		12.84
Н.контр.		Панова		12.84
Утв		Кузнецов		

ПВ5.13.00.02

Пластина

Лит.	Масса	Масштаб
И	1,25	1:2
Лист	Листов 1	

Лист Б-16 ГОСТ 19903-74 / Ст3 ГОСТ 14637-79

Гипронефтеспецмонтаж г. Москва

Формат	Зона	Поз.	Обозначение	Наименование	Кол.	Примечание
				Документация		
А4			ПВ5.13.00.00 СБ	Сборочный чертеж		
				Детали		
А4		1	ПВ5.13.00.01	Скоба	1	
А4		2	ПВ5.13.00.02	Пластина	1	

Подп. и дата | Инв. N дубл. | Взам. инв. N | Подп. и дата | Инв. N подл.

Изм.	Лист	N докум	Подп.	Дата
Разраб.		Числова		12.84
Пров.		Кузьмина		12.84
ГИП		Тюрин		12.84
Н.контр.		Панова		12.84
Утв.		Кузнецов		

ПВ 5.13.00.00

Приспособление строповочное

Лит.	Лист	Листов
И		1

Гипронефтеспецмонтаж г. Москва

ПВ 10.05.00.00 СБ

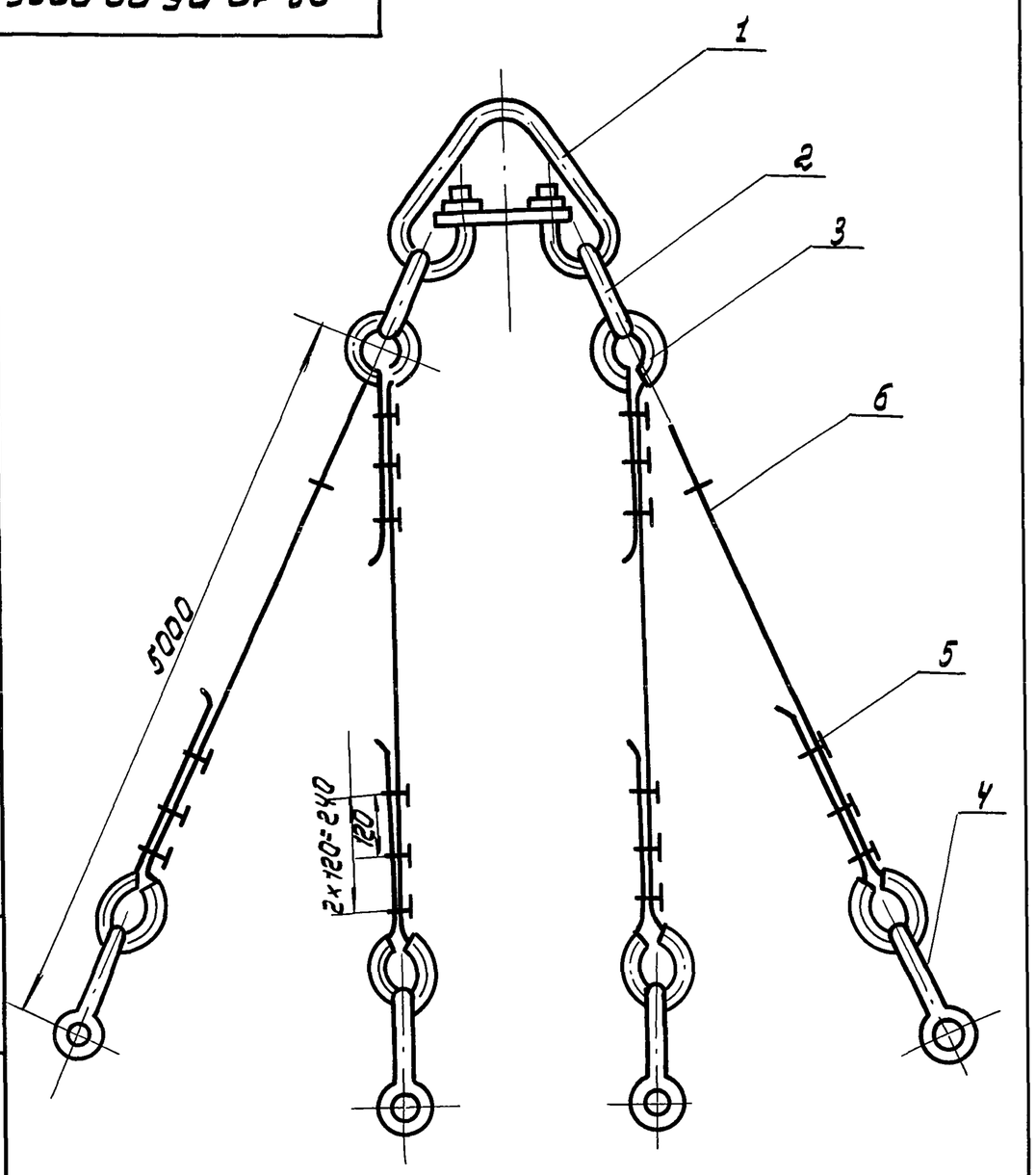

Инв.№подл. | Подп. и дата | Взам.инв.№ | Инв.№дубл. | Подп. и дата

Изм	Лист	N докум.	Подп.	Дата
Разраб.		Кузьмина		12.84
Провер.		Числова		12.84
Т.контр.				
ГИП		Тюрин		12.84
Н.контр.		Панова		12.84
Утв.		Кузнецов		

ПВ 10.05.00.00 СБ

Строп 4-х ветвевой Q=5т. Сборочный чертеж

Лит	Масса	Масштаб
И	87.9	—
Лист	Листов 1	

Гипронефтеспецмонтаж г. Москва

Формат	Зона	Поз.	Обозначение	Наименование	Кол.	Приме-чание
				Документация		
А4			ПВ 10.05.00.00 СБ	Сборочный чертеж		
				Стандартные изделия		
		1		Звено РТ I-10.0		
				ГОСТ 25573-82	1	22.4кг
		2		Звено РТ I-2,5		
				ГОСТ 25573-82	2	3.0кг
		3		Коуш 56		
				ГОСТ 2224-72	8	0,2кг
		4		3К-16		
				ТУ 36.1839-75	24	0,32кг
		5		Скоба СА-1,6		
				ОСТ 5.2312-79	4	0,51кг
				Материалы		
		6		Канат 15-I-I-1764(180)		
				ГОСТ 7668-80		
				L = 6000 ± 10мм.	4	5,1кг

Инв.№подл. | Подп. и дата | Взам.инв.№ | Инв.№дубл. | Подп. и дата

Изм	Лист	N докум	Подп.	Дата
Разраб.		Числова		12.84
Пров.		Кузьмина		12.84
ГИП		Тюрин		12.84
Н.контр.		Панова		12.84
Утв.		Кузнецов		

ПВ. 10.05.00.00

Строп 4-х ветвевой

Лит	Лист	Листов

Гипронефтеспецмонтаж г. Москва

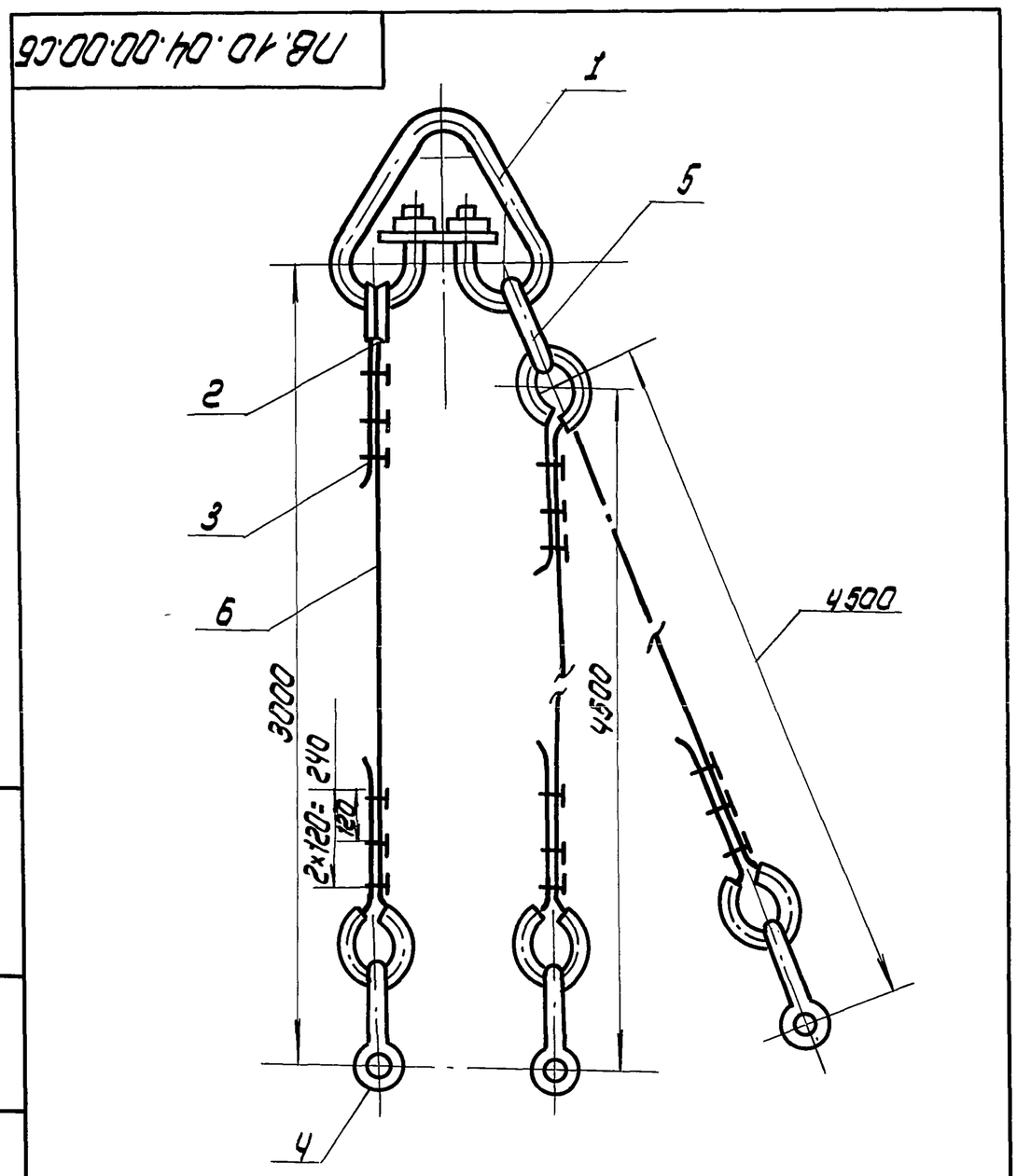

Инв.№подл. | Подп. и дата | Взам.инв.№ | Инв.№дубл. | Подп. и дата

Изм	Лист	N докум	Подп.	Дата
Разраб.		Числова		12.84
Провер.		Кузьмина		12.84
Т.контр.				
ГИП		Тюрин		12.84
Н.контр.		Панова		12.84
Утв.		Кузнецов		

ПВ 10.04.00.00 СБ

Строп 3-х ветвевой Q=3т Сборочный чертеж

Лит	Масса	Масштаб
И	68.7	—
Лист 1	Листов 1	

Гипронефтеспецмонтаж г. Москва

Формат	Зона	Поз.	Обозначение	Наименование	Кол.	Приме-чание
				Документация		
А4			ПВ10.04.00.00СБ	Сборочный чертеж		
				Стандартные изделия		
		1		Звено РТ I-100		
				ГОСТ 25573-82	1	22.40кг
		2		Коуш 56		
				ГОСТ 2224-72	6	0,2кг
		3		3К-16		
				ТУ36 1839-75	18	0.32кг
		4		Скоба СА 1.6		
				ГОСТ 5.2312-79	3	0,51кг
		5		Звено РТ I-1,6		
				ГОСТ 25573-82	1	1,69кг
				Материалы		
				Канат 15I-I-1764-(180)		
				ГОСТ 7668-80		
		6		L=4000	1	3,4кг
		7		L=5500	2	4,7кг

Инв.№подл. | Подп. и дата | Взам.инв.№ | Инв.№дубл. | Подп. и дата

Изм	Лист	N докум	Подп.	Дата
Разраб.		Числова		12.84
Провер.		Кузьмина		12.84
ГИП		Тюрин		12.84
Н.контр.		Панова		12.84
Утв.		Кузнецов		

ПВ 10.04.00.00

Строп 3-х ветвевой

Лит	Лист	Листов
И		

Гипронефтеспецмонтаж г. Москва

21664-07

ПВ5.49.00.02

(√)А

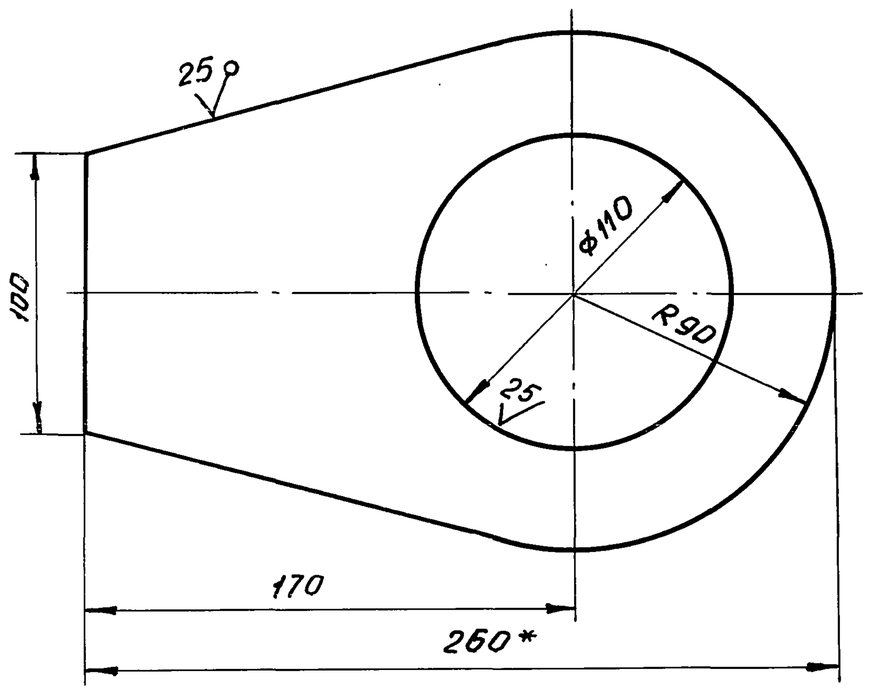

1. Неуказанные предельные отклонения размеров:
   отверстий - H16;
   валов - h16;
   остальных - $\pm \frac{IT16}{2}$.
2. * Размер для справок.

Изм.	Лист	N докум.	Подп.	Дата
Разраб.		Кузьмина		12.84
Пров.		Числова		12.84
Т.контр.				
ГИП		Тюрин		12.84
Н.контр.		Панова		12.84
Утв.		Кузнецов		

ПВ5.49.00.02

Ухо

Лит	Масса	Масштаб
И	1,4	1:2
Лист	Листов 1	

Лист Б-В ГОСТ 19903-74 / Ст3 ГОСТ 14637-79

Гипронефтеспецмонтаж г. Москва

Подп. и дата | Инв. N подл. | Взам. инв. N | Инв. N дубл. | Подп. и дата

ПВ5.49.00.01

(√)А

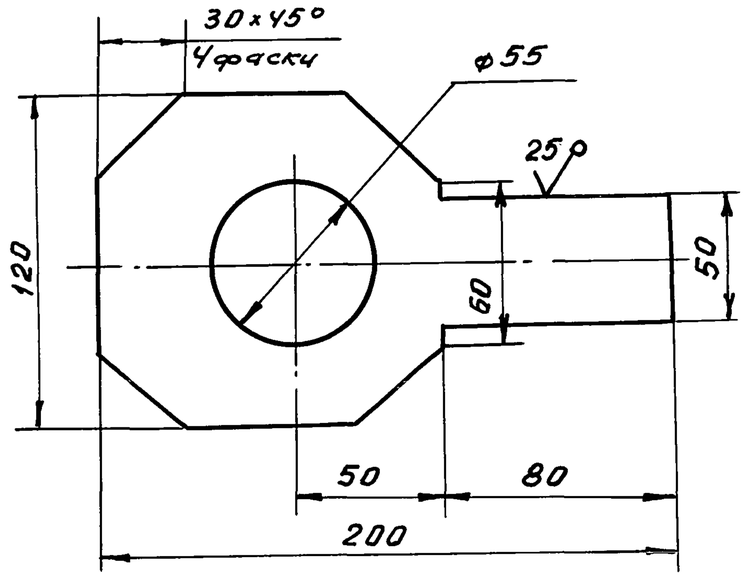

Неуказанные предельные отклонения размеров:
отверстий - H16;
валов - h16;
остальных - $\pm \frac{IT16}{2}$.

Изм.	Лист	N докум.	Подп.	Дата
Разраб.		Кузьмина		12.84
Пров.		Числова		12.84
Т.контр.				
ГИП		Тюрин		12.84
Н.контр.		Панова		12.84
Утв.		Кузнецов		

ПВ5.49.00.01

Пластина

Лит	Масса	Масштаб
И	1,3	1:2
Лист	Листов 1	

Лист Б12 ГОСТ 19903-74 / Ст3 ГОСТ 14637-79

Гипронефтеспецмонтаж г. Москва

Подп. и дата | Инв. N подл. | Взам. инв. N | Инв. N дубл. | Подп. и дата

Формат	Зона	Поз.	Обозначение	Наименование	Кол.	Примечание
				Документация		
А4			ПВ5.49.00.00 СБ	Сборочный чертеж		
				Детали		
А4		1	ПВ5.49.00.01	Пластина	1	
А4		2	ПВ5.49.00.02	Ухо	2	
Б4		3	ПВ5.49.00.03	Труба		
				Труба 108×8 ГОСТ 8732-78 / В10 ГОСТ 8731-74		
				L=85	1	1,3 кг

Подп. и дата | Инв. N подл. | Взам. инв. N | Инв. N дубл. | Подп. и дата

ПВ5.49.00.00

Изм.	Лист	N докум.	Подп.	Дата
Разраб.		Кузьмина		12.84
Пров.		Числова		12.84
ГИП		Тюрин		12.84
Н.контр.		Панова		12.84
Утв.		Кузнецов		

Звено строповочное

Лит.	Лист	Листов
И		1

Гипронефтеспецмонтаж г. Москва

ПВ5.49.00.00 СБ

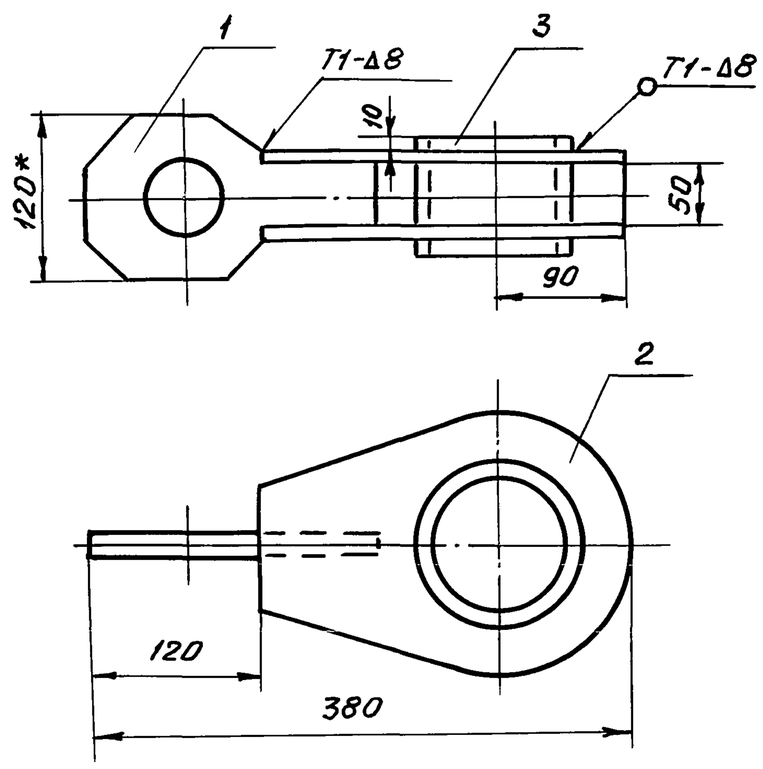

1. Сварные швы по ГОСТ 5264-80. Электроды сварочные типа Э42А ГОСТ 9467-75
2. Неуказанные предельные отклонения размеров:
   отверстий - H16;
   валов - h16;
   остальных - $\pm \frac{IT16}{2}$.
3. Шероховатость поверхностей реза для деталей Б4 - $\frac{25}{\sqrt{}}$
4. * Размеры для справок.

Изм.	Лист	N докум.	Подп.	Дата
Разраб.		Кузьмина		12.84
Пров.		Числова		12.84
Т.контр.				
ГИП		Тюрин		12.84
Н.контр.		Панова		12.84
Утв.		Кузнецов		

ПВ5.49.00.00 СБ

Звено строповочное
Сборочный чертеж

Лит.	Масса	Масштаб
И	5,4	1:5
Лист	Листов 1	

Гипронефтеспецмонтаж г. Москва

ТП 903-9-15.86 Ал IX

Формат	Зона	Поз.	Обозначение	Наименование	Кол.	Примеч.
				Документация		
А3			ПВ5.48.00.00 СБ	Сборочный чертеж		
				Детали		
Б4		1	ПВ 5.48.00.01	Ось		
				Круг В18 ГОСТ 2590-71 / Ст. 3 ГОСТ 535-79		
				L=45	1	0,1кг
Б4		2	ПВ5.48.00.02	Пластина		
				Лист Б-12 ГОСТ 19903-79 / Ст. 3 ГОСТ 14637-79		
				50×70	1	0,2кг
А4		3	ПВ 5.48.00.03	Щека	1	
Б4		4	ПВ 5.48.00.04	Серьга		
				Круг В 18 ГОСТ 2590-71 / Ст. 3 ГОСТ 535-79		
				L=200	1	0,4кг
				Стандартные изделия		
		5		Коуш 15		
				ГОСТ 2224-72	1	0,423

Подп. и дата | Инв. № дубл. | Взам. инв. № | Подп. и дата | Инв. № подл.

Изм.	Лист	№ докум.	Подп.	Дата
Разраб.		Кузьмина		12.84
Провер.		Кузьмина		12.84
ГИП		Тюрин		12.84
Н.контр.		Панова		12.84
Утв.		Кузнецов		

ПВ5.48.00.00

Скоба для крепления расчалок к опорному кольцу

Лит.	Лист	Листов
И		1

Гипронефтеспецмонтаж г. Москва

ПВ 5.48.00.03

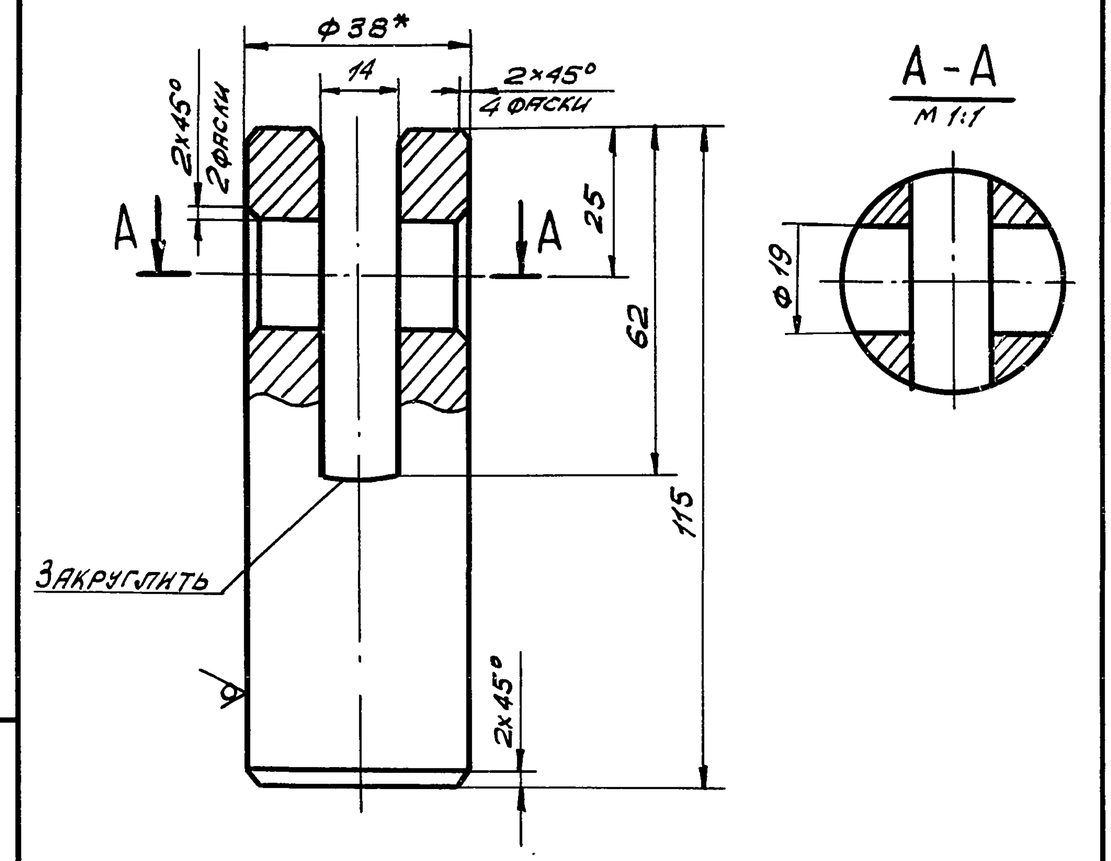

1. Неуказанные предельные отклонения размеров:
   отверстий - H16;
   валов - h 16;
   остальных - $\pm \frac{JT16}{2}$.
2. * Размер для справок.

Изм.	Лист	№ докум.	Подп.	Дата
Разраб.		Кузьмина		12.84
Пров.		Кузьмина		12.84
Т.контр.				
ГИП		Тюрин		12.84
Н.контр.		Панова		12.84
Утв.		Кузнецов		

ПВ5.48.00.03

Щека

Лит.	Масса	Масшт.
И	0,9	1:1
Лист	Листов 1	

Круг В 38 ГОСТ 2590-71 / Ст. 3 ГОСТ 535-79

Гипронефтеспецмонтаж г. Москва

ПВ 5.48.00.00СБ

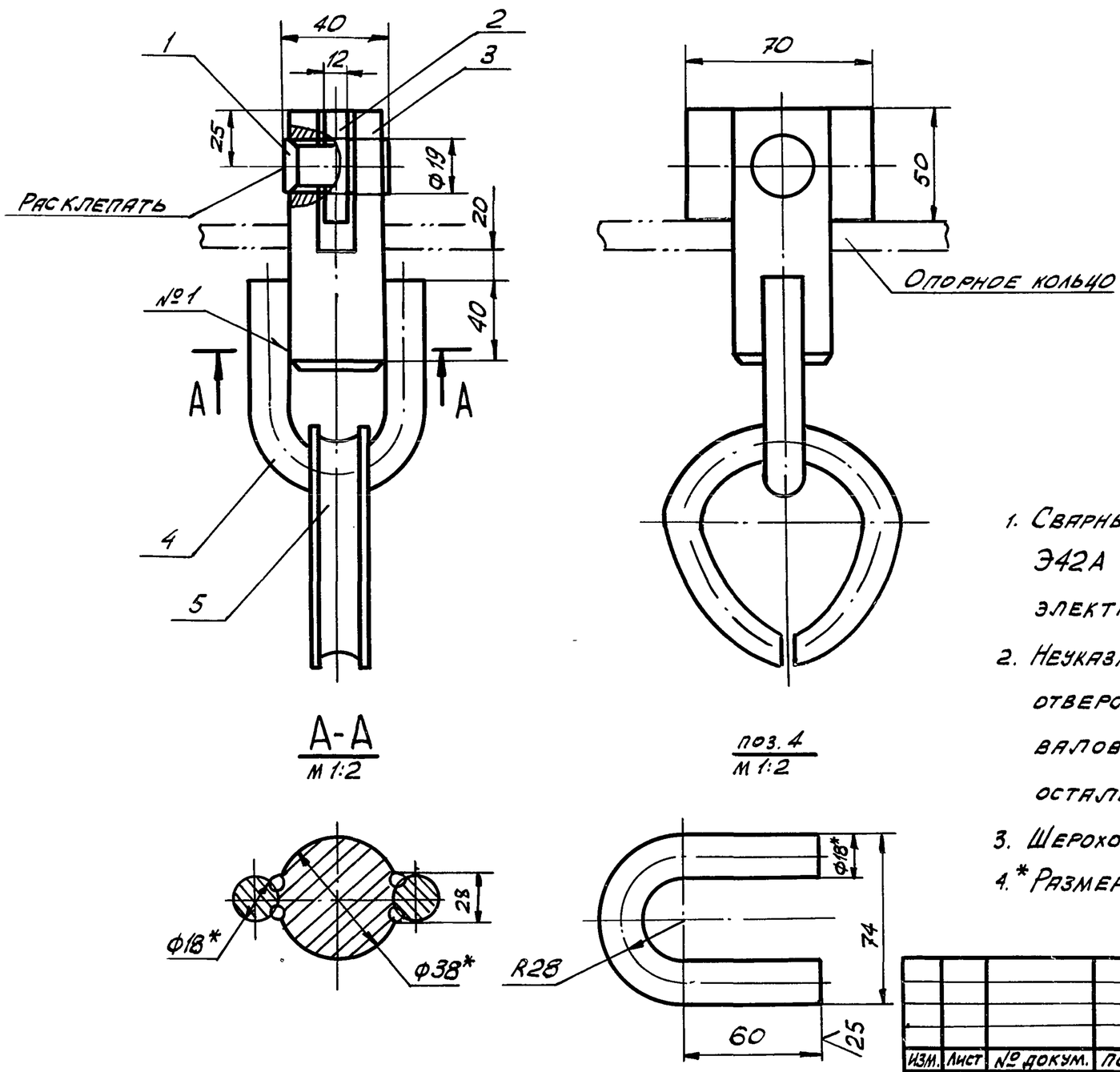

1. Сварные швы по ГОСТ 5264-80. Электроды типа Э42А ГОСТ 9467-75. Шов № 1 - сварка ручная электродуговая.
2. Неуказанные предельные отклонения размеров:
   отверстий - H 16;
   валов - h 16;
   остальных - $\pm \frac{JT16}{2}$.
3. Шероховатость поверхностей реза для деталей Б4 - $\sqrt{25}$.
4. * Размеры для справок.

Изм.	Лист	№ докум.	Подп.	Дата
Разраб.		Кузьмина		12.84
Пров.		Кузьмина		12.84
Т.контр.				
ГИП		Тюрин		12.84
Н.контр.		Панова		12.84
Утв.		Кузнецов		

ПВ 5.48.00.00 СБ

Скоба для крепления расчалок к опорному кольцу
Сборочный чертеж

Лит.	Масса	Масшт.
И	2,1	1:2
Лист	Листов 1	

Гипронефтеспецмонтаж г. Москва

Подп. и дата | Инв. № дубл. | Взам. инв. № | Подп. и дата | Инв. № подл.

ТП 903-9-15.86 Ал IX

Формат	Зона	Поз.	Обозначение	Наименование	Кол.	Примечание
				Документация		
А3			ПВ 5.51.00.00 СБ	Сборочный чертеж		
				Детали		
А4		1	ПВ 5.51.00.01	Ловитель		
Б4		2	ПВ 5.51.00.02	Пластина	1	
				Лист Б-10 ГОСТ 19903-74 / Ст.3 ГОСТ 14637-79		
				120×95	1	0,9 кг
Б4		3	ПВ 5.51.00.03	Ребро		
				Лист Б-10 ГОСТ 19903-74 / Ст.3 ГОСТ 14637-79		
				150×55	2	0,7 кг

Изм.	Лист	N докум.	Подп.	Дата
Разраб.		Кузьмина		12.84
Пров.		Кузьмина		12.84
ГИП		Тюрин		12.84
Н.контр.		Панова		12.84
Утв.		Кузнецов		

ПВ 5.51.00.00

Ловитель опорного кольца

Лит.	Лист	Листов
И		1

Гипронефтеспецмонтаж г. Москва

Подп. и дата | Взам. инв. N | Инв. N дубл. | Подп. и дата | Инв. N подл.

ПВ 5.51.00.01

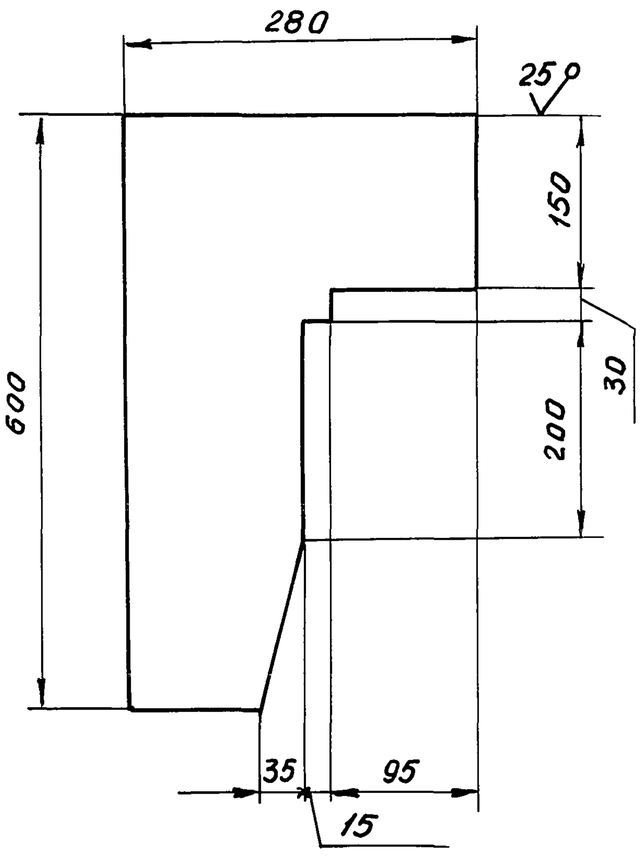

Неуказанные предельные отклонения размеров:
валов – h16;
остальных – $\pm \frac{IT16}{2}$.

Изм.	Лист	N докум.	Подп.	Дата
Разраб.		Кузьмина		12.84
Пров.		Кузьмина		12.84
Т.контр.				
ГИП		Тюрин		12.84
Н.контр.		Панова		12.84
Утв.		Кузнецов		

ПВ 5.51.00.01

Ловитель

Лит.	Масса	Масштаб
И	10,0	1:5
Лист	Листов 1	

Гипронефтеспецмонтаж г. Москва

Подп. и дата | Взам. инв. N | Инв. N дубл. | Подп. и дата | Инв. N подл.

ПВ 5.51.00.00 СБ

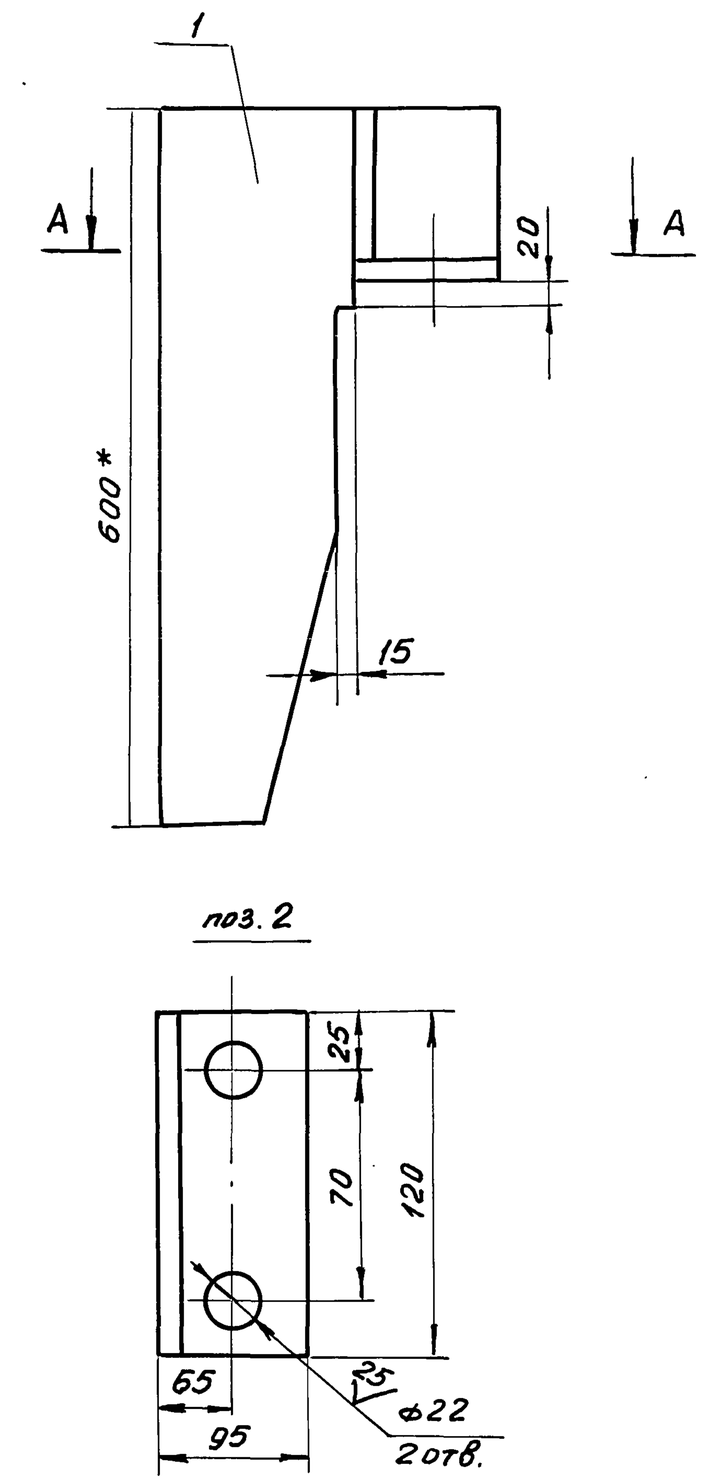

поз. 2

A – A

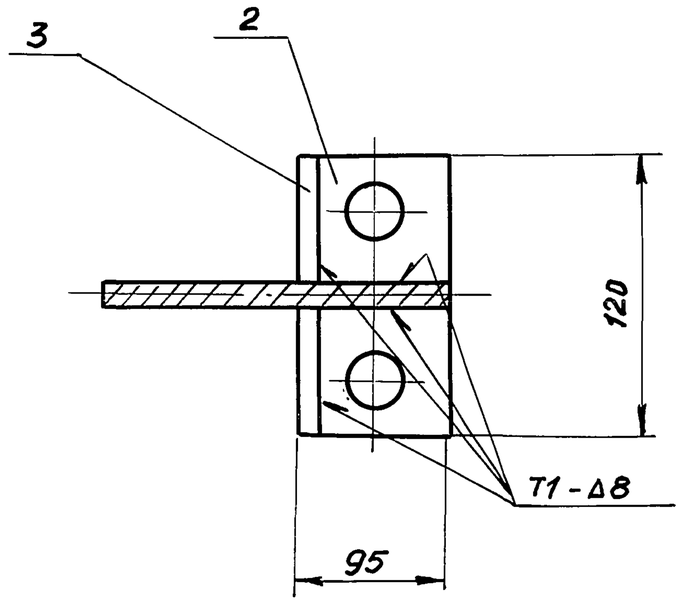

1. Сварные швы по ГОСТ 5264-80. Электроды сварочные типа Э42А ГОСТ 9467-75.
2. Неуказанные предельные отклонения размеров:
   отверстий – H16;
   валов – h16
   остальных – $\pm \frac{IT16}{2}$
3. Шероховатость поверхностей реза для деталей Б4 – $\frac{25}{\sqrt{}}$
4. *Размеры для справок.

Изм.	Лист	N докум.	Подп.	Дата
Разраб.		Кузьмина		12.84
Пров.		Кузьмина		12.84
Т.контр.				
ГИП		Тюрин		12.84
Н.контр.		Панова		12.84
Утв.		Кузнецов		

ПВ 5.51.00.00 СБ

Ловитель опорного кольца
Сборочный чертеж

Лит.	Масса	Масштаб
И	12,5	1:5
Лист	Листов 1	

Гипронефтеспецмонтаж г. Москва

ТП 903-9-15.86 Ал IX

Формат	Зона	Поз.	Обозначение	Наименование	Кол.	Примечание
				Документация		
А4			ПВ8.19.00.00 СБ	Сборочный чертеж		
				Детали		
Б4		1	ПВ8.19.00.01	Пластина		
				Лист 6-Б ГОСТ 19903-74 Ст 3 ГОСТ 14637-79		
				60 × 18	1	0,5 кг
Б4		2	ПВ8.19.00.02	Пруток		
				Круг В10 ГОСТ 2590-71 Ст3 ГОСТ 535-79		
				L = 70	1	0,15 кг

Подп. и дата | Инв. № дубл. | Взам. инв. № | Подп. и дата | Инв. № подл.

Изм	Лист	№ докум.	Подп.	Дата
Разраб.		Кузьмина		12.84
Пров.		Кузьмина		12.84
ГИП		Тюрин		12.84
Н.контр.		Панова		12.84
Утв.		Кузнецов		

ПВ8.19.00.00

Пробка для отвеса

Лит.	Лист	Листов
И		1

Гипронефтеспецмонтаж г. Москва

ПВ8.19.00.00 СБ

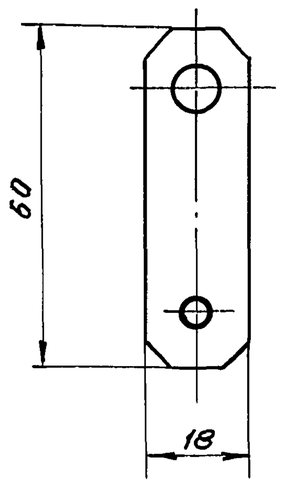

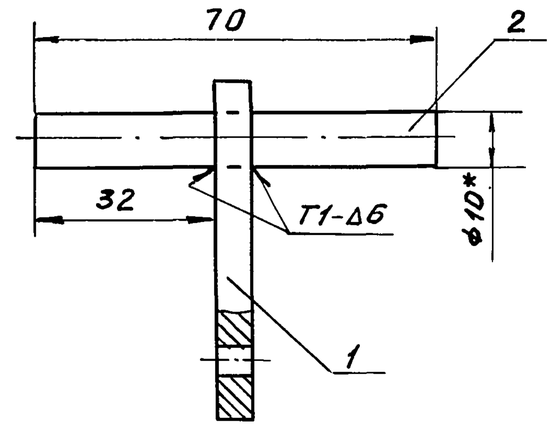

поз.1

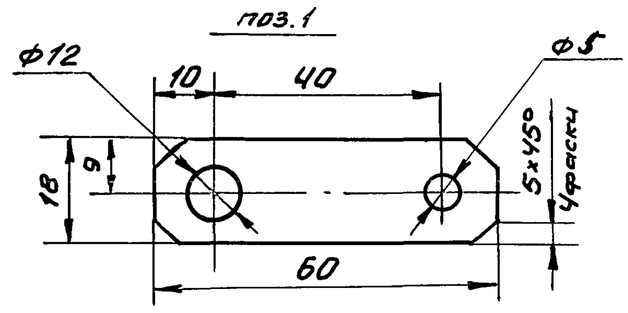

1. Сварные швы по ГОСТ 5264-80. Электроды сварочные типа Э42А ГОСТ 9467-75.
2. Неуказанные предельные отклонения размеров:
   отверстий - H16;
   валов - h16;
   остальных - $\pm \frac{JT16}{2}$.
3. Шероховатость поверхностей реза для деталей Б4 - $\frac{50}{\sqrt{}}$.
4. *Размер для справок.

Подп. и дата | Инв. № дубл. | Взам. инв. № | Подп. и дата | Инв. № подл.

Изм	Лист	№ докум.	Подп.	Дата
Разраб.		Кузьмина		12.84
Пров.		Кузьмина		12.84
Т.контр.				
ГИП		Тюрин		12.84
Н.контр.		Панова		12.84
Утв.		Кузнецов		

ПВ8.19.00.00 СБ

Пробка для отвеса
Сборочный чертеж

Лит.	Масса	Масштаб
И	0,7	1:1
Лист	Листов 1	

Гипронефтеспецмонтаж г. Москва

Формат	Зона	Поз.	Обозначение	Наименование	Кол.	Примечание
				Документация		
А4			ПВ51.55.00.00 СБ	Сборочный чертеж		
				Детали		
				Уголок		
				Уголок Б-63×63×6 ГОСТ 8509-72 Ст3 ГОСТ 535-79		
Б4		1	ПВ51.55.00.01	L = 850	1	5,0 кг
Б4		2	ПВ51.55.00.02	L = 1050	1	5,8 кг
Б4		3	ПВ51.55.00.03	L = 800	1	4,6 кг
Б4		4	ПВ51.55.00.04	Косынка		
				Лист 6-Б ГОСТ 19903-74 Ст3 ГОСТ 14637-79		
				170 × 170	1	1,4 кг

Подп. и дата | Инв. № дубл. | Взам. инв. № | Подп. и дата | Инв. № подл.

Изм	Лист	№ докум.	Подп.	Дата
Разраб.		Кузьмина		12.84
Пров.		Кузьмина		12.84
ГИП		Тюрин		12.84
Н.контр.		Панова		12.84
Утв.		Кузнецов		

ПВ51.55.00.00

Кронштейн для опорного кольца.

Лит.	Лист	Листов
И		1

Гипронефтеспецмонтаж г. Москва

ПВ51.55.00.00 СБ

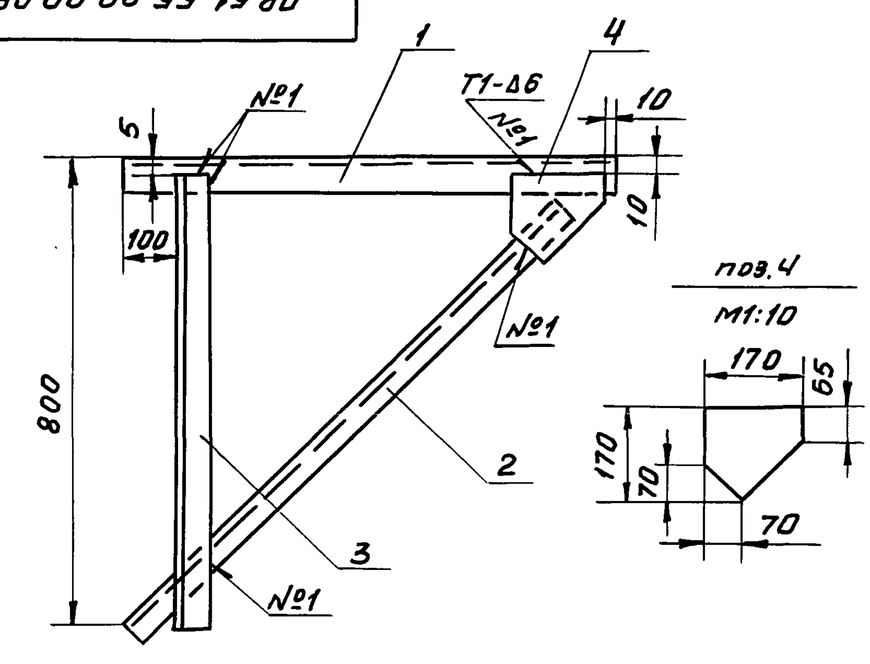

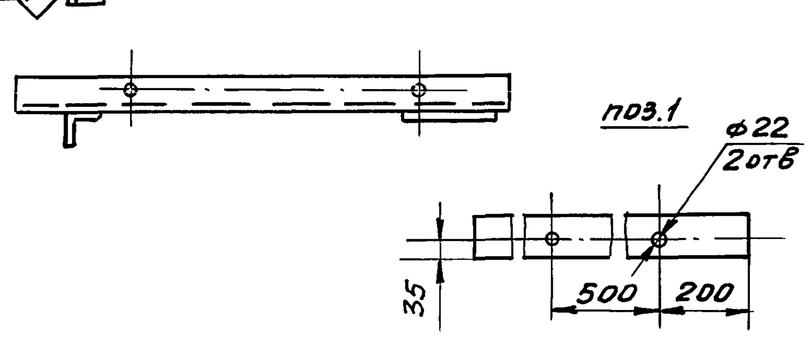

1. Сварные швы по ГОСТ 5264-80. Электроды сварочные типа Э42А ГОСТ 9467-75.
2. Неуказанные предельные отклонения размеров:
   отверстий - H16;
   валов - h16;
   остальных - $\pm \frac{JT16}{2}$.
3. Шероховатость поверхностей реза для деталей Б4 - $\frac{50}{\sqrt{}}$.

Подп. и дата | Инв. № дубл. | Взам. инв. № | Подп. и дата | Инв. № подл.

Изм	Лист	№ докум.	Подп.	Дата
Разраб.		Кузьмина		12.84
Пров.		Кузьмина		12.84
Т.контр.				
ГИП		Тюрин		12.84
Н.контр.		Панова		12.84
Утв		Кузнецов		

ПВ51.55.00.00 СБ

Кронштейн для опорного кольца. Сборочный чертеж

Лит.	Масса	Масштаб
И	17,0	1:10
Лист	Листов 1	

Гипронефтеспецмонтаж г. Москва

ПВ9.24.00.05

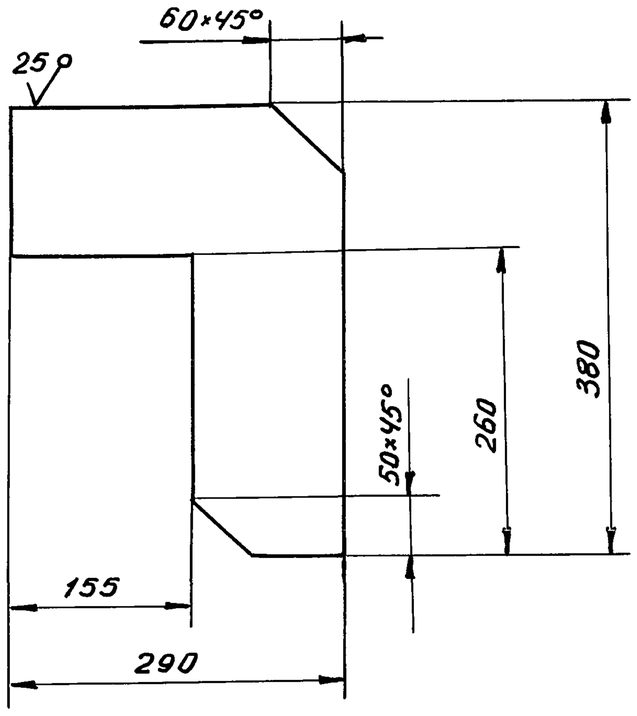

Неуказанные предельные отклонения размеров:
остальных - $\pm \frac{JT16}{2}$

Изм.	Лист	N докум.	Подп.	Дата
Разраб.		Кузьмина		12.84
Пров.		Числова		12.84
Т.контр.				
ГИП		Тюрин		12.84
Н.контр.		Панова		12.84
Утв.		Кузнецов		

ПВ9.24.00.05

Крюк

Лит.	Масса	Масштаб
И	5,5	1:5
Лист	Листов 1	

Полоса 10×380 ГОСТ 103-76 / Ст3 ГОСТ 14637-79

Гипронефтеспецмонтаж г.Москва

Инв.№ подл. | Подп. и дата | Взам.инв.№ | Инв.№ дубл. | Подп. и дата

ТП 903-9-15.86 Ал IX

Формат	Зона	Поз.	Обозначение	Наименование	Кол.	Примечание
				Документация		
А3			ПВ9.24.00.00СБ	Сборочный чертеж		
				Детали		
Б4		1	ПВ9.24.00.01	Уголок		
				Уголок Б-50×50×4 ГОСТ 8509-72 / Ст3 ГОСТ 535-79		
				L=3800	2	27,0кг
Б4		2	ПВ9.24.00.02	Круг		
				Круг В-18 ГОСТ 2590-71 / Ст3 ГОСТ 535-79		
				L=570	9	10,3кг
Б4		3	ПВ9.24.00.03	Полоса		
				Полоса 4×20 ГОСТ 103-76 / Ст3 ГОСТ 535-79		
				L=2200	5	6,92кг
Б4		4	ПВ9.24.00.04	Полоса		
				Полоса 4×20 ГОСТ 103-76 / Ст3 ГОСТ 535-79		
				L=3050	3	5,78кг
		5	ПВ9.24.00.05	Крюк	2	

Изм	Лист	N докум.	Подп.	Дата
Разраб.		Кузьмина		12.84
Пров.		Числова		12.84
ГИП		Тюрин		12.84
Н.контр.		Панова		12.84
Утв.		Кузнецов		

ПВ9.24.00.00

Лестница переходная

Лит.	Лист	Листов
И		1

Гипронефтеспецмонтаж г.Москва

ПВ9.24.00.00СБ

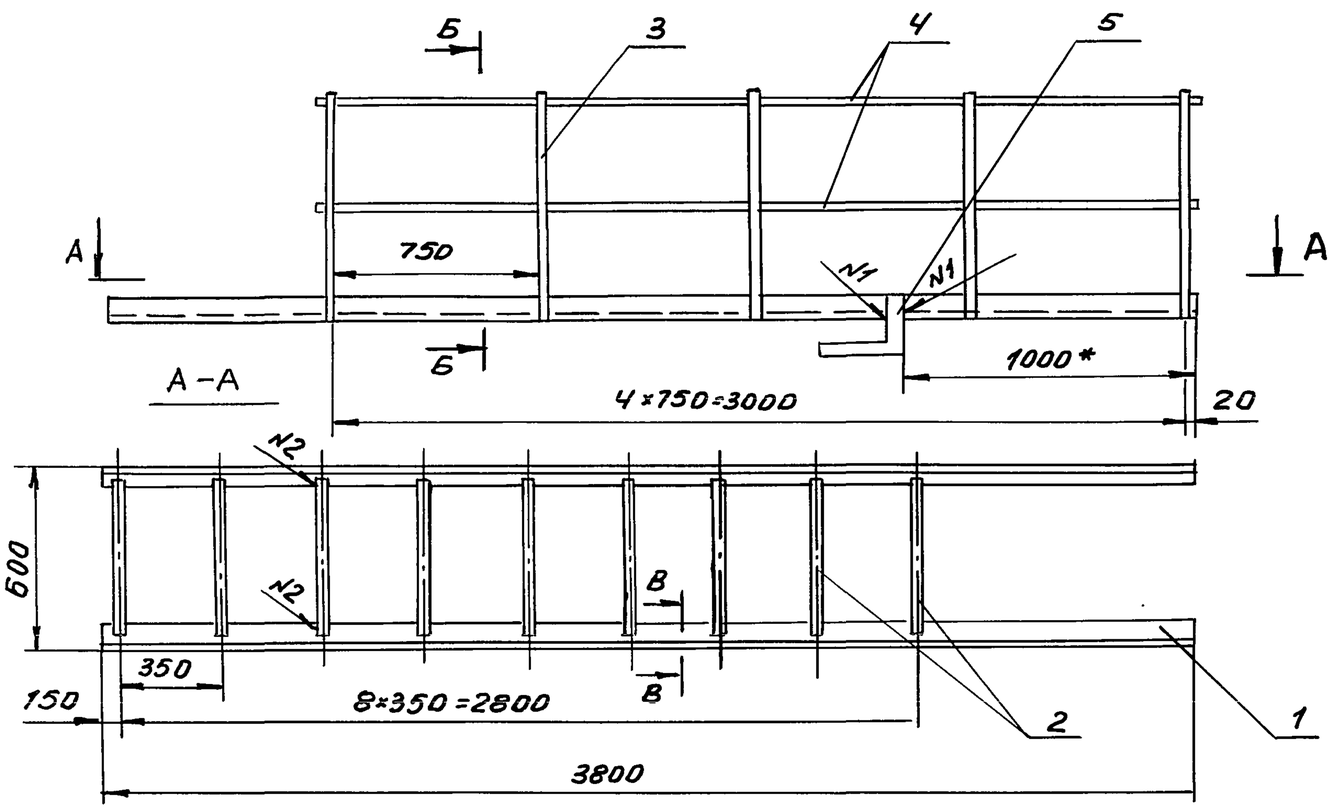

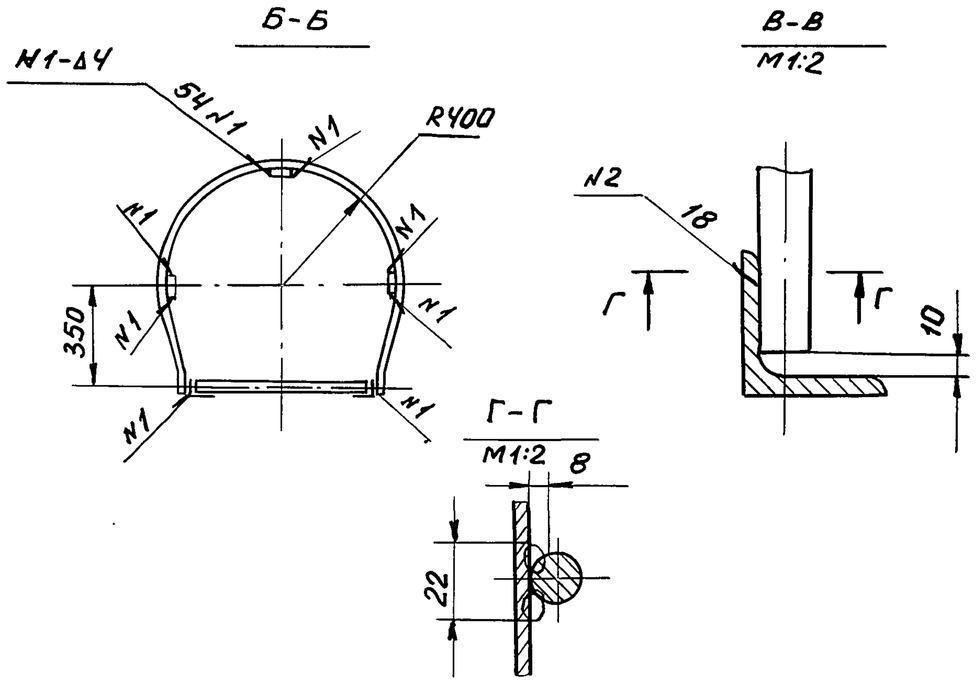

1. Сварные швы выполнять по ГОСТ 5264-80.
   Сварка ручная электродуговая.
   Электроды сварочные типа Э-42А ГОСТ 9467-75.
2. Неуказанные предельные отклонения размеров:
   отверстий - H16; валов - h16; остальных - $\pm \frac{JT16}{2}$.
3. Шероховатость поверхностей реза для дет. Б4 - $\sqrt{50}$
4. * Размер для справок.

Изм	Лист	N докум.	Подп.	Дата
Разраб.		Кузьмина		12.84
Пров.		Числова		12.84
Т.контр.				
ГИП		Тюрин		12.84
Н.контр.		Панова		12.84
Утв.		Кузнецов		

ПВ9.24.00.00СБ

Лестница переходная

Сборочный чертеж

Лит.	Масса	Масштаб
И	61,0	1:20
Лист	Листов 1	

Гипронефтеспецмонтаж г.Москва

Инв.№ подл. | Подп. и дата | Взам.инв.№ | Инв.№ дубл. | Подп. и дата

ТП 903-9-15.86 Ал IX

Формат	Зона	Поз.	Обозначение	Наименование	Кол.	Примеч.
				Документация		
А5			ПВ 51.53.00.00 СБ	Сборочный чертеж		
				Детали		
Б4		1	ПВ 51.53.00.01	Труба		
				Труба 273×8 ГОСТ 8732-78 / В10 ГОСТ 8731-74		
				L = 10000	1	522,8 кг
А4		2	ПВ 51.53.00.02	Скоба	4	
				Стандартные изделия		
		3		Коуш 56 ГОСТ 2224-72	3	0,4 кг
		4		Скоба СА12 ОСТ5.2312-79	3	1,63 кг
		5		Зажим ЗК-19 ТУ36 1839-75	50	0,27 кг
				Материалы		
				Канат 18,0-Г-I-1764 (180) ГОСТ 7668-80		
		6		L = 5500	2	5,0 кг
		7		L = 3000	1	3,1 кг
		8		L = 8000	2	7,5 кг

Подп. и дата | Инв. № дубл. | Взам. инв. № | Подп. и дата | Инв. № подл.

Изм.	Лист	№ докум.	Подп.	Дата
Разраб.	Кузьмина			12.84
Провер.	Кузьмина			12.84
ГИП	Тюрин			12.84
Н.контр.	Панова			12.84
Утв.	Кузнецов			

ПВ 51.53.00.00

Траверса для подъема укрупненных щитов покрытия

Лит.	Лист	Листов
И		1

Гипронефтеспецмонтаж г. Москва

ПВ 51.53.00.02

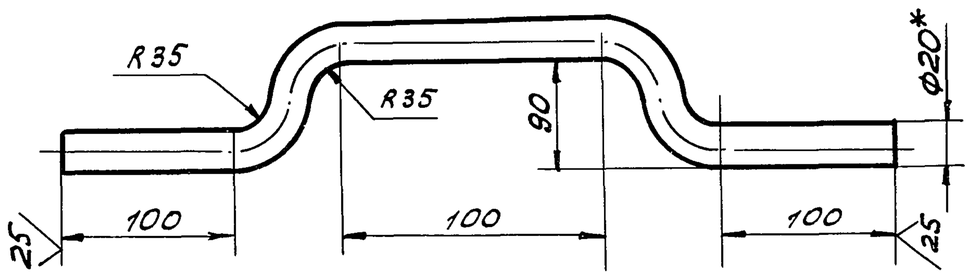

1. Неуказанные предельные отклонения размеров:
   отверстий – H16;
   валов – h16;
   остальных – $\pm \frac{JT16}{2}$
2. Длина заготовки L = 520 мм.
3. * Размер для справок.

Изм.	Лист	№ докум.	Подп.	Дата
Разраб	Кузьмина			12.84
Пров.	Кузьмина			12.84
Т.контр				
ГИП	Тюрин			12.84
Н.контр.	Панова			12.84
Утв.	Кузнецов			

ПВ 51.53.00.02

Скоба

Лит.	Масса	Масшт.
И	2,0	1:5
Лист	Листов 1	

Круг В24 ГОСТ 2590-71 / Ст.3 ГОСТ 535-79

Гипронефтеспецмонтаж г. Москва

ПВ 51.53.00.00 СБ

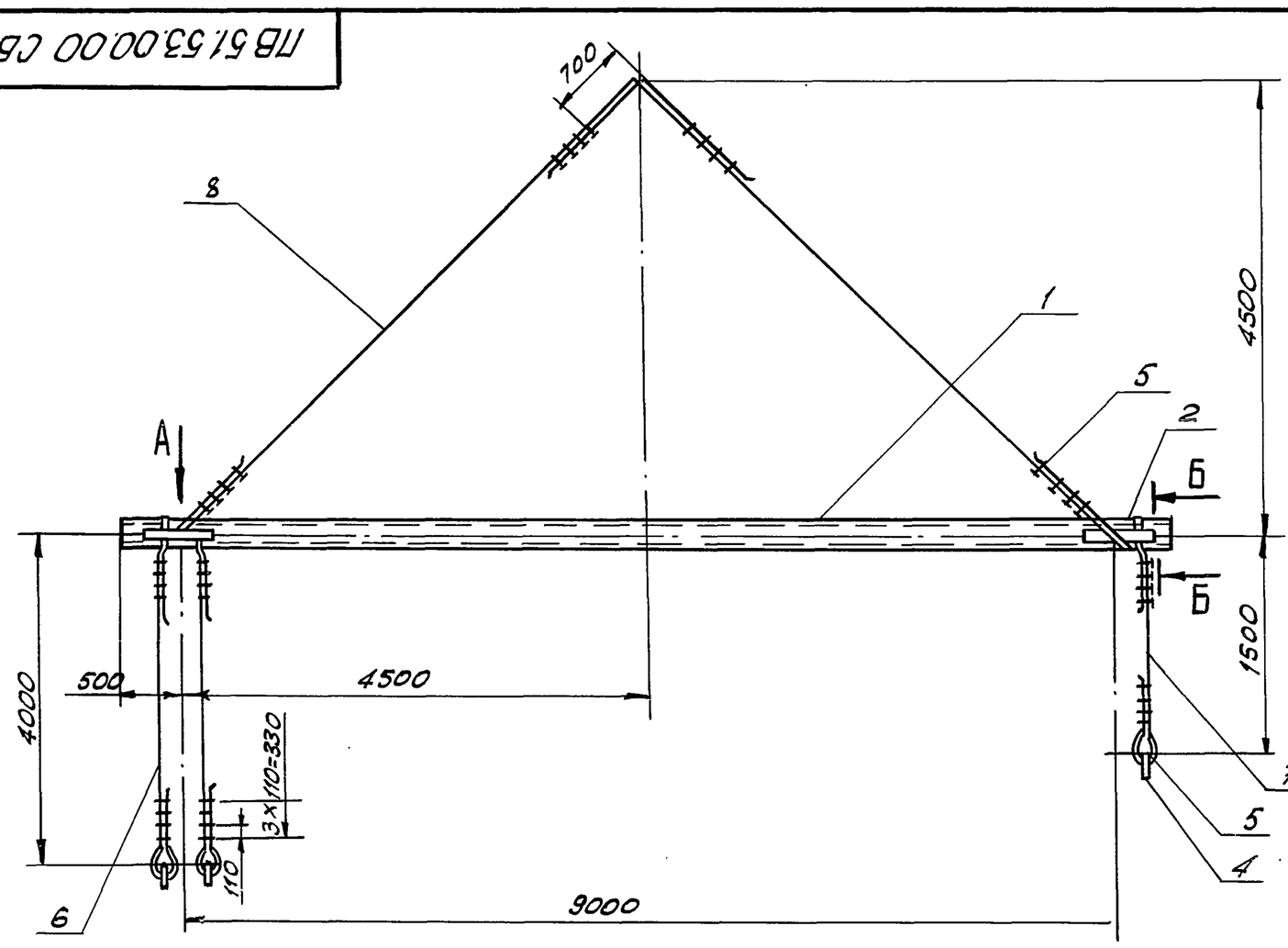

Б-Б
М 1:1

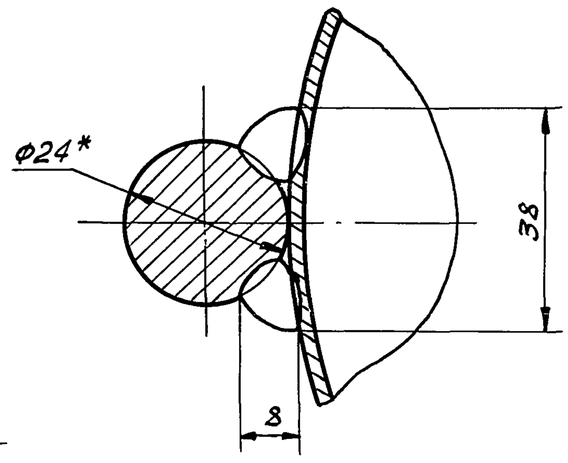

Вид А
М 1:10

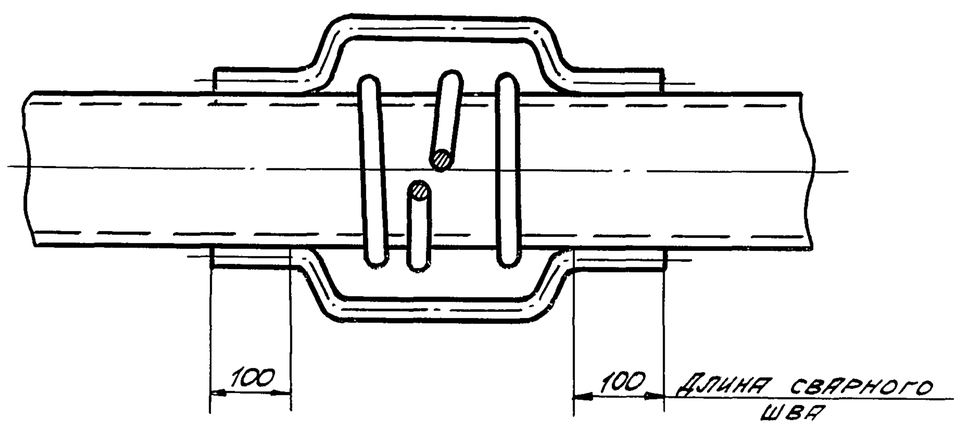

1. Сварка ручная электродуговая. Электроды сварочные типа Э42А ГОСТ 9467-75.
2. Неуказанные предельные отклонения размеров:
   отверстий – H16;
   валов – h16; остальных – $\pm \frac{JT16}{2}$.
3. Шероховатость поверхностей реза для деталей Б4 – $\frac{50}{V}$.
4. * Размер для справок.

Изм.	Лист	№ докум.	Подп.	Дата
Разраб.	Кузьмина			12.84
Пров.	Кузьмина			12.84
Т.контр.				
ГИП	Тюрин			12.84
Н.контр.	Панова			12.84
Утв.	Кузнецов			

ПВ51.53.00.00 СБ

Траверса для подъёма укрупненных щитов покрытия. Сборочный чертеж

Лит.	Масса	Масшт.
И	579,5	1:20
Лист	Листов 1	

Гипронефтеспецмонтаж г. Москва

ТП 903-9-15.86 Ал IX

Формат	Зона	Поз.	Обозначение	Наименование	Кол.	Примечание
				Документация		
А2			ПВ5.50.00.00 СБ	Сборочный чертеж		
				Детали		
А4		1	ПВ5.50.00.01	Скоба	2	
Б4		2	ПВ5.50.00.02	Труба		
				Труба 133×8 ГОСТ 8732-78 / В 10 ГОСТ 8731-74		
				L = 545	1	12,45 кг
Б4		3	ПВ5.50.00.03	Труба		
				Труба 159×10 ГОСТ 8732-78 / Ст3 ГОСТ 8731-74		
				L = 500	1	18,5 кг
Б4		4	ПВ5.50.00.04	Основание		
				Лист 6-10 ГОСТ 19903-74 / Ст 3 ГОСТ 14637-79		
				250×545	1	10,0 кг

Подп. и дата | Инв. N дубл. | Взам. инв. N | Подп. и дата | Инв. N подл.

Изм.	Лист	N докум.	Подп.	Дата
Разраб.		Кузьмина		12.84
Пров.		Кузьмина		12.84
ГИП		Тюрин		12.84
Н.контр.		Панова		12.84
Утв.		Кузнецов		

ПВ5.50.00.00

Ролик поддерживающий

Лит.	Лист	Листов
И		1

Гипронефтеспецмонтаж г. Москва

ПВ5.50.00.01

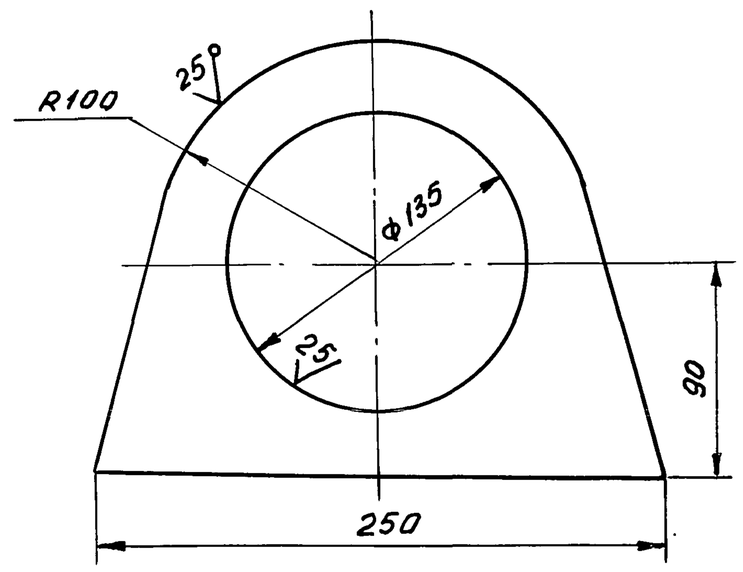

Неуказанные предельные отклонения размеров:
отверстий - H16;
валов - h16;
остальных ± JT16/2

Подп. и дата | Инв. N дубл. | Взам. инв. N | Подп. и дата | Инв. N подл.

Изм.	Лист	N докум.	Подп.	Дата
Разраб.		Кузьмина		12.84
Пров.		Кузьмина		12.84
Т.контр.				
ГИП		Тюрин		12.84
Н.контр.		Панова		12.84
Утв.		Кузнецов		

ПВ5.50.00.01

Скоба

Лит.	Масса	Масштаб
И	3,0	1:2,5
Лист	Листов 1	

Лист 6-10 ГОСТ 19903-74 / Ст.3 ГОСТ 14637-79

Гипронефтеспецмонтаж г. Москва

ПВ5.50.00.00 СБ

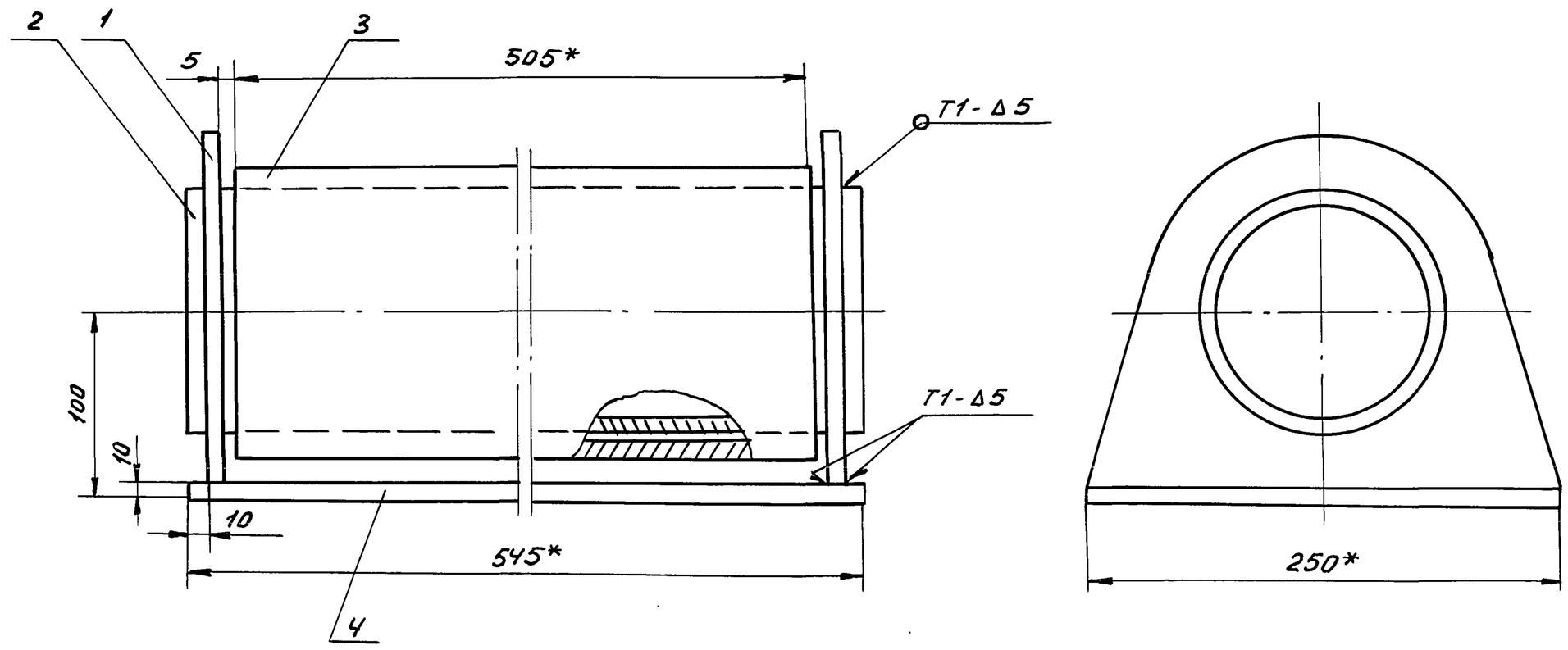

1. Сварные швы по ГОСТ 5264-80.
   Электроды сварочные типа Э42А ГОСТ 9467-75.
2. Неуказанные предельные отклонения размеров:
   отверстий - H16; валов - h16; остальных ± JT16/2.
3. Шероховатость поверхностей реза для деталей Б4 - 25
4. *Размеры для справок.

Подп. и дата | Инв. N дубл. | Взам. инв. N | Подп. и дата | Инв. N подл.

Изм.	Лист	N докум.	Подп.	Дата
Разраб.		Кузьмина		12.84
Пров.		Кузьмина		12.84
Т.контр.				
ГИП		Тюрин		12.84
Н.контр.		Панова		12.84
Утв.		Кузнецов		

ПВ5.50.00.00 СБ

Ролик поддерживающий. Сборочный чертеж.

Лит.	Масса	Масштаб
И	47,0	1:2,5
Лист	Листов 1	

Гипронефтеспецмонтаж г. Москва

ТП 903-9-15.86 Ал IX

ПВ 75.78.00.00 СБ

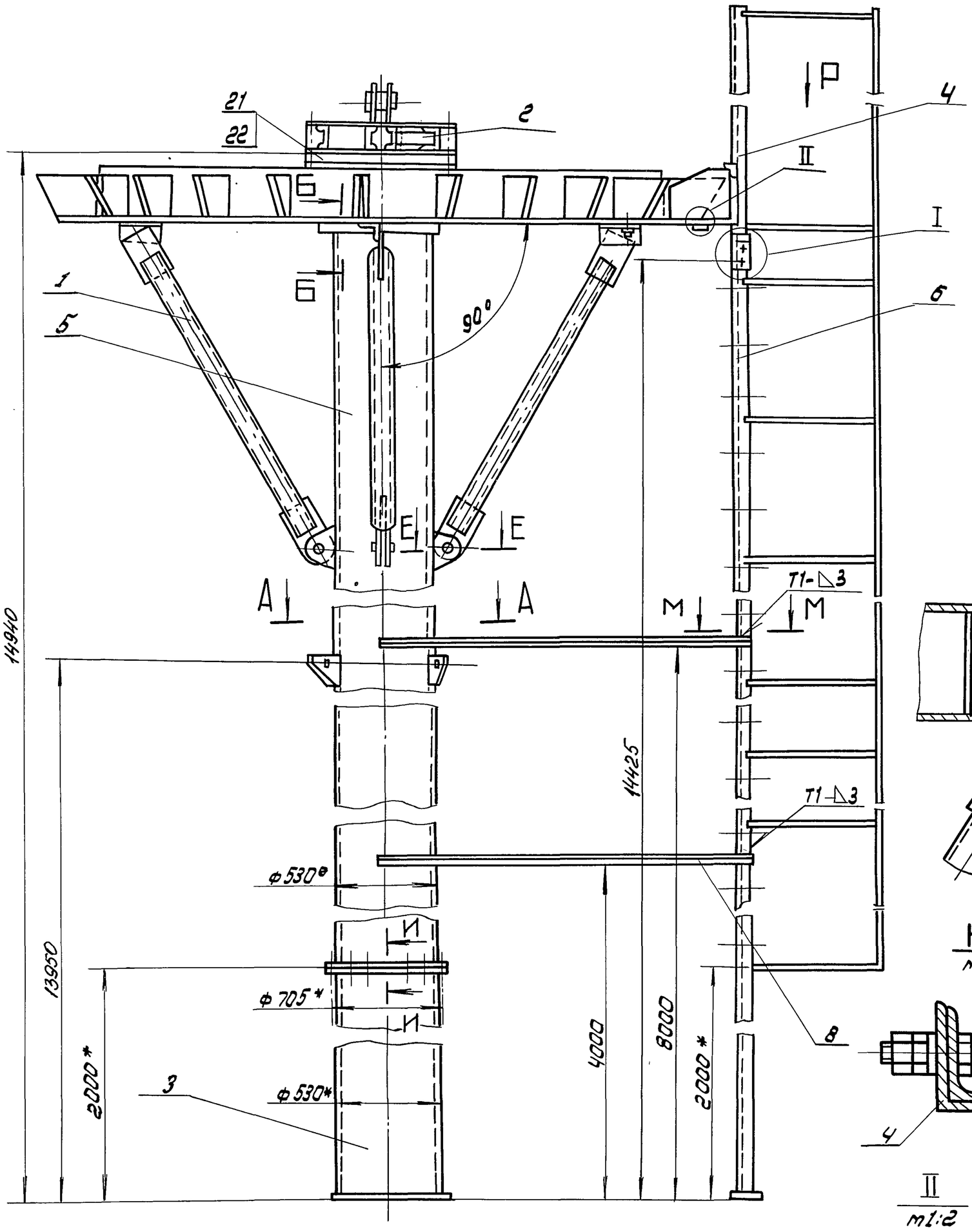

Вид Р

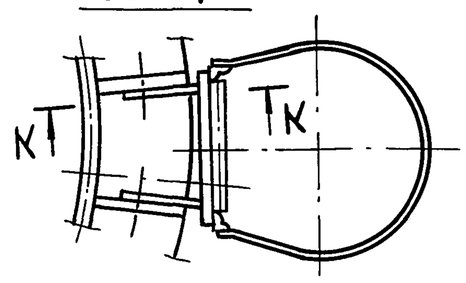

К-К
м 1:10

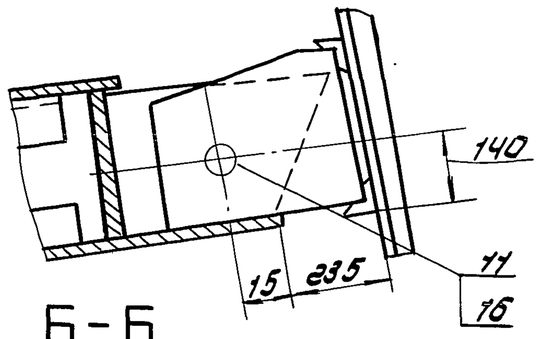

Б-Б
м 1:10

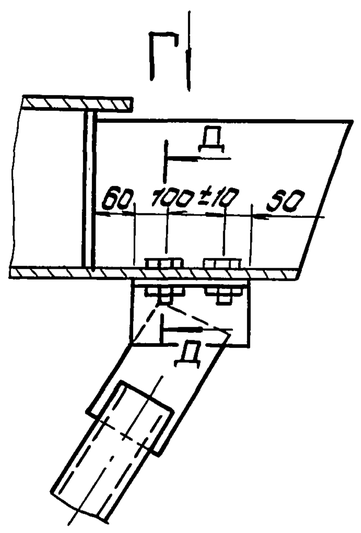

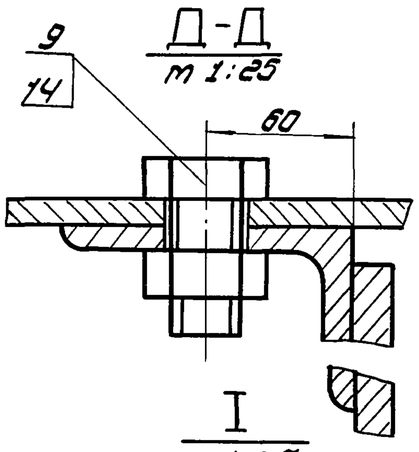

I
м 1:2,5

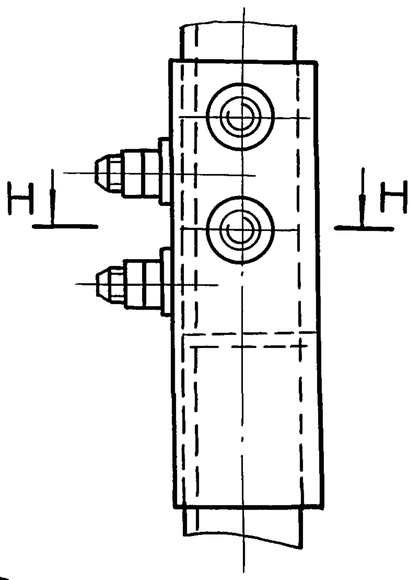

Н-Н
м 1:2

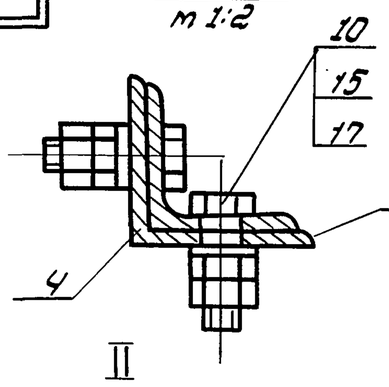

II
м1:2

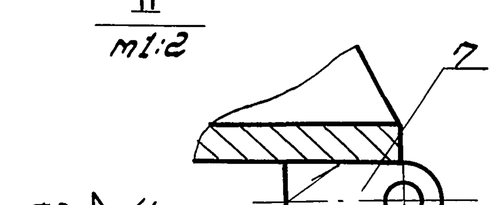

А-А

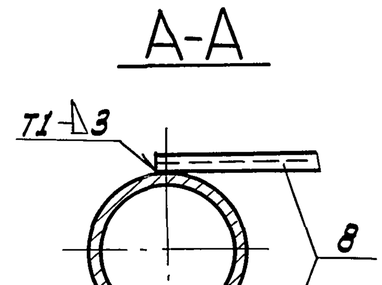

И-И
м 1:2

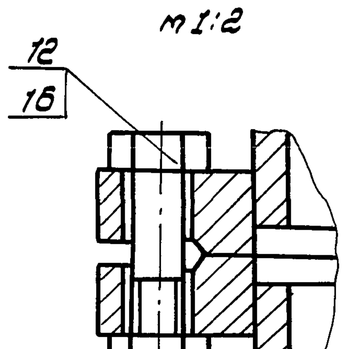

М-М
м 1:10

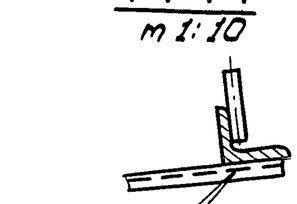

Вид Г
м 1:10

Е-Е
м 1:5

Поз.7
м 1:1

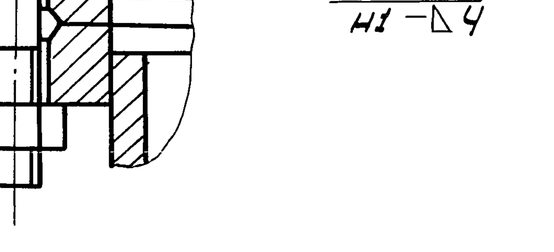

1. Подготовка центрального кольца:
   а) в местах крепления подкосов (поз. 1) к центральному кольцу по месту просверлить 6 отв. (2×3) ф35 (см. Д-Д);
   б) в месте крепления лестницы (поз. 4) в двух стежных ребрах центрального кольца по месту просверлить 2 отв. ф20 (см. К-К).
2. Центральное кольцо с закрепленным на нем оголовником (поз. 2) установить на стойку до упора. Между нижней плоскостью центрального кольца и стойкой выдержать угол. 90°
3. Сварочные швы по ГОСТ 5264-80. Электроды сварочные типа Э42А ГОСТ 9467-75.
4. Неуказанные предельные отклонения размеров: отверстий - Н16; валов - h16; остальных $\pm \frac{IT16}{2}$
5. Шероховатость поверхностей реза для дет. БУ - $\frac{25}{\sqrt{}}$
6. * Размеры для справок.

Изм.	Лист	N докум.	Подп.	Дата
Разраб.		Кузьмина		12.84
Пров.		Числова		12.84
Т. контр.				
ГИП		Тюрин		12.84
Н. контр.		Панова		12.84
Утв.		Кузнецов		

ПВ75.78.00.00СБ

Стойка монтажная
Сборочный чертеж

Лит.	Масса	Масштаб
	2610	1:20
Лист	Листов 1	

Гипронефтеспецмонтаж г. Москва

Инв. N подл. | Подп. и дата | Взам. инв. N | Инв. N дубл. | Подп. и дата

ТП 903-9-15.86 Альбом IX

Формат	Зона	Поз.	Обозначение	Наименование	Кол.	Примечание
				Гайки ГОСТ 5915-70		
		14		Гайка М30.6.013	6	
		15		Гайка М16.6.013	16	
		16		Гайка М20.6.013	22	
				Шайбы ГОСТ 9649-78		
		17		Шайба 16.01.013	8	
		18		Шайба 50.01.013	3	
		19		Ось 22-50×85.45.46		
				ГОСТ 9650-71	3	
		20		Шплинт 8×60-002		
				ГОСТ 397-78	3	
		21		Шпилька А2 М24×350 38/65		
				3II.4.013 ГОСТ 9066-75	20	
		22		Гайка М24.6.013		
				ГОСТ 5915-70	80	

Подп. и дата | Инв. N дубл. | Взам. инв. N | Подп. и дата | Инв. N подл.

Изм.	Лист	N докум.	Подп.	Дата

ПВ 75.78.00.00

Лист 2

ПВ75.78.05.06

А(√)

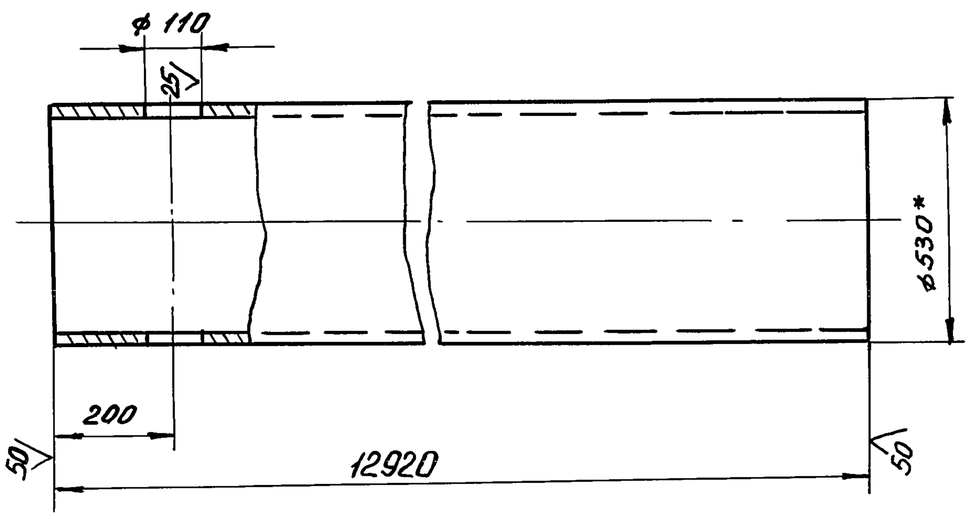

1. Неуказанные предельные отклонения размеров: отверстий - H16; валов - h16; остальных - $\pm \frac{IT16}{2}$.
2. * Размер для справок.

Подп. и дата | Инв. N дубл. | Взам. инв. N | Подп. и дата | Инв. N подл.

Изм.	Лист	N докум.	Подп.	Дата
Разраб.		Кузьмина		12.84
Пров.		Числова		12.84
Т. контр.				
ГИП		Тюрин		12.84
Н. контр.		Панова		12.84
Утв.		Кузнецов		

ПВ75.78.05.06

Стойка

Лит.	Масса	Масштаб
	1650	1:10

Лист | Листов 1

Труба 530×10 ГОСТ 8732-78 / В10 ГОСТ 8731-74

Гипронефтеспецмонтаж г. Москва

Формат	Зона	Поз.	Обозначение	Наименование	Кол.	Примечание
				Документация		
А1			ПВ75.78.00.00 СБ	Сборочный чертеж		
				Сборочные единицы		
АУ		1	ПВ75.78.01.00	Подкос	3	
АУ		2	ПВ75.78.02.00	Оголовник	1	
АУ		3	ПВ75.78.03.00	Стойка II	1	
АУ		4	ПВ75.78.04.00	Лестница I	1	
АУ		5	ПВ75.78.05.00	Стойка I	1	
АУ		6	ПВ75.78.06.00	Лестница II	1	
				Детали		
БУ		7	ПВ75.78.00.01	Кронштейн		
				Полоса Б-10×30 ГОСТ 103-76 / Ст3 ГОСТ 535-79		
				L=55	3	0,1 кг
БЧ		8	ПВ75.78.00.02	Уголок		
				Уголок Б-32×32×4 ГОСТ 8509-72 / Ст3 ГОСТ 535-79		
				L=1400	4	2,5 кг
				Стандартные изделия		
				Болты ГОСТ 7798-70		
		9		Болт М30×60.56.013	6	
		10		Болт М16×40.56.013	8	
		11		Болт М20×60.56.013	2	
		12		Болт М20×90.56.013	20	

Подп. и дата | Инв. N дубл. | Взам. инв. N | Подп. и дата | Инв. N подл.

Изм.	Лист	N докум.	Подп.	Дата
Разраб.		Кузьмина		12.84
Пров.		Числова		12.84
ГИП		Тюрин		12.84
Н. контр.		Панова		12.84
Утв.		Кузнецов		

ПВ 75.78.00.00

Стойка монтажная

Лит.	Лист	Листов
	1	2

Гипронефтеспецмонтаж г. Москва

ПВ75.78.00.00 СБ

В-В
М1:10
Лист 1

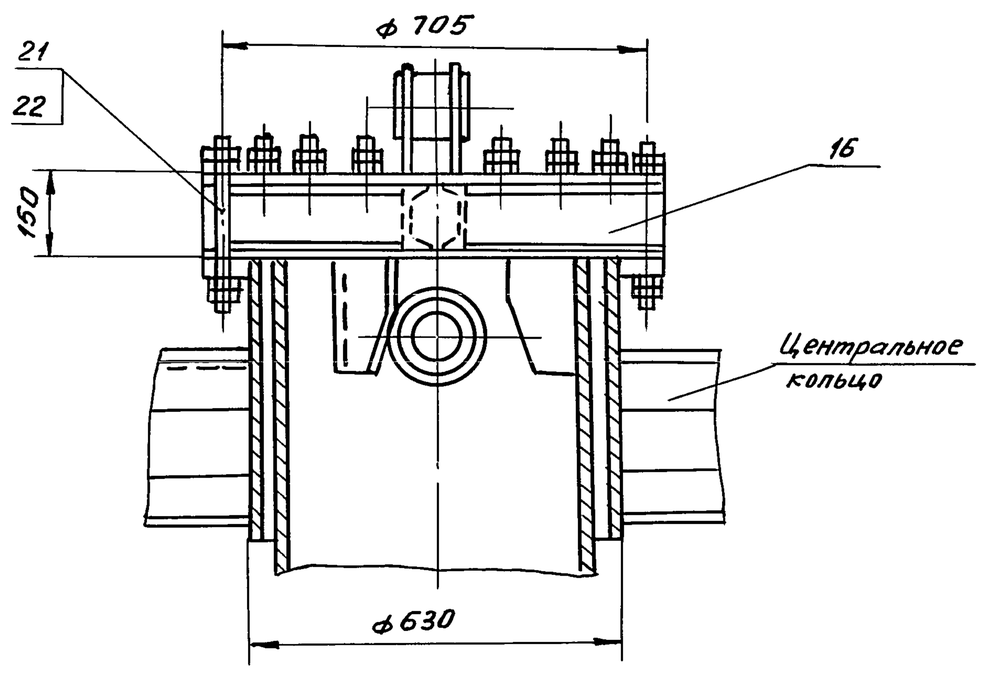

Подп. и дата | Инв. N дубл. | Взам. инв. N | Подп. и дата | Инв. N подл.

Изм.	Лист	N докум.	Подп.	Дата
Разраб.		Кузьмина		12.84
Пров.		Числова		12.84
Т. контр.				
ГИП		Тюрин		12.84
Н. контр.		Панова		12.84
Утв.		Кузнецов		

ПВ 75.78.00.00 СБ

Стойка монтажная

Сборочный чертеж

Лит.	Масса	Масштаб
	-	-

Лист 2 | Листов 2

Гипронефтеспецмонтаж г. Москва

ТП 903-9-15.86 Ал IX

ПВ75.78.01.00СБ

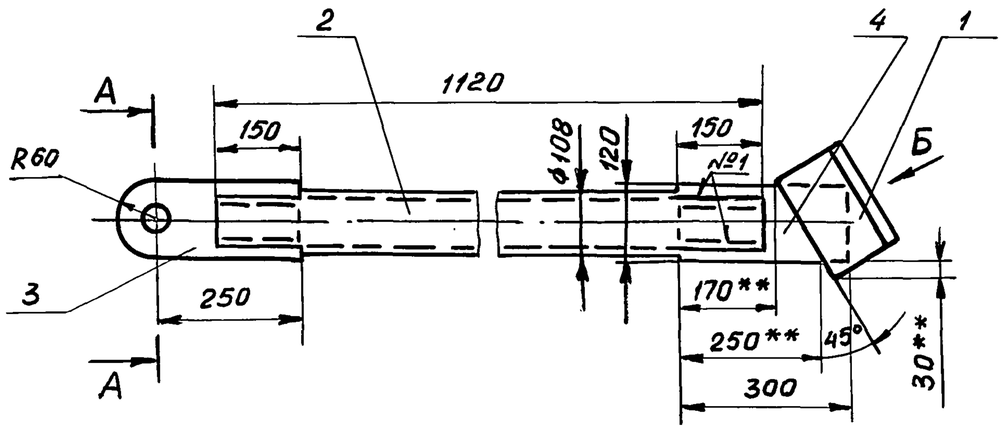

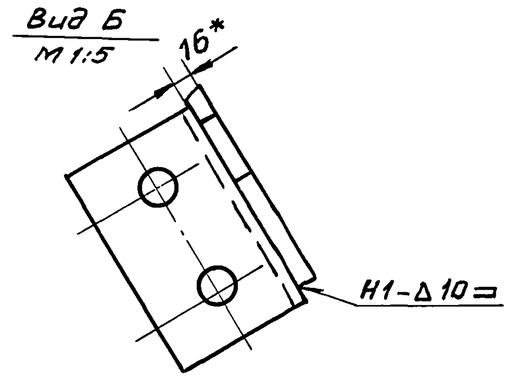

А-А
М1:2,5

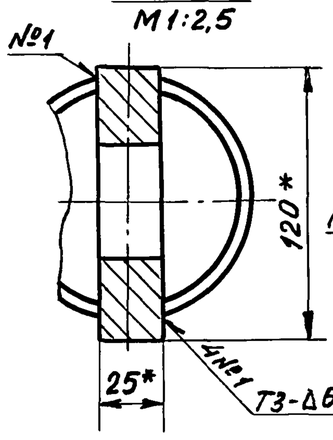

Поз.3
М1:5

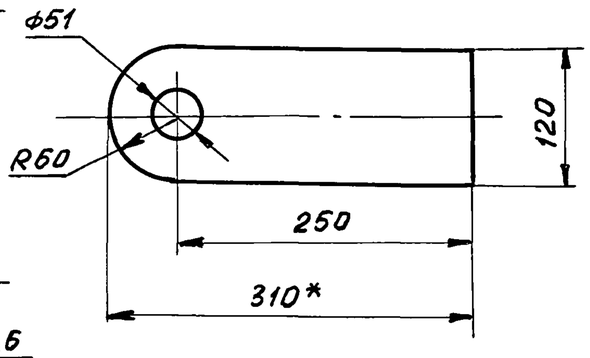

Поз.2

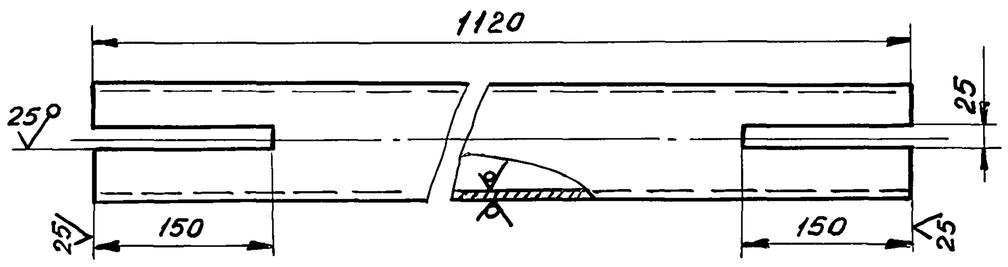

1. Сварные швы выполнять по ГОСТ 5264-80. Электроды типа Э42А ГОСТ 9467-75.
2. Неуказанные предельные отклонения размеров: отверстий - Н16; валов - h16; остальных - $\pm \frac{JT16}{2}$.
3. Шероховатость поверхностей реза для деталей БЧ - $\frac{25}{\sqrt{}}$.
4. *Размеры для справок.
5. ** Размеры уточнить на монтаже.

Изм.	Лист	N докум.	Подп.	Дата
Разраб.		Кузьмина		12.84
Пров.		Числова		12.84
Т.контр.				
ГИП		Тюрин		12.84
Н.контр.		Панова		12.84
Утв.		Кузнецов		

ПВ75.78.01.00 СБ.

Подкос

Сборочный чертеж

Лит.	Масса	Масштаб
	42	1:10
Лист	Листов 1	

Гипронефтеспецмонтаж г. Москва

Формат	Зона	Поз.	Обозначение	Наименование	Кол.	Примечание
				Документация		
А4			ПВ75.78.01.00СБ	Сборочный чертеж		
				Детали		
А4		1	ПВ75.78.01.01	Уголок	1	
Б4		2	ПВ75.78.01.02	Труба		
				Труба 108×6 ГОСТ 8732-78 / В10 ГОСТ 8731-74		
				L=1120	1	25 кг
Б4		3	ПВ75.78.01.03	Полоса		
				Полоса 25×120 ГОСТ 103-76 / Ст 3 ГОСТ 535-79		
				L=310	1	6,4 кг
Б4		4	ПВ75.78.01.04	Полоса		
				Полоса 16×120 ГОСТ 103-76 / Ст 3 ГОСТ 535-79		
				L=300	1	4,5 кг

Изм.	Лист	N докум.	Подп.	Дата
Разраб.		Числова		12.84
Пров.		Кузьмина		12.84
ГИП		Тюрин		12.84
Н.контр.		Панова		12.84
Утв.		Кузнецов		

ПВ75.78.01.00

Подкос

Лит	Лист	Листов
И		1

Гипронефтеспецмонтаж г. Москва

ПВ75.78.01.01

√(√)

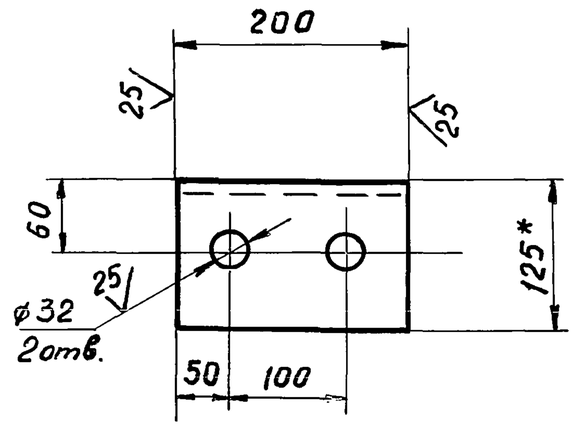

Неуказанные предельные отклонения размеров: отверстий - Н16; валов - h16; остальных - $\pm \frac{JT16}{2}$.

Изм.	Лист	N докум.	Подп.	Дата
Разраб.		Кузьмина		12.84
Пров.		Числова		12.84
Т.контр.				
ГИП		Тюрин		12.84
Н.контр.		Панова		12.84
Утв.		Кузнецов		

ПВ75.78.01.01

Уголок

Лит.	Масса	Масштаб
	0,3	1:5
Лист	Листов 1	

Уголок Б-125×125×10 ГОСТ 8509-72 / Ст 3 ГОСТ 535-79

Гипронефтеспецмонтаж г. Москва

Инв.№ подл. | Подп. и дата | Взам. инв.№ | Инв.№ дубл. | Подп. и дата

ТП 903-9-15.86 Ал IX

ПВ75.78.02.00 СБ

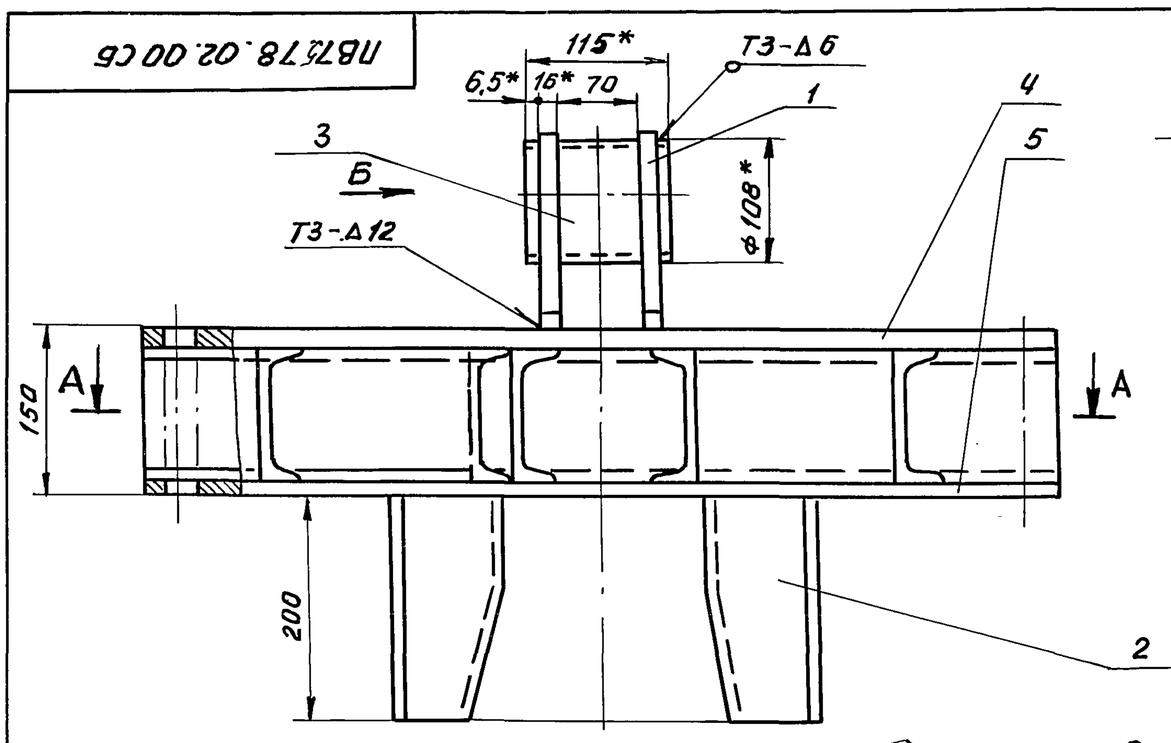

Вид Б

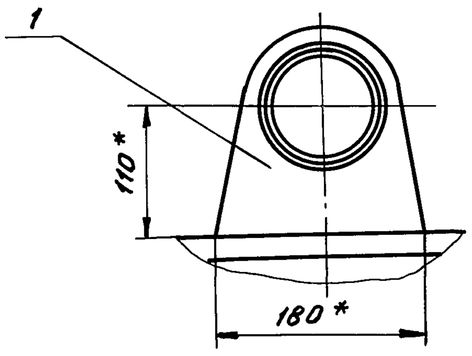

Вид Г
М1:10

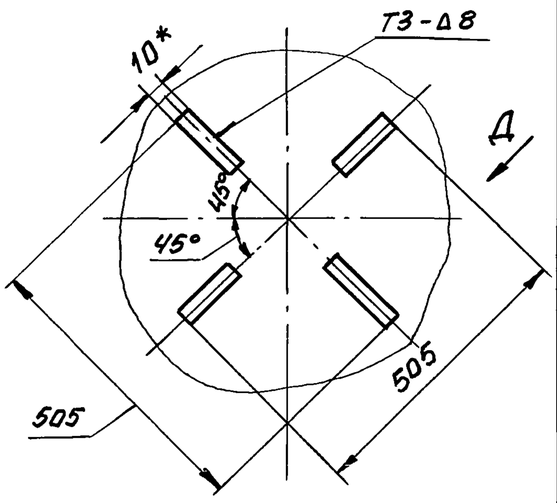

Поз.1

Вид Д повернуто

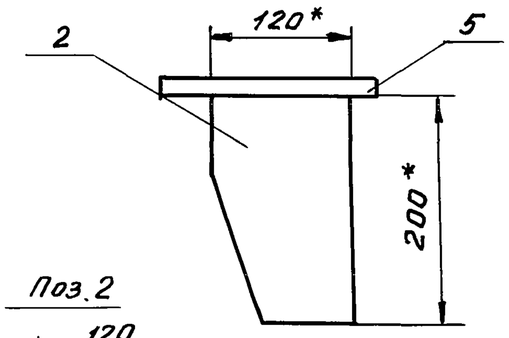

Поз.2

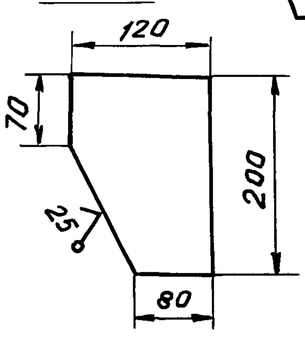

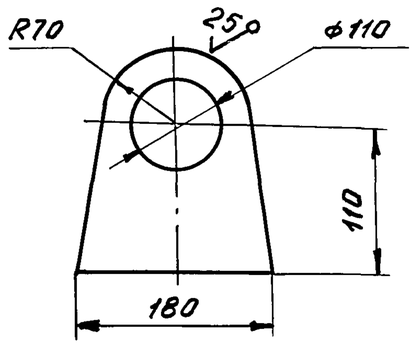

1. Сварные швы выполнять по ГОСТ 5264-80. Электроды типа Э42А ГОСТ 9467-75. Дет. поз.4 приварить к швеллерам поз. 6,7,8 на длину возможную для приварки.
2. Неуказанные предельные отклонения размеров: отверстий - H16, валов - h16, остальных - $\pm \frac{IT16}{2}$.
3. Шероховатость поверхностей реза для деталей Б4 - $\sqrt{25}$.
4. * Размеры для справок.

Изм	Лист	N докум.	Подп.	Дата
Разраб.		Кузьмина		12.84
Пров.		Числова		12.84
Т. контр.				
ГИП		Тюрин		12.84
Н. контр.		Панова		12.84
Утв.		Кузнецов		

ПВ 75.78.02.00 СБ

Оголовник

Сборочный чертеж

Лит.	Масса	Масштаб
	170	1:5
Лист	Листов 1	

Гипронефтеспецмонтаж г. Москва

Формат	Зона	Поз.	Обозначение	Наименование	Кол.	Примечание
				Документация		
А4			ПВ75.78.02.00	Сборочный чертеж		
				Детали		
Б4		1	ПВ75.78.02.01	Кронштейн		
				Лист Б-16 ГОСТ 19903-74 / Ст3 ГОСТ 14637-79		
				180×180	2	2,3 кг
Б4		2	ПВ75.78.02.02	Направляющая		
				Лист Б-10 ГОСТ 19903-74 / Ст3 ГОСТ 14637-79		
				200×120	4	1,6 кг
Б4		3	ПВ75.78.02.03	Захват		
				Труба 108×6 ГОСТ 8732-78 / В10 ГОСТ 8731-74		
				L = 115	1	1,7 кг
А4		4	ПВ75.78.02.04	Лист		
–		5	-01	Лист		
				Швеллер		
				Швеллер 12 ГОСТ 8240-72 / Ст3 ГОСТ 535-79		
Б4		6	ПВ75.78.02.05	L = 755	2	8 кг
Б4		7	ПВ75.78.02.06	L = 300	4	3 кг
Б4		8	ПВ75.78.02.07	L = 230	4	2,4 кг

ПВ75.78.02.00

Изм.	Лист	N докум.	Подп.	Дата
Разраб.		Числова		12.84
Пров.		Кузьмина		12.84
ГИП		Тюрин		12.84
Н. контр.		Панова		12.84
Утв.		Кузнецов		

Оголовник

Лит.	Лист	Листов
		1

Гипронефтеспецмонтаж г. Москва

ПВ75.78.02.04

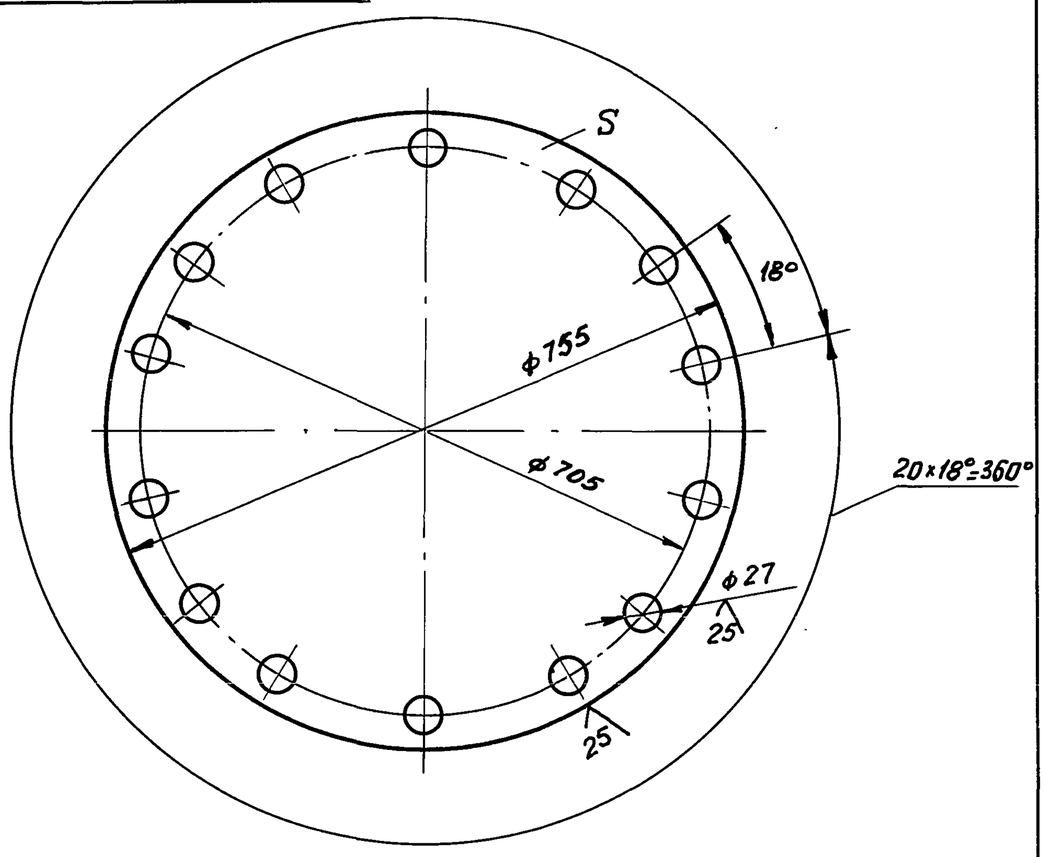

Обозначение	S, мм	Масса, кг
ПВ7.78.00.04	20	75
-01	10	37,6

Неуказанные предельные отклонения размеров: отверстий - H16, валов - h16, остальных - $\pm \frac{IT16}{2}$.

Изм.	Лист	N докум.	Подп.	Дата
Разраб.		Кузьмина		12.84
Пров.		Числова		12.84
Т. контр.				
ГИП		Тюрин		12.84
Н. контр.		Панова		12.84
Утв.		Кузнецов		

ПВ75.78.02.04

Лист

Лист Б-S ГОСТ 19903-74 / Ст3 ГОСТ 14637-79

Лит.	Масса	Масштаб
	см. табл.	–
Лист	Листов 1	

Гипронефтеспецмонтаж г. Москва

ПВ7578.04.00 СБ

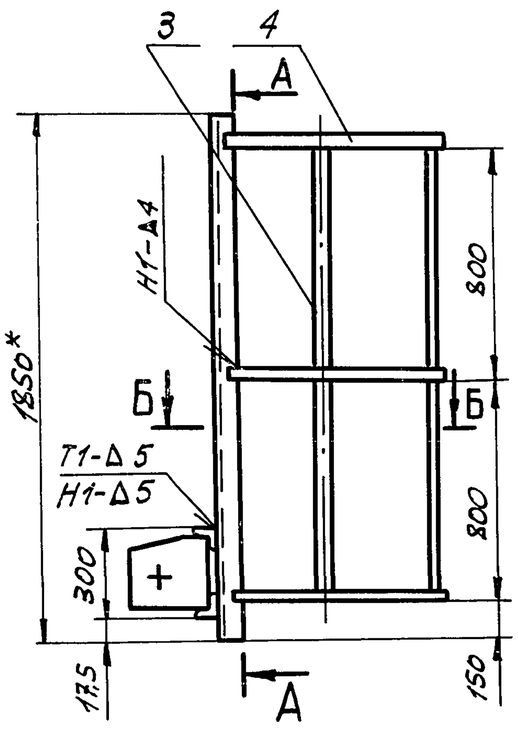

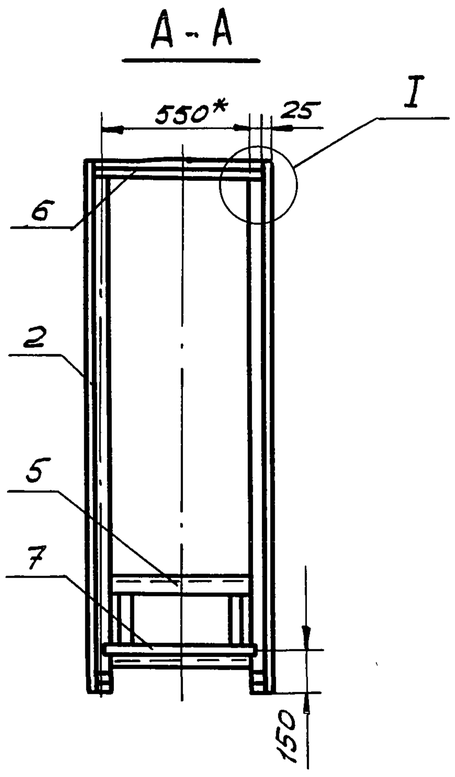

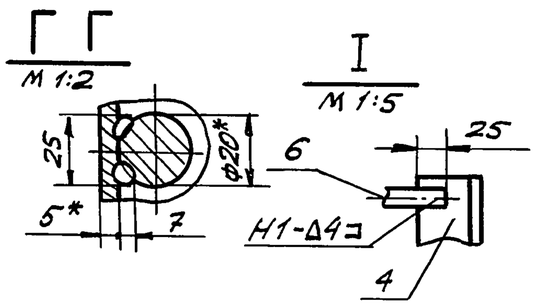

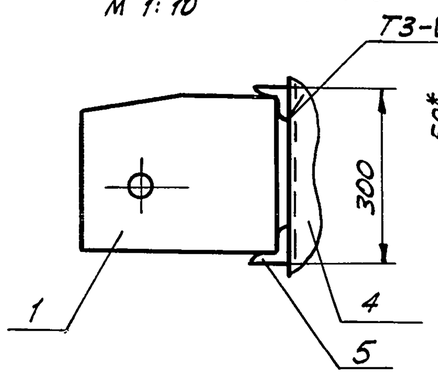

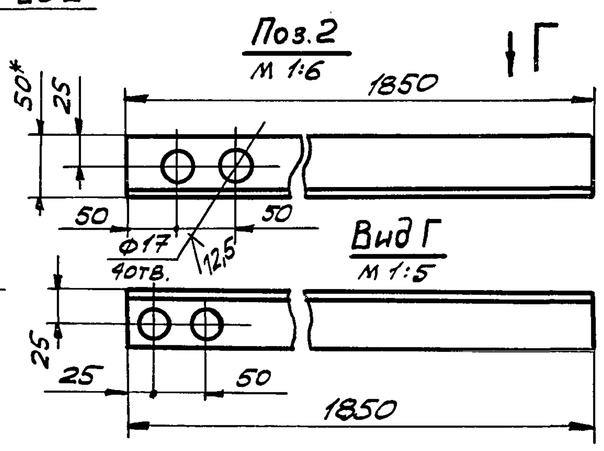

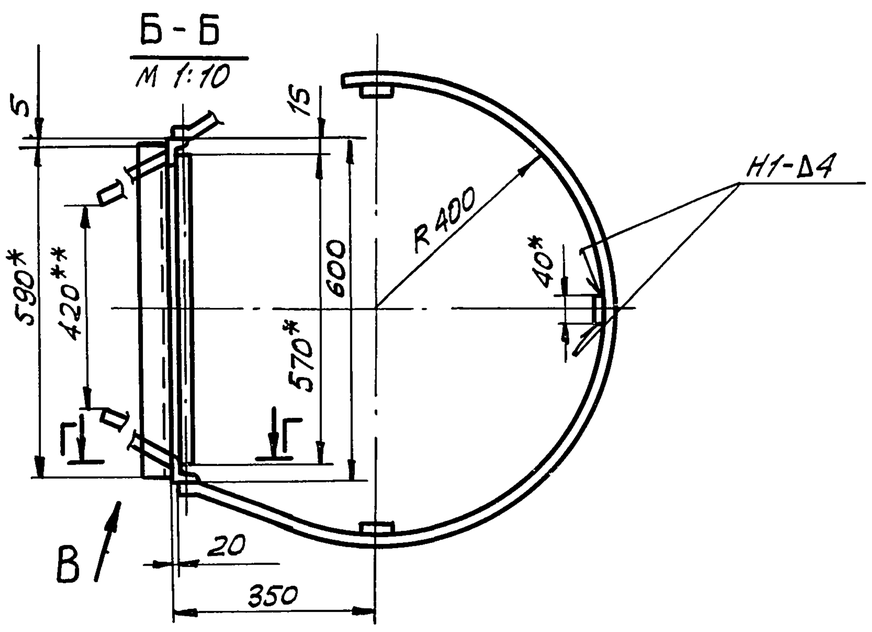

1. Сварные швы по ГОСТ 5264-80. Сварка ручная электродуговая. Электроды сварочные типа Э42А ГОСТ 9467-75.
2. Неуказанные предельные отклонения размеров: отверстий - $H16$, валов - $h16$, остальных - $\pm \frac{JT16}{2}$.
3. Шероховатость поверхностей реза для дет. Б4 - $\sqrt{}$.
4. * Размеры для справок.
5. ** Размеры уточнить по месту.

					ПВ 75.78.04.00 СБ			
Изм.	Лист	№ докум.	Подп.	Дата	Лестница I	Лит.	Масса	Масшт.
Разраб.		Кузьмина		12.84			37,0	1:20
Пров.		Числова		12.84	Сборочный чертеж	Лист	Листов 1	
Т. контр.						Гипронефтеспецмонтаж г. Москва		
ГИП		Тюрин		12.84				
Н. контр.		Панова		12.84				
Утв.		Кузнецов						

Инв. № подл. | Подп. и дата | Взам. инв. № | Инв. № дубл. | Подп. и дата

ТП 903-9-15.86 Ал. IX

Формат	Зона	Поз.	Обозначение	Наименование	Кол.	Примеч.
				Документация		
А3			ПВ 75.78.04.00 СБ	Сборочный чертеж		
				Детали		
А4		1	ПВ 75.78.04.01	Кронштейн	2	
Б4		2	ПВ 75.78.04.02	Стойка		
				Уголок Б-50×50×5 ГОСТ 8509-72 / Ст.3 ГОСТ 535-79		
				L = 1850	2	7 кг
				Ограждение		
				Полоса Б-4×40 ГОСТ 103-76 / Ст.3 ГОСТ 535-79		
Б4		3	ПВ 75.78.04.03	L = 1600	3	2,0 кг
Б4		4	ПВ 75.78.04.04	L = 2050	3	2,6 кг
Б4		5	ПВ 75.78.04.05	Захват		
				Уголок Б-50×50×5 ГОСТ 8509-72 / Ст.3 ГОСТ 535-79		
				L = 590	2	2,2 кг
Б4		6	ПВ 75.78.04.06	Ограждение		
				Уголок Б-25×25×4 ГОСТ 8509-72 / Ст.3 ГОСТ 535-79		
				L = 550	1	0,8 кг
Б4		7	ПВ 75.78.04.07	Перекладина		
				Круг В-18 ГОСТ 2590-72 / Ст.3 ГОСТ 535-79		
				L = 570	1	1,14 кг

					ПВ 75.78.04.00			
Изм.	Лист	№ докум.	Подп.	Дата	Лестница I	Лит.	Лист	Листов
Разраб.		Числова		12.84				1
Пров.		Кузьмина		12.84		Гипронефтеспецмонтаж г. Москва		
ГИП		Тюрин		12.84				
Н. контр.		Панова		12.84				
Утв.		Кузнецов						

ПВ7578.04.01

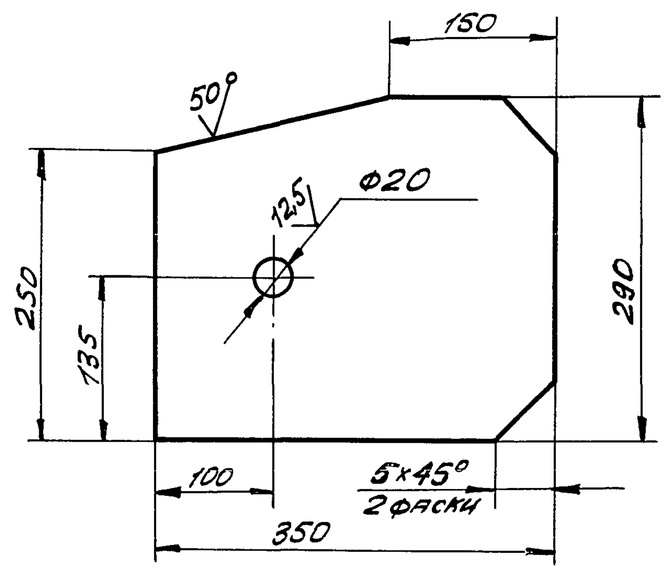

Неуказанные предельные отклонения размеров: отверстий - $H16$, валов - $h16$, остальных - $\pm \frac{JT16}{2}$.

					ПВ 75.78.04.01			
Изм.	Лист	№ докум.	Подп.	Дата	Кронштейн	Лит.	Масса	Масшт.
Разраб.		Кузьмина		12.84			1,2	1:50
Пров.		Числова		12.84		Лист	Листов 1	
Т. контр.						Гипронефтеспецмонтаж г. Москва		
ГИП		Тюрин		12.84				
Н. контр.		Панова		12.84				
Утв.		Кузнецов						

Лист Б-16 ГОСТ 19903-74 / Ст.3 ГОСТ 14637-79

Инв. № подл. | Подп. и дата | Взам. инв. № | Инв. № дубл. | Подп. и дата

ПВ75.78.03.00 СБ

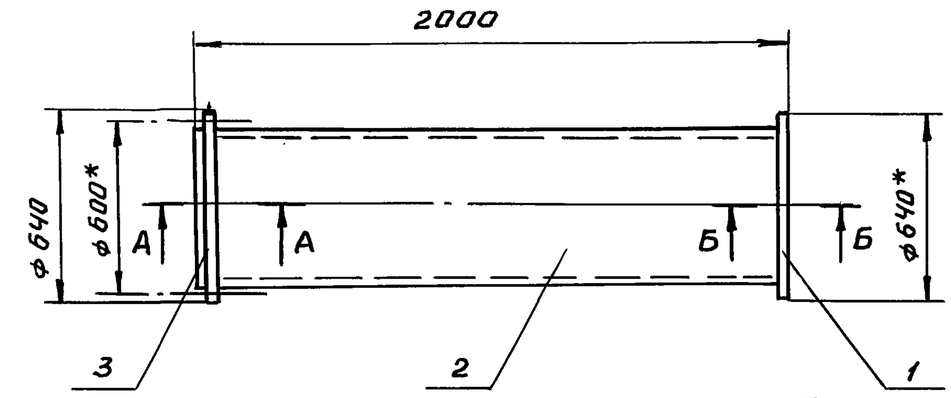

А-А
М 1:2

Б-Б
М 1:2

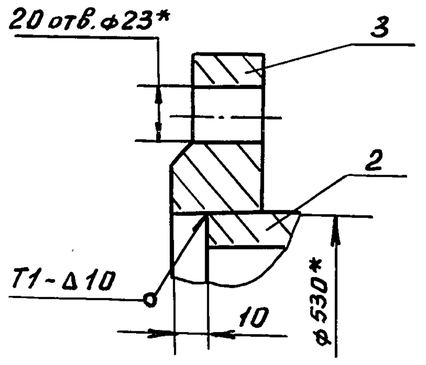

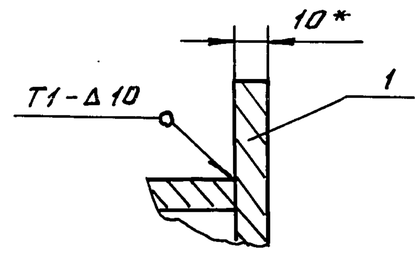

1. Сварные швы по ГОСТ 5264-80. Электроды типа ГОСТ 9467-75.
2. Неуказанные предельные отклонения размеров: отверстий - Н16, валов - h16, остальных - $\pm \frac{JT16}{2}$.
3. * Размеры для справок.

Изм	Лист	N докум.	Подп.	Дата	ПВ75.78.03.00 СБ			
Разраб.		Кузьмина		12.84	Стойка II Сборочный чертеж	Лит	Масса	Масштаб
Пров.		Числова		12.84			292	1:20
Т.контр.						Лист	Листов 1	
ГИП		Тюрин		12.84		Гипронефтеспецмонтаж г. Москва		
Н.контр.		Панова		12.84				
Утв.		Кузнецов						

Инв.N подл. | Подп. и дата | Взам.инв.N | Инв.N дубл. | Подп. и дата

ПВ75.78.05.02

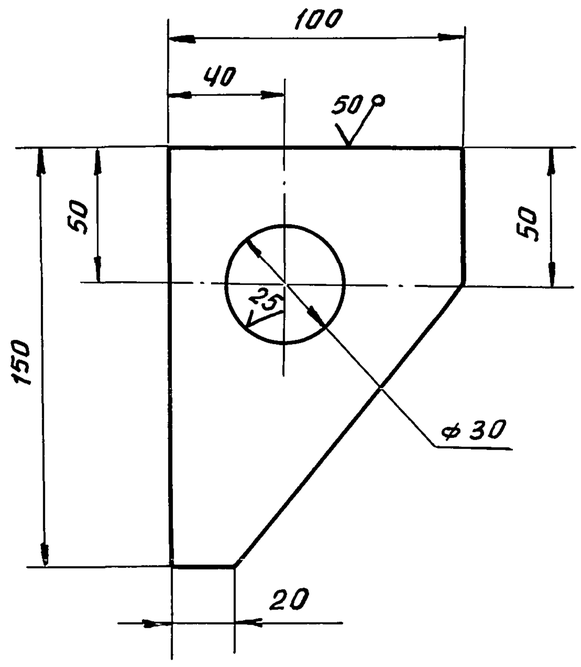

1. Неуказанные предельные отклонения размеров: валов - h16, остальных - $\pm \frac{JT16}{2}$.
2. * Размер для справок.

Изм	Лист	N докум.	Подп.	Дата	ПВ75.78.05.02			
Разраб.		Кузьмина		12.84	Кронштейн	Лит	Масса	Масштаб
Пров.		Числова		12.84			0,9	1:2
Т.контр.						Лист	Листов 1	
ГИП		Тюрин		12.84		Гипронефтеспецмонтаж г. Москва		
Н.контр.		Панова		12.84				
Утв.		Кузнецов						

Лист Б-12 ГОСТ 19903-74 / Ст3 ГОСТ 14637-79

Инв.N подл. | Подп. и дата | Взам.инв.N | Инв.N дубл. | Подп. и дата

ТП 903-9-15.86 Ал IX

Формат	Зона	Поз.	Обозначение	Наименование	Кол.	Примечание
				Документация		
А4			ПВ75.78.03.00 СБ	Сборочный чертеж		
				Детали		
Б4		1	ПВ75.78.03.01	Основание		
				Лист Б-10 ГОСТ 19903-74 / Ст3 ГОСТ 14637-79		
				D = 640	1	22,2 кг
Б4		2	ПВ75.78.03.02	Труба		
				Труба 530×10 ГОСТ 8732-72 / В10 ГОСТ 8731-74		
				L = 1980	1	257 кг
				Стандартные изделия		
		3		Фланец 500-6		
				ГОСТ 12820-80	1	15,2 кг

Изм.	Лист	N докум.	Подп.	Дата	ПВ75.78.03.00			
Разраб.		Кузьмина		12.84	Стойка II	Лит	Масса	Масштаб
Пров.		Числова		12.84		И		1
ГИП		Тюрин		12.84		Гипронефтеспецмонтаж г. Москва		
Н.контр.		Панова		12.84				
Утв.		Кузнецов						

Инв.N подл. | Подп. и дата | Взам.инв.N | Инв.N дубл. | Подп. и дата

ПВ75.78.05.01

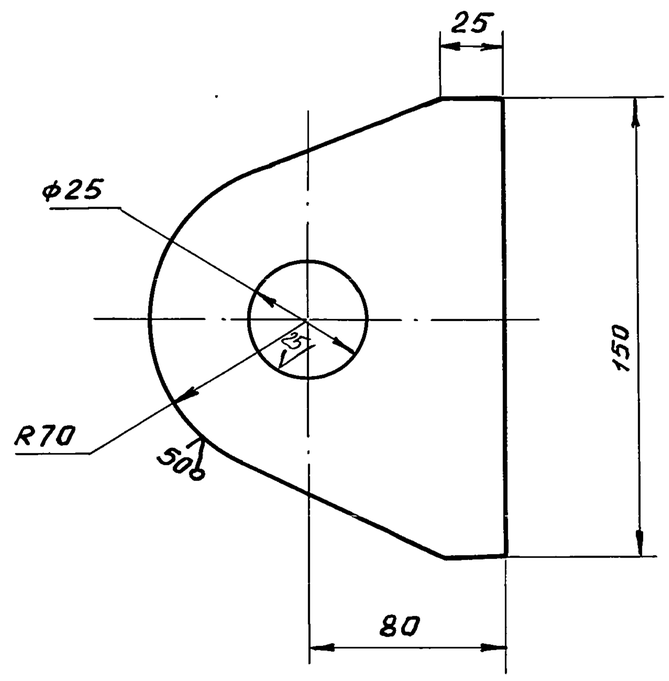

1. Неуказанные предельные отклонения размеров: валов - h16, остальных - $\pm \frac{JT16}{2}$.
2. * Размер для справок

Изм	Лист	N докум.	Подп.	Дата	ПВ75.78.05.01			
Разраб.		Кузьмина		12.84	Ушко	Лит	Масса	Масштаб
Пров.		Числова		12.84			2,5	1:2,5
Т.контр.						Лист	Листов 1	
ГИП		Тюрин		12.84		Гипронефтеспецмонтаж г. Москва		
Н.контр.		Панова		12.84				
Утв.		Кузнецов						

Лист Б-16 ГОСТ 19903-74 / Ст3 ГОСТ 14637-79

Инв.N подл. | Подп. и дата | Взам.инв.N | Инв.N дубл. | Подп. и дата

ПВ75.78.05.00СБ

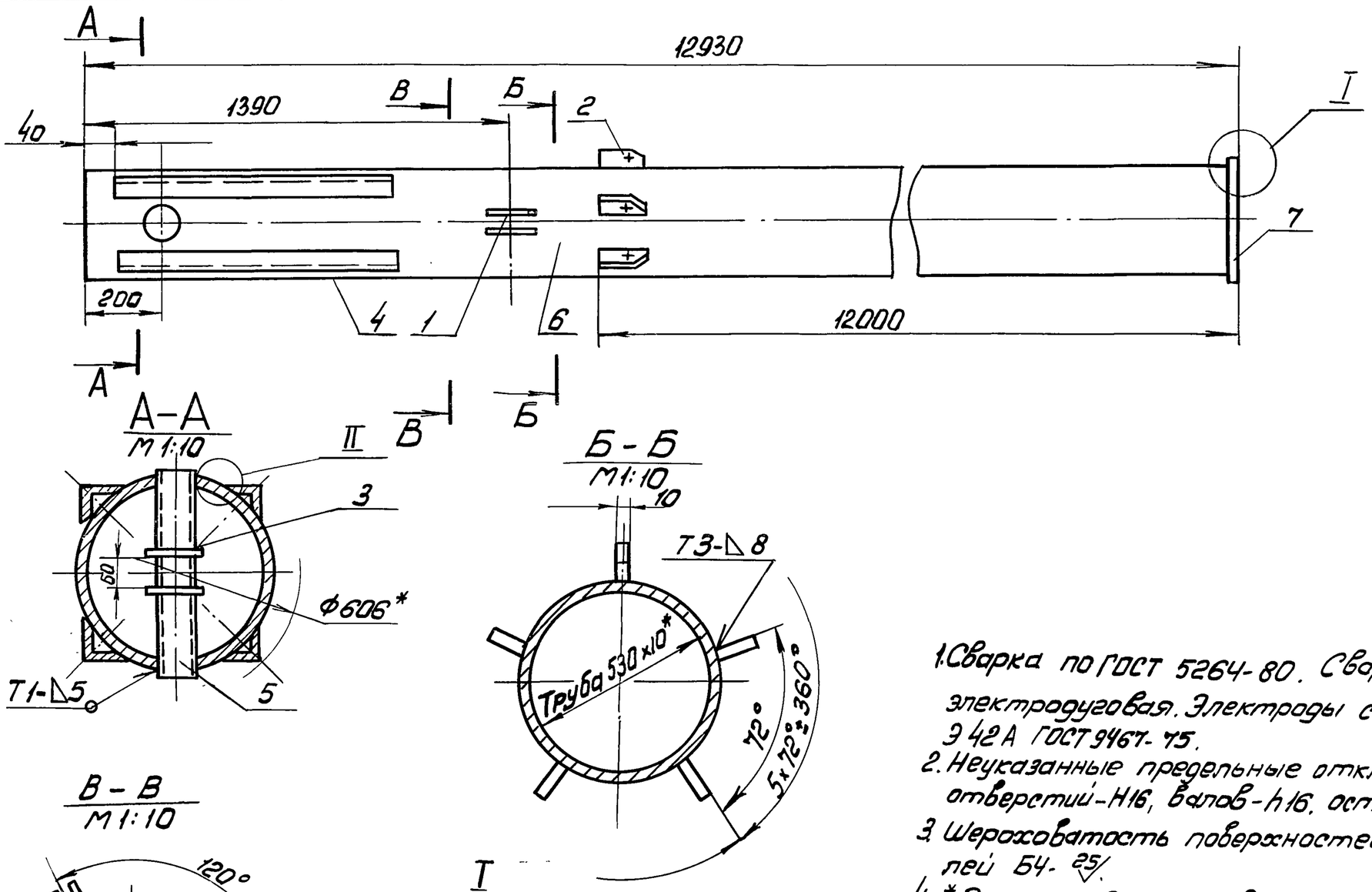

1. Сварка по ГОСТ 5264-80. Сварка ручная электродуговая. Электроды сварочные типа Э42А ГОСТ 9467-75.
2. Неуказанные предельные отклонения размеров: отверстий - H16, валов - h16, остальных $\pm \frac{IT16}{2}$
3. Шероховатость поверхностей реза для деталей Б4 - 25.
4. * Размеры для справок
5. ** Размер уточнить на монтаже.

					ПВ75.78.05.00СБ	
Изм.	Лист	№ докум.	Подп.	Дата	Стойка I Сборочный чертеж	Лит. / Масса / Масштаб 1780 / 1:20
Разраб.		Кузьмина		12.84		Лист / Листов 1
Пров.		Числова		12.84		Гипронефтеспецмонтаж г. Москва
Т. контр.						
ГИП		Тюрин		12.84		
Н. контр.		Панова		12.84		
Утв.		Кузнецов				

Инв.№ подл. | Подп. и дата | Взам. инв.№ | Инв.№ дубл. | Подп. и дата | ТП 903-9-15.86 Ал IX

Формат	Зона	Поз.	Обозначение	Наименование	Кол.	Примечание
				Документация		
12			ПВ75.78.05.00СБ	Сборочный чертеж		
				Детали		
А4		1	ПВ75.78.05.01	Ушко	6	
А4		2	ПВ75.78.05.02	Кронштейн	5	
А4		3	ПВ75.78.05.03	Ограничитель	2	
Б4		4	ПВ75.78.05.04	Направляющая		
				Уголок Б-56х56х5 ГОСТ 8509-72 / Ст3 ГОСТ 535-79		
				L=400	4	2.7 кг
Б4		5	ПВ75.78.05.05	Захват		
				Труба 108х6 ГОСТ 8732-78 / В10 ГОСТ 8731-74		
				L=540	1	6.0 кг
А4		6	ПВ75.78.05.06	Стойка	1	
				Стандартные изделия		
		7		Фланец 500-6 ГОСТ 12820-80	1	

					ПВ75.78.05.00	
Изм.	Лист	№ докум.	Подп.	Дата	Стойка I	Лит. / Лист / Листов И / / 1
Разраб.		Кузьмина		12.84		Гипронефтеспецмонтаж г. Москва
Пров.		Числова		12.84		
ГИП		Тюрин		12.84		
Н. контр.		Панова		12.84		
Утв.		Кузнецов				

Инв.№ подл. | Подп. и дата | Взам. инв.№ | Инв.№ дубл. | Подп. и дата

ПВ75.78.05.03

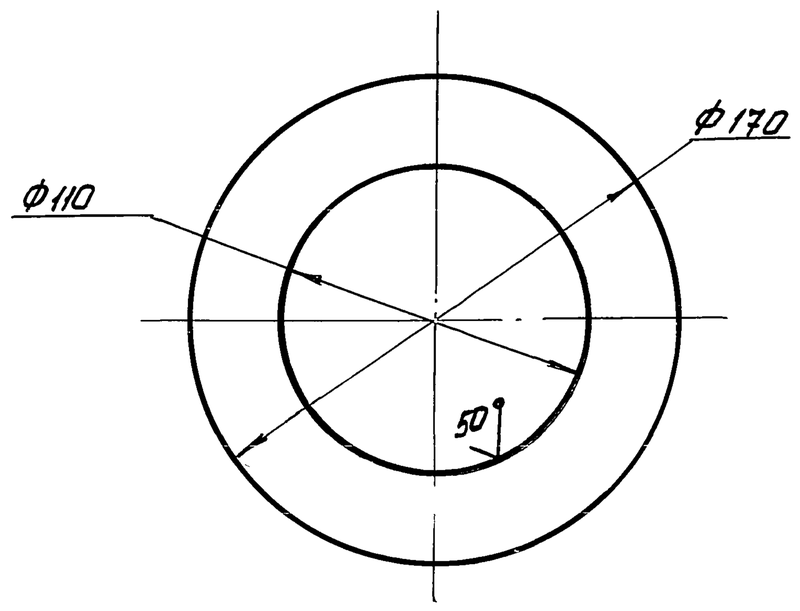

Неуказанные предельные отклонения размеров: отверстий - H16; валов h16.

					ПВ75.78.05.03	
Изм.	Лист	№ докум.	Подп.	Дата	Ограничитель	Лит. / Масса / Масштаб 0.5 / 1:2
Разраб.		Кузьмина		12.84		Лист / Листов 1
Пров.		Числова		12.84		Гипронефтеспецмонтаж г. Москва
Т. контр.					Лист Б-10 ГОСТ 19903-74 / Ст3 ГОСТ 14637-79	
ГИП		Тюрин		12.84		
Н. контр.		Панова		12.84		
Утв.		Кузнецов				

Инв.№ подл. | Подп. и дата | Взам. инв.№ | Инв.№ дубл. | Подп. и дата

ПВ75.78.06.00 СБ

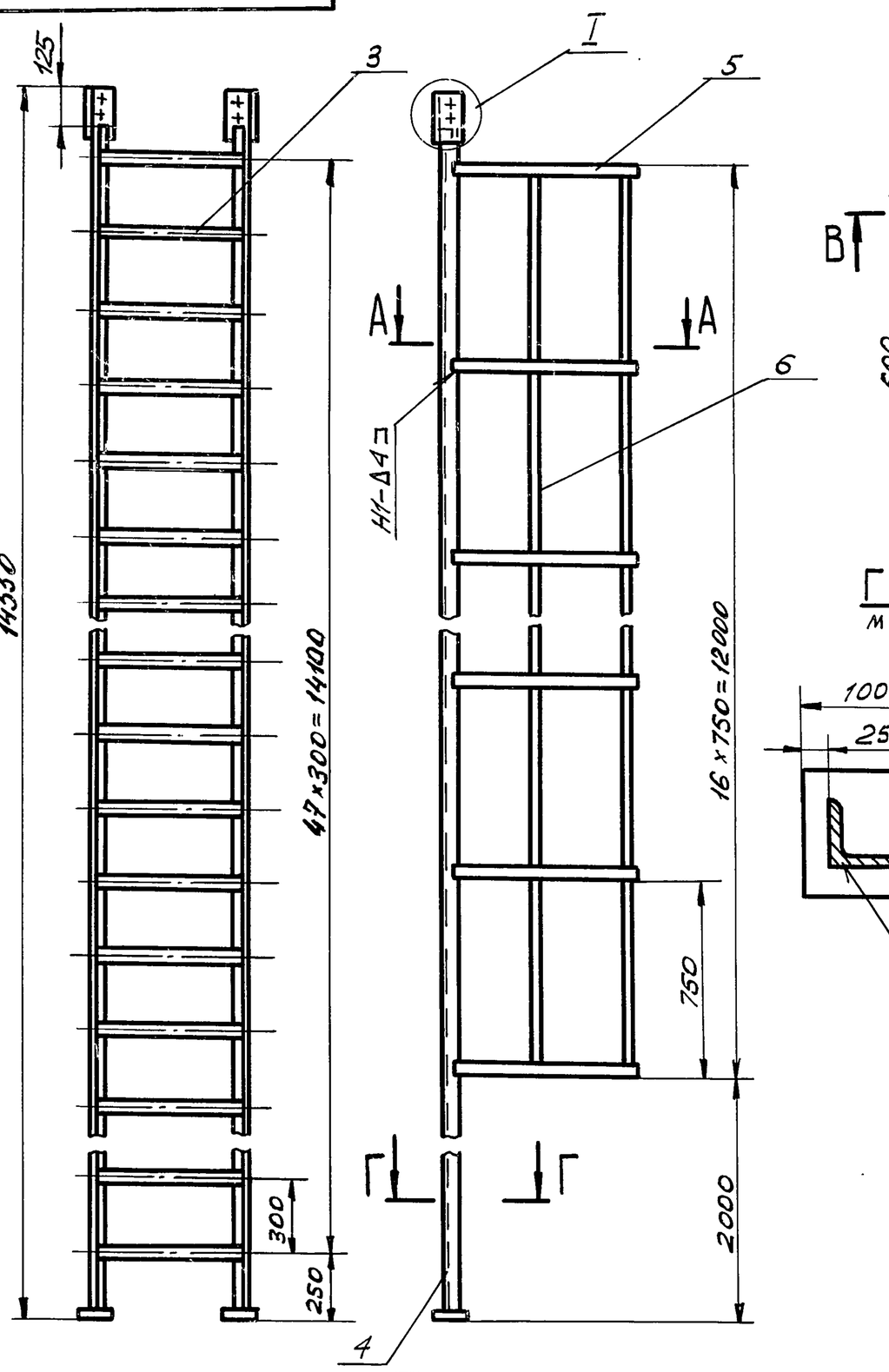

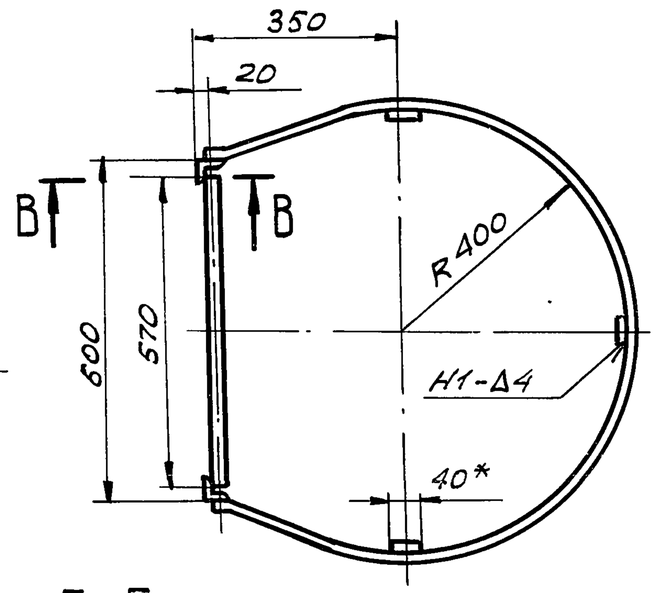

А - А
м 1:10

Г - Г
м 1:4

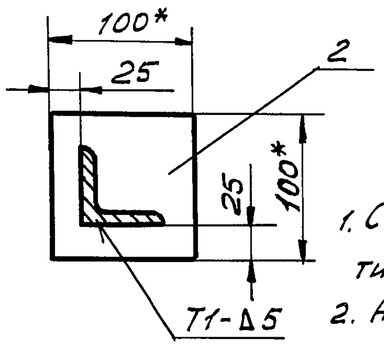

I
м 1:5

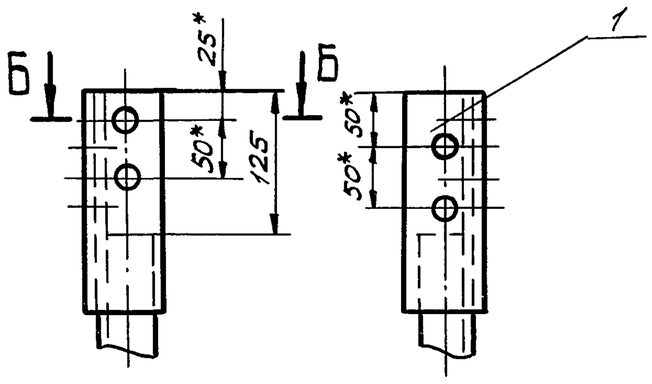

Б - Б
м 1:2

В - В
м 1:2

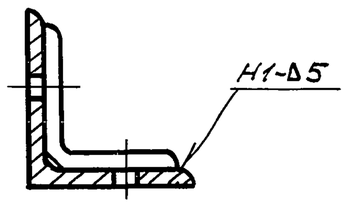

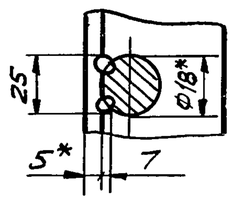

1. Сварные швы по ГОСТ 5264-80. Электроды сварочные типа Э42А ГОСТ 9467-75.
2. Неуказанные предельные отклонения размеров: отверстий - H16; валов - h16; остальных - $\pm \frac{IT16}{2}$.
3. Шероховатость поверхностей реза для дет. Б4 - $\frac{25}{\sqrt{}}$.
4* Размеры для справок.

Изм.	Лист	№ докум.	Подп.	Дата
Разраб.		Кузьмина		12.84
Пров.		Числова		12.84
Т.контр.				
ГИП		Тюрин		12.84
Н.контр.		Панова		12.84
Утв.		Кузнецов		

ПВ 75.78.06.00 СБ

Лестница II

Сборочный чертеж

Лит.	Масса	Масшт.
И	250,0	1:20

Лист | Листов 1

Гипронефтеспецмонтаж г. Москва

Инв.№ подл. | Подп. и дата | Взам.инв.№ | Инв.№ дубл. | Подп. и дата

Формат	Зона	Поз.	Обозначение	Наименование	Кол.	Примет.
				Документация		
А3			ПВ 75.78.06.00 СБ	Сборочный чертеж		
				Детали		
А4		11	ПВ 75.78.06.01	Накладка		
Б4		2	ПВ 75.78.06.02	Плита		
				Лист Б-10 ГОСТ 19903-74 / Ст.3 ГОСТ 14637-79		
				100×100	1	0,8 кг
Б4		3	ПВ 75.78.06.03	Перекладина		
				Круг В-18 ГОСТ 2590-71 / Ст.3 ГОСТ 535-79		
				L=570	41	1,14 кг
Б4		4	ПВ 75.78.06.04	Стойка		
				Уголок Б-50×50×5 ГОСТ 8509-72 / Ст.3 ГОСТ 535-79		
				L=	2	
				Ограждение		
				Полоса Б-4×40 ГОСТ 103-79 / Ст.3 ГОСТ 535-79		
Б4		5	ПВ 75.78.06.05	L=2060		2,6 кг
Б4		6	ПВ 75.78.06.06	L=12010	3	

ПВ 75.78.06.00

Изм.	Лист	№ докум.	Подп.	Дата
Разраб.		Кузьмина		12.84
Пров.		Числова		12.84
Т.контр.				
ГИП		Тюрин		12.84
Н.контр.		Панова		12.84
Утв.		Кузнецов		

Лестница II

Лит.	Лист	Листов
И		1

Гипронефтеспецмонтаж г. Москва

ПВ75.78.06.01

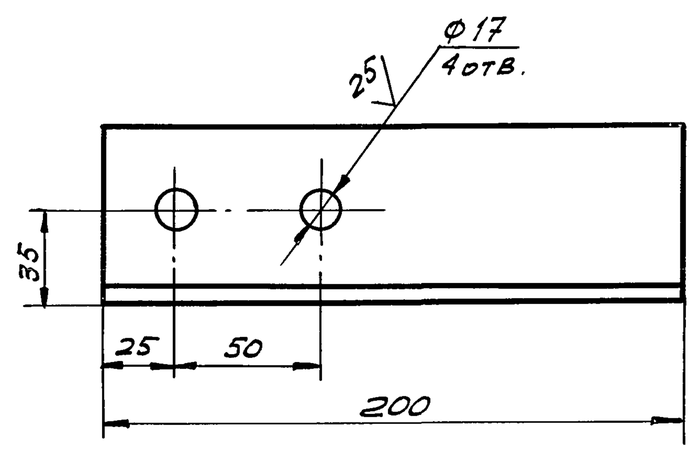

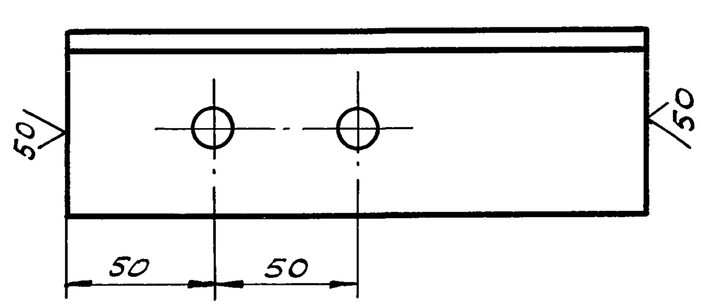

Неуказанные предельные отклонения размеров: отверстий - H16; валов - h16; остальных - $\pm \frac{IT16}{2}$.

Инв.№ подл. | Подп. и дата | Взам.инв.№ | Инв.№ дубл. | Подп. и дата

Изм.	Лист	№ докум.	Подп.	Дата
Разраб.		Кузьмина		12.84
Пров.		Числова		12.84
Т.контр.				
ГИП		Тюрин		12.84
Н.контр.		Панова		12.84
Утв.		Кузнецов		

ПВ 75.78.06.01

Накладка

Лит.	Масса	Масшт.
И	0,5	1:5

Лист | Листов 1

Уголок Б-63×63×5 ГОСТ 8509-72 / Ст.3 ГОСТ 535-79

Гипронефтеспецмонтаж г. Москва

ТП 903-9-15.86 Ал IX

ПВ7.67.00.00 СБ

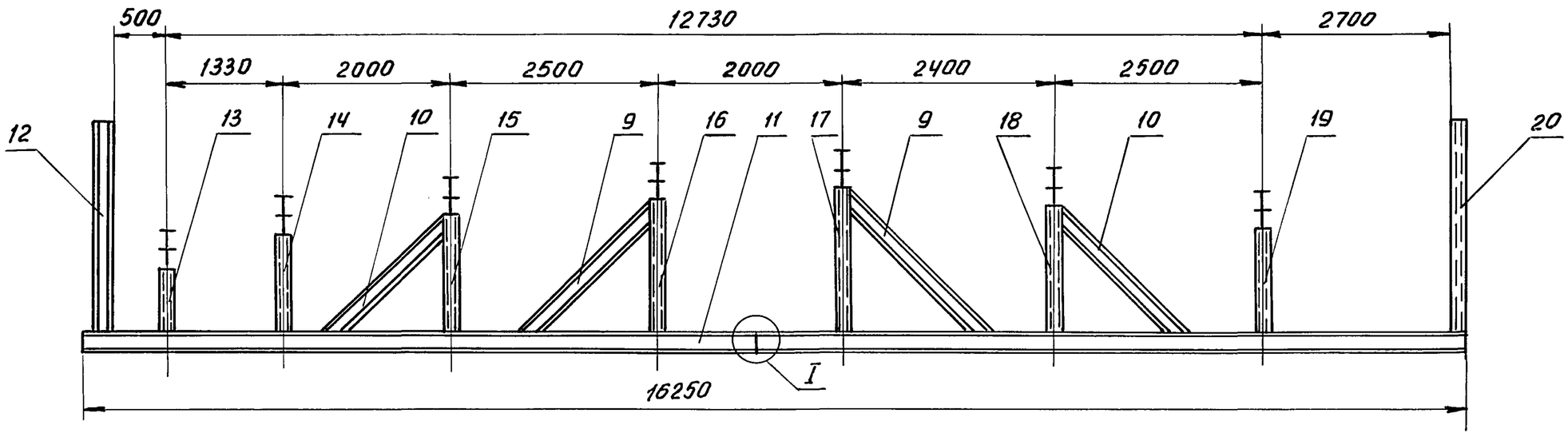

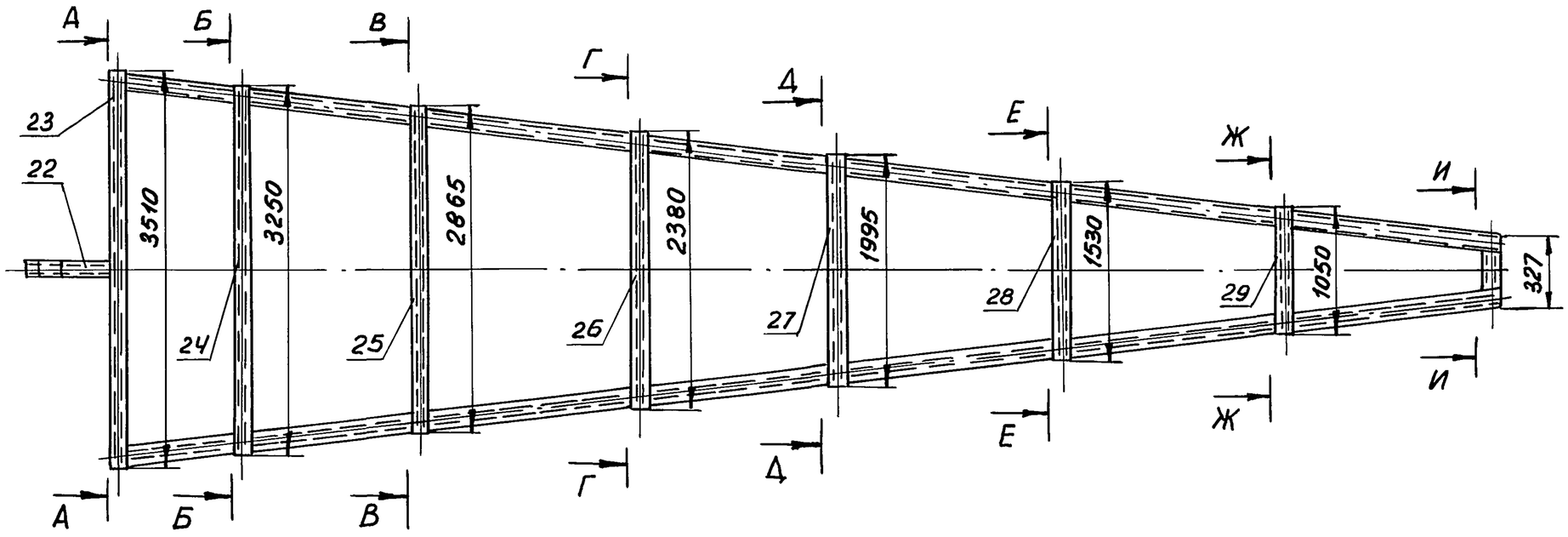

А-А
М1:20

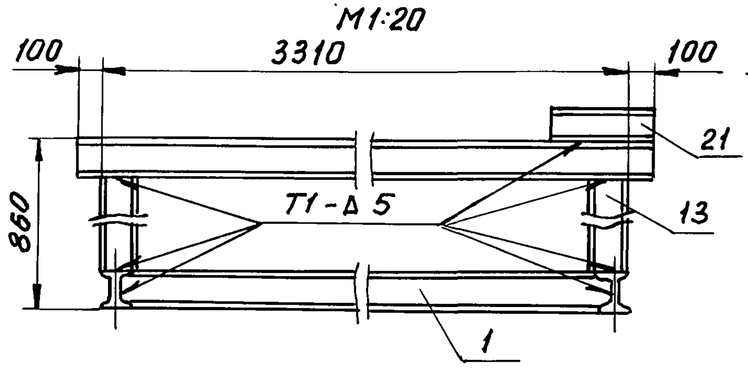

Б-Б
М1:20

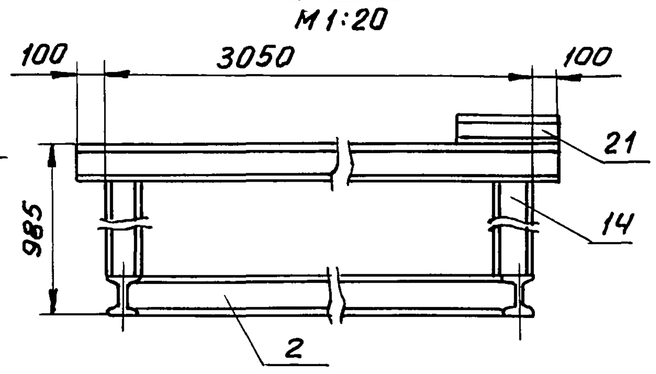

В-В
М1:20

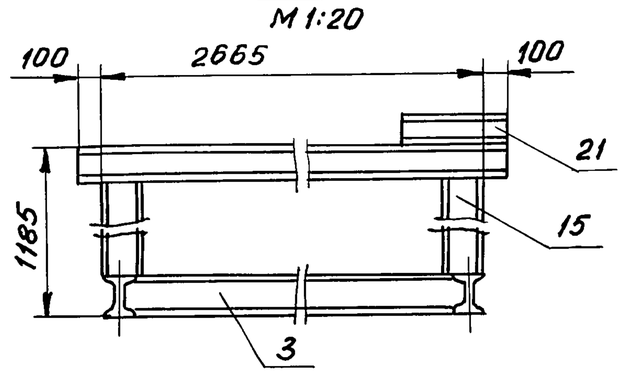

Г-Г
М1:20

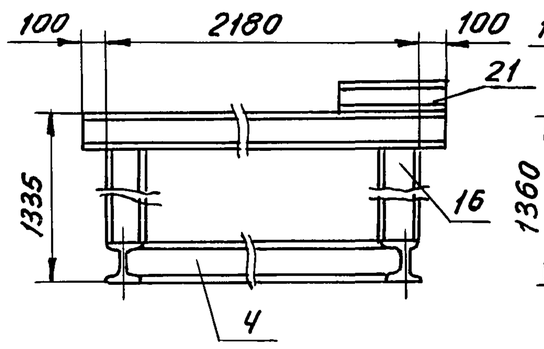

Д-Д
М1:20

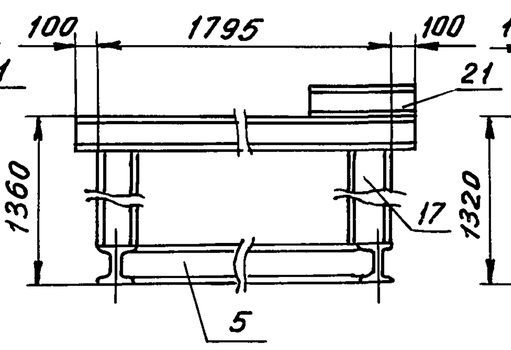

Е-Е
М1:20

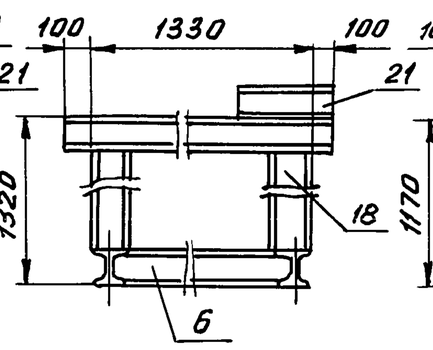

Ж-Ж
М1:20

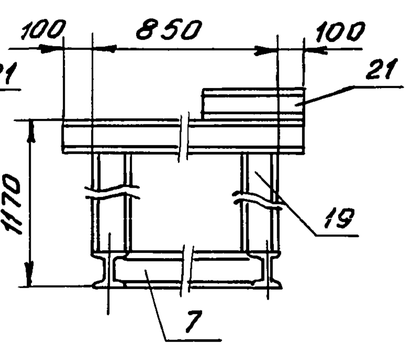

Рис. 1

И-И
М1:20

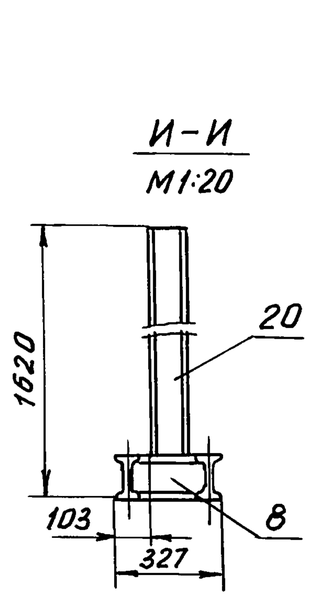

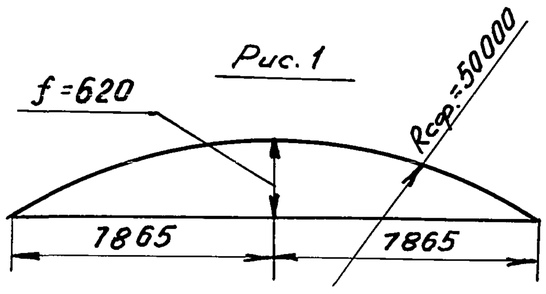

Поз. 30
М1:5

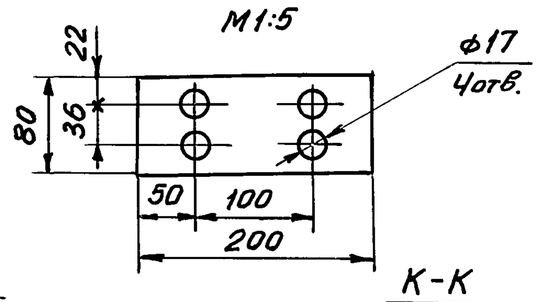

I
М1:5

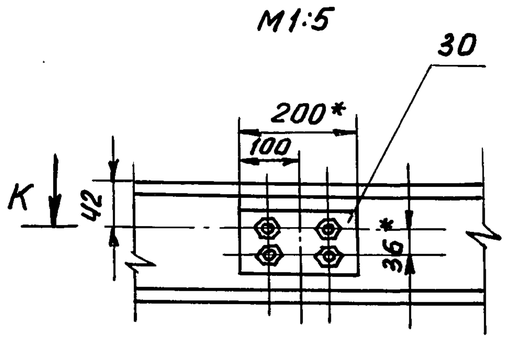

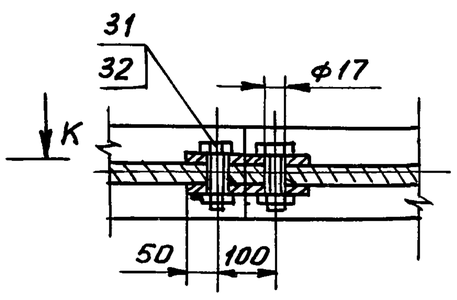

К-К
М1:5

1. Сварные швы по ГОСТ 5264-80. Электроды сварочные типа Э42А ГОСТ 9467-75.
2. Неуказанные предельные отклонения размеров: отверстий - H16, валов - h16, остальных - $\pm \frac{IT16}{2}$.
3. Шероховатость поверхностей реза деталей Б4 - $\sqrt{50}$.
4. * Размеры для справок.
5. Для удобства транспортировки стенд можно сделать разъемным. Узел разъема см. I и К-К.
6. При сборке на монтаже уточнить высоту деталей поз. 13, 14, 15, 16, 17, 18, 19 путем предварительной установки начального щита с замером стрелы (см. рис. 1)
7. При сборке начального и замыкающего щитов необходимо дет. поз. 21 приварить симметрично с левой стороны.

Изм.	Лист	N докум.	Подп.	Дата
Разраб.		Кузьмина		12.84
Пров.		Числова		12.84
Т. контр.				
ГИП		Тюрин		12.84
Н. контр.		Панова		12.84
Утв.		Кузнецов		

ПВ7.67.00.00СБ

Стенд для сборки щитов покрытия
Сборочный чертеж

Лит.	Масса	Масштаб
	1100	1:50
Лист	Листов 1	

Гипронефтеспецмонтаж г. Москва

Инв. N подл. | Подп. и дата | Взам. инв. N | Инв. N дубл. | Подп. и дата

ТП 903-9-15.86 Ал.IX

Формат	Зона	Поз.	Обозначение	Наименование	Кол.	Примечание
БЧ		19	ПВ7.67.00.11	L= 930		
БЧ		20	ПВ7.67.00.12	L= 1500		
БЧ		21	ПВ7.67.00.13	L= 250		
БЧ		22	ПВ7.67.00.14	L= 650		
БЧ		23	ПВ7.67.00.15	L= 3510		
БЧ		24	ПВ7.67.00.16	L= 3250		
БЧ		25	ПВ7.67.00.17	L= 2865		
БЧ		26	ПВ7.67.00.18	L= 2380		
БЧ		27	ПВ7.67.00.19	L= 1995		
БЧ		28	ПВ7.67.00.20	L= 1530		
БЧ		29	ПВ7.67.00.21	L= 1050		
БЧ		30	ПВ7.67.00.22	Пластина		
				Лист Б-8 ГОСТ 19903-74 / Ст3 ГОСТ 14637-79		
				80×200	4	1,2 кг
				Стандартные изделия		
		31		Болт М16×50		
				ГОСТ 7798-70	8	
		32		Гайка М16		
				ГОСТ 5915-70	8	

Подп. и дата | Инв.№ дубл. | Взам.инв.№ | Подп. и дата | Инв.№ подл.

Изм.	Лист	№ докум.	Подп.	Дата	ПВ7.67.00.00	Лист 2

Формат	Зона	Поз.	Обозначение	Наименование	Кол.	Примечание
				Документация		
А2			ПВ7.67.00.00 СБ	Сборочный чертеж		
				Детали		
А4		1	ПВ7.67.00.01	Поперечная балка	1	
–		2	ПВ7.67.00.01-01	Поперечная балка	1	
–		3	ПВ7.67.00.01-02	Поперечная балка	1	
–		4	ПВ7.67.00.01-03	Поперечная балка	1	
–		5	ПВ7.67.00.01-04	Поперечная балка	1	
–		6	ПВ7.67.00.01-05	Поперечная балка	1	
–		7	ПВ7.67.00.01-06	Поперечная балка	1	
–		8	ПВ7.67.00.01-07	Поперечная балка	1	
А4		9	ПВ7.67.00.02	Раскос	2	
–		10	ПВ7.67.00.02-01	Раскос	2	
				Двутавр		
				Двутавр 12 ГОСТ 8239-72 / Ст3 ГОСТ 535-79		
БЧ		11	ПВ7.67.00.03	L= 16250	2	186,8 кг
БЧ		12	ПВ7.67.00.04	L= 1500	1	17,25 кг
БЧ		13	ПВ7.67.00.05	L= 620	2	7,0 кг
БЧ		14	ПВ7.67.00.06	L= 745	2	8,6 кг
БЧ		15	ПВ7.67.00.07	L= 945	2	11,0 кг
БЧ		16	ПВ7.67.00.08	L= 1095	2	12,6 кг
БЧ		17	ПВ7.67.00.09	L= 1120	2	13,0 кг
БЧ		18	ПВ7.67.00.10	L= 1080	2	12,5 кг

Подп. и дата | Инв.№ дубл. | Взам.инв.№ | Подп. и дата | Инв.№ подл.

Изм.	Лист	№ докум.	Подп.	Дата	ПВ7.67.00.00		
Разраб.		Кузьмина		12.84	Стенд для сборки щитов покрытия	Лит. И	Лист 1 / Листов 2
Пров.		Числова		12.84		Гипронефтеспецмонтаж г. Москва	
ГИП		Тюрин		12.84			
Н.контр.		Панова		12.84			
Утв.		Кузнецов					

ПВ7.67.00.01

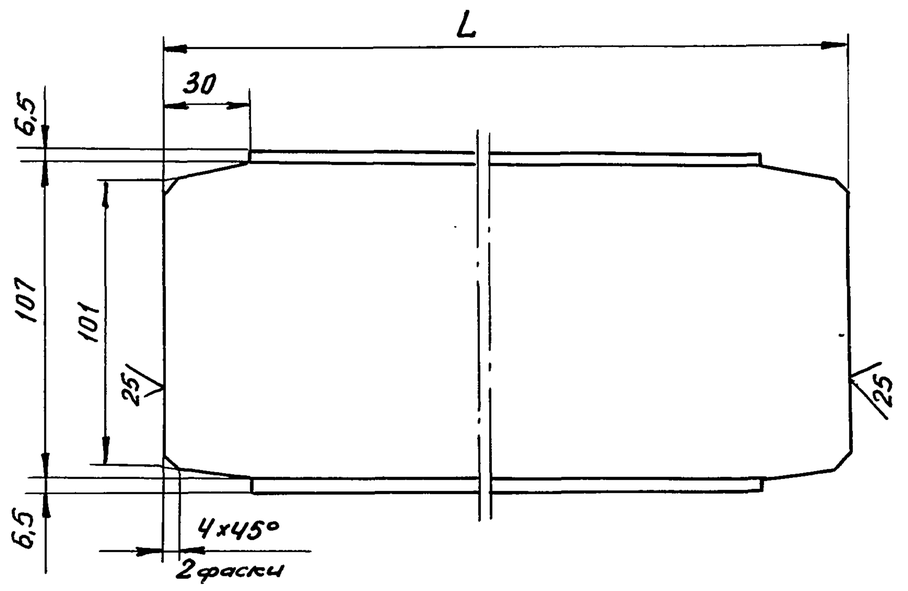

Обозначение	L, мм	Масса, кг
ПВ7.67.00.01	3235	37,2
-01	2987	34,35
-02	2594	29,8
-03	2110	24,3
-04	1724	19,8
-05	1260	14,5
-06	777	9,0
-07	256	3,0

Неуказанные предельные отклонения размеров:
Валов - h16, остальных - $\pm \frac{IT16}{2}$.

Подп. и дата | Инв.№ дубл. | Взам.инв.№ | Подп. и дата | Инв.№ подл.

Изм.	Лист	№ докум.	Подп.	Дата	ПВ7.67.00.01			
Разраб.		Кузьмина		12.84	Поперечная балка	Лит.	Масса –	Масштаб 1:2
Пров.		Числова		12.84		Лист	Листов 1	
Т.контр.					Двутавр 12 ГОСТ 8239-72 / Ст3 ГОСТ 535-79	Гипронефтеспецмонтаж г. Москва		
ГИП		Тюрин		12.84				
Н.контр.		Панова		12.84				
Утв.		Кузнецов						

ПВ7.67.00.02

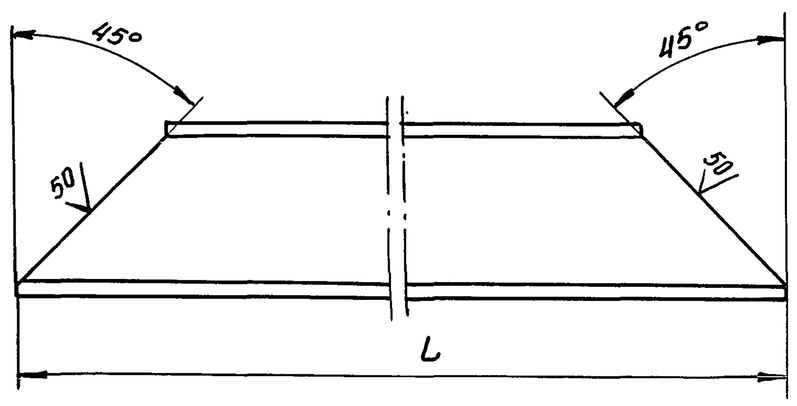

Обозначение	L, мм	Масса, кг
ПВ7.67.00.02	1800	20,7
-01	1500	17,25

Подп. и дата | Инв.№ дубл. | Взам.инв.№ | Подп. и дата | Инв.№ подл.

Изм.	Лист	№ докум.	Подп.	Дата	ПВ7.67.00.02			
Разраб.		Кузьмина		12.84	Раскос	Лит.	Масса –	Масштаб 1:5
Пров.		Числова		12.84		Лист	Листов 1	
Т.контр.					Двутавр 12 ГОСТ 8239-72 / Ст3 ГОСТ 535-79	Гипронефтеспецмонтаж г. Москва		
ГИП		Тюрин		12.84				
Н.контр.		Панова		12.84				
Утв.		Кузнецов						

ТП 903-9-15.86 Ал IX

ПВ5.07.00.04

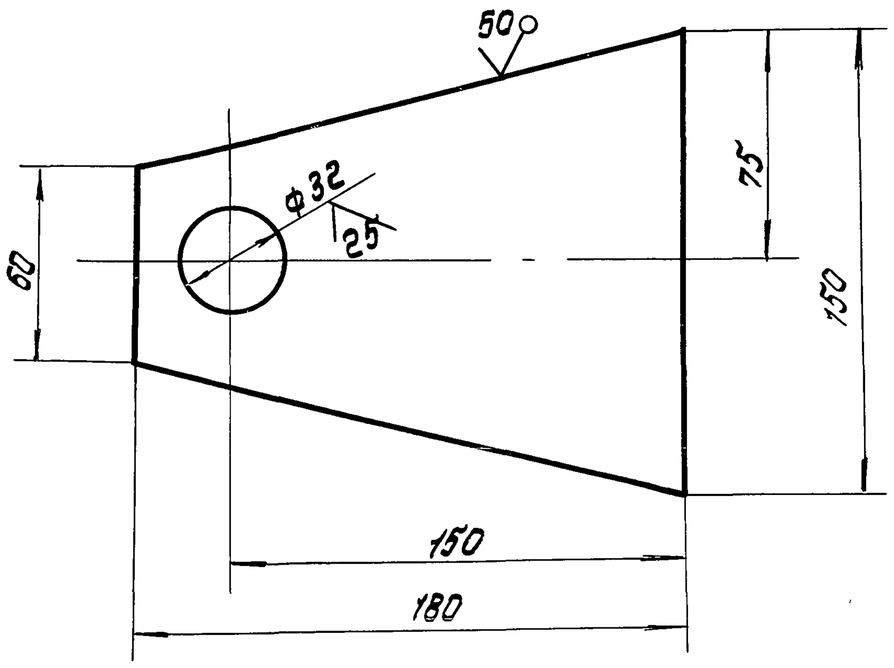

1. Неуказанные предельные отклонения размеров:
   отверстий - H16;
   валов - h 16
   остальных $\pm \frac{IT16}{2}$
2. * Размеры для справок

Изм	Лист	N докум	Подп.	Дата
Разраб		Кузьмина		12.84
Пров.		Числова		12.84
Т. контр				
ГИП		Тюрин		12.84
Н. контр		Панова		12.84
Утв		Кузнецов		

ПВ5. 07.00.04

Щека

Лит	Масса	Масштаб
И	0,75	1:2
Лист	Листов 1	

Лист: Б-5 ГОСТ 19903-74 / Ст.3 ГОСТ 14637-79

Гипронефтеспецмонтаж г. Москва

Формат	Зона	Поз.	Обозначение	Наименование	Кол.	Примечание
				Документация		
А3			ПВ5.07.00.00 СБ	Сборочный чертеж		
				Детали		
Б4		1	ПВ5.07.00.01	Фланец		
				Лист Б-5 ГОСТ 19903-74 / Ст3 ГОСТ 14637-79		
				D=220; d=32	2	3,54кг
Б4		2	ПВ5.07.00.02	Труба		
				Труба 133х6 ГОСТ 8732-78 / В10 ГОСТ 8731-74		
				L=90	1	1,9 кг
Б4		3	ПВ5.07.00.03	Шайба		
				Круг В-50 ГОСТ 2590-71 / Ст.3 ГОСТ 535-79		
				d=32, L=4	2	0,037кг
А4		4	ПВ5.07.00.04	Щека	2	
Б4		5	ПВ5.07.00.05	Ось		
				Круг В-30 ГОСТ 2590-71 / Ст3 ГОСТ 535-79		
				L=130	1	0,7кг

Изм	Лист	N докум	Подп	Дата
Разраб.		Кузьмина		12.84
Пров		Числова		12.84
ГИП		Тюрин		12.84
Н.контр		Панова		12.84
Утв.		Кузнецов		

ПВ5.07.00.00

Ролик отводной для демонтажа монтажной стойки

Лит.	Лист	Листов
И		1

Гипронефтеспецмонтаж г. Москва

ПВ5.07.00.00СБ

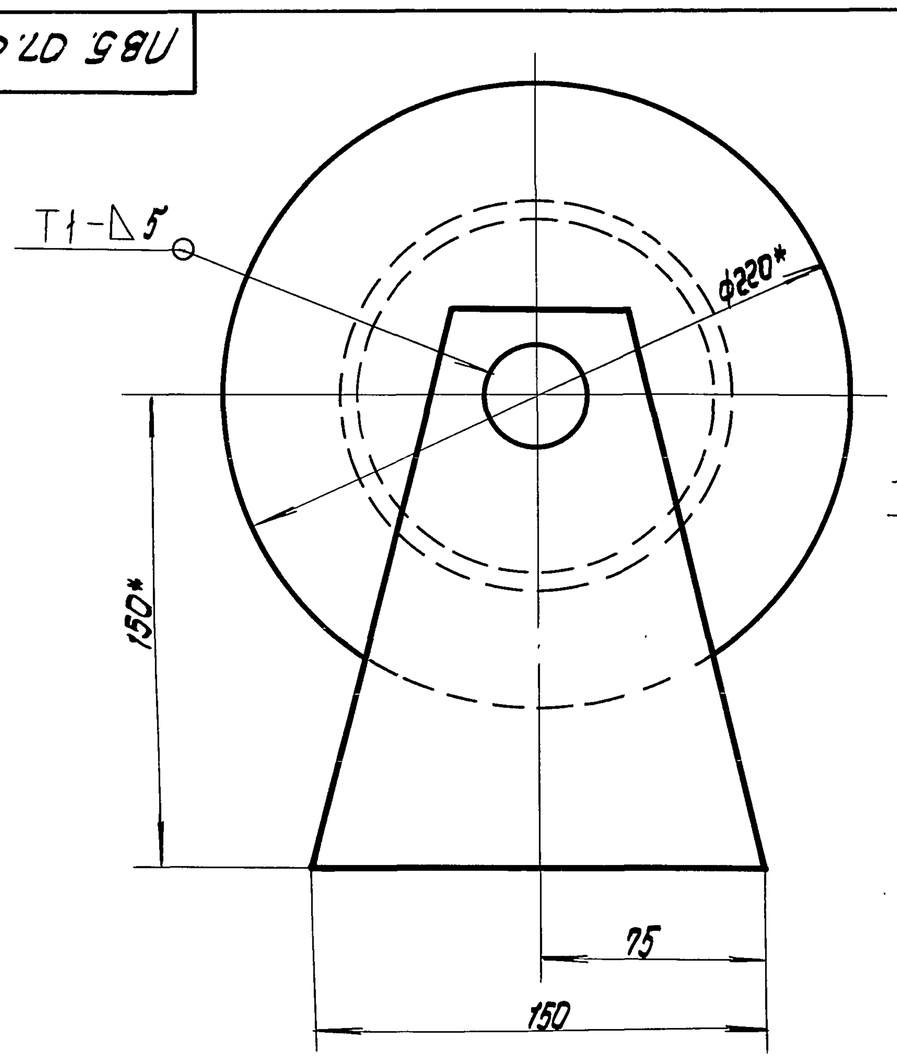

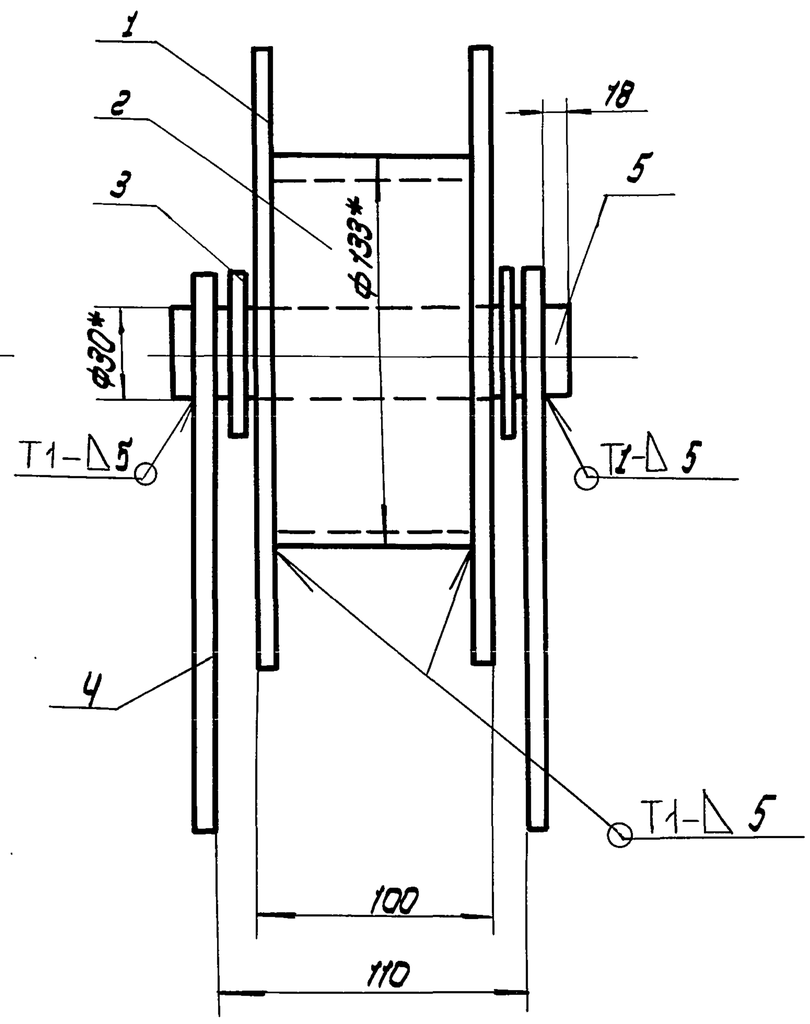

1. Сварные швы по ГОСТ 5264-80. Электроды сварочные типа Э42А ГОСТ 9467-75
2. Неуказанные предельные отклонения размеров: отверстий - H16, валов - h16, остальных $\pm \frac{IT16}{2}$
3. Шероховатость поверхностей реза для деталей Б4 - 50
4. * Размеры для справок

Изм	Лист	N докум	Подп	Дата
Разраб		Кузьмина		12.84
Пров		Числова		12.84
Т. контр				
ГИП		Тюрин		12.84
Н. контр		Панова		12.84
Утв.		Кузнецов		

ПВ5. 07.00.00 СБ

Ролик отводной для демонтажа монтажной стойки
Сборочный чертеж

Лит	Масса	Масштаб
И	7,6	1:2
Лист	Листов 1	

Гипронефтеспецмонтаж г. Москва

Инв.N подл. | Подп. и дата | Взам.инв.N | Инв.N дубл. | Подп. и дата

ТП 903-9-15.86 Ал IX

ПВ51.06.00.01

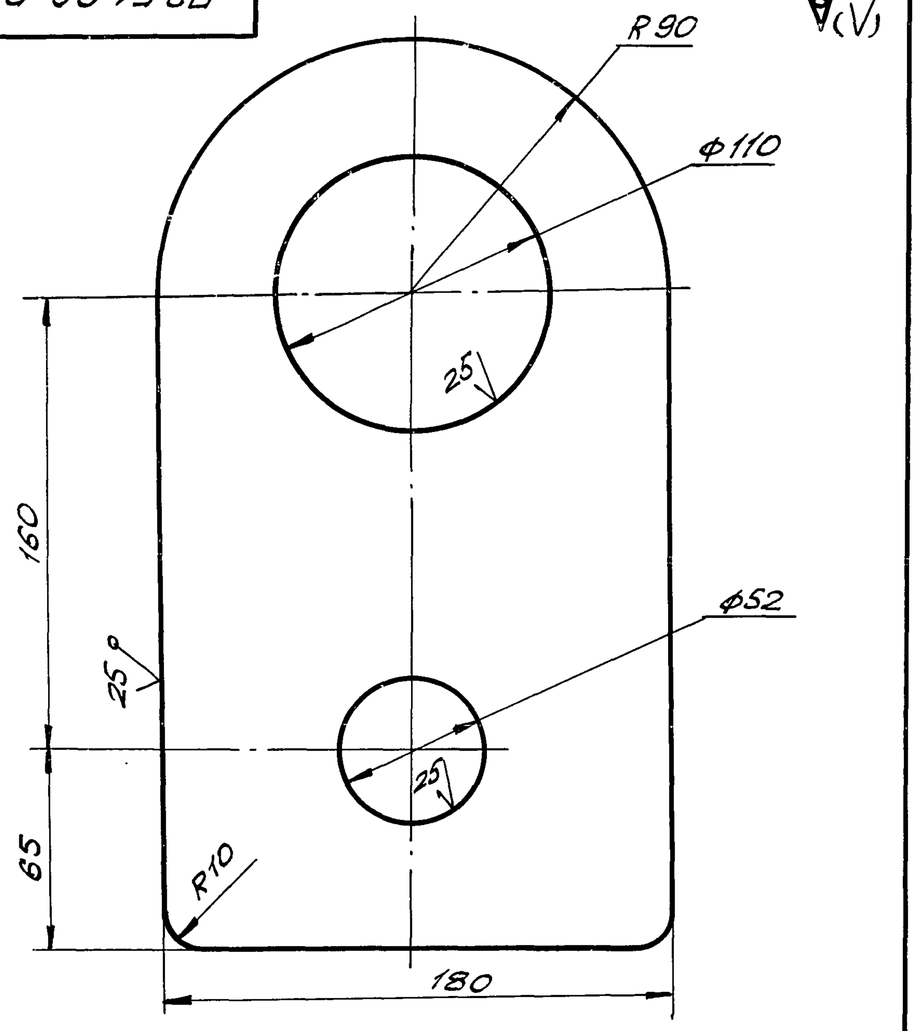

1. Неуказанные предельные отклонения размеров:
   отверстий – H16;
   валов – h16;
   остальных – $\pm \frac{IT16}{2}$.

Изм.	Лист	№ докум.	Подп.	Дата
Разраб.		Кузьмина		12.84
Пров.		Числова		12.84
Т. контр.				
ГИП		Тюрин		12.84
Н. контр.		Панова		12.84
Утв.		Кузнецов		

ПВ 51.06.00.01

Ухо

Лит.	Масса	Масшт.
И	5,0	1:2
Лист	Листов 1	

Лист 6-18 ГОСТ 19903-74 / Ст.3 ГОСТ 14637-79

Гипронефтеспецмонтаж г. Москва

Инв. № подл. | Подп. и дата | Взам. инв. № | Инв. № дубл. | Подп. и дата

ПВ51.06.00.02

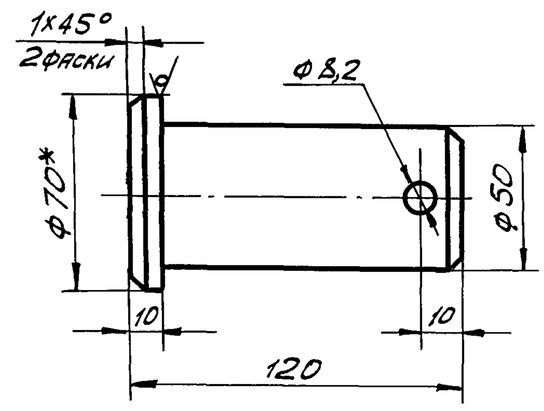

1. Неуказанные предельные отклонения размеров:
   отверстий – H16,
   валов – h16,
   остальных – $\pm \frac{IT16}{2}$.
2*. Размер для справок.

Изм.	Лист	№ докум.	Подп.	Дата
Разраб.		Кузьмина		12.84
Пров.		Числова		12.84
Т. контр.				
ГИП		Тюрин		12.84
Н. контр.		Панова		12.84
Утв.		Кузнецов		

ПВ 51.06.00.02

Палец

Лит.	Масса	Масшт.
И	1,6	1:2
Лист	Листов 1	

Круг В 70 ГОСТ 2590-71 / Ст.3 ГОСТ 535-79

Гипронефтеспецмонтаж г. Москва

Инв. № подл. | Подп. и дата | Взам. инв. № | Инв. № дубл. | Подп. и дата

ПВ51.06.00.00СБ

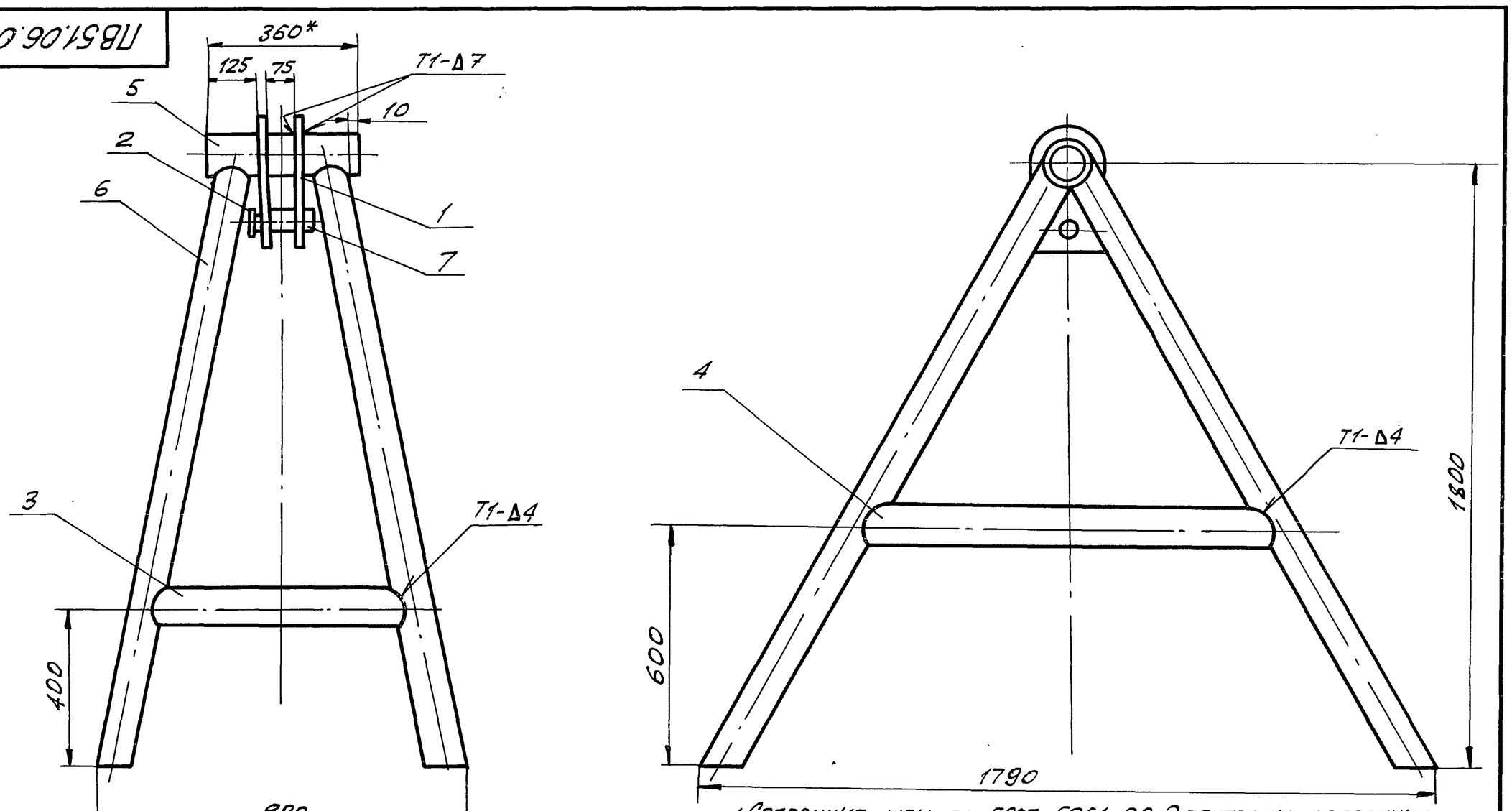

1. Сварочные швы по ГОСТ 5264-80. Электроды сварочные типа Э42А ГОСТ 9467-75.
2. Неуказанные предельные отклонения размеров: отверстий – H16, валов – h16, остальных – $\pm \frac{IT16}{2}$.
3. Шероховатость поверхностей реза для деталей Б4 – $\overset{50}{\nabla}$.
4.* Размер для справок.

Изм.	Лист	№ докум.	Подп.	Дата
Разраб.		Кузьмина		12.84
Пров.		Числова		12.84
Т. контр.				
ГИП		Тюрин		12.84
Н. контр.		Панова		12.84
Утв.		Кузнецов		

ПВ 51.06.00.00 СБ

Козлы для демонтажа монтажной стойки

Сборочный чертеж

Лит.	Масса	Масшт.
И	112,0	1:10
Лист	Листов 1	

Гипронефтеспецмонтаж г. Москва

Инв. № подл. | Подп. и дата | Взам. инв. № | Инв. № дубл. | Подп. и дата

ТП 903-9-15.86 Ал. IX

Формат	Зона	Поз.	Обозначение	Наименование	Кол.	Примеч.
				Документация		
А2			15-1307.02.00.00 СБ	Сборочный чертеж		
				Детали		
Б4		1	15-1307.02.00.01	Опора		
				Уголок Б-100×100×8 ГОСТ 8509-72 / Ст.3 ГОСТ 535-79		
				L = 260	1	3,2 кг
Б4		2	15-1307.02.00.02	Укосина		
				Уголок Б-63×63×5 ГОСТ 8509-72 / Ст.3 ГОСТ 535-79		
				L = 450	1	2,2 кг
Б4		3	15-1307.02.00.03	Брусок		
				Квадрат В-20 ГОСТ 2591-71 / Ст.3 ГОСТ 535-79		
				L = 130	1	0,5 кг

Подп. и дата | Инв. N дубл. | Взам. инв. N | Подп. и дата | Инв. N подл.

Изм.	Лист	№ докум.	Подп.	Дата
Разраб.		Кузьмина		
Пров.		Числова		
ГИП		Тюрин		
Н. контр.		Панова		
Утв.		Кузнецов		

15-1307.02.00.00

Ловитель

Лит. И | Лист | Листов 1

Гипронефтеспецмонтаж г. Москва

15-1307.02.00.00СБ

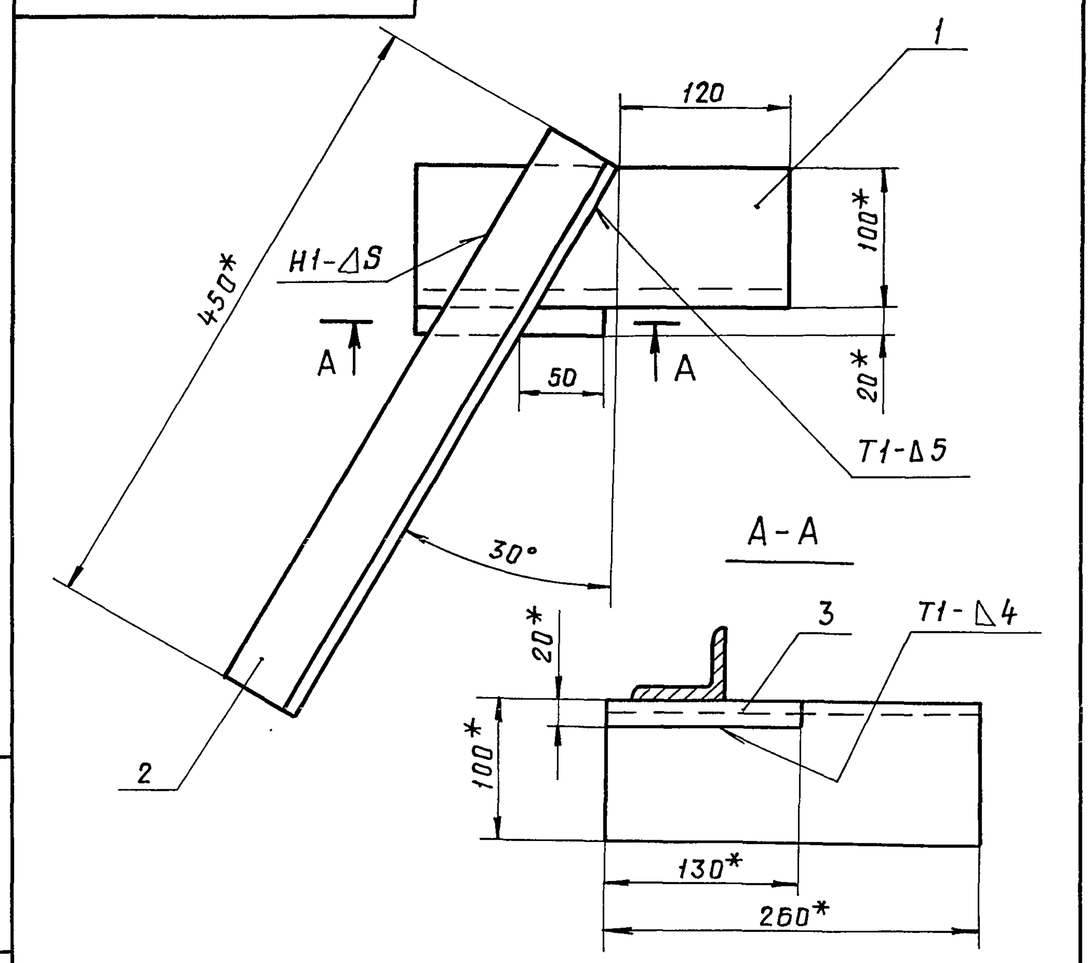

1. Сварные швы по ГОСТ 5264-80. Электроды типа Э42А ГОСТ 9467-75.
2. Неуказанные предельные отклонения размеров: отверстий - H16, валов - h16, остальных - $\pm \frac{IT16}{2}$.
3. Шероховатость поверхностей реза для деталей Б4 - $\sqrt{25}$.
4. * Размеры для справок.

Подп. и дата | Инв. N дубл. | Взам. инв. N | Подп. и дата | Инв. N подл.

Изм.	Лист	№ докум.	Подп.	Дата
Разраб.		Кузьмина		
Пров.		Числова		
Т. контр.				
ГИП		Тюрин		
Н. контр.		Панова		
Утв.		Кузнецов		

15-1307.02.00.00СБ

Ловитель

Сборочный чертеж

Лит.	Масса	Масшт.
И	6,0	1:4
Лист	Листов 1	

Гипронефтеспецмонтаж г. Москва

ПВ51.06.00.03

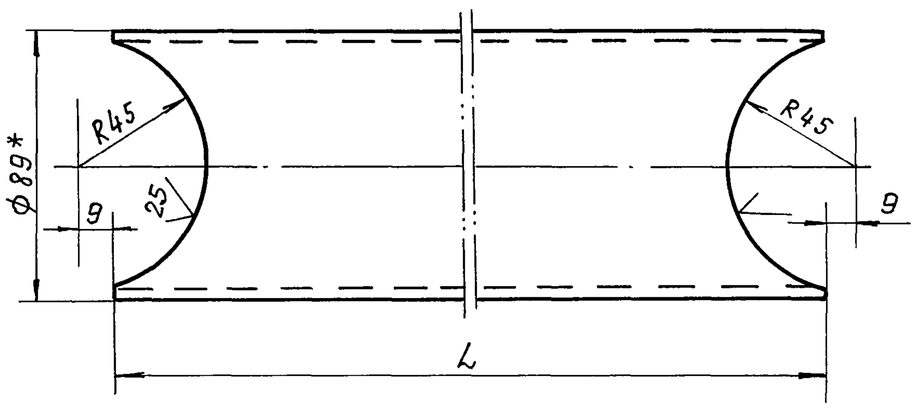

Обозначение	L, мм	Масса, кг
ПВ 51.06.00.03	650	5,45
ПВ 51.06.00.03-01	1170	9,0

1. Неуказанные предельные отклонения размеров: отверстий - H16, валов - h16, остальных - $\pm \frac{IT16}{2}$.
2. * Размер для справок.

Подп. и дата | Инв. N дубл. | Взам. инв. N | Подп. и дата | Инв. N подл.

Изм.	Лист	№ докум.	Подп.	Дата
Разраб.		Кузьмина		
Пров.		Числова		
Т. контр.				
ГИП		Тюрин		
Н. контр.		Панова		
Утв.		Кузнецов		

ПВ 51.06.00.03

Труба

Лит.	Масса	Масшт.
И	См. табл.	1:2
Лист	Листов 1	

Труба 89×4 ГОСТ 8732-78 / Ст.3 ГОСТ 8731-74

Гипронефтеспецмонтаж г. Москва

Формат	Зона	Поз.	Обозначение	Наименование	Кол.	Примеч.
				Документация		
А2			ПВ 51.06.00.00 СБ	Сборочный чертеж		
				Детали		
А1		1	ПВ 51.06.00.01	Ухо	2	
А1		2	ПВ 51.06.00.02	Палец	1	
А1		3	ПВ 51.06.00.03	Труба	2	
		4	ПВ 51.06.00.03-01	Труба	2	
Б4		5	ПВ 51.06.00.04	Труба		
				Труба 108×7 ГОСТ 8732-78 / Ст.3 ГОСТ 8731-74		
				L = 360	1	3,0 кг
Б4		6	ПВ 51.06.00.05	Стойка		
				Труба 89×4 ГОСТ 8732-78 / Ст.3 ГОСТ 8731-74		
				L = 2000	4	17,0 кг
				Стандартные изделия		
		7		Шплинт 8×55 ГОСТ 397-79	1	

Подп. и дата | Инв. N дубл. | Взам. инв. N | Подп. и дата | Инв. N подл.

Изм.	Лист	№ докум.	Подп.	Дата
Разраб.		Кузьмина		
Провер.		Числова		
ГИП		Тюрин		
Н. контр.		Панова		
Утв.		Кузнецов		

ПВ 51.06.00.00

Козлы для демонтажа монтажной стойки

Лит.	Лист	Листов
И		1

Гипронефтеспецмонтаж г. Москва