Серия
1.479.5-1

ШКАФЫ ДЕРЕВЯННЫЕ
ДЛЯ ХРАНЕНИЯ ОДЕЖДЫ
В САНИТАРНО-БЫТОВЫХ ПОМЕЩЕНИЯХ
ПРОМЫШЛЕННЫХ ПРЕДПРИЯТИЙ

Часть II

16941-02
цена 2-28

ЦЕНТРАЛЬНЫЙ ИНСТИТУТ ТИПОВОГО ПРОЕКТИРОВАНИЯ
ГОССТРОЯ СССР

Москва, А-445, Смольная ул., 22

Сдано в печать XI 1981 года

Заказ № 12076 Тираж 2180 экз.

ТИПОВАЯ ДОКУМЕНТАЦИЯ НА СТРОИТЕЛЬНЫЕ СИСТЕМЫ И ИЗДЕЛИЯ ЗДАНИЙ И СООРУЖЕНИЙ

СЕРИЯ 1.479.5-1

ШКАФЫ ДЕРЕВЯННЫЕ ДЛЯ ХРАНЕНИЯ ОДЕЖДЫ В САНИТАРНО - БЫТОВЫХ ПОМЕЩЕНИЯХ ПРОМЫШЛЕННЫХ ПРЕДПРИЯТИЙ

РАБОЧИЕ ЧЕРТЕЖИ В 2 ЧАСТЯХ

ЧАСТЬ II. СБОРОЧНЫЕ ЧЕРТЕЖИ И ДЕТАЛИ

РАЗРАБОТАНЫ:

ЦНИИПРОМЗДАНИЙ - ГОССТРОЯ СССР

Зам. директора института по научной работе И.Н.Ким

Руководитель отдела Ж.А.Скроб

Гл. инженер проекта И.Н.Клебанов

ВПКТИМ МИНАЕСПРОМА СССР

Гл. инженер Р.Ф. Мурин

Зав. ПКО-1 Н.С. Кузьмина

Рук. разработки И.Б. Болотова

Утверждены и введены в действие Госстроем СССР с 01.07.81 г.

Постановление № 31 от 09.03.81 г.

Содержание альбома

Обозначение	Наименование	№ стр.
	Краткая техническая характеристика	3
ОИ. 871.01.00.00.00СБ	Шкаф для одежды	4-12
	Сборочный чертеж	
ОИ.1871.01.01.00.00СБ	Опора	13
	Сборочный чертеж	
ОИ.1871.01.01.00.04	Пластина	
ОИ.1871.01.02.00.04	Штанга	
ОИ.1871.01.02.00.00СБ	Шторка	14
	Сборочный чертеж	
ОИ.1871.01.02.00.01	Брусок	
ОИ.1871.01.02.00.02	Брусок	
ОИ.1871.01.03.00.00СБ	Стенка	15
	Сборочный чертеж	
ОИ.1871.01.04.00.00СБ	Стенка	16-17
	Сборочный чертеж	
ОИ.1871.01.05.00.00СБ	Стенка	18-20
	Сборочный чертеж	
ОИ.1871.01.06.00.00СБ	Стенка	21
ОИ.1871.01.07.00.00СБ	Дверь	22
	Сборочный чертеж	
ОИ.1871.01.07.00.17	Зеркало	
ОИ.1871.01.07.00.18	Индикатор	
ОИ.1871.01.08.00.00СБ	Полка	23
	Сборочный чертеж	
ОИ.1871.01.09.00.00СБ	Скамейка	
	Сборочный чертеж	
ОИ.1871.01.09.03.00СБ	Сидение	
	Сборочный чертеж	
ОИ.1871.01.09.01.00СБ	Опора	24
	Сборочный чертеж	
ОИ.1871.01.09.02.00СБ	Связь	
	Сборочный чертеж	
ОИ.1871.01.00.00.01	Стенка	25
ОИ.1871.01.09.02.07	Угольник	
ОИ.1871.01.09.00.01	Скоба	
ОИ.1871.01.00.00.08	Связь	26
ОИ.1871.01.00.00.00М4	Шкаф для одежды	26-28
	Монтажный чертеж	

ОИ.1871.01.00.00.00СБ

Рис. 1

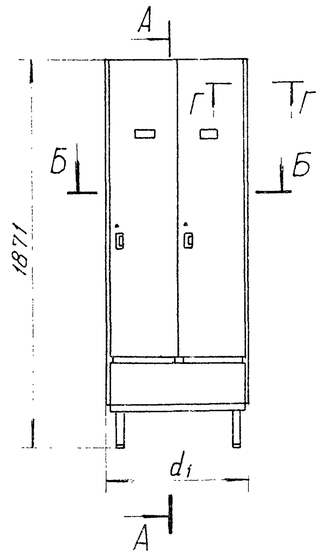

Рис. 2

Остальное - см. рис. 1

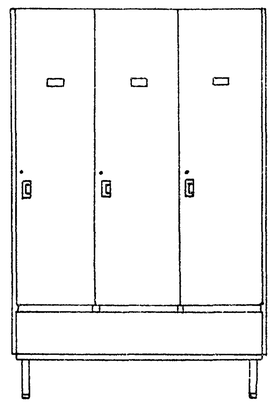

Рис. 3

Остальное - см. рис. 1

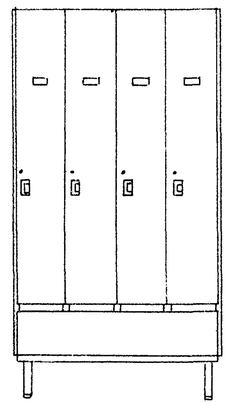

Рис. 4

Остальное - см. рис. 1

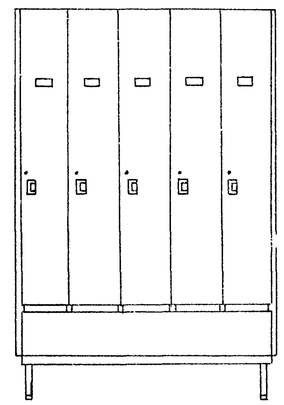

Рис. 5

Остальное - см. рис. 1

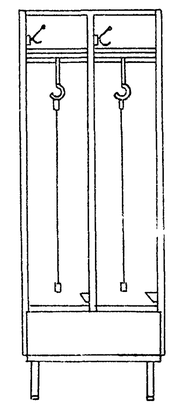

Рис. 6

Остальное см. рис. 1

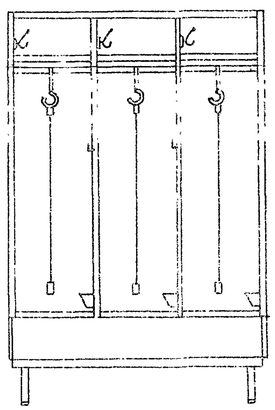

Рис. 7

Остальное - см. рис. 1

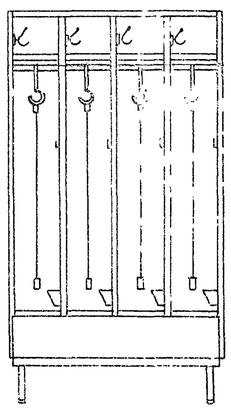

Рис. 8

Остальное - см. рис. 1

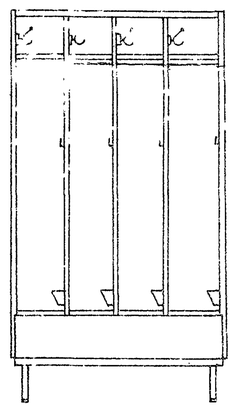

Рис. 9

Остальное - см. рис. 1

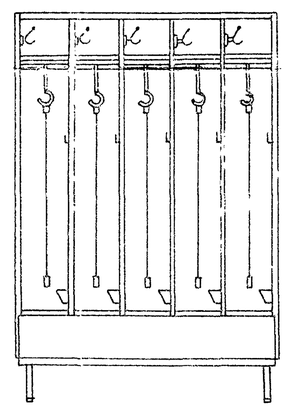

Рис. 10

Остальное - см. рис. 1

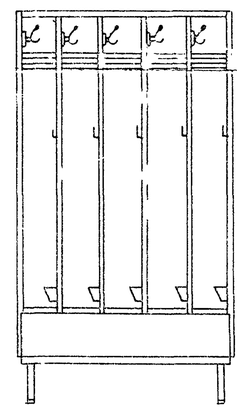

Технические требования и таблицу исполнений - см. лист 2

					ОИ. 1871. 01.00.00.00 СБ			
Изм.	Лист	№ докум.	Подп.	Дата	Шкаф для одежды Сборочный чертеж	Лит.	Масса	Масштаб
Разраб.		Ковтун				0,		1:20
Пров.		Исинова				Лист 1	Листов 9	
Т.контр.								
Рук.develop		Шведов				ВПКТИМ		
Н.контр.		Погребский		15.9.86				
Утв.		Мурин						

Краткая техническая характеристика

Рабочие чертежи шкафов для одежды разработаны Всесоюзным проектно-конструкторским и технологическим институтом мебели на основании „Плана экспериментального проектирования Госстроя СССР на 1978г." Раздел III „Промышленные предприятия, здания и сооружения". План утвержден Постановлением Госстроя СССР 16 декабря 1977г. N 210.

Шкафы предназначены для хранения различных видов одежды в санитарно-бытовых помещениях промышленных предприятий.

В качестве источников разработки использованы следующие материалы:

строительные нормы и СНиП II-92-76;
ГОСТ 22415-77:
рабочие чертежи шкафов серии I-472.

Рабочие чертежи выполнены на полную номенклатуру ГОСТ. По внешним фасадным габаритам шкафы 5-и типов 677мм; 817мм; 1017мм; 1217мм; 1267мм, в каждом из которых предусмотрены шкафы одностороннего и 2х-стороннего пользования.

Шкафы разборной конструкции, с вертикальными проходными щитами. Материал: древесностружечная плита толщиной 16мм; основание-металлическая скамейка из прямоугольной трубы сечением 25-28мм. Двери накладные. Предусмотрено использование шкафов без дверей. Шкафы снабжены скамьей для сиденья. Скамья крепится к шкафу или может быть отдельностоящей. Для блокировки шкафов в ряд, конструкцией предусмотрена универсальная смежная стенка. Оборудование шкафов соответствует ГОСТ на функциональные требования.

Естественная вентиляция обеспечивается специальными вентиляционными щелями в верхнем и нижнем горизонтальных щитах и щелью на фасаде шкафа.

В чертежах показано максимально-возможное оборудование шкафов.

Облицовка поверхностей шкафов производится строганым шпоном твердых лиственных пород или шпоном лущеным березовым. Верхняя поверхность нижней горизонтальной стенки и облицовывается пластиком Защитно-декоративные покрытия должны производиться водостойкими лаками: ПЭ-246; ПЭ-265 холодной сушки, МЛ-2111; НЦ-241; МЧ-52 кислотного отверждения; УР-2124; грунтовыми ИЛС лаками ИК; алкидными эмалями; полиэфирными и полиуретановыми эмалями. Допускается облицовка шкафов пленкой ТР(ММФ)1Б, ТР(ММФ)1М, ПВХ-АВС по ТУ 6-05-63-76, а так же бумажным декоративным слоистым пластиком по ГОСТ 9590-76.

Обозначение по проекту	Обозначение по ГОСТ 22415-77	Размеры L	B	H	Обозначение скамейки к шкафу	Размеры L	B	H
0И.1871.01.00.00.00	ДД-33.2	677	521	1871	0И.1871.01.09.00.00	660	273	420
-01	ДД-40.2	817	521	1871	-01	800	273	420
-02	2ДД-33.2	677	1038	1871	0И.1871.01.09.00.00	660	273	420
-03	2ДД-40.2	817	1038	1871	-01	800	273	420
-04	ДД-33.3	1017	521	1871	-02	990	273	420
-05	ДД-40.3	1217	521	1871	-04	1200	273	420
-06	2ДД-33.3	1017	1038	1871	-02	990	273	420
-07	2ДД-40.3	1217	1038	1871	-04	1200	273	420
-08	ДД-25.4	1017	521	1871	-03	1000	273	420
-09	2ДД-25.4	1017	1038	1871	-03	1000	273	420
-10	ДД-20.4	817	521	1871	-01	800	273	420
-11	2ДД-20.4	817	1038	1871	-01	800	273	420
-12	ДД-25.5	1267	521	1871	-05	1250	273	420
-13	2ДД-25.5	1267	1038	1871	-05	1250	273	420
-14	ДД-20.5	1017	521	1871	-03	1000	273	420
-15	2ДД-20.5	1017	1038	1871	-03	1000	273	420
-16	ДО-33.2	677	521	1871	0И.1871.01.09.00.00	660	273	420
-17	ДО-44.2	817	521	1871	-01	800	273	420
-18	2ДО-33.2	677	1038	1871	0И.1871.01.09.00.00	660	273	420
-19	2ДО-40.2	817	1038	1871	-01	800	273	420
-20	ДО-33.3	1017	521	1871	-02	990	273	420
-21	ДО-40.3	1217	521	1871	-04	1200	273	420
-22	2ДО-33.3	1017	1038	1871	-02	990	273	420
-23	2ДО-40.3	1217	1038	1871	-04	1200	273	420
-24	ДО-25.4	1017	521	1871	-03	1000	273	420
-25	2ДО-25.4	1017	1038	1871	-03	1000	273	420
-26	ДО-20.4	817	521	1871	-01	800	273	420
-27	2ДО-20.4	817	1038	1871	-01	800	273	420
-28	ДО-25.5	1267	521	1871	-05	1250	273	420
-29	2ДО-25.5	1267	1038	1871	-05	1250	273	420
-30	ДО-20.5	1017	521	1871	-03	1000	273	420
-31	2ДО-20.5	1017	1038	1871	-03	1000	273	420

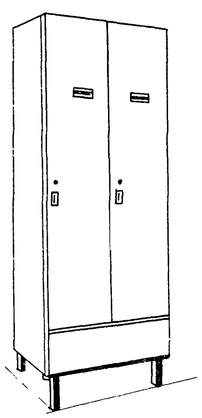
Рис. 1

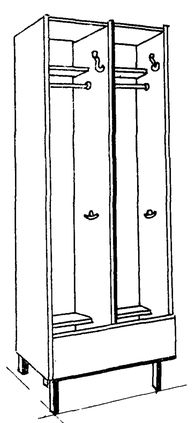
Рис. 2

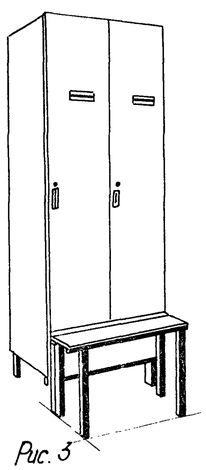
Рис. 3

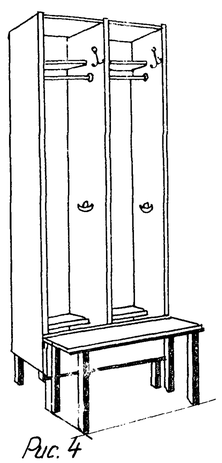
Рис. 4

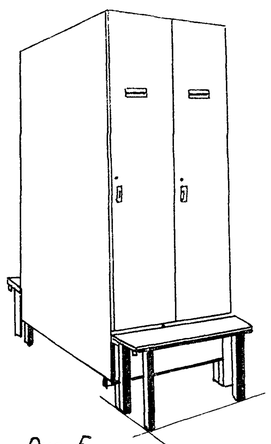
Рис. 5

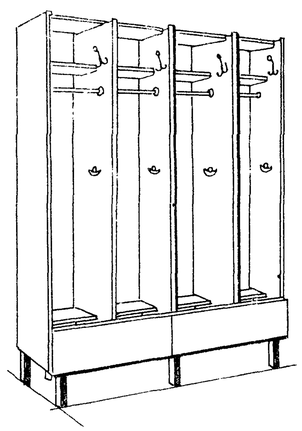
Рис. 6

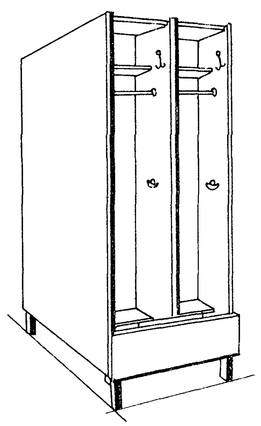
Рис. 7

Обозначение по ГОСТ 22415-77	Рис.	Примечание
ДД-40.2	1	Без скамьи
ДО-40.2	2	Без скамьи
ДД-40.2	3	Со скамьей
ДО-40.2	4	Со скамьей
2ДД-40.2	5	Со скамьей
	6	Шкафы сблокированные
2ДО-40.2	7	Без скамьи

Рис.11

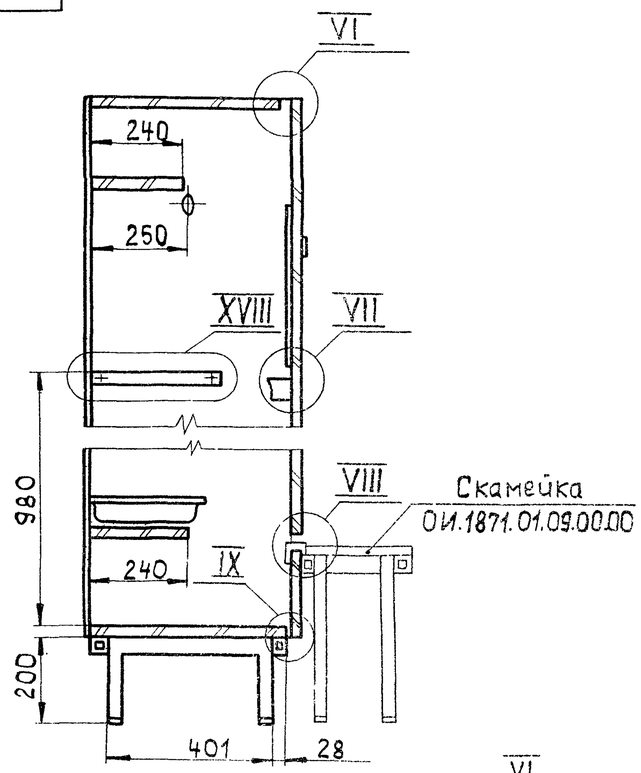

Рис. 12

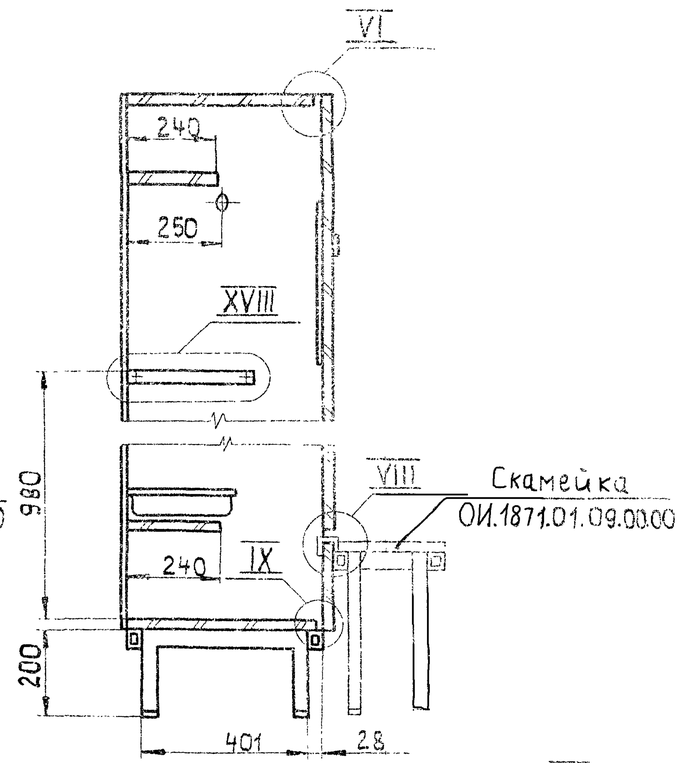

Рис. 13

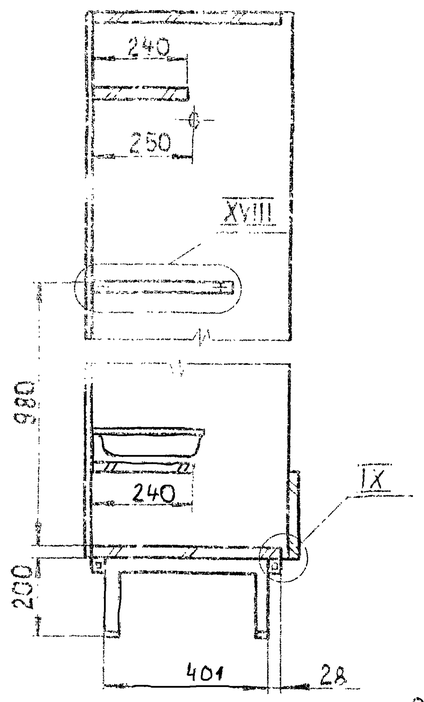

Рис.14

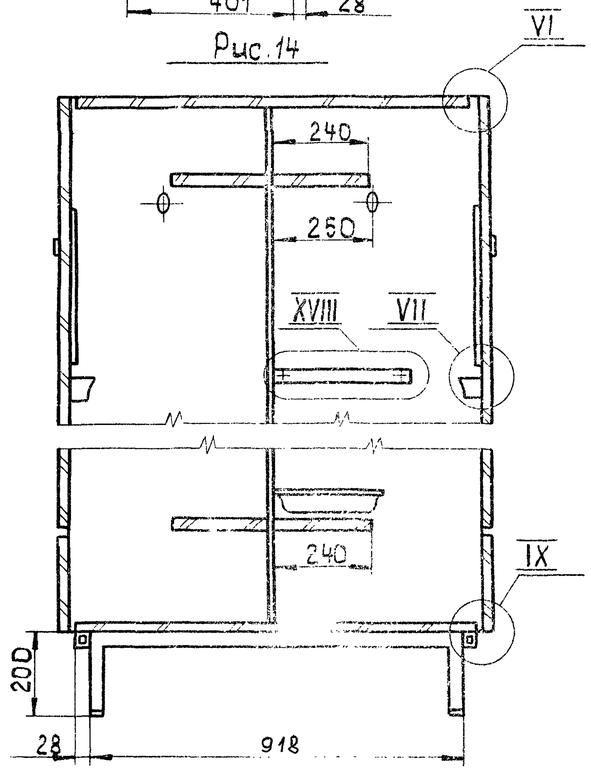

Рис. 15

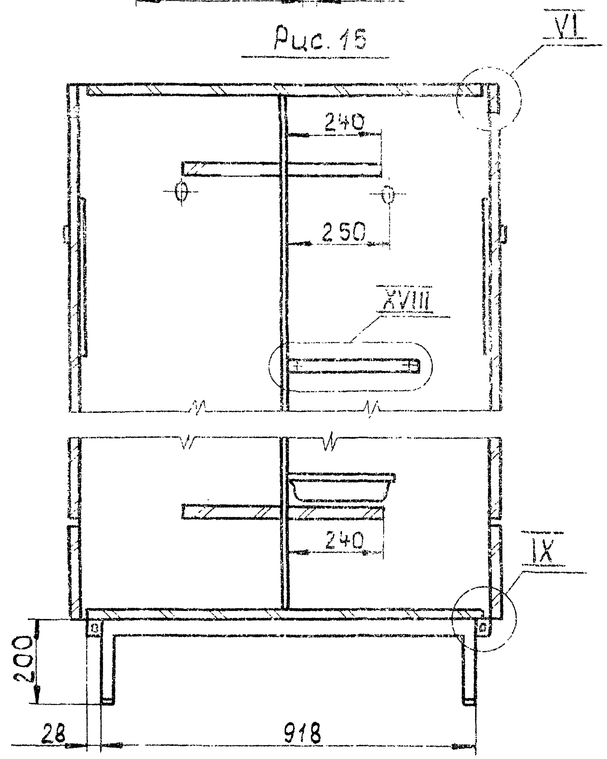

Рис.16

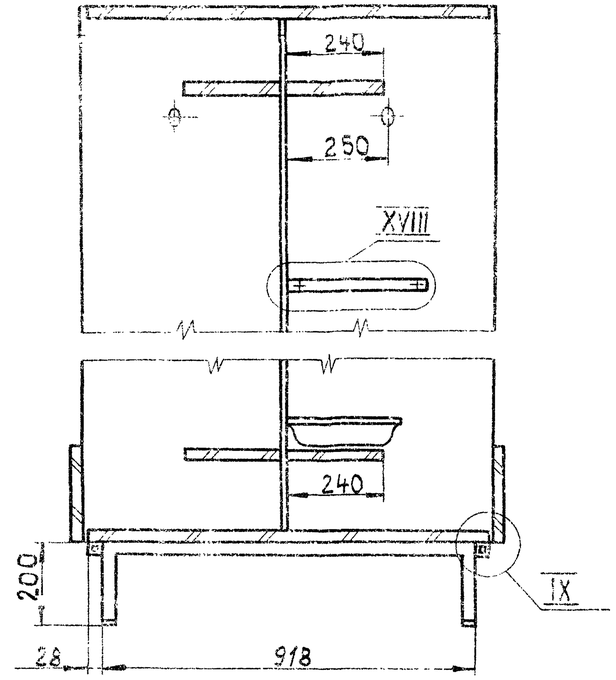

Инв.№ подл. | Подп. и дата | Взам. инв.№

Рис.17

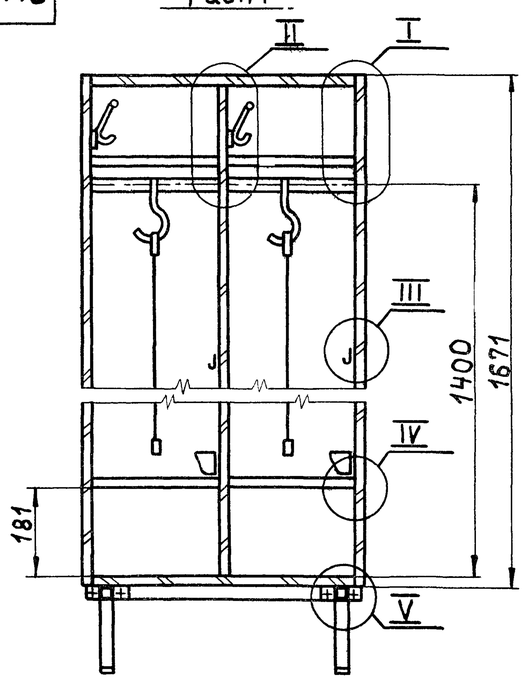

Рис.18

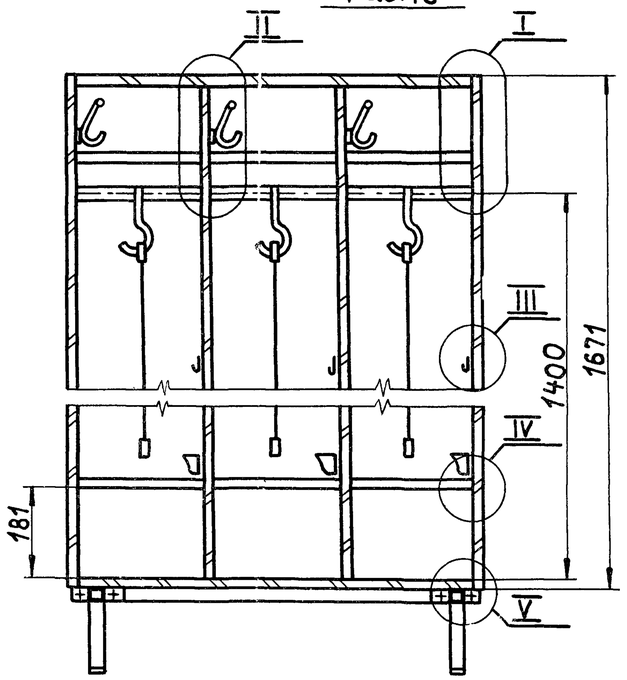

Рис.23

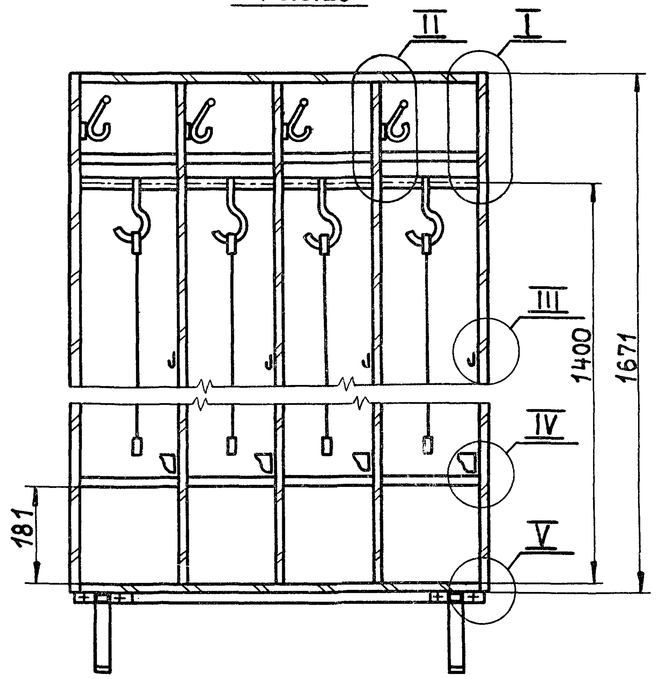

Рис.24

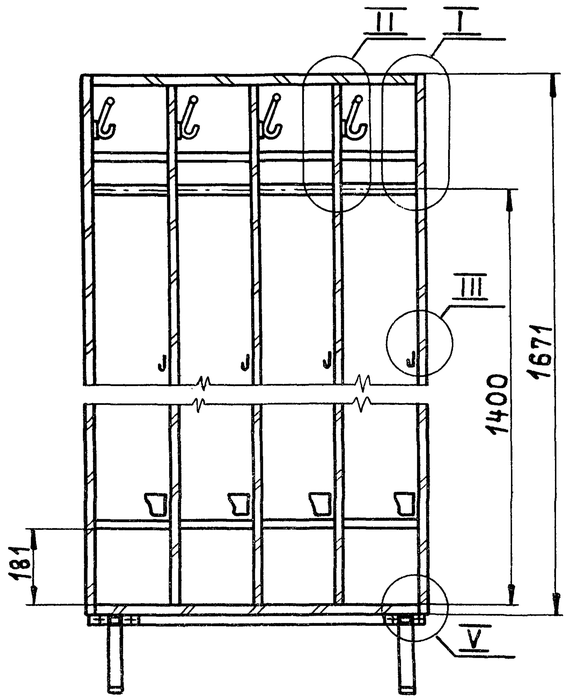

Рис.29

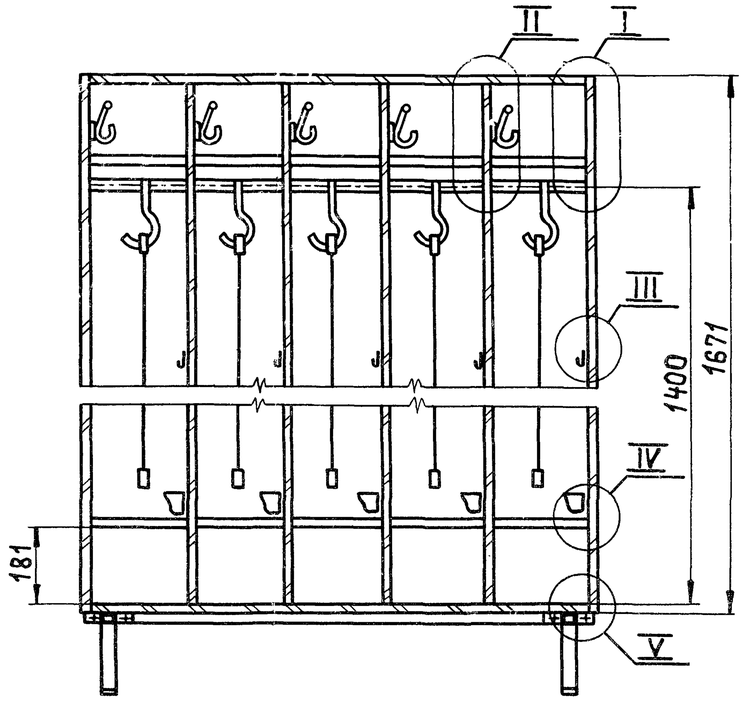

Рис.30

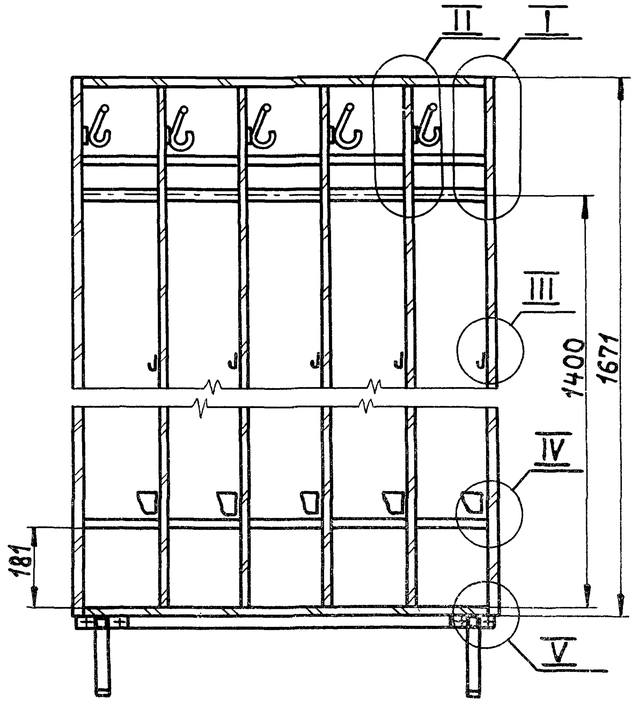

ОИ.1871.01.00.00.00СБ

Рис.19

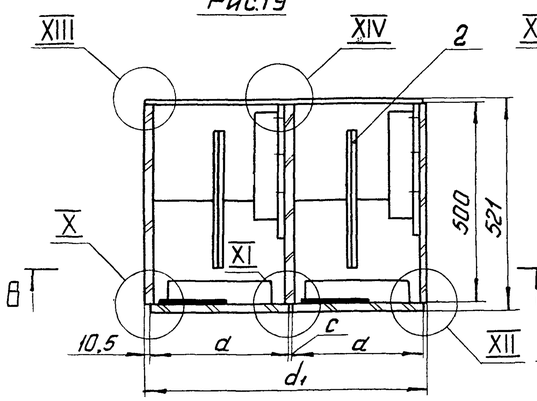

Рис.20

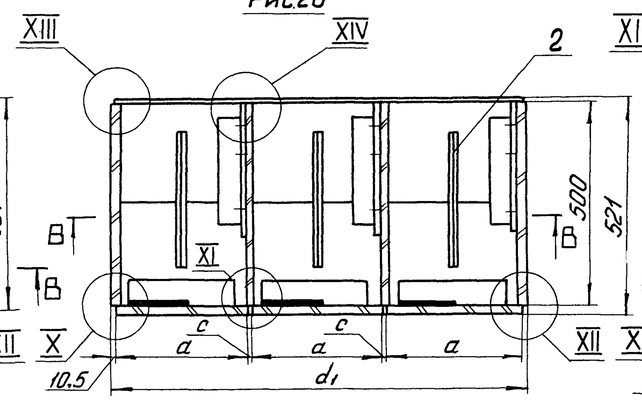

Рис.25

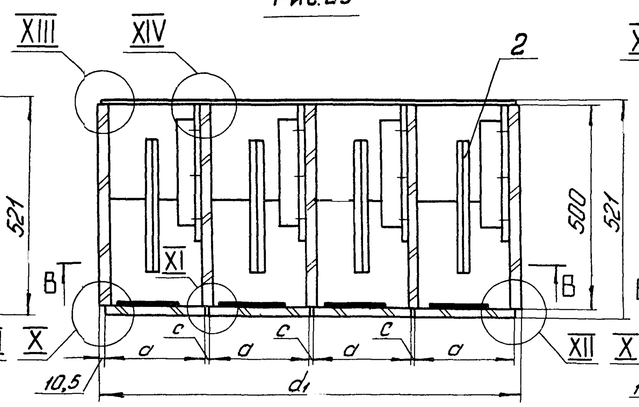

Рис.27

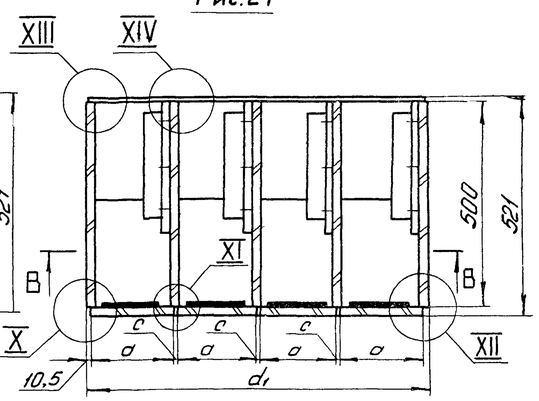

Рис.21

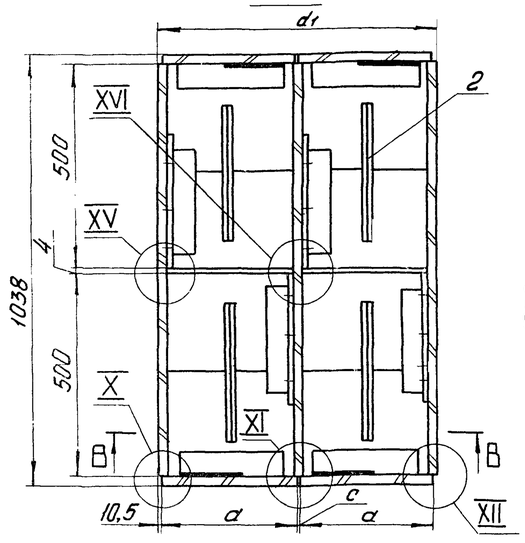

Рис.22

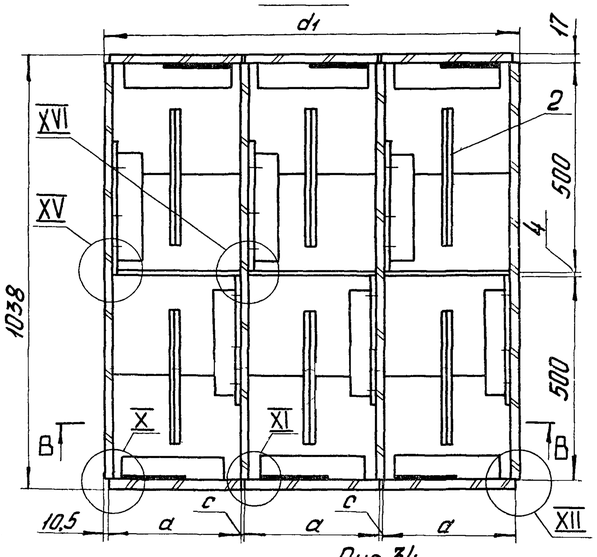

Рис.26

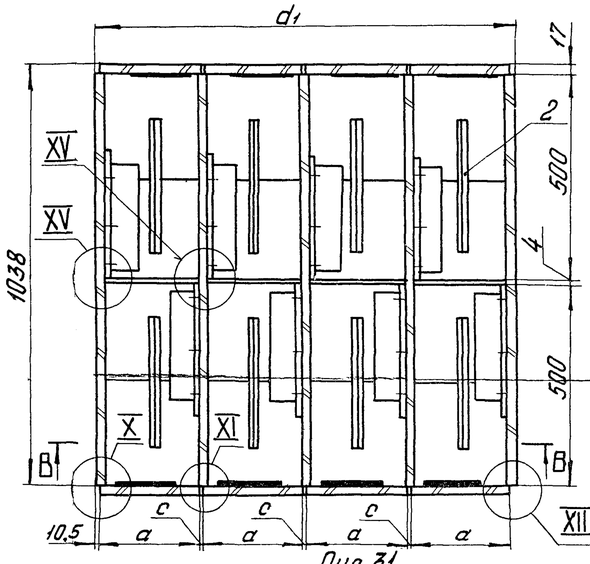

Рис.28

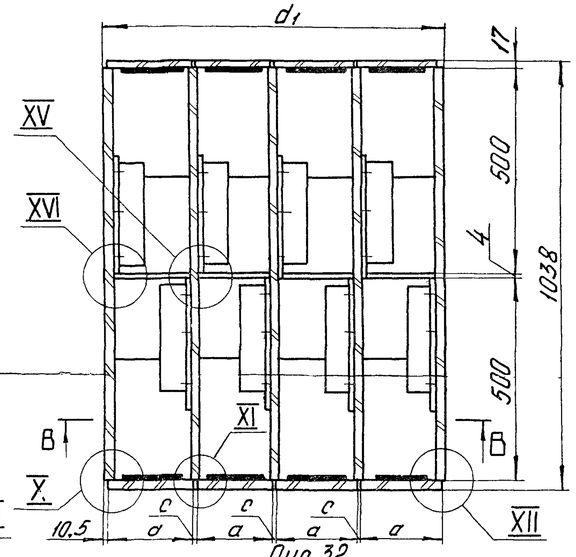

Рис.33

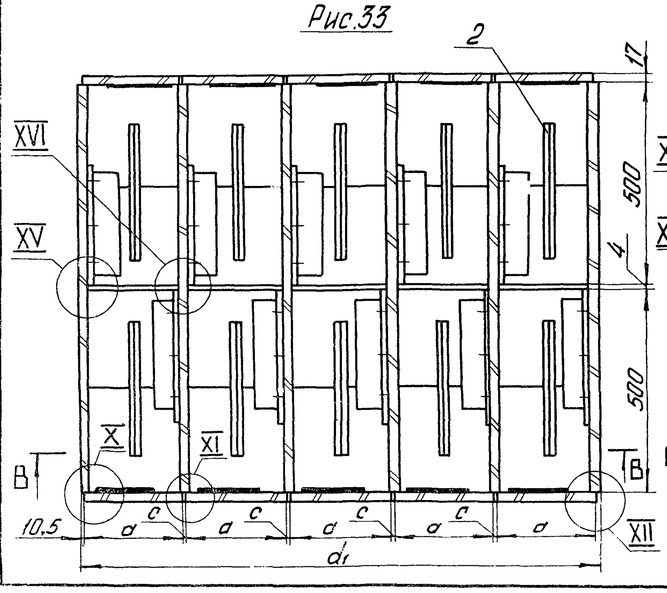

Рис.34

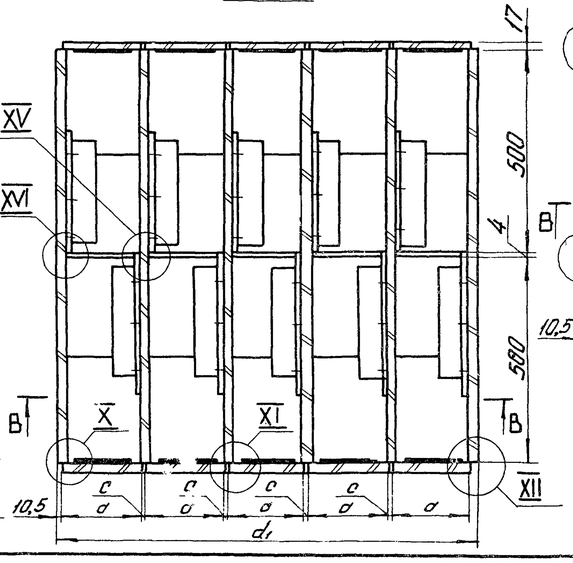

Рис.31

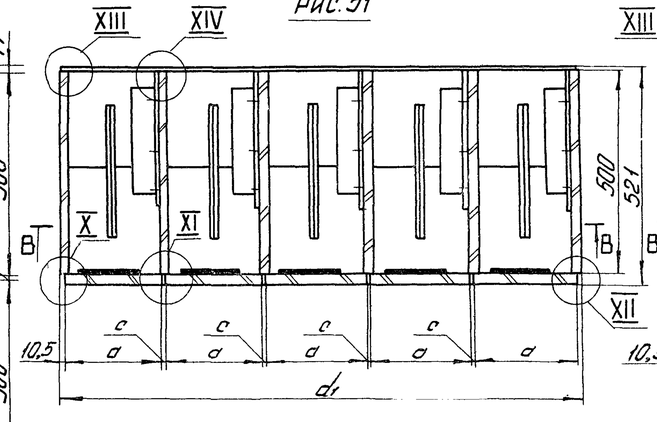

Рис.32

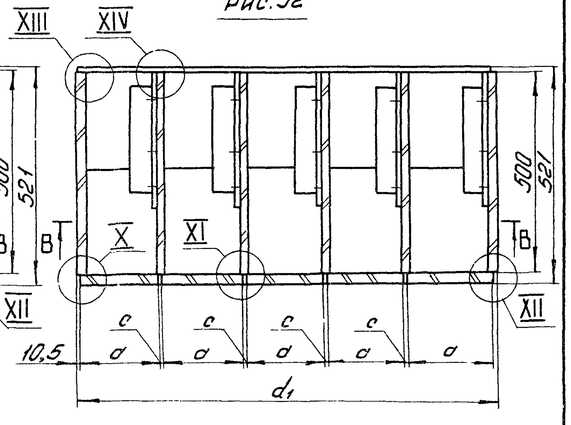

Изм.	Лист	№ докум.	Подп.	Дата	ОИ.1871.01.00.00.00СБ	Лист 4

Копировал Рудакова

Формат 2С

Рис. 35

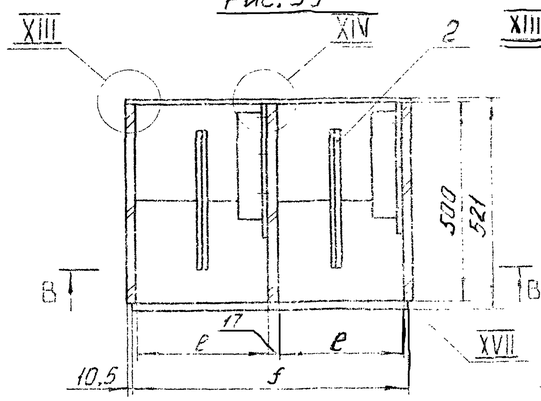

Рис. 36

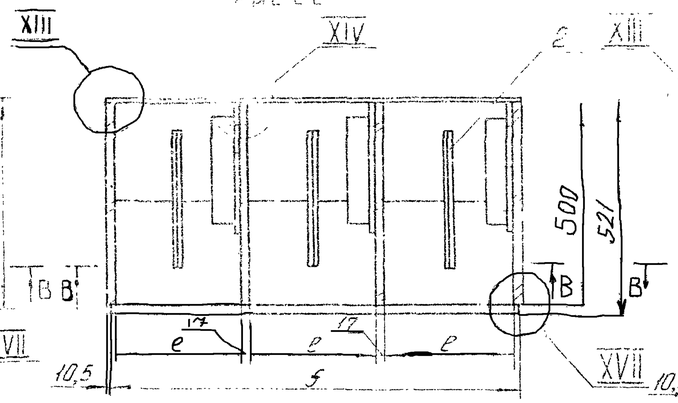

Рис. 37

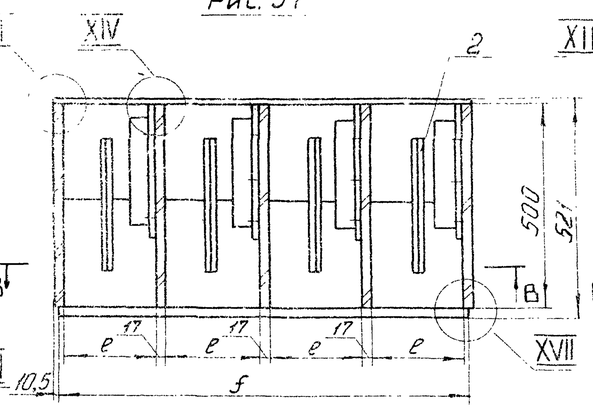

Рис. 38

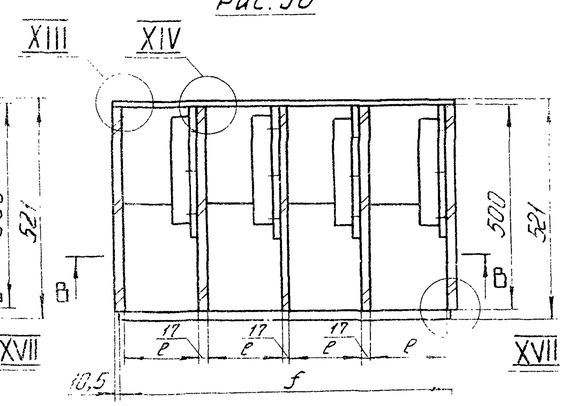

Рис. 39

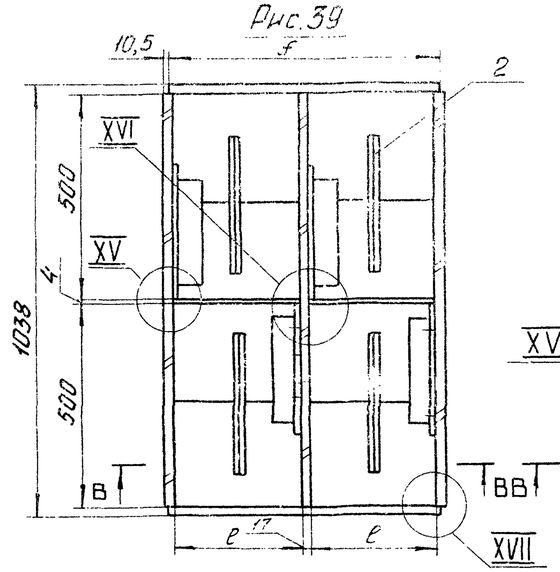

Рис. 40

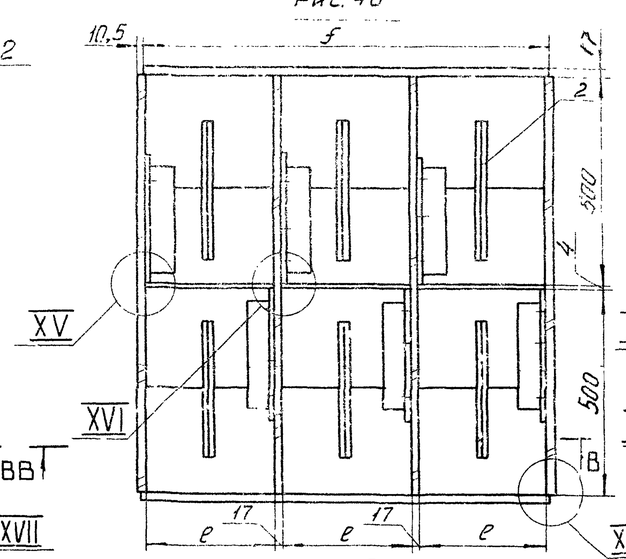

Рис. 41

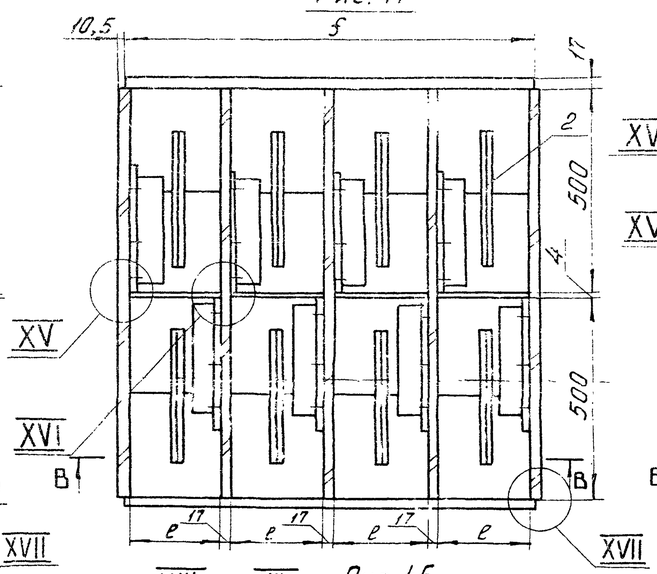

Рис. 42

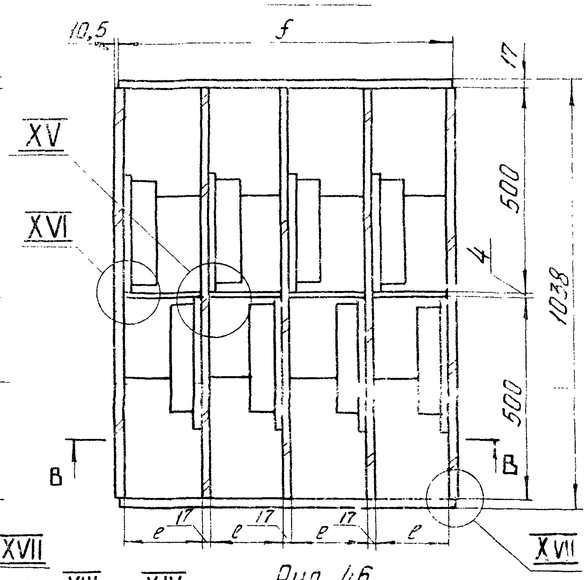

Рис. 43

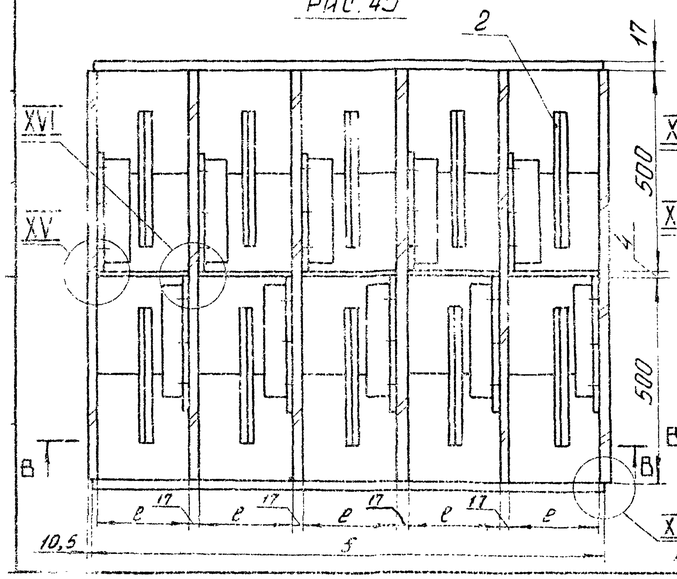

Рис. 44

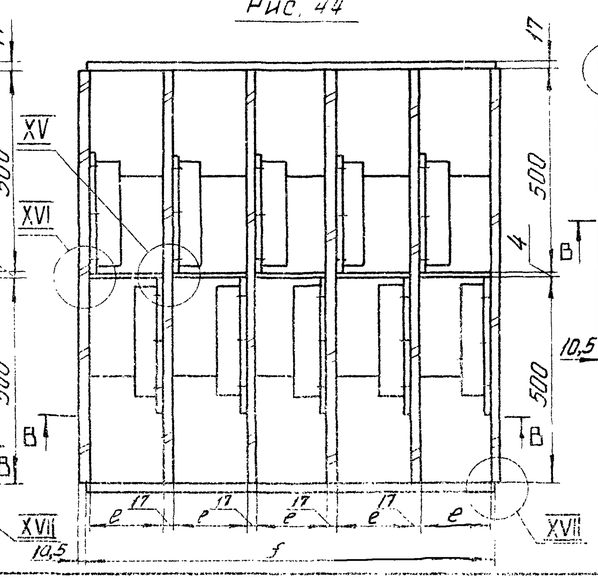

Рис. 45

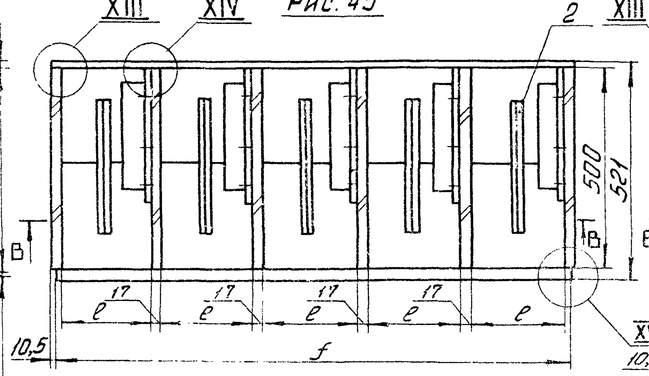

Рис. 46

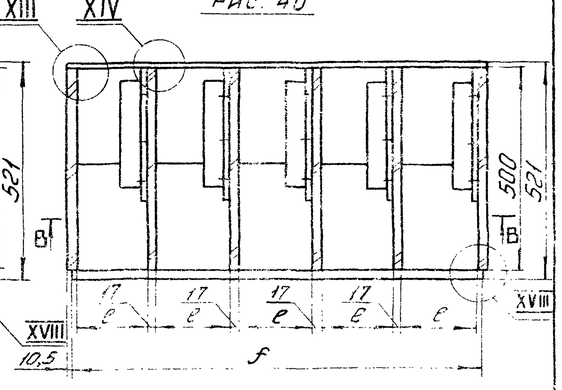

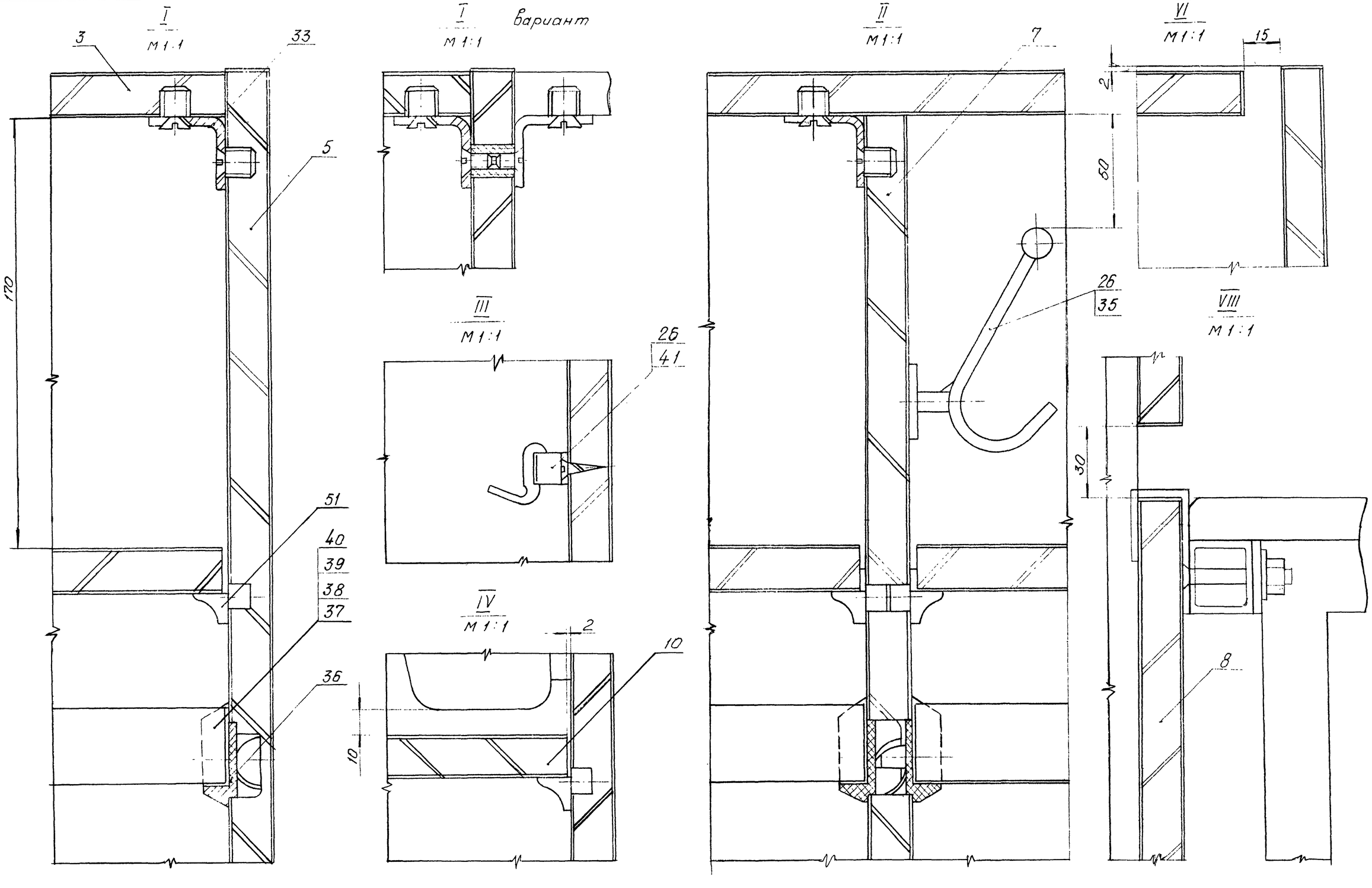

Изм.	Лист	N докум.	Подп.	Дата	ЭЦ.1871.01.00.00.0005	Лист 6

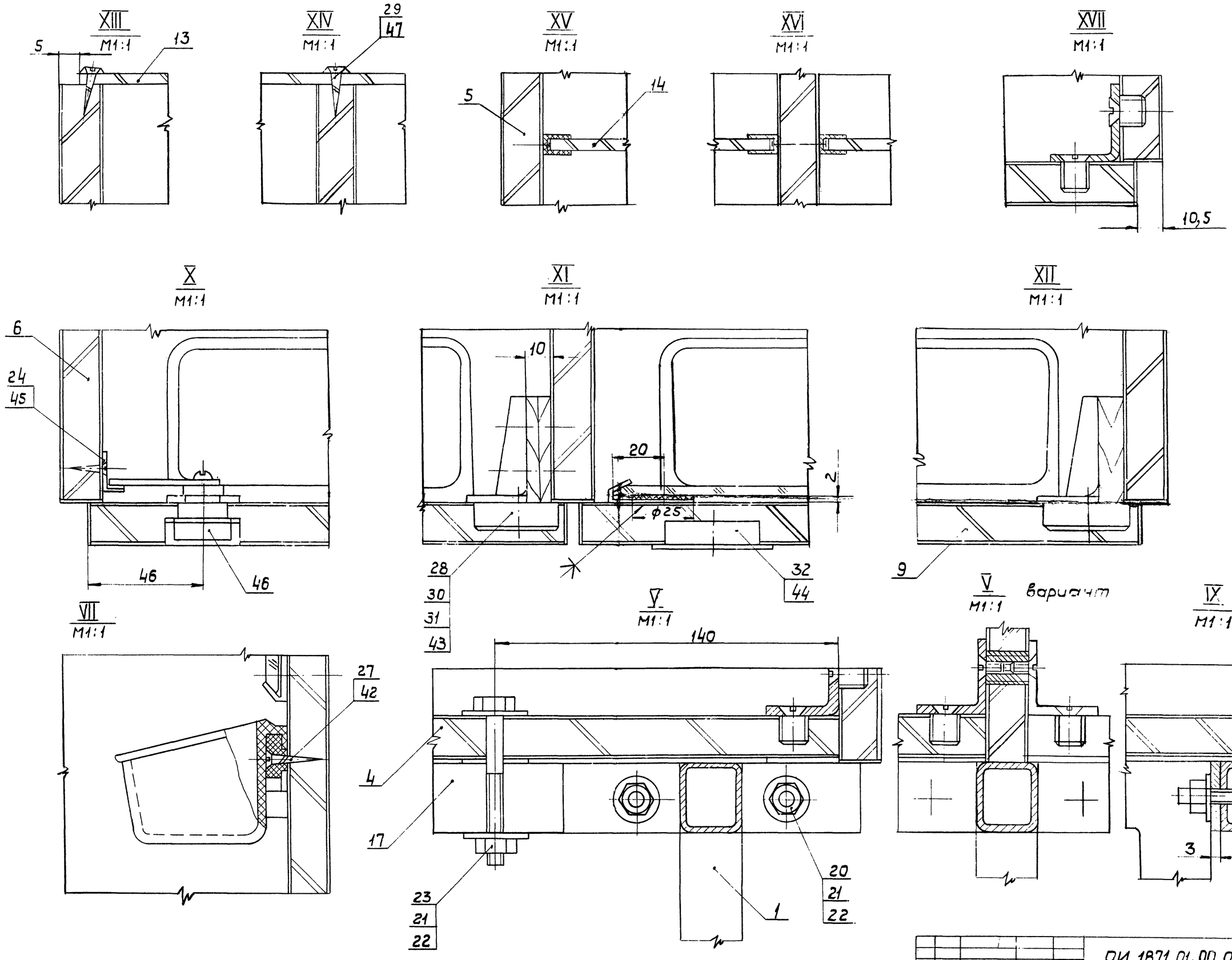

Изм	Лист	№докум.	Подп.	Дата	ОИ.1871.01.00.00.00 СБ	Лист 7
Копировал Матова					5941 02 11	Формат 22

II / М1:1 Вариант

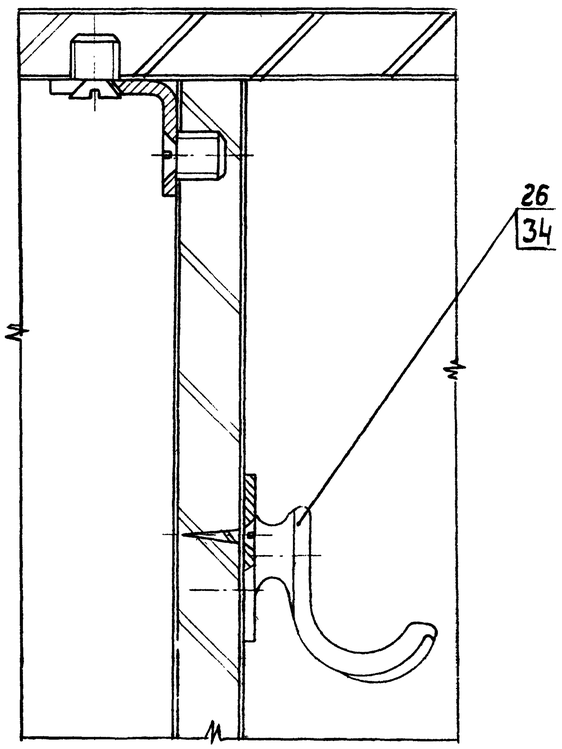

Г-Г / М1:1

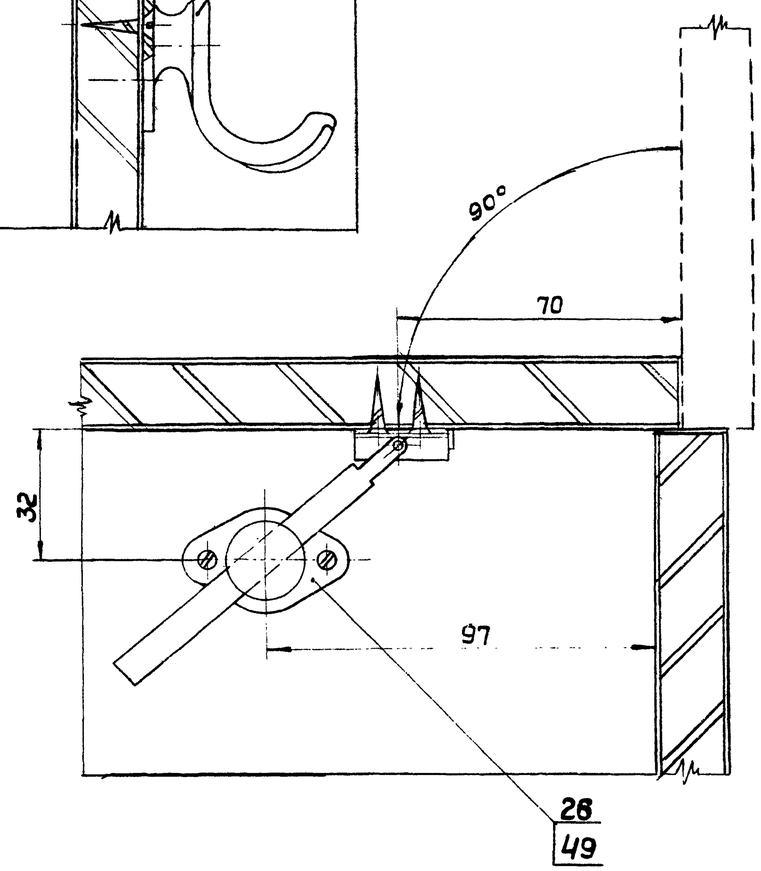

XVIII / М1:1

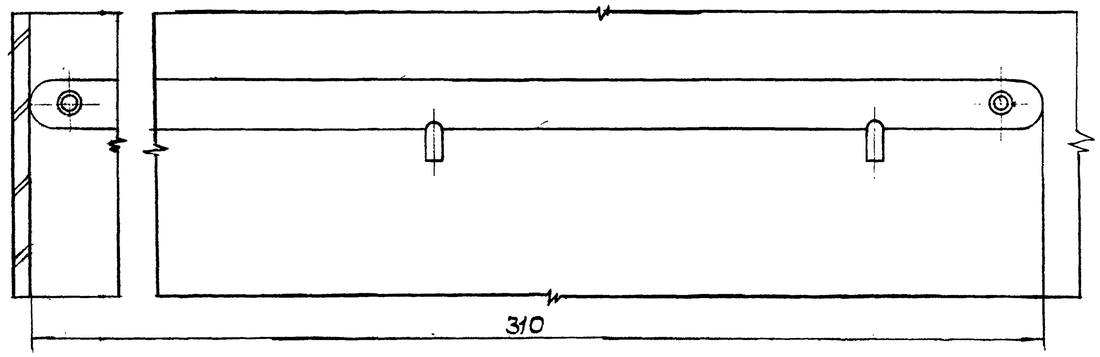

XVIII / М1:1 Вариант 1

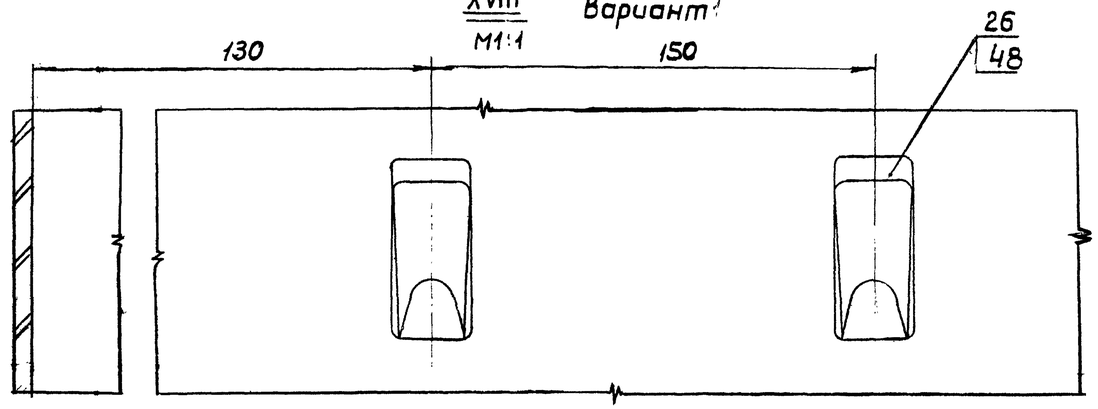

XVIII / М1:1 Вариант 2

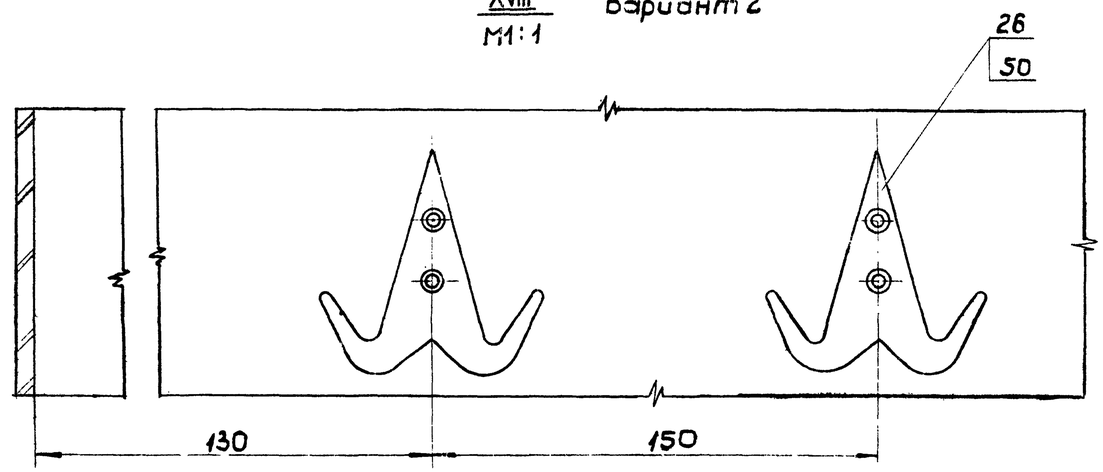

Изм.	Лист	N док.	Подп.	Дата	ОИ.1871.01.00.00.00СБ	Лист 8

Копировал Матова

Формат А2

Обозначение	Обозначение по ГОСТ 22415-77	Рис.	Рис для А-А	Рис для Б-Б	Рис для В-В	Размеры, мм d_1	a	c	e	f
ОИ.1871.01.00.0000	ДД - 33,2	1	11	19	17	677	326	4	—	—
-01	ДД - 40,2					817	396	4	—	—
-02	2ДД - 33,2		14	21	17	677	326	4	—	—
-03	2ДД - 40,2					817	396	4	—	—
-04	ДД - 33,3	2	11	20	18	1017	329	4,5	—	—
-05	ДД - 40,3					1217	396	4	—	—
-06	2ДД - 33,3		14	22	18	1017	329	4,5	—	—
-07	2ДД - 40,3					1217	396	4	—	—
-08	ДД - 25,4	3	12	25	23	1017	246	4	—	—
-09	2ДД - 25,4		15	27	24	1017	246	4	—	—
-10	ДД - 20,4		12	26	23	817	196	4	—	—
-11	2ДД - 20,4		15	28	24	817	196	4	—	—
-12	ДД - 25,5	4	12	31	29	1267	246	4	—	—
-13	2ДД - 25,5		15	33	30	1267	246	4	—	—
-14	ДД - 20,5		12	32	29	1017	196	4	—	—
-15	2ДД - 20,5		15	34	30	1017	196	4	—	—
-16	ДО - 33,2	5	13	19	35	677	—	—	313	656
-17	ДО - 40,2					817	—	—	383	796
-18	2ДО - 33,2		16	21	39	677	—	—	313	656
-19	2ДО - 40,2					817	—	—	383	796
-20	ДО - 33,2	6	13	20	36	1017	—	—	316	996
-21	ДО - 40,3					1217	—	—	383	1196
-22	2ДО - 33,3		16	22	40	1017	—	—	316	996
-23	2ДО - 40,3					1217	—	—	383	1196
-24	ДО - 25,4	7	13	25	37	1017	—	—	233	996
-25	2ДО - 25,4		16	27	41	1017	—	—	233	996
-26	ДО - 20,4	8	13	26	38	817	—	—	183	796
-27	2ДО - 20,4		16	28	42	817	—	—	183	796
-28	ДО - 25,5	9	13	31	45	1267	—	—	233	1246
-29	2ДО - 25,5		16	33	43	1267	—	—	233	1246
-30	ДО - 20,5	10	13	32	46	1017	—	—	183	996
-31	2ДО - 20,5		16	34	44	1017	—	—	183	996

1. Размеры для справок

2 Защитно-декоративные покрытия деревянных наружных и внутренних поверхностей - полиэфирные лаки всех марок (ПЭ-246, ПЭ-265 холодной сушки, лаками и грунтами ИЛС лаками ИК-сушки отечественного производства и импортными), лаками кислотного отверждения (МЛ-2111) и полиуретановыми отечественными (УР-277) и импортными. Допускается, в качестве облицовки щитовых элементов применять полимерные пленки на основе ПВХ-АБС (ТУ6-05-63-76) и декоративный бумажнослоистый пластик (ГОСТ 9590-76)

3. Защитно-декоративные покрытия металлических элементов (опор) - эмалевые краски молотковые (МА-165М, МЛ-165 и др.) или порошковые полимерные покрытия типов: поливинилбутераль, полиофины и др.

4. В случае сборки ряда шкафов „вариант" В качестве стежных элементов следует применять:
для односторонних шкафов с дверками-стенку ОИ.1871.01.05.00.00-05
для односторонних шкафов без дверок стенку ОИ.1871.01.05.00.00-11
для двусторонних шкафов с дверками-стенку ОИ.1871.01.05.00.00-10
для двусторонних шкафов без дверок-стенку ОИ.1871.01.05.00.00-12

5. Остальные технические требования по ГОСТ 22415-77 Шкафы деревянные для хранения одежды в санитарно-бытовых помещениях промышленных предприятий."

ОИ.1871.01.01.00.00 СБ

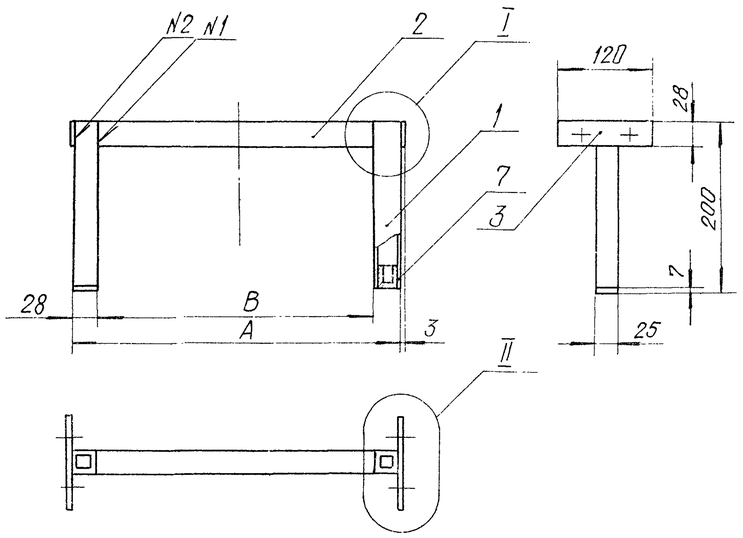

I
М1:1

II
М1:1

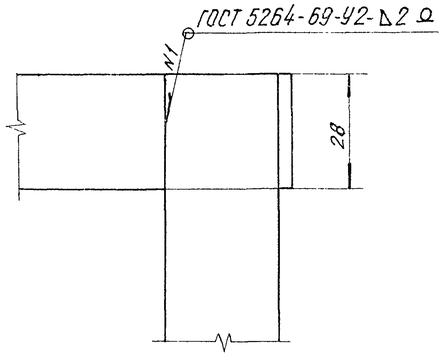

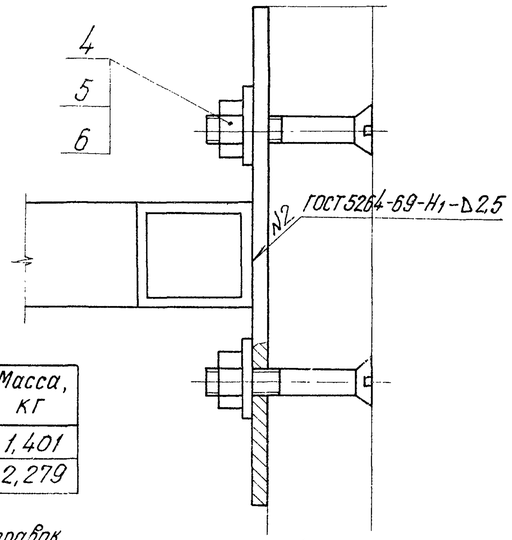

Обозначение	A	B	Масса, кг
ОИ.1871.01.01.00.00	401	345*	1,401
-01	918	862*	2,279

1.* Размеры для справок.
2. Предельные отклонения размеров $\pm \frac{IT14}{2}$

					ОИ.1871.01.01.00.00 СБ		
Изм.	Лист	N докум.	Подп.	Дата	Опора Сборочный чертеж	Лит.	Масса	Масштаб
Разраб.		Ковтун				0,1	См. табл.	—
Пров.		Игинова				Лист	Листов 1
Т.контр.						ВПКТИМ	
Рук.разраб.		Шведов					
Н.контр.		Погребский		15.9.80			
Утв.							

Копировал: Лавриненко

Формат 12

ОИ.1871.01.02.00.04

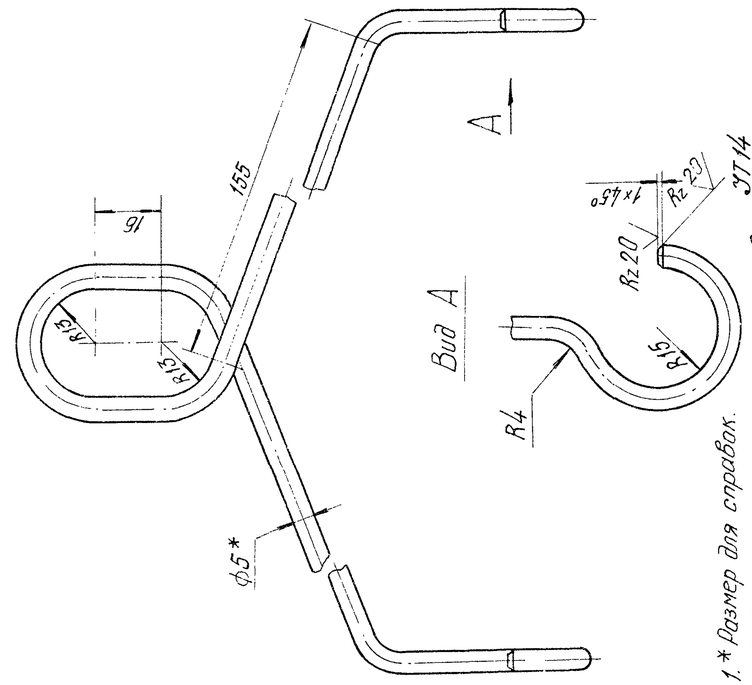

1.* Размер для справок.
2. Предельные отклонения размеров: $\pm \frac{IT14}{2}$
3. Развертка - 660 мм.

					ОИ.1871.01.02.00.04		
Изм.	Лист	N докум.	Подп.	Дата	Штанга	Лит.	Масса	Масштаб
Разраб.		Журина				0,1	0,102	1:1
Пров.		Игинова				Лист	Листов 1
Т.контр.						ВПКТИМ	
Рук.разраб.		Шведов					
Н.контр.		Погребский					
Утв.							

Пруток 5 ГОСТ 2590-71
Ст.3 ГОСТ 535-79

Копировал: Лавриненко

Формат 11

Инв.N подл. | Подп. и дата | Взам. инв.N | Инв.N дубл. | Подп. и дата

ОИ.1871.01.00.00.04

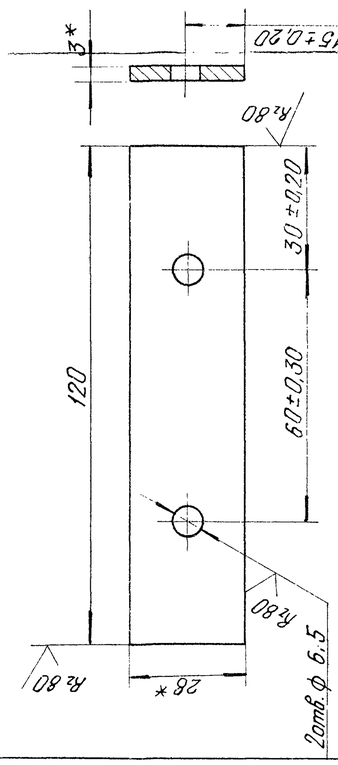

1.* Размеры для справок.
2. Неуказанные предельные отклонения размеров: отверстий - по H14, остальных - по $\pm \frac{IT14}{2}$

					ОИ.1871.01.00.04		
Изм.	Лист	N докум.	Подп.	Дата	Пластина	Лит.	Масса	Масштаб
Разраб.		Ковтун				0,1	0,079	1:1
Пров.		Игинова				Лист	Листов 1
Т.контр.						ВПКТИМ	
Рук.разраб.		Шведов					
Н.контр.		Погребский					
Утв.							

Лента 3×28 ГОСТ 6009-74
Ст.3 ГОСТ 535-79

Копировал: Лавриненко

Формат 11

Инв.N подл. | Подп. и дата | Взам. инв.N | Инв.N дубл. | Подп. и дата

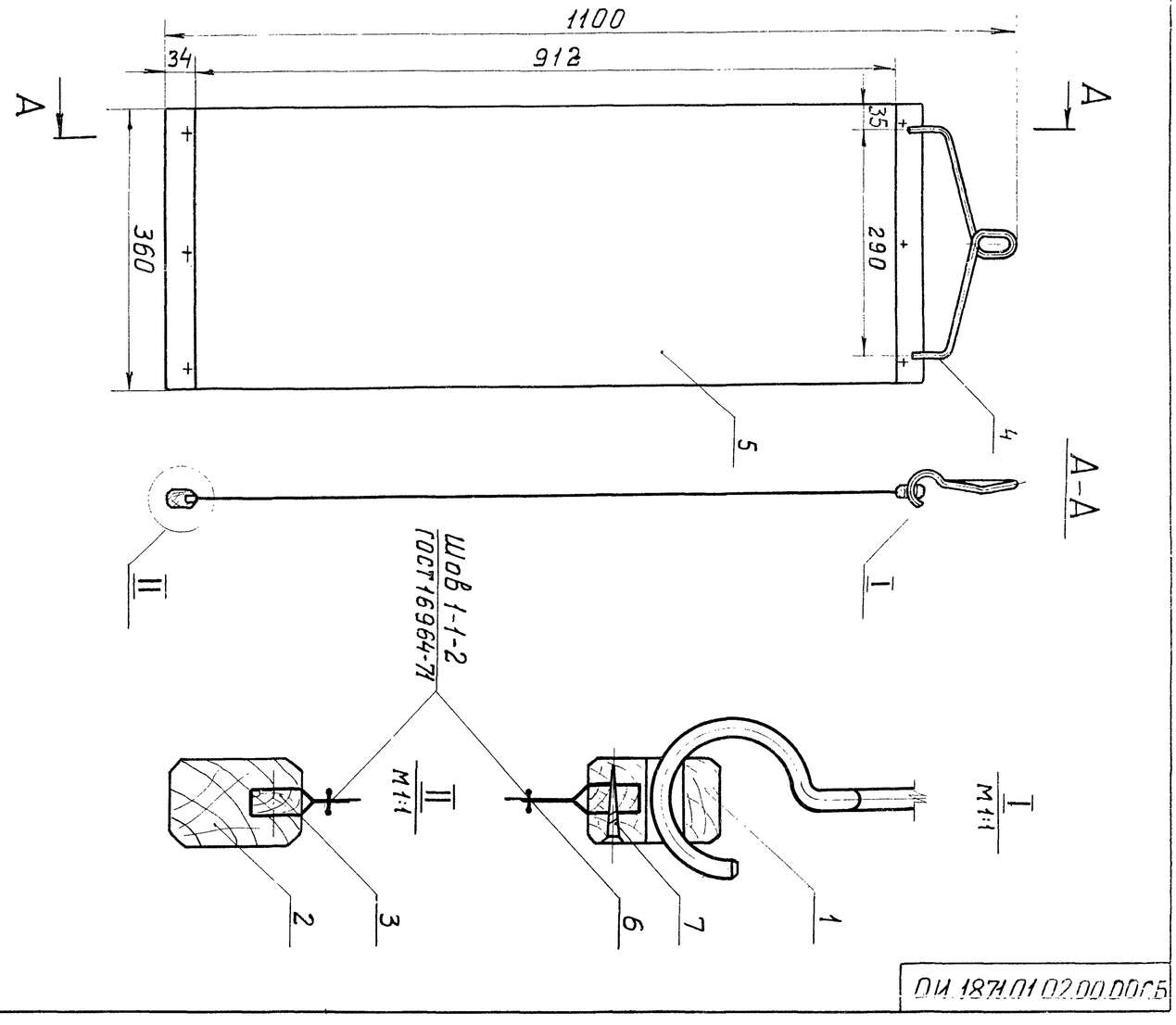

ОИ.1871.01.02.00.00СБ

Размеры для справок.

Изм.	Лист	№ докум.	Подп.	Дата	ОИ.1871.01.02.00.00СБ			
Разраб.		Стожкова			Шторка сборочный чертеж	Лит.	Масса	Масштаб
Пров.		Игинова				01		1:2
Т.контр.						Лист	Листов 1	
Н.контр.		Шведов			ВПКТИМ			
Утв.		Погребский						

Копировал Изакова

Формат 12

ОИ.1871.01.02.00.01

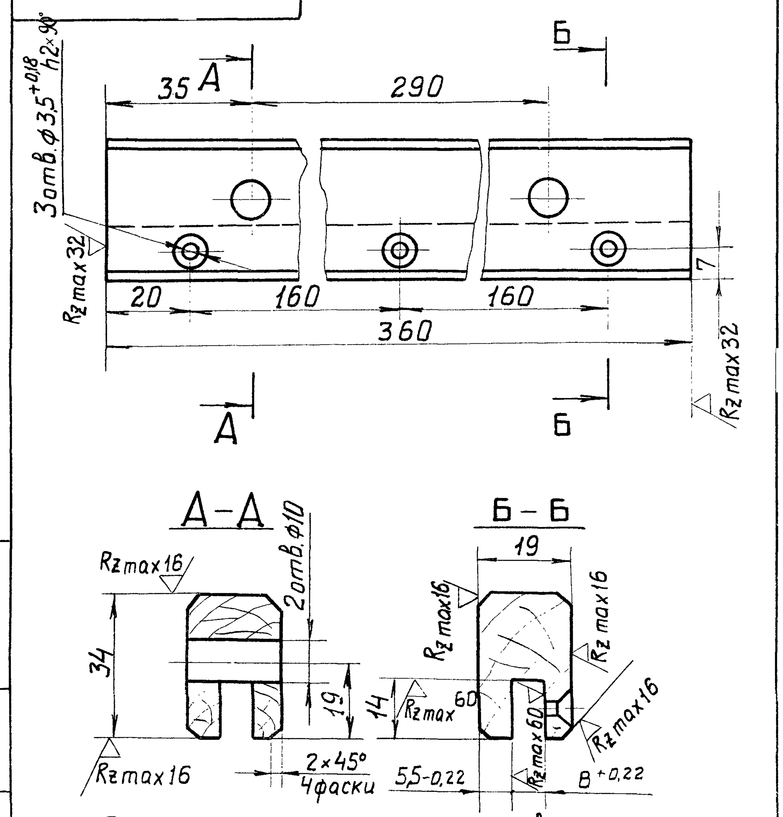

Предельные отклонения размеров с неуказанными допусками по квалитету $\frac{IT14}{2}$ табл. 6 ГОСТ 6449-76.

Изм.	Лист	№ докум.	Подп.	Дата	ОИ.1871.01.02.00.01			
Разраб.		Стожкова			Брусок	Лит.	Масса	Масштаб
Пров.		Игинова				01		1:1
Т.контр.						Лист	Листов 1	
					Древесина хвойная ГОСТ 8486-66	ВПКТИМ		

Формат 11

ОИ.1871.01.02.00.02

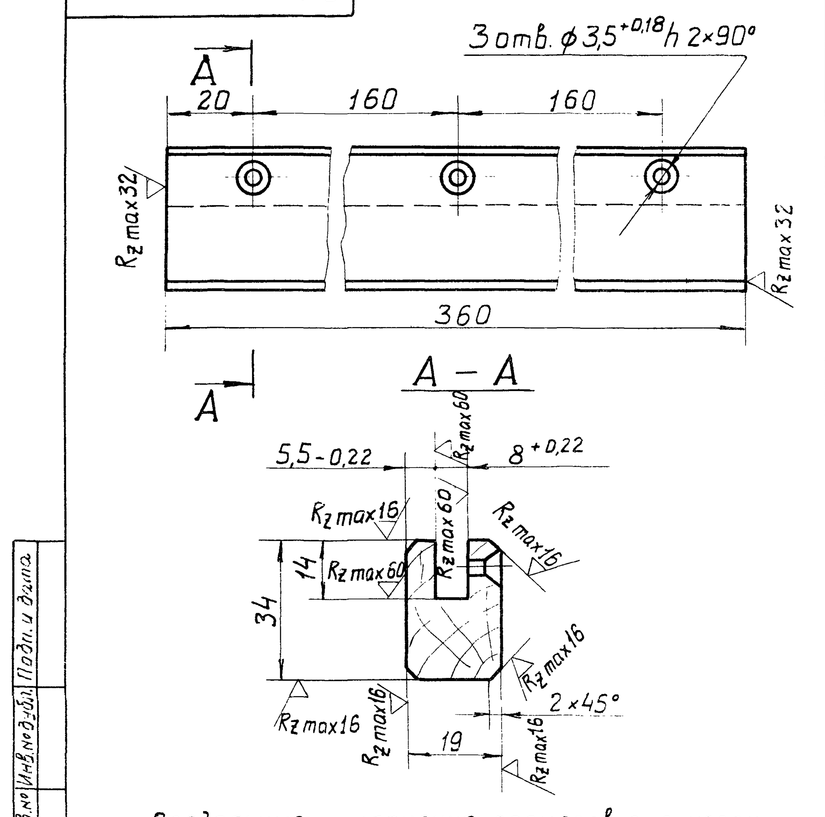

Предельные отклонения размеров с неуказанными допусками — по квалитету $\pm\frac{IT14}{2}$ табл. 6 ГОСТ 6449-76.

Изм.	Лист	№ докум.	Подп.	Дата	ОИ.1871.01.02.00.02			
Разраб.		Стожкова			Брусок	Лит.	Масса	Масштаб
Пров.		Игинова				01		1:1
Т.контр.						Лист	Листов 1.	
Рук.разраб.		Шведов			Древесина хвойная ГОСТ 8486-66	ВПКТИМ		
Н.контр.		Погребский						
Утв.								

Копировал Изакова

Формат 11

Подп. и дата | Инв. № дубл. | Взам. инв. № | Подп. и дата | Инв. № подл.

ОИ.1871.01.03.00.00СБ

Рис. 1

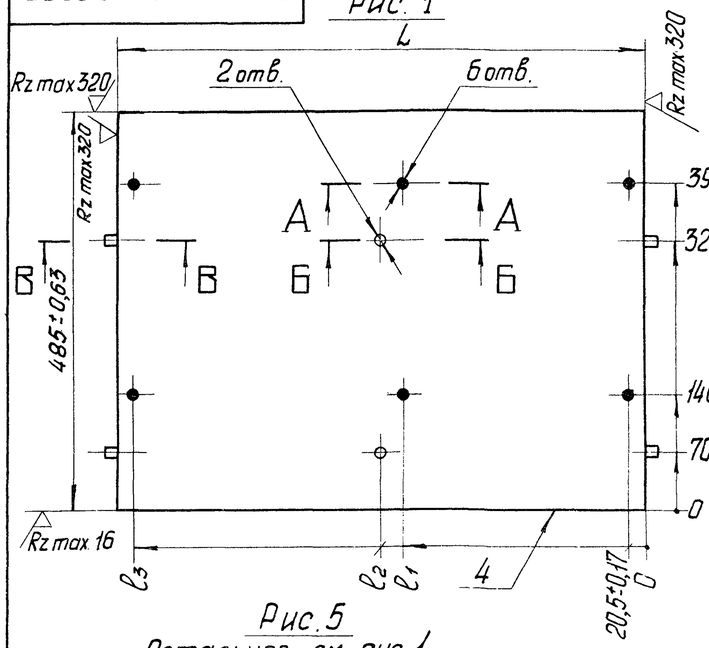

Рис. 2
Остальное - см. рис. 1

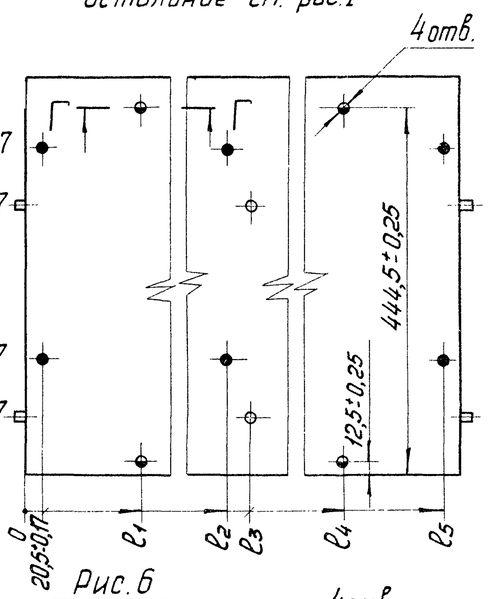

Рис. 3
Остальное - см. рис. 1

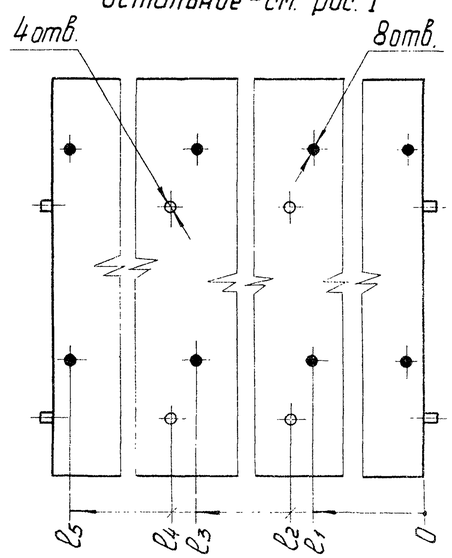

Рис. 4
Остальное - см. рис. 1

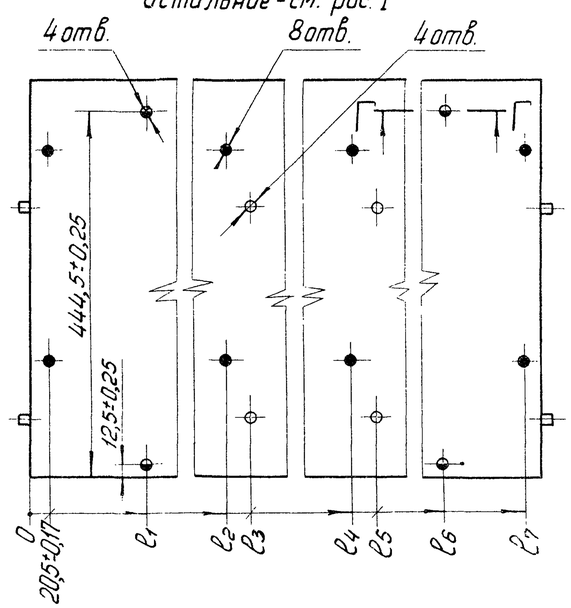

Рис. 5
Остальное - см. рис. 1

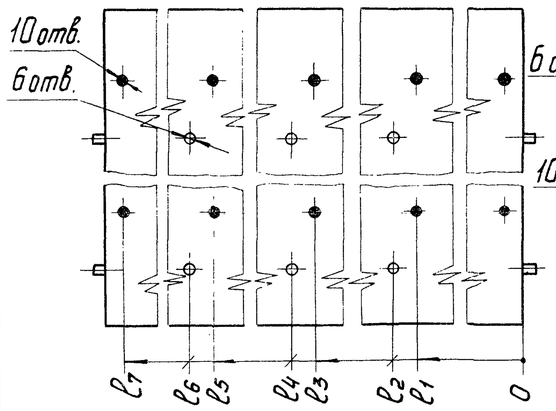

Рис. 6
Остальное - см. рис. 1

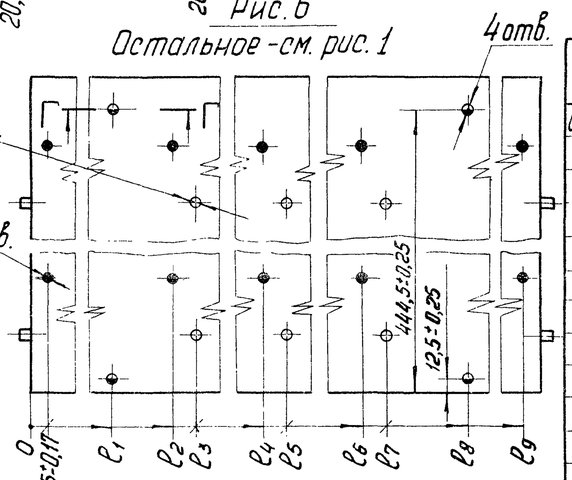

Рис. 7
Остальное - см. рис. 1

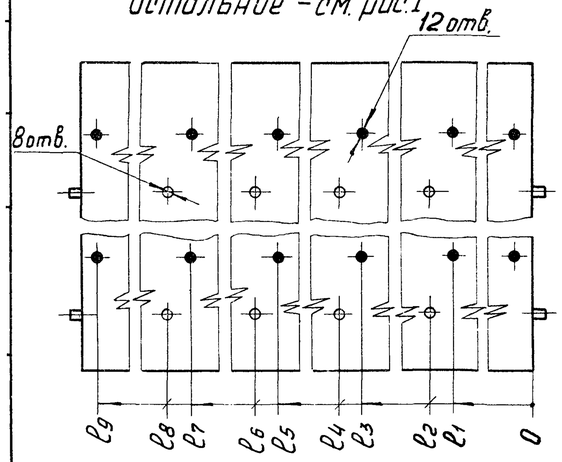

Рис. 8
Остальное - см. рис. 1

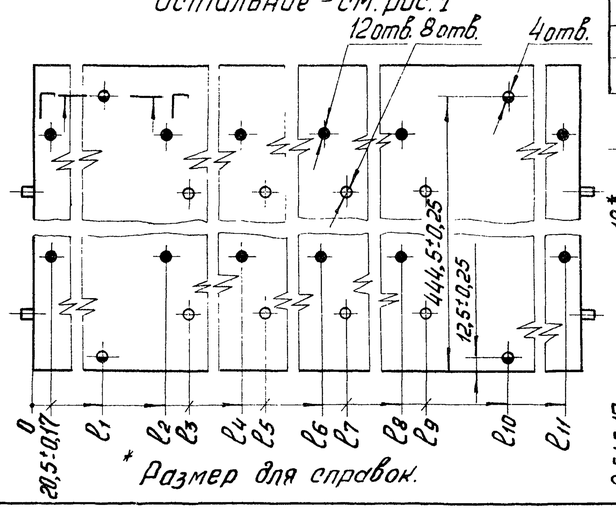

* Размер для справок.

Обозначение	Рис.	L	ℓ1	ℓ2	ℓ3	ℓ4	ℓ5	ℓ6	ℓ7	ℓ8	ℓ9	ℓ10	ℓ11
		Размеры, мм											
ОИ.1871.01.03.00.00	1	643+0,80	295±0,17	321,5±0,17	622,5±0,17	—	—	—	—	—	—	—	—
-01	2		140±0,25	295±0,17	321,5±0,17	503,5±0,25	622,5±0,17	—	—	—	—	—	—
-02	1	783+0,80	365±0,17	391,5±0,17	762,5±0,17	—	—	—	—	—	—	—	—
-03	2		140±0,25	365±0,17	391,5±0,17	643±0,25	762,5±0,17	—	—	—	—	—	—
-04	3	983+0,90	298±0,17	324,5±0,17	632±0,17	658,5±0,17	962,5±0,17	—	—	—	—	—	—
-05	4		140±0,25	298±0,17	324,5±0,17	632±0,17	658,5±0,17	843±0,25	962,5±0,17	—	—	—	—
-06	3	1183+1,05	365±0,17	391,5±0,17	765±0,17	791,5±0,17	1162,5±0,17	—	—	—	—	—	—
-07	4		140±0,25	365±0,17	391,5±0,17	765±0,17	791,5±0,17	1043±0,25	1162,5±0,17	—	—	—	—
-08	5	983+0,90	215±0,17	241,5±0,17	465±0,17	491,5±0,17	715±0,17	741,5±0,17	962,5±0,17	—	—	—	—
-09	6		140±0,25	215±0,17	241,5±0,17	465±0,17	491,5±0,17	715±0,17	741,5±0,17	843±0,25	962,5±0,17	—	—
-10	5	783+0,80	165±0,17	191,5±0,17	365±0,17	391,5±0,17	565±0,17	591,5±0,17	762,5±0,17	—	—	—	—
-11	6		140±0,25	165±0,17	191,5±0,17	365±0,17	391,5±0,17	565±0,17	591,5±0,17	643±0,25	762,5±0,17	—	—
-12	7	1233+1,05	215±0,17	241,5±0,17	465±0,17	495,5±0,17	715±0,17	745,5±0,17	965±0,17	995,5±0,17	1212,5±0,17	—	—
-13	8		140±0,25	215±0,17	241,5±0,17	465±0,17	495,5±0,17	715±0,17	745,5±0,17	965±0,17	995,5±0,17	1093±0,25	1212,5±0,17
-14	7	983+0,90	165±0,17	191,5±0,17	385±0,17	391,5±0,17	565±0,17	591,5±0,17	765±0,17	791,5±0,17	962,5±0,17	—	—
-15	8		140±0,25	165±0,17	191,5±0,17	365±0,17	391,5±0,17	565±0,17	591,5±0,17	765±0,17	791,5±0,17	843±0,25	962,5±0,17

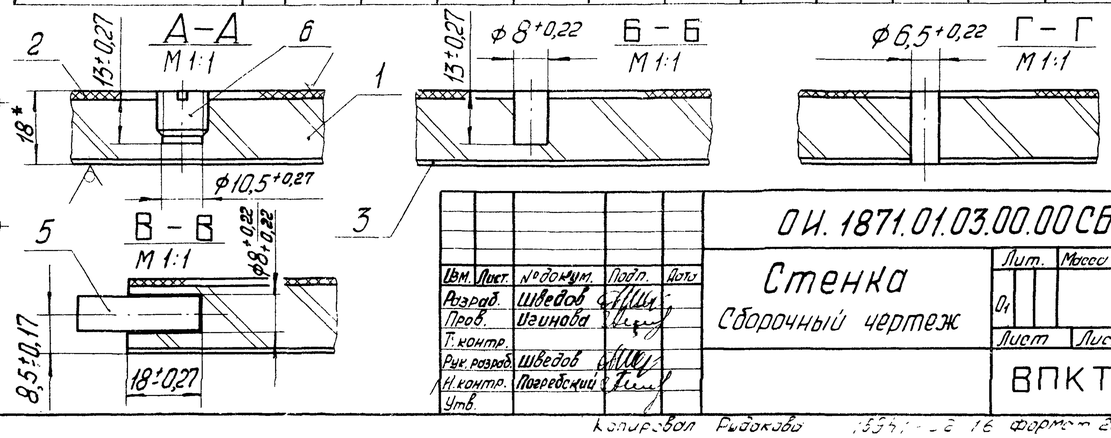

Изм.	Лист.	№ докум.	Подп.	Дата
Разраб.		Шведов		
Пров.		Игинова		
Т.контр.				
Рук. разраб.		Шведов		
Н.контр.		Погребский		
Утв.				

ОИ.1871.01.03.00.00СБ

Стенка
Сборочный чертеж

Лит.	Масса	Масштаб
01		—
Лист	Листов 1	

ВПКТИМ

Копировал Рыбакова Формат А2

ОИ.1871.01.04.00.00СБ

Рис. 1

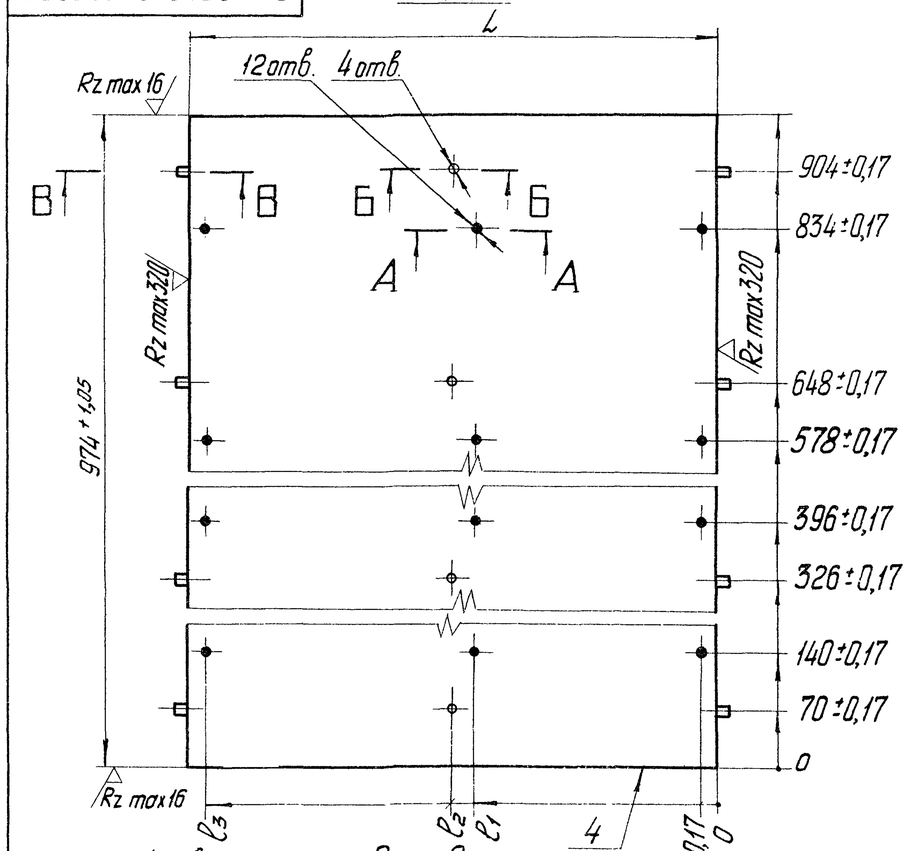

Рис. 2

Остальное - см. рис. 1

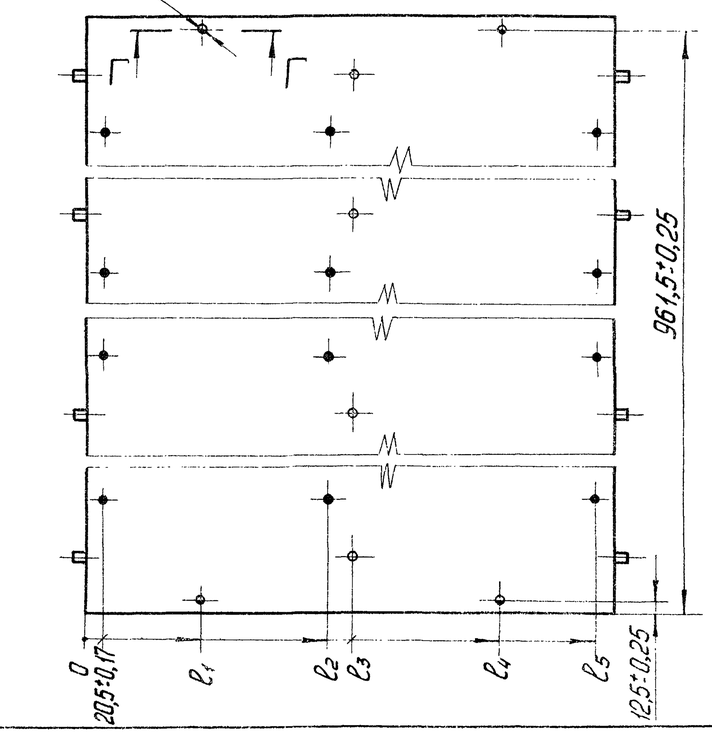

Рис. 3

Остальное - см. рис. 1

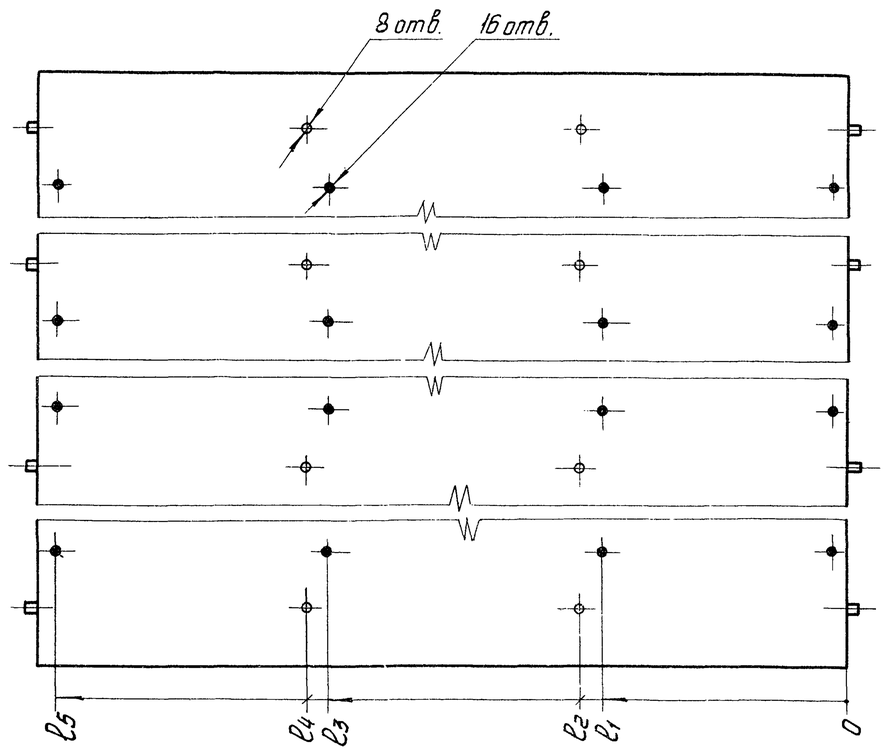

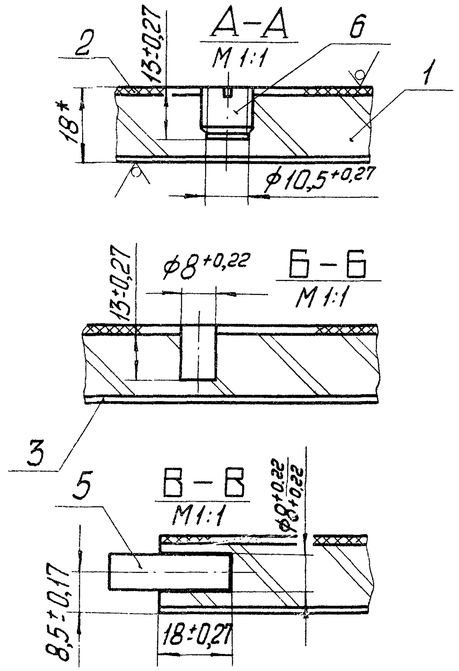

Обозначение	Рис.	Размеры, мм											
		l	в	l_2	l_3	l_4	l_5	l_6	l_7	l_8	l_9	l_{10}	l_{11}
ОИ.1871.01.04.00.00	1	$643^{+0,80}$	295±0,17	321,5±0,17	622,5±0,17	—	—	—	—	—	—	—	—
—01	2		140±0,25	295±0,17	321,5±0,17	503,5±0,25	622,5±0,17	—	—	—	—	—	—
—02	1	$783^{+0,80}$	365±0,17	391,5±0,17	762,5±0,17	—	—	—	—	—	—	—	—
—03	2		140±0,25	365±0,17	391,5±0,17	643±0,25	762,5±0,17	—	—	—	—	—	—
—04	3	$983^{+0,90}$	298±0,17	324,5±0,17	632±0,17	658,5±0,17	962,5±0,17	—	—	—	—	—	—
—05	4		140±0,25	298±0,17	324,5±0,17	632±0,17	658,5±0,17	843±0,25	962,5±0,17	—	—	—	—
—06	3	$1183^{+1,05}$	365±0,17	391,5±0,17	765±0,17	791,5±0,17	1162,5±0,17	—	—	—	—	—	—
—07	4		140±0,25	365±0,17	391,5±0,17	765±0,17	791,5±0,17	1043±0,25	1162,5±0,17	—	—	—	—
—08	5	$983^{+0,90}$	215±0,17	241,5±0,17	465±0,17	491,5±0,17	715±0,17	741,5±0,17	962,5±0,17	—	—	—	—
—09	6		140±0,25	215±0,17	241,5±0,17	465±0,17	491,5±0,17	715±0,17	741,5±0,17	843±0,25	962,5±0,17	—	—
—10	5	$783^{+0,80}$	165±0,17	191,5±0,17	365±0,17	391,5±0,17	565±0,17	591,5±0,17	762,5±0,17	—	—	—	—
—11	6		140±0,25	165±0,17	191,5±0,17	365±0,17	391,5±0,17	365±0,17	591,5±0,17	643±0,25	762,5±0,17	—	—
—12	7	$1233^{+1,05}$	215±0,17	241,5±0,17	465±0,17	495,5±0,17	715±0,17	745,5±0,17	965±0,17	995,5±0,17	1212,5±0,17	—	—
—13	8		140±0,25	215±0,17	241,5±0,17	465±0,17	495,5±0,17	715±0,17	745,5±0,17	965±0,17	995,5±0,17	1093±0,25	1212,5±0,17
—14	7	$983^{+0,90}$	165±0,17	191,5±0,17	365±0,17	391,5±0,17	565±0,17	591,5±0,17	765±0,17	791,5±0,1	962,5±0,17	—	—
—15	8		140±0,25	165±0,17	191,5±0,17	365±0,17	391,5±0,17	565±0,17	591,5±0,17	765±0,17	791,5±0,17	843±0,25	968,5±0,17

* Размер для справок.

Изм.	Лист.	№ докум.	Подп.	Дата	ОИ. 1871.01.04.00.00СБ			
Разраб.		Шведов			Стенка	Лит.	Масса	Мас
Провер.		Цинова			Сборочный чертеж	01		
Т.контр.						Лист 1	Листов	
Рук. разраб.		Шведов				ВПКТИ		
Н.контр.		Погребский						
Утв.								

Копировал: Субботова Формат А2

Серия 1.479.5-1, в.2

Инв.№ подлин. | Подпись и дата | Взам.инв.№

ОИ.1871.01.04.00.00СБ

Рис. 4
Остальное-см. рис. 1

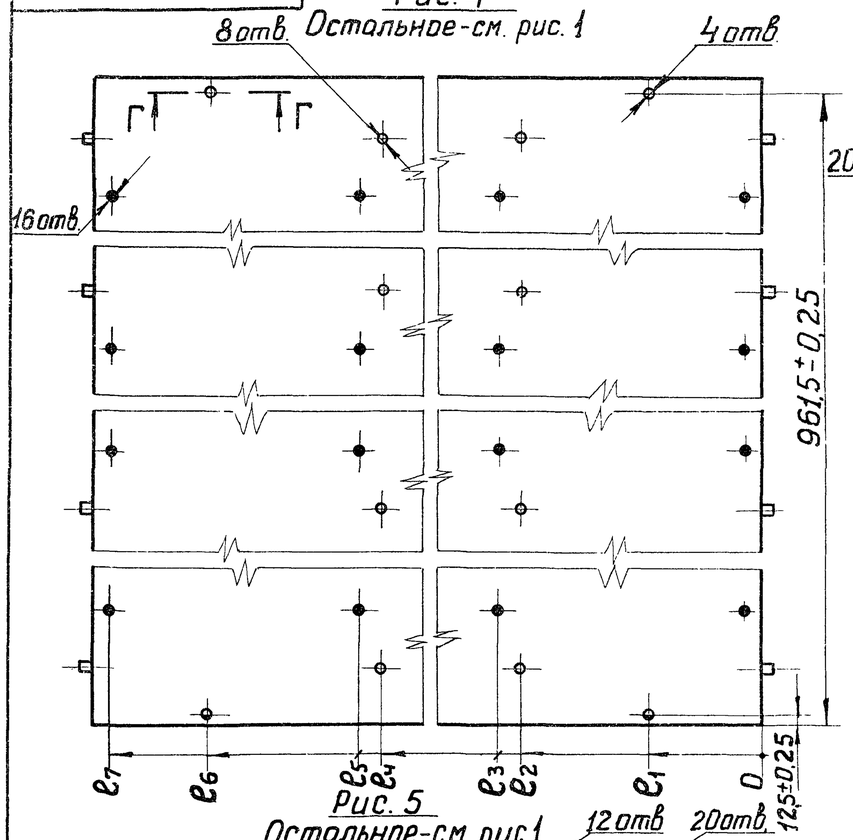

Рис. 5
Остальное-см. рис. 1

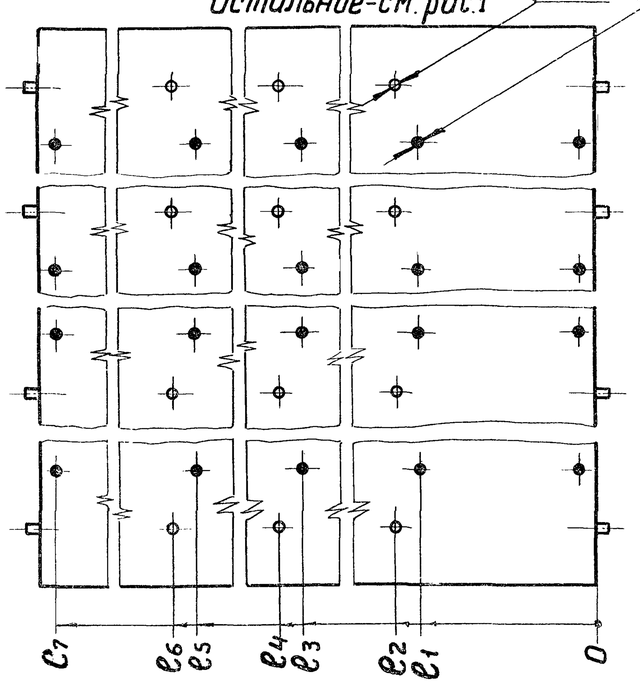

Рис. 6
Остальное-см. рис. 1

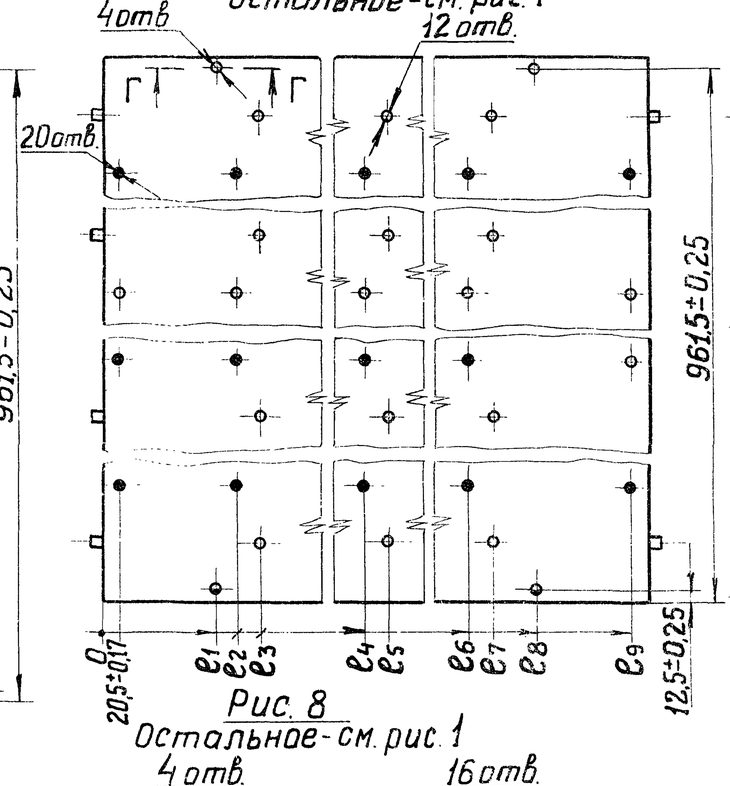

Рис. 7
Остальное-см. рис. 1

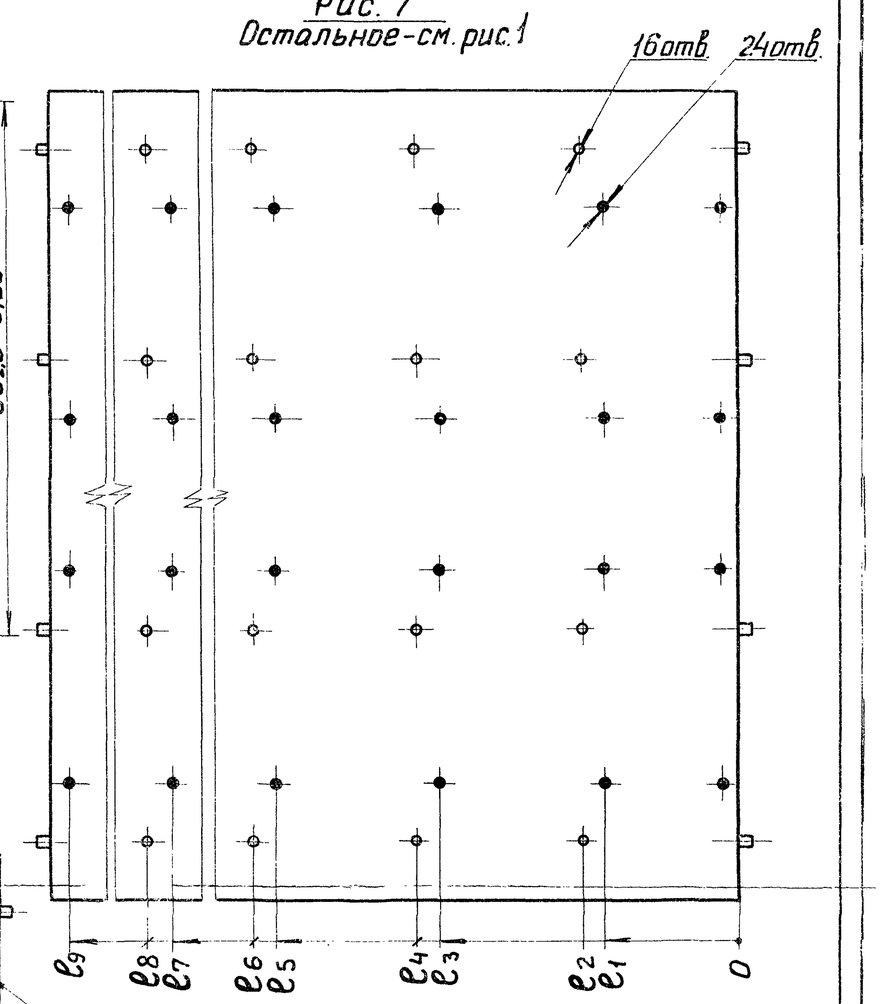

Рис. 8
Остальное-см. рис. 1

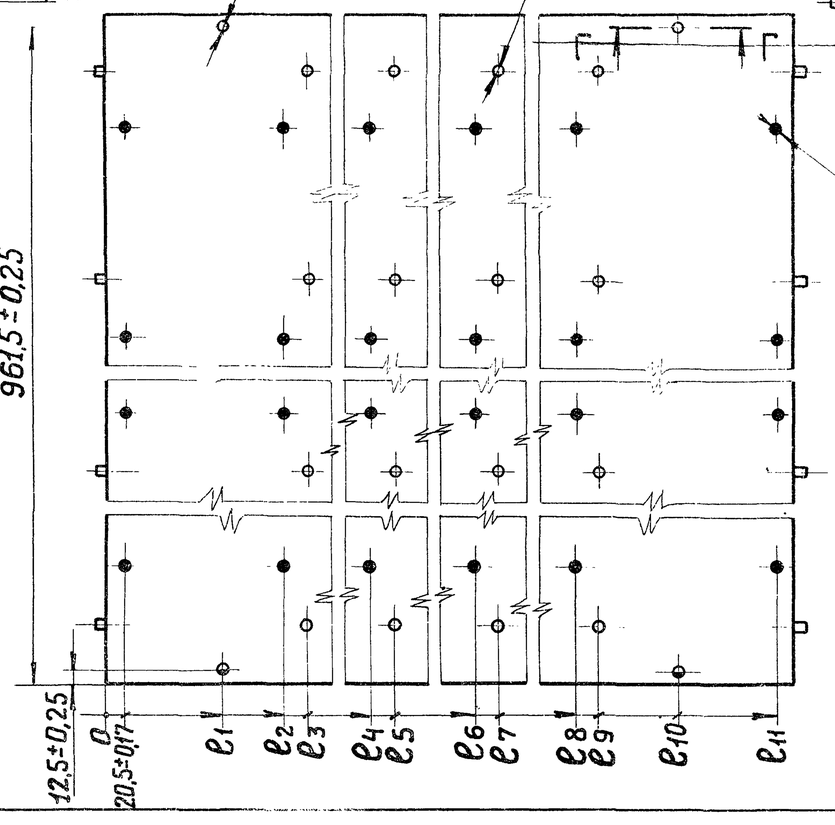

Г – Г
М 1:1

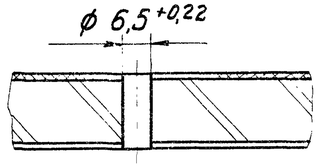

Изм	Лист	№докум.	Подп.	Дата	ОИ.1871.01.04.00.00СБ	Лист 2

Взам.инв.№ | Подп. и дата | Инв.№ подл.

ОИ.1871.01.05.00.00СБ

Рис.1

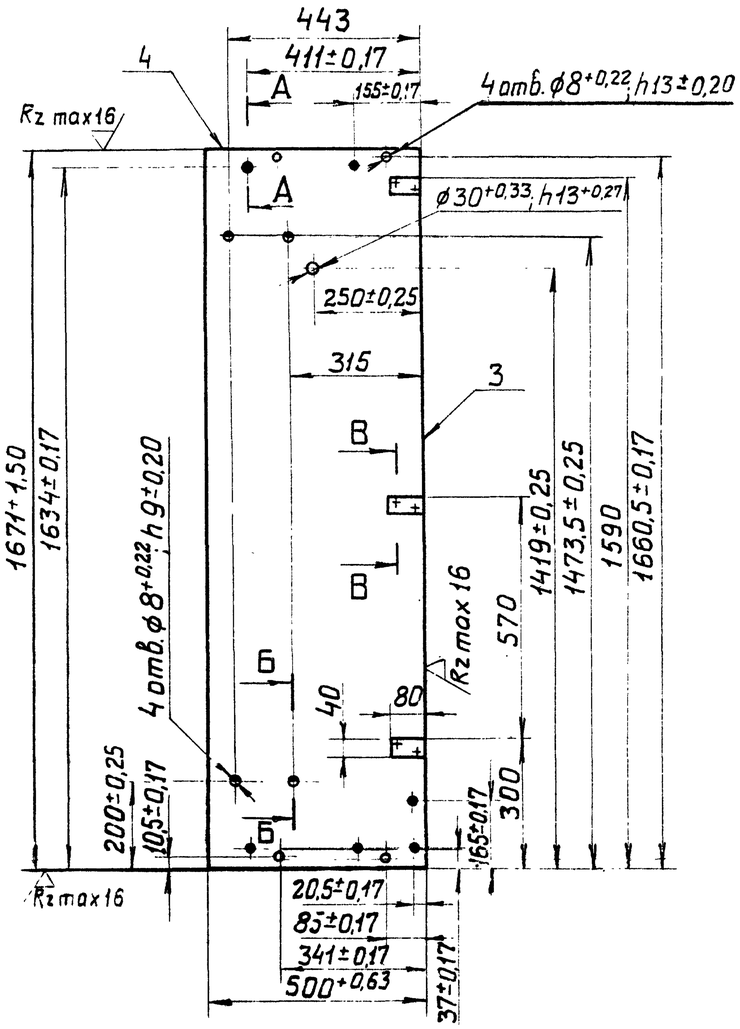

Рис.2
Остальное-см рис 1

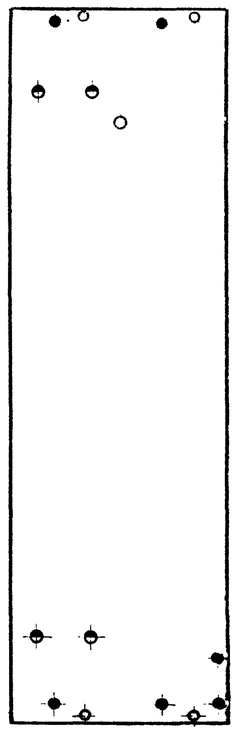

Рис.3
Остальное-см. рис 1

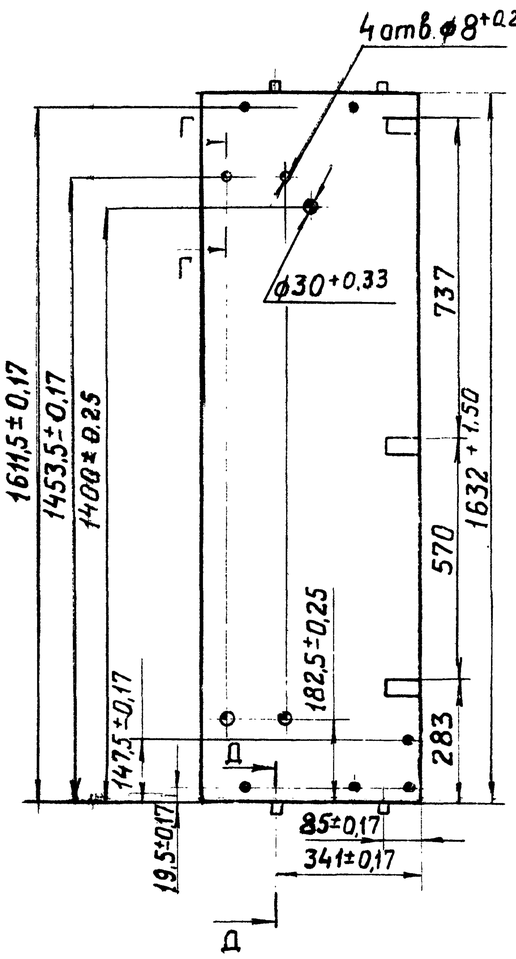

Рис4
Остальное см. рис. 1

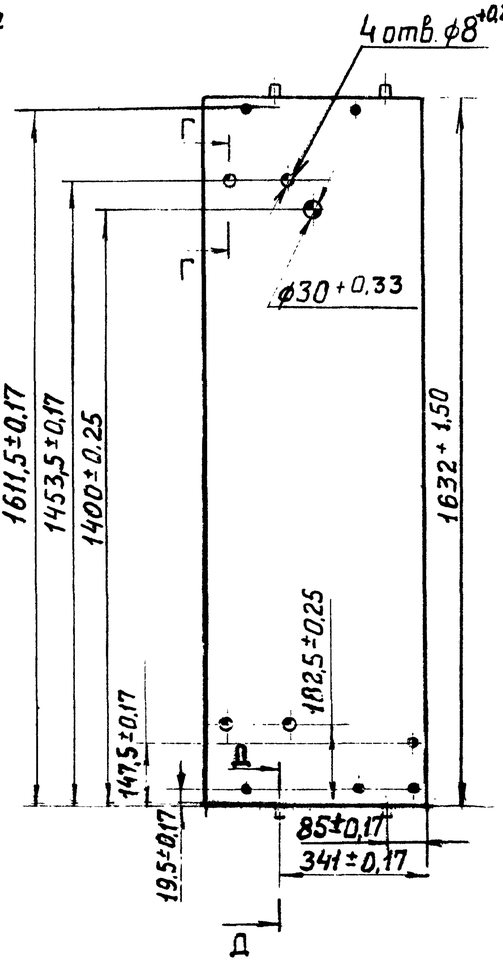

Рис.5
Остальное-см. рис.1

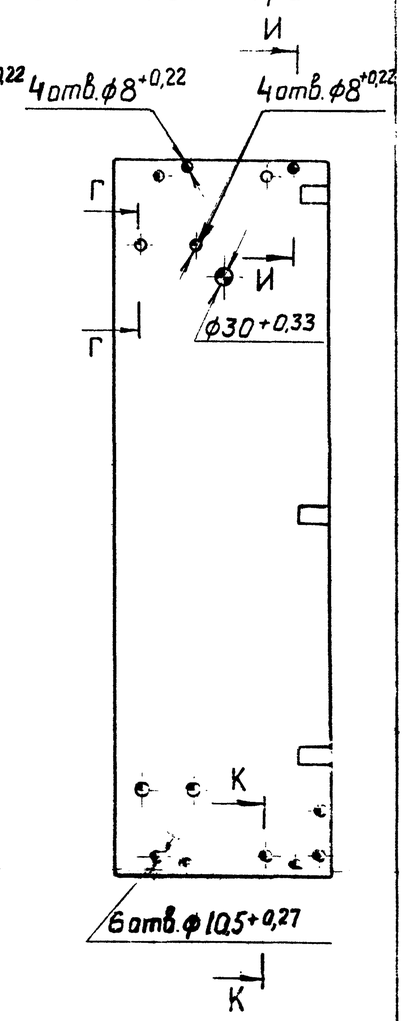

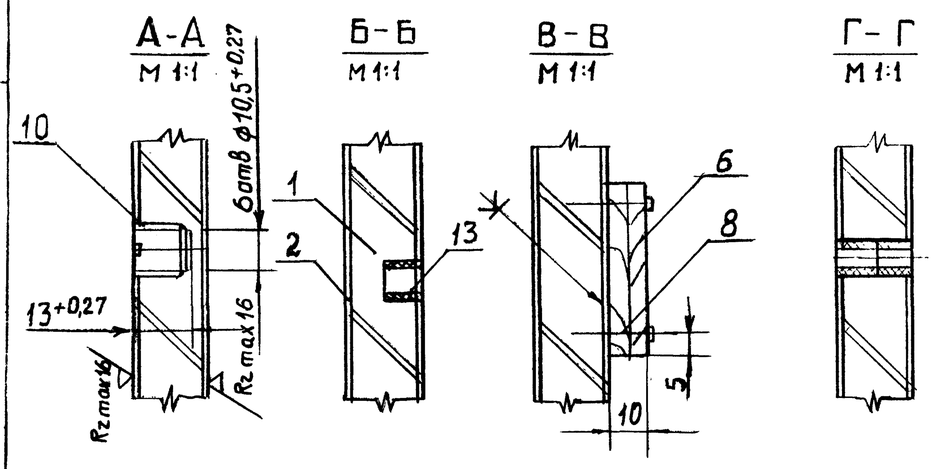

Обозначение	Рис.	Исполнение
ОИ.1871.01.05.00.00	1	
-01	2	Изображено
-02		Зеркальное отражение
-03	3	
-04	4	
-05	5	
-06	6	
-07	7	
-08	8	
-09	9	
-10	10	
-11	11	
-12	12	

Предельные отклонения размеров с неуказанными допусками - по квалитету $\frac{IT14}{2}$ табл. 6 ГОСТ 6449-76.

Изм.	Лист	№ докум.	Подп.	Дата	ОИ.1871.01.05.00.00СБ			
Разраб.		Ковтун			Стенка	Лит.	Масса	Масштаб
Пров.		Игинова		10.6.80	Сборочный чертеж	01		1:10
Т.контр.						Лист 1	Листов 4	
Рук.разр.		Шведов		5.06.80		ВПКТИМ		
Н.контр.		Погребский						
Утв.								

Копировал Иванова 16941-02 Формат 22

ОИ 1871.01.05.00.00.6

Рис.6
Остальное - см. рис.1

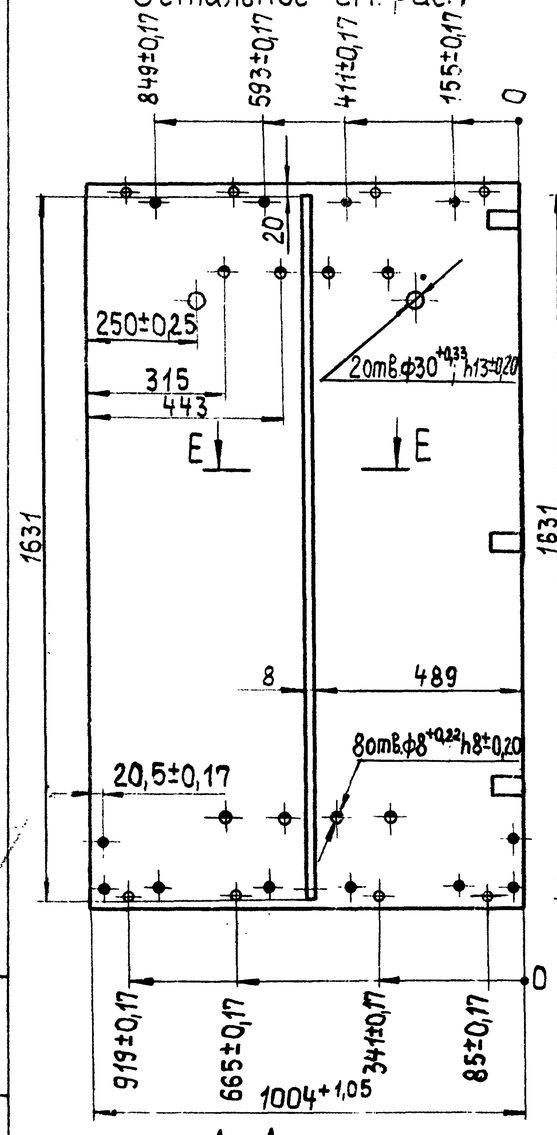

Рис.7
Остальное - см. рис.1

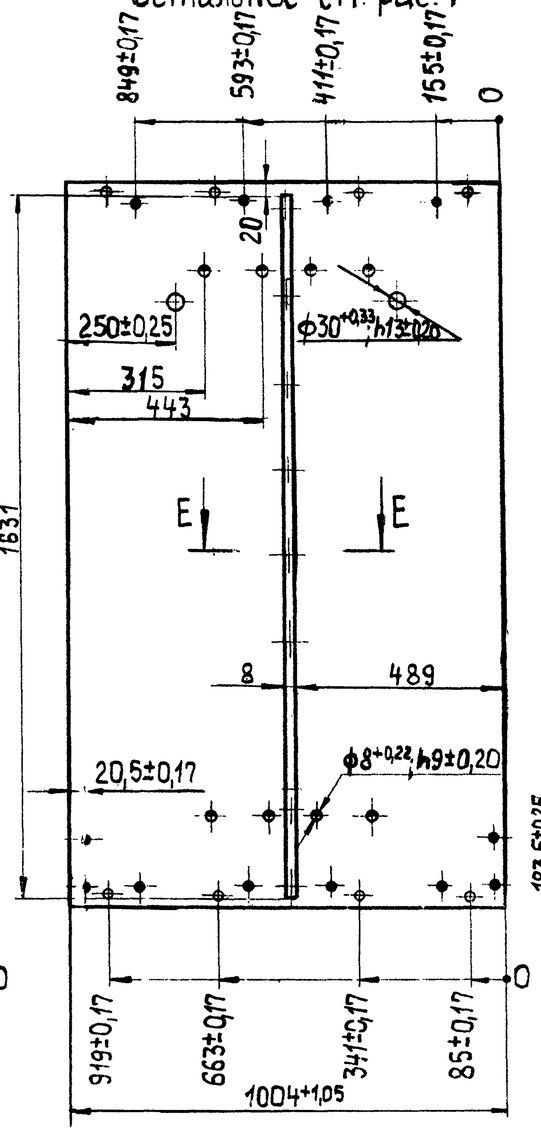

Рис.8
Остальное - см. рис.1

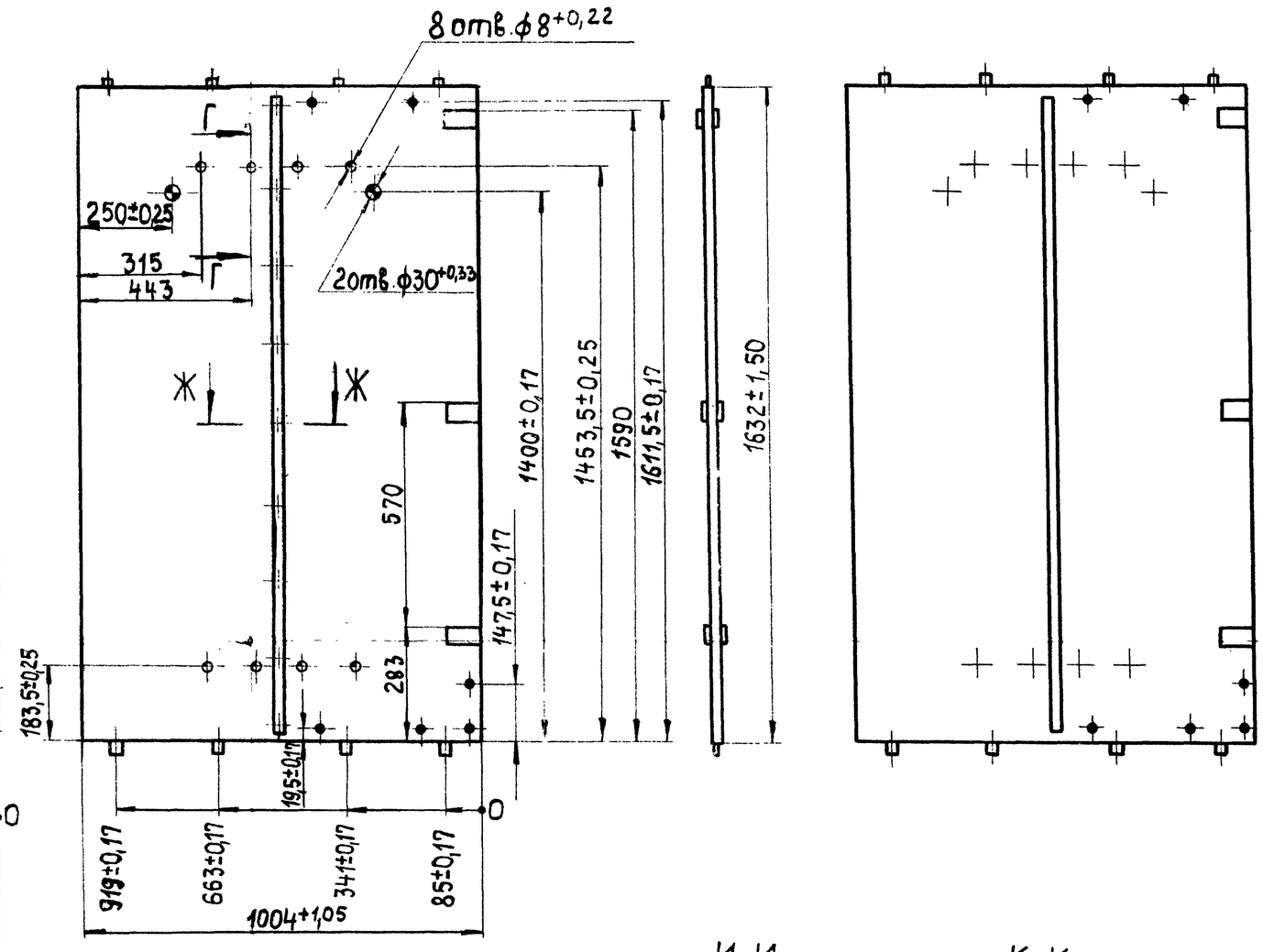

Д-Д
М1:1

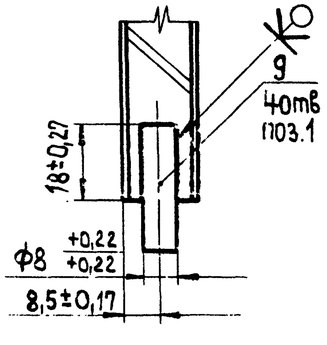

Е-Е
М1:1

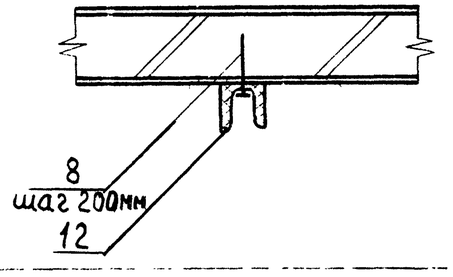

Ж-Ж
М1:1

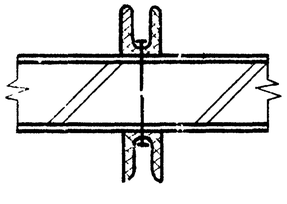

И-И
М1:1

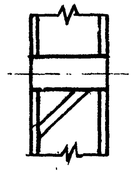

К-К
М1:1

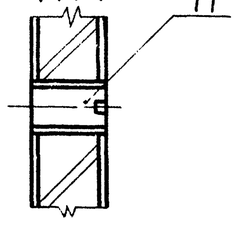

Изм	Лист	№ докум.	Подп.	Дата	ОИ 1871.01.05.00.00 СБ	Лист 2

Формат А2

Рис. 9

Остальное-см. Рис.1

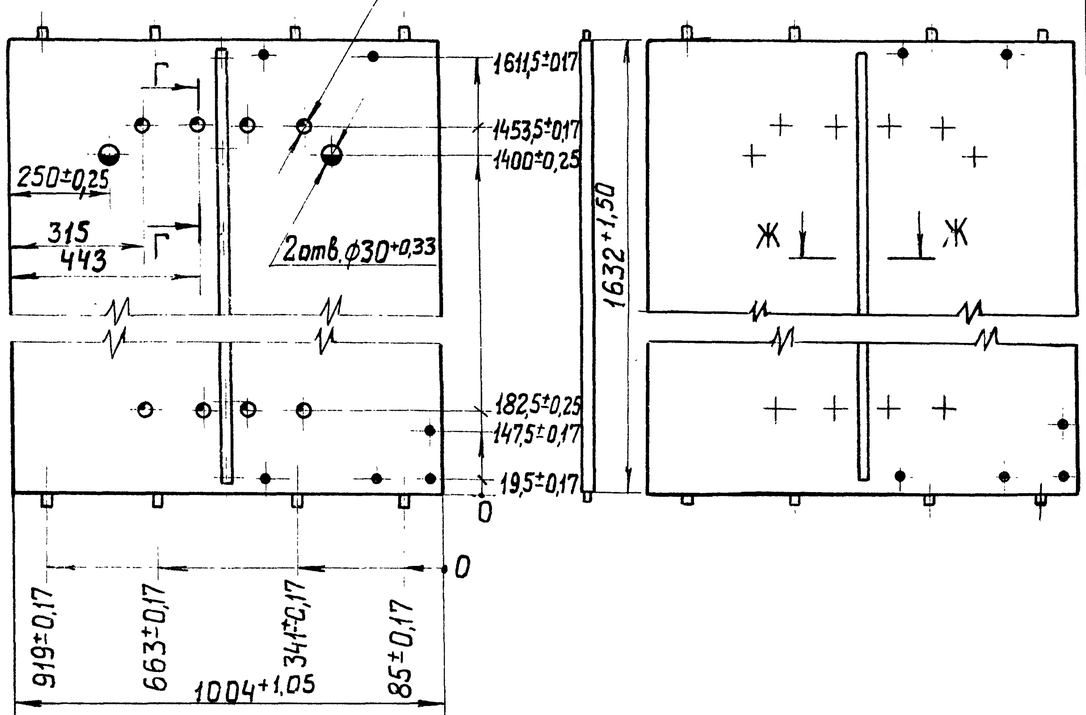

Рис. 10

Остальное-см.Рис.1

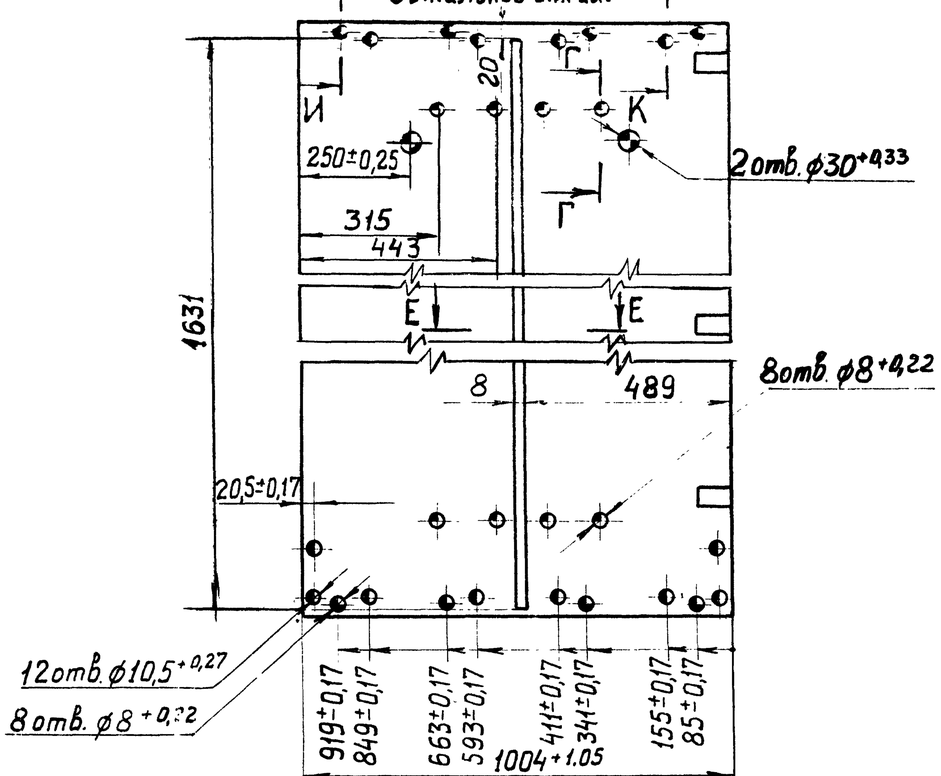

Изм.	Лист	№ докум.	Подп.	Дата	ОИ.1871.01.05.00.00СБ	Лист 3

Копировал Иванова Формат 12

Рис.11

Остальное-см. Рис.1

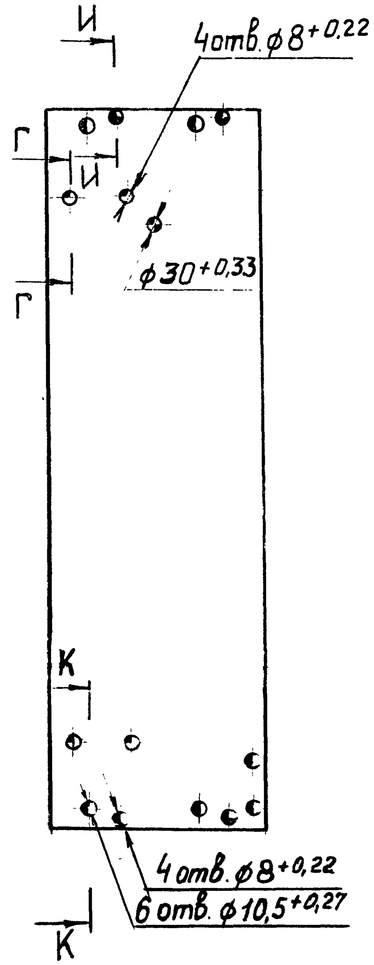

Рис.12

Остальное-см. Рис.1

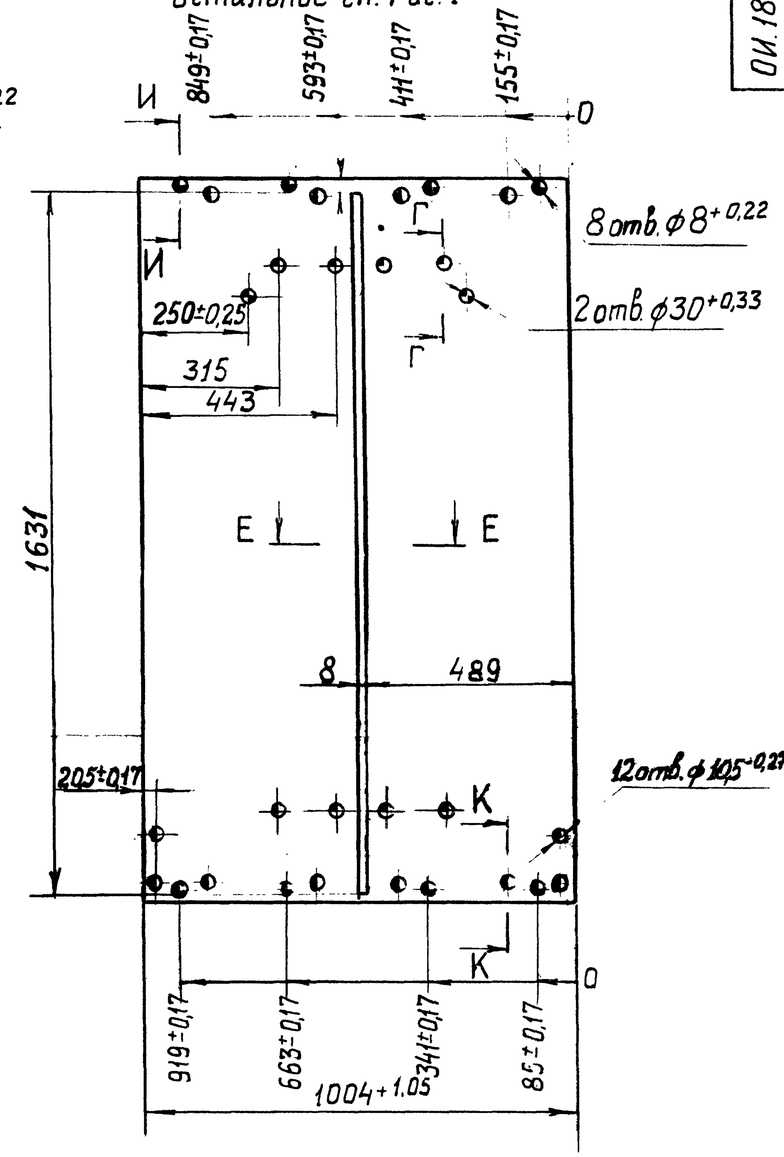

Инв. № подл. | Подп. и дата | Взам. инв. № | Инв. № дубл. | Подп. и дата

Изм.	Лист	№ докум.	Подп.	Дата	ОИ.1871.01.05.00.00СБ	Лист 4

Копировал Ивачова 16941-02 21 Формат 12

Рис. 1

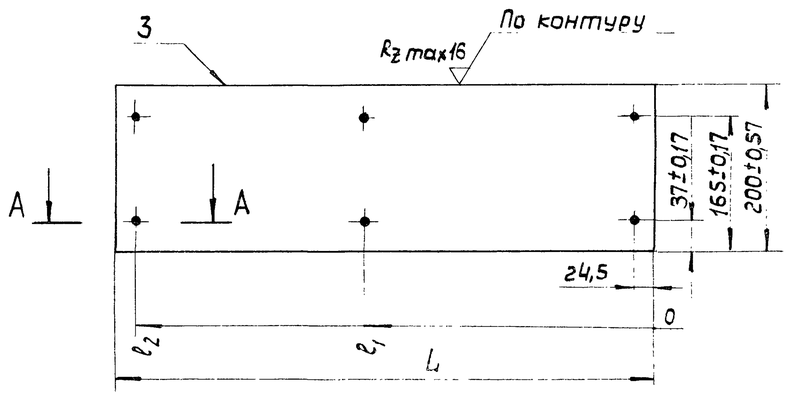

Рис. 2

Остальное см. рис.1

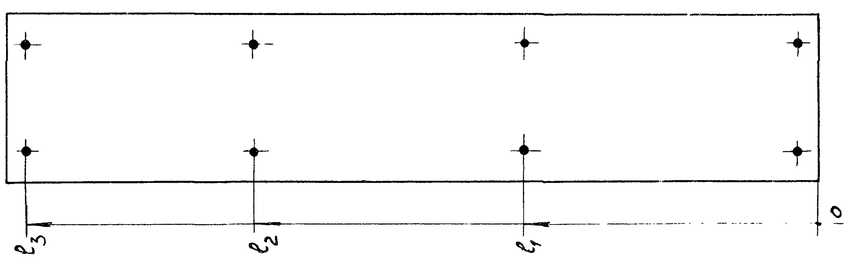

Рис. 3

Остальное - см. рис.1

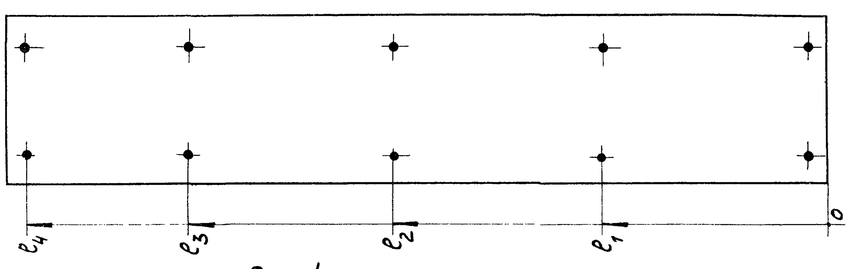

Рис. 4

Остальное - см. рис.1

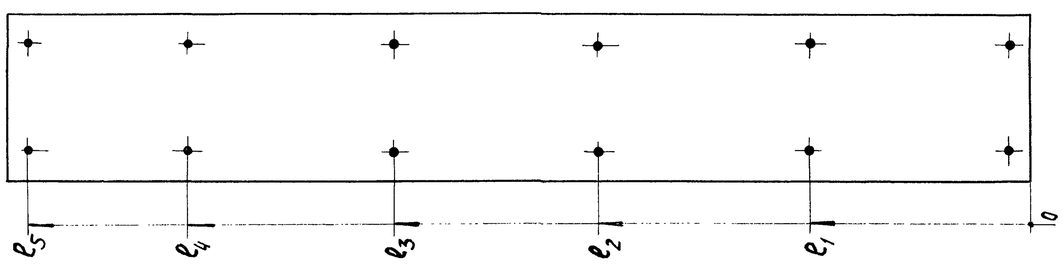

Обозначение	Рис	Размеры, мм						Исполнение
		L	ℓ1	ℓ2	ℓ3	ℓ4	ℓ5	
ОИ.1871.01.06.00.00	1	656 ±1,0	354,5	631,5	—	—	—	изображено
-01								зеркальное отражение
-02		796 ±1,0	424,5	771,5	—	—	—	изображено
-03								зеркальное отражение
-04	2	886 ±0,74	354,5	684,5	961,6	—	—	изображено.
-05								зеркальное отражение
-06		1196 ±0,82	424,5	824,5	1171,5	—	—	изображено
-07								зеркальное отражение
-08	3	996 ±0,70	274,5	524,5	774,5	971,5	—	изображено
-09								зеркальное отражение
-10		796 ±1,0	224,5	424,5	624,5	771,5	—	изображено
-11								зеркальное отражение
-12	4	1246 ±0,82	274,5	524,5	774,5	1024,5	1221,5	изображено
-13								зеркальное отражение
-14		996 ±0,70	224,5	424,5	624,5	824,5	971,5	изображено
-15								зеркальное отражение

А-А

М1:1

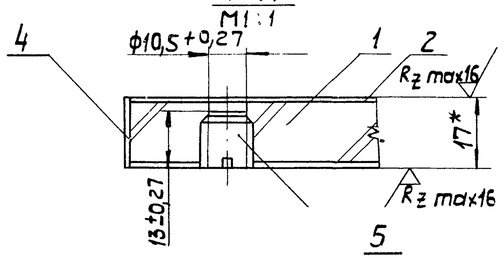

1. * Размеры для справок.
2. Предельные отклонения размеров с неуказанными допусками ± 0,17 мм.

Изм	Лист	№ док.	Подп.	Дата	ОИ.1871.01.06.00.00.СБ			
Разраб.		Журина			Стенка	Лит.	Масса	Масшт.
Пров.		Игинова		13.06.80	Сборочный чертеж	0₁		
Т. конт.						Лист	Листов 1	
Рук. разр.		Шведов		5.06.80		ВПКТИМ		
Н. конт.		Погребский						
Утв.								

Копировал: Матова

1634-02 32 Формат 2С

Серия 1.479.5-1, т.11

Инв.№ подлин.	Подп.и дата	Взам.инв.№	Инв.№ дубл.	Подп.и дата

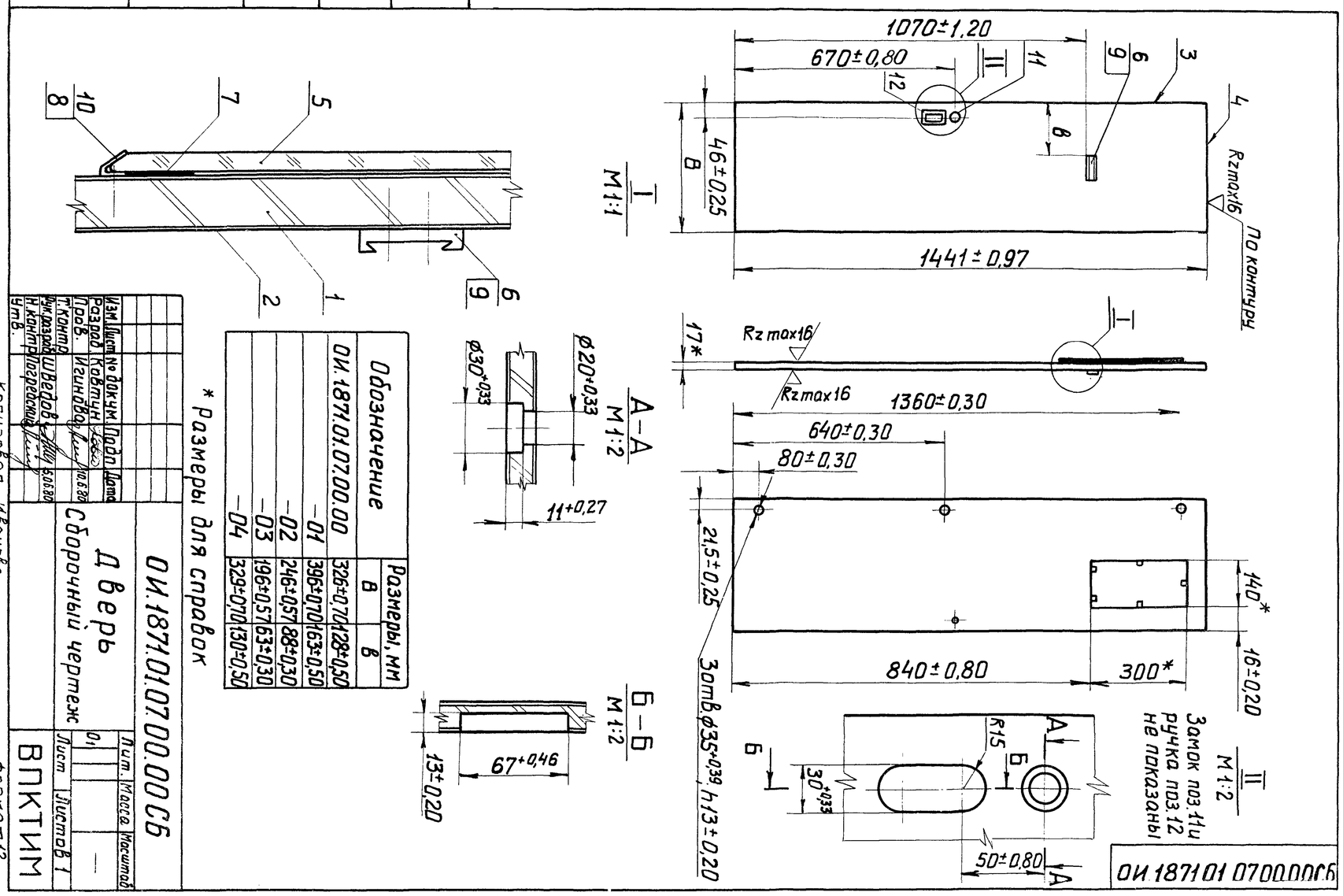

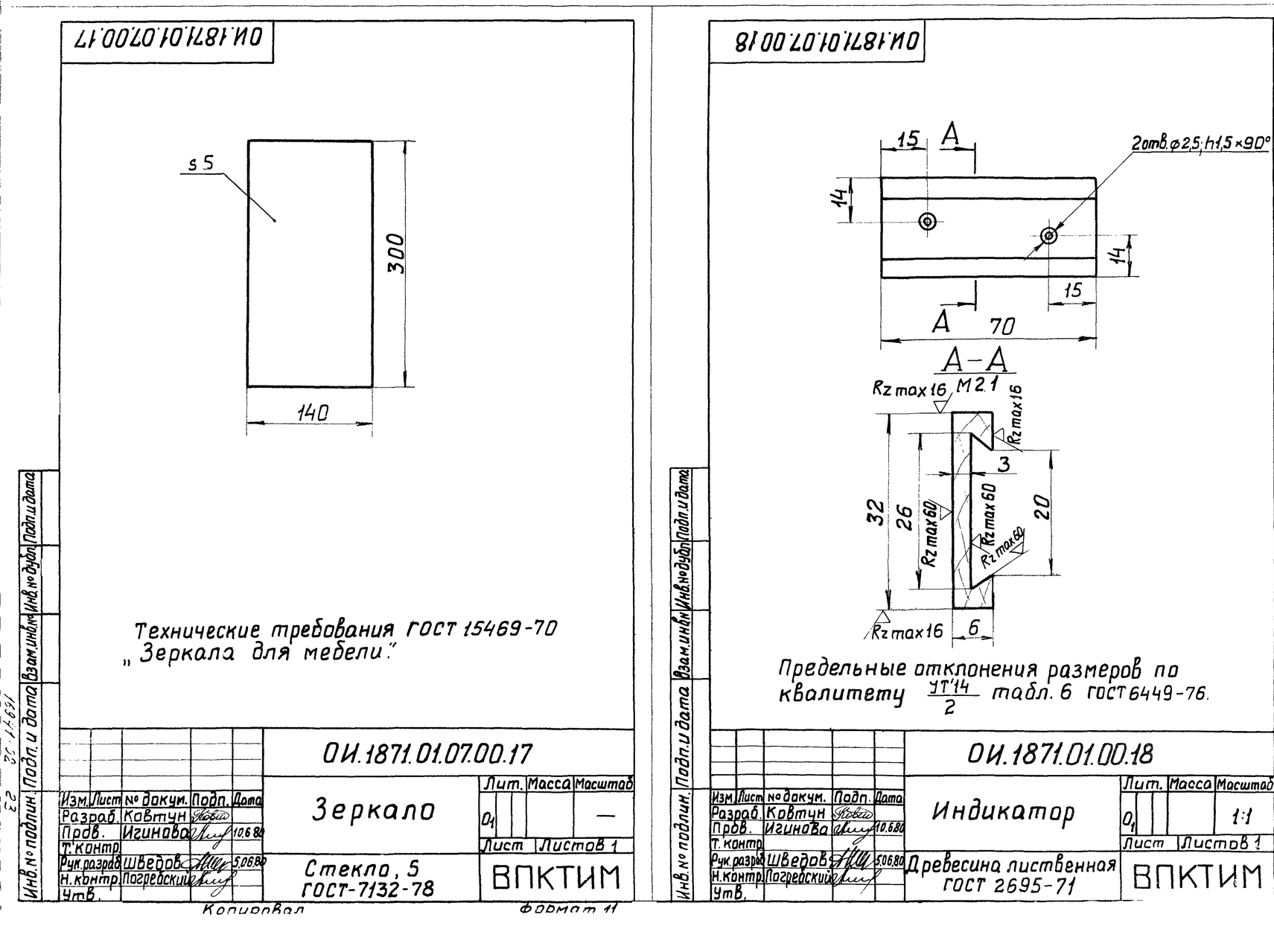

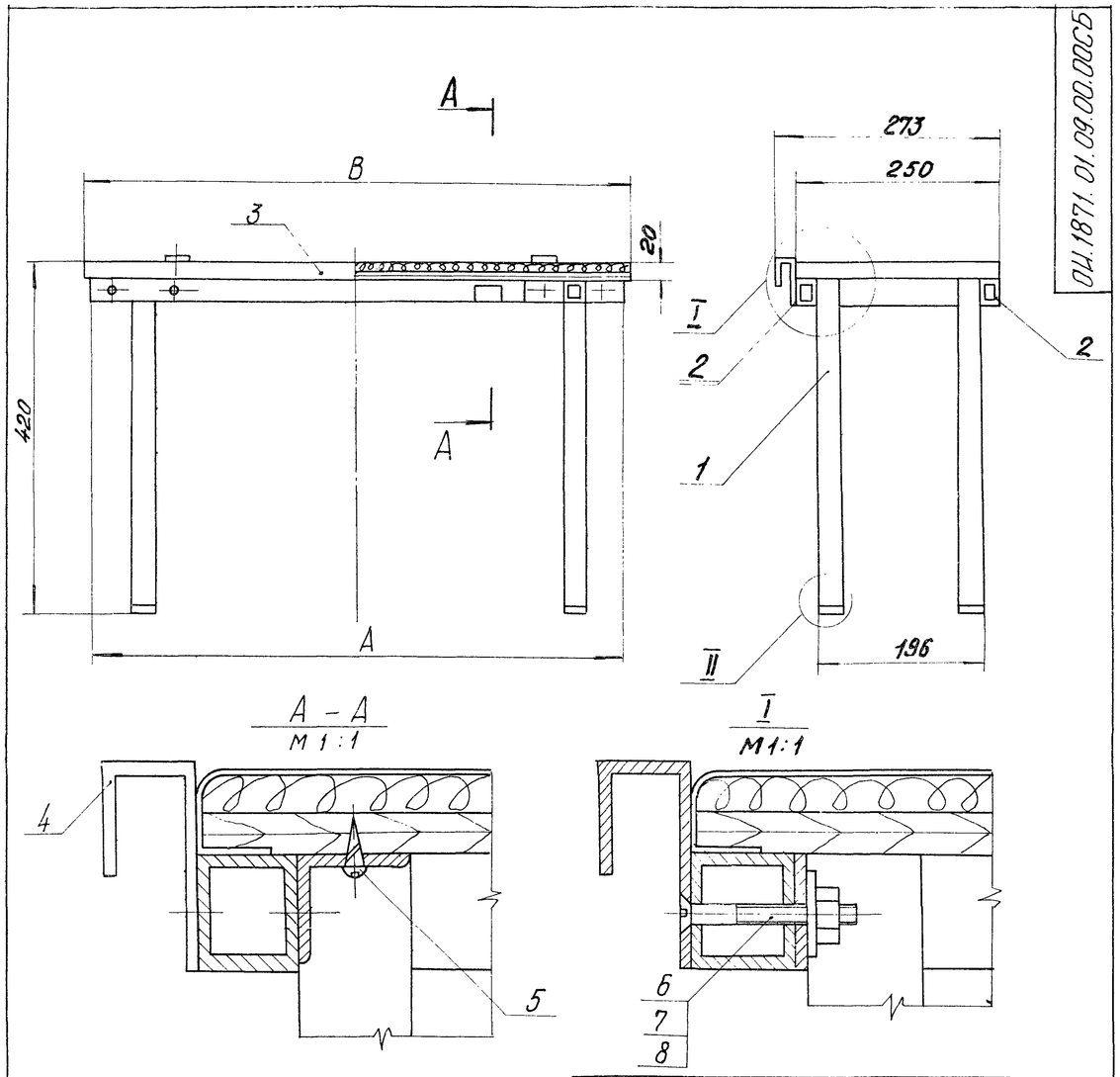

ОИ.1871.01.09.00.00СБ

Обозначение	В	А
ОИ. 1871. 01.09.00.00	660	643
-01	800	783
-02	990	973
-03	1000	983
-04	1200	1183
-05	1250	1233

II
М1:2

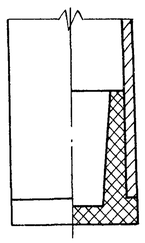

Размеры для справок.

Изм.	Лист	N докум.	Подп.	Дата	ОИ. 1871. 01.09. 00.00СБ			
Разраб.		Стожкова			Скамейка Сборочный чертеж	Лит.	Масса	Масштаб
Пров.		Иванова				01		—
Т.контр.						Лист	Листов 1	
Рук.разраб.		Шведов			ВПКТИМ			
Н.контр.		Погребский		15.9.80				
Утв.								

Копировал Лавриненко

Формат 12

ОИ.1871.01.08.00.00СБ

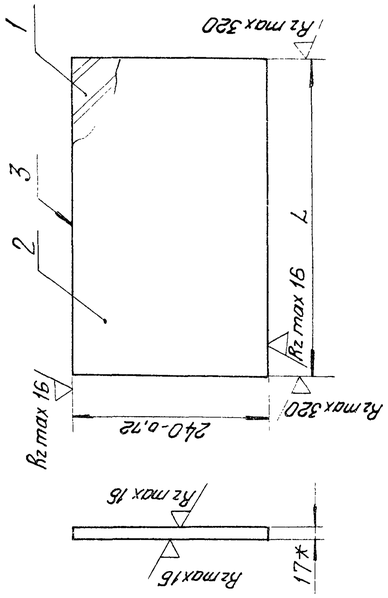

Обозначение	L, мм
ОИ.1871.01.08.00.00	309±0,50
-01	379±0,50
-02	312±0,50
-03	179±0,50
-04	229±0,50

* Размер для справок.

Изм.	Лист	N докум.	Подп.	Дата	ОИ. 1871. 01. 08. 00. 00 СБ			
Разраб.		Журина			Полка Сборочный чертеж	Лит.	Масса	Масштаб
Пров.		Иванова				01		—
Т.контр.						Лист	Листов 1	
Рук.разраб.		Шведов			ВПКТИМ			
Н.контр.		Погребский		15.9.80				
Утв.								

Копировал Лавриненко

Формат 11

Инв.N подл. | Подп. и дата | Взам.инв.N | Инв.N дубл. | Подп. и дата

ОИ.1871.01.09.03.00СБ

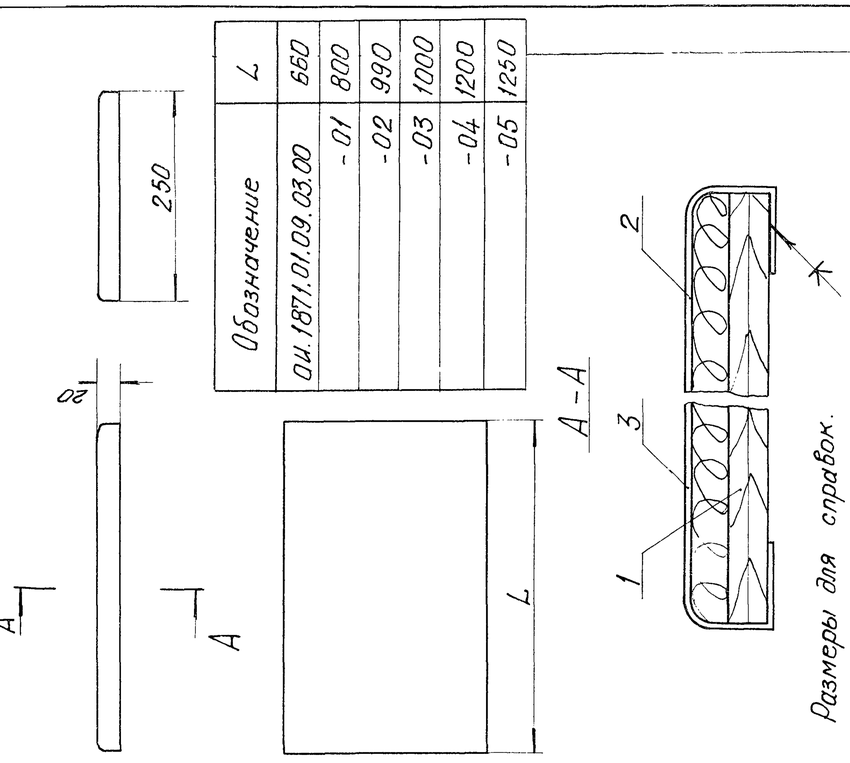

Обозначение	L
ОИ.1871.01.09.03.00	660
-01	800
-02	990
-03	1000
-04	1200
-05	1250

Размеры для справок.

Изм.	Лист	N докум.	Подп.	Дата	ОИ. 1871. 01. 09. 03. 00 СБ			
Разраб.		Стожкова			Сидение Сборочный чертеж	Лит.	Масса	Масштаб
Пров.		Иванова				01		1:5
Т.контр.						Лист	Листов 1	
Рук.разраб.		Шведов			ВПКТИМ			
Н.контр.		Погребский		15.9.80				
Утв.								

Копировал Лавриненко

Формат 11

Инв.N подл. | Подп. и дата | Взам.инв.N | Инв.N дубл. | Подп. и дата

ОШ. 1871.01.09.01.00СБ

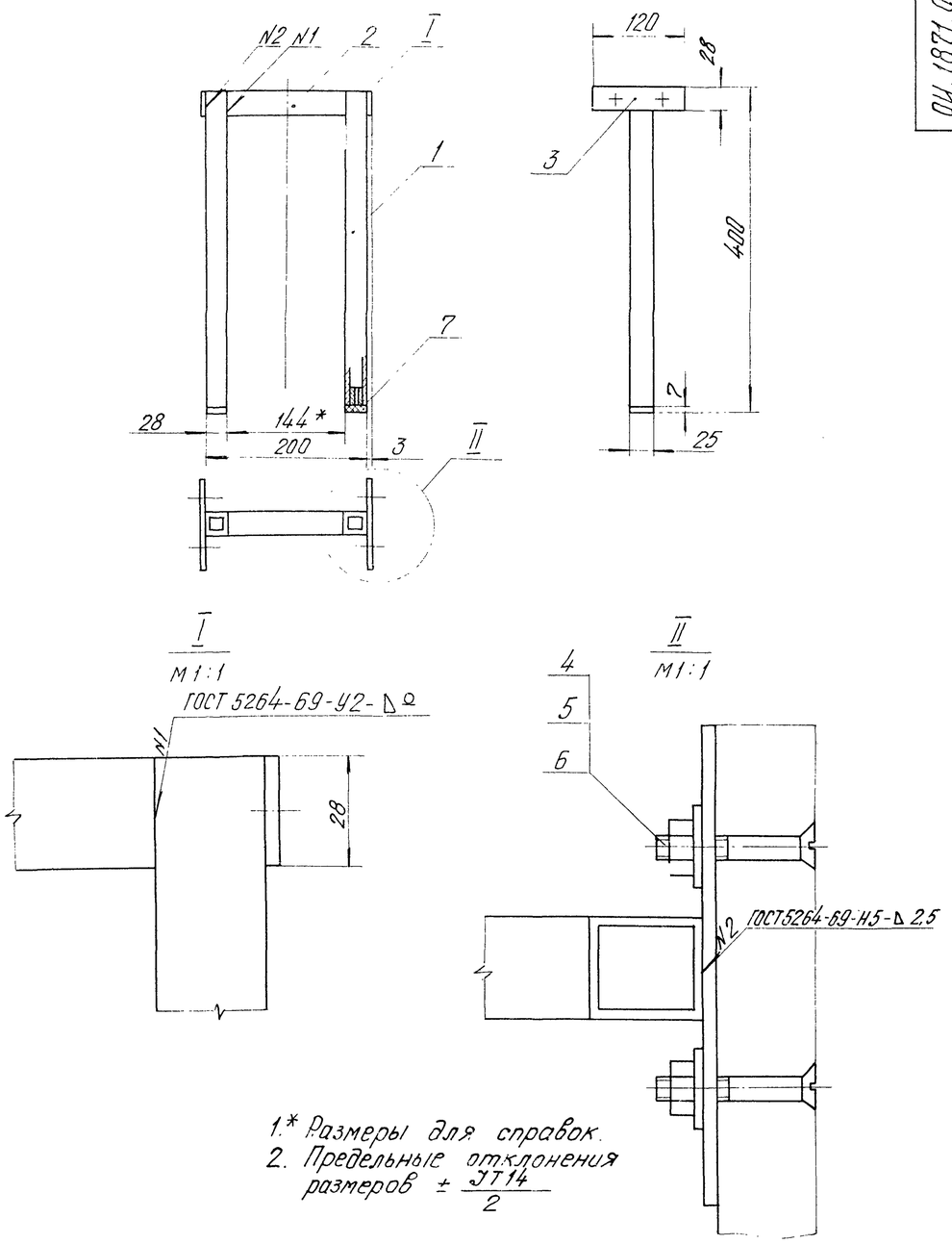

1.* Размеры для справок.
2. Предельные отклонения размеров $\pm \frac{JT14}{2}$

					ОШ. 1871.01.09.01.00 СБ			
Изм.	Лист	N докум.	Подп.	Дата	Опора	Лит.	Масса	Масштаб
Разраб.		Торжкова				01	1,732	1:5
Пров.		Игинова			Сборочный чертеж	Лист	Листов 1	
Т.контр.								
Рук.разраб.		Шведов				ВПКТИМ		
Н.контр.		Поревский		15.9.80				
Утв.								

ОШ. 1871.01.09.02.00СБ

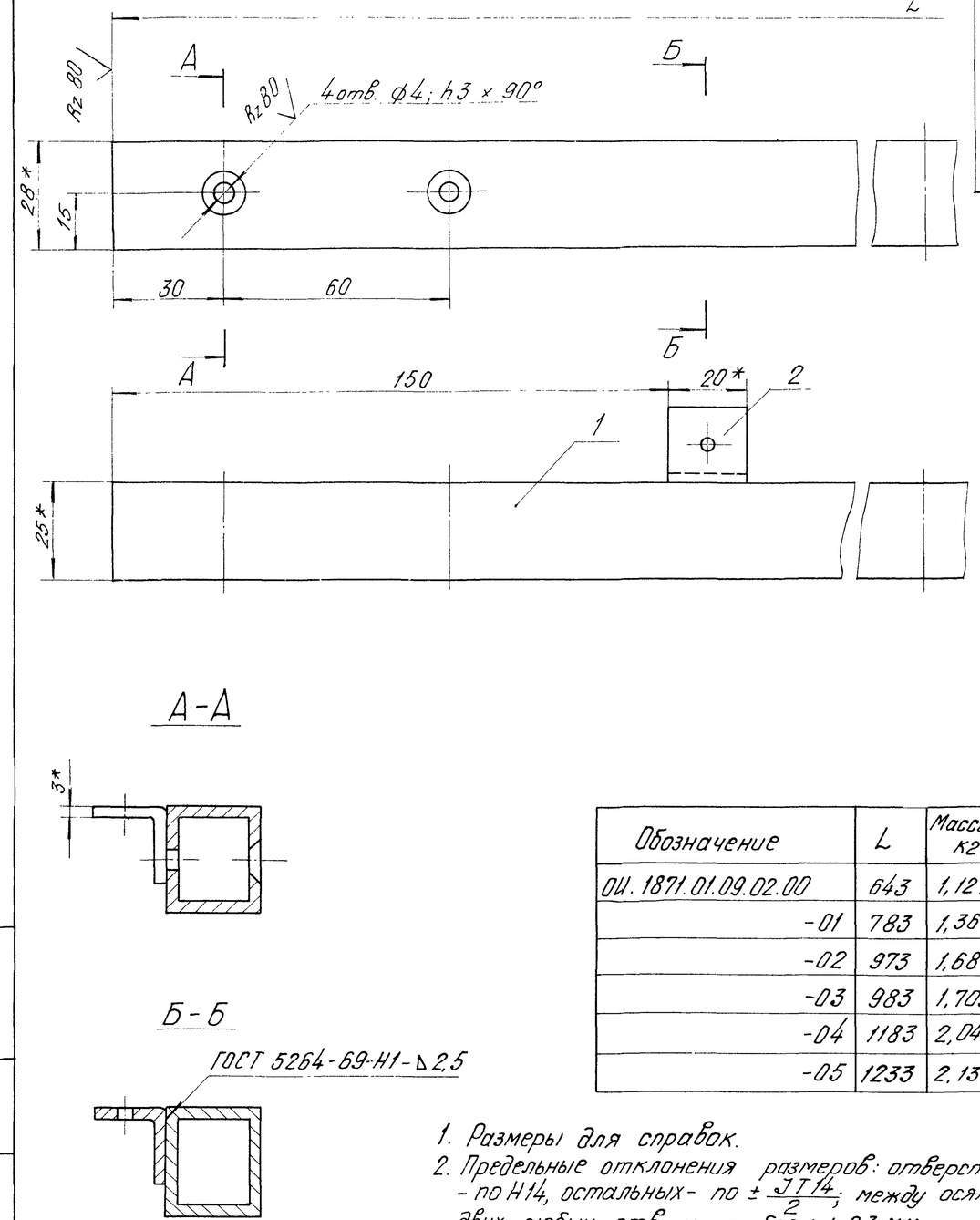

Обозначение	L	Масса кг
ОШ. 1871.01.09.02.00	643	1,127
-01	783	1,366
-02	973	1,688
-03	983	1,705
-04	1183	2,045
-05	1233	2,130

1. Размеры для справок.
2. Предельные отклонения размеров: отверстий - по Н14, остальных - по $\pm \frac{JT14}{2}$; между осями двух любых отв. и от базы ± 0,3 мм.

					ОШ. 1871.01.09.02.00СБ			
Изм.	Лист	N докум.	Подп.	Дата	Связь	Лит.	Масса	Масштаб
Разраб.		Стожкова				01	См. табл.	1:1
Пров.		Игинова			Сборочный чертеж	Лист	Листов 1	
Т.контр.								
Рук.разраб.		Шведов				ВПКТИМ		
Н.контр.		Поревский		15.9.80				
Утв.								

Подп. и дата | Инв. N дубл. | Взам. инв. N | Подп. и дата | Инв. N подл.

Копировал: Лурьиченко 16941-12 25 Формат А4

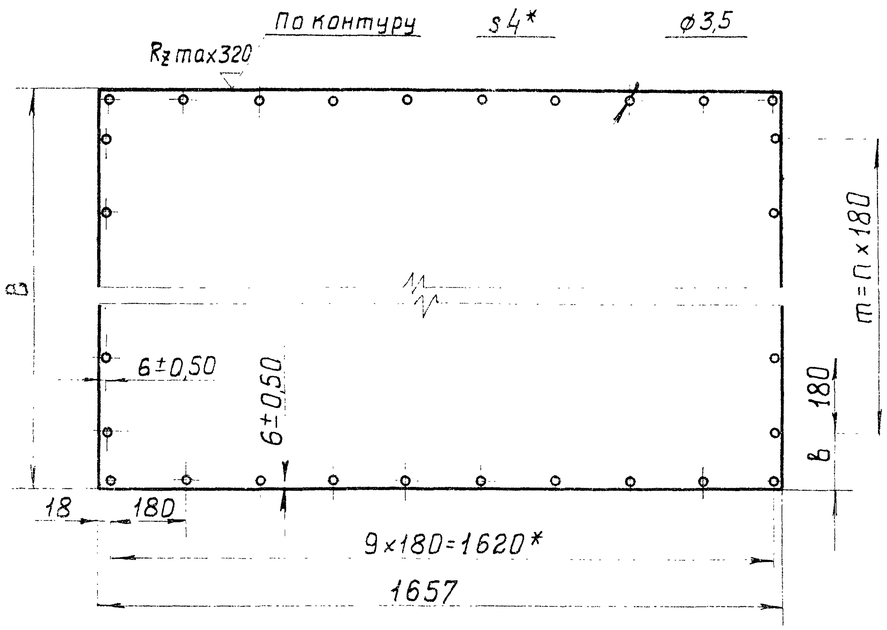

Обозначение	Размеры, мм			П	Кол-во отверстий
	В	в	m		
ОИ.1871.01.00.00.01	667	63	540*	3	28
–01	807	43	720*	4	30
–02	997	48	900*	5	32
–03	1207	63	1080*	6	34
–04	1007	53	900*	5	32
–05	1257	88	1080*	6	34

1. Предельные отклонения размеров с неуказанными допусками – по квалитету $\frac{УТ17}{2}$
2.* Размеры для справок.

Изм.	Лист	№ докум.	Подп.	Дата	ОИ.1871.01.00.00.01			
Разраб.		Ковтун			Стенка	Лит.	Масса	Масштаб
Пров.		Изинова				01		—
Т.контр.						Лист	Листов 1	
Рук.разраб.		Шведов			Плита волокнистая 4 ГОСТ 8904-75	ВПКТИМ		
Н.контр.		Погребский						
Утв.								

Перепечатал Иванова

Формат 11

ОИ.1871.01.00.00.01

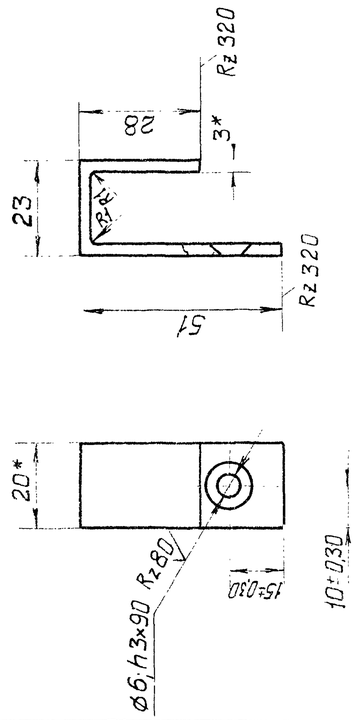

1.* Размеры для справок.
2. Развертка – 98 мм
3. Неуказанные предельные отклонения размеров: отверстий – по Н14, остальных $\pm\frac{УТ14}{2}$

Изм.	Лист	№ докум.	Подп.	Дата	ОИ.1871.01.09.00.01			
Разраб.		Жукова			Скоба	Лит.	Масса	Масштаб
Пров.		Изинова				01	0,046	1:1
Т.контр.						Лист	Листов 1	
Рук.разраб.		Шведов			Лента 3×20 Ст.2пс ГОСТ 6009-74	ВПКТИМ		
Н.контр.		Погребский						
Утв.								

Формат 11

ОИ.1871.01.09.00.01

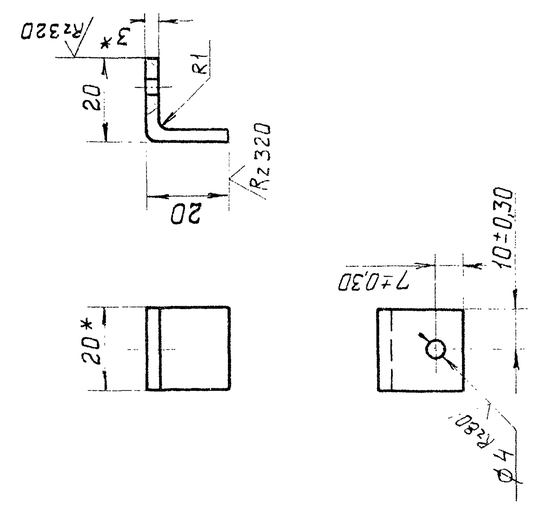

1.* Размеры для справок.
2. Развертка – 37 мм.
3. Неуказанные предельные отклонения размеров: отверстий – по Н14, остальных $\pm\frac{УТ14}{2}$

Изм.	Лист	№ докум.	Подп.	Дата	ОИ.1871.01.09.02.07			
Разраб.		Стонкова			Угольник	Лит.	Масса	Масштаб
Пров.		Игинова				01	0,017	1:1
Т.контр.						Лист	Листов 1	
Рук.разраб.		Шведов			Лента 3×20 Ст.2пс ГОСТ 6009-74	ВПКТИМ		
Н.контр.		Погребский						
Утв.								

Формат 11

ОИ.1871.01.09.02.07

ОИ.1871.01.00.00.08

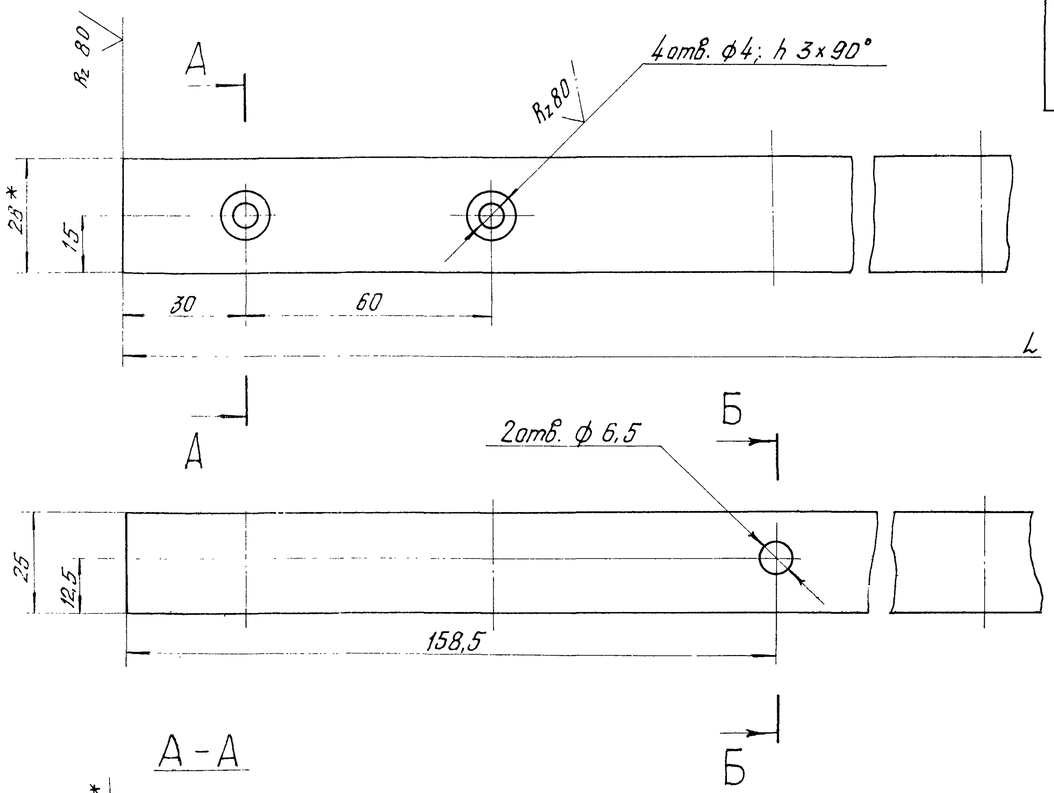

А-А

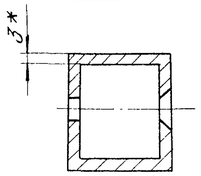

Б-Б

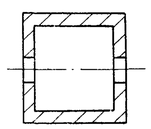

Обозначение	L	Масса кг
ОИ.1871.01.00.00.08	660	1,122
-01	800	1,360
-02	990	1,683
-03	1200	2,040
-04	1000	1,700
-05	1250	2,125

1.* Размеры для справок.
2. Предельные отклонения размеров: отверстий-по H14, остальных $\pm \frac{IT14}{2}$, между осями двух любых отв. и от базы - ± 0,3 мм.

					ОИ.1871.01.00.00.08		
Изм. Лист	N докум.	Подп.	Дата	Связь	Лит.	Масса	Масштаб
Разраб.	Золотарева				O_1	см. табл.	1:1
Пров.	Игинова				Лист	Листов 1	
Т.контр.							
Рук.разраб.	Шведов			Труба $\frac{28 \times 25 \times 3}{УМТУ-285-70}$	ВПКТИМ		
Н.контр.	Погребский						
Утв.							

Копировал Лабр. ЕНКС Формат 12

Инв.N подл. | Подп. и дата | Взам.инв.N | Инв.N дубл. | Подп. и дата

ОИ.1871.01.00.00.00М4

Правила
по регулировке четырехшарнирной петли, используемой для навески мебельных дверок.

Четырехшарнирная петля имеет две регулировочные возможности: фронтальную и боковую для исправления небольших погрешностей при навеске дверки.

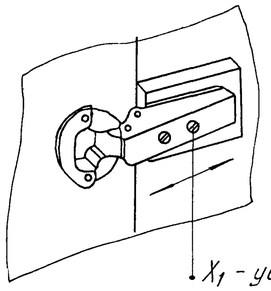

Фронтальная регулировка осуществляется с помощью установочного винта X_1.

1. Отпустить установочный винт X_1.
2. Переместить петлю на пластинке вперед или назад на требуемое расстояние.
3. Затянуть установочный винт X_1.

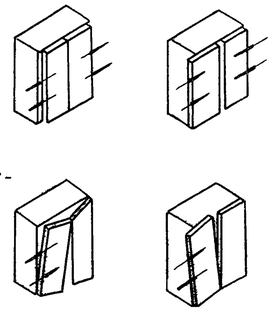

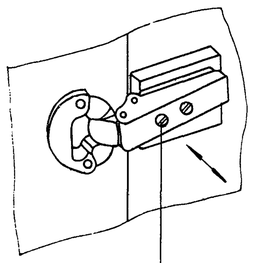

Боковая регулировка осуществляется с помощью регулировочного винта X после ослабления установочного винта X_1.

1. Отпустить установочный винт X_1.
2. Путем отвинчивания регулировочного винта X можно поднимать петлю и наоборот (в зависимости от конструкции четырехшарнирной петли)
3. Затянуть установочный винт X_1.

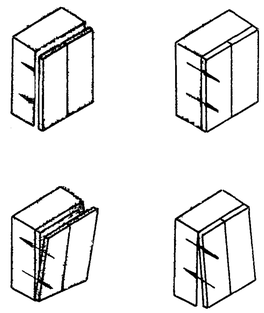

					ОИ.1871.01.00.00.00М4		
Изм. Лист	N докум.	Подп.	Дата	Шкаф для одежды	Лит.	Масса	Масштаб
Разраб.	Журина			Монтажный чертеж	O_1		
Пров.	Игинова				Лист 3	Листов	
Т.контр.							
Рук.разраб.	Шведов				ВПКТИ		
Н.контр.	Погребский		15.9.80				
Утв.							

Копировал Лабрынина 16941-02 27 Формат 12

ОИ.1871.01.00.00.00 МЧ

Инструкция по сборке

Сборку шкафов производить по месту их установки в следующей последовательности:

1. По схеме, указанной на рис. 1, произвести сборку металлического основания. Сборку осуществлять при помощи винтов 1, гаек 2 и шайб 3.

2. По схемам, указанным на рис. 2 и 3, произвести сборку корпуса шкафа, соответственно одностороннего и двустороннего. Сборку производить при помощи стяжек 14. Корпус шкафа соединяется с металлическим основанием через нижнюю горизонтальную стенку при помощи болтов 4, гаек 2 и шайб 3.
Задняя стенка в шкафах одностороннего пользования (см. рис. 2) крепится шурупами 5 через шайбы 15.
Стенка-перегородка в шкафах двустороннего пользования (см. рис. 3) вставляется в пластмассовые полозки „П"-образного сечения, прикрепленные к вертикальным стенкам корпуса шкафа.

3. По схемам, указанным на рис. 4 и 5, произвести навеску дверей, при помощи петель 16 и шурупов 8; 11; 12. Зафиксировать двери остановами 17, предварительно прикрепленными к верхней горизонтальной стенке шурупами 7.
Заполнить шкафы элементами внутреннего оборудования. Установить приставные скамьи для сидения. Сборка скамей аналогична сборке металлических оснований шкафов.

Примечание:
Для удобства сборки фурнитуру и элементы внутреннего оборудования, крепящиеся шурупами, рекомендуется устанавливать на соответствующих щитовых элементах до сборки корпусов шкафов.

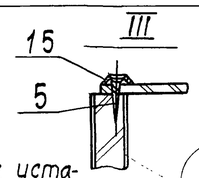

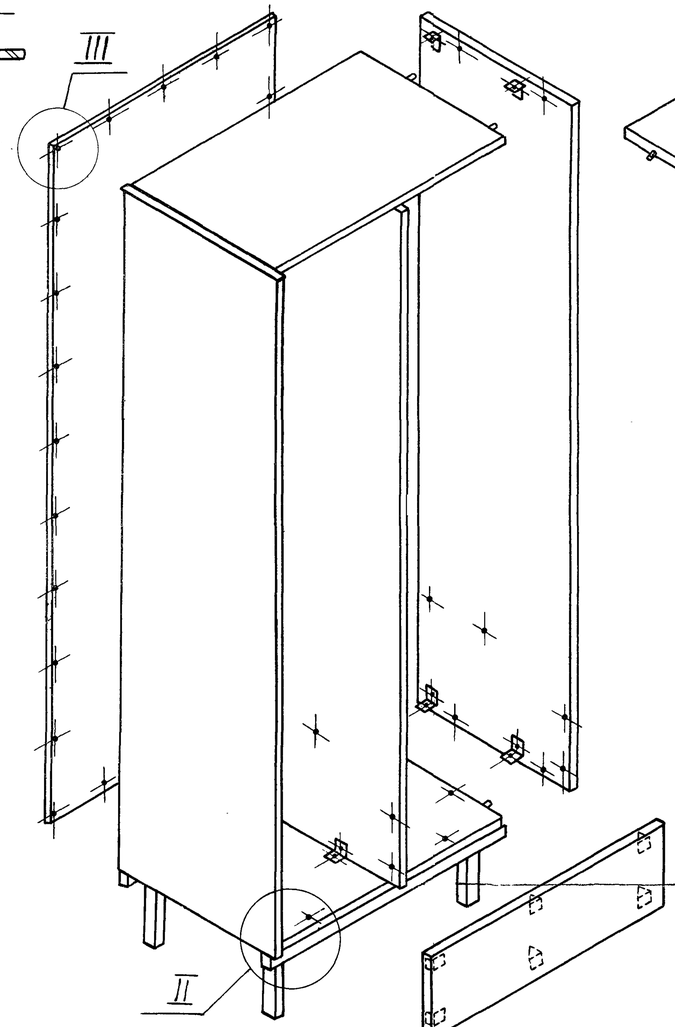

Рис. 2

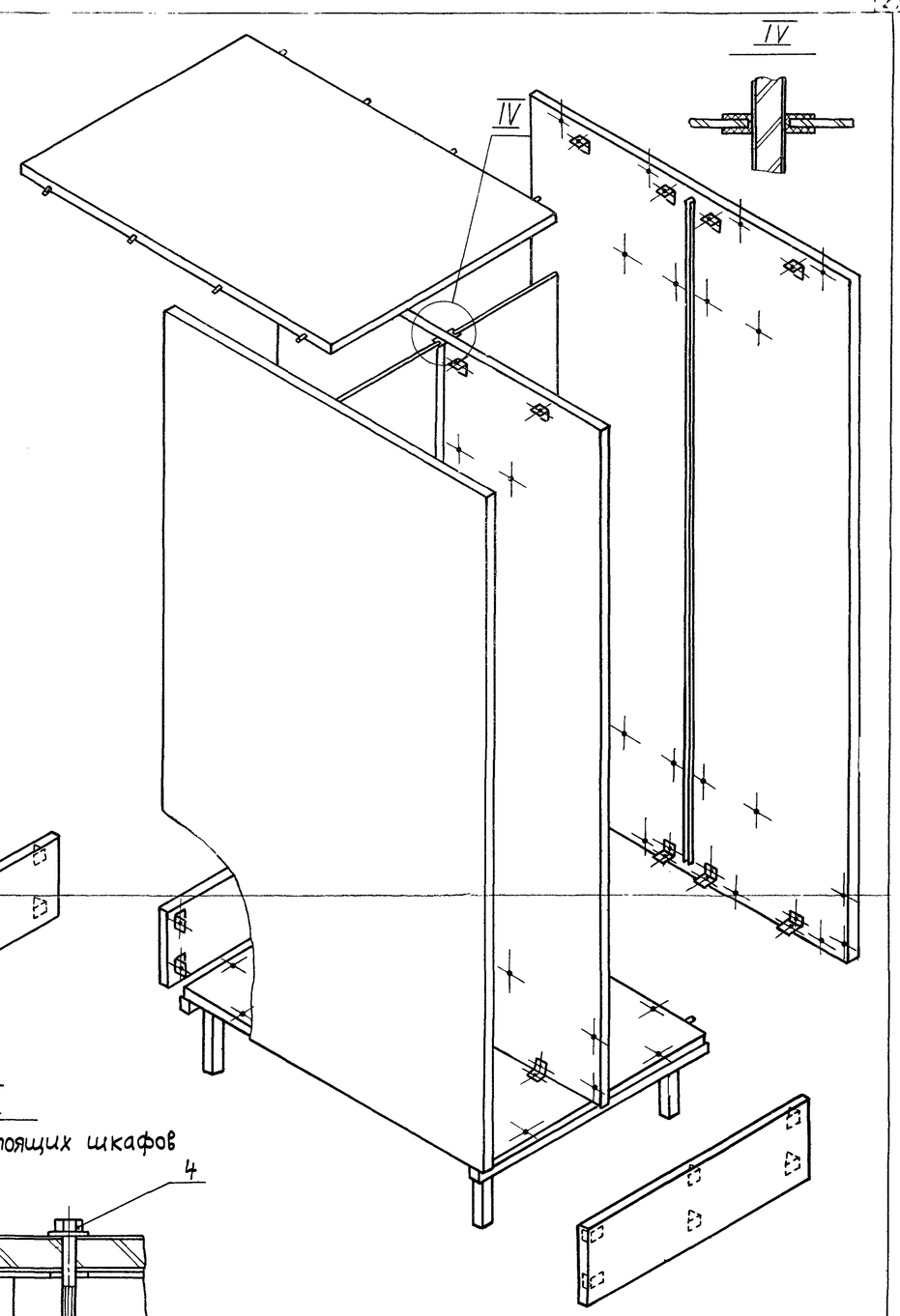

Рис. 3

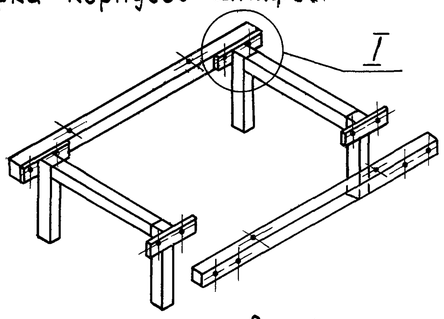

Рис. 1

II

Для отдельностоящих шкафов

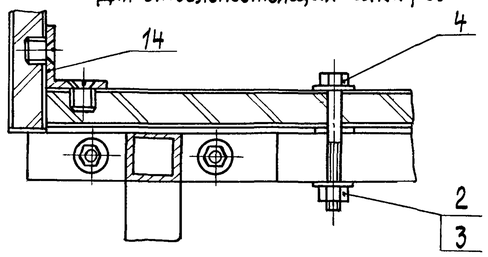

I

Для отдельностоящих шкафов

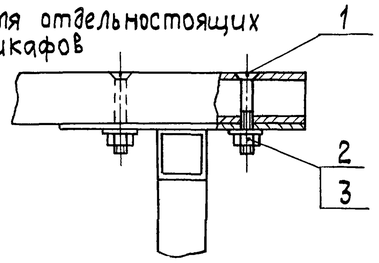

I вариант

Для шкафов, блокирующихся в ряд

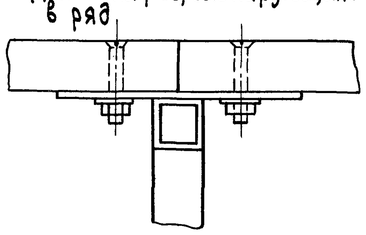

II вариант

Для шкафов, блокирующихся в ряд

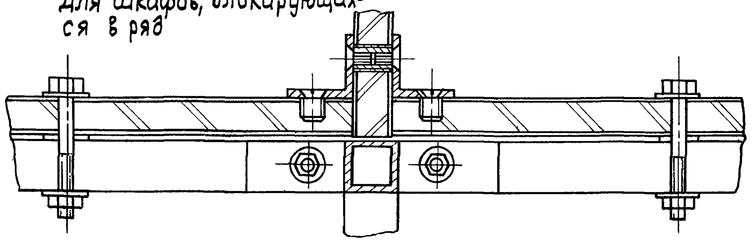

Изм.	Лист	№ докум.	Подп.	Дата	ОИ.1871.01.00.00.00 МЧ			
Разраб.		Журина			Шкаф для одежды	Лит.	Масса	Масштаб
Пров.		Игинова			Монтажный чертеж	О1		—
Т. контр.						Лист 1	Листов 3	
Рук. разраб.		Шведов				ВПКТИМ		
Н. контр.		Погребский						
Утв.								

Копировал Кудрявцева 16941-02 28 Формат 22

ОИ.1871.01.00.00.00М4

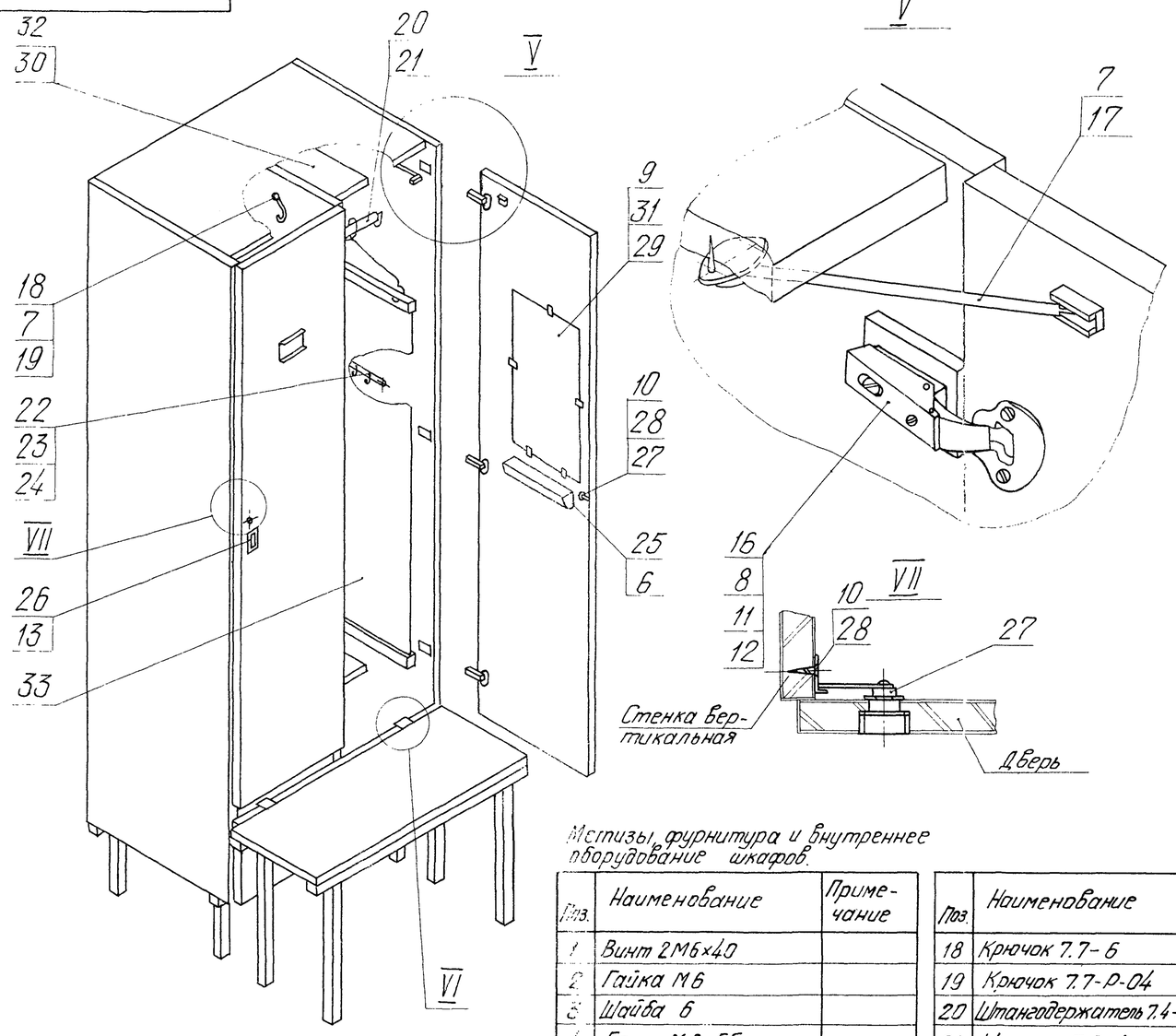

Рис. 4

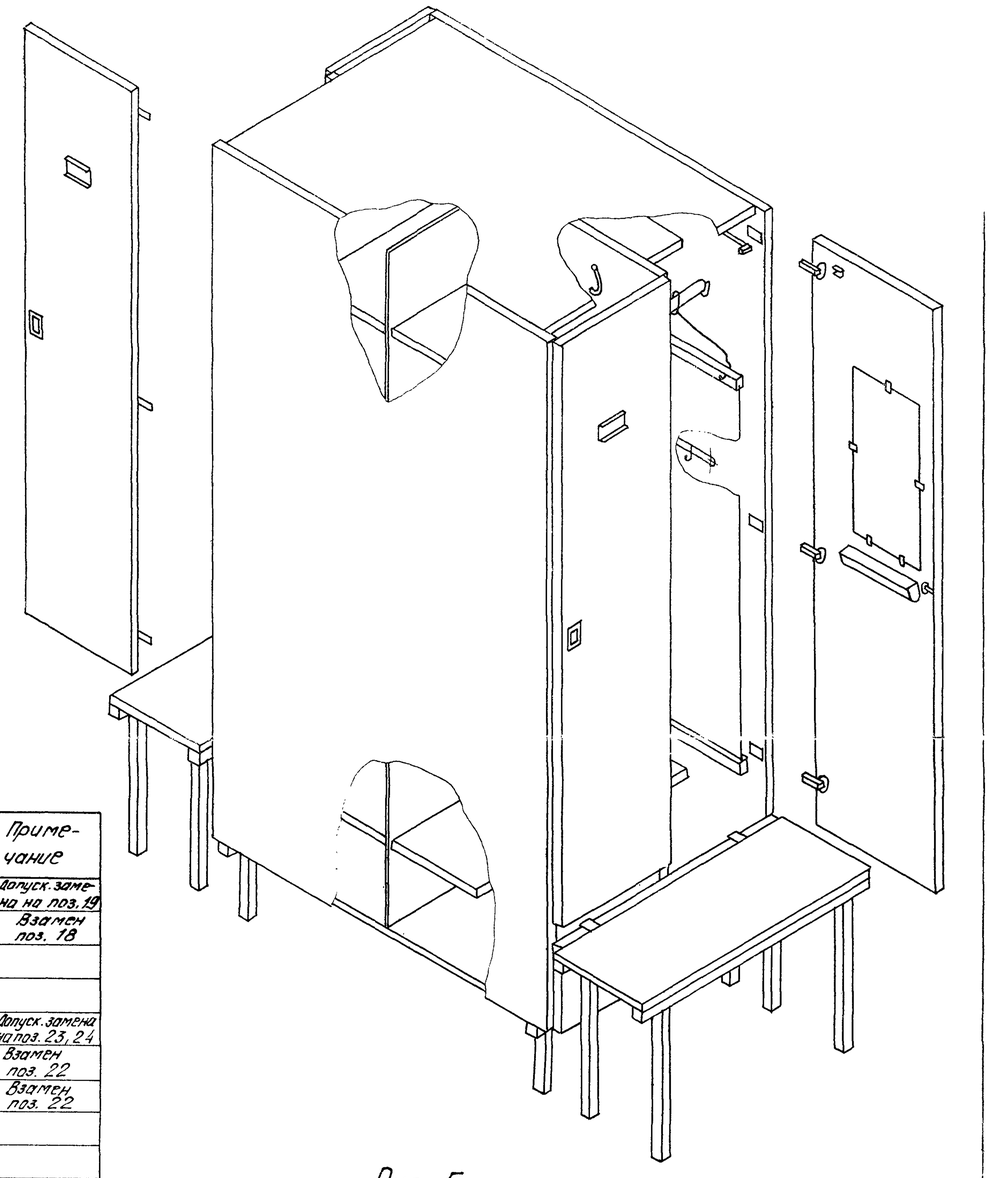

Рис. 5

Метизы, фурнитура и внутреннее оборудование шкафов.

Поз.	Наименование	Примечание
1	Винт 2М6×40	
2	Гайка М6	
3	Шайба 6	
4	Болт М6×55	
5	Шуруп А3×25	
6	Шуруп А3×20	
7	Шуруп А3×16	
8	Шуруп Б4×13	
9	Шуруп А3×13	
10	Шуруп Б2×13	
11	Шуруп А4×25	
12	Шуруп Б4×13	
13	Гвозди П1,0×16	
14	Стяжка 2.16-Д	
15	Шайба 12.3-А	
16	Петля 3.12-А-08	
17	Останов ф596	

Поз.	Наименование	Примечание
18	Крючок 7.7-Б	Допуск. замена на поз. 19
19	Крючок 7.7-Р-04	Взамен поз. 18
20	Штангодержатель 7.4-У	
21	Штанга 7.5-А	
22	Крючок 7.7-Е	Допуск. замена на поз. 23, 24
23	Крючок 7.7-Д	Взамен поз. 22
24	Крючок К.135.00	Взамен поз. 22
25	Лоток 7.6-Б	
26	Ручка 1.12-Г	
27	Замок цилиндровый	
28	Отв. планка замка 4.13-А-03	
29	Зеркалодержатель 5.5-В	
30	Полкодержатель 5.4-В	
31	ЗЕРКАЛО	
32	ПОЛКА	
33	ШТОРКА	

VI

Узел крепления скамьи для сидения к шкафу

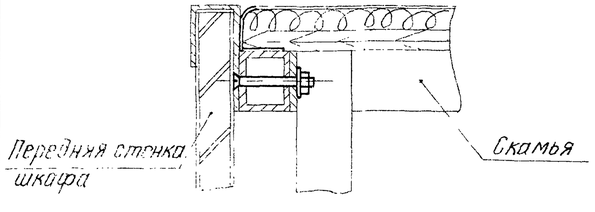

Изм.	Лист	N докум.	Подп.	Дата	ОИ.1871.01.00.00.00М4		
Разраб.		Журина			Шкаф для одежды Монтажный чертеж	Лит.	Масса	Масштаб
Пров.		Игинова				Д1		—
Т. контр.						Лист 2	Листов	
Рук. разраб.		Шведов				БПКТИМ		
Н. контр.		Погребский		15.9.80				
Утв.								

Копировал Лавринович 15941-02 (29) Формат 22