Типовой проект

903-9-14 сп 86

БАК-АККУМУЛЯТОР ГОРЯЧЕЙ ВОДЫ ДЛЯ СИСТЕМ ТЕПЛОСНАБЖЕНИЯ ЕМКОСТЬЮ 5 ТЫС.КУБ.М.

Альбом IX

Приспособления для монтажа

21663-07
ЦЕНА

				Привязан:
ИНВ. №				

пров: Опекунов 15.09.87г. Кон. Корнеева

Типовой проект
903-9-14сп86

БАК-АККУМУЛЯТОР ГОРЯЧЕЙ ВОДЫ ДЛЯ СИСТЕМ ТЕПЛОСНАБЖЕНИЯ ЕМКОСТЬЮ 5 ТЫС.КУБ.М.

АЛЬБОМ IX

СОСТАВ ПРОЕКТА

АЛЬБОМ I ТЕХНОЛОГИЧЕСКОЕ ОБОРУДОВАНИЕ
АЛЬБОМ II ПРОТИВОКОРРОЗИОННАЯ ЗАЩИТА
АЛЬБОМ III КОНСТРУКЦИИ МЕТАЛЛИЧЕСКИЕ
АЛЬБОМ IV ПЕРЕДВИЖНАЯ СТРЕМЯНКА (ИЗ ТП 903-9-12сп86 АЛ.IV)
АЛЬБОМ V ОСНОВАНИЯ И ФУНДАМЕНТЫ
АЛЬБОМ VI ТЕПЛОВАЯ ИЗОЛЯЦИЯ
АЛЬБОМ VII ТЕПЛОИЗОЛЯЦИОННЫЕ КОНСТРУКЦИИ И ДЕТАЛИ (ИЗ ТП903-9-12сп86АЛVII)
АЛЬБОМ VIII ТЕХНОЛОГИЯ МОНТАЖА
АЛЬБОМ IX ПРИСПОСОБЛЕНИЯ ДЛЯ МОНТАЖА
АЛЬБОМ X СМЕТЫ
АЛЬБОМ XI ВЕДОМОСТИ ПОТРЕБНОСТИ В МАТЕРИАЛАХ
АЛЬБОМ XII СПЕЦИФИКАЦИИ ОБОРУДОВАНИЯ

РАЗРАБОТАН:

ВНИПИЭНЕРГОПРОМ	АЛЬБОМ I, II, X, XI, XII
ЦНИИПРОЕКТСТАЛЬКОНСТРУКЦИЯ	АЛЬБОМ III, IV
ГПИ ФУНДАМЕНТПРОЕКТ	АЛЬБОМ V
ВНИПИТЕПЛОПРОЕКТ	АЛЬБОМ VI, VII
ГИПРОНЕФТЕСПЕЦМОНТАЖ	АЛЬБОМ VIII, IX

ГЛАВНЫЙ ИНЖЕНЕР ИНСТИТУТА Подпись И.О.ГОЛЬДЕНБЕРГ
ГЛАВНЫЙ ИНЖЕНЕР ПРОЕКТА " В.Н.ТЮРИН

УТВЕРЖДЕН НА СТАДИИ ПРОЕКТ МИНЭНЕРГО СССР ПРОТОКОЛОМ ОТ 18.06.85 N58
ВВЕДЕН В ДЕЙСТВИЕ НА СТАДИИ РАБОЧАЯ ДОКУМЕНТАЦИЯ МИНЭНЕРГО СССР ПРОТОКОЛОМ ОТ 18.06.85 N58 С НОЯБРЯ 1985

				Привязан:	
Инв.№					

Содержание.

Обозначение.	Наименование.	Кол. листов	Стр.
ПВ5К. 11.00.00	Захват для подъема рулонов массой 45÷65т. краном.	7	3-9
ПВ5К. 14.00.00	Шарнир для подъема рулонов массой 45÷65т. краном.	6	10-15
ПВ8. 05.00.00	Упор клиновой.	4	16-19
ПВ3. 02.00.00	Скоба для развертывания рулона.	3	20-22
ПВ4. 05.00.00	Стяжное приспособление.	2	23-24
ПВ4.02. 00.00	Струбцина для прижатия опорного кольца.	4	25-28
ПВ2.12. 00.00	Замерное устройство	3	29-31
ПВ7. 11. 00.00	Клин	1	32
ПВ32.01. 00.00	Устройство для раскатки рулонов.	5	33-37
ПВ12.02.00.00	Поддон.	1	38
ПВ8.04.00.00	Кронштейн для расчалок.		
ПВ12.01. 00.00	Отвес	1	39
ПВ6. 07. 00.00	Приспособление для замыкания вертикального		
	монтажного стыка.	10	40-49
ПВ6. 04.00.00	Устройство для формообразования.	5	50-54
ПВ10.04.00.00	Строп 3-х ветвевой	1	
ПВ5. 52.00.00	Скоба для навешивания блока.		55
ПВ9. 10.00.00	Леса навесные для замыкания вертикального		
	монтажного стыка.	8	56-63
15-1307. 01.00.00	Приспособление для прижима стенки к щиту.	1	64
ПВ74. 78.00.00	Стойка монтажная	9	65-73
ПВ5.07.00.00	Ролик для демонтажа монтажной стойки.	1	74
ПВ51. 06.00.00	Козлы для демонтажа монтажной стойки.	2	
15-1307. 02.00.00	Ловитель.		75-76

ПВ5К.11.02.00 СБ

Т.П. 903-9-14сп86 Ал. IX

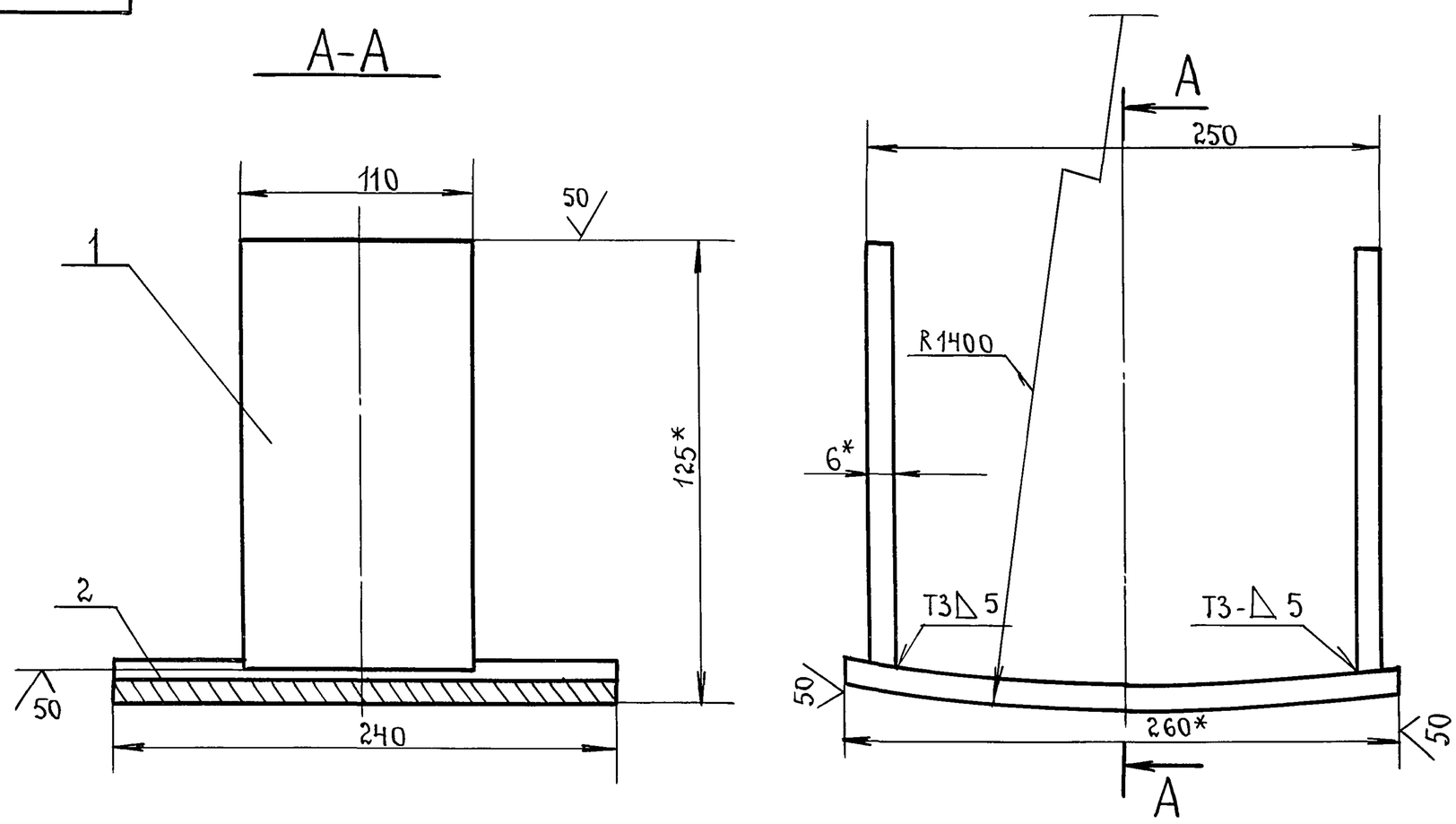

1. Сварные швы по ГОСТ 5264-80.
   Сварочные электроды типа Э42А по ГОСТ 9457-75.
2. Неуказанные предельные отклонения размеров: валов - h16, отверстий - H16, остальных - $\pm\frac{JT16}{2}$.
3. * Размеры для справок.

					ПВ5К.11.02.00 СБ			
Изм.	Лист	№ докум.	Подп.	Дата	Упор. Сборочный чертеж.	Лит.	Масса	Масштаб
Разраб.		Числова	подп.	12.84		И	8.4	1:2.5
Пров.		Кузьмина	"	12.84		Лист	Листов 1	
Т.контр.						Гипронефтеспецмонтаж. г. Москва		
ГИП		Тюрин	"	12.84				
Н.контр.		Панова	"	12.84				
Утв.		Кузнецов						

Инв.№ подл. | Подп. и дата | Взам.инв.№ | Инв.№ дубл. | Подп. и дата

ПВ5К.11.00.00 СБ

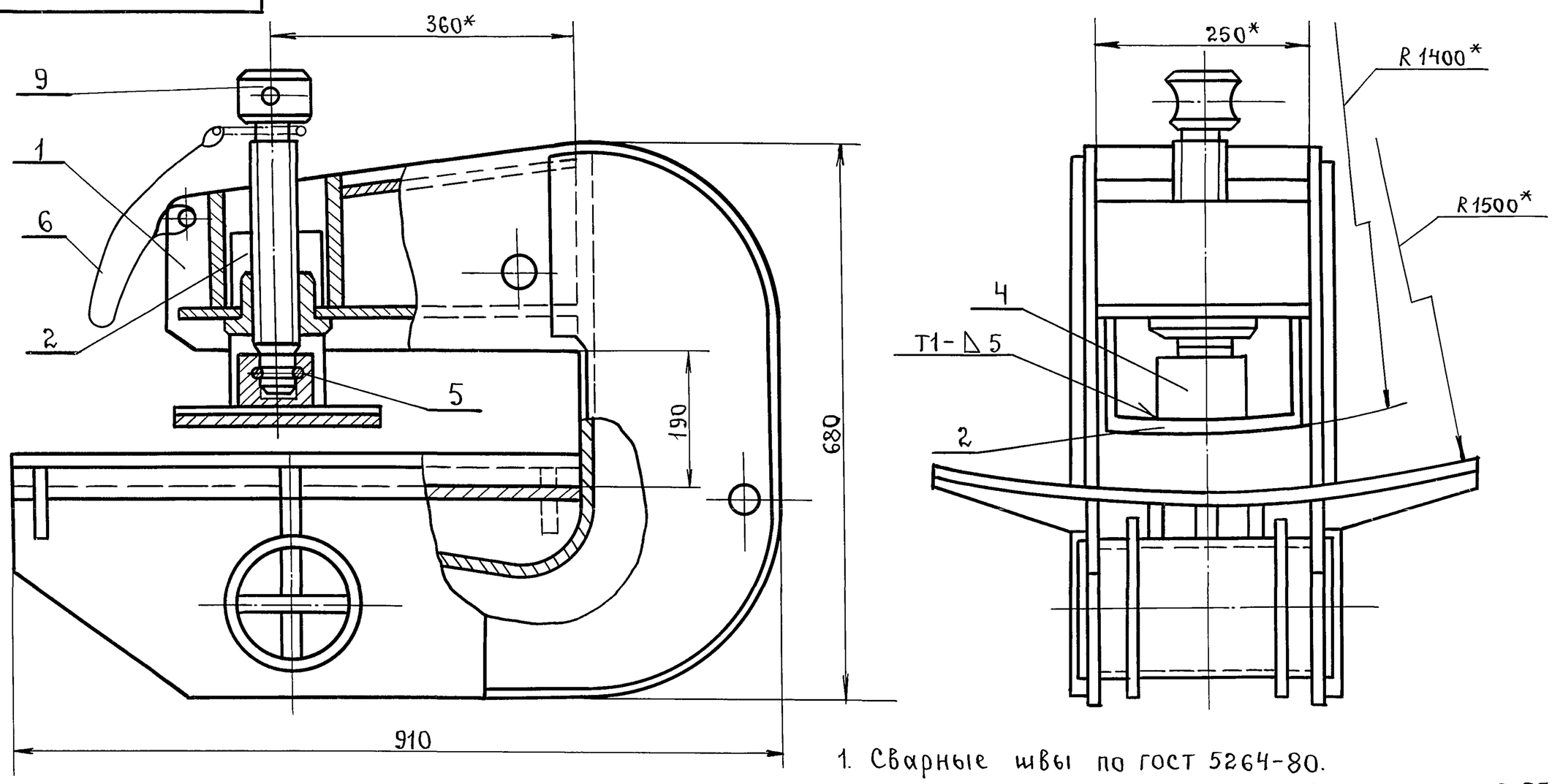

1. Сварные швы по ГОСТ 5264-80.
   Сварочные электроды типа Э42А по ГОСТ 9467-75.
2. Неуказанные предельные отклонения размеров: отверстий - H16; валов - h16; остальных - $\pm\frac{JT16}{2}$.
3* Размеры для справок.

					ПВ5К.11.00.00 СБ			
Изм.	Лист	№ докум.	Подп.	Дата	Захват для подъема рулонов массой 45÷65т. краном. Сборочный чертеж.	Лит.	Масса	Масштаб
Разраб.		Числова	подп.	12.84		И	225.0	1:5
Пров.		Кузьмина	"	12.84		Лист	Листов 1	
Т.контр.						Гипронефтеспецмонтаж. г. Москва.		
ГИП		Тюрин	"	12.84				
Н.контр.		Панова	"	12.84				
Утв.		Кузнецов						

Инв.№ подл. | Подп. и дата | Взам.инв.№ | Инв.№ дубл. | Подп. и дата

Пров: Жаля 29-3.90г Кон. Корнеева

ТП 903-9-14 сп 86 Ал. IX

Формат	Зона	Поз.	Обозначение	Наименование	Кол	Примеч.
				Документация		
А2			ПВ 5К.11.01.00 СБ	Сборочный чертеж		
				Детали		
А3		1	ПВ 5К.11.01.01	Щека	2	
Б4		2	ПВ 5К.11.01.02	Пластина		
				Полоса 12×250 ГОСТ 103-76 / Ст.3 ГОСТ 535-79		
				L = 140	1	3,3 кг
А4		3	ПВ 5К.11.01.03	Гайка		
Б4		4	ПВ 5К.11.01.04	Пластина		
				Полоса 12×250 ГОСТ 103-76 / Ст.3 ГОСТ 535-79		
				L = 160	1	3,8 кг
А3		5	ПВ 5К.11.01.05	Накладка	2	
А3		6	ПВ 5К.11.01.06	Стенка		
А3		7	ПВ 5К.11.01.07	Пластина		
Б4		8	ПВ 5К.11.01.08	Ложе		
				Полоса 12×670 ГОСТ 103-76 / Ст.3 ГОСТ 535-79		
				L = 655	1	31,5 кг
А4		9	ПВ 5К.11.01.09	Ребро	4	
			-01	Ребро	2	

Подп. и дата | Инв. № дубл | Взам. инв. № | Подп. и дата | Инв. № подл

Изм	Лист	№ докум	Подп.	Дата	ПВ 5К.11.01.00			
Разраб.		Числова	Подп.		Корпус	Лит	Лист	Листов
Пров.		Кузьмина	"			И	1	2
ГИП		Тюрин	"			Гипронефтеспецмонтаж г. Москва		
Н.контр.		Панова	"					
Утв.		Кузнецов						

4

Формат	Зона	Поз.	Обозначение	Наименование	Кол	Примеч.
Б4		11	ПВ 5К.11.01.10	Ось		
				Труба 159×8 ГОСТ 8732-78 / В-10 ГОСТ 8731-74		
				L = 300	1	9,0 м
А4		12	ПВ 5К.11.01.11	Фланец	2	
А4		13	ПВ 5К.11.01.12	Ребро	3	
Б4		14	ПВ 5К.11.01.13	Пластина		
				Полоса 8×85 ГОСТ 103-76 / Ст.3 ГОСТ 535-79		
				L = 300	2	1,30 кг
Б4		15	ПВ 5К.11.01.14	Пластина		
				Полоса 8×140 ГОСТ 103-76 / Ст.3 ГОСТ 535-79		
				L = 300	1	2,60 кг
Б4		16	ПВ 5К.11.01.15	Пластина		
				Лист Б-20 ГОСТ 19903-74 / Ст.3 ГОСТ 14631-79		
				250×290	1	11,0 кг

Подп. и дата | Инв. № дубл | Взам. инв. № | Подп. и дата | Инв. № подл

Изм	Лист	№ докум.	Подп.	Дата	ПВ 5К.11.01.00	Лист 2

Формат	Зона	Поз.	Обозначение	Наименование	Кол.	Примеч.
				Документация		
А3			ПВ 5К.11.02.00 СБ	Сборочный чертеж		
				Детали		
Б4		1	ПВ 5К.11.02.01	Пластина		
				Полоса 6×110 ГОСТ 103-76 / Ст.3 ГОСТ 535-79		
				L = 200	2	1,0 кг
Б4		2	ПВ 5К.11.02.02	Пластина		
				Полоса 12×240 ГОСТ 103-76 / Ст.3 ГОСТ 535-79		
				L = 265	1	5,4 кг

Подп. и дата | Инв. № дубл | Взам. инв. № | Подп. и дата | Инв. № подл

Изм	Лист	№ докум	Подп.	Дата	ПВ 5К.11.02.00			
Разраб.		Числова	Подп.		Упор	Лит.	Лист.	Листов
Пров.		Кузьмина	"			И		1
ГИП		Тюрин	"			Гипронефтеспецмонтаж г. Москва		
Н.контр.		Панова	"					
Утв.		Кузнецов						

Пров. Дубровина 13.04.88г Коп. [illegible]

Формат	Зона	Поз.	Обозначение	Наименование	Кол	Примеч.
				Документация		
А3			ПВ 5К.11.00.00 СБ	Сборочный чертеж		
				Сборочные единицы		
А4		1	ПВ 5К.11.01.00	Корпус	1	
А4		2	ПВ 5К.11.02.00	Упор	1	
				Детали		
А3		3	ПВ 5К.11.00.01	Винт	1	
А4		4	ПВ 5К.11.00.02	Подпятник	1	
А4		5	ПВ 5К.11.00.03	Кольцо запорное	1	
				Материалы		
		6		Проволока 1 ГОСТ 3282-74		0,10 кг

Подп. и дата | Инв. № дубл | Взам. инв. № | Подп. и дата | Инв. № подл

Изм	Лист	№ докум	Подп.	Дата	ПВ 5К.11.00.00			
Разраб.		Числова	"		Захват для подъёма рулонов массой 45÷65т краном	Лит.	Лист	Листов
Пров.		Кузьмина	"			И		1
ГИП		Тюрин	"			Гипронефтеспецмонтаж г. Москва		
Н.контр.		Панова	"					
Утв.		Кузнецов						

ТП. 903-9-14сп 86 Ал. IX

ПВ5К.11.00.02

$\sqrt{}^{25}$ ($\sqrt{}$)

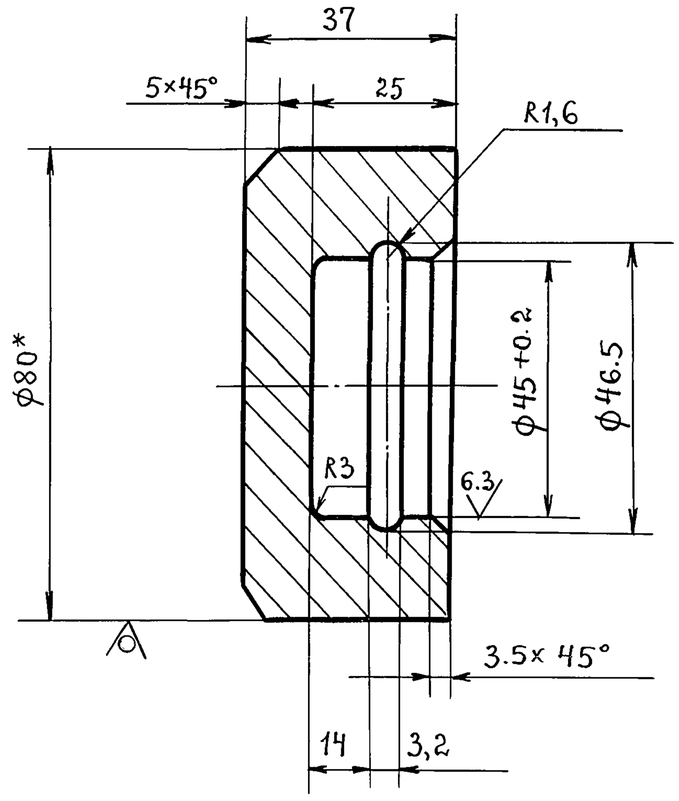

1. Неуказанные предельные отклонения размеров: отверстий – H16; валов – h16; остальных – $\pm \frac{JT16}{2}$.
2*. Размер для справок.

					ПВ5К.11.00.02		
Изм.	Лист	№ докум.	Подп.	Дата			
Разраб.		Числова	подп.	12.84	Подпятник.	Лит. И	Масса 0.9 / Масштаб 1:1
Пров.		Кузьмина	»	12.84		Лист	Листов 1
Т.контр.							
ГИП		Тюрин	»	12.84	Круг В-80 ГОСТ 2590-71 / Ст.3 ГОСТ 535-79	Гипронефтеспецмонтаж. г. Москва.	
Н.контр.		Панова	»	12.84			
Утв.		Кузнецов					

ПВ5К.11.00.03

($\sqrt{}$)

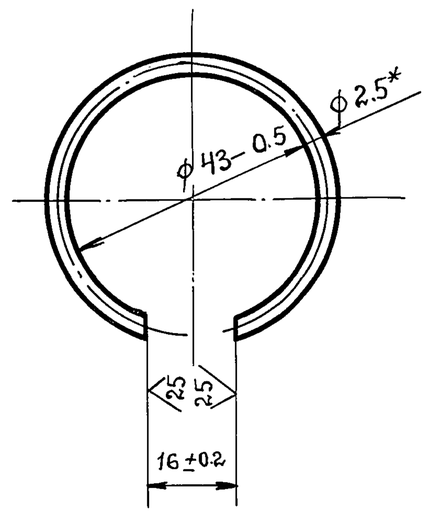

1. Длина заготовки 124 ± 0.5 мм.
2.* Размер для справок.

					ПВ5К.11.00.03		
Изм.	Лист	№ докум.	Подп.	Дата			
Разраб.		Числова	Подп.	12.84	Кольцо запорное.	Лит. И	Масса 0.01 / Масштаб 1:1
Пров.		Кузьмина	»	12.84		Лист	Листов 1
Т.контр.							
ГИП		Тюрин	»	12.84	Проволока ⌀2,5 ГОСТ 9389-75	Гипронефтеспецмонтаж г. Москва.	
Н.контр.		Панова	»	12.84			
Утв.		Кузнецов					

ПВ5К.11.00.01

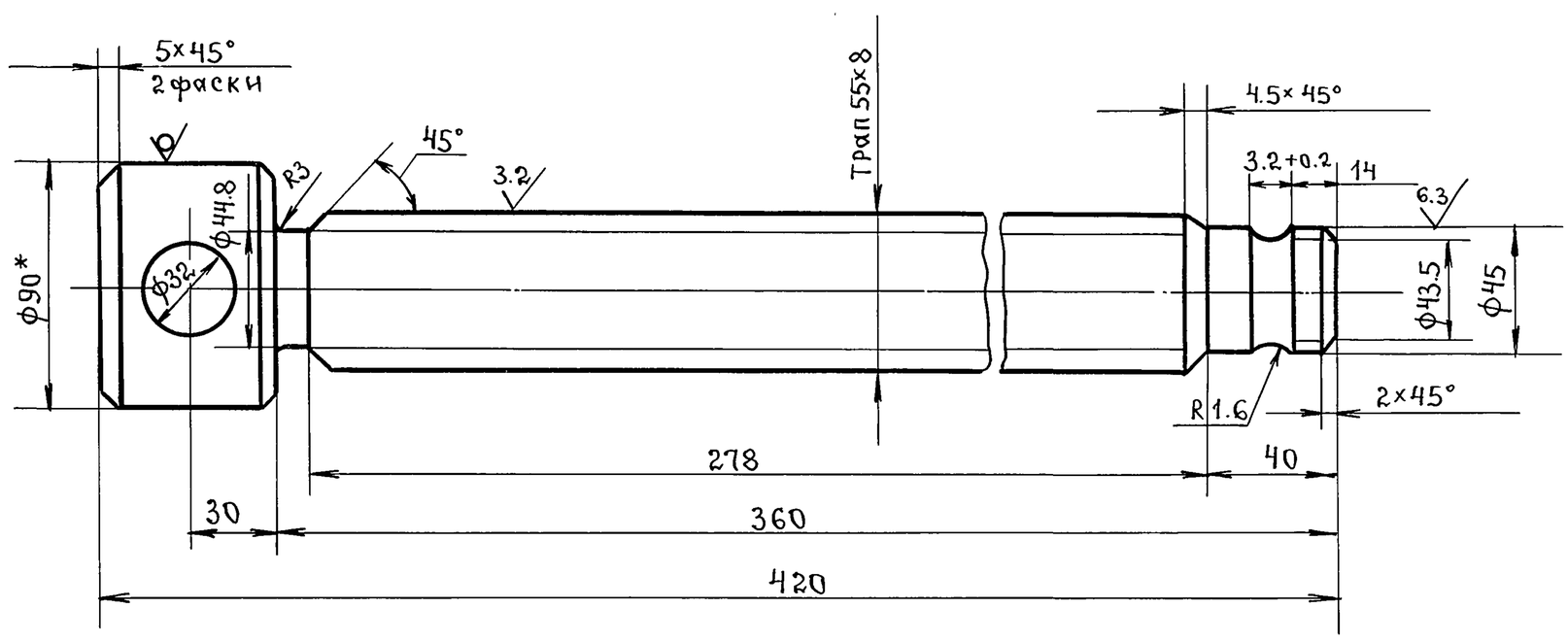

1. Неуказанные предельные отклонения размеров: отверстий – H16; валов – h16; остальных – $\pm \frac{JT16}{2}$.
2.* Размер для справок.

					ПВ5К.11.00.01		
Изм.	Лист	№ докум.	Подп.	Дата			
Разраб.		Числова	подп.	12.84	Винт.	Лит. И	Масса 9.5 / Масштаб 1:2
Пров.		Кузьмина	»	12.84		Лист	Листов 1
Т.контр.							
ГИП		Тюрин	»	12.84	Круг В-90 ГОСТ 2590-71 / Ст.3 ГОСТ 535-79	Гипронефтеспецмонтаж. г. Москва.	
Н.контр.		Панова	»	12.84			
Утв.		Кузнецов					

Инв.№ подл. | Подп. и дата | Взам. инв.№ | Инв.№ дубл. | Подп. и дата

Пров: Жар 29.3.90 Кон. Корнеева

ТП 903-9-14сп86 Ал. IX

ПВ5К. 11.01.00СБ

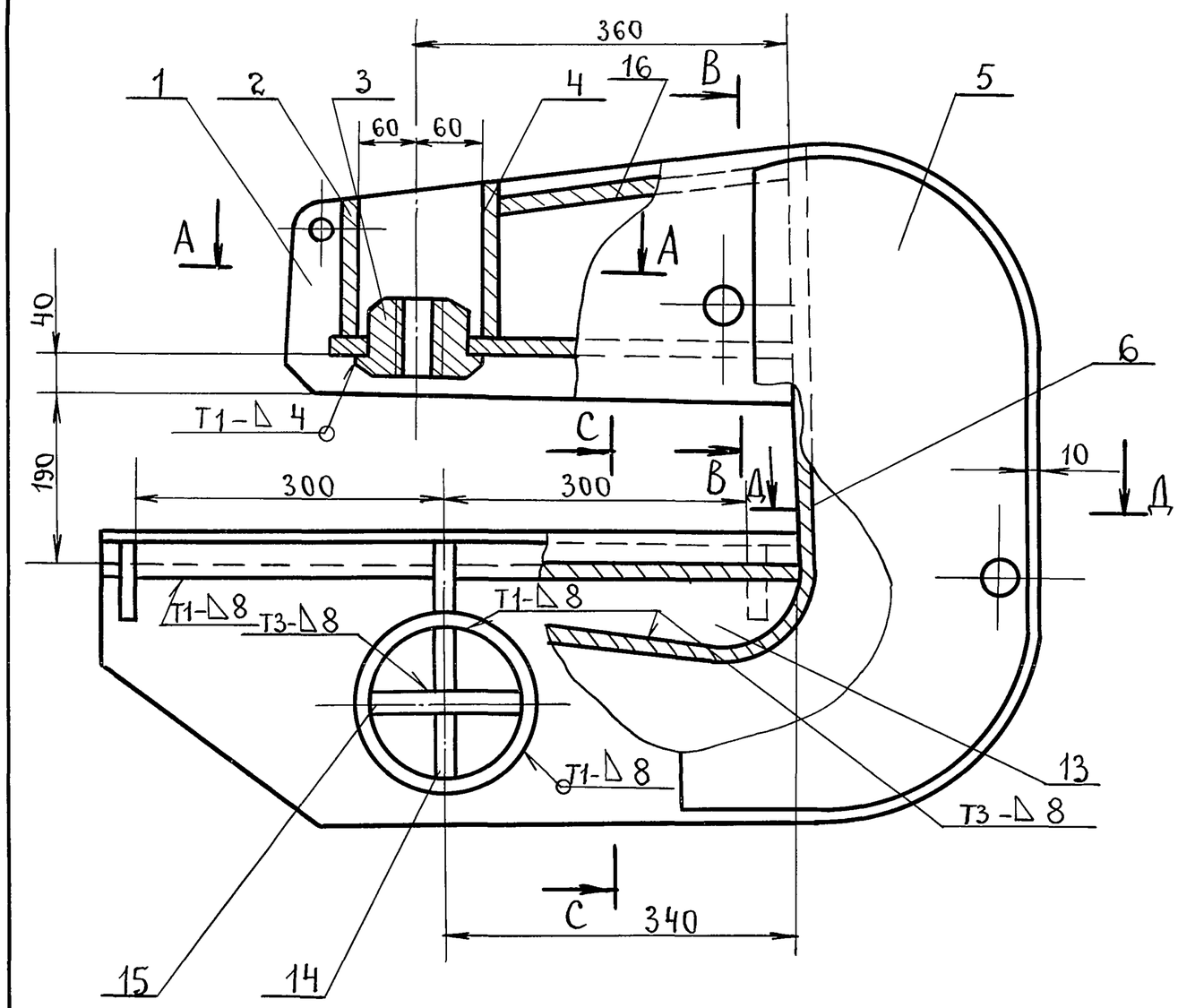

А–А

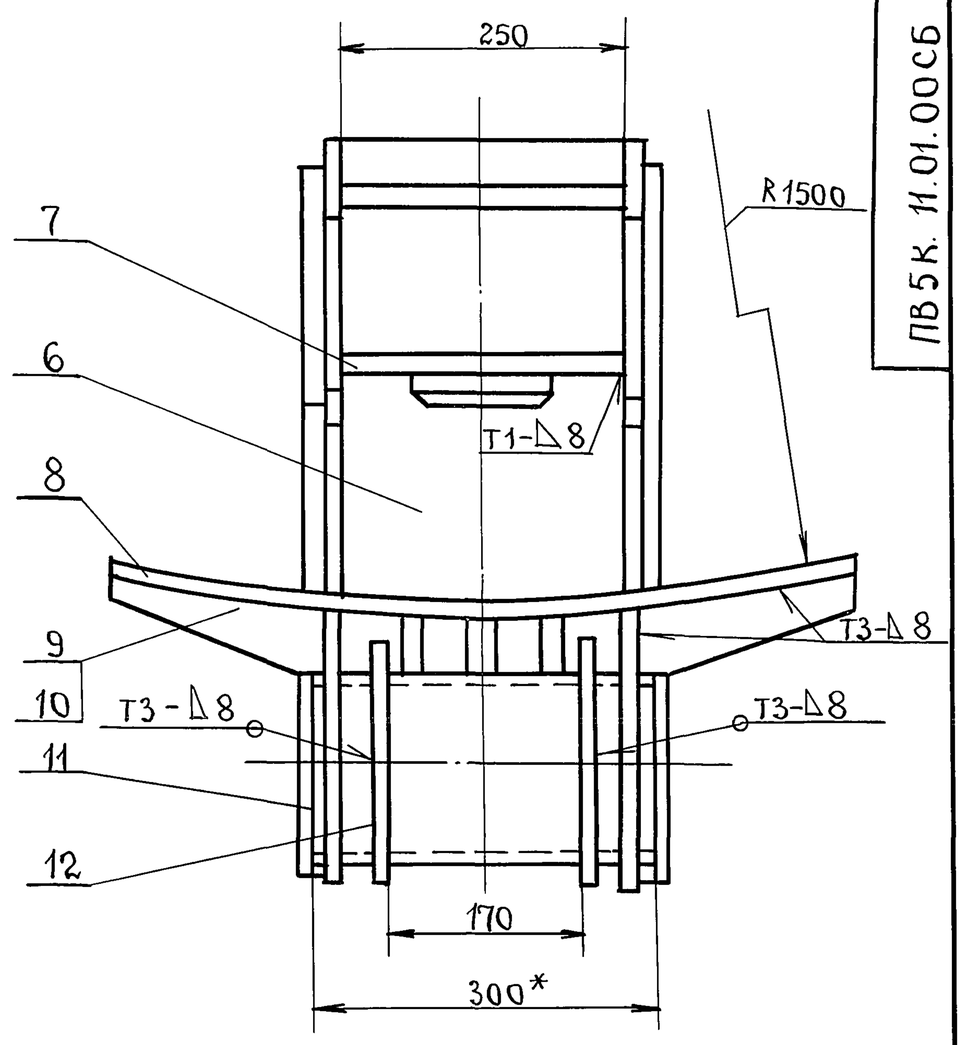

В–В

С–С

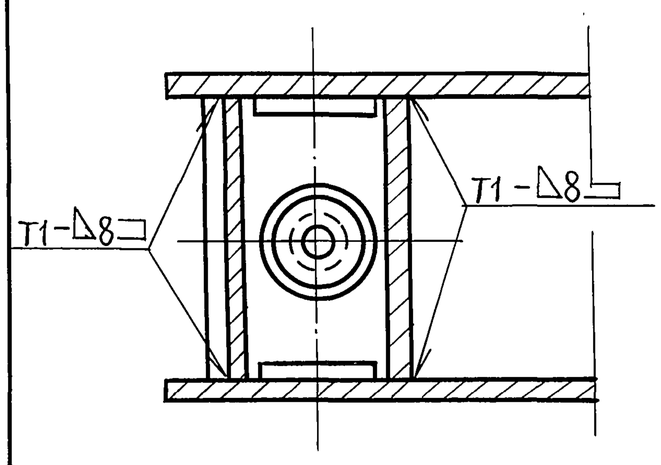

Д–Д

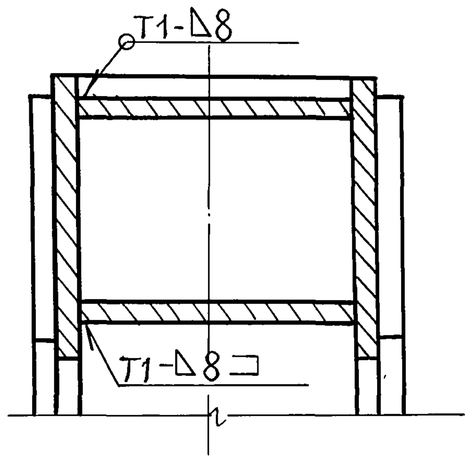

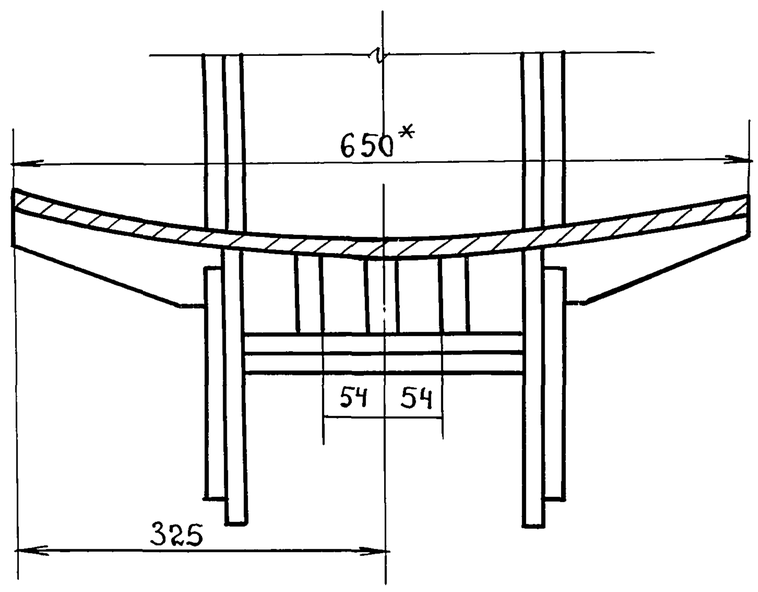

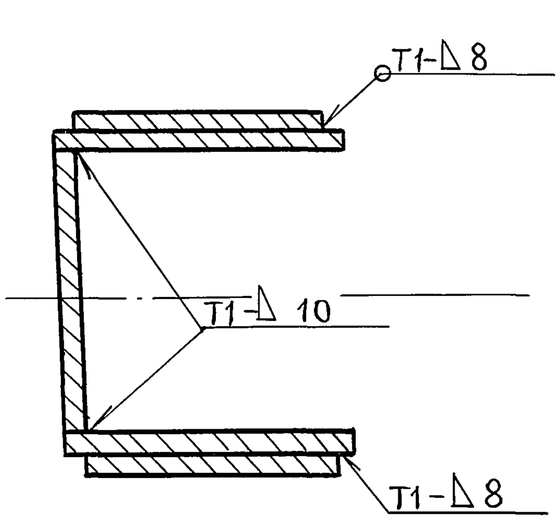

1. Сварные швы по ГОСТ 5264-80.
   Электроды сварочные типа Э42А по ГОСТ 9467-75.
2. Приварку дет. поз. 6 выполнить после приварки 3-х деталей поз. 13 к дет. поз. 8.
3. Неуказанные предельные отклонения размеров: отверстий – H16; валов – h16; остальных $\pm\frac{IT16}{2}$.
4. Шероховатость поверхностей реза для дет. Б4 $\overset{50}{\nabla}$.
5. * Размер для справок.

Изм	Лист	№ докум.	Подп.	Дата
Разраб.		Кузьмина		12.84
Пров.		Кузьмина	»	12.84
Т. контр.				
ГИП		Тюрин	»	12.84
Н. контр.		Панова	»	12.84
Утв.		Кузнецов		

ПВ5К. 11.01.00СБ

Корпус. Сборочный чертеж.

Лит.	Масса	Масштаб
И	210.0	1:5
Лист	Листов 1	

Гипронефтеспецмонтаж г. Москва.

Инв. № подл. | Подп. и дата | Взам. инв. № | Инв. № дубл. | Подп. и дата

Копировал

ПВ5К.11.01.06

50 √(√)

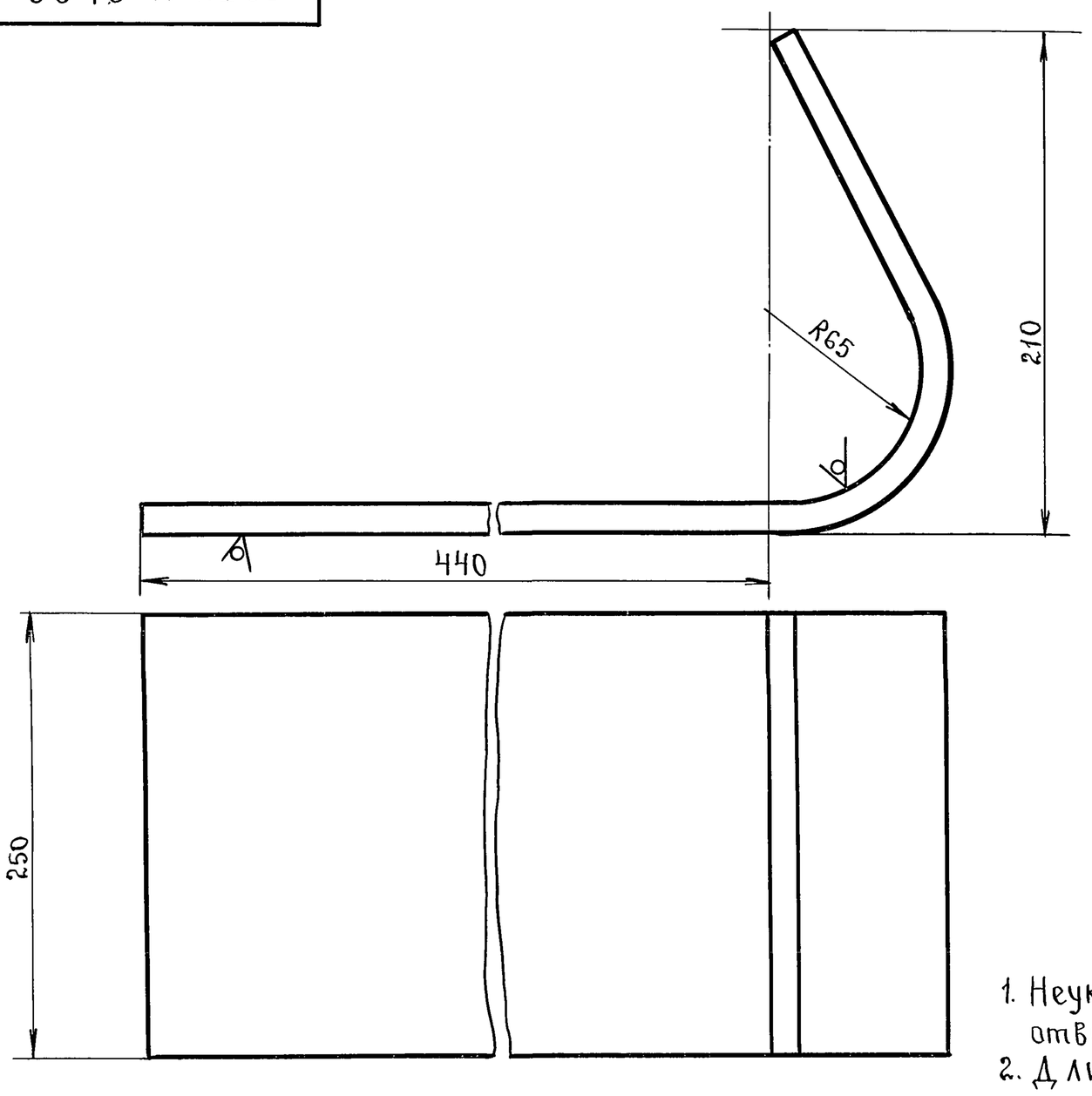

1. Неуказанные предельные отклонения размеров: отверстий - H16; остальных - $\pm \frac{JT16}{2}$, валов - h16.
2. Длина заготовки 700±2.5мм.

					ПВ5К.11.01.06			
						Лит.	Масса	Масштаб
Изм.	Лист	№ докум.	Подп.	Дата	Стенка.	И	15.0	1:2
Разраб.		Кузьмина	подп.	12.84		Лист	Листов 1	
Пров.		Кузьмина	»	12.84				
Н.контр.					Лист Б-12 ГОСТ 19903-74 / Ст.3 ГОСТ 14637-79	Гипронефтеспецмонтаж. г. Москва.		
ГИП		Тюрин	»	12.84				
Н.контр.		Панова	»	12.84				
Утв.		Кузнецов						

Инв.№ подл. | Подп. и дата | Взам.инв.№ | Инв.№ дубл. | Подп. и дата

ПВ5К.11.01.01

12.5 √(√)

1. Неуказанные предельные отклонения размеров: отверстий - H16; валов - h16; остальных - $\pm \frac{JT16}{2}$.
2* Размер для справок.

					ПВ5К.11.01.01			
						Лит.	Масса	Масштаб
Изм.	Лист	№ докум.	Подп.	Дата	Щека.	И	40.0	1:5
Разраб.		Кузьмина	подп.	12.84		Лист	Листов 1	
Пров.		Кузьмина	»	12.84				
Т.контр.					Лист Б-14 ГОСТ 19903-74 / Ст.3 ГОСТ 14637-79	Гипронефтеспецмонтаж. г. Москва.		
ГИП		Тюрин	»	12.84				
Н.контр.		Панова	»	12.84				
Утв.		Кузнецов						

Инв.№ подл. | Подп. и дата | Взам.инв.№ | Инв.№ дубл. | Подп. и дата.

Нров: Жаин 29.3.90г Кон.Юрцева

ТП 903-9-14сп86 Ал. IX

ПВ5К. 11.01.03

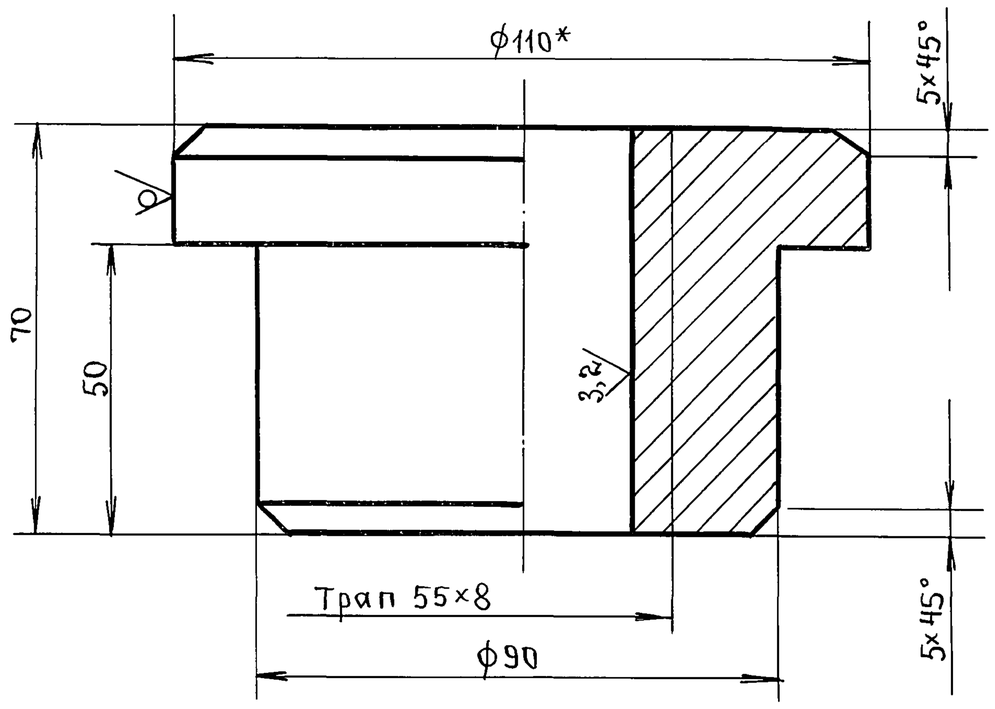

1. Неуказанные предельные отклонения размеров: отверстий — H16; валов — h16; остальных — $\pm\frac{JT16}{2}$.
2.* Размер для справок.

Изм.	Лист	№ докум.	Подп.	Дата
Разраб.		Числова	»	12.84
Пров		Кузьмина	»	12.84
Т.контр.				
ГИП		Тюрин	»	12.84
Н.контр.		Панова	»	12.84
Утв.		Кузнецов		

ПВ5К. 11.01.03

Гайка.

Лит.	Масса	Масштаб
И	3.0	1:1

Лист | Листов 1

Круг В-110 ГОСТ 2590-71 / Ст.3 ГОСТ 535-79

Гипронефтеспецмонтаж. г. Москва

ПВ5К. 11.01.13

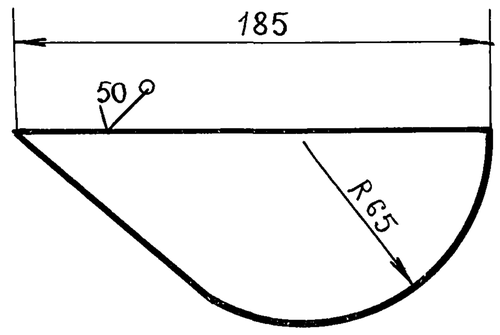

Неуказанные предельные отклонения размеров: — $\pm\frac{JT16}{2}$.

Изм.	Лист	№ докум.	Подп.	Дата
Разраб.		Числова	подп.	12.84
Пров.		Кузьмина	»	12.84
Т.контр.				
ГИП		Тюрин	»	12.84
Н.контр.		Панова	»	12.84
Утв.		Кузнецов.		

ПВ5К. 11.01.13

Ребро.

Лит.	Масса	Масштаб
И	1.5	1:1

Лист | Листов 1

Лист Б-12 ГОСТ 19903-74 / Ст.3 ГОСТ 14637-79

Гипронефтеспецмонтаж. г. Москва.

ПВ5К. 11.01.05

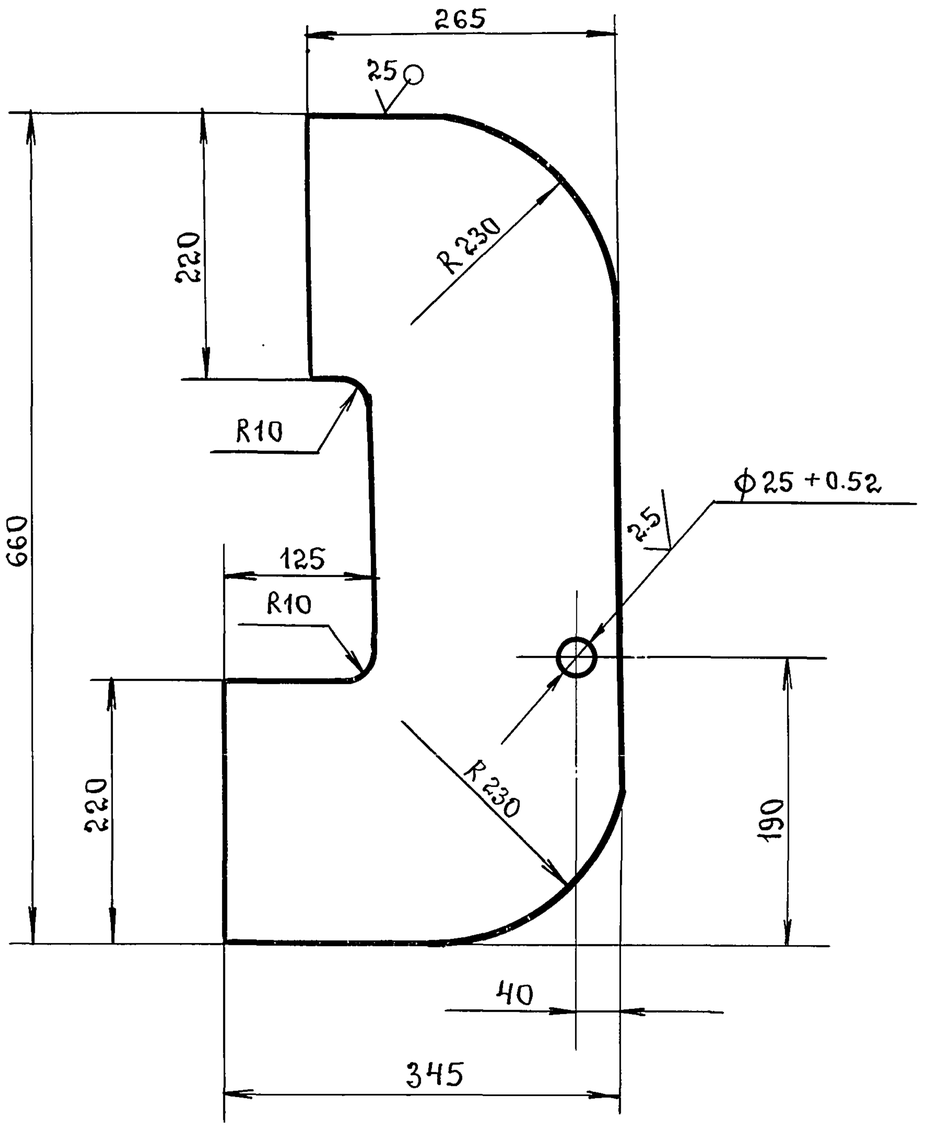

Неуказанные предельные отклонения размеров: отверстий — H16; валов — h16; остальных — $\pm\frac{JT16}{2}$.

Изм.	Лист	№ докум.	Подп.	Дата
Разраб.		Числова	подп.	12.84
Пров.		Кузьмина	»	12.84
Т.контр.				
ГИП		Тюрин	»	12.84
Н.контр.		Панова	»	12.84
Утв.		Кузнецов		

ПВ5К. 11.01.05.

Накладка.

Лит.	Масса	Масштаб
И	19.0	1:5

Лист | Листов 1

Лист Б-12 ГОСТ 19903-74 / Ст3 ГОСТ 14637-79

Гипронефтеспецмонтаж. г. Москва.

Инв. № подл. | Подп. и дата | Взам. инв. № | Инв. № дубл. | Подп. и дата

пров: 29-3.90г

ПВ5К.11.01.09

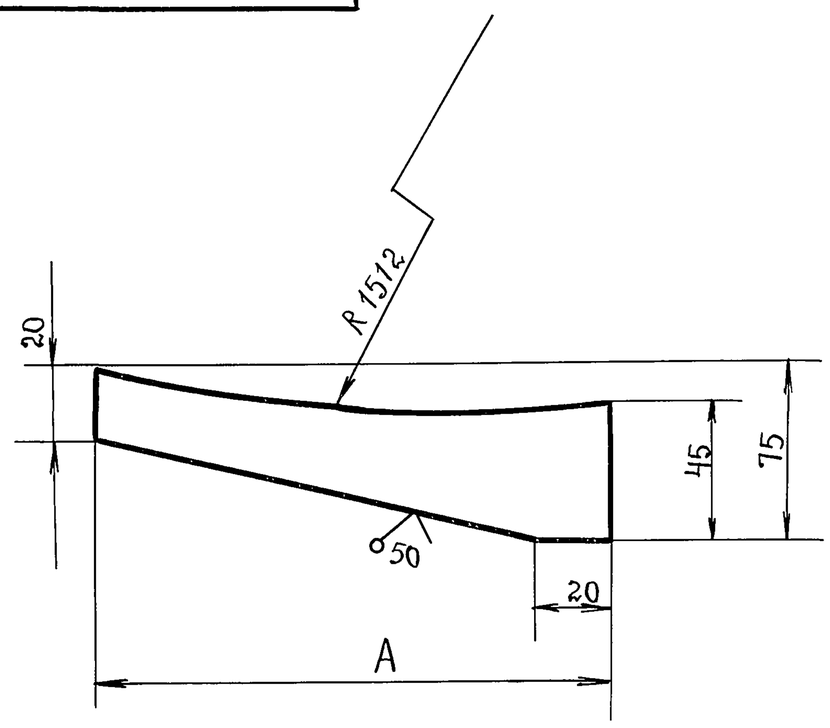

Обозначение.	А,мм.	Масса, кг
ПВ5К. 11. 01. 09	185	0.62
- 01	170	0.58

Неуказанные предельные отклонения размеров: валов – h16, остальных – $\pm \frac{JT16}{2}$.

Изм.	Лист	№ докум.	Подп.	Дата
Разраб.		Кузьмина	подп.	12.84
Пров.		Кузьмина	»	12.84
Т.контр.				
ГИП		Тюрин	»	12.84
Н.контр.		Панова	»	12.84
Утв.		Кузнецов		

ПВ5К.11.01.09

Ребро.

Лит.	Масса	Масштаб
И	См. табл.	—
Лист	Листов 1	

Полоса $\frac{12\times75\ \text{ГОСТ}\ 103\text{-}76}{\text{Ст.3 ГОСТ}\ 535\text{-}79}$

Гипронефтеспецмонтаж. г. Москва.

Подп. и дата | Инв.№ подл. | Взам. инв.№ | Инв.№ дубл. | Подп. и дата

ПВ5К.11.01.11

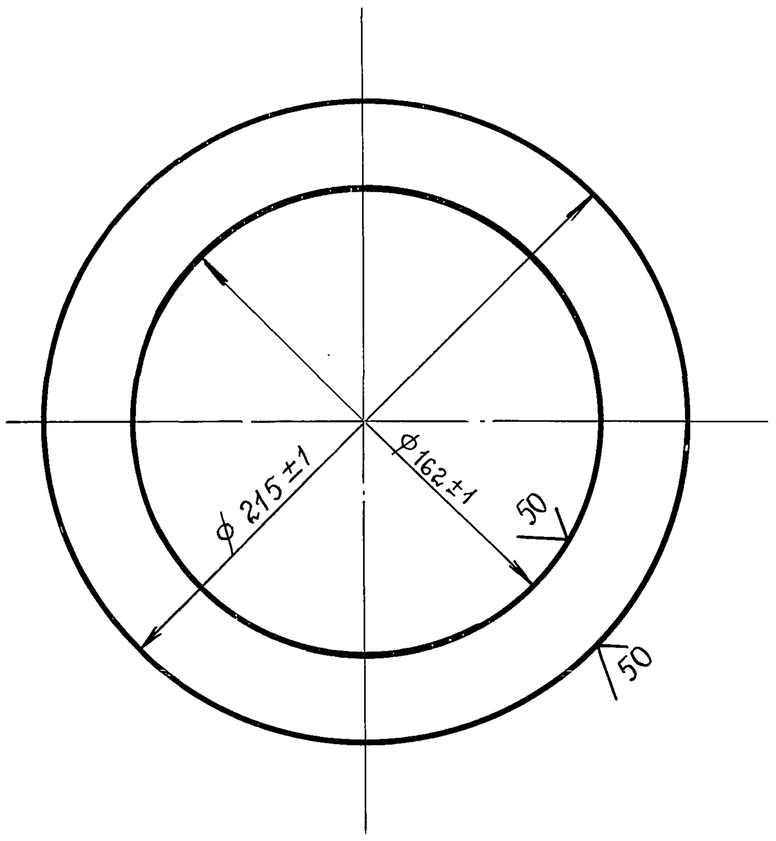

Изм.	Лист	№ докум.	Подп.	Дата
Разраб.		Кузьмина	подп.	12.84
Пров.		Кузьмина	»	12.84
Т.контр.				
ГИП		Тюрин	»	12.84
Н.контр.		Панова	»	12.84
Утв.		Кузнецов		

ПВ5К.11.01.11

Фланец.

Лит.	Масса	Масштаб
И	1.0	1:2
Лист	Листов 1	

Лист $\frac{\text{Б-8 ГОСТ}\ 19903\text{-}74}{\text{Ст.3 ГОСТ}\ 14637\text{-}79}$

Гипронефтеспецмонтаж. г. Москва.

Подп. и дата | Инв.№ подл. | Взам. инв.№ | Инв.№ дубл. | Подп. и дата

ПВ5К.11.01.07

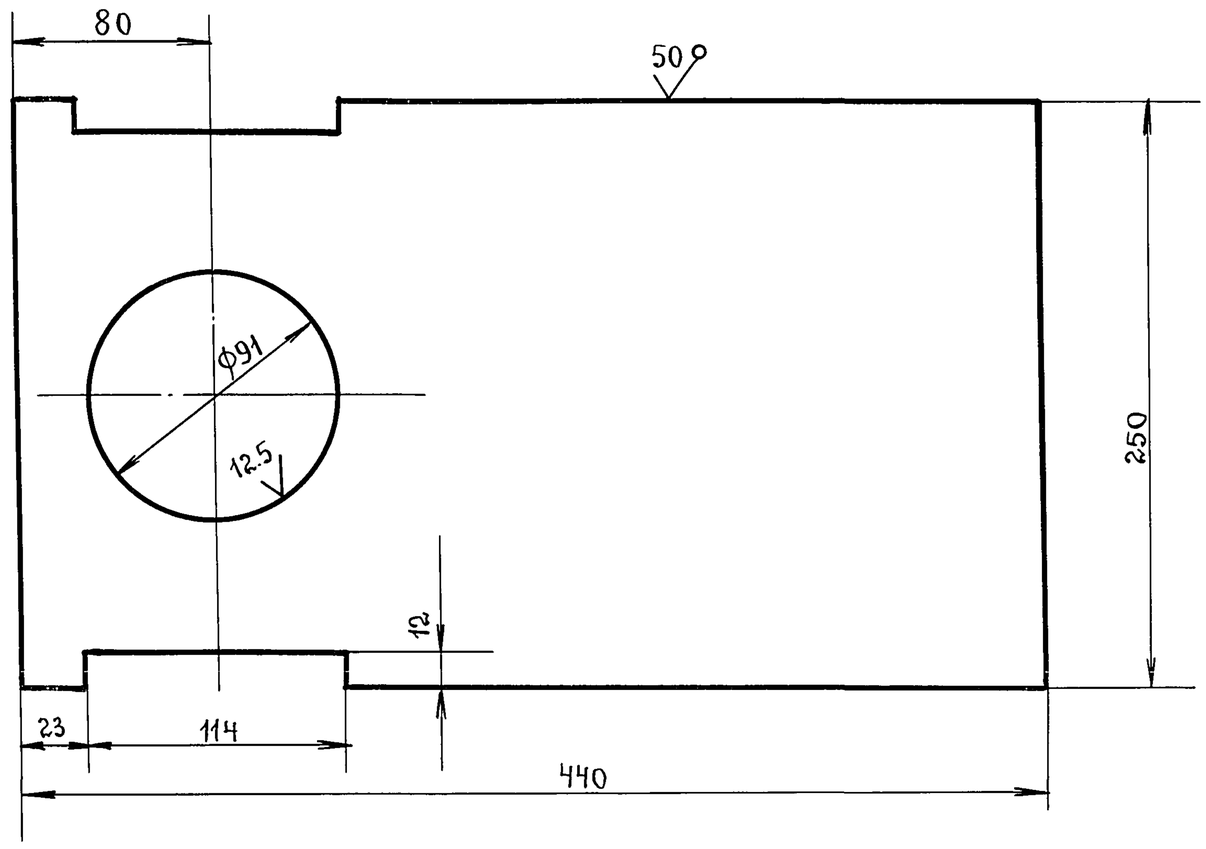

Неуказанные предельные отклонения размеров: отверстий – H16, остальных – $\pm \frac{JT16}{2}$, валов – h16.

Изм.	Лист	№ докум.	Подп.	Дата
Разраб.		Кузьмина	подп.	12.84
Пров.		Кузьмина	»	12.84
Т.контр.				
ГИП		Тюрин	»	12.84
Н.контр.		Панова	»	12.84
Утв.		Кузнецов		

ПВ5К.11.01.07

Пластина.

Лит.	Масса	Масштаб
И	12.1	1:25
Лист	Листов 1	

Лист $\frac{\text{Б-12 ГОСТ}\ 19903\text{-}74}{\text{Ст.3 ГОСТ}\ 14637\text{-}79}$

Гипронефтеспецмонтаж. г. Москва.

Подп. и дата | Инв.№ подл. | Взам. инв.№ | Инв.№ дубл. | Подп. и дата

Альбом IX

ТП 903-9-14сп 86

Инв.№ подл. | Подп. и дата | Взам. инв.№ | Инв.№ дубл. | Подп. и дата

Копировал: Ким 29.3.90 г. Ю.Корнеева

ПВ5К. 14.00.00СБ

ТП 903-9-14сп86 Ал.IX

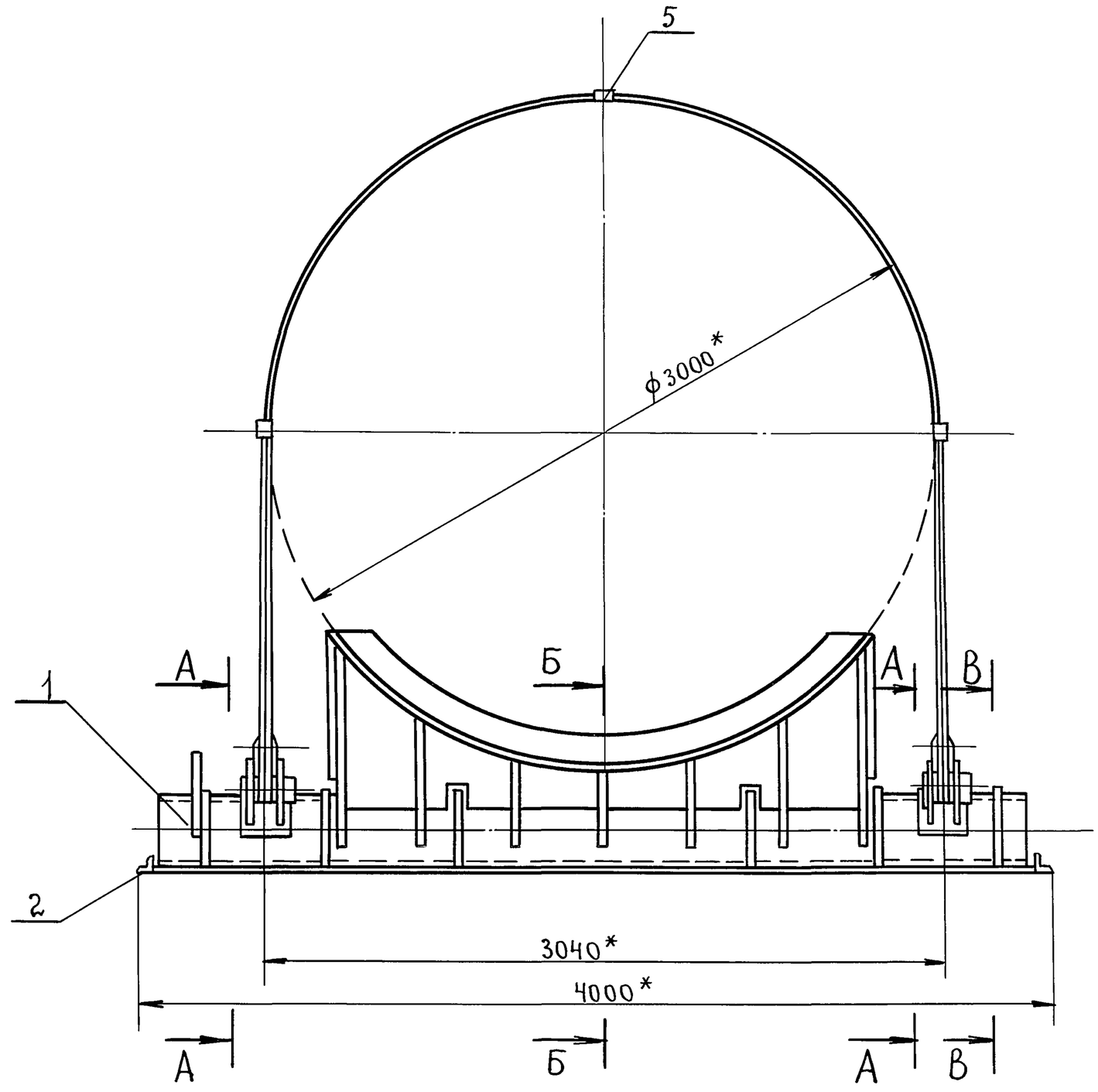

Б-Б
М1:10
(в откинутом положении)

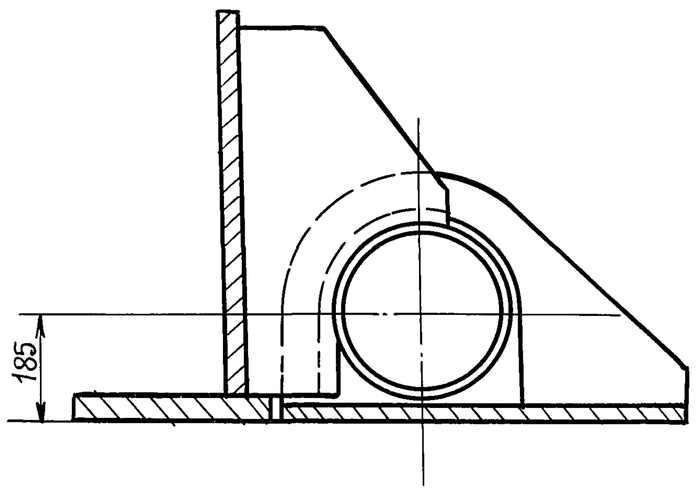

В-В
М1:10

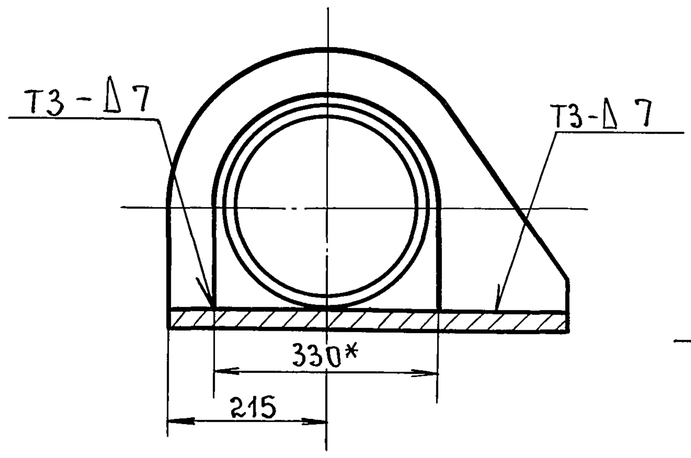

Вид Д
М1:5

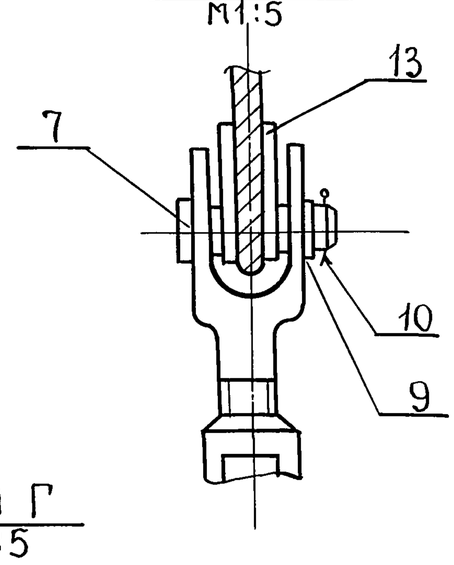

Вид Г
М1:5

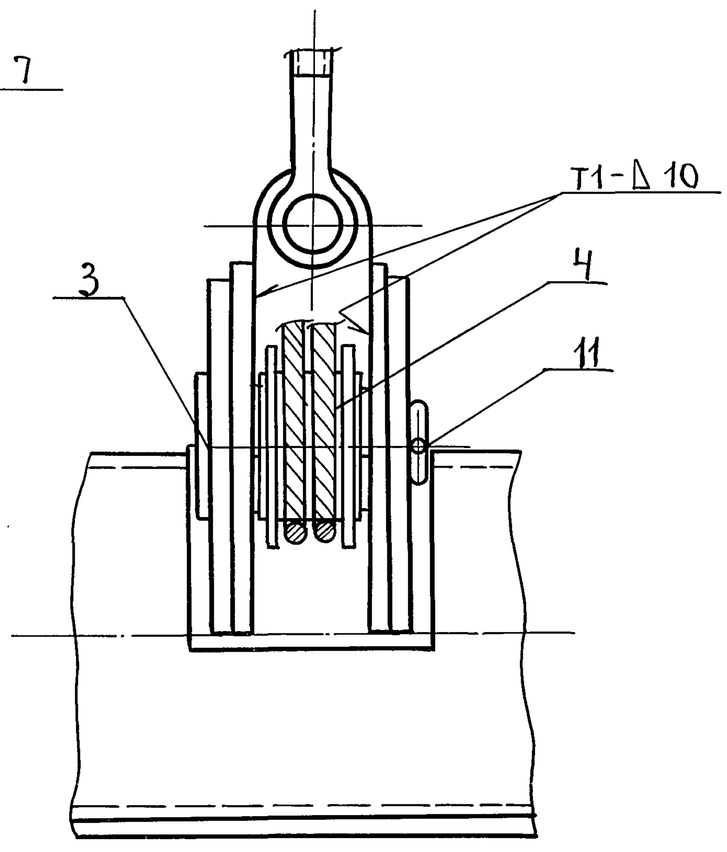

А-А
М1:5

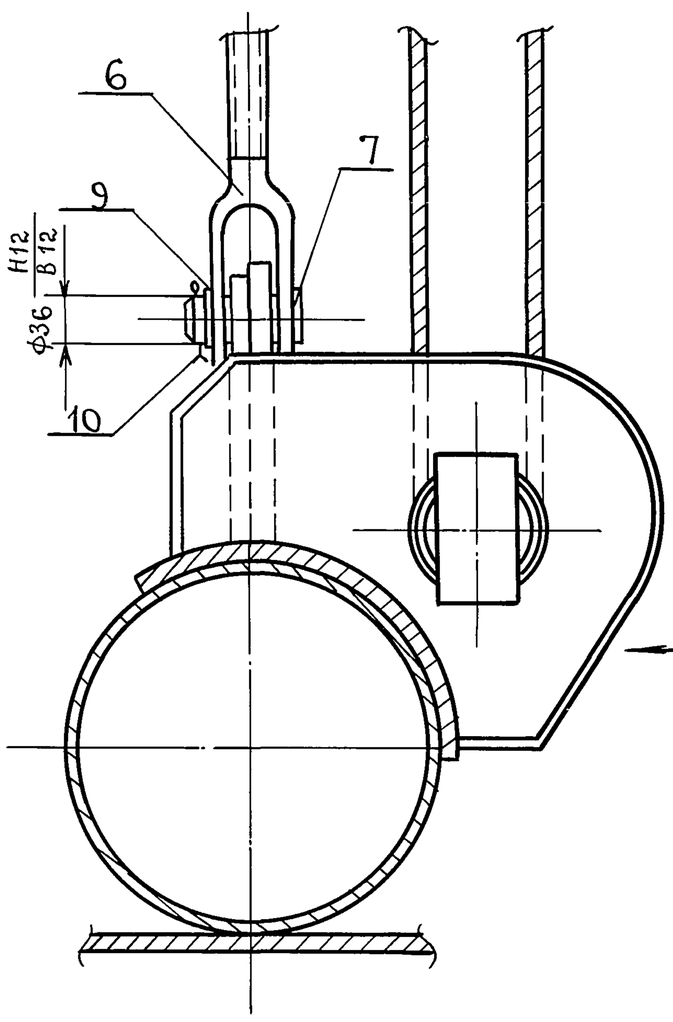

Схема 1.
Запасовка каната поз.13

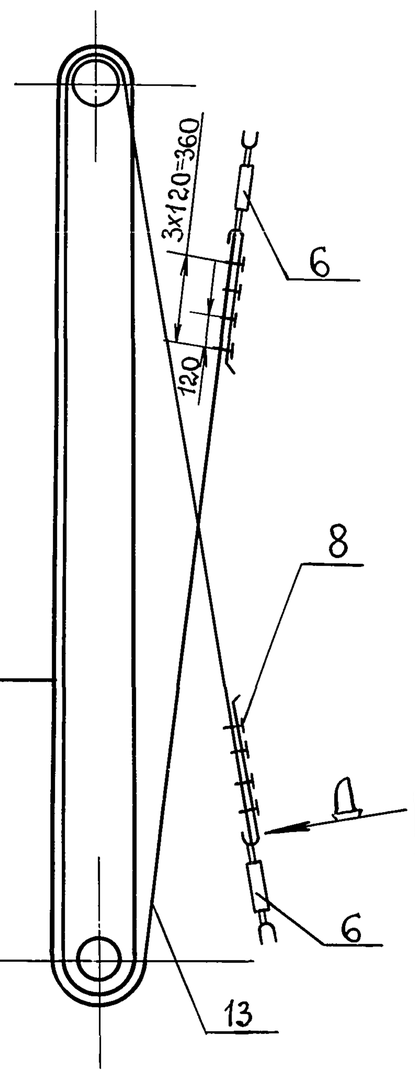

1. Сварные швы выполнять по ГОСТ 5264-80. Электроды типа Э42А ГОСТ 9467-75.
2. Неуказанные предельные отклонения размеров: отверстий - Н16; валов - h16; остальных $\pm\frac{IT16}{2}$.
3. Шероховатость поверхностей для дет. Б4 $\overset{50}{\vee}$.
4.* Размеры для справок.

					ПВ5К.14.00.00.СБ			
Изм.	Лист	№ докум.	подп.	Дата	Шарнир для подъема рулонов массой 45÷65т краном. Сборочный чертеж.	Лит.	Масса	Масштаб
Разраб.		Кузьмина	подп.	12.84		И	1500	1:20
Пров.		Числова	"	12.84		Лист	Листов 1	
Т.контр.						Гипронефтеспецмонтаж. г. Москва.		
Гип		Тюрин	"	12.84				
Н.контр		Панова	"	12.84				
Утв.		Кузнецов						

Инв.№ подл. | Подп. и дата | Взам.инв.№ | Инв.№ дубл. | Подп. и дата

пров: [signature] 29.3.90г. Кон. Корнеева

Т.П. 903-9-14сп86 Ал. IX

Формат	Зона	Поз.	Обозначение.	Наименование.	Кол.	Примеч.
				2400×670	1	330.0 кг.
А4		12	ПВ5К.14.01.08	Фиксатор	2	
		13	-01	Фиксатор	3	
		14	-02	Фиксатор	1	
Б4		15	ПВ.5К.14.01.09	Ложе		
				Лист Б-12 ГОСТ 19903-74 / Ст.3 ГОСТ 14637-79		
				830×2780	1	185 кг.
Б4		16	ПВ5К.14.01.10	Накладка		
				Лист Б-16 ГОСТ 19903-74 / Ст.3 ГОСТ 14637-79		
				220×250	4	5.0 кг.
А4		17	ПВ5К.14.01.11	Сектор		
Б4		18	ПВ5К.14.01.12	Стрелка		
				Полоса Б4×20 ГОСТ 103-76 / Ст.3 ГОСТ 535-79		
				L = 500	1	0.5 кг.
А4		19	ПВ5К.14.01.13	Ребро	4	
		20	-01	Ребро	4	
А4		21	ПВ5К.14.01.14	Кронштейн.	2	
				Стандартные изделия		
		22		Болт М12×40.58.013		
				ГОСТ 7798-70	2	0.04 кг
		23		Гайка М12.58.013		
				ГОСТ 5915-70	2	0.02 кг.

Подп. и дата | Инв. № дубл. | Взам. инв. № | Подп. и дата | Инв. № подл.

Изм.	Лист	№ докум.	Подп.	Дата	ПВ5К.14.01.00	Лист 2

Формат	Зона	Поз.	Обозначение.	Наименование.	Кол.	Примеч.
				Документация.		
А2			ПВ5К.14.01.00.СБ	Сборочный чертеж.		
				Детали.		
Б4		1	ПВ5К.14.01.01	Основание опоры.		
				Труба 325×15 ГОСТ 8732-78 / В10 ГОСТ 8731-74		
				L=3850	1	415 кг.
Б4		2	ПВ5К.14.01.02	Бандаж		
				Полоса Б-10×210 ГОСТ 103-76 / Ст.3 ГОСТ 535-79		
				L = 450	2	2.0 кг.
А4		3	ПВ5К.14.01.03	Ушко	2	
		4	-01	Ушко	2	
А4		5	ПВ5К.14.01.04	Кронштейн	2	
		6	-01	Кронштейн	2	
		7	-02	Кронштейн	1	
А4		8	ПВ5К.14.01.05	Ребро	2	
		9	-01	Ребро	2	
Б4		10	ПВ5К.14.01.06	Ребро		
				Лист Б-10 ГОСТ 19903-74 / Ст.3 ГОСТ 14637-79		
				710×340	2	14.7 кг.
Б4		11	ПВ5К.14.01.07	Вертикальный лист		
				Лист Б-34 ГОСТ 19903-74 / Ст.3 ГОСТ 14637-79		

Подп. и дата | Инв. № дубл. | Взам. инв. № | Подп. и дата | Инв. № подл.

Изм.	Лист	N докум.	Подп.	Дата	ПВ5К.14.01.00			
Разраб.		Кузьмина	подп.	12.84	Опора.	Лит.	Лист	Листов
Пров.		Числова	"	12.84		И	1	2
Гип		Тюрин	"	12.84		Гипронефтеспецмонтаж. г. Москва.		
Н.контр.		Панова	"	12.84				
Утв.		Кузнецов						

Формат	Зона	Поз.	Обозначение.	Наименование.	Кол.	Примеч.
				Стандартные изделия.		
		6		Талреп 63 ВВ		
				ОСТ 5.2314-79	2	14.5 кг.
		7		Ось 22-36×100 Ст.3		
				ГОСТ 9650-71	4	
		8		Зажим 3К-19		
				ТУ36 1839-75	8	0.57 кг.
		9		Шайба 36.01.013		
				ГОСТ 9649-78	4	0.44 кг.
				Шплинт ГОСТ 397-79		
		10		6.3×60.002	4	0.02 кг.
		11		10×120.002	2	0.05 кг.
		12		Коуш 56		
				ГОСТ 2224-72	1	1.85 кг.
				Материалы		
		13		Канат 18.0-Г-I-1764-(180)		
				ГОСТ 7668-80	1	

Подп. и дата | Инв. № дубл. | Взам. инв. № | Подп. и дата | Инв. № подл.

Изм.	Лист	N докум.	Подп.	Дата	ПВ5К.14.00.00	Лист 2

Формат	Зона	Поз.	Обозначение.	Наименование.	Кол.	Примеч.
				Документация.		
А2			ПВ5К.14.00.00СБ	Сборочный чертеж		
				Сборочные единицы		
А4		1	ПВ5К.14.01.00	Опора		
А4		2	ПВ5К.14.02.00	Основание		
А4		3	ПВ5К.14.03.00	Палец		
				Детали.		
Б4		4	ПВ5К.14.00.01	Труба		
				Труба 133×8 ГОСТ 8732-78 / В10 ГОСТ 8731-74		
				L=95	1	2.5 кг
Б4		5	ПВ5К.14.00.02	Проставка		
				Швеллер 18 ГОСТ 8240-72 / Ст.3 ГОСТ 535-79		
				L=60	3	0.52 кг.
Б4		14	ПВ5К.14.00.03	Лист		
				Лист Б-10 ГОСТ 19903-74 / Ст.3 ГОСТ 14637-78		
				D=180, d=135	2	0.87 кг.

Подп. и дата | Инв. № дубл. | Взам. инв. № | Подп. и дата | Инв. № подл.

Изм	Лист	№ докум.	Подп.	Дата	ПВ5К.14.00.00			
Разраб.		Кузьмина	подп.	12.84	Шарнир для подъема рулонов массой 45÷65т. краном.	Лит.	Лист	Листов
Пров.		Числова	"	12.84		И	1	2
Гип.		Тюрин	"	12.84		Гипронефтеспецмонтаж. г. Москва.		
Н.контр.		Панова	"	12.84				
Утв.		Кузнецов						

пров: Жорл 29.3.90г Кон. Корнеева

ПВ5К. 14.01.00СБ

ТП 903-9-14сп86 Ал.IX

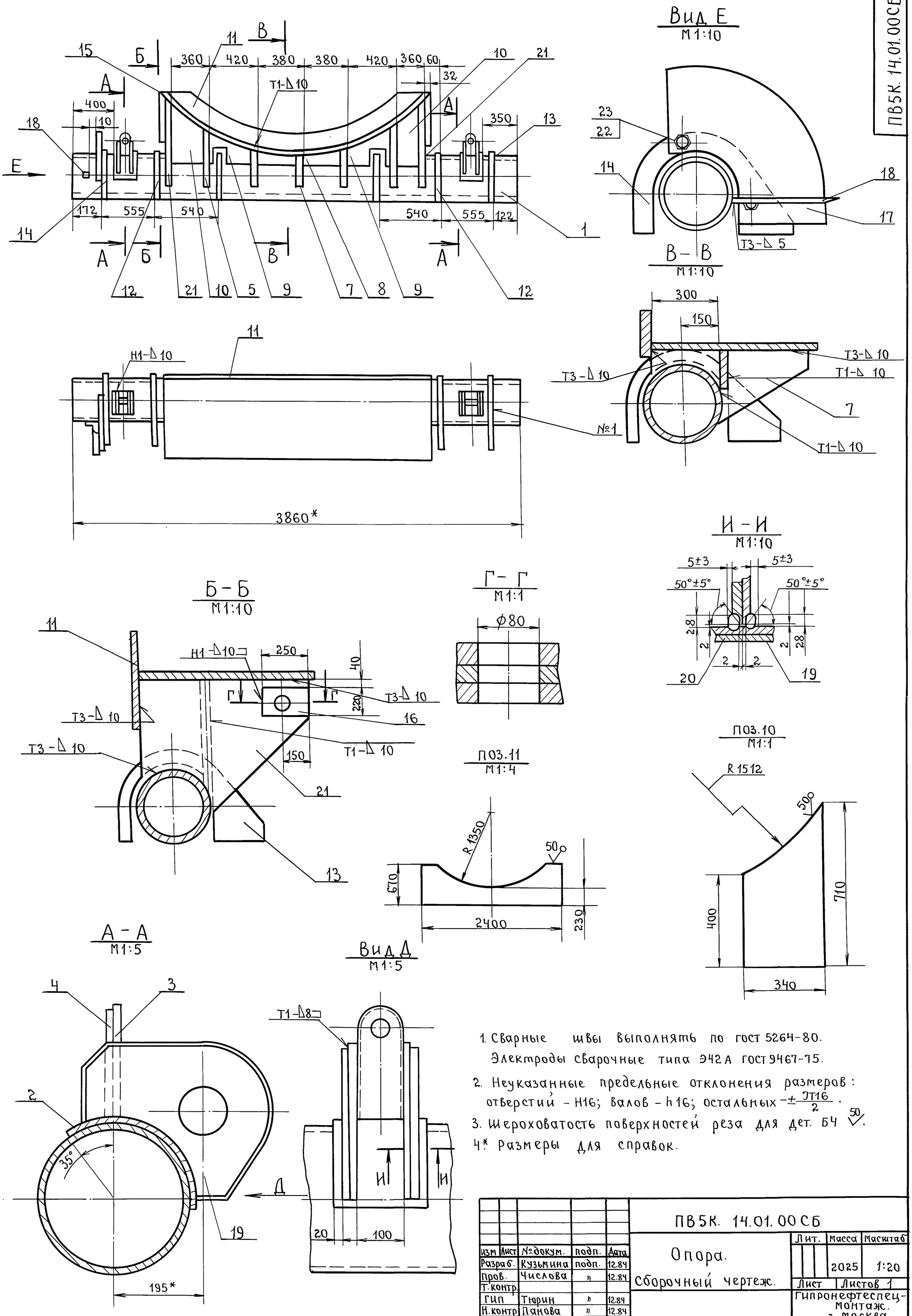

1. Сварные швы выполнять по ГОСТ 5264-80. Электроды сварочные типа Э42А ГОСТ 9467-75.
2. Неуказанные предельные отклонения размеров: отверстий – H16; валов – h16; остальных $\pm\frac{IT16}{2}$.
3. Шероховатость поверхностей реза для дет. Б4 $\overset{50}{\vee}$.
4* Размеры для справок.

Изм	Лист	№докум.	подп.	Дата	ПВ5К. 14.01.00СБ
Разраб.		Кузьмина	подп.	12.84	Опора. Сборочный чертеж.
Пров.		Числова	"	12.84	
Т.контр.					
ГИП		Тюрин	"	12.84	
Н.контр.		Панова	"	12.84	
Утв.		Кузнецов			

Лит.	Масса	Масштаб
	2025	1:20
Лист	Листов 1	

Гипронефтеспецмонтаж. г. Москва.

Инв. № подл. | Подп. и дата | Взам. инв. № | Инв. № дубл. | Подп. и дата.

пров: 29.3.90г. Кон. Котелева

Т.П. 903-9-14сп86 Ал. IX

ПВ5К.14.01.04

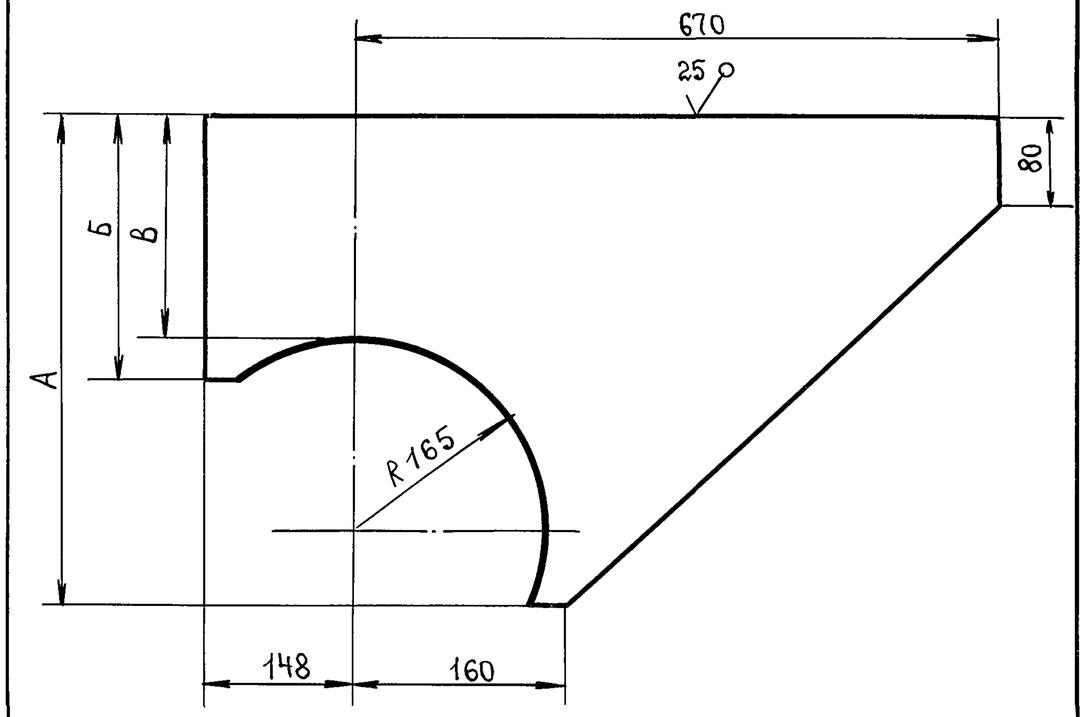

Обозначение.	Размеры, мм.			Масса, кг.
	А	В	Б	
ПВ5К.14.01.04	570	325	395	29.0
-01	400	155	225	24.0
-02	310	95	165	19.0

Неуказанные предельные отклонения размеров: отверстий – Н16; валов – h16; остальных – $\pm\frac{JT16}{2}$.

Изм	Лист	№ докум.	подп.	Дата
Разраб.		Кузьмина	подп.	12.84
Пров.		Числова	"	12.84
Т.контр.				
ГИП		Тюрин	"	12.84
Н.контр.		Панова	"	12.84
Утв.		Кузнецов		

ПВ5К. 14.01.04

Кронштейн.

Лит.	Масса	Масшт.
	см. табл.	1:5

Лист | Листов

Лист Б-16 ГОСТ 19903-74 / Ст.3 ГОСТ 14637-79

Гипронефтеспецмонтаж г. Москва.

ПВ5К.14.01.14

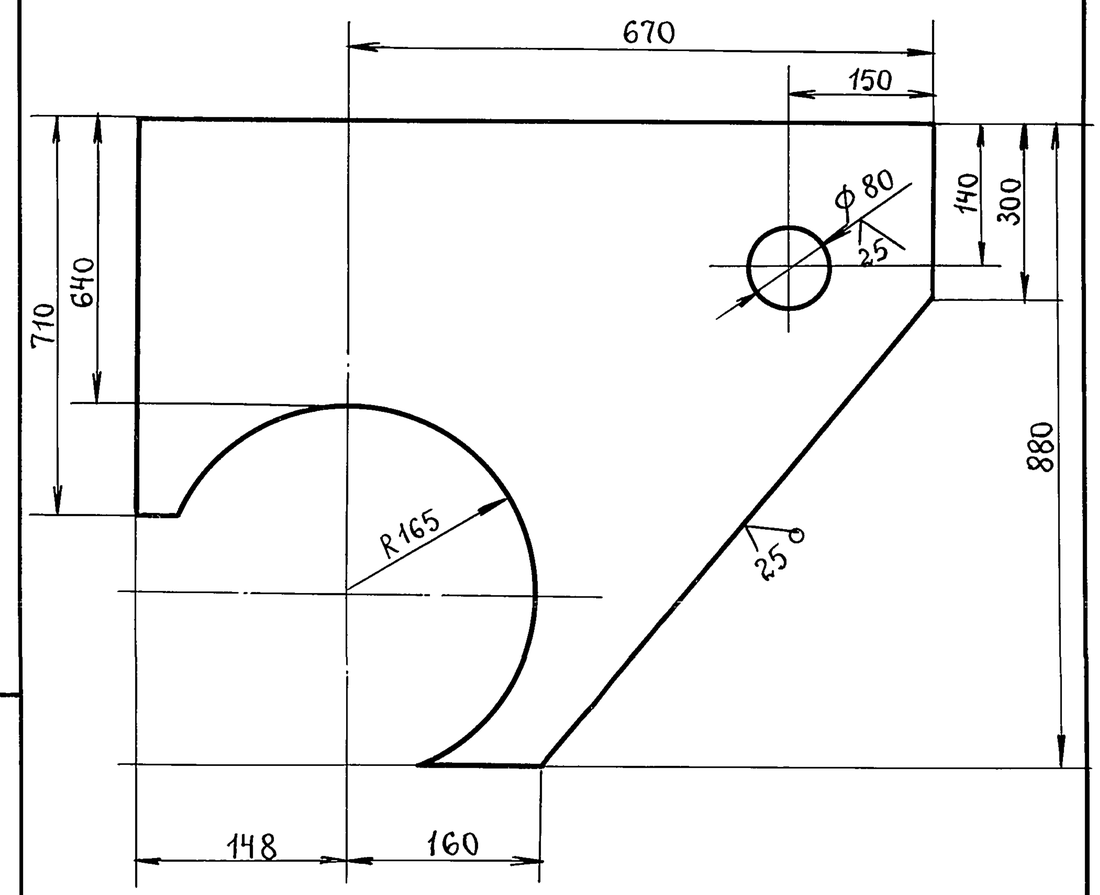

Неуказанные отклонения размеров: отверстий – Н16; валов – h16; остальных – $\pm\frac{JT16}{2}$.

Изм	Лист	№ докум.	подп.	Дата
Разраб.		Кузьмина	подп.	12.84
Пров.		Числова	"	12.84
Т.контр.				
ГИП		Тюрин	"	12.84
Н.контр.		Панова	"	12.84
Утв.		Кузнецов		

ПВ5К. 14.01.14

Кронштейн.

Лит.	Масса	Масшт.
	60.0	1:5

Лист | Листов 1

Лист Б-16 ГОСТ 19903-74 / Ст.3 ГОСТ 14637-79

Гипронефтеспецмонтаж г. Москва.

ПВ5К.14.01.05

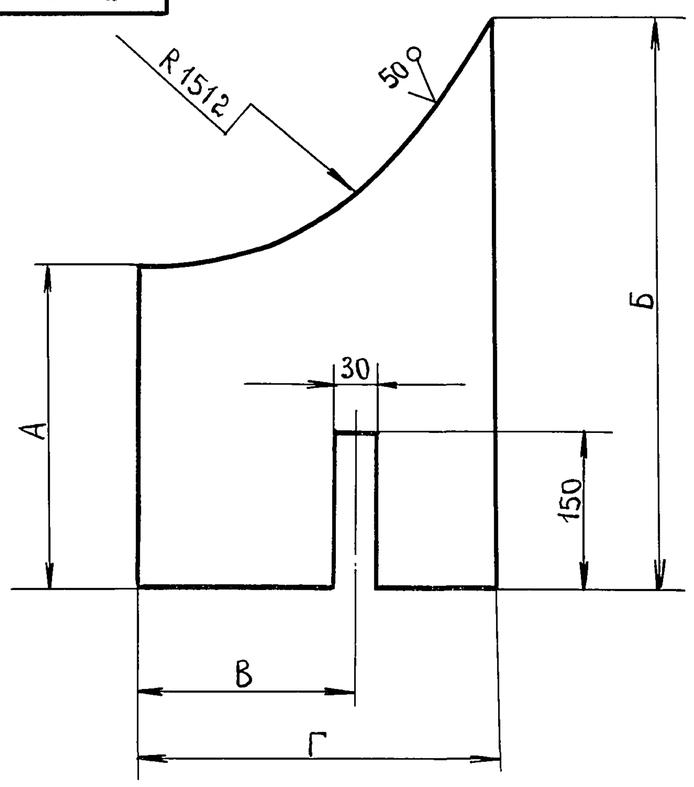

Обозначение	Размеры, мм.				Масса, кг.
	А	Б	В	Г	
ПВ5К.14.01.05	165	220	–	360	5,1
-01	230	390	290	400	9.0

Неуказанные предельные отклонения размеров: отверстий – Н16; валов – h16; остальных – $\pm\frac{JT16}{2}$.

Изм	Лист	№ докум.	подп.	Дата
Разраб.		Кузьмина	подп.	12.84
Пров.		Числова	"	12.84
Т.контр.				
ГИП		Тюрин	"	12.84
Н.контр.		Панова	"	12.84
Утв.		Кузнецов		

ПВ5К. 14.01.05

Ребро.

Лит.	Масса	Масшт.
	см. табл.	1:5

Лист | Листов 1

Лист Б-10 ГОСТ 19903-74 / Ст.3 ГОСТ 14637-74

Гипронефтеспецмонтаж. г. Москва.

ПВ5К.14.01.03

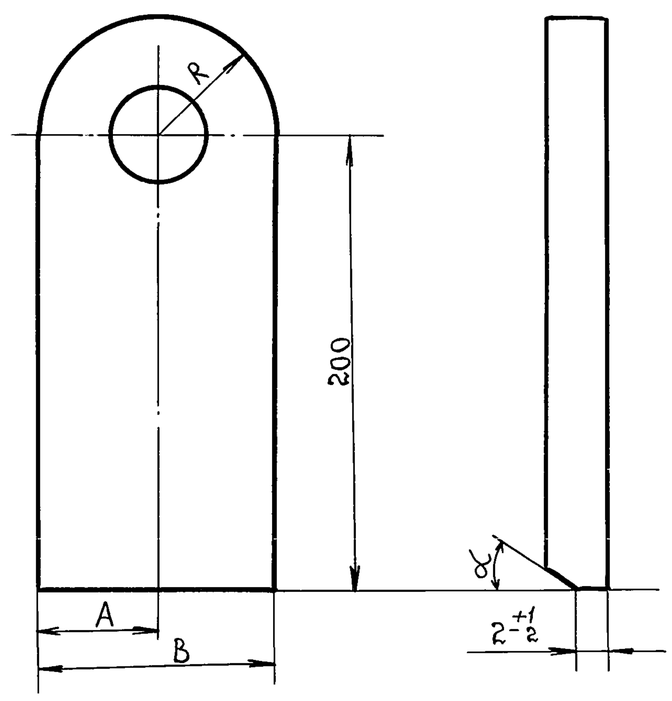

Обозначение.	Размеры, мм.			α°	Масса, кг.
	А	В	R		
ПВ5К.14.01.03	50	100	50	15	3.2
-01	40	80	40	30	2.4

Неуказанные предельные отклонения размеров: отверстий – Н16; валов – h16; остальных – $\pm\frac{JT16}{2}$.

Изм	Лист	№ докум.	подп.	Дата
Разраб.		Кузьмина	подп.	12.84
Пров.		Числова	"	12.84
Т.контр.				
ГИП		Тюрин	"	12.84
Н.контр.		Панова	"	12.84
Утв.		Кузнецов		

ПВ5К. 14.01.03

Ушко.

Лит.	Масса	Масшт.
И	См. табл.	1:2.5

Лист | Листов 1

Лист Б-18 ГОСТ 19903-74 / Ст.3 ГОСТ 14637-79

Гипронефтеспецмонтаж г. Москва.

Инв. № подл. | Подп. и дата | Взам. инв. № | Инв. № дубл. | Подп. и дата

Пров: Жаря 29.3.90г Кон. Котелева

Т.П. 903-9-14сп86 Ал.IX

ПВ5К.14.02.00СБ

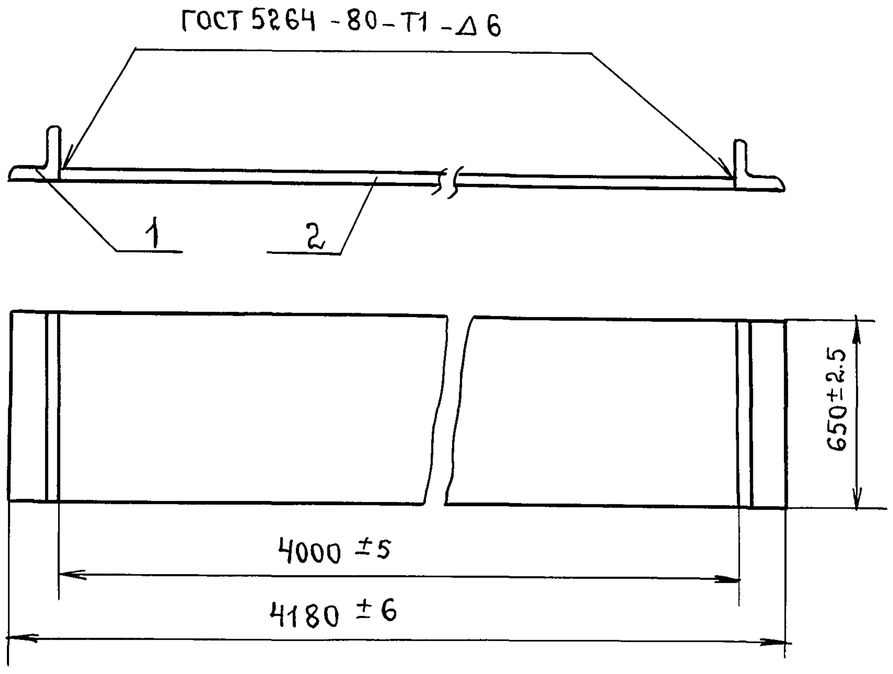

1. Электроды типа Э-42А ГОСТ 9465-75.
2. Шероховатость поверхностей реза для деталей Б4-50.

Изм.	Лист	N докум.	подп.	Дата
Разраб.		Кузьмина	подп.	12.84
Пров.		Числова	"	12.84
Т.контр.				
ГИП		Тюрин	"	12.84
Н.контр.		Панова	"	12.84
Утв.		Кузнецов		

ПВ5К.14.02.00СБ

Основание. Сборочный чертеж.

Лит.	Масса	Масштаб
И	455.0	1:20

Лист | Листов 1

Гипронефтеспецмонтаж. г. Москва.

ПВ5К.14.01.08

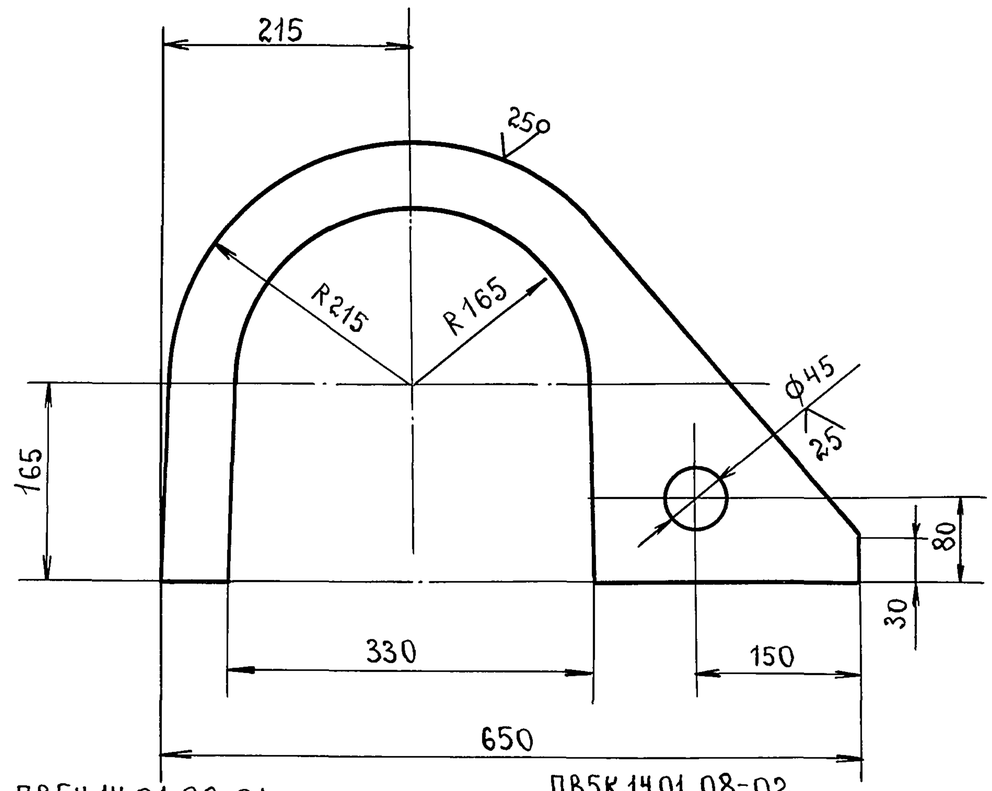

ПВ5К.14.01.08-01
Остальное см. ПВ5К.14.01.09
М1:20

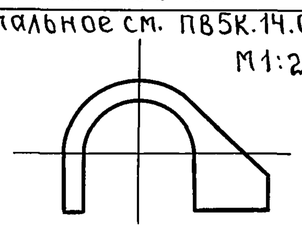

ПВ5К.14.01.08-02
Остальное см. ПВ5К.14.01.09
М1:20

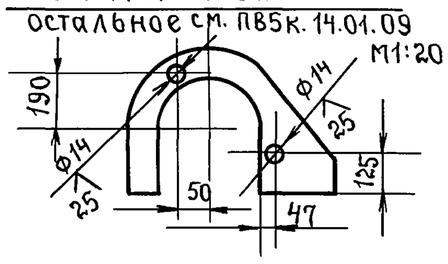

Неуказанные предельные отклонения размеров: отверстий – Н16; остальных – $\pm\frac{JT16}{2}$; валов – h16.

Изм.	Лист	N докум.	подп.	Дата
Разраб.		Кузьмина	подп.	12.84
Пров.		Числова	"	12.84
Т.контр.				
ГИП		Тюрин	"	12.84
Н.контр.		Панова	"	12.84
Утв.		Кузнецов		

ПВ5К.14.01.08

Фиксатор.

Лит.	Масса	Масштаб
И	14.0	1:5

Лист | Листов 1

Лист Б-16 ГОСТ 19903-74 / Ст.3 ГОСТ 14637-79

Гипронефтеспецмонтаж. г. Москва.

Формат	Зона	Поз.	Обозначение	Наименование.	Кол.	Примечание.
				Документация		
А4			ПВ5К.14.02.00СБ	Сборочный чертеж.		
				Детали.		
Б4		1	ПВ5К.14.02.01	Пластина		
				Лист Б-20 ГОСТ 19903-74 / Ст.3 ГОСТ 14637-79		
				650×4000	1	440 кг.
Б4		2	ПВ5К.14.02.02	Упор		
				Уголок Б-90×90×5 ГОСТ 8509-72 / Ст.3 ГОСТ 535-79		
				L=650	2	5.8 кг.

Изм.	Лист	N докум.	подп.	Дата
Разраб.		Кузьмина	подп.	12.84
Пров.		Числова	"	12.84
ГИП		Тюрин	"	12.84
Н.контр.		Панова	"	12.84
Утв.		Кузнецов		

ПВ5К.14.02.00

Основание.

Лит.	Лист	Листов
И		

Гипронефтеспецмонтаж. г. Москва.

Пров: Жаль 29.3.90г Кон. Корнеева

ПВ5К.14.01.11

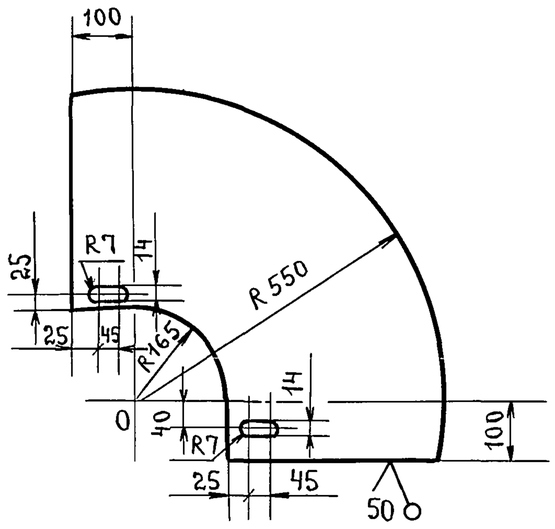

Неуказанные предельные отклонения размеров: отверстий – Н16; валов – h16; остальных – $\pm\frac{JT16}{2}$.

Изм.	Лист	N докум.	подп.	Дата
Разраб.		Кузьмина	подп.	12.84
Пров.		Числова	"	12.84
Т.контр.				
ГИП		Тюрин	"	12.84
Н.контр.		Панова	"	12.84
Утв.		Кузнецов		

ПВ5К.14.01.11

Сектор.

Лит.	Масса	Масштаб
И	20	1:10

Лист | Листов 1

Лист Б-5 ГОСТ 19903-74 / Ст.3 ГОСТ 14637-79

Гипронефтеспецмонтаж. г. Москва.

ТП 903-9-14сп 86 Ал. IX

ПВ5К.14.01.13

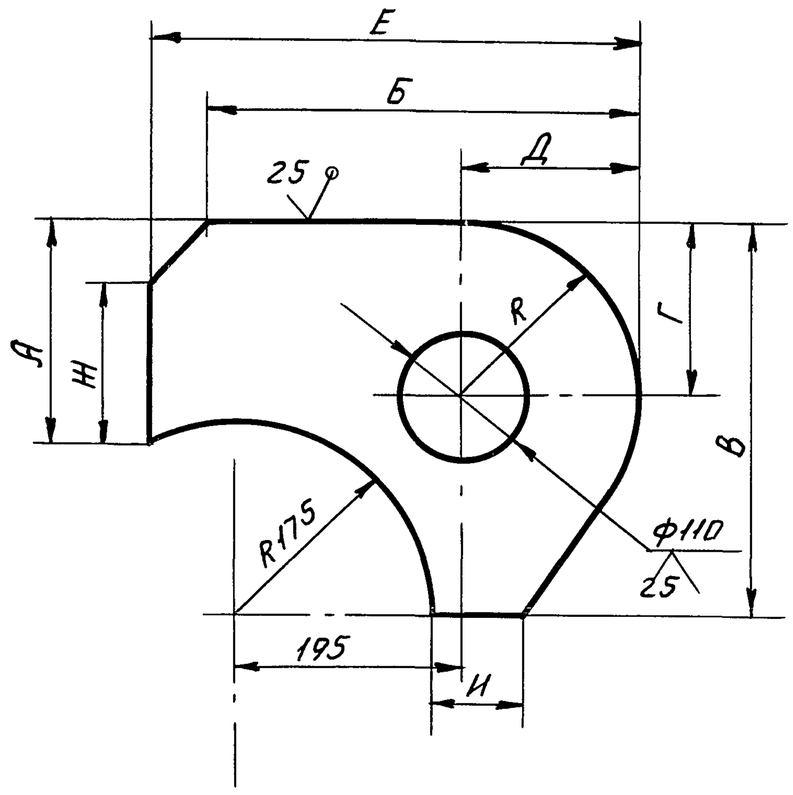

Обозначение	Размеры, мм									Масса кг
	А	Б	В	Г	Д	Е	Ж	И	К	
ПВ5К.14.01.13	175	370	340	150	150	420	125	75	150	15,5
-01	165	360	330	140	140	410	115	65	140	14,5

Изм.	Лист	№ докум.	Подп.	Дата
Разраб.		Кузьмина	подп.	
Провер.				
Т.контр.				
ГИП		Тюрин	"	
Н.контр.		Панова	"	
Утв.		Кузнецов		

ПВ5К.14.01.13

Ребро

Лит. И | Масса: См. табл. | Масшт.: 1:5

Лист | Листов 1

Лист Б-18 ГОСТ19903-74 / Ст.3 ГОСТ14637-79

Гипронефтеспецмонтаж г. Москва

Формат	Зона	Поз	Обозначение	Наименование	Кол.	Прим.
				Документация		
А4			ПВ5К.14.03.00 СБ	Сборочный чертеж		
				Детали		
Б4		1	ПВ5К.14.03.01	Вкладыш		
				Лист Б-25 ГОСТ19903-74 / Ст.3 ГОСТ14637-79		
				76 х 195	2	2,9 кг
Б4		2	ПВ5К.14.03.02	Палец		
				Труба 108х6 ГОСТ8732-78 / В10 ГОСТ8731-74		
				L = 180	1	2,8 кг
Б4		3	ПВ5К.14.03.03	Головка		
				Лист Б10 ГОСТ19903-74 / Ст.3 ГОСТ14637-79		
				130 х 70	1	0,7 кг

Изм.	Лист	№ докум.	Подп.	Дата
Разраб.		Кузьмина	подп.	
Пров.		Числова	"	
ГИП		Тюрин	"	
Н.конт.		Панова	"	
Утв.		Кузнецов		

ПВ5К.14.03.00

Палец

Лит. | Лист | Листов: 1

Гипронефтеспецмонтаж г. Москва

ПВ5К.14.03.00СБ

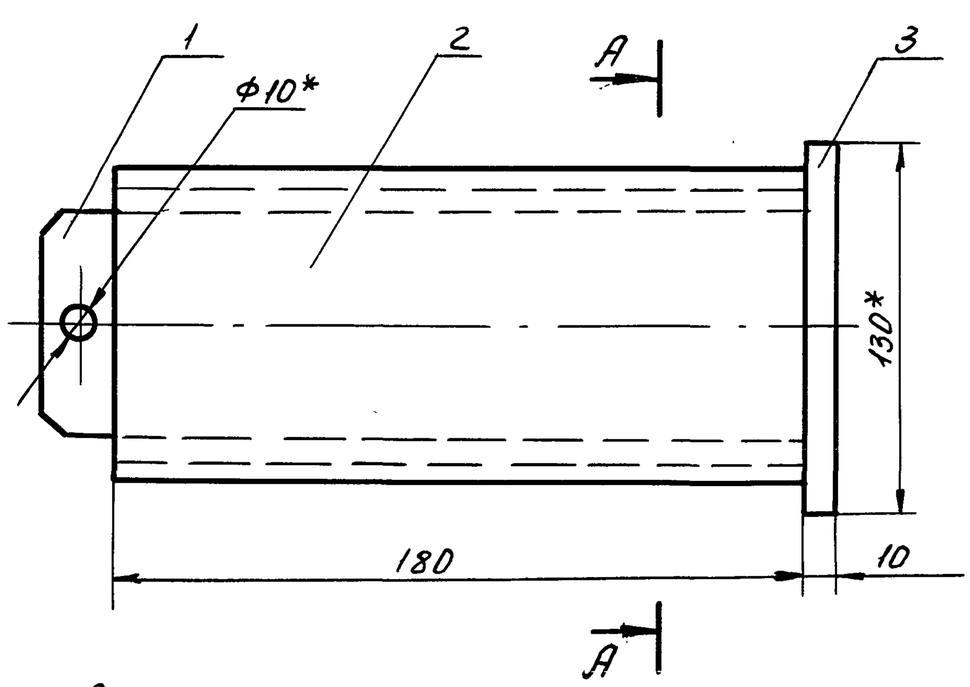

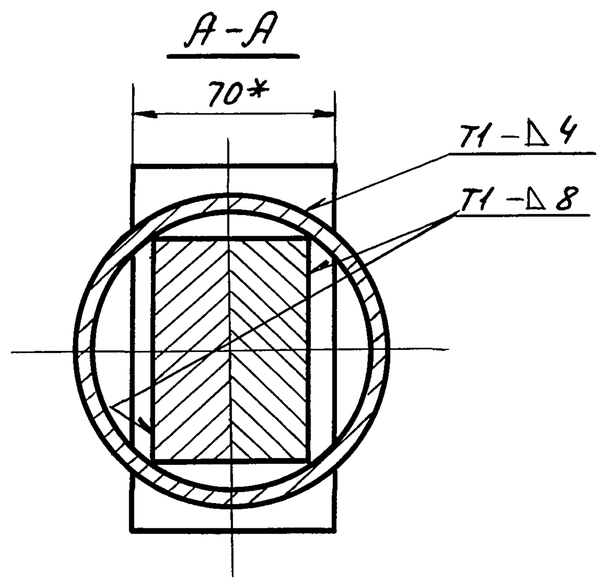

Дет. поз.2
М 1:2.5

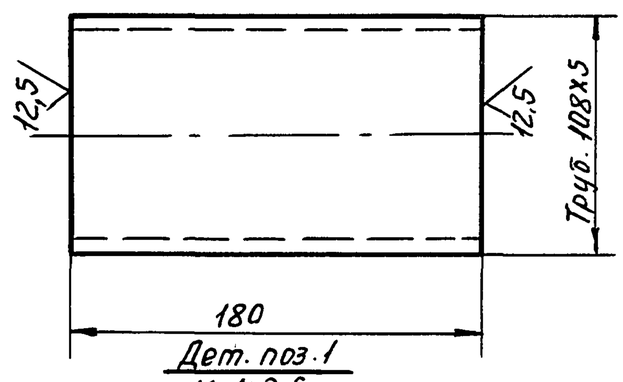

Дет. поз.1
М 1:2.5

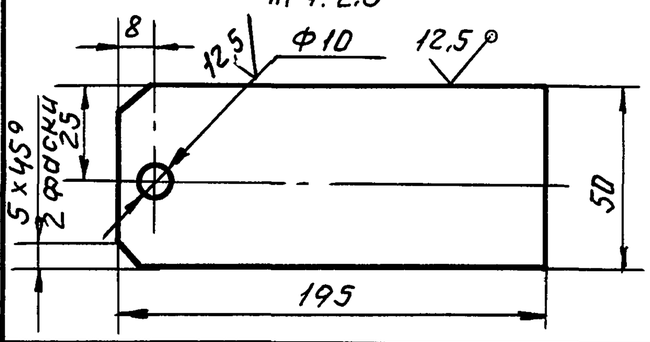

1. Сварные швы выполнять по ГОСТ5264-80. Электроды сварочные типа Э42 ГОСТ 9467-75.
2. Неуказанные предельные отклонения размеров: отверстий - H16, валов - h16, остальных - $\pm \frac{IT16}{2}$.
3. Шероховатость поверхностей деталей Б4 - $\sqrt{25}$.
4. *Размеры для справок.

Изм.	Лист	№ докум.	Подп.	Дата
Разраб.		Кузьмина	подп.	
Пров.		Числова	"	
Т.контр.				
ГИП		Тюрин	"	
Н.контр.		Панова	"	
Утв.		Кузнецов		

ПВ5К.14.03.00 СБ

Палец
Сборочный чертеж

Лит. И | Масса: 9,5 | Масшт.: 1:2

Лист | Листов 1

Гипронефтеспецмонтаж г. Москва

Инв.№ подл. | Подп. и дата | Взам. инв.№ | Инв.№ дубл. | Подп. и дата

Пров. Исаев 13.4.90г Коп. Петрук

ПВВ.05.00.00 СБ

ТП 903-9-14сп86 Ал. IX

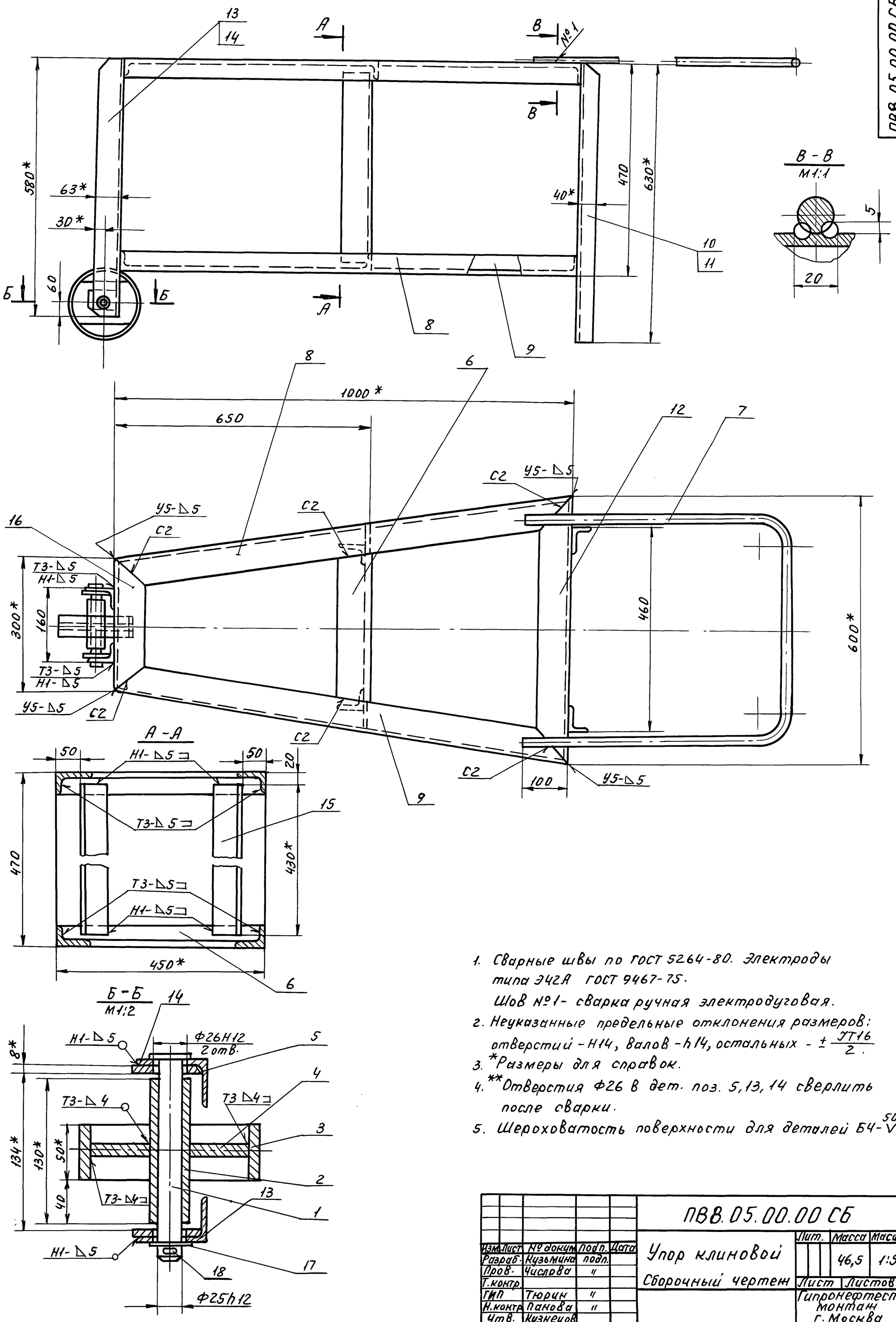

1. Сварные швы по ГОСТ 5264-80. Электроды типа Э42А ГОСТ 9467-75.
   Шов №1 - сварка ручная электродуговая.
2. Неуказанные предельные отклонения размеров: отверстий - Н14, валов - h14, остальных - $\pm \frac{IT16}{2}$.
3. *Размеры для справок.
4. **Отверстия Ф26 в дет. поз. 5, 13, 14 сверлить после сварки.
5. Шероховатость поверхности для деталей Б4-$\overset{50}{\vee}$.

Изм.	Лист	№ докум.	Подп.	Дата	ПВВ.05.00.00 СБ		
Разраб.		Кузьмина	подп.		Упор клиновой	Лит.	Масса 46,5	Масшт. 1:5
Пров.		Числова	"		Сборочный чертеж	Лист	Листов 1
Т.контр.						Гипронефтеспецмонтаж г. Москва	
ГИП		Тюрин	"				
Н.контр.		Панова	"				
Утв.		Кузнецов					

Инв. № подл. | Подп. и дата | Взам. инв. № | Инв. № дубл. | Подп. и дата

Пров. [illegible] 12.4.90г Коп. Петрук

21663-07 17

ТП 903-9-14сп86 Ал. IX

Формат	Зона	Поз.	Обозначение	Наименование	Кол.	Примечание
				Документация		
А2			ПВ8.05.00.00 СБ	Сборочный чертеж		
				Детали		
А4		1	ПВ8.05.00.01	Ось	1	
Б4		2	ПВ8.05.00.02	Ступица		
				Труба 25×3,2		
				ГОСТ 3262-75		
				L=130	1	0,38 кг
Б4		3	ПВ8.05.00.03	Обод		
				Труба 159×8 ГОСТ 8732-78 / В10 ГОСТ 8731-74		
				L=50	1	1,5 кг
А4		4	ПВ8.05.00.04	Диафрагма	1	
А4		5	ПВ8.05.00.05	Накладка	2	
А4		6	ПВ8.05.00.06	Перекладина	2	
А4		7	ПВ8.05.00.07	Ручка	1	
А4		8	ПВ8.05.00.08	Уголок	2	
А4		9	ПВ8.05.00.08-01	Уголок	2	
А4		10	ПВ8.05.00.09	Уголок	2	
А4		11	ПВ8.05.00.09-01	Уголок	2	
А4		12	ПВ8.05.00.10	Уголок	2	
А4		13	ПВ8.05.00.11	Уголок	2	
А4		14	ПВ8.05.00.11-01	Уголок	2	

Изм.	Лист	№ докум.	Подп.	Дата	ПВ8.05.00.00			
Разраб.		Кузьмина	подп.		Упор клиновой	Лит.	Лист 1	Листов 2
Пров.		Числова	"			Гипронефтеспецмонтаж г. Москва		
ГИП		Тюрин	"					
Н.контр.		Панова	"					
Утв.		Кузнецов						

ПВ8.05.00.00

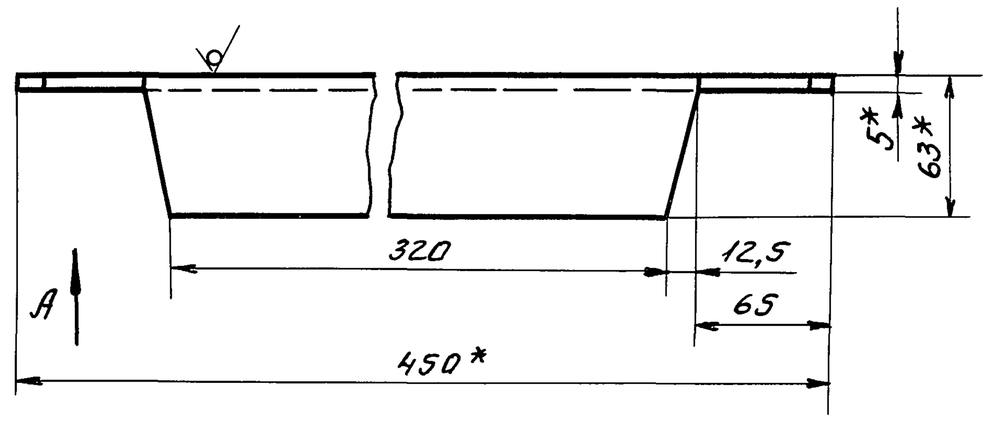

Вид А

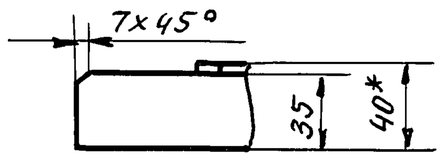

1. Неуказанные предельные отклонения размеров: отверстий - H16, валов - h16, остальных - $\pm \frac{JT16}{2}$.
2. * Размер для справок.

Изм.	Лист	№ докум.	Подп.	Дата	ПВ8.05.00.06			
Разраб.		Кузьмина	подп.		Перекладина	Лит.	Масса 1,5	Масшт. 1:2,5
Пров.		Числова	"				Лист	Листов 1
Т.контр.								
ГИП		Тюрин	"			Гипронефтеспецмонтаж г. Москва		
Н.контр.		Панова	"		Уголок Б-63×40×5 ГОСТ 8510-72 / Ст3 ГОСТ 535-79			
Утв.		Кузнецов						

Формат	Зона	Поз	Обозначение	Наименование	Кол.	Примечание
Б4		15	ПВ8.05.00.12	Уголок		
				Уголок Б×63×40×5 ГОСТ 8510-72 / Ст3 ГОСТ 535-79		
				L=430		
А4		16	ПВ8.05.00.13	Уголок		
				Стандартные изделия		
		17		Шайба 25.04.016		
				ГОСТ 11371-78	1	
		18		Шплинт 5×50.002		
				ГОСТ 397-70	1	

Инв.№ подл. | Подп. и дата | Взам. инв.№ | Инв.№ дубл. | Подп. и дата

Изм.	Лист	№ докум.	Подп.	Дата	ПВ8.05.00.00	Лист 2
Пров.		Жаль	13.4.90г		Коп.Петрук	

ПВ8.05.00.05

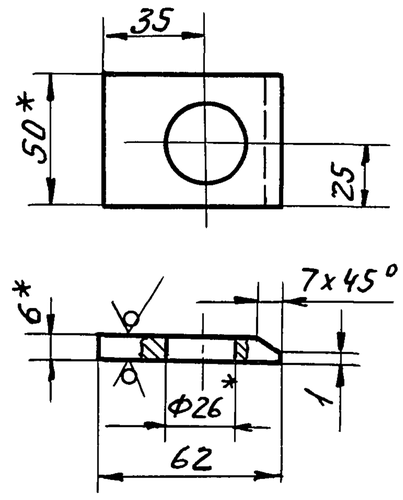

1. Неуказанные предельные отклонения размеров: отверстий - H16, валов - h16, остальных - $\pm \frac{JT16}{2}$.
2. * Размер для справок.

Изм.	Лист	N докум.	Подп.	Дата	ПВ8.05.00.05			
Разраб.		Кузьмина	подп		Накладка	Лит.	Масса 0,16	Масшт. 1:2
Пров.		Числова	"				Лист	Листов 1
Т.контр.								
ГИП		Тюрин	"			Гипронефтеспецмонтаж г. Москва		
Н.контр.		Панова	"		Полоса Б-8×50 ГОСТ 103-76 / Ст3 ГОСТ 535-79			
Утв.		Кузнецов						

ТП 903-9-14сп 86 Ал. IX

ПВ8.05.00.07

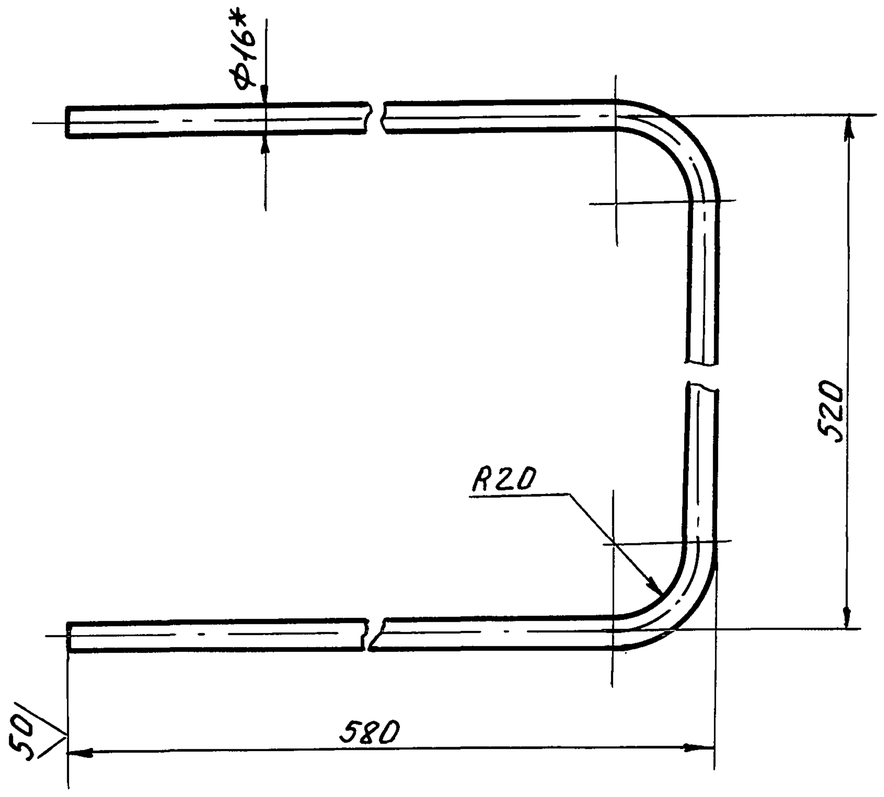

1. Длина заготовки 1600 мм.
2. Неуказанные предельные отклонения размеров: отверстий - H16, валов - h16, остальных - $\pm \frac{JT16}{2}$.
3. *Размер для справок.

Изм.	Лист	№ докум.	Подп.	Дата	ПВ8.05.00.07			
Разраб.		Кузьмина	подп.		Ручка	Лит.	Масса	Масшт.
Пров.		Числова	"				2,5	1:4
Т.контр.						Лист	Листов 1	
ГИП		Тюрин	"		Круг $\frac{В\text{-}16\ ГОСТ2590\text{-}71}{Ст3\ ГОСТ535\text{-}79}$	Гипронефтеспецмонтаж г. Москва		
Н.конт.		Панова	"					
Утв.		Кузнецов						

ПВ8.05.00.09

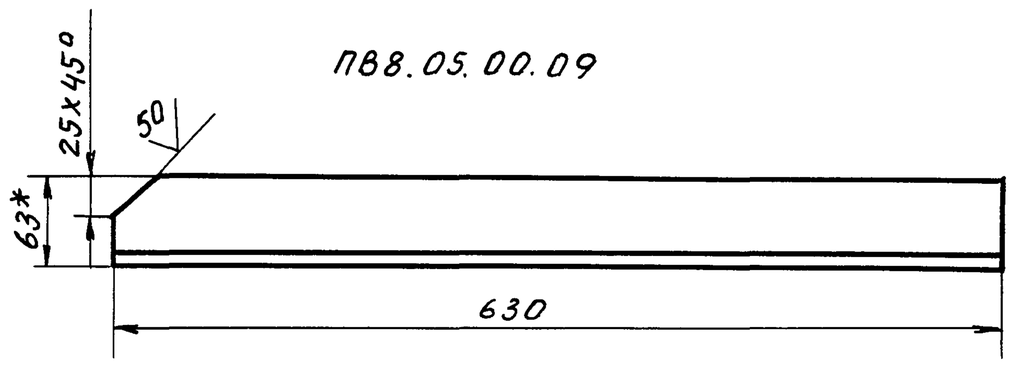

ПВ8.05.00.09 01 - зеркальное отражение
остальное см. ПВ8.05.00.09

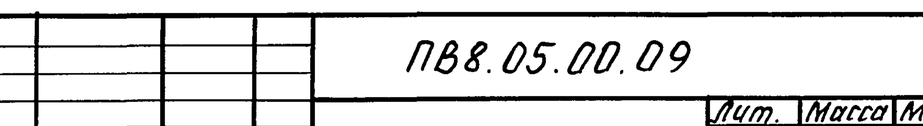

1. Неуказанные предельные отклонения размеров: отверстий - H16, валов - h16, остальных - $\pm \frac{JT16}{2}$.
2. *Размер для справок.

Изм.	Лист	№ докум.	Подп.	Дата	ПВ8.05.00.09			
Разраб.		Кузьмина	подп.		Уголок	Лит.	Масса	Масшт.
Пров.		Числова	"				2,46	1:4
Т.контр.						Лист	Листов 1	
ГИП		Тюрин	"		Уголок $\frac{Б\text{-}63х40х5\ ГОСТ8510\text{-}72}{Ст3\ ГОСТ535\text{-}79}$	Гипронефтеспецмонтаж г. Москва		
Н.контр.		Панова	"					
Утв.		Кузнецов						

ПВ8.05.00.08

ПВ8.05.00.08

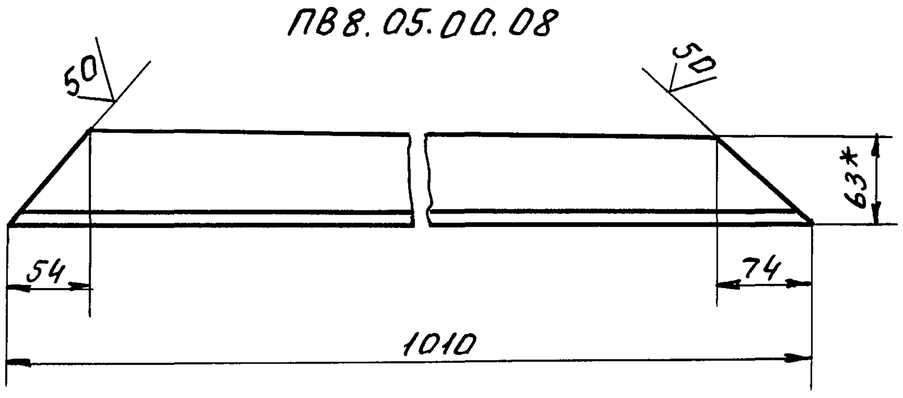

ПВ8.05.00.08-01 - зеркальное отражение
остальное см. ПВ8.05.00.08

1. Неуказанные предельные отклонения размеров: отверстий - H16, валов - h16, остальных - $\pm \frac{JT16}{2}$.
2. *Размер для справок.

Изм.	Лист	№ докум.	Подп.	Дата	ПВ8.05.00.08			
Разраб.		Кузьмина	подп.		Уголок	Лит.	Масса	Масшт.
Пров.		Числова	"				3,95	1:4
Т.контр.						Лист	Листов 1	
ГИП		Тюрин	"		Уголок $\frac{Б\text{-}63х40х5\ ГОСТ8510\text{-}72}{Ст.3\ ГОСТ535\text{-}79}$	Гипронефтеспецмонтаж г. Москва		
Н.контр.		Панова	"					
Утв.		Кузнецов						

ПВ8.05.00.10

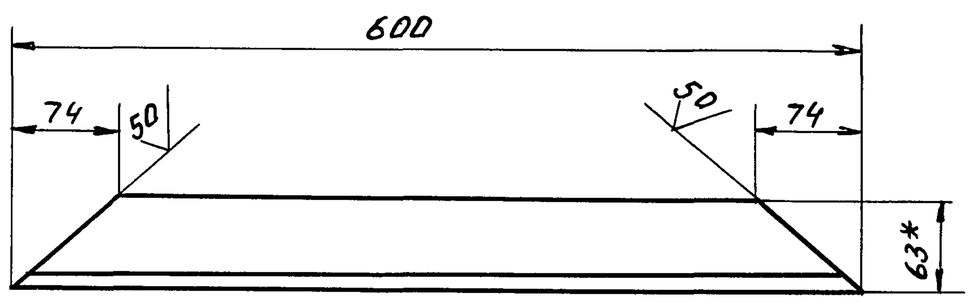

1. Неуказанные предельные отклонения размеров: отверстий - H16, валов - h16, остальных - $\pm \frac{JT16}{2}$.
2. *Размер для справок.

Изм.	Лист	№ докум.	Подп.	Дата	ПВ8.05.00.10			
Разраб.		Кузьмина	подп.		Уголок	Лит.	Масса	Масшт.
Пров.		Числова	"				2,35	1:4
Т.контр.						Лист	Листов 1	
ГИП		Тюрин	"		Уголок $\frac{Б\text{-}63х40х5\ ГОСТ8510\text{-}72}{Ст.3\ ГОСТ535\text{-}79}$	Гипронефтеспецмонтаж г. Москва		
Н.контр.		Панова	"					
Утв.		Кузнецов						

Инв. № подл. | Подп. и дата | Взам. инв. № | Инв. № дубл. | Подп. и дата

Пров. Мал 12.4.90г Коп. Петрук

ТП 903-9-14сп86 Ал. IX

ПВ8.05.00.04

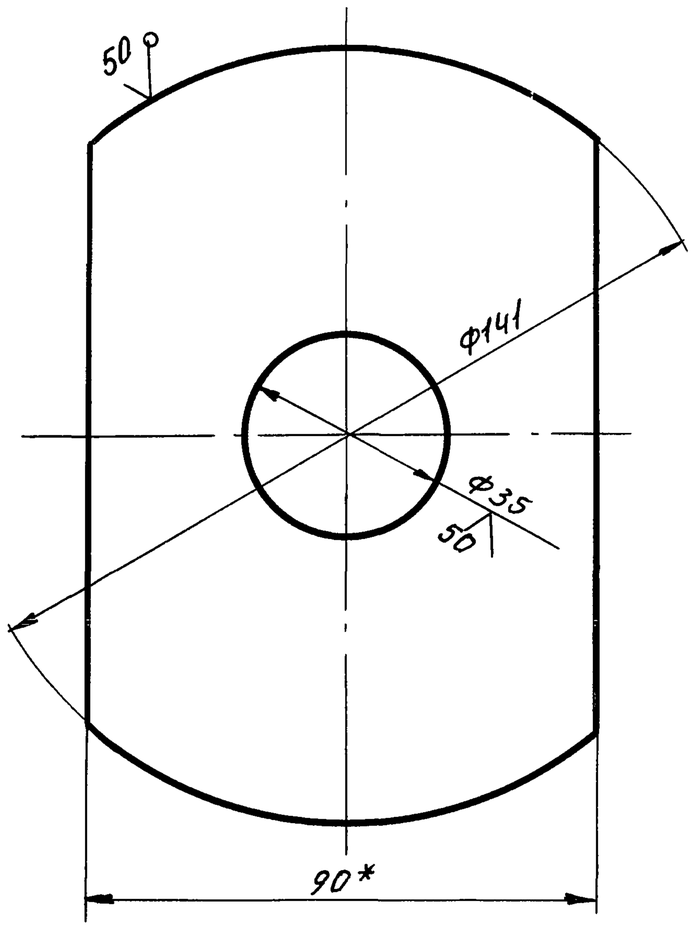

1. Неуказанные предельные отклонения размеров: отверстий - H16, валов - h16, остальных - $\pm \frac{JT16}{2}$.
2. *Размер для справок.

Изм.	Лист	№ докум.	Подп.	Дата	ПВ8.05.00.04			
Разраб.		Кузьмина	подп.		Диафрагма.	Лит.	Масса 0,65	Масшт. 1:1
Пров.		Числова	"			Лист	Листов 1	
Т.контр.								
ГИП		Тюрин	"		Полоса Б-8х90 ГОСТ103-76 / Ст3 ГОСТ535-79	Гипронефтеспецмонтаж г. Москва		
Н.контр.		Панова	"					
Утв.		Кузнецов						

ПВ8.05.00.01

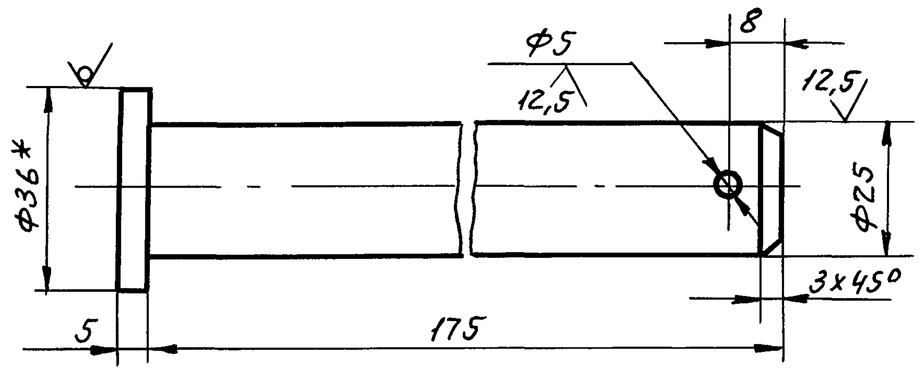

1. Неуказанные предельные отклонения размеров: отверстий - H16, валов - h16, остальных - $\pm \frac{JT16}{2}$.
2. *Размер для справок.

Изм.	Лист	№ докум.	Подп.	Дата	ПВ8.05.00.01			
Разраб.		Кузьмина	подп.		Ось	Лит.	Масса 0,7	Масшт. 1:1
Пров.		Числова	"			Лист	Листов 1	
Т.контр.								
ГИП		Тюрин	"		Круг В-36 ГОСТ2590-71 / Ст3 ГОСТ535-79	Гипронефтеспецмонтаж г. Москва		
Н.контр.		Панова	"					
Утв.		Кузнецов						

ПВ8.05.00.11

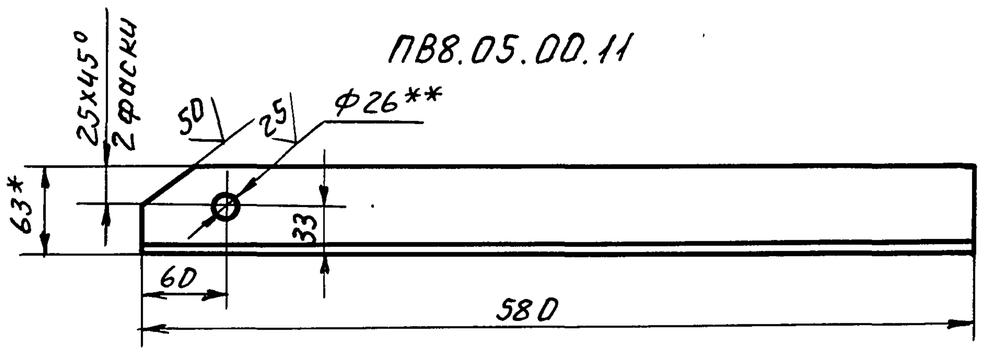

ПВ8.05.00.11-01 - зеркальное отражение остальное см. ПВ8.05.00.11

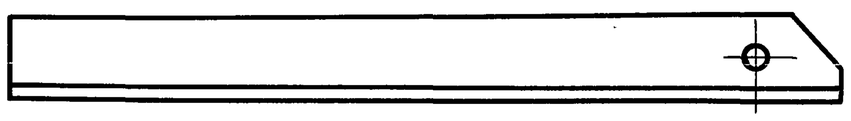

1. Неуказанные предельные отклонения размеров: отверстий - H16, валов - h16, остальных - $\pm \frac{JT16}{2}$.
2. *Размер для справок.
3. **Отверстия Ф26 сверлить после сварки с деталью 5.

Изм.	Лист	№ докум.	Подп.	Дата	ПВ8.05.00.11			
Разраб.		Кузьмина	подп.		Уголок	Лит.	Масса 2,27	Масшт. 1:4
Пров.		Числова	"			Лист	Листов 1	
Т.контр.								
ГИП		Тюрин	"		Уголок Б-63х40х5 ГОСТ8510-72 / Ст.3 ГОСТ535-79	Гипронефтеспецмонтаж г. Москва		
Н.контр.		Панова	"					
Утв.		Кузнецов						

Инв. № подл. | Подп. и дата | Взам. инв. № | Инв. № дубл. | Подп. и дата

Пров. [illegible] 12.4.90г Коп. Петрик

ПВ8.05.00.13

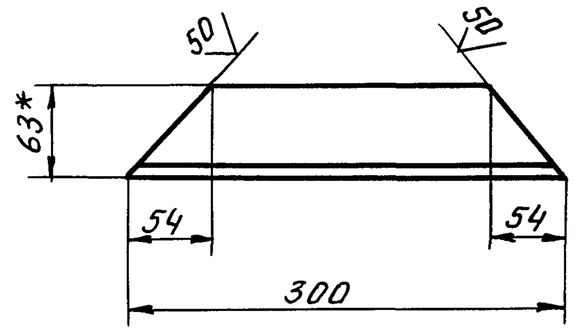

1. Неуказанные предельные отклонения размеров: отверстий - H16, валов - h16, остальных - $\pm \frac{JT16}{2}$.
2. Размер для справок.

Изм.	Лист	№ докум.	Подп.	Дата	ПВ8.05.00.13			
Разраб.		Кузьмина	подп.		Уголок	Лит.	Масса 1,17	Масшт. 1:4
Пров.		Числова	"			Лист	Листов 1	
Т.контр.								
ГИП		Тюрин	"		Уголок Б-63х40х5 ГОСТ8510-72 / Ст.3 ГОСТ535-79	Гипронефтеспецмонтаж г. Москва		
Н.контр.		Панова	"					
Утв.		Кузнецов						

ПВ3.02.00.00 СБ

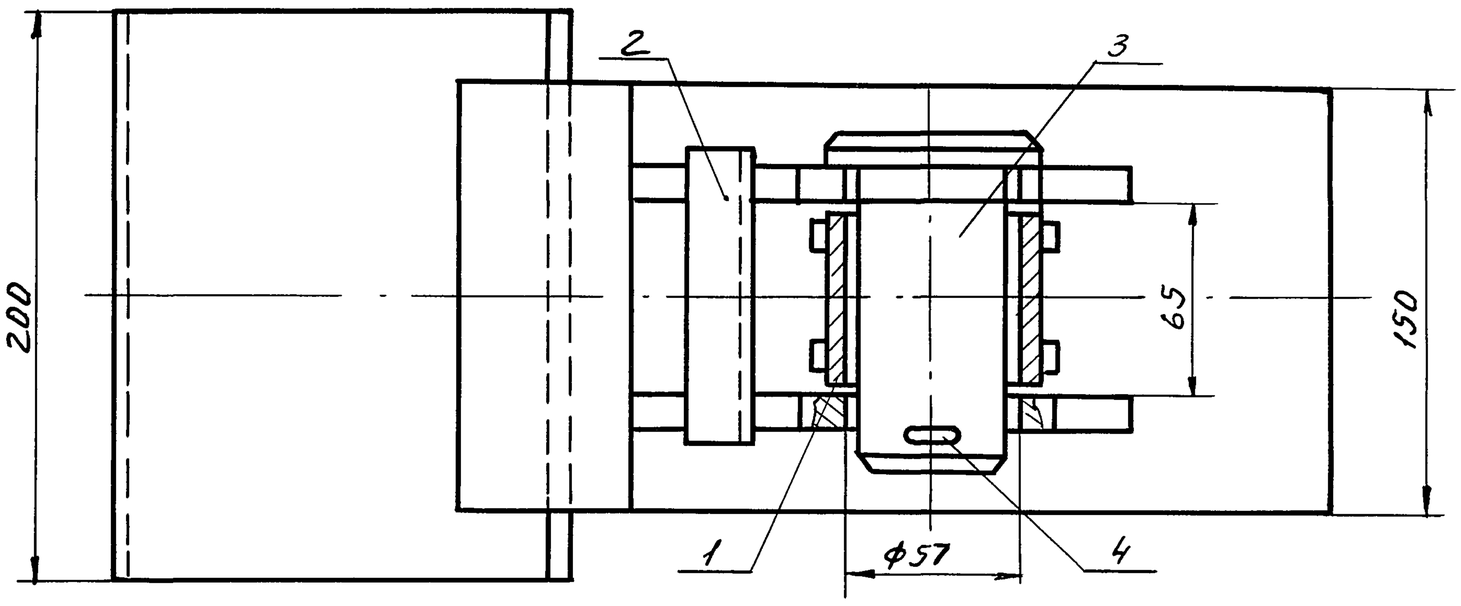

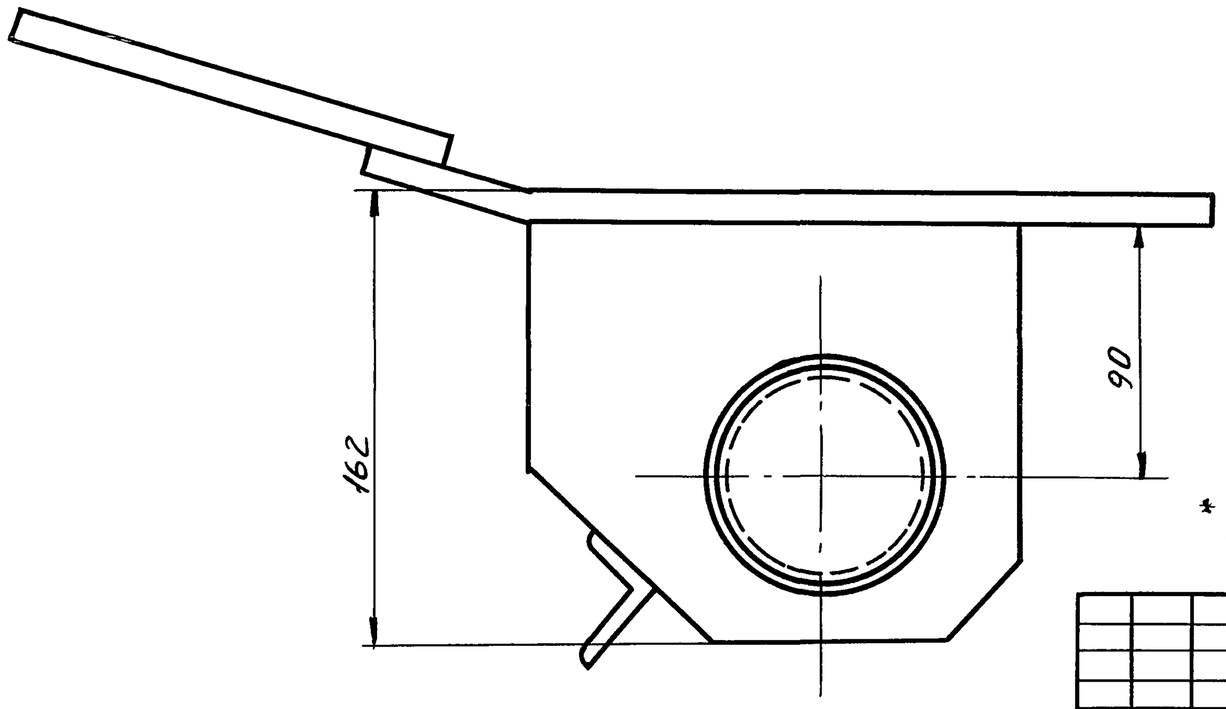

* Размеры для справок.

					ПВ3.02.00.00 СБ	
Изм.	Лист	№ докум.	Подп.	Дата	Сборочный чертеж	Лит. / Масса / Масшт.: 13,0 / 1:2
Разраб.		Кузьмина	подп.		Скоба для развертывания рулона.	Лист / Листов 1
Пров.		Числова	"			Гипронефтеспецмонтаж г. Москва
Т. контр.						
ГИП		Тюрин	"			
Н. контр.		Панова	"			
Утв.		Кузнецов				

ПВ3.02.00.01

25 (√)

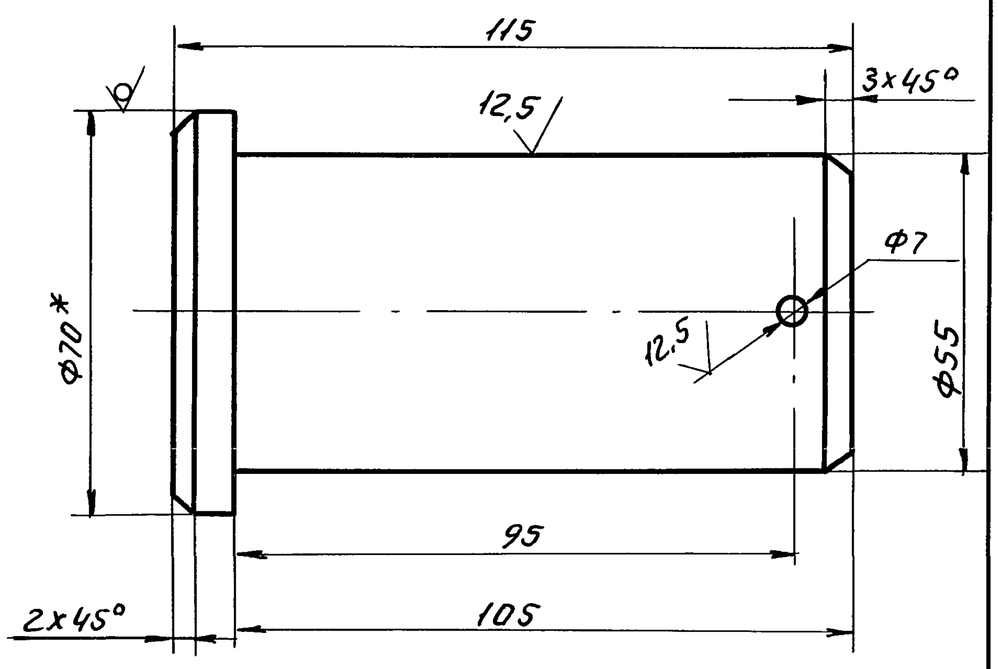

1. Неуказанные предельные отклонения размеров: валов - h14, отверстий - H14, остальных - ± JT16/2.

					ПВ3.02.00.01	
Изм.	Лист	№ докум.	Подп.	Дата	Палец	Лит. / Масса / Масшт.: 2,2 / 1:1
Разраб.		Кузьмина	подп.			Лист / Листов 1
Пров.		Числова	"			Гипронефтеспецмонтаж г. Москва
Т. контр.						
ГИП		Тюрин	"			
Н. контр.		Панова	"			
Утв.		Кузнецов				

Круг Б-70 ГОСТ 2590-71 / Вст. 5 ГОСТ 535-79

Инв. № подл. | Подп. и дата | Взам. инв. № | Инв. № дубл. | Подп. и дата

Прораб. Жмых 12.4.90 г. Кол. Петрик

Форм.	Зона	Поз.	Обозначение	Наименование	Кол.	Примечание
				Документация		
А3			ПВ3.02.00.00 СБ	Сборочный чертеж		
				Сборочные единицы		
А4		1	ПВ3.02.01.00	Втулка	1	
А4		2	ПВ3.02.02.00	Корпус	1	
				Детали		
А4		3	ПВ3.02.00.01	Палец	1	
				Стандартные изделия		
		4		Шплинт 6,3х75 - 002 ГОСТ 397-79	1	0,02 кг.

					ПВ3.02.00.00	
Изм.	Лист	№ докум.	Подп.	Дата	Скоба для развертывания рулона	Лит. / Лист / Листов: 1
Разраб.		Кузьмина	подп.			Гипронефтеспецмонтаж г. Москва
Пров.		Числова	"			
ГИП		Тюрин	"			
Н. контр.		Панова	"			
Утв.		Кузнецов				

ТП 903-9-14сп.86 Альбом IX

ПВ3.02.01.01

50

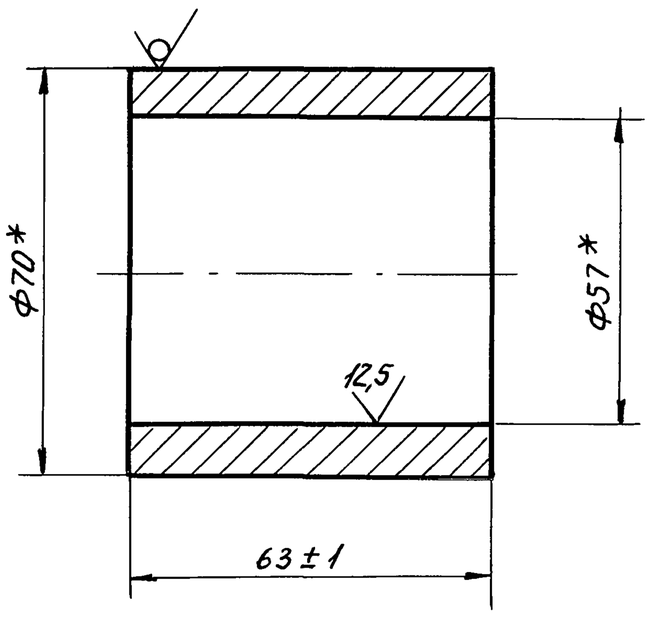

* Размер для справок.

Изм.	Лист	№ докум.	Подп.	Дата	ПВ3.02.01.01			
Разраб.		Кузьмина	подп.		Втулка	Лит.	Масса	Масшт.
Пров.		Числова	"				0,7	1:1
Т. контр.						Лист	Листов 1	
ГИП		Тюрин	"		Труба 70х8 ГОСТ 8732-78 / В10 ГОСТ 8731-74	Гипронефтеспецмонтаж г. Москва		
Н. контр.		Панова	"					
Утв.		Кузнецов						

ПВ3.02.01.02

25

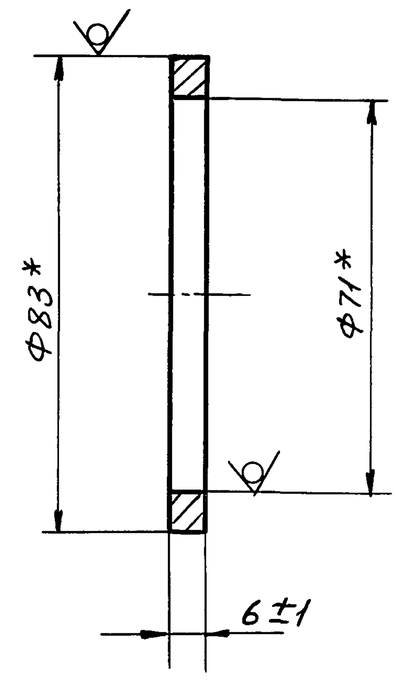

* Размер для справок.

Изм.	Лист	№ докум.	Подп.	Дата	ПВ3.02.01.02			
Разраб.		Кузьмина	подп		Кольцо	Лит.	Масса	Масшт.
Пров.		Числова	"				0,15	1:1
Т. контр.			"			Лист	Листов 1	
ГИП		Тюрин	"		Труба 83х6 ГОСТ 8732-78 / В10 ГОСТ 8731-74	Гипронефтеспецмонтаж г. Москва		
Н. контр.		Панова	"					
Утв.		Кузнецов	"					

ПВ3.02.01.00.СБ

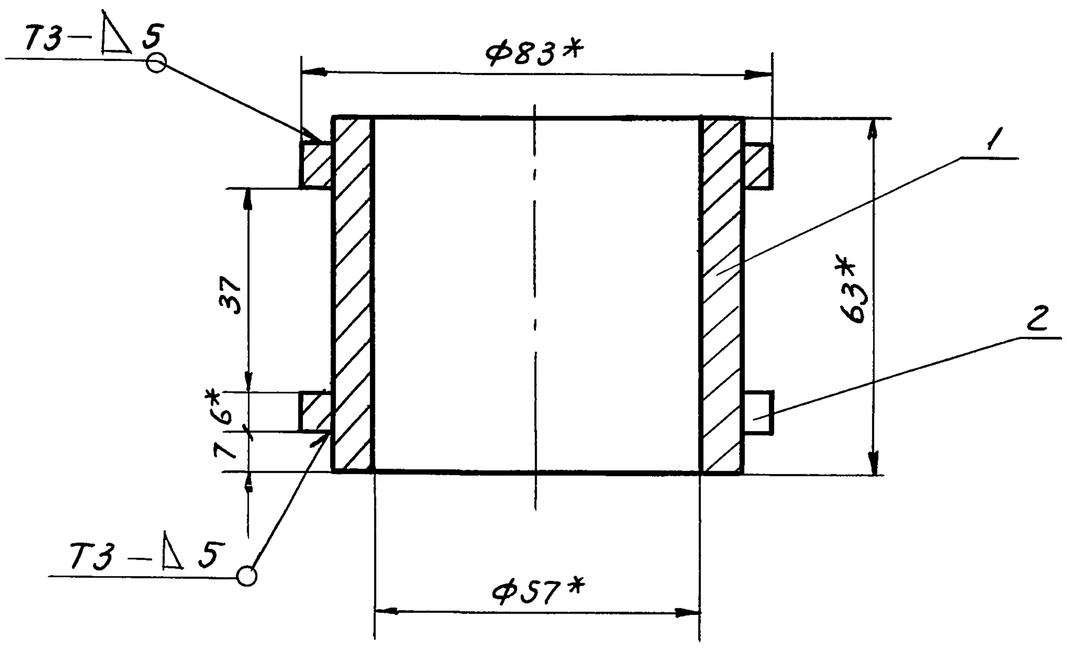

1. Сварные швы по ГОСТ 5264-80.
   Электроды типа Э42А ГОСТ 9467-75.
2. Неуказанные предельные отклонения размеров: отверстий - H16; остальных $\pm \frac{IT16}{2}$.
3. *Размеры для справок.

Изм.	Лист	№ докум.	Подп.	Дата	ПВ3.02.01.00.СБ			
Разраб.		Кузьмина	подп.		Втулка	Лит.	Масса	Масшт.
Пров.		Числова	"		Сборочный чертеж		1,2	1:1
Т. контр.						Лист	Листов 1	
ГИП		Тюрин	"			Гипронефтеспецмонтаж г. Москва		
Н. контр.		Панова	"					
Утв.		Кузнецов						

Инв. № подл. | Подп. и дата | Взам. инв. № | Инв. № дубл. | Подп. и дата

Формат	Зона	Поз.	Обозначение	Наименование	Кол	Примечание
				Документация		
А4			ПВ3.02.01.00.СБ	Сборочный чертеж		
				Детали		
А4		1	ПВ3.02.01.01	Втулка	1	
А4		2	ПВ3.02.01.02	Кольцо	2	

Изм.	Лист	№ докум.	Подп.	Дата	ПВ3.02.01.00			
Разраб.		Кузьмина	подп.		Втулка	Лит.	Лист	Листов
Пров.		Числова	"					1
ГИП		Тюрин	"			Гипронефтеспецмонтаж г. Москва		
Н. контр.		Панова	"					
Утв.		Кузнецов						

Пров. Тюрин 13.4.90г Коп. Петрук

ПВ3.02.02.00СБ

ТП 903-9-14сп 86 Ал.IX

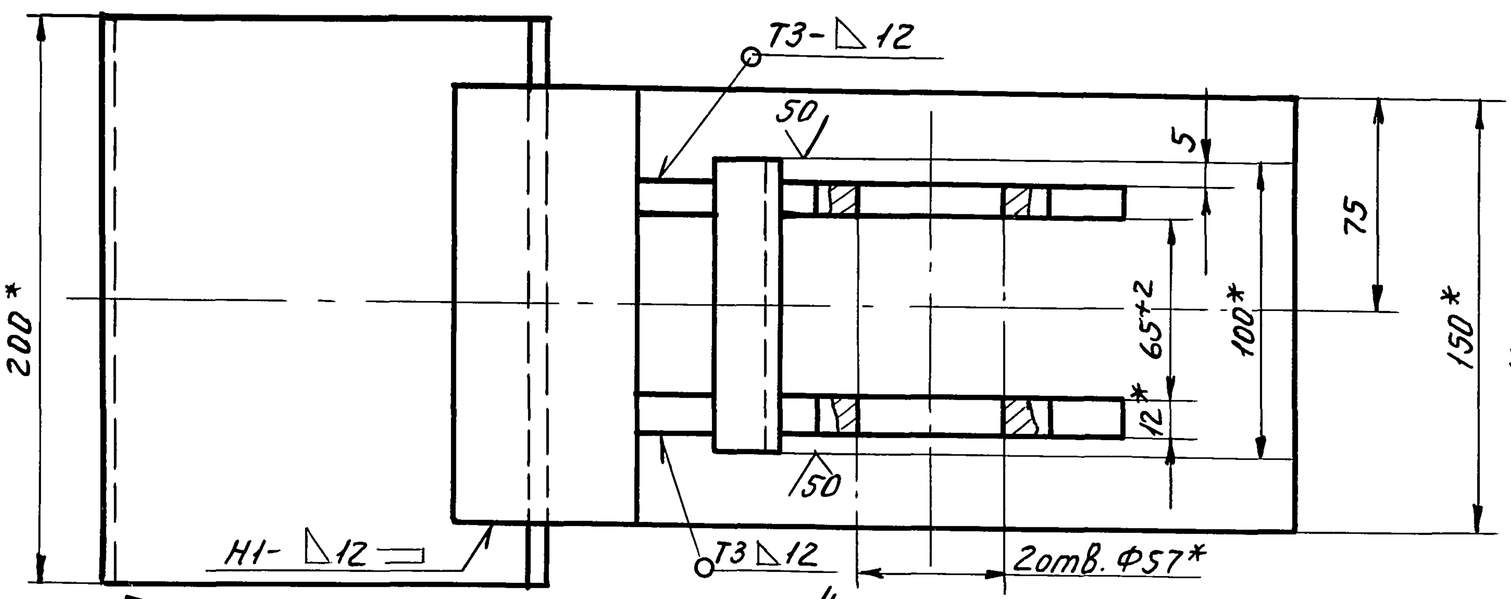

Поз. 4
М1:4

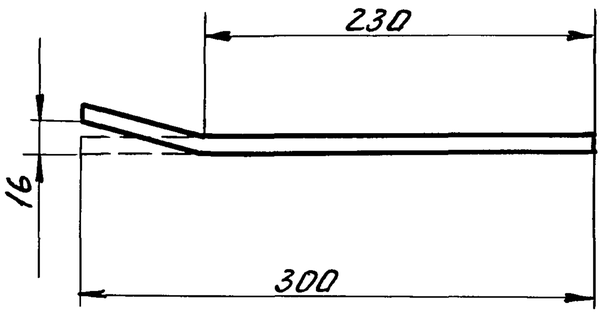

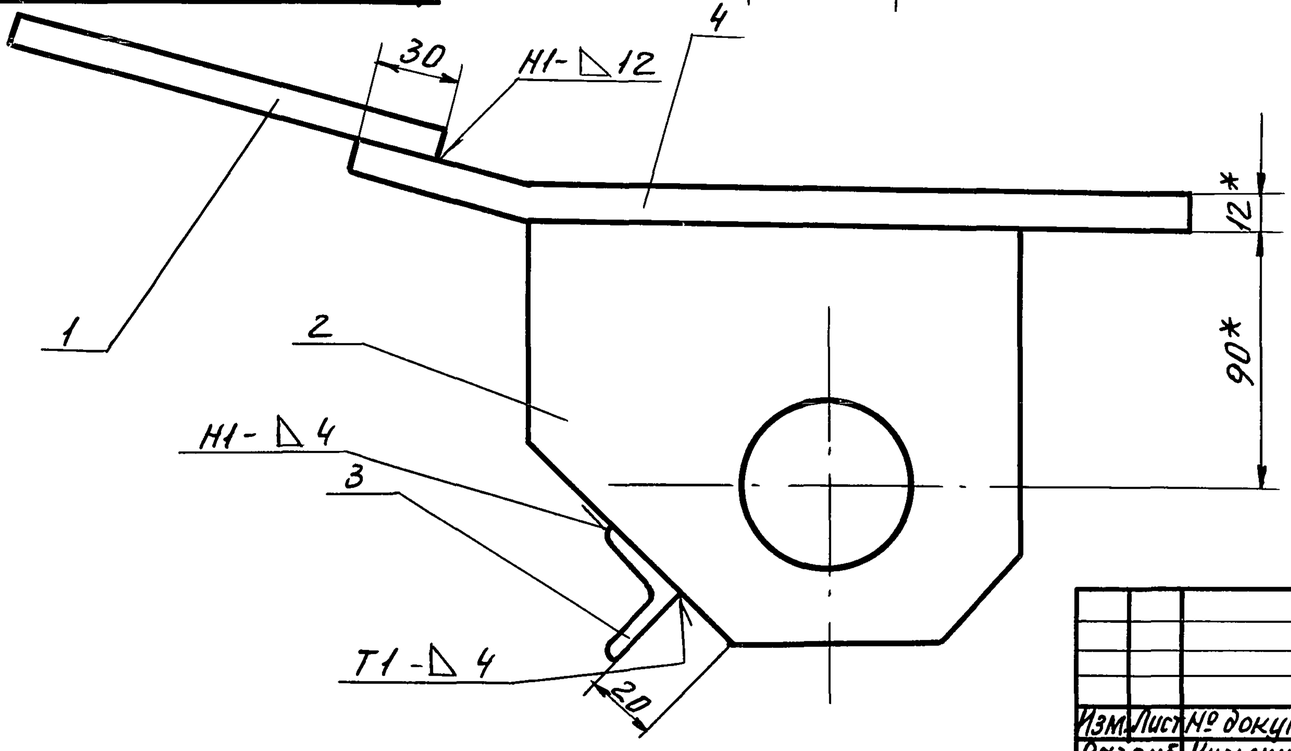

1. Сварные швы по ГОСТ 5264-80.
   Электроды типа Э42А ГОСТ 9467-75.
2. Неуказанные предельные отклонения размеров:
   отверстий - H16
   валов - h16
   остальных - $\pm \frac{IT16}{2}$.
3. Шероховатость поверхностей реза для дет. Б4 $\frac{25}{V}$.
4. *Размеры для справок.

Изм.	Лист	№ докум.	Подп.	Дата	ПВ3.02.02.00СБ			
Разраб.		Кузьмина	подп.		Корпус сборочный чертеж	Лит.	Масса	Масшт.
Пров.		Числова	"				10,0	1:2
Т.контр.						Лист	Листов 1	
ГИП		Тюрин	"			Гипронефтеспецмонтаж г. Москва		
Н.контр.		Панова	"					
Утв.		Кузнецов						

ПВ3.02.02.02

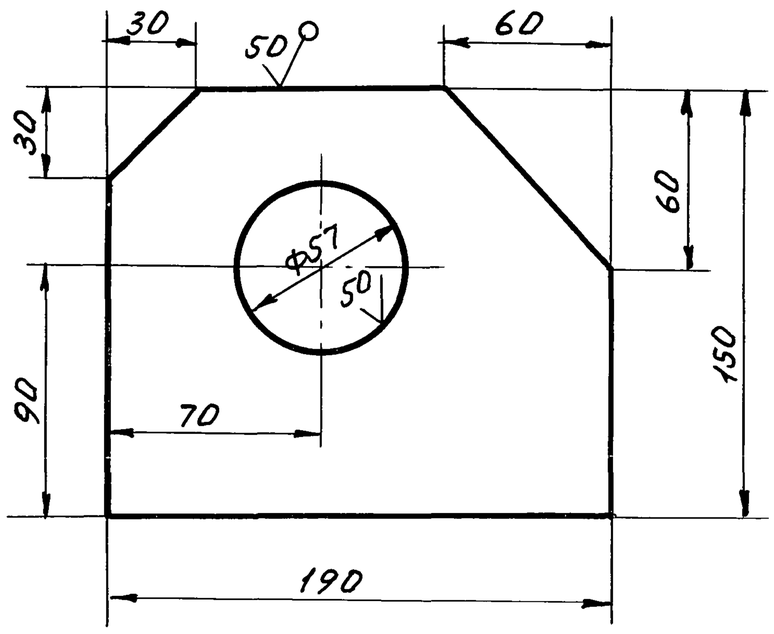

Неуказанные предельные отклонения размеров: отверстий - H14; валов - h14; остальных - $\pm \frac{IT16}{2}$.

Изм.	Лист	№ докум.	Подп.	Дата	ПВ3.02.02.02			
Разраб.		Кузьмина	подп.		Щека	Лит.	Масса	Масшт
Пров.		Числова	"				2,5	1:2
Т.контр.						Лист	Листов 1	
ГИП		Тюрин	"		Полоса $\frac{Б\text{-}12\times150\ ГОСТ\ 103\text{-}76}{Ст.3\ ГОСТ\ 535\text{-}79}$	Гипронефтеспецмонтаж г. Москва		
Н.контр.		Панова	"					
Утв.		Кузнецов						

Инв.№ подл. | Подп. и дата | Взам. инв.№ | Инв.№ дубл. | Подп. и дата

Форм.	Зона	Поз.	Обозначение	Наименование	Кол.	Примечание
				Документация		
А3			ПВ3.02.02.00СБ	Сборочный чертеж		
				Детали		
Б4		1	ПВ3.02.02.01	Пластина		
				Полоса $\frac{Б12\times150\ ГОСТ\ 103\text{-}76}{Ст.3\ ГОСТ\ 535\text{-}79}$		
				L=200	1	3,0 кг
А4		2	ПВ3.02.02.02	Щека	2	
Б4		3	ПВ3.02.02.03	Прокладина		
				Уголок $\frac{Б\text{-}32\times32\times4\ ГОСТ\ 8509\text{-}72}{Ст.3\ ГОСТ\ 535\text{-}79}$		
				L=100	1	0,2 кг
Б4		4	ПВ3.02.02.04	Пластина		
				Полоса $\frac{Б\text{-}12\times150\ ГОСТ\ 103\text{-}76}{Ст.3\ ГОСТ\ 535\text{-}79}$	1	4,2 кг

Изм.	Лист	№ докум.	Подп.	Дата	ПВ3.02.02.00			
Разраб.		Кузьмина	подп.		Корпус	Лит	Лист	Листов 1
Пров.		Числова	"					
ГИП		Тюрин	"			Гипронефтеспецмонтаж г. Москва		
Н.контр.		Панова	"					
Утв.		Кузнецов						

ТП 903-9-14сп.86 Ал.IX

ПВ4.05.00.03

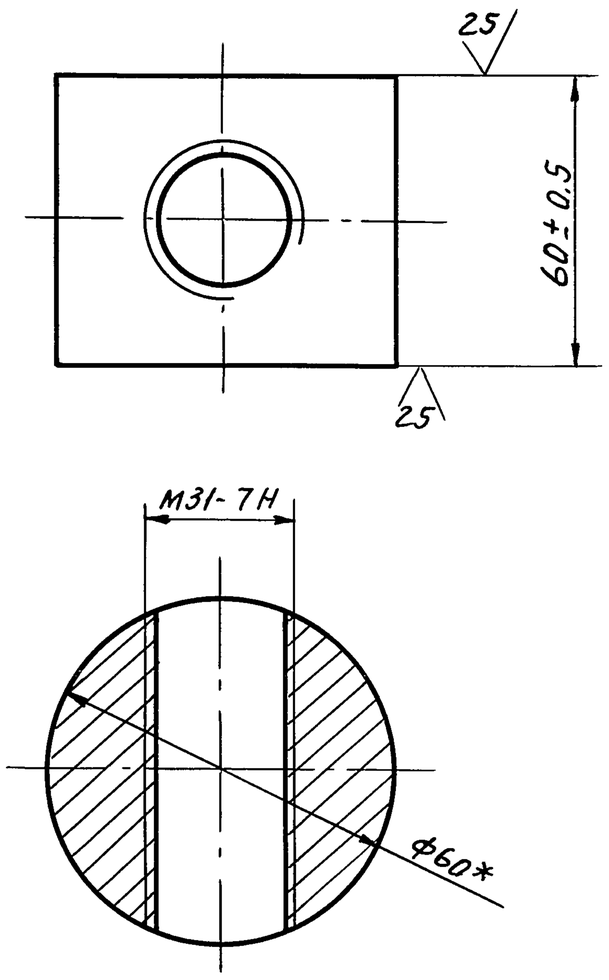

* Размер для справок.

Изм.	Лист	№ докум.	Подп.	Дата	ПВ4.05.00.03			
Разраб.		Числова	подп.		Гайка	Лит.	Масса 1,2	Масшт. 1:1
Пров.		Кузьмина	"			Лист	Листов 1	
Т.контр.								
ГИП		Тюрина	"		Круг В-60 ГОСТ 2590-71 / Ст.3 ГОСТ 535-79	Гипронефтеспецмонтаж г. Москва		
Н.контр.		Панова	"					
Утв.		Кузнецов						

ПВ4.05.01.01

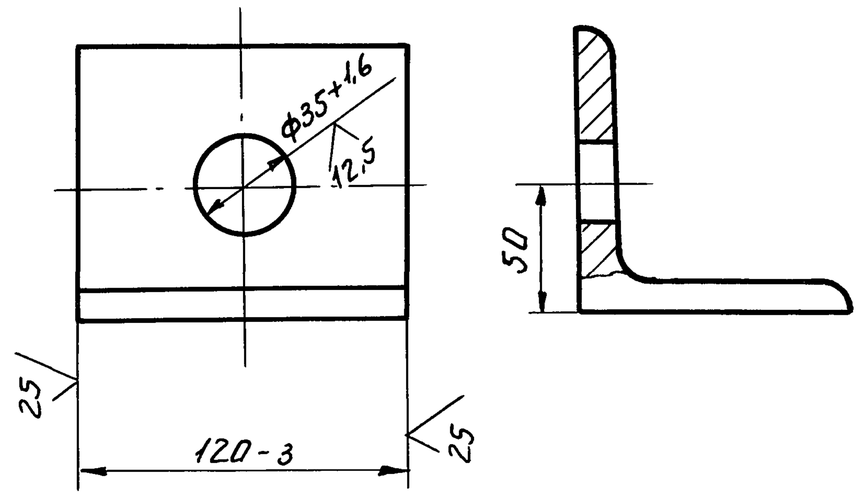

Изм.	Лист	№ докум.	Подп.	Дата	ПВ4.05.01.01			
Разраб.		Числова	подп.		Уголок	Лит.	Масса 1,25	Масшт. 1:2
Пров.		Кузьмина				Лист	Листов 1	
Т.контр.								
ГИП		Тюрин			Уголок Б-90х90х8 ГОСТ 8509-72 / Ст.3 ГОСТ 535-79	Гипронефтеспецмонтаж г. Москва		
Н.контр.		Панова						
Утв.		Кузнецов						

ПВ4.05.00.00 СБ

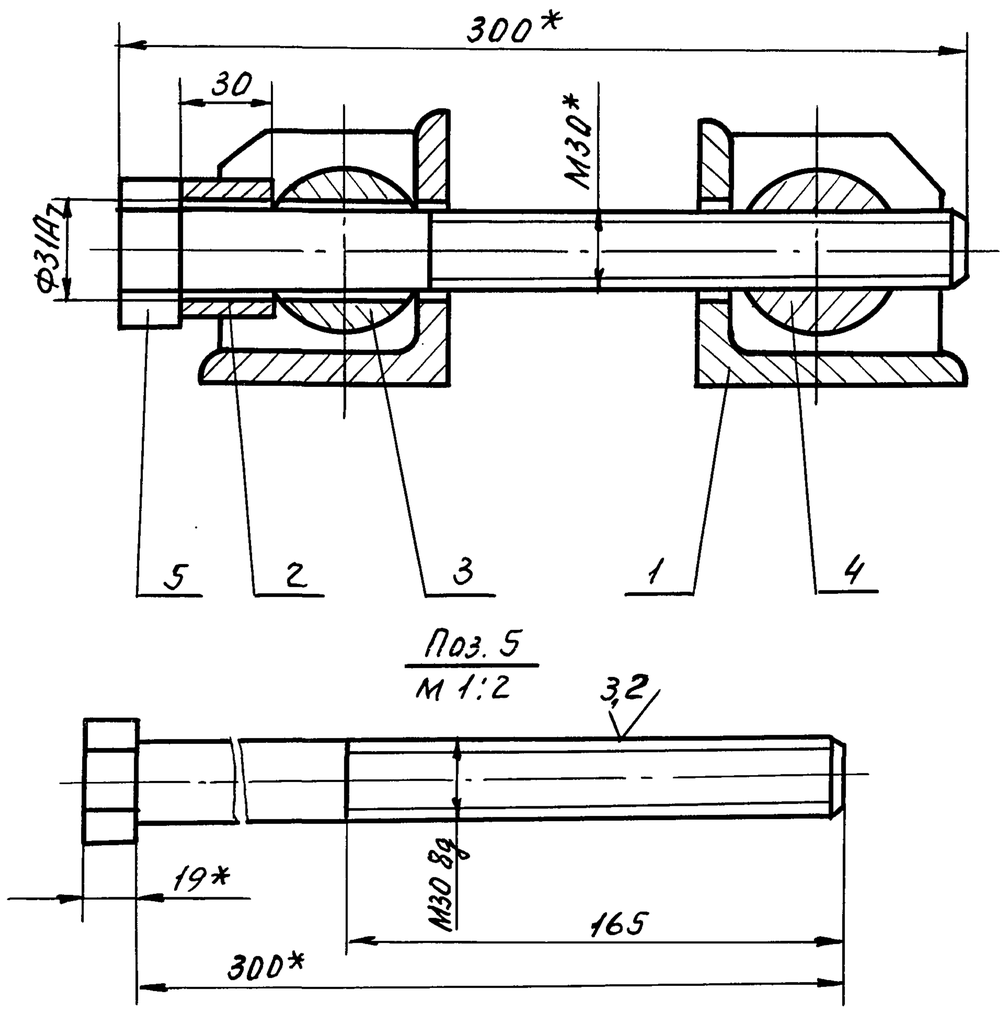

* Размеры для справок.

Изм.	Лист	№ докум.	Подп.	Дата	ПВ4.05.00.00 СБ			
Разраб.		Кузьмина	подп.		Стяжное приспособление. Сборочный чертеж	Лит.	Масса 7,6	Масшт. 1:2
Пров.		Числова	"			Лист	Листов 1	
Т.контр.								
ГИП		Тюрин	"			Гипронефтеспецмонтаж г. Москва		
Н.контр.		Панова	"					
Утв.		Кузнецов						

Инв.№ подл. | Подп. и дата | Взам.инв.№ | Инв.№ дубл. | Подп. и дата

Пров. [signature] 13.4.90г Коп.Петрук

ПВ4.05.01.02

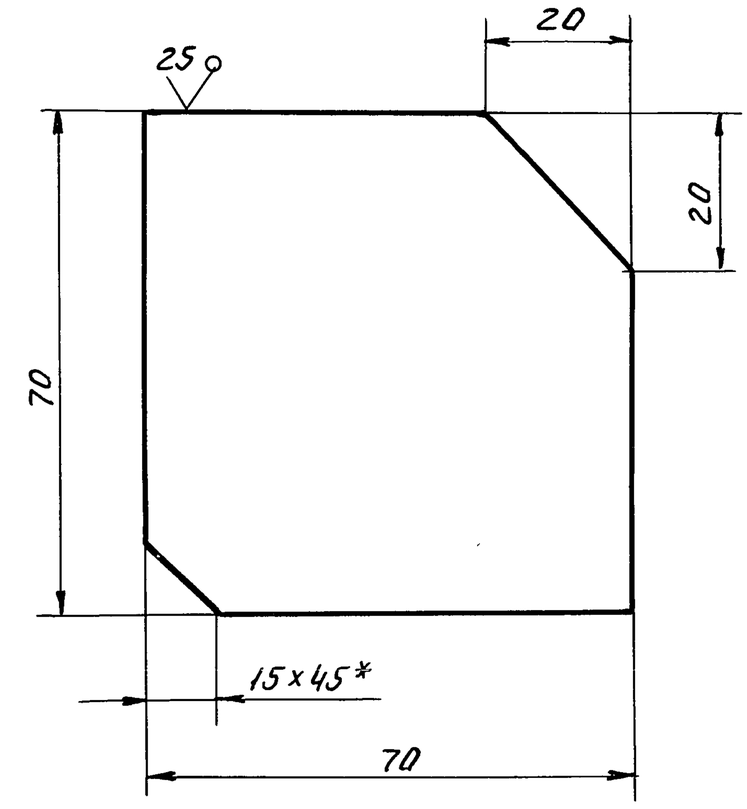

Неуказанные предельные отклонения размеров:
валов – h16;
остальных $\pm \frac{JT16}{2}$.

Изм.	Лист	№ докум.	Подп.	Дата	ПВ4.05.01.02			
Разраб.		Кузьмина	подп.		Ребро	Лит.	Масса 0,3	Масшт. 1:1
Пров.		Числова	"			Лист	Листов 1	
Т.контр.								
ГИП		Тюрин	"		Лист Б-8 ГОСТ 19903-74 / Ст.3 ГОСТ 14637-79	Гипронефтеспецмонтаж г. Москва		
Н.контр.		Панова	"					
Утв.		Кузнецов						

Формат	Зона	Поз.	Обозначение	Наименование	Кол.	Примеч.
				Документация		
А4			ПВ4.05.01.00СБ	Сборочный чертеж		
				Детали		
А4		1	ПВ4.05.01.01	Ребро	2	
А4		2	ПВ4.05.01.02	Уголок	1	

ТП 903-9-14сп86 Ал. IX

Подп. и дата | Инв.№дубл. | Взам. инв.№ | Подп. и дата | Инв.№подл.

Изм	Лист	№докум.	Подп.	Дата	ПВ4.05.01.00		
Разраб.		Кузьмина	Подп.		Кронштейн	Лит.	Лист	Листов 1
Пров.		Числова	//					
ГИП		Тюрин	//			Гипронефтеспецмонтаж г. Москва		
Н.контр.		Панова	//					
Утв.		Кузнецов						

ПВ4.05.00.02

(√) ∀

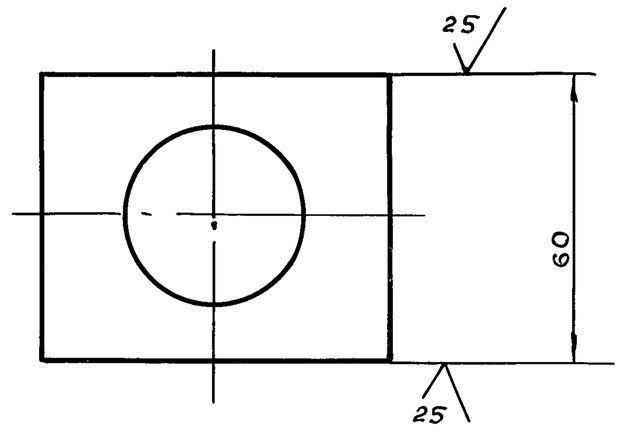

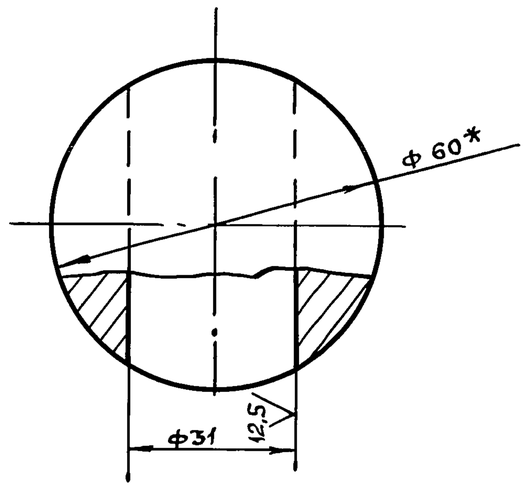

1. Неуказанные предельные отклонения размеров:
   отверстий - H14;
   валов - h14;
   остальных - $\pm \frac{IT14}{2}$.
2. *Размер для справок.

Подп. и дата | Инв.№дубл. | Взам.инв.№ | Подп. и дата | Инв.№подл.

Изм	Лист	№докум.	Подп.	Дата	ПВ4.05.00.02			
Разраб.		Кузьмина	Подп.		Сухарь	Лит.	Масса	Масшт.
Пров.		Числова	//				1,2	1:1
Т.контр.						Лист	Листов 1	
ГИП		Тюрин	//		Круг В-60 ГОСТ 2590-71 / Ст.3 ГОСТ 535-79	Гипронефтеспецмонтаж г. Москва		
Н.контр.		Панова	//					
Утв.		Кузнецов						

Формат	Зона	Поз.	Обозначение	Наименование	Кол.	Примеч.
				Документация		
А4			ПВ4.05.00.00СБ	Сборочный чертеж		
				Сборочные единицы		
А4		1	ПВ4.05.01.00	Кронштейн	2	
				Детали		
		2	ПВ4.05.00.01	Втулка		
				Круг В-45 ГОСТ2590-71 / ст.3 ГОСТ 535-79		
				L = 30	1	0,15 кг
А4		3	ПВ4.05.00.02	Сухарь	1	
А4		4	ПВ4.05.00.03	Гайка	1	
64		5	ПВ4.05.00.04	Болт		
				Болт 30х300.58.026		
				ГОСТ 7798-70	1	3,3 кг

Подп. и дата | Инв.№дубл. | Взам.инв.№ | Подп. и дата | Инв.№подл.

Изм	Лист	№докум.	Подп.	Дата	ПВ4.05.00.00			
Разраб.		Кузьмина	Подп.		Стяжное приспособление	Лит.	Лист	Листов 1
Пров.		Числова	//					
ГИП		Тюрин	//			Гипронефтеспецмонтаж г. Москва		
Н.контр.		Панова	//					
Утв.		Кузнецов						

Пров. Дуровцева 13.04.88 Коп.

ПВ4.05.01.00 СБ

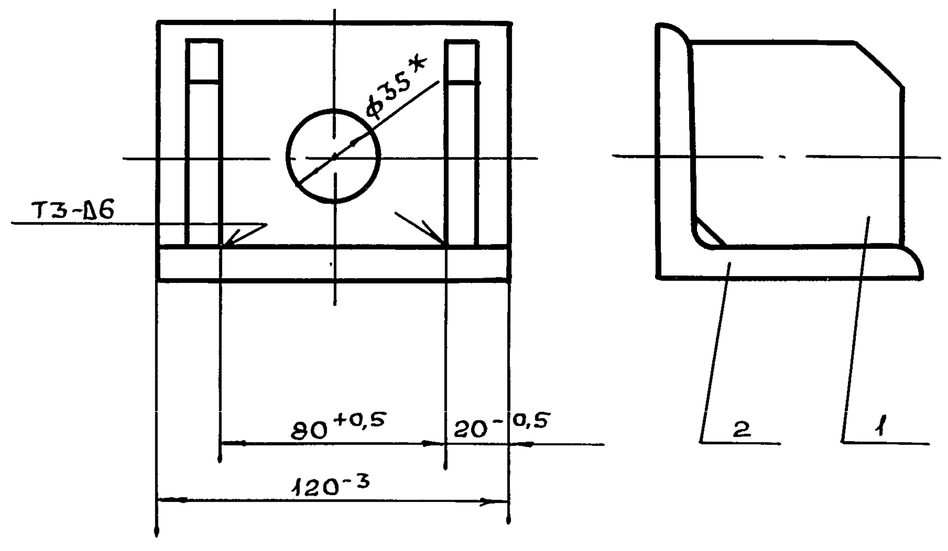

1. Сварные швы по ГОСТ 5264-80.
   Электроды сварочные типа Э42А ГОСТ9467-75.
2. *Размер для справок.

Подп. и дата | Инв.№дубл. | Взам.инв.№ | Подп. и дата | Инв.№подл.

Изм	Лист	№докум.	Подп.	Дата	ПВ4.05.01.00 СБ			
Разраб.		Кузьмина			Кронштейн Сборочный чертеж	Лит.	Масса	Масшт.
Пров.		Числова					1,85	1:2
Т.контр.						Лист	Листов 1	
ГИП		Тюрин				Гипронефтеспецмонтаж г. Москва		
Н.контр.		Панова						
Утв.		Кузнецов						

т.п. 903-9-14сп 86 Ал. IX

Форм.	Зона	Поз	Обозначение	Наименование	Кол.	Примечание
				Документация		
А3			ПВ4.02.00.00 СБ	Сборочный чертеж		
				Сборочные единицы		
А4		1	ПВ4.02.01.00	Скоба	1	
А4		2	ПВ4.02.02.00	Прижим	1	
				Детали		
А4		3	ПВ4.02.00.01	Кольцо прижимное	1	
А4		4	ПВ4.02.00.02	Винт	1	
Б4		5	ПВ4.02.00.03	Ручка		
				Круг $\frac{\text{В-20 ГОСТ 2590-71}}{\text{Ст.3 ГОСТ 535-79}}$		
				L = 250	1	0,62 кг
А4		6	ПВ4.02.00.04	Пята	1	
А4		7	ПВ4.02.00.05	Палец	1	
				Стандартные изделия		
		8		Шплинт 3х25.00.2 ГОСТ 397-79	2	0.01 кг

Изм.	Лист	№ докум.	Подп.	Дата	ПВ4.02.00.00			
Разр.		Числова	подп		Струбцина для принятия опорного кольца.	Лит.	Лист	Листов
Пров.		Кузьмина	"			И		1
ГИП		Тюрин	"			Гипронефтеспецмонтаж г. Москва		
Н.кон.		Панова	"					
Утв.		Кузнецов						

ПВ4.02.00.05

25 √(√)

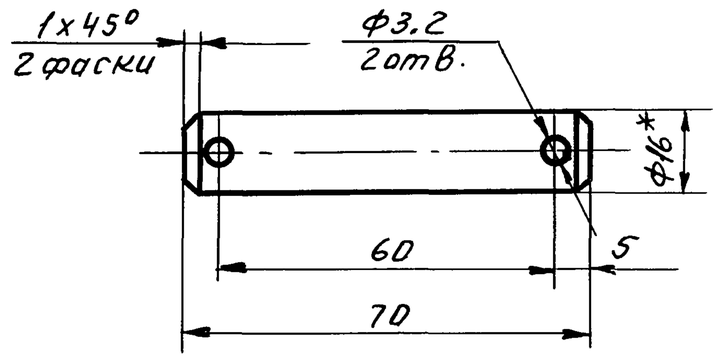

1. Неуказанные предельные отклонения размеров: отверстий - H16; валов - h16; остальных - $\pm \frac{JT16}{2}$.
2. *Размер для справок.

Изм.	Лист	№ докум.	Подп.	Дата	ПВ4.02.00.05			
Разраб.		Числова	подп		Палец	Лит.	Масса	Масшт.
Пров.		Кузьмина	"			И	0.1	1:1
Т.контр.						Лист	Листов 1	
ГИП		Тюрин	"		Круг $\frac{\text{В-18 ГОСТ 2590-71}}{\text{Ст.3 ГОСТ 535-79}}$	Гипронефтеспецмонтаж г. Москва		
Н.контр.		Панова	"					
Утв.		Кузнецов						

ПВ4.02.00.00 СБ

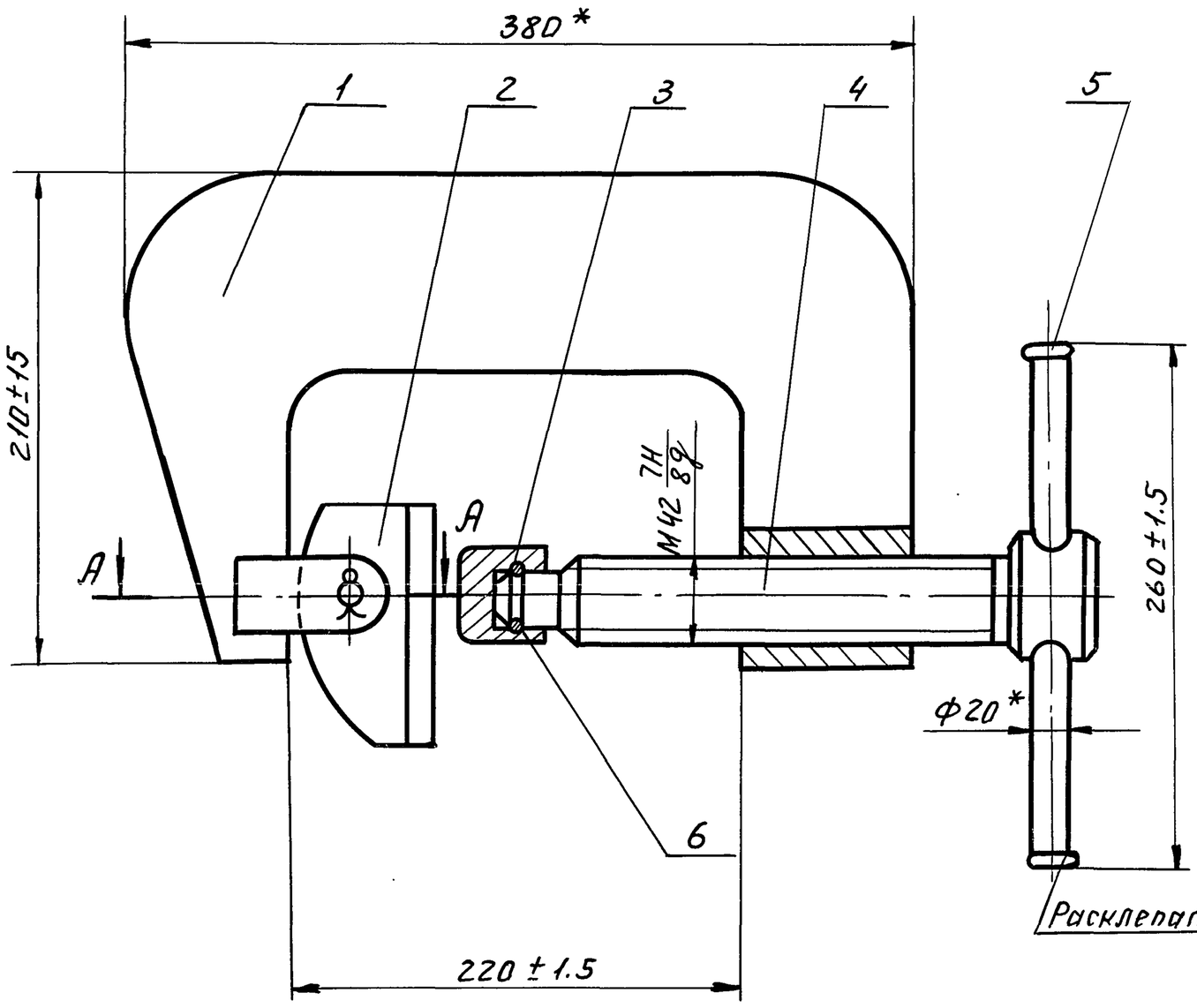

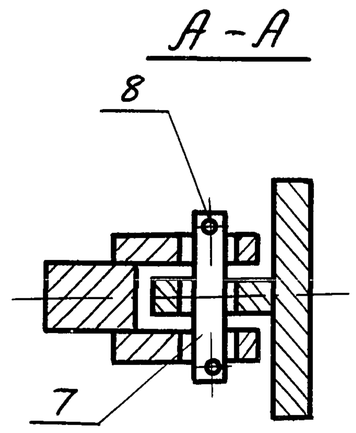

*Размеры для справок.

Изм.	Лист	№ докум.	Подп.	Дата	ПВ4.02.00.00 СБ			
Разраб.		Числова	подп		Струбцина для принятия опорного кольца. Сборочный чертеж	Лит.	Масса	Масшт.
Пров.		Кузьмина	"			И	18,8	1:2,5
Т.контр.						Лист	Листов 1	
ГИП		Тюрин	"			Гипронефтеспецмонтаж г. Москва		
Н.контр.		Панова	"					
Утв.		Кузнецов						

Инв.№ подл. | Подп. и дата | Взам. инв.№ | Инв.№ дубл. | Подп. и дата

Пров. Желя 13.4.90г Коп. Петрук

ТП 903-9-14сл86 Ал. IX

Форм.	Зона	Поз.	Обозначение	Наименование	Кол.	Примечание
				Документация		
А3			ПВ4.02.01.00 СБ	Сборочный чертеж		
				Детали		
А4		1	ПВ4.02.01.01	Пластина	1	
Б4		2	ПВ4.02.01.02	Гайка		
				Круг $\frac{\text{В-60 ГОСТ 2590-71}}{\text{Ст3 ГОСТ 535-79}}$		
				$h=80$	1	1.0 кг
Б4		3	ПВ4.02.01.03	Проушина	2	

Изм	Лист	№ докум.	Подп.	Дата	ПВ4.02.01.00		
Разраб.		Числова	подп.		Скоба	Лит.	Лист	Листов 1
Пров.		Кузьмина	"			И		
ГИП		Тюрин	"			Гипронефтеспецмонтаж г. Москва		
Н.контр.		Панова	"					
Утв.		Кузнецов						

ПВ4.02.01.03

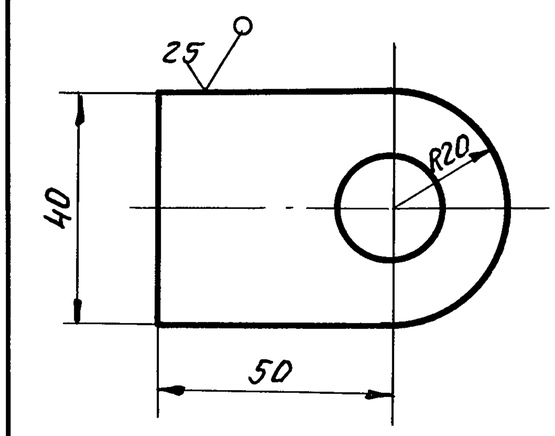

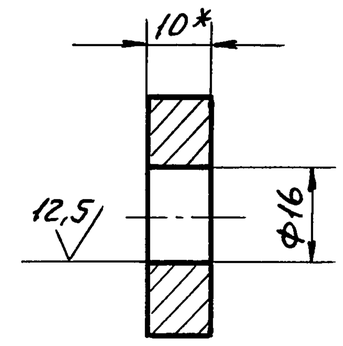

1. Неуказанные предельные отклонения размеров: отверстий - H16; валов - h16; остальных - $\pm\frac{JT16}{2}$.
2. *Размер для справок.

Изм	Лист	№ докум.	Подп.	Дата	ПВ4.02.01.03			
Разраб		Числова	подп.		Проушина	Лит.	Масса	Масшт.
Пров.		Кузьмина	"			И	0,16	1:1
Т. контр.						Лист	Листов 1	
ГИП		Тюрин	"		Лист Б-10 ГОСТ 19903-74 / Ст3 ГОСТ 14637-79	Гипронефтеспецмонтаж г. Москва		
Н. контр.		Панова	"					
Утв.		Кузнецов						

ПВ4.02.01.00 СБ

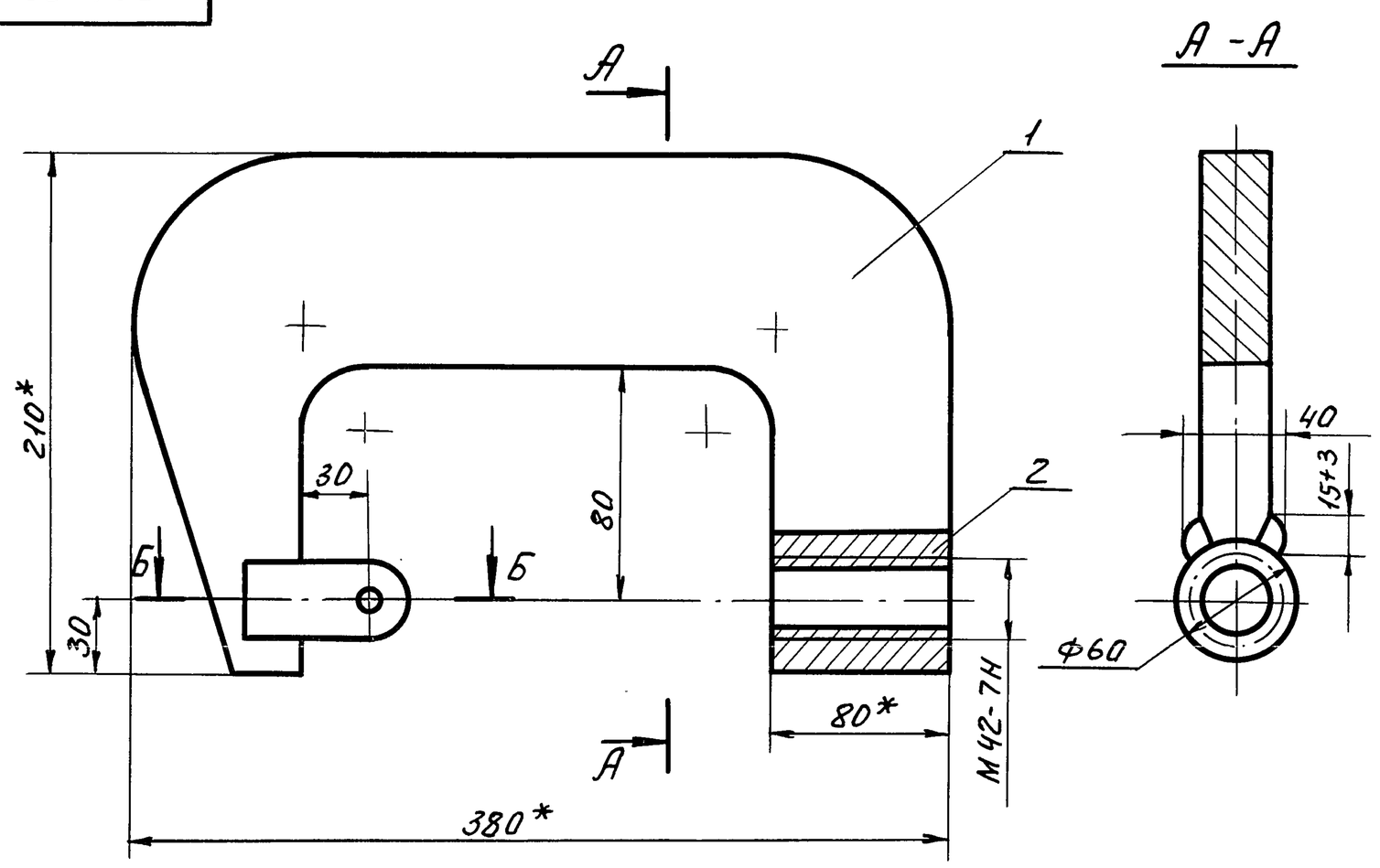

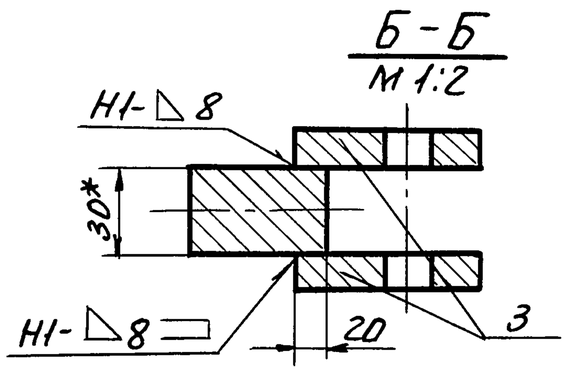

1. Сварка ручная электродуговая.
   Сварные швы выполнять по ГОСТ 5264-80.
   Электроды сварочные типа Э-42А ГОСТ 9467-75.
2. Неуказанные предельные отклонения размеров: отверстий - H16; валов - h16; остальных - $\pm\frac{JT16}{2}$.
3. *Размеры для справок.

Изм	Лист	№ докум.	Подп.	Дата	ПВ4.02.01.00 СБ			
Разраб.		Числова	подп.		Скоба Сборочный чертеж	Лит.	Масса	Масшт.
Пров.		Кузьмина	"			И	124,2	1:25
Т. контр.						Лист	Листов 1	
ГИП		Тюрин	"			Гипронефтеспецмонтаж г. Москва		
Н. контр.		Панова	"					
Утв.		Кузнецов						

Инв. № подл. | Подп. и дата | Взам. инв. № | Инв. № дубл. | Подп. и дата

Пров. Тюрин 12.4.90г Коп. Петрук

ТП 903-9-14сп. 86 Ал. IX

ПВ4.02.00.01

(√)∀

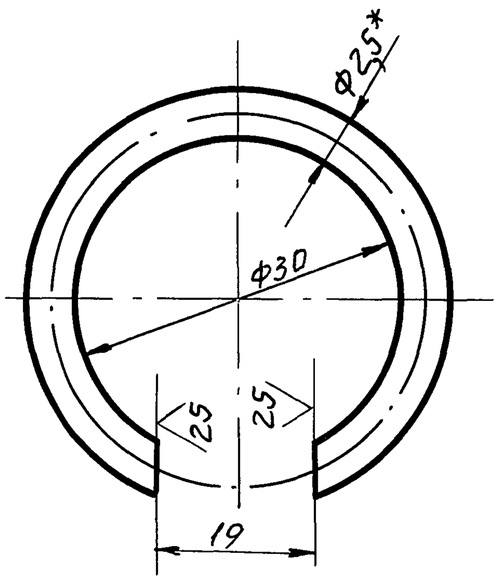

1. Предельные отклонения размеров:
   отверстий - H16;
   валов - h16;
   остальных - $\pm \frac{JT16}{2}$.
2. *Размер для справок.

Изм.	Лист	№ докум.	Подп.	Дата	ПВ4.02.00.01			
Разраб.		Числова	подп.		Кольцо пружинное	Лит.	Масса	Масшт.
Пров.		Кузьмина	"			И	0,25	2:1
Т. контр.						Лист	Листов 1	
ГИП		Тюрин	"		Проволока III - 2,5 ГОСТ 9389-75	Гипронефтеспецмонтаж г. Москва		
Н. контр.		Панова	"					
Утв.		Кузнецов						

ПВ4.02.00.02

(√) 12,5

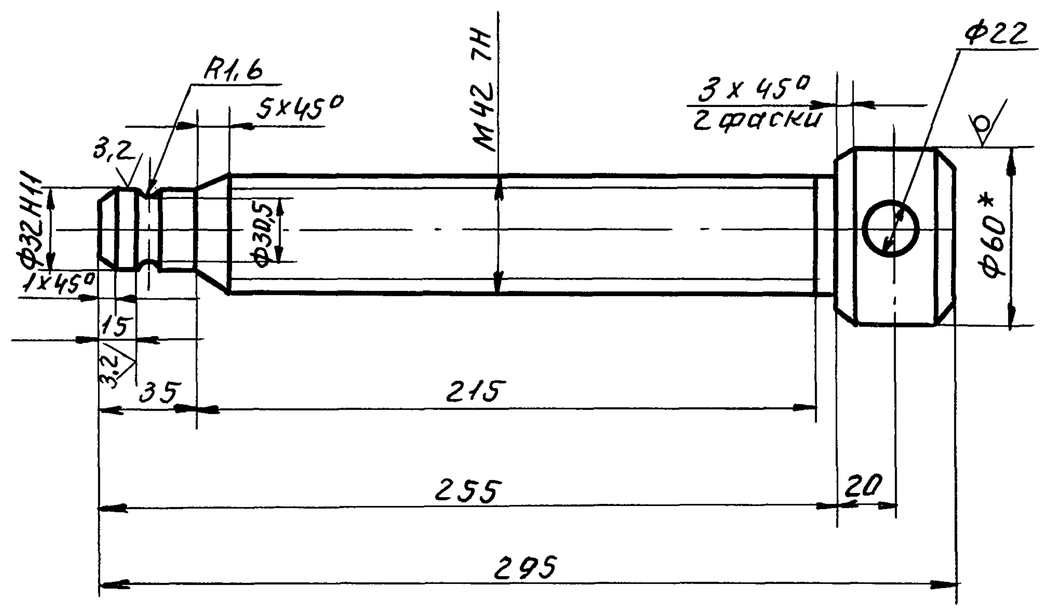

1. Неуказанные предельные отклонения размеров: отверстий - H14; валов - h16; остальных - $\pm \frac{JT16}{2}$. резьбы по ГОСТ 16093-70.
2. *Размер для справок.

Изм.	Лист	№ докум.	Подп.	Дата	ПВ4.02.00.02			
Разраб.		Числова	подп.		Винт нажимной	Лит.	Масса	Масшт.
Пров.		Кузьмина	"			И	3,0	1:2
Т. контр.						Лист	Листов 1	
ГИП		Тюрин	"		Круг В-50 ГОСТ 2590-71 / Ст. 3 ГОСТ 535-79	Гипронефтеспецмонтаж г. Москва		
Н. контр.		Панова	"					
Утв.		Кузнецов						

ПВ4.02.01.01

(√)∀

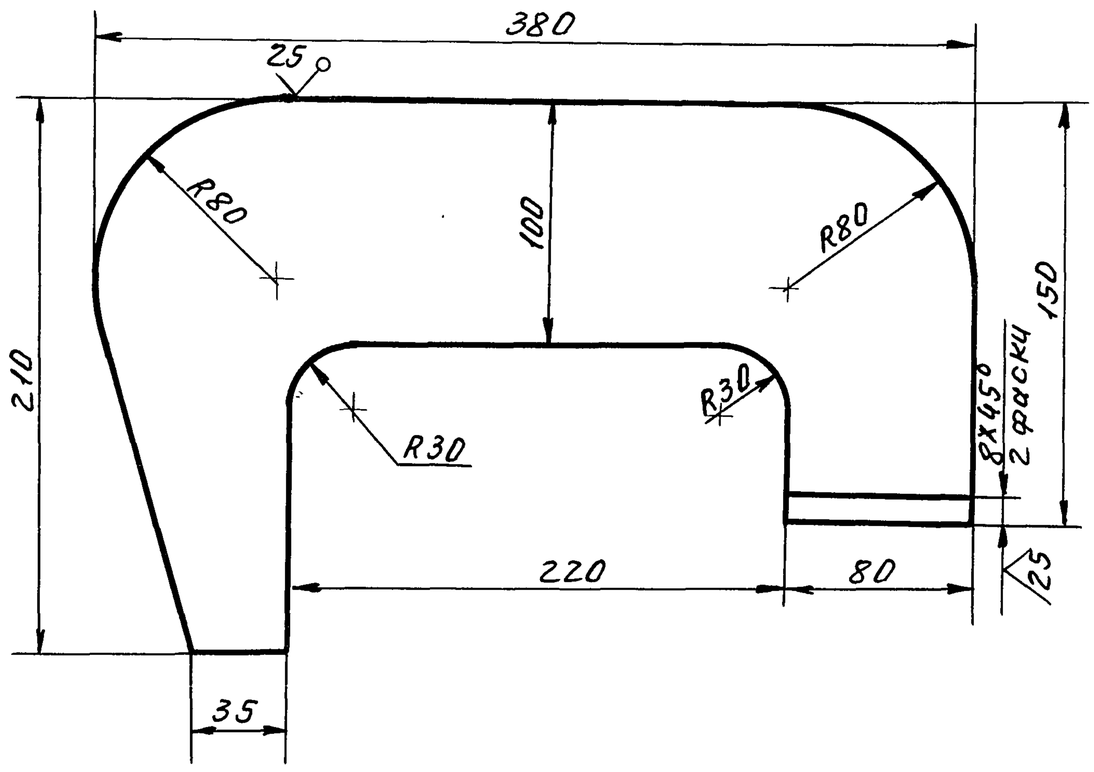

Неуказанные предельные отклонения размеров: отверстий - H16; валов - h16; остальных - $\pm \frac{JT16}{2}$.

Изм.	Лист	№ докум.	Подп.	Дата	ПВ4.02.01.01			
Разраб.		Числова	подп.		Пластина	Лит.	Масса	Масшт.
Пров.		Кузьмина	"			И	11,1	1:2,5
Т. контр.						Лист	Листов 1	
ГИП		Тюрин	"		Лист Б30 ГОСТ 19903-74 / Ст. 3 ГОСТ 14637-79	Гипронефтеспецмонтаж г. Москва		
Н. контр.		Панова	"					
Утв.		Кузнецов						

Инв. № подл. | Подп. и дата | Взам. инв. № | Инв. № дубл. | Подп. и дата

Пров. Эйсен 13.4.88г. Ред. Петрик

Т.п. 903-9-14 сп 86 Альбом IX

ПВ4.02.00.04

12,5

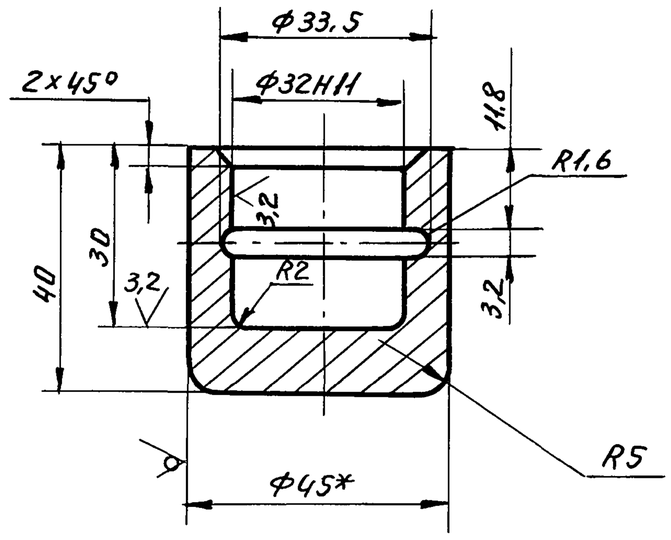

1. Неуказанные предельные отклонения размеров: отверстий - H14; валов - h14; остальных $\pm \frac{JT16}{2}$.
2. *Размер для справок.

Изм.	Лист	№ докум.	Подп.	Дата	ПВ4.02.00.04			
Разраб.		Кузьмина			Пята	Лит.	Масса	Масшт.
Пров.		Числова				И	0,43	1:1
Т. контр.						Лист	Листов 1	
ГИП		Тюрин			Круг В-45 ГОСТ 2590-71 / Ст.3 ГОСТ 535-79	Гипронефтеспецмонтаж г. Москва		
Н. контр.		Панова						
Утв.		Кузнецов						

Форм.	Зона	Поз.	Обозначение	Наименование	Кол.	Примечание
				Документация		
А4			ПВ4.02.02.00 СБ	Сборочный чертеж		
				Детали		
А4		1	ПВ4.02.02.01	Пластина	1	
Б4		2	ПВ4.02.02.02	Лист опорный		
				Полоса Б-15×100 ГОСТ 103-76 / Ст3 ГОСТ 535-79		
				L=115	1	1,45 кг

Изм.	Лист	№ докум.	Подп.	Дата	ПВ4.02.02.00			
Разраб.		Кузьмина	подп.		Приним	Лит.	Лист	Листов
Пров.		Числова	"			И		1
ГИП		Тюрин	"			Гипронефтеспецмонтаж г. Москва		
Н. контр.		Панова	"					
Утв.		Кузнецов	"					

ПВ4.02.02.01

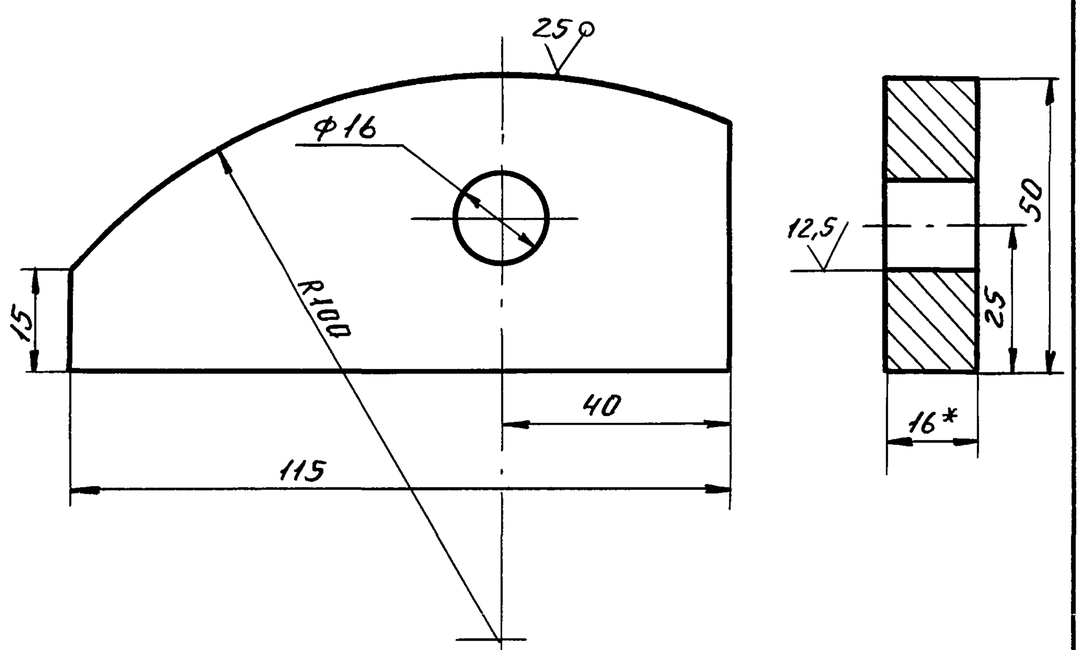

1. Неуказанные предельные отклонения размеров: отверстий - H16; валов - h16; остальных $\pm \frac{JT16}{2}$.
2. *Размер для справок.

Изм.	Лист	№ докум.	Подп.	Дата	ПВ4.02.02.01			
Разраб.		Кузьмина	подп.		Пластина	Лит.	Масса	Масшт.
Пров.		Числова	"			И	0,4	1:1
Т. контр.						Лист	Листов 1	
ГИП		Тюрин			Полоса 6-16×50 ГОСТ 103-76 / Ст3 ГОСТ 535-79	Гипронефтеспецмонтаж г. Москва		
Н. контр.		Панова						
Утв.		Кузнецов						

Инв. № подл. | Подп. и дата | Взам. инв. № | Инв. № дубл. | Подп. и дата

ПВ4.02.02.00 СБ

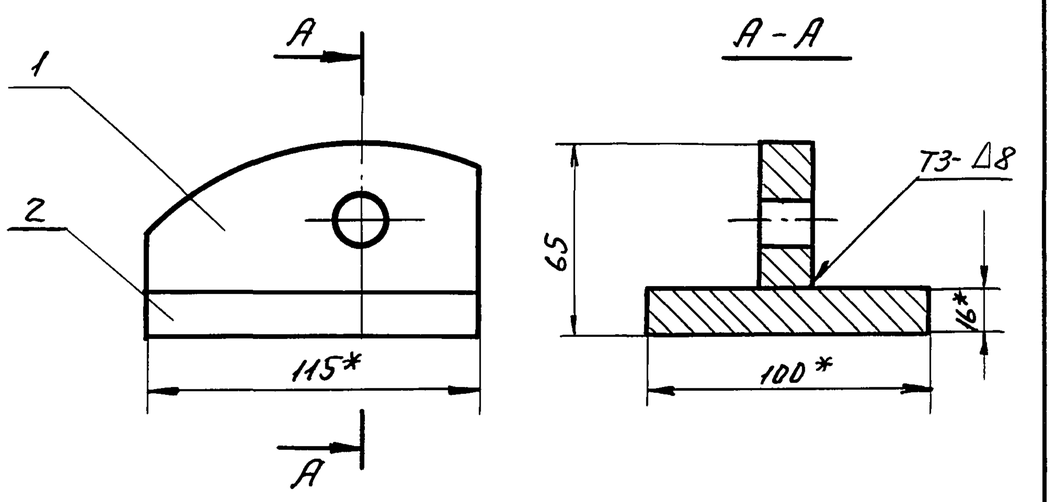

1. Сварные швы выполнять по ГОСТ 5264-80. Электроды сварочные типа Э42А ГОСТ 9467-75.
2. Неуказанные предельные отклонения размеров валов - h16.
3. * Размеры для справок.

Изм.	Лист	№ докум.	Подп.	Дата	ПВ4.02.02.00 СБ			
Разраб.		Кузьмина	подп.		Приним	Лит.	Масса	Масшт.
Пров.		Числова	"		Сборочный чертеж	И	1,85	1:2
Т. контр.			"			Лист	Листов 1	
ГИП		Тюрин	"			Гипронефтеспецмонтаж г. Москва		
Н. контр.		Панова	"					
Утв.		Кузнецов	"					

Пров. Жаля 9.2.90 Коп. Петрик

Т.П. 903-9-14сп 86 Ал. IX

ПВ2.12.03.00 СБ

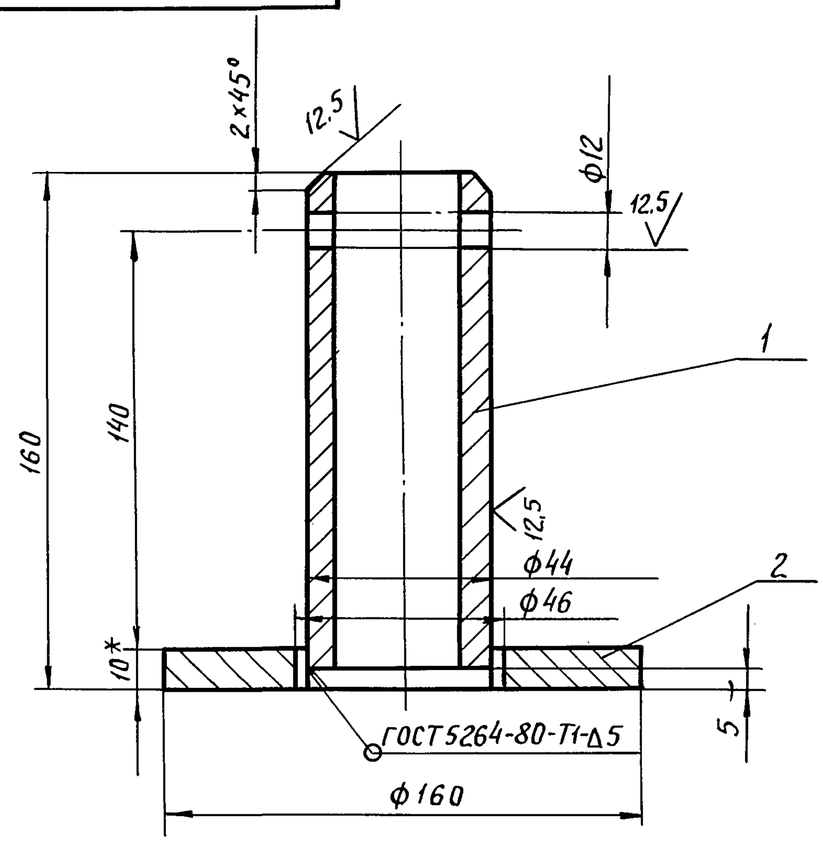

1. Электроды сварочные типа Э42А ГОСТ 9467-75.
2. Шероховатость поверхностей для дет. Б4 50.
3. Неуказанные предельные отклонения размеров: отверстий - Н16; валов - h16; остальных $-\pm\frac{JT16}{2}$.
4. *Размеры для справок.

Изм.	Лист	№ докум.	Подп.	Дата
Разраб.		Кузьмина	Подп.	
Пров.				
Т.контр.				
ГИП		Тюрин	"	
Н.контр.		Панова	"	
Утв.		Кузнецов		

ПВ 2.12.03.00 СБ

Ось
Сборочный чертеж

Лит.	Масса	Масшт.
И	2,15	1:2

Лист | Листов 1

Гипронефтеспецмонтаж г. Москва

ПВ2.12.02.00 СБ

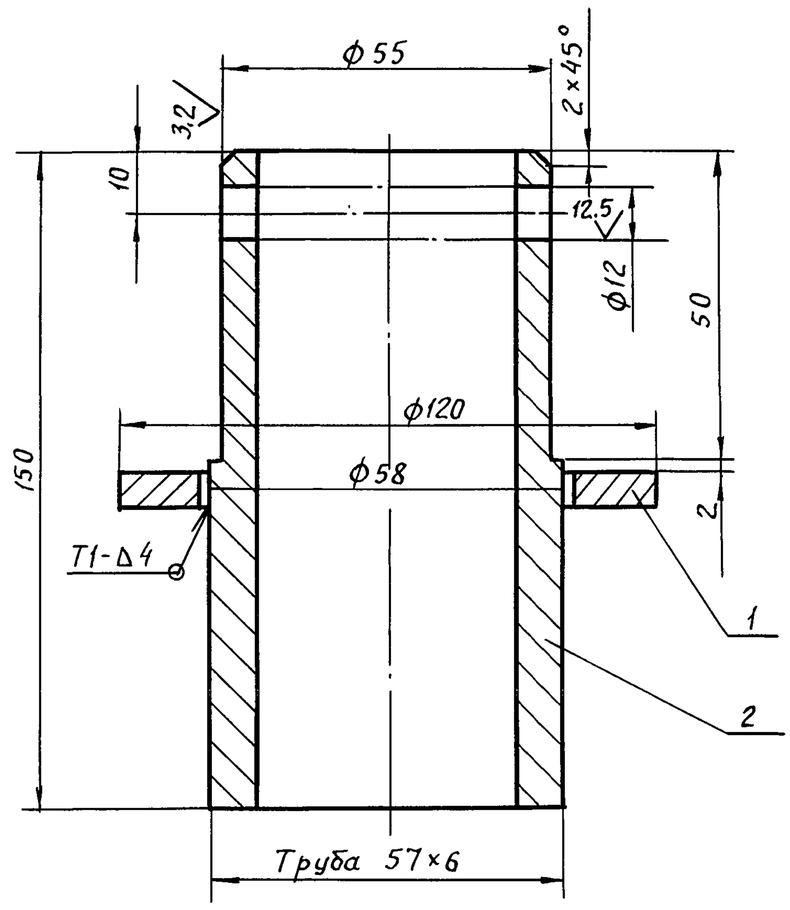

1. Сварные швы по ГОСТ 5264-80.
Электроды сварочные типа Э42 ГОСТ 9467-75.
2. Шероховатость поверхностей для дет. Б4 50.
3. Неуказанные предельные отклонения размеров: отверстий - Н16; валов - h16; остальных $-\pm\frac{JT16}{2}$.
4. *Размеры для справок.

Изм.	Лист	№ докум.	Подп.	Дата
Разраб.		Кузьмина	Подп.	
Пров.				
Т.контр.				
ГИП		Тюрин	"	
Н.контр.		Панова	"	
Утв.		Кузнецов		

ПВ 2.12.02.00 СБ

Стойка
Сборочный чертеж

Лит.	Масса	Масштаб
И	1,2	1:1

Лист | Листов 1

Гипронефтеспецмонтаж г. Москва

ПВ2.12.00.00 СБ

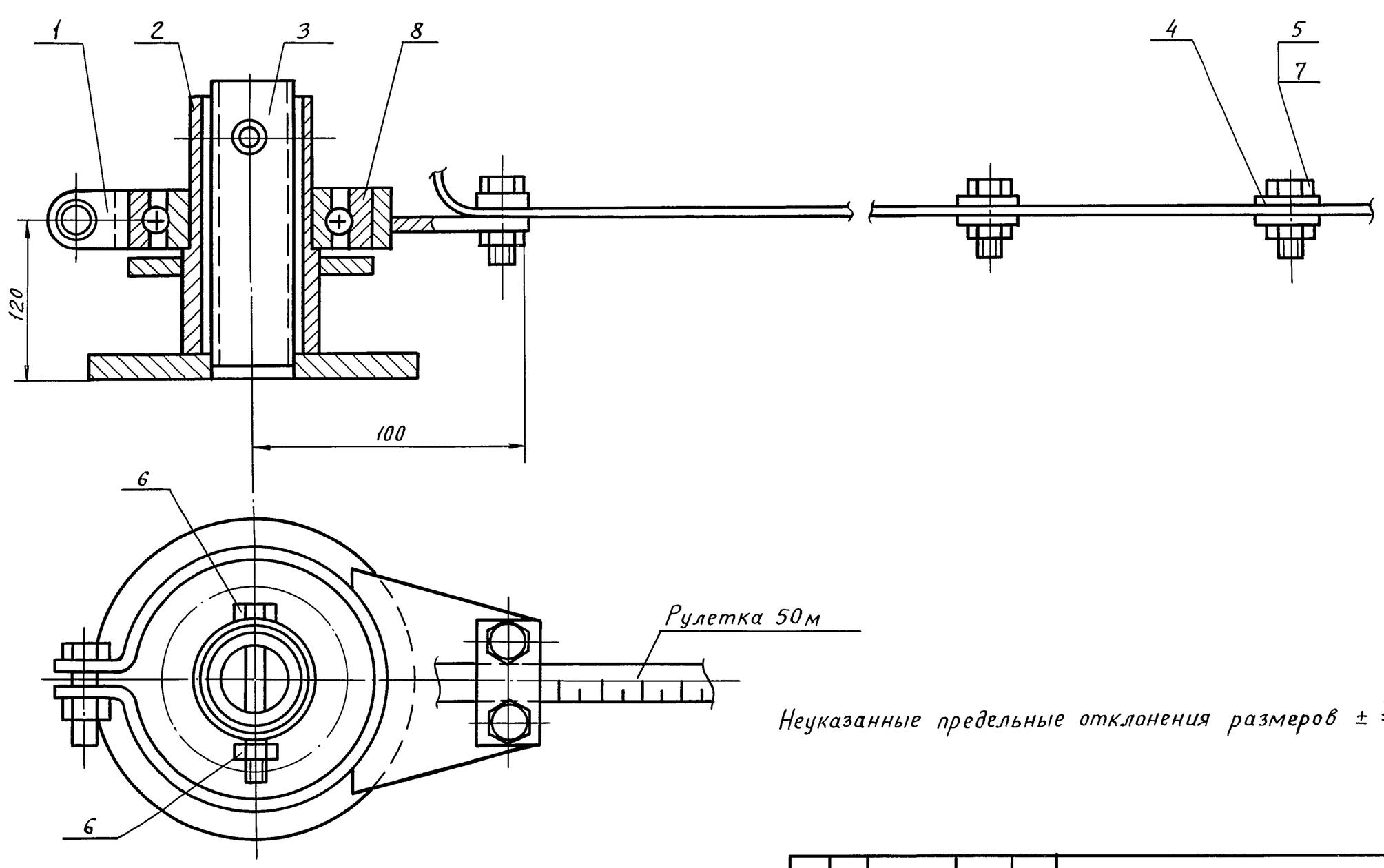

Неуказанные предельные отклонения размеров $\pm\frac{JT16}{2}$.

Изм.	Лист	№ докум.	Подп.	Дата
Разраб.		Кузьмина	Подп.	
Пров.				
Т.контр.				
ГИП		Тюрин	"	
Н.контр.		Панова	"	
Утв.		Кузнецов		

ПВ 2.12.00.00 СБ

Замерное устройство
Сборочный чертеж

Лит.	Масса	Масшт.
И	5,0	1:2

Лист | Листов 1

Гипронефтеспецмонтаж г. Москва

Инв. № подл. | Подп. и дата | Взам. инв. № | Инв. № дубл. | Подп. и дата

Пров. 8.9.89 Коп. Копылов

ТП 903-9-14.сп86 Альб. IX

Форм.	Зона	Поз.	Обозначение	Наименование	Кол.	Примечание
				Документация		
А3			ПВ2.12.00.00 СБ	Сборочный чертеж		
				Сборочные единицы		
А4		1	ПВ2.12.01.00	Хомут	1	
А4		2	ПВ2.12.02.00	Стойка	1	
А4		3	ПВ2.12.03.00	Ось	1	
				Детали		
А4		4	ПВ2.12.00.01	Пластина	21	
				Стандартные изделия		
		5		Болт М10х22.58.026 ГОСТ 7798-70	11	
		6		Болт М10х75.58.026 ГОСТ 7798-70	1	
		7		Гайка М10.4.026 ГОСТ 5915-70	12	
		8		Подшипник 211 ГОСТ 8338-75	1	

Изм.	Лист	№ докум.	Подп.	Дата	ПВ2.12.00.00			
Разраб.		Кузьмина	подп.		Замерное устройство	Лит.	Лист	Листов
Пров.						И		1
ГИП		Тюрин	"			Гипронефтеспецмонтаж г. Москва		
Н.контр.		Панова	"					
Утв.		Кузнецов	"					

Форм.	Зона	Поз.	Обозначение	Наименование	Кол.	Примечание
				Документация		
А4			ПВ2.12.02.00 СБ	Сборочный чертеж		
				Детали		
Б4		1	ПВ2.12.02.01	Фланец		
				Лист Б-5 ГОСТ 19903-74 / Ст.3 ГОСТ 14637-79		
				D=120. d=60	1	0,2 кг
Б4		2	ПВ2.12.02.02	Труба		
				Труба 57х6 ГОСТ 8732-70 / В10 ГОСТ 8731-74		
				L=150	1	1,0 кг

Изм.	Лист	№ докум.	Подп.	Дата	ПВ2.12.02.00			
Разраб.		Кузьмина	подп.		Стойка	Лит	Лист	Листов
Пров.						И		1
ГИП		Тюрин	"			Гипронефтеспецмонтаж г. Москва		
Н.контр.		Панова	"					
Утв.		Кузнецов	"					

Форм.	Зона	Поз.	Обозначение	Наименование	Кол.	Примечание
				Документация		
А4			ПВ2.12.03.00 СБ	Сборочный чертеж		
				Детали		
Б4		1	ПВ2.12.03.01	Труба		
				Труба 45х5 ГОСТ 8732-70 / В10 ГОСТ 8731-74		
				L=155	1	0,65 кг
Б4		2	ПВ2.12.03.02	Фланец		
				Лист Б-10 ГОСТ 19903-74 / Ст.3 ГОСТ 14637-79		
				Д=160 d=46	1	1,5 кг

Изм.	Лист	№ докум.	Подп.	Дата	ПВ2.12.03.00			
Разраб.		Кузьмина	подп.		Ось	Лит.	Лист	Листов
Пров.						И		1
ГИП		Тюрин	"			Гипронефтеспецмонтаж г. Москва		
Н.контр.		Панова	"					
Утв.		Кузнецов	"					

Форм.	Зона	Поз.	Обозначение	Наименование	Кол.	Примечание
				Документация		
А4			ПВ2.12.01.00 СБ	Сборочный чертеж		
				Детали		
А4		1	ПВ2.12.01.01	Скоба	1	
А4		2	ПВ2.12.01.02	Кронштейн	1	

Изм.	Лист	№ докум.	Подп.	Дата	ПВ2.12.01.00			
Разраб.		Кузьмина	подп.		Хомут	Лит	Лист	Листов
Пров.						И		1
ГИП		Тюрин	"			Гипронефтеспецмонтаж г. Москва		
Н.контр.		Панова	"					
Утв.		Кузнецов	"					

Инв. № подл. | Подп. и дата | Взам. инв. № | Инв. № дубл. | Подп. и дата

Пров. Кор. Петрик

Т.п. 903-9-14сп.86 Ал. IX

ПВ2.12.01.02

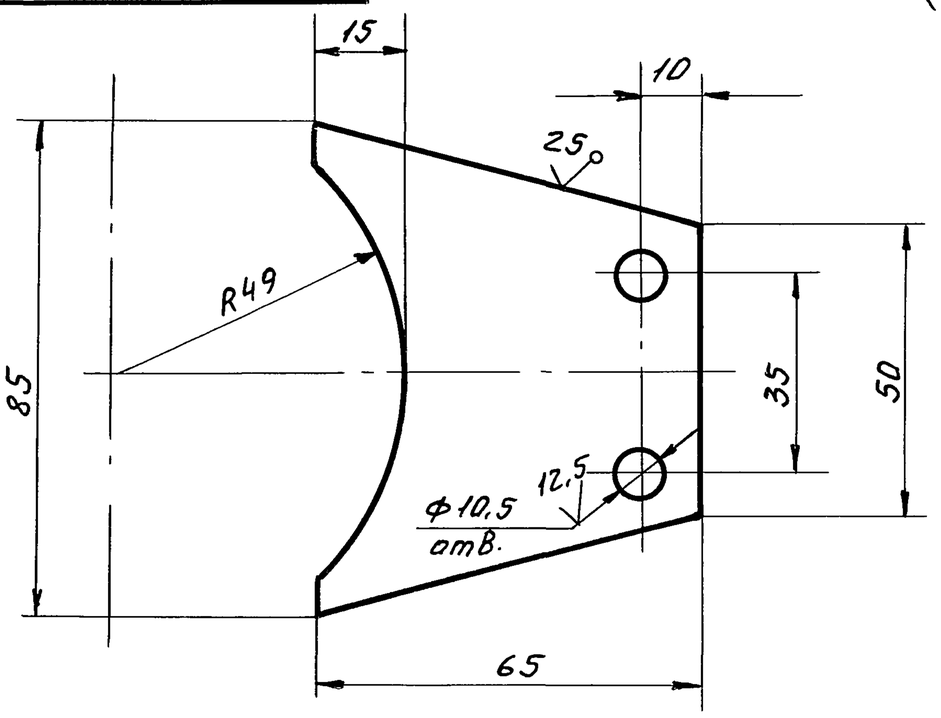

Неуказанные предельные отклонения размеров: отверстий - H16; валов - h16; остальных - $\pm \frac{JT16}{2}$.

Изм.	Лист	№ докум.	Подп.	Дата
Разраб.		Кузьмина	подп.	
Пров.				
Т.контр.				
ГИП		Тюрин	"	
Н.контр.		Панова	"	
Утв.		Кузнецов		

ПВ2.12.01.02

Кронштейн

Лит.	Масса	Масшт
И	0,2	1:1
Лист	Листов 1	

Лист Б-6 ГОСТ 19903-74 / Ст.3 ГОСТ 14637-79

Гипронефтеспецмонтаж г. Москва

ПВ2.12.01.00 СБ

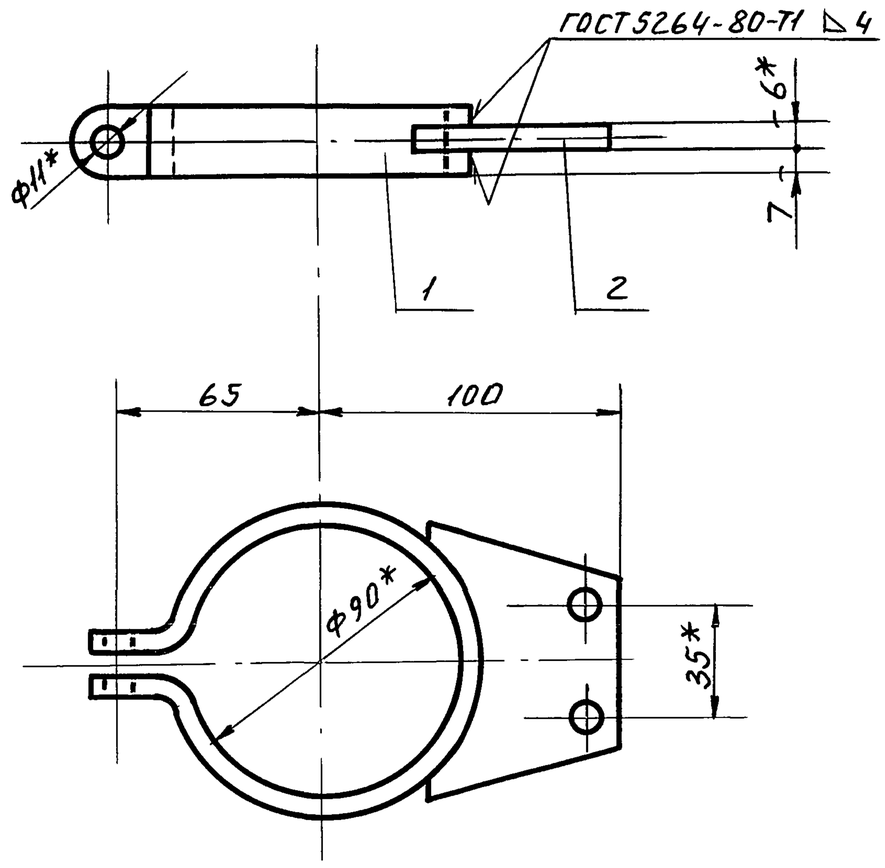

1. Сварку производить электродом типа Э-42А ГОСТ 9467-75.
2. Неуказанные предельные отклонения размеров: отверстий - H16; валов - h16; остальных - $\pm \frac{JT16}{2}$.
3. *Размеры для справок.

Изм.	Лист	№ докум.	Подп.	Дата
Разраб.		Кузьмина	подп.	
Пров.				
Т. контр.				
ГИП		Тюрин	"	
Н. контр.		Панова	"	
Утв.		Кузнецов		

ПВ2.12.01.00 СБ

Хомут

Сборочный чертеж

Лит.	Масса	Масшт
И	0,4	1:2
Лист	Листов 1	

Гипронефтеспецмонтаж г. Москва

ПВ2.12.00.01

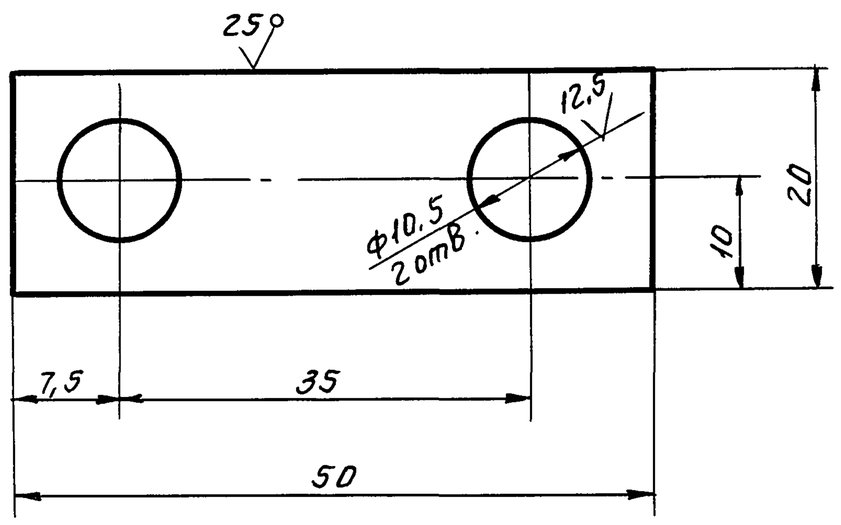

Неуказанные предельные отклонения размеров: отверстий - H16; валов - h16; остальных - $\pm \frac{JT16}{2}$.

Изм.	Лист	№ докум.	Подп.	Дата
Разраб.		Кузьмина	подп.	
Пров.				
Т.контр.				
ГИП		Тюрин	"	
Н.контр.		Панова	"	
Утв.		Кузнецов		

ПВ2.12.00.01

Пластина

Лит.	Масса	Масшт
И	0,025	2:1
Лист	Листов	

Лист Б-3 ГОСТ 19903-74 / Ст.3 ГОСТ 16523-70

Гипронефтеспецмонтаж г. Москва

Инв.№ подл. | Подп. и дата | Взам. инв.№ | Инв.№ дубл. | Подп. и дата

ПВ2.12.01.01

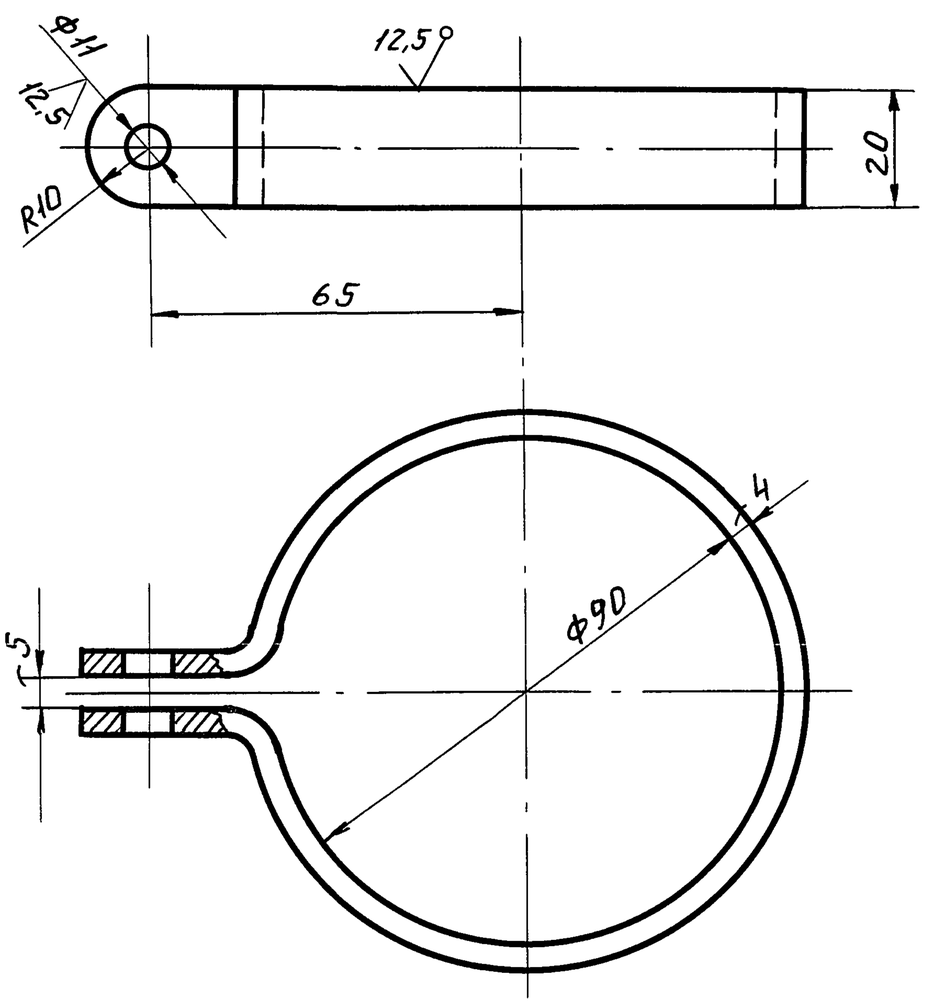

1. Неуказанные предельные отклонения размеров: отверстий - H16; валов - h16; остальных $\pm \frac{JT16}{2}$.
2. *Размеры для справки.
3. Размеры заготовки 4×20×330.

Изм.	Лист	№ докум.	Подп.	Дата
Разраб.		Кузьмина	подп.	
Пров.				
Т. контр.				
ГИП		Тюрин	"	
Н. контр.		Панова	"	
Утв.		Кузнецов		

ПВ2.12.01.01

Скоба

Лит.	Масса	Масшт.
И	0,2	1:1
Лист	Листов	

Лист Б-4 ГОСТ 19903-74 / Ст.3 ГОСТ 14637-79

Гипронефтеспецмонтаж г. Москва

ТП 903-9-14сп 86 Ал.IX

Форм	Зона	Поз.	Обозначение	Наименование	Кол.	Примечание
				Документация		
А3			ПВ7.11.00.00 СБ	Сборочный чертеж		
				Детали		
А4		1	ПВ7.11.00.01	Уголок	2	

Изм.	Лист	№ докум.	Подп.	Дата
Разраб.		Числова	подп.	
Пров.		Кузьмина	"	
Т.контр.		Тюрин	"	
Н.контр.		Панова	"	
Утв.		Кузнецов		

ПВ7.11.00.00

Клин

Лит	Лист	Листов
И		1

Гипронефтеспецмонтаж г. Москва

ПВ7.11.00.01

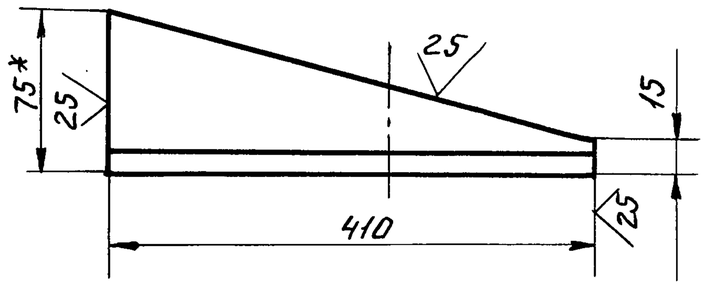

1. Неуказанные предельные отклонения размеров: Валов - h 16.
2. *Размер для справок.

Изм.	Лист	№ докум.	Подп.	Дата
Разраб.		Числова	подп.	
Пров.		Кузьмина	"	
Т.контр.				
ГИП		Тюрин	"	
Н.контр.		Панова	"	
Утв.		Кузнецов		

ПВ7.11.00.01

Уголок

Уголок Б-75х75х8 ГОСТ 8509-72 / Ст3 ГОСТ 535-79

Лит	Масса	Масш.
И	3,6	1:5
Лист	Листов 1	

Гипронефтеспецмонтаж г. Москва

ПВ7.11.00.00 СБ

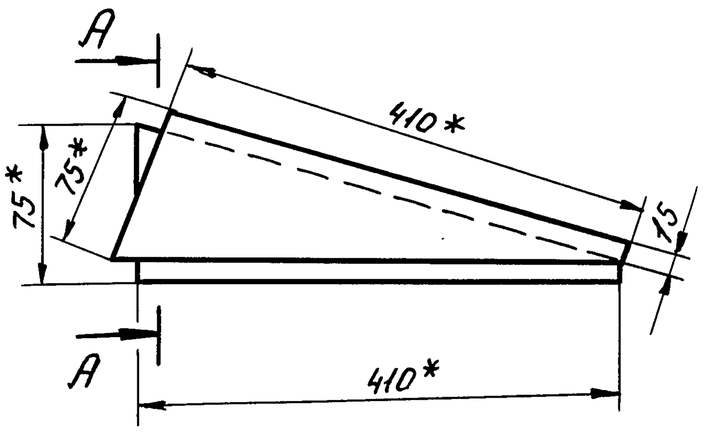

А - А
М 1:5

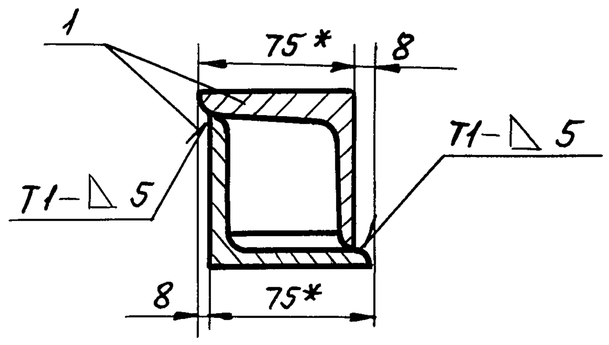

1. Сварные швы по ГОСТ 5264-80. Электроды сварочные типа Э42А ГОСТ 9467-75.
2. Неуказанные предельные отклонения размеров: остальных $\pm \frac{JT16}{2}$.
3. *Размеры для справок.

Изм.	Лист	№ докум.	Подп.	Дата
Разраб.		Числова	подп.	
Пров.		Кузьмина	"	
Т.контр.				
ГИП		Тюрин	"	
Н.контр.		Панова	"	
Утв.		Кузнецов		

ПВ7.11.00.00 СБ

Клин

Сборочный чертеж

Лит.	Масса	Масшт.
И	4.0	1:5
Лист	Листов 1	

Гипронефтеспецмонтаж г. Москва

Инв.№ подл. | Подп. и дата | Взам.инв.№ | Инв.№ дубл. | Подп. и дата

Пров. Мам 13.4.90г Коп.Петрук

ТП 903-9-14 оп 86 Ал. IX

ПВ32.01.00.00СБ

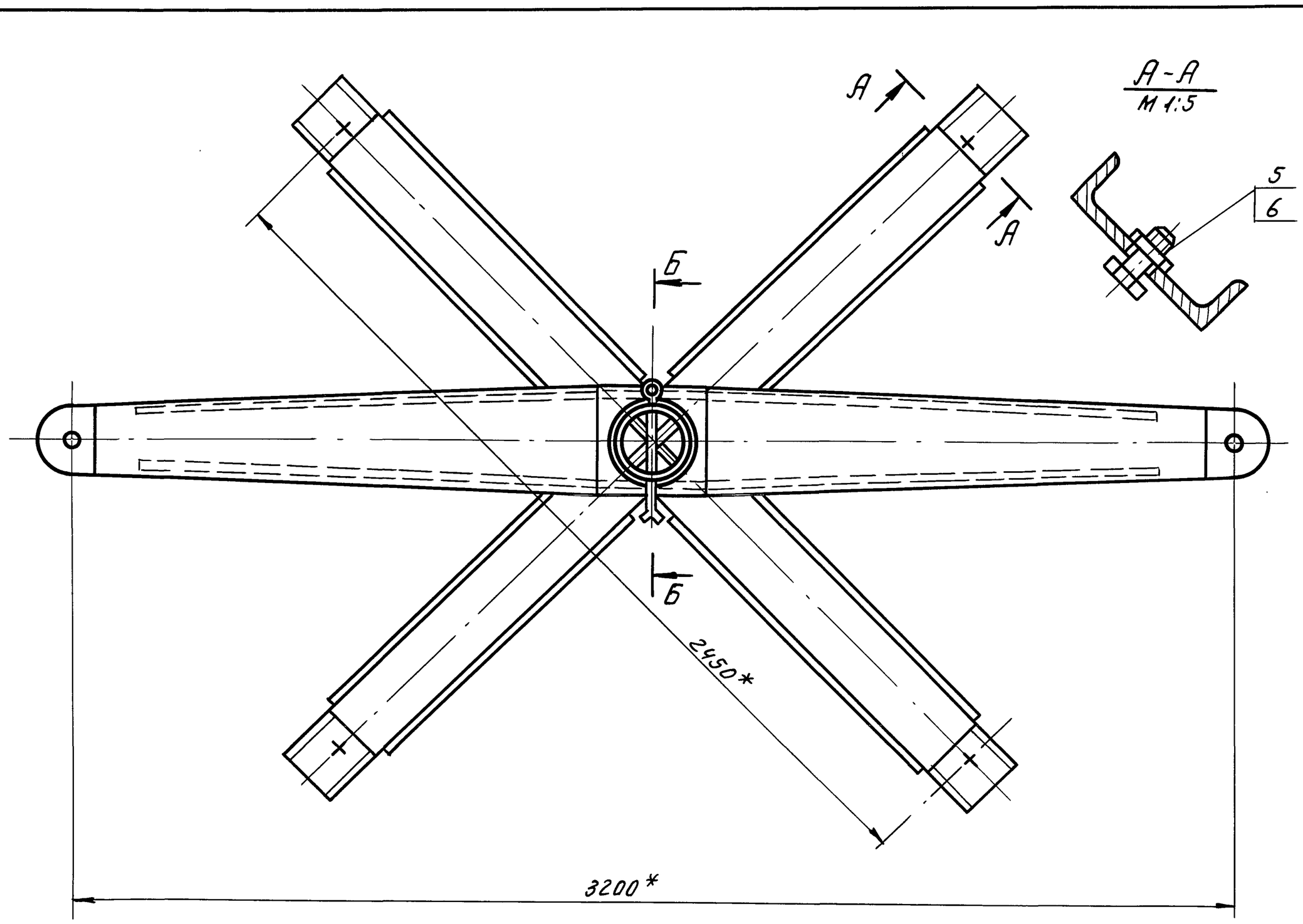

А-А
М 1:5

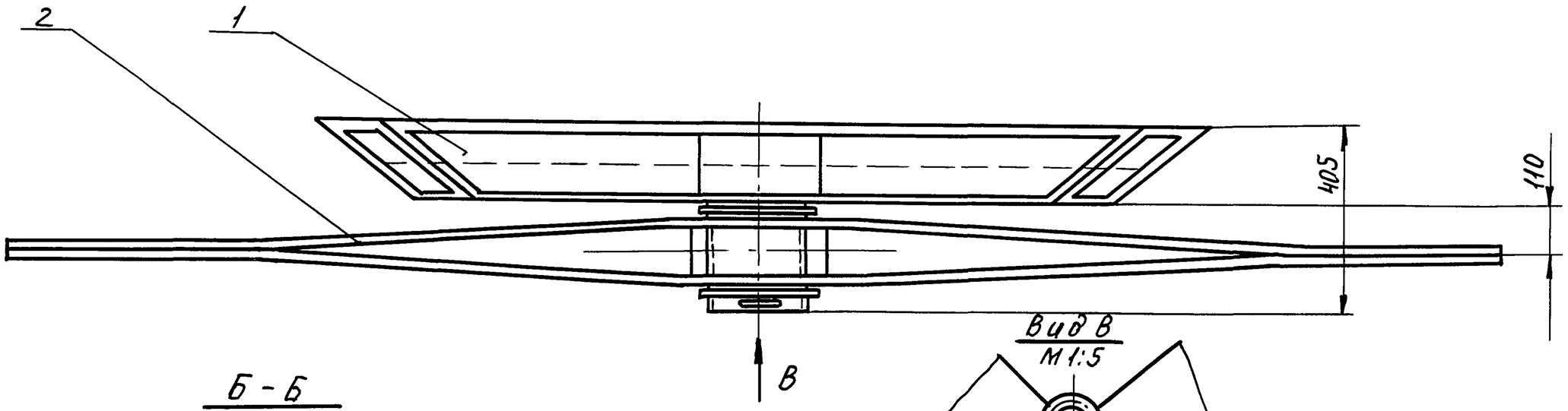

Б - Б
М 1:5

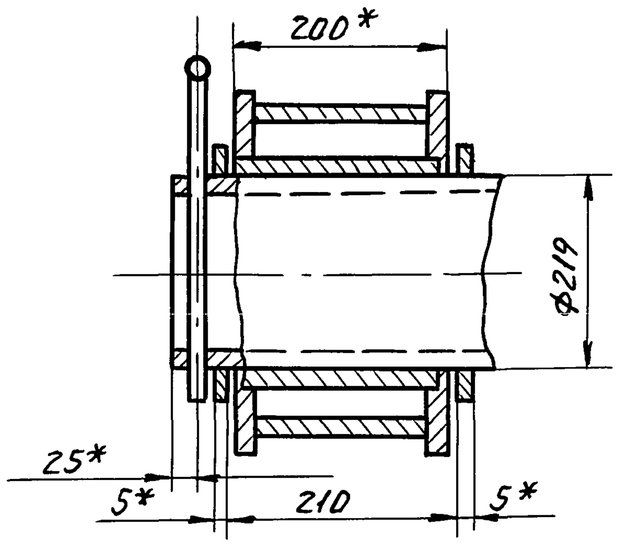

Вид В
М 1:5

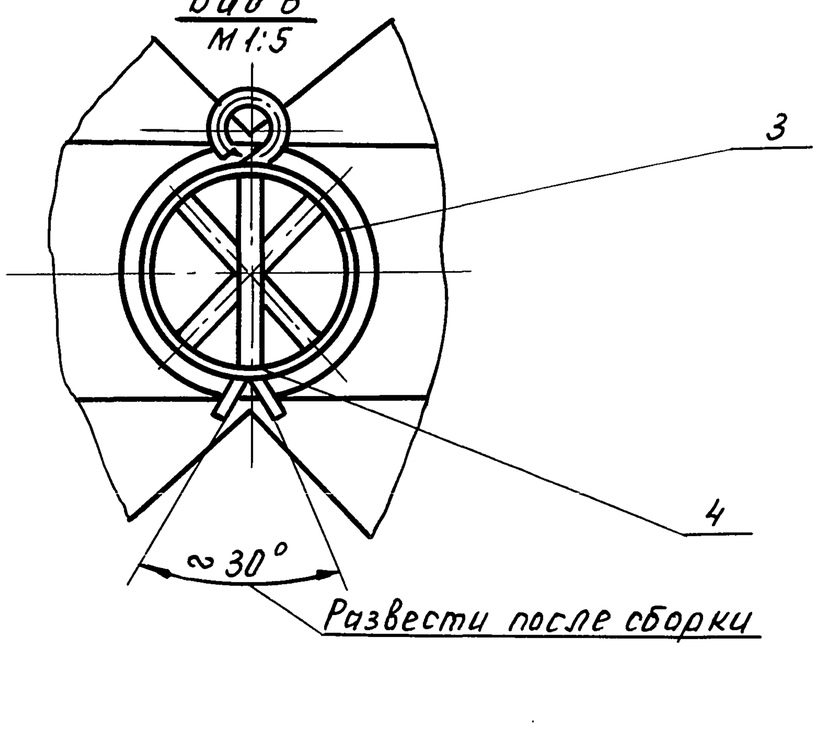

Развести после сборки

1. Неуказанные предельные отклонения размеров: отверстий - H16; валов - h16; остальных - $\pm\frac{IT16}{2}$.
2. Шероховатость поверхностей реза для дет. 64 $\sqrt{50}$.
3. *Размеры для справок.

					ПВ32.01.00.00 СБ			
Изм.	Лист	№ докум.	Подп.	Дата	Устройство для раскатки рулонов. Сборочный чертеж.	Лит.	Масса	Масшт.
Разраб.		Числова	подп.			И	440.0	1:10
Пров.		Кузьмина	"			Лист	Листов 1	
Т.контр.						Гипронефтеспецмонтаж г. Москва		
ГИП		Тюрин	"					
Н.контр.		Панова	"					
Утв.		Кузнецов						

Инв. № подл. | Подп. и дата | Взам. инв. № | Инв. № дубл. | Подп. и дата

Пров. Моля 12.4.90г Коп. Петрук

т.п. 903-9-14сп 86 Ал. IX

Форм.	Зона	Поз.	Обозначение	Наименование	Кол.	Примечание
				Документация		
А3			ПВ 32.01.02.00. СБ	Сборочный чертеж		
				Детали		
А4		1	ПВ 32.01.02.01	Ступица	1	
А3		2	ПВ.32.01.02.02	Ребро	2	
А3		3	ПВ.32.01.02.03	Накладка	2	

Изм.	Лист	№ докум.	Подп.	Дата	ПВ.32.01.02.00			
Разраб.		Числова	подп.		Щека тяговая	Лит. И	Лист	Листов 1
Пров.		Кузнецов	"			Гипронефтеспецмонтаж г. Москва		
ГИП		Тюрин	"					
Н.контр.		Панова	"					
Утв.		Кузнецов	"					

ПВ 32.01.00.02

25 √(√)

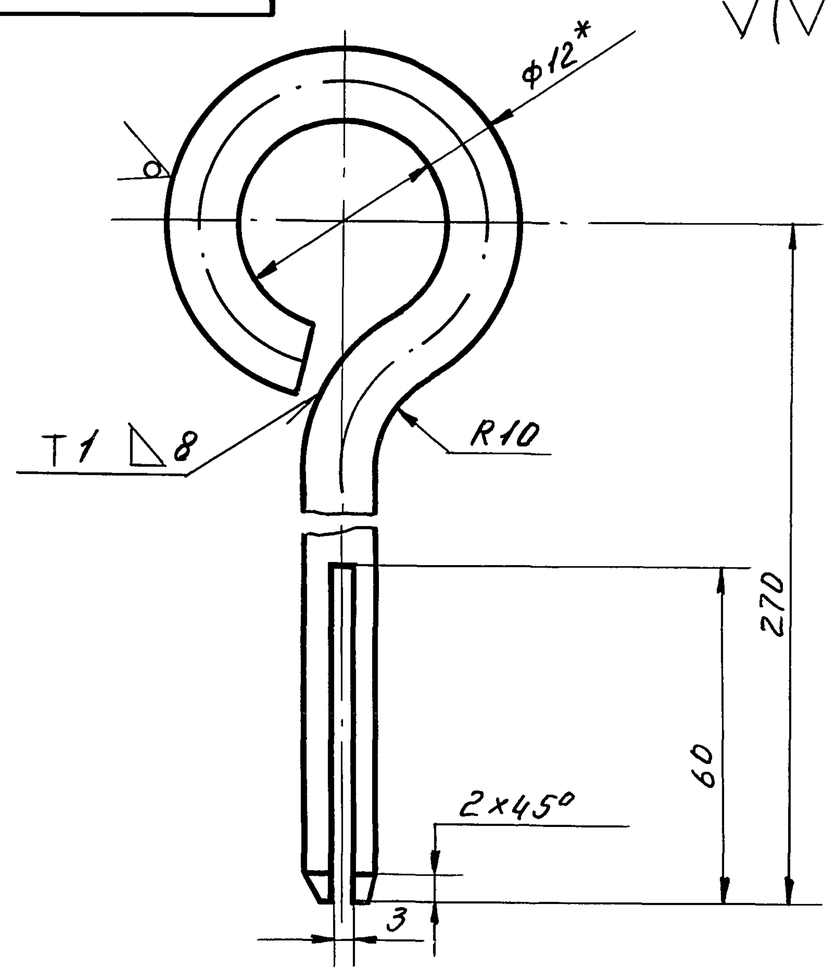

1. Сварной шов по ГОСТ 5264-80. Электроды типа Э42А ГОСТ 9467-75.
2. Неуказанные предельные отклонения размеров: отверстий - H16; остальных $\pm \frac{IT16}{2}$.
3. *Размер для справок.
4. Развернутая длина заготовки L = 410 ± 3.0 мм.

Изм	Лист	№ докум	Подп.	Дата	ПВ 32.01.00.02			
Разраб.		Числова	подп.		Штырь	Лит. И	Масса 0,37	Масшт. 1:1
Пров.		Кузьмина	"			Лист	Листов 1	
Т.контр.								
ГИП		Тюрин	"		Круг В-12 ГОСТ 2590-71 / Ст.3 ГОСТ 535-79	Гипронефтеспецмонтаж г. Москва		
Н.контр.		Панова	"					
Утв.		Кузнецов	"					

ПВ 32.01.02.01

50 √(√)

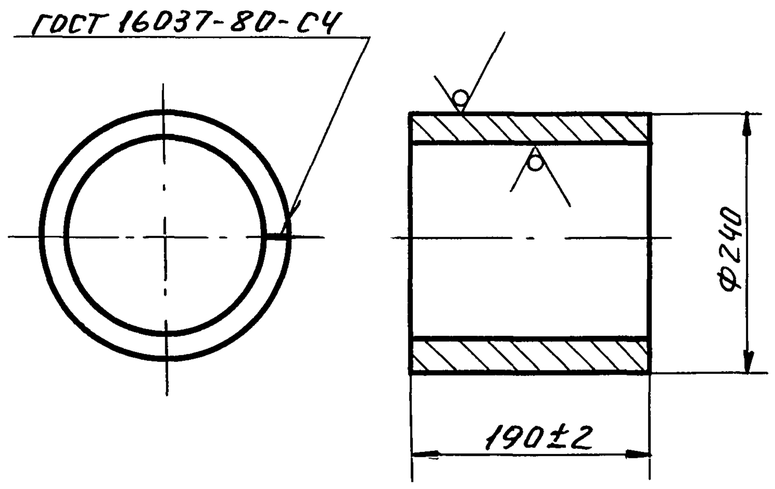

Электроды сварочные типа Э42А. ГОСТ 9467-75.

Изм	Лист	№ докум	Подп.	Дата	ПВ32.01.02.01			
Разраб.		Числова	подп.		Ступица	Лит. И	Масса 10.0	Масшт. 1:5
Пров.		Кузьмина	"			Лист	Листов 1	
Т. контр.								
ГИП		Тюрин	"		Лист Б-10 ГОСТ 19903-74 / Ст.3 ГОСТ 14637-79	Гипронефтеспецмонтаж г. Москва		
Н.контр.		Панова	"					
Утв.		Кузнецов	"					

Инв.№ подл. | Подп. и дата | Взам. инв.№ | Инв.№ дубл. | Подп. и дата

Форм.	Зона	Поз.	Обозначение	Наименование	Кол.	Примечание
				Документация		
А2			ПВ 32.01.00.00 СБ	Сборочный чертеж		
				Сборочные единицы		
А4		1	ПВ32.01.01.00	Крестовина	1	
А4		2	ПВ32.01.02.00	Щека тяговая	1	
				Детали		
Б4		3	ПВ 32.01.00.01	Кольцо проставочное		
				Лист Б-5 ГОСТ 19903-74 / Ст.3 ГОСТ 14637-79		
				d=222, D=250	2	0,8 кг
А4		4	ПВ32.01.00.02	Штырь	1	
				Стандартные изделия		
		5		Болт М30х70.58.026		
				ГОСТ 7798-70	4	0,64 кг
		6		Гайка М30.4.026		
				ГОСТ 5915-70	4	0,23 кг

Изм	Лист	№ докум.	Подп.	Дата	ПВ32.01.00.00			
Разраб		Числова	подп		Устройство для раскатки рулонов	Лит. И	Лист	Листов 1
Провер.		Кузьмина	"			Гипронефтеспецмонтаж г. Москва		
ГИП		Тюрин	"					
Н.контр.		Панова	"					
Утв.		Кузнецов	"					

ТП 903-9-14сп 86 Ал. IX

ПВ32.01.01.00СБ

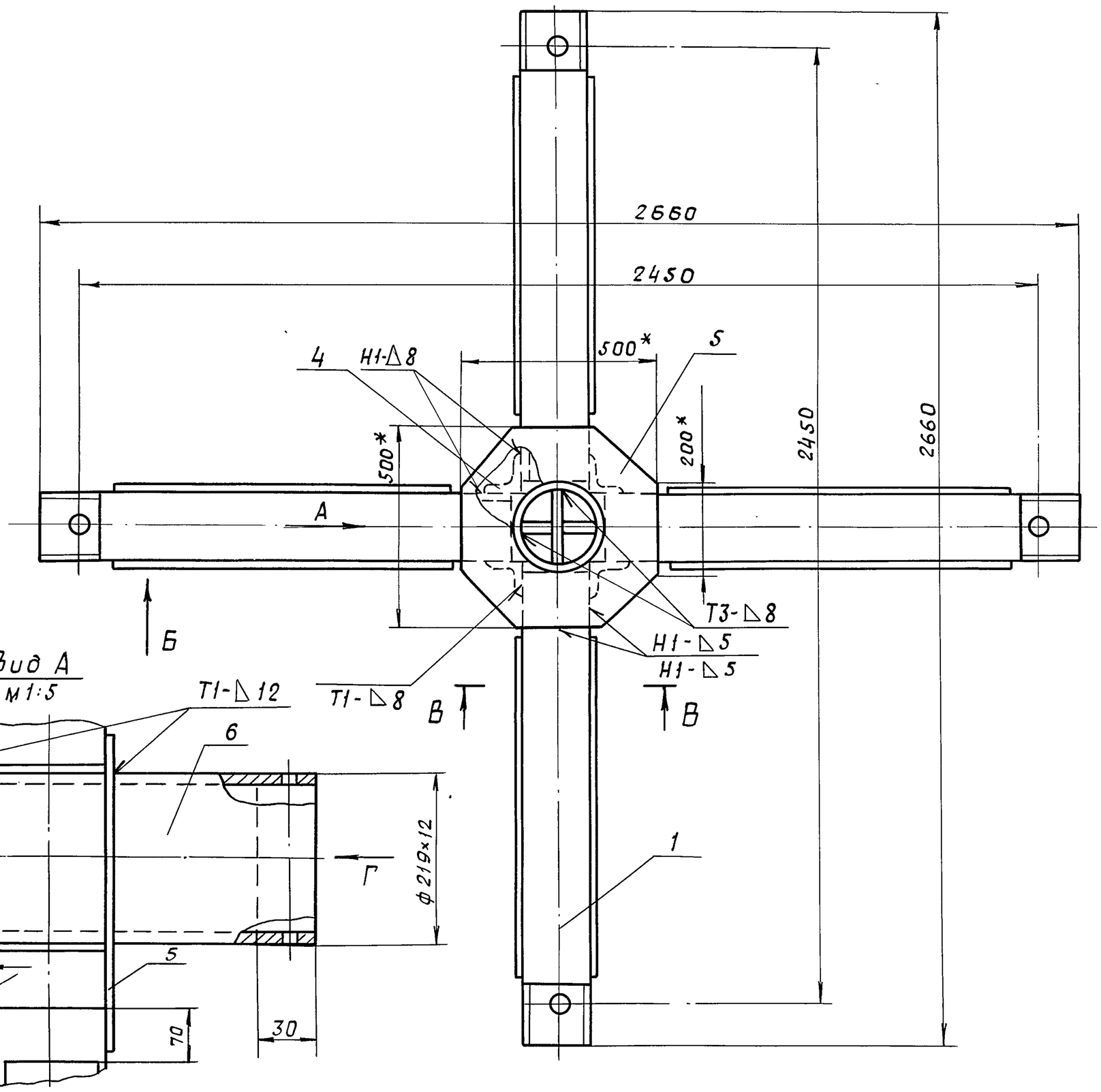

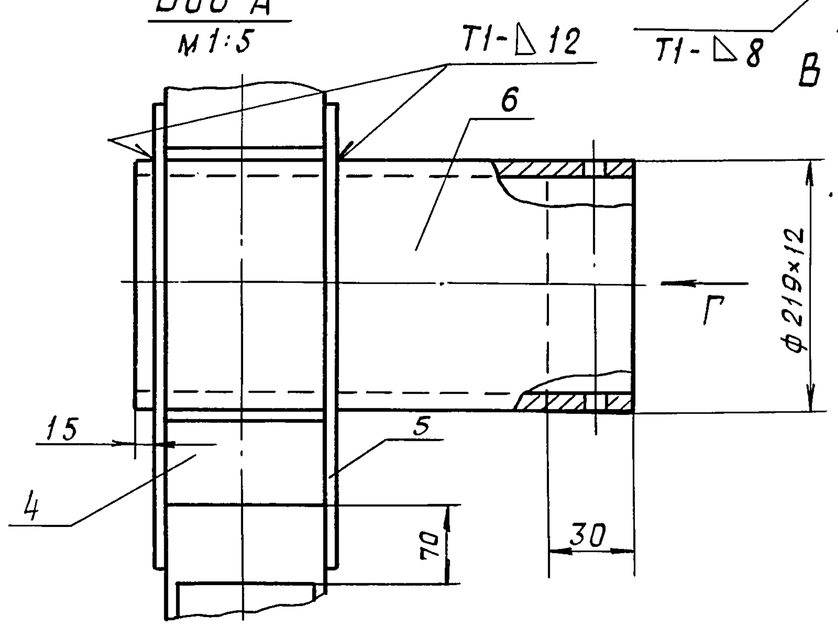

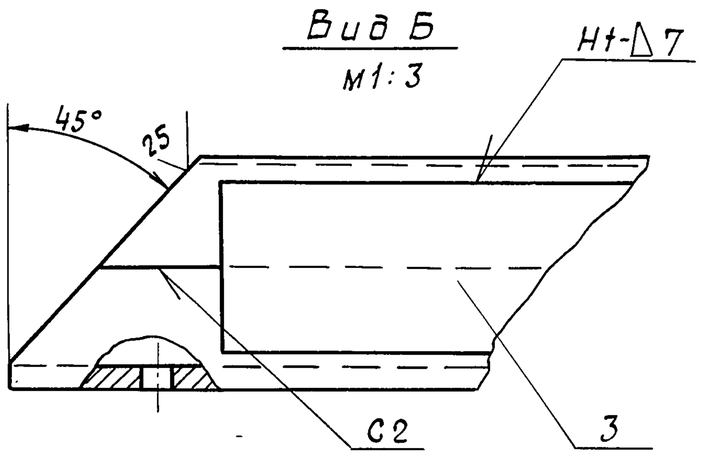

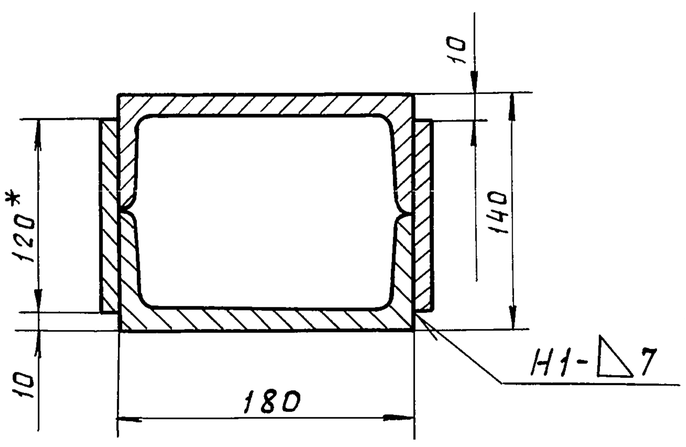

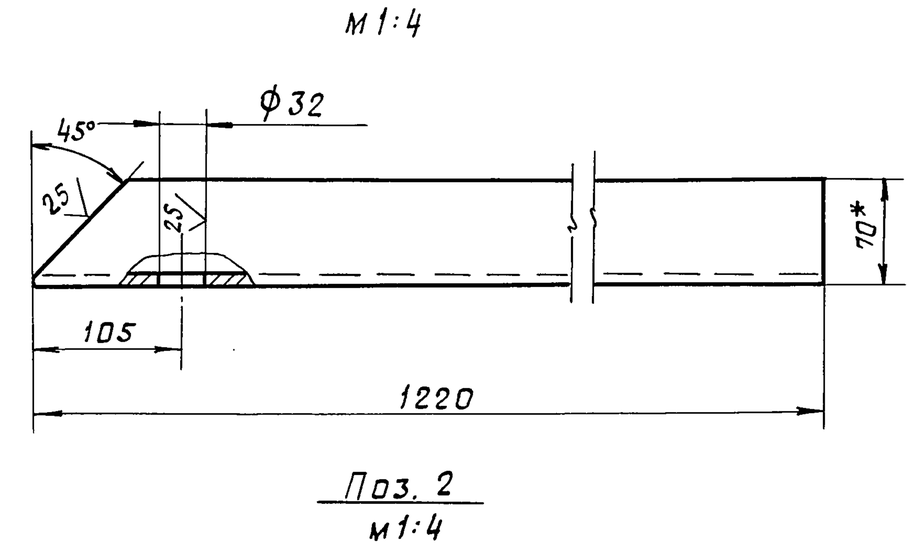

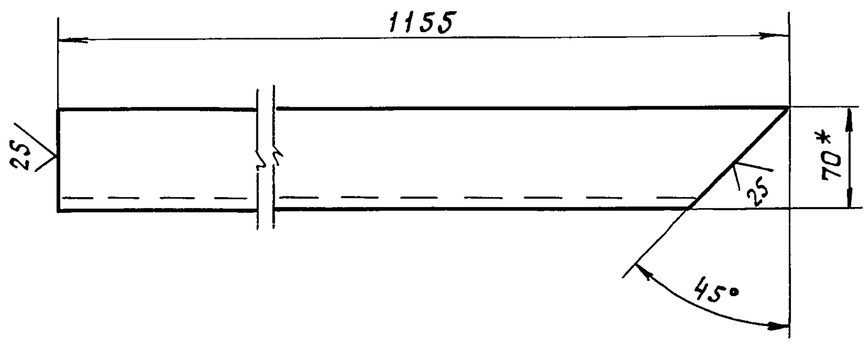

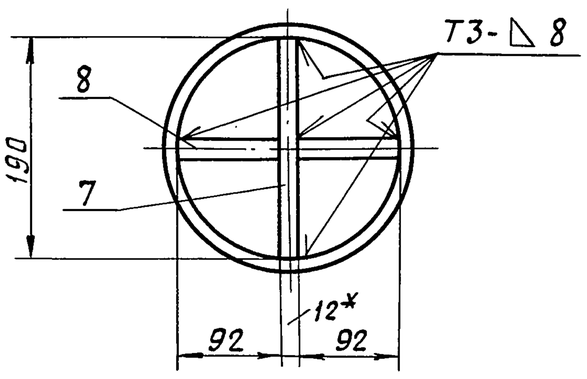

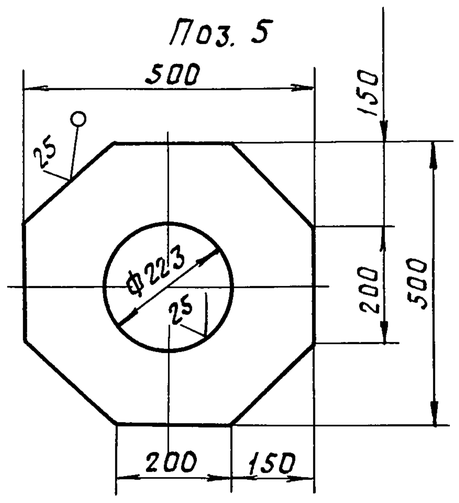

1. Сварные швы выполнять по ГОСТ 5264-80. Электроды сварочные типа Э42А ГОСТ 9467-75.
2. Неуказанные предельные отклонения размеров: отверстий - H16; валов - h16; остальных - $\pm\frac{IT16}{2}$.
3. Шероховатость поверхностей реза для дет. БЧ - 50
4. * Размеры для справок.

					ПВ32.01.01.00СБ	
Изм.	Лист	№ докум.	Подп.	Дата		
Разраб.		Числова			Крестовина	Лит. И; Масса 295; Масшт. 1:10
Пров.		Кузьмина				
Т. контр.					Сборочный чертеж	Лист; Листов 1
ГИП		Тюрин				Гипронефтеспецмонтаж г. Москва
Н. контр.		Панова				
Утв.		Кузнецов				

Инв. № подл. | Подп. и дата | Взам. инв. № | Инв. № дубл. | Подп. и дата

Пров. Ткач 28.3.90г Коп. на

ТП 903-9-14сп.86 Ал. IX

ПВ 32.01.02.02

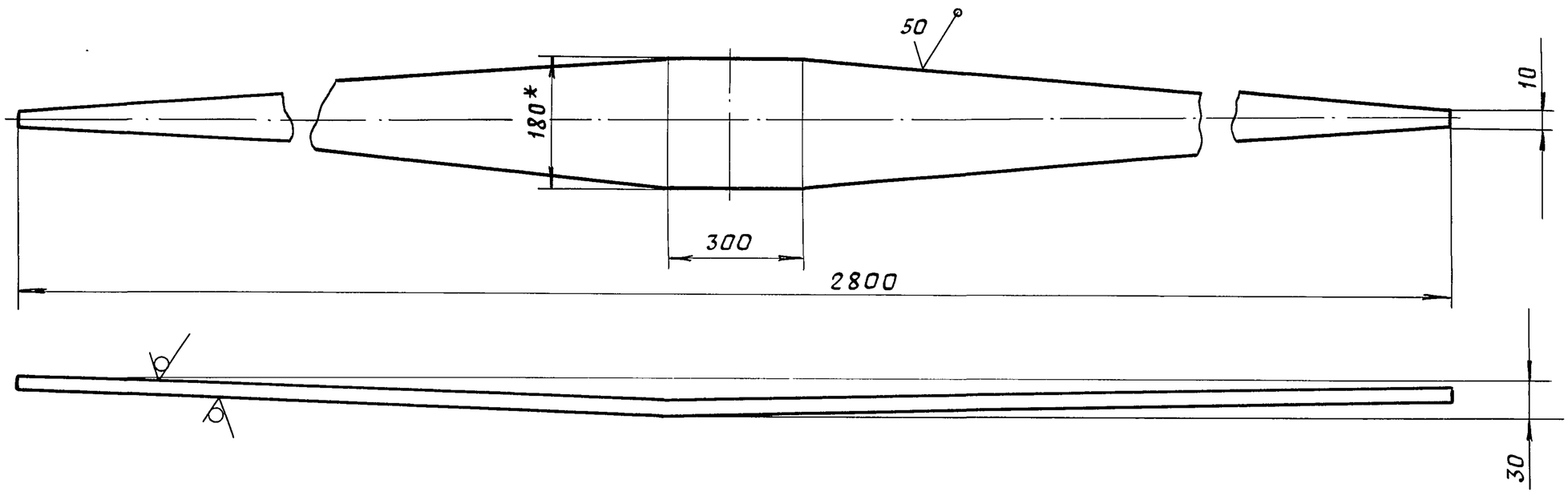

1. Неуказанные предельные отклонения размеров: отверстий - H16; валов - h16; остальных - $\pm \frac{IT16}{2}$
2. * Размер для справок.

Изм	Лист	№ докум.	Подп.	Дата	ПВ 32.01.02.02			
Разраб.		Числова	"		Ребро	Лит.	Масса	Масшт.
Пров.		Кузьмина	"			И	20,0	1:10
Т.контр.						Лист	Листов:	
ГИП		Тюрин	"		Полоса Б-10×180 ГОСТ 103-79 / Ст3 ГОСТ 535-79	Гипронефтеспецмонтаж г. Москва		
Н.контр.		Панова	"					
Утв.		Кузнецов						

Инв.№ подл. | Подп. и дата | Взам.инв.№ | Инв.№ дубл. | Подп. и дата

ПВ 32.01.01.06

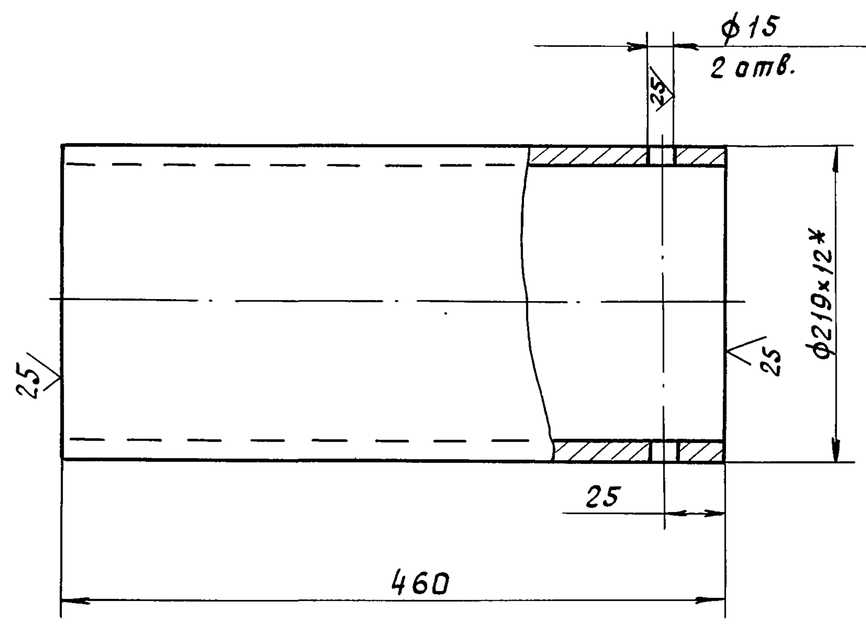

Изм.	Лист	№ докум.	Подп.	Дата	ПВ 32.01.01.06			
Разраб.		Числова	"		Ось	Лит.	Масса	Масшт.
Пров.		Кузьмина	"			И	28,0	1:4
Т.контр.						Лист	Листов 1	
ГИП		Тюрин	"		Труба 219×12 ГОСТ 8732-78 / В10 ГОСТ 8731-74	Гипронефтеспецмонтаж г. Москва		
Н.контр.		Панова	"					
Утв.		Кузнецов						

Инв.№ подл. | Подп. и дата | Взам.инв.№ | Инв.№ дубл. | Подп. и дата

Формат	Зона	Поз.	Обозначение	Наименование	Кол.	Примечание
				Документация		
А2			ПВ 32.01.01.00СБ	Сборочный чертеж		
				Детали		
				Балка		
				Швеллер 18 ГОСТ 8240-72 / Ст3 ГОСТ 535-79		
БЧ		1	ПВ 32.01.01.01	L = 1220	4	20 кг
БЧ		2	ПВ 32.01.01.02	L = 1155	4	19 кг
БЧ		3	ПВ 32.01.01.03	Накладка		
				Полоса 8×120 ГОСТ 109-76 / Ст3 ГОСТ 535-79		
				L = 1000	8	8,5 кг
БЧ		4	ПВ 32.01.01.04	Усилительный уголок		
				Уголок Б-90×90×8 ГОСТ 8509-72 / Ст.3 ГОСТ 535-79		
				L = 180	4	0,2 кг
БЧ		5	ПВ 32.01.01.05	Накладка		
				Лист Б-12 ГОСТ 19903-74 / Ст3 ГОСТ 14637-79		
				500×500	2	16 кг
АЧ		6	ПВ 32.01.01.06	Ось		
				Вставка		
				Лист Б-12 ГОСТ 19903-74 / Ст3 ГОСТ 14637-79		
БЧ		7	ПВ 32.01.01.07	190×370	1	4 кг
БЧ		8	ПВ 32.01.01.08	92×370	2	2,1 кг

Инв.№ подл. | Подп. и дата | Взам.инв.№ | Инв.№ дубл. | Подп. и дата

Изм	Лист	№ докум.	Подп.	Дата	ПВ 32.01.01.00			
Разраб.		Числова	"		Крестовина	Лит.	Лист	Листов
Пров.		Кузьмина	"			И		1
ГИП		Тюрин	"			Гипронефтеспецмонтаж г. Москва		
Н.контр		Панова	"					
Утв.		Кузнецов						

ПВ 32.01.02.00 СБ

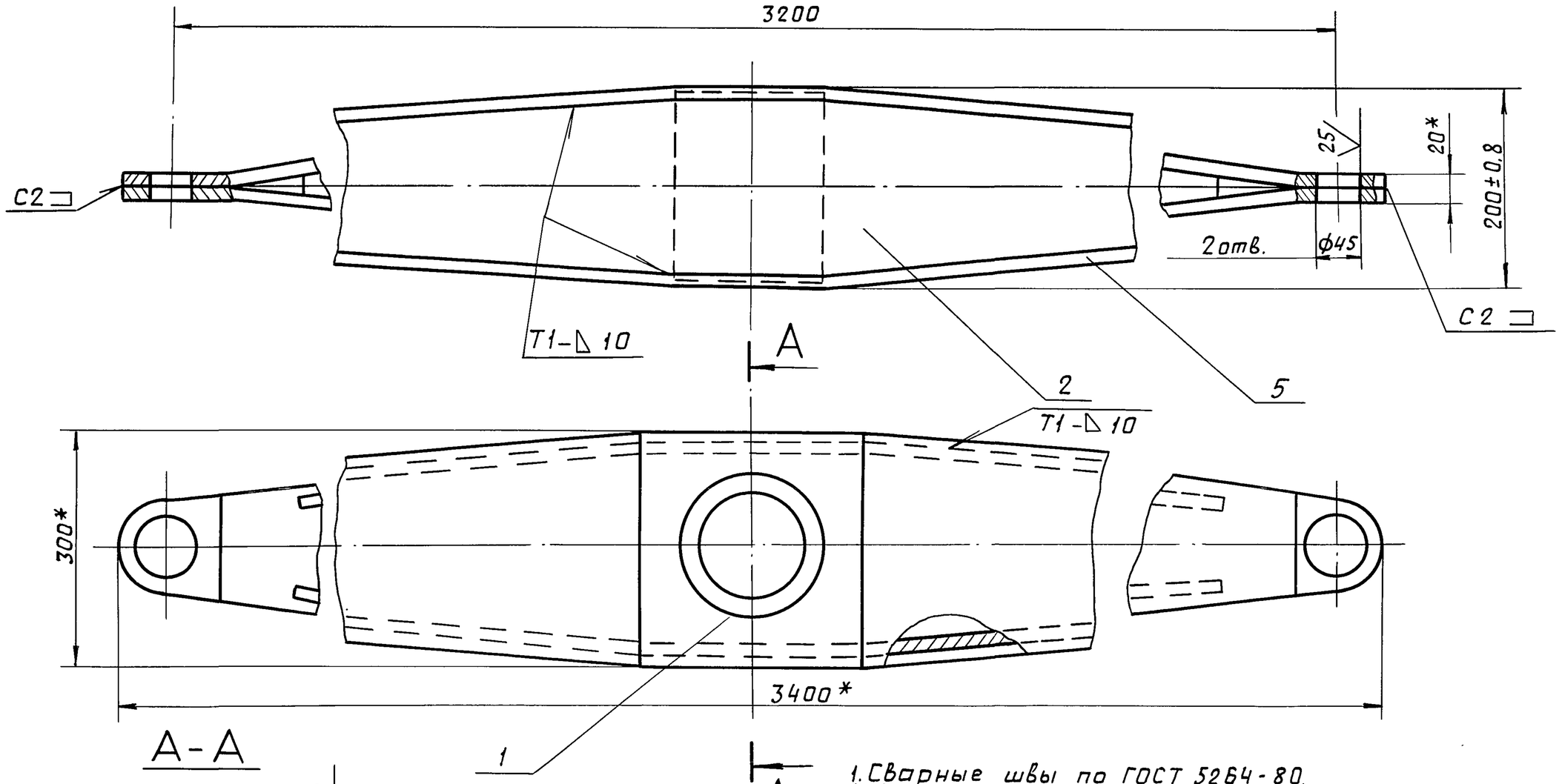

1. Сварные швы по ГОСТ 5264-80.
Электроды сварочные типа Э42А ГОСТ 9467-75.
2. Неуказанные предельные отклонения размеров - $\pm \frac{IT16}{2}$.
3. Размеры для справок.

Изм	Лист	N докум.	Подп.	Дата	ПВ 32.01.02.00 СБ			
Разраб.		Кузьмина	"		Щека тяговая	Лит.	Масса	Масшт.
Пров.		Кузьмина	"		Сборочный чертеж	И	160,0	1:5
Т.контр.						Лист	Листов 1	
ГИП		Тюрин	"			Гипронефтеспецмонтаж г. Москва		
Н.контр.		Панова	"					
Утв.		Кузнецов						

ТП 903-9-14сп86 Ал. IX

Инв.N подл. | Подп. и дата | Взам.инв.N | Инв.N дубл. | Подп. и дата

ПВ32.01.02.03

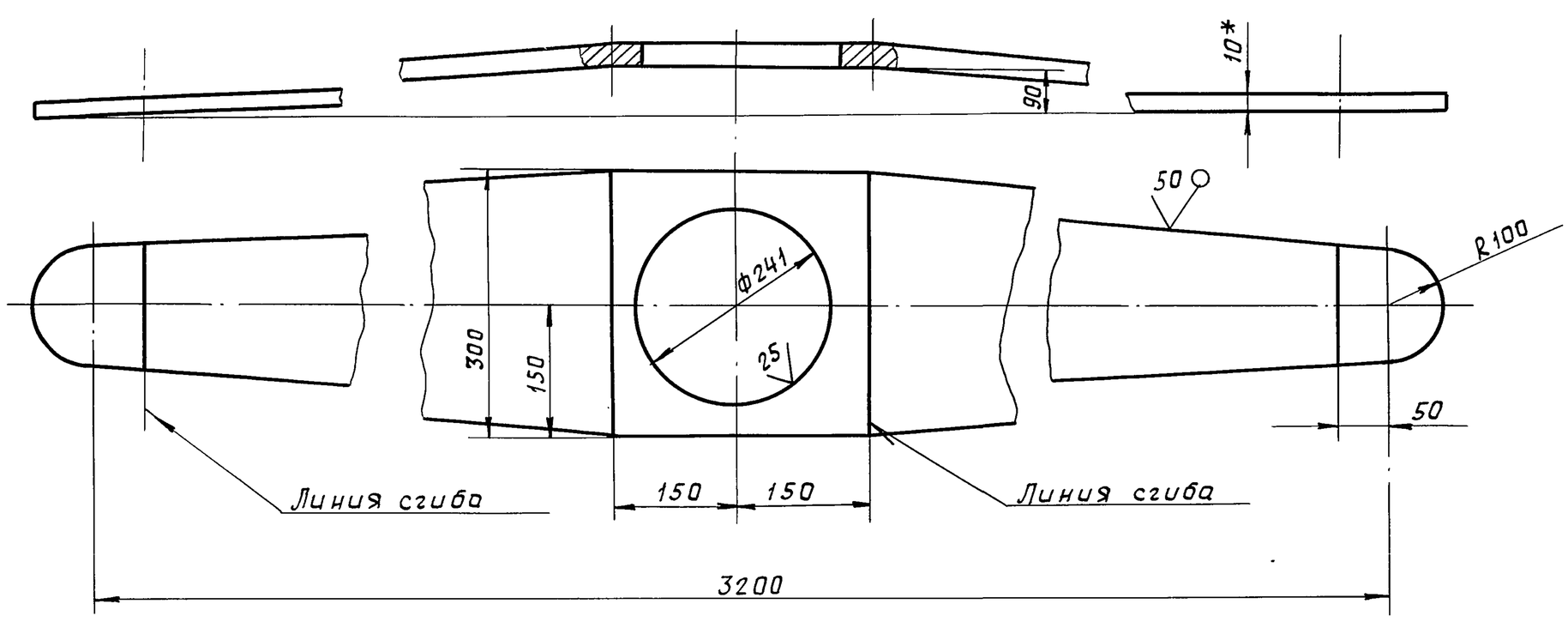

1. Неуказанные предельные отклонения размеров: отверстий - H16, валов - h16, остальных - $\pm \frac{IT16}{2}$.
2. * Размеры для справок.

Изм	Лист	N докум.	Подп.	Дата	ПВ 32.01.02.03			
Разраб.		Кузьмина	"		Накладка	Лит.	Масса	Масшт.
Пров.		Кузьмина	"			И	45,0	1:5
Т.контр.						Лист	Листов 1	
ГИП		Тюрин	"		Лист Б-10 ГОСТ 19903-74 / Ст3 ГОСТ 14637-79	Гипронефтеспецмонтаж г. Москва		
Н.контр.		Панова	"					
Утв.		Кузнецов						

Инв.N подл. | Подп. и дата | Взам.инв.N | Инв.N дубл. | Подп. и дата

Пров. 28.3.90г Коп. 4а

ТП 903-9-14сп86 Ал. IX

ПВ12.02.00.00

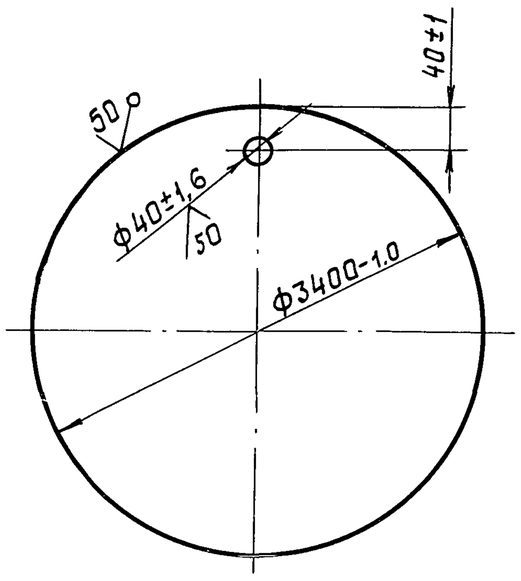

Изм.	Лист	№ докум.	Подп.	Дата
Разраб.		Кузьмина	Подп.	
Пров.		Кузьмина	"	
Т. контр.				
ГИП		Тюрин	"	
Н. контр.		Панова	"	
Утв.		Кузнецов		

ПВ 12.02.00.00

Поддон

Лит.	Масса	Масшт.
И	580,0	1:20

Лист | Листов 1

Лист Б-8 ГОСТ 19903-74 / Ст.3 ГОСТ 14637-79

Гипронефтеспецмонтаж г. Москва

Формат	Зона	Поз.	Обозначение	Наименование	Кол.	Примеч.
				Документация		
А4			ПВ8.04.00.00 СБ	Сборочный чертеж		
				Детали		
А4		1	ПВ8.04.00.01	Пластина	1	
				Опора		
				Уголок Б-63×40×4 ГОСТ 8510-72 / Ст.3 ГОСТ 535-79		
Б4		2	ПВ8.04.00.02	L = 50	1	0,16кг
Б4		3	ПВ8.04.00.03	L = 250	1	0,80кг
				Стандартные изделия		
		4		Скоба СА-2,5 ОСТ 5.2312-79	2	1.38кг

Изм.	Лист	№ докум.	Подп.	Дата
Разраб.		Кузьмина	Подп.	
Пров.		Кузьмина	"	
ГИП		Тюрин	"	
Н. контр.		Панова	"	
Утв.		Кузнецов		

ПВ 8.04.00.00

Кронштейн для расчалок

Лит.	Лист	Листов
И		1

Гипронефтеспецмонтаж г. Москва

ПВ8.04.00.01

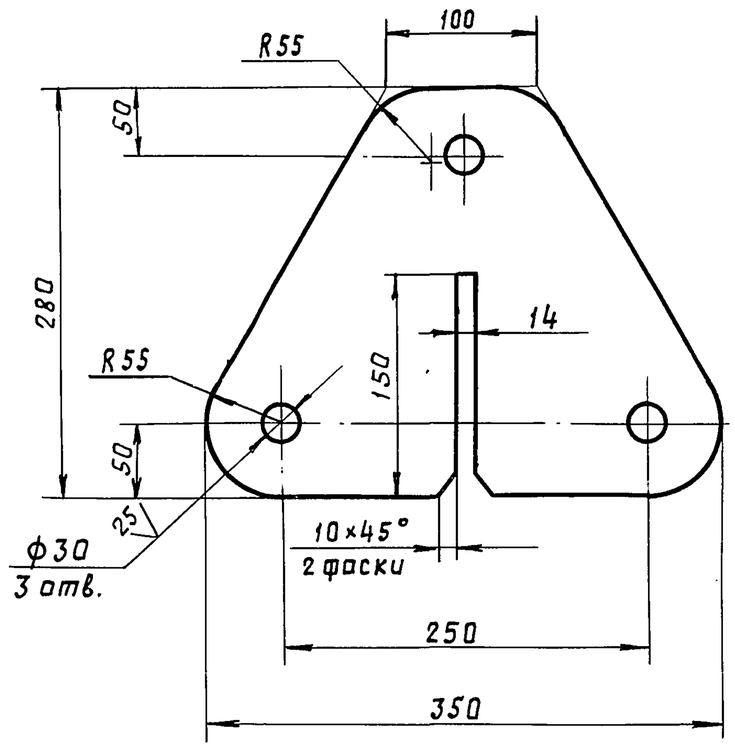

Неуказанные предельные отклонения размеров:
валов – h 16;
отверстий – H16;
остальных – $\pm\frac{IT16}{2}$.

Изм.	Лист	№ докум.	Подп.	Дата
Разраб.		Кузьмина	"	
Пров.		Кузьмина	"	
Т. контр.				
ГИП		Тюрин	"	
Н. контр.		Панова	"	
Утв.		Кузнецов		

ПВ 8.04.00.01

Пластина

Лит.	Масса	Масшт.
И	9,5	1:4

Лист | Листов 1

Лист Б-18 ГОСТ 19903-74 / Ст.3 ГОСТ 14637-79

Гипронефтеспецмонтаж г. Москва

ПВ8.04.00.00СБ

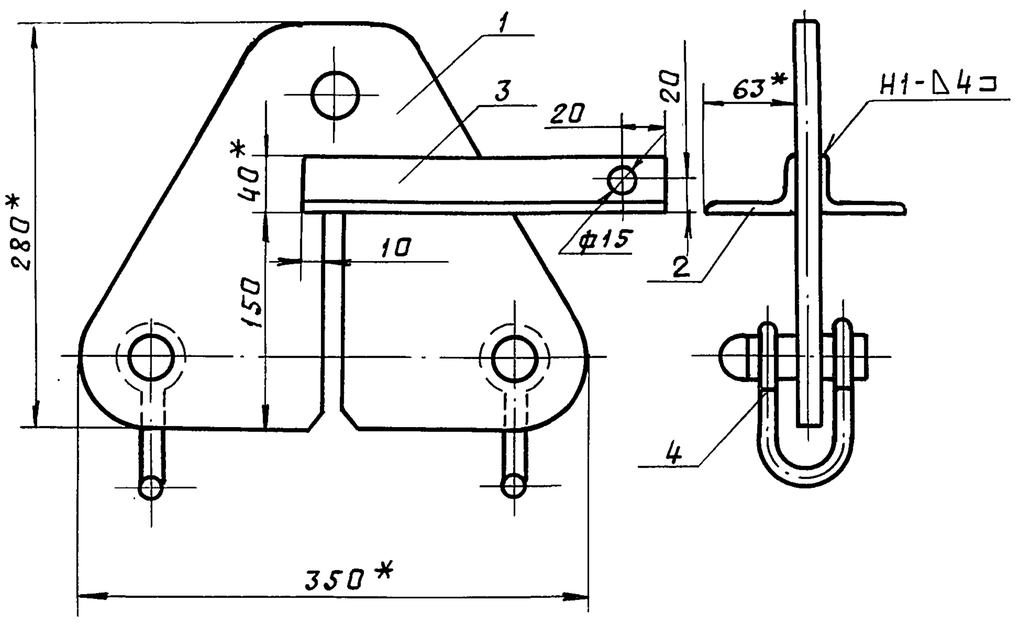

1. Сварные швы по ГОСТ 5264-80.
Электроды типа Э42А ГОСТ 9467-75.
2. Неуказанные предельные отклонения размеров:
валов – h 16;
отверстий – H16;
остальных – $\pm\frac{IT16}{2}$.
3.* Размеры для справок.

Изм.	Лист	№ докум.	Подп.	Дата
Разраб.		Кузьмина	Подп.	
Пров.		Кузьмина	"	
Т. контр.			"	
ГИП		Тюрин	"	
Н. контр.		Панова	"	
Утв.		Кузнецов		

ПВ 8.04.00.00 СБ

Кронштейн для расчалок
Сборочный чертеж

Лит.	Масса	Масшт.
И	12,8	1:4

Лист | Листов 1

Гипронефтеспецмонтаж г. Москва

Пров. Жаря 28.3.90г Коп. [illegible]

ТП 903-9-14сп86 Ал. IX

ПВ 12.01.00.01

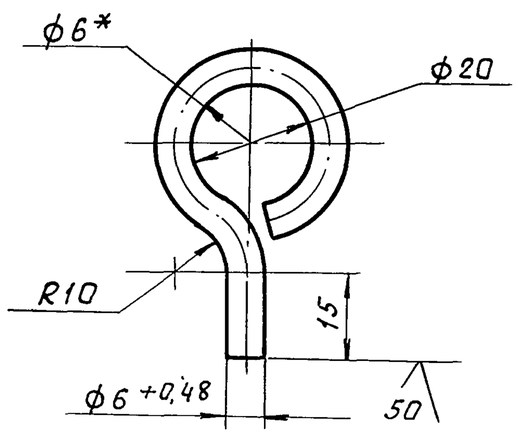

1. Длина заготовки 115±0,7 мм.
2. Неуказанные предельные отклонения размеров:
   отверстий - H16;
   валов - h 16;
   остальных $-\pm\frac{IT16}{2}$.
3. * Размер для справок.

Изм	Лист	№ докум.	Подп.	Дата
Разраб.		Кузьмина	"	
Пров.		Числова	"	
Т.контр.				
ГИП		Тюрин	"	
Н.контр.		Панова	"	
Утв.		Кузнецов		

ПВ 12.01.00.01

Серьга

Лит.	Масса	Масшт.
	0,03	1:1

Лист | Листов 1

Круг В-6 ГОСТ 2590-71 / Ст.3 ГОСТ 535-79

Гипронефтеспецмонтаж г. Москва

ПВ 12.01.00.00СБ

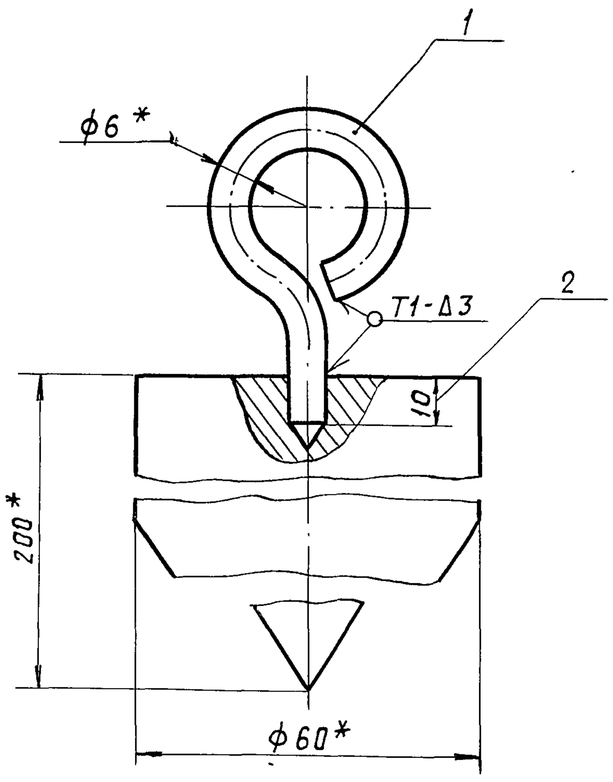

1. Сварные швы по ГОСТ 5264-80.
   Электроды типа Э42А ГОСТ 9467-75.
2. Неуказанные предельные отклонения размеров:
   отверстий - H16;
   валов - h 16;
   остальных $\pm\frac{IT16}{2}$.
3. * Размеры для справок.

Изм.	Лист	№ докум.	Подп.	Дата
Разраб.		Кузьмина	"	
Провер.		Числова	"	
Т.контр.				
ГИП		Тюрин	"	
Н.контр.		Панова	"	
Утв.		Кузнецов		

ПВ 12.01.00.00СБ

Отвес

Сборочный чертеж

Лит.	Масса	Масшт.
	4,0	1:1

Лист | Листов 1

Гипронефтеспецмонтаж г. Москва

ПВ 12.01.00.02

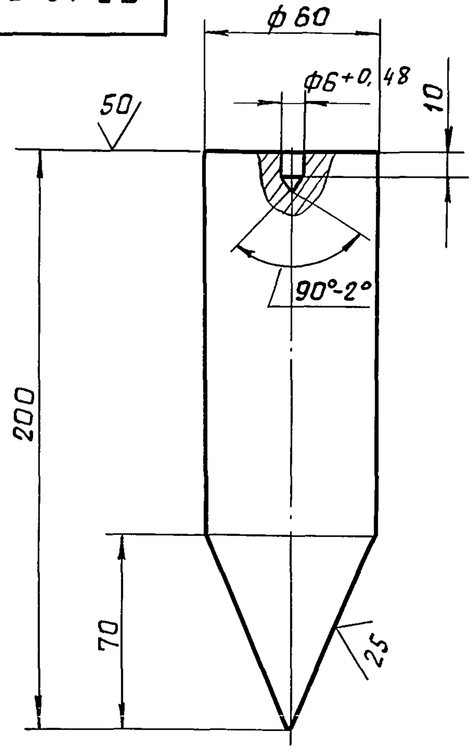

1. Длина заготовки 200±1,5 мм.
2. Неуказанные предельные отклонения размеров:
   отверстии - H16;
   валов - h 16;
   остальных $-\pm\frac{IT16}{2}$.

Изм	Лист	№ докум.	Подп.	Дата
Разраб.		Кузьмина	"	
Пров.		Числова	"	
Т. контр.				
ГИП		Тюрин	"	
Н.контр		Панова	"	
Утв.		Кузнецов		

ПВ 12.01.00.02

Груз

Лит.	Масса	Масшт
	3,9	1:2

Лист | Листов 1

Круг В-60 ГОСТ 2590-71 / Ст.3 ГОСТ 535-79

Гипронефтеспецмонтаж г. Москва

Формат	Зона	Поз.	Обозначение	Наименование	Кол	Примеч.
				Документация		
А4			ПВ 12.01.00.00	Сборочный чертеж		
				Детали		
А4		1	ПВ 12.01.00.01	Серьга	1	
А4		2	ПВ 12.01.00.02	Груз	1	

Изм	Лист	№ докум.	Подп.	Дата
Разраб.		Кузьмина	"	
Пров.		Числова	"	
ГИП		Тюрин	"	
Н. контр.		Панова	"	
Утв.		Кузнецов		

ПВ 12.01.00.00

Отвес

Лит.	Лист	Листов
		1

Гипронефтеспецмонтаж г. Москва

Пров. Жем 28.3.90г Коп. tas-

21663-07 40

ПВ6.07.00.00СБ

ТП 903-9-14сп86 Ал. IX

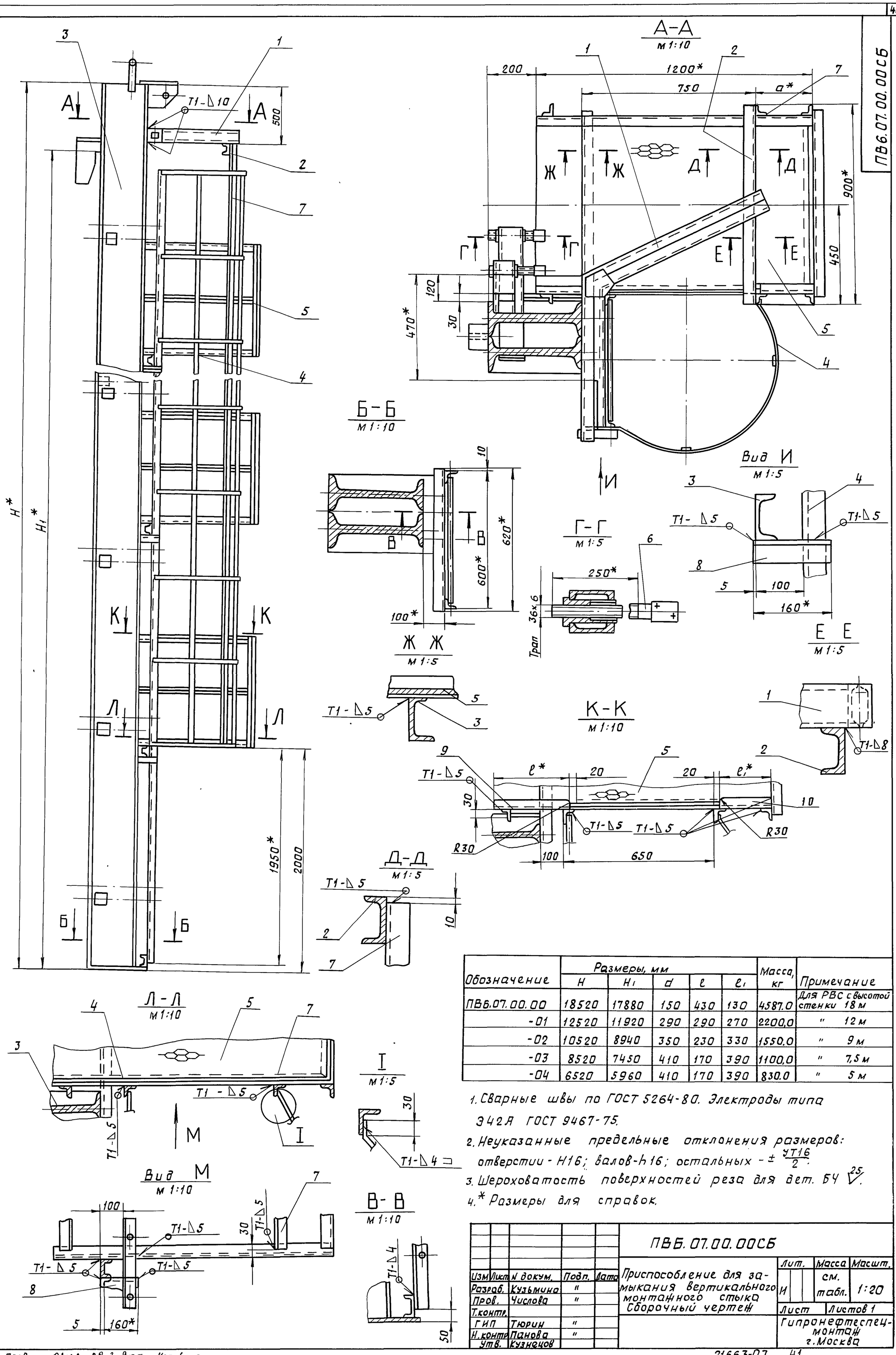

Обозначение	Размеры, мм					Масса, кг	Примечание
	H	H₁	d	l	l₁		
ПВ6.07.00.00	18520	17880	150	430	130	4587.0	Для РВС с высотой стенки 18 м
-01	12520	11920	290	290	270	2200,0	" 12 м
-02	10520	8940	350	230	330	1550.0	" 9 м
-03	8520	7450	410	170	390	1100,0	" 7,5 м
-04	6520	5960	410	170	390	830.0	" 5 м

1. Сварные швы по ГОСТ 5264-80. Электроды типа Э42А ГОСТ 9467-75.
2. Неуказанные предельные отклонения размеров: отверстии - H16; валов - h16; остальных - $\pm \frac{УТ16}{2}$.
3. Шероховатость поверхностей реза для дет. БЧ $\overset{25}{\vee}$.
4. * Размеры для справок.

Изм	Лист	N докум.	Подп.	Дата
Разраб.		Кузьмина	"	
Пров.		Числова	"	
Т.контр.				
ГИП		Тюрин	"	
Н.контр.		Панова	"	
Утв.		Кузнецов		

ПВ6.07.00.00СБ

Приспособление для замыкания вертикального монтажного стыка. Сборочный чертеж

Лит.	Масса	Масшт.
И	см. табл.	1:20

Лист | Листов 1

Гипронефтеспецмонтаж г. Москва

Инв. N подл. | Подп. и дата | Взам. инв. N | Инв. N дубл. | Подп. и дата

Пров. Маля 28.3.90г Коп. [illegible]

21663-07 41

ТП 903-9-14сп86 Ал. IX

Формат	Зона	Поз.	Обозначение	Наименование	Кол.	Примечание
				ПВ6.07.00.00.04 См СБ		
				Сборочные единицы		
А4		3	ПВ6.07.02.00-04	Балка	1	
А4		4	ПВ6.07.03.00-03	Лестница	1	
А4		5	ПВ6.07.04.00	Площадка	2	
				Детали		
А4		6	ПВ6.07.00.02	Винт		
				Уголок		
				Уголок Б-50×50×5 ГОСТ 8509-72 / Ст.3 ГОСТ 535-79		
Б4		7	ПВ6.07.00.03	L=4000	2	15,1 кг
Б4		8	ПВ6.07.00.04	L=160	4	0,6 кг
Б4		9	ПВ6.07.00.05	L=170	2	0,64 кг
Б4		10	ПВ6.07.00.06	L=390	2	1,5 кг

Подп. и дата | Инв. N дубл. | Взам. инв N | Подп. и дата | Инв. N подл.

Изм | Лист | N докум. | Подп. | Дата

ПВ6.07.00.00

Лист 4

Формат	Зона	Поз.	Обозначение	Наименование	Кол.	Примечание
				Детали		
А4		6	ПВ6.07.00.02	Винт	12	
				Уголок		
				Уголок Б-50×50×5 ГОСТ 8509-72 / Ст3 ГОСТ 535-79		
Б4		7	ПВ6.07.00.03	L=800	2	30,2 кг
Б4		8	ПВ6.07.00.04	L=160	8	0,6 кг
Б4		9	ПВ6.07.00.05	L=230	4	1,1 кг
Б4		10	ПВ6.07.00.06	L=330	4	1,0 кг
				ПВ6.07.00.00-03 См. СБ		
				Сборочные единицы		
А4		3	ПВ6.07.02.00-03	Балка	1	
А4		4	ПВ6.07.03.00-03	Лестница	1	
А4		5	ПВ6.07.04.00	Площадка	3	
				Детали		
А4		6	ПВ6.07.00.02	Винт		
				Уголок		
				Уголок Б-50×50×5 ГОСТ 8509-72 / Ст3 ГОСТ 535-79		
Б4		7	ПВ6.07.00.03	L=6000	2	22,6 кг
Б4		8	ПВ6.07.00.04	L=160	6	0,6 кг
Б4		9	ПВ6.07.00.05	L=170	3	0,64 кг
Б4		10	ПВ6.07.00.06	L=320	3	1,5 кг

Подп. и дата | Инв. N дубл. | Взам. инв N | Подп. и дата | Инв. N подл.

Изм | Лист | № докум. | Подп. | Дата

ПВ6.07.00.00

Лист 3

Формат	Зона	Поз.	Обозначение	Наименование	Кол.	Примечание
				Уголок		
				Уголок Б-50×50×5 ГОСТ 8509-72 / Ст3 ГОСТ 535-79		
Б4		7	ПВ6.07.00.03	L=15000	2	60,0 кг
Б4		8	ПВ6.07.00.04	L=160	15	0,6 кг
Б4		9	ПВ6.07.00.05	L=430	8	1,5 кг
Б4		10	ПВ6.07.00.06	L=130	8	0,5 кг
				ПВ6.07.00.00-01 См. СБ		
				Сборочные единицы		
А4		3	ПВ6.07.02.00-01	Балка	1	
А4		4	ПВ6.07.03.00-01	Лестница	1	
А4		5	ПВ6.07.04.00	Площадка	5	
				Детали		
А4		6	ПВ6.07.00.02	Винт	16	
				Уголок		
				Уголок Б-50×50×5 ГОСТ 8509-72 / Ст3 ГОСТ 535-79		
Б4		7	ПВ6.07.00.03	L=10000	2	37,7 кг
Б4		8	ПВ6.07.00.04	L=160	10	0,6 кг
Б4		9	ПВ6.07.00.05	L=290	5	1,1 кг
Б4		10	ПВ6.07.00.06	L=270	5	1,0 кг
				ПВ6.07.00.00-02 См. СБ		
				Сборочные единицы		
А4		3	ПВ6.07.02.00-02	Балка	1	
А4		4	ПВ6.07.03.00-02	Лестница	1	
А4		5	ПВ6.07.04.00	Площадка	4	

Подп. и дата | Инв. N дубл. | Взам. инв N | Подп. и дата | Инв. N подл.

Изм | Лист | N докум. | Подп. | Дата

ПВ6.07.00.00

Лист 2

Пров. Шаря 28.3.90 г Коп. [illegible]

Формат	Зона	Поз.	Обозначение	Наименование	Кол.	Примечание
				Документация		
А2			ПВ6.07.00.00 СБ	Сборочный чертеж		
				Сборочные единицы		
А4		1	ПВ6.07.01.00	Кронштейн		
				Детали		
Б4		2	ПВ6.07.00.01	Швеллер		
				Швеллер 10 ГОСТ 8240-72 / Ст3 ГОСТ 535-79		
				L=900		
			Переменные данные для исполнений			
				ПВ6.07.00.00 См. СБ		
				Сборочные единицы		
А4		3	ПВ6.07.02.00	Балка	1	
А4		4	ПВ6.07.03.00	Лестница	1	
А4		5	ПВ6.07.04.00	Площадка	8	
				Детали		
А4		6	ПВ6.07.00.02	Винт	24	

Подп. и дата | Инв. N дубл. | Взам. инв N | Подп. и дата | Инв. N подл.

Изм | Лист | № докум. | Подп. | Дата

ПВ6.07.00.00

Разраб.	Кузьмина	"	
Пров.	Числова	"	
ГИП	Тюрин	"	
Н.контр.	Панова	"	
Утв.	Кузнецов		

Приспособление для замыкания вертикального монтажного стыка

Лит.	Лист	Листов
Н	1	4

Гипронефтеспецмонтаж г. Москва

21663-07 42

ТП 903-9-14сп86 Ал. IX

ПВ6.07.01.00СБ

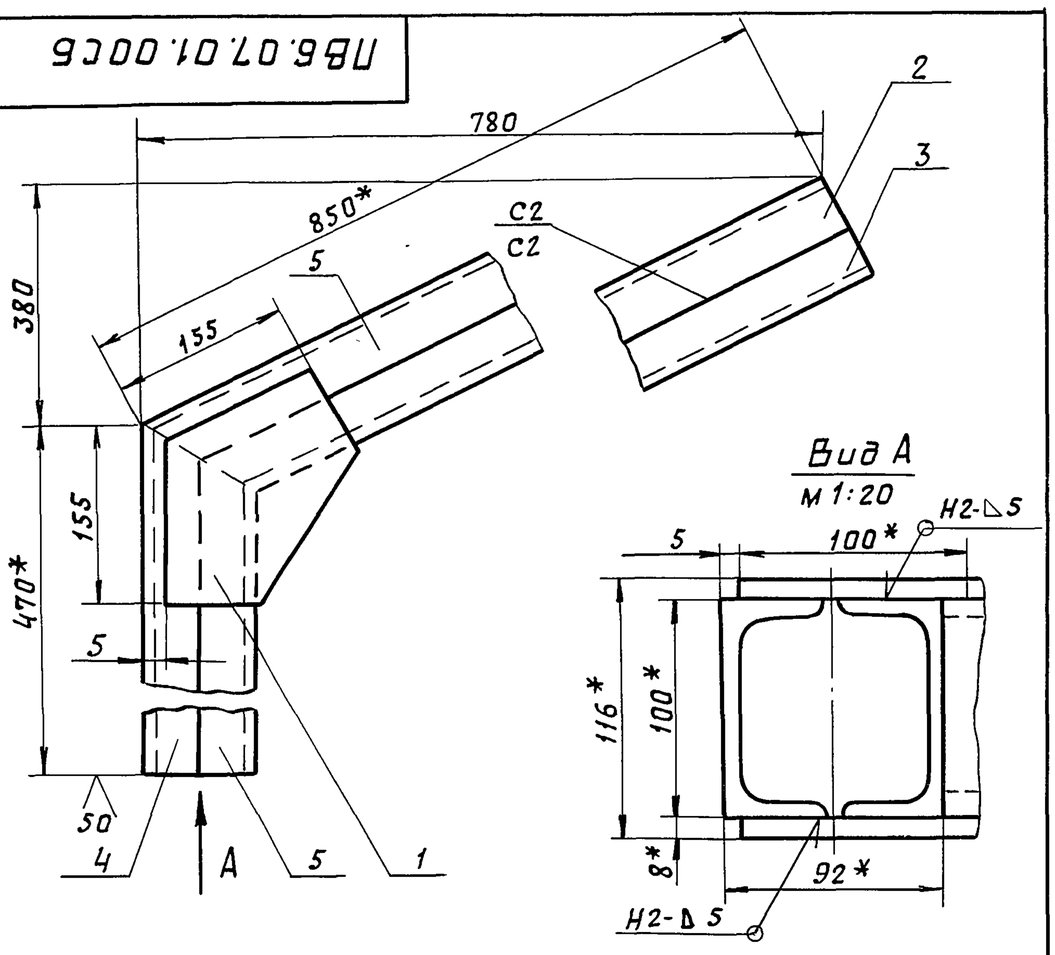

1. Сварные швы по ГОСТ 5264-80.
Электроды сварочные типа Э42А по ГОСТ 9467-75.
2. Неуказанные предельные отклонения размеров: отверстий - H16; валов - h16; остальных - $\pm \frac{JT16}{2}$.
3. * Размеры для справок.

Изм	Лист	№ докум.	Подп.	Дата
Разраб.		Числова	"	
Пров.		Кузьмина	"	
Т.контр.				
ГИП		Тюрин	"	
Н.контр.		Панова	"	
Утв.		Кузнецов		

ПВ6.07.01.00СБ

Кронштейн

Сборочный чертеж

Лит.	Масса	Масшт.
И	25,50	1:5

Лист | Листов 1

Гипронефтеспецмонтаж г. Москва

ПВ6.07.01.01

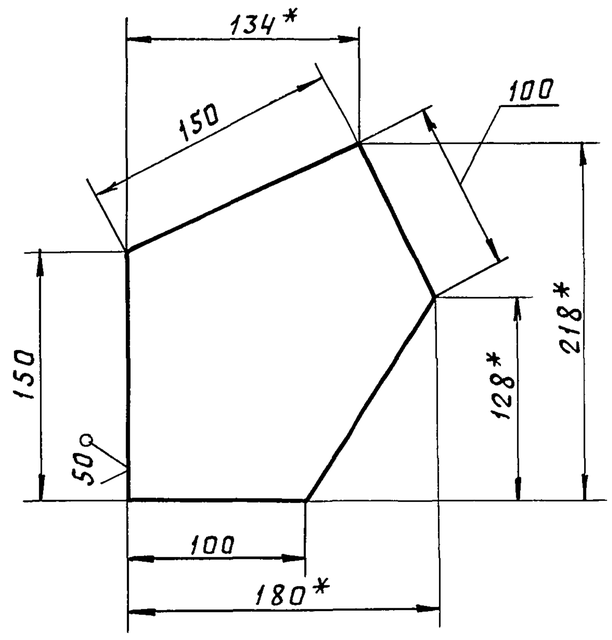

1. Неуказанные предельные отклонения размеров: валов - h16; остальных - $\pm \frac{JT16}{2}$.
2. * Размеры для справок.

Изм	Лист	№ докум.	Подп.	Дата
Разраб.		Числова	"	
Пров.		Кузьмина	"	
Т.контр.				
ГИП		Тюрин	"	
Н.контр.		Панова	"	
Утв.		Кузнецов		

ПВ6.07.01.01

Косынка

Лит.	Масса	Масшт.
И	1,30	1:2,5

Лист | Листов 1

Лист Б-8 ГОСТ 19903-74 / Ст.3 ГОСТ 14637-79

Гипронефтеспецмонтаж г. Москва

ПВ6.07.00.02

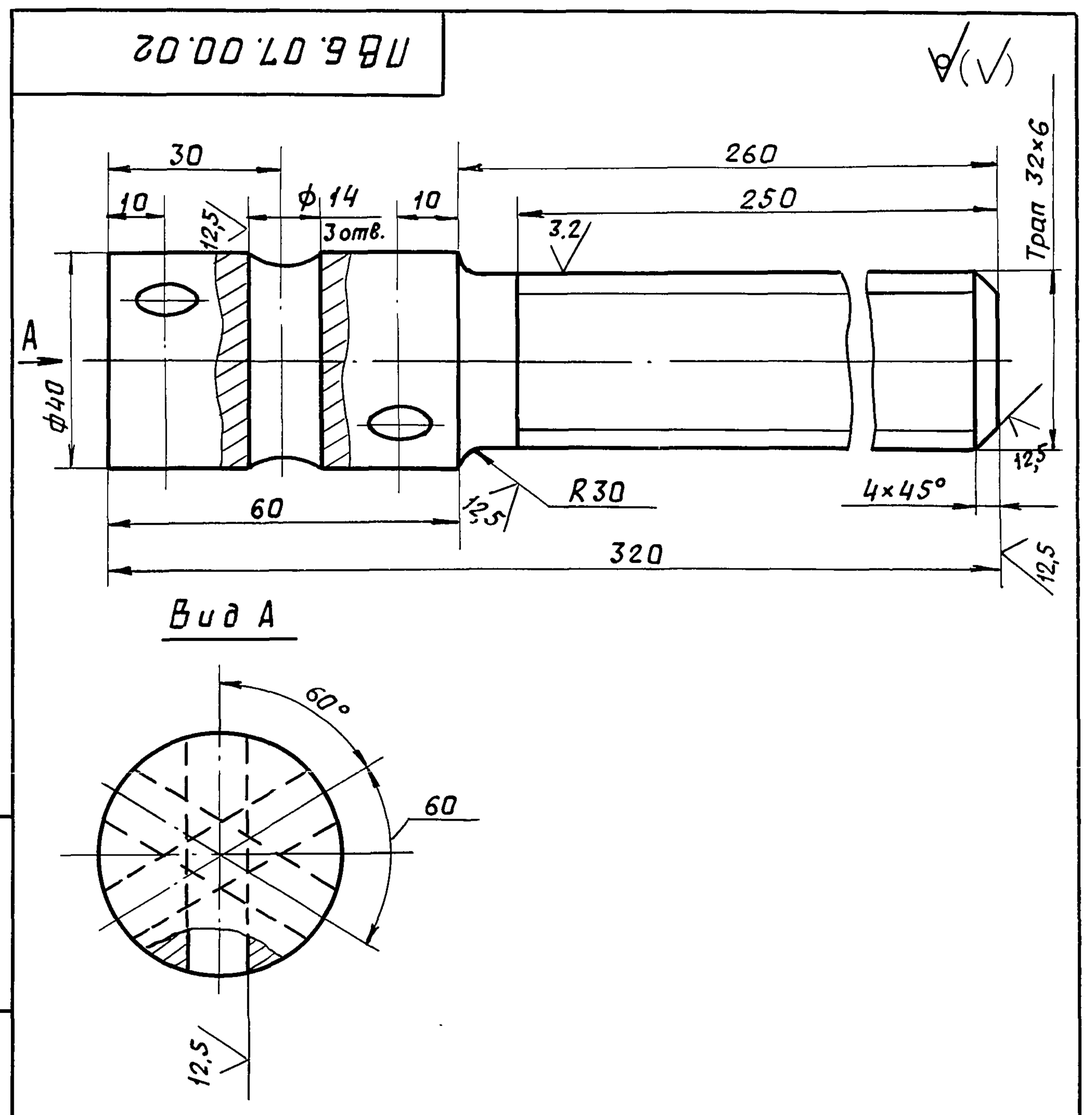

Неуказанные предельные отклонения размеров: отверстий - H16; валов - h16; остальных - $\pm \frac{JT16}{2}$.

Изм	Лист	№ докум.	Подп.	Дата
Разраб.		Числова	"	
Пров.		Кузьмина	"	
Т.контр.				
ГИП		Тюрин	"	
Н.контр.		Панова	"	
Утв.		Кузнецов		

ПВ6.07.00.02

Винт

Лит.	Масса	Масшт.
И	22	1:1

Лист | Листов 1

Круг В-40 ГОСТ 2590-71 / Ст.3 ГОСТ 535-79

Гипронефтеспецмонтаж г. Москва

Пров. [signature] 28.3.90г Коп. [signature]

Формат	Зона	Поз.	Обозначение	Наименование	Кол.	Примеч
				Документация		
А4			ПВ6.07.01.00 СБ	Сборочный чертеж		
				Детали		
А4		1	ПВ6.07.01.01	Косынка	2	
А4		2	ПВ6.07.01.02	Швеллер	1	
А4		3	ПВ6.07.01.03	Швеллер	1	
А4		4	ПВ6.07.01.04	Швеллер	1	
А4		5	ПВ6.07.01.05	Швеллер	1	

Изм	Лист	№ докум.	Подп.	Дата
Разраб.		Числова	"	
Пров.		Кузьмина	"	
ГИП		Тюрин	"	
Н.контр.		Панова	"	
Утв.		Кузнецов		

ПВ6.07.01.00

Кронштейн

Лит.	Лист	Листов
И		1

Гипронефтеспецмонтаж г. Москва

ТП 903-9-14сп86 Ал. IX

ПВ6.07.01.03

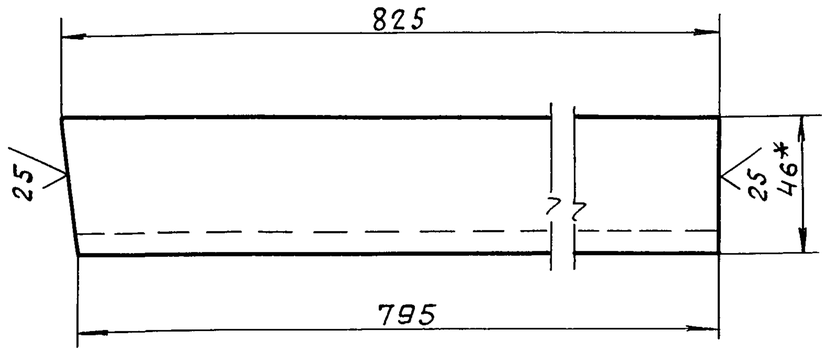

1. Неуказанные предельные отклонения размеров: валов - h 16; остальных - $\pm \frac{IT16}{2}$.
2. * Размер для справок.

Изм	Лист	№ докум.	Подп.	Дата
Разраб.		Числова	"	
Пров.		Кузьмина	"	
Т.контр.				
ГИП		Тюрин	"	
Н.контр.		Панова	"	
Утв.		Кузнецов		

ПВ 6.07.01.03

Швеллер

Лит.	Масса	Масшт.
И	7,1	1:2

Лист | Листов 1

Швеллер 10 ГОСТ 8240-72 / Ст.3 ГОСТ 535-79

Гипронефтеспецмонтаж г. Москва

ПВ6.07.01.02

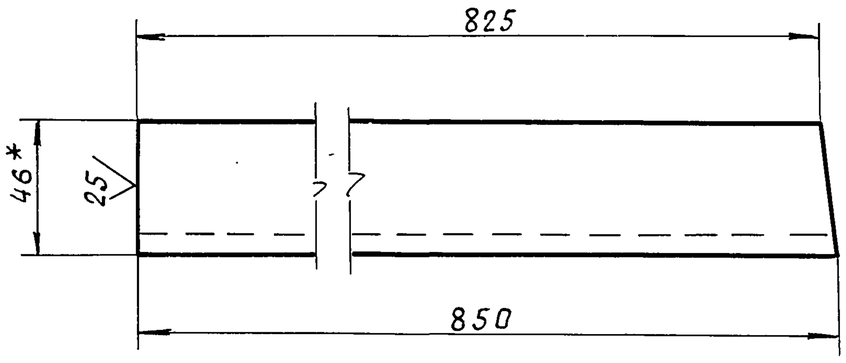

1. Неуказанные предельные отклонения размеров: валов - h 16; остальных - $\pm \frac{IT16}{2}$.
2. * Размер для справок.

Изм	Лист	№ докум.	Подп.	Дата
Разраб.		Числова	"	
Пров.		Кузьмина	"	
Т.контр.				
ГИП		Тюрин	"	
Н.контр.		Панова	"	
Утв.		Кузнецов		

ПВ 6.07.01.02

Швеллер

Лит.	Масса	Масшт.
И	7,3	1:2

Лист | Листов 1

Швеллер 10 ГОСТ 8240-72 / Ст.3 ГОСТ 535-79

Гипронефтеспецмонтаж г. Москва

ПВ6.07.01.05

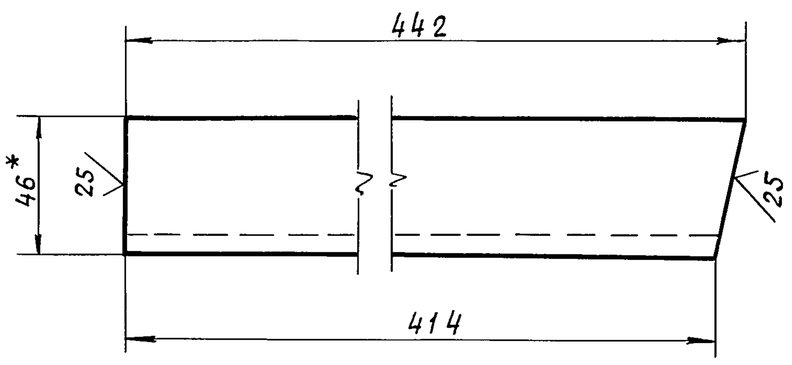

1. Неуказанные предельные отклонения размеров: валов - h 16; остальных - $\pm \frac{IT16}{2}$.
2. * Размеры для справок.

Изм	Лист	№ докум.	Подп.	Дата
Разраб.		Числова	"	
Пров.		Кузьмина	"	
Т.контр.			"	
ГИП		Тюрин	"	
Н.контр.		Панова	"	
Утв.		Кузнецов		

ПВ 6.07.01.05

Швеллер

Лит.	Масса	Масшт.
И	3,8	1:2

Лист | Листов 1

Швеллер 10 ГОСТ 8240-72 / Ст.3 ГОСТ 535-79

Гипронефтеспецмонтаж г. Москва

ПВ6.07.01.04

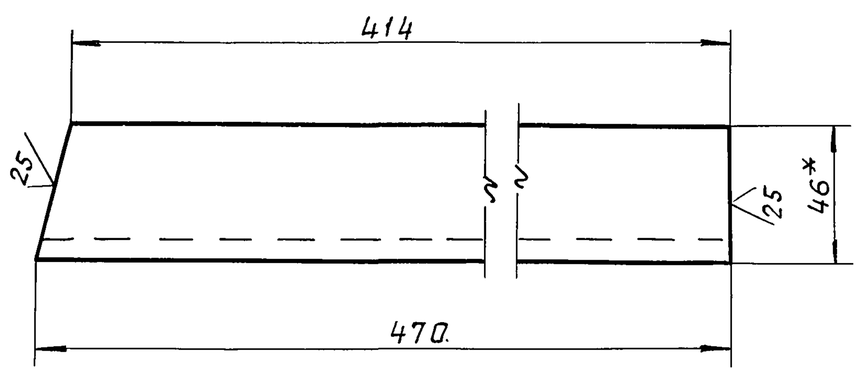

1. Неуказанные предельные отклонения размеров: валов - h 16; остальных - $\pm \frac{IT16}{2}$.
2. * Размер для справок.

Изм	Лист	№ докум.	Подп.	Дата
Разраб.		Числова	"	
Пров.		Кузьмина	"	
Т.контр.				
ГИП		Тюрин	"	
Н.контр.		Панова	"	
Утв.		Кузнецов		

ПВ 6.07.01.04

Швеллер

Лит.	Масса	Масшт.
И	4,0	1:2

Лист | Листов 1

Швеллер 10 ГОСТ 8240-72 / Ст.3 ГОСТ 535-79

Гипронефтеспецмонтаж г. Москва

Пров. Гидр. 28.3.90г. Коп. [illegible]

ПВ6.07.02.00 СБ

ТП 903-9-14сп 86 Ал. IX

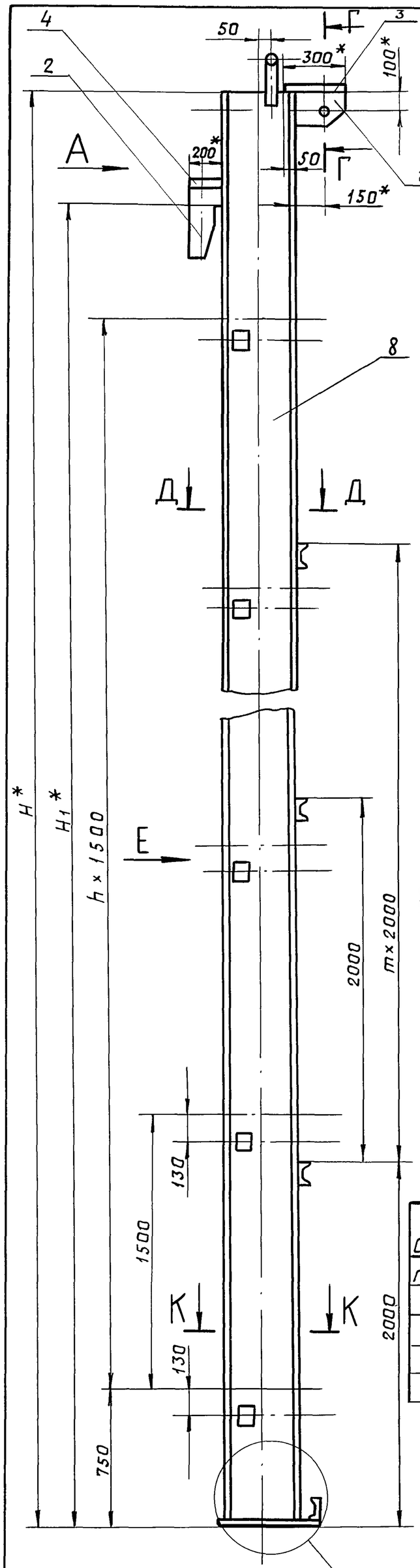

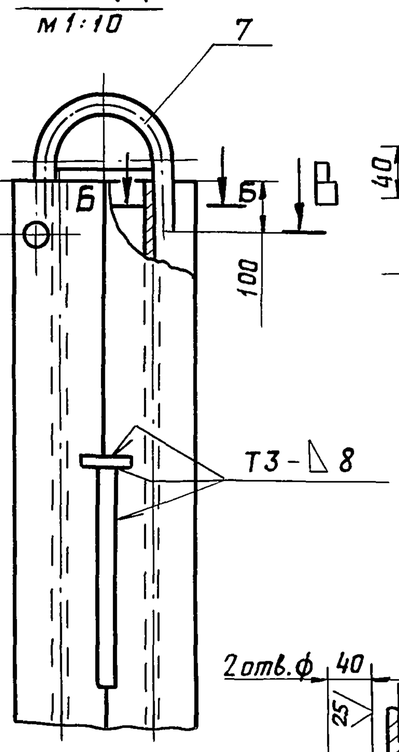

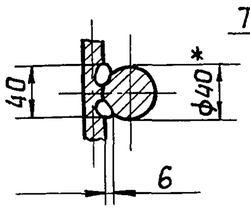

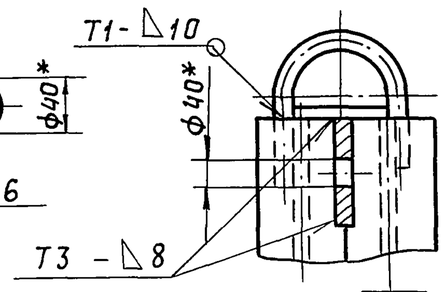

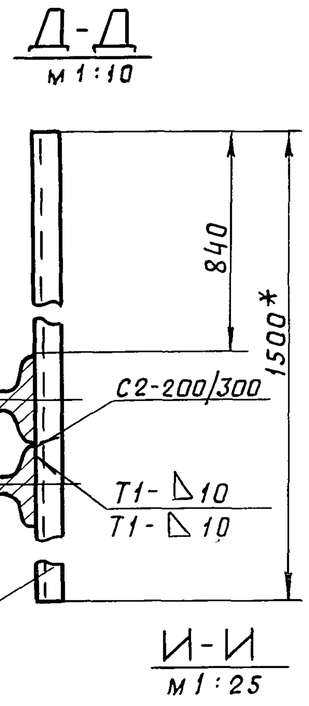

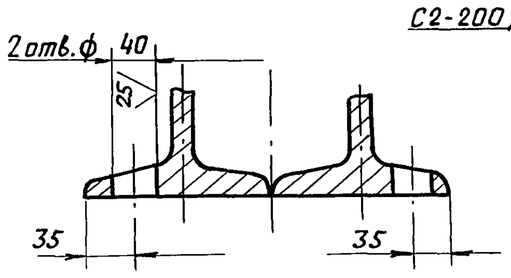

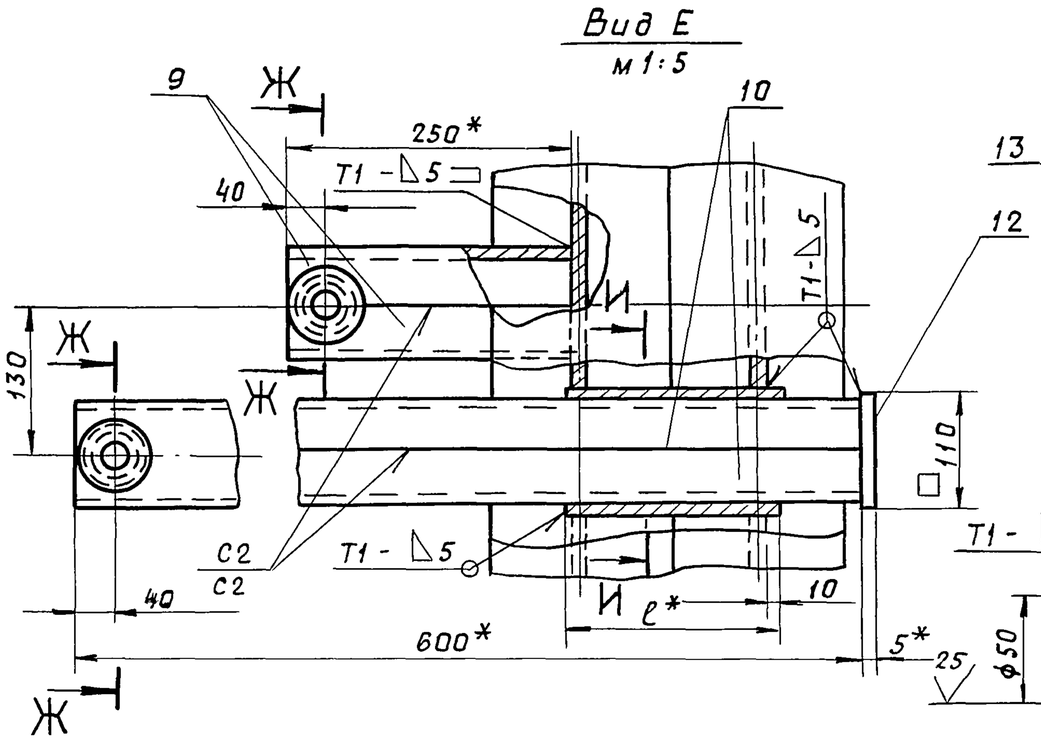

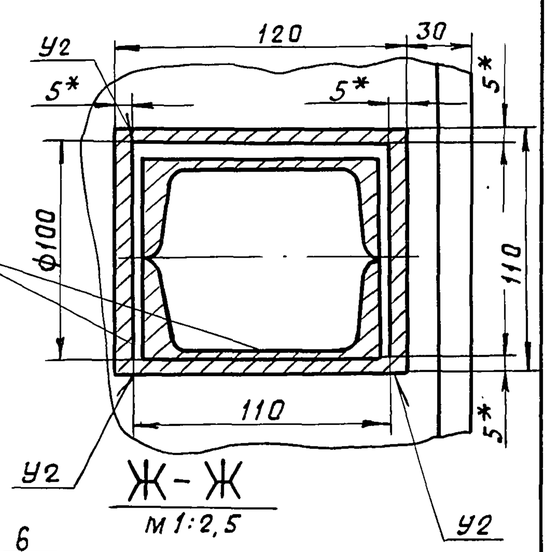

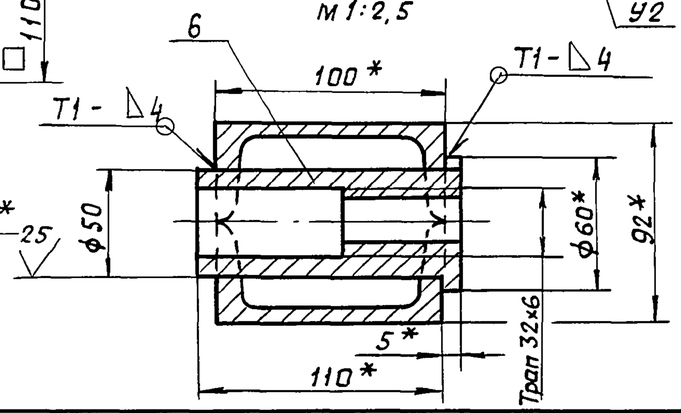

Обозначение	Размеры, мм												n	m	Масса, кг	Примечание
	H	H1	B	B1	L	L1	l	d	h	h1	c	z				
ПВ6.07.02.00	18520	17880	340	370	500	610	200	80	12	20,5	12	3,5	11	7	3437,0	для РВС с высотой стенки 18м
-01	12520	11920	290	320	360	470	175	68	10	17	8	3	7	4	1496,0	12м
-02	10520	8940	270	300	300	410	165	64	7,5	14,5	7	2,5	5	3	987,0	9м
-03	8520	7450	250	260	240	350	140	55	7,5	13,5	6	2	4	2	645,0	7,5м
-04	6520	5960	250	260	240	350	140	55	7,5	13,5	6	2	3	1	505,0	6м

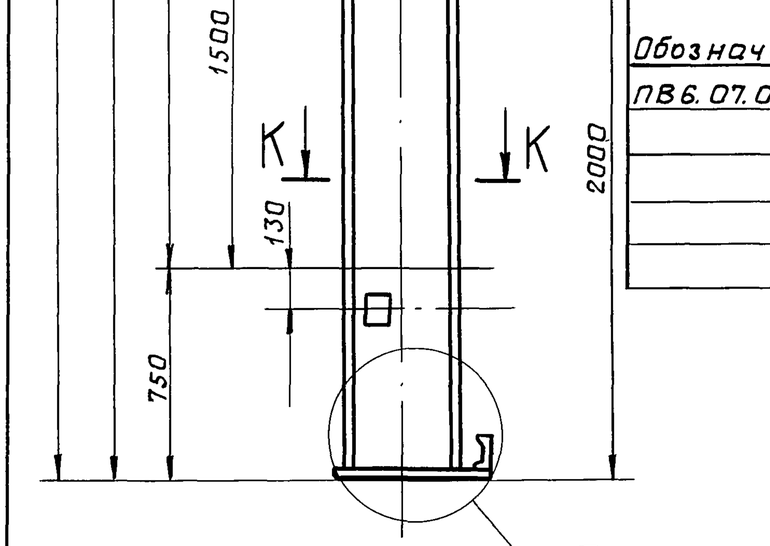

1. Сварные швы по ГОСТ 5264-80.
   Электроды сварочные типа Э42А по ГОСТ 9467-75.
2. Неуказанные предельные отклонения размеров:
   отверстий - H16; валов - h16; остальных - $\pm \frac{IT16}{2}$.
3. Сборку балки выполнять в следующей последовательности:
   1) сварить между собой две дет. поз. 8;
   2) в изготовленном элементе прорезать окно (см. И-И1);
   3) дет. поз. 13 сварить в коробку (см. И-И);
   4) коробки установить в подготовленные окна и приварить (см. вид Е);
   5) сварить между собой попарно детали поз. 9,10 (см. вид Е). Вырезать отверстие ф50, вставить и приварить гайку дет. поз 6 (Ж-Ж);
   6) завести готовые элементы (поз. 6) в коробки, установить и приварить пластину дет. поз. 12;
   7) сварить между собой попарно детали поз. 9 (см. вид Е). Вырезать отв. ф50, вставить и приварить гайку дет. 6 (см. Ж-Ж). Готовые элементы обрезать по контуру сопрягаемой детали (см. II). Установить их и приварить;
   8) произвести установку и приварку всех остальных деталей балки.
4. Шероховатость поверхностей реза для деталей БЧ- 25
5. * Размера для справок.

Примечания

1. При сборке обеспечить меры, исключающие сварочную деформацию узлов балки.
2. После окончания сборки трущиеся поверхности узлов смазать солидолом.

Изм.	Лист	№ докум.	Подп.	Дата
Разраб.		Числова		
Пров.		Кузьмина		
Т.контр.				
ГИП		Тюрин		
Н.контр.		Панова		
Утв.		Кузнецов		

ПВ6.07.02.00СБ

Балка

Сборочный чертеж

Лит.	Масса	Масшт.
И	см. табл.	1:20

Лист | Листов 1

Гипронефтеспецмонтаж г. Москва

Инв.№ подл. | Подп. и дата | Взам.инв.№ | Инв.№ дубл. | Подп. и дата

Пров. Тюрин 28.3.90 Коп.фа-

ТП 903-9-14сп86 Ал. IX

Формат	Зона	Поз.	Обозначение	Наименование	Кол.	Примечание
БЧ		14	ПВ6.07.02.14	Косынка		
				Лист Б-20 ГОСТ 19903-74 / Ст3 ГОСТ 14637-79		
				300×410	1	19,3 кг

Подп. и дата | Инв. N дубл. | Взам. инв. N | Подп. и дата | Инв. N подл.

Изм.	Лист	N докум.	Подп.	Дата	ПВ6.07.02.00	Лист 4

Формат	Зона	Поза	Обозначение	Наименование	Кол.	Примечание
				Полоса		
				Полоса 5×110 ГОСТ 103-76 / Ст3 ГОСТ 535-79		
БЧ		12	ПВ6.07.02.12	L=110	8	0,5 кг
БЧ		13	ПВ6.07.02.13	L=175	32	0,75 кг
БЧ		14	ПВ6.07.02.14	Косынка		
				Лист Б-20 ГОСТ 19903-74 / Ст3 ГОСТ 14637-79		
				320×470	1	23,6 кг
				ПВ6.07.02.00-02 См. СБ		
				Детали		
АЧ		6	ПВ6.07.02.06	Гайка	12	
АЧ		7	ПВ6.07.02.07-02	Скоба	1	
БЧ		8	ПВ6.07.02.08	Стойка		
				Двутавр 30 ГОСТ 8239-72 / Ст3 ГОСТ 535-79		
				L=10500	2	383,0 кг
				Швеллер		
				Швеллер 10 ГОСТ 8240-72 / Ст3 ГОСТ 535-79		
БЧ		9	ПВ6.07.02.09	L=250	12	2,15 кг
БЧ		10	ПВ6.07.02.10	L=500	12	5,2 кг
БЧ		11	ПВ6.07.02.11	L=1500	4	12,85 кг
				Полоса		
				Полоса 5×110 ГОСТ 103-76 / Ст3 ГОСТ 535-79		
БЧ		12	ПВ6.07.02.12	L=110	6	0,5 кг
БЧ		13	ПВ6.07.02.13	L=165	24	0,7 кг

Подп. и дата | Инв. N дубл. | Взам. инв. N | Подп. и дата | Инв. N подл.

Изм.	Лист	N докум.	Подп.	Дата	ПВ6.07.02.00	Лист 3

Формат	Зона	Поз.	Обозначение	Наименование	Кол.	Примечание
				Швеллер		
				Швеллер 10 ГОСТ 8240-72 / Ст3 ГОСТ 535-79		
БЧ		9	ПВ6.07.02.09	L=250	24	2,15 кг
БЧ		10	ПВ6.07.02.10	L=600	24	5,2 кг
БЧ		11	ПВ6.07.02.11	L=1500	8	12,85 кг
				Полоса		
				Полоса 5×110 ГОСТ 103-76 / Ст3 ГОСТ 535-79		
БЧ		12	ПВ6.07.02.12	L=110	12	0,5 кг
БЧ		13	ПВ6.07.02.13	L=200	48	0,86 кг
БЧ		14	ПВ6.07.02.14	Косынка		
				Лист Б-20 ГОСТ 19903-74 / Ст3 ГОСТ 14637-79		
				370×610		
				ПВ6.07.02.00-01 См. СБ		
				Детали		
АЧ		6	ПВ6.07.02.06	Гайка	16	
АЧ		7	ПВ6.07.02.07-01	Скоба		
БЧ		8	ПВ6.07.02.08	Стойка		
				Двутавр 36 ГОСТ 8239-72 / Ст3 ГОСТ 535-79		
				L=12500	2	608,0 кг
				Швеллер		
				Швеллер 10 ГОСТ 8240-72 / Ст3 ГОСТ 535-79		
БЧ		9	ПВ6.07.02.09	L=250	16	2,15 кг
БЧ		10	ПВ6.07.02.10	L=600	16	5,2 кг
БЧ		11	ПВ6.07.02.11	L=1500	5	12,85 кг

Подп. и дата | Инв. N дубл. | Взам. инв. N | Подп. и дата | Инв. N подл.

Изм.	Лист	N докум.	Подп.	Дата	ПВ6.07.02.00	Лист 2

Пров. Жарк 28.3.90 Коп. [illegible]

Формат	Зона	Поз.	Обозначение	Наименование	Кол.	Примечание
				Документация		
			ПВ6.07.02.00 СБ	Сборочный чертеж		
				Детали		
АЧ		1	ПВ6.07.02.01	Кронштейн	1	
АЧ		2	ПВ6.07.02.02	Ловитель	1	
АЧ		3	ПВ6.07.02.03	Пластина	1	
БЧ		4	ПВ6.07.02.04	Ребро		
				Полоса 14×100 ГОСТ 103-76 / Ст3 ГОСТ 535-79		
				L=200	1	2,2 кг
БЧ		5	ПВ6.07.02.05	Перекладина		
				Швеллер 10 ГОСТ 18240-72 / Ст3 ГОСТ 535-79		
				L=520	1	5,35 кг
			Переменные данные	для исполнений		
				ПВ6.07.02.00 См. СБ		
				Детали		
АЧ		6	ПВ6.07.02.06	Гайка	24	
АЧ		7	ПВ6.07.02.07	Скоба		
БЧ		8	ПВ6.07.02.08	Стойка		
				Двутавр 50 ГОСТ 8239-72 / Ст3 ГОСТ 535-79		
				L=18500	2	1421,0 кг

Подп. и дата | Инв. N дубл. | Взам. инв. N | Подп. и дата | Инв. N подл.

Изм.	Лист	N докум.	Подп.	Дата	ПВ6.07.02.00			
Разраб.		Кузьмина	"		Балка	Лит. И	Лист 1	Листов 4
Пров.		Числова	"			Гипронефтеспецмонтаж г. Москва		
ГИП		Тюрин	"					
Н.контр.		Панова	"					
Утв.		Кузнецов						

ПВ6.07.03.00 СБ

ТП 903-9-14сп 86 Ал. IX

Инв.N подл. | Подп. и дата | Инв.N дубл. | Взам.инв.N | Подп. и дата

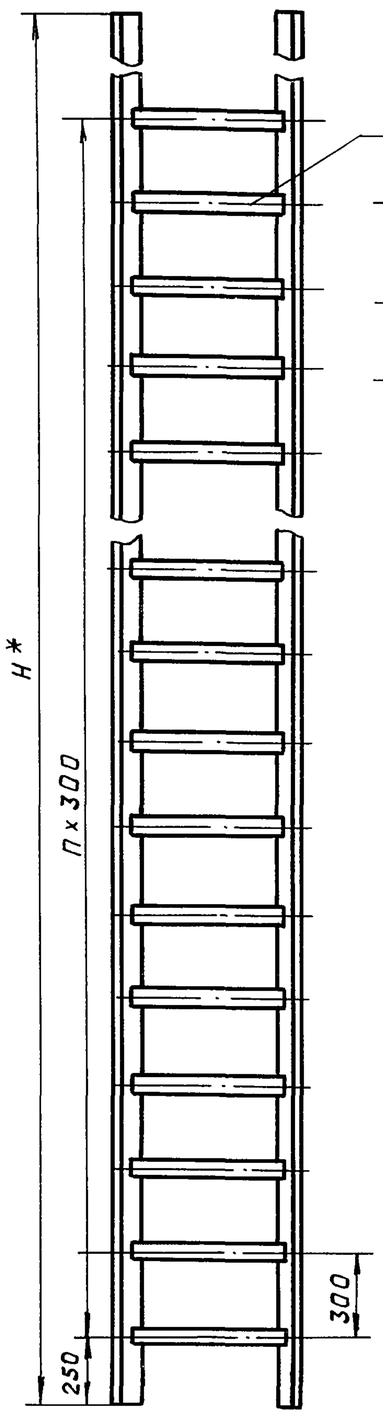

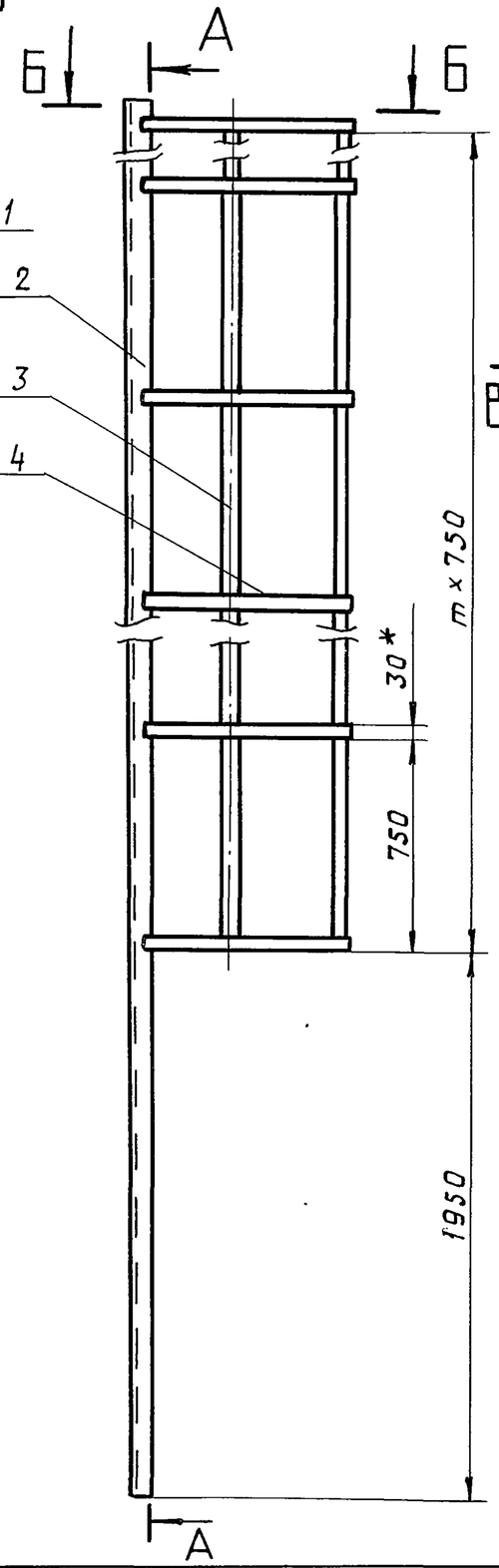

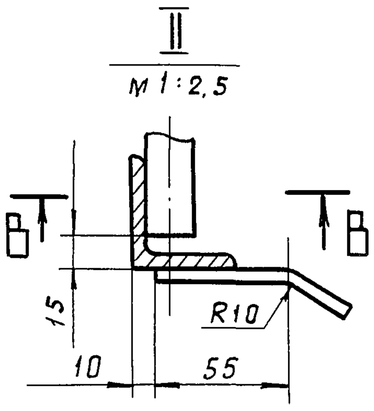

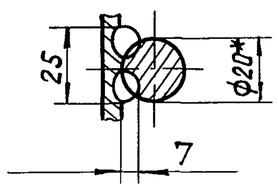

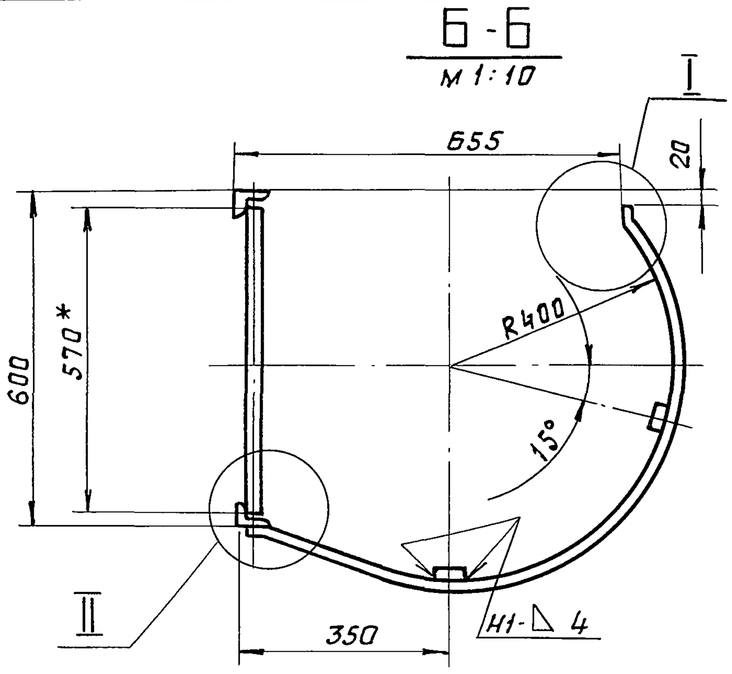

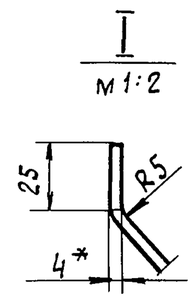

Обозначение	H, мм	n	m	Масса, кг	Примечание
ПВ6.07.03.00	17750	56	21	310.0	Для РВС, с высотой стенки 18м
-01	11750	36	13	210.0	—"— 12м
-02	9500	29	10	162.0	—"— 9м
-03	7250	21	7	120.0	—"— 7,5м
-04	5750	16	5	94.0	—"— 6м

1. Сварка ручная электродуговая. Электроды типа Э42А ГОСТ 9467-75. Сварные швы по ГОСТ 5264-80.
2. Неуказанные предельные отклонения размеров: отверстий - H16, валов - h16, остальных $\pm \frac{JT16}{2}$.
3. Шероховатость поверхностей реза для деталей Б4- $\sqrt{50}$
4. * Размеры для справок.

Изм.	Лист	N докум.	Подп.	Дата
Разраб.		Кузьмина	"	
Пров.		Числова	"	
Т.контр.				
ГИП		Тюрин	"	
Н.контр.		Панова	"	
Утв.		Кузнецов		

ПВ6.07.03.00 СБ

Лестница

Сборочный чертеж

Лит.	Масса	Масшт.
И	см. табл.	1:20
Лист	Листов 1	

Гипронефтеспецмонтаж г. Москва

ПВ6.07.02.06

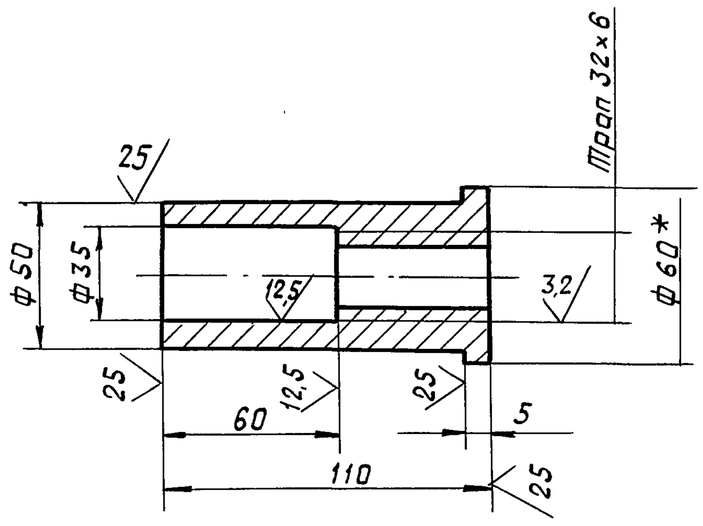

1. Неуказанные предельные отклонения размеров: отверстий - H16, валов - h16, остальных - $\pm \frac{JT16}{2}$.
2. * Размер для справок.

Изм.	Лист	N докум.	Подп.	Дата
Разраб.		Кузьмина	"	
Пров.		Числова	"	
Т.контр.				
ГИП		Тюрин	"	
Н.контр.		Панова	"	
Утв.		Кузнецов		

ПВ6.07.02.06

Гайка

Лит.	Масса	Масшт.
И	0,5	1:2
Лист	Листов 1	

Круг В-60 ГОСТ 2590-71 / Ст.3 ГОСТ 535-79

Гипронефтеспецмонтаж г. Москва

ПВ6.07.02.07

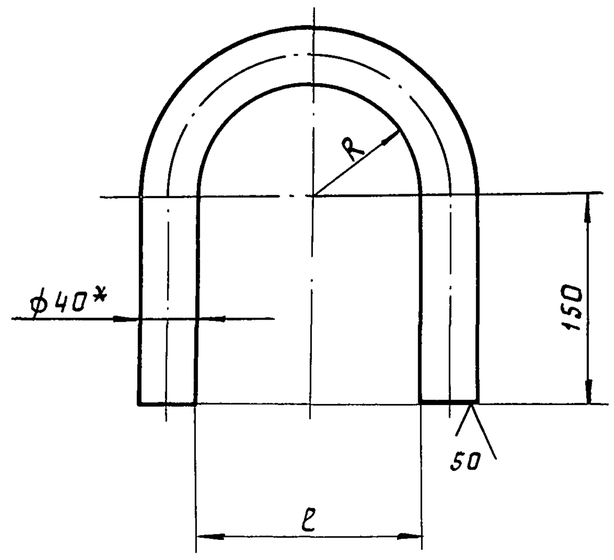

Обозначение	Размеры, мм A	ℓ	Масса, кг	Примечание
ПВ6.07.01.07	92 + 3,5	184 + 4.6	5.8	Длина заготовки L = 655 ± 2,5мм
-01	78 + 3.0	156 + 4,0	5,3	—"— 610 ± 2,2мм
-02	72 + 3,0	144 + 4,0	5.2	—"— 590 ± 2,2мм
-03	62 + 3,0	124 + 4,0	4,9	—"— 560 ± 2,2мм
-04	62 + 3,0	124 + 4,0	4,9	—"— L = 560 ± 2,2мм

1. Неуказанные предельные отклонения размеров: отверстий - H16; валов - h16; остальных $\pm \frac{JT16}{2}$.
2. * Размер для справок.

Изм.	Лист	N докум.	Подп.	Дата
Разраб.		Кузьмина	"	
Пров.		Числова	"	
Т.контр.				
ГИП		Тюрин	"	
Н.контр.		Панова	"	
Утв.		Кузнецов		

ПВ6.07.02.07

Скоба

Лит.	Масса	Масшт.
И	см. табл.	—
Лист	Листов 1	

Круг В-40 ГОСТ 2590-71 / Ст.3 ГОСТ 535-79

Гипронефтеспецмонтаж г. Москва

ТП 903-9-14сп86 Ал. IX

Формат	Зона	Поз.	Обозначение	Наименование	Кол.	Примечание
				ПВ6.07.03.00-03 см.СБ		
				Детали		
Б4		1	ПВ6.07.03.01	Круг		
				Круг В-20 ГОСТ 2590-71 / Ст.3 ГОСТ 535-79		
				L=570	22	1,95 кг
Б4		2	ПВ6.07.03.02	Уголок		
				Уголок Б-50×50×5 ГОСТ 8509-72 / Ст.3 ГОСТ 535-79		
				L=7250	2	27,3 кг
				Ограждение		
				Полоса 4×30 ГОСТ 103-76 / Ст.3 ГОСТ 535-79		
Б4		3	ПВ6.07.03.03	L=5270	2	5,0 кг.
Б4		4	ПВ6.07.03.04	L=1350	8	1,3 кг.
				ПВ6.07.03.00-04 см.СБ		
				Детали		
Б4		1	ПВ6.07.03.01	Круг		
				Круг В-20 ГОСТ 2590-71 / Ст 3 ГОСТ 535-79		
				L=570	17	1,95 кг.
Б4		2	ПВ6.07.03.02	Уголок		
				Уголок Б-50×50×5 ГОСТ 8509-72 / Ст.3 ГОСТ 535-79		
				L=5750	2	22.0 кг.
				Ограждение		
				Полоса 4×30 ГОСТ 103-76 / Ст.3 ГОСТ 535-79		
Б4		3	ПВ6.07.03.03	L=3770	2	3,5 кг.
Б4		4	ПВ6.07.03.04	L=1350	6	1,3 кг.

Подпись и дата | Инв. N дубл. | Взам. инв. N | Подпись и дата | Инв. N подл.

Изм	Лист	N докум.	Подп.	Дата	ПВ6.07.03.00	Лист 3

Формат	Зона	Поз.	Обозначение	Наименование	Кол.	Примечание
				Круг В-20 ГОСТ 2590-71 / Ст.3 ГОСТ 535-79		
				L=570	37	1,95 кг.
Б4		2	ПВ6.07.03.02	Уголок		
				Уголок Б-50×50×5 ГОСТ 8509-72 / Ст.3 ГОСТ 535-79		
				L=11750	2	44,3 кг.
				Ограждение		
				Полоса 4×30 ГОСТ 103-76 / Ст.3 ГОСТ 535-79		
Б4		3	ПВ6.07.03.03	L=9770	2	9,2 кг.
Б4		4	ПВ6.07.03.04	L=1350	14	1,3 кг.
				ПВ6.07.03.00.02 см.СБ		
				Детали		
Б4		1	ПВ6.07.03.01	Круг		
				Круг В-20 ГОСТ 2590-71 / Ст.3 ГОСТ 535-79		
				L=570	30	1,95 кг.
Б4		2	ПВ6.07.03.02	Уголок		
				Уголок Б-50×50×5 ГОСТ 8509-72 / Ст.3 ГОСТ 535-79		
				L=9500	2	36,0 кг.
				Ограждение		
				Полоса 4×30 ГОСТ 103-76 / Ст.3 ГОСТ 535-79		
Б4		3	ПВ6.07.03.03	L=7520	2	7,0 кг
Б4		4	ПВ6.07.03.04	L=1350	11	1,3 кг

Подп. и дата | Инв. N дубл. | Взам. инв. N | Подп. и дата | Инв. N подл.

Изм	Лист	N докум.	Подп.	Дата	ПВ6.07.03.00	Лист 2

ПВ6.07.02.02

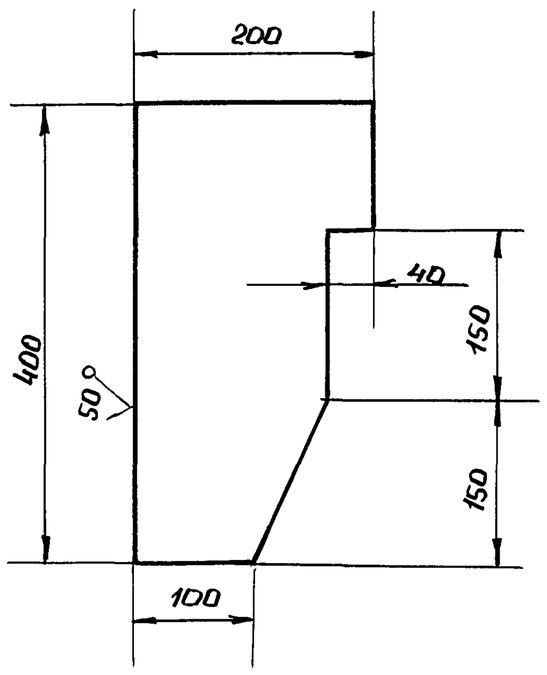

Неуказанные предельные отклонения размеров валов - h 16; остальных - $\pm \frac{IT16}{2}$

Изм.	Лист	N докум.	Подп.	Дата	ПВ6.07.02.02	Лит.	Масса	Масштаб
Разраб.		Кузьмина	"		Ловитель	И	8,0	1:5
Пров.		Числова	"			Лист	Листов 1	
Т.контр.								
ГИП		Тюрин	"		Лист Б-14 ГОСТ 19903-74 / Ст.3 ГОСТ 14637-79	Гипронефтеспецмонтаж г. Москва		
Н.контр.		Панова	"					
Утв.		Кузнецов	"					

Подп. и дата | Инв. N дубл. | Взам. инв. N | Подп. и дата | Инв. N подл.

Пров: [illegible] 13.4.90 г. [illegible]

Формат	Зона	Поз.	Обозначение	Наименование	Кол.	Примечание
				Документация		
А2			ПВ6.07.03.00 СБ	Сборочный чертеж		
			Переменные данные	для исполнений		
				ПВ6.07.03.00 см.СБ		
				Детали		
Б4		1	ПВ6.07.03.01	Круг		
				Круг В-20 ГОСТ 2590-71 / Ст.3 ГОСТ 535-79		
				L=570	57	1,95 кг.
Б4		2	ПВ6.07.03.02	Уголок		
				Уголок Б-50×50×5 ГОСТ 8509-72 / Ст.3 ГОСТ 535-79		
				L=17750	2	67,0 кг.
				Ограждение		
				Полоса 4×30 ГОСТ 103-76 / Ст.3 ГОСТ 535-79		
Б4		3	ПВ6.07.03.03	L=15770	2	15,0 кг.
Б4		4	ПВ6.07.03.04	L=1350	22	1,3 кг.
				ПВ6.07.03.00-01 см.СБ		
				Детали		
Б4		1	ПВ6.07.03.01	Круг		

Подп. и дата | Инв. N дубл. | Взам. инв. N | Подп. и дата | Инв. N подл.

Изм.	Лист	N докум.	Подп.	Дата	ПВ6.07.03.00	Лит.	Лист	Листов
Разраб.		Кузьмина	"		Лестница	И	1	3
Пров.		Числова	"			Гипронефтеспецмонтаж г. Москва		
ГИП		Тюрин	"					
Н.контр.		Панова	"					
Утв.		Кузнецов	"					

ПВ6.07.04.00 СБ

ТП 903-9-14.86 Ал. IX

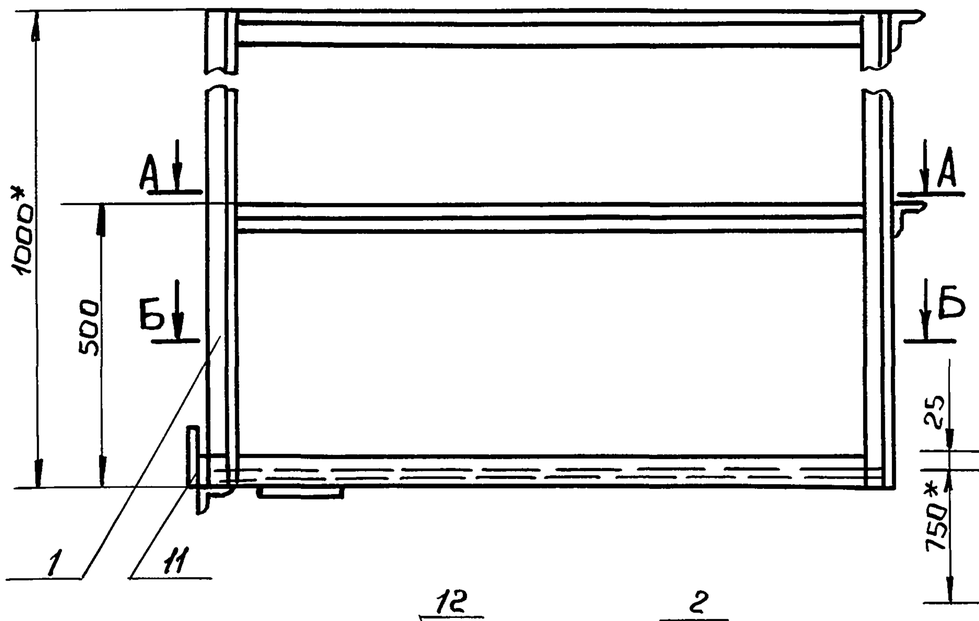

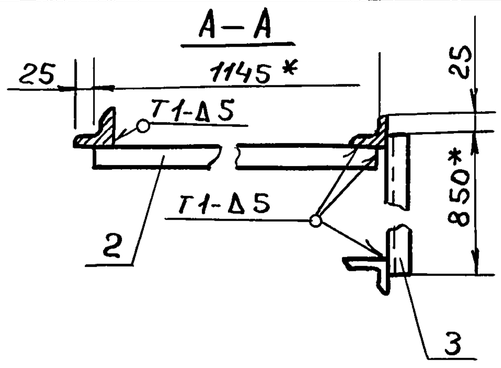

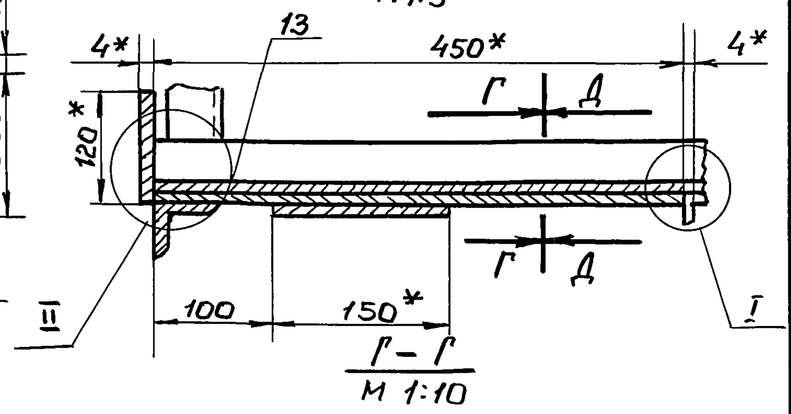

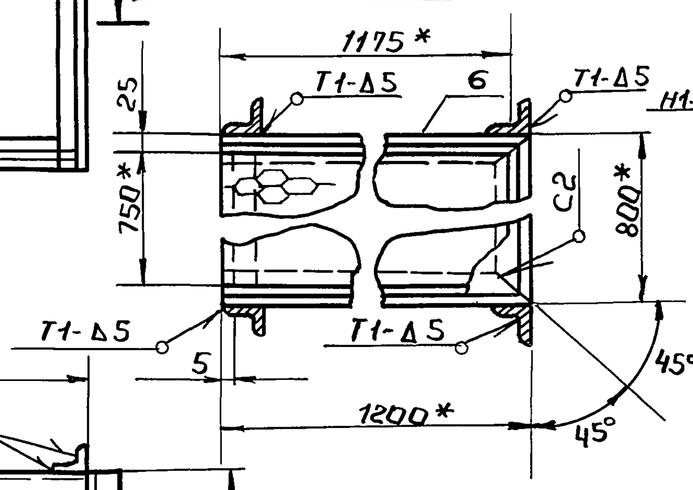

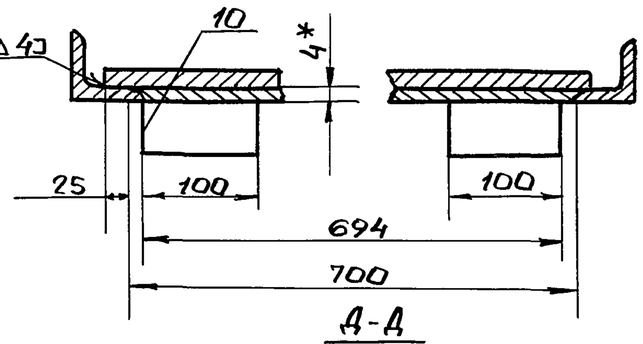

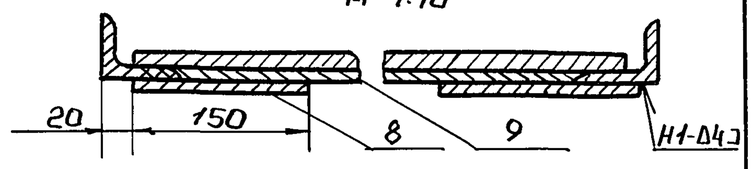

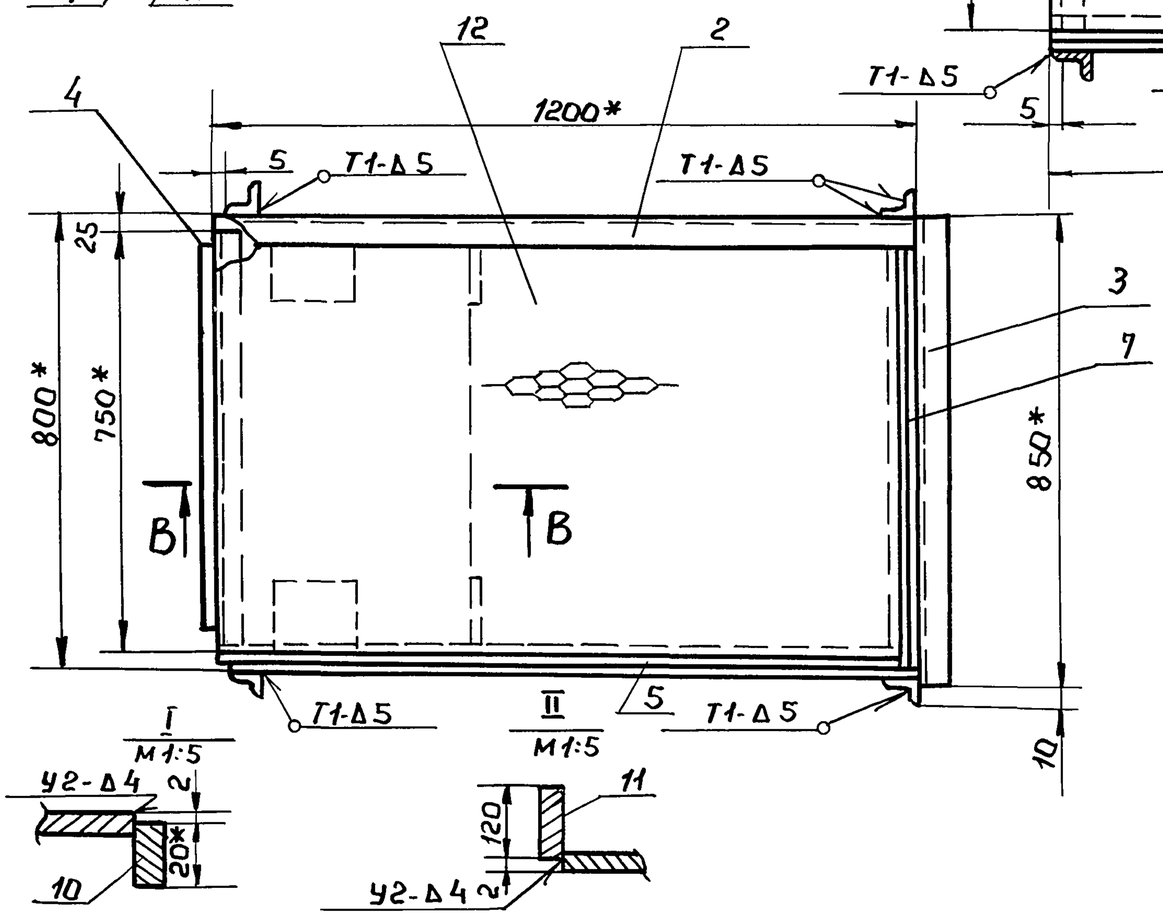

1. Сварные швы по ГОСТ 5264-80. Электроды сварочные типа Э42А ГОСТ 9467-75.
2. Неуказанные предельные отклонения размеров: отверстий - $H16$; валов - $h16$; остальных - $\pm \frac{IT16}{2}$
3. Шероховатость поверхностей реза для дет. Б4 $\sqrt{25}$
4. *Размеры для справок.

Изм.	Лист	№докум.	Подп.	Дата	ПВ6.07.04.00 СБ			
Разраб		Кузьмина			Площадка	Лит	Масса	Масштаб
Пров.		Числова				И	70,0	1:10
Т.контр.					Сборочный чертеж	Лист	Листов 1	
ГИП		Тюрин				Гипронефтеспецмонтаж г. Москва.		
Н.контр.		Панова						
Утв.		Кузнецов						

Формат	Зона	Поз.	Обозначение	Наименование	Кол.	Примеч.
Б4		13	ПВ6.07.04.12	Ограждение		
				Лист Б-2 ГОСТ 19903-74 / Ст.3 ГОСТ 16523-70		
				100×3200	1	5,0 кг.

Изм.	Лист	№докум.	Подп.	Дата	ПВ6.07.04.00		
						Лист 2	

Пров: Мала 13.4.90 Копер Ков

Формат	Зона	Поз.	Обозначение	Наименование	Кол.	Примеч.
				Документация		
А2			ПВ6.07.04.00 СБ	Сборочный чертеж		
				Детали		
				Каркас		
				Уголок Б-50×50×5 ГОСТ 8509-72 / Ст.3 ГОСТ 535-79		
Б4		1	ПВ6.07.04.01	L = 1000	4	3,77 кг.
Б4		2	ПВ6.07.04.02	L = 1200	2	4,5 кг.
Б4		3	ПВ6.07.04.03	L = 850	2	3,2 кг.
Б4		4	ПВ6.07.04.04	L = 750	1	2,8 кг.
Б4		5	ПВ6.07.04.05	Основание	1	
А4		6	ПВ6.07.04.05-01	Основание	1	
А4		7	ПВ6.07.04.06	Основание боковое	1	
				Косынка		
				Лист Б-4 ГОСТ 19903-74 / Ст.3 ГОСТ 14637-79		
Б4		8	ПВ6.07.04.07	150×150	2	0,7 кг.
Б4		9	ПВ6.07.04.08	694×450	1	1.0 кг.
Б4		10	ПВ6.07.04.09	100×20	2	0,5 кг.
Б4		11	ПВ6.07.04.10	120×700	1	2,6 кг.
Б4		12	ПВ6.07.04.11	Настил		
				Лист ПВ 506		
				ГОСТ 8706-79		
				750×1125	1	13,8 кг.

Изм.	Лист	№докум.	Подп.	Дата	ПВ6.07.04.00			
Разраб		Кузьмина			Площадка	Лит.	Лист.	Листов
Пров.		Числова				И	1	2
ГИП		Тюрин				Гипронефтеспецмонтаж. г. Москва.		
Н.контр.		Панова						
Утв.		Кузнецов						

ТП 903-9-14сп86 Ал.IX

ПВ6.07.02.01

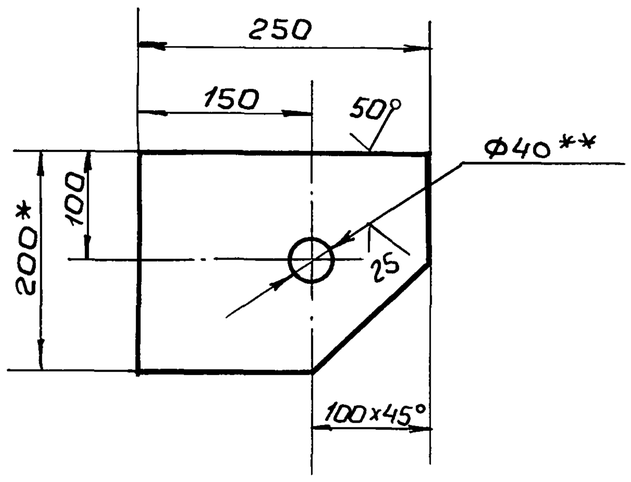

1. Неуказанные предельные отклонения размеров: отверстий - H 16; валов - h 16; остальных $-\pm\frac{IT16}{2}$
2. ** Острые кромки отв. ф 40 скруглить радиусом 5 мм.
3. * Размеры для справок.

Изм.	Лист	№ докум.	Подп.	Дата
Разраб.		Кузьмина	"	
Пров.		Числова	"	
Т.контр.				
ГИП		Тюрин	"	
Н.контр.		Панова	"	
Утв.		Кузнецов	"	

ПВ6.07.02.01

Кронштейн

Лит.	Масса	Масшт.
И	4.8	1:5

Лист | Листов 1

Полоса 14x200 ГОСТ 103-76 / Ст.3 ГОСТ 535-79

Гипронефтеспецмонтаж г. Москва

ПВ6.07.02.03

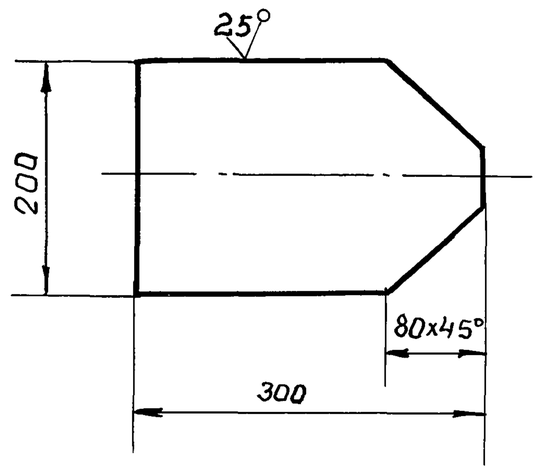

Неуказанные предельные отклонения размеров: валов - h16; остальных $-\pm\frac{IT16}{2}$

Изм.	Лист	№ докум.	Подп.	Дата
Разраб.		Кузьмина	"	
Пров.		Числова	"	
Т.контр.				
ГИП		Тюрин	"	
Н.контр.		Панова	"	
Утв.		Кузнецов	"	

ПВ6.07.02.03

Пластина

Лит.	Масса	Масшт.
И	6,0	1:5

Лист | Листов 1

Лист Б-14 ГОСТ 19903-74 / Ст.3 ГОСТ 14637-79

Гипронефтеспецмонтаж г. Москва

ПВ6.07.04.06

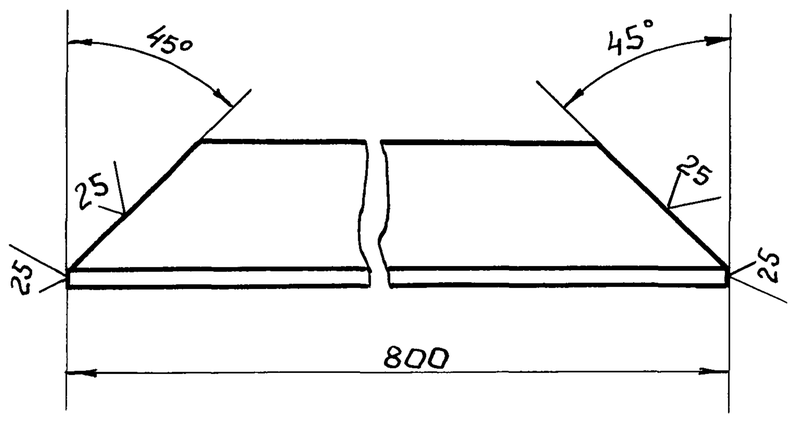

Неуказанные предельные отклонения размеров валов - h16.

Изм.	Лист	№ докум.	Подп.	Дата
Разраб.		Кузьмина	Подп.	Дата
Пров.		Числова	"	
Т.контр.				
ГИП		Тюрин	"	
Н.контр.		Панова	"	
Утв.		Кузнецов	"	

ПВ6.07.04.06

Основание боковое

Лит.	Масса	Масштаб.
И	3,0	1:2

Лист | Листов 1

Уголок Б-50x50x5 ГОСТ 8509-72 / Ст.3 ГОСТ 535-79

Гипронефтеспецмонтаж г. Москва

Пров: Жар 13.4.90 Дочер. [signature]

ПВ6.07.04.05

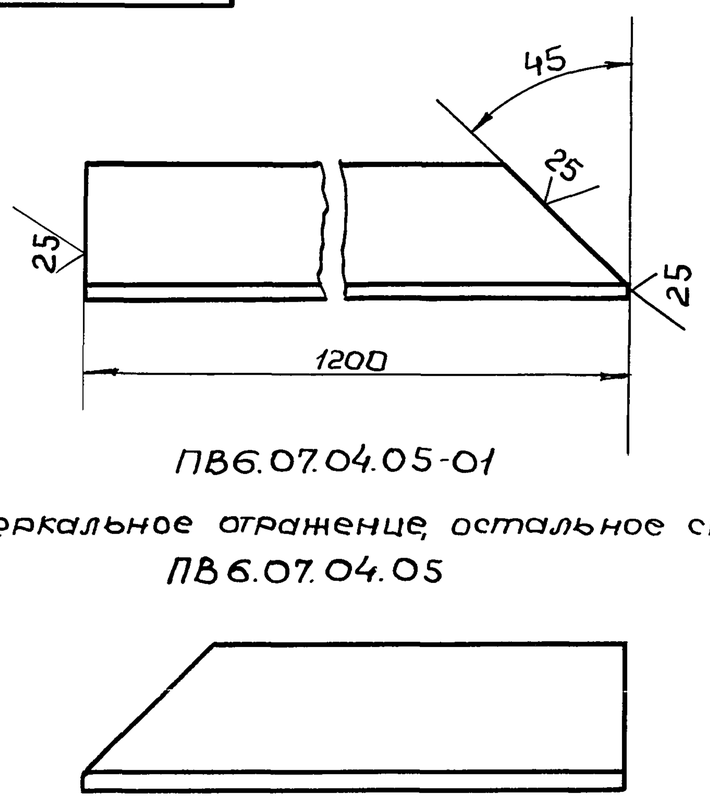

ПВ6.07.04.05-01

Зеркальное отражение, остальное см. ПВ6.07.04.05

Неуказанные предельные отклонения размеров: валов - h 16.

Изм.	Лист	№ докум.	Подп.	Дата
Разраб.		Кузьмина	"	
Пров.		Числова		
Т.контр.				
ГИП		Тюрин	"	
Н.контр.		Панова	"	
Утв.		Кузнецов	"	

ПВ6.07.04.05

Основание

Лит.	Масса	Масшт.
И	4,5	1:2

Лист | Листов 1

Уголок Б-50x50x5 ГОСТ 8509-72 / Ст.3 ГОСТ 535-79

Гипронефтеспецмонтаж г. Москва.

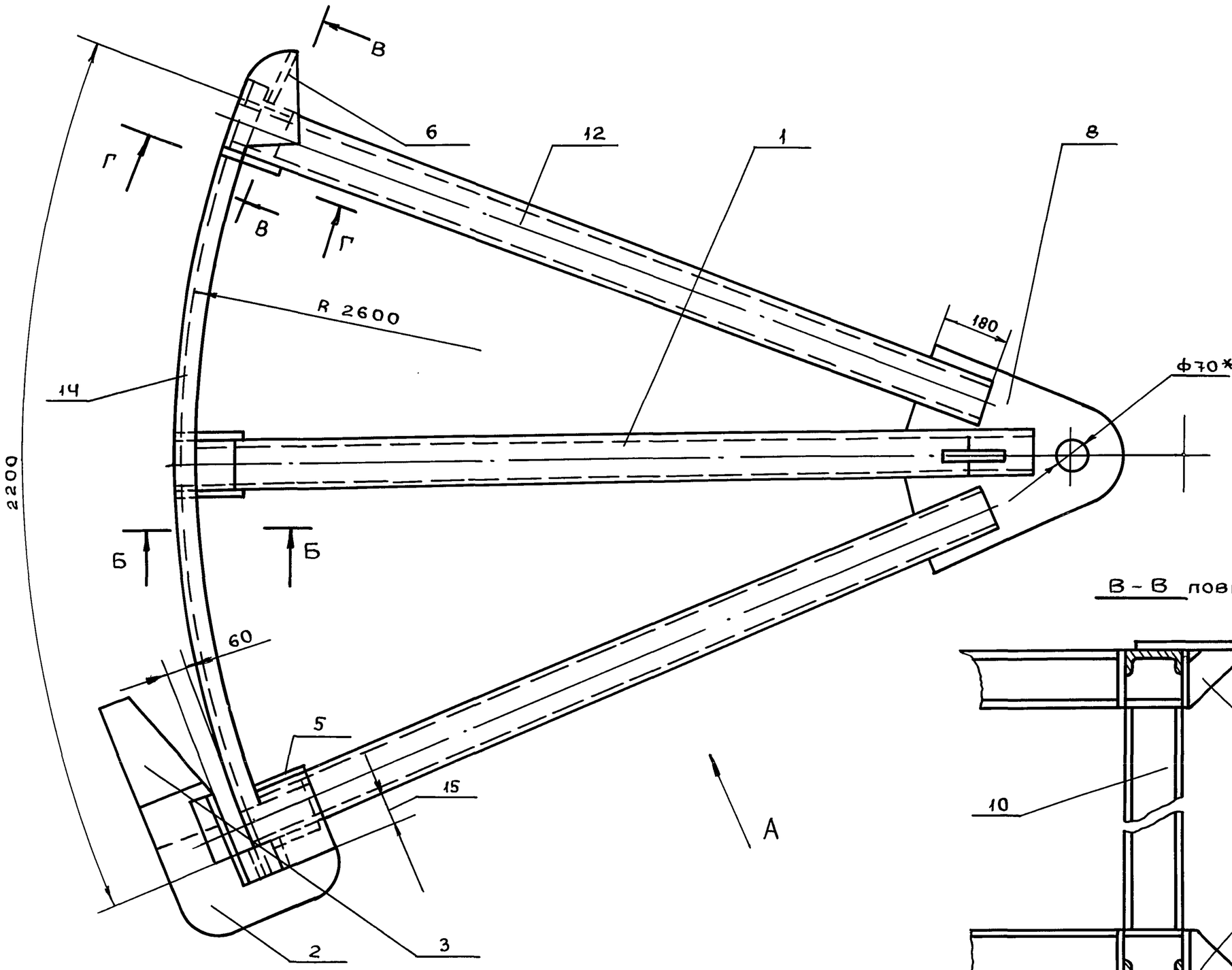

Вид А

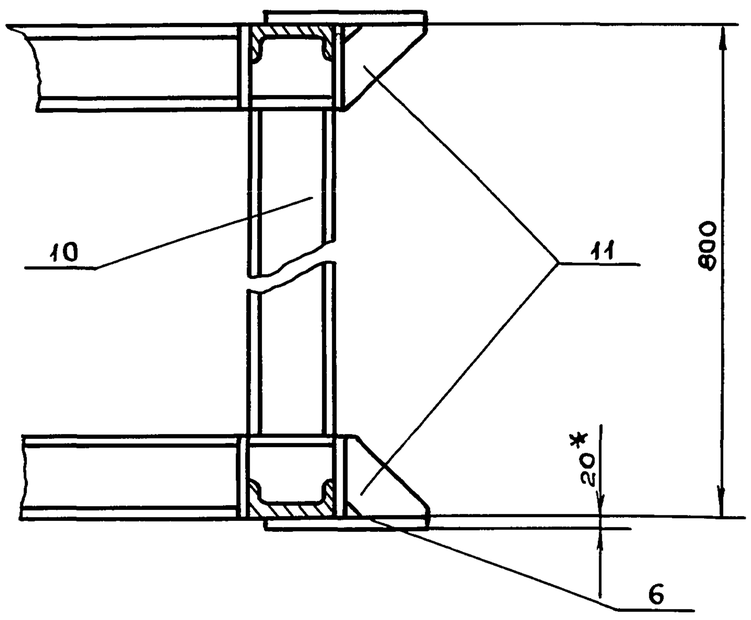

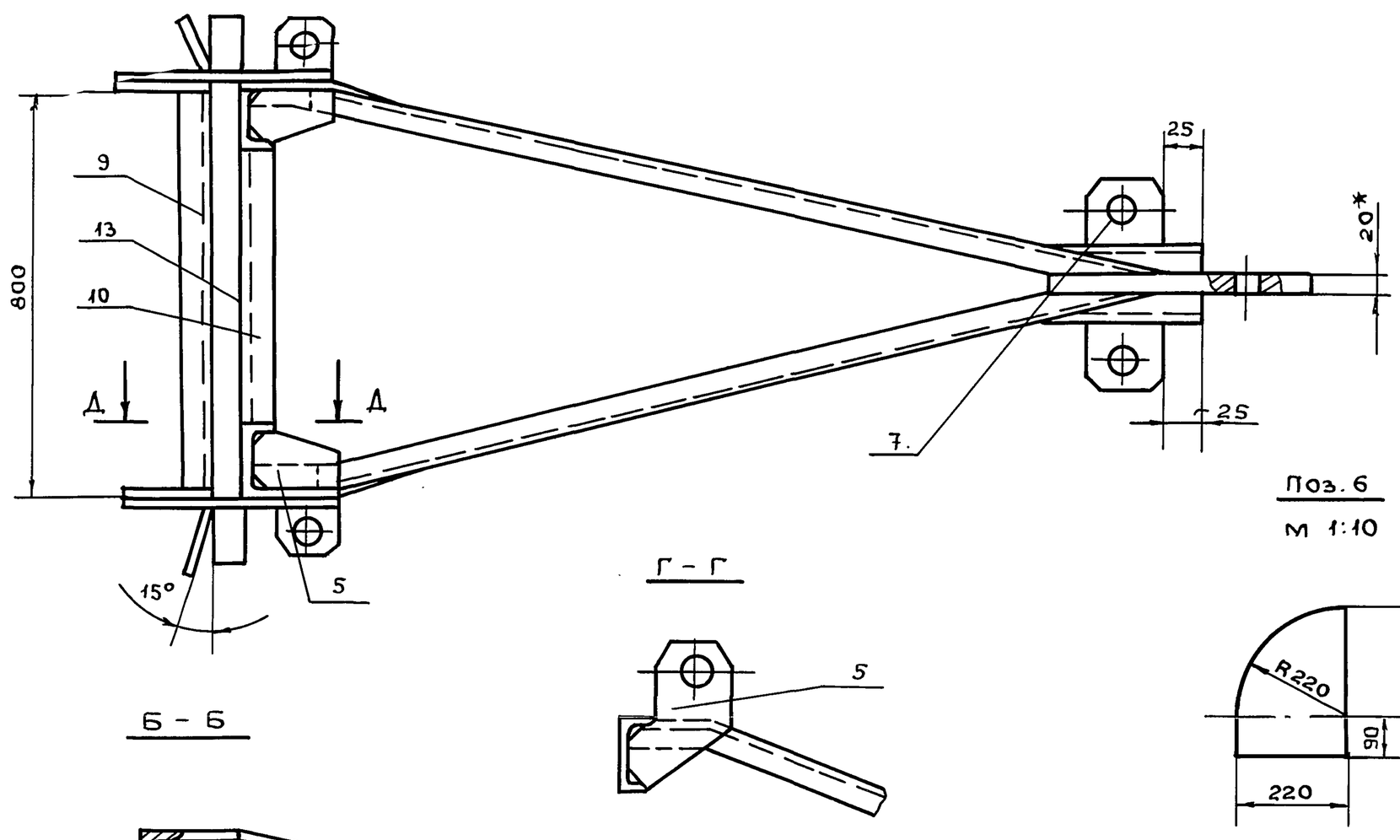

Поз. 7
М 1:5

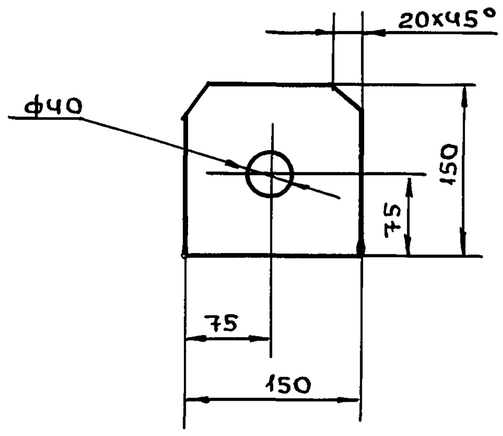

Поз. 6
М 1:10

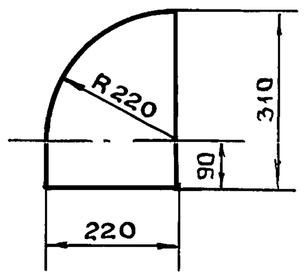

Г - Г

Б - Б

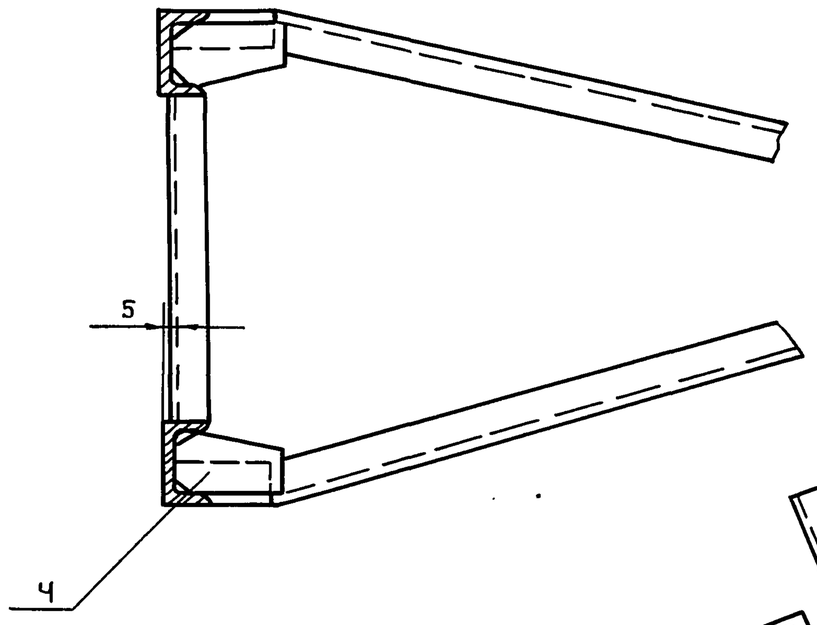

Д - Д

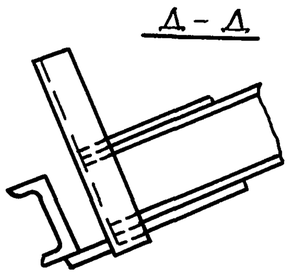

1. Сварку производить электродами типа Э42А по ГОСТ 9467-75, сварные швы по ГОСТ 5264-80.
2. Неуказанные предельные отклонения размеров: отверстий - Н16, валов - h16, остальных $\pm \frac{IT16}{2}$
3. Шероховатость поверхностей реза для деталей 64-$\overset{50}{\vee}$
4. *Размеры для справок.

					ПВ6.04.00.00 СБ		
Изм	Лист	N докум.	Подп.	Дата	Приспособление для формообразования сборочный чертеж	Лит.	Масса 310,0	Масшт. 1:10
Разраб.		Яшина	"			Лист	Листов 1
Пров.		Чиспова	"			Гипронефтеспецмонтаж г. Москва	
Т.контр.							
ГИП		Тюрин	"				
Н.контр.		Панова	"				
Утв.		Кузнецов					

Инв. N подл. | Подп. и дата | Взам. инв. N | Инв. N дубл. | Подп. и дата

Пров. Жаб 2.4.90г Кон. Якин

ТП 903-9-14сп 86 Ал. IX

Формат	Зона	Поз.	Обозначение	Наименование	Кол.	Примечание
				Документация		
А2			ПВБ.04.00.00СБ	Сборочный чертеж		
				Сборочные единицы		
А4		1	ПВБ.04.01.00	Раскос	2	
				Детали		
А4		2	ПВБ.04.00.01	Скоба	2	
А4		3	ПВБ.04.00.02	Ловитель	2	
А4		4	ПВБ.04.00.03	Косынка	10	
А4		5	ПВБ.04.00.04	Пластина	4	
Б4		6	ПВБ.04.00.05	Шаблон		
				Лист Б-20 ГОСТ 19903-74 / Ст3 ГОСТ 14637-79		
				220×310	2	7,0 кг
Б4		7	ПВБ.04.00.06	Кронштейн		
				Лист Б-6 ГОСТ 19903-74 / Ст3 ГОСТ 14637-79		
				150×150	2	2,8 кг
А4		8	ПВБ.04.00.07	Пластина	1	
А4		9	ПВБ.04.00.08	Стойка	1	
Б4		10	ПВБ.04.00.09	Стойка		
				Швеллер 14 ГОСТ 8240-72 / Ст3 ГОСТ 535-79		
				L=520	3	6,3 кг

Подп. и дата | Инв. № подл. | Взам. инв. № | Инв. № дубл. | Подп. и дата

Изм	Лист	№ докум.	Подп.	Дата
Разраб.		Яшина	"	
Пров.		Числова	"	
ГИП		Тюрин	"	
Н.контр.		Панова	"	
Утв.		Кузнецов		

ПВБ.04.00.00

Приспособление для формообразования

Лит.	Лист	Листов
	1	2

Гипронефтеспецмонтаж г. Москва

ПВБ.04.00.02

Неуказанные предельные отклонения размеров: $\pm \frac{JT16}{2}$.

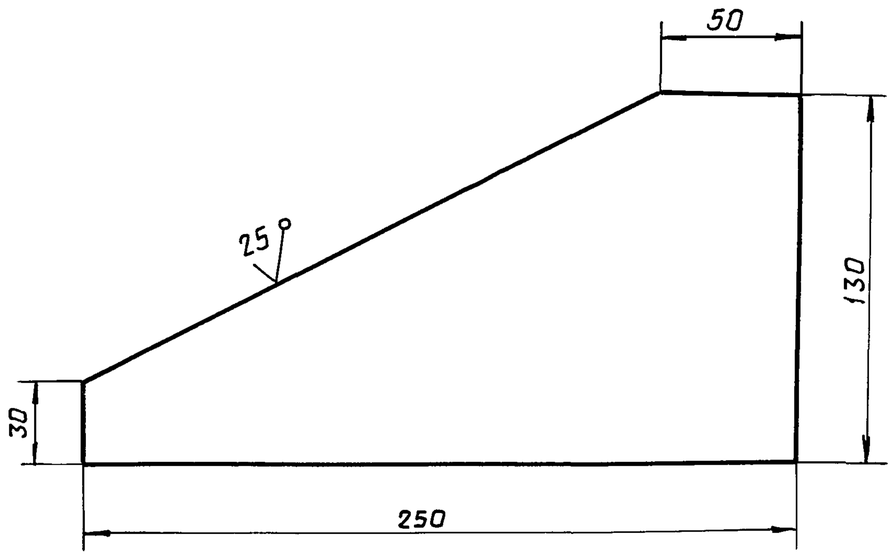

Изм	Лист	№ докум.	Подп.	Дата
Разраб.		Яшина	"	
Пров.		Числова	"	
Т.контр.				
ГИП		Тюрин	"	
Н.контр.		Панова	"	
Утв.		Кузнецов		

Ловитель

Лит.	Масса	Масшт
	1,25	1:2
Лист	Листов 1	

Лист Б-6 ГОСТ 19903-74 / Ст3 ГОСТ 14637-79

Гипронефтеспецмонтаж г. Москва

Формат	Зона	Поз.	Обозначение	Наименование	Кол.	Примечание
А4		11	ПВБ.04.00.10	Косынка	2	
А4		12	ПВБ.04.00.11	Укосина	4	
Б4		13	ПВБ.04.00.12	Полоса		
				Лист Б-6 ГОСТ 19903-74 / Ст3 ГОСТ 14637-79		
				60×1060	1	3,0 кг
Б4		14	ПВБ.04.00.13	Шаблон		
				Швеллер 14 ГОСТ 8240-72 / Ст3 ГОСТ 535-79		
				L=2300	2	27,0 кг

Подп. и дата | Инв. № подл. | Взам. инв. № | Инв. № дубл. | Подп. и дата

Изм	Лист	№ докум.	Подп.	Дата
Пров.		Числова	29.5.90	

ПВБ.04.00.00

Лист 2

ПВБ.04.00.01

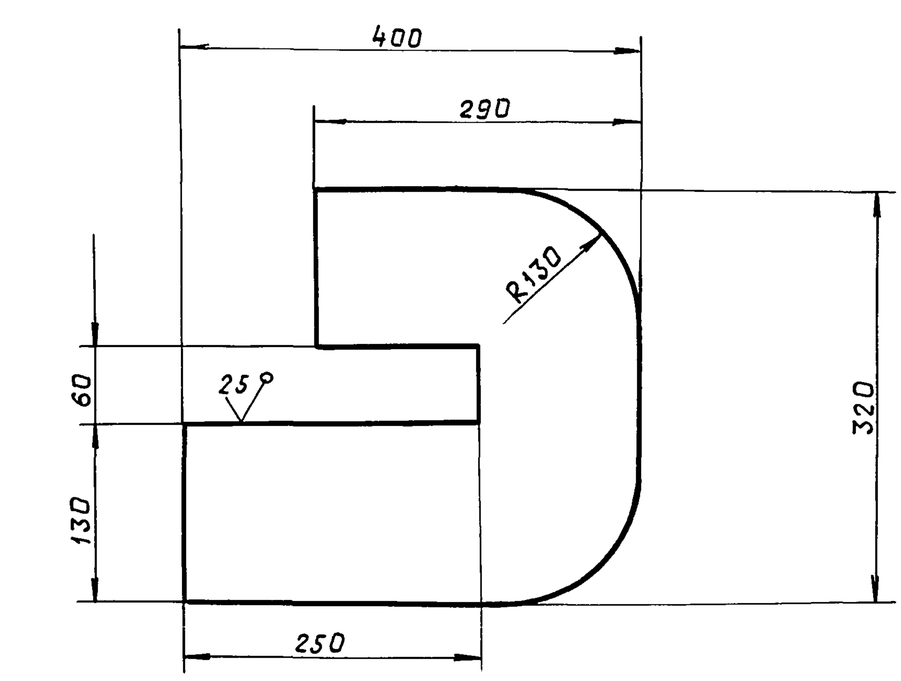

Неуказанные предельные отклонения размеров: отверстий - H16; валов - h16; остальных - $\pm \frac{JT16}{2}$.

Изм	Лист	№ докум.	Подп.	Дата
Разраб.		Яшина	"	
Пров.		Числова	"	
Т.контр.				
ГИП		Тюрин	"	
Н.контр.		Панова	"	
Утв.		Кузнецов		

Скоба

Лит.	Масса	Масшт
	15,0	1:5
Лист	Листов 1	

Лист Б-20 ГОСТ 19903-74 / Ст3 ГОСТ 14637-79

Гипронефтеспецмонтаж г. Москва

ТП 903-9-14сп86 Ал. IX

ПВ6.04.00.07

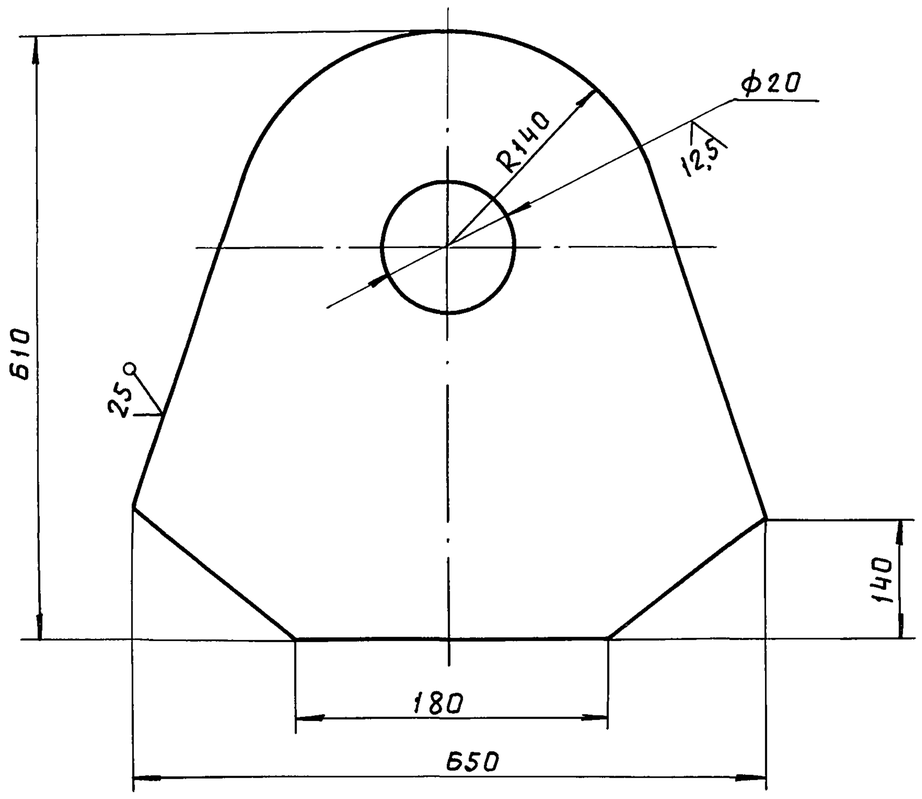

Неуказанные предельные отклонения размеров: валов - h16, остальных - $\pm\frac{IT16}{2}$.

Изм	Лист	N докум.	Подп.	Дата	ПВ6.04.00.07			
Разраб.		Яшина	"		Пластина	Лит.	Масса 40,0	Масшт 1:5
Пров.		Числова	"			Лист	Листов 1	
Т.контр								
ГИП		Тюрин	"		Лист Б-20 ГОСТ 19903-74 / Ст3 ГОСТ 14637-79	Гипронефтеспецмонтаж г.Москва		
Н.контр.		Панова	"					
Утв.		Кузнецов						

ПВ6.04.00.04

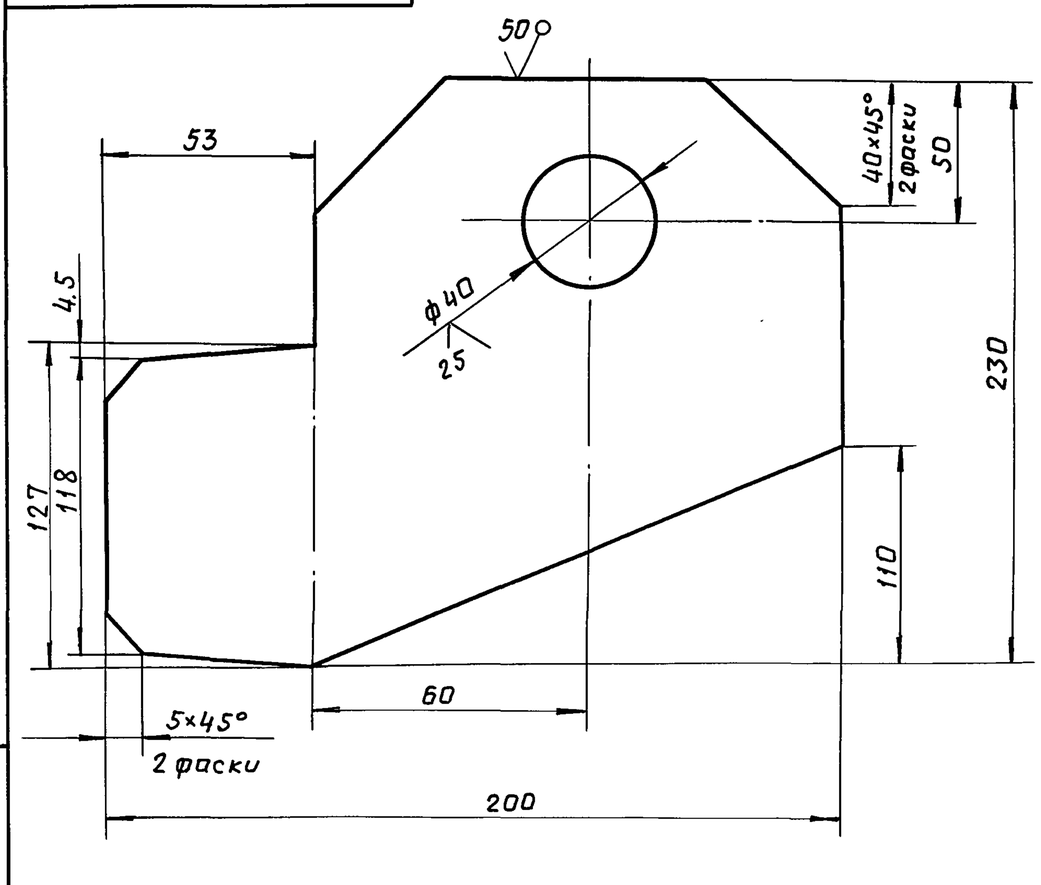

Неуказанные предельные отклонения размеров: отверстий - H16, валов - h16, остальных - $\pm\frac{IT16}{2}$.

Изм	Лист	N докум.	Подп.	Дата	ПВ6.04.00.04			
Разраб.		Яшина	"		Пластина	Лит.	Масса 2,5	Масшт 1:2
Пров.		Числова	"			Лист	Листов 1	
Т.контр								
ГИП		Тюрин	"		Лист Б-8 ГОСТ 19903-74 / Ст3 ГОСТ 14637-79	Гипронефтеспецмонтаж г.Москва		
Н.контр.		Панова	"					
Утв.		Кузнецов						

ПВ6.04.00.08

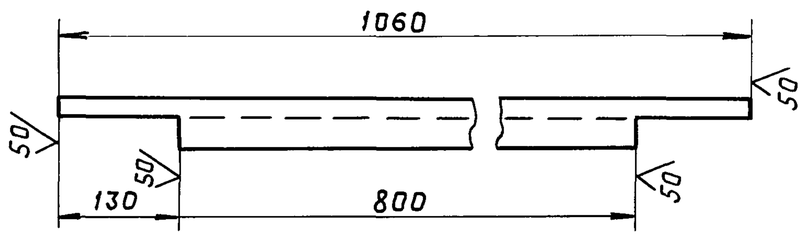

Неуказанные предельные отклонения размеров $\pm\frac{IT16}{2}$.

Изм	Лист	N докум.	Подп.	Дата	ПВ6.04.00.08			
Разраб.		Яшина	"		Стойка	Лит.	Масса 8,0	Масшт 1:10
Пров.		Числова	"			Лист	Листов 1	
Т.контр.								
ГИП		Тюрин	"		Швеллер 14 ГОСТ 8240-72 / Ст3 ГОСТ 535-79	Гипронефтеспецмонтаж г.Москва		
Н.контр.		Панова	"					
Утв.		Кузнецов						

ПВ6.04.00.03

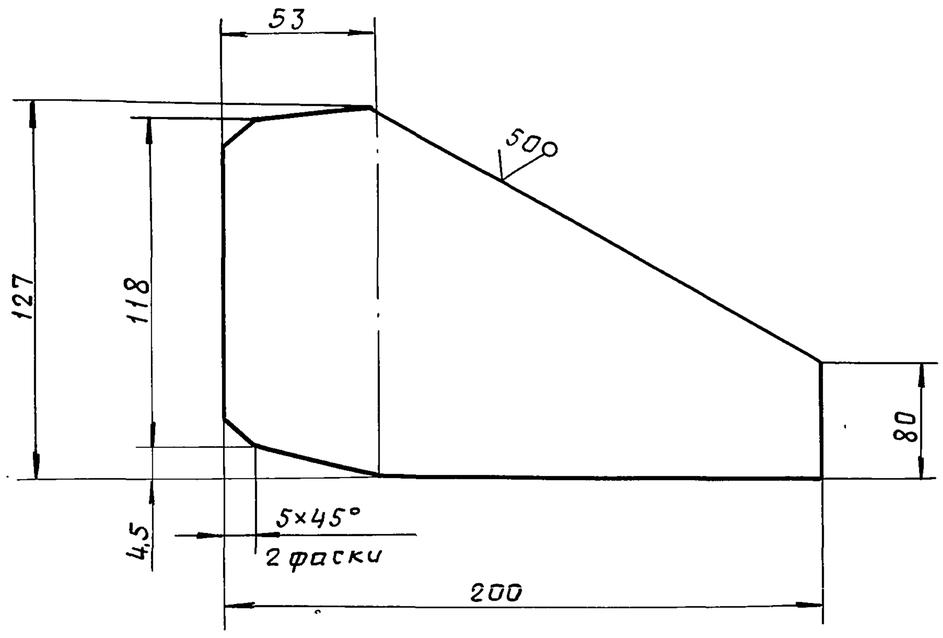

Неуказанные предельные отклонения размеров: валов - h16, остальных - $\pm\frac{IT16}{2}$.

Изм	Лист	N докум.	Подп.	Дата	ПВ6.04.00.03			
Разраб.		Яшина	"		Косынка	Лит.	Масса 1,0	Масшт 1:2
Пров.		Числова	"			Лист	Листов 1	
Т.контр.								
ГИП		Тюрин	"		Лист Б-6 ГОСТ 19903-74 / Ст3 ГОСТ 14637-79	Гипронефтеспецмонтаж г.Москва		
Н.контр.		Панова	"					
Утв.		Кузнецов						

Пров. 29.5.90г Коп.

ПВ6.04.01.00.СБ

ТП 903-9-14сп86 Ал. IX

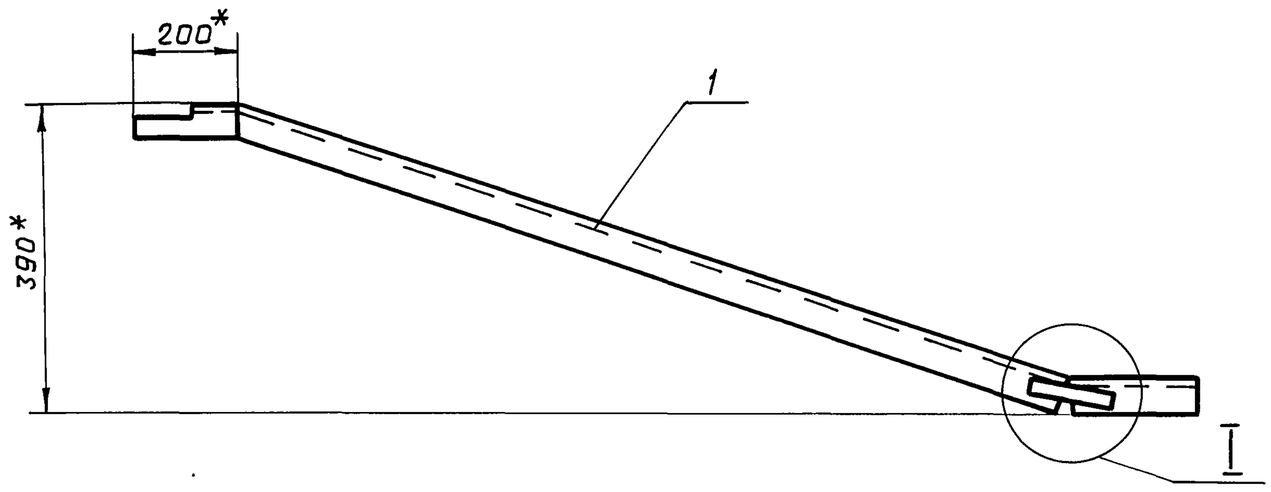

I
м 1:2

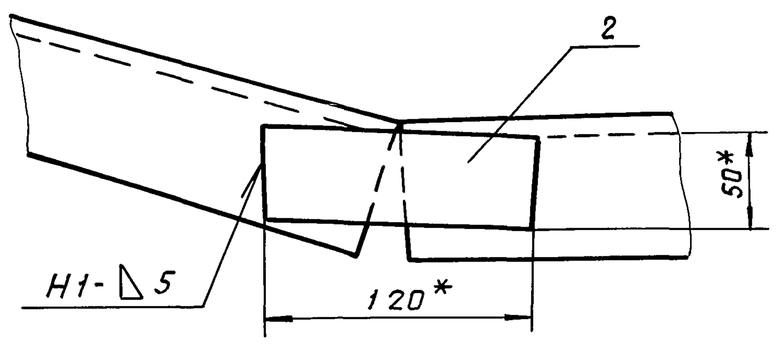

1. Сварку производить по ГОСТ 5264-80. Электроды сварочные типа Э42А ГОСТ 9467-75.
2. Неуказанные предельные отклонения размеров: отверстий - Н16, валов - h16, остальных $\pm \frac{IT16}{2}$.
3. Шероховатость поверхностей реза для деталей Б4- 50.
4. * Размер для справок.

Изм	Лист	№ докум.	Подп.	Дата	ПВ6.04.01.00 СБ			
Разраб.		Кузьмина	"		Раскос	Лит.	Масса	Масшт.
Пров.		Числова	"		Сборочный чертеж		20,5	1:10
Т.контр.						Лист	Листов 1	
ГИП		Тюрин	"			Гипронефтеспецмонтаж г. Москва		
Н.контр.		Панова	"					
Утв.		Кузнецов						

Формат	Зона	Поз.	Обозначение	Наименование	Кол.	Примечание
				Документация		
А3			ПВ6.04.01.00СБ	Сборочный чертеж		
				Детали		
А4		1	ПВ6.04.01.01	Укосина	1	
Б4		2	ПВ6.04.01.02	Пластина		
				Лист Б-6 ГОСТ 19903-74 / Ст3 ГОСТ 14637-79		
				120×50	1	0,3 кг

Изм	Лист	№ докум.	Подп.	Дата	ПВ6.04.01.00			
Разраб.		Кузьмина	"		Раскос	Лит.	Лист	Листов 1
Пров.		Числова	"			Гипронефтеспецмонтаж г. Москва		
ГИП		Тюрин	"					
Н.контр.		Панова	"					
Утв.		Кузнецов						

Пров. 29.5.90г Коп.

ПВ6.04.00.10

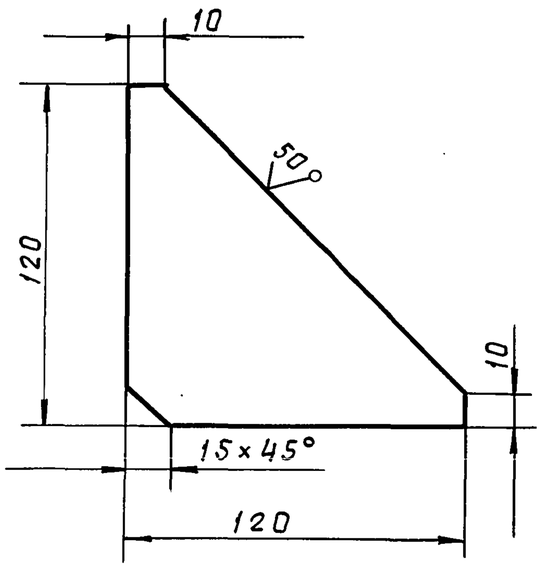

Неуказанные предельные отклонения размеров $\pm \frac{IT16}{2}$.

Изм	Лист	№ докум.	Подп.	Дата	ПВ6.04.00.10			
Разраб.		Кузьмина	"		Косынка	Лит.	Масса	Масшт.
Пров.		Числова	"				0,7	1:2
Т.контр.						Лист	Листов 1	
ГИП		Тюрин	"		Лист Б-8 ГОСТ 19903-74 / Ст3 ГОСТ 14637-79	Гипронефтеспецмонтаж г. Москва		
Н.контр.		Панова	"					
Утв.		Кузнецов						

ПВ6.04.01.01

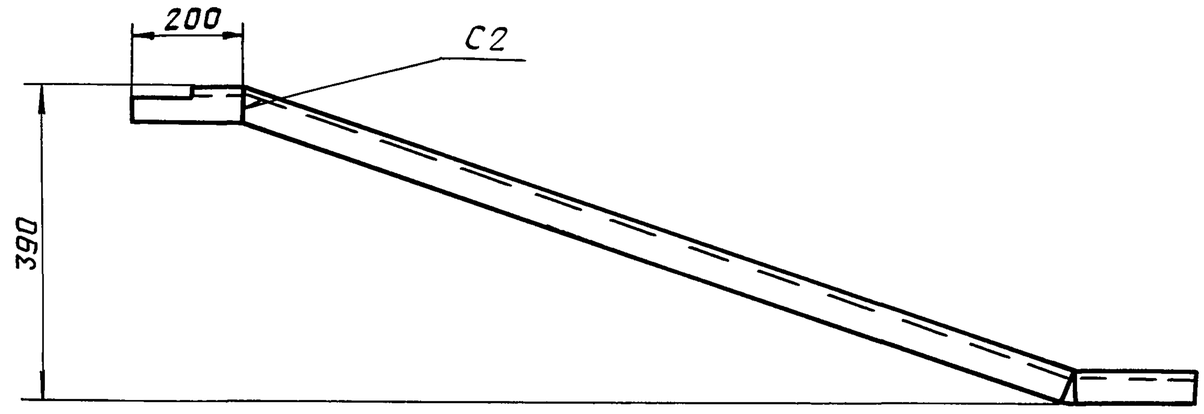

Развертка
М1:1

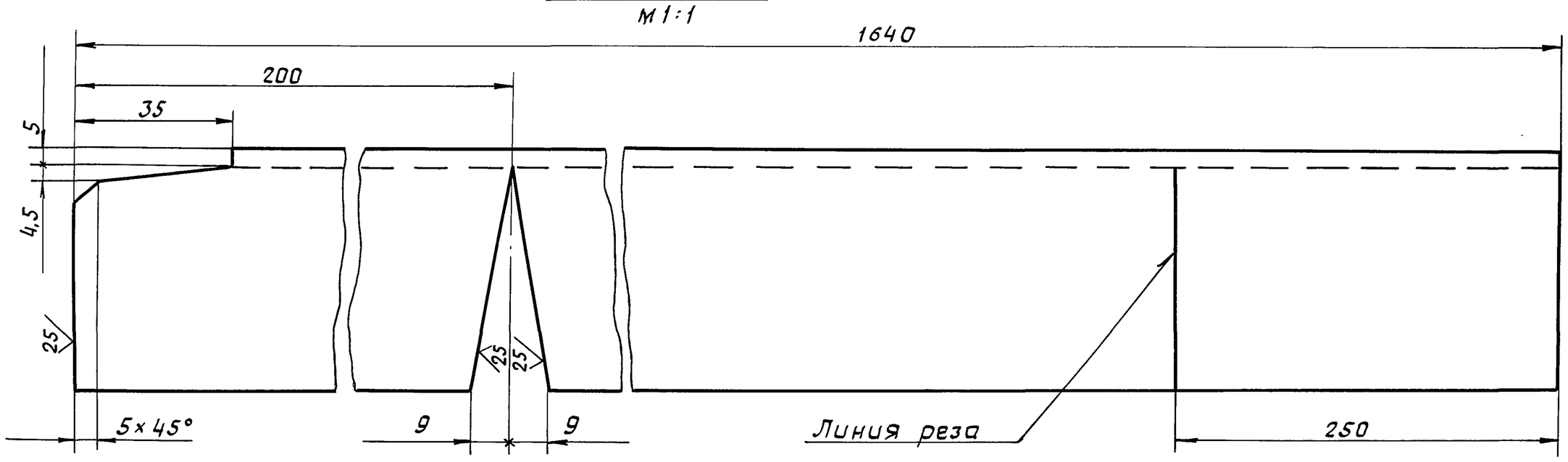

1. Сварку производить по ГОСТ5264-80. Электроды сварочные типа Э42А ГОСТ 9467-75.
2. Неуказанные предельные отклонения размеров: отверстий - H16, валов - h16, остальных $\pm \frac{JT16}{2}$.

Изм	Лист	№ докум.	Подп.	Дата	ПВ6.04.01.01			
Разраб.		Кузьмина	"		Укосина	Лит.	Масса	Масшт.
Пров.		Числова	"				20,0	1:10
Т. контр.						Лист	Листов 1	
ГИП		Тюрин	"		Швеллер 14 ГОСТ 8240-72 / Ст3 ГОСТ 535-79	Гипронефтеспецмонтаж г. Москва		
Н. контр.		Панова	"					
		Кузнецов						

ПВ6.04.00.11

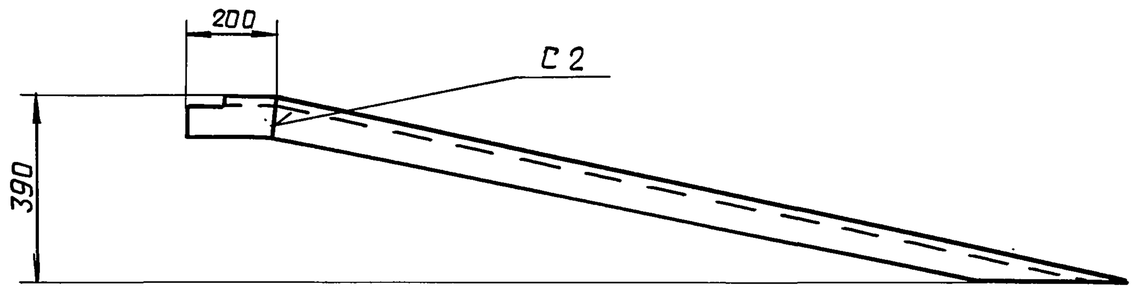

Развертка
М1:1

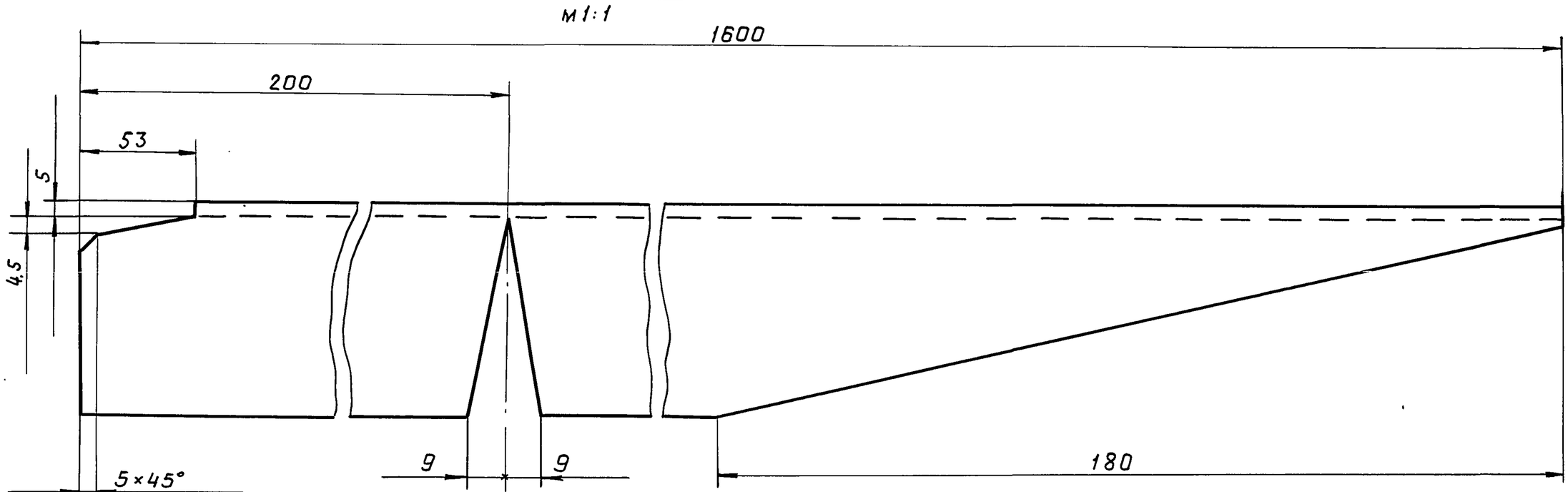

1. Сварку производить по ГОСТ5264-80 Электроды сварочные типа Э42А ГОСТ 9467-75.
2. Шероховатость поверхностей реза для деталей Б4- $\sqrt{50}$.
3. Неуказанные предельные отклонения размеров: отверстий - H16, валов - h16, остальных $\pm \frac{JT16}{2}$.

Изм	Лист	№ докум.	Подп.	Дата	ПВ6.04.00.11			
Разраб.		Кузьмина	"		Укосина	Лит.	Масса	Масшт.
Пров.		Числова	"				19,7	1:10
Т. контр.						Лист	Листов 1	
ГИП		Тюрин	"		Швеллер 14 ГОСТ 8240-72 / Ст3 ГОСТ 535-79	Гипронефтеспецмонтаж г. Москва		
Н. контр.		Панова	"					
Утв.		Кузнецов						

Инв.№ подл. | Подп. и дата | Взам. инв.№ | Инв.№ дубл. | Подп. и дата

ТП 903-9-14сп 86 Ал. IX

Пров. Мал 29.5.90г Коп. Фам

ТП 903-9-14ст 86 Ал. IX

ПВ5.52.00.00СБ

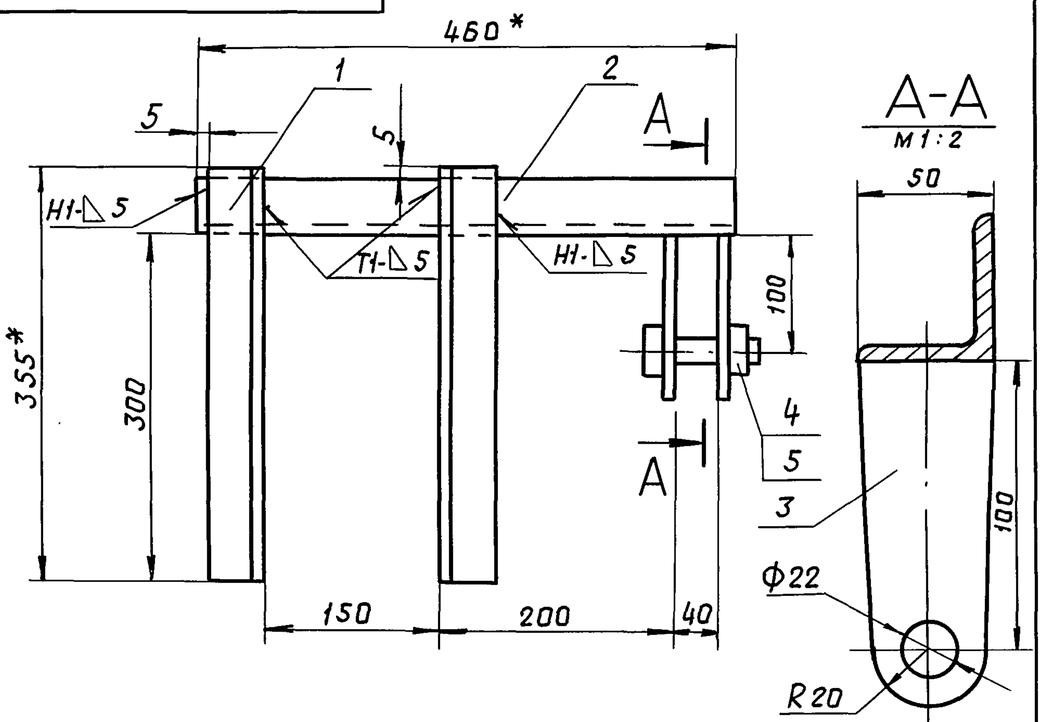

1. Сварные швы по ГОСТ 5264-80.
Электроды сварочные типа Э42А ГОСТ 9467-75.
2. Неуказанные предельные отклонения размеров:
отверстий - H16;
валов - h16; остальных $\pm \frac{IT16}{2}$.
3. Шероховатость поверхностей реза для деталей Б4 - $\sqrt{25}$.
4. * Размеры для справок.

Изм	Лист	N докум.	Подп.	Дата
Разраб.		Кузьмина	"	
Пров.		Числова	"	
Т.контр.				
ГИП		Тюрин	"	
Н.контр.		Панова	"	
Утв.		Кузнецов		

ПВ5.52.00.00СБ

Скоба для навешивания блока
Сборочный чертеж

Лит.	Масса	Масшт.
И	6,0	1:2
Лист	Листов 1	

Гипронефтеспецмонтаж г. Москва

Формат	Зона	Поз.	Обозначение	Наименование	Кол.	Примечание
				Документация		
11			ПВ5.52.00.00СБ	Сборочный чертеж		
				Детали		
Б4		1	ПВ5.52.00.01	Уголок		
				Уголок Б-50×50×5 ГОСТ 8509-72 / Ст.3 ГОСТ 535-79		
				L = 355	2	1,3 кг
Б4		2	ПВ5.52.00.02	Уголок		
				Уголок Б-50×50×5 ГОСТ 8509-72 / Ст.3 ГОСТ 535-79		
				L = 460	1	1,7 кг
Б4		3	ПВ5.52.00.03	Щека		
				Лист Б-8 ГОСТ 19903-74 / Ст.3 ГОСТ 14637-79		
				50×120	2	0,4 кг
				Стандартные изделия		
		4		Болт М20×75 58		
				ГОСТ 7798-70		
		5		Гайка М20		
				ГОСТ 5915-70		

Изм	Лист	N докум.	Подп.	Дата
Разраб.		Кузьмина	"	
Пров.		Числова	"	
ГИП		Тюрин	"	
Н.контр.		Панова	"	
Утв.		Кузнецов		

ПВ5.52.00.00

Скоба для навешивания блока

Лит.	Лист	Листов
И		1

Гипронефтеспецмонтаж г. Москва

ПВ10.04.00.00СБ

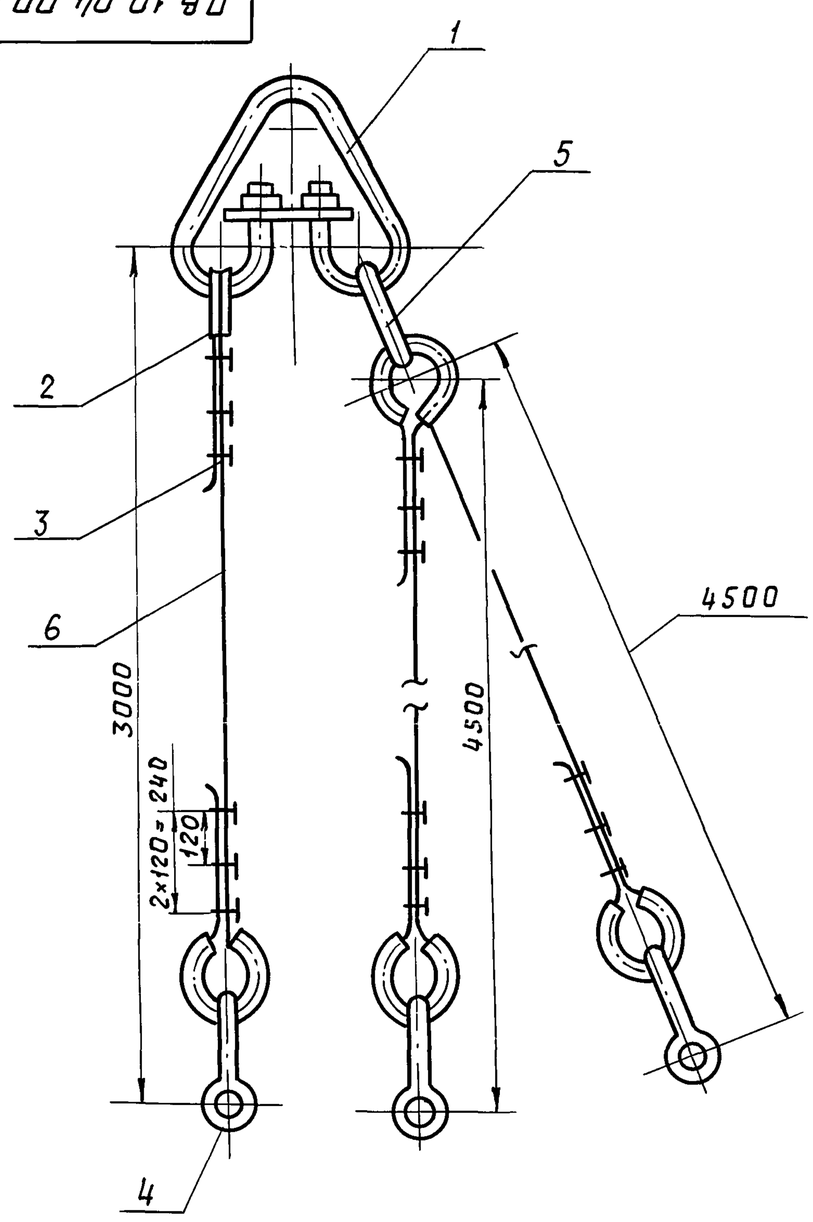

Изм.	Лист	N докум.	Подп.	Дата
Разраб.		Кузьмина	"	
Пров.		Числова	"	
Т.контр.				
ГИП		Тюрин	"	
Н.контр.		Панова	"	
Утв.		Кузьмина		

ПВ 10.04.00.00СБ

Строп 3х ветвевой Q=3т
Сборочный чертеж

Лит.	Масса	Масшт.
И	68,7	—
Лист	Листов	

Гипронефтеспецмонтаж г. Москва

Формат	Зона	Поз.	Обозначение	Наименование	Кол.	Примеч.
				Документация		
11			ПВ10.04.00.00СБ	Сборочный чертеж		
				Стандартные изделия		
		1		Звено РтI-100		
				ОСТ 24.090.49-79	1	22,40 кг
		2		Коуш 56		
				ГОСТ 2224-72	6	0,2 кг
		3		3К-16		
				ТУ 36.1839-75	18	0,32 кг
		4		Скоба СА 1.6		
				ГОСТ 5.2312-79	3	0,51 кг
		5		Звено РтI-1,6		
				ОСТ 24.090.49.79	1	1,69 кг
				Материалы		
		6		Канат 15Г-I-1764-(180)		
				ℓ = 4000 ± 5 мм		
				ГОСТ 7668-80	1	3,4 кг
		7		Канат 15-Г-I-1764-(180)		
				ℓ = 5.500 ± 5 мм		
				ГОСТ 7668-80	2	4,7 кг

Изм	Лист	N докум.	Подп.	Дата
Разраб.		Кузьмина	"	
Пров.		Числова	"	
ГИП		Тюрин	"	
Н.контр.		Панова	"	
Утв.		Кузнецов		

ПВ 10.04.00.00

Строп 3х ветвевой

Лит	Лист	Листов
И		1

Гипронефтеспецмонтаж г. Москва

Пров. 29.5.90г Коп.

ТП 903-9-14сп 86 Ал. IX

ПВ.9.10.00.00СБ

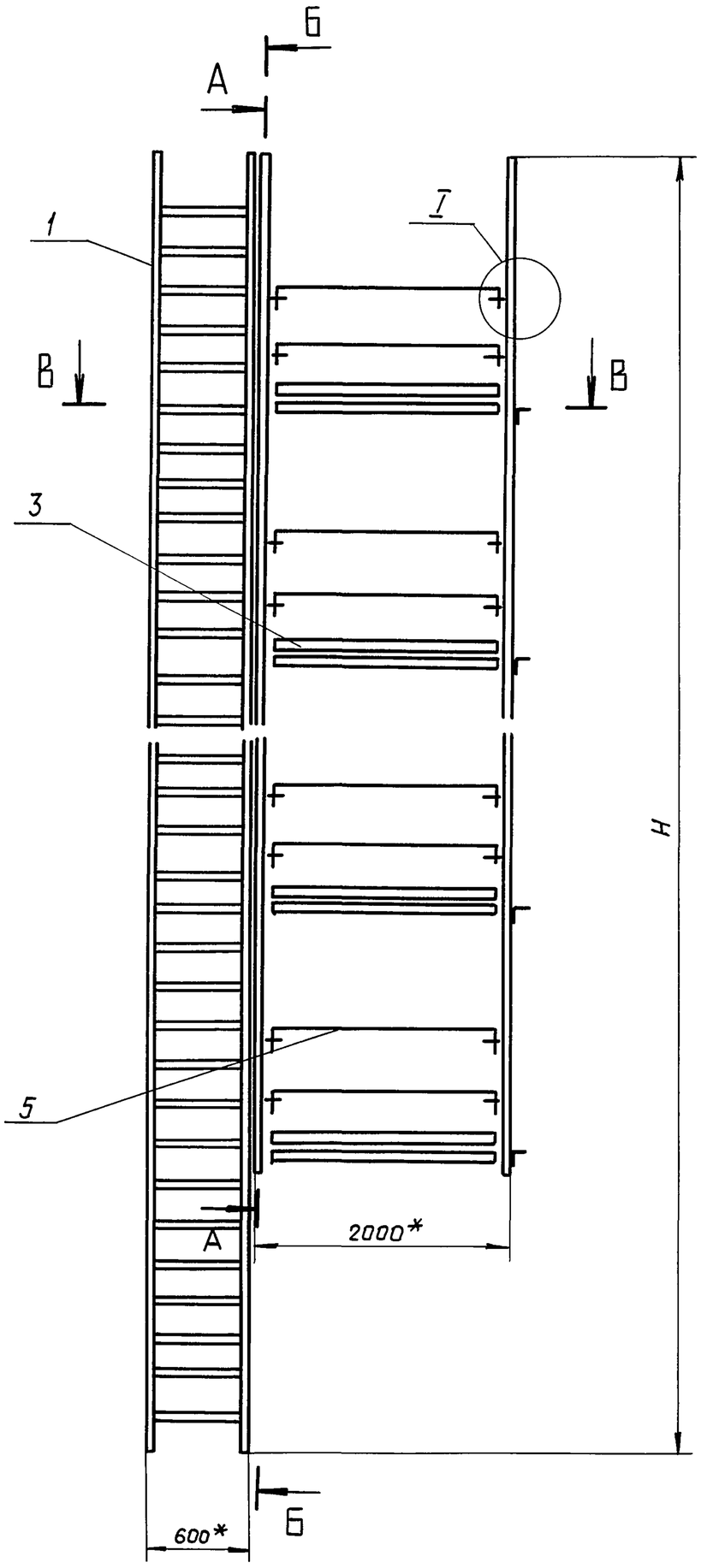

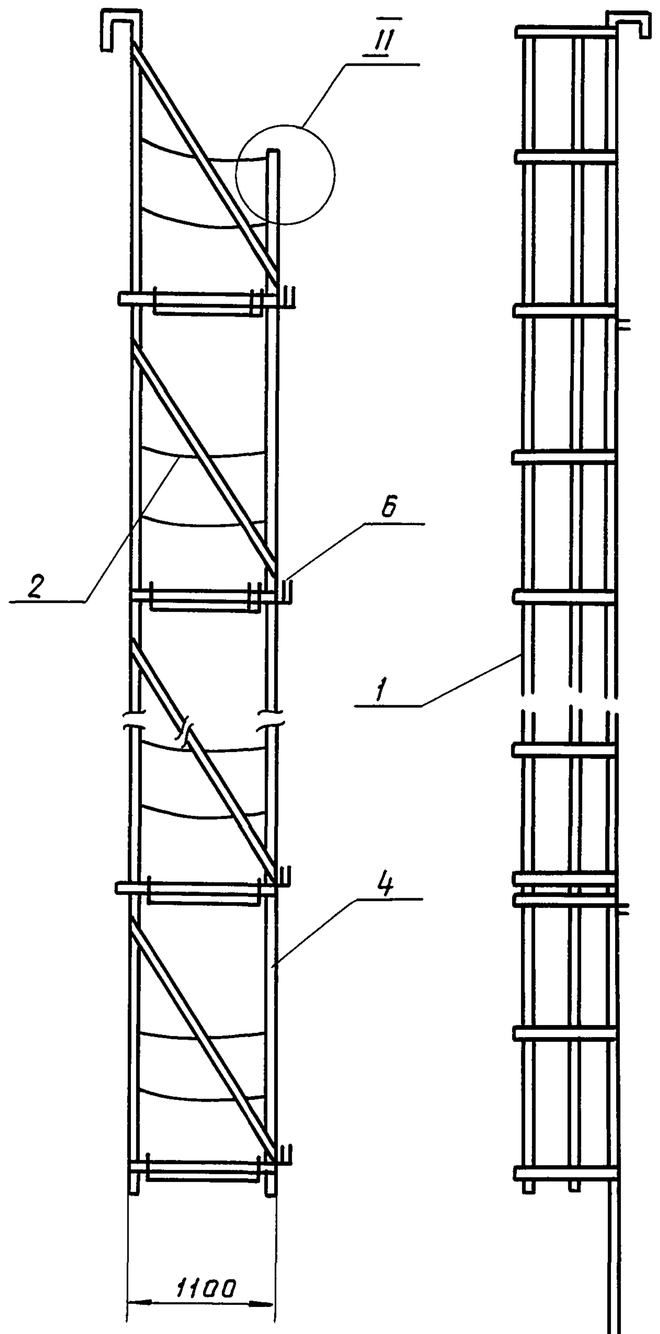

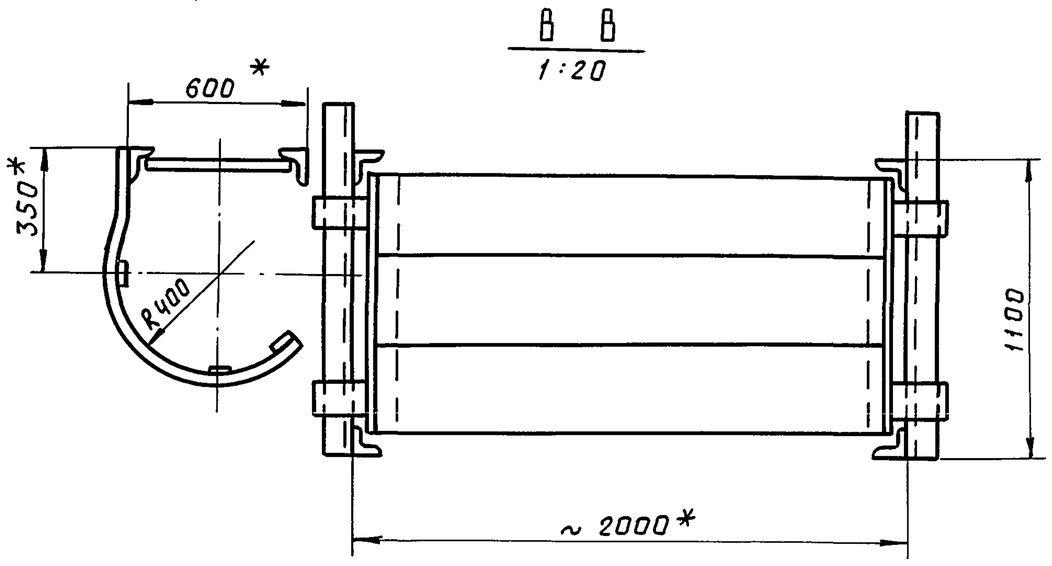

Обозначение	Н, мм	Масса, кг
ПВ9.10.00.00	18000	1016.0
-01	12000	662.0
-02	9000	530.0
-03	7500	383.0
-04	6000	258.0

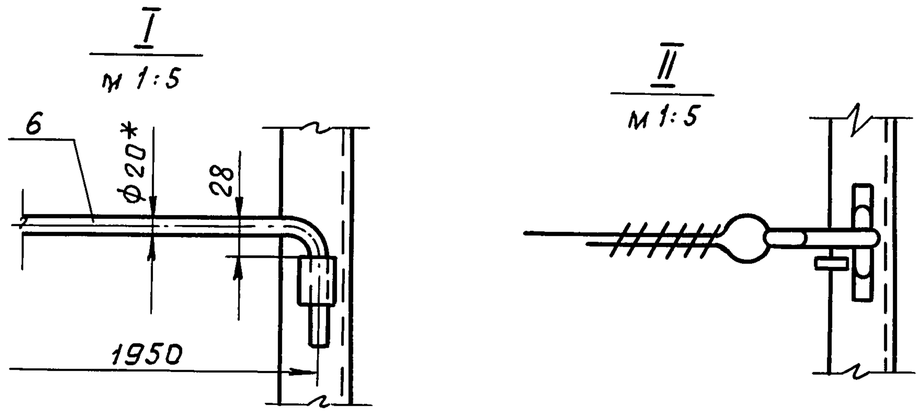

1. Сварные швы по ГОСТ 5264-80. Электроды сварочные типа Э42А ГОСТ 9467-75.
2. Неуказанные предельные отклонения размеров:
   отверстий - H16;
   валов - h16;
   остальных $-\pm\frac{IT16}{2}$.
3. Испытать на статическую нагрузку силой P=550кг
4. В местах выхода на площадку поз. 3 ограждение на лестнице поз.1 срезать (см. В-В).

Изм	Лист	№ докум.	Подп.	Дата	ПВ 9.10.00.00СБ			
Разраб.		Кузьмина	"		Леса навесные для замыкания вертикального монтажного стыка стенки. Сборочный чертеж	Лит.	Масса	Масшт.
Пров.		Числова	"			Н	См. табл.	1:40
Т.контр.						Лист	Листов 1	
ГИП		Тюрин	"			Гипронефтеспецмонтаж г. Москва		
Н.контр.		Панова	"					
Утв.		Кузнецов						

Инв.№ подл. | Подп. и дата | Взам.инв.№ | Инв.№ дубл. | Подп. и дата

ТП 903-9-14сп86 Ал. IX

Формат	Зона	Поз.	Обозначение	Наименование	Кол.	Примечание
				ПВ9.10.00.00-04см.СБ		
				Сборочные единицы		
А4		1	ПВ9.10.01.00-04	Лестница		
А4		2	ПВ9.10.02.00	Ограждение мягкое		
А4		3	ПВ9.10.03.00	Площадка		
А4		4	ПВ9.10.04.00-04	Боковина		
				Детали		
А4		5	ПВ9.10.00.01	Ограждение жесткое	4	
Б4		6	ПВ9.10.00.03	Доска бортовая		
				Сосна 15×150		
				ГОСТ 8486-66		
				L=1950	2	6.1 кг

Подп. и дата | Инв.N дубл. | Взам.инв.N | Подп. и дата | Инв.N подл.

Изм. Лист N докум. Подп. Дата — ПВ9.10.00.00 — Лист 3

Формат	Зона	Поз.	Обозначение	Наименование	Кол.	Примечание
Б4		6	ПВ9.10.00.02	Доска бортовая		
				Сосна 15×150		
				ГОСТ 8486-66		
				L=1950	5	6.1 кг
				ПВ9.10.00.00-02см.СБ		
				Сборочные единицы		
А4		1	ПВ9.10.01.00-02	Лестница	1	
А4		2	ПВ9.10.02.00	Ограждение мягкое	8	
А4		3	ПВ9.10.03.00	Площадка	4	
А4		4	ПВ9.10.04.00-02	Боковина	2	
				Детали		
А4		5	ПВ9.10.00.01	Ограждение жесткое		
Б4		6	ПВ9.10.00.02	Доска бортовая		
				Сосна 15×150		
				ГОСТ 8486-66		
				L=1950	4	6.1 кг
				ПВ9.10.00.00-03см.СБ		
				Сборочные единицы		
А4		1	ПВ9.10.01.00-03	Лестница	1	
А4		2	ПВ9.10.02.00	Ограждение мягкое	6	
А4		3	ПВ9.10.03.00	Площадка	3	
А4		4	ПВ9.10.04.00-03	Боковина	2	
				Детали		
А4		5	ПВ9.10.00.01	Ограждение жесткое	6	
Б4		6	ПВ9.10.00.02	Доска бортовая		
				Сосна 15×150		
				ГОСТ 8486-66		
				L=1950	3	6.1 кг

Подп. и дата | Инв.N дубл. | Взам.инв.N | Подп. и дата | Инв.N подл.

Изм. Лист N докум. Подп. Дата — ПВ9.10.00.00 — Лист 2

Формат	Зона	Поз.	Обозначение	Наименование	Кол.	Примечание
				ПВ9.10.01.00.03 см.СБ		
				Детали		
Б4		4	ПВ9.10.01.04	Уголок		
				Уголок Б-40×40×4 ГОСТ 8509-72 / Ст3 ГОСТ 535-79		
				L=7500	2	18.3 кг
Б4		5	ПВ9.10.01.05	Круг		
				Круг В-18 ГОСТ 2590-71 / Ст3 ГОСТ 535-79		
				L=580	17	0.435 кг
				Полоса		
				Полоса Б-4×20 ГОСТ 103-76 / Ст3 ГОСТ 535-79		
Б4		6	ПВ9.10.01.06	L=1950	8	1.25 кг
Б4		7	ПВ9.10.01.07	L=5250	3	3.35 кг
				ПВ9.10.01.00-04 см.СБ		
				Детали		
Б4		4	ПВ9.10.01.04	Уголок		
				Уголок Б-40×40×4 ГОСТ 8509-72 / Ст3 ГОСТ 535-79		
				L=6000	2	9.7 кг
Б4		5	ПВ9.10.01.05	Круг		
				Круг В-18 ГОСТ 2590-71 / Ст3 ГОСТ 535-79		
				L=580	13	0.435 кг
				Полоса		
				Полоса Б-4×20 ГОСТ 103-76 / Ст.3 ГОСТ 535-79		
Б4		6	ПВ9.10.01.06	L=1950	6	1.23 кг
Б4		7	ПВ9.10.01.07	L=3750	3	2.4 кг

Подп. и дата | Инв.N дубл. | Взам.инв.N | Подп. и дата | Инв.N подл.

Изм. Лист N докум. Подп. Дата — ПВ9.10.01.00 — Лист 3

Формат	Зона	Поз.	Обозначение	Наименование	Кол.	Примечание
				Документация		
А2			ПВ9.10.00.00СБ	Сборочный чертеж		
			Переменные данные для	исполнений		
				ПВ9.10.00.00 см.СБ		
				Сборочные единицы		
А4		1	ПВ9.10.01.00	Лестница	1	
А4		2	ПВ9.10.02.00	Ограждение мягкое	16	
А4		3	ПВ9.10.03.00	Площадка	8	
А4		4	ПВ9.10.04.00	Боковина	2	
				Детали		
А4		5	ПВ9.10.00.01	Ограждение жесткое	16	
Б4		6	ПВ9.10.00.02	Доска бортовая		
				Сосна 15×150		
				ГОСТ 8486-66		
				L=1950		6.1 кг
				ПВ9.10.00.00-01 см.СБ		
				Сборочные единицы		
А4		1	ПВ9.10.01.00-01	Лестница	1	
А4		2	ПВ9.10.02.00	Ограждение мягкое	10	
А4		3	ПВ9.10.03.00	Площадка	5	
А4		4	ПВ9.10.04.00-01	Боковина	2	
				Детали		
А4		5	ПВ9.10.00.01	Ограждение жесткое	10	

Подп. и дата | Инв.N дубл. | Взам.инв.N | Подп. и дата | Инв.N подл.

Изм.	Лист	N докум.	Подп.	Дата	ПВ9.10.00.00	Лит.	Лист	Листов
Разраб.		Кузьмина			Леса навесные для замыкания вертикального монтажного стыка стенки	И	1	3
Пров.		Числова				Гипронефтеспецмонтаж г. Москва		
ГИП.		Тюрин						
Н.контр.		Панова						
Утв.		Кузнецов						

ТП 903-9-14сп86 Ал.IX

ПВ 9.10.01.00 СБ

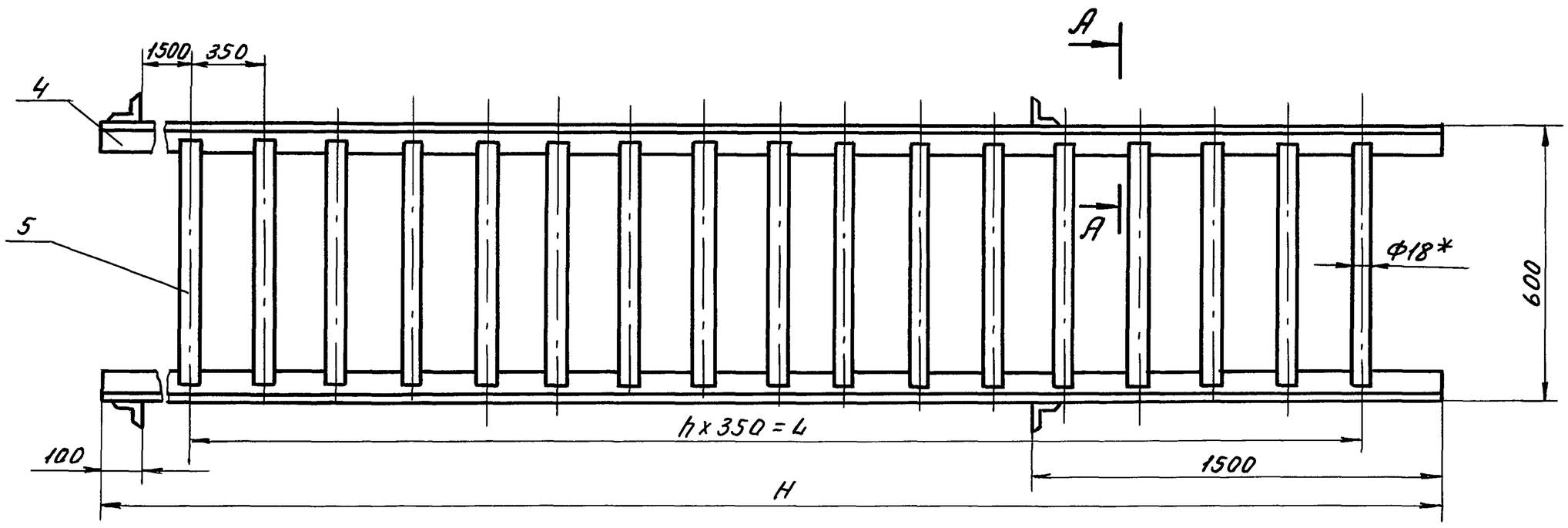

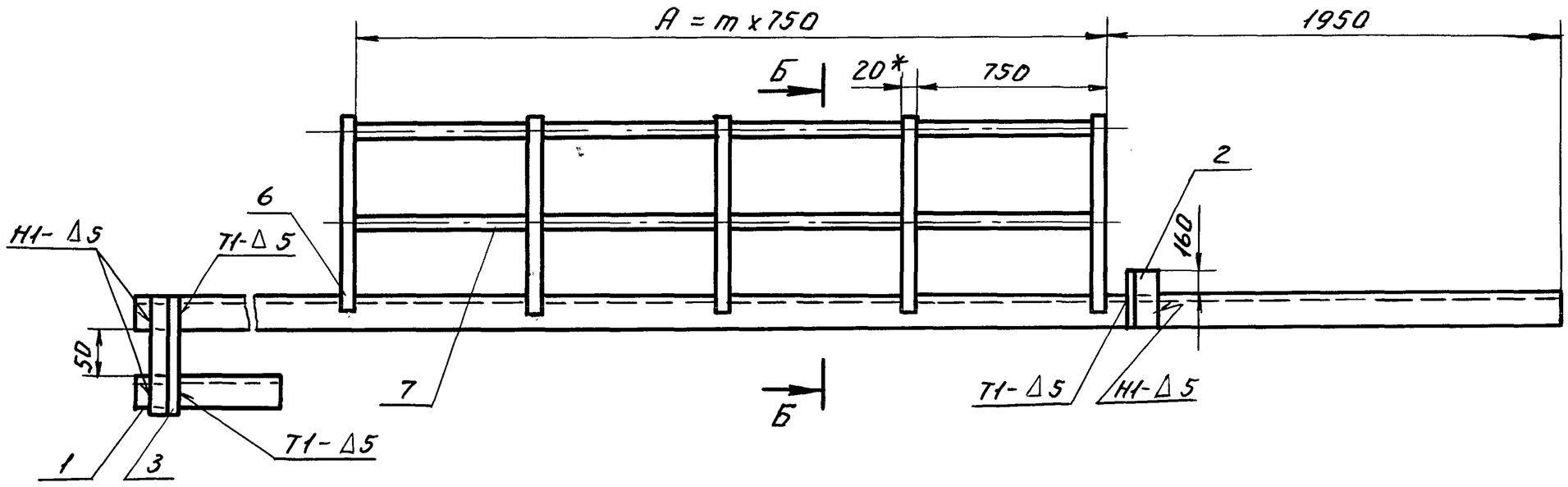

А - А
М 1:2.5

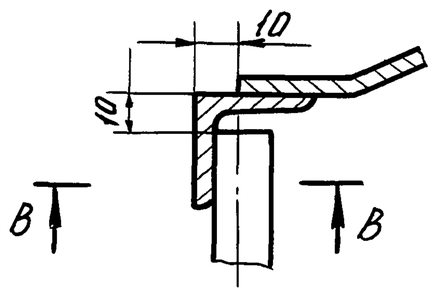

В - В
М 1:1

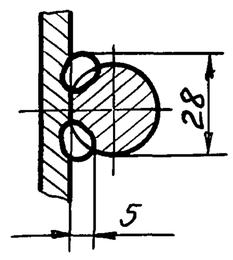

Б - Б
М1:10

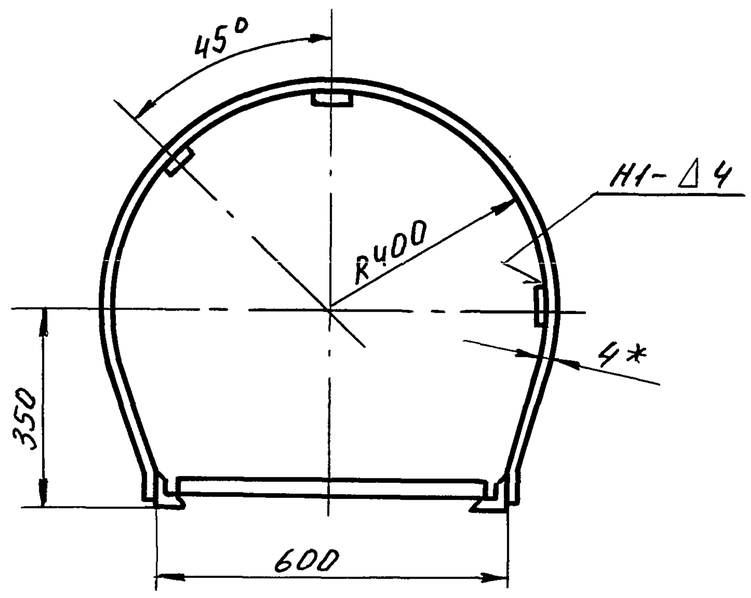

Обозначение	Размеры, мм			n	m	Масса, кг
	H	L	A			
ПВ9.10.01.00	18000	16100	15750	46	21	151.0
-01	12000	10150	9750	29	13	111.0
-02	9000	7000	6750	20	9	82.0
-03	7500	5600	5250	16	7	67.0
-04	6000	4200	3750	12	5	42.0

1. Сварные швы по ГОСТ 5264-80. Электроды сварочные типа Э42А ГОСТ 9467-75.
2. Неуказанные предельные отклонения размеров: отверстий - H16, валов - h16, остальных - $\pm \frac{IT16}{2}$.
3. Шероховатость поверхностей реза для деталей Б4 - $\frac{50}{V}$.
4. *Размеры для справок.

Изм.	Лист	№ докум.	Подп.	Дата	ПВ 9.10.01.00 СБ			
Разраб.		Кузьмина	подп.		Лестница. Сборочный чертеж.	Лит.	Масса	Масшт.
Пров.		Числова	"			И	см. табл.	1:10
Т.контр.						Лист	Листов 1	
ГИП		Тюрин	"			Гипронефтеспецмонтаж г. Москва		
Н.контр.		Панова	"					
Утв.		Кузнецов	"					

Инв.№подл. | Подп. и дата | Взам.инв.№ | Инв.№дубл. | Подп. и дата

ТП 903-9-14сп 86 Ал. IX

Формат	Зона	Поз.	Обозначение	Наименование	Кол.	Примечание
				ПВ9.10.01.00-01 см. СБ		
				Детали		
БЧ		4	ПВ9.10.01.04	Уголок		
				Уголок Б-40×40×4 ГОСТ 8509-72 / Ст3 ГОСТ 535-79		
				L=12000	2	29,0 кг
БЧ		5	ПВ9.10.01.05	Круг		
				Круг В-18 ГОСТ 2590-71 / Ст3 ГОСТ 535-79		
				L=580	30	0,43 кг
				Полоса		
				Полоса Б-4×20 ГОСТ 103-76 / Ст3 ГОСТ 535-79		
БЧ		6	ПВ9.10.01.06	L=1950	14	1,23 кг
БЧ		7	ПВ9.10.01.07	L=10150	3	6,3 кг
				ПВ9.10.01.00-02 см. СБ		
				Детали		
БЧ		4	ПВ9.10.01.04	Уголок		
				Уголок Б-40×40×4 ГОСТ 8509-72 / Ст3 ГОСТ 535-79		
				L=9000	2	21,8 кг
БЧ		5	ПВ9.10.01.05	Круг		
				Круг В-18 ГОСТ 2590-71 / Ст3 ГОСТ 535-79		
				L=580	21	0,435 кг
				Полоса		
				Полоса Б-4×20 ГОСТ 103-76 / Ст3 ГОСТ 535-79		
БЧ		6	ПВ9.10.01.06	L=1950	10	1,23 кг
БЧ		7	ПВ9.10.01.07	L=6750	3	4,35 кг

Подп. и дата | Инв. N дубл. | Взам. инв. N | Подп. и дата | Инв. N подл.

Изм	Лист	N докум.	Подп.	Дата	ПВ9.10.01.00	Лист 2

Формат	Зона	Поз.	Обозначение	Наименование	Кол.	Примечание
				Документация		
			ПВ9.10.01.00 СБ	Сборочный чертеж		
				Детали		
				Уголок		
				Уголок Б-40×40×4 ГОСТ 8509-72 / Ст3 ГОСТ 535-79		
БЧ		1	ПВ9.10.01.01	L=300	2	0,95 кг
БЧ		2	ПВ9.10.01.02	L=200	2	0,1 кг
БЧ		3	ПВ9.10.01.03	L=170	2	0,45 кг
			Переменные данные	для исполнений		
				ПВ9.10.01.00 см. СБ		
				Детали		
БЧ		4	ПВ9.10.01.04	Уголок		
				Уголок Б-40×40×4 ГОСТ 8509-72 / Ст3 ГОСТ 535-79		
				L=18000	2	43,5 кг
БЧ		5	ПВ9.10.01.05	Круг		
				Круг В-18 ГОСТ 2590-71 / Ст3 ГОСТ 535-79		
				L=580	47	0,435 кг
				Полоса		
				Полоса Б-4×20 ГОСТ 103-76 / Ст3 ГОСТ 535-79		
БЧ		6	ПВ9.10.01.06	L=1950	22	1,23 кг
БЧ		7	ПВ9.10.01.07	L=16100	3	

Подп. и дата | Инв. N дубл. | Взам. инв. N | Подп. и дата | Инв. N подл.

Изм	Лист	N докум.	Подп.	Дата	ПВ9.10.01.00			
Разраб.		Кузьмина	"		Лестница	Лит. И	Лист 1	Листов 3
Пров.		Числова	"			Гипронефтеспецмонтаж г. Москва		
ГИП		Тюрин	"					
Н. контр.		Панова	"					
Утв.		Кузнецов						

Формат	Зона	Поз.	Обозначение	Наименование	Кол.	Примечание
БЧ		9	ПВ9.10.04.09	Полоса		
				Полоса 5×40 ГОСТ 103-76 / Ст3 ГОСТ 535-79		
				L=170	3	0,3 кг
				ПВ9.10.04.00.04 см. СБ		
				Детали		
БЧ		3	ПВ9.10.04.03	Стойка		
				Уголок Б-63×63×5 ГОСТ 8509-72 / Ст3 ГОСТ 535-79		
				L=4140	1	20,0 кг
				Уголок		
				Уголок Б-50×50×5 ГОСТ 8509-72 / Ст3 ГОСТ 535-79		
БЧ		4	ПВ9.10.04.04	L=3150	1	12,0 кг
БЧ		5	ПВ9.10.04.05	L=1150	2	4,0 кг
БЧ		6	ПВ9.10.04.06	Крюк		
				Круг В-28 ГОСТ 2590-71 / Ст3 ГОСТ 535-79		
				L=60	4	0,4 кг
БЧ		7	ПВ9.10.04.07	Подкос		
				Уголок Б-40×40×4 ГОСТ 8509-72 / Ст3 ГОСТ 535-79		
				L=2100	2	5,1 кг
БЧ		8	ПВ9.10.04.08	Петля		
				Круг В-8 ГОСТ 2590-71 / Ст3 ГОСТ 535-79		
				$L_{заг}$=100	8	0,04 кг
БЧ		9	ПВ9.10.04.09	Полоса		
				Полоса 5×40 ГОСТ 103-76 / Ст3 ГОСТ 535-79		
				L=170	2	0,3 кг

Подп. и дата | Инв. N дубл. | Взам. инв. N | Подп. и дата | Инв. N подл.

Изм	Лист	N докум.	Подп.	Дата	ПВ9.10.04.00	Лист 5

Пров. [signature] 29.5.90г Коп. [signature]

ПВ9.10.00.01

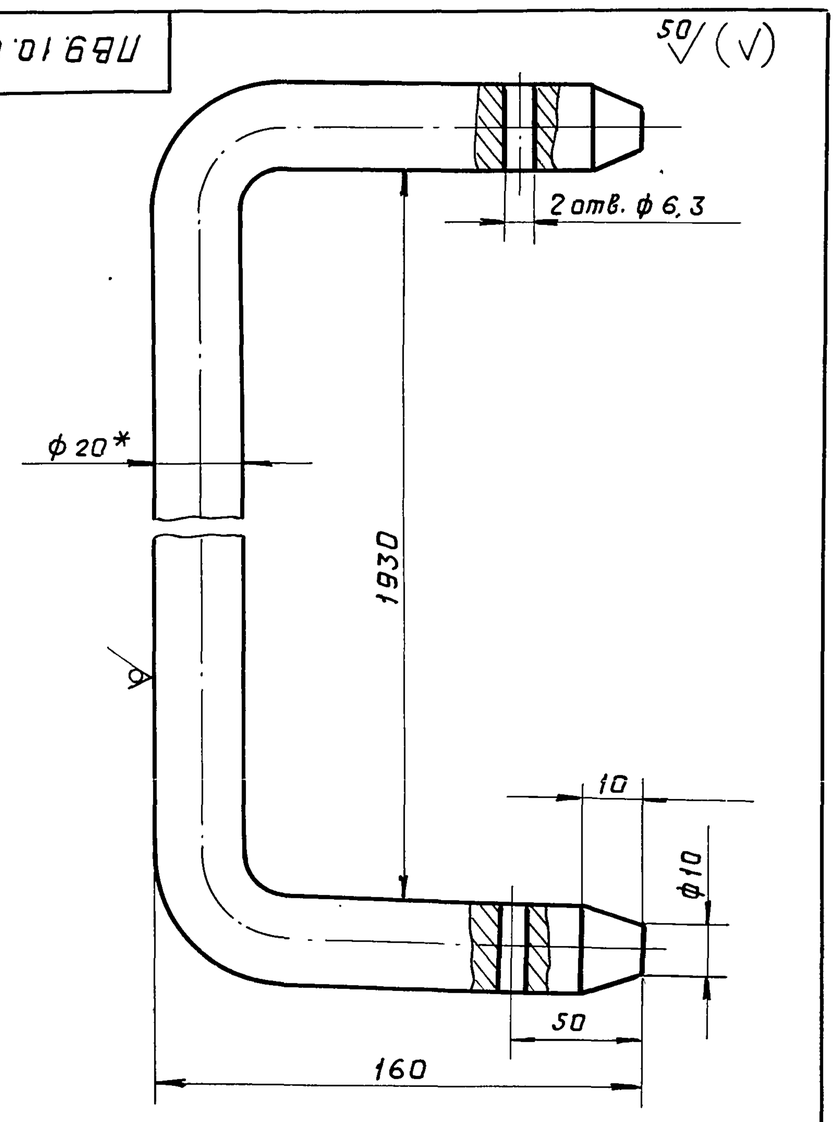

1. Неуказанные предельные отклонения размеров: отверстий - H16, валов - h16, остальных $-\pm\frac{JT16}{2}$.
2. * Размер для справок

Изм	Лист	N докум.	Подп.	Дата	ПВ9.10.00.01			
Разраб.		Кузьмина	"		Ограждение жесткое	Лит. И	Масса 3,1	Масшт. 1:1
Пров.		Числова	"			Лист	Листов 1	
Т. контр.								
ГИП		Тюрин	"		Круг В-20 ГОСТ 2590-71 / Ст3 ГОСТ 535-79	Гипронефтеспецмонтаж г. Москва		
Н. контр.		Панова	"					
Утв.		Кузнецов						

ТП 903-9-14сп 86 Ал. IX

ПВ9.10.02.00СБ

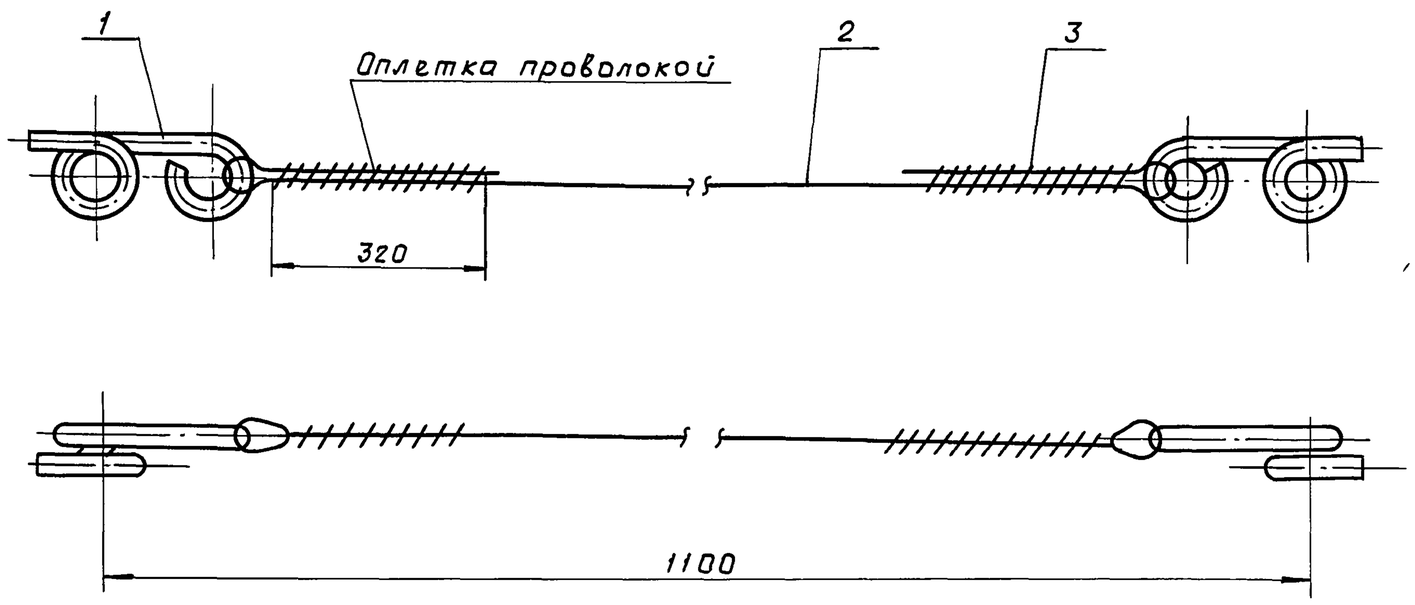

1. Неуказанные предельные отклонения размеров:
   отверстий - H16,
   валов - h16,
   остальных - $\pm \frac{IT16}{2}$.
2. * Размер для справок.

Изм	Лист	№ докум.	Подп.	Дата	ПВ9.10.02.00СБ			
Разраб.		Кузьмина	"		Ограждение мягкое. Сборочный чертеж	Лит.	Масса	Масшт.
Пров.		Числова	"			И	0,4	1:2
Т.контр.						Лист	Листов 1	
ГИП		Тюрин	"			Гипронефтеспецмонтаж г. Москва		
Н.контр.		Панова	"					
Утв.		Кузнецов						

Инв.№подл. | Подп. и дата | Взам.инв.№ | Инв.№дубл. | Подп. и дата

ПВ9.10.02.01

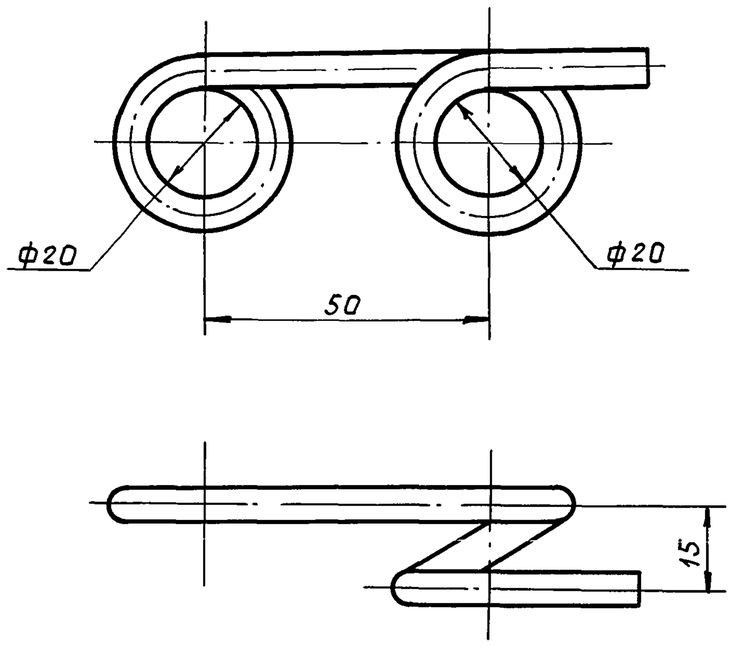

1. Неуказанные предельные отклонения размеров:
   отверстий - H16; валов - h16; остальных - $\pm \frac{IT16}{2}$.
2. Длина заготовки $L = 260$.

Изм	Лист	№ докум.	Подп.	Дата	ПВ9.10.02.01			
Разраб.		Кузьмина	"		Крюк	Лит.	Масса	Масшт.
Пров.		Числова	"			И	0,1	1:1
Т.контр.						Лист	Листов 1	
ГИП		Тюрин	"		Круг В-6 ГОСТ 2590-71 / Ст.3 ГОСТ 535-79	Гипронефтеспецмонтаж г. Москва		
Н.контр.		Панова	"					
Утв.		Кузнецов						

Инв.№подл. | Подп. и дата | Взам.инв.№ | Инв.№дубл. | Подп. и дата

Формат	Зона	Поз.	Обозначение	Наименование	Кол.	Примечание
				Документация		
12			ПВ9.10.02.00СБ	Сборочный чертеж		
				Детали		
11		1	ПВ9.10.02.01	Крюк	2	
				Материалы		
		2		Канат 8-1-Г-Т-1764 (180) ГОСТ 7668-80 L=1300	1	0,5 кг
		3		Проволока 1,6 ГОСТ 3282-74	2	0,25 кг

Изм	Лист	№ докум	Подп.	Дата	ПВ9.10.02.00			
Разраб.		Кузьмина	"		Ограждение мягкое	Лит.	Лист	Листов
Пров.		Числова	"			И		1
ГИП		Тюрин	"			Гипронефтеспецмонтаж г. Москва		
Н.контр.		Панова	"					
Утв.		Кузнецов						

Инв.№подл. | Подп. и дата | Взам.инв.№ | Инв.№дубл. | Подп. и дата

ПВ9.10.03.00СБ

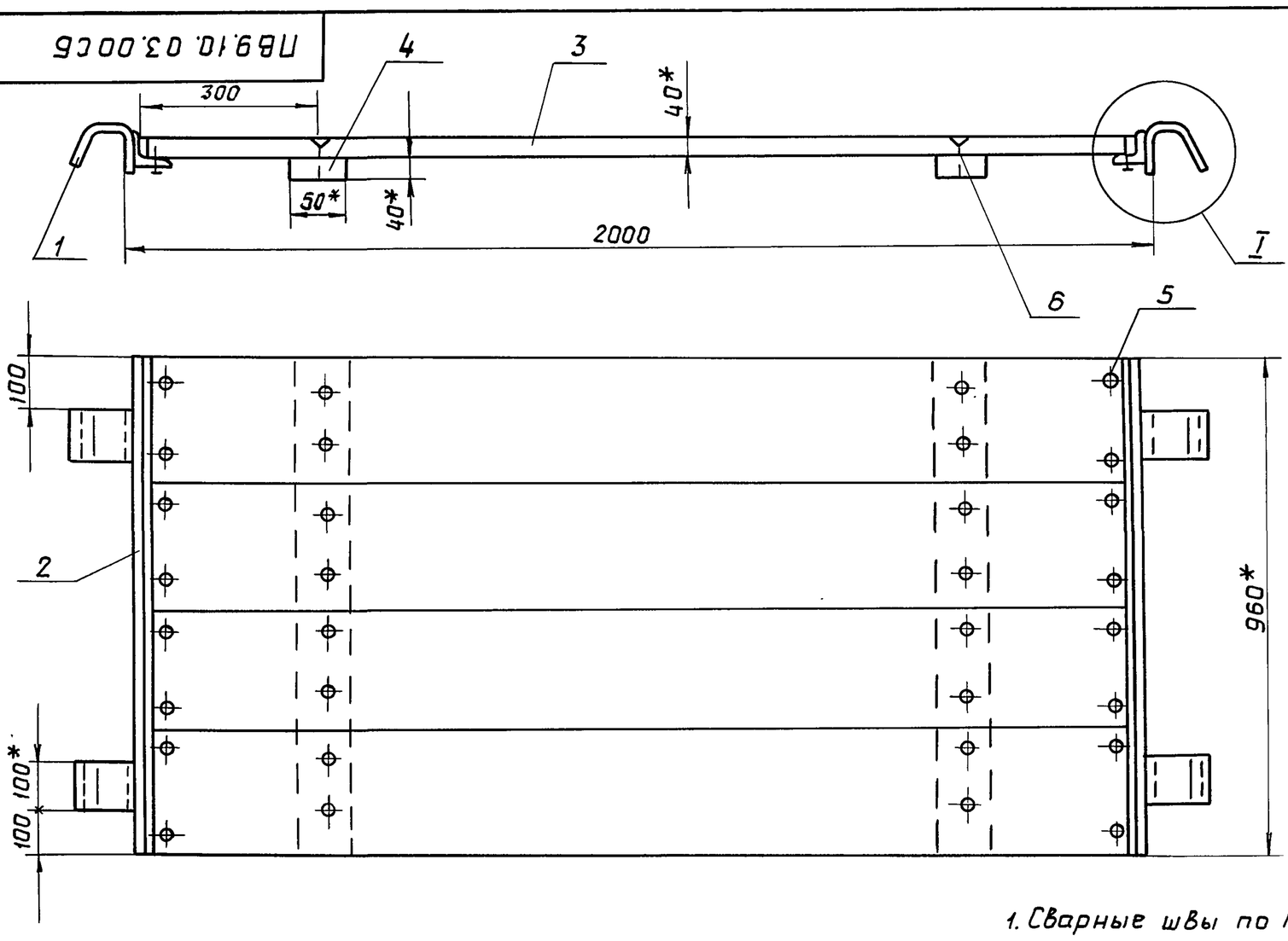

Поз. 2
м 1:4

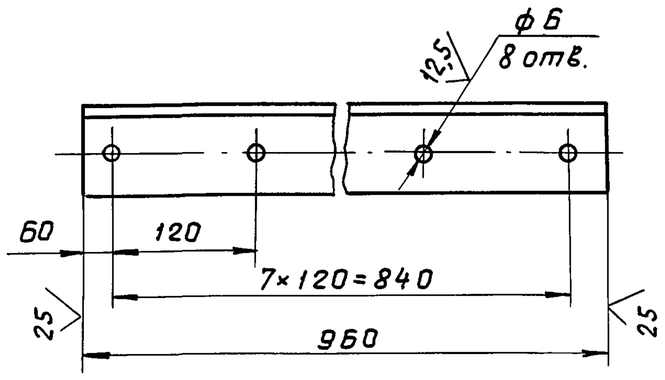

I
м 1:2

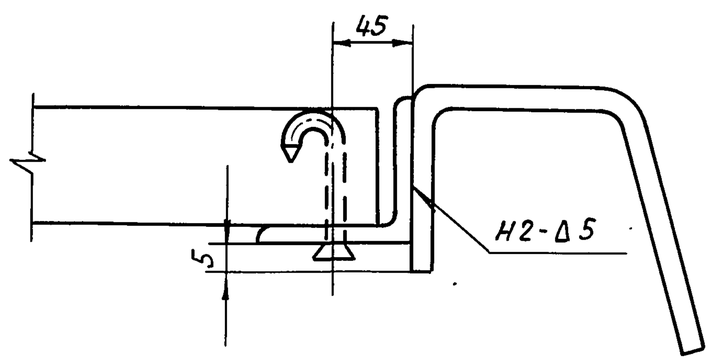

1. Сварные швы по ГОСТ 5264-80. Электроды сварочные типа Э42А ГОСТ9467-75.
2. Неуказанные предельные отклонения размеров:
   отверстий - H16;
   валов - h 16;
   остальных - $\pm \frac{IT16}{2}$.
3. * Размеры для справок.

Изм	Лист	N докум.	Подп.	Дата	ПВ9.10.03.00СБ			
Разраб.		Кузьмина	"		Площадка	Лит.	Масса	Масшт.
Пров.		Числова	"			И	16,4	1:10
Т.контр.					Сборочный чертеж	Лист	Листов 1	
ГИП		Тюрин	"			Гипронефтеспецмонтаж г. Москва		
Н.контр.		Панова	"					
Утв.		Кузнецов						

Инв.N подл. | Подп. и дата | Взам.инв.N | Инв.N дубл. | Подп. и дата

ТП 903-9-14сп86 Ал. IX

ПВ9.10.04.01

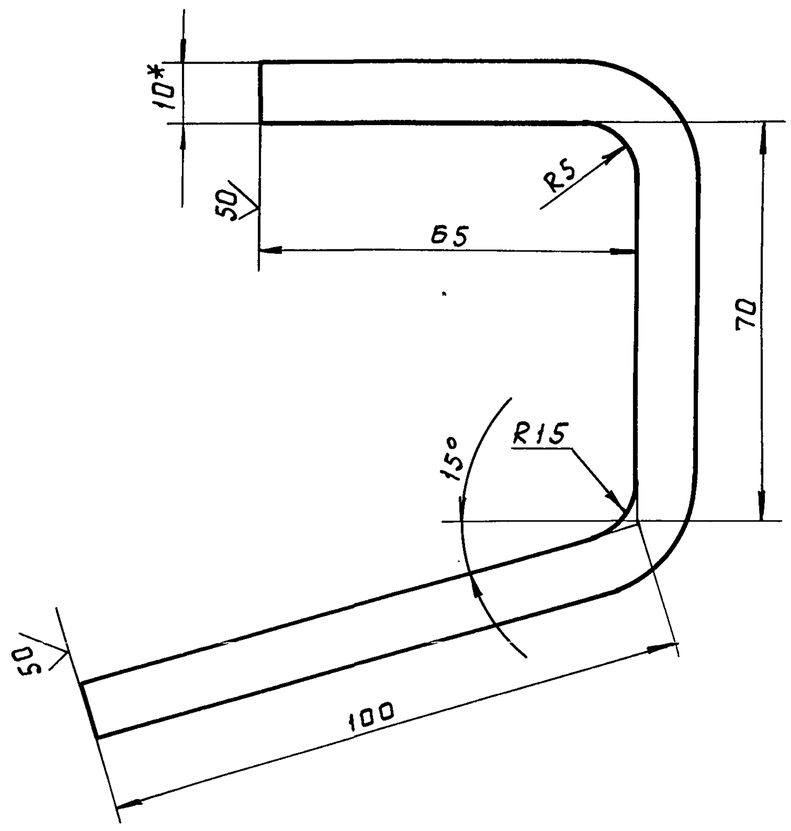

1. Неуказанные предельные отклонения размеров:
   отверстий - H16;
   валов - h 16;
   остальных $\pm \frac{IT16}{2}$.
2. * Размер для справок.

Изм	Лист	N докум.	Подп.	Дата	ПВ9.10.04.01			
Разраб.		Кузьмина	"		Крюк	Лит.	Масса	Масшт.
Пров.		Числова	"			И	1,8	1:1
Т.контр.						Лист	Листов 1	
ГИП		Тюрин	"		Полоса Б-10×100 ГОСТ 103-76 / Ст3 ГОСТ 535-79	Гипронефтеспецмонтаж г. Москва		
Н.контр.		Панова	"					
Утв.		Кузнецов						

Формат	Зона	Поз.	Обозначение	Наименование	Кол.	Примечание
				Документация		
А3			ПВ9.10.03.00СБ	Сборочный чертеж		
				Детали		
А4		1	ПВ9.10.03.01	Крюк	4	
А4		2	ПВ9.10.03.02	Полка		
				Уголок Б-63×63×5 ГОСТ8509-72 / Ст3 ГОСТ535-79		
				L=960	2	4,6 кг
				Материалы		
				Пиломатериалы		
				ГОСТ8486-66		
		3		Доски 240×40	0,08	м³
		4		Брус 40	0,001	м³
				Стандартные изделия		
				Гвозди ГОСТ 283-75		
		5		6×50	16	
		6		6×70	16	

Изм	Лист	N докум.	Подп.	Дата	ПВ9.10.03.00			
Разраб.		Кузьмина	"		Площадка	Лит.	Лист	Листов
Пров.		Числова	"			И		1
ГИП		Тюрин	"			Гипронефтеспецмонтаж г. Москва		
Н.контр.		Панова	"					
Утв.		Кузнецов						

Инв.N подл. | Подп. и дата | Взам.инв.N | Инв.N дубл. | Подп. и дата

ТП 903-9-14сп 86 Ал. IX

ПВ9.10.04.00СБ

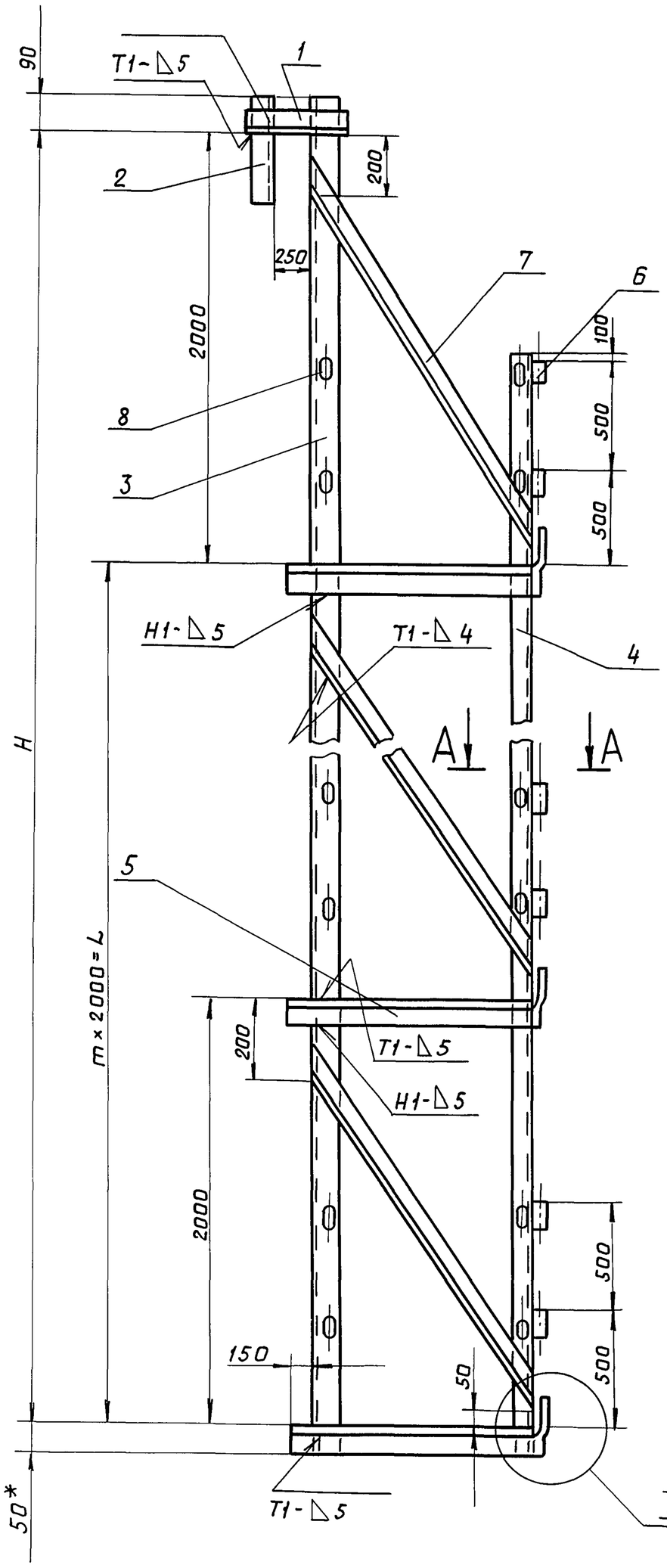

А-А
м1:2

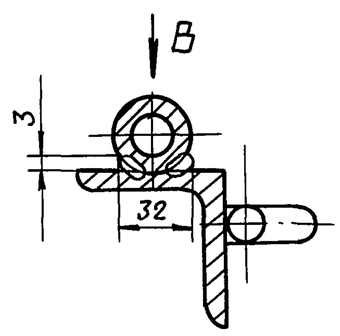

Б-Б
м2:1

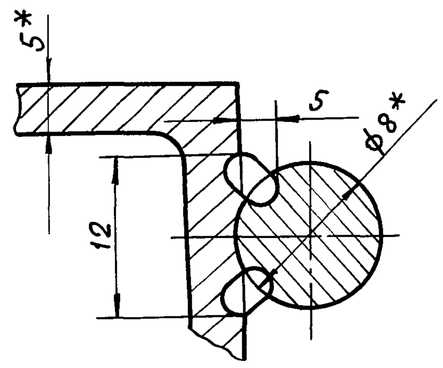

Вид В
м1:2

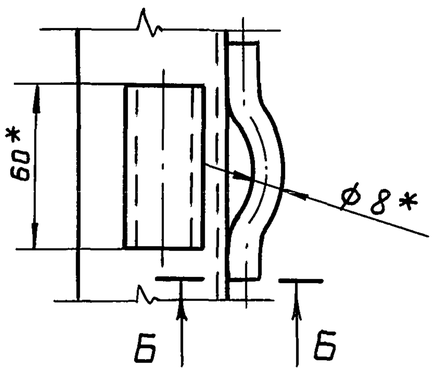

Поз. 8
м1:1

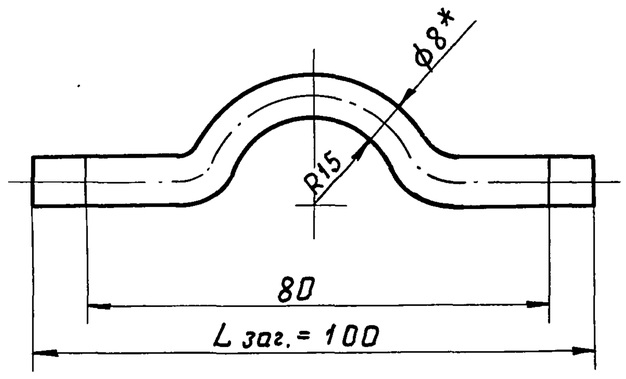

Обозначение	Размеры, мм		m	Масса, кг
	H	L		
ПВ9.10.04.00	16000	14000	7	219.0
-01	10000	6000	4	138.0
-02	8000	6000	3	110.0
-03	6000	4000	2	73.0
-04	4000	2000	1	56.0

I
м1:2

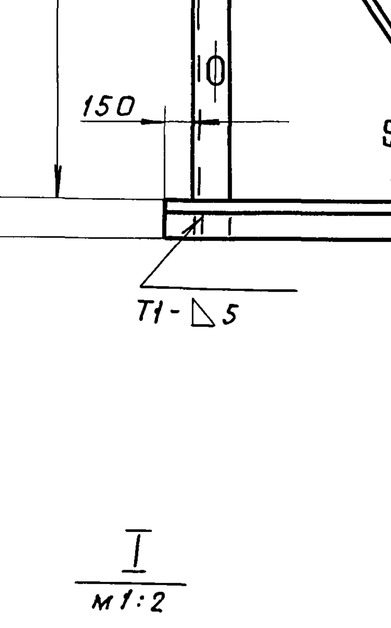

1. Сварные швы по ГОСТ 5264-80. Электроды сварочные типа Э42А ГОСТ 9467-75.
2. Неуказанные предельные отклонения размеров:
   отверстий - H16;
   валов - h16;
   остальных $-\pm\frac{IT16}{2}$.
3. Шероховатость поверхностей реза для деталей Б4- $\overset{25}{\nabla}$.
4. * Размер для справок.

Изм	Лист	№ докум.	Подп.	Дата	ПВ9.10.04.00СБ			
Разраб.		Кузьмина	"		Боковина	Лит.	Масса	Масшт.
Пров.		Числова	"			И	См. табл.	1:20
Т.контр.					Сборочный чертеж	Лист	Листов 1	
ГИП		Тюрин	"			Гипронефтеспецмонтаж г. Москва		
Н.контр.		Панова	"					
Утв.		Кузнецов						

Инв.№ подл. | Подп. и дата | Взам. инв.№ | Инв.№ дубл. | Подп. и дата

ТП 903-9-14 сп 86 Ал. IX

Формат	Зона	Поз.	Обозначение	Наименование	Кол.	Примечание
				Уголок Б-40×40×4 ГОСТ 8509-72 / Ст3 ГОСТ 535-79		
				L=2100	4	5,1 кг
А4		8	ПВ9.10.04.08	Петля	16	
Б4		9	ПВ9.10.04.09	Полоса		
				Полоса 5×40 ГОСТ 103-76 / Ст3 ГОСТ 535-79		
				L=170	4	0,3 кг
				ПВ9.10.04.00-03 см.СБ		
				Детали		
Б4		3	ПВ9.10.04.03	Стойка		
				Уголок Б-63×63×5 ГОСТ 8509-72 / Ст3 ГОСТ 535-79		
				L=6140	1	29,0 кг
				Уголок		
				Уголок Б-50×50×5 ГОСТ 8509-72 / Ст3 ГОСТ 535-79		
Б4		4	ПВ9.10.04.04	L=5150	1	19,5 кг
Б4		5	ПВ9.10.04.05	L=1150	3	4,0 кг
Б4		6	ПВ9.10.04.06	Крюк		
				Круг В-28 ГОСТ 2590-71 / Ст3 ГОСТ 535-79		
				L=60	6	0,4 кг
Б4		7	ПВ9.10.04.07	Подкос		
				Уголок Б-40×40×4 ГОСТ 8509-72 / Ст3 ГОСТ 535-79		
				L=2100	3	5,1 кг
А4		8	ПВ9.10.04.08	Петля		
				Круг В-8 ГОСТ 2590-71 / Ст3 ГОСТ 535-79		
				L заг=100	12	0,04 кг

Подп. и дата | Инв. N дубл. | Взам. инв. N | Подп. и дата | Инв. N подл.

Изм | Лист | N докум. | Подп. | Дата | ПВ9.10.04.00 | Лист 4

Формат	Зона	Поз.	Обозначение	Наименование	Кол.	Примечание
				Уголок Б-40×40×4 ГОСТ 8509-72 / Ст.3 ГОСТ 535-79		
				L=2100	5	5,1 кг
А4		8	ПВ9.10.04.08	Петля		
				Круг В-8 ГОСТ 2590-71 / Ст3 ГОСТ 535-79		
				L заг=100	20	
Б4		9	ПВ9.10.04.09	Полоса		
				Полоса 5×40 ГОСТ 103-76 / Ст3 ГОСТ 535-79		
				L=170	5	0,3 кг
				ПВ9.10.04.00-02 см СБ		
				Детали		
Б4		3	ПВ9.10.04.03	Стойка		
				Уголок Б-63×63×5 ГОСТ 8509-72 / Ст3 ГОСТ 535-79		
				L=8140	1	39,0 кг
				Уголок		
				Уголок Б-50×50×5 ГОСТ 8509-72 / Ст3 ГОСТ 535-79		
Б4		4	ПВ9.10.04.04	L=7150	1	27,0 кг
Б4		5	ПВ9.10.04.05	L=1150	4	4,0 кг
Б4		6	ПВ9.10.04.06	Крюк		
				Круг В-28 ГОСТ 2590-71 / Ст3 ГОСТ 535-79		
				L=60	8	0,4 кг
Б4		7	ПВ9.10.04.07	Подкос		

Подп. и дата | Инв. N дубл. | Взам. инв. N | Подп. и дата | Инв. N дубл.

Изм | Лист | N докум. | Подп. | Дата | ПВ9.10.04.00 | Лист 3

Формат	Зона	Поз.	Обозначение	Наименование	Кол.	Примечание
Б4		7	ПВ9.10.04.07	Подкос		
				Уголок Б-40×40×4 ГОСТ 8509-72 / Ст3 ГОСТ 535-79		
				L=2100	8	5,1 кг
А4		8	ПВ9.10.04.08	Петля		
				Круг В-8 ГОСТ 2590-71 / Ст3 ГОСТ 535-79		
				L заг=100	32	0,04 кг
Б4		9	ПВ9.10.04.09	Ограждение		
				Полоса 5×40 ГОСТ 103-76 / Ст3 ГОСТ 535-79		
				L=170	8	0,3 кг
				ПВ9.10.04.00-01 см СБ		
				Детали		
Б4		3	ПВ9.10.04.03	Стойка		
				Уголок Б-63×63×5 ГОСТ 8509-72 / Ст3 ГОСТ 535-79		
				L=10140	1	48,2 кг
				Уголок		
				Уголок Б-50×50×6 ГОСТ 8509-72 / Ст3 ГОСТ 535-79		
Б4		4	ПВ9.10.04.04	L=9150	1	35,0 кг
Б4		5	ПВ9.10.04.05	L=1150	5	4,0 кг
Б4		6	ПВ9.10.04.06	Крюк		
				Круг В-28 ГОСТ 2590-71 / Ст 8 ГОСТ 535-79		
				L=60	10	0,4 кг
Б4		7	ПВ9.10.04.07	Подкос		

Подп. и дата | Инв. N дубл. | Взам. инв. N | Подп. и дата | Инв. N подл.

Изм | Лист | N докум. | Подп. | Дата | ПВ9.10.04.00 | Лист 2

Пров. [signature] 29.5.90г Коп. [signature]

Формат	Зона	Поз.	Обозначение	Наименование	Кол.	Примечание
				Документация		
А2			ПВ9.10.04.00СБ	Сборочный чертеж		
				Детали		
				Захват		
				Швеллер 8 ГОСТ 8240-72 / Ст3 ГОСТ 535-79		
Б4		1	ПВ9.10.04.01	L=400	1	1,7 кг
Б4		2	ПВ9.10.04.02	L=350	1	1,3 кг
			Переменные данные для исполнений			
				ПВ9.10.04.00 См СБ		
				Детали		
Б4		3	ПВ9.10.04.03	Стойка		
				Уголок Б-63×63×5 ГОСТ 8509-72 / Ст3 ГОСТ 535-79		
				L=16140	1	75,6 кг
				Уголок		
				Уголок Б-50×50×5 ГОСТ 8509-72 / Ст3 ГОСТ 535-79		
Б4		4	ПВ9.10.04.04	L=15150	1	57,2 кг
Б4		5	ПВ9.10.04.05	L=1150	8	4,0 кг
Б4		6	ПВ9.10.04.06	Крюк		
				Круг В-28 ГОСТ 2590-71 / Ст3 ГОСТ 535-79		
				L=60	16	0,4 кг

Подп. и дата | Инв. N дубл. | Взам. инв. N | Подп. и дата | Инв. N подл.

Изм | Лист | N докум. | Подп. | Дата | ПВ9.10.04.00

Разраб.	Кузьмина	"	
Пров.	Числова	"	
ГИП	Тюрин	"	
Н.контр.	Панова	"	
Утв.	Кузнецов		

Боковина

Лит.	Лист	Листов
И	1	5

Гипронефеспецмонтаж г. Москва

15-1307.01.00.00СБ

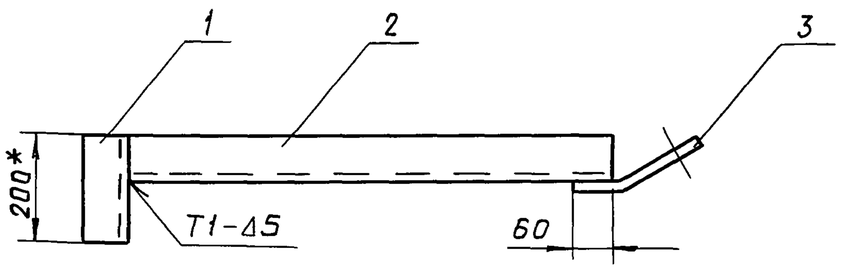

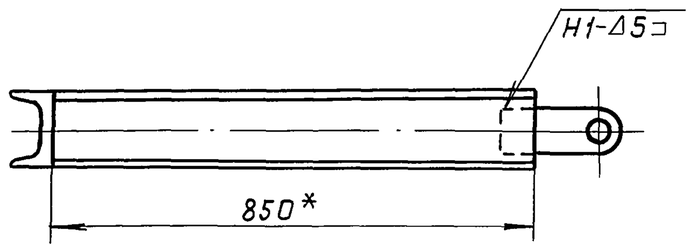

1. Сварные швы по ГОСТ 5264-80. Электроды типа Э42А ГОСТ 9467-75.
2. Неуказанные предельные отклонения размеров: остальных - $\pm \frac{IT16}{2}$.
3. Шероховатость поверхностей реза для деталей БЧ - $\sqrt{50}$.
4. * Размеры для справок.

Изм.	Лист	N докум.	Подп.	Дата	15-1307.01.00.00 СБ			
Разраб.		Кузьмина	"		Приспособление для приижма стенки к щиту Сборочный чертеж	Лит.	Масса	Масшт.
Пров.		Числова	"			И	15,5	1:10
Т.контр.						Лист	Листов 1	
ГИП		Тюрин	"			Гипронефтеспецмонтаж г. Москва		
Н.контр.		Панова	"					
Утв.		Кузнецов						

Инв.N подл. | Подп. и дата | Взам.инв.N | Инв.N дубл. | Подп. и дата | ТП 903-9-14сп 86 Ал. IX

15-1307.01.00.03

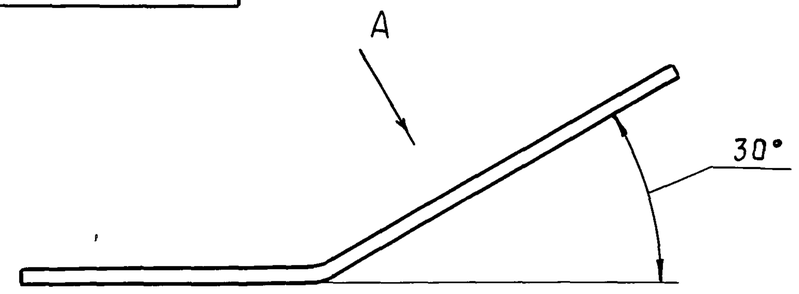

Вид А

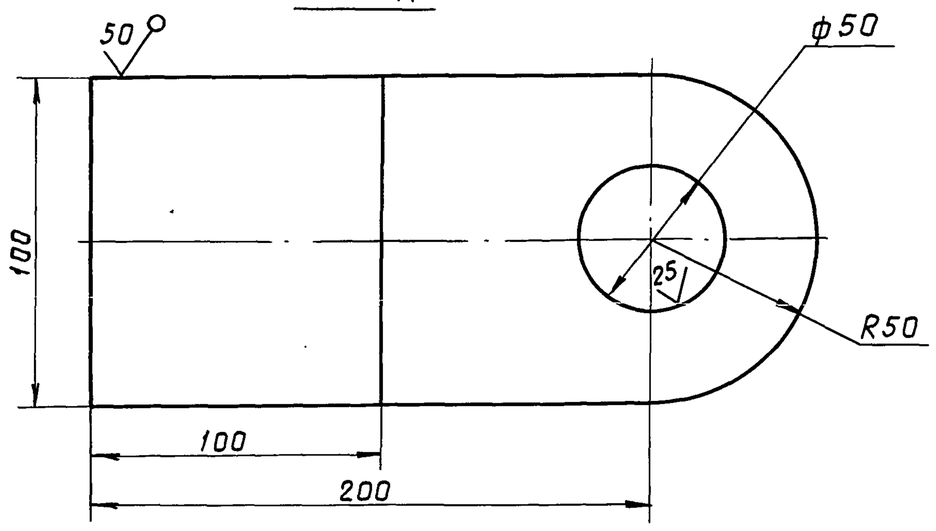

Неуказанные предельные отклонения размеров: отверстий - H16; валов - h16; остальных - $\pm \frac{IT16}{2}$.

Изм.	Лист	N докум.	Подп.	Дата	15-1307.01.00.03			
Разраб.		Кузьмина	"		Ухо	Лит.	Масса	Масшт.
Пров.		Числова	"			И	1,0	1:2
Т.контр.						Лист	Листов 1	
ГИП		Тюрин	"		Лист Б-8 ГОСТ 19903-74 / Ст3 ГОСТ 14637-79	Гипронефтеспецмонтаж г. Москва		
Н.контр.		Панова	"					
Утв.		Кузнецов						

Формат	Зона	Поз.	Обозначение	Наименование	Кол.	Примечание
				Документация		
А3			15-1307.01.00.00 СБ	Сборочный чертеж		
				Детали		
БЧ		1	15-1307-01.00.01	Прижим		
				Швеллер 14 ГОСТ 8240-72 / Ст3 ГОСТ 535-79		
				L = 200	1	2,7 кг
БЧ		2	15-1307.01.00.02	Направляющая		
				Швеллер 14 ГОСТ 8240-72 / Ст3 ГОСТ 535-79		
				L = 850	1	11,6 кг
АЧ		3	15-1307.01.00.03	Ухо	1	

Изм.	Лист	N докум.	Подп.	Дата	15-1307.01.00.00			
Разраб.		Кузьмина	"		Приспособление для приижма стенки к щиту	Лит.	Лист	Листов
Пров.		Числова	"			И		1
ГИП		Тюрин	"			Гипронефтеспецмонтаж г. Москва		
Н.контр.		Панова	"					
Утв.		Кузнецов						

ПВ 74.78.00.00 СБ

ТП 903-9-14сп 86 Ал. IX

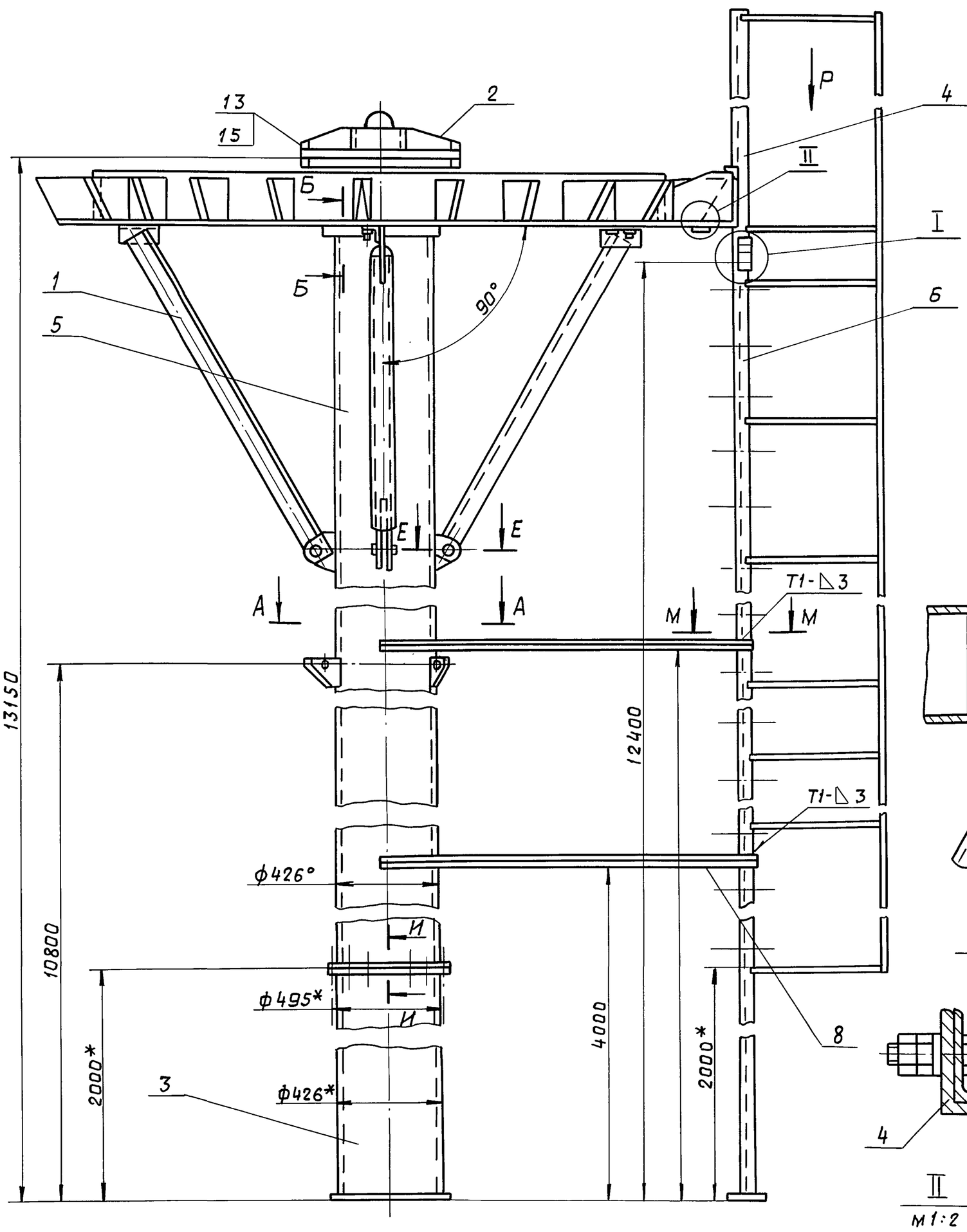

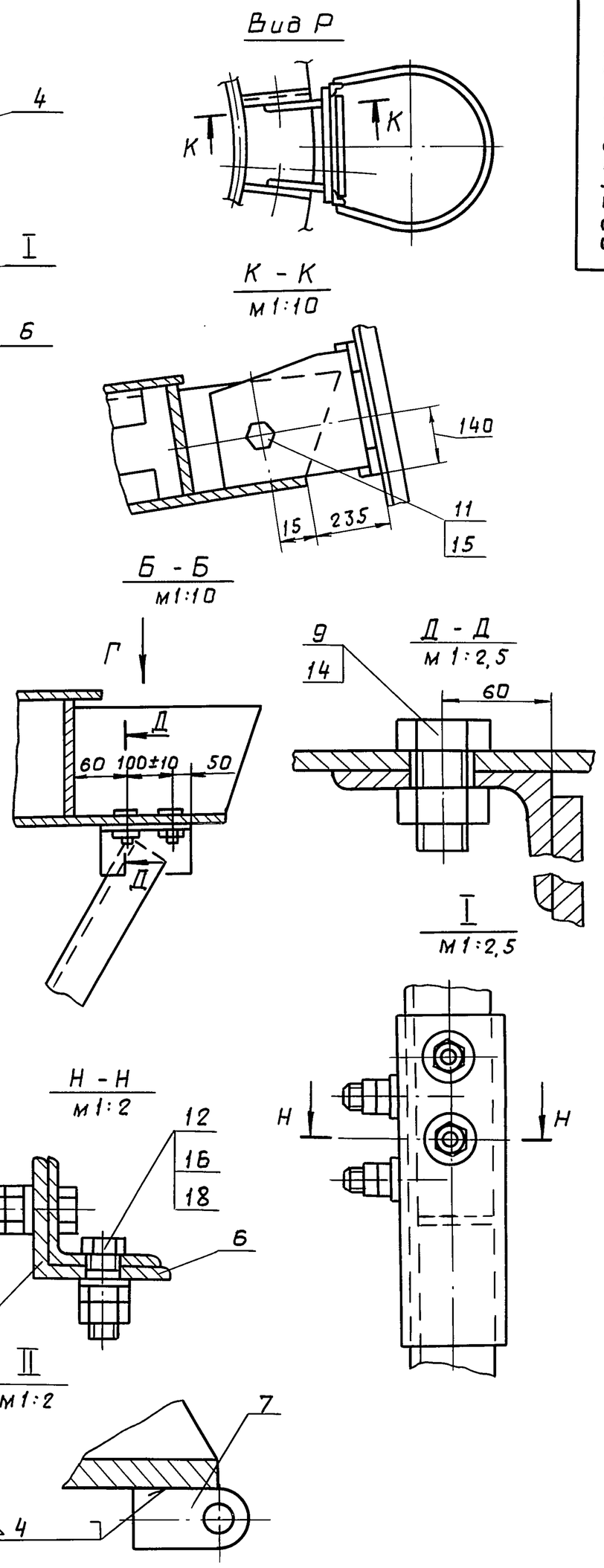

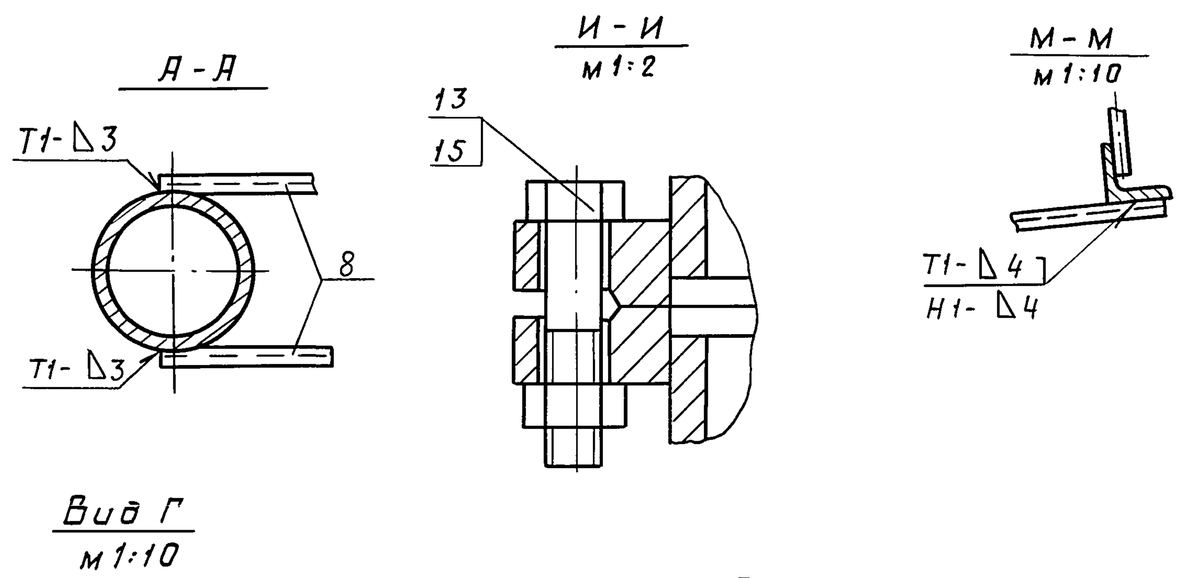

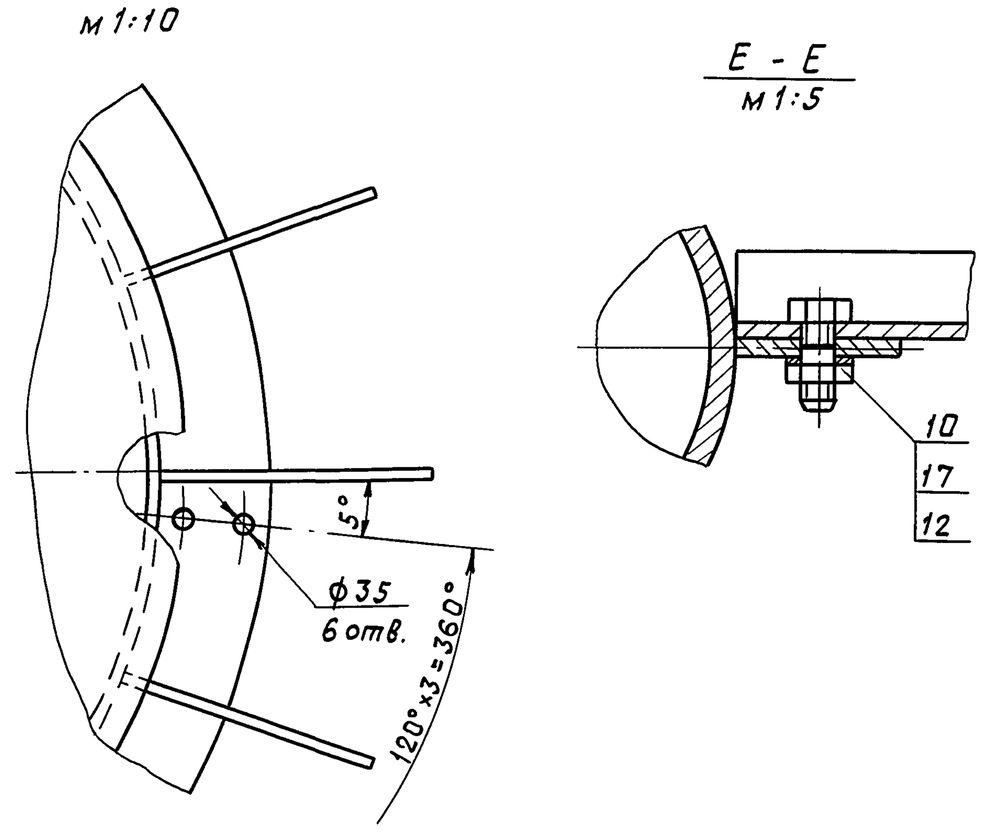

1. Подготовка центрального кольца:
   а) в местах крепления подкосов (поз. 1) к центральному кольцу по месту просверлить 6 отв. (2×3) ф35 (см. Д-Д).
   б) в месте крепления лестницы (поз. 4) в двух смежных ребрах центрального кольца по месту просверлить 2 отв. ф20 (см. К-К).
2. Центральное кольцо с закрепленным на нем оголовником (поз. 2) установить на стойку до упора. Между нижней плоскостью центрального кольца и стойкой выдержать угол 90°.
3. Сварочные швы по ГОСТ 5264-80. Электроды сварочные типа Э42А ГОСТ 9467-75.
4. Неуказанные предельные отклонения размеров: отверстий - Н16; валов - h16, остальных - $\pm\frac{IT16}{2}$.
5. Шероховатость поверхностей реза для дет. Б4 25.
6.* Размеры для справок.

					ПВ 74.78.00.00 СБ			
Изм	Лист	№ докум.	Подп.	Дата	Стойка монтажная Сборочный чертеж	Лит.	Масса	Масшт
Разраб.		Кузьмина	"			И	1850	1:20
Пров.		Числова	"			Лист	Листов 1	
Т.контр.						Гипронефтеспецмонтаж г. Москва		
ГИП		Тюрин	"					
Н.контр.		Панова	"					
Утв.		Кузнецов						

Инв. № подл. | Подп. и дата | Вз. инв. № | Инв. № дубл. | Подп. и дата

Пров. 29.5.90г Коп.

21663-07 66

Т.П.903-9-14сп86 Ал.IX

Формат	Зона	Поз.	Обозначение.	Наименование.	Кол.	Примечание.
				Гайки ГОСТ 5915-70		
		14		Гайка М30.6.013	6	0.23кг.
		15		Гайка М20.6.013	39	0.06кг.
		16		Гайка М16.6.013	16	0.02кг.
				Шайба ГОСТ 9649-78		
		17		Шайба 20.02.013	3	
		18		Шайба 16.01.013	8	

Инв.№ подл. | Подп. и дата | Взам.инв.№ | Инв.№ дубл. | Подп. и дата

Изм	Лист	N докум.	Подп.	Дата	ПВ74.78.00.00	Лист 2

Формат	Зона	Поз.	Обозначение.	Наименование.	Кол.	Примечание.
				Документация.		
А2			ПВ74.78.00.00 СБ	Сборочный чертеж.		
				Сборочные единицы.		
А4		1	ПВ74.78.01.00	Подкос	3	
А4		2	ПВ74.78.02.00	Оголовник	1	
А4		3	ПВ74.78.03.00	Стойка II	1	
А4		4	ПВ74.78.04.00	Лестница I	1	
А4		5	ПВ74.78.05.00	Стойка I	1	
А4		6	ПВ74.78.06.00	Лестница II	1	
				Детали.		
А4		7	ПВ74.78.00.01	Кронштейн	3	
Б4		8	ПВ74.78.00.02	Уголок		
				Уголок Б-32х32х4 ГОСТ 8509-72 / Ст.3 ГОСТ 535-79		
				L = 1300	4	2.5кг
				Стандартные изделия		
				Болты ГОСТ 7798-70		
		9		Болт М30×60.56.013	6	0.58кг.
		10		Болт М24×60.56.013	3	0.24кг.
		11		Болт М20×60.56.013	18	0.22кг
		12		Болт М16×40.56.013	8	0.05кг.
		13		Болт М20×185.56.013	16	0.2кг.

Инв.№ подл. | Подп. и дата | Взам.инв.№ | Инв.№ дубл. | Подп. и дата

Изм.	Лист	N докум.	Подп.	Дата	ПВ74.78.00.00		
Разраб.		Кузьмина	подп.	12.84	Стойка монтажная.	Лит. И	Лист 1 / Листов 2
Пров.		Числова	»	12.84		Гипронефтеспецмонтаж. г. Москва.	
ГИП		Тюрин	»	12.84			
Н.контр.		Панова	»	12.84			
Утв.		Кузнецов					

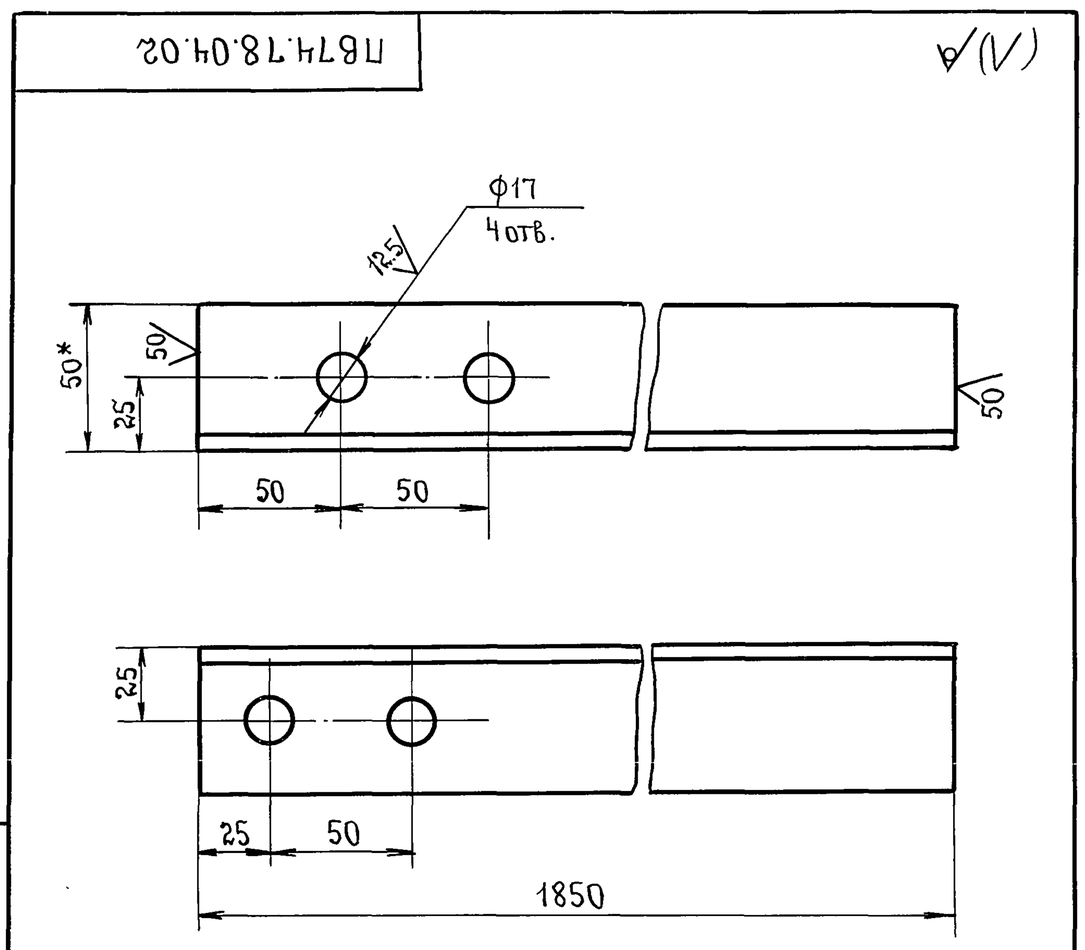

1. Неуказанные предельные отклонения размеров: отверстий – H16, валов – h16, остальных – $\pm\frac{JT16}{2}$.
2*. Размер для справок.

Изм.	Лист	N докум.	Подп.	Дата	ПВ74.78.04.02		
Разраб.		Кузьмина	подп.	12.84	Стойка.	Лит. И	Масса 70 / Масштаб 1:20
Пров.		Числова	»	12.84		Лист	Листов 1
Т.контр.							
ГИП		Тюрин	»	12.84	Уголок Б-50×50×5 ГОСТ 8509-72 / Ст.3 ГОСТ 535-79	Гипронефтеспецмонтаж г. Москва.	
Н.контр.		Панова	»	12.84			
Утв.		Кузнецов					

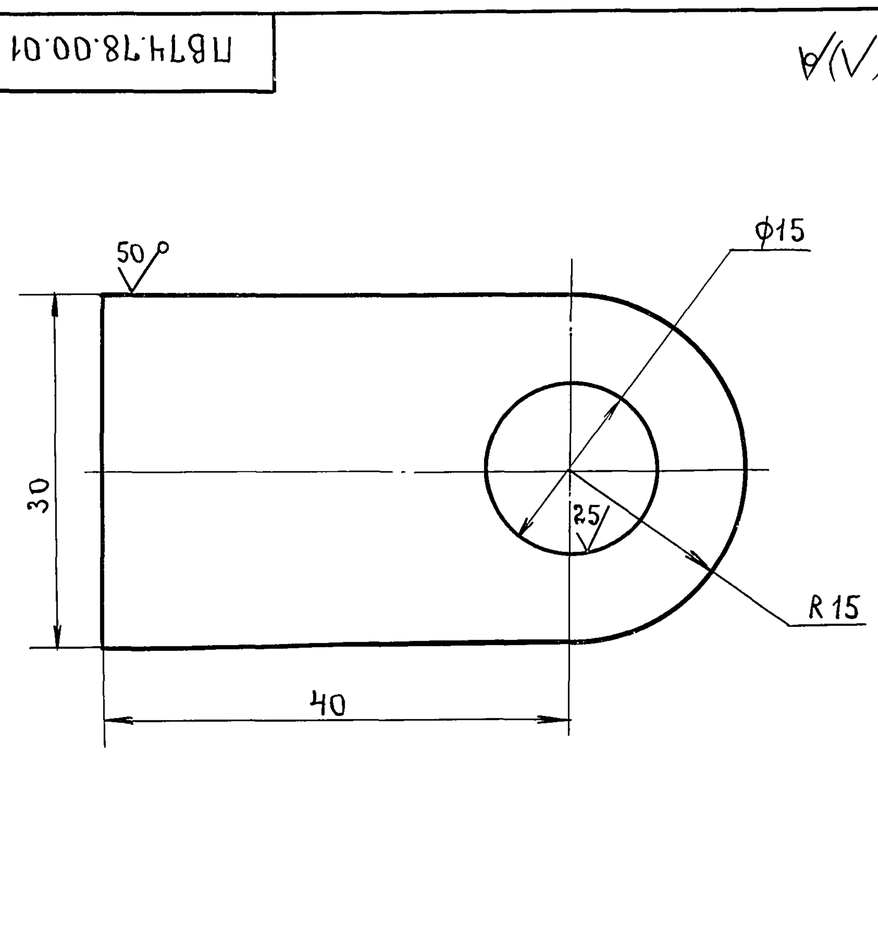

Неуказанные предельные отклонения размеров: отверстий – H16, валов – h16, остальных – $\frac{JT16}{2}$.

Изм.	Лист	N докум.	Подп.	Дата	ПВ74.78.00.01		
Разраб.		Кузьмина	подп.	12.84	Кронштейн.	Лит. И	Масса 0.2 / Масштаб 2:1
Пров.		Числова	»	12.84		Лист	Листов 1
Т.контр.							
ГИП		Тюрин	»	12.84	Полоса Б-10×30 ГОСТ 103-76 / Ст.3 ГОСТ 535-79	Гипронефтеспецмонтаж. г. Москва.	
Н.контр.		Панова	»	12.84			
Утв.		Кузнецов					

ПВ74.78.02.00СБ

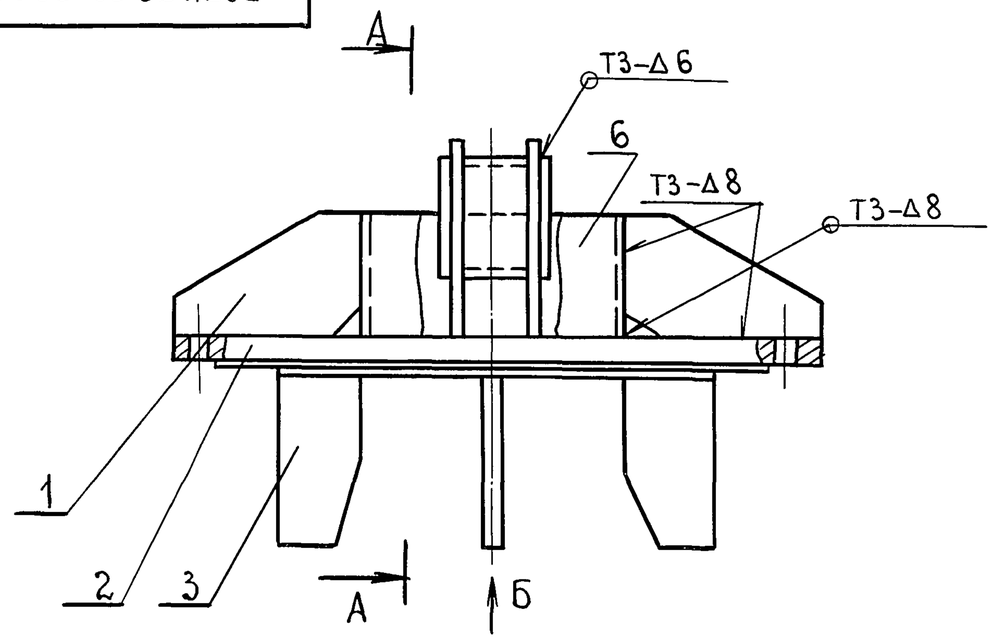

Вид Б

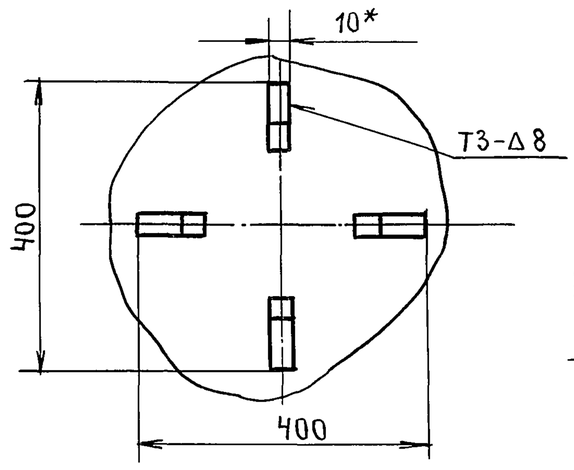

А–А

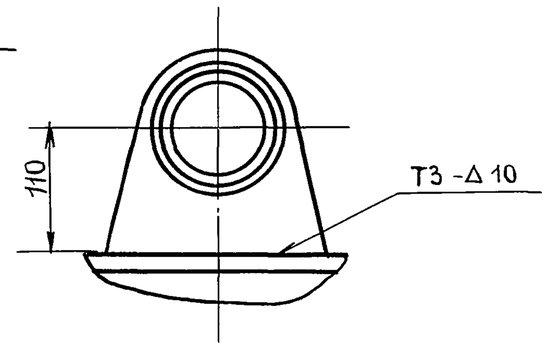

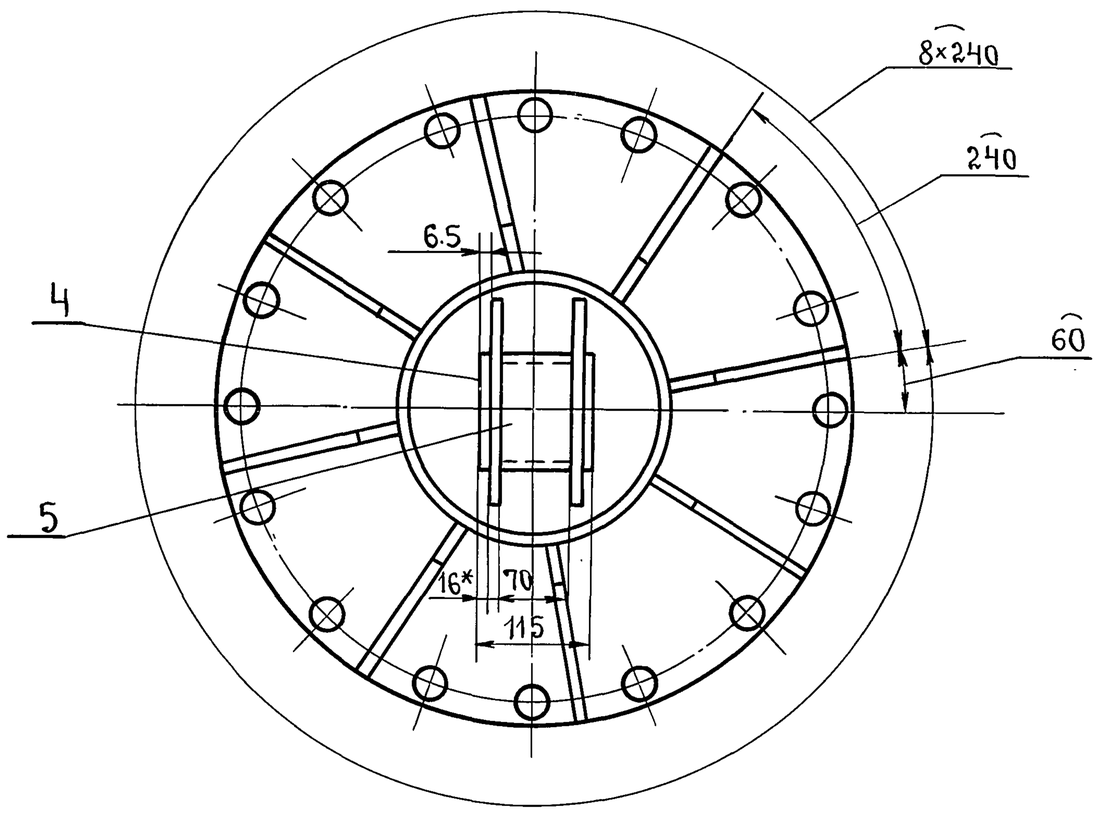

1. Сварные швы по ГОСТ 5264-80. Электроды типа Э42А ГОСТ 9467-75.
2. Неуказанные предельные отклонения размеров: отверстий - H16; валов - h16; остальных $\pm \frac{JT16}{2}$.
3. Шероховатость поверхностей реза для дет. БЧ - $\sqrt{25}$.
4.* Размеры для справок.

Изм.	Лист	N докум.	Подп.	Дата	ПВ74.78.02.00СБ			
Разраб.		Кузьмина	подп.	12.84	Оголовник. Сборочный чертеж	Лит.	Масса	Масштаб
Пров.		Числова	»	12.84		И	98.0	1:5
Т.контр.						Лист	Листов 1	
ГИП		Тюрин	»	12.84		Гипронефтеспецмонтаж. г. Москва.		
Н.контр		Панова	»	12.84				
Утв.		Кузнецов						

ПВ74.78.05.06

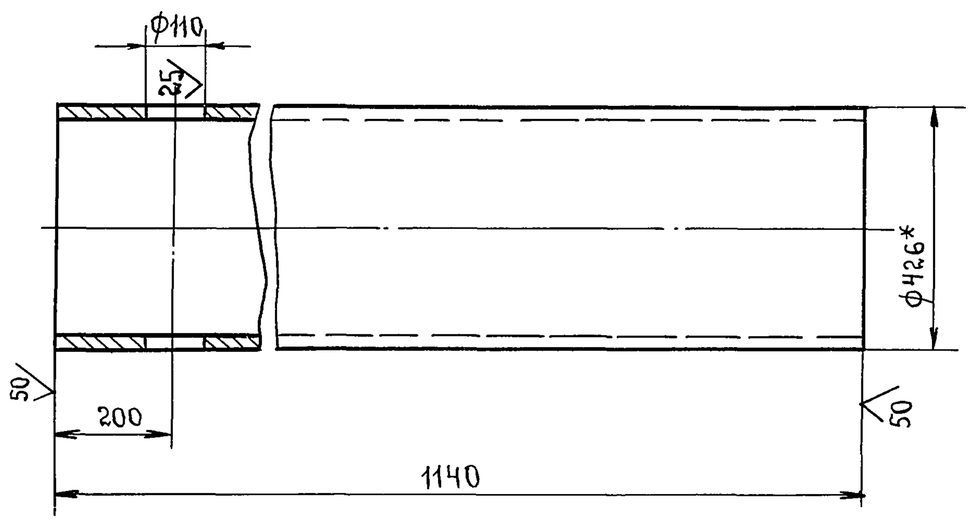

1. Неуказанные предельные отклонения размеров: отверстий – H16; валов – h16; остальных – $\pm \frac{JT16}{2}$.
2* Размеры для справок.

Изм.	Лист	N докум.	Подп.	Дата	ПВ74.78.05.06			
Разраб.		Кузьмина	подп.	12.84	Стойка.	Лит.	Масса	Масштаб
Пров.		Числова	»	12.84		И	1144	1:10
Т.контр.						Лист	Листов 1	
ГИП		Тюрин	»	12.84	Труба 426×10 ГОСТ 8732-78 / В10 ГОСТ 8731-74	Гипронефтеспецмонтаж. г. Москва.		
Н.контр		Панова	»	12.84				
Утв.		Кузнецов						

Формат	Зона	Поз.	Обозначение.	Наименование.	Кол.	Примечание.
				Документация.		
А3			ПВ74.78.05.00СБ	Сборочный чертеж.		
				Детали		
А4		1	ПВ74.78.02.01	Косынка	8	
А4		2	ПВ74.78.02.02	Заглушка	1	
А4		3	ПВ74.78.02.03	Направляющая	4	
А4		4	ПВ74.78.02.04	Кронштейн	2	
БЧ		5	ПВ74.78.02.05	Захват		
				Труба 108×6 ГОСТ 8732-78 / В10 ГОСТ 8731-74		
				L = 115	1	1.75кг.
БЧ		6	ПВ74.78.02.06	Стакан		
				Труба 219×8 ГОСТ 8732-78 / В10 ГОСТ 8731-74		
				L = 100	1	4.2кг.

Изм.	Лист	N докум.	Подп.	Дата	ПВ74.78.02.00			
Разраб.		Кузьмина	подп.	12.84	Оголовник.	Лит.	Лист	Листов
Пров.		Числова	»	12.84		И		1
ГИП		Тюрин	»	12.84		Гипронефтеспецмонтаж. г. Москва.		
Н.контр.		Панова	»	12.84				
Утв.		Кузнецов						

Т.П. 903-9-14сп 86 Ал. IX

Инв. N подл. | Подп. и дата | Взам. инв. N | Инв. N дубл. | Подп. и дата

ПВ74.78.05.00 СБ

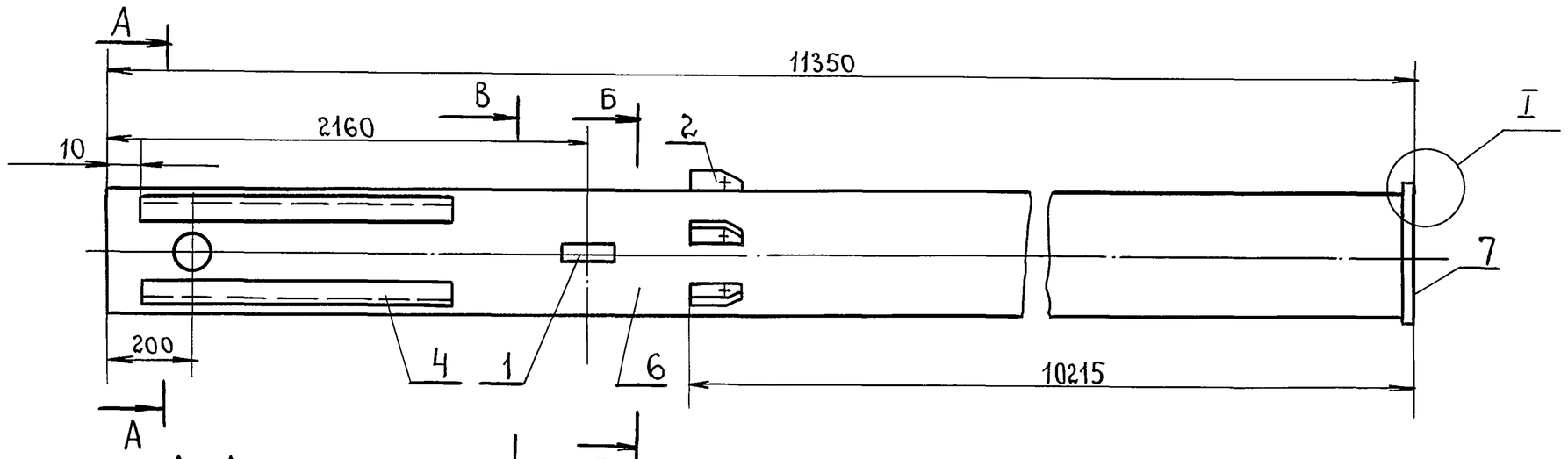

А-А
М1:10

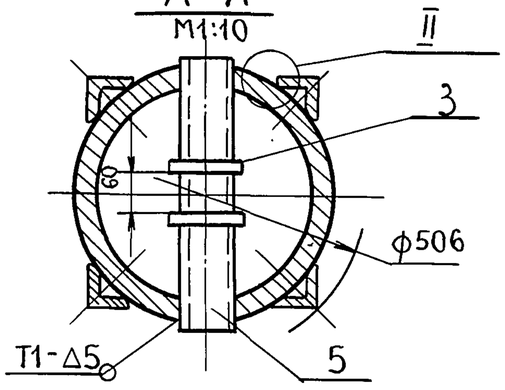

Б-Б
М1:10

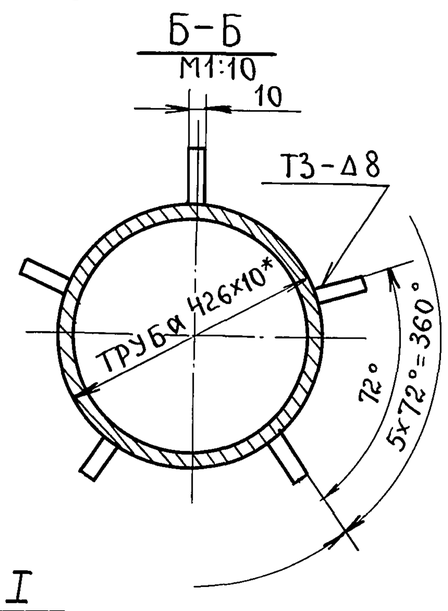

В-В
М1:10

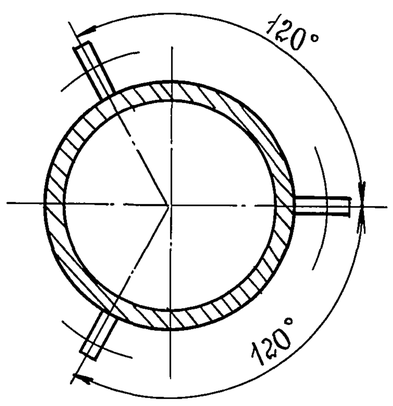

I
М1:5

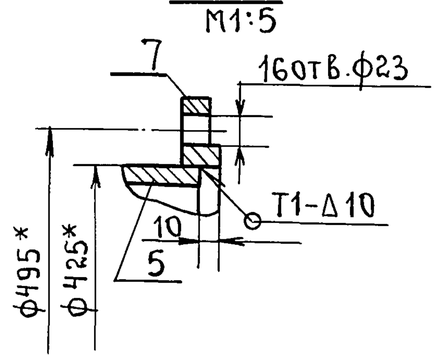

II
М1:1

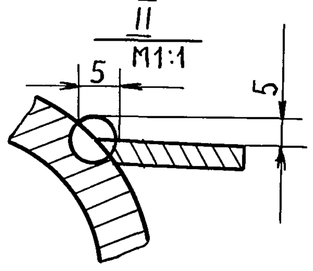

1. Сварка по ГОСТ 5264-80. Сварка ручная электродуговая. Электроды сварочные типа Э42А ГОСТ9467-75.
2. Неуказанные предельные отклонения размеров: отверстий - Н16; валов - h16; остальных $\pm \frac{IT16}{2}$.
3. Шероховатость поверхностей реза для деталей Б4 - $\sqrt{25}$.

4*. Размеры для справок.

5** Размер уточнить на монтаже.

Изм.	Лист	N докум.	Подп.	Дата
Разраб.		Кузьмина	подп.	12.84
Пров.		Числова	»	12.84
Т.контр.				
ГИП		Тюрин	»	12.84
Н.контр.		Панова	»	12.84
Утв.		Кузнецов		

ПВ74.78.05.00 СБ

Стойка I.
сборочный чертеж.

Лит.	Масса	Масштаб
И	1180	1:20
Лист	Листов 1	

Гипронефтеспецмонтаж г. Москва.

Т.П. 903-9-14сп 86 Ал. IX

Инв. N подл. | Подп. и дата | Взам. инв. N | Инв. N дубл. | Подп. и дата

ПВ74.78.05.03

(√)

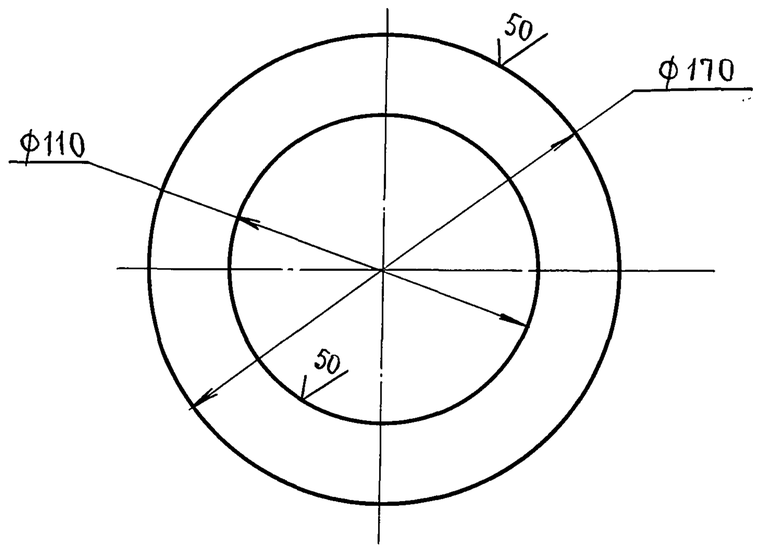

Неуказанные предельные отклонения размеров: отверстий - Н16; валов - h16.

Изм.	Лист	N докум.	Подп.	Дата
Разраб.		Кузьмина	подп.	12.84
Пров.		Числова	»	12.84
Т.контр.				
ГИП		Тюрин	»	12.84
Н.контр.		Панова	»	12.84
Утв.		Кузнецов		

ПВ74.78.05.03

Ограничитель.

Лит.	Масса	Масштаб
И	0.5	1:2
Лист	Листов 1	

Лист Б-10 ГОСТ 19903-74 / Ст.3 ГОСТ 14637-79

Гипронефтеспецмонтаж. г. Москва.

Инв. N подл. | Подп. и дата | Взам. инв. N | Инв. N дубл. | Подп. и дата

Формат	Зона	Поз.	Обозначение.	Наименование.	Кол	Примечание.
				Документация		
А3			ПВ74.78.05.00 СБ	Сборочный чертеж		
				Детали.		
А4		1	ПВ74.78.05.01	Ушко	3	
А4		2	ПВ74.78.05.02	Кронштейн	5	
А4		3	ПВ74.78.05.03	Ограничитель	2	
Б4		4	ПВ74.78.05.04	Направляющая		
				Уголок Б-56х56х5 ГОСТ 8509-72 / Ст.3 ГОСТ 535-79		
				L = 500	4	2.7кг.
Б4		5	ПВ74.78.05.05	Захват		
				Труба 108х6 ГОСТ 8732-78 / В10 ГОСТ 8731-74		
				L = 440	1	6.0кг
А4		6	ПВ74.78.05.06	Стойка	1	
				Стандартные изделия		
		7		Фланец		
				ГОСТ 12820-80		

Изм.	Лист	N докум.	Подп.	Дата
Разраб.		Кузьмина	подп.	12.84
Пров.		Числова	»	12.84
ГИП		Тюрин	»	12.84
Н.контр.		Панова	»	12.84
Утв.		Кузнецов		

ПВ74.78.05.00

Стойка I.

Лит.	Лист	Листов
И		1

Гипронефтеспецмонтаж г. Москва

Инв. N подл. | Подп. и дата | Взам. инв. N | Инв. N дубл. | Подп. и дата

ПВ74.78.05.01

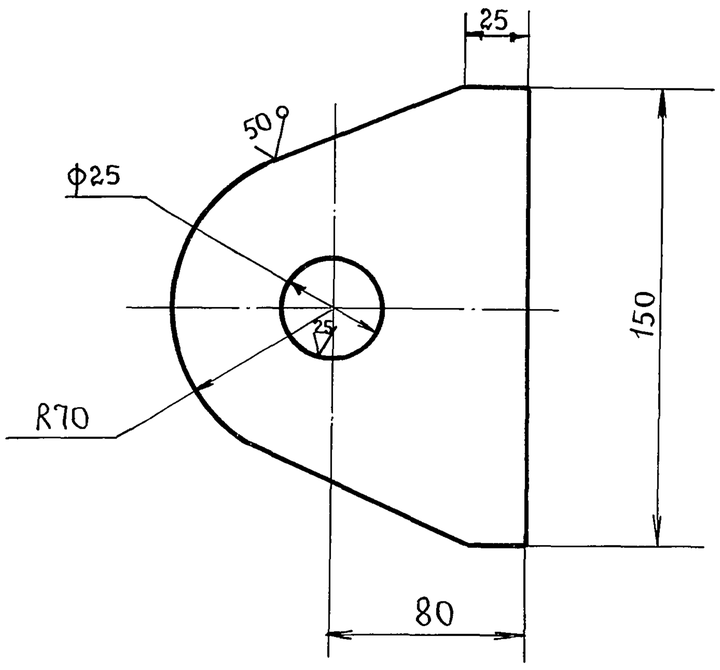

1. Неуказанные предельные отклонения размеров: валов - h16, остальных $\pm\frac{JT16}{2}$.
2*. Размер для справок.

Изм.	Лист	N докум.	Подп.	Дата	ПВ74.78.05.01			
Разраб.		Кузьмина	подп.	12.84	Ушко.	Лит.	Масса	Масштаб
Пров.		Числова	»	12.84		И	2.5	1:2.5
Т.контр.						Лист	Листов 1	
ГИП		Тюрин	»	12.84	Лист Б-16 ГОСТ 19903-74 / Ст.3 ГОСТ 14637-79	Гипронефтеспецмонтаж. г. Москва		
Н.контр.		Панова	»	12.84				
Утв.		Кузнецов						

Инв.N подл. | Подп. и дата | Взам. инв.N | Инв.N дубл. | Подп. и дата | Т.П. 903-9-1Чел 86 Ал.IX

ПВ74.78.05.02

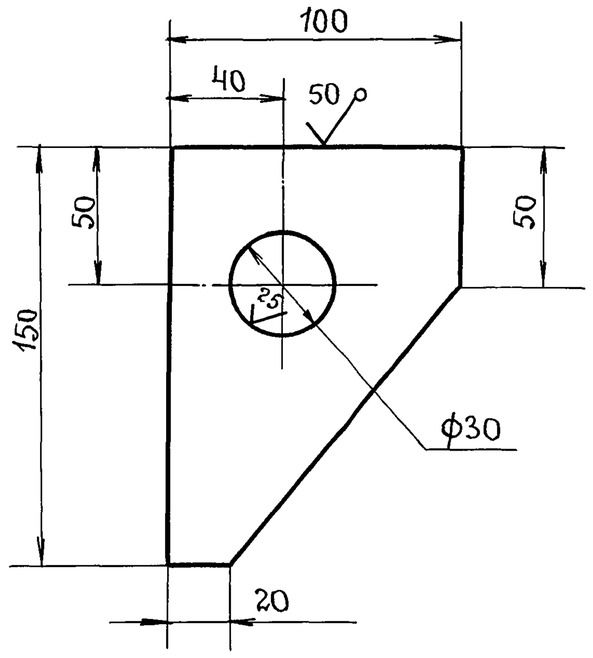

1. Неуказанные предельные отклонения размеров: валов - h16, остальных $\pm\frac{JT16}{2}$.
2.* Размер для справок.

Изм.	Лист	N докум.	Подп.	Дата	ПВ74.78.05.02			
Разраб.		Кузьмина	подп.	12.84	Кронштейн.	Лит.	Масса	Масштаб
Пров.		Числова	»	12.84		И	0.9	1:2
Т.контр						Лист	Листов 1	
ГИП		Тюрин	»	12.84	Лист Б-12 ГОСТ 19903-74 / Ст.3 ГОСТ 14637-79	Гипронефтеспецмонтаж. г. Москва.		
Н.контр		Панова	»	12.84				
Утв.		Кузнецов						

Инв.N подл. | Подп. и дата | Взам. инв.N | Инв.N дубл. | Подп. и дата

ПВ74.78.03.00 СБ

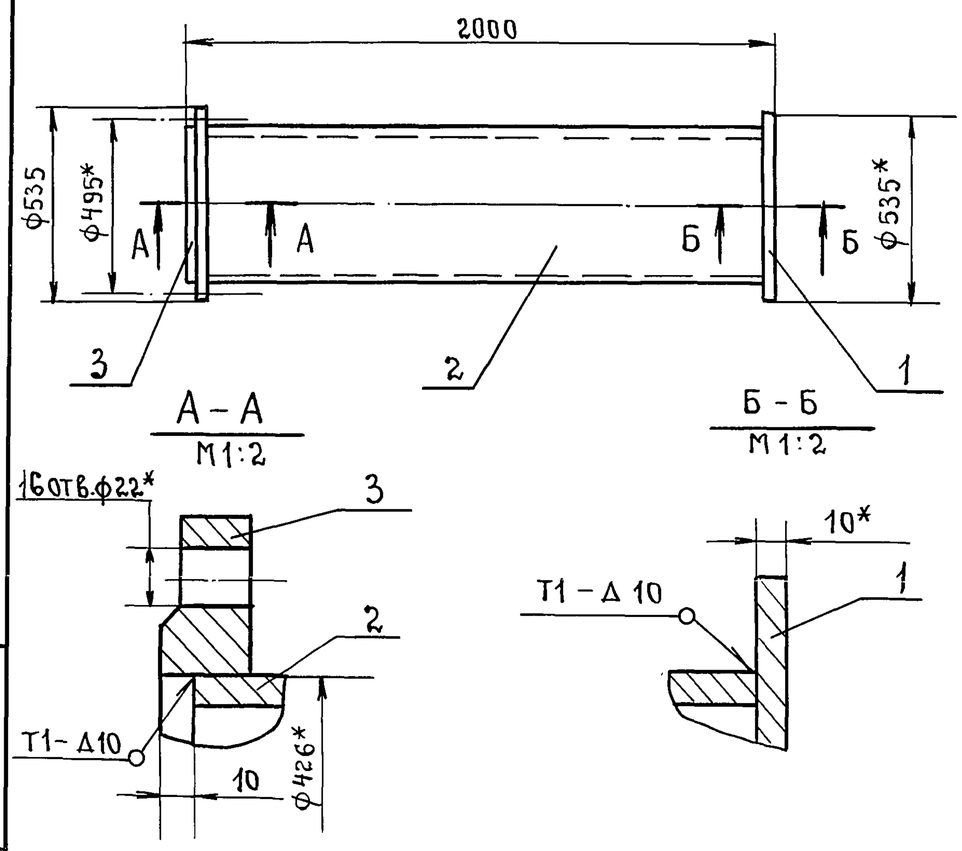

1. Сварные швы по ГОСТ 5264-80. Электроды типа Э42А ГОСТ 9467-75.
2. Неуказанные предельные отклонения размеров: отверстий - H16, валов - h16, остальных $\pm\frac{JT16}{2}$.
3* Размеры для справок.

Изм.	Лист	N докум.	Подп.	Дата	ПВ74.78.03.00 СБ			
Разраб.		Кузьмина	подп.	12.84	Стойка II Сборочный чертеж.	Лит.	Масса	Масштаб
Пров.		Числова	»	12.84		И	242.0	1:20
Т.контр.						Лист	Листов 1	
ГИП		Тюрин	»	12.84		Гипронефтеспецмонтаж г. Москва.		
Н.контр.		Панова	»	12.84				
Утв.		Кузнецов						

Инв.N подл. | Подп. и дата | Взам. инв.N | Инв.N дубл. | Подп. и дата

Формат	Зона	Поз.	Обозначение.	Наименование.	Кол.	Примечание.
				Документация.		
А4			ПВ74.78.03.00 СБ	Сборочный чертеж		
				Детали.		
Б4		1	ПВ74.78.03.01	Основание.		
				Лист Б-10 ГОСТ 19903-74 / Ст.3 ГОСТ 14637-79		
				D = 535	1	22.2кг.
Б4		2	ПВ74.78.03.02	Труба		
				Труба 426х10 ГОСТ 8732-78 / В10 ГОСТ 8731-74		
				L = 1980	1	204кг.
				Стандартные изделия		
		3		Фланец 400-6 ГОСТ 12820-80	1	15.2кг.

Изм.	Лист	N докум.	Подп.	Дата	ПВ74.78.03.00			
Разраб.		Кузьмина	подп.	12.84	Стойка II.	Лит.	Лист	Листов
Пров.		Числова	»	12.84		И		
ГИП		Тюрин	»	12.84		Гипронефтеспецмонтаж. г. Москва.		
Н.контр.		Панова		12.84				
Утв.		Кузнецов						

ТП 903-9-14сп86 Ал.IX

ПВ74.78.02.03

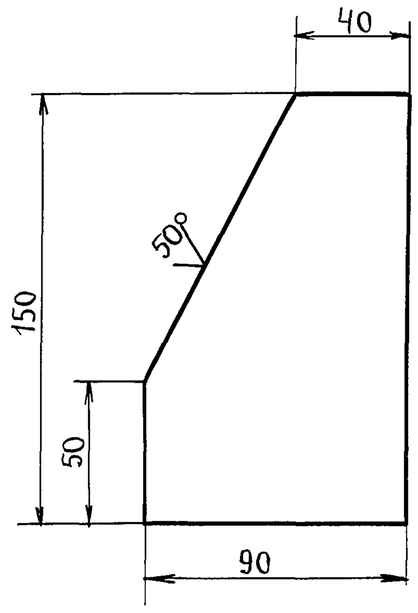

Неуказанные предельные отклонения размеров: остальных – $\pm\frac{IT16}{2}$.

Изм.	Лист	N докум.	Подп.	Дата	ПВ74.78.02.03			
Разраб.		Кузьмина	подп.	12.84	Направляющая	Лит.	Масса	Масштаб
Пров.		Числова	»	12.84		И	1.0	1:2
Т.контр.						Лист	Листов 1	
ГИП		Тюрин	»	12.84	Лист Б-10 ГОСТ 19903-74 / Ст.3 ГОСТ 14637-79	Гипронефтеспецмонтаж г. Москва.		
Н.контр.		Панова	»	12.84				
Утв.		Кузнецов						

Инв.N подл. | Подп. и дата | Взам.инв.N | Инв.N дубл. | Подп. и дата

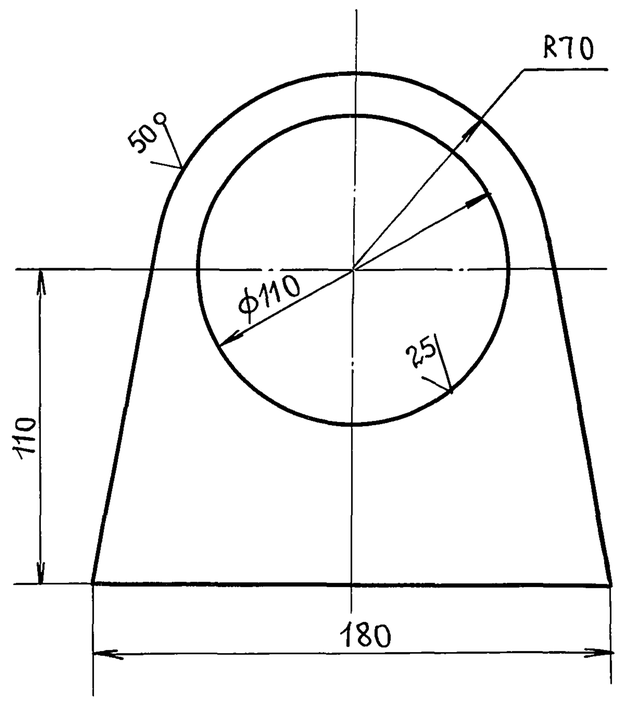

Неуказанные предельные отклонения размеров: отверстий – H16, валов – h16, остальных $\pm\frac{IT16}{2}$.

Изм.	Лист	N докум.	Подп.	Дата	ПВ74.78.02.04			
Разраб.		Кузьмина	подп.	12.84	Кронштейн.	Лит.	Масса	Масштаб
Пров.		Числова	»	12.84		И	2.3	1:2
Т.контр.						Лист	Листов 1	
ГИП		Тюрин	»	12.84	Лист Б-16 ГОСТ 19903-74 / Ст.3 ГОСТ 14637-79	Гипронефтеспецмонтаж. г. Москва.		
Н.контр.		Панова	»	12.84				
Утв.		Кузнецов						

Инв.N подл. | Подп. и дата | Взам.инв.N | Инв.N дубл. | Подп. и дата

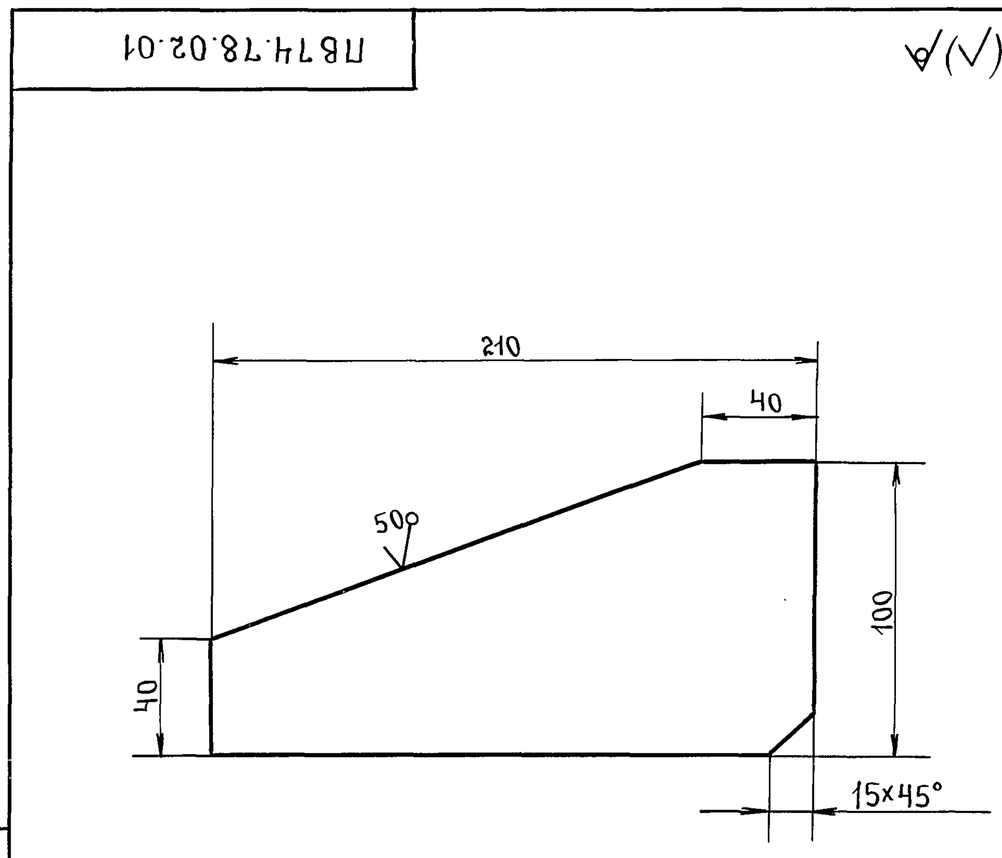

Неуказанные предельные отклонения размеров: остальных – $\pm\frac{IT16}{2}$.

Изм.	Лист	N докум.	Подп.	Дата	ПВ74.78.02.01			
Разраб.		Кузьмина	подп.	12.84	Косынка.	Лит.	Масса	Масштаб
Пров.		Числова	»	12.84		И	1.2	1:2
Т.Контр.						Лист	Листов 1	
ГИП		Тюрин	»	12.84	Лист Б-10 ГОСТ 19903-74 / Ст.3 ГОСТ 14637-79	Гипронефтеспецмонтаж. г. Москва.		
Н.контр.		Панова	»	12.84				
Утв.		Кузьмина						

Инв.N подл. | Подп. и дата | Взам.инв.N | Инв.N дубл. | Подп. и дата

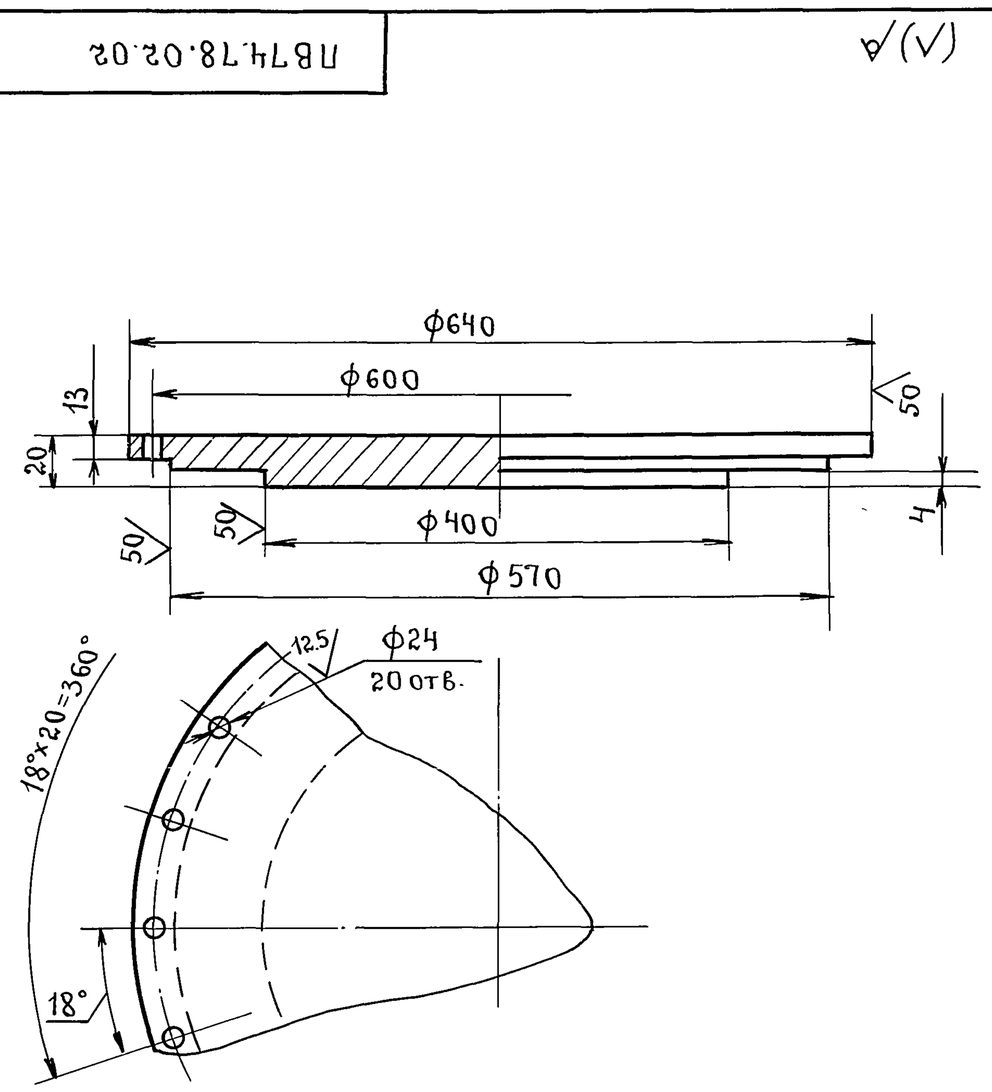

Неуказанные предельные отклонения размеров: отверстий – H16, валов – h16, остальных – $\pm\frac{IT16}{2}$.

Изм.	Лист	N докум.	Подп.	Дата	ПВ74.78.02.02			
Разраб.		Кузьмина	подп.	12.84	Заглушка.	Лит.	Масса	Масштаб
Пров.		Числова	»	12.84		И	73.5	1:5
Т.контр						Лист	Листов 1	
ГИП		Тюрин	»	12.84	Лист Б-20 ГОСТ 19903-74 / Ст.3 ГОСТ 14637-79	Гипронефтеспецмонтаж г. Москва.		
Н.контр.		Панова	»	12.84				
Утв.		Кузнецов						

Инв.N подл. | Подп. и дата | Взам.инв.N | Инв.N дубл. | Подп. и дата

Т.П. 903-9-14сп86 Ал.IX

Формат	Зона	Поз.	Обозначение	Наименование.	Кол.	Примечание.
				Документация		
А4			ПВ74.78.01.00 СБ	Сборочный чертеж		
				Детали		
А4		1	ПВ74.78.01.01	Крепление.	1	
А4		2	ПВ74.78.01.02	Штанга	1	

Инв.№подл. | Подп. и дата | Взам.инв.№ | Инв.№дубл. | Подп. и дата

Изм.	Лист	N докум.	Подп.	Дата
Разраб.		Кузьмина	подп.	12.84
Пров.		Числова	»	12.84
ГИП		Тюрин	»	12.84
Н.контр.		Панова	»	12.84
Утв.		Кузнецов		

ПВ74.78.01.00

Подкос.

Лит.	Лист	Листов
И		1

Гипронефтеспецмонтаж г. Москва

ПВ74.78.01.02

(√)∀

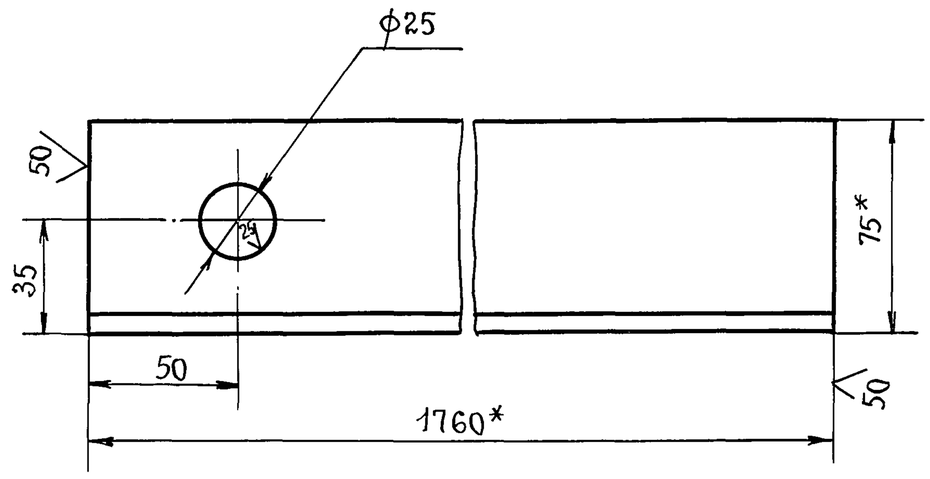

1. Неуказанные предельные отклонения размеров: отверстий – H16, валов – h16, остальных – $\pm \frac{IT16}{2}$.
2* Размер для справок.

Инв.№подл. | Подп. и дата | Взам.инв.№ | Инв.№дубл. | Подп. и дата

Изм.	Лист	N докум.	Подп.	Дата
Разраб.		Кузьмина	подп.	12.84
Пров.		Числова	»	12.84
Т.контр.				
ГИП		Тюрин	»	12.84
Н.контр.		Панова	»	12.84
Утв.		Кузнецов		

ПВ74.78.01.02

Штанга.

Лит.	Масса	Масштаб
И	12.5	1:2
Лист	Листов 1	

Уголок $\frac{Б-75\times75\times6\ ГОСТ\ 8509-72}{Ст.3\ ГОСТ\ 535-79}$

Гипронефтеспецмонтаж. г. Москва

ПВ74.78.01.01

(√)∀

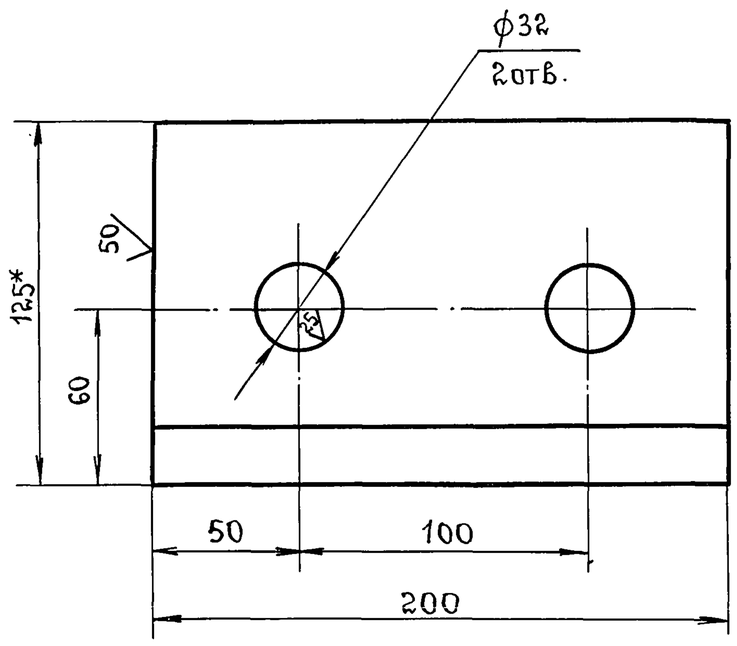

1. Неуказанные предельные отклонения размеров: отверстий – H16, валов – h16, остальных – $\pm \frac{IT16}{2}$.
2.* Размер для справок.

Инв.№подл. | Подп. и дата | Взам.инв.№ | Инв.№дубл. | Подп. и дата

Изм.	Лист	N докум.	Подп.	Дата
Разраб.		Кузьмина	подп.	12.84
Пров.		Числова	»	12.84
Т.контр.				
ГИП		Тюрин	»	12.84
Н.контр.		Панова	»	12.84
Утв.		Кузнецов		

ПВ74.78.01.01

Крепление.

Лит.	Масса	Масштаб
И	3.5	1:2
Лист	Листов 1	

Уголок $\frac{5-125\times125\times10,\ ГОСТ\ 8509-72}{Ст.3\ ГОСТ\ 535-79}$

Гипронефтеспецмонтаж. г. Москва.

ПВ74.78.01.00 СБ

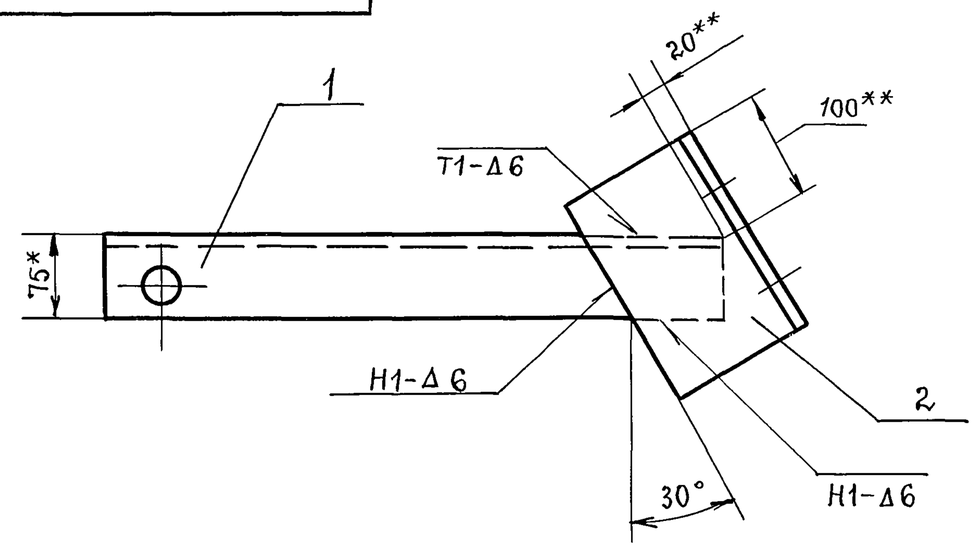

1. Сварные швы по ГОСТ 5264-80. Электроды типа Э42А ГОСТ 9467-75.
2*. Размер для справок
3** Размеры уточнить по месту.

Инв.№подл. | Подп. и дата | Взам.инв.№ | Инв.№дубл. | Подп. и дата

Изм.	Лист	N докум.	Подп.	Дата
Разраб.		Кузьмина	подп.	12.84
Пров.		Числова	»	12.84
Т.контр.				
ГИП		Тюрин	»	12.84
Н.контр.		Панова	»	12.84
Утв.		Кузнецов		

ПВ74.78.01.00 СБ

Подкос. Сборочный чертеж

Лит.	Масса	Масштаб
И	16.0	1:5
Лист	Листов 1	

Гипронефтеспецмонтаж. г. Москва.

ПВ74.78.04.00 СБ

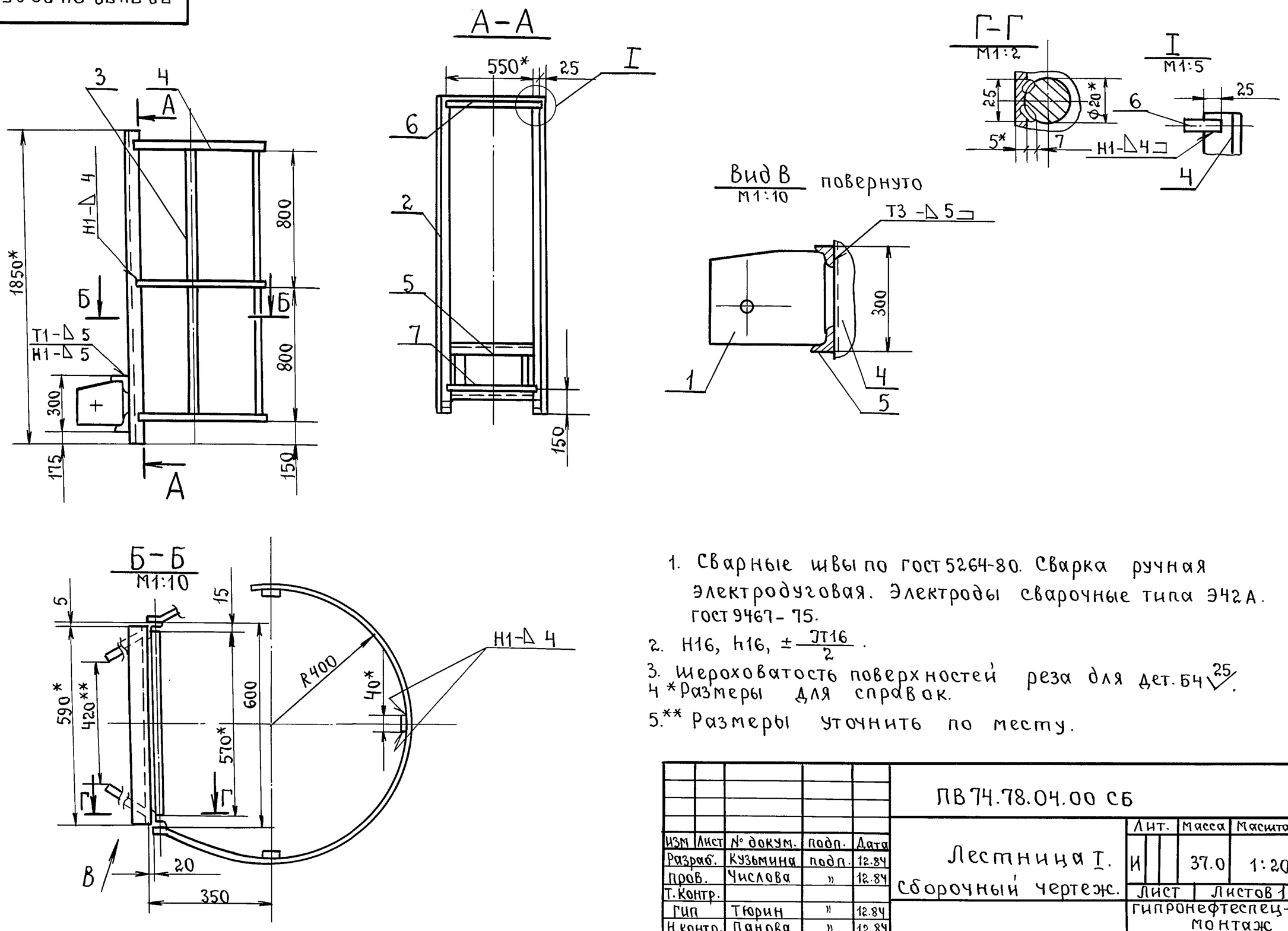

1. Сварные швы по ГОСТ 5264-80. Сварка ручная электродуговая. Электроды сварочные типа Э42А. ГОСТ 9467-75.
2. Н16, h16, $\pm\frac{JT16}{2}$.
3. Шероховатость поверхностей реза для дет. Б4 25.
4. *Размеры для справок.
5. ** Размеры уточнить по месту.

					ПВ74.78.04.00 СБ			
Изм	Лист	№ докум.	Подп.	Дата	Лестница I. Сборочный чертеж.	Лит. И	Масса 37.0	Масштаб 1:20
Разраб.		Кузьмина	Подп.	12.84		Лист	Листов 1	
Пров.		Числова	»	12.84		Гипронефтеспецмонтаж г. Москва.		
Т.контр.								
Гип		Тюрин	»	12.84				
Н.контр.		Панова	»	12.84				
Утв.		Кузнецов						

ПВ74.78.04.01

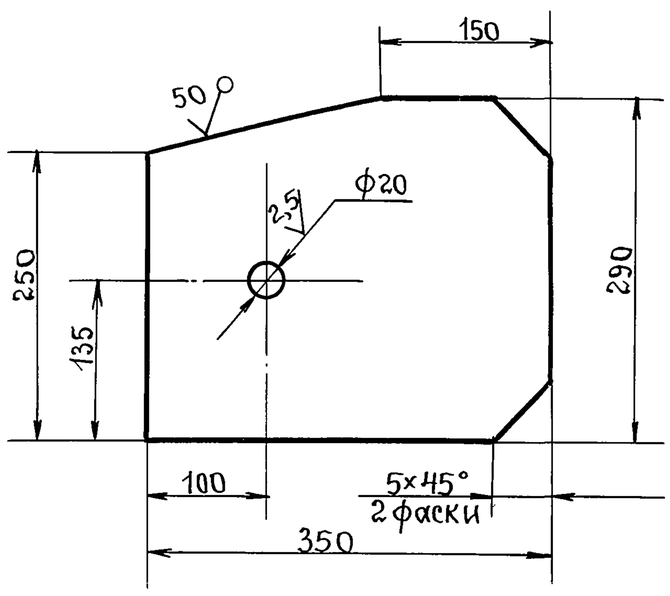

Неуказанные предельные отклонения размеров: отверстий – Н16; валов – h16; остальных $\pm\frac{JT16}{2}$.

					ПВ74.78.04.01			
Изм.	Лист	№ докум.	Подп.	Дата	Кронштейн.	Лит. И	Масса 1.2	Масштаб 1:50
Разраб.		Кузьмина	Подп.	12.84		Лист	Листов 1	
Пров.		Числова	»	12.84		Гипронефтеспецмонтаж г. Москва.		
Т.контр.								
Гип		Тюрин	»	12.84				
Н.контр.		Панова	»	12.84				
Утв.		Кузнецов						

Лист Б-16 ГОСТ 19903-74 / Ст.3 ГОСТ 14637-79

Формат	Зона	Поз.	Обозначение.	Наименование.	Кол.	Примечание.
				Документация		
12			ПВ74.78.04.00 СБ	Сборочный чертеж		
				Детали		
11		1	ПВ74.78.04.01	Кронштейн	2	
11		2	ПВ74.78.04.02	Стойка	2	
				Ограждение		
				Полоса Б-4×40 ГОСТ 103-76 / Ст.3 ГОСТ 535-79		
Б4		3	ПВ74.78.04.03	L = 1600	3	2.0кг
Б4		4	ПВ74.78.04.04	L = 2050	3	2.6кг
Б4		5	ПВ74.78.04.05	Захват		
				Уголок Б-50×50×5 ГОСТ 8509-72 / Ст.3 ГОСТ 535-79		
				L = 590	2	2.2кг.
Б4		6	ПВ74.78.04.06	Ограждение.		
				Уголок Б-25×25×4 ГОСТ 8509-72 / Ст.3 ГОСТ 535-79		
				L = 550	1	0.8кг
Б4		7	ПВ74.78.04.07	Перекладина		
				Круг В-18 ГОСТ 2590-71 / Ст.3 ГОСТ 535-79		
				L = 570	1	1.14кг

					ПВ74.78.04.00			
Изм	Лист	№ докум.	Подп.	Дата	Лестница I	Лит. И	Лист	Листов 1
Разраб		Кузьмина	Подп.	12.84		Гипронефтеспецмонтаж г. Москва		
Пров.		Числова	»	12.84				
Гип		Тюрин	»	12.84				
Н.контр		Панова	»	12.84				
Утв.		Кузнецов						

Инв. № подл. | Подп. и дата | Взам. инв. № | Инв. № дубл. | Подп. и дата

ТП 903-9-14сп86 Ал. IX

ПВ74.78.06.00СБ

ТП 903-9-14сп86 Ал. IX

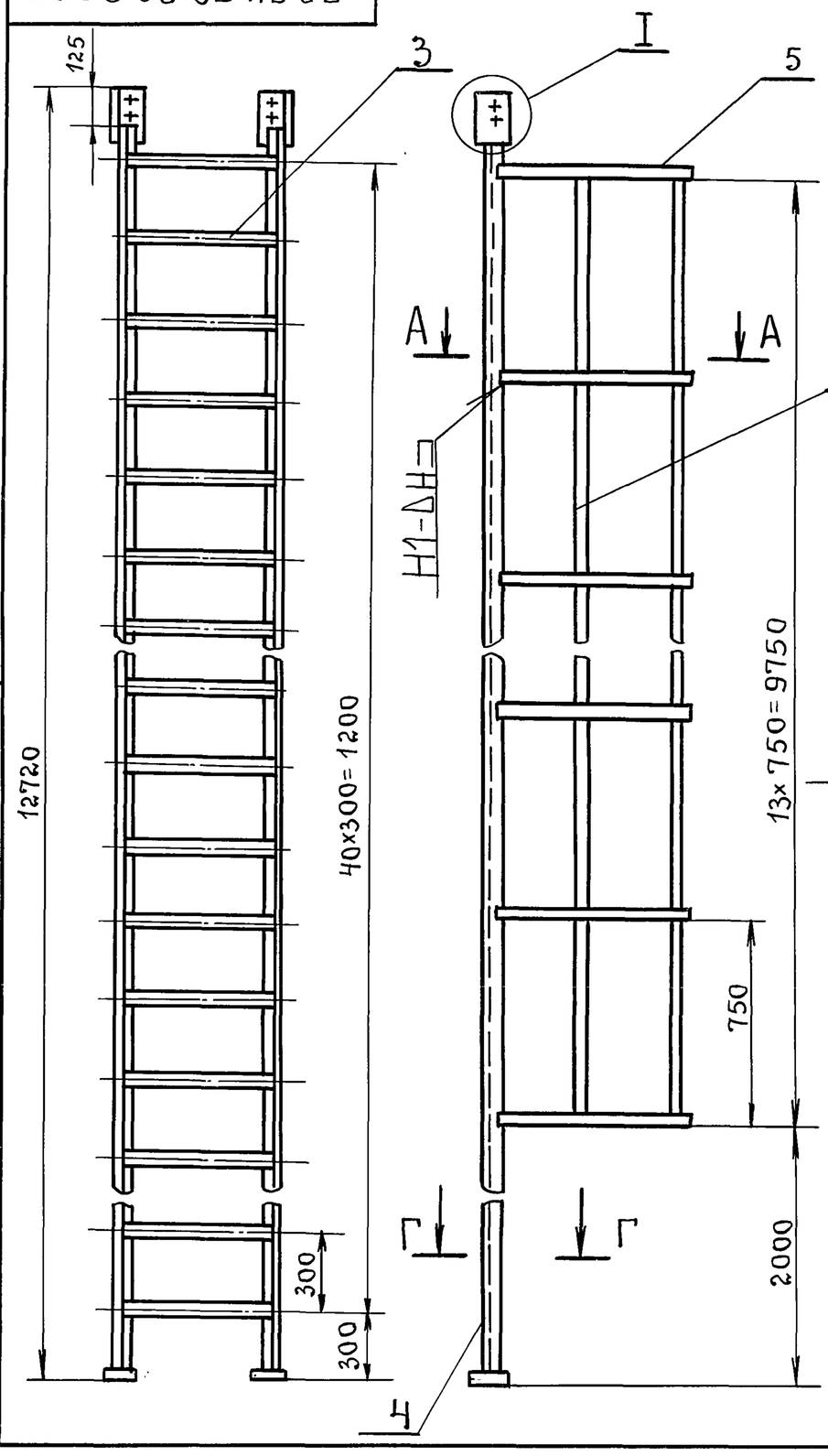

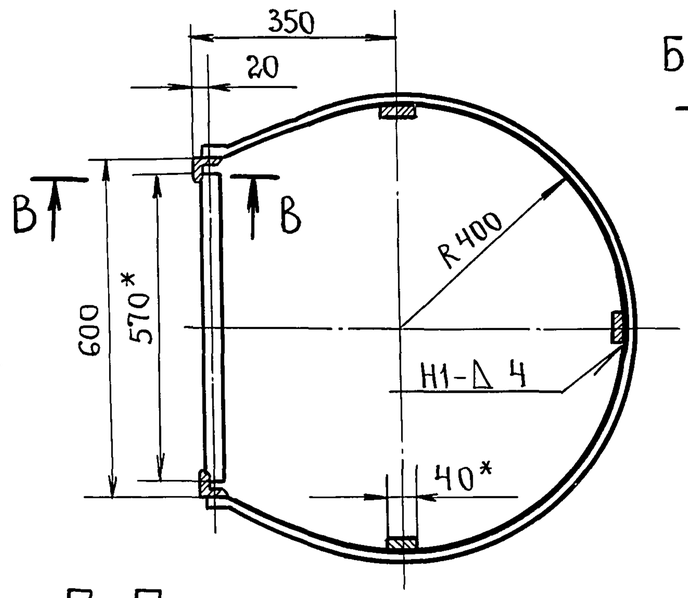

А-А
М 1:10

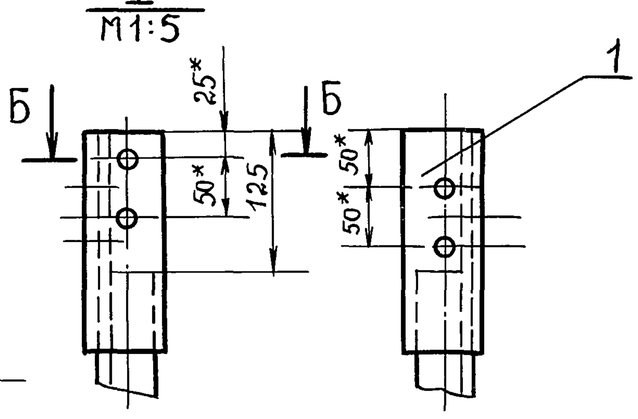

Б-Б

В-В
М1:2

Г-Г
М1:4

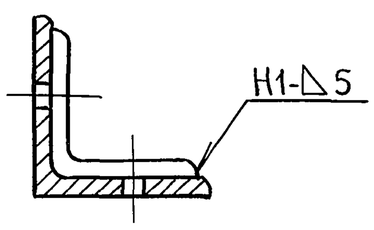

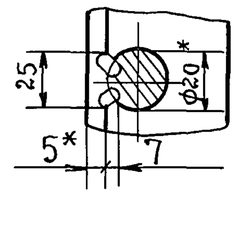

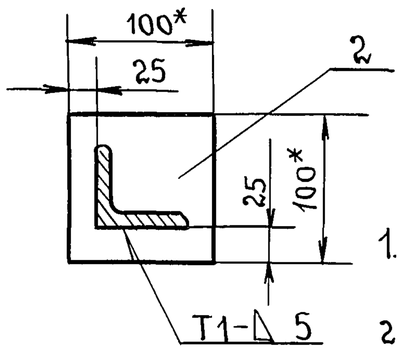

1. Сварные швы по ГОСТ5264-80. Электроды сварочные типа Э42А ГОСТ 9467-75.
2. $H16$, $h16$, $\pm \frac{JT16}{2}$.
3. Шероховатость поверхностей реза для дет. Б4 $\sqrt{25}$.
4.* Размеры для справок.

					ПВ74.78.06.00 СБ			
Изм	Лист	N докум.	Подп.	Дата		Лит.	Масса	Масштаб
Разраб.		Кузьмина	подп.	12.84	Лестница II. Сборочный чертеж.			
Провер.		Числова	»	12.84		И	215.0	1:20
Т.контр.						Лист	Листов 1	
ГИП		Тюрин	»	12.84		Гипронефтеспецмонтаж г. Москва.		
Н.контр		Панова	»	12.84				
Утв.		Кузнецов	»	12.84				

Инв.№подл. | Подп. и дата | Взам. инв.№ | Инв.№дубл. | Подп. и дата

ПВ74.78.06.01

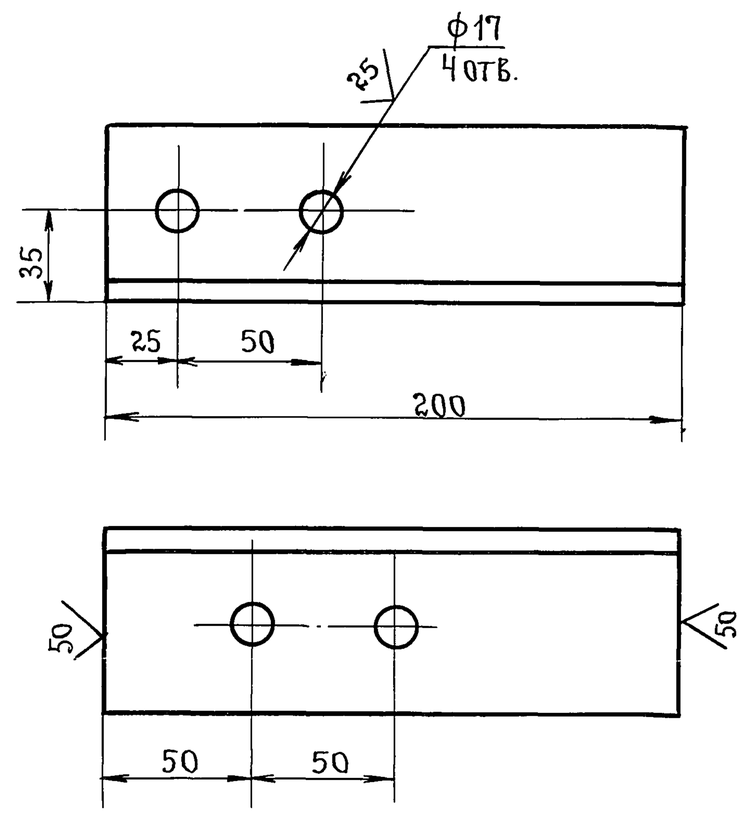

Неуказанные предельные отклонения размеров: отверстий-H16, валов- h16, остальных $\pm \frac{JT16}{2}$.

Изм	Лист	№докум.	Подп.	Дата	ПВ74.78.06.01			
Разраб.		Кузьмина	подп.	12.84	Накладка.	Лит.	Масса	Масштаб
Пров.		Числова	»	12.84		И	0.5	1:5
Т.контр.						Лист	Листов 1	
ГИП		Тюрин	»	12.84	Уголок Б-63×63×5 ГОСТ 8509-72 / Ст.3 ГОСТ 535-79	Гипронефтеспецмонтаж г. Москва.		
Н.контр.		Панова	»	12.84				
Утв.		Кузнецов	»	12.84				

Инв.№подл. | Подп. и дата | Взам. инв.№ | Инв.№дубл. | Подп. и дата

Пров: Мам 29.5.90г Коч. Кортеева

Формат	Зона	Поз.	Обозначение.	Наименование.	Кол.	Примечание.
				Документация.		
А3			ПВ74.78.06.00 СБ	Сборочный чертеж		
				Детали.		
А4		11	ПВ74.78.06.01	Накладка	2	
Б4		2	ПВ.74.78.06.02	Плита		
				Лист Б-10 ГОСТ 19903-74 / Ст.3 ГОСТ 14637-79		
				100×100	1	0.8кг
Б4		3	ПВ74.78.06.03	Перекладина		
				Круг В-18 ГОСТ 2590-71 / Ст.3 ГОСТ 535-79		
				L = 570	40	1.14кг.
Б4		4	ПВ74.78.06.04	Стойка		
				Уголок Б-50×50×5 ГОСТ 8509-72 / Ст.3 ГОСТ 535-79		
				L = 1240	2	46.5кг.
				Ограждение		
				Полоса Б-4×40 ГОСТ 103-76 / Ст.3 ГОСТ 535-79		
Б4		5	ПВ74.78.06.05	L = 2050	14	2.6кг.
Б4		6	ПВ74.78.06.06	L = 9750	3	12.7кг.

Инв.№подл. | Подп. и дата | Взам. инв.№ | Инв.№дубл. | Подп. и дата

Изм	Лист	№докум.	Подп.	Дата	ПВ74.78.06.00			
Разраб.		Кузьмина	подп.	12.84	Лестница II.	Лит.	Лист	Листов
Пров.		Числова	»	12.84		И		1
ГИП		Тюрин	»	12.84		Гипронефтеспецмонтаж г. Москва.		
Н.контр.		Панова	»	12.84				
Утв.		Кузнецов	»	12.84				

ПВ5.07.00.04

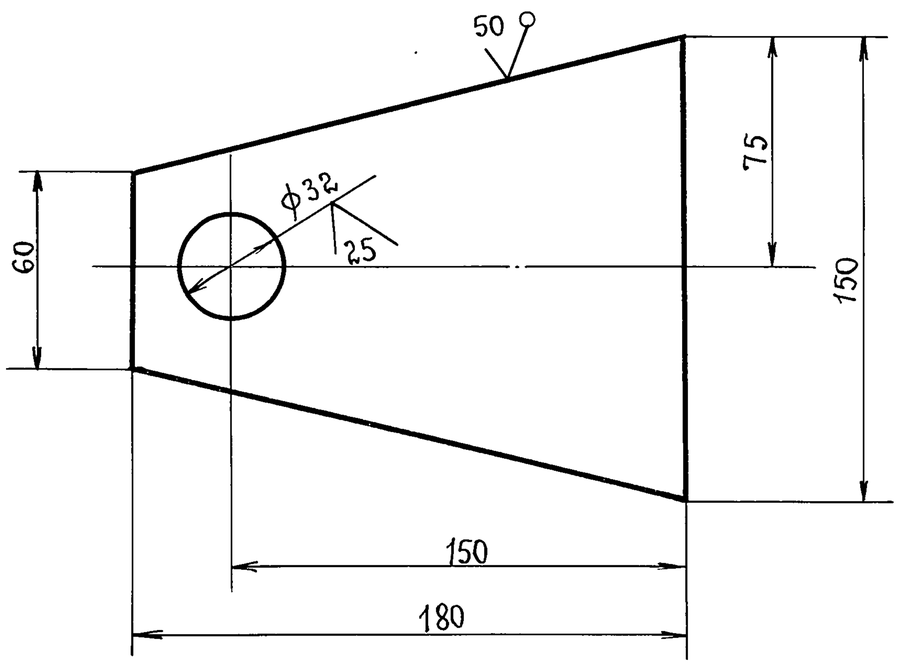

1. Неуказанные предельные отклонения размеров:
   отверстий – H16,
   валов – h16,
   остальных $\pm \frac{JT16}{2}$.
2* Размеры для справок.

Изм.	Лист	N докум.	Подп.	Дата
Разраб.		Кузьмина	подп.	12.84
Пров.		Числова	»	12.84
Т.контр.				
ГИП		Тюрин	»	12.84
Н.контр.		Панова	»	12.84
Утв.		Кузнецов		

ПВ5.07.00.04

Щека.

Лит.	Масса	Масштаб
И	0.75	1:2

Лист | Листов 1

Лист Б-6 ГОСТ 19903-74 / Ст.3 ГОСТ 14637-79

Гипронефтеспецмонтаж г. Москва

Формат	Зона	поз.	Обозначение.	Наименование.	Кол.	Примечание.
				Документация.		
А3			ПВ5.07.00.00 СБ	Сборочный чертеж.		
				Детали.		
Б4		1	ПВ5.07.00.01	Фланец		
				Лист Б-5 ГОСТ 19903-74 / Ст.3 ГОСТ 14637-79		
				D = 220; d = 32	2	3.54кг
Б4		2	ПВ5.07.00.02	Труба		
				Труба 133×6 ГОСТ 8732-78 / В10 ГОСТ 8731-74		
				L = 90	1	1.9кг.
Б4		3	ПВ5.07.00.03	Шайба		
				Круг В-50 ГОСТ 2590-71 / Ст.3 ГОСТ 535-79		
				d=32, L = 4	2	0.037кг
А4		4	ПВ5.07.00.04	Щека	2	
Б4		5	ПВ5.07.00.05	Ось		
				Круг В-30 ГОСТ 2590-71 / Ст.3 ГОСТ 535-79		
				L = 130	1	0.7кг.

Изм.	Лист	N докум.	Подп.	Дата
Разраб.		Кузьмина	подп.	12.84
Пров.		Числова	»	12.84
ГИП		Тюрин	»	12.84
Н.контр.		Панова	»	12.84
Утв.		Кузнецов		

ПВ5.07.00.00.

Ролик отводной для демонтажа монтажной стойки.

Лит.	Лист	Листов
И		1

Гипронефтеспецмонтаж г. Москва.

Т.П. 903-9-14сп 86 Ал. IX

Подп. и дата | Инв. N дубл. | Взам. инв. N | Подп. и дата | Инв. N подл.

ПВ5.07.00.00.СБ

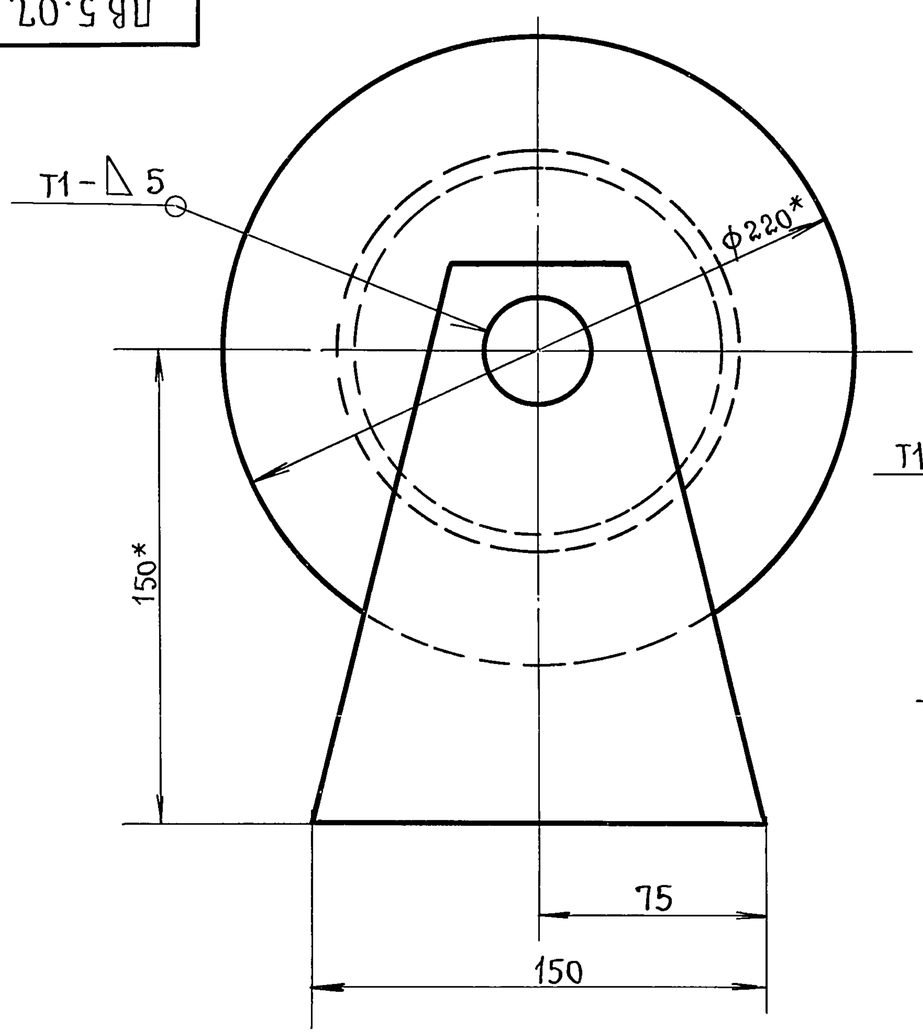

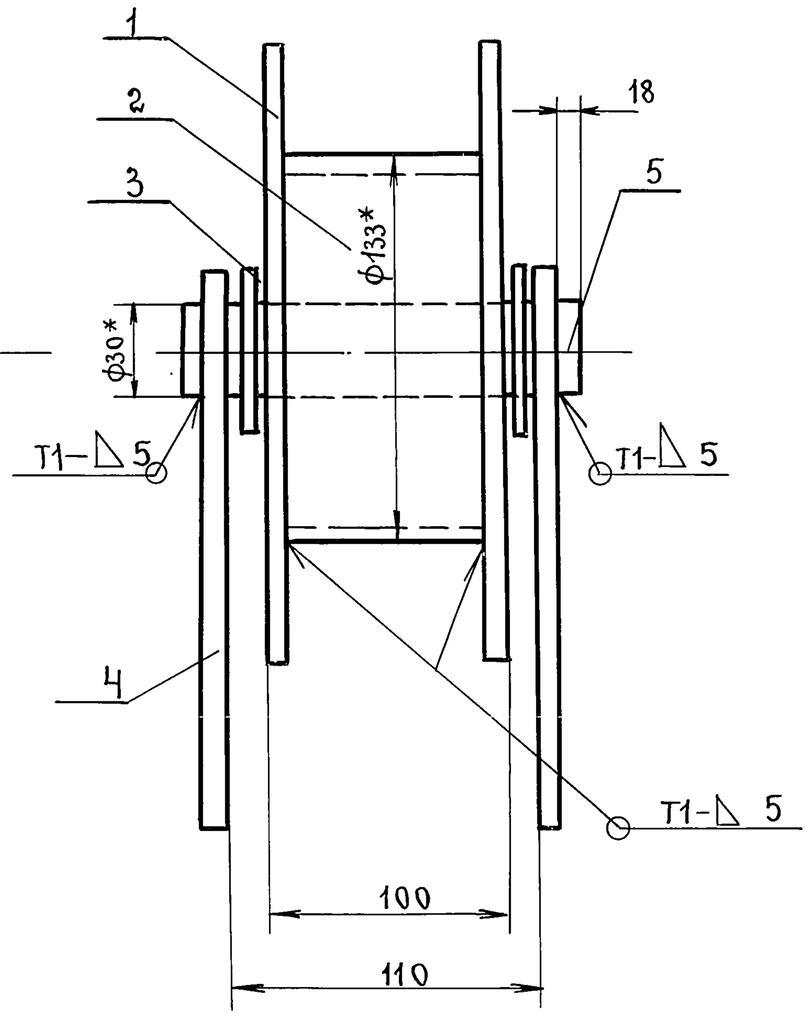

1. Сварные швы по ГОСТ 5264-80. Электроды сварочные типа Э42А ГОСТ 9467-75.
2. Неуказанные предельные отклонения размеров: отверстий – H16, валов – h16, остальных $\pm \frac{JT16}{2}$
3. Шероховатость поверхностей реза для деталей Б4 – $\sqrt{50}$.
4* Размеры для справок.

Изм.	Лист	N докум.	Подп.	Дата
Разраб.		Кузьмина	подп.	12.84
Пров.		Числова	»	12.84
Т.контр				
ГИП		Тюрин	»	12.84
Н.контр		Панова	»	12.84
Утв.		Кузнецов		

ПВ5.07.00.00 СБ.

Ролик отводной для демонтажа, монтажной стойки. Сборочный чертеж.

Лит.	Масса	Масштаб
И	7.6	1:2

Лист | Листов 1

Гипронефтеспецмонтаж г. Москва.

Т.П. 903-9-14сп86 Ал.IX

ПВ51.06.00.01

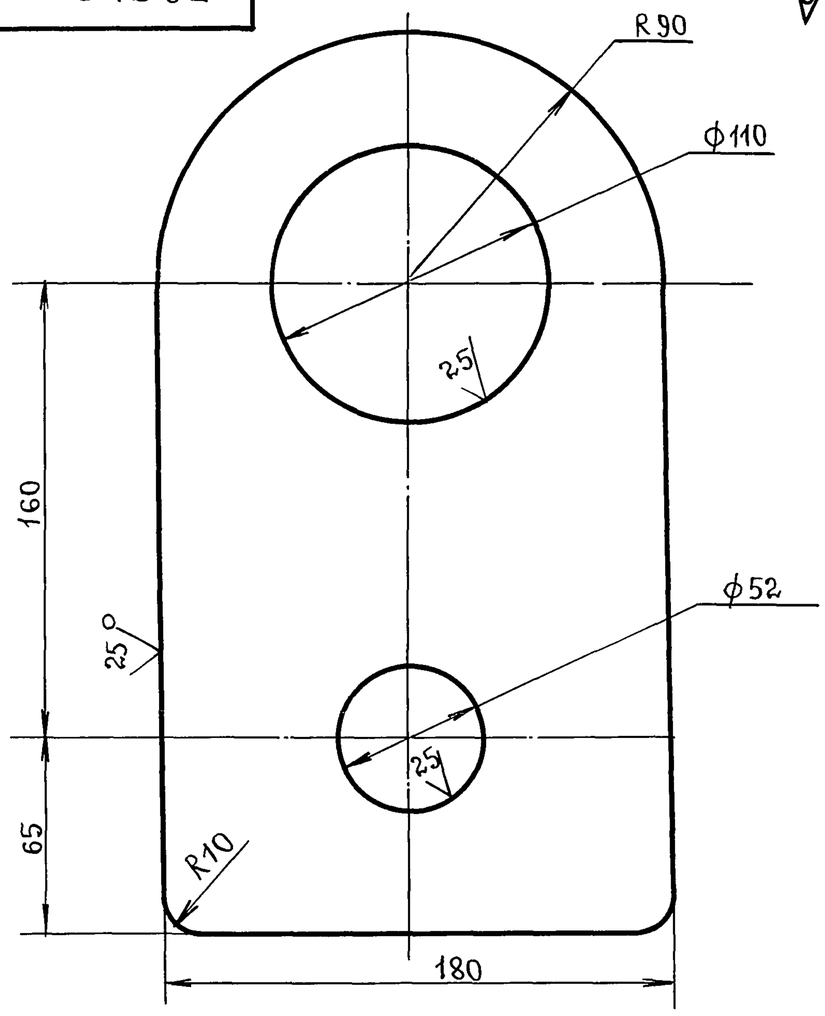

1. Неуказанные предельные отклонения размеров:
отверстий – H16,
валов – h16,
остальных – $\pm\frac{\text{IT16}}{2}$.

Изм	Лист	№ докум.	подп.	Дата
Разраб		Кузьмина	подп.	12.84
Пров.		Числова	»	12.84
Т.контр.				
ГИП		Тюрин	»	12.84
Н.контр		Панова	»	12.84
Утв.		Кузнецова		

ПВ 51.06.00.01

Ухо.

Лит.	Масса	Масштаб
И	5.0	1:2

Лист | Листов 1

Лист Б-18 ГОСТ 19903-74 / Ст.3 ГОСТ 14637-79

Гипронефтеспецмонтаж г. Москва.

ПВ51.06.00.02

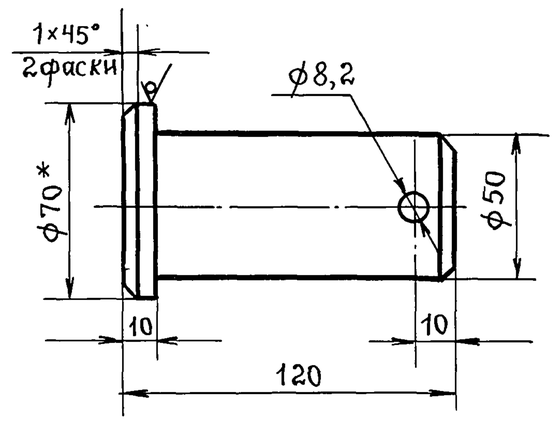

1. Неуказанные предельные отклонения размеров:
отверстий – H16,
валов – h16,
остальных – $\pm\frac{\text{IT16}}{2}$.
2*. Размер для справок.

Изм	Лист	№ докум.	подп.	Дата
Разраб		Кузьмина	подп.	12.84
Пров.		Числова	»	12.84
Т.контр.				
ГИП		Тюрин	»	12.84
Н.контр.		Панова	»	12.84
Утв.		Кузнецов		

ПВ 51.06.00.02

Палец.

Лит.	Масса	Масштаб
И	1.6	1:2

Лист | Листов 1

Круг В70 ГОСТ 2590-71 / Ст.3 ГОСТ 535-79

Гипронефтеспецмонтаж г. Москва.

ПВ51.06.00.00 СБ

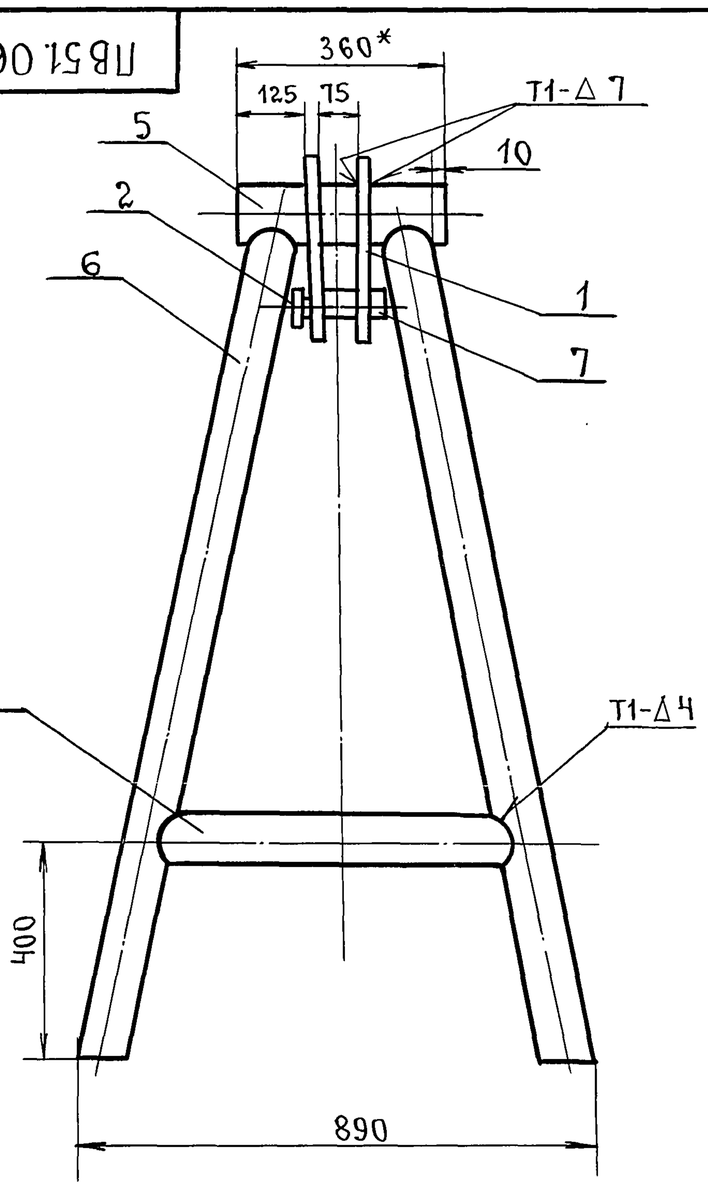

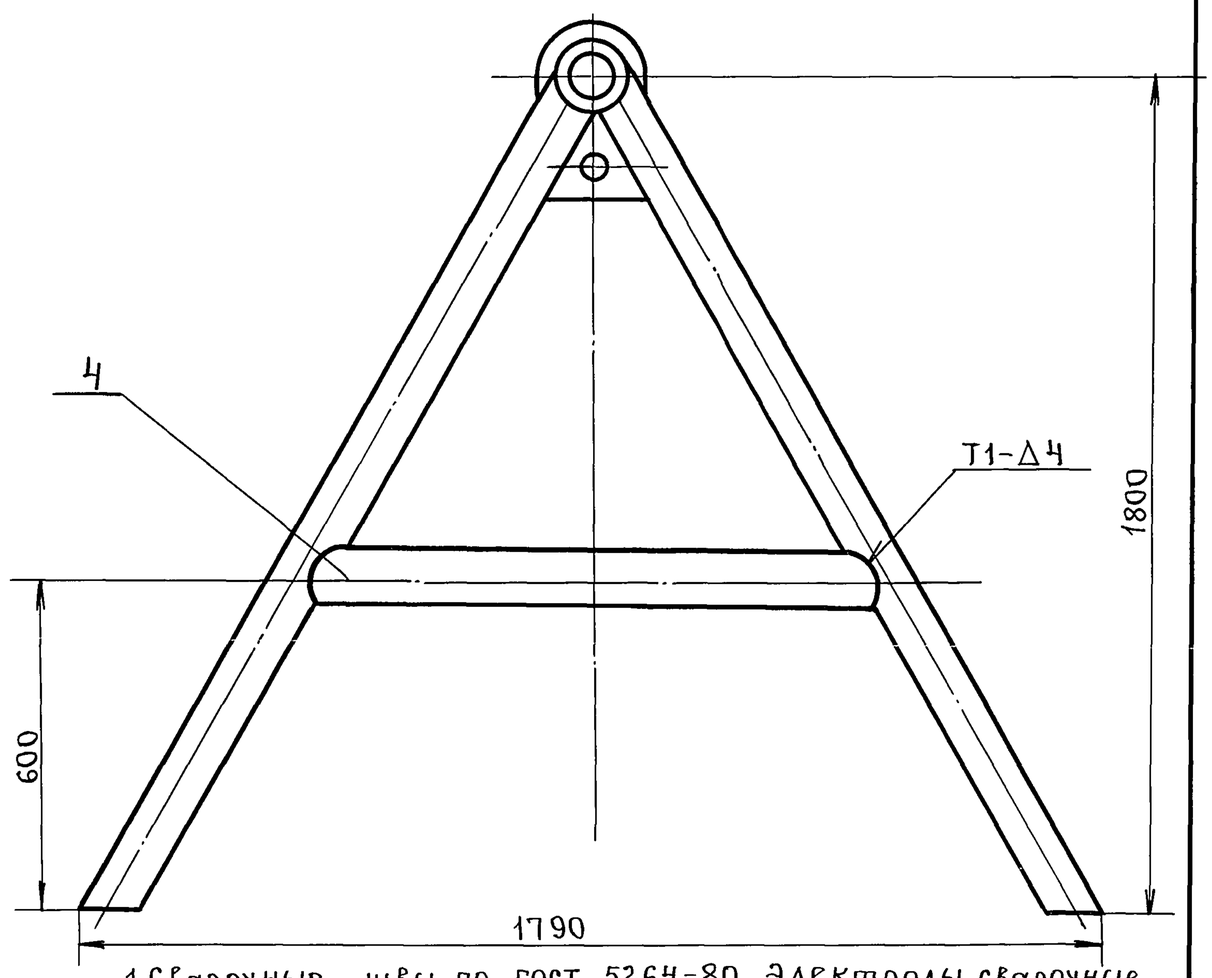

1. Сварочные швы по ГОСТ 5264-80. Электроды сварочные типа Э42А ГОСТ 9467-75.
2. Неуказанные предельные отклонения размеров: отверстий H16, валов – h16, остальных – $\pm\frac{\text{IT16}}{2}$.
3. Шероховатость поверхностей реза для деталей Б4-50.
4*. Размер для справок.

Изм.	Лист	№ докум.	подп.	Дата
Разраб.		Кузьмина	подп.	12.84
Пров.		Числова	»	12.84
Т.контр				
ГИП		Тюрин	»	12.84
Н.контр		Панова	»	12.84
Утв.		Кузнецов		

ПВ 51.06.00.00 СБ.

Козлы для демонтажа монтажной стойки. Сборочный чертеж.

Лит.	Масса	Масшт.
И	112.0	1:10

Лист | Листов 1

Гипронефтеспецмонтаж. г. Москва.

Инв.№подл. | подп. и дата | Взам.инв.№ | Инв.№дубл. | подп. и дата

пров: 29.5.90г Кон. Корнеева

21663-07 76

Т.п. 903-9-14сп 86 Ал. IX

Формат	Зона	Поз.	Обозначение.	Наименование.	Кол.	Примеч.
				Документация.		
12			15-1307.02.00.00 СБ	Сборочный чертеж.		
				Детали.		
БЧ		1	15-1307.02.00.01	Опора		
				Уголок $\frac{Б\text{-}100\times100\times8\ ГОСТ\ 8509\text{-}72}{Ст.3\ ГОСТ\ 535\text{-}79}$		
				L = 260	1	3.2кг.
БЧ		2	15-1307.02.00.02	Укосина		
				Уголок $\frac{Б\text{-}63\times63\times5\ ГОСТ\ 8509\text{-}72}{Ст.3\ ГОСТ\ 535\text{-}79}$		
				L = 450	1	2.2кг.
БЧ		3	15-1307.02.00.03	Брусок		
				Квадрат $\frac{В\text{-}20\ ГОСТ\ 2591\text{-}71}{Ст.3\ ГОСТ\ 535\text{-}79}$		
				L = 130	1	0.5кг.

Изм	Лист	№ докум.	Подп.	Дата	15-1307.02.00.00			
Разраб.		Кузьмина			Ловитель.	Лит	Лист	Листов
Пров.		Числова				И		1
ГИП		Тюрин				Гипронефтеспецмонтаж г. Москва.		
Н.контр.		Панова						
Утв.		Кузнецов						

Подп. и дата | Инв. № дубл. | Взам. инв. № | Подп. и дата | Инв. № подл.

15-1307.02.00.00СБ

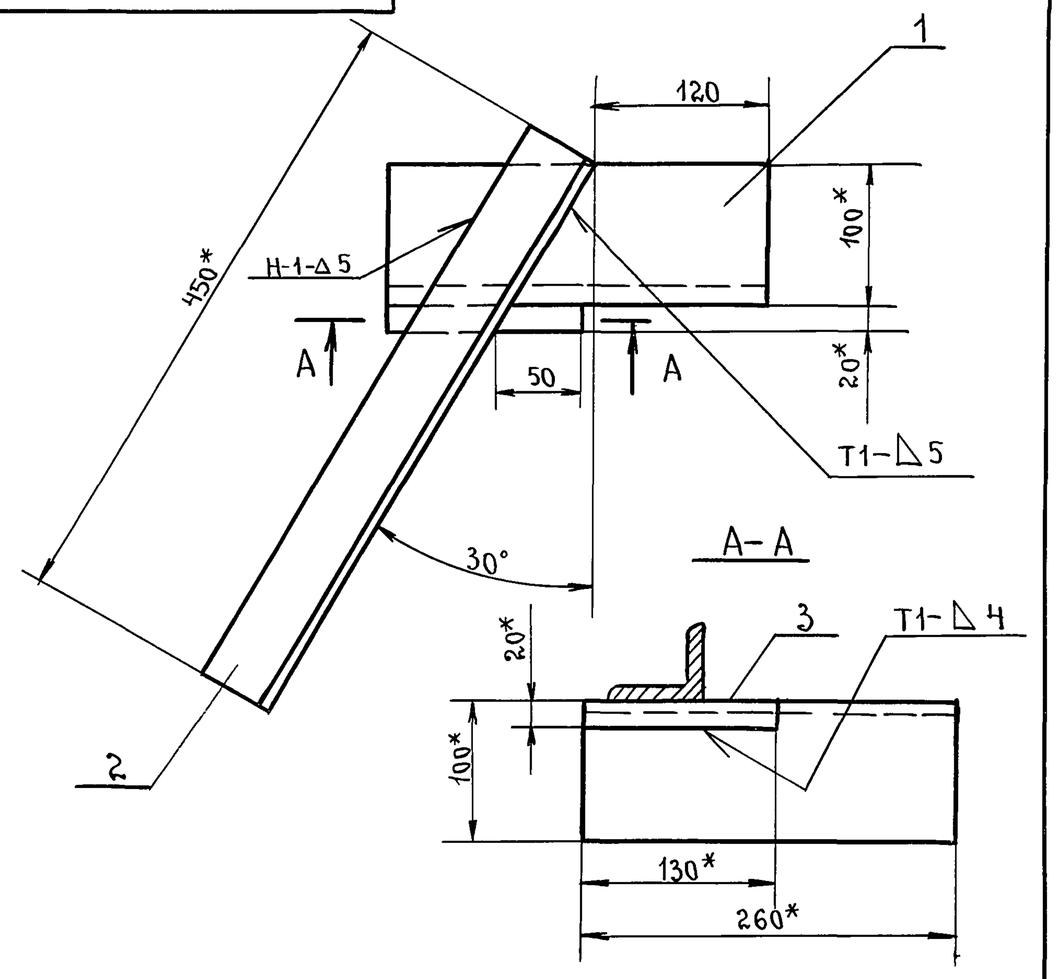

1. Сварные швы по ГОСТ 5264-80. Электроды типа Э42А ГОСТ 9467-75.
2. Неуказанные предельные отклонения размеров: отверстий - Н16; валов - h16; остальных - $\pm\frac{JT16}{2}$.
3. Шероховатость поверхностей реза для деталей БЧ - $\overset{25}{\vee}$.
4.* Размеры для справок.

Изм.	Лист	№ докум.	Подп.	Дата	15-1307.02.000.00СБ			
Разраб.		Кузьмина			Ловитель. сборочный чертеж.	Лит.	Масса	Масштаб
Пров.		Числова				И	6.0	1:4
Т.контр.						Лист	Листов 1	
ГИП		Тюрин				Гипронефтеспецмонтаж г. Москва.		
Н.контр.		Панова						
Утв.		Кузнецов						

Подп. и дата | Инв. № дубл. | Взам. инв. № | Подп. и дата | Инв. № подл.

ПВ 51.06.00.03

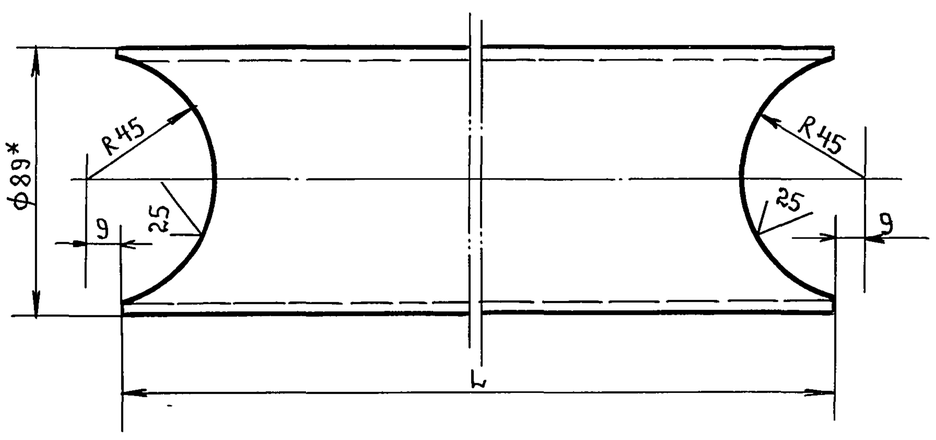

Обозначение	L, мм.	Масса, кг.
ПВ 51.06.00.03	650	5.45
ПВ 51.06.00.03-01	1170	9.0

1. Неуказанные предельные отклонения размеров:
отверстий - Н16;
валов - h16;
остальных - $\pm\frac{JT16}{2}$.
2.* Размер для справок.

Изм	Лист	№ докум.	Подп.	Дата	ПВ 51.06.00.03			
Разраб.		Кузьмина			ТРУБА.	Лит.	Масса	Масшт.
Пров.		Числова				И	см. табл.	1:2
Т.контр.						Лист	Листов 1	
ГИП		Тюрин			Труба $\frac{89\times4\ ГОСТ\ 8732\text{-}78}{Ст.3\ ГОСТ\ 8731\text{-}74}$	Гипронефтеспецмонтаж г. Москва.		
Н.контр.		Панова						
Утв.		Кузнецов						

Подп. и дата | Инв. № дубл. | Взам. инв. № | Подп. и дата | Инв. № подл.

пров: Тюрин 29.5.90г. Коп. Корнеева

Формат	Зона	Поз.	Обозначение.	Наименование.	Кол.	Примеч.
				Документация		
12			ПВ 51.06.00.00 СБ	Сборочный чертеж		
				Детали.		
11		1	ПВ 51.06.00.01	Ухо	2	
11		2	ПВ 51.06.00.02	Палец	1	
11		3	ПВ 51.06.00.03	Труба	2	
		4	ПВ 51.06.00.03-01	Труба	2	
БЧ		5	ПВ 51.06.00.04	Труба		
				Труба $\frac{108\times7\ ГОСТ\ 8732\text{-}78}{Ст.3\ ГОСТ\ 8731\text{-}74}$		
				L = 360	1	3.0кг.
БЧ		6	ПВ51.06.00.05	Стойка		
				Труба $\frac{89\times4\ ГОСТ\ 8732\text{-}78}{Ст.3\ ГОСТ\ 8731\text{-}74}$		
				L = 2000	4	17.0кг.
				Стандартные изделия		
		7		Шплинт 8×55 ГОСТ 397-79	1	

Изм	Лист	№ докум.	Подп.	Дата	ПВ 51.06.00.00			
Разраб.		Кузьмина			Козлы для демонтажа монтажной стойки.	Лит.	Лист	Листов
Провер.		Числова				И		1
ГИП		Тюрин				Гипронефтеспецмонтаж г. Москва.		
Н.контр.		Панова						
Утв.		Кузнецов						

Подп. и дата | Инв. № дубл. | Взам. инв. № | Подп. и дата | Инв. № подл.