ТИПОВОЙ ПРОЕКТ

903-1-245.87

КОТЕЛЬНАЯ

С 4 КОТЛАМИ

ДЕ-16-14 ГМ

СИСТЕМА ТЕПЛОСНАБЖЕНИЯ ЗАКРЫТАЯ.

ТОПЛИВО-ГАЗ, РЕЗЕРВ-МАЗУТ.

ЗДАНИЕ

ИЗ СБОРНЫХ ЖЕЛЕЗОБЕТОННЫХ КОНСТРУКЦИЙ

АЛЬБОМ 4
ЧАСТЬ 2

Типовой проект 903-1-245.87 Альбом 4 часть 2

Формат	Зона	Поз.	Обозначение	Наименование	Кол.	Примечание
				Стандартные изделия		
				Болты ГОСТ 7798-70		
		12		М6×16.36	3	
		13		М8×35.36	5	
		14		М10×24.36	4	
				Гайки ГОСТ 5915-70		
		15		М8.4	3	
		16		М10.4	4	
		17		Шайба 6.65Г		
				ГОСТ 6402-70	3	
				Материалы		
		19		Набивки плетеные марки АПД-10 ГОСТ 5152-77	0,1	кг

Инв.№ подл. | Подп. и дата | Взам.инв.№ | Инв.№ дубл. | Подп. и дата

Изм	Лист	№ докум.	Подп.	Дата

Д21А.782.010 — Лист 2

формат А4

Формат	Зона	Поз.	Обозначение	Наименование	Кол.	Примечание
				Документация		
*			Д21А.782.010СБ	Сборочный чертеж		*) А4, А2
				Сборочные единицы		
А4		1	Д21А.782.020	Тройник	1	
А4		2	Д21А.782.030	Заслонка	1	
				Детали		
А4		4	Д21А.782.002	Крышка	1	
А4		5	Д21А.782.003	Подшипник	1	
А4		6	Д21А.782.004	Прокладка	2	
А3		7	Д21А.782.005	Подшипник	1	
А4		8	Д21А.782.006	Крышка сальника	1	
А3		9	Д21А.782.007	Валик	1	
А4		10	Д21А.782.008	Прокладка	1	

Инв.№ подл. | Подп. и дата | Взам.инв.№ | Инв.№ дубл. | Подп. и дата

Изм	Лист	№ докум.	Подп.	Дата
Разраб.	Козина			3687
Пров.	Мюнтер			
Нач.отд.				
Н.контр.	Мюнтер			
Утв.				

Д21А.782.010

Тройник с заслонкой

Лит.	Лист	Листов
И	1	2

Госстрой СССР ГПИ Горьковский Сантехпроект

формат А4

Д21А.781.044

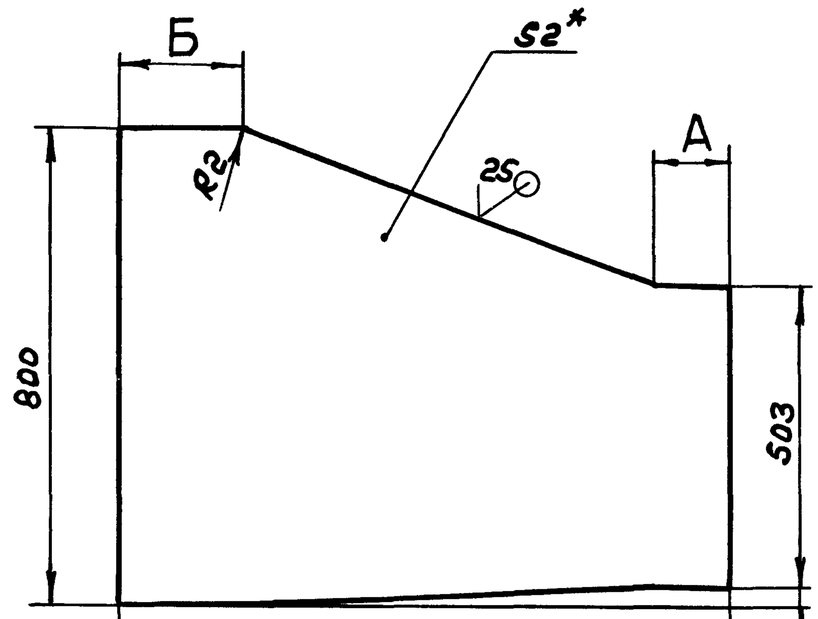

Обозначение	Размеры, мм.			Масса, кг
	А	Б	В	
Д21А.781.044	140	147	987	10,1кг
-01	216	201	1117	11,4кг
-02	1045	80	1825	16,4кг
-03	1148	80	1928	17,2кг

1. * Размеры для справок
2. h16, $\pm \frac{IT16}{2}$

Инв.№ подл. | Подп. и дата | Взам.инв.№ | Инв.№ дубл. | Подп. и дата

Изм	Лист	№ докум.	Подп.	Дата
Разраб.	Мюнтер			3.6.87
Пров.	Мюнтер			
Т.контр.				
Н.контр.	Мюнтер			
Утв.				

Стенка

Лит.	Масса	Масштаб
И	см.табл	—
Лист	Листов 1	

Лист 6-ЛН-2 ГОСТ 19903-74 / 3-Ц-Н-Вст3сп ГОСТ 16523-76

Госстрой СССР ГПИ Горьковский Сантехпроект

формат А4

Формат	Зона	Поз.	Обозначение	Наименование	Кол.	Примечание
				Документация		
А2			Д21А.782.000СБ	Сборочный чертеж		
				Сборочные единицы		
А4		1	Д21А.782.010	Тройник с заслонкой	1	
А4		2	Д21А.782.040	Короб	2	
А4		3	Д21А.782.050	Карман всасывающий	1	
А4		4	Д21А.782.080	Короб	1	
А4		5	Д21А.782.090	Короб всасывающий	1	
				Детали		
Б4		5	Д21А.782.001	Накладка		
				Полоса 2-6-5×50 ГОСТ 103-76 / В Ст3сп ГОСТ 535-79		
				L=100 h16 (25)	8	0,196кг

Инв.№ подл. | Подп. и дата | Взам.инв.№ | Инв.№ дубл. | Подп. и дата

Изм	Лист	№ докум.	Подп.	Дата
Разраб.	Мюнтер			3.6.87
Пров.	Мюнтер			
Нач.отд.	Вольский			
Н.контр.	Мюнтер			
Утв.				

Д21А.782.000

Короб всасывающий с заслонкой

Лит.	Лист	Листов
И		1

Госстрой СССР ГПИ Горьковский Сантехпроект

Копир. 22192-05 2 формат А4

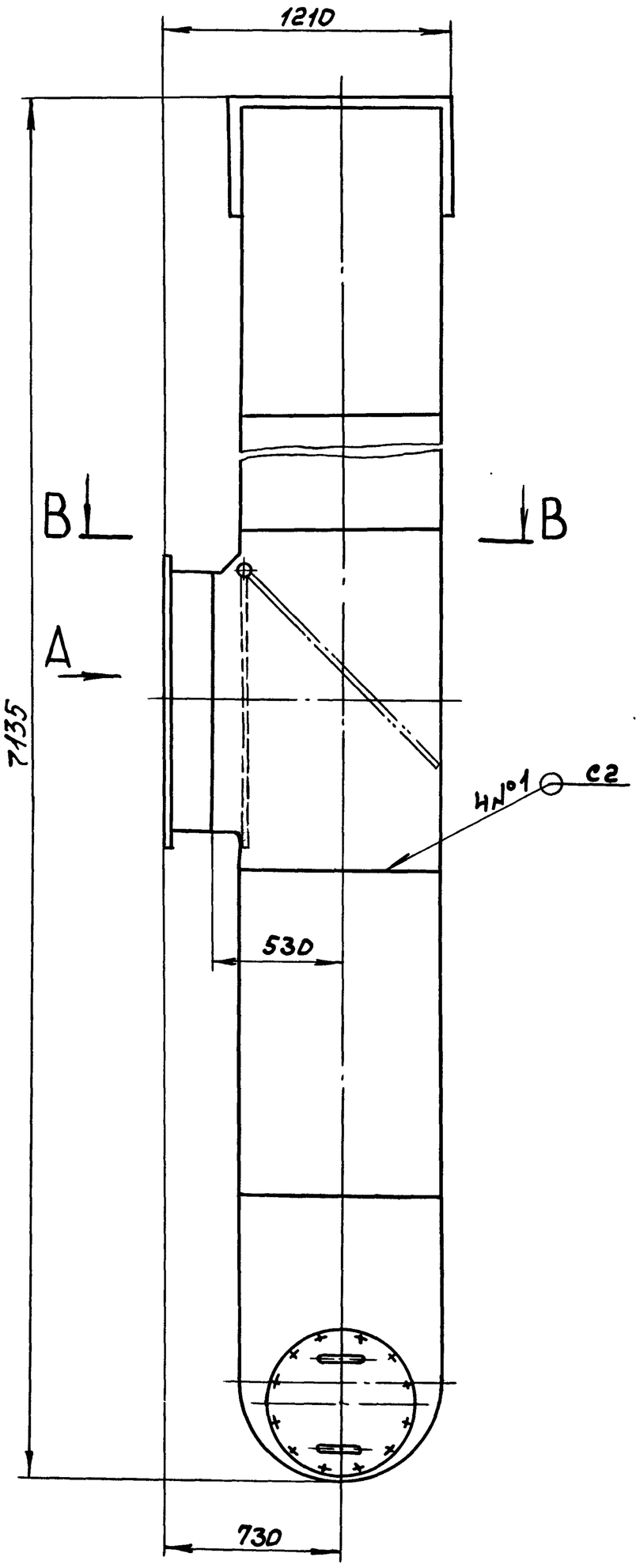

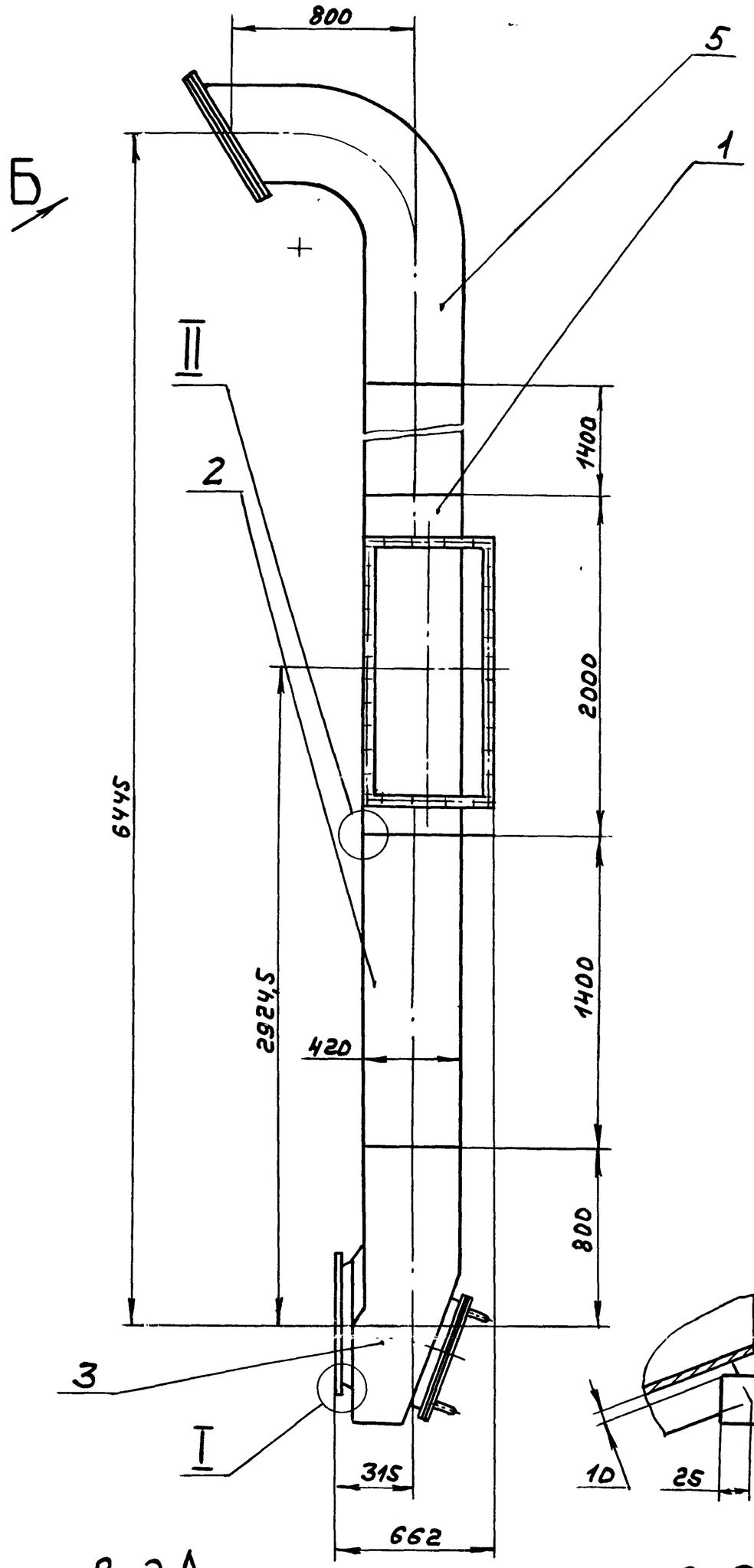

I
М1:1

Вид А

II
М1:5

Вид Б повернуто

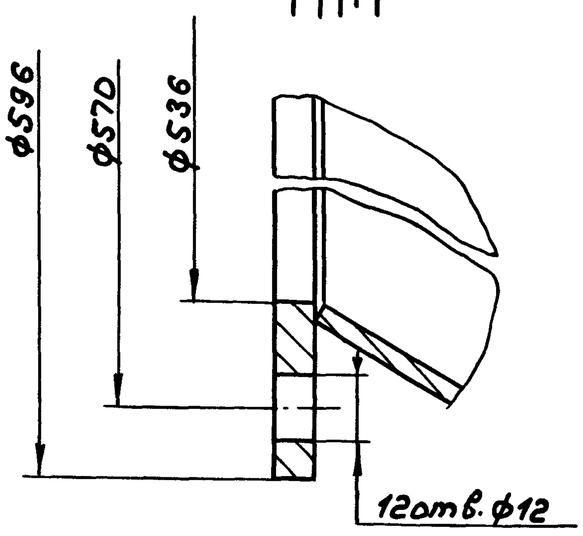

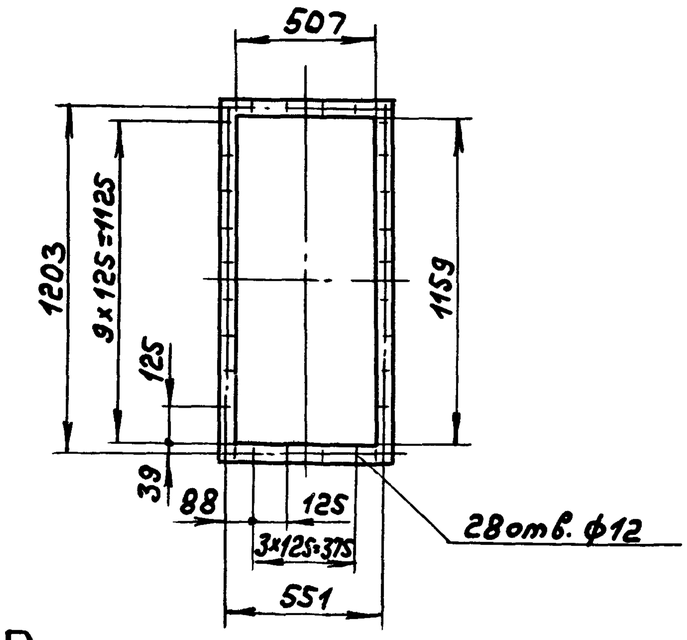

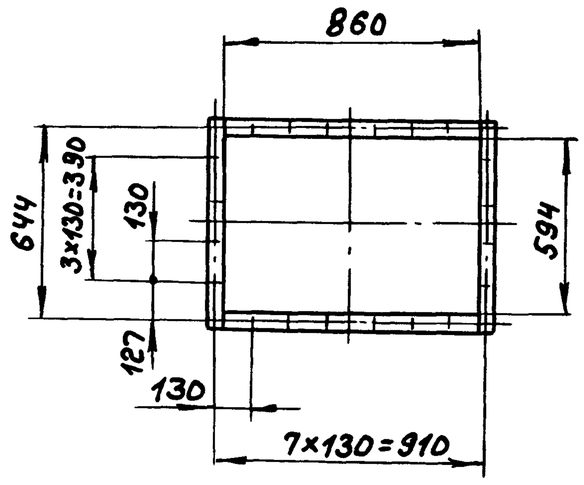

II
М1:4

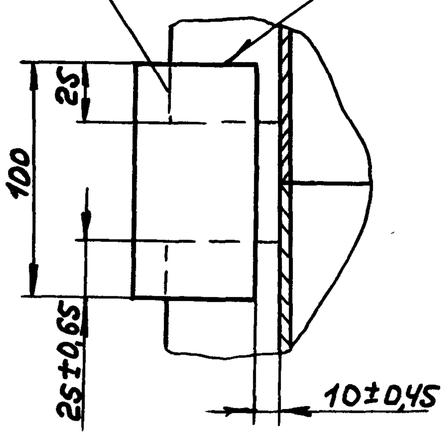

В-В

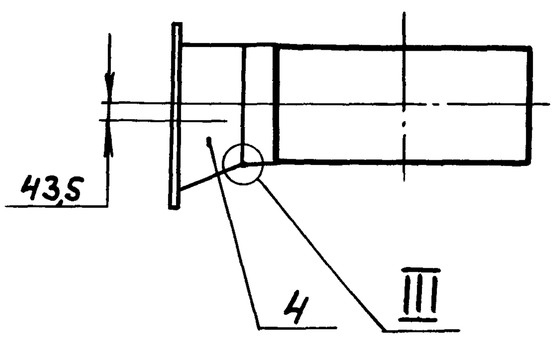

1. Размеры для справок
2. Сварные швы по ГОСТ 5264-80

					Д21А.782.000СБ	
Изм.	Лист	№докум.	Подп.	Дата	Короб всасывающий с заслонкой	Лит. / Масса / Масштаб
Разраб.		Гольденберг		3.87		И / 401 / 1:20
Пров.		Мюнтер				Лист / Листов 1
Т.контр.						Госстрой СССР ГПИ Горьковский Сантехпроект
Нач.отд.						
Н.контр.		Мюнтер				
Утв.						

Копир. 22192-05 3 Формат А2

Инв.№ подл. | Подп. и дата | Взам. инв.№ | Инв.№ дубл. | Подп. и дата

Д21А.782.010СБ

Типовой проект 903-1-245.87 Альбом Часть 2

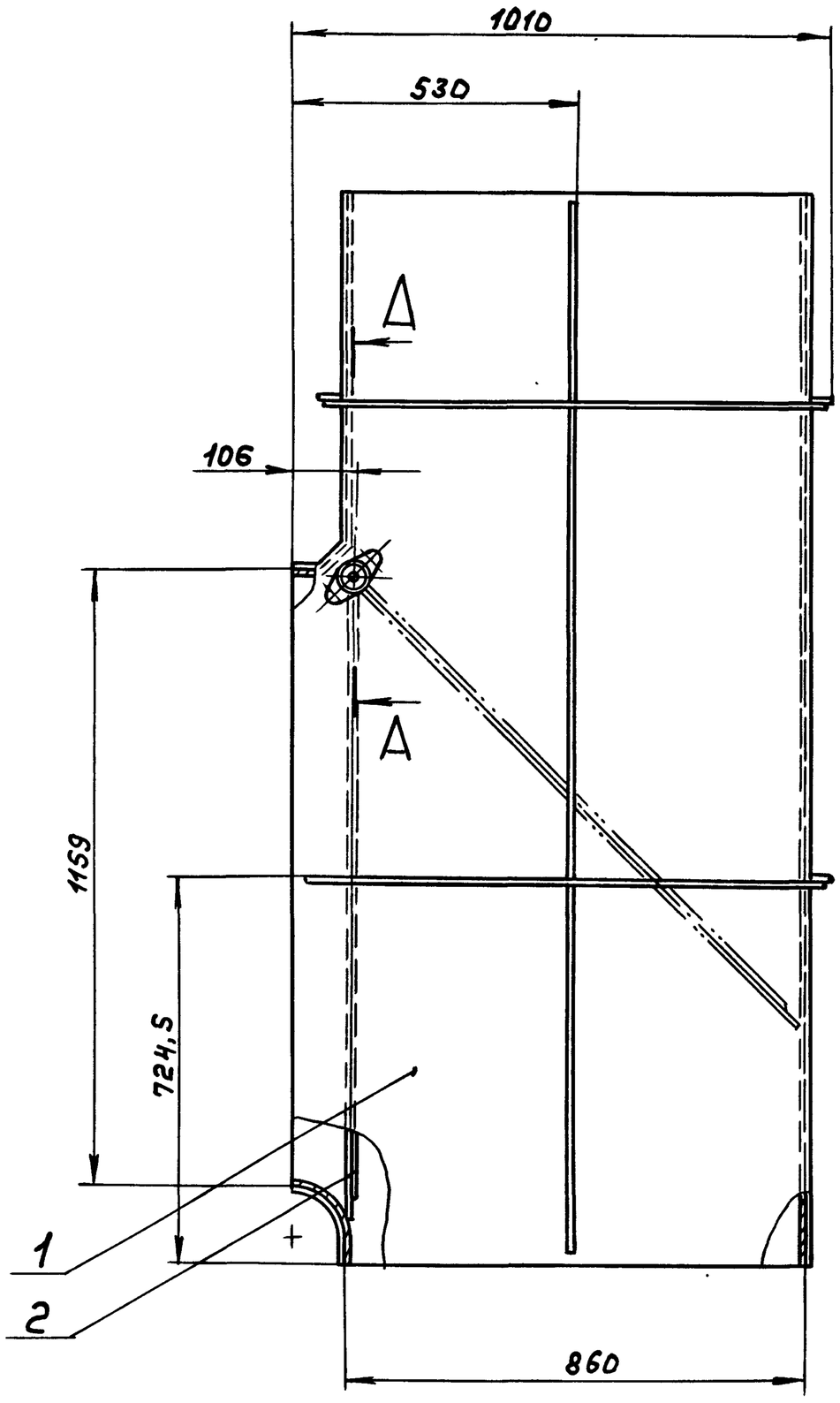

А-А
М1:2

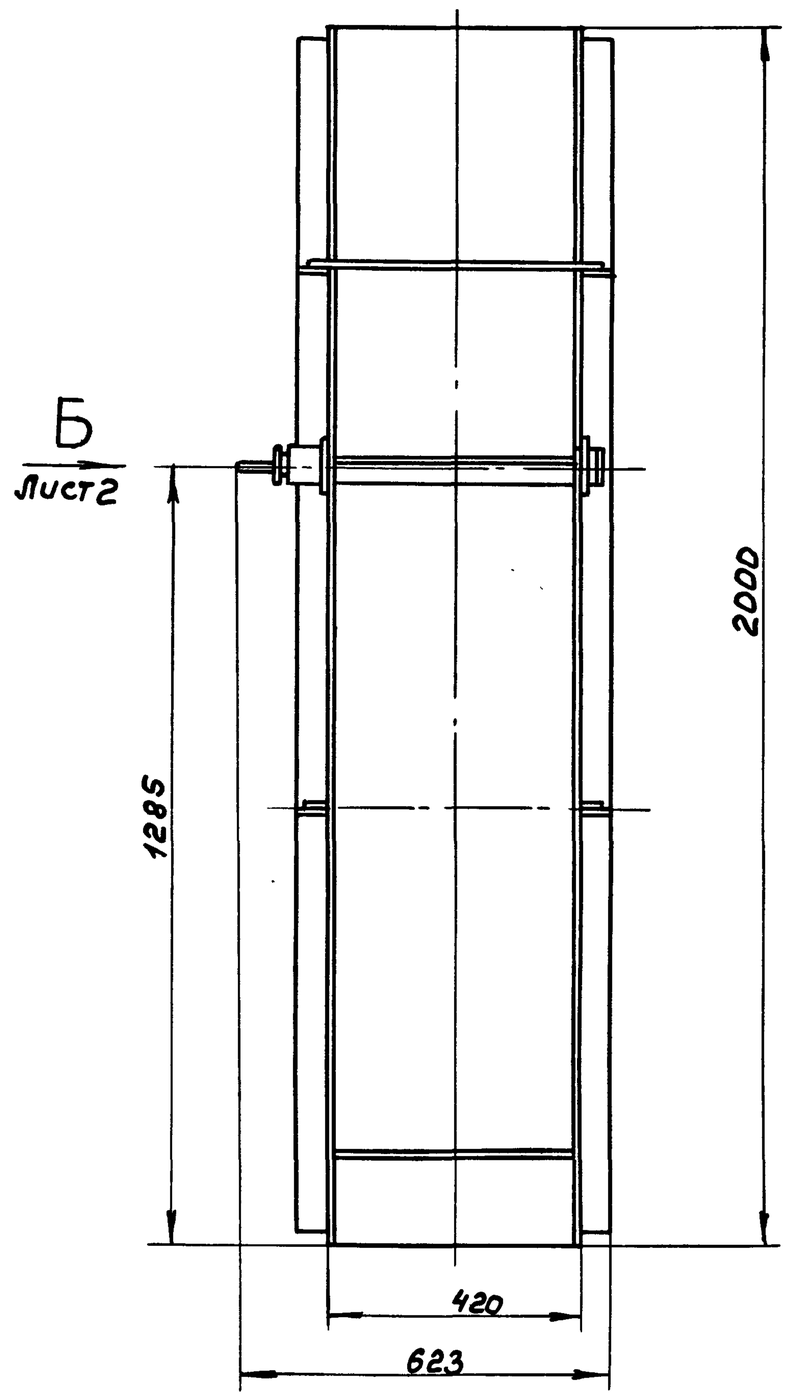

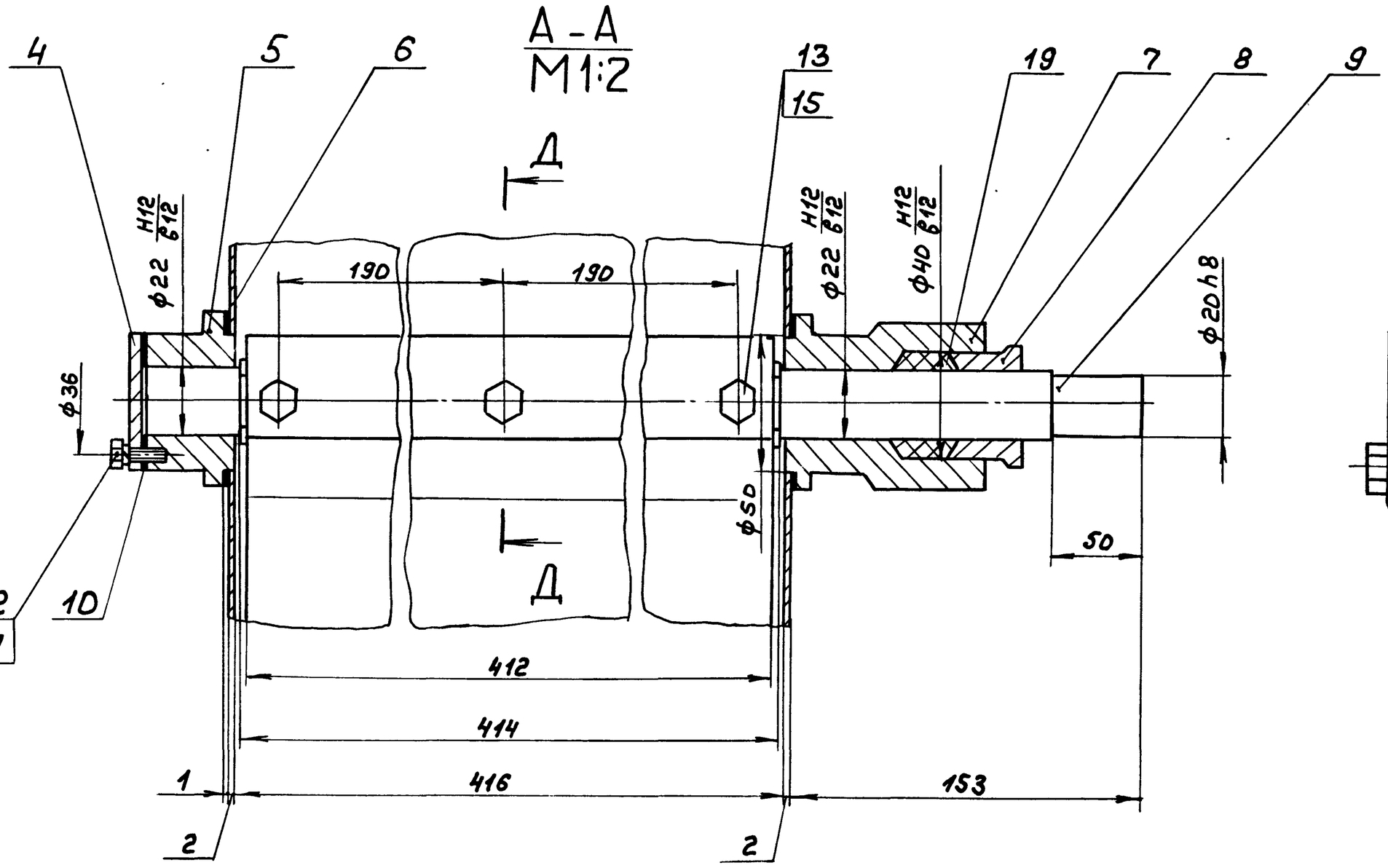

Д-Д
М1:1

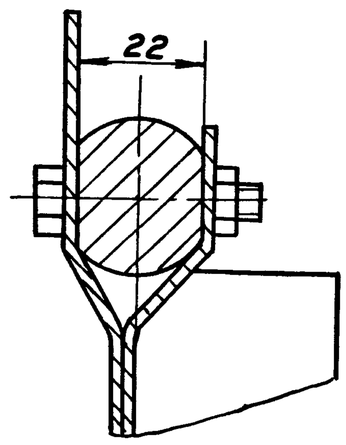

1. Размеры для справок

2. Подшипники набить пластичной смазкой ЦИАТИМ-221 ГОСТ 9433-80

					Д21А.782.010СБ	
Изм.	Лист	№докум.	Подп.	Дата	Тройник с заслонкой	Лит. / Масса / Масштаб
Разраб.		Мюнтер		36.87		И / 128 / 1:10
Пров.		Мюнтер				Лист / Листов 2
Т.контр.						Госстрой СССР ГПИ Горьковский Сантехпроект
Н.контр.		Мюнтер				
Утв.						

Копир.

22197-05 4

Формат А2

Инв.№подл. | Подп. и дата | Взам.инв.№ | Инв.№дубл. | Подп. и дата

Типовой проект 903-1-245.87 Альбом 4 часть 2

Инв.№подл. | Подп. и дата | Взам.инв.№ | Инв.№дубл. | Подп. и дата

А21А.782.003

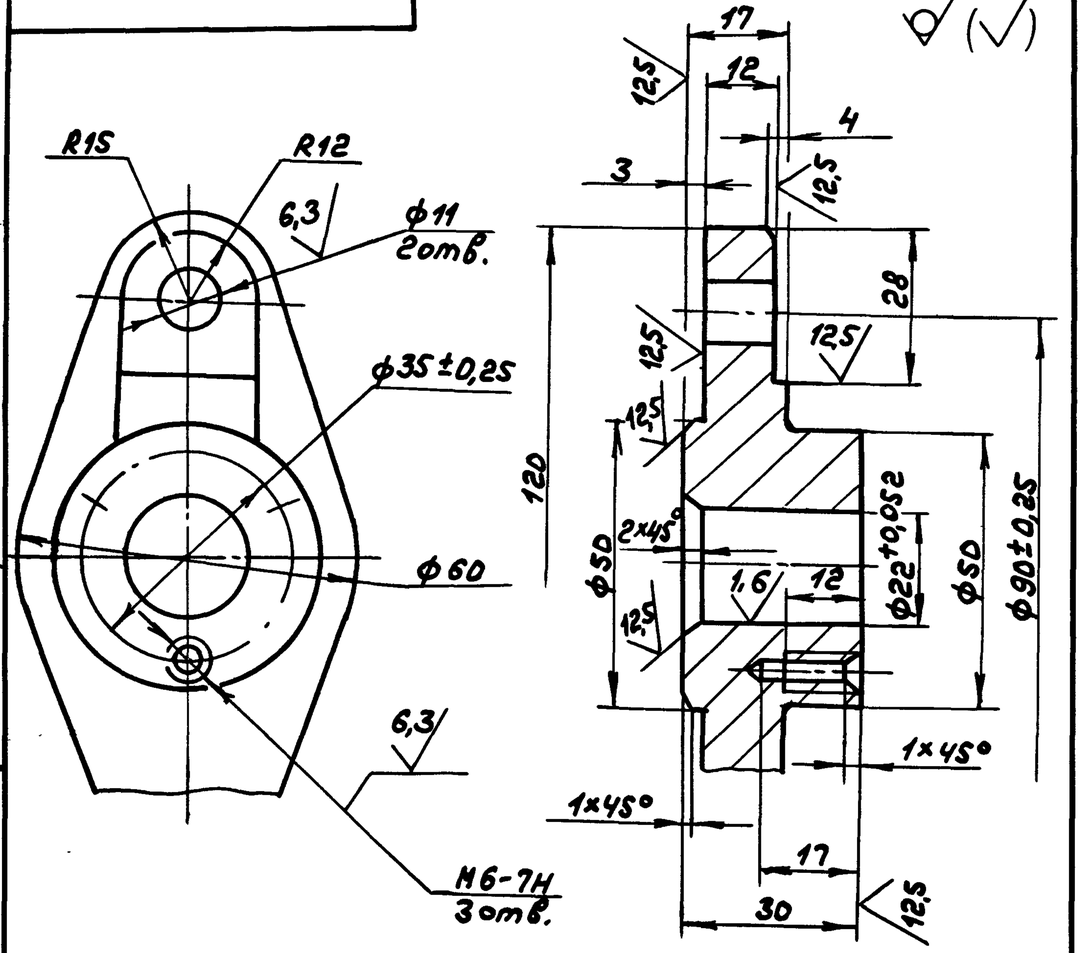

1. Литейные радиусы 3...5мм.
2. Формовочные уклоны по ГОСТ 3212-80
3. H14, h14, ± IT14/2

Изм.	Лист	№докум.	Подп.	Дата	Д21А.782.003			
Разраб.		Козина		3.6.87	Подшипник	Лит.	Масса	Масштаб
Пров.		Мюнтер				И	0,48	1:1
Т.контр.						Лист	Листов 1	
Н.контр.		Мюнтер			С418 ГОСТ 1412-79	Госстрой СССР ГПИ Горьковский Сантехпроект		
Утв.								

Формат А4

А21А.782.002

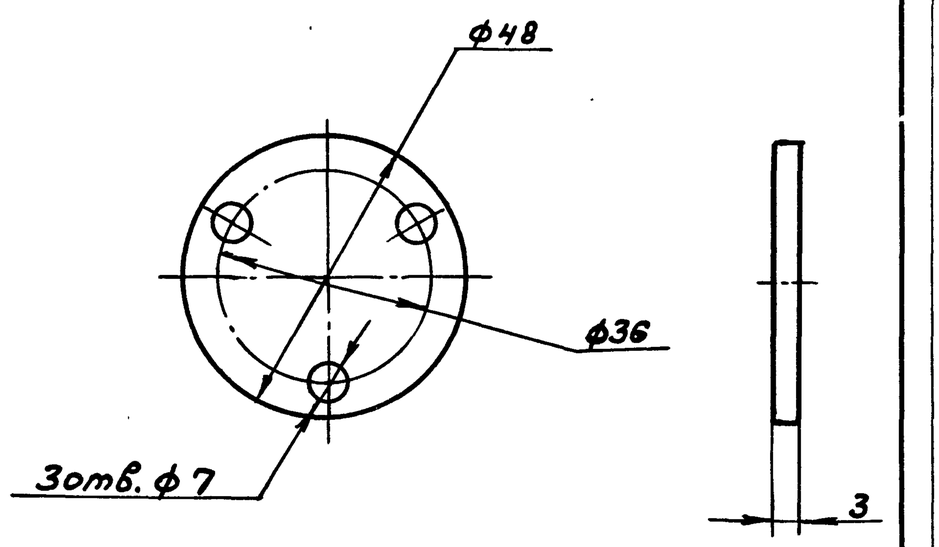

H14, h14, ± IT14/2

Изм.	Лист	№докум.	Подп.	Дата	Д21А.782.002			
Разраб.		Козина		3.6.87	Крышка	Лит.	Масса	Масштаб
Пров.		Мюнтер				И	0,03	1:1
Т.контр.						Лист	Листов 1	
Н.контр.		Мюнтер			ВСт3сп ГОСТ 380-71	Госстрой СССР ГПИ Горьковский Сантехпроект		
Утв.								

Формат А4

А21А.782.010СБ

Вид Б лист 1
М 1:1

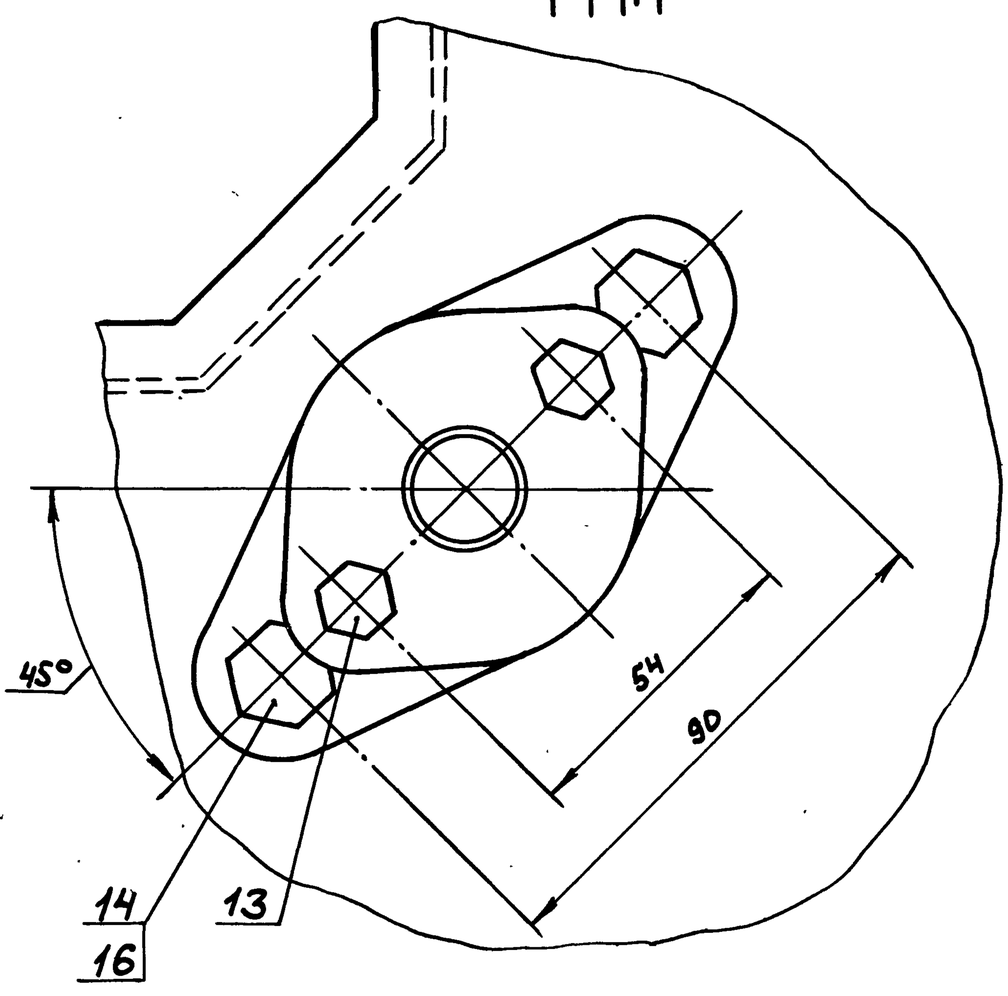

Изм.	Лист	№докум.	Подп.	Дата	Д21А.782.010СБ	Лист 2

Формат А4

А21А.782.004

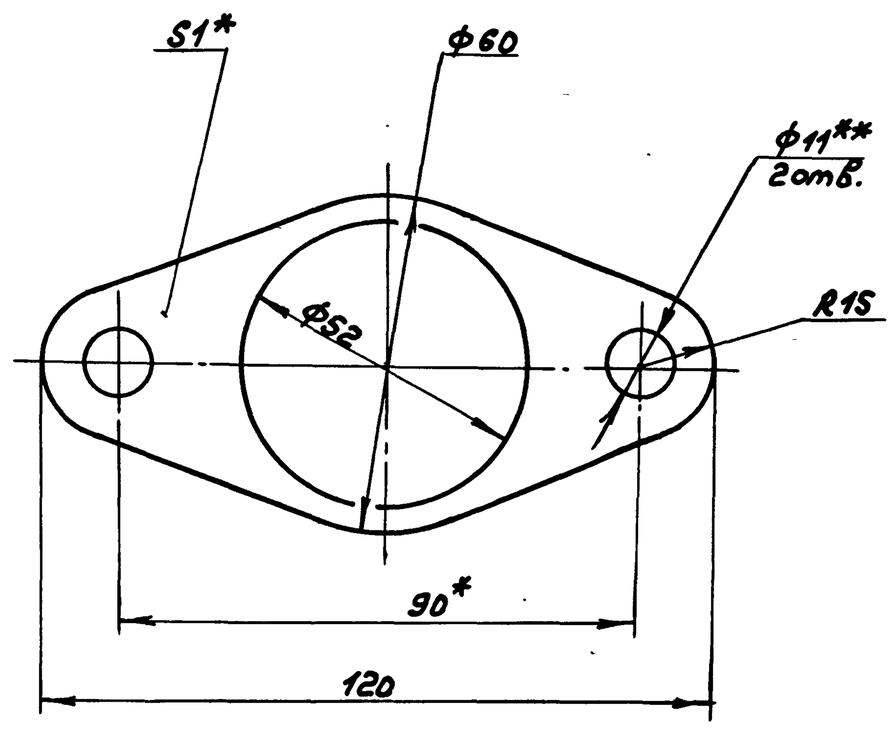

1.*Размеры для справок
2.**Обработать по сопрягаемой детали.

Изм.	Лист	№докум.	Подп.	Дата	Д21А.782.004			
Разраб.		Козина		3.6.87	Прокладка	Лит.	Масса	Масштаб
Пров.		Мюнтер				И	0,05	1:1
Т.контр.						Лист	Листов 1	
Н.контр.		Мюнтер			Картон Т-1-1,0Т ГОСТ 20376-74	Госстрой СССР ГПИ Горьковский Сантехпроект		
Утв.								

Копир.

Формат А4

Типовой проект 903-1-245.87 Альбом 4 часть 2

Инв.№подл. | Подп. и дата | Взам.инв.№ | Инв.№дубл. | Подп. и дата

А21А.782.005

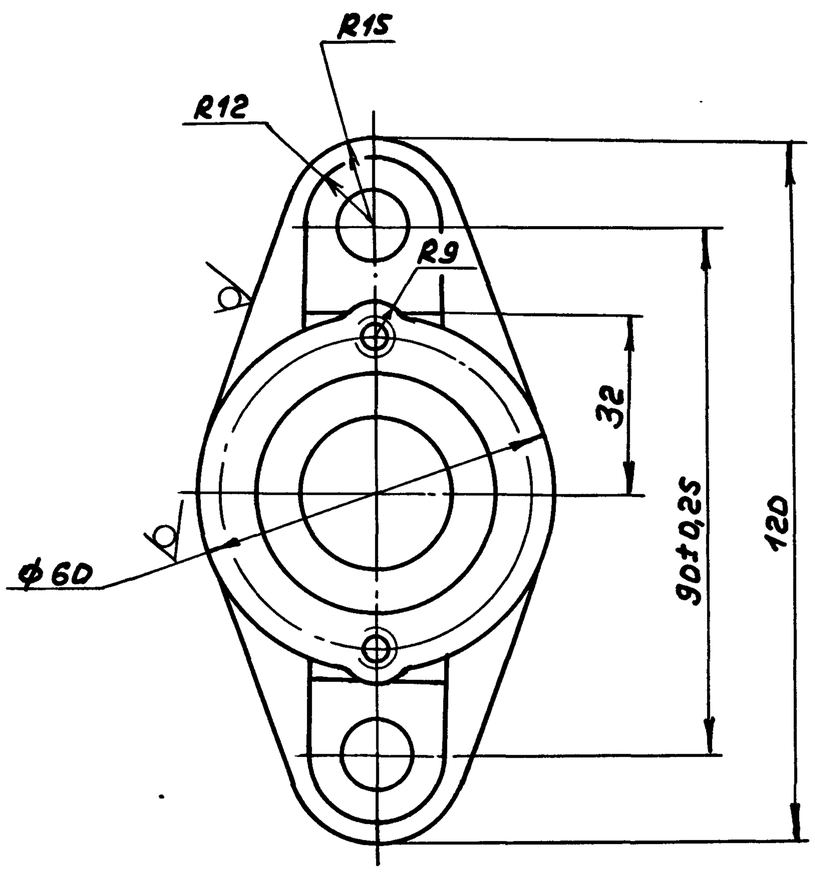

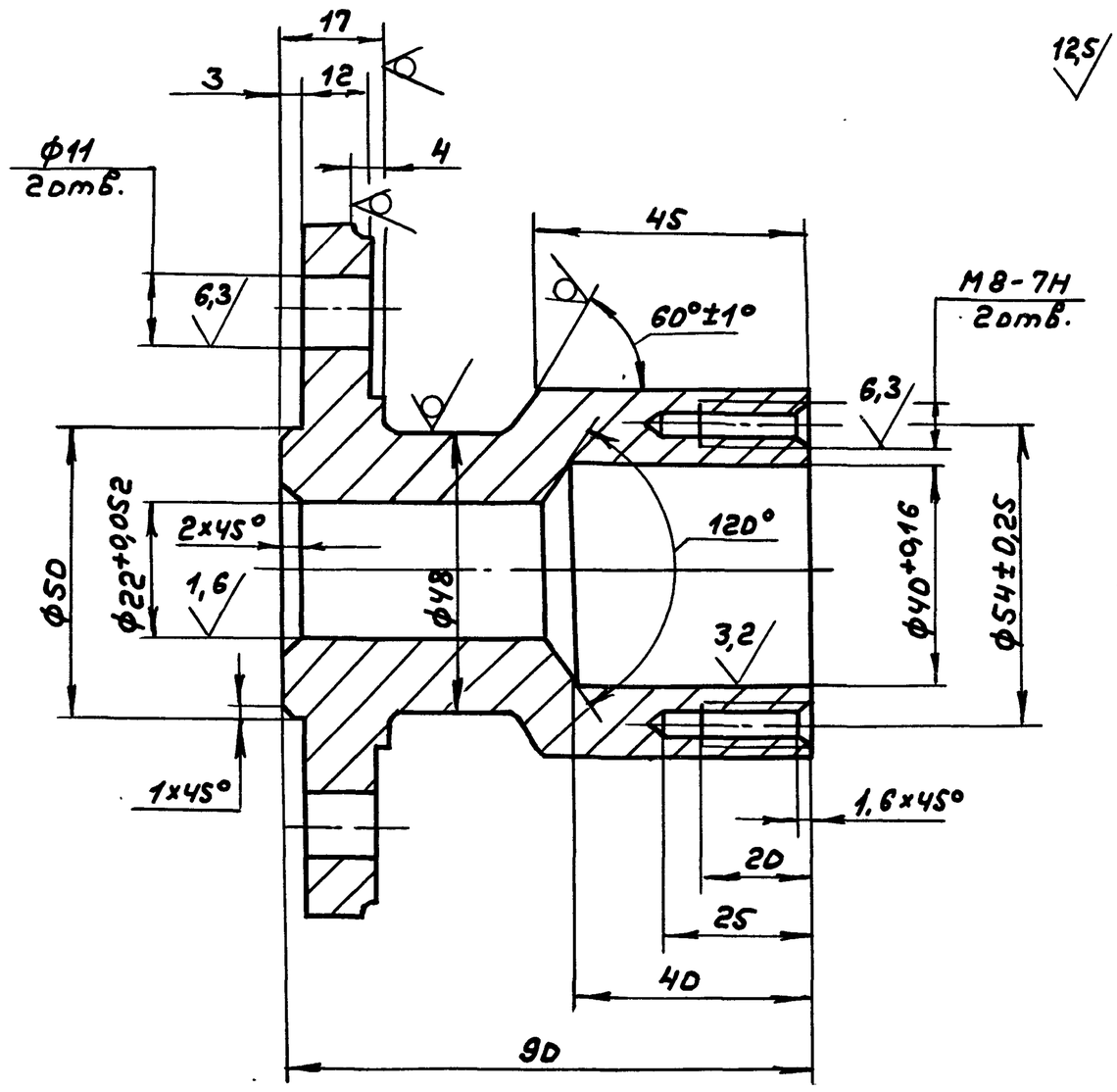

2. Формовочные уклоны по ГОСТ 3212-80

3. H14, h14, ± IT14/2

1. Литейные радиусы 3 ... 5мм.

Изм	Лист	№докум.	Подп.	Дата	А21А.782.005			
Разраб.		Козина		3.6.87	Подшипник	Лит.	Масса	Масштаб
Пров.		Мюнтер				И	1,1	1:1
Т.контр						Лист	Листов 1	
Н.контр		Мюнтер			С418 ГОСТ 1412-79	Госстрой СССР ГПИ Горьковский Сантехпроект		
Утв.								

формат А3

А21А.782.006

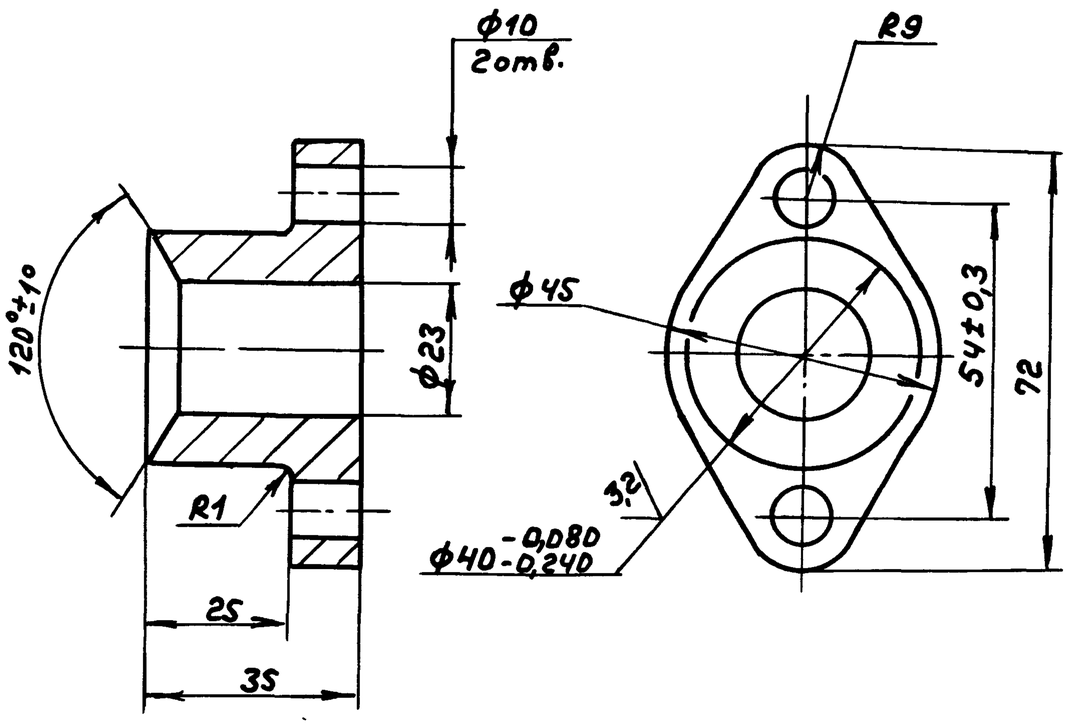

H14, h14, ± IT14/2

Изм	Лист	№докум.	Подп.	Дата	А21А.782.006			
Разраб.		Козина		3.6.87	Крышка сальника	Лит.	Масса	Масштаб
Пров.		Мюнтер				И	0,28	1:1
Т.контр						Лист	Листов 1	
Н.контр		Мюнтер			С418 ГОСТ 1412-79	Госстрой СССР ГПИ Горьковский Сантехпроект		
Утв.								

формат А4

А21А.782.008

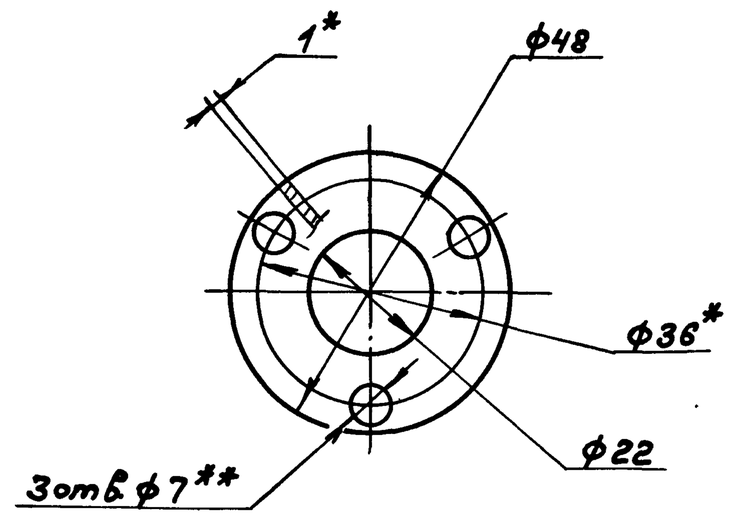

1.*Размеры для справок

2.**Обработать по сопрягаемой детали

Изм	Лист	№докум.	Подп.	Дата	А21А.782.008			
Разраб.		Козина		3.6.87	Прокладка	Лит.	Масса	Масштаб
Пров.		Мюнтер				И	0,01	1:1
Т.контр						Лист	Листов 1	
Н.контр		Мюнтер			Картон Т-1-1,0Т ГОСТ 20376-74	Госстрой СССР ГПИ Горьковский Сантехпроект		
Утв.								

Копир. 22192-05 6

формат А4

Формат	Зона	Поз.	Обозначение	Наименование	Кол.	Примечание
				Документация		
А2			Д21А.782.020 СБ	Сборочный чертеж		
				Детали		
12		1	Д21А.782.011	Стенка	2	
Б4		2	Д21А.782.012	Ребро		
				Полоса 2-Б-5×50 ГОСТ 103-76		
				Вст3сп ГОСТ 535-79		
				L=350 h16 (25)	2	0,69кг
Б4		3	Д21А.782.013	Ребро		
				Полоса 2-Б-5×50 ГОСТ 103-76		
				Вст3сп ГОСТ 535-79		
				L=500 h16 (25)	4	0,98кг
11		4	Д21А.782.014	Стенка	1	
Б4		5	Д21А.782.015	Ребро		
				Полоса 2-Б-5×50 ГОСТ 103-76		
				Вст3сп ГОСТ 535-79		
				L=895 h16 (25)	2	1,75кг
Б4		6	Д21А.782.016	Ребро		
				Полоса 2-Б-5×50 ГОСТ 103-76		
				Вст3сп ГОСТ 535-79		
				L=940 h16 (25)	2	1,84кг
Б4		7	Д21А.782.017	Ребро		
				Полоса 2-Б-5×50 ГОСТ 103-76		
				Вст3сп ГОСТ 535-79		
				L=975 h16 (25)	2	1,9кг
Б4		8	Д21А.782.018	Ребро		
				Полоса 2-Б-5×50 ГОСТ 103-76		
				Вст3сп ГОСТ 535-79		
				L=695 h16 (25)	2	1,37кг
Б4		9	Д21А.782.019	Стенка		
				Лист Б-ПН-2 ГОСТ 19903-74		
				3-IV-Н-Вст3сп ГОСТ 16523-70	1	1,3кг
Б4		10	Д21А.782.021	Стенка		
				Лист Б-ПН-2 ГОСТ 19903-74		
				3-IV-Н-Вст3сп ГОСТ 16523-70		
				(416×2000) h16 (25)	1	13,06кг

Типовой проект 903-1-245.87 Альбом 4 часть 2

Инв.№подл. | Подп. и дата | Взам.инв.№ | Инв.№дубл. | Подп. и дата

Изм	Лист	№докум.	Подп.	Дата	Д21А.782.020	Лист 2

Формат А4

Изм	Лист	№докум.	Подп.	Дата	Д21А.782.020			
Разраб.		Мюнтер		3.687	Тройник	Лит.	Лист	Листов
Пров.		Мюнтер				И	1	2
Нач.отд.						Госстрой СССР ГПИ Горьковский Сантехпроект		
Н.контр.		Мюнтер						
Утв.								

Формат А4

Д21А.782.007

6,3 (√)

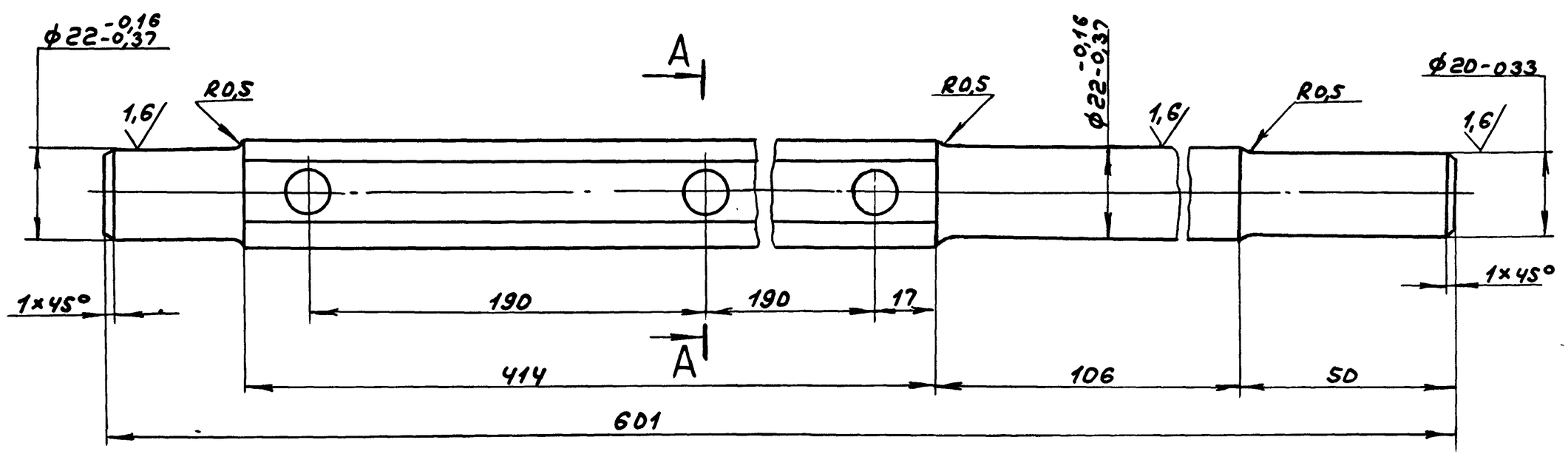

A - A

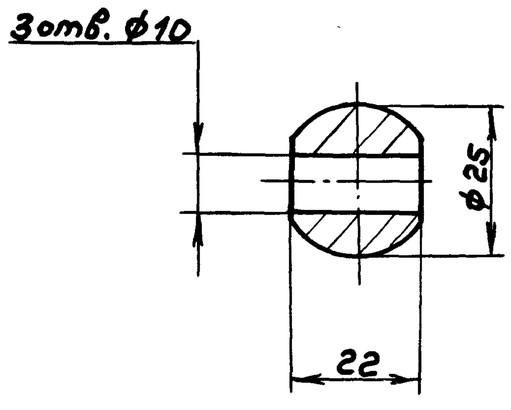

1.* Размеры для справок

2. H14, h14 IT14/2

Изм	Лист	№докум.	Подп.	Дата	Д21А.782.007			
Разраб.		Козина		3.687	Валик	Лит.	Масса	Масштаб
Пров.		Мюнтер				И	1,0	1:1
Т.контр.						Лист	Листов 1	
Н.контр.		Мюнтер			Сталь 45 ГОСТ 1050-74	Госстрой СССР ГПИ Горьковский Сантехпроект		
Утв.								

Формат А3

Инв.№подл. | Подп. и дата | Взам.инв.№ | Инв.№дубл. | Подп. и дата

Д21А.782.020СБ

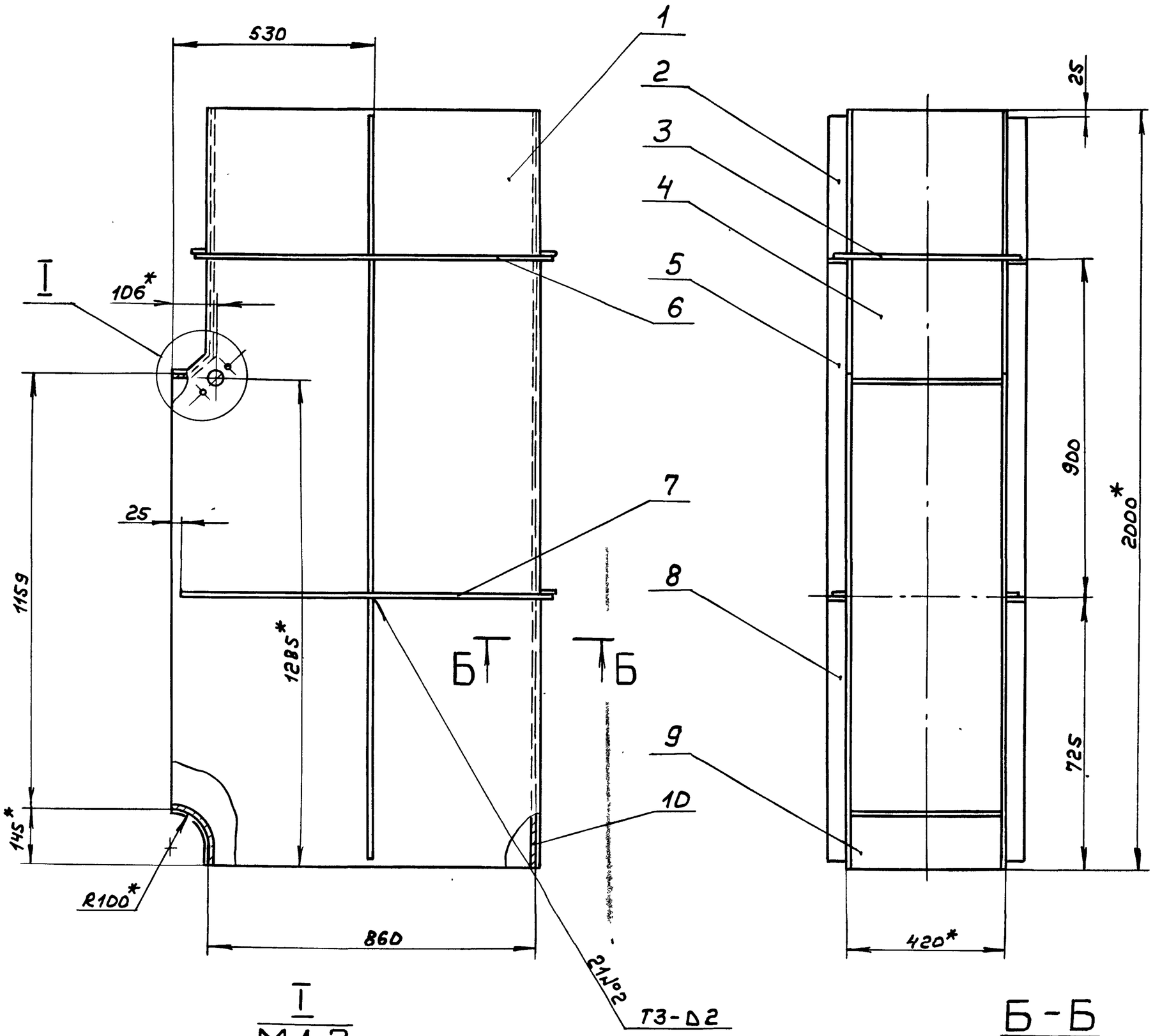

I
М1:2

Б-Б
М1:2

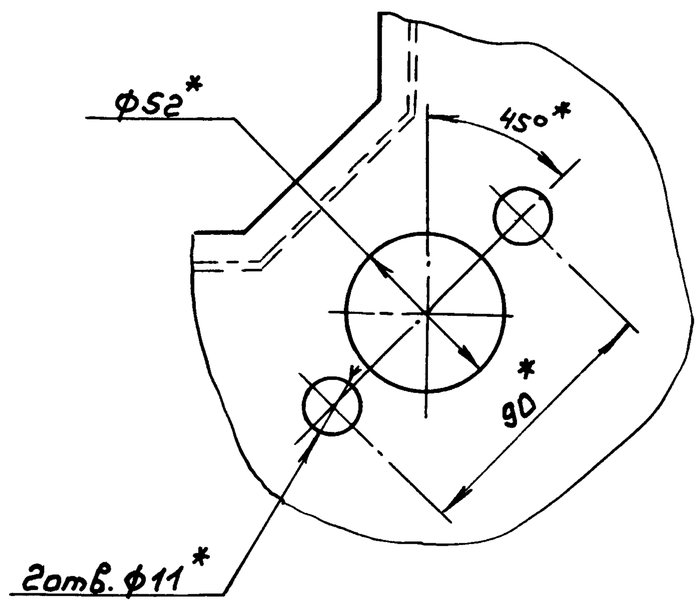

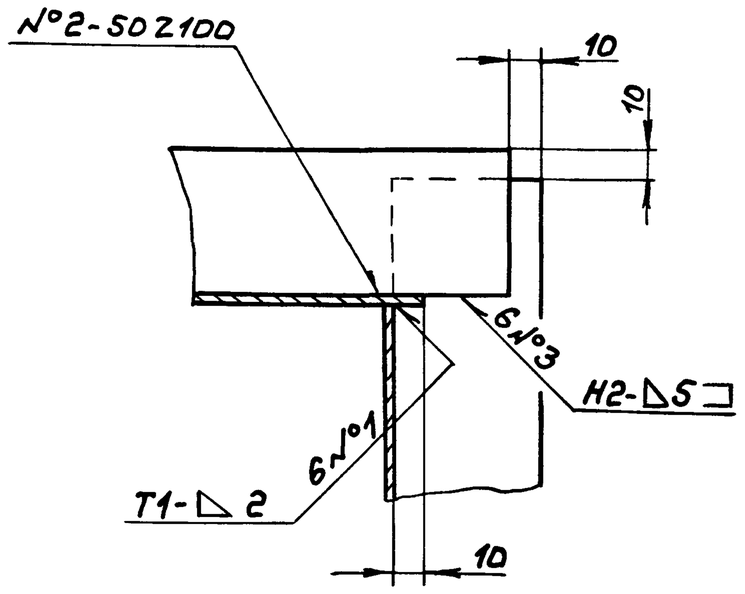

Поз. 9
М1:4

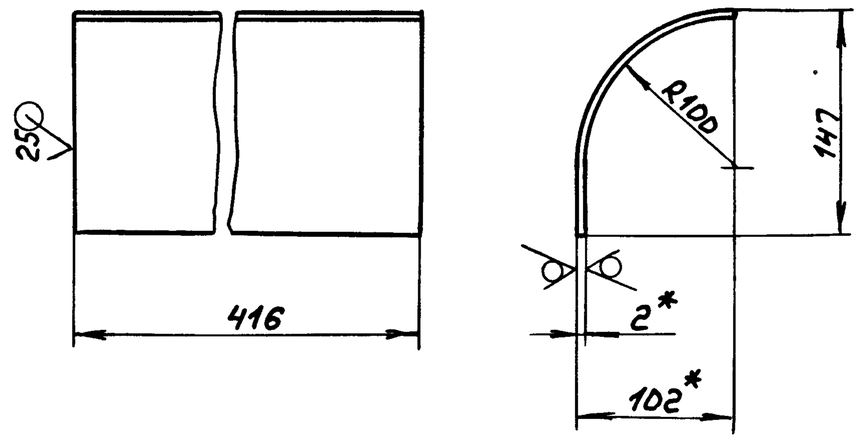

1. *Размеры для справок
2. H16, h16, $\pm \frac{IT16}{2}$
3. Сварные швы по ГОСТ5264-80

					Д21А.782.020СБ	
Изм.	Лист	№ докум.	Подп.	Дата	Тройник	Лит. И; Масса 101; Масштаб 1:10
Разраб.		Мюнтер		3.6.87		Лист; Листов 1
Пров.		Мюнтер				Госстрой СССР ГПИ Горьковский Сантехпроект
Т.контр.						
Н.контр.		Мюнтер				
Утв.						

Копир

22197-05 8

Формат А2

Инв.№ подл. | Подп. и дата | Взам. инв.№ | Инв.№ дубл. | Подп. и дата

Типовой проект 903-1-245.87 Альбом 4 часть 2

Д21А.782.011

12,5 (√)

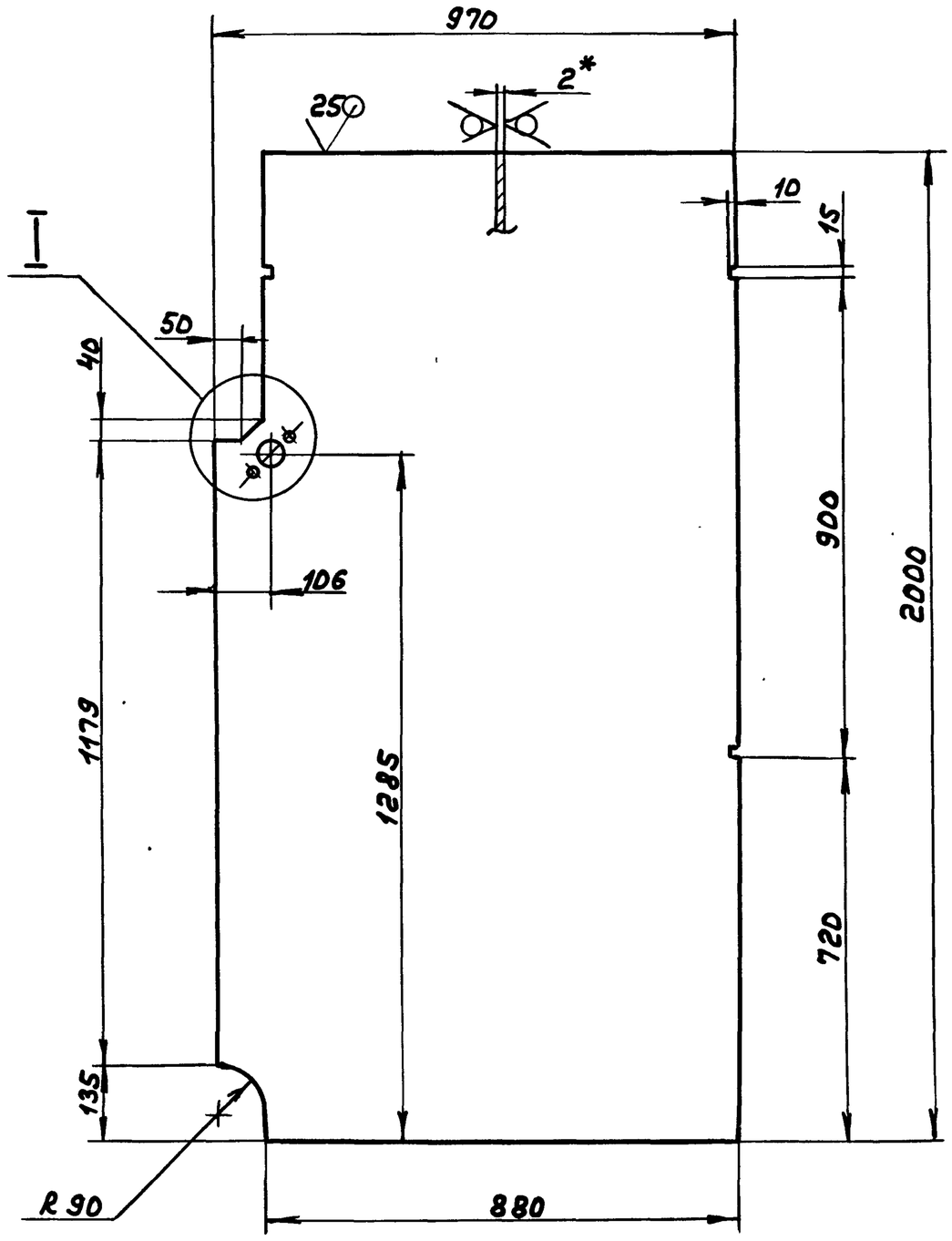

I
M 1:2

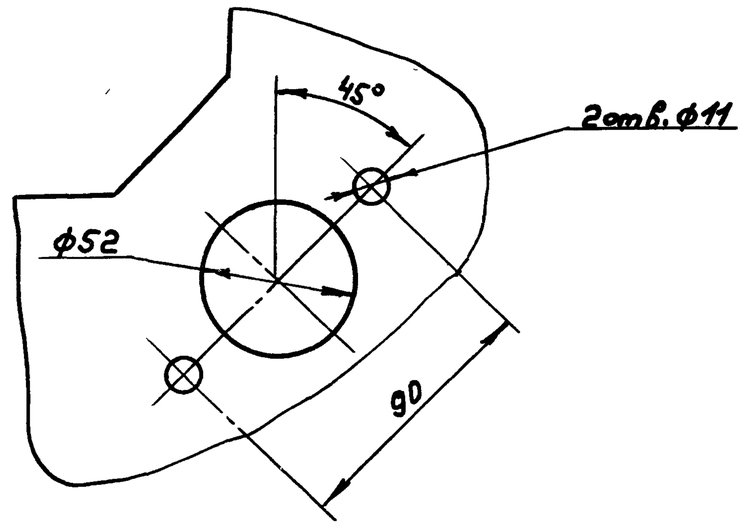

1. *Размеры для справок
2. H14, ± IT14/2

Изм.	Лист	№ докум.	Подп.	Дата	Д21А.782.011		
Разраб.		Мюнтер		3.6.87	Стенка	Лит.	Масса 31,2 / Масштаб 1:10
Пров.		Мюнтер				И	
Т.контр.						Лист	Листов 1
Н.контр.		Мюнтер			Лист Б-ПН-2 ГОСТ 19903-74 / 3-II-Н-ВСт3сп ГОСТ 16523-70	Госстрой СССР ГПИ Горьковский Сантехпроект	
Утв.							

Формат А3

Инв.№ подл. | Подп. и дата | Взам. инв.№ | Инв.№ дубл. | Подп. и дата

Д21А.782.014

25/ (√)

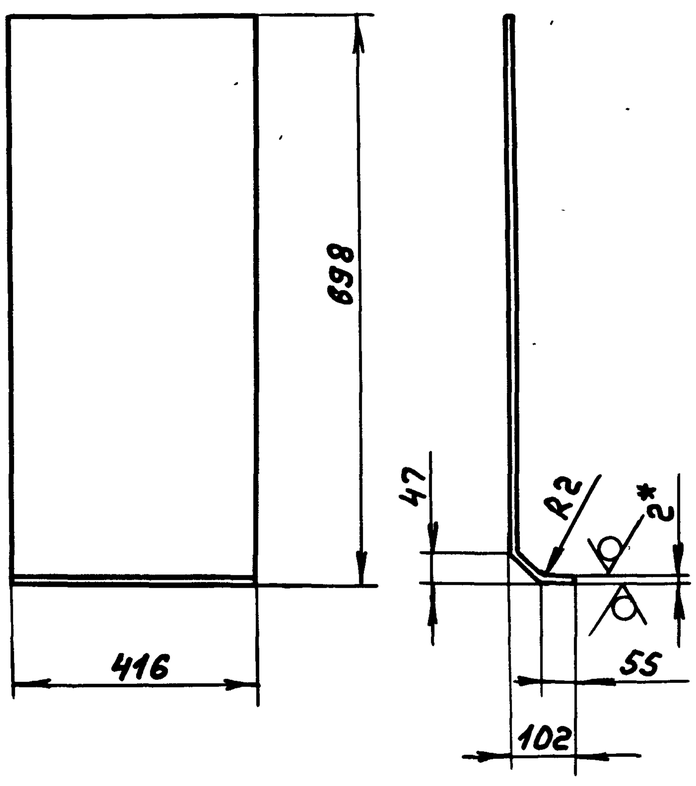

1. *Размеры для справок
2. ± IT16/2

Изм.	Лист	№ докум.	Подп.	Дата	Д21А.782.014		
Разраб.		Мюнтер		3.6.87	Стенка	Лит.	Масса 5,22 / Масштаб 1:10
Пров.		Мюнтер				II	
Т.контр.						Лист	Листов 1
Н.контр.		Мюнтер			Лист Б-ПН-2 ГОСТ 19903-74 / 3-II-Н-ВСт3сп ГОСТ 16523-70	Госстрой СССР ГПИ Горьковский Сантехпроект	
Утв.							

Формат А4

Формат	Зона	Поз.	Обозначение	Наименование	Кол.	Примечание
				Документация		
А3			Д21А.782.030СБ	Сборочный чертеж		
				Детали		
А4		1	Д21А.782.024	Лист	1	
А4		2	Д21А.782.025	Лист	1	
А4		3	Д21А.782.026	Ребро	1	

Инв.№ подл. | Подп. и дата | Взам. инв.№ | Инв.№ дубл. | Подп. и дата

Д21А.782.030

Изм.	Лист	№ докум.	Подп.	Дата	Д21А.782.030		
Разраб.		Козина		3.6.87	Заслонка	Лит.	Лист / Листов 1
Пров.		Мюнтер				И	
Нач.отд.							
Н.контр.		Мюнтер				Госстрой СССР ГПИ Горьковский Сантехпроект	
Утв.							

Копир.

22192-05 9

Формат А4

Типовой проект 903-1-245.87 Альбом 4 часть 2

Инв.№подл. | Подп. и дата | Взам.инв.№ | Инв.№дубл. | Подп. и дата

21А.782.025

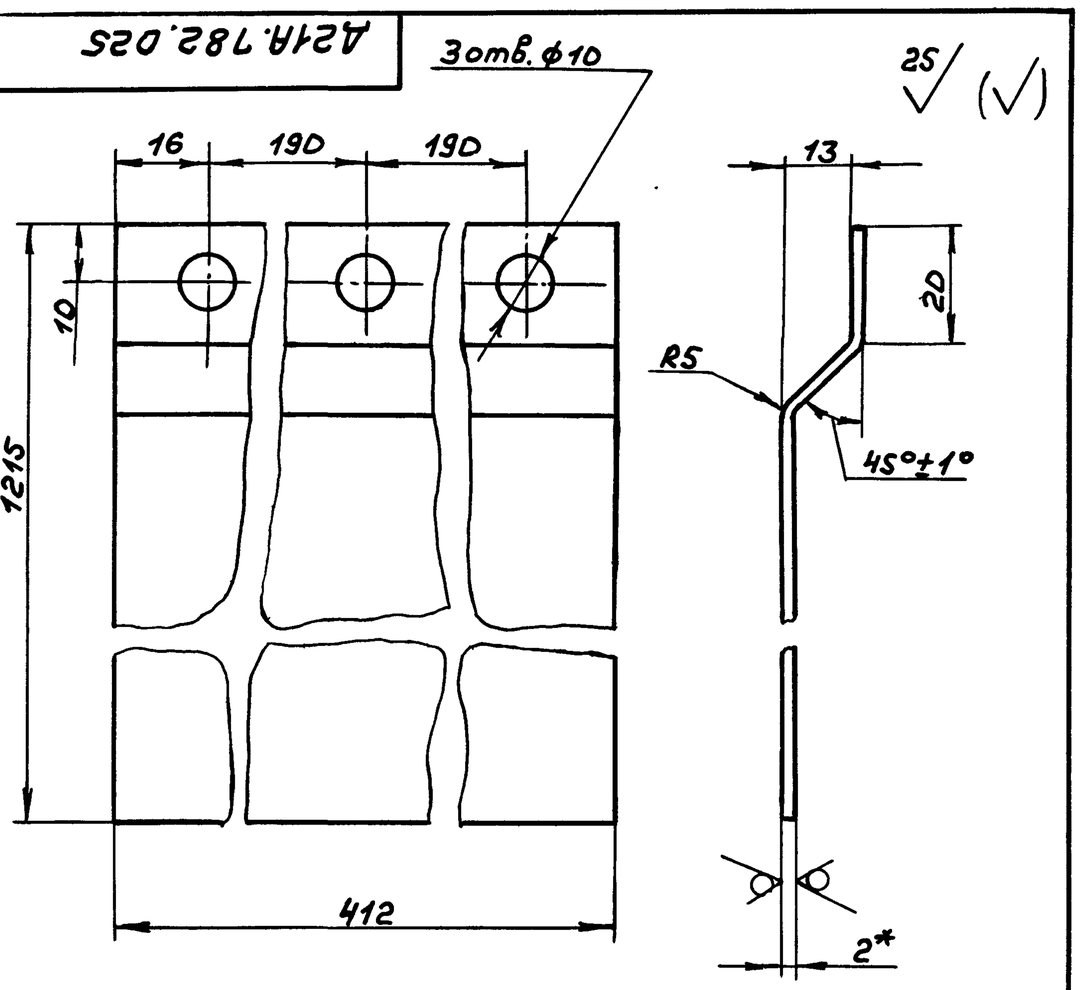

1.*Размеры для справок

2. H14, h14, ± IT14/2

Изм.	Лист	№докум.	Подп.	Дата
Разраб.		Козина		3.6.87
Пров.		Мюнтер		
Т.контр.				
Н.контр.		Мюнтер		
Утв.				

Лист

Лит.	Масса	Масштаб
И	7,9	1:1
Лист	Листов 1	

Лист 6-ПН-2, ГОСТ19903-74 / 3-II-Н-ВСт3сп ГОСТ16523-70

Госстрой СССР, ГПИ Горьковский сантехпроект

формат А4

21А.782.024

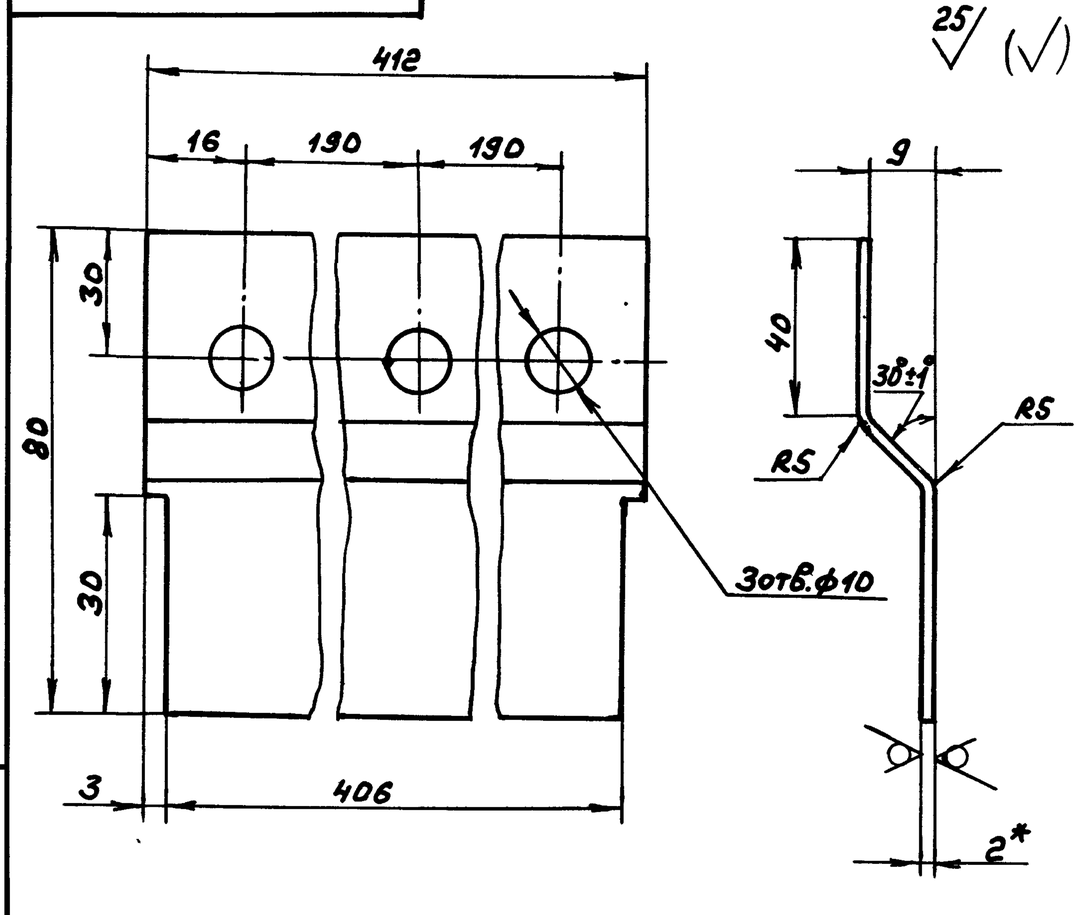

1.*Размеры для справок

Изм.	Лист	№докум.	Подп.	Дата
Разраб.		Козина		3.6.87
Пров.		Мюнтер		
Т.контр.				
Н.контр.		Мюнтер		
Утв.				

Лист

Лит.	Масса	Масштаб
И	0,52	1:1
Лист	Листов 1	

Лист 6-ПН-2 ГОСТ19903-74 / 3-II-Н-ВСт3сп ГОСТ16523-70

Госстрой СССР, ГПИ Горьковский сантехпроект

формат А4

21А.782.030СБ

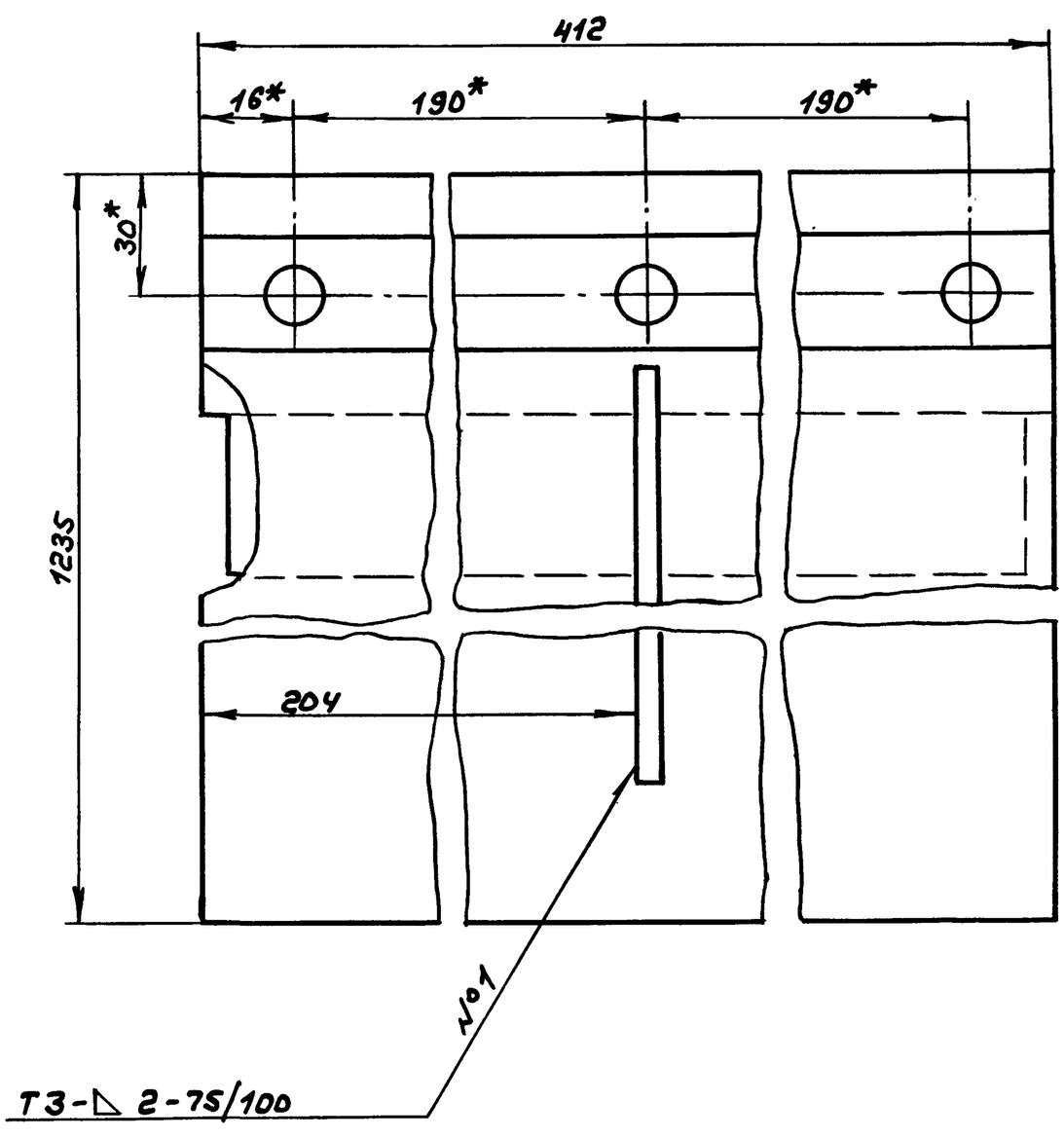

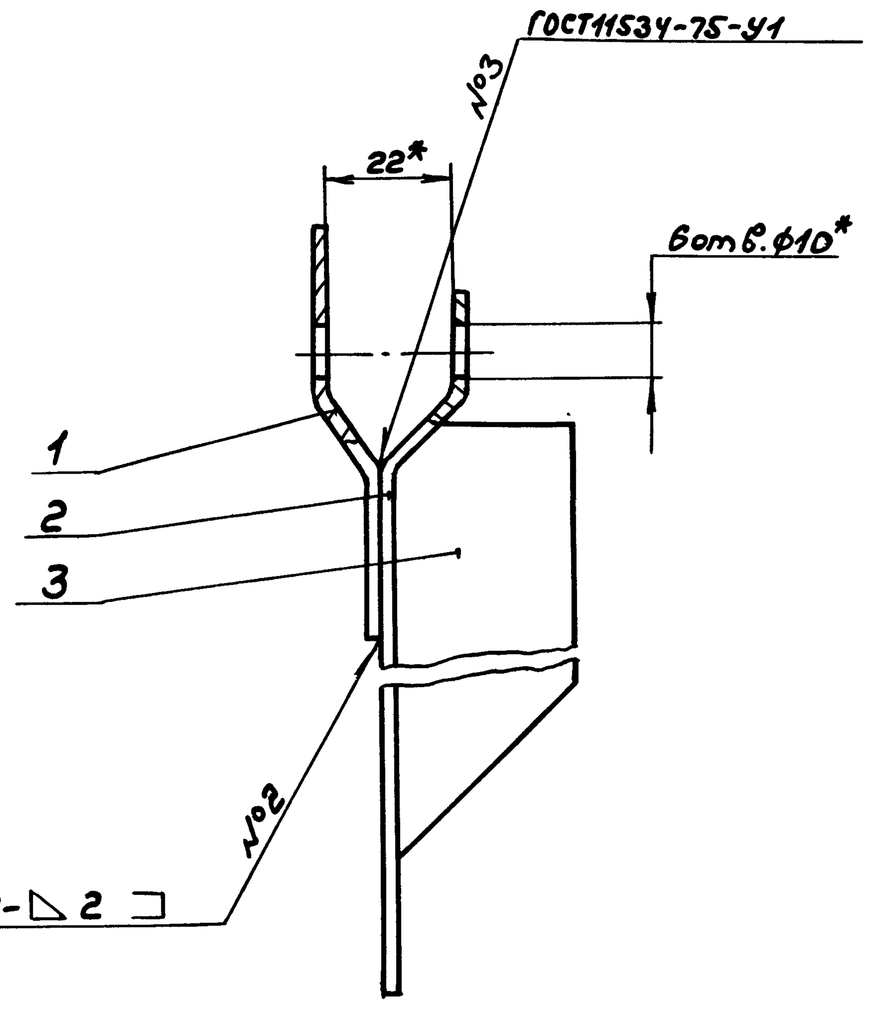

1.*Размеры для справок.

2. Сварные швы по ГОСТ5264-80, кроме швов указанных особо.

Изм.	Лист	№докум.	Подп.	Дата
Разраб.		Козина		3.6.87
Пров.		Мюнтер		
Т.контр.				
Н.контр.		Мюнтер		
Утв.				

Заслонка

Лит.	Масса	Масштаб
И	9,3	1:1
Лист	Листов 1	

Госстрой СССР ГПИ Горьковский сантехпроект

Копир. 22192-05 10 формат А3

Д21А.782.040СБ

Типовой проект 903-1-245.87 Альбом 4 часть 2

Инв.№подл. | Подп. и дата | Взам.инв.№ | Инв.№дубл. | Подп. и дата

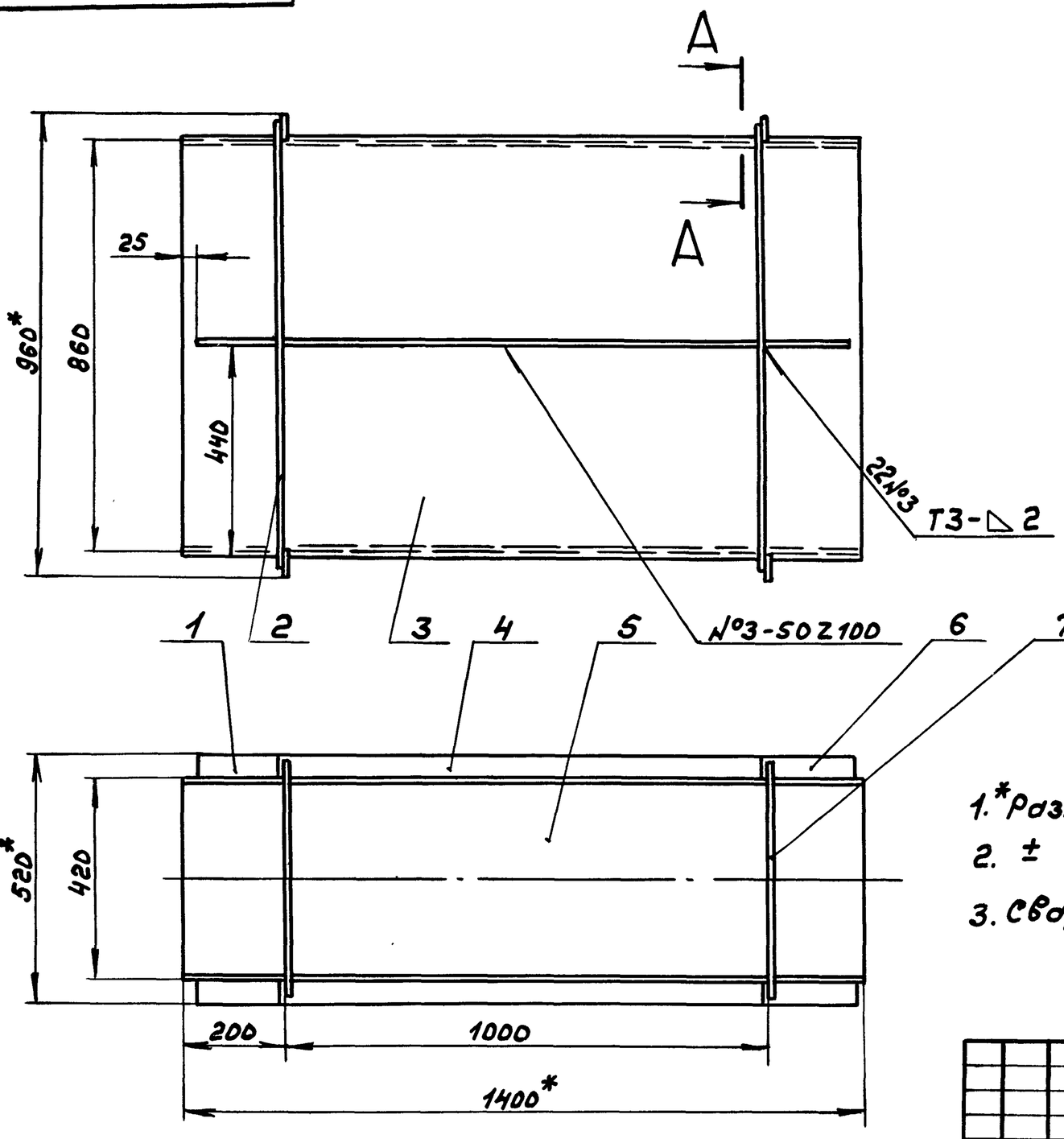

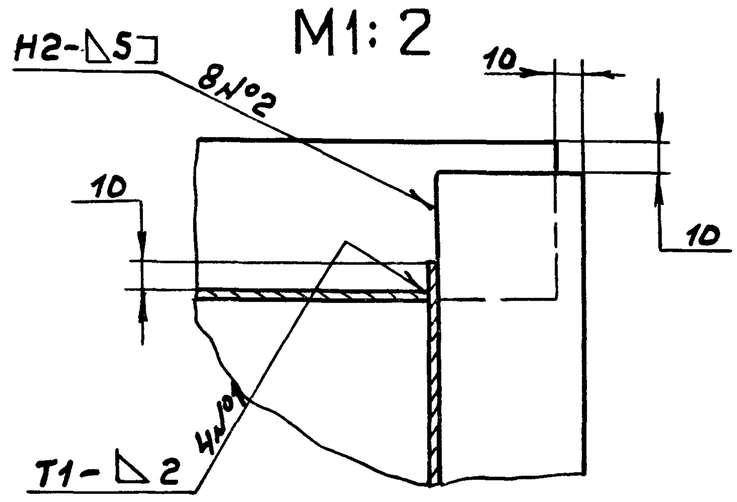

1. *Размеры для справок
2. ± IT16/2
3. Сварные швы по ГОСТ5264-80

Изм	Лист	№докум.	Подп.	Дата	Д21А.782.040СБ			
Разраб.		Гольденберг		3.6.87	Короб	Лит.	Масса	Масштаб
Пров.		Мюнтер				И	77,5	1:10
Т.контр.						Лист	Листов 1	
Нач.отд.						Госстрой СССР ГПИ Горьковский Сантехпроект		
Н.контр.		Мюнтер						
Утв.								

Формат А3

Формат	Зона	Поз.	Обозначение	Наименование	Кол.	Примечание
Б4		6	Д21А.782.036	Ребро		
				Полоса 2-6-5×50 ГОСТ 103-76 / Вст3сп ГОСТ 535-79		
				L=175 h16 (25)	2	0,34кг
Б4		7	Д21А.782.037	Ребро		
				Полоса 2-6-5×50 ГОСТ 103-76 / Вст3сп ГОСТ 535-79		
				L=500 h16 (25)	2	0,98кг

Изм	Лист	№докум.	Подп.	Дата	Д21А.782.040	Лист 2

Формат А4

Формат	Зона	Поз.	Обозначение	Наименование	Кол.	Примечание
				Документация		
А3			Д21А.782.040СБ	Сборочный чертеж		
				Детали		
Б4		1	Д21А.782.031	Ребро		
				Полоса 2-6-5×50 ГОСТ 103-76 / Вст3сп ГОСТ 535-79		
				L=170 h16 (25)	2	0,33кг
Б4		2	Д21А.782.032	Ребро		
				Полоса 2-6-5×50 ГОСТ 103-76 / Вст3сп ГОСТ 535-79		
				L=940 h16 (25)	4	1,84кг
А4		3	Д21А.782.033	Стенка	2	
Б4		4	Д21А.782.034	Ребро		
				Полоса 2-6-5×50 ГОСТ 103-76 / Вст3сп ГОСТ 535-79		
				L=995 h16 (25)	2	1,87кг
Б4		5	Д21А.782.035	Стенка		
				Лист Б-ПН-2 ГОСТ 19903-74 / 3-Ш-Н-Вст3сп ГОСТ 16523-76		
				(416×1400) h16 (25)	2	9,1кг

Изм	Лист	№докум.	Подп.	Дата	Д21А.782.040		
Разраб.		Гольденберг		3.6.87	Короб	Лит.	Лист 1	Листов 2
Пров.		Мюнтер				И		
Нач.отд.		Вольский				Госстрой СССР ГПИ Горьковский Сантехпроект		
Н.контр.		Мюнтер						
Утв.								

Копир.

Формат А4

Типовой проект 903-1-245.87 Альбом V часть 2

Инв.№подл. | Подп. и дата | Взам.инв.№ | Инв.№дубл. | Подп. и дата

25 (√)

А21А.782.033

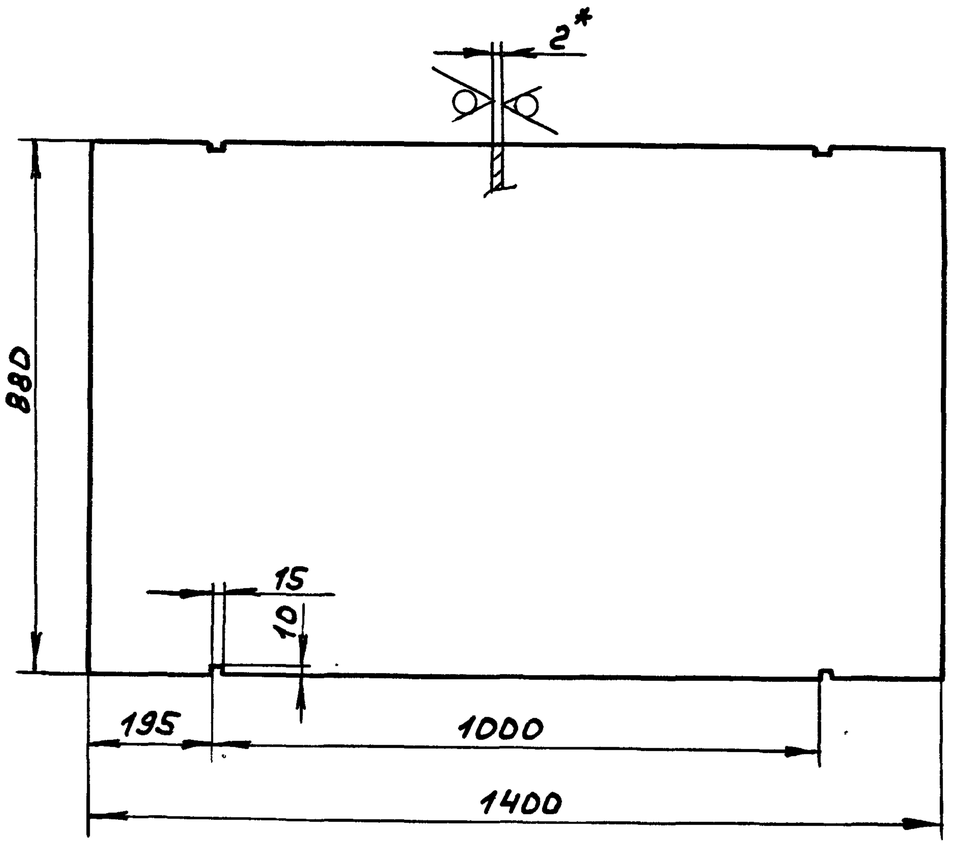

1.* Размеры для справок

2. ± IT16/2

Изм	Лист	№докум.	Подп.	Дата	Д21А.782.033			
Разраб.		Гольденберг		3.6.87	Стенка	Лит.	Масса	Масштаб
Пров.		Мюнтер				И	19,3	1:10
Т.контр.						Лист	Листов 1	
Н.контр.		Мюнтер			Лист 5-ПН-2 ГОСТ 19903-74 / 3-II-Н-В ст3сп ГОСТ 16523-70	Госстрой СССР ГПИ Горьковский сантехпроект		
Утв.								

Формат А4

А21А.782.041

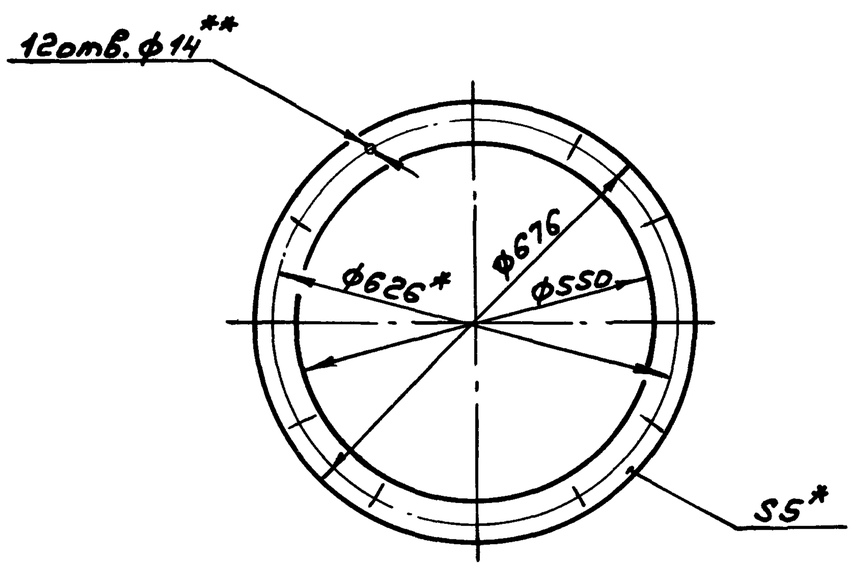

1.*Размеры для справок

2.**Обработать по сопрягаемой детали

Изм	Лист	№докум.	Подп.	Дата	Д21А.782.041			
Разраб.		Гольденберг		3.6.87	Прокладка	Лит.	Масса	Масштаб
Пров.		Мюнтер				И	0,8	1:10
Т.контр.						Лист	Листов 1	
Н.контр.		Мюнтер			Картон асбестовый КАОН-1-5 ГОСТ 2850-80	Госстрой СССР ГПИ Горьковский сантехпроект		
Утв.								

Формат А4

Формат	Зона	Поз.	Обозначение	Наименование	Кол.	Примечание
				Документация		
А2			Д21А.782.050СБ	Сборочный чертеж		
				Сборочные единицы		
А4		1	Д21А.782.060	Корпус	1	
А4		2	Д21А.782.070	Крышка	1	
				Детали		
А4		3	Д21А.782.041	Прокладка	1	
				Стандартные изделия		
		4		Болт М12х30.36 ГОСТ 7798-70	12	
		5		Гайка М12.4 ГОСТ 5915-70	12	

Изм	Лист	№докум.	Подп.	Дата	Д21А.782.050			
Разраб.		Гольденберг		3.6.87	Карман Всасывающий	Лит.	Лист	Листов
Пров.		Мюнтер				И		1
Нач.отд.						Госстрой СССР ГПИ Горьковский сантехпроект		
Н.контр.		Мюнтер						
Утв.								

Формат А4

А21А.782.026

25 (√)

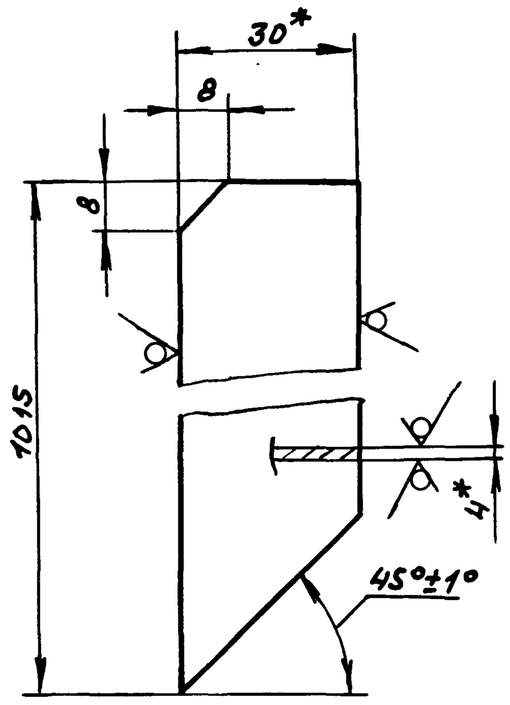

1.*Размеры для справок

2. h14, ± IT14/2

Изм	Лист	№докум.	Подп.	Дата	Д21А.782.026			
Разраб		Гольденберг		3.6.87	Ребро	Лит.	Масса	Масштаб
Пров.		Мюнтер				И	0,9	1:1
Т.контр						Лист	Листов 1	
Н.контр.		Мюнтер			Полоса 2-Б-4х30 ГОСТ 103-76 / Вст3сп ГОСТ 535-79	Госстрой СССР ГПИ Горьковский сантехпроект		
Утв.								

Копир.

Формат А4

Типовой проект 903-1-245.87 Альбом 4 часть 2

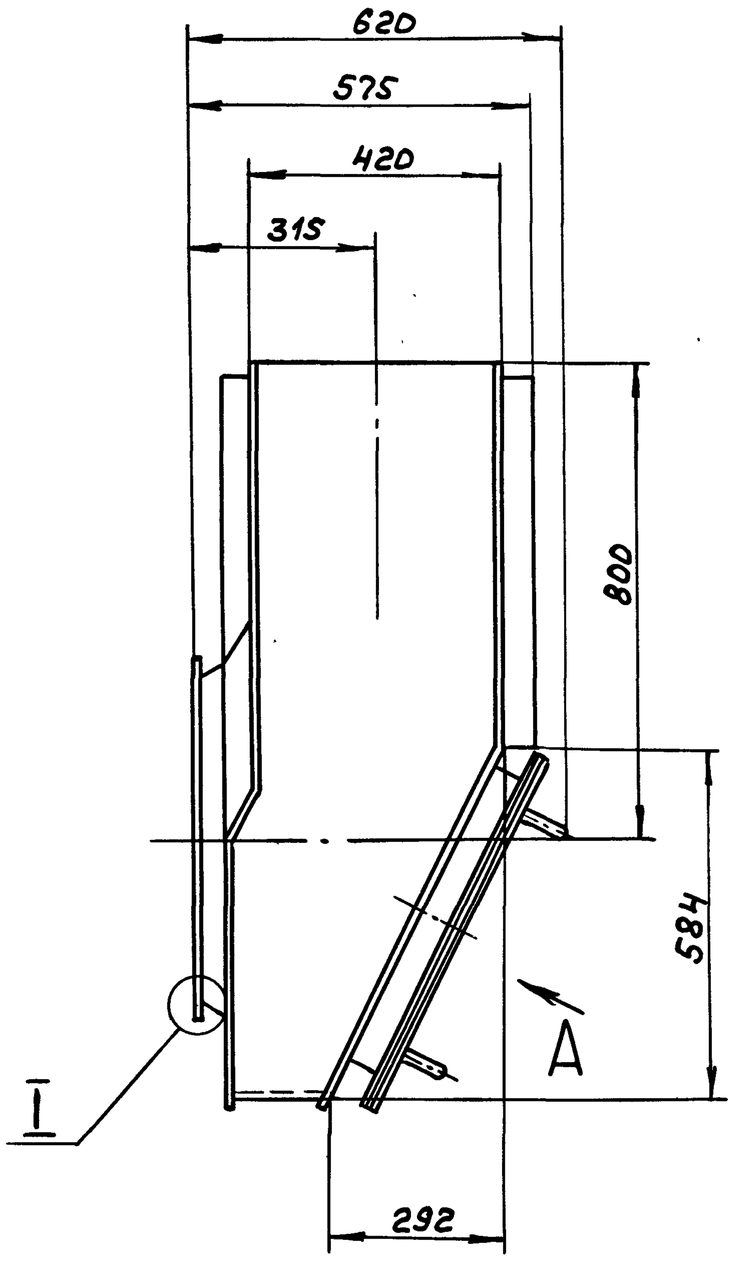

Вид А повернуто

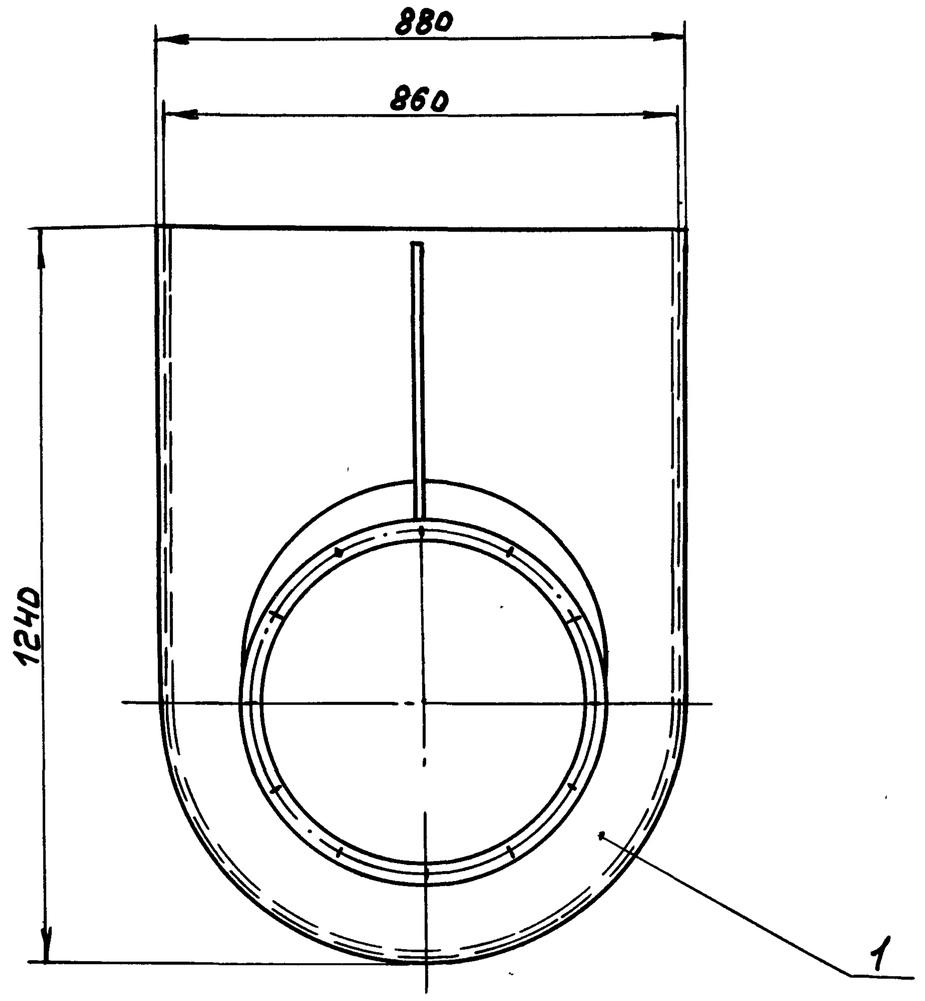

Б-Б
М1:2

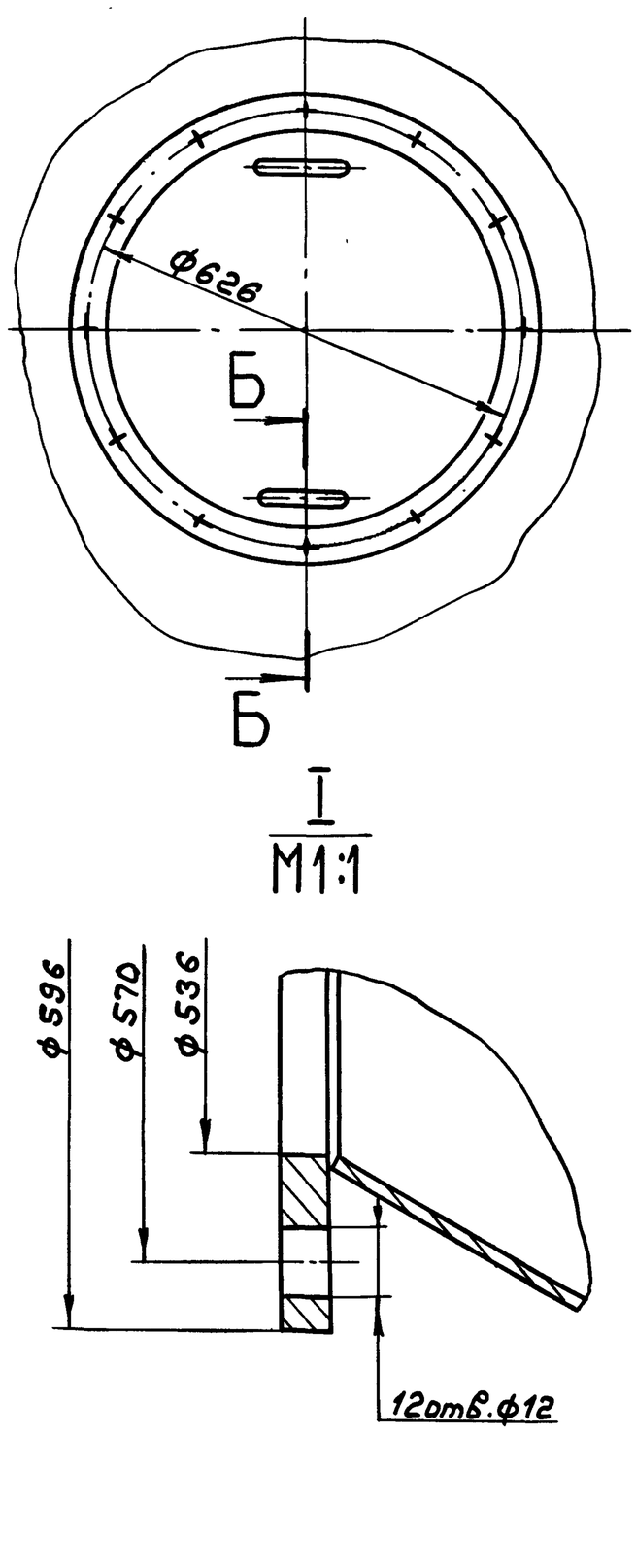

I
М1:1

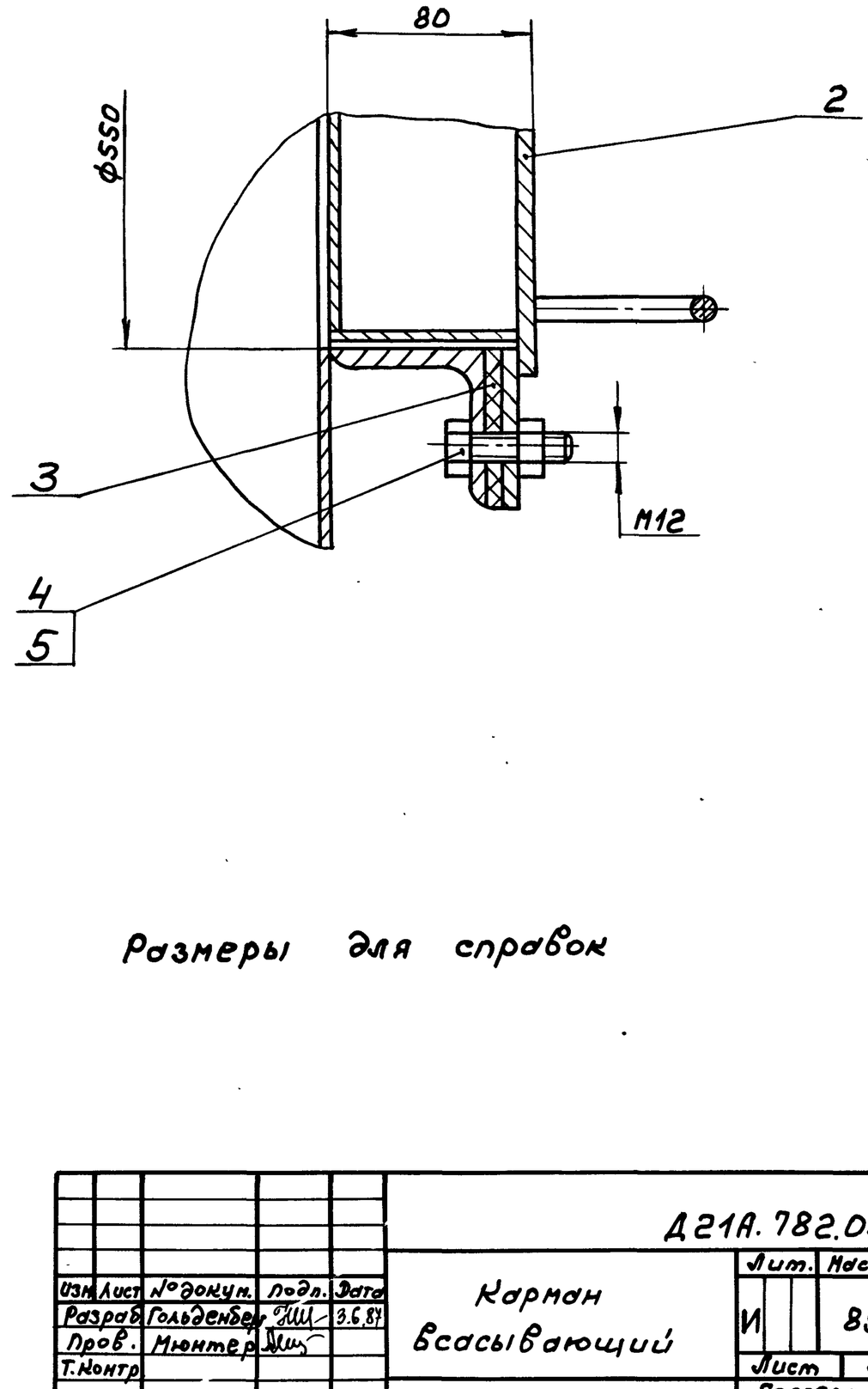

Размеры для справок

Изм.	Лист	№докум.	Подп.	Дата	Д21А.782.05ОСБ		
Разраб.		Гольденберг		3.6.87	Карман всасывающий	Лит.	Масса 89 / Масштаб 1:10
Пров.		Мюнтер				И	
Т.контр.						Лист	Листов 1
Н.контр.		Мюнтер				Госстрой СССР ГПИ Горьковский сантехпроект	
Утв.							

Копир.

22192-05 13

Формат А2

Инв.№подл. | Подп. и дата | Взам.инв.№ | Инв.№дубл. | Подп. и дата

Д21А.782.043

Типовой проект 903-1-245.87 Альбом 4 часть 2

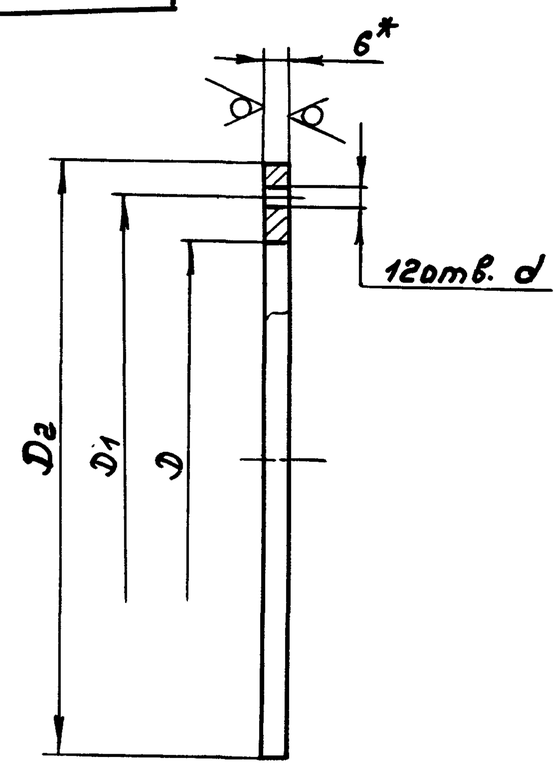

Обозначение	Размеры, мм				Масса, кг
	D	D1	D2	d	
Д21А.782.043	536	570±0,4	596	12	3,3
-01	556	626	676	14	3,6

1. *Размеры для справок
2. H16, h16, ± IT16/2

Д21А.782.043

Фланец

Изм	Лист	№ докум.	Подп.	Дата
Разраб.	Гольденберг			3.6.87
Пров.	Мюнтер			
Т.контр.				
Н.контр.	Мюнтер			
Утв.				

Лит. И | Масса см.табл. | Масштаб —

Лист | Листов 1

Лист Б-ПН-6 ГОСТ 19903-74 / В Ст3сп ГОСТ 14637-79

Госстрой СССР ГПИ Горьковский Сантехпроект

Формат А4

Д21А.782.045

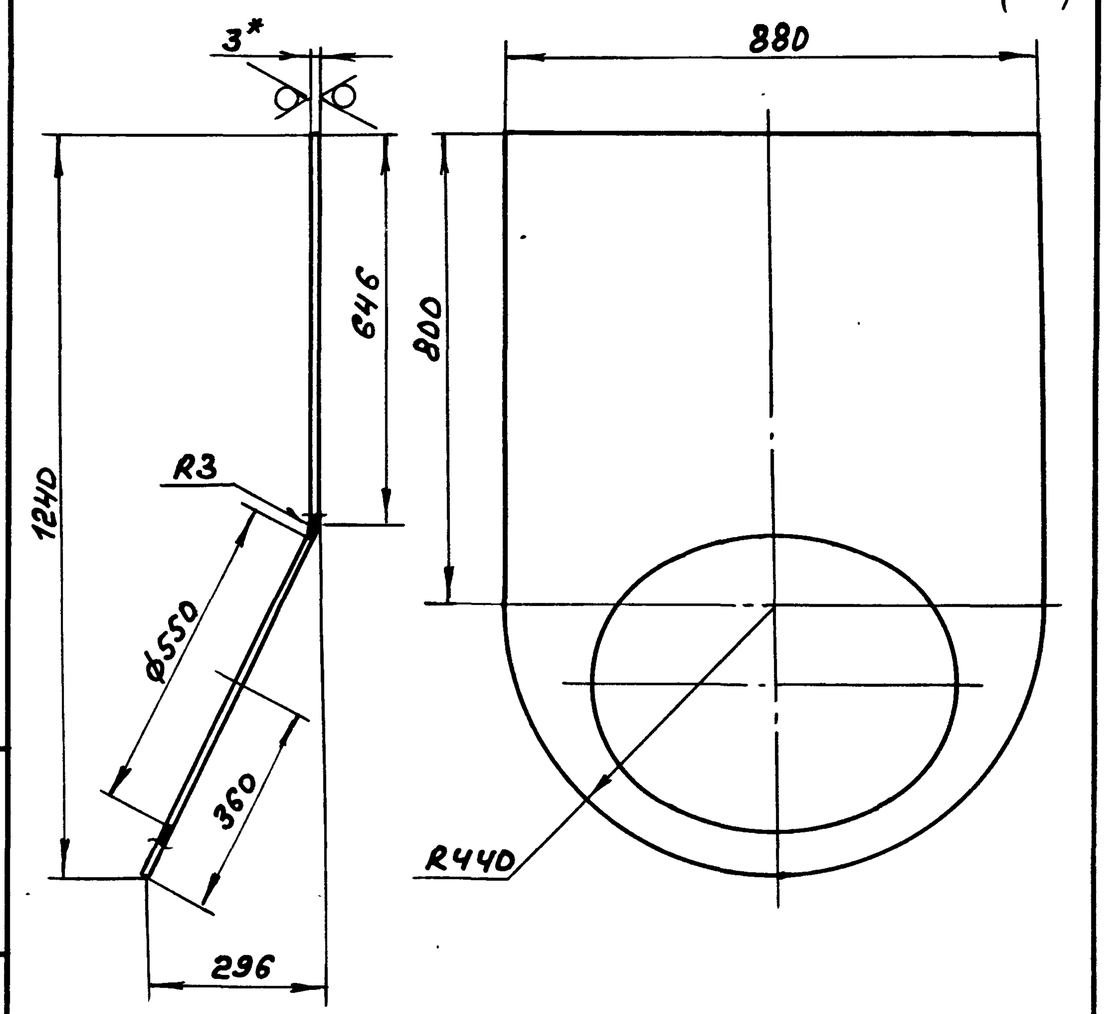

1. *Размеры для справок
2. H16, ± IT16/2

Д21А.782.045

Стенка

Изм	Лист	№ докум.	Подп.	Дата
Разраб.	Гольденберг			3.6.87
Пров.	Мюнтер			
Т.контр.				
Н.контр.	Мюнтер			
Утв.				

Лит. И | Масса 15,4 | Масштаб 1:10

Лист | Листов 1

Лист Б-ПН-3 ГОСТ 19903-74 / 3-II-Н-В Ст3сп ГОСТ 16523-70

Госстрой СССР ГПИ Горьковский Сантехпроект

Формат А4

Д21А.782.044

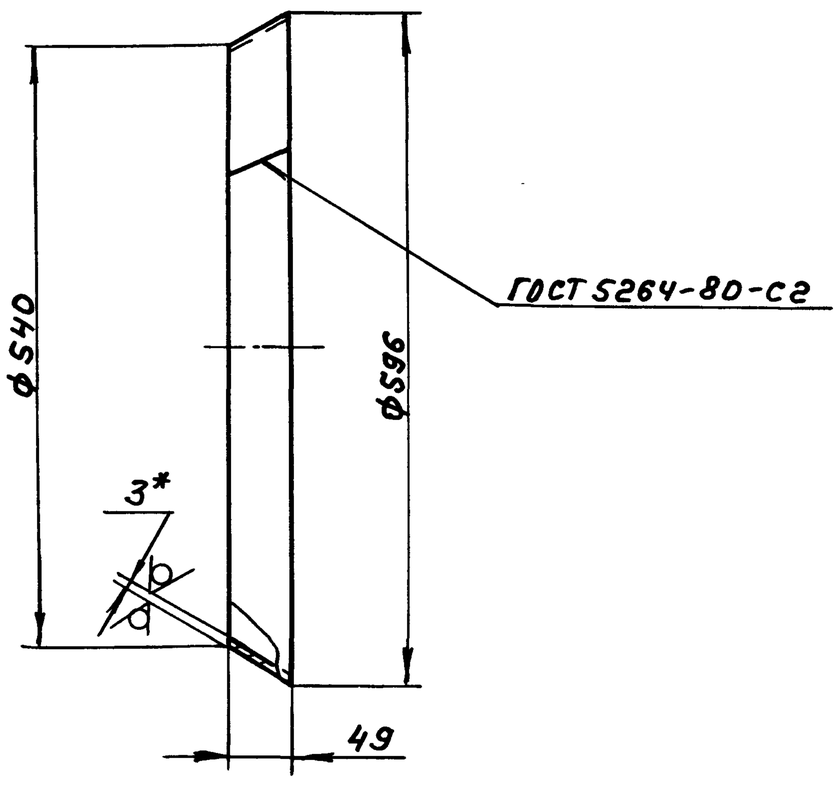

1. *Размеры для справок
2. H16

Д21А.782.044

Конус

Изм	Лист	№ докум.	Подп.	Дата
Разраб.	Гольденберг			3.6.87
Пров.	Мюнтер			
Т.контр.				
Н.контр.	Мюнтер			
Утв.				

Лит. И | Масса 2,4 | Масштаб 1:5

Лист | Листов 1

Лист Б-ПН-3 ГОСТ 19903-74 / 3-II-Н-В Ст3сп ГОСТ 16523-70

Госстрой СССР ГПИ Горьковский Сантехпроект

Формат А4

Формат	Зона	Поз.	Обозначение	Наименование	Кол.	Примечание
				Документация		
А2			Д21А.782.060СБ	Сборочный чертеж		
				Детали		
А4		1	Д21А.782.043	Фланец	1	
А4		2	Д21А.782.044	Конус	1	
А4		3	Д21А.782.045	Стенка	1	
Б4		4	Д21А.782.046	Ребро		
				Полоса 2-Б-5×50 ГОСТ 103-76 / В Ст3сп ГОСТ 535-79		
				L = 621 h16 25	1	1,22кг
А4		5	Д21А.782.047	Стенка	1	
А4		6	Д21А.782.048	Ребро	1	
А3		7	Д21А.782.049	Вставка	1	
А3		8	Д21А.782.051	Стенка	1	
А4		9	Д21А.782.052	Фланец	1	

Д21А.782.060

Корпус

Изм	Лист	№ докум.	Подп.	Дата
Разраб.	Гольденберг			3.6.87
Пров.	Мюнтер			
Нач.отд.				
Н.контр.	Мюнтер			
Утв.				

Лит. | Лист | Листов 1

Госстрой СССР ГПИ Горьковский Сантехпроект

Формат А4

Типовой проект 903-1-245.87 Альбом V часть 2

Д21А.782.060СБ

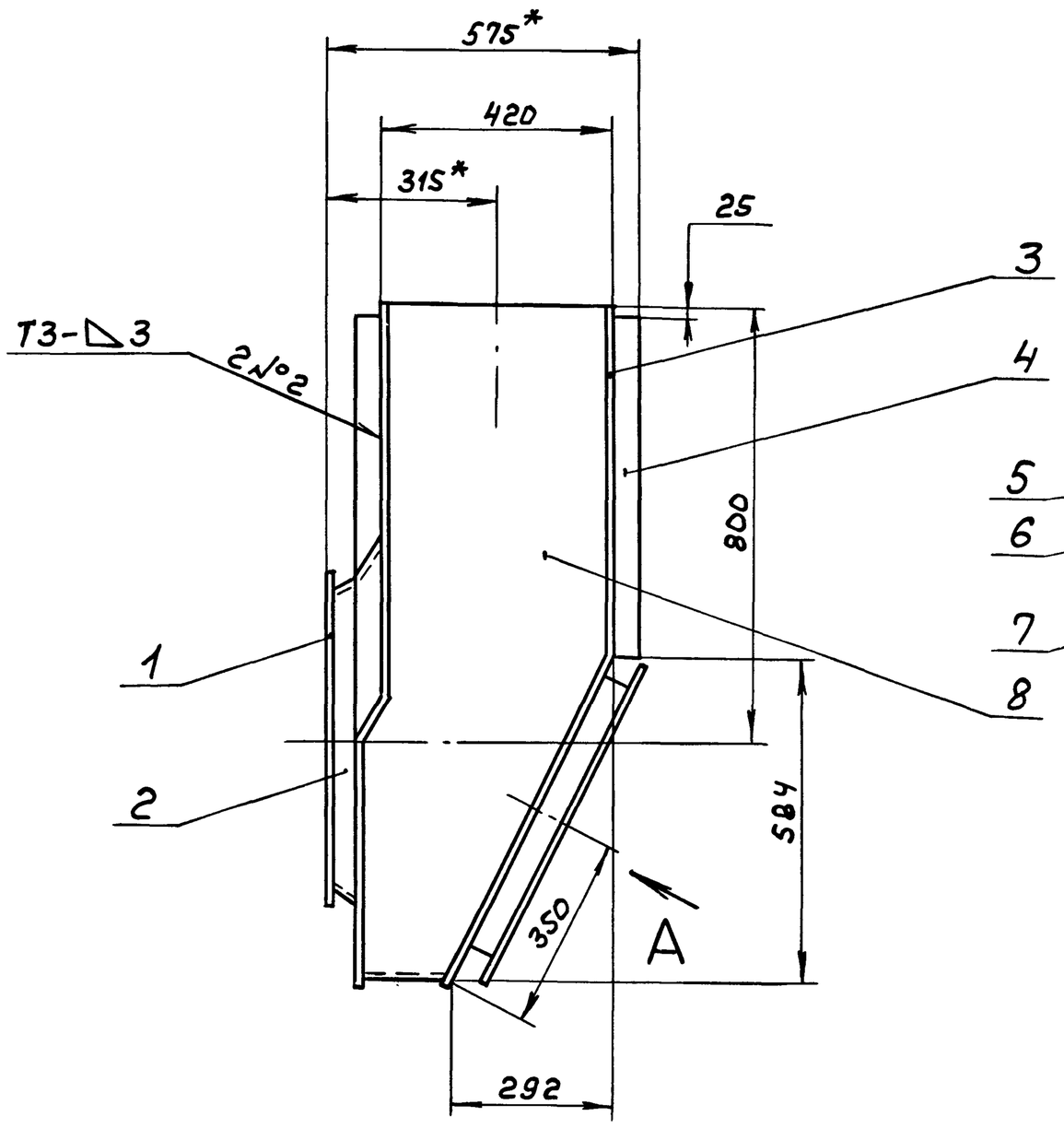

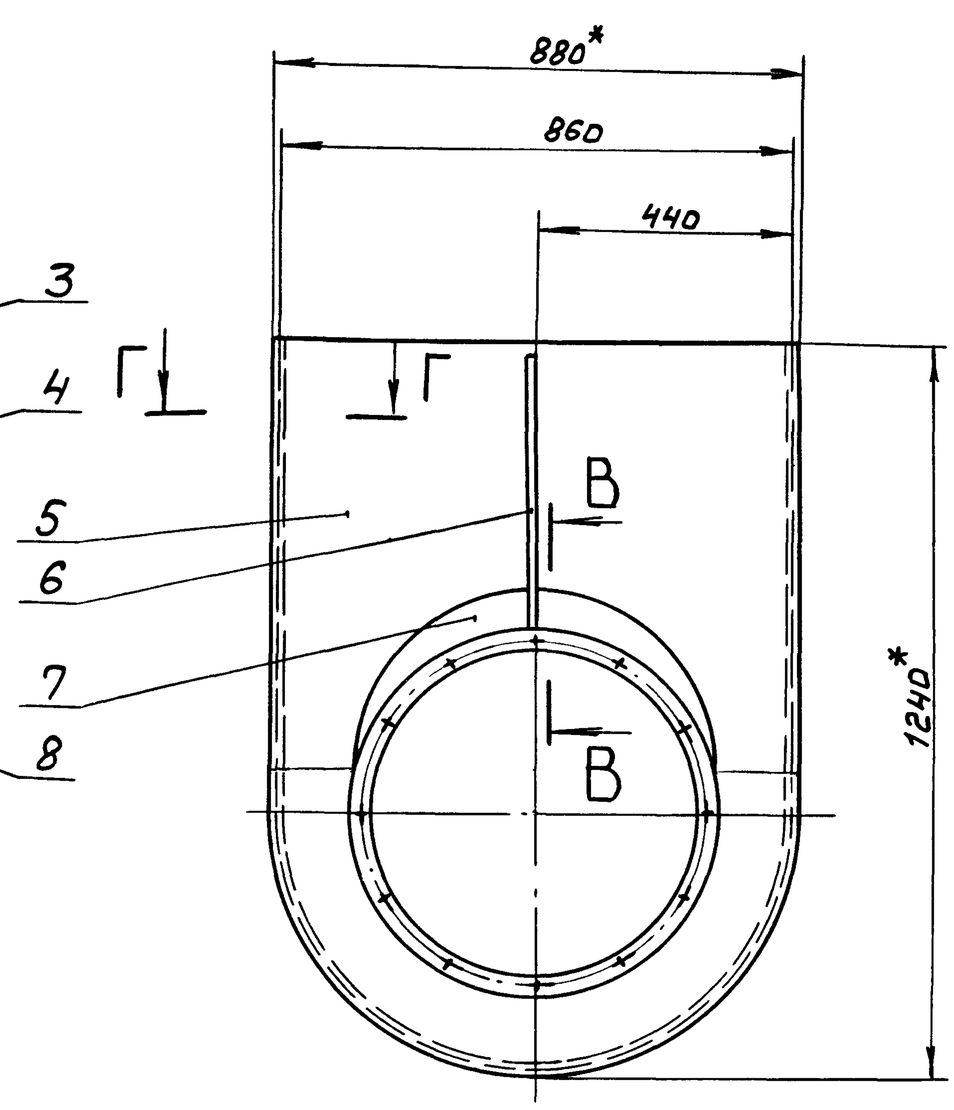

Вид А повернуто

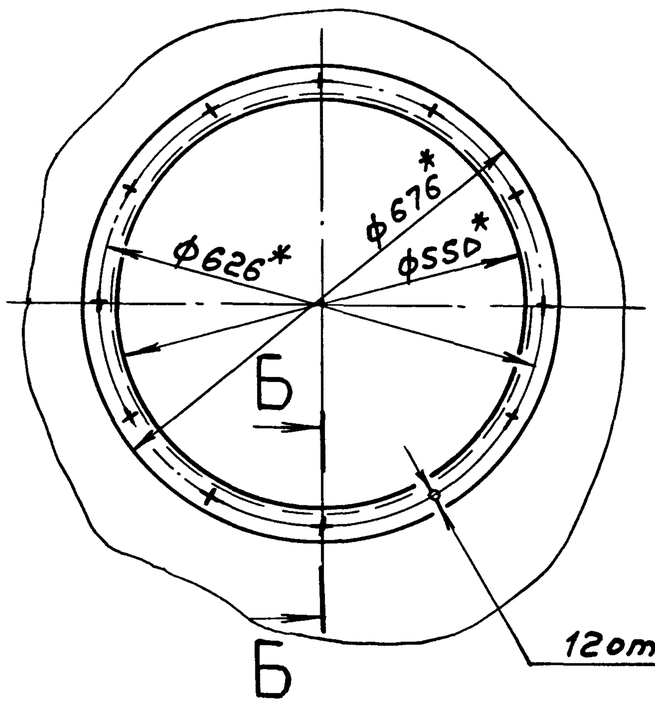

В-В
М1:2

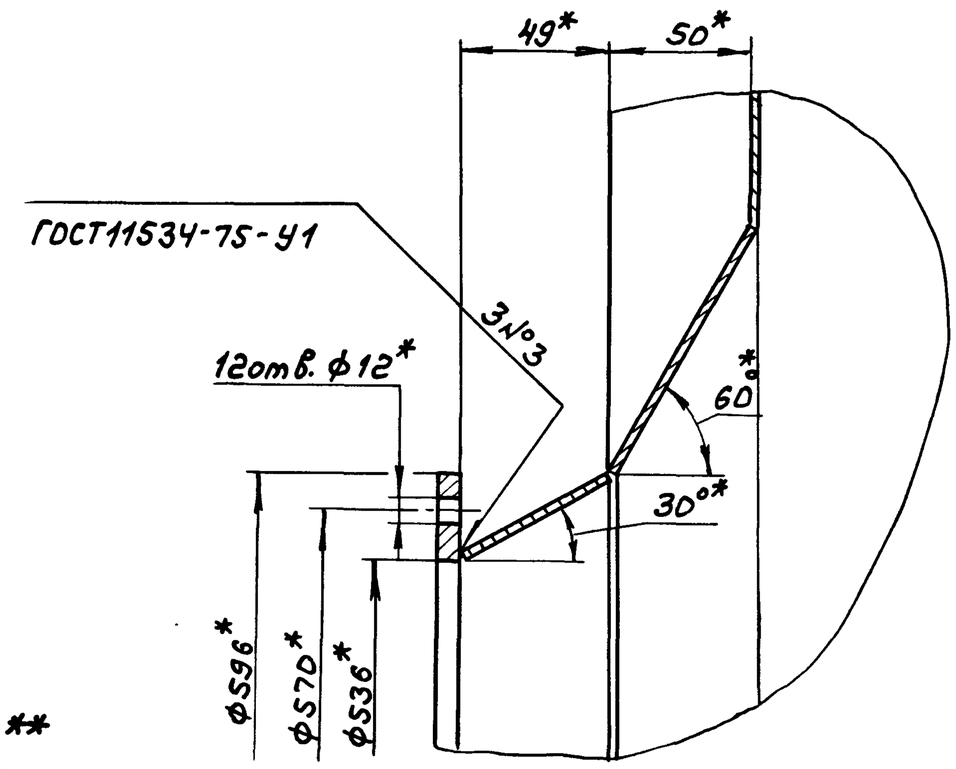

Г-Г
М1:1

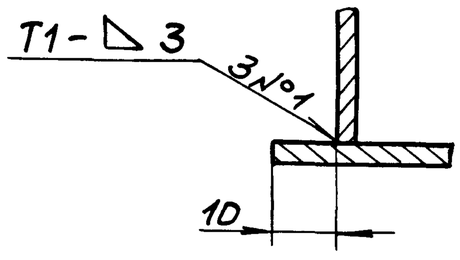

Б-Б
М1:2

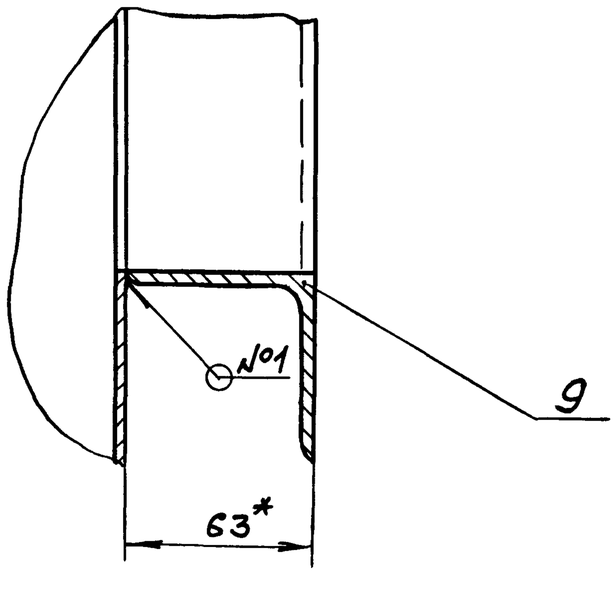

1.*Размеры для справок

2.**Обработать по сопрягаемой детали

3. $\pm \frac{IT16}{2}$

4. Сварные швы по ГОСТ5264-80, кроме указанных особо

Изм.	Лист	№ докум.	Подп.	Дата	Д21А.782.060СБ		
Разраб.		Гольденберг		3.6.87	Корпус	Лит.	Масса 76 / Масштаб 1:10
Пров.		Нюнтер				И	
Т.контр.						Лист	Листов 1
						Госстрой СССР ГПИ Горьковский Сантехпроект	

Инв.№подл. | Подп. и дата | Взам.инв.№ | Инв.№дубл. | Подп. и дата

Формат А2

Типовой проект 903-1-245.87 Альбом 4 часть 2

Инв.№подл. | Подп. и дата | Взам.инв.№ | Инв.№дубл. | Подп. и дата

А21А.782.048

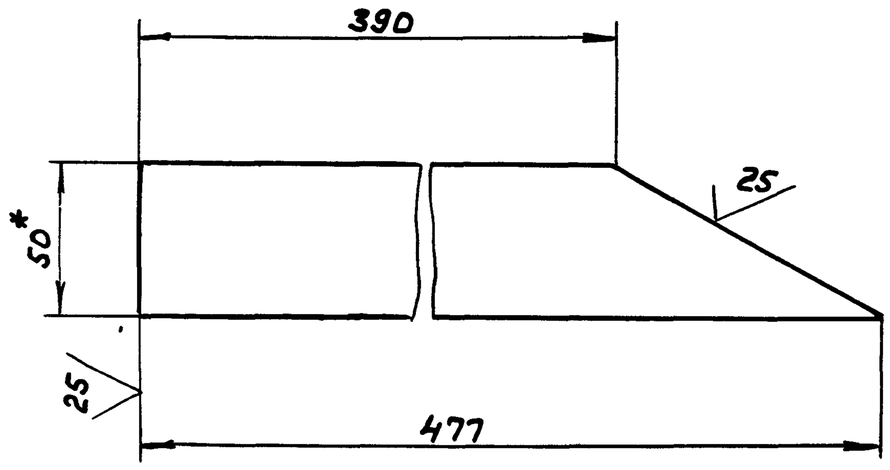

1.*Размеры для справок

2. ± IT16/2

Изм	Лист	№докум.	Подп.	Дата
Разраб.	Гольденберг			3.6.87
Пров.	Мюнтер			
Т.контр.				
Н.контр.	Мюнтер			
Утв.				

Д21А.782.048

Ребро

Лит.	Масса	Масштаб
И	0,85	1:2
Лист	Листов 1	

Полоса 2-б-5х50 ГОСТ 103-76 / Вст3сп ГОСТ 535-79

Госстрой СССР ГПИ Горьковский сантехпроект

Формат А4

Подп. и дата | Инв.№дубл. | Взам.инв.№ | Подп. и дата | Инв.№подл.

А21А.782.047

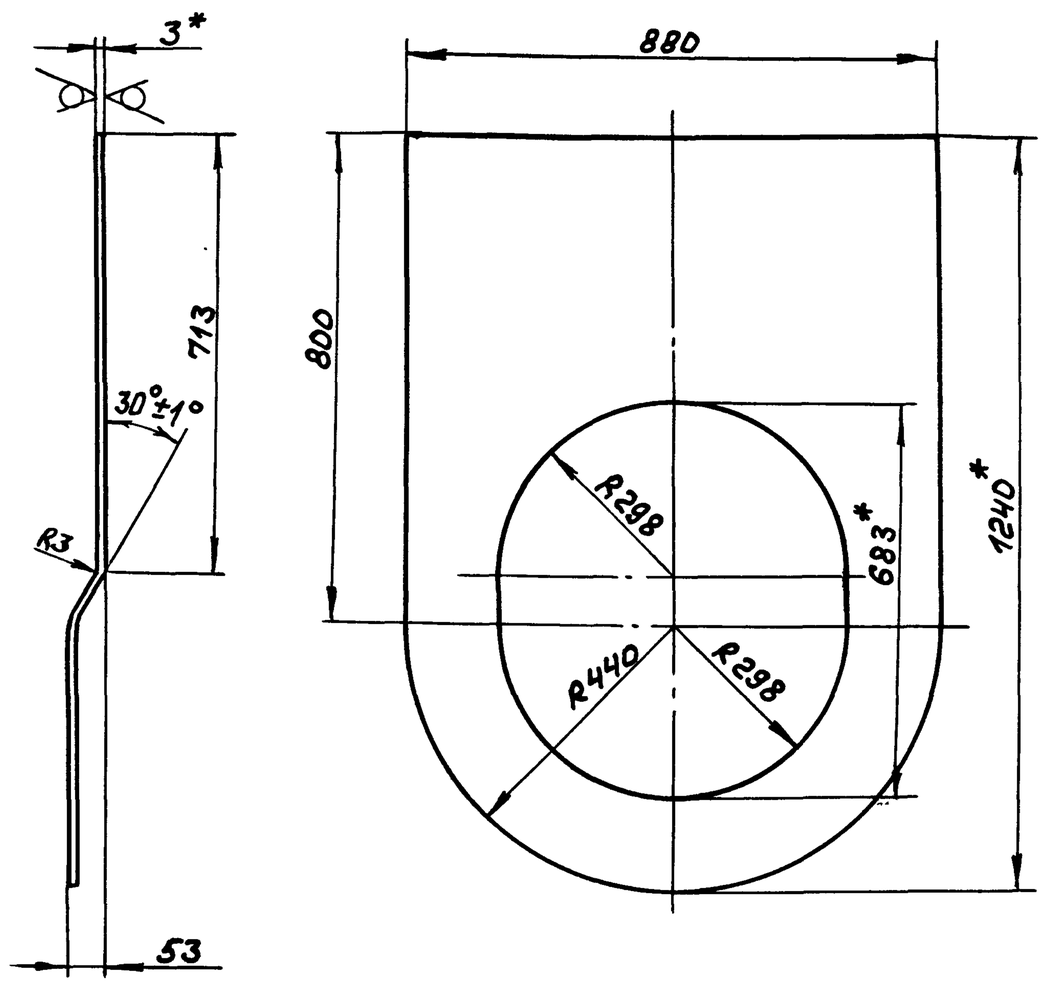

1.*Размеры для справок

2. Н16, ± IT16/2

Изм	Лист	№докум.	Подп.	Дата
Разраб.	Гольденберг			3.6.87
Пров.	Мюнтер			
Т.контр.				
Н.контр.	Мюнтер			
Утв.				

Д21А.782.047

Стенка

Лит.	Масса	Масштаб
И	17,4	1:10
Лист	Листов 1	

Лист 6-ПН-3 ГОСТ 19903-74 / 3-II-Н-Вст3сп ГОСТ 16523-70

Госстрой СССР ГПИ Горьковский сантехпроект

Формат А4

Подп. и дата | Инв.№дубл. | Взам.инв.№ | Подп. и дата | Инв.№подл.

А21А.782.049

Развертка

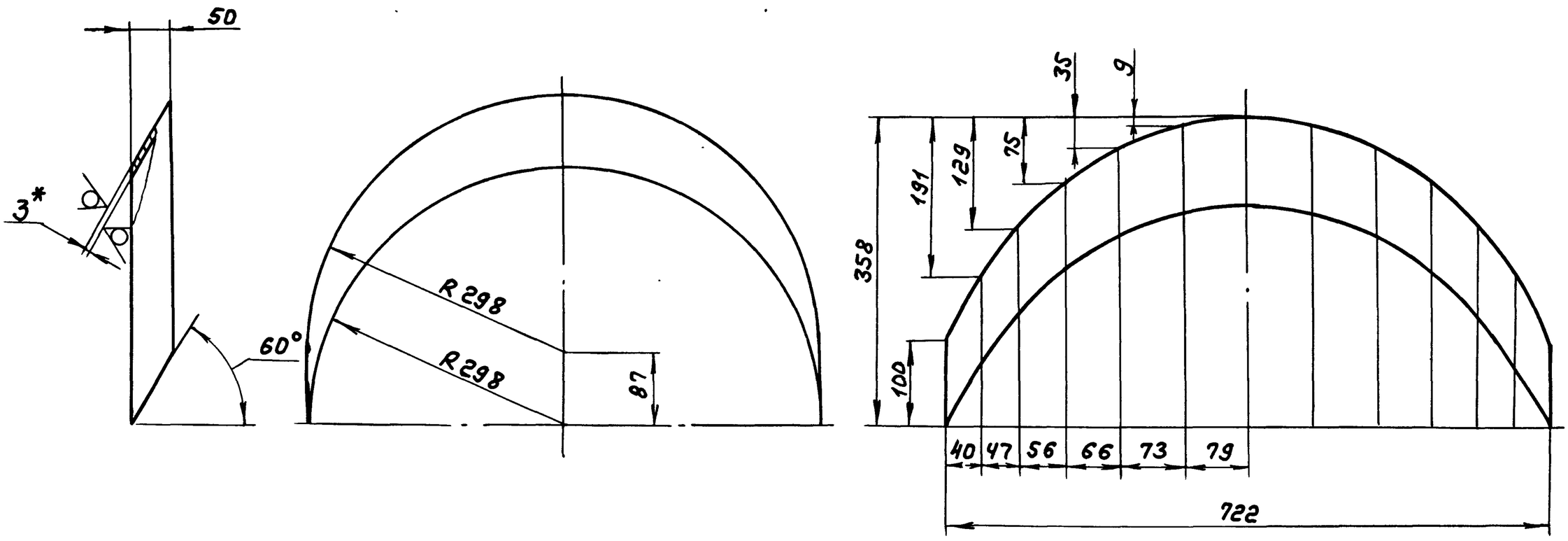

1.*Размеры для справок

2. ± IT16/2

Изм	Лист	№докум.	Подп.	Дата
Разраб.	Гольденберг			3.6.87
Пров.	Мюнтер			
Т.контр.				
Н.контр.	Мюнтер			
Утв.				

Д21А.782.049

Вставка

Лит.	Масса	Масштаб
И	2,2	1:5
Лист	Листов 1	

Лист 6-ПН-3 ГОСТ 19903-74 / 3-II-Н-Вст3сп ГОСТ 16523-70

Госстрой СССР ГПИ Горьковский сантехпроект

Копир.

Формат А3

Типовой проект 903-1-245.89 Альбом V часть 2

Д21А.782.070СБ

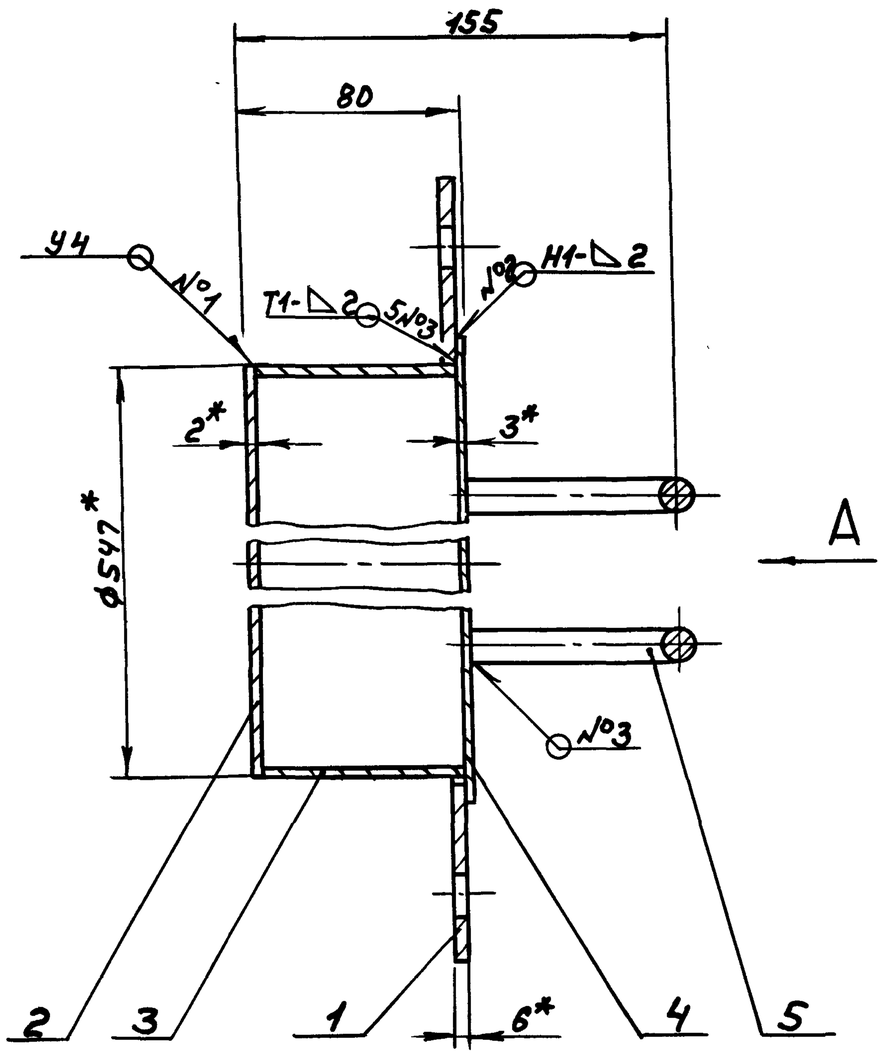

Вид А
М1:5

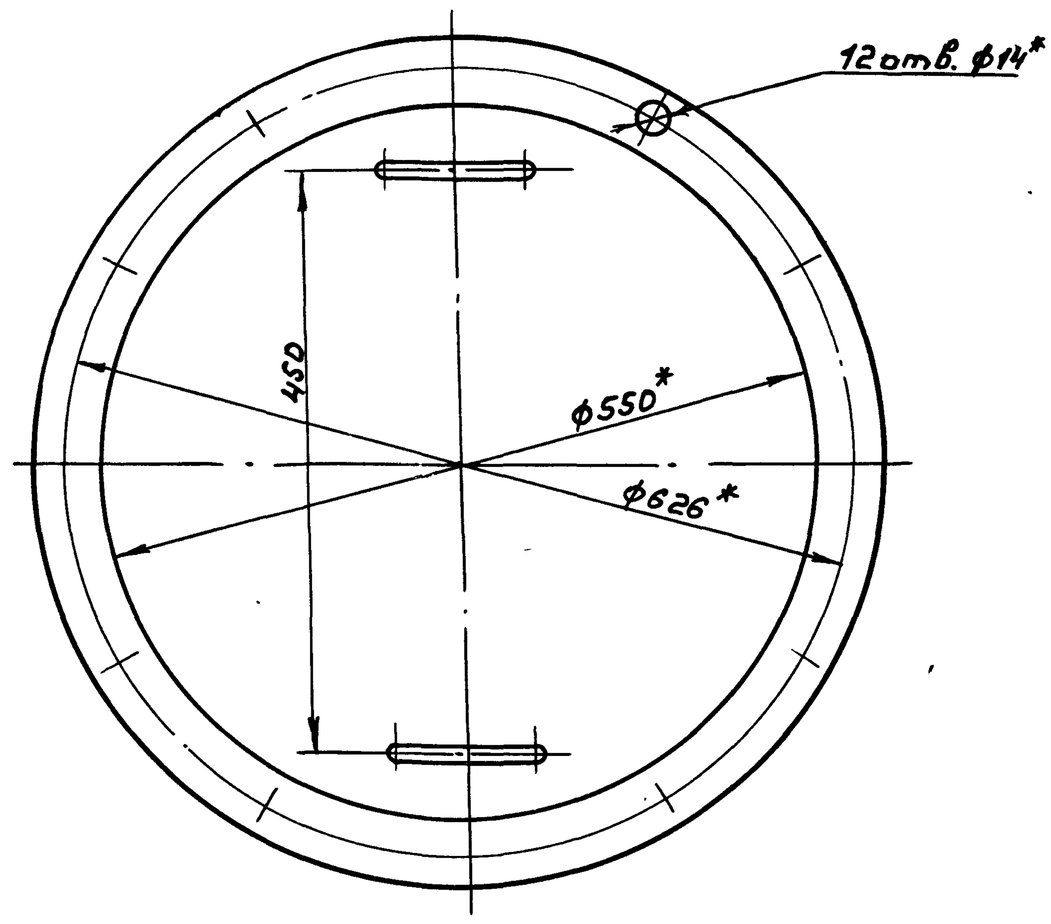

1. *Размеры для справок
2. ± IT16/2
3. Сварные швы по ГОСТ 5264-80

					Д21А.782.070СБ	
Изм.	Лист	№докум.	Подп.	Дата	Крышка	Лит. И; Масса 12,5; Масштаб 1:2
Разраб.		Гольденберг		3.6.87		Лист; Листов 1
Пров.		Мюнтер				Госстрой СССР ГПИ Горьковский Сантехпроект
Т. контр.						
Н. контр.		Мюнтер				
Утв.						

Формат А3

Формат	Зона	Поз.	Обозначение	Наименование	Кол.	Примечание
				Документация		
А3			Д21А.782.070СБ	Сборочный чертеж		
				Детали		
А4		1	Д21А.782.043-01	Фланец		
Б4		2	Д21А.782.055	Лист		
				Лист Б-ПН-2 ГОСТ 19903-74		
				3-Ш-Н-ВСт3сп ГОСТ 16523-70		
				ф547 h16 25/	1	3,6кг
А4		3	Д21А.782.056	Обечайка	1	
Б4		4	Д21А.782.057	Лист		
				Лист Б-ПН-3 ГОСТ 19903-74		
				3-Ш-Н-ВСт3сп ГОСТ 16523-70		
				ф565 h16 25/	1	3,9кг
А4		5	Д21А.782.058	Ручка	2	

					Д21А.782.070	
Изм.	Лист	№докум.	Подп.	Дата	Крышка	Лит. И; Лист; Листов 1
Разраб.		Гольденберг		3.6.87		Госстрой СССР ГПИ Горьковский Сантехпроект
Пров.		Мюнтер				
Нач. отд.						
Н. контр.		Мюнтер				
Утв.						

Формат А4

Д21А.782.052

25/(√)

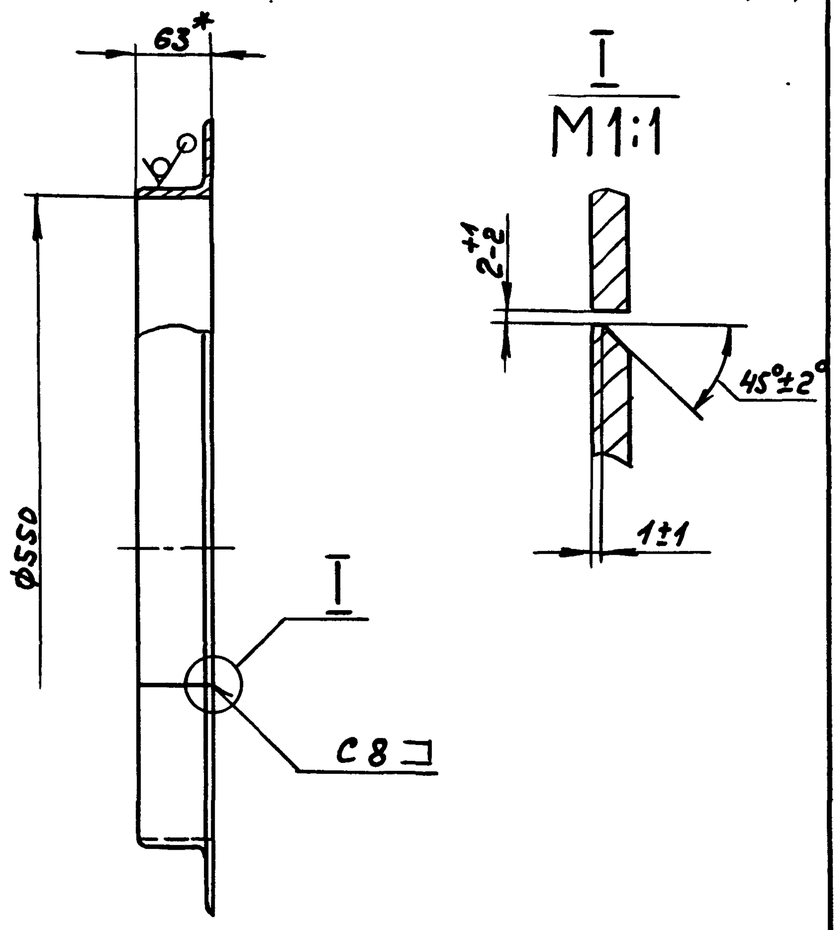

1.*Размеры для справок
2. h16

					Д21А.782.052	
Изм.	Лист	№докум.	Подп.	Дата	Фланец	Лит. И; Масса 10,5; Масштаб 1:5
Разраб.		Гольденберг		3.6.87		Лист; Листов 1
Пров.		Мюнтер				Госстрой СССР ГПИ Горьковский Сантехпроект
Т. контр.						
Н. контр.		Мюнтер				
Утв.						

Уголок 63×63×6-Б ГОСТ 8509-72 / Вст3сп ГОСТ 535-79

Копировал

Формат А4

Д21А.782.051

25 (√)

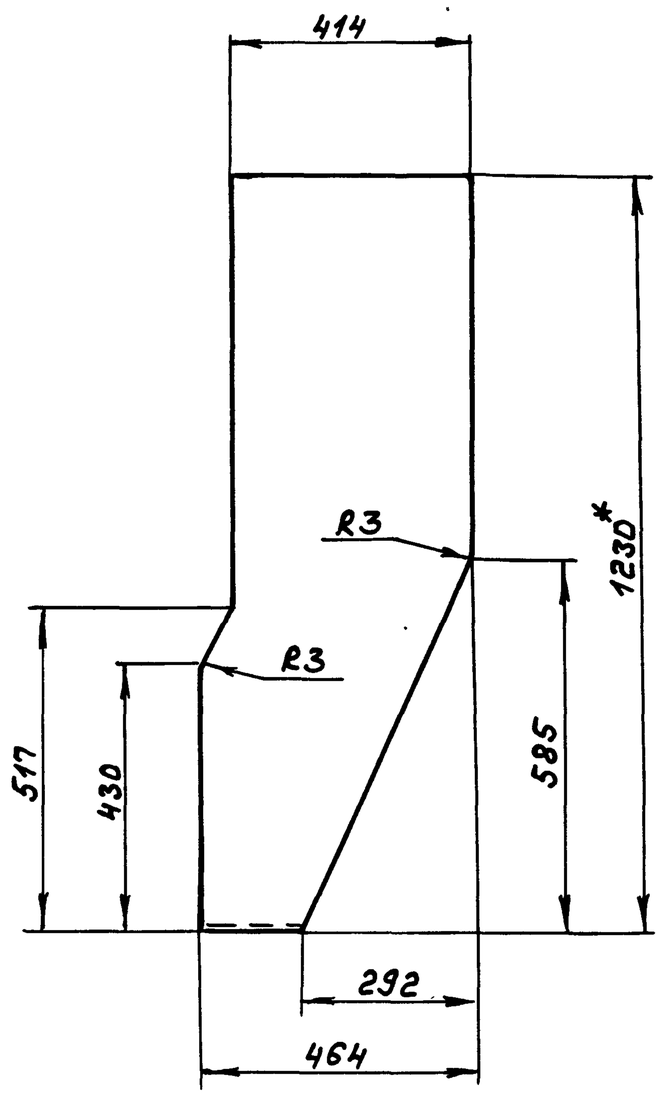

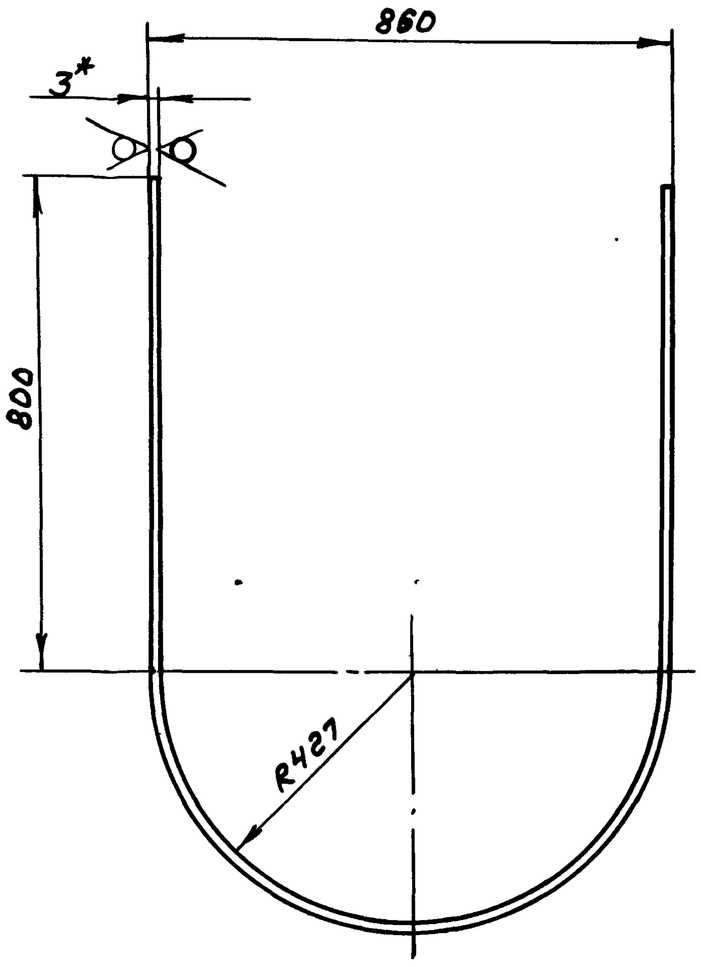

1. *Размеры для справок
2. ± IT16/2

					Д21А.782.051	
Изм.	Лист	№докум.	Подп.	Дата		
Разраб.		Гольденберг		3.87	Стенка	Лит. И; Масса 22,8; Масштаб 1:10
Пров.		Мюнтер				Лист; Листов 1
Т.контр.						
Н.контр.		Мюнтер			Лист Б-ПН-3 ГОСТ 19903-74 / 3-II-Н-ВСт3сп ГОСТ 16523-70	Госстрой СССР ГПИ Горьковский Сантехпроект
Утв.						

Формат А3

Д21А.782.058

25 (√)

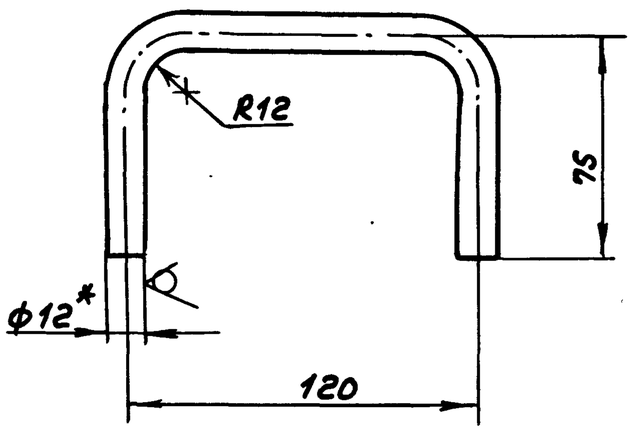

1. *Размеры для справок
2. ± IT16/2

					Д21А.782.058	
Изм.	Лист	№докум.	Подп.	Дата		
Разраб.		Гольденберг		3.87	Ручка	Лит. И; Масса 0,2; Масштаб 1:2
Пров.		Мюнтер				Лист; Листов 1
Т.контр.						
Н.контр.		Мюнтер			Круг 12-В-ГОСТ 2590-71 / Вст3сп ГОСТ 535-79	Госстрой СССР ГПИ Горьковский Сантехпроект
Утв.						

Формат А4

Д21А.782.056

25 (√)

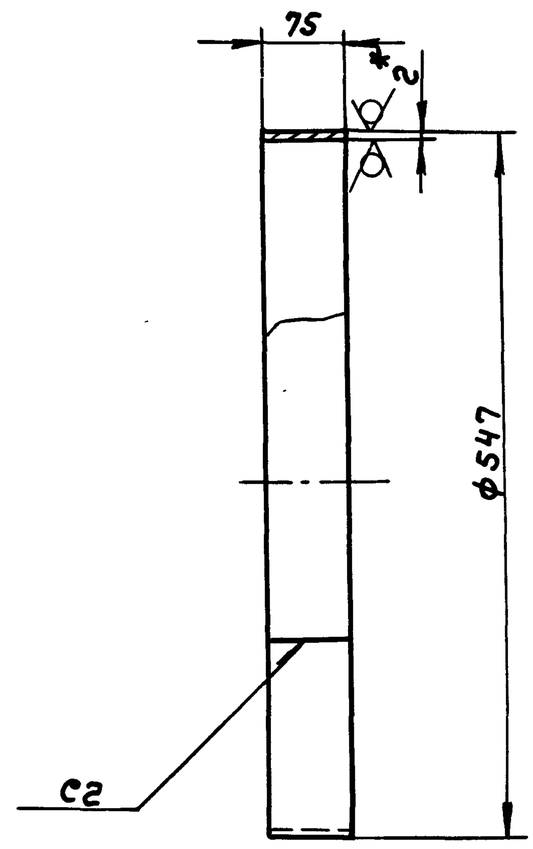

1. *Размеры для справок
2. h16, ± IT16/2

					Д21А.782.056	
Изм.	Лист	№докум.	Подп.	Дата		
Разраб.		Гольденберг		3.87	Обечайка	Лит. И; Масса 1,0; Масштаб 1:5
Пров.		Мюнтер				Лист; Листов 1
Т.контр.						
Н.контр.		Мюнтер			Лист Б-ПН-2 ГОСТ 19903-74 / 3-II-Н-ВСт3сп ГОСТ 16523-70	Госстрой СССР ГПИ Горьковский Сантехпроект
Утв.						

Копир.

Формат А4

Типовой проект 903-1-245.87 Альбом V часть 2

Формат	Зона	Поз.	Обозначение	Наименование	Кол.	Примечание
				Документация		
А2			Д21А.782.080СБ	Сборочный чертеж		
				Детали		
Б4		1	Д21А.782.062	Стенка		
				Лист Б-ЛН-2 ГОСТ 19903-74		
				3-Ц-Н-ВСт3сп ГОСТ 16523-70		
				(213×1179) h16 25	1	4,2кг
Б4		2	Д21А.782.063	Ребро		
				Полоса 2-Б-5×50 ГОСТ 103-76		
				ВСт3сп ГОСТ 535-79		
				L = 170 h16 25	1	0,33кг
Б4		3	Д21А.782.064	Стенка		
				Лист Б-ЛН-2 ГОСТ 19903-74		
				3-Ц-Н-ВСт3сп ГОСТ 16523-70		
				(194×1179) h16 25	1	3,8кг
Б4		4	Д21А.782.065	Стенка		
				Лист Б-ЛН-2 ГОСТ 19903-74		
				3-Ц-Н-ВСт3сп ГОСТ 16523-70	1	1,4кг
Б4		5	Д21А.782.066	Ребро		
				Полоса 2-Б-5×50 ГОСТ 103-76		
				ВСт3сп ГОСТ 535-79	1	0,4кг
Б4		6	Д21А.782.067	Полоса		
				Полоса 2-Б-6×50 ГОСТ 103-76		
				ВСт3сп ГОСТ 535-79		
				L = 1259 h16 25	2	3,0кг
Б4		7	Д21А.782.068	Полоса		
				Полоса 2-Б-6×50 ГОСТ 103-76		
				ВСт3сп ГОСТ 535-79		
				L = 507 h16 25	2	1,2кг

Инв.№ подл. | Подп. и дата | Взам.инв.№ | Инв.№ дубл. | Подп. и дата

Изм	Лист	№ докум.	Подп.	Дата	Д21А.782.080			
Разраб.		Козина		3.6.87	Короб	Лит.	Лист	Листов
Пров.						И		1
Н.контр.		Мюнтер				Госстрой СССР ГПИ Горьковский сантехпроект		
Утв.								

Формат А4

Формат	Зона	Поз.	Обозначение	Наименование	Кол.	Примечание
				Документация		
А2			Д21А.782.090СБ	Сборочный чертеж		
				Сборочные единицы		
А4		1	Д21А.782.100	Короб	1	
А4		2	Д21А.782.110	Фланец	1	
				Детали		
Б4		3	Д21А.782.071	Сетка		
				Сетка 18-2,5 ОНУ ГОСТ 3826-82		
				(694×960) h16 25	1	3,9кг
				Стандартные изделия		
		5		Болт М6×30.36		
				ГОСТ 7798-70	24	
		6		Гайка М6.4		
				ГОСТ 5915-70	24	

Инв.№ подл. | Подп. и дата | Взам.инв.№ | Инв.№ дубл. | Подп. и дата

Изм	Лист	№ докум.	Подп.	Дата	Д21А.782.090			
Разраб.		Мюнтер		3.6.87	Короб всасывающий	Лит.	Лист	Листов
Пров.		Мюнтер				И		1
Нач.отд.						Госстрой СССР ГПИ Горьковский сантехпроект		
Н.контр.		Мюнтер						
Утв.								

Формат А4

Формат	Зона	Поз.	Обозначение	Наименование	Кол.	Примечание
Б4		9	Д21А.782.078	Ребро		
				Полоса 2-Б-5×50 ГОСТ 103-76		
				ВСт3сп ГОСТ 535-79		
				L = 310 h16 25	2	0,61кг
А4		10	Д21А.782.074	Ребро	1	
Б4		11	Д21А.782.079	Планка		
				Полоса 2-Б-6×50 ГОСТ 103-76		
				ВСт3сп ГОСТ 535-79		
				L = 860 h16 25	2	1,69кг
Б4		12	Д21А.782.081	Планка		
				Полоса 2-Б-6×50 ГОСТ 103-76		
				ВСт3сп ГОСТ 535-79		
				L = 694 h16 25	2	1,36кг

Инв.№ подл. | Подп. и дата | Взам.инв.№ | Инв.№ дубл. | Подп. и дата

Изм	Лист	№ докум.	Подп.	Дата	Д21А.782.100			
								Лист 2

Формат А4

Формат	Зона	Поз.	Обозначение	Наименование	Кол.	Примечание
				Документация		
А2			Д21А.782.100СБ	Сборочный чертеж		
				Детали		
Б4		1	Д21А.782.072	Ребро		
				Полоса 2-Б-5×50 ГОСТ 103-76		
				ВСт3сп ГОСТ 535-79		
				L = 940 h16 25	4	1,84кг
А3		2	Д21А.782.073-01	Стенка	1	
А4		3	Д21А.782.074-01	Ребро	1	
А4		4	Д21А.782.075	Ребро	1	
		5	-01	Ребро	1	
А4		6	Д21А.782.076	Стенка	2	
А3		7	Д21А.782.073	Стенка	1	
Б4		8	Д21А.782.077	Ребро		
				Полоса 2-Б-5×50 ГОСТ 103-76		
				ВСт3сп ГОСТ 535-79		
				L = 500 h16 25	4	0,98кг

Инв.№ подл. | Подп. и дата | Взам.инв.№ | Инв.№ дубл. | Подп. и дата

Изм	Лист	№ докум.	Подп.	Дата	Д21А.782.100			
Разраб.		Мюнтер		3.6.87	Короб всасывающий	Лит.	Лист	Листов
Пров.		Мюнтер				И	1	2
Нач.отд.						Госстрой СССР ГПИ Горьковский сантехпроект		
Н.контр.		Мюнтер						
Утв.								

Копир.

Формат А4

Типовой проект 903-1-245.87 Альбом Часть 2

Д21А.782.080СБ

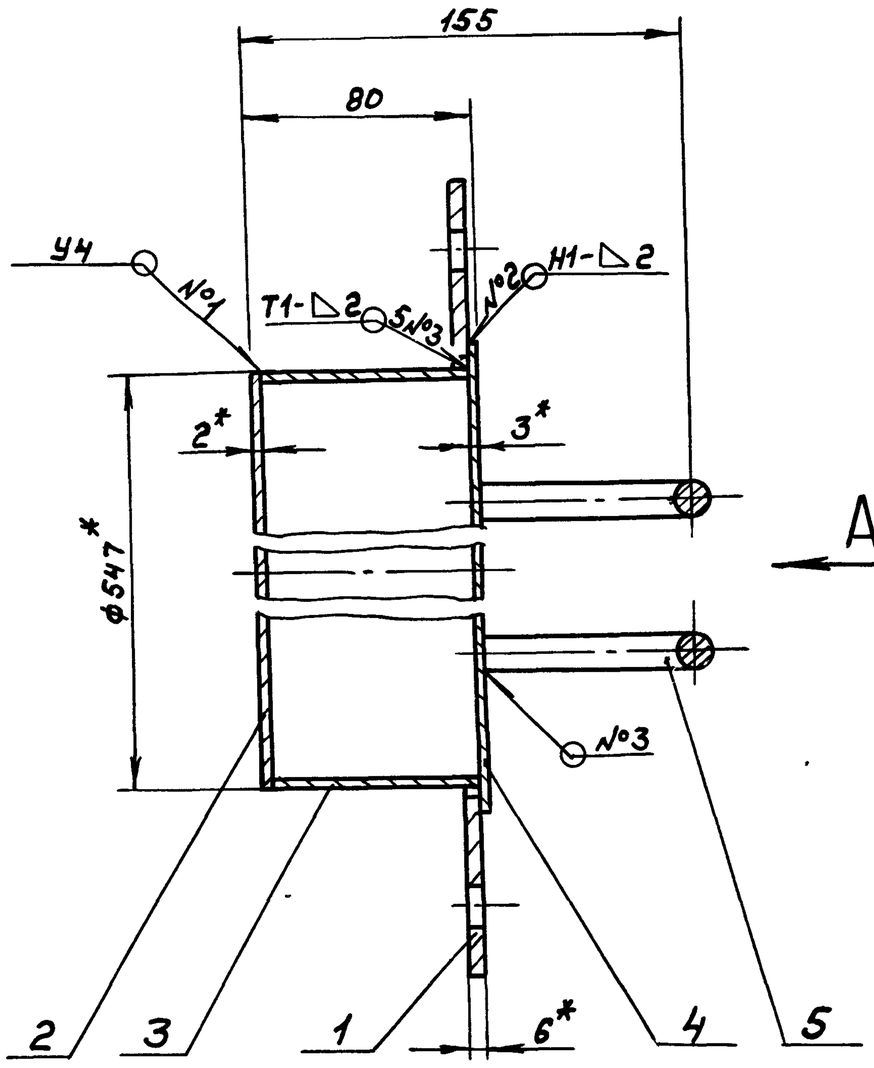

А

Вид А
М1:5

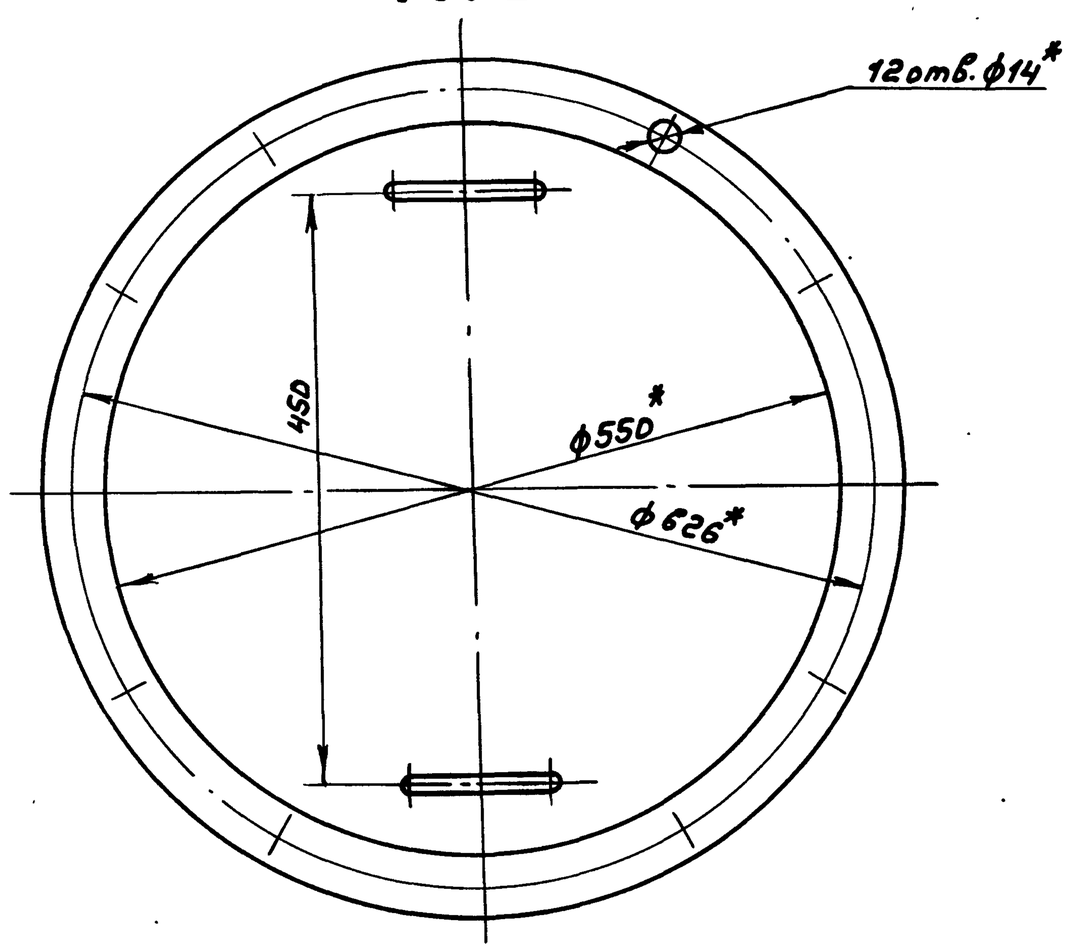

1. *Размеры для справок
2. ± IT16/2
3. Сварные швы по ГОСТ5264-80

Изм.	Лист	№ докум.	Подп.	Дата	Д21А.782.080СБ			
Разраб.		Гольденберг		3387	Крышка	Лит.	Масса	Масштаб
Пров.		Мюнтер				И	12,5	1:2
Т. контр.						Лист	Листов 1	
Н. контр.		Мюнтер				Госстрой СССР ГПИ Горьковский Сантехпроект		
Утв.								

Формат А3

Формат	Зона	Поз.	Обозначение	Наименование	Кол.	Примечание
				Документация		
А3			Д21А.782.080СБ	Сборочный чертеж		
				Детали		
А4		1	Д21А.782.043-01	Фланец		
Б4		2	Д21А.782.055	Лист		
				Лист Б-ПН-2 ГОСТ 19903-74 / 3-Ш-Н-ВСт3сп ГОСТ 16523-76		
				ф547 h16 (25/)	1	3,6кг
А4		3	Д21А.782.056	Обечайка	1	
Б4		4	Д21А.782.057	Лист		
				Лист Б-ПН-3 ГОСТ 19903-74 / 3-Ш-Н-ВСт3сп ГОСТ 16523-76		
				ф565 h16 (25/)	1	3,9кг
А4		5	Д21А.782.058	Ручка	2	

Изм.	Лист	№ докум.	Подп.	Дата	Д21А.782.080			
Разраб.		Гольденберг		3387	Крышка	Лит.	Лист	Листов 6
Пров.		Мюнтер				И		1
Нач. отд.						Госстрой СССР ГПИ Горьковский Сантехпроект		
Н. контр.		Мюнтер						
Утв.								

Формат А4

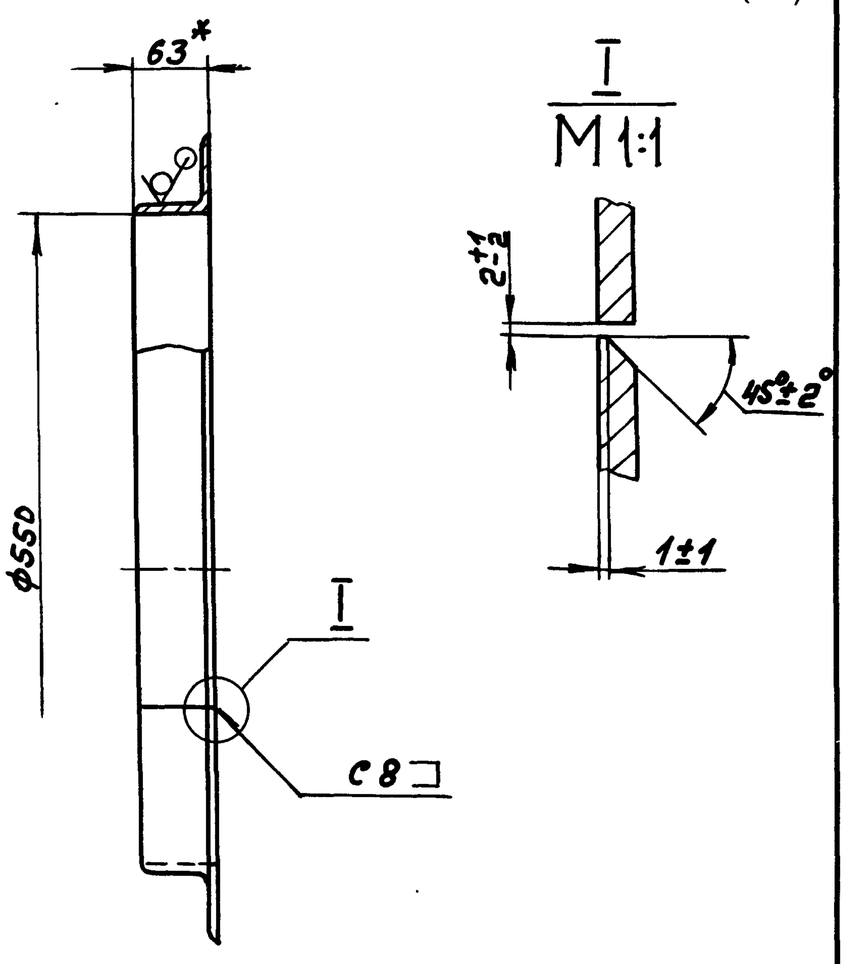

1.* Размеры для справок
2. Н16

Изм.	Лист	№ докум.	Подп.	Дата	Д21А.782.052			
Разраб.		Гольденберг		3387	Фланец	Лит.	Масса	Масштаб
Пров.		Мюнтер				И	10,5	1:5
Т. контр.						Лист	Листов 1	
Н. контр.		Мюнтер			Уголок 63×63×6-Б-ГОСТ 8509-72 / ВСт3сп ГОСТ 535-79	Госстрой СССР ГПИ Горьковский Сантехпроект		
Утв.								

Копир.

Формат А4

Д21А.782.090СБ

Типовой проект 903-1-245.87 Альбом V часть 2

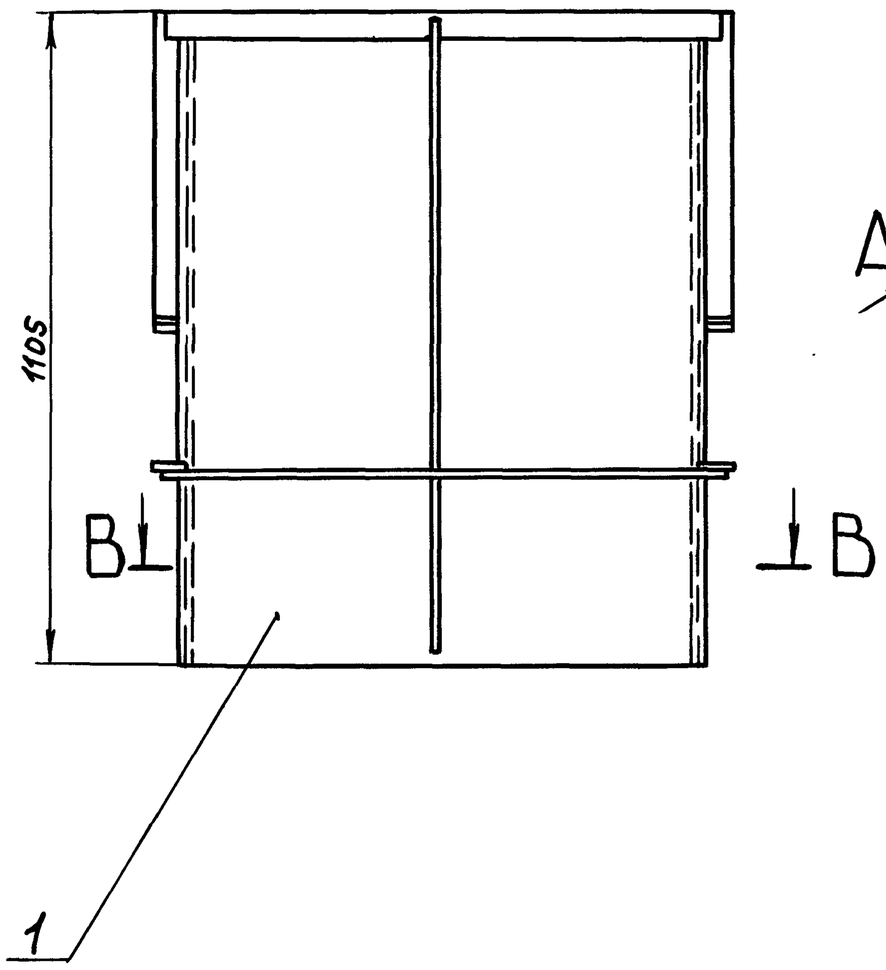

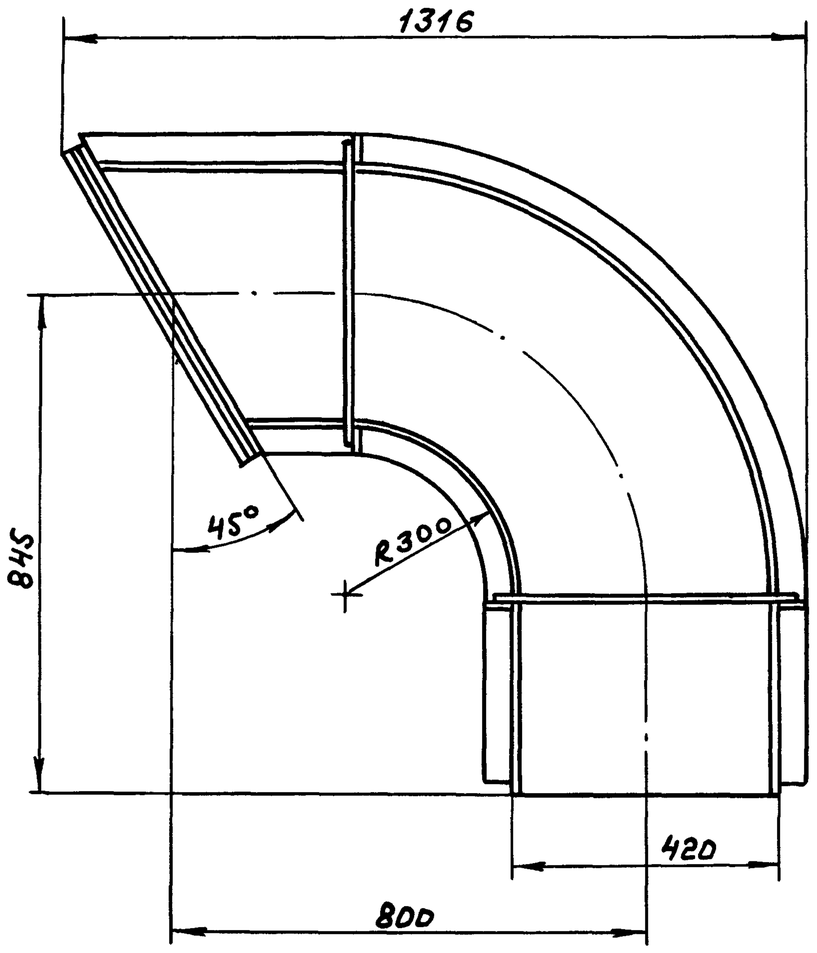

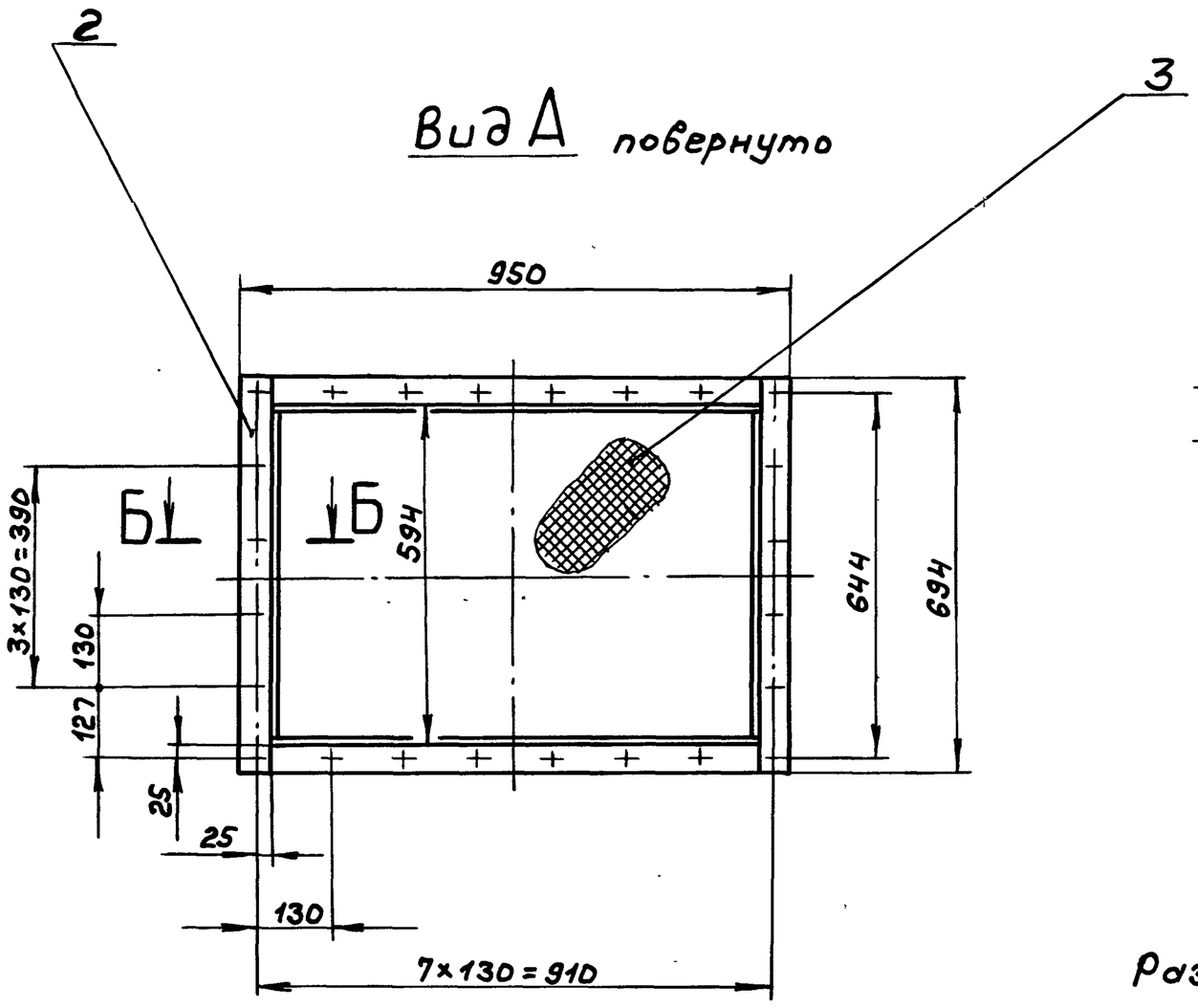

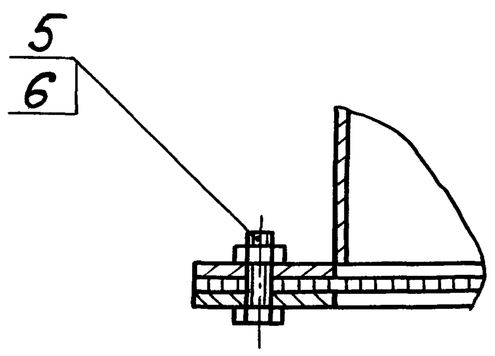

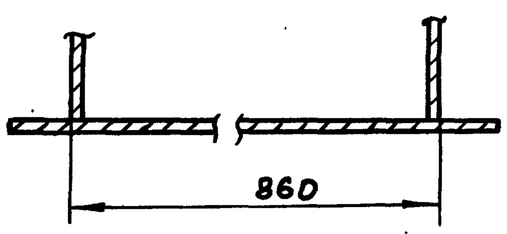

Размеры для справок

Изм.	Лист	№докум.	Подп.	Дата	Д21А.782.090СБ		
Разраб.		Мюнтер		3.6.87	Короб всасывающий	Лит.	Масса 93 / Масштаб 1:10
Пров.		Мюнтер				И	Лист / Листов 1
Т.контр.						Госстрой СССР ГПИ Горьковский Сантехпроект	
Н.контр.		Мюнтер					
Утв.							

Копир.

22192-05 21 Формат А2

Инв.№подл. | Подп. и дата | Взам.инв.№ | Инв.№дубл. | Подп. и дата

А21А.782.100СБ

Типовой проект 903-1-245.82 Альбом V часть 2

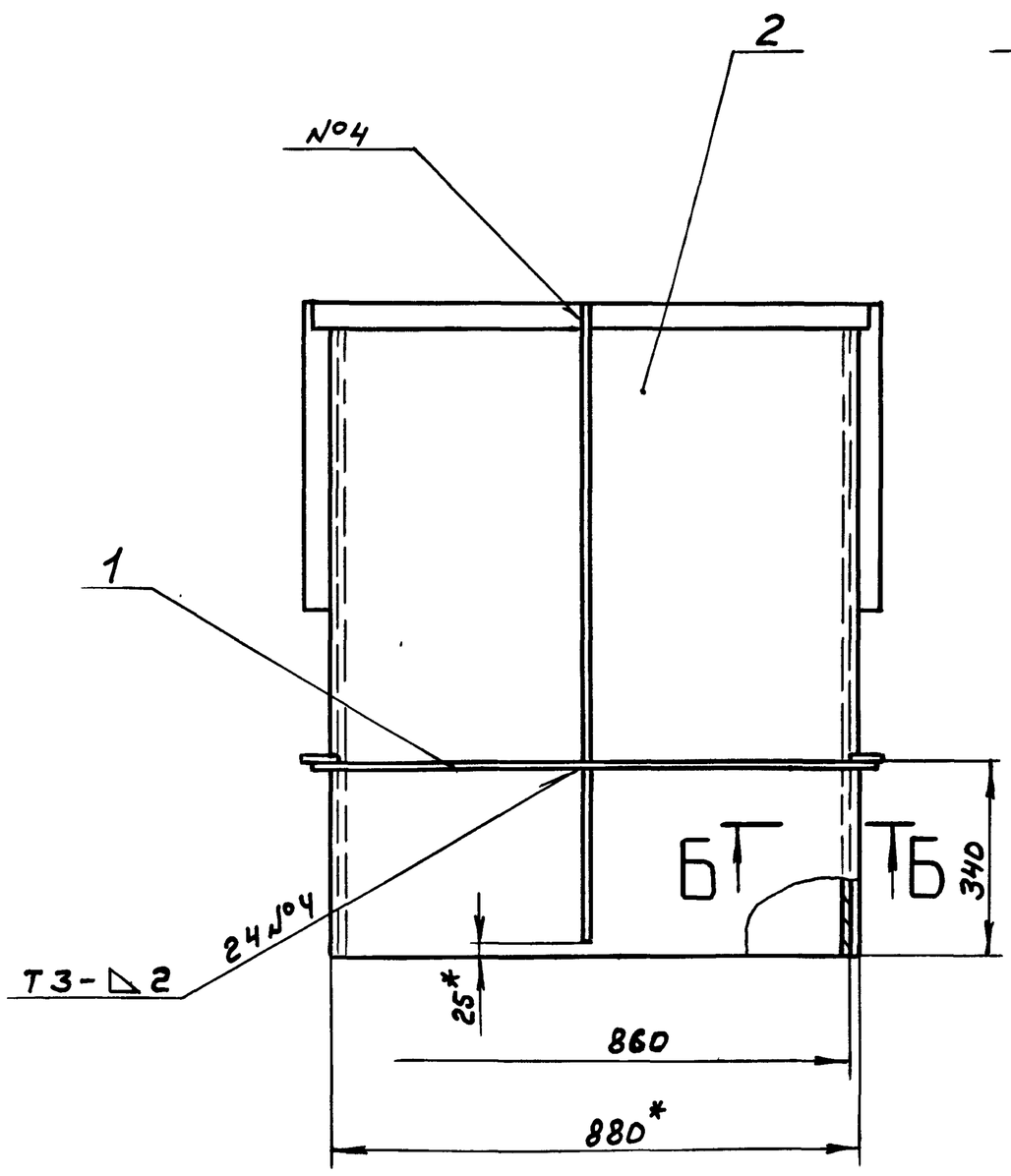

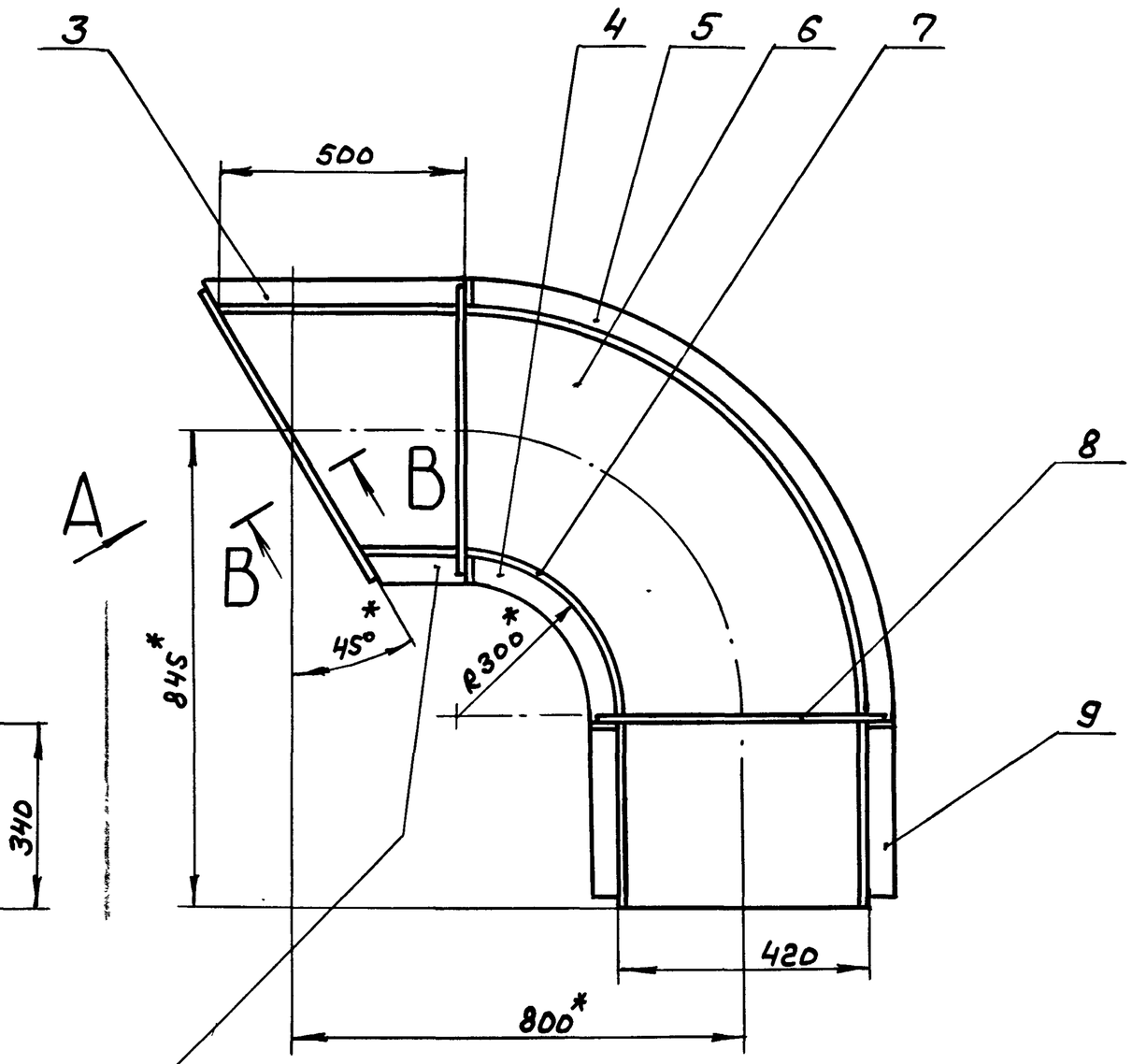

Вид А повернуто

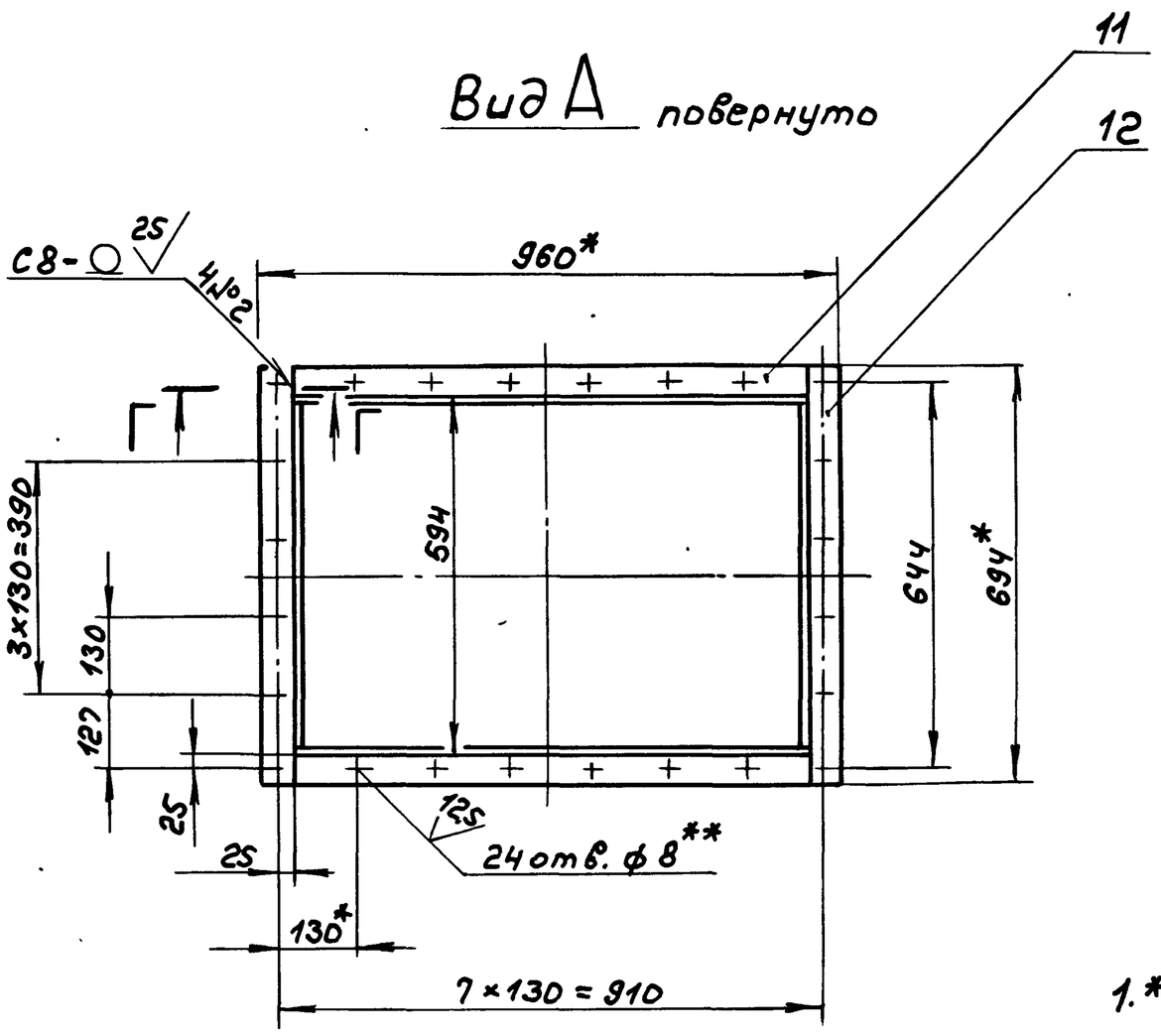

Б-Б
М1:2

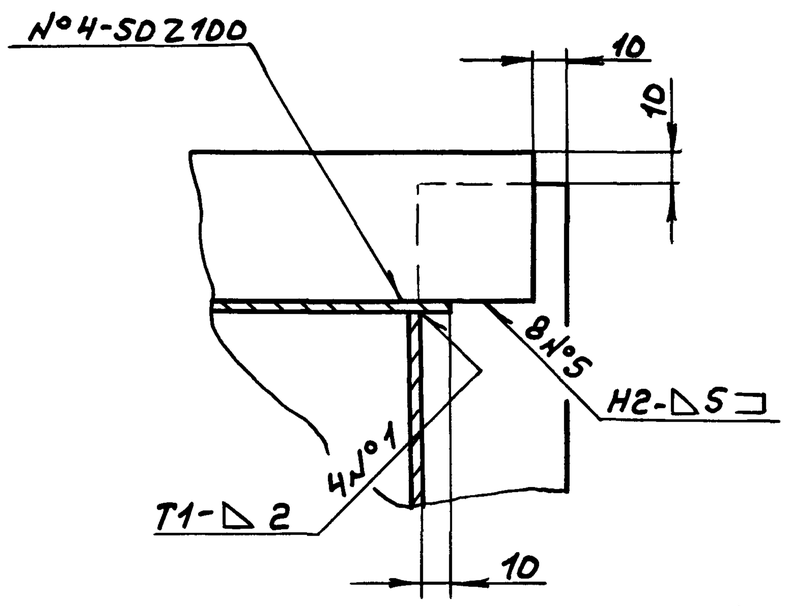

В-В
М1:1

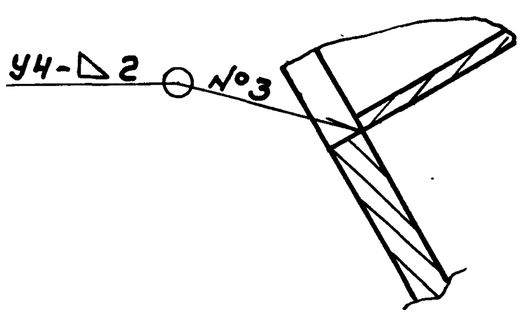

Г-Г
М1:1

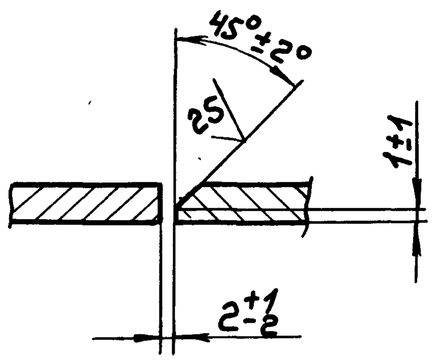

1.*Размеры для справок

2.**Обработать по сопрягаемой детали

3. H16, h16, ± IT16/2

4. Сварные швы по ГОСТ5264-80

Изм.	Лист	№ докум.	Подп.	Дата	А21А.782.100СБ		
Разраб.		Мюнтер		3.6.87	Короб всасывающий	Лит.	Масса 81	Масштаб 1:10
Пров.		Мюнтер				И		
Т.контр.						Лист	Листов 1	
Н.контр.		Мюнтер				Госстрой СССР ГПИ Горьковский Сантехпроект		
Утв.								

Копир.

Инв.№подл. | Подп. и дата | Взам. инв.№ | Инв.№дубл. | Подп. и дата

22192-05 92 Формат А2

Типовой проект 903-1-245.87 Альбом Участ 2

Д21А.782.073

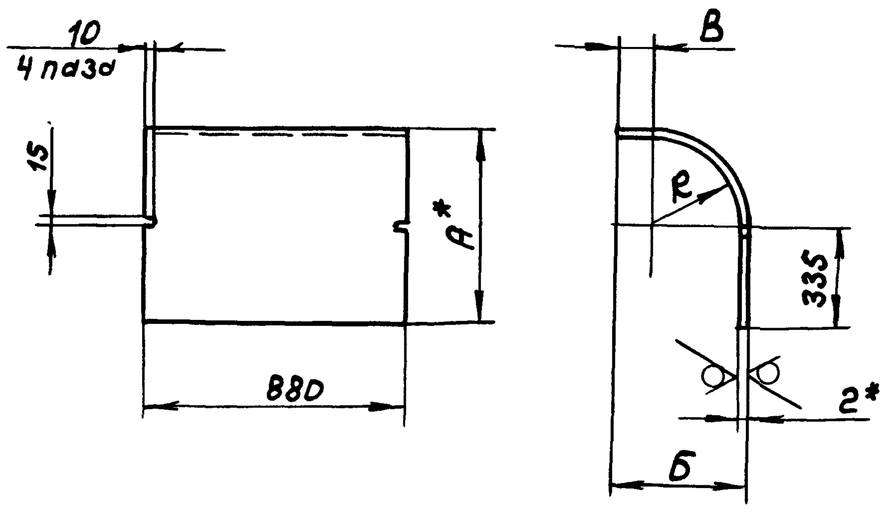

Обозначение	Размеры, мм				Масса, кг
	А	Б	В	R	
Д21А.782.073	637	382	80	300	12,26
-01	1055	1010	505	718	27,2

1.* Размеры для справок

2. ± $\frac{IT16}{2}$

Изм	Лист	№ докум.	Подп.	Дата	Д21А.782.073			
Разраб.		Мюнтер		3.6.87	Стенка	Лит. И	Масса см.табл.	Масштаб —
Пров.		Мюнтер				Лист	Листов 1	
Т.контр.								
Н.контр.		Мюнтер			Лист Б-ПН-2ГОСТ19903-74 / 3-II-Н-ВСТ3спГОСТ16523-70	Госстрой ССР ГПИ Горьковский сантехпроект		
Утв.								

Инв.№подл. | Подп. и дата | Взам.инв.№ | Инв.№дубл. | Подп. и дата

Д21А.782.076

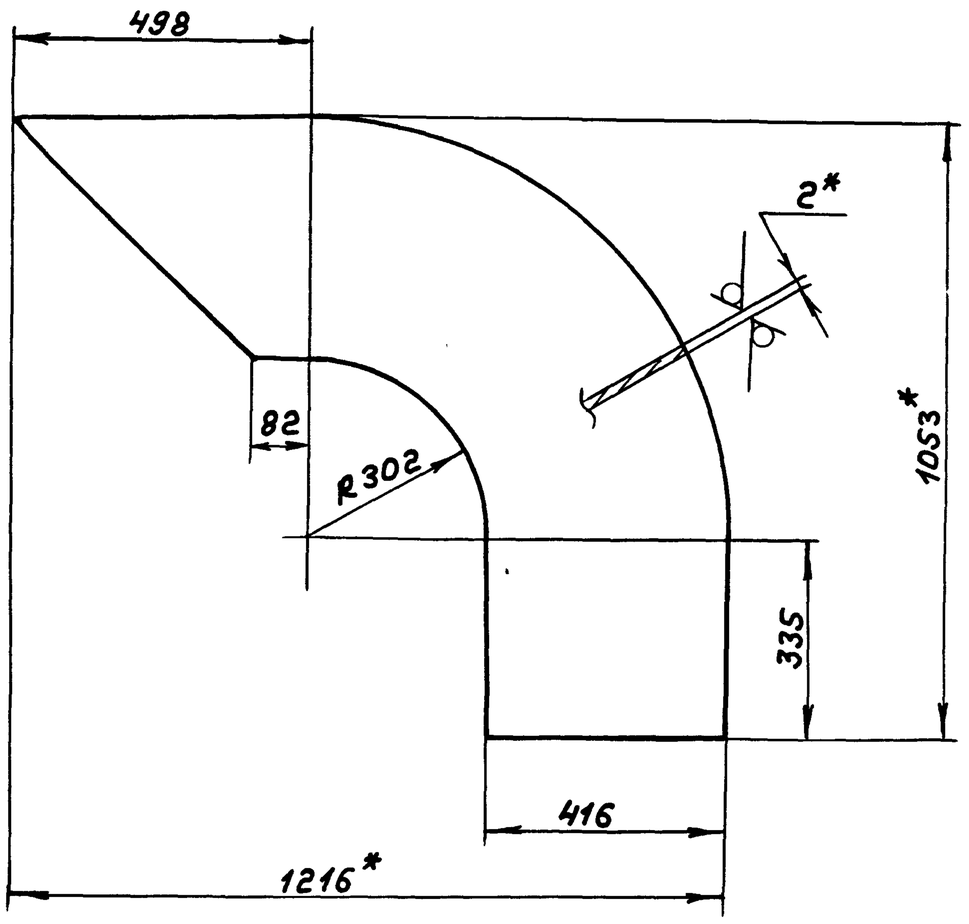

1.* Размеры для справок

2. ± $\frac{IT16}{2}$

Изм	Лист	№ докум.	Подп.	Дата	Д21А.782.076			
Разраб.		Мюнтер		3.6.87	Стенка	Лит. И	Масса 9,31	Масштаб 1:10
Пров.		Мюнтер				Лист	Листов 1	
Т.контр.								
Н.контр.		Мюнтер			Лист Б-ПН-2ГОСТ19903-74 / 3-II-Н-ВСТ3спГОСТ16523-70	Госстрой ССР ГПИ Горьковский сантехпроект		
Утв.								

Инв.№подл. | Подп. и дата | Взам.инв.№ | Инв.№дубл. | Подп. и дата

формат А4

Д21А.782.075

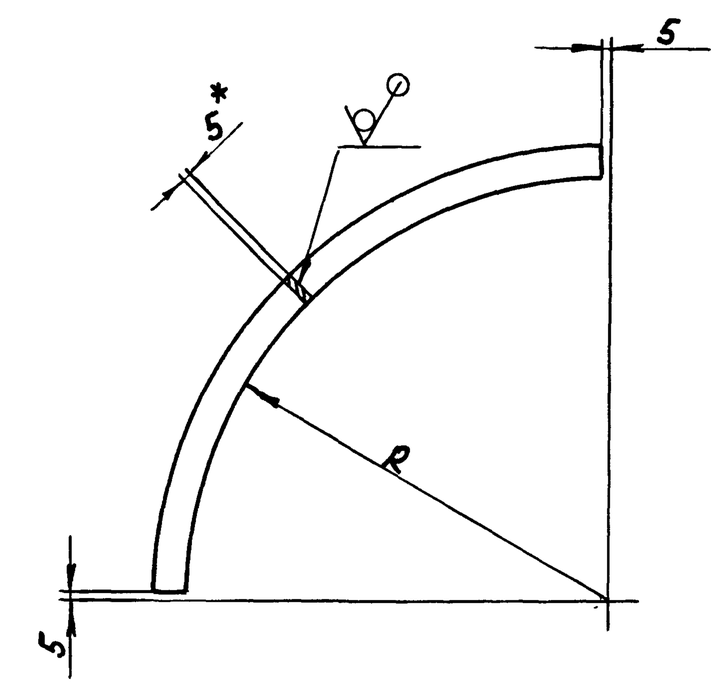

Обозначение	R, мм	Масса, кг
Д21А.782.075	250	0,85
-01	720	2,29

1.* Размеры для справок

2. ± $\frac{IT16}{2}$

Изм	Лист	№ докум.	Подп.	Дата	Д21А.782.075			
Разраб.		Мюнтер		3.6.87	Ребро	Лит. И	Масса см.табл.	Масштаб —
Пров.		Мюнтер				Лист	Листов 1	
Т.контр.								
Н.контр.		Мюнтер			Полоса 2-Б-5×50ГОСТ103-76 / ВСт3спГОСТ535-79	Госстрой ССР ГПИ Горьковский сантехпроект		
Утв.								

Инв.№подл. | Подп. и дата | Взам.инв.№ | Инв.№дубл. | Подп. и дата

формат А4

Д21А.782.074

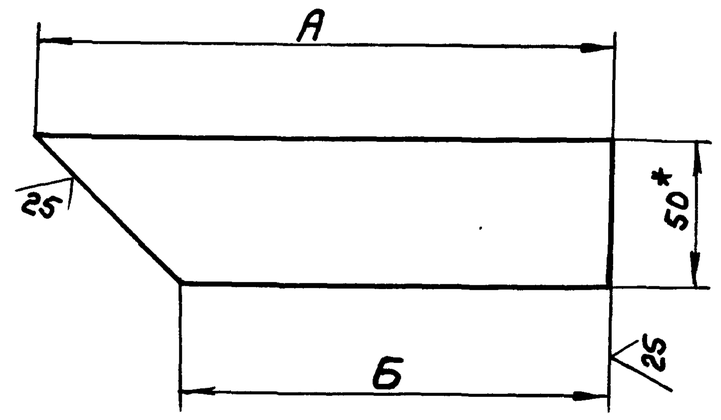

Обозначение	Размеры, мм		Масса, кг
	А	Б	
Д21А.782.074	80	30	0,11кг
-01	550	500	1,03

1.* Размеры для справок

2. ± $\frac{IT16}{2}$

Изм	Лист	№ докум.	Подп.	Дата	Д21А.782.074			
Разраб.		Мюнтер		3.6.87	Ребро	Лит. И	Масса см. табл.	Масштаб —
Пров.		Мюнтер				Лист	Листов 1	
Т.контр.								
Н.контр.		Мюнтер			Полоса 2-Б-5×50ГОСТ103-76 / ВСт3спГОСТ535-79	Госстрой ССР ГПИ Горьковский сантехпроект		
Утв.								

Инв.№подл. | Подп. и дата | Взам.инв.№ | Инв.№дубл. | Подп. и дата

формат А4

Типовой проект 903-1-245.87 Альбом Участь 2

Формат	Зона	Поз.	Обозначение	Наименование	Кол.	Примечание
				Документация		
А3			Д21А.783.000СБ	Сборочный чертеж		
				Детали		
Б4		1	Д21А.783.001	Уголок		
				Уголок 50×50×4-Б ГОСТ 8509-72		
				В Ст3сп ГОСТ 535-79		
				L=438 h16 25	2	1,34кг
Б4		2	Д21А.783.002	Стенка		
				Лист Б-ПН-3 ГОСТ 19903-74		
				3-IV-Н-В Ст3сп ГОСТ 16523-70		
				(332×147) h16 25	1	1,15кг
А4		3	Д21А.783.003	Стенка	2	
Б4		4	Д21А.783.004	Уголок		
				Уголок 50×50×4-Б ГОСТ 8509-72		
				В Ст3сп ГОСТ 535-79		
				L=450 h16 25	2	1,37кг
Б4		5	Д21А.783.005	Стенка		
				Лист Б-ПН-3 ГОСТ 19903-74		
				3-IV-Н-В Ст3сп ГОСТ 16523-70		
				(332×327) h16 25	1	2,56кг

Подп. и дата | Инв.№ подл. | Взам. инв.№ | Инв.№ дубл. | Подп. и дата

Изм.	Лист	№ докум.	Подп.	Дата
Разраб.		Мюнтер		3.6.87
Пров.		Мюнтер		
Нач. отд.				
Н. контр.		Мюнтер		
Утв.				

Д21А.783.000

Штуцер

Лит.	Лист	Листов
И		1

Госстрой СССР ГПИ Горьковский сантехпроект

Формат А4

Формат	Зона	Поз.	Обозначение	Наименование	Кол.	Примечание
				Документация		
А3			Д21А.782.110СБ	Сборочный чертеж		
				Детали		
Б4		1	Д21А.782.084	Полоса		
				Полоса 2-Б-6×50 ГОСТ 103-76		
				В Ст3сп ГОСТ 535-79		
				L=880 h16 25	2	2,02кг
Б4		2	Д21А.782.085	Полоса		
				Полоса 2-Б-6×50 ГОСТ 103-76		
				В Ст3сп ГОСТ 535-79		
				L=694 h16 25	2	1,63кг

Подп. и дата | Инв.№ подл. | Взам. инв.№ | Инв.№ дубл. | Подп. и дата

Изм.	Лист	№ докум.	Подп.	Дата
Разраб.		Мюнтер		3.6.87
Пров.		Мюнтер		
Нач. отд.				
Н. контр.		Мюнтер		
Утв.				

Д21А.782.110

Фланец

Лит.	Лист	Листов
И		1

Госстрой СССР ГПИ Горьковский сантехпроект

Формат А4

1.* Размеры для справок
2. H16, h16, ± IT16/2

Изм.	Лист	№ докум.	Подп.	Дата
Разраб.		Мюнтер		3.6.87
Пров.		Мюнтер		
Т. контр.				
Н. контр.		Мюнтер		
Утв.				

Д21А.782.110СБ

Фланец

Лит.	Масса	Масштаб
И	7,3	1:5
Лист	Листов 1	

Госстрой СССР ГПИ Горьковский сантехпроект

Копир.

27192-05 24 Формат А3

Д21А.783.000СБ

Типовой проект 903-1-245.87 Альбом Участ2

Инв.№подл. | Подп. и дата | Взам.инв.№ | Инв.№дубл. | Подп. и дата

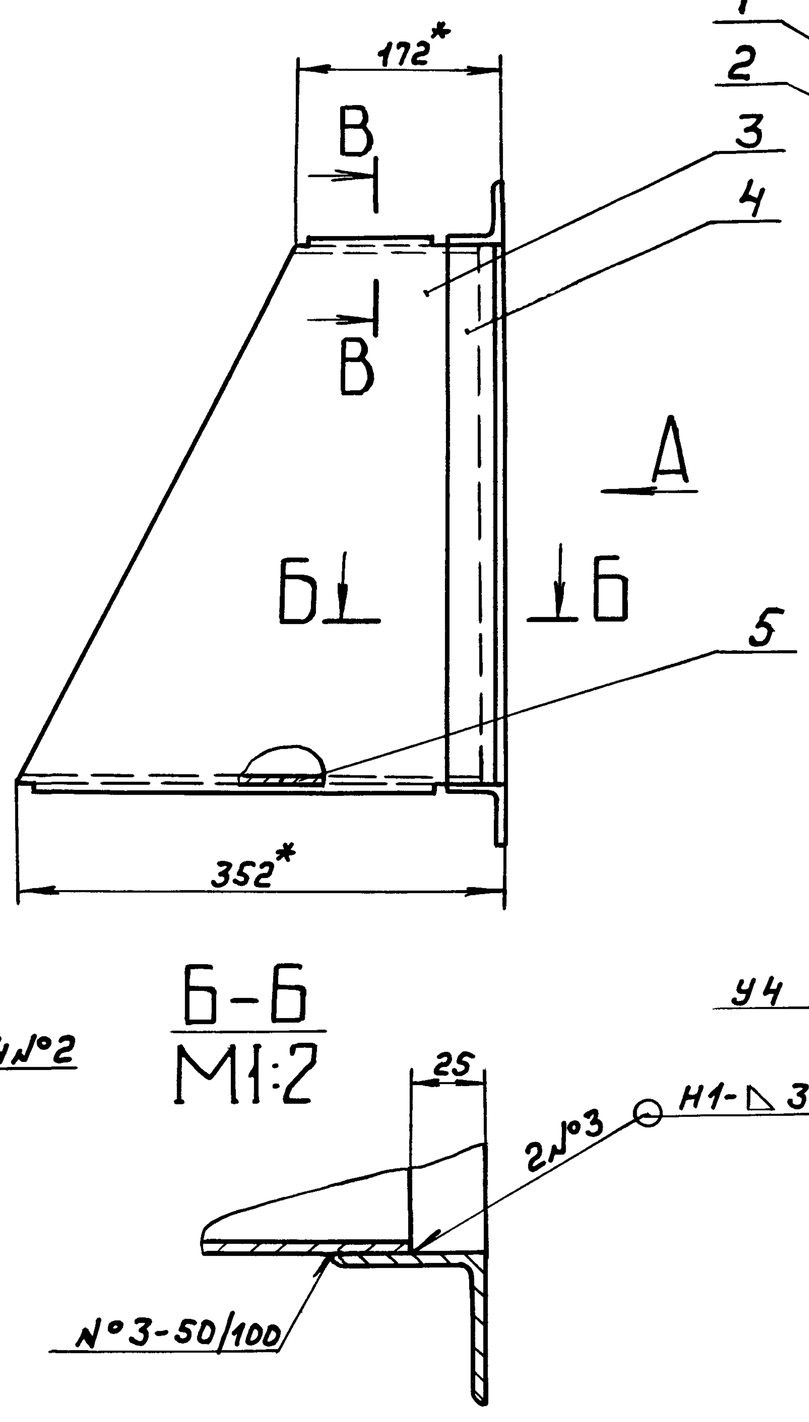

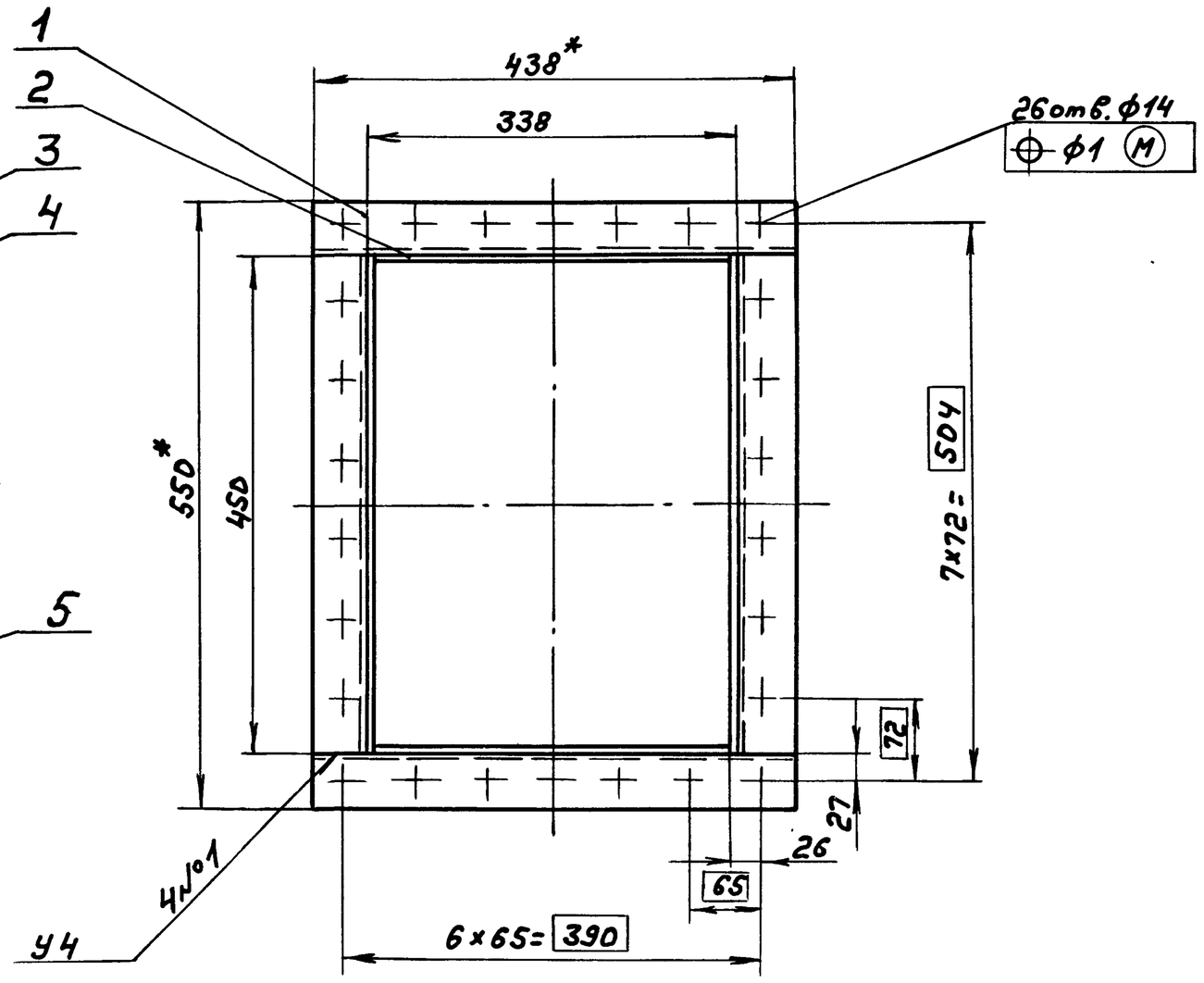

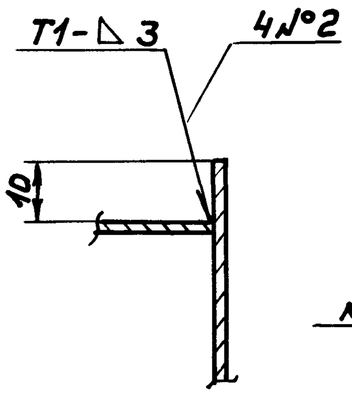

1.*Размеры для справок

2. h16, ± IT16/2

3. Сварные швы по ГОСТ 5264-80

Изм	Лист	№ докум.	Подп.	Дата	Д21А.783.000СБ			
Разраб.		Мюнтер		3.3.87	Штуцер	Лит.	Масса	Масштаб
Пров.		Мюнтер				И	14,5	1:5
Т.контр.						Лист	Листов 1	
Н.контр.		Мюнтер				Госстрой СССР ГПИ Горьковский Сантехпроект		
Утв.								

Формат А3

Формат	Зона	Поз.	Обозначение	Наименование	Кол.	Примечание
				Документация		
А2			Д22А.030.000СБ	Сборочный чертеж		
				Сборочные единицы		
А4		1	Д22А.030.010	Фланец	2	
А4		2	Д22А.030.020	Фильтр	1	
				Детали		
А4		3	Д22А.030.001	Накладка	1	
А4		4	Д22А.030.002	Прокладка	1	
А4		5	Д22А.030.003	Прокладка	1	
А4		6	Д22А.030.004	Прокладка	2	
				Стандартные изделия		
				Болты ГОСТ 7798-70		
		7		М10х25.36	12	
		8		М12х55.36	24	
		9		Гайка М12.4 ГОСТ 5915-70	24	

Изм	Лист	№ докум.	Подп.	Дата	Д22А.030.000			
Разраб.		Мюнтер		3.3.87	Фильтр	Лит.	Лист	Листов
Пров.		Мюнтер				И		1
Нач.отд.						Госстрой СССР ГПИ Горьковский Сантехпроект		
Н.контр.		Мюнтер						
Утв.								

Формат А4

Д21А.783.003

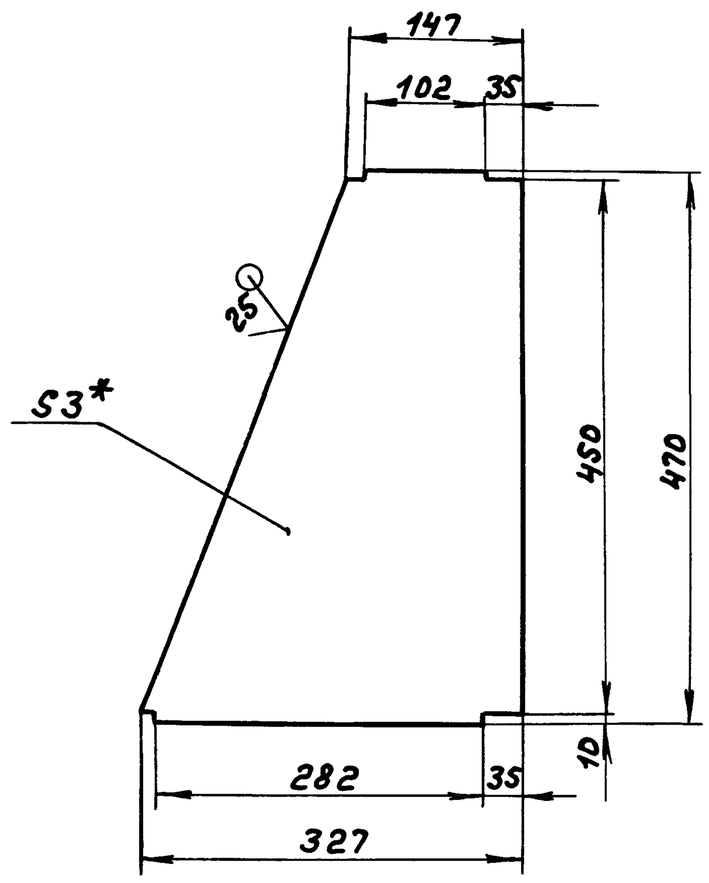

1.*Размеры для справок

2. h16, ± IT16/2

Изм	Лист	№ докум.	Подп.	Дата	Д21А.783.003			
Разраб.		Мюнтер		3.3.87	Стенка	Лит.	Масса	Масштаб
Пров.		Мюнтер				И	2,62	1:5
Т.контр.						Лист	Листов 1	
Н.контр.		Мюнтер			Лист Б-ПН-3 ГОСТ 19903-74 3-II-Н-ВСт3сп ГОСТ 16523-70	Госстрой СССР ГПИ Горьковский Сантехпроект		
Утв.								

Копир.

Формат А4

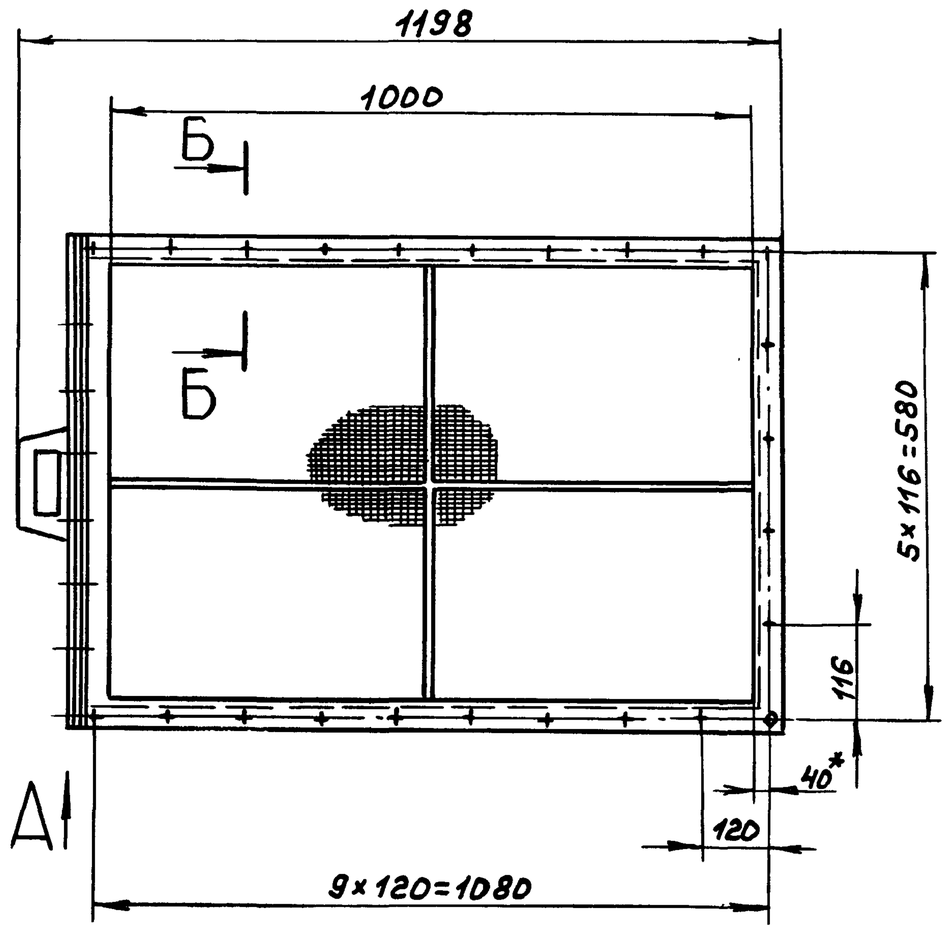

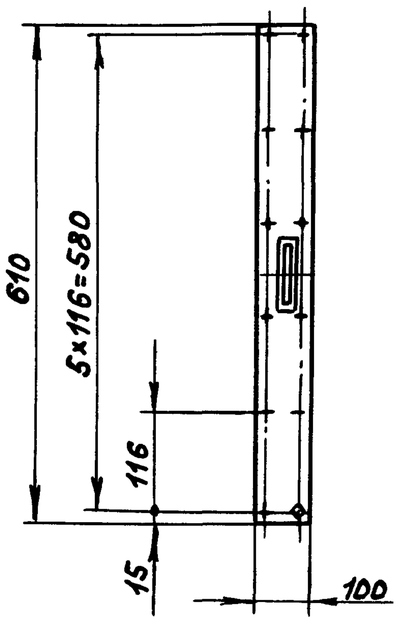

Вид А
М1:1

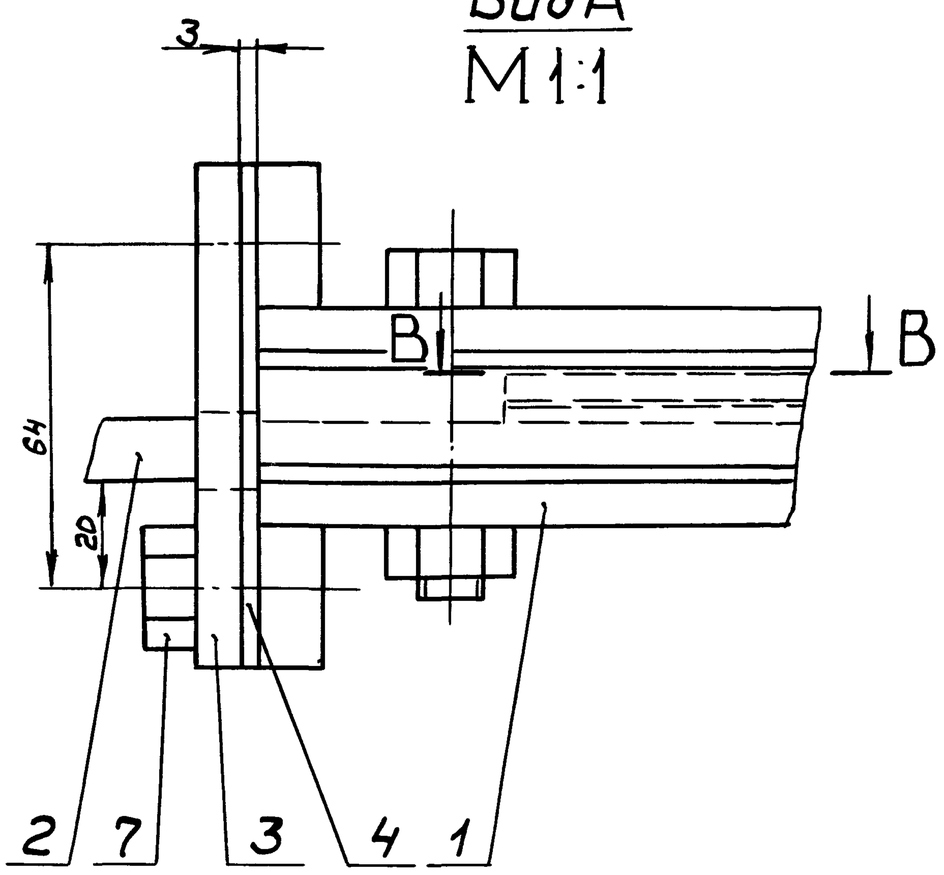

Б-Б
М1:1

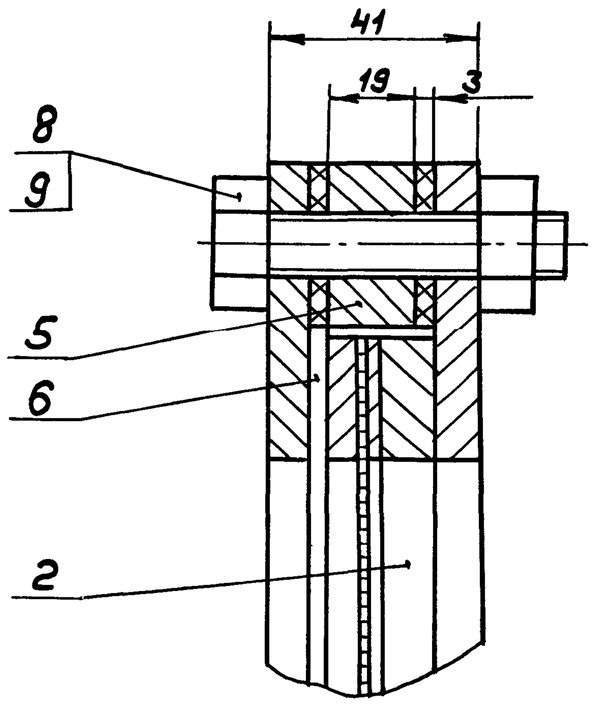

Г-Г
М1:1

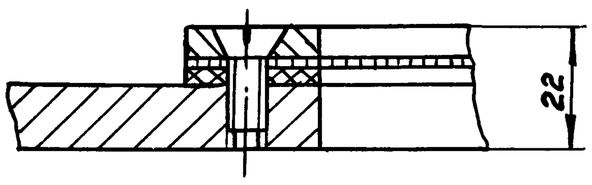

В-В

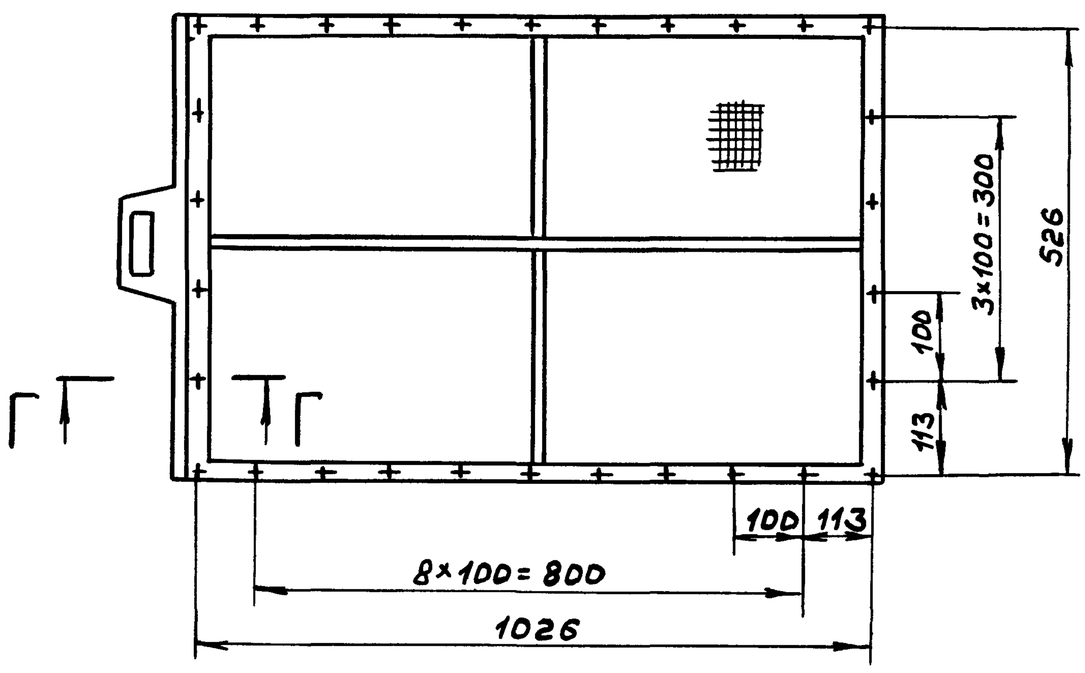

Размеры для справок

					Д22А.030.000СБ	
Изм.	Лист	№ докум.	Подп.	Дата		
Разраб.		Мюнтер		3.3.87	Фильтр	Лит. И; Масса 60; Масштаб 1:1
Пров.		Мюнтер				Лист; Листов 1
Т.контр.						Госстрой СССР ГПИ Горьковский Сантехпроект
Нач.отд.		Абашкин				
Н.контр.		Мюнтер				
Утв.						

Копировал

Формат А2

Инв.№ подл. | Подп. и дата | Взам.инв.№ | Инв.№ дубл. | Подп. и дата

Типовой проект 903-1-245.87 Альбом Часть 2

Д22А.030.004

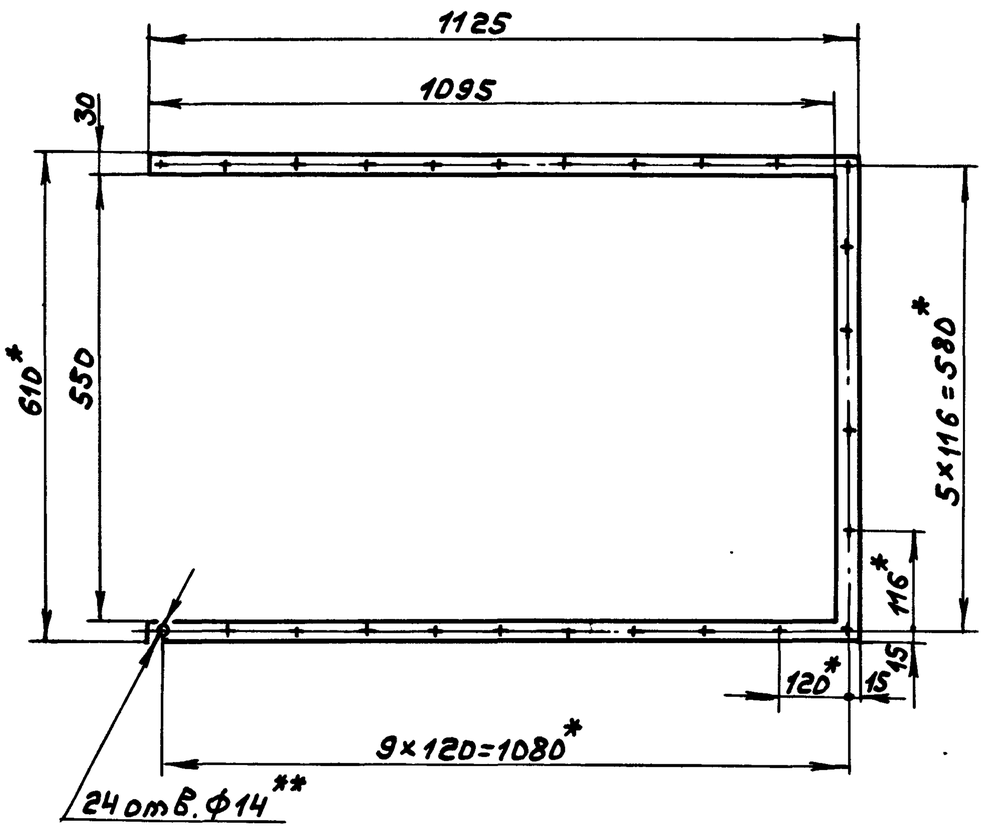

1.*Размеры для справок

2.**Обработать по сопрягаемой детали

					Д22А.030.004		
Изм.	Лист	№докум.	Подп.	Дата	Прокладка	Лит.	Масса	Масштаб
Разраб.		Мюнтер		3.387		И	0,4	1:10
Пров.		Мюнтер				Лист	Листов 1
Т.контр.					Картон асбестовый КАОН-1-3 ГОСТ 2850-80	Госстрой СССР ГПИ Горьковский сантехпроект	
Н.контр.		Мюнтер					
Утв.							

Инв.№подл. | Подп. и дата | Взам.инв.№ | Инв.№дубл. | Подп. и дата

Формат А4

Д22А.030.003

12,5

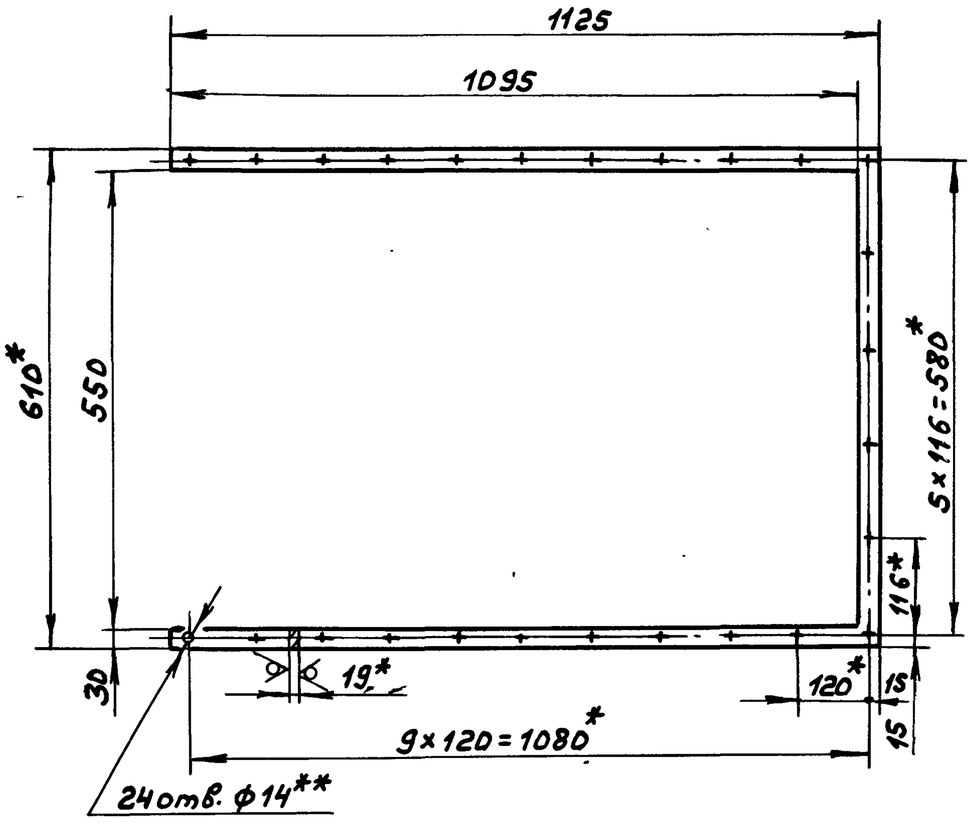

1.*Размеры для справок

2.**Обработать по сопрягаемой детали

3. $H14, \pm \frac{IT16}{2}$

					Д22А.030.003		
Изм.	Лист	№докум.	Подп.	Дата	Прокладка	Лит.	Масса	Масштаб
Разраб.		Мюнтер		3.387		И	12,5	1:10
Пров.		Мюнтер				Лист	Листов 1
Т.контр.					Лист 6-ПН-1 ГОСТ 19903-74 / ВСт3сп ГОСТ 14637-79	Госстрой СССР ГПИ Горьковский сантехпроект	
Н.контр.		Мюнтер					
Утв.							

Инв.№подл. | Подп. и дата | Взам.инв.№ | Инв.№дубл. | Подп. и дата

Формат А4

Д22А.030.002

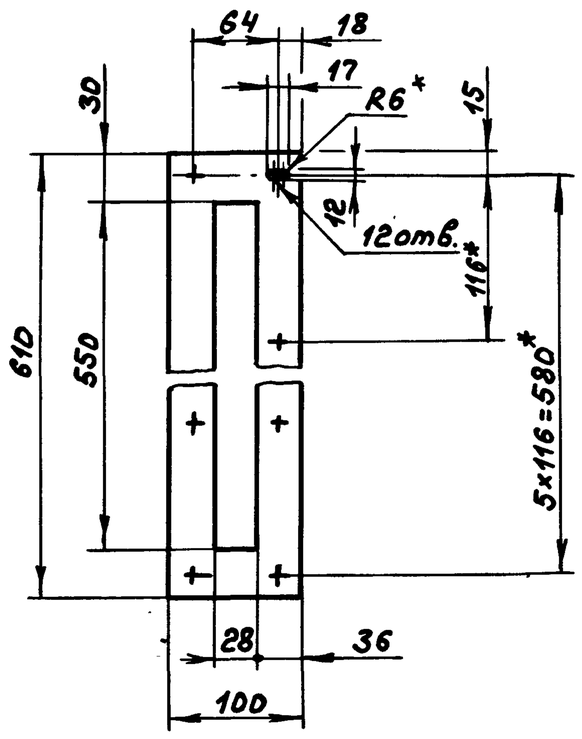

1.*Размеры для справок

2.**Обработать по сопрягаемой детали.

					Д22А.030.002		
Изм.	Лист	№докум.	Подп.	Дата	Прокладка	Лит.	Масса	Масштаб
Разраб.		Мюнтер		3.387		И	0,2	1:5
Пров.		Мюнтер				Лист	Листов 1
Т.контр.					Картон асбестовый КАОН-1-3 ГОСТ 2850-80	Госстрой СССР ГПИ Горьковский сантехпроект	
Н.контр.		Мюнтер					
Утв.							

Инв.№подл. | Подп. и дата | Взам.инв.№ | Инв.№дубл. | Подп. и дата

Формат А4

Д22А.030.001

12,5

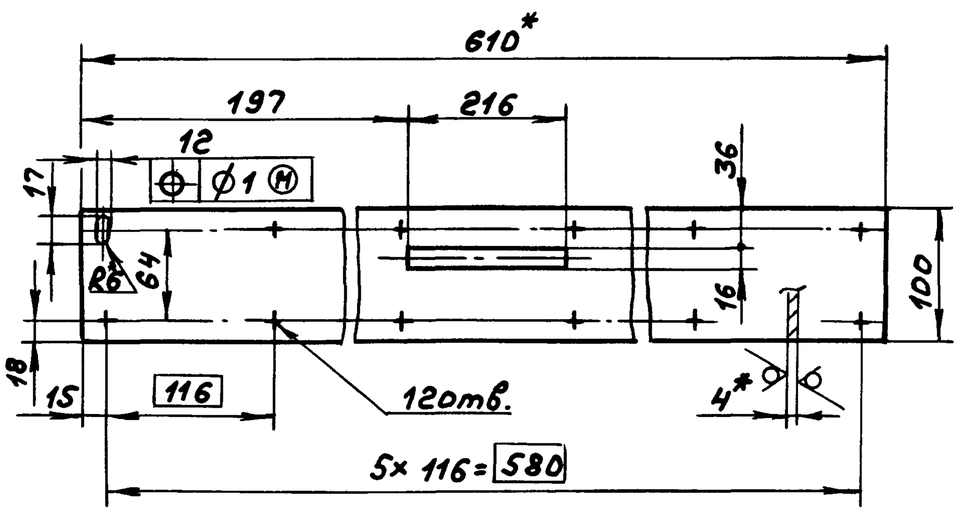

1.*Размеры для справок

2. $\pm \frac{IT16}{2}$

					Д22А.030.001		
Изм.	Лист	№докум.	Подп.	Дата	Накладка	Лит.	Масса	Масштаб
Разраб.		Мюнтер		3.387		И	1,72	1:5
Пров.		Мюнтер				Лист	Листов 1
Т.контр.					Лист Б-ПН-4 ГОСТ 19903-74 / ВСт3сп ГОСТ 14637-79	Госстрой СССР ГПИ Горьковский сантехпроект	
Н.контр.		Мюнтер					
Утв.							

Инв.№подл. | Подп. и дата | Взам.инв.№ | Инв.№дубл. | Подп. и дата

Копир.

Формат А4

Д22А.030.010СБ

Типовой проект 903-1-245.87 Альбом 4 часть 2

Инв.№подл. | Подп. и дата | Взам.инв.№ | Инв.№дубл. | Подп. и дата

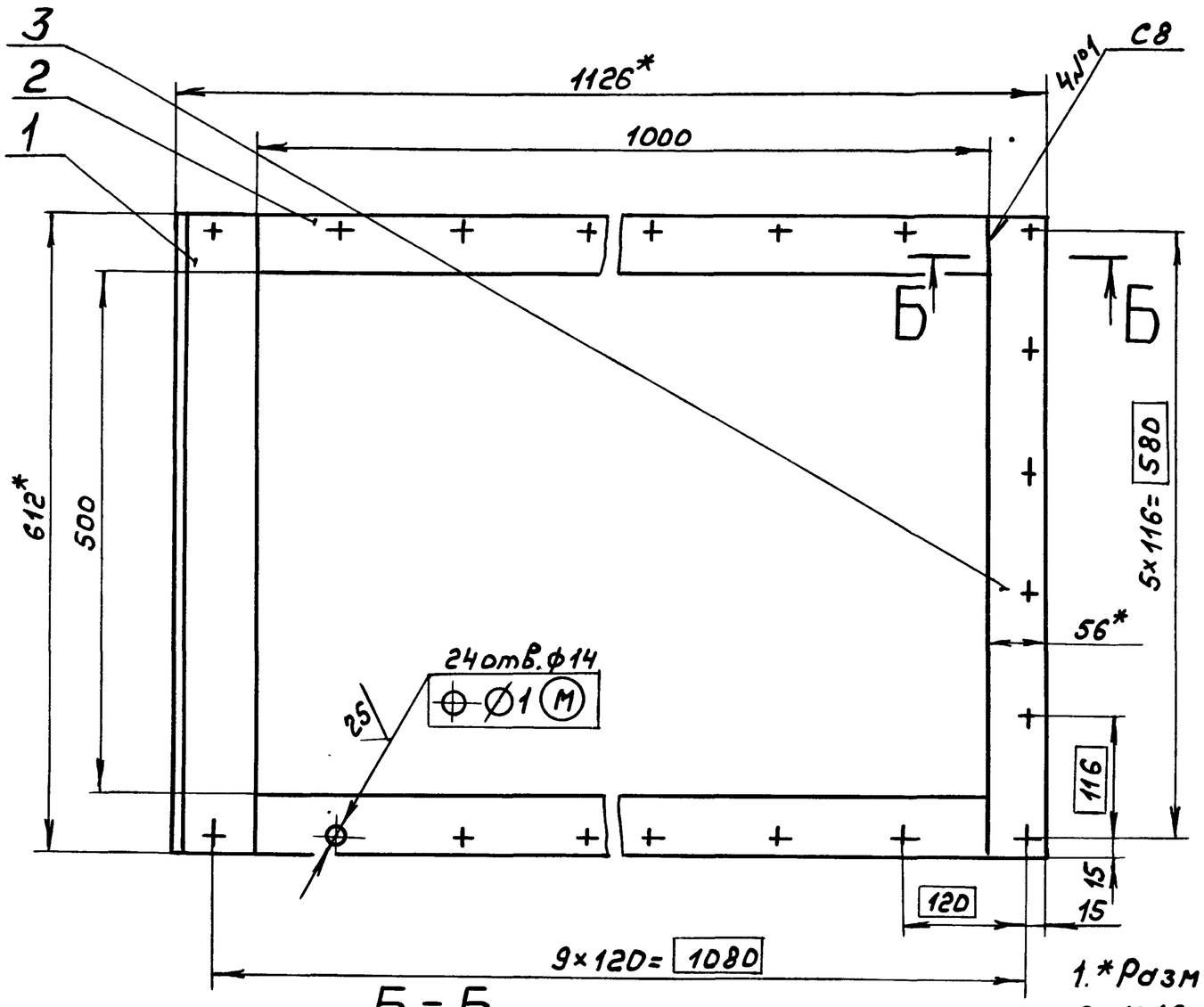

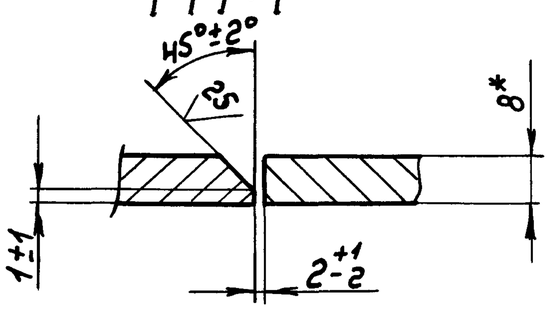

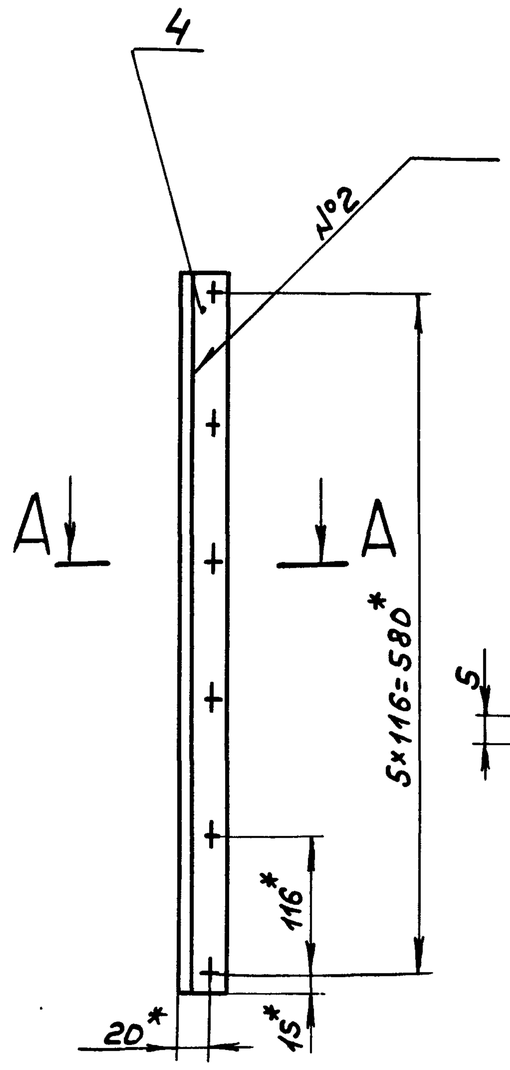

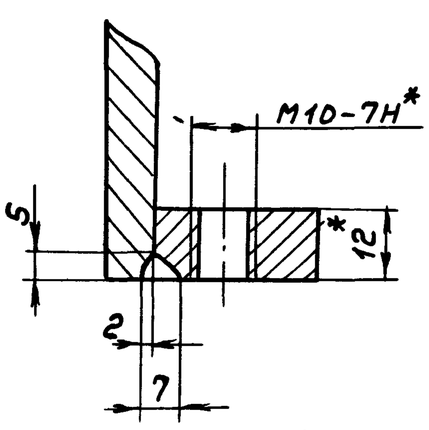

1.*Размеры для справок
2. Н16, ± IT16/2
3. Сварные швы по ГОСТ5264-80.
4. Сварка ручная дуговая.

Изм	Лист	№докум.	Подп.	Дата
Разраб.		Мюнтер		4.3.87
Пров.		Мюнтер		
Т.контр.				
Н.контр.		Мюнтер		
Утв.				

Д22А.030.010СБ

Фланец

Лит.	Масса	Масштаб
И	13,5	1:5
Лист	Листов 1	

Госстрой СССР ГПИ Горьковский Сантехпроект

Формат А3

Д22А.030.009

125/√(√)

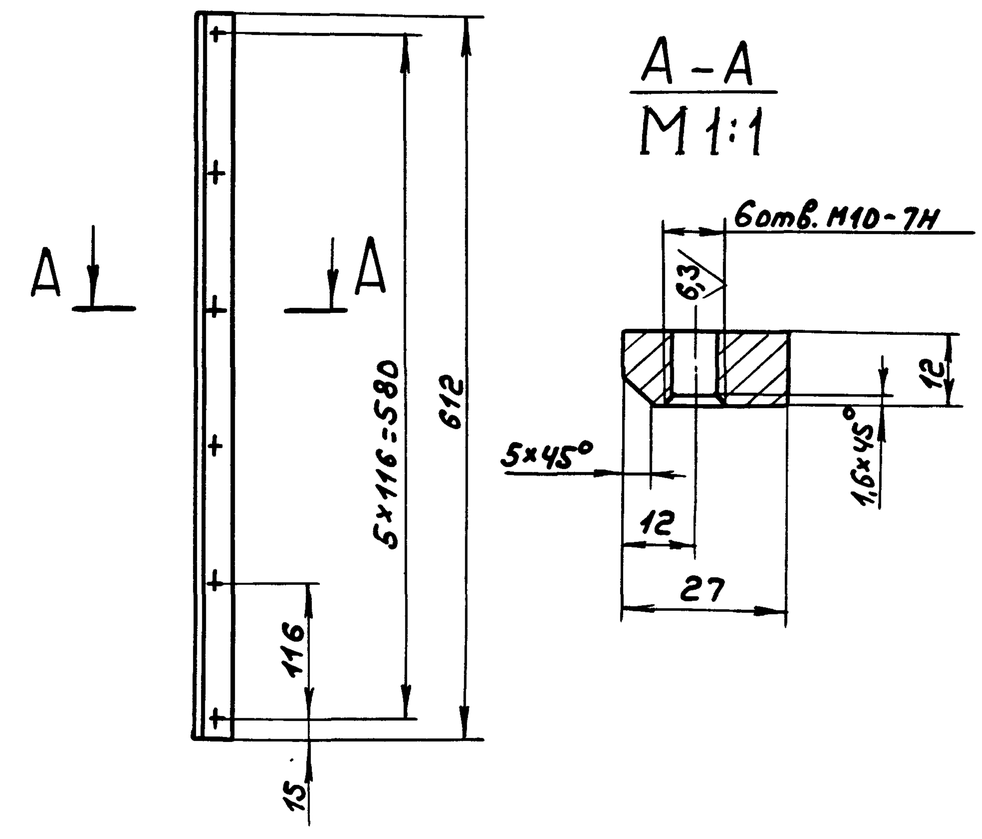

h16, ± IT16/2

Изм	Лист	№докум.	Подп.	Дата
Разраб.		Мюнтер		4.3.87
Пров.		Мюнтер		
Т.контр.				
Н.контр.		Мюнтер		
Утв.				

Д22А.030.009

Планка

Лит.	Масса	Масштаб
И	1,5	1:5
Лист	Листов 1	

ВСт3сп ГОСТ 380-71

Госстрой СССР ГПИ Горьковский Сантехпроект

Формат А4

Формат	Зона	Поз.	Обозначение	Наименование	Кол.	Примечание
				Документация		
А3			Д22А.030.010СБ	Сборочный чертеж		
				Детали		
Б4		1	Д22А.030.006	Планка		
				Полоса 2-Б-8×70 ГОСТ 103-76		
				ВСт3сп ГОСТ 535-79		
				L=612 h16 25/	1	2,7кг
Б4		2	Д22А.030.007	Планка		
				Полоса 2-Б-8×56 ГОСТ 103-76		
				ВСт3сп ГОСТ 535-79		
				L=1000 h16 25/	2	3,5кг
Б4		3	Д22А.030.008	Планка		
				Полоса 2-Б-8×56 ГОСТ 103-76		
				ВСт3сп ГОСТ 535-79		
				L=612 h16 25/	1	2,2кг
А4		4	Д22А.030.009	Планка	1	

Изм	Лист	№докум.	Подп.	Дата
Разраб.		Мюнтер		4.3.87
Пров.		Мюнтер		
Нач.отд.				
Н.контр.		Мюнтер		
Утв.				

Д22А.030.010

Фланец

Лит.	Лист	Листов
И		1

Госстрой СССР ГПИ Горьковский Сантехпроект

Копир.

22192 05 28

Формат А4

Типовой проект 903-1-245.87 Альбом Чертеж 2

Д22А.030.020СБ

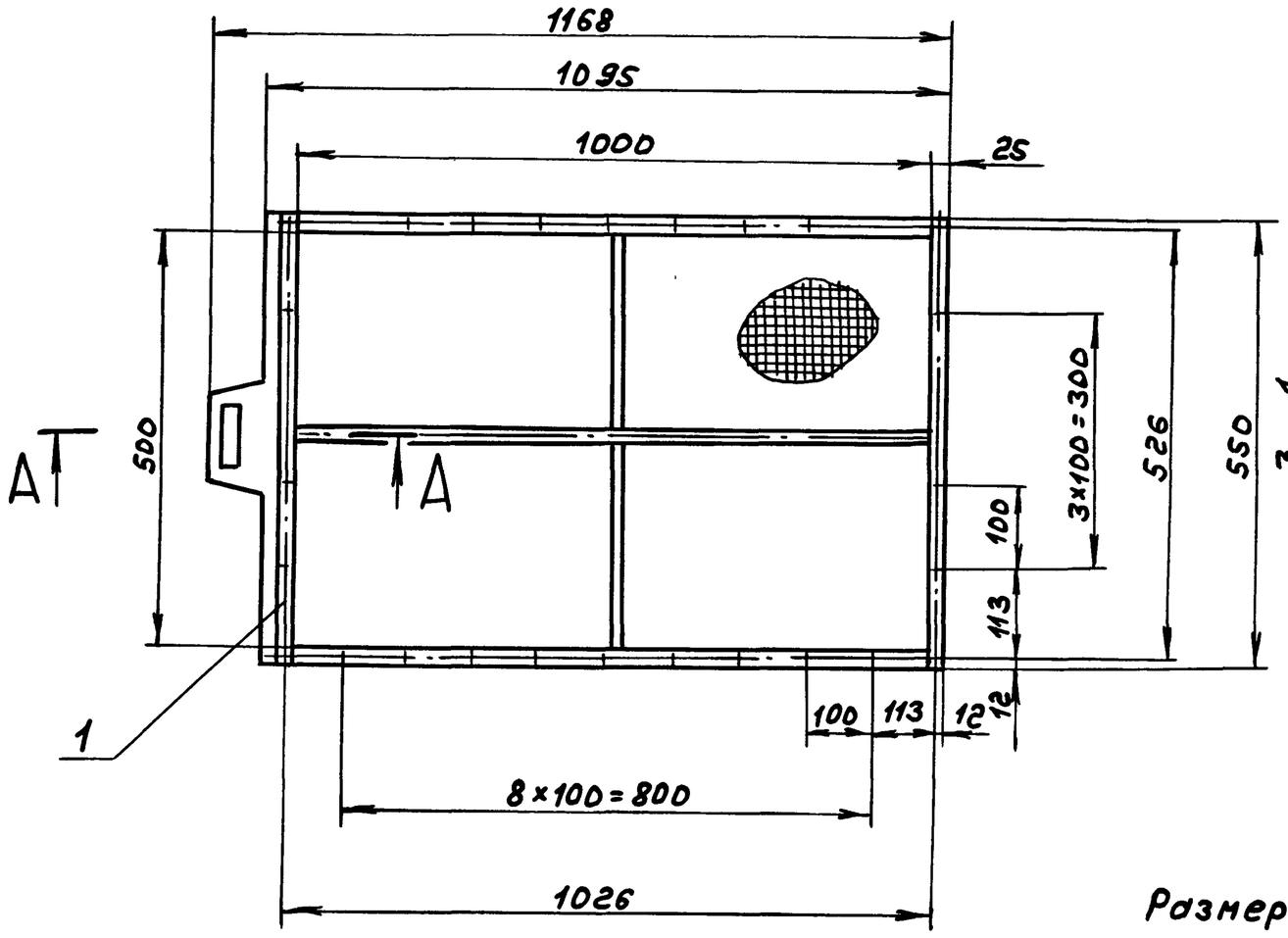

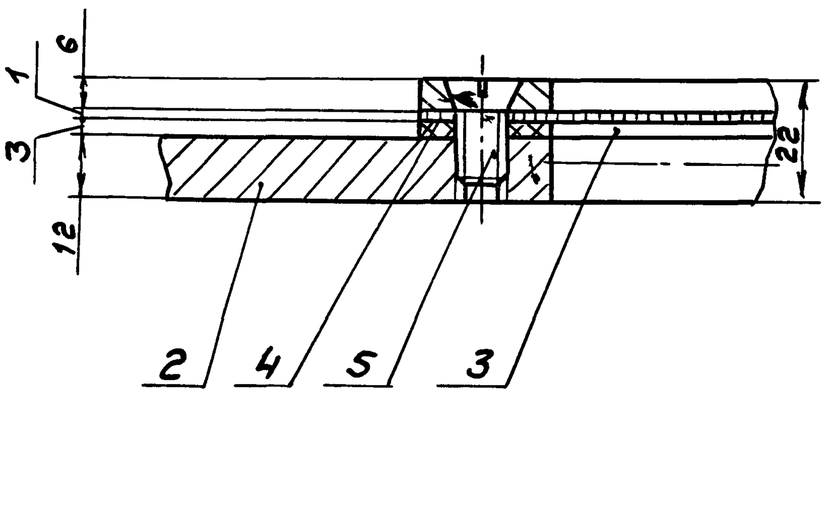

Размеры для справок

Изм	Лист	№ докум.	Подп.	Дата
Разраб.		Мюнтер		4.3.87
Пров.		Мюнтер		
Т.контр.				
Нач.отд.				
Н.контр.		Мюнтер		
Утв.				

Д22А.030.020СБ

Фильтр

Лит.	Масса	Масштаб
И	18	1:10
Лист	Листов 1	

Госстрой СССР ГПИ Горьковский Сантехпроект

Формат А3

Инв.№ подл. | Подп. и дата | Взам.инв.№ | Инв.№ дубл. | Подп. и дата

Д22А.030.011

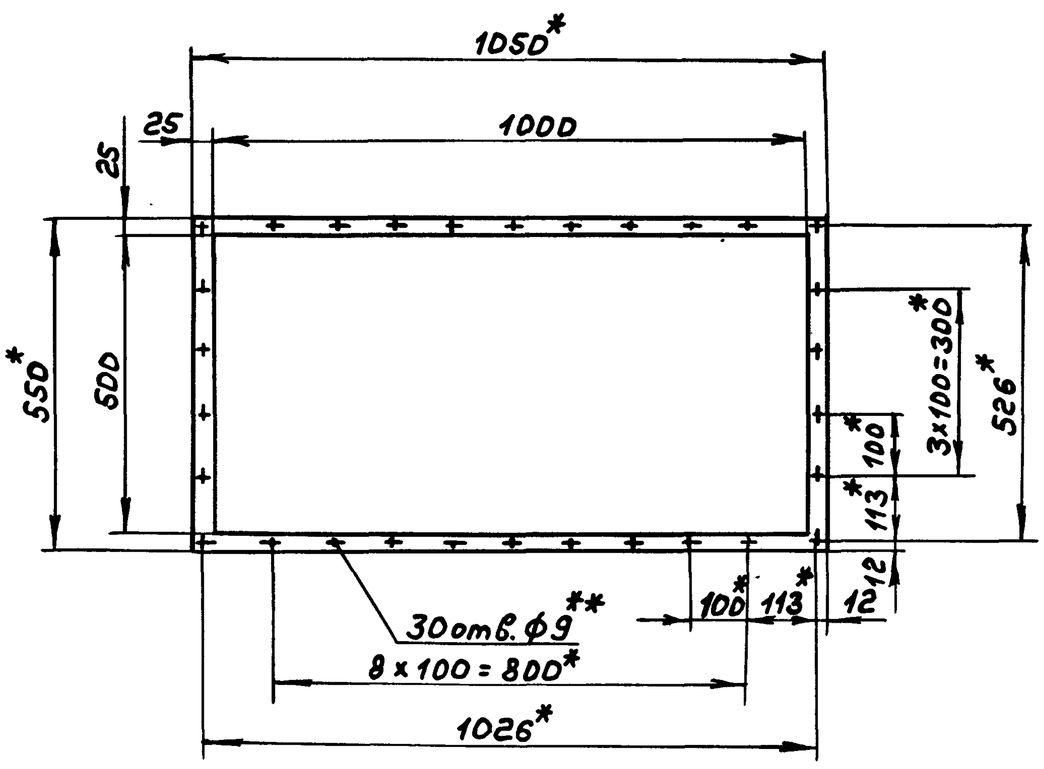

1.*Размеры для справок

2.**Обработать по сопрягаемой детали

Изм	Лист	№ докум.	Подп.	Дата
Разраб.		Мюнтер		4.3.87
Пров.		Мюнтер		
Т.контр.				
Н.контр.		Мюнтер		
Утв.				

Д22А.030.011

Прокладка

Лит.	Масса	Масштаб
И	0,55	1:10
Лист	Листов 1	

Картон асбестовый КАОН-1-3 ГОСТ 2850-80

Госстрой СССР ГПИ Горьковский Сантехпроект

Формат А4

Формат	Зона	Поз.	Обозначение	Наименование	Кол.	Примечание
				Документация		
А3			Д22А.030.020СБ	Сборочный чертеж		
				Сборочные единицы		
А4		1	Д22А.030.030	Накладка	1	
А4		2	Д22А.030.040	Корпус	1	
				Детали		
А4		3	Д22А.030.011	Прокладка	1	
А4		4	Д22А.030.012	Сетка	1	
				Стандартные изделия		
		5		Винт М8х20.36 ГОСТ 17475-80	30	

Изм	Лист	№ докум.	Подп.	Дата
Разраб.		Мюнтер		4.3.87
Пров.		Мюнтер		
Нач.отд.				
Н.контр.		Мюнтер		
Утв.				

Д22А.030.020

Фильтр

Лит.	Лист	Листов
И		1

Госстрой СССР ГПИ Горьковский Сантехпроект

Копир.

22192-05 29

Формат А4

Типовой проект 903-1-245.87 Альбом 4 часть 2

Д22А.030.030СБ

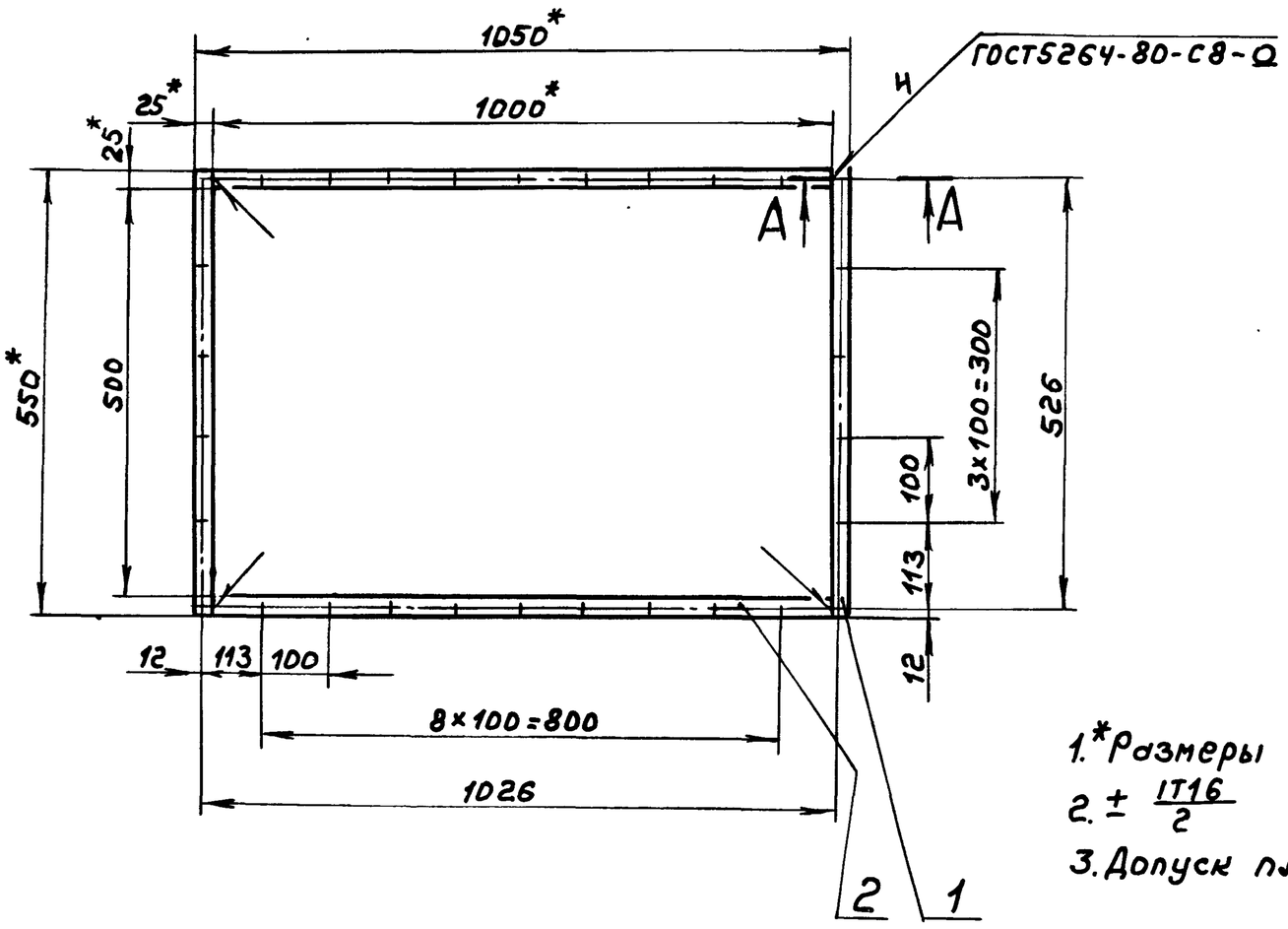

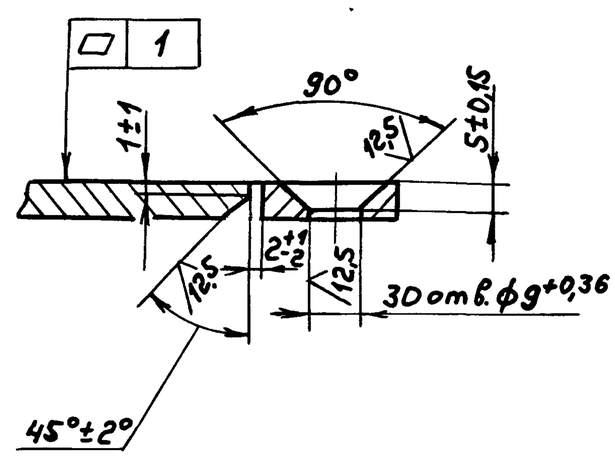

1.* Размеры для справок.

2. ± IT16/2

3. Допуск плоскостности поверхности Б 1мм.

Изм.	Лист	№ докум.	Подп.	Дата	Д22А.030.030СБ	
Разраб.		Мюнтер		4.3.87	Накладка	Лит. И; Масса 3,8; Масштаб 1:10
Пров.		Мюнтер				Лист; Листов 1
Т. контр.						Госстрой СССР, ГПИ Горьковский сантехпроект
Н. контр.		Мюнтер				
Утв.						

Формат А3

Инв.№ подл. | Подп. и дата | Взам. инв.№ | Инв.№ дубл. | Подп. и дата

Д22А.030.012

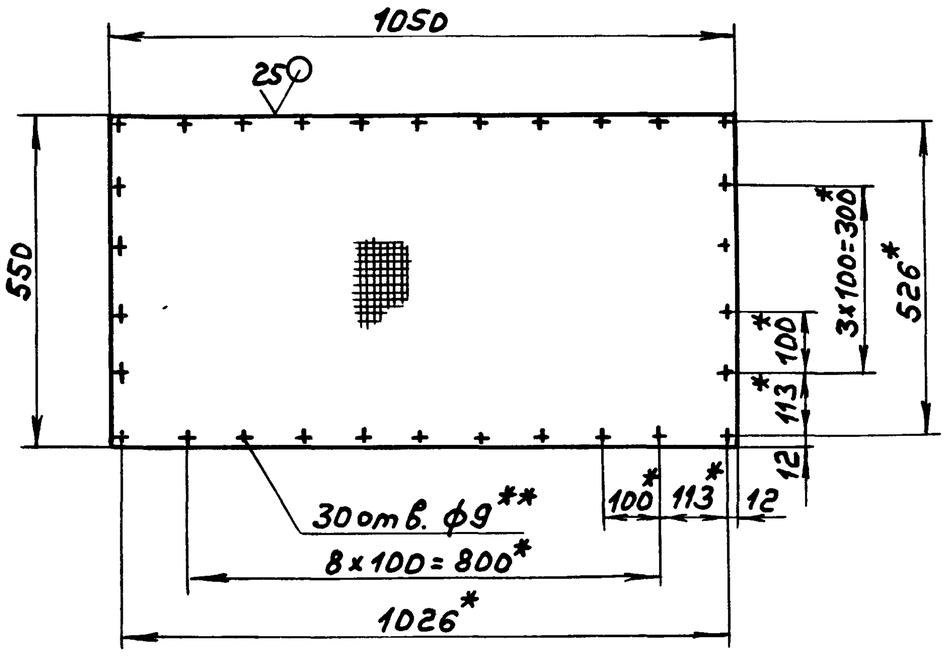

1.* Размеры для справок

2.** Обработать по сопрягаемой детали

3. H16, ± IT16/2

Изм.	Лист	№ докум.	Подп.	Дата	Д22А.030.012	
Разраб.		Мюнтер		4.3.87	Сетка	Лит. И; Масса 0,82; Масштаб 1:10
Пров.		Мюнтер				Лист; Листов 1
Т. контр.					Сетка полутонковая 2ГОСТ 6613-73	Госстрой СССР, ГПИ Горьковский сантехпроект
Н. контр.		Мюнтер				
Утв.						

Формат А4

Инв.№ подл. | Подп. и дата | Взам. инв.№ | Инв.№ дубл. | Подп. и дата

Формат	Зона	Поз.	Обозначение	Наименование	Кол.	Примечание
				Документация		
А3			Д22А.030.030СБ	Сборочный чертеж		
				Детали		
Б4		1	Д22А.030.014	Полоса		
				Полоса 2-Б-6×25 ГОСТ 103-76		
				Вст 3сп ГОСТ 535-79		
				L = 550 h16 (25)	2	0,65 кг
Б4		2	Д22А.030.015	Полоса		
				Полоса 2-Б-6×25 ГОСТ 103-76		
				Вст 3 сп ГОСТ 535-79		
				L = 1000 h16 (25)	2	1,18 кг

Изм.	Лист	№ докум.	Подп.	Дата	Д22А.030.030	
Разраб.		Мюнтер		4.3.87	Накладка	Лит. И; Лист; Листов 1
Пров.		Мюнтер				Госстрой СССР, ГПИ Горьковский сантехпроект
Нач. отд.						
Н. контр.		Мюнтер				
Утв.						

Копир. 22192-05 30 Формат А4

Д22А.030.040СБ

Типовой проект 903-1-245.87 Альбом V часть 2

Инв.№подл. | Подп. и дата | Взам.инв.№ | Инв.№дубл. | Подп. и дата

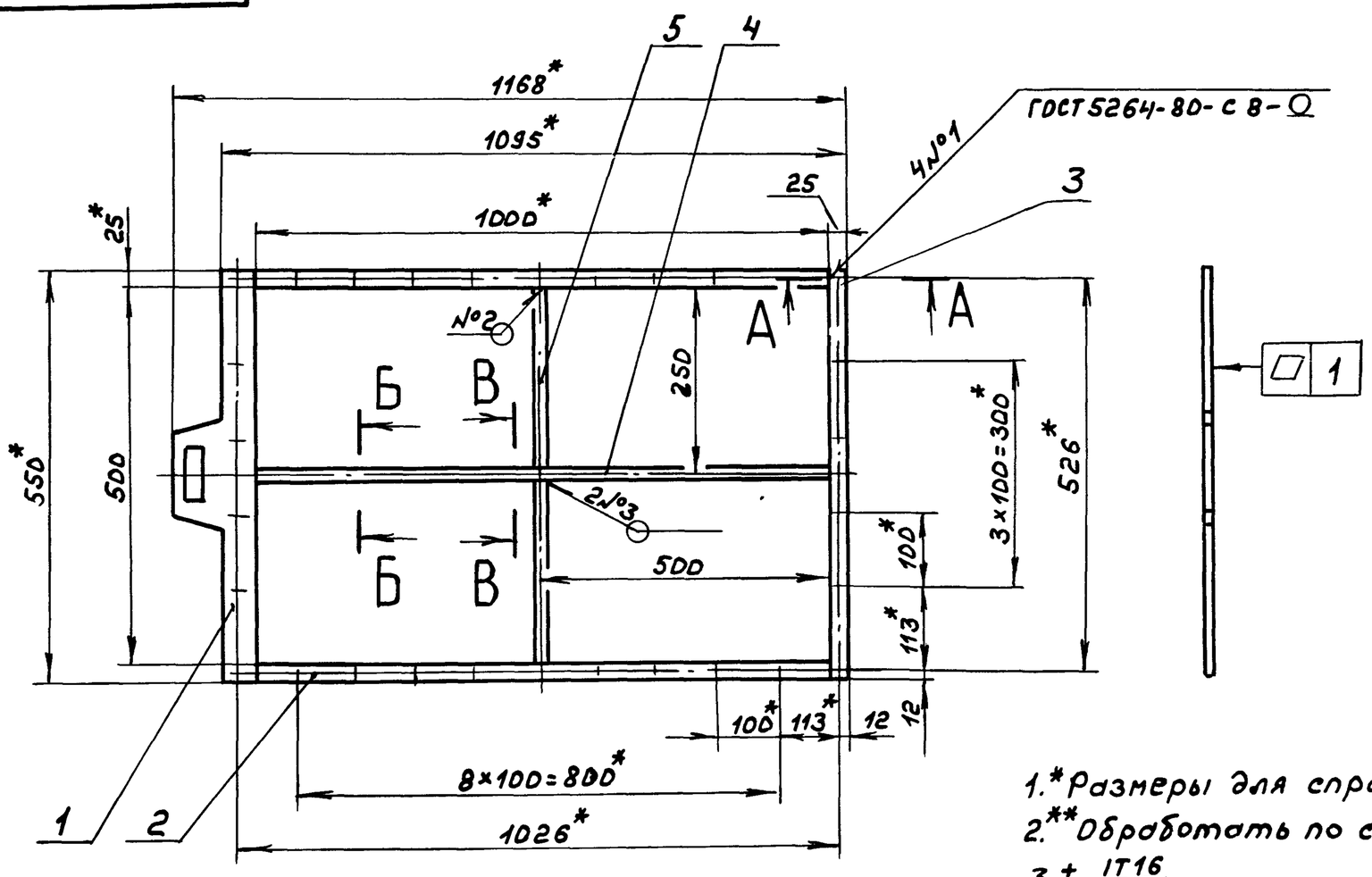

В - В
М 1:1

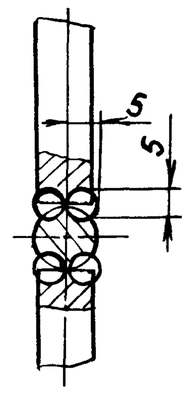

А-А
М 1:1

Б-Б
М 1:1

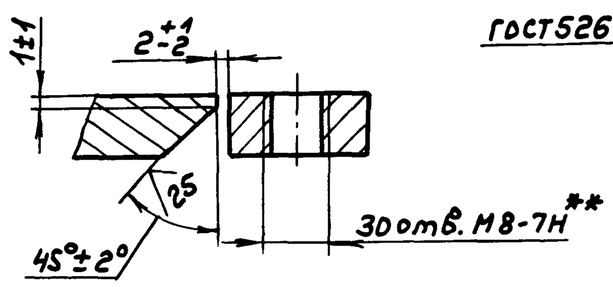

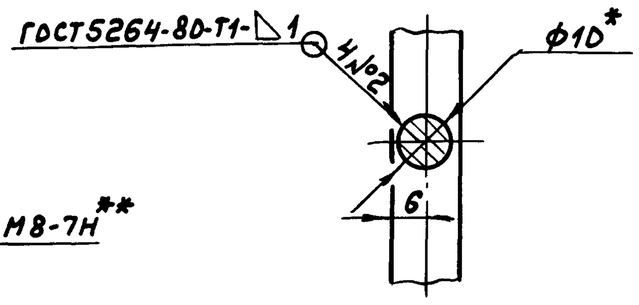

1.* Размеры для справок
2.** Обработать по сопрягаемой детали
3. ± IT16/2
4. Сварка ручная дуговая.

Изм.	Лист	№ докум.	Подп.	Дата
Разраб.		Мюнтер		3.3.87
Пров.		Мюнтер		
Т.контр.				
Н.контр.		Мюнтер		
Утв.				

Д22А.030.040СБ

Корпус

Лит.	Масса	Масштаб
И	12,5	1:10
Лист	Листов 1	

Госстрой СССР ГПИ Горьковский сантехпроект

Формат А3

Д22А.030.017

12,5 (V)

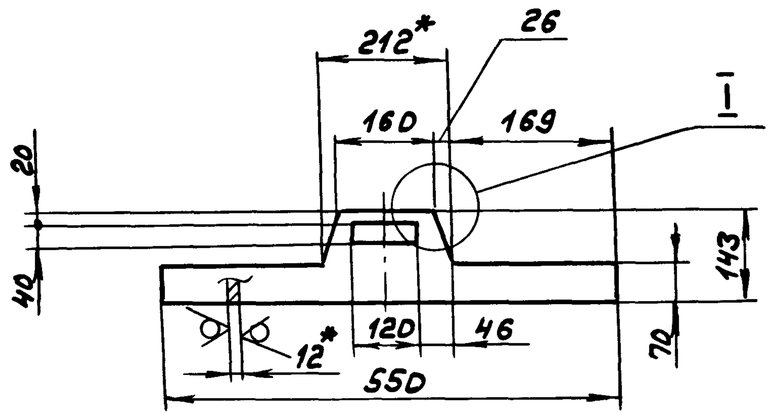

I-I
М 1:1

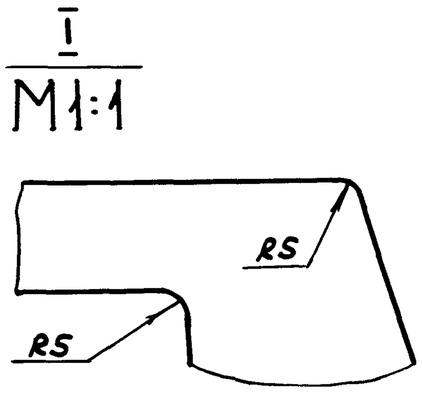

1.* Размеры для справок
2. ± IT16/2

Изм.	Лист	№ докум.	Подп.	Дата
Разраб.		Мюнтер		3.3.87
Пров.		Мюнтер		
Т.контр.				
Н.контр.		Мюнтер		
Утв.				

Д22А.030.017

Ручка

Лит.	Масса	Масштаб
И	3,9	1:10
Лист	Листов 1	

Б-ПН-12 ГОСТ 19903-74
Лист Вст3сп ГОСТ 14637-79

Госстрой СССР ГПИ Горьковский сантехпроект

Формат А4

Формат	Зона	Поз.	Обозначение	Наименование	Кол.	Примечание
				Документация		
А3			Д22А.030.040СБ	Сборочный чертеж		
				Детали		
А4		1	Д22А.030.017	Ручка	1	
Б4		2	Д22А.030.018	Полоса		
				Полоса 2-Б-12×25 ГОСТ 103-76		
				Вст3сп ГОСТ 535-79		
				L = 1000 h16 (25/V)	2	2,4кг
Б4		3	Д22А.030.019	Полоса		
				Полоса 2-Б-12×25 ГОСТ 103-76		
				Вст3сп ГОСТ 535-79		
				L = 550 h16 (25/V)	2	1,3кг
Б4		4	Д22А.030.021	Связь		
				Круг 10-В-ГОСТ 2590-71		
				Вст3сп ГОСТ 535-79		
				L = 999 h16 (25/V)	1	0,62кг
Б4		5	Д22А.030.022	Связь		
				Круг 10-В-ГОСТ 2590-71		
				Вст3сп ГОСТ 535-79		
				L = 244 h16 (25/V)	2	0,15кг

Изм.	Лист	№ докум.	Подп.	Дата
Разраб.		Мюнтер		3.6.87
Пров.		Мюнтер		
Нач. отд.				
Н.контр.		Мюнтер		

Д22А.030.040

Корпус

Лит.	Лист	Листов
И		1

Госстрой СССР ГПИ Горьковский сантехпроект

Формат А4

Д20Б.025.000СБ

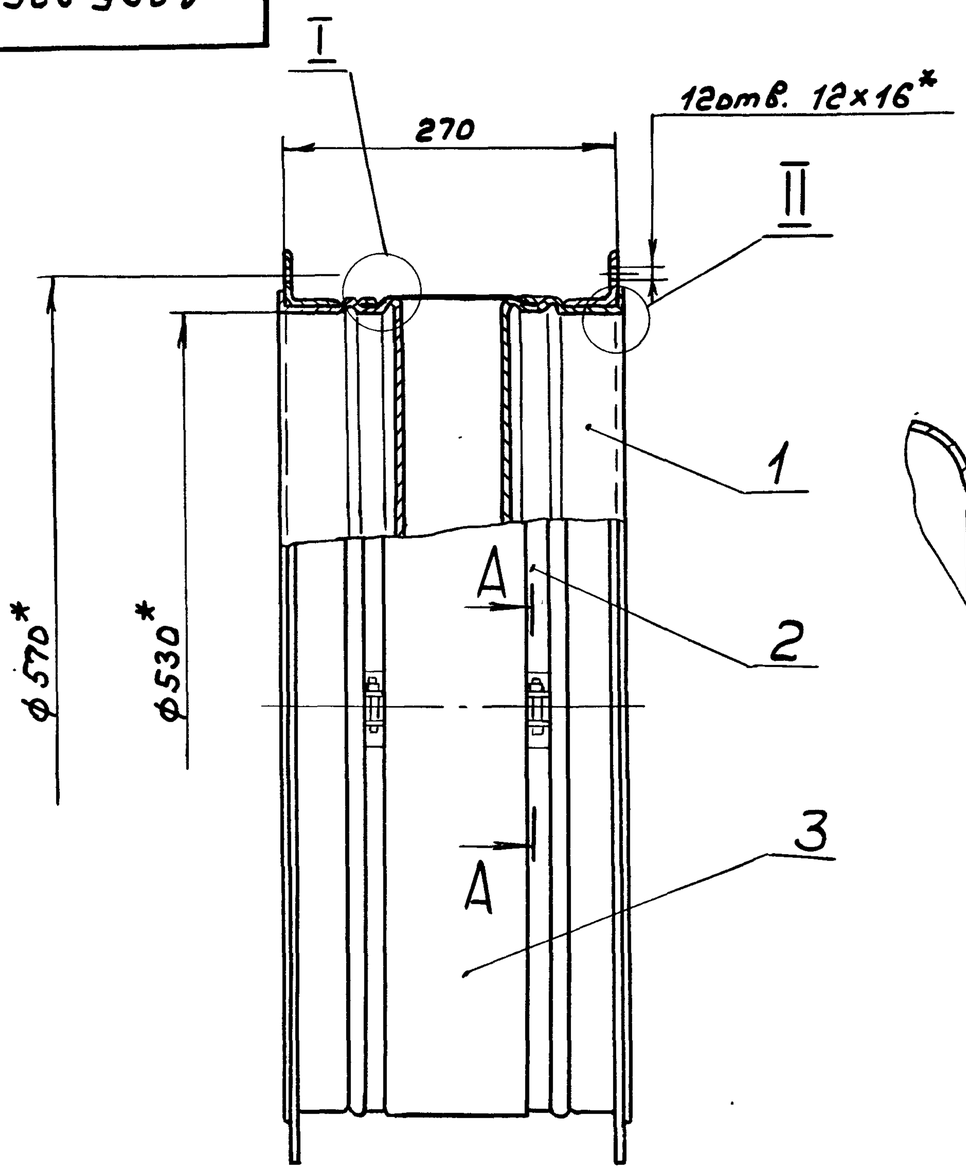

I
М2:1

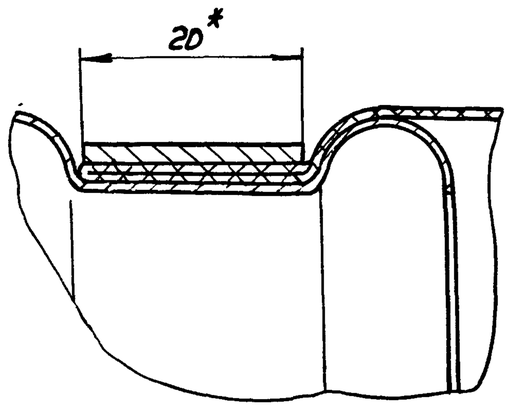

А-А повернуто
М1:1

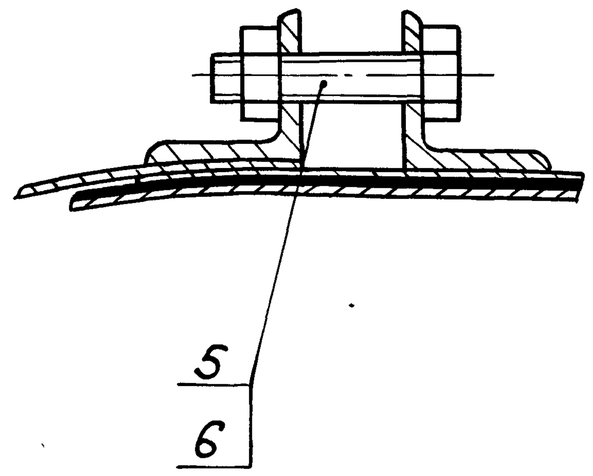

II
М 2:1

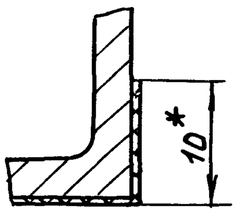

1.*Размеры для справок
2. h16

Изм.	Лист	№ докум.	Подп.	Дата	Д20Б.025.000СБ			
Разраб.		Мюнтер		3.3.87	Вставка гибкая	Лит.	Масса	Масштаб
Пров.		Мюнтер				И	8,8	1:5
Т. контр.						Лист	Листов 1	
Нач. отд.		Абашкин				Госстрой СССР ГПИ Горьковский сантехпроект		
Н. контр.		Мюнтер						
Утв.								

Формат А3

Инв.№подл. | Подп. и дата | Взам.инв.№ | Инв.№дубл. | Подп. и дата

Типовой проект 903-1-245.87 Альбом V часть 2

Д20Б.025.001

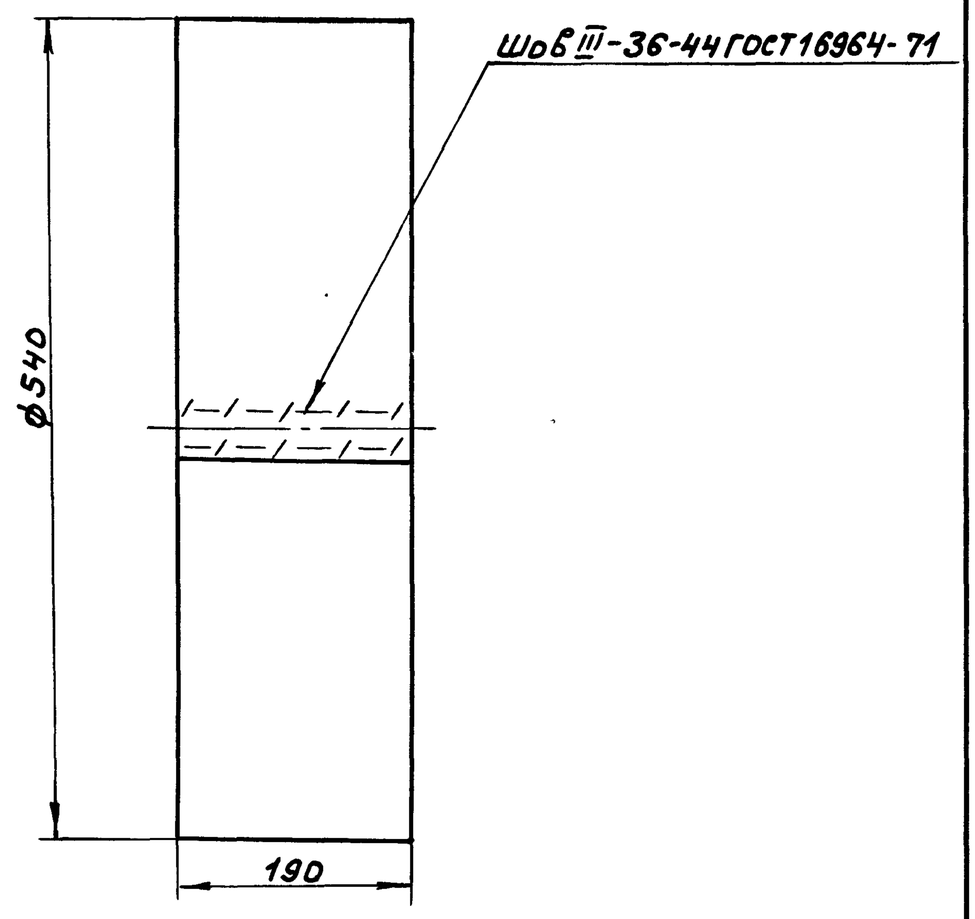

1. До разрезки одну сторону стеклоткани пронзать клеем 88НТУ 38-1051061-76 на ширину 10мм. по контуру развертки
2. Нить БСЗ-1,8×1×2(400)-752 ГОСТ 8325-78

Изм.	Лист	№ докум.	Подп.	Дата	Д20Б.025.001			
Разраб.		Мюнтер		3.3.87	Рукав	Лит.	Масса	Масштаб
Пров.		Мюнтер				И	0,24	1:5
Т. контр.						Лист	Листов 1	
Н. контр.		Мюнтер			ТСФ(7-А)-9п(70) ГОСТ 10146-74	Госстрой СССР, ГПИ Горьковский сантехпроект		
Утв.								

Формат А4

Формат	Зона	Поз.	Обозначение	Наименование	Кол.	Примечание
				Документация		
А3			Д20Б.025.000СБ	Сборочный чертеж		
				Сборочные единицы		
А4		1	Д20Б.025.010	Обечайка с фланцем	2	
А4		2	Д20Б.025.020	Хомут	2	
				Детали		
А4		3	Д20Б.025.001	Рукав	1	
				Стандартные изделия		
		5		Болт М8×35.36 ГОСТ 7798-70	2	
				Гайка М8.4 ГОСТ 5915-70	2	

Изм.	Лист	№ докум.	Подп.	Дата	Д20Б.025.000			
Разраб.		Мюнтер		3.3.87	Вставка гибкая	Лит.	Лист	Листов
Пров.		Мюнтер				И		1
Нач. отд.		Абашкин				Госстрой СССР ГПИ Горьковский сантехпроект		
Н. контр.		Мюнтер						
Утв.								

Копир. 22192 05 32

Формат А4

Д206.025.010СБ

Типовой проект 903-1-245.87 Альбом V части 2

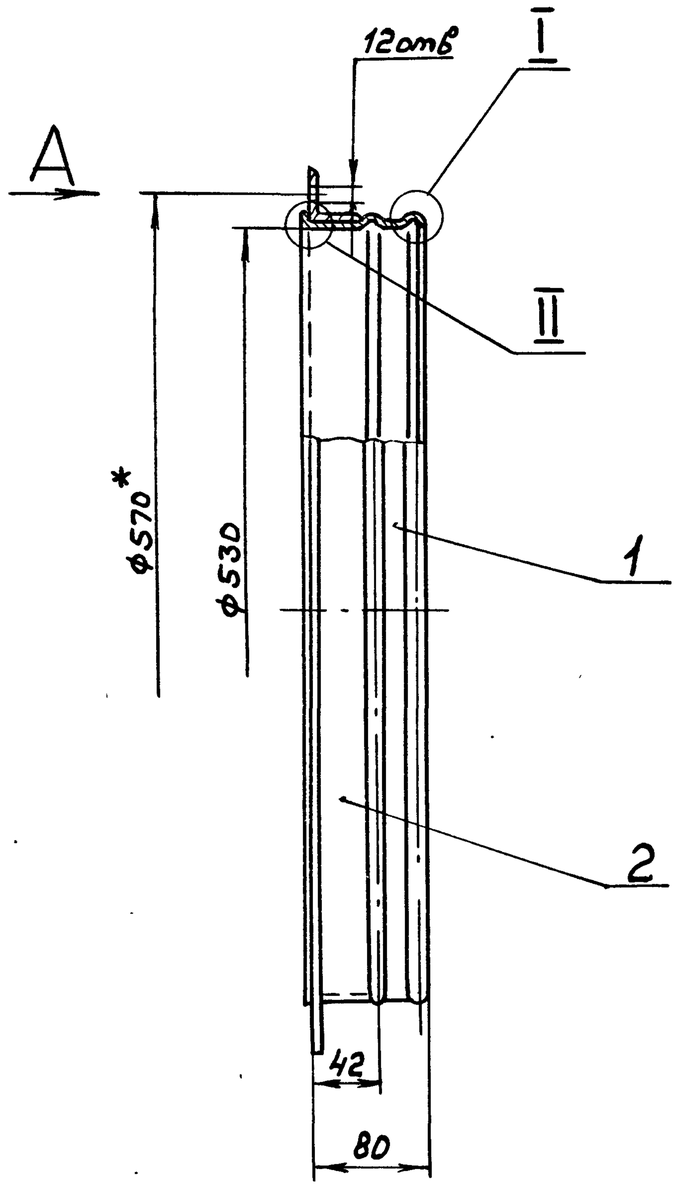

I
M2:1

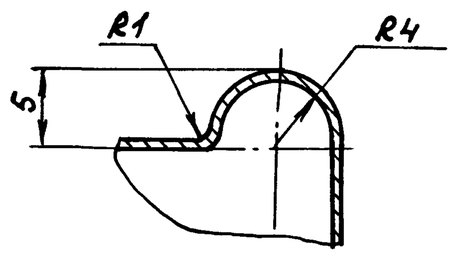

II
M2:1

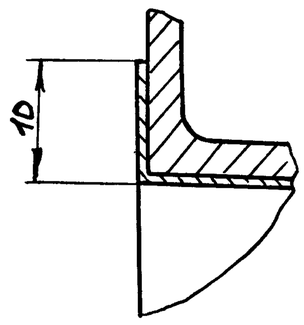

Вид А
M1:1

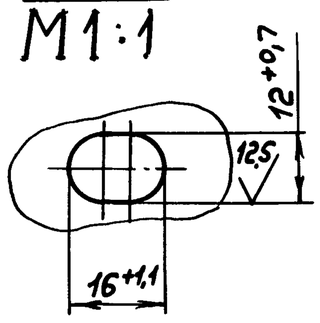

1. *Размеры для справок
2. h16, $\pm \frac{IT16}{2}$

Изм.	Лист	№ докум.	Подп.	Дата	Д206.025.010СБ	
Разраб.		Мюнтер		4.3.87	Обечайка с фланцем	Лит. И; Масса 3,91; Масштаб 1:5
Пров.		Мюнтер				Лист; Листов 1
Т. контр.						Госстрой СССР ГПИ Горьковский Сантехпроект
Н. контр.		Мюнтер				
Утв.						

Формат А3

Д206.025.002

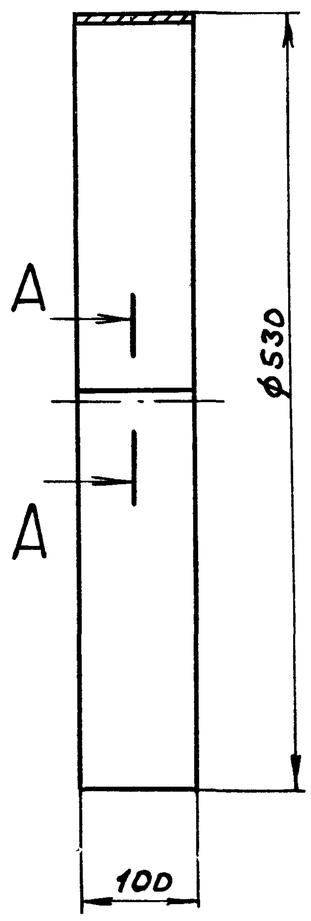

A-A
M 1:1

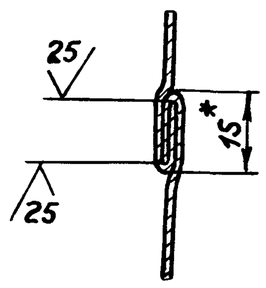

1. *Размеры для справок
2. h16

Изм.	Лист	№ докум.	Подп.	Дата	Д206.025.002	
Разраб.		Мюнтер		4.3.87	Обечайка	Лит. И; Масса 1,34; Масштаб 1:5
Пров.		Мюнтер				Лист; Листов 1
Т. контр.						Госстрой СССР ГПИ Горьковский Сантехпроект
Н. контр.		Мюнтер			Лента 0,8 КП-М-НТ-4-0-07×100 ГОСТ 503-71	
Утв.						

Формат А4

Формат	Зона	Поз.	Обозначение	Наименование	Кол.	Примечание
				Документация		
А3			Д206.025.010СБ	Сборочный чертеж		
				Детали		
А4		1	Д206.025.002	Обечайка	1	
А4		2	Д206.025.003	Фланец	1	

Изм.	Лист	№ докум.	Подп.	Дата	Д206.025.010	
Разраб.		Мюнтер		4.3.87	Обечайка с фланцем	Лит. И; Лист; Листов 1
Пров.		Мюнтер				Госстрой СССР ГПИ Горьковский Сантехпроект
Нач. отд.						
Н. контр.		Мюнтер				
Утв.						

Копир.

22192-05 33

Формат А4

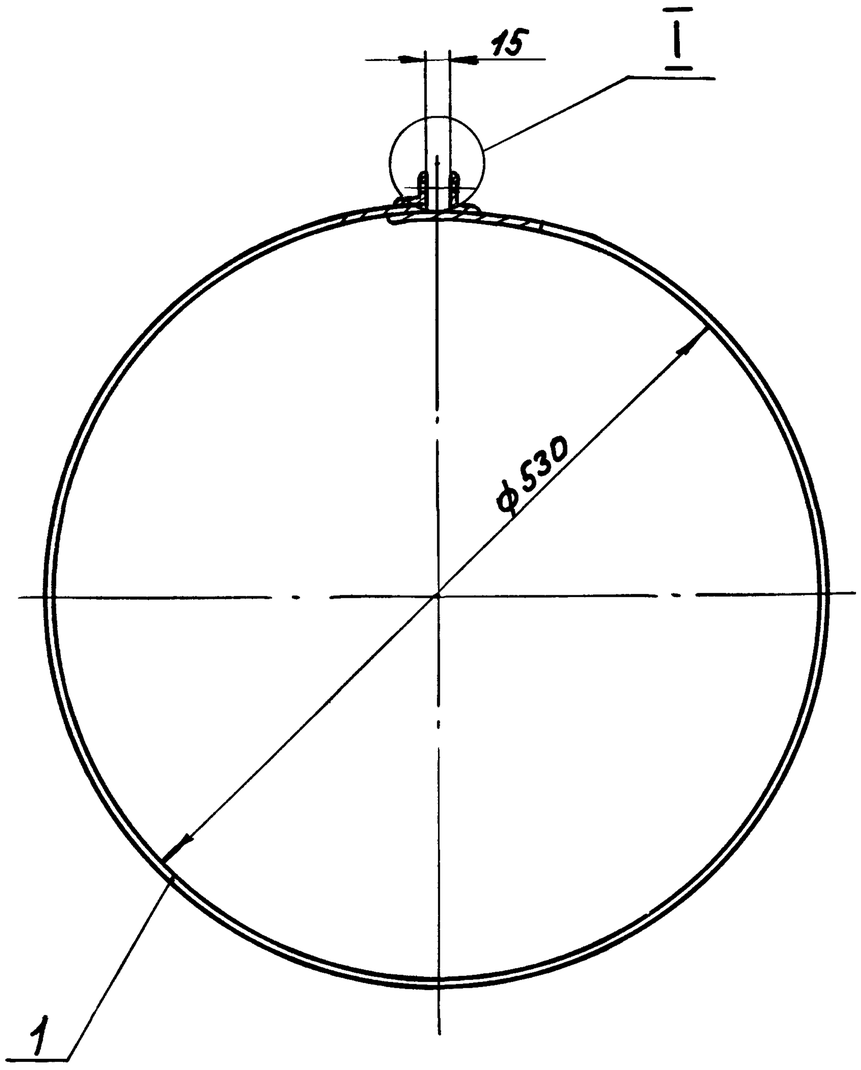

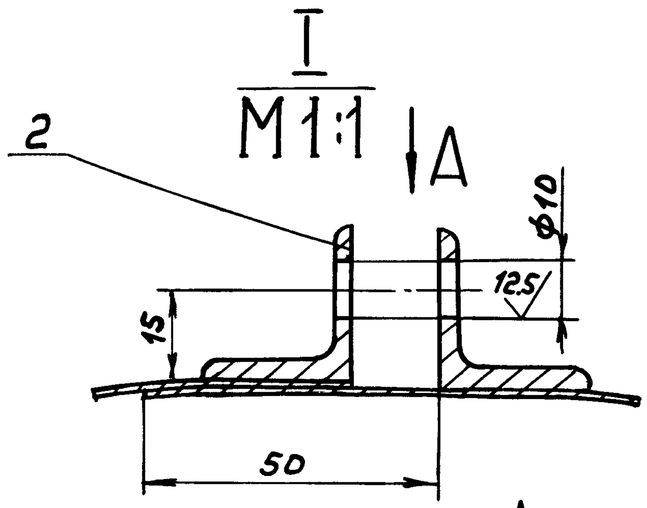

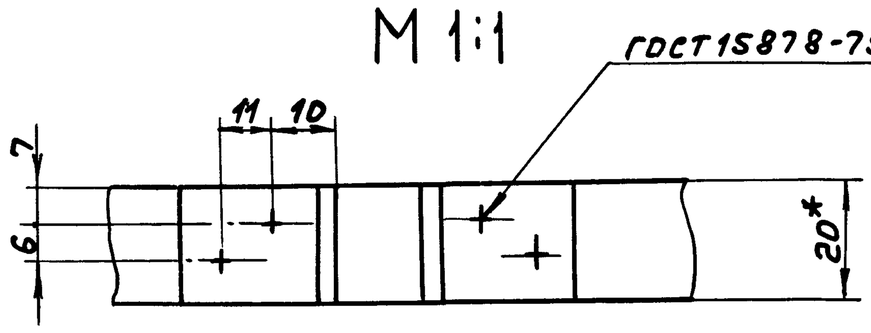

1.*Размеры для справок

2. H16, $\pm \frac{IT16}{2}$

Изм	Лист	№ докум.	Подп.	Дата
Разраб.		Мюнтер		3387
Пров.		Мюнтер		
Т. контр.				
Н. контр.		Мюнтер		
Утв.				

Д206.025.020СБ

Хомут

Лит.	Масса	Масштаб
И	0,35	1:5
Лист	Листов 1	

Госстрой СССР ГПИ Горьковский Сантехпроект

Формат А3

Инв.№ подл. | Подп. и дата | Взам. инв.№ | Инв.№ дубл. | Подп. и дата | Типовой проект 903-1-245.87 Альбом V часть 2

Формат	Зона	Поз.	Обозначение	Наименование	Кол.	Примечание
				Документация		
А3			Д206.025.020СБ	Сборочный чертеж		
				Детали		
Б4		1	Д206.025.005	Полоса		
				Лента 1,2×206 Ст3кп		
				ГОСТ 6009-74		
				L=1705 h16 (25/)	1	0,4кг
Б4		2	Д206.025.006	Ушко		
				Уголок 28×28×3-Б-ГОСТ 8509-72		
				Вст3сп ГОСТ 535-79		
				L=20 h16 (25/)	2	0,03кг

Изм	Лист	№ докум.	Подп.	Дата
Разраб.		Мюнтер		3387
Пров.		Мюнтер		
Нач. отд.				
Н. контр.		Мюнтер		
Утв.				

Д206.025.020

Хомут

Лит.	Лист	Листов
И		1

Госстрой СССР ГПИ Горьковский Сантехпроект

Формат А4

Д206.025.003

25/(V)

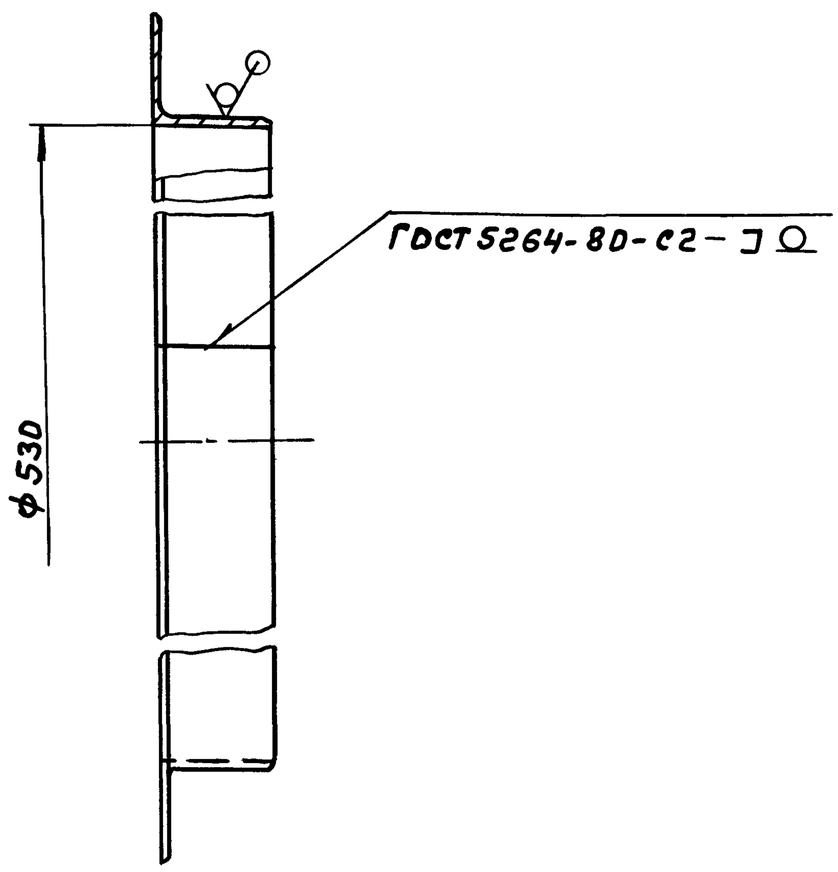

H16

Изм	Лист	№ докум	Подп.	Дата
Разраб		Мюнтер		3387
Пров.		Мюнтер		
Т. контр				
Н. контр.		Мюнтер		
Утв.				

Д206.025.003

Фланец

Лит.	Масса	Масштаб
И	2,57	1:5
Лист	Листов 1	

Уголок 32×32×3-Б-ГОСТ 8509-72 / Вст3сп ГОСТ 535-79

Госстрой СССР ГПИ Горьковский Сантехпроект

Копир.

Формат А4

Д 20Б. 026. 000СБ

Типовой проект 903-1-245.87 Альбом Чертежи

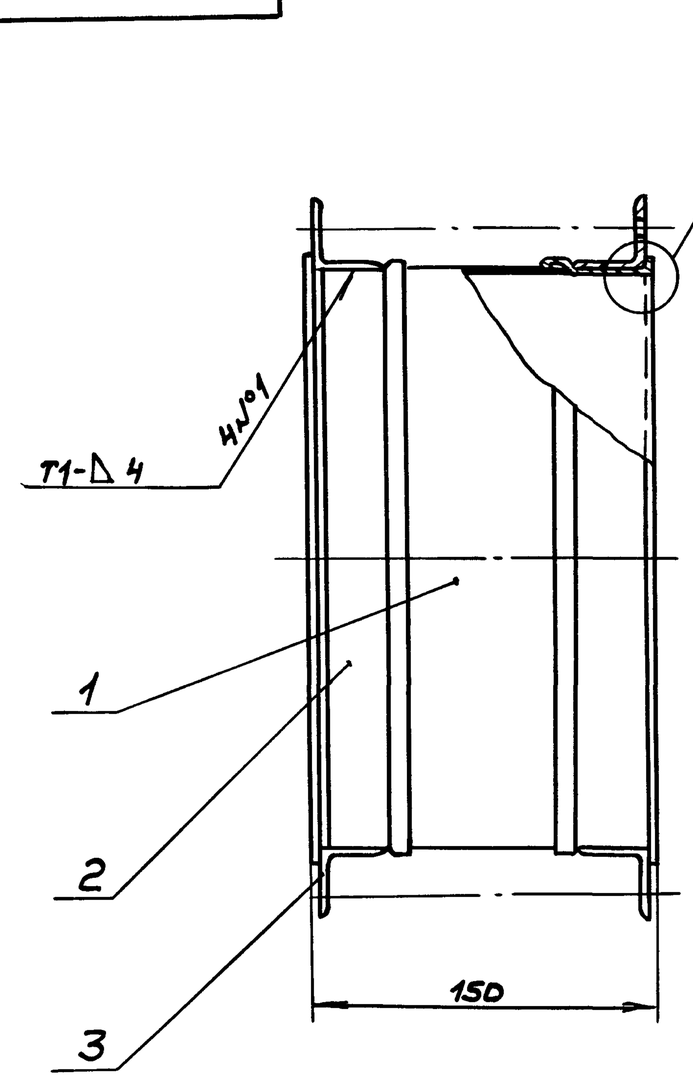

I
M 1:1

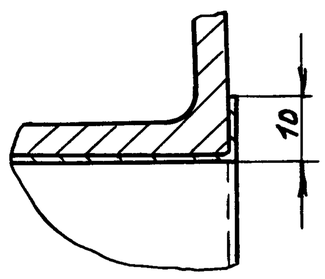

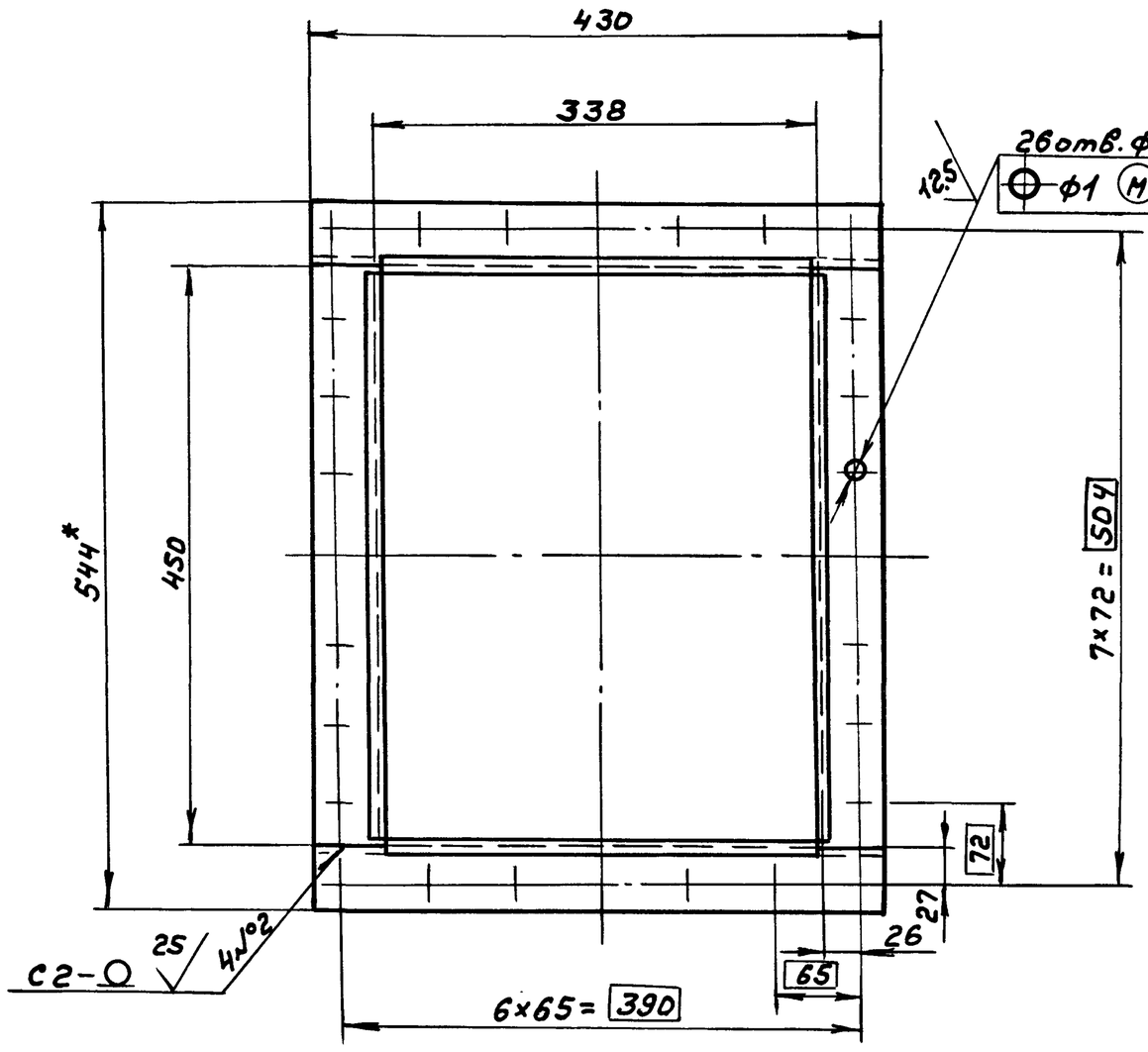

1.*Размеры для справок
2. H14, h14, ± IT16/2
3. Сварные швы по ГОСТ 5264-80

Изм.	Лист	№ докум.	Подп.	Дата
Разраб.		Мюнтер		3387
Пров.		Мюнтер		
Т. контр.				
Нач. отд.		Абашин		
Н. контр.		Мюнтер		
Утв.				

Д 20Б. 026. 000СБ

Вставка гибкая

Лит.	Масса	Масштаб
И	11	1:5
Лист	Листов 1	

Госстрой СССР ГПИ Горьковский Сантехпроект

Формат А3

Формат	Зона	Поз.	Обозначение	Наименование	Кол.	Примечание
				Документация		
А2			Д 20Б. 026. 010СБ	Сборочный чертеж		
				Детали		
Б4		1	Д 20Б. 026. 004	Вставка		
				Стеклоткань		
				ТСФ (7-А)-9п		
				ГОСТ 10146-74		
				90×1628	1	0,4кг
Б4		2	Д 20Б. 026. 005	Обечайка		
				Лента 0,8кп-м-нт-4-0.		
				-0,7×85 ГОСТ 503-71		
				L = 1640 h16 (25)	2	0,8кг

Изм.	Лист	№ докум.	Подп.	Дата
Разраб.		Мюнтер		3387
Пров.		Мюнтер		
Нач. отд.				
Н. контр.		Мюнтер		
Утв.				

Д 20Б. 026. 010

Вставка

Лит.	Лист	Листов
И		1

Госстрой СССР ГПИ Горьковский Сантехпроект

Формат А4

Формат	Зона	Поз.	Обозначение	Наименование	Кол.	Примечание
				Документация		
А3			Д 20Б. 026. 000СБ	Сборочный чертеж		
				Сборочные единицы		
А4		1	Д 20Б. 026. 010	Вставка	1	
				Детали		
Б4		2	Д 20Б. 026. 001	Уголок		
				Уголок 45×45×4-Б-ГОСТ 8509-72		
				Ст3сп ГОСТ 535-79		
				L = 450 h16 (25)	4	1,26кг
Б4		3	Д 20Б. 026. 002	Уголок		
				Уголок 45×45×4-Б-ГОСТ 8509-72		
				Ст3сп ГОСТ 535-79		
				L = 430 h16 (25)	4	1,17кг

Изм.	Лист	№ докум.	Подп.	Дата
Разраб.		Мюнтер		3387
Пров.		Мюнтер		
Нач. отд.		Абашин		
Н. контр.		Мюнтер		
Утв.				

Д 20Б. 026. 000

Вставка гибкая

Лит.	Лист	Листов
И		1

Госстрой СССР ГПИ Горьковский Сантехпроект

Копир. 22192-05 35 Формат А4

Д205.026.010СБ

Типовой проект 903-1-245.87 Альбом V часть 2

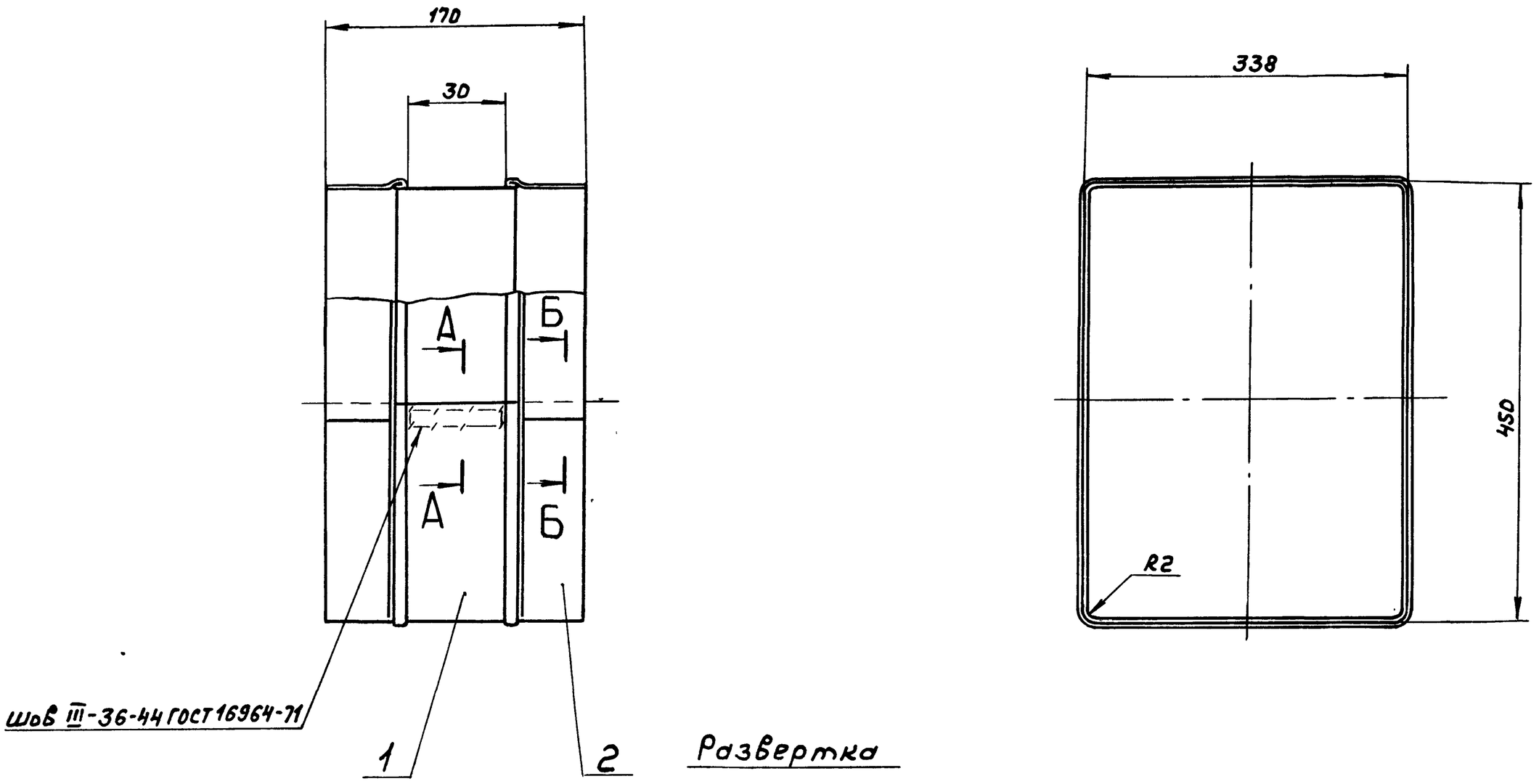

стеклоткани промазать клеем 88-Н-ТУ38-105.1061-76 на ширину 10мм по контуру развертки

4. Нитью БСЗ-1,8×1×2(400)-752 ГОСТ 8325-78

1. * Размеры для справок
2. $\pm \frac{IT16}{2}$
3. До разрезки одну сторону

Изм.	Лист	№ докум.	Подп.	Дата	Д 205.026.010СБ	
Разраб.		Мюнтер		3.387	Вставка	Лит. И; Масса 1,6; Масштаб 1:5
Пров.		Мюнтер				Лист; Листов 1
Т. контр.						Госстрой СССР, ГПИ Горьковский сантехпроект
Н. контр.		Мюнтер				
Утв.						

Инв. № подл. | Подп. и дата | Взам. инв. № | Инв. № дубл. | Подп. и дата

Копир. 22199-05 36 Формат А2

Формат	Зона	Поз.	Обозначение	Наименование	Кол.	Примечание
А4		11	Д 23Д. 409. 004	Швеллер	1	
Б4		12	Д 23Д. 409. 011	Швеллер		
				Швеллер 10-ГОСТ 8240-72		
				Вст3сп ГОСТ 535-79		
				L=1400 h16 25	2	12кг
А4		13	Д 23Д. 409. 012	Связь	1	
Б4		14	Д 23Д. 409. 013	Настил		
				Листрон Б. О-ПН-4		
				Бст3сп ГОСТ 8568-77		
				(1200×750) h16 25	1	28кг
А3		15	Д 23Д. 409. 001-01	Стойка	3	
А3		16	Д 23Д. 409. 014	Бортик	1	
Б4		17	Д 23Д. 409. 015	Настил		
				Листрон Б. О-ПН-4		
				Бст3сп ГОСТ 8568-77		
				(750×205) h16 25	1	4,8кг
А4		18	Д 23Д. 409. 016	Связь	1	

Инв.№ подл. | Подп. и дата | Взам. инв.№ | Инв.№ дубл. | Подп. и дата

Изм.	Лист	№ докум.	Подп.	Дата

Д 23Д. 409. 000

Лист 2

Формат А4

Формат	Зона	Поз.	Обозначение	Наименование	Кол.	Примечание
				Документация		
*			Д 23Д. 409. 000СБ	Сборочный чертеж		* А4, А2
				Детали		
А3		1	Д 23Д. 409. 001-02	Стойка	7	
А3		2	Д 23Д. 409. 002	Поручень	1	
А4		3	Д 23Д. 409. 003	Бортик	1	
А4		4	Д 23Д. 409. 004-01	Швеллер	2	
А4		5	Д 23Д. 409. 005	Тетива	2	
А3		6	Д 23Д. 409. 006	Связь	1	
А4		7	Д 23Д. 409. 007	Поручень	1	
А3		8	Д 23Д. 409. 001	Стойка	4	
Б4		9	Д 23Д. 409. 008	Ступень		
				Лист рон Б. О-ПН-4		
				Бст3сп ГОСТ 8568-77		
				(584×125) h16 25	8	2,3кг
Б4		10	Д 23Д. 409. 009	Швеллер		
				Швеллер 10-ГОСТ 8240-72		
				Вст3сп ГОСТ 535-79		
				L=230 h16 25	2	1,98кг

Инв.№ подл. | Подп. и дата | Взам. инв.№ | Инв.№ дубл. | Подп. и дата

Изм.	Лист	№ докум.	Подп.	Дата
Разраб.	Козина			3387
Пров.	Козина			
Нач. отд.				
Н. контр.	Мюнтер			
Утв.				

Д 23Д. 409. 000

Площадка экономайзера

Лит.	Лист	Листов
И	1	2

Госстрой СССР ГПИ Горьковский сантехпроект

Формат А4

Д 23А. 408. 001

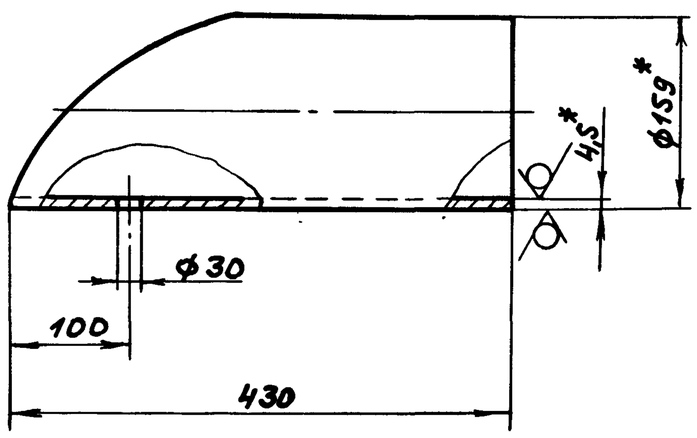

Шаблон для разметки

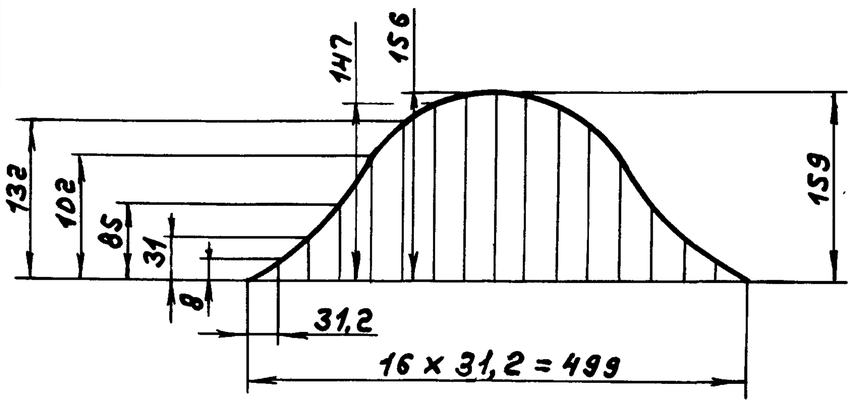

1. *Размеры для справок
2. ± IT16/2

Д 23Д. 408. 001

Изм.	Лист	№ докум.	Подп.	Дата
Разраб.	Козина			3387
Пров.	Козина			
Т. контр.				
Н. контр.	Мюнтер			
Утв.				

Стойка

Лит.	Масса	Масштаб
И	6,7	1:5
Лист	Листов 1	

Труба 159×4,5 ГОСТ 10704-76 / Д ГОСТ 10705-80

Госстрой СССР ГПИ Горьковский сантехпроект

Формат А4

Д 23А. 408. 000

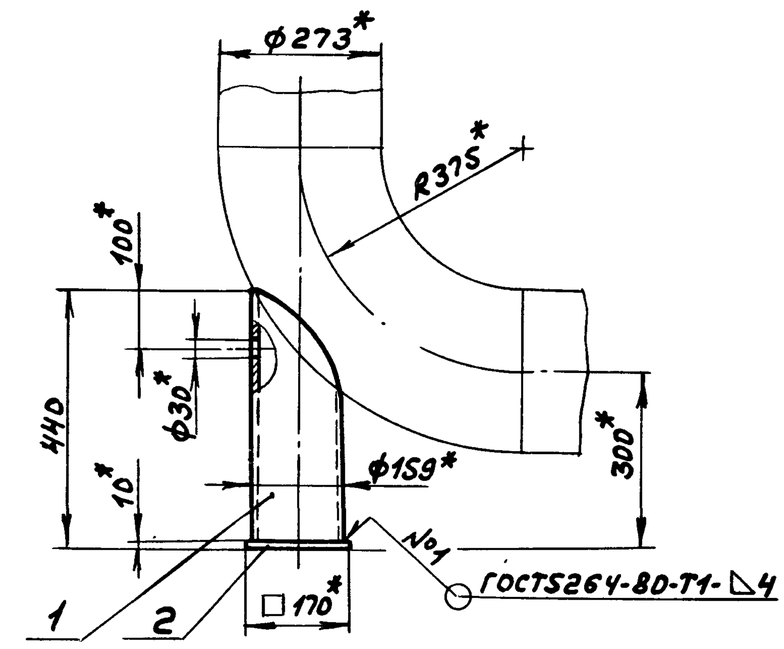

1. *Размеры для справок
2. ± IT16/2

Формат	Зона	Поз.	Обозначение	Наименование	Кол.	Примечание
				Детали		
А4		1	Д 23Д. 408. 001	Стойка	1	
Б4		2	Д 23Д. 408. 002	Лист		
				Лист Б-ПН-10 ГОСТ 19903-74		
				Вст3сп ГОСТ 14637-79		
				(170×170) h16 25	1	2,3кг

Инв.№ подл. | Подп. и дата | Взам. инв.№ | Инв.№ дубл. | Подп. и дата

Изм.	Лист	№ докум.	Подп.	Дата
Разраб.	Козина			3387
Пров.	Козина			
Т. контр.				
Нач. отд.				
Н. контр.	Мюнтер			
Утв.				

Д 23Д. 408. 000

Опора отвода

Лит.	Масса	Масштаб
И	9	1:10
Лист	Листов 1	

Госстрой СССР ГПИ Горьковский сантехпроект

Копир.

Д23Д.409.000СБ

Типовой проект 903-1-245.87 Альбом Участь 2

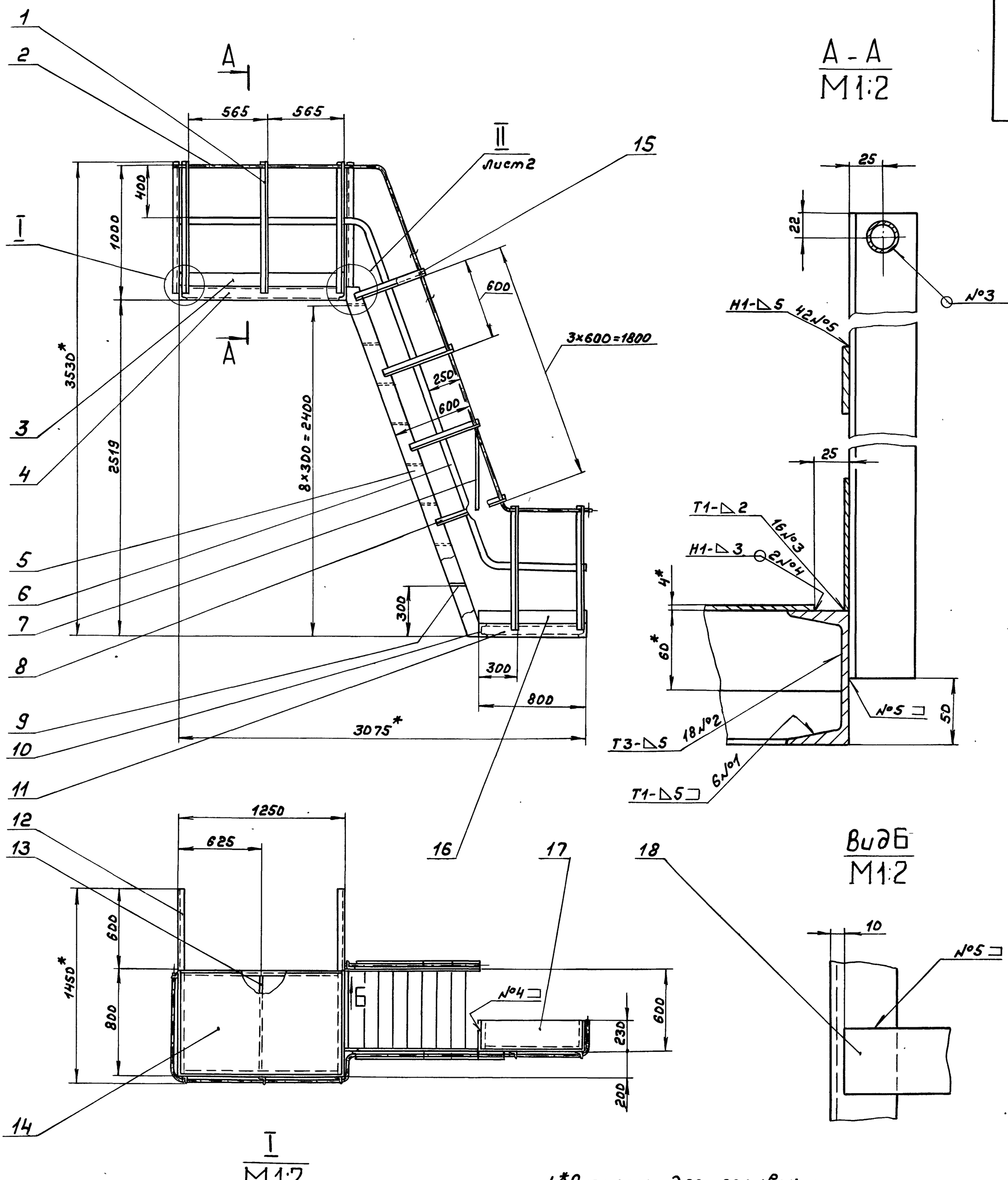

1. *Размеры для справок
2. $\pm \frac{IT16}{2}$
3. Сварные швы по ГОСТ 5264-80

Изм	Лист	№ докум.	Подп.	Дата	Площадка экономайзера	Лит.	Масса	Масштаб
Разраб.		Козина		3.3.87		И	222	1:20
Пров.		Козина				Лист 1	Листов 2	
Т.контр.						Госстрой СССР, ГПИ Горьковский Сантехпроект		
Нач.отд.		Вольский						
Н.контр.		Мюнтер						
Утв.								

Инв. № подл. | Подп. и дата | Взам. инв. № | Инв. № дубл. | Подп. и дата

Д23Д409.000СБ

Формат А2

Д23Д.409.001

Типовой проект 903-1-245.87 Альбом 4ч.2

Рис.1

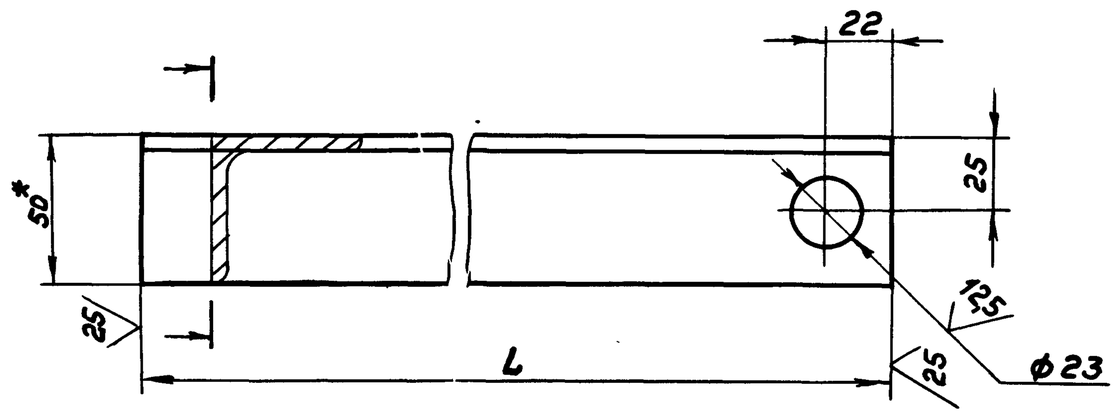

Рис. 2

Остальное см. рис.1

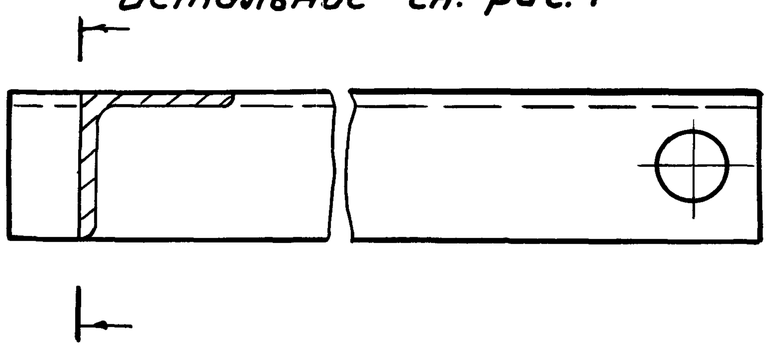

Обозначение	Рис.	L, мм	Масса, кг
Д 23 Д. 409.001	1	560	2,1
-01	2		
-02	1	960	3,6
-03	2		

1. *Размеры для справок
2. ± IT16/2

Изм	Лист	№ докум.	Подп.	Дата
Разраб.		Козина		3.3.87
Пров.		Козина		
Т. контр.				
Н. контр.		Мюнтер		
Утв.				

Д23Д.409.001

Стойка

Лит.	Масса	Масштаб
И	см. табл.	1:2

Лист | Листов 1

Уголок 50×50×5-Б-ГОСТ8509-72 / ВСт3сп ГОСТ535-79

Госстрой СССР ГПИ Горьковский Сантехпроект

формат А3

Д23Д.409.003

25 (√)

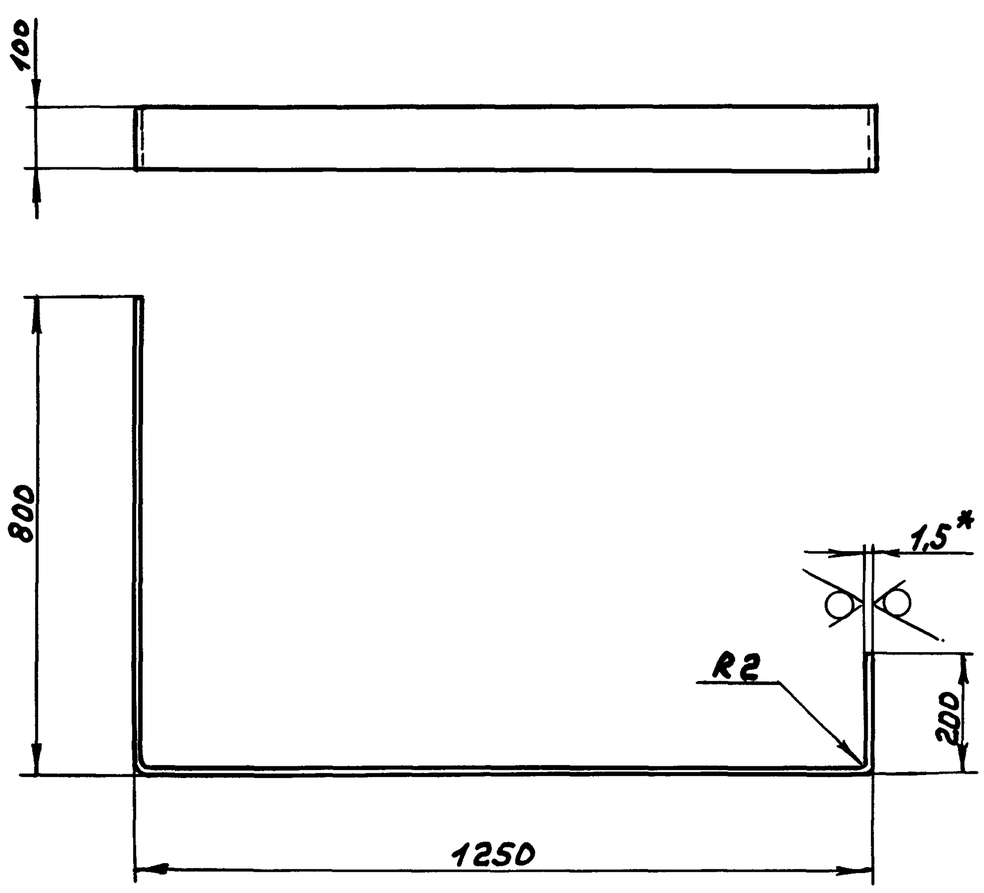

1. *Размеры для справок
2. ± IT16/2

Изм	Лист	№ докум.	Подп.	Дата
Разраб.		Козина		3.3.87
Пров.		Козина		
Т. контр.				
Н. контр.		Мюнтер		
Утв.				

Д23Д.409.003

Бортик

Лит.	Масса	Масштаб
И	2,6	1:10

Лист | Листов 1

Лист Б-ПН-1,5 ГОСТ19903-74 / 3-IV-Н-ВСт3сп ГОСТ16523-70

Госстрой СССР ГПИ Горьковский Сантехпроект

формат А4

Д23Д.409.000СБ

II / М1:2 лист 1

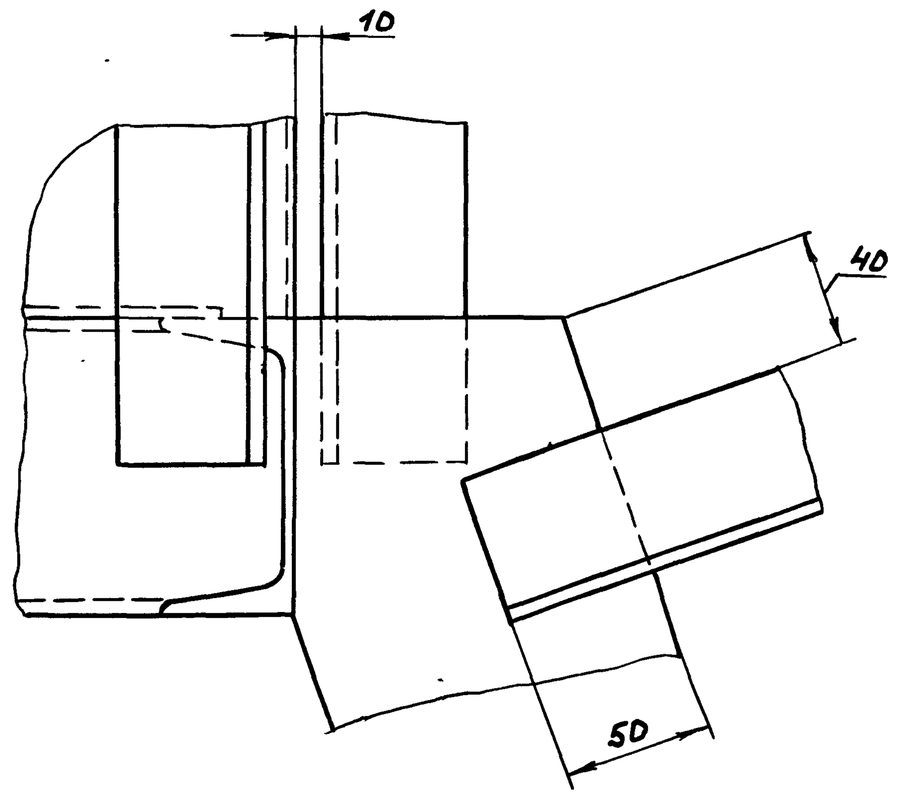

Изм	Лист	№ докум.	Подп.	Дата

Д23Д.409.000СБ

Лист 2

Копир. 22192-05 39 формат А4

Типовой проект 903-1-245.87 Альбом Чертеж 2

Инв.№подл. | Подп. и дата | Взам.инв.№ | Инв.№дубл. | Подп. и дата

А23А.409.005

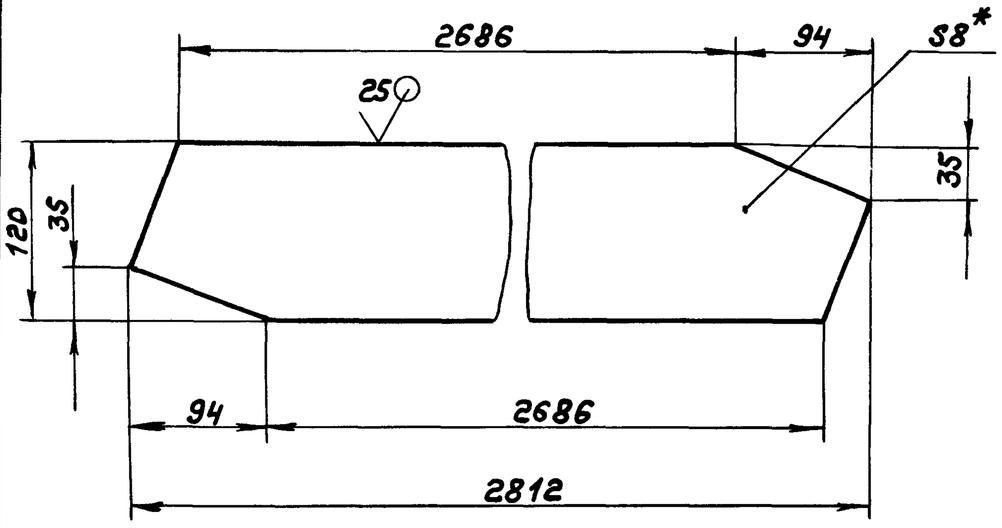

1.*Размеры для справок

2. ± IT16/2

Изм.	Лист	№ докум.	Подп.	Дата
Разраб.		Козина		3387
Пров.		Козина		
Т.контр.				
Н.контр.		Мюнтер		
Утв.				

Д23Д.409.005

Тетива

Лит.	Масса	Масштаб
И	21	1:4
Лист	Листов 1	

Лист Б-ПН-8 ГОСТ 19903-74 / Вст3сп ГОСТ 14637-79

Госстрой СССР ГПИ Горьковский сантехпроект

Формат А4

Инв.№подл. | Подп. и дата | Взам.инв.№ | Инв.№дубл. | Подп. и дата

А23А.409.004

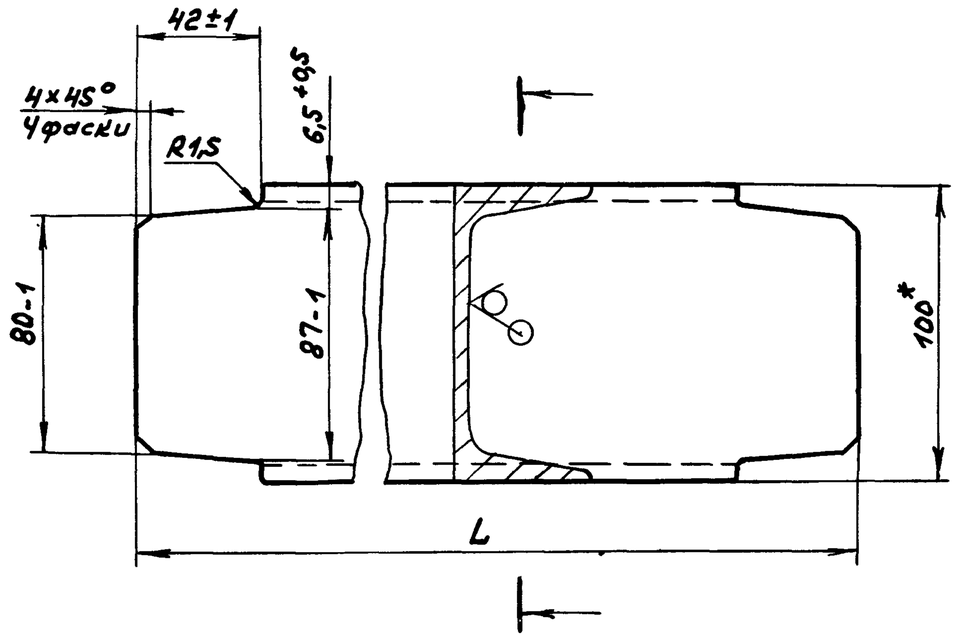

Обозначение	L, мм	Масса, кг
Д23Д.409.004	788	6,8
-01	1238	10,6

1.*Размеры для справок

2. ± IT16/2

Изм.	Лист	№ докум.	Подп.	Дата
Разраб.		Козина		3387
Пров.		Козина		
Т. контр.				
Н.контр.		Мюнтер		
Утв.				

Д23Д.409.004

Швеллер

Лит.	Масса	Масштаб
И	см. табл.	1:2
Лист	Листов 1	

Швеллер 10-ГОСТ 8240-72 / Вст3сп ГОСТ 535-79

Госстрой СССР ГПИ Горьковский сантехпроект

Формат А4

Инв.№подл. | Подп. и дата | Взам.инв.№ | Инв.№дубл. | Подп. и дата

А23А.409.002

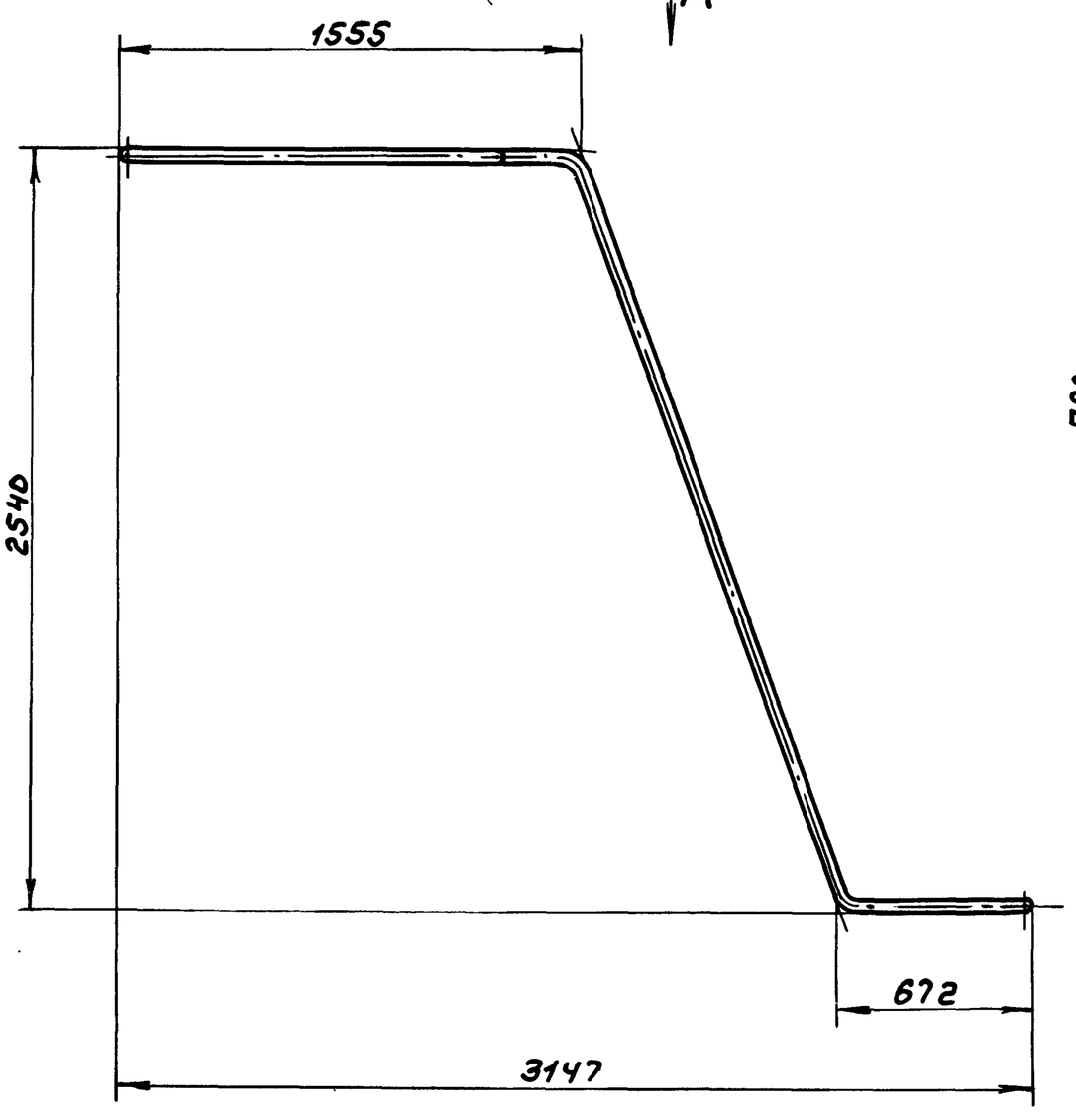

Вид А

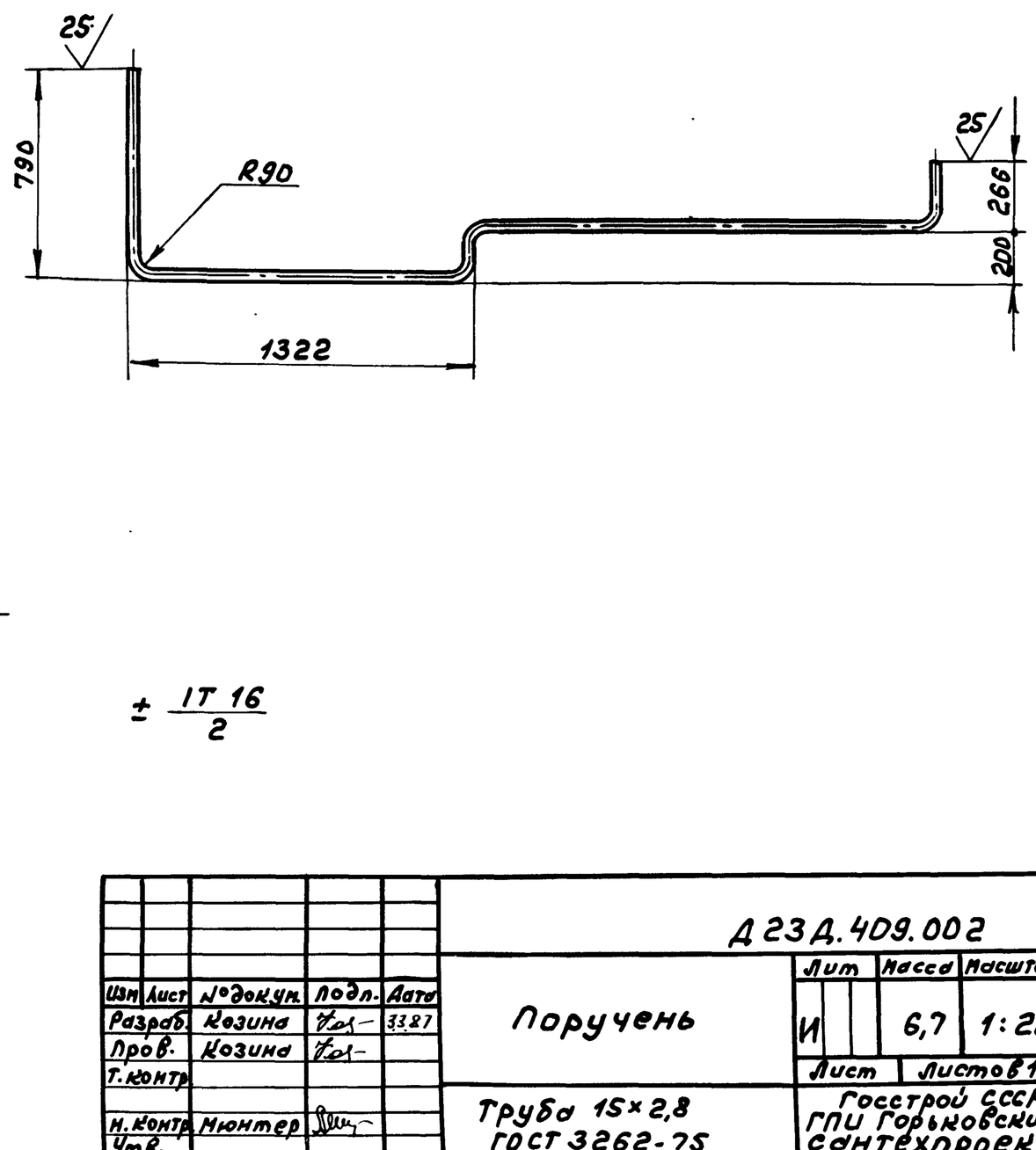

± IT 16/2

Изм.	Лист	№ докум.	Подп.	Дата
Разраб.		Козина		3387
Пров.		Козина		
Т. контр.				
Н.контр.		Мюнтер		
Утв.				

Д23Д.409.002

Поручень

Лит	Масса	Масштаб
И	6,7	1:20
Лист	Листов 1	

Труба 15×2,8 ГОСТ 3262-75

Госстрой СССР ГПИ Горьковский сантехпроект

Копир. | 22192-05 40 | Формат А3

Типовой проект 903-1-245.87 Альбом 4 часть 2

4.234.409.012

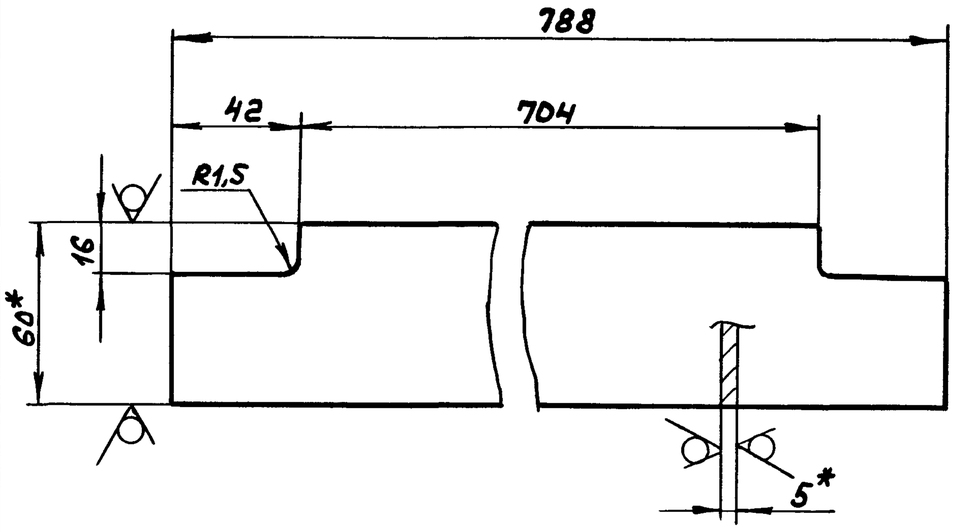

1. *Размеры для справок
2. ± IT16/2

Изм.	Лист	№ докум.	Подп.	Дата
Разраб.		Козина		3387
Пров.		Козина		
Т.контр.				
Н.контр.		Мюнтер		
Утв.				

Д23Д.409.012

Связь

Лит. И | Масса 1,9 | Масштаб 1:2

Лист | Листов 1

Полоса 2-Б-5×60 ГОСТ 103-76 / Вст3сп ГОСТ 535-79

Госстрой СССР ГПИ Горьковский Сантехпроект

Формат А4

4.234.409.007

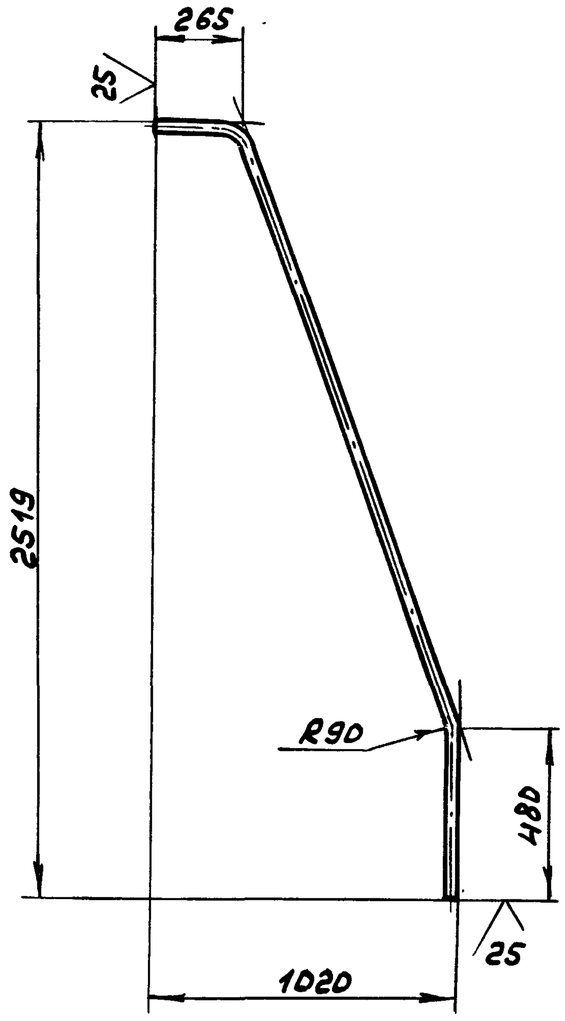

± IT16/2

Изм.	Лист	№ докум.	Подп.	Дата
Разраб.		Козина		3387
Пров.		Козина		
Т.контр.				
Н.контр.		Мюнтер		
Утв.				

Д23Д.409.007

Поручень

Лит. И | Масса 3,2 | Масштаб 1:20

Лист | Листов 1

Труба 15×2,8 ГОСТ 3262-75

Госстрой СССР ГПИ Горьковский Сантехпроект

Формат А4

4.234.409.006

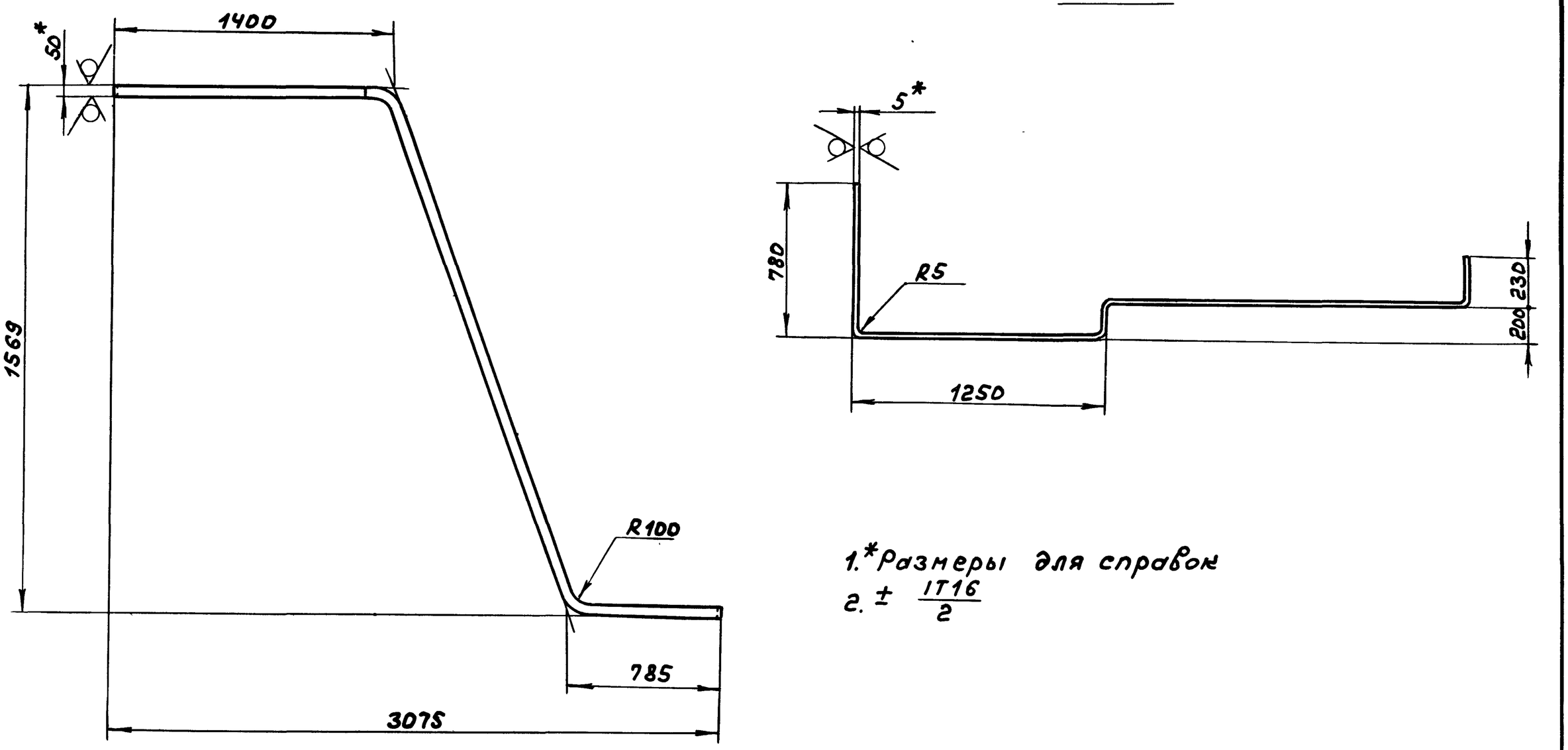

1. *Размеры для справок
2. ± IT16/2

Изм.	Лист	№ докум.	Подп.	Дата
Разраб.		Козина		3387
Пров.		Козина		
Т.контр.				
Н.контр.		Мюнтер		
Утв.				

Д23Д.409.006

Связь

Лит. И | Масса 12 | Масштаб 1:20

Лист | Листов 1

Полоса 2-Б-5×50 ГОСТ 103-76 / Вст3сп ГОСТ 535-79

Госстрой СССР ГПИ Горьковский Сантехпроект

Копир. | Формат А2

Типовой проект 903-1-245.87 Альбом V часть 2

Формат	Зона	Поз.	Обозначение	Наименование	Кол.	Примечание
А4		8	Д 23А.410.004	Косынка	4	
Б4		9	Д 23А.410.005	Кронштейн		
				Швеллер 10-ГОСТ 8240-72		
				Вст3сп ГОСТ 535-79		
				L = 350 h16 (25)	2	3,0 кг
Б4		10	Д 23А.410.006	Настил		
				Лист ромб. О-ПН-4		
				Вст3сп ГОСТ 8568-77		
				(2050×750) h16 (25)	1	48 кг
Б4		11	Д 23А.410.007	Швеллер		
				Швеллер 10-ГОСТ 8240-72		
				Вст3сп ГОСТ 535-79		
				L = 2100 h16 (25)	2	18 кг

Инв.№ подл. | Подп. и дата | Взам. инв.№ | Инв.№ дубл. | Подп. и дата

Изм.	Лист	№ докум.	Подп.	Дата

Д 23А.410.000 Лист 2

Формат	Зона	Поз.	Обозначение	Наименование	Кол.	Примечание
				Документация		
А2			Д 23А.410.000СБ	Сборочный чертеж		
				Детали		
А3		1	Д 23А.409.001-02	Стойка	4	
		2	-03	Стойка	4	
А4		3	Д 23А.409.004	Швеллер	2	
А4		4	Д 23А.409.012	Связь	3	
Б4		5	Д 23А.410.001	Поручень		
				Труба 15×2,8		
				ГОСТ 3262-75		
				L = 2100 h16 (25)	2	2,3 кг
Б4		6	Д 23А.410.002	Полоса		
				Полоса 2-Б-5×50 ГОСТ 103-76		
				Вст3сп ГОСТ 535-79		
				L = 2010 h16 (25)	2	3,9 кг
Б4		7	Д 23А.410.003	Бортик		
				Лист Б-ПН-1,5 ГОСТ 19903-74		
				3-IV-Н-Вст3сп ГОСТ 16523-70		
				(100×2100) h16 (25)	2	2,5 кг

Инв.№ подл. | Подп. и дата | Взам. инв.№ | Инв.№ дубл. | Подп. и дата

Изм.	Лист	№ докум.	Подп.	Дата
Разраб.	Козина			3.87
Пров.	Козина			
Нач. отд.				
Н. контр.	Мюнтер			
Утв.				

Д 23А.410.000

Площадка соединительная

Лит.	Лист	Листов
И	1	2

Госстрой СССР ГПИ Горьковский сантехпроект

А23А.409.016

(√) ∇

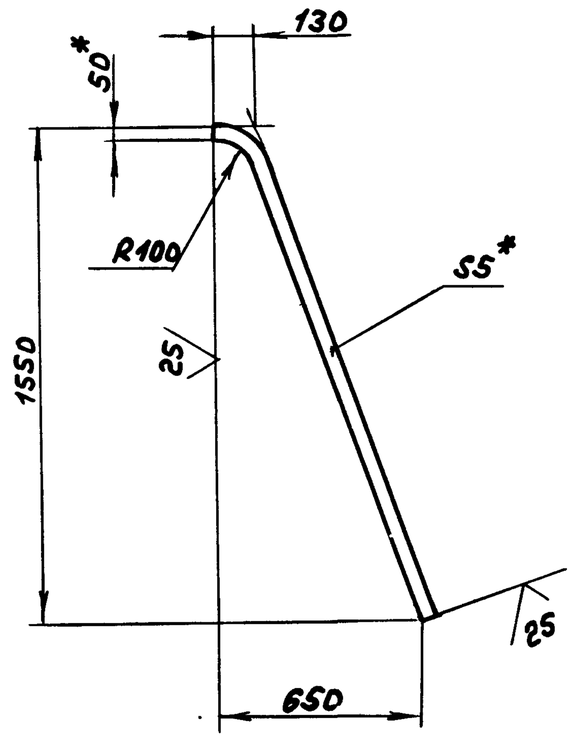

1. *Размеры для справок
2. ± IT16/2

Изм.	Лист	№ докум.	Подп.	Дата
Разраб.	Козина			3.87
Пров.	Козина			
Т. контр.				
Н. контр.	Мюнтер			
Утв.				

Д 23Д.409.016

Связь

Полоса 2-Б-5×50 ГОСТ 103-76 / Вст3сп ГОСТ 535-79

Лит.	Масса	Масштаб
И	3,4	1:20
Лист	Листов 1	

Госстрой СССР ГПИ Горьковский сантехпроект

Формат А4

А23А.409.014

(√) 25/

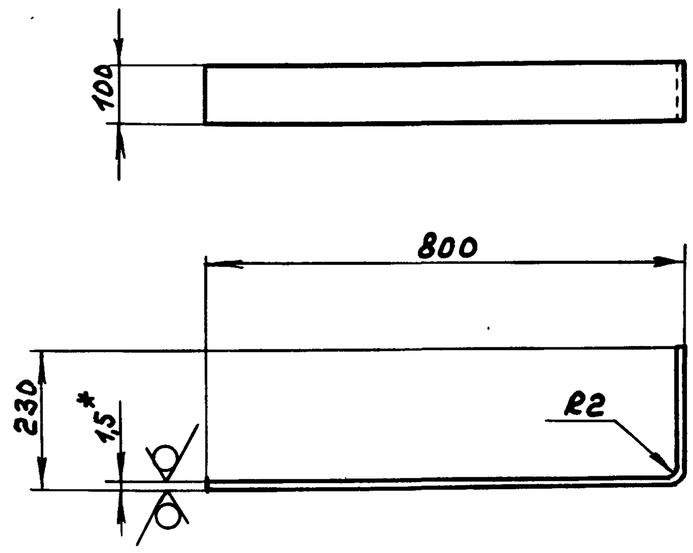

1. *Размеры для справок
2. ± IT16/2

Изм.	Лист	№ докум.	Подп.	Дата
Разраб.	Козина			3.87
Пров.	Козина			
Т. контр.				
Н. контр.	Мюнтер			
Утв.				

Д 23Д.409.014

Бортик

Лист Б-ПН-1,5 ГОСТ 19903-74 / 3-IV-Н-Вст3сп ГОСТ 16523-70

Лит.	Масса	Масштаб
И	1,2	1:10
Лист	Листов 1	

Госстрой СССР ГПИ Горьковский сантехпроект

Формат А4

Типовой проект 903-1-245.87 Альбом V часть 2

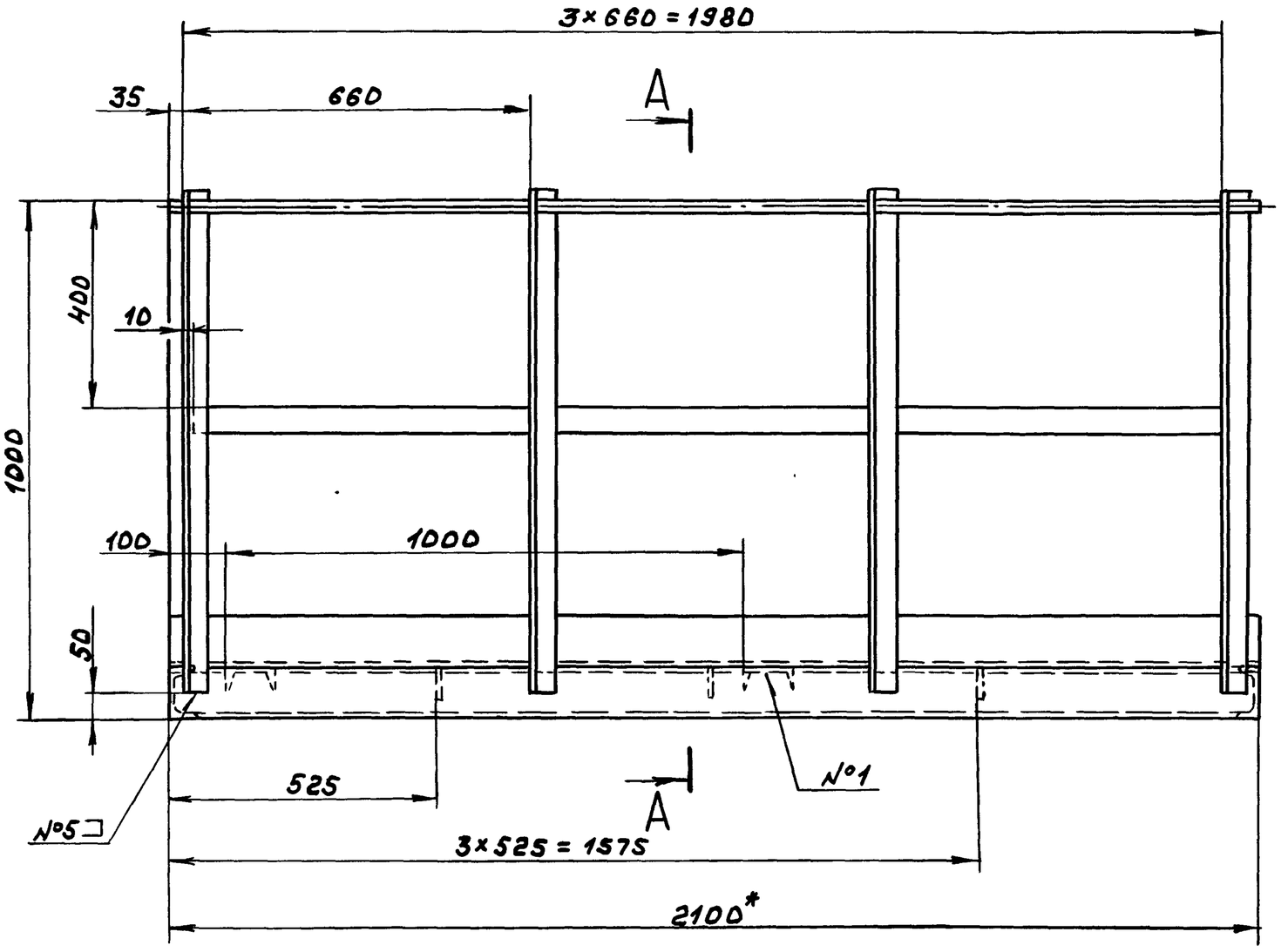

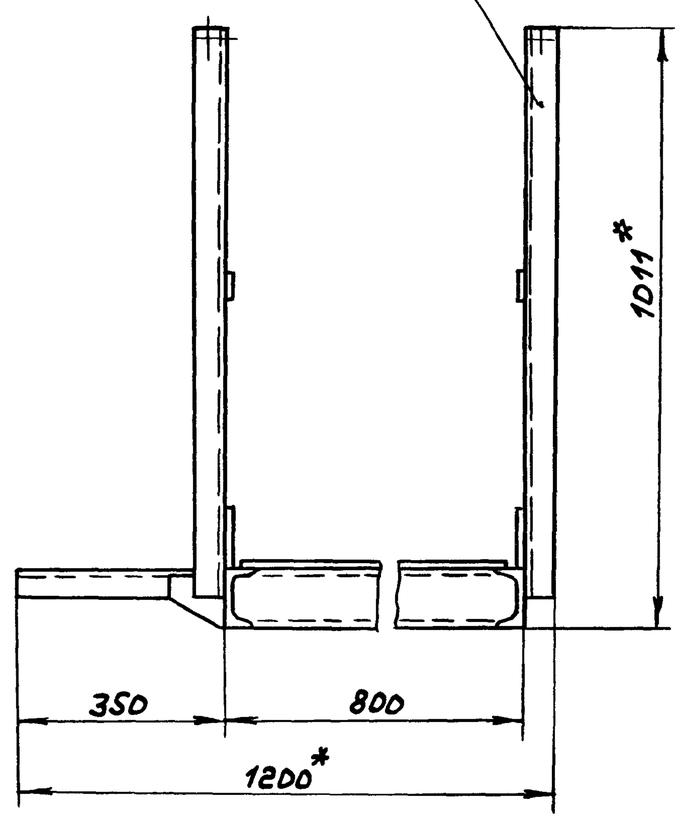

А - А
М 1:2

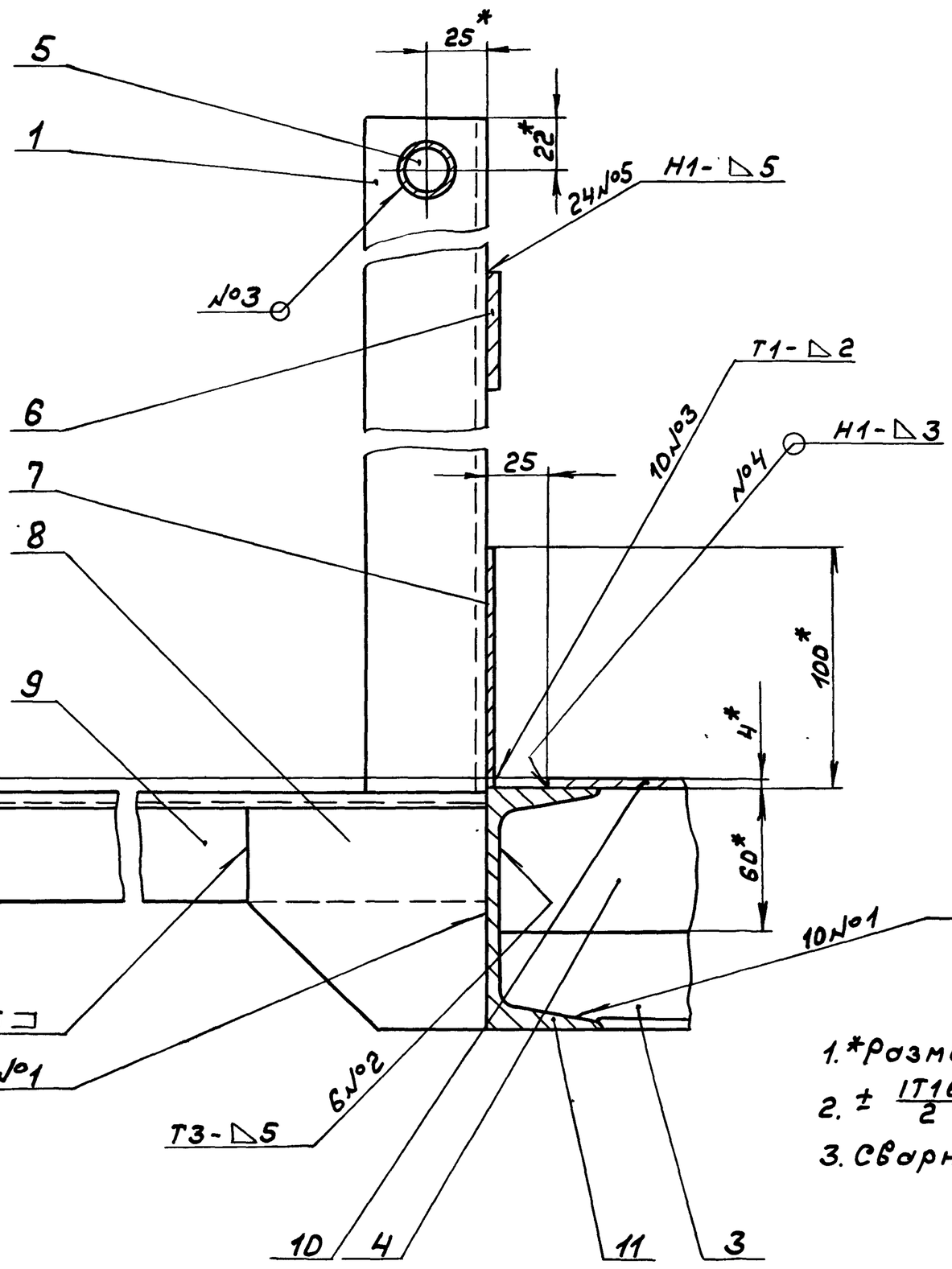

1. *Размеры для справок
2. ± IT16/2
3. Сварные швы по ГОСТ 5264-80

					Д23Д.410.000СБ	
Изм.	Лист	№ докум.	Подп.	Дата	Площадка соединительная	Лит. И; Масса 157; Масштаб 1:10
Разраб.		Козина		3.3.87		Лист; Листов 1
Пров.		Козина				Госстрой СССР ГПИ Горьковский Сантехпроект
Т. контр.						
Нач. отд.		Вольский				
Н. контр.		Мюнтер				
Утв.						

Копир.

22192-05 43 Формат А2

Инв. № подл. | Подп. и дата | Взам. инв. № | Инв. № дубл. | Подп. и дата

Типовой проект 903-1-245.87 Альбом V часть 2

Инв.№подл. | Подп. и дата | Взам.инв.№ | Инв.№дубл. | Подп. и дата

А23А.411.000СБ

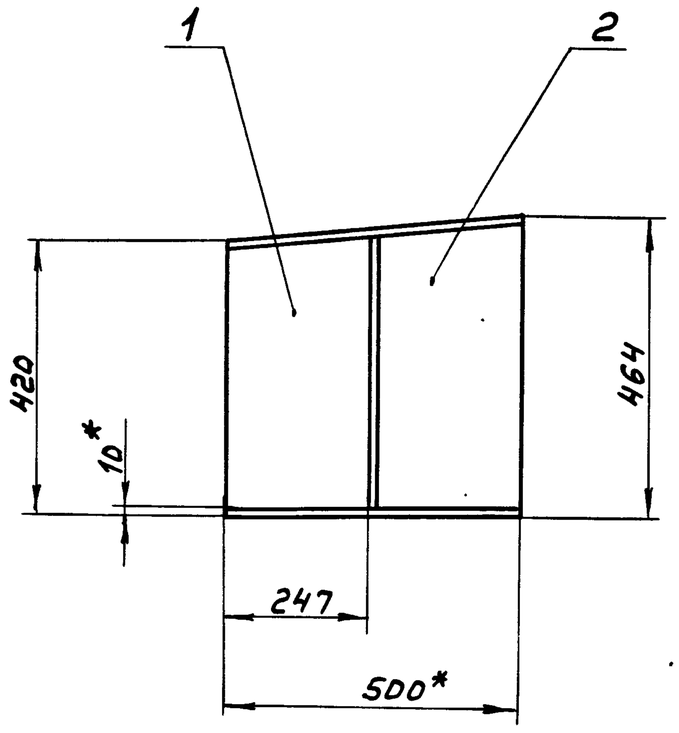

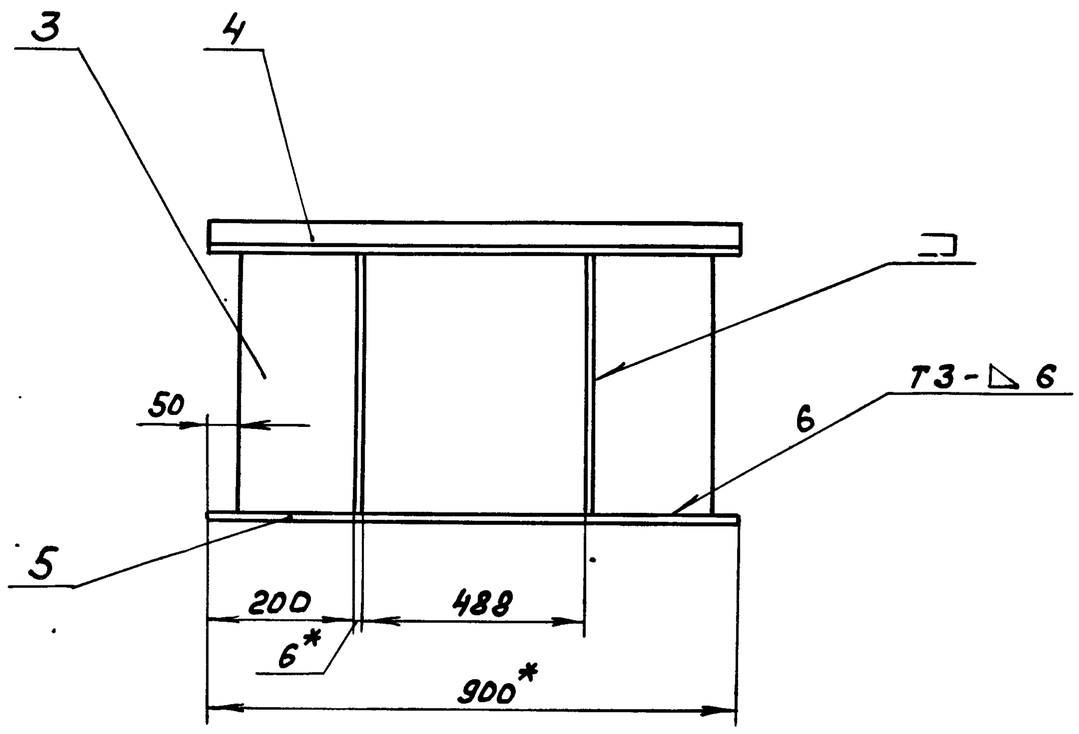

Поз.1
М1:5

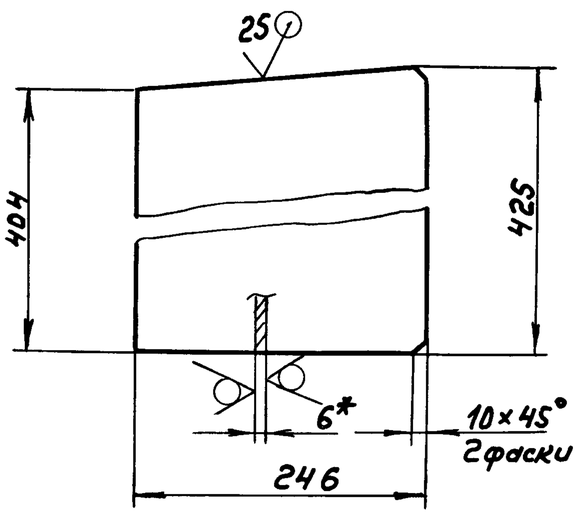

Поз.2
М1:5

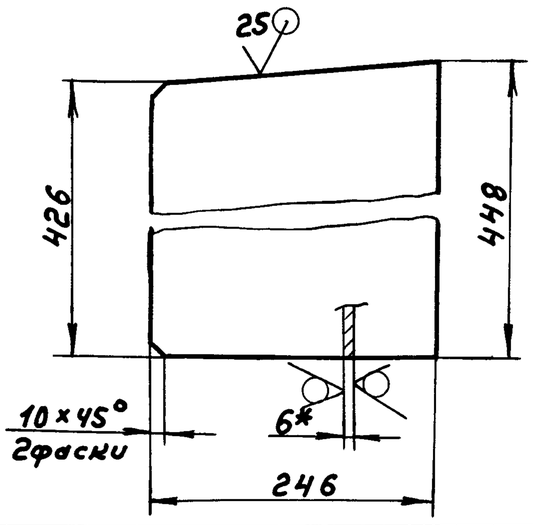

1. *Размеры для справок
2. ± IT16/2
3. Сварные швы по ГОСТ 5264-80

Изм.	Лист	№ докум.	Подп.	Дата
Разраб.		Мюнтер		7.87
Пров.				
Т.контр.				
Нач.отд.		Вольский		
Н.контр.		Мюнтер		
Утв.				

А23Д.411.000СБ

Опора

Лит.	Масса	Масштаб
И	93	1:10
Лист	Листов 1	

Госстрой СССР ГПИ Горьковский Сантехпроект

Формат А3

А23А.410.004

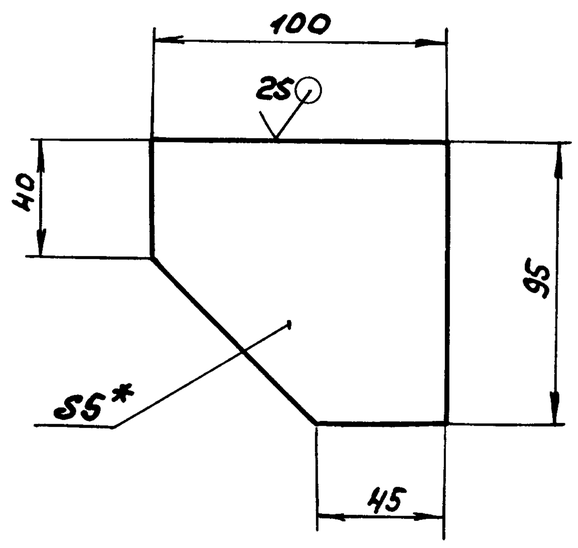

1. *Размеры для справок
2. ± IT16/2

Изм.	Лист	№ докум.	Подп.	Дата
Разраб.		Козина		7.87
Пров.				
Т.контр.				
Н.контр.		Мюнтер		
Утв.				

А23Д.410.004

Косынка

Лит.	Масса	Масштаб
И	0,34	1:2
Лист	Листов 1	

Лист Б-ПН-5 ГОСТ 19903-74 / Вст3сп ГОСТ 14637-79

Госстрой СССР ГПИ Горьковский Сантехпроект

Формат А4

Формат	Зона	Поз.	Обозначение	Наименование	Кол.	Примечание
				Документация		
А3			А23Д.411.000СБ	Сборочный чертеж		
				Детали		
Б4		1	А23Д.411.001	Лист		
				Лист Б-ПН-6 ГОСТ 19903-74		
				Вст3сп ГОСТ 14637-79	2	4,8 кг
Б4		2	А23Д.411.002	Лист		
				Лист Б-ПН-6 ГОСТ 19903-74		
				Вст3сп ГОСТ 14637-79	2	5,1 кг
Б4		3	А23Д.411.003	Лист		
				Лист Б-ПН-6 ГОСТ 19903-74 / Вст3сп ГОСТ 14637-79		
				(800×425) h16 (25)	1	16 кг
Б4		4	А23Д.411.004	Лист		
				Лист Б-ПН-6 ГОСТ 19903-74		
				Вст3сп ГОСТ 14637-79		
				(900×502) h16 (25)	1	21,3 кг
Б4		5	А23Д.411.005	Плита		
				Лист Б-ПН-10 ГОСТ 19903-74		
				Вст3сп ГОСТ 14637-79		
				(900×500) h16 (25)	1	35 кг

Изм.	Лист	№ докум.	Подп.	Дата
Разраб.		Мюнтер		3.84
Пров.				
Нач.отд.		Вольский		
Н.контр.		Мюнтер		
Утв.				

А23Д.411.000

Опора

Лит.	Лист	Листов
И		1

Госстрой СССР ГПИ Горьковский Сантехпроект

Копир.

Формат А4

Типовой проект 903-1-245.87 Альбом 4 часть 2

Поз. 2

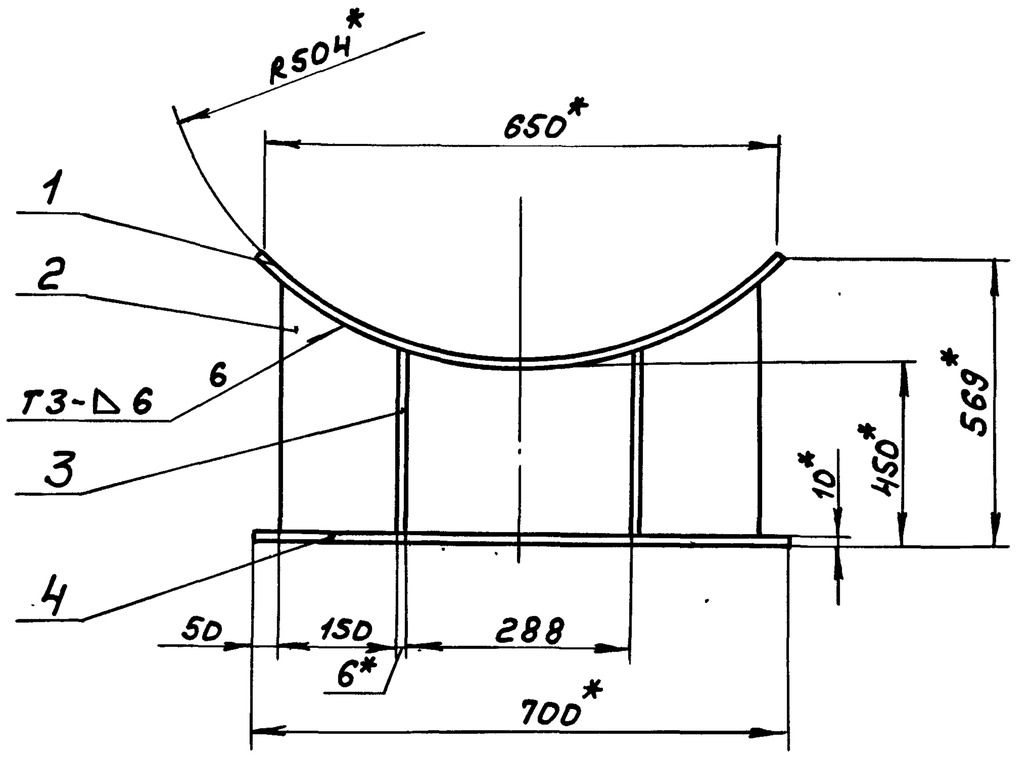

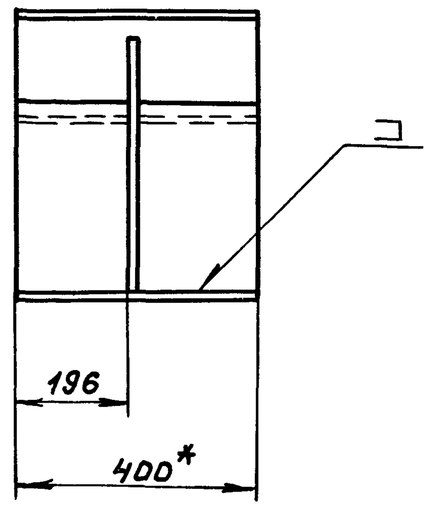

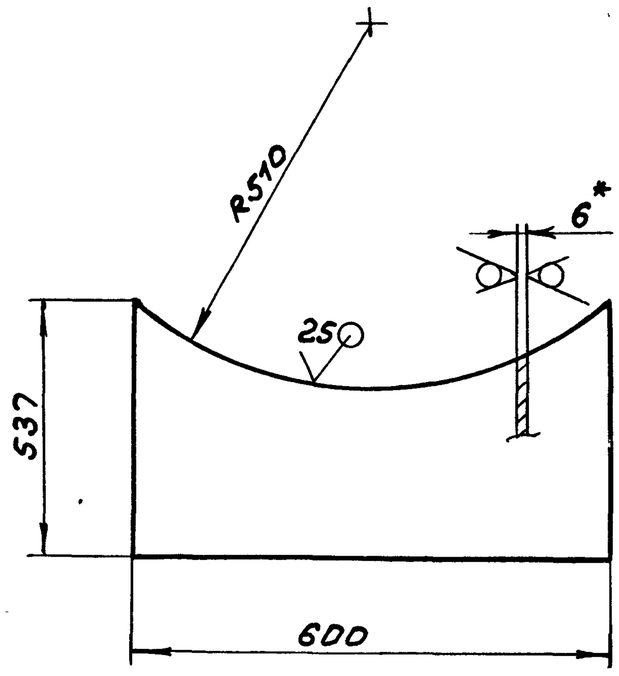

Поз. 1

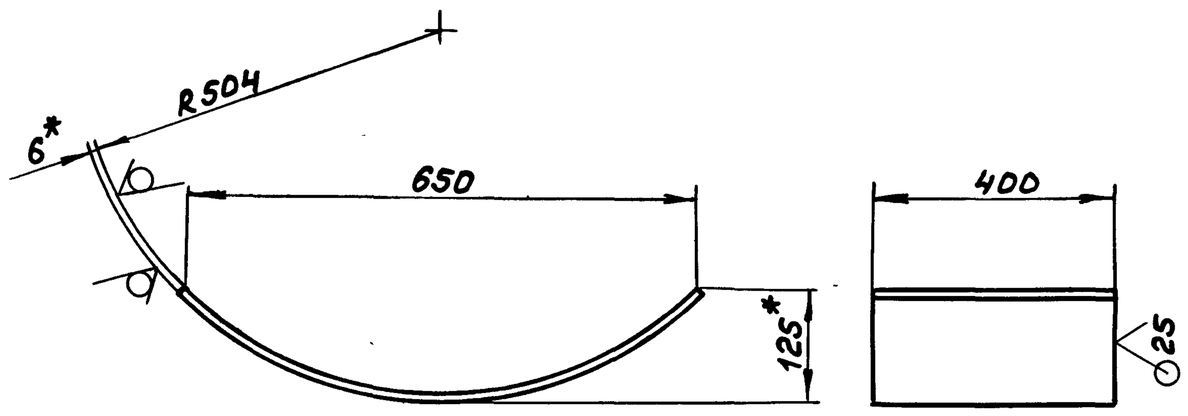

1.* Размеры для справок
2. ± IT16/2
3. Сварные швы по ГОСТ5264-80

Изм.	Лист	№ докум.	Подп.	Дата
Разраб.		Мюнтер		3387
Пров.		Мюнтер		
Т. контр.				
Нач. отд.		Абашин		
Н. контр.		Мюнтер		
Утв.				

А23Д.412.000СБ

Опора

Лит.	Масса	Масштаб
И	66	1:10
Лист	Листов 1	

Госстрой СССР ГПИ Горьковский Сантехпроект

Формат А3

А23А.412.003

25 (√)

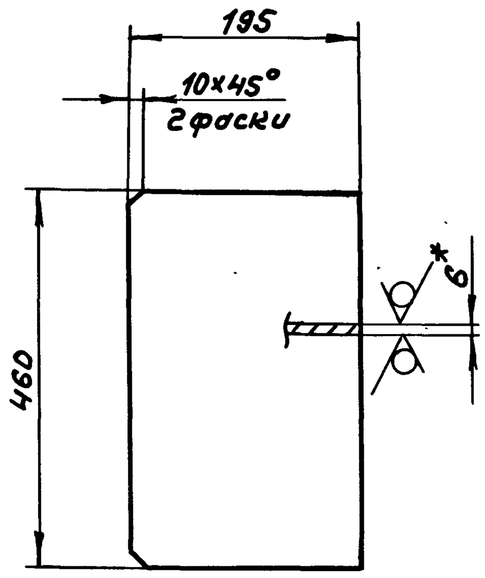

1.* Размеры для справок
2. ± IT16/2

Изм.	Лист	№ докум.	Подп.	Дата
Разраб.		Козина		3.3.87
Пров.		Корчков		
Т. контр.				
Н. контр.		Мюнтер		
Утв.				

А23А.412.003

Косынка

Лит.	Масса	Масштаб
И	4,2	1:5
Лист	Листов 1	

Лист 6-ПН-6 ГОСТ19903-74 / Вст3сп ГОСТ14637-79

Госстрой СССР ГПИ Горьковский Сантехпроект

Формат А4

Формат	Зона	Поз.	Обозначение	Наименование	Кол.	Примечание
				Документация		
А3			А23Д.412.000СБ	Сборочный чертеж		
				Детали		
Б4		1	А23Д.412.001	Лист		
				Лист Б-ПН-6 ГОСТ19903-74		
				Вст3сп ГОСТ14637-79	1	13,3кг
Б4		2	А23Д.412.002	Стойка		
				Лист Б-ПН-6 ГОСТ19903-74		
				Вст3сп ГОСТ14637-79	1	13,5кг
А4		3	А23Д.412.003	Косынка	4	
Б4		4	А23Д.412.004	Плита		
				Лист Б-ПН-10 ГОСТ19903-74		
				Вст3сп ГОСТ14637-79		
				(400×700) h16 25/	1	22кг

Изм.	Лист	№ докум.	Подп.	Дата
Разраб.		Мюнтер		3.3.87
Пров.		Мюнтер		
Нач. отд.		Волбский		
Н. контр.		Мюнтер		
Утв.				

А23А.412.000

Опора

Лит.	Лист	Листов
И		1

Госстрой СССР ГПИ Горьковский Сантехпроект

Копир. 22192-05 45 Формат А4

Д23Д.414.000СБ

Типовой проект 903-1-245.87 Альбом 4 часть 2

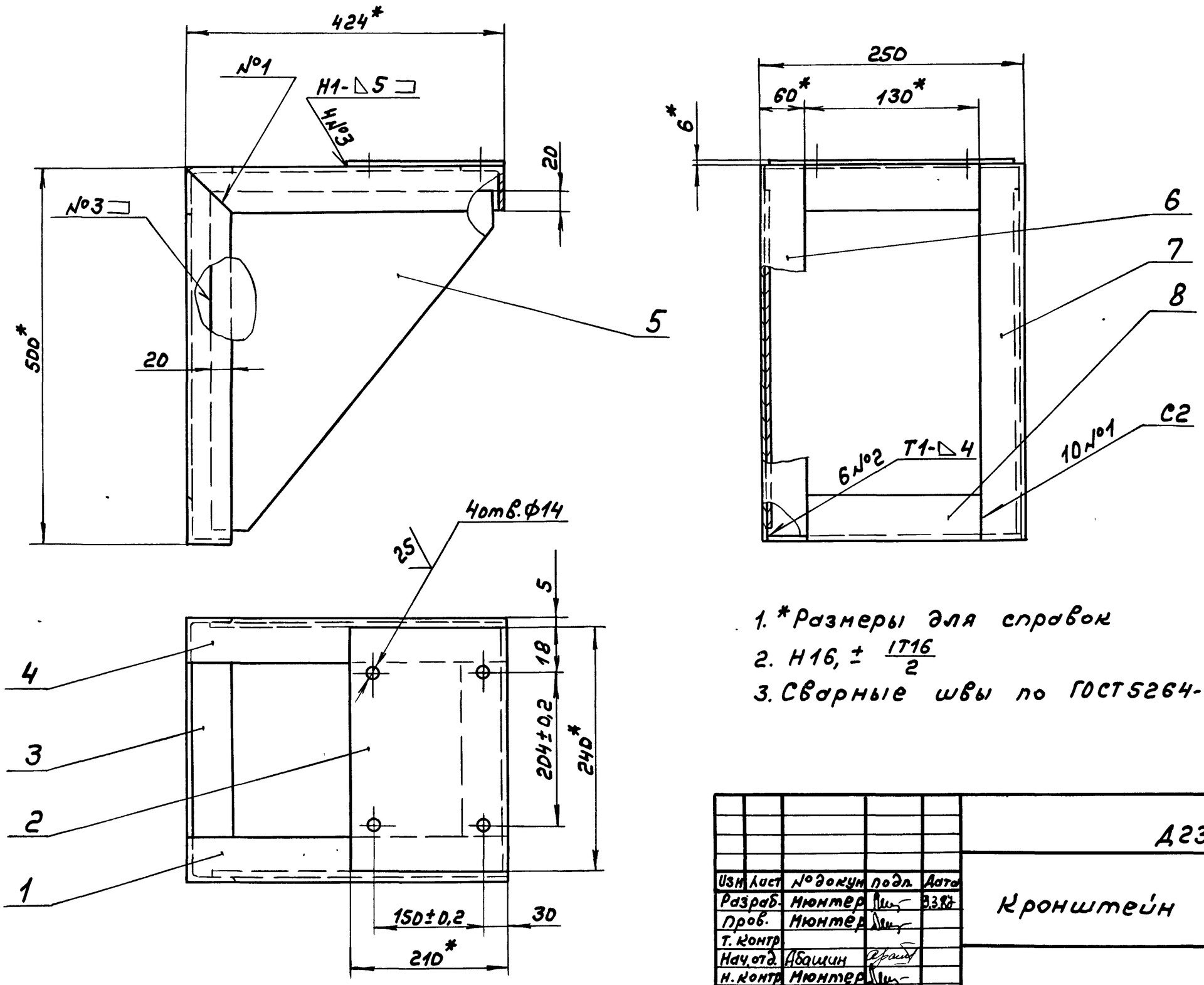

1. *Размеры для справок
2. Н16, ± IT16/2
3. Сварные швы по ГОСТ5264-80

Изм	Лист	№ докум	Подп.	Дата	Д23Д.414.000СБ			
Разраб.		Мюнтер		3.3.87	Кронштейн	Лит. И	Масса 15,5	Масштаб 1:5
Пров.		Мюнтер				Лист	Листов 1	
Т. контр						Госстрой СССР ГПИ Горьковский сантехпроект		
Нач. отд.		Абашин						
Н. контр		Мюнтер						
Утв.								

Формат А3

Д23Д.414.001

Рис.1

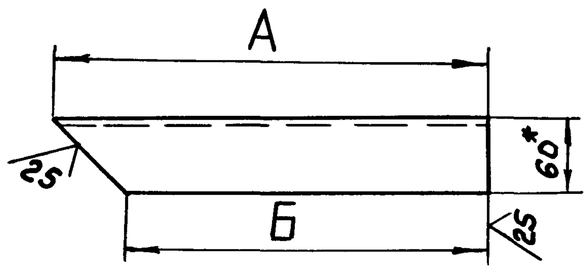

Рис. 2

Остальное см. Рис.1

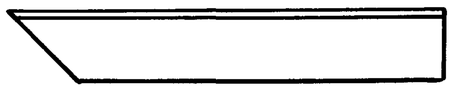

Обозначение	Рис.	Размеры, мм. А	Размеры, мм. Б	Масса, кг
Д23Д.414.001	1	424	364	1,37
-01	2			
-02	1	500	440	1,65
-03	2			

1. *Размеры для справок
2. ± IT16/2

Изм	Лист	№ докум.	Подп.	Дата	Д23Д.414.001			
Разраб.		Мюнтер		3.3.87	Уголок	Лит. И	Масса см.табл.	Масштаб —
Пров.		Мюнтер				Лист	Листов 1	
Т. контр								
Н. контр		Мюнтер			Уголок 60×60×4 ГОСТ19771-74 / Вст3сп ГОСТ11474-76	Госстрой СССР ГПИ Горьковский сантехпроект		
Утв.								

Формат А4

Формат	Зона	Поз.	Обозначение	Наименование	Кол.	Примечание
				Документация		
А3			Д23Д 414.000 СБ	Сборочный чертеж		
				Детали		
А4		1	Д23Д.414.001	Уголок	1	
Б4		2	Д23Д.414.002	Плита		
				Лист Б-ПН-6 ГОСТ19903-74 / Вст3сп ГОСТ14637-79		
				(210×240) h16 25	1	2,4кг
Б4		3	Д23Д.414.003	Связь		
				Уголок 60×60×4 ГОСТ19771-74 / Вст3сп ГОСТ11474-76		
				L=130 h16 25	1	0,45кг
А4		4	Д23Д.414.001-01	Уголок	1	
А4		5	Д23Д.414.004	Косынка	2	
А4		6	Д23Д.414.001-02	Уголок	1	
		7	-03	Уголок	1	
А4		8	Д23Д.414.005	Уголок	2	

Изм	Лист	№ докум.	Подп.	Дата	Д23Д.414.000			
Разраб.		Мюнтер		3.3.87	Кронштейн	Лит. И	Лист	Листов 1
Пров.		Мюнтер				Госстрой СССР ГПИ Горьковский сантехпроект		
Нач. отд.		Абашин						
Н. контр		Мюнтер						
Утв.								

Формат А4

Типовой проект 903-1-245.87 Альбом V часть 2

А23А.415.001

25/ (√)

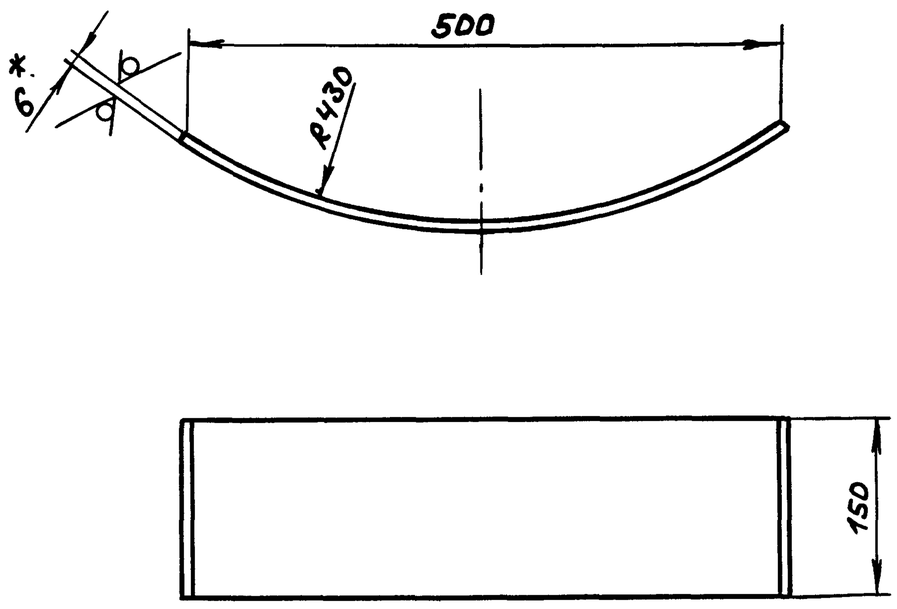

1. *Размеры для справок
2. ± IT16/2

Изм.	Лист	№ докум.	Подп.	Дата
Разраб.		Мюнтер		3.3.87
Пров.		Мюнтер		
Т.контр.				
Н.контр.		Мюнтер		
Утв.				

Д23Д.415.001

Полоса

Лит.	Масса	Масштаб
И	3,35	1:5
Лист	Листов 1	

Лист Б-ПН-6 ГОСТ19903-74 / Вст3сп ГОСТ14637-79

Госстрой СССР ГПИ Горьковский Сантехпроект

Формат А4

Подп. и дата | Инв.№ подл. | Взам.инв.№ | Инв.№ дубл. | Подп. и дата

Формат	Зона	Поз.	Обозначение	Наименование	Кол.	Примечание
				Документация		
А3			Д23Д.415.000СБ	Сборочный чертеж		
				Детали		
А4		1	Д23Д.415.001	Полоса	1	
А4		2	Д23Д.415.002	Ребро	2	
		3	-01	Ребро	4	
А4		4	Д23Д.415.003	Стойка	1	
Б4		5	Д23Д.415.004	Плита		
				Лист Б-ПН-10 ГОСТ19903-74 / Вст3сп ГОСТ14637-79		
				(400×700) h16 25/	1	22кг

Д23Д.415.000

Опора кармана

Лит.	Лист	Листов
И		1

Госстрой СССР ГПИ Горьковский Сантехпроект

Формат А4

А23А.414.005

25/ (√)

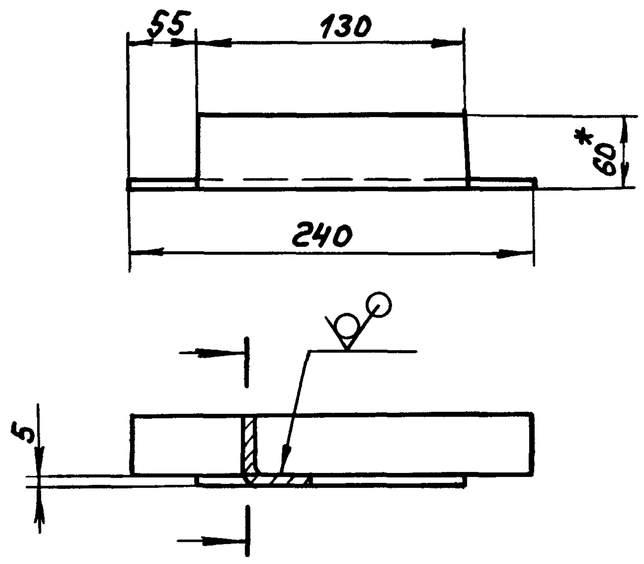

1. *Размеры для справок
2. h16, ± IT16/2

Изм.	Лист	№ докум.	Подп.	Дата
Разраб.		Мюнтер		3.3.87
Пров.		Мюнтер		
Т.контр.				
Н.контр.		Мюнтер		
Утв.				

Д23Д.414.005

Уголок

Лит.	Масса	Масштаб
И	0,65	1:5
Лист	Листов 1	

Уголок 60×60×4 ГОСТ19771-74 / Вст3сп ГОСТ11474-76

Госстрой СССР ГПИ Горьковский Сантехпроект

Формат А4

Подп. и дата | Инв.№ подл. | Взам.инв.№ | Инв.№ дубл. | Подп. и дата

А23А.414.004

√ (√)

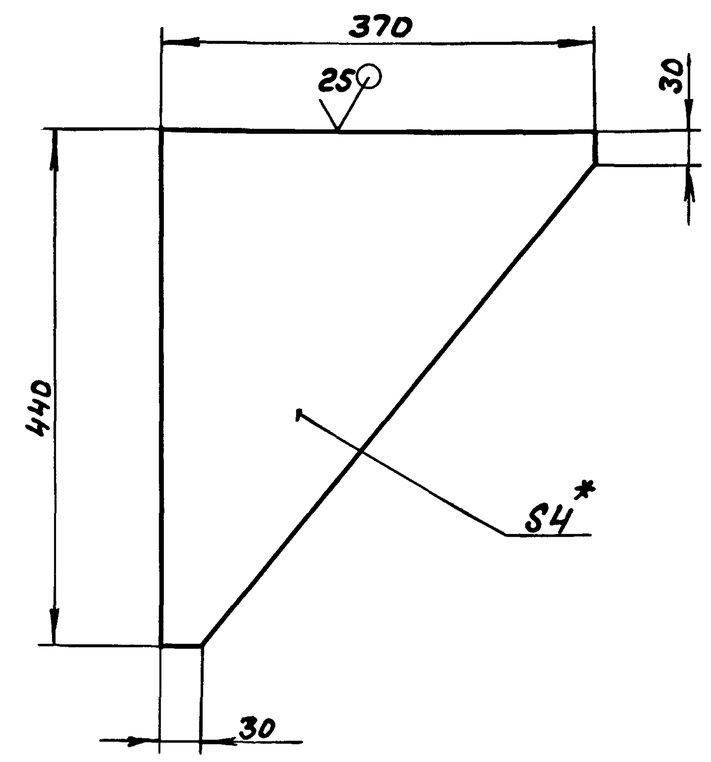

1. *Размеры для справок
2. h16, ± IT16/2

Изм.	Лист	№ докум.	Подп.	Дата
Разраб.		Мюнтер		3.3.87
Пров.		Мюнтер		
Т.контр.				
Н.контр.		Мюнтер		
Утв.				

Д23Д.414.004

Косынка

Лит.	Масса	Масштаб
И	2,6	1:5
Лист	Листов 1	

Лист Б-ПН-4 ГОСТ19903-74 / Вст3сп ГОСТ14637-79

Госстрой СССР ГПИ Горьковский Сантехпроект

Копир

Формат А4

Типовой проект 903-1-245.87 Альбом V часть 2

Инв.№подл. | Подп. и дата | Взам.инв.№ | Инв.№дубл. | Подп. и дата

А23А.415.003

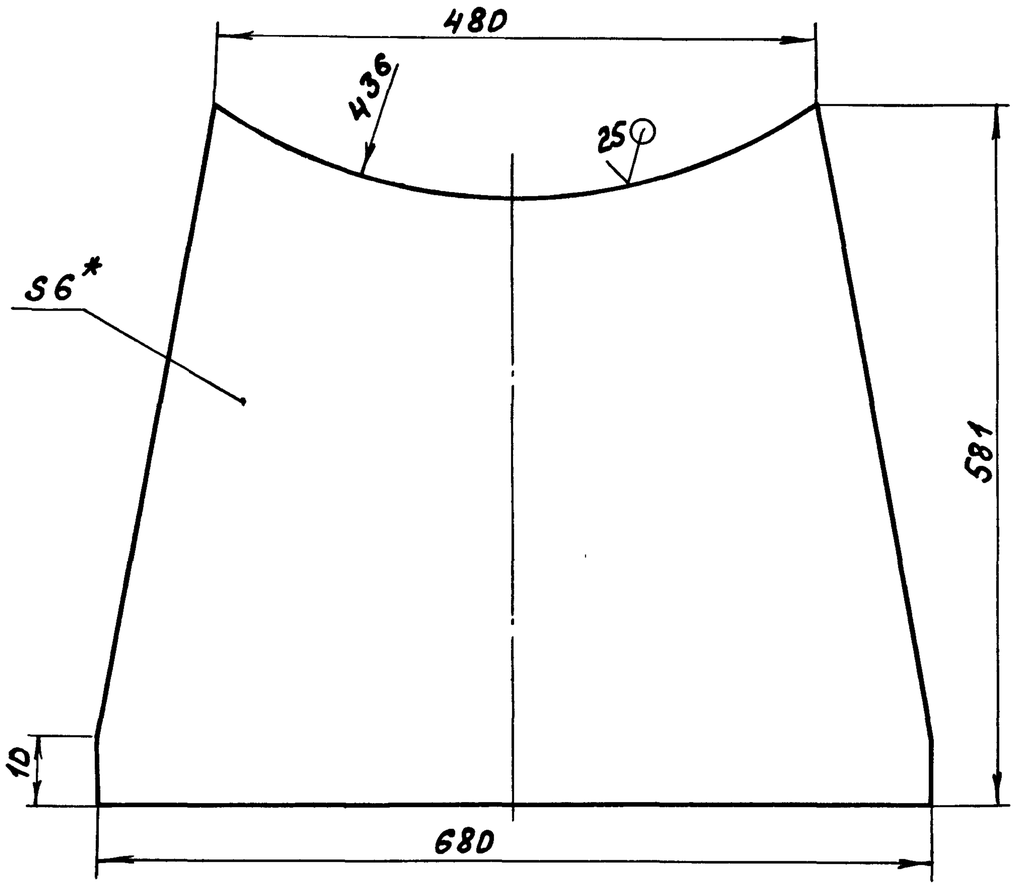

1. *Размеры для справок
2. h16, ± IT16/2

Изм	Лист	№ докум.	Подп.	Дата
Разраб		Мюнтер		3.3.87
Пров.		Мюнтер		
Т.контр.				
Н.контр.		Мюнтер		
Утв.				

Д23Д.415.003

Стойка

Лит.	Масса	Масштаб
И	15,9	1:5
Лист	Листов 1	

Лист Б-ПН-6 ГОСТ 19903-74 / Вст3сп ГОСТ 14637-79

Госстрой СССР ГПИ Горьковский сантехпроект

Формат А4

А23А.415.002

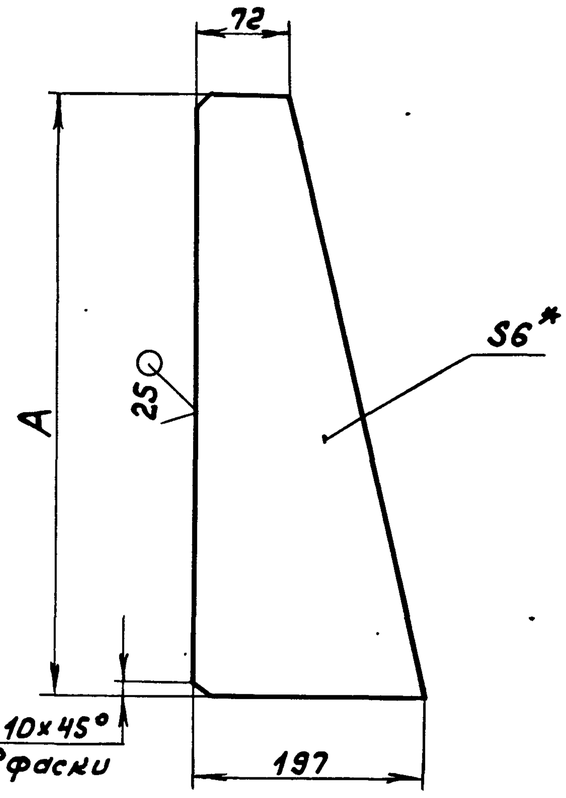

Обозначение	А, мм.	Масса, кг
Д23Д.415.002	509	3,22
-01	571	3,62

1. *Размеры для справок
2. h16, ± IT16/2

Изм	Лист	№ докум.	Подп.	Дата
Разраб		Мюнтер		3.3.87
Пров.		Мюнтер		
Т.контр.				
Н.контр.		Мюнтер		
Утв.				

Д23Д.415.002

Ребро

Лит.	Масса	Масштаб
И	см. табл.	—
Лист	Листов 1	

Лист Б-ПН-6 ГОСТ 19903-74 / Вст3сп ГОСТ 14637-79

Госстрой СССР ГПИ Горьковский сантехпроект

Формат А4

А23А.415.000СБ

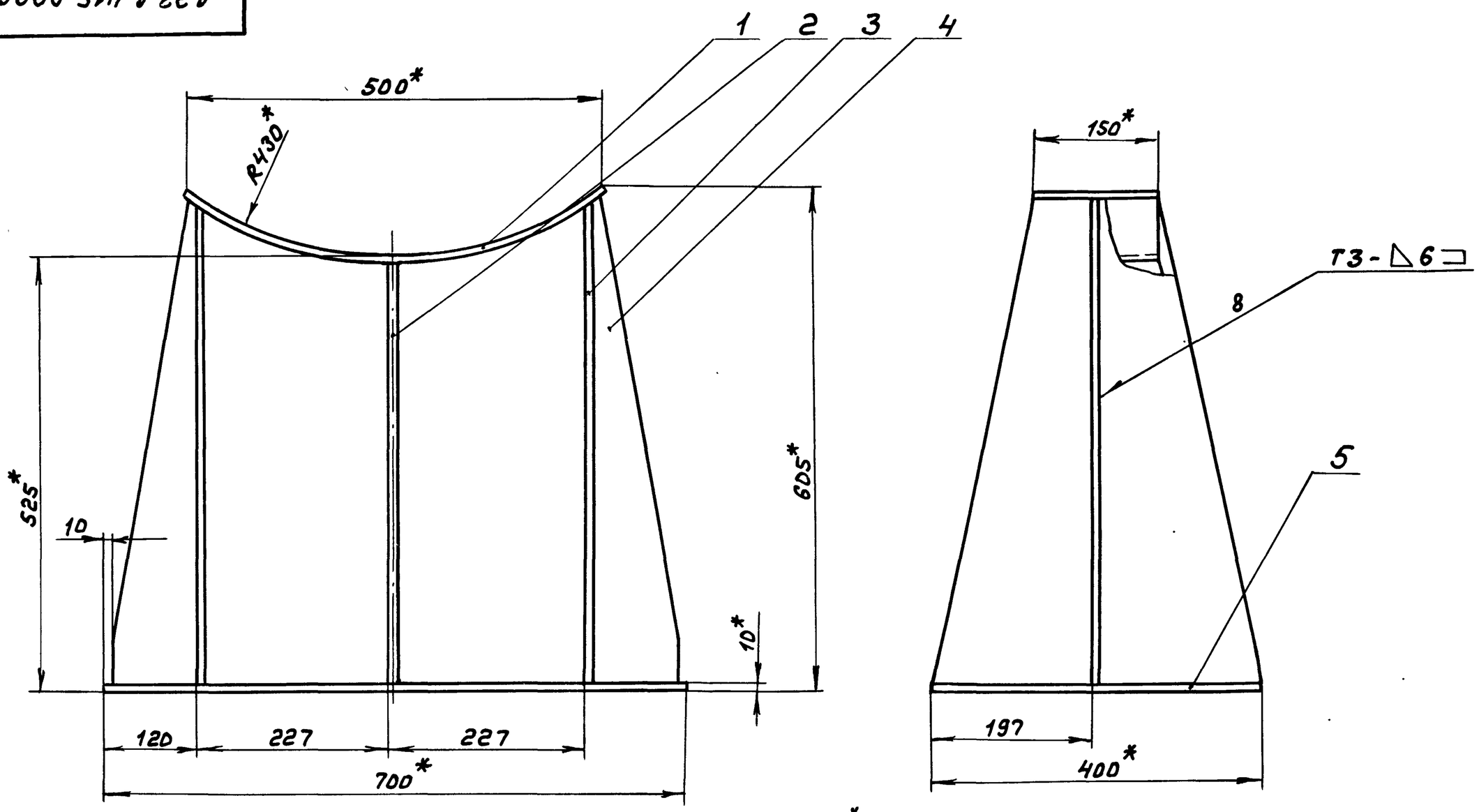

1. *Размеры для справок
2. ± IT16/2
3. Сварные швы по ГОСТ 5264-80

Изм	Лист	№ докум.	Подп.	Дата
Разраб		Мюнтер		3.3.87
Пров.		Мюнтер		
Т.контр.				
Нач.отд.		Абашин		
Н.контр.		Мюнтер		
Утв.				

Д23Д.415.000СБ

Опора кармана

Лит.	Масса	Масштаб
И	63	1:5
Лист	Листов 1	

Госстрой СССР ГПИ Горьковский сантехпроект

Копир. 22192-05 48 Формат А3

Д20А.744.001

Типовой проект 903-1-245.87 Альбом 4 часть 2

25 (✓)

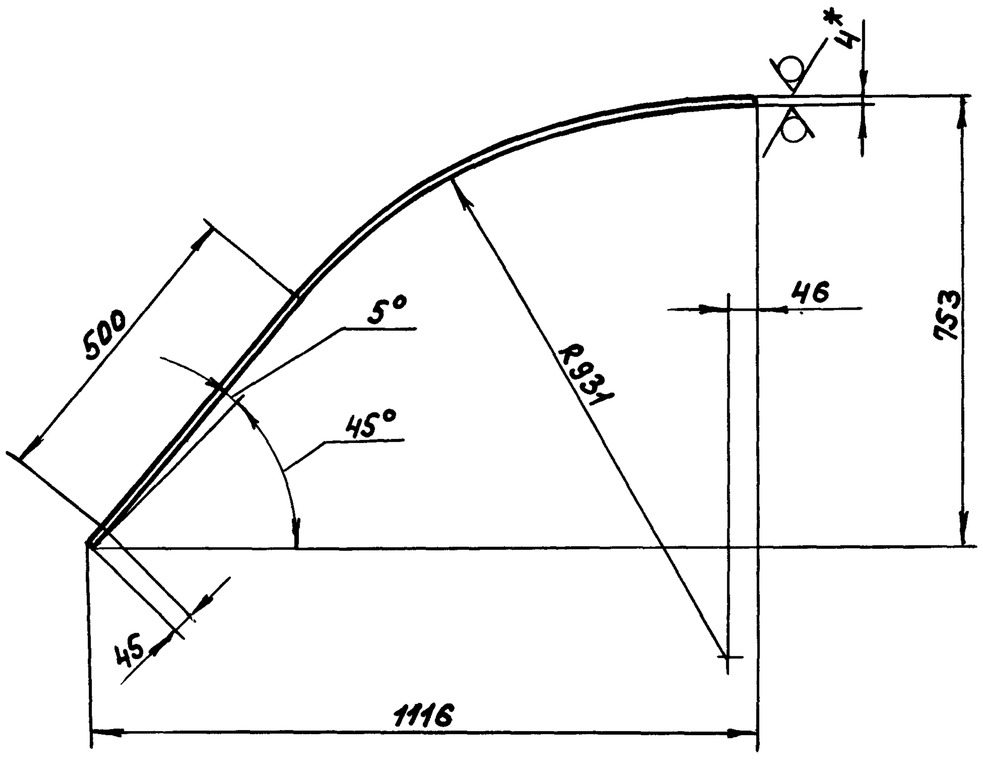

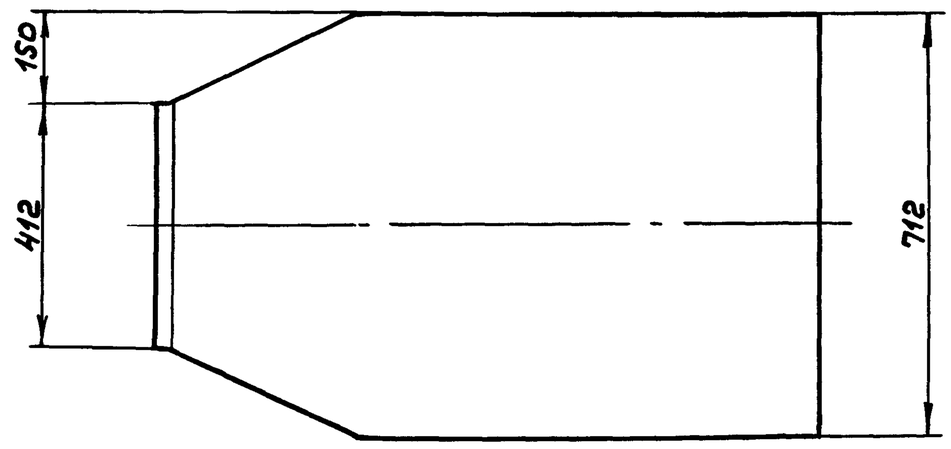

1. *Размеры для справок
2. $\pm \frac{IT16}{2}$

Изм	Лист	№ докум.	Подп.	Дата	Д20А.744.001			
Разраб.		Козина		3.6.87	Стенка	Лит. И	Масса 24	Масштаб 1:10
Пров.		Козина				Лист	Листов 1	
Т.контр.								
Н.контр.		Мюнтер			Лист Б-ПН-4 ГОСТ 19903-74 / Вст3сп ГОСТ 14637-79	Госстрой СССР ГПИ Горьковский Сантехпроект		
Утв.								

Формат А3

Формат	Зона	Поз.	Обозначение	Наименование	Кол.	Примечание
				Документация		
А2			Д20А.744.010СБ	Сборочный чертеж		
				Детали		
А3		1	Д20А.744.001	Стенка	1	
А3		2	Д20А.744.002	Стенка	1	
		3	-01	Стенка	1	
Б4		4	Д20А.744.003	Уголок		
				Уголок 45×45×5-Б-ГОСТ 8509-72 / Вст3сп ГОСТ 535-79		
				L = 420 h16 25	2	1,4кг
Б4		5	Д20А.744.004	Уголок		
				Уголок 45×45×5-Б-ГОСТ 8509-72 / Вст3сп ГОСТ 535-79		
				L = 650 h16 25	2	2,2кг
Б4		6	Д20А.744.005	Ребро		
				Полоса 2-Б-5×50 ГОСТ 103-76 / Вст3сп ГОСТ 535-79		
				L = 900 h16 25	2	1,8кг
А4		7	Д20А.744.006	Стенка	1	
Б4		8	Д20А.744.007	Ребро		
				Полоса 2-Б-5×50 ГОСТ 103-76 / Вст3сп ГОСТ 535-79		
				L = 800 h16 25	2	1,6кг

Изм	Лист	№ докум.	Подп.	Дата	Д20А.744.010			
Разраб.		Козина		3.6.87	Короб	Лит. И	Лист	Листов 1
Пров.		Козина				Госстрой СССР ГПИ Горьковский Сантехпроект		
Нач.отд.		Вольский						
Н.контр.		Мюнтер						
Утв.								

Формат	Зона	Поз.	Обозначение	Наименование	Кол.	Примечание
				Документация		
А2			Д20А.744.000СБ	Сборочный чертеж		
				Сборочные единицы		
А4		1	Д20А.744.010	Короб	1	
А4		2	Д20А.744.020	Короб	1	
А4		3	Д20А.744.030	Короб	1	

Изм	Лист	№ докум.	Подп.	Дата	Д20А.744.000			
Разраб.		Козина		3.6.87	Короб	Лит. И	Лист	Листов 1
Пров.		Козина				Госстрой СССР ГПИ Горьковский Сантехпроект		
Нач.отд.		Вольский						
Н.контр.		Мюнтер						
Утв.								

Инв. № подл. | Подп. и дата | Взам. инв. № | Инв. № дубл. | Подп. и дата

Типовой проект 903-1-245.87 Альбом V часть 2

Д 20А.744.000СБ

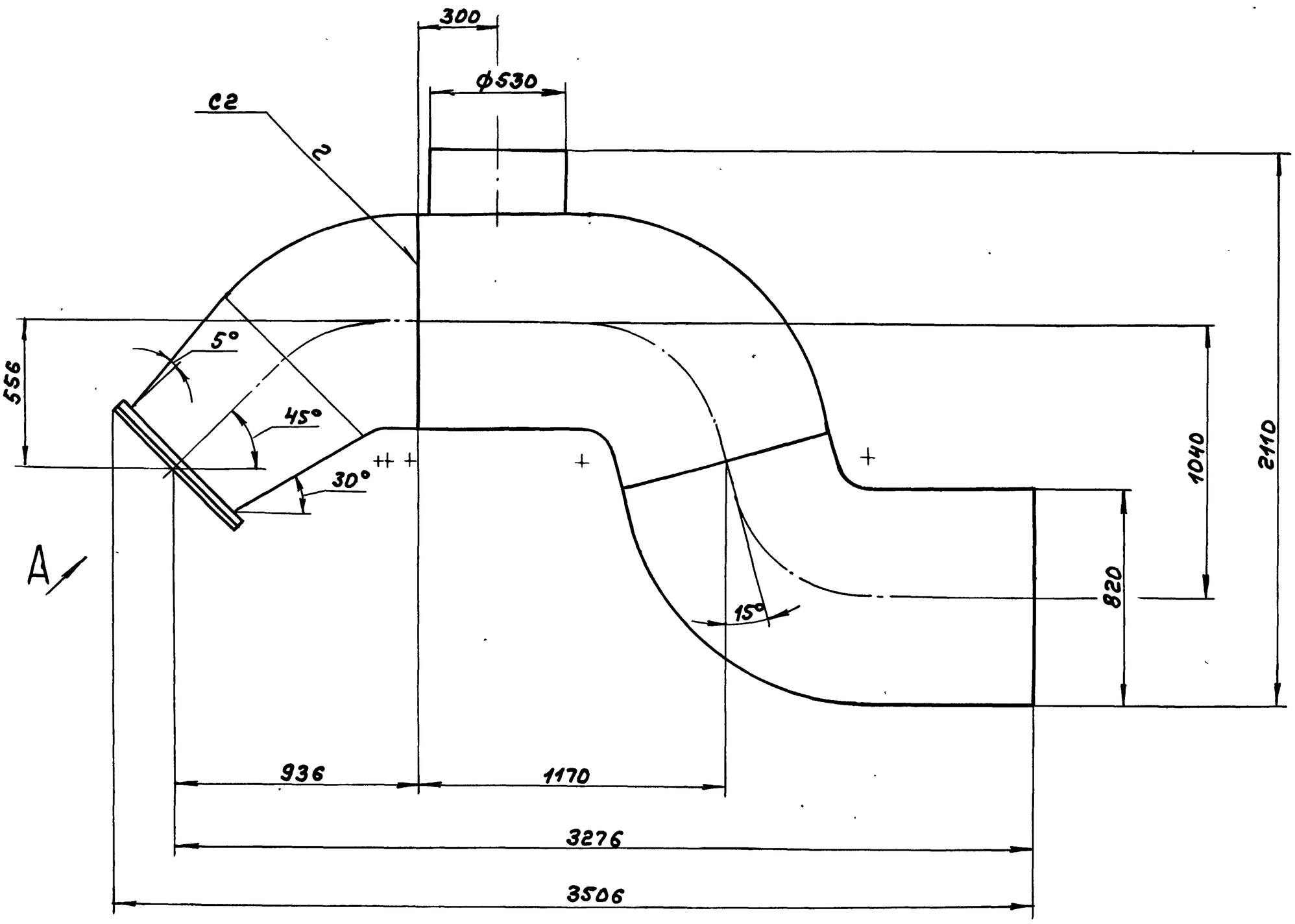

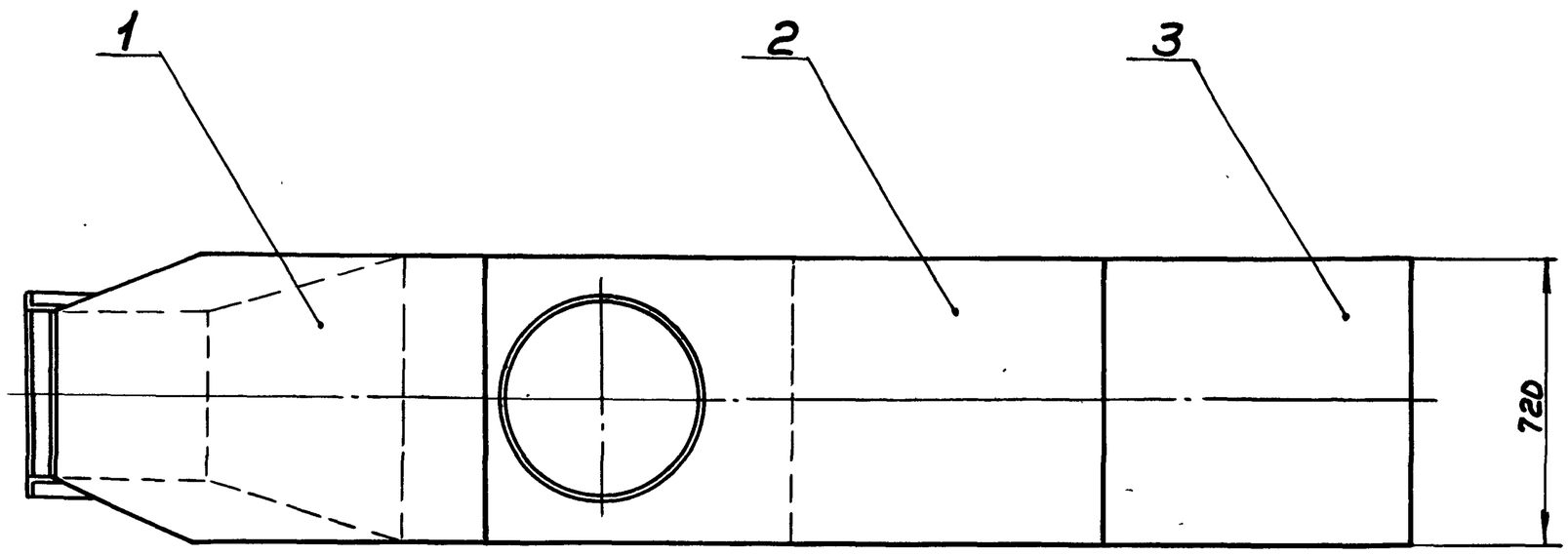

Вид А
М 1:10 повернуто

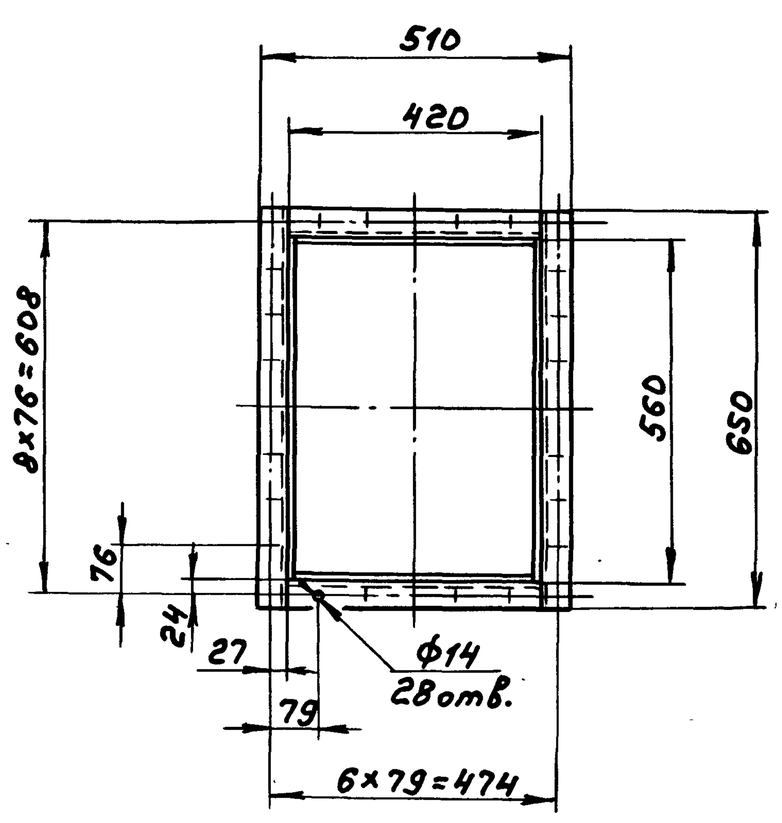

1. Размеры для справок
2. Сварные швы по ГОСТ5264-80

Изм.	Лист	№докум.	Подп.	Дата	Д 20А.744.000СБ
Разраб.		Козина		36.87	Короб
Пров.		Козина			Лит. И; Масса 434; Масштаб 1:15
Т.контр.					Лист; Листов 1
Нач.отд.		Вольский			Госстрой СССР ГПИ Горьковский Сантехпроект
Н.контр.		Мюнтер			
Утв.					

Инв.№подл. | Подп. и дата | Взам.инв.№ | Инв.№дубл. | Подп. и дата

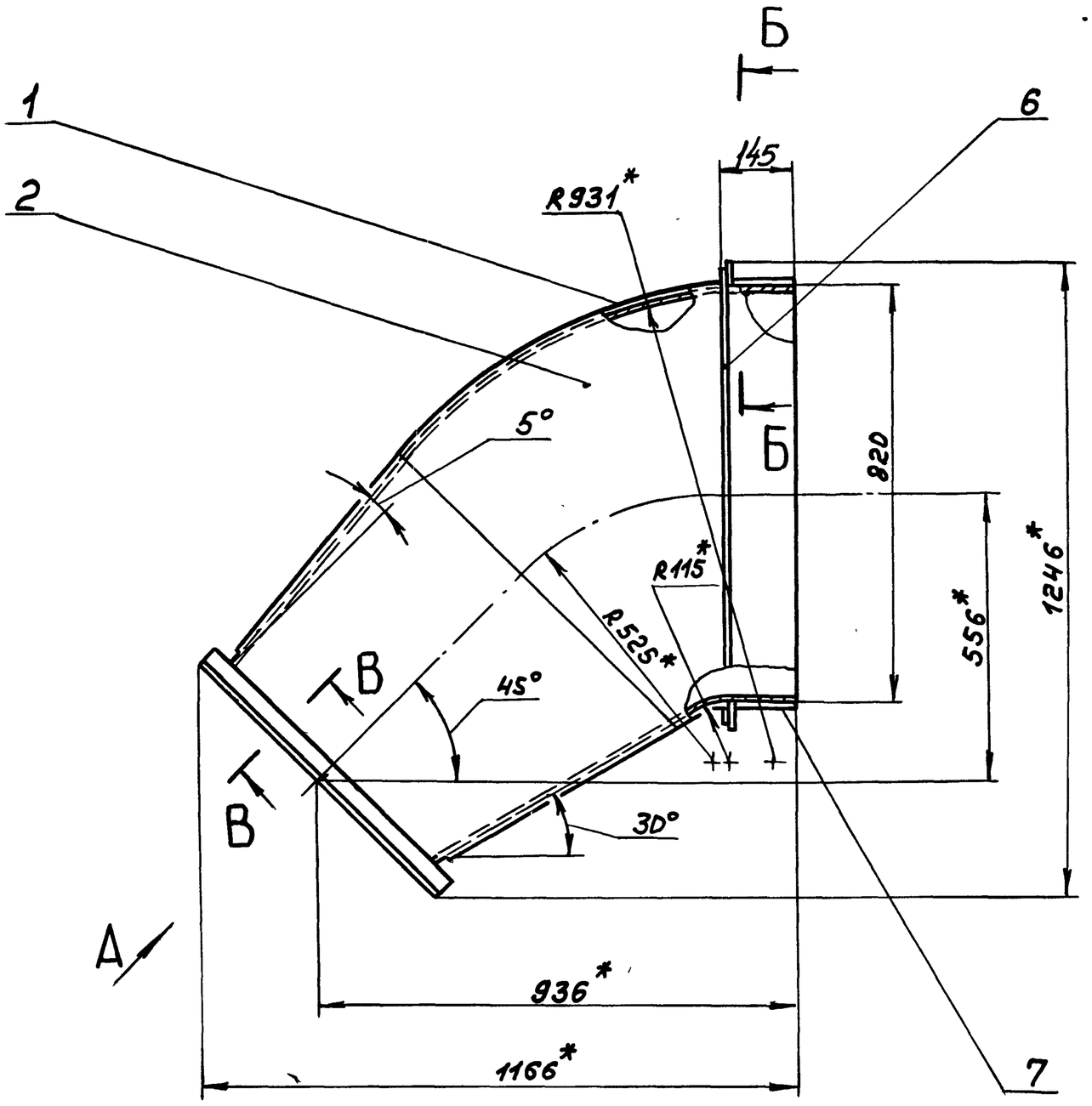

Б - Б
М1:2 повернуто

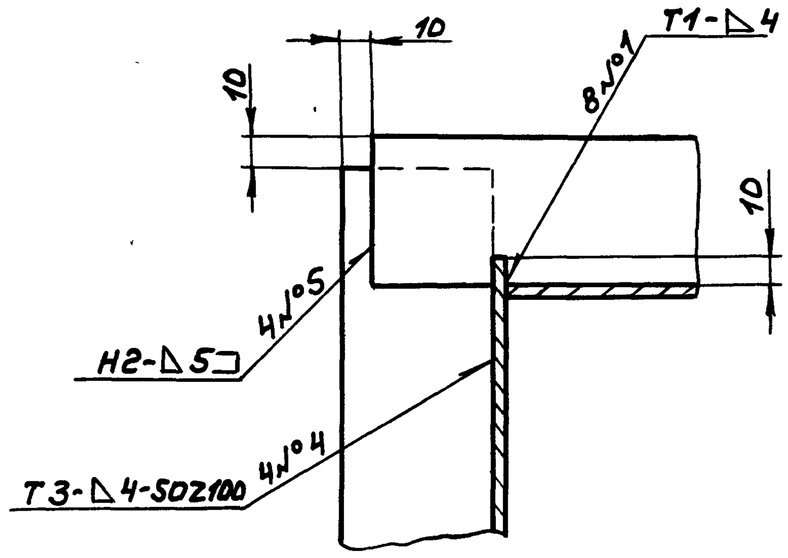

В - В
М1:2 повернуто

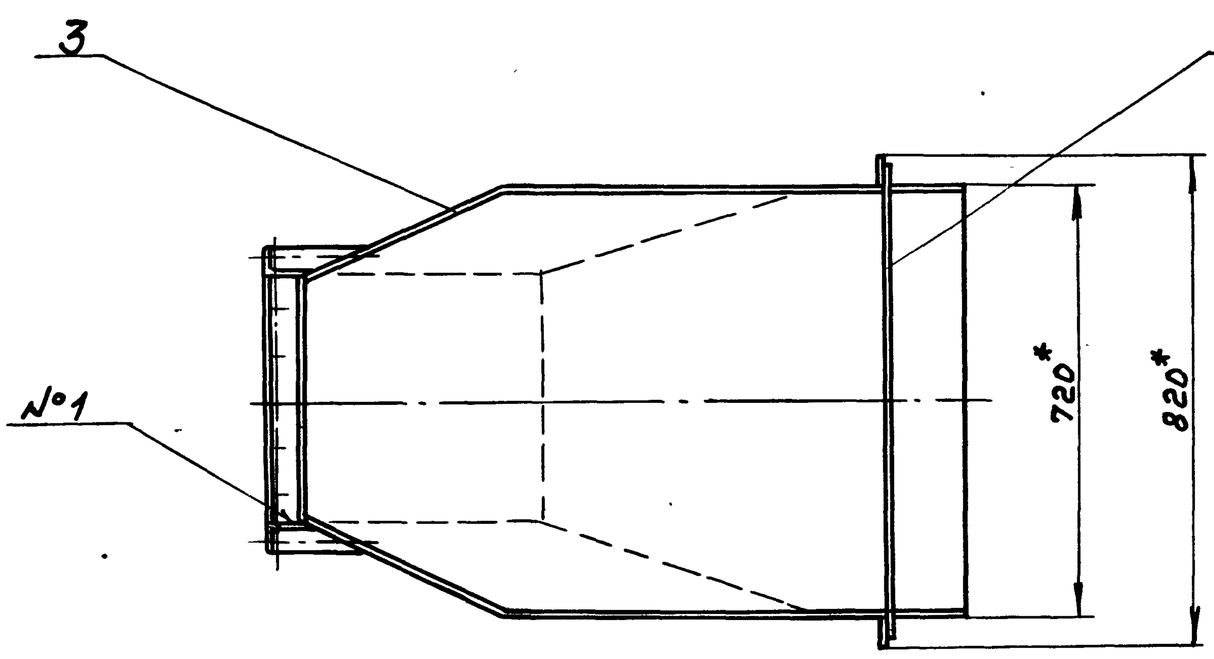

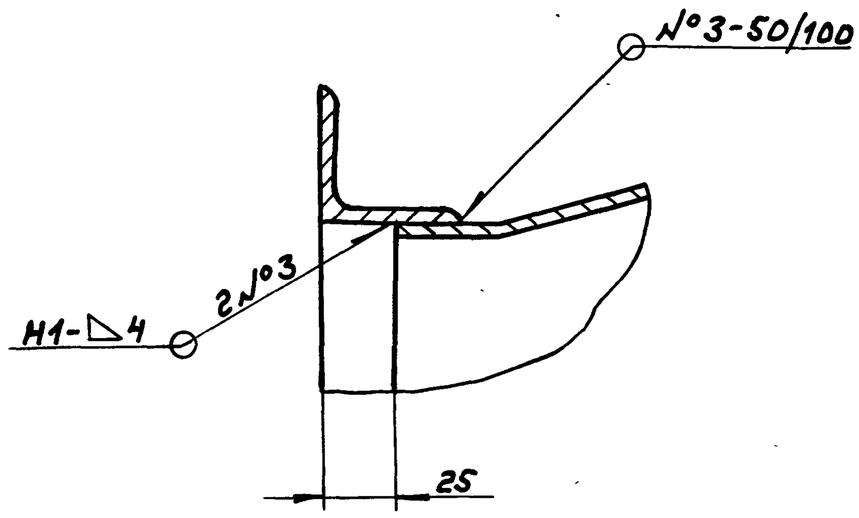

Вид А

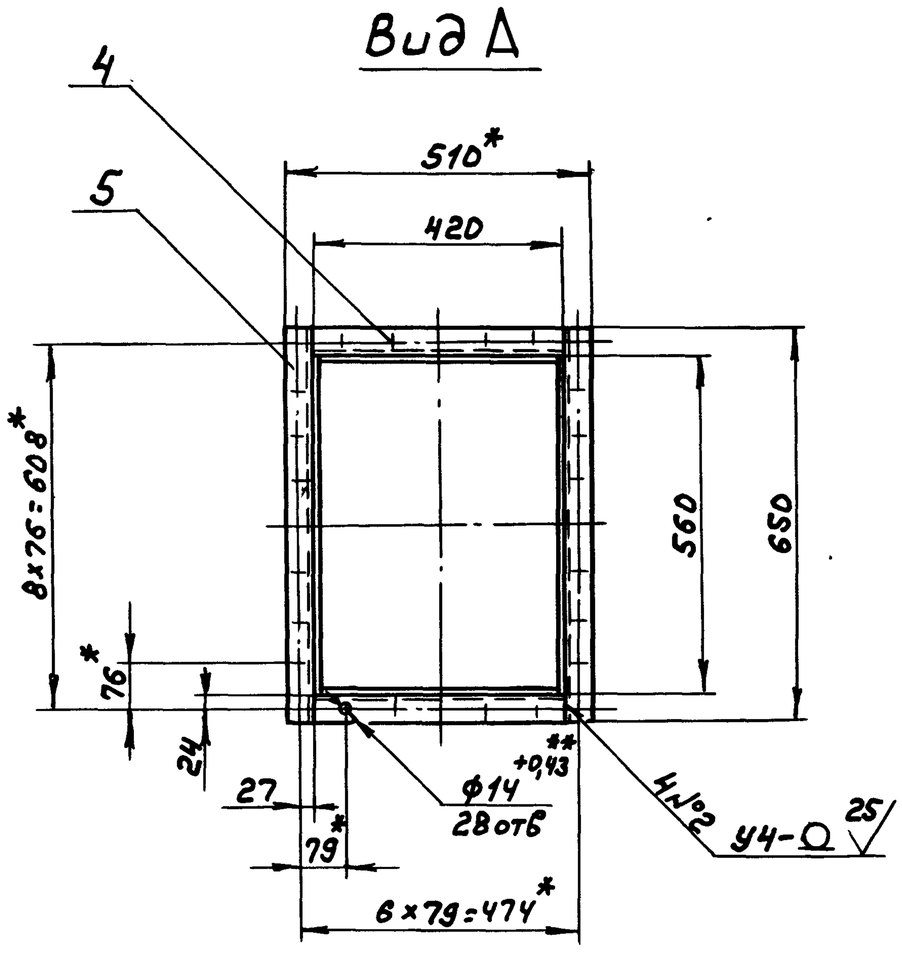

1. *Размеры для справок
2. ± IT16/2
3. Сварные швы по ГОСТ 5264-80

Изм.	Лист	№ докум.	Подп.	Дата	Д 20А.744.010СБ		
Разраб.		Козина		3.6.87	Короб	Лит.	Масса	Масштаб
Пров.		Козина				И	106	1:10
Т. контр.						Лист	Листов 1	
Нач. отд.		Волынский				Госстрой СССР ГПИ Горьковский Сантехпроект		
Н. контр.		Мюнтер						
Утв.								

Копир.

Инв. № подл. | Подп. и дата | Взам. инв. № | Инв. № дубл. | Подп. и дата

Д 20А.744.006

Типовой проект 903-1-245.87 Альбом 4 ч.2

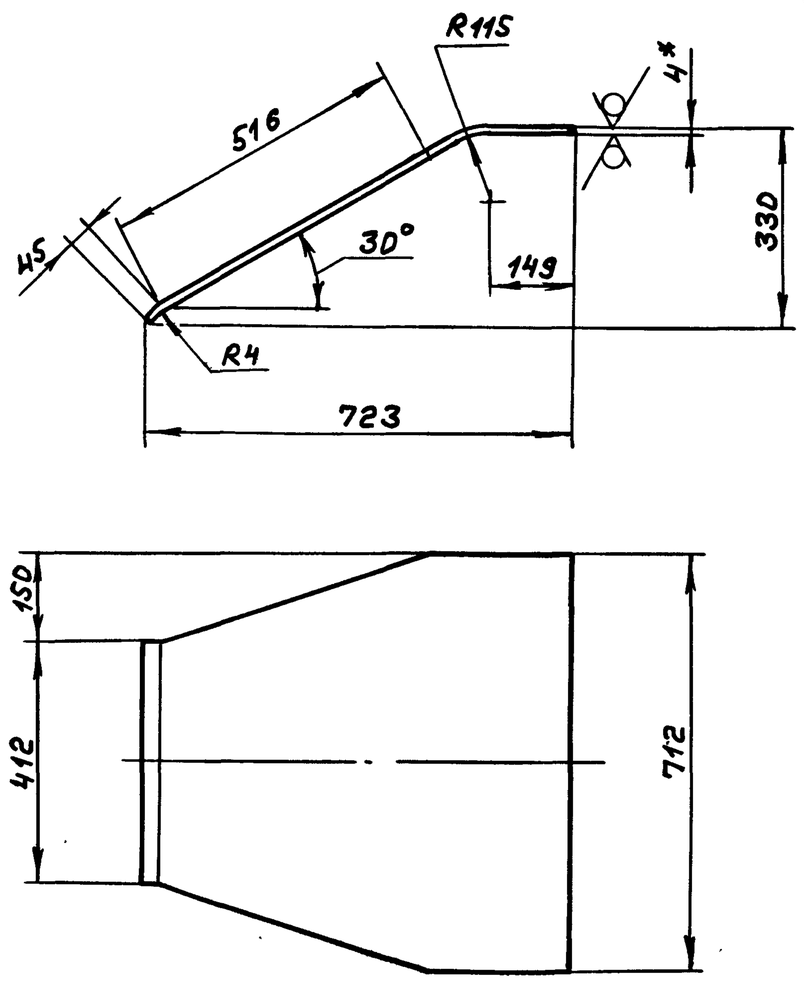

1.* Размеры для справок
2. ± IT16/2

Изм	Лист	№ докум	Подп.	Дата
Разраб.		Козина		3.6.87
Пров.		Козина		
Т.контр.				
Н.контр.		Мюнтер		
Утв.				

Д 20А.744.006

Стенка

Лит.	Масса	Масштаб
И	14	1:10

Лист | Листов 1

Лист Б-ПН-4 ГОСТ 19903-74 / ВСт3сп ГОСТ 14637-79

Госстрой СССР ГПИ Горьковский сантехпроект

формат А4

Форма	Зона	Поз.	Обозначение	Наименование	Кол.	Примечание
				Документация		
А2			Д 20А.744.020СБ	Сборочный чертеж		
				Детали		
А3		1	Д 20А.744.008-01	Стенка	1	
Б4		2	Д 20А.744.009	Патрубок		
				Труба 530×8 ГОСТ 10704-76 / Д ГОСТ 10705-80		
				L = 250 h16 25	1	25,7кг
А4		3	Д 20А.744.011	Стенка	2	
Б4		4	Д 20А.744.012	Ребро		
				Полоса 2-Б-5×50 ГОСТ 103-76 / ВСт3сп ГОСТ 535-79		
				L = 900 h16 25	2	1,8кг
А3		5	Д 20А.744.008	Стенка	1	
Б4		6	Д 20А.744.013	Ребро		
				Полоса 2-Б-5×50 ГОСТ 103-76 / ВСт3сп ГОСТ 535-79		
				L = 800 h16 25	2	1,6кг

Изм	Лист	№ докум.	Подп.	Дата
Разраб.		Козина		3.6.87
Пров.		Козина		
Нач.отд.		Вольский		
Н.контр.		Мюнтер		
Утв.				

Д 20А.744.020

Короб

Лит.	Лист	Листов
И		1

Госстрой СССР ГПИ Горьковский сантехпроект

формат А4

Д 20А.744.002

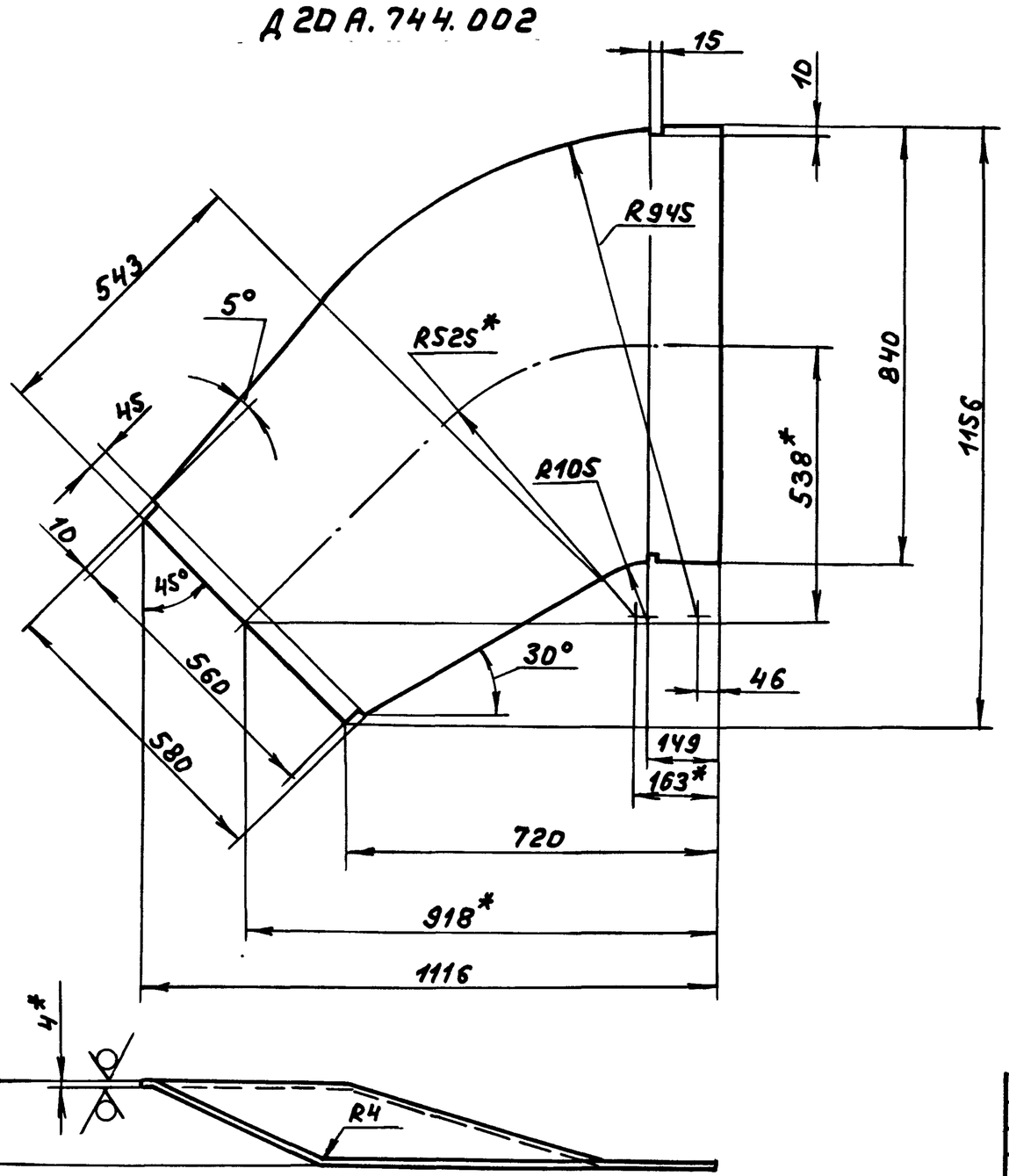

25 (√)

Д 20А.744.002-01 – зеркальное отражение
Остальное – см. Д 20А.744.002

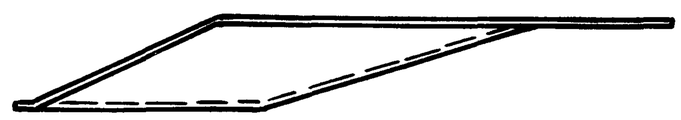

1.* Размеры для справок
2. ± IT16/2

Изм	Лист	№ докум	Подп.	Дата
Разраб.		Козина		3.6.87
Пров.		Козина		
Т.контр.				
Н.контр.		Мюнтер		
Утв.				

Д 20А.744.002

Стенка

Лит.	Масса	Масштаб
И	27	1:10

Лист | Листов 1

Лист Б-ПН-4 ГОСТ 19903-74 / ВСт3сп ГОСТ 14637-79

Госстрой СССР ГПИ Горьковский сантехпроект

Копир. 22192-05 52

формат А3

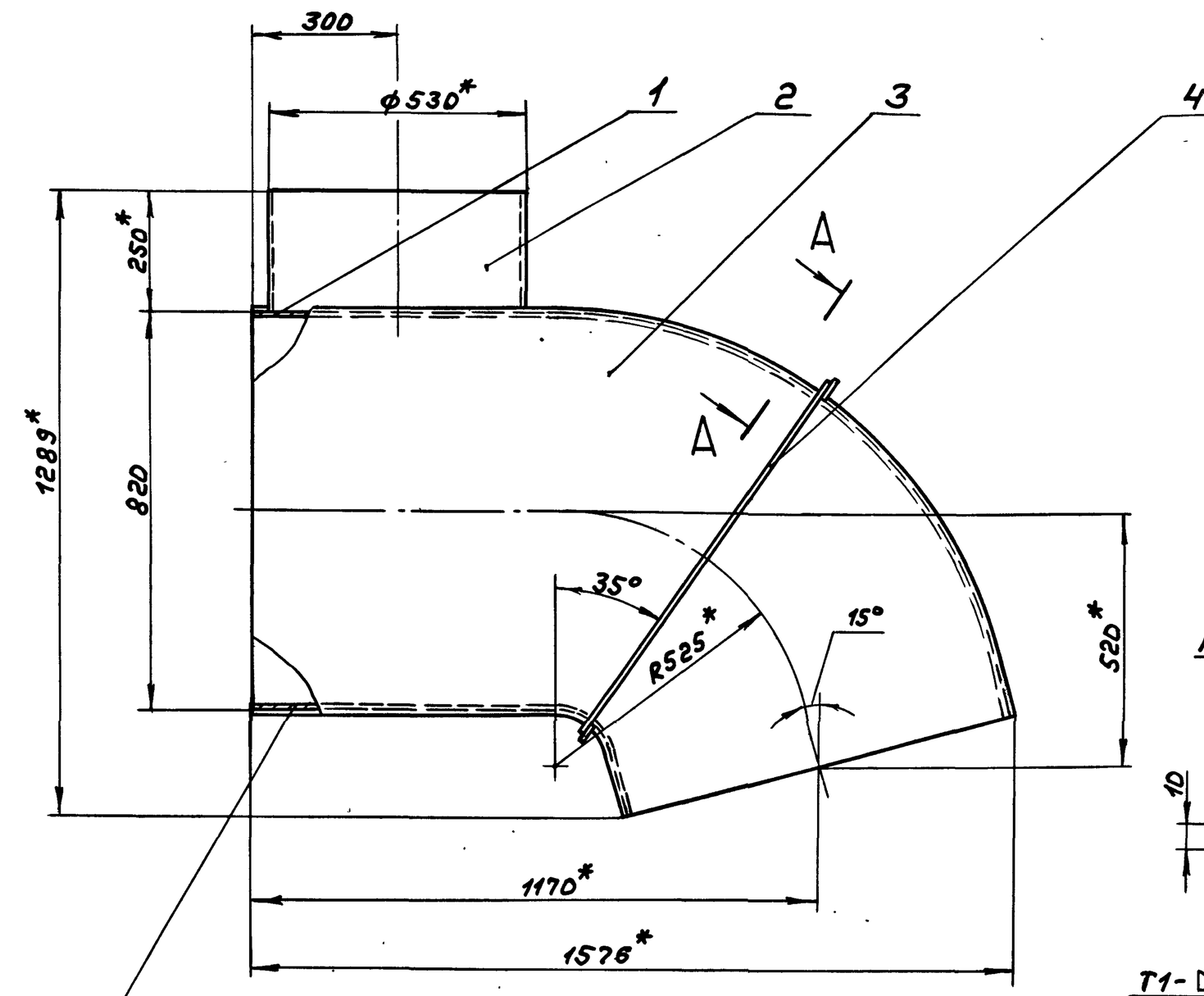

А – А
М1:2 повернуто

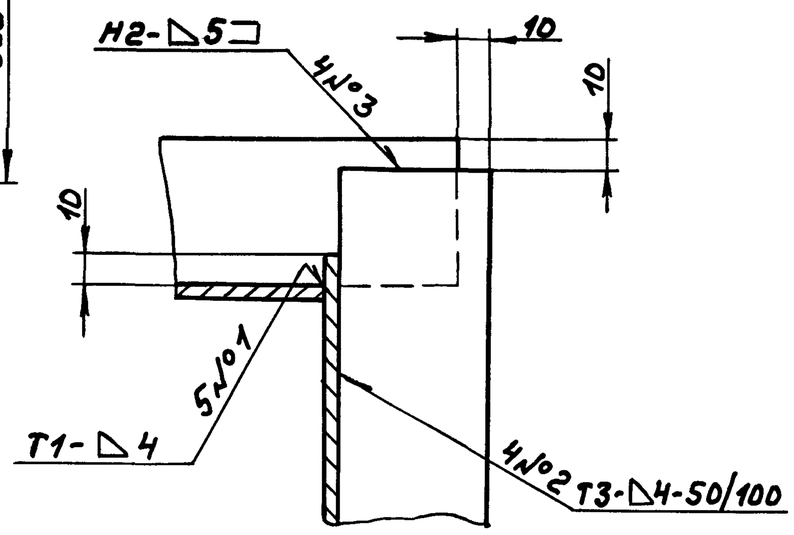

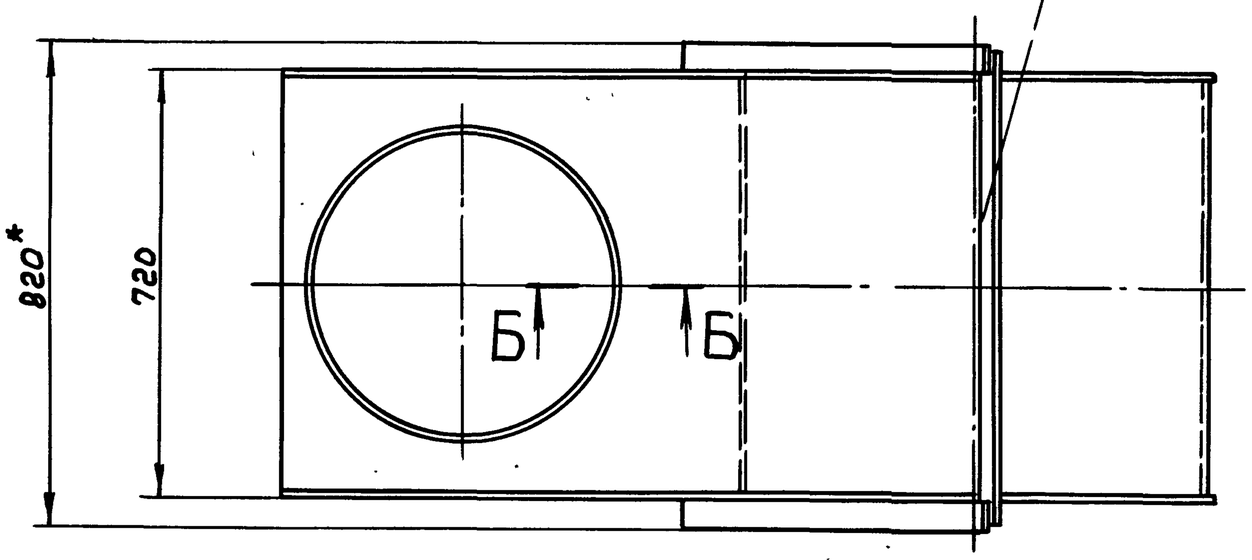

Б – Б
М1:1

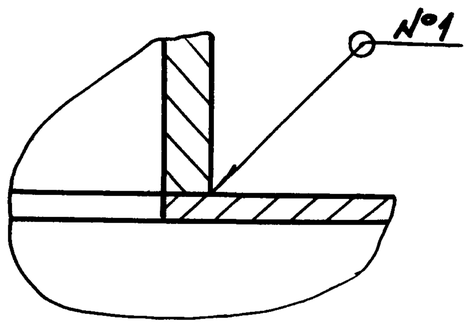

1. *Размеры для справок
2. ± IT16/2
3. Сварные швы по ГОСТ 5264-80.

					Д20А.744.020СБ	
Изм.	Лист	№докум.	Подп.	Дата	Короб	Лит. / Масса / Масштаб
Разраб.		Козина		3.6.87		И / 174 / 1:10
Пров.		Козина				Лист / Листов 1
Т.контр.						Госстрой СССР ГПИ Горьковский сантехпроект
Нач.отд.		Вольский				
Н.контр.		Мюнтер				
Утв.						

Инв.№ подл. | Подп. и дата | Взам.инв.№ | Инв.№ дубл. | Подп. и дата

Типовой проект 903-1-245.87 Альбом 4 часть 2

Формат	Зона	Поз.	Обозначение	Наименование	Кол.	Примечание
				Документация		
А2			Д 20А.744.030 СБ	Сборочный чертеж		
				Детали		
А3		1	Д 20А.744.008	Стенка	2	
		2	-02	Стенка	1	
А4		3	Д 20А 744.011	Стенка	1	
Б4		4	Д 20А 744.014	Ребро		
				Полоса 2-Б-5×50 ГОСТ 103-76 / Ст3сп ГОСТ 535-79		
				L=900 h16 (25)	2	1,8 кг
Б4		5	Д 20А.744.015	Ребро		
				Полоса 2-Б-5×50 ГОСТ 103-76 / Ст3сп ГОСТ 535-79		
				L=800 h16 (25)	2	1,6 кг

Изм.	Лист	№ докум.	Подп.	Дата
Разраб.		Козина		3.6.87
Пров.		Козина		
Нач. отд.		Вольский		
Н. контр.		Мюнтер		
Утв.				

Д 20А.744.030

Короб

Лит.	Лист	Листов
И		1

Госстрой СССР ГПИ Горьковский сантехпроект

Формат А4

Д 20А.744.011

(√) (25)

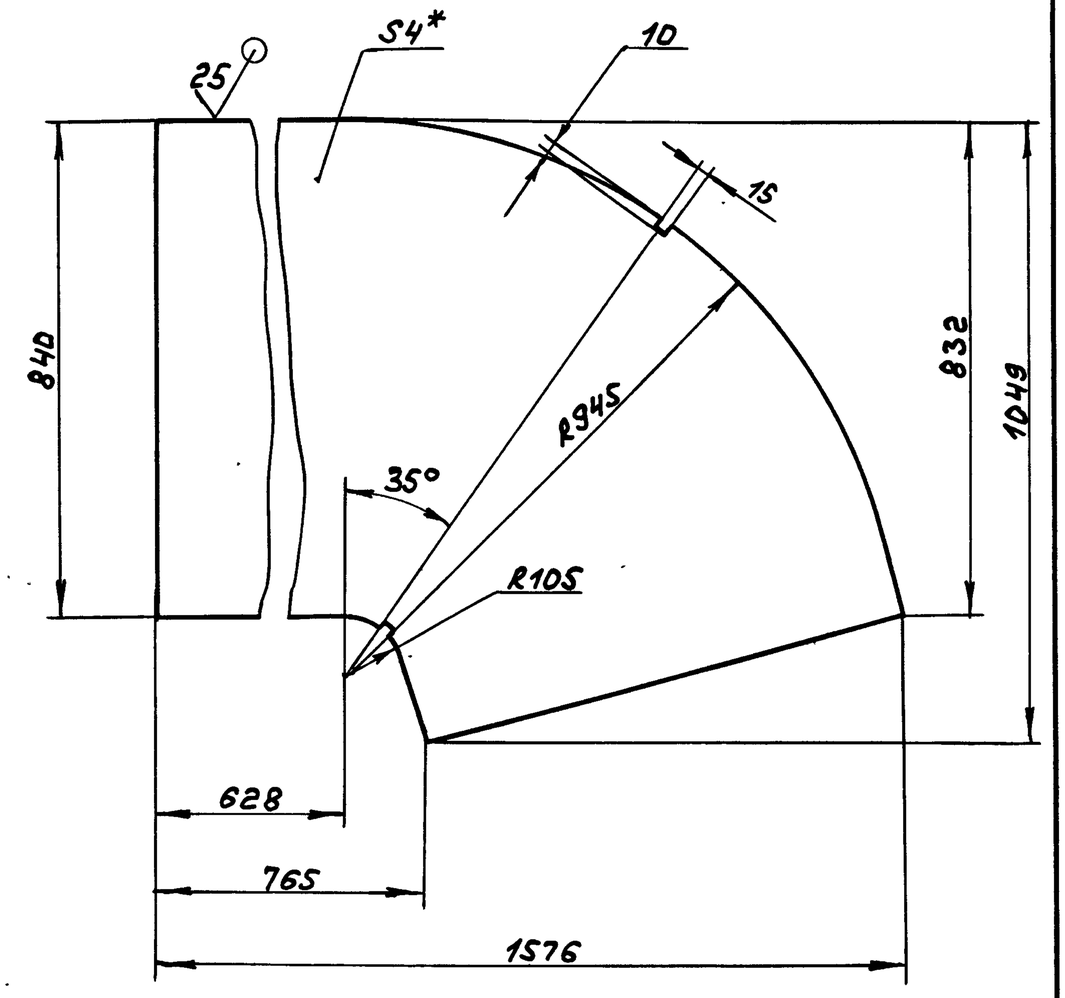

1.* Размеры для справок

2. ± IT16/2

Изм.	Лист	№ докум.	Подп.	Дата
Разраб.		Козина		3.6.87
Пров.		Козина		
Т. контр.				
Н. контр.		Мюнтер		
Утв.				

Д 20А.744.011

Стенка

Лит.	Масса	Масштаб
И	41	1:10
Лист	Листов 1	

Лист Б-ПН-4 ГОСТ 19903-74 / Вст3сп ГОСТ 14637-79

Госстрой СССР ГПИ Горьковский сантехпроект

Формат А4

Д 20А.744.008

(√) (25)

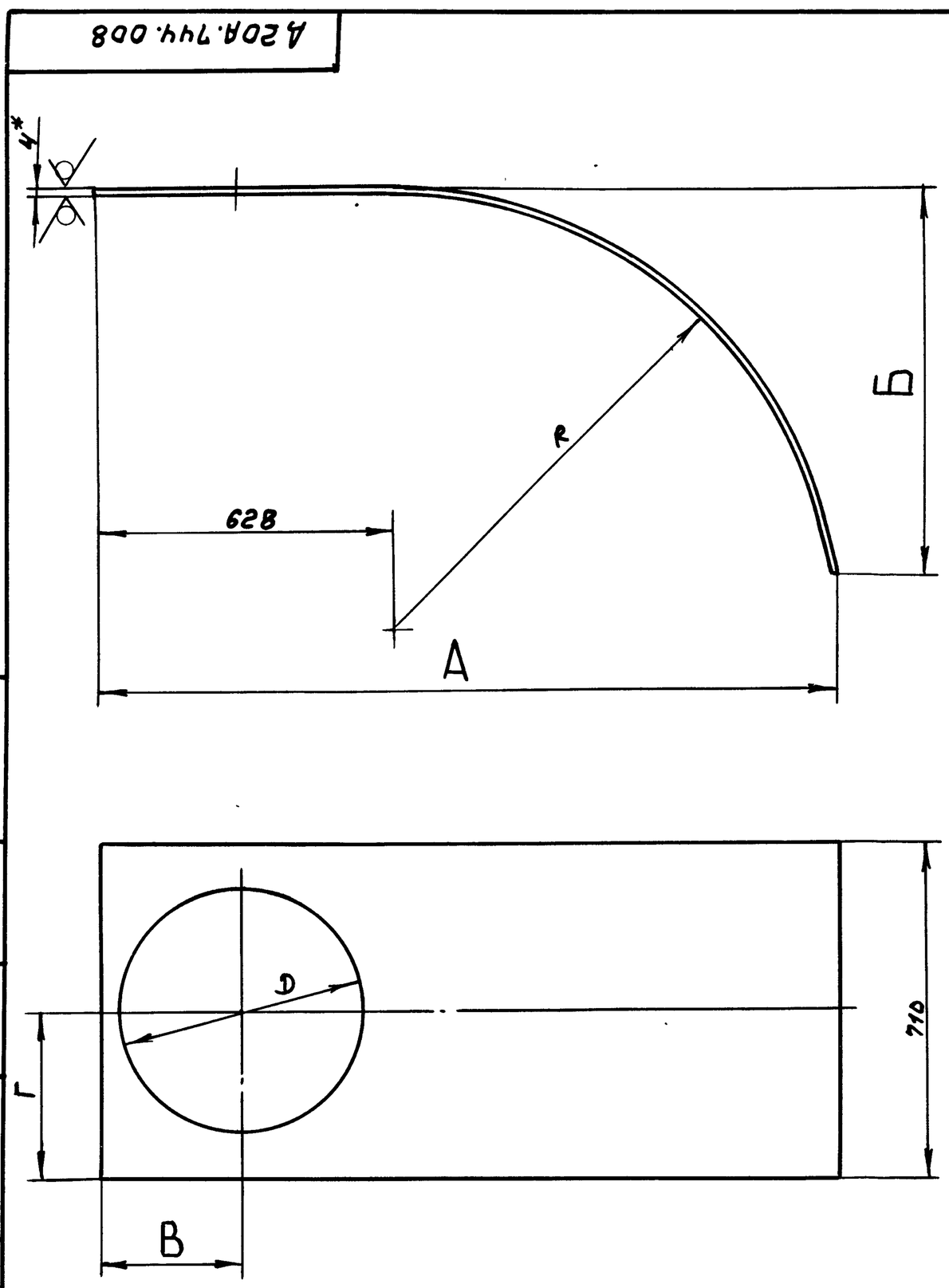

Обозначение	Размеры, мм						Масса, кг
	А	Б	В	Г	Д	R	
Д 20А.744.008	778	219	—	—	—	115	20
-01	1566	824	300	355	514	931	39
-02			—	—	—		45

1.* Размеры для справок

2. ± IT16/2

Изм.	Лист	№ докум.	Подп.	Дата
Разраб.		Козина		3.6.87
Пров.		Козина		
Т. контр.				
Н. контр.		Мюнтер		
Утв.				

Д 20А.744.008

Стенка

Лит.	Масса	Масштаб
И	См. табл.	—
Лист	Листов 1	

Лист Б-ПН-4 ГОСТ 19903-74 / Вст3сп ГОСТ 14637-79

Госстрой СССР ГПИ Горьковский сантехпроект

Формат А3

Инв. № подл. | Подп. и дата | Взам. инв. № | Инв. № дубл. | Подп. и дата

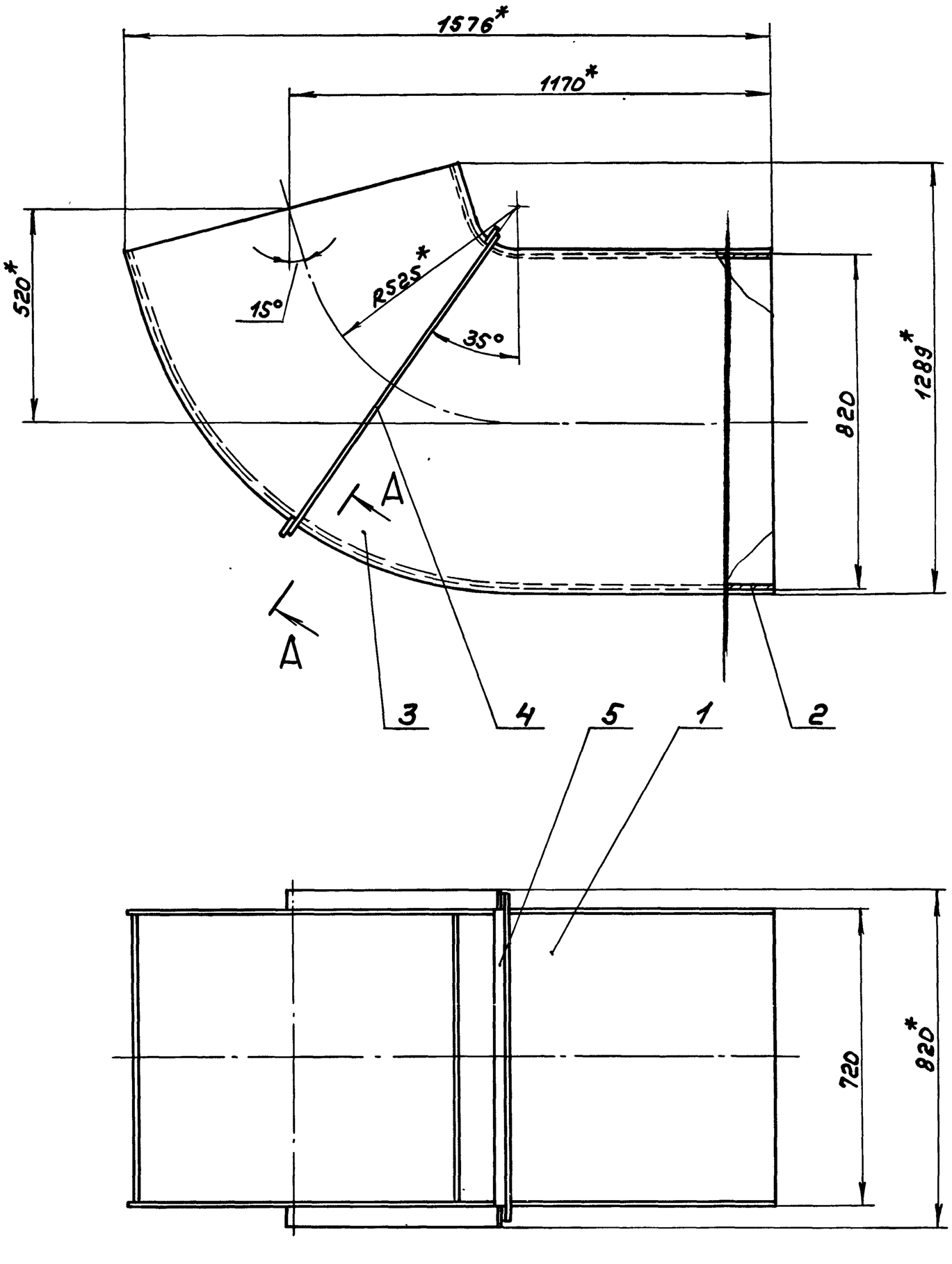

$\frac{А - А}{М1:2}$ повернуто

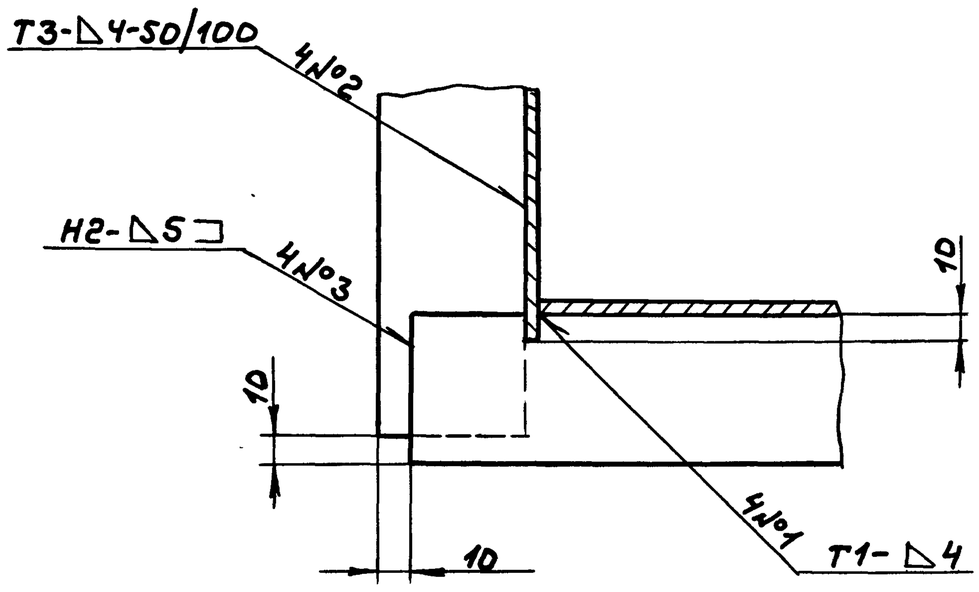

1. *Размеры для справок
2. $\pm \frac{IT16}{2}$
3. Сварные швы по ГОСТ 5264-80

Изм.	Лист	№ докум.	Подп.	Дата
Разраб.		Козина		36.87
Пров.		Козина		
Т. контр.				
Нач. отд.		Вольский		
Н. контр.		Мюнтер		
Утв.				

Копир.

Д 20А.744.030СБ

Короб

Лит.	Масса	Масштаб
И	154	1:10
Лист	Листов 1	

Госстрой СССР ГПИ Горьковский сантехпроект

Инв. № подл. | Подп. и дата | Взам. инв. № | Инв. № дубл. | Подп. и дата