ТИПОВОЙ ПРОЕКТ
903-1-245.87

# КОТЕЛЬНАЯ
## с 4 котлами
## ДЕ-16-14 ГМ

СИСТЕМА ТЕПЛОСНАБЖЕНИЯ ЗАКРЫТАЯ.
Топливо-газ, резерв-мазут.

## ЗДАНИЕ
ИЗ СБОРНЫХ ЖЕЛЕЗОБЕТОННЫХ КОНСТРУКЦИЙ

Альбом 5
часть 2

22192-07
ЦЕНА 3-57

ЦЕНТРАЛЬНЫЙ ИНСТИТУТ ТИПОВОГО ПРОЕКТИРОВАНИЯ
ГОССТРОЯ СССР

Москва, А-445, Смольная ул., 22

Сдано в печать IV 1988 года

Заказ № 5052 Тираж 1370 экз.

Типовой проект 903-1-245.87 Альбом 5 часть 6

Д 12Г. 175. 002

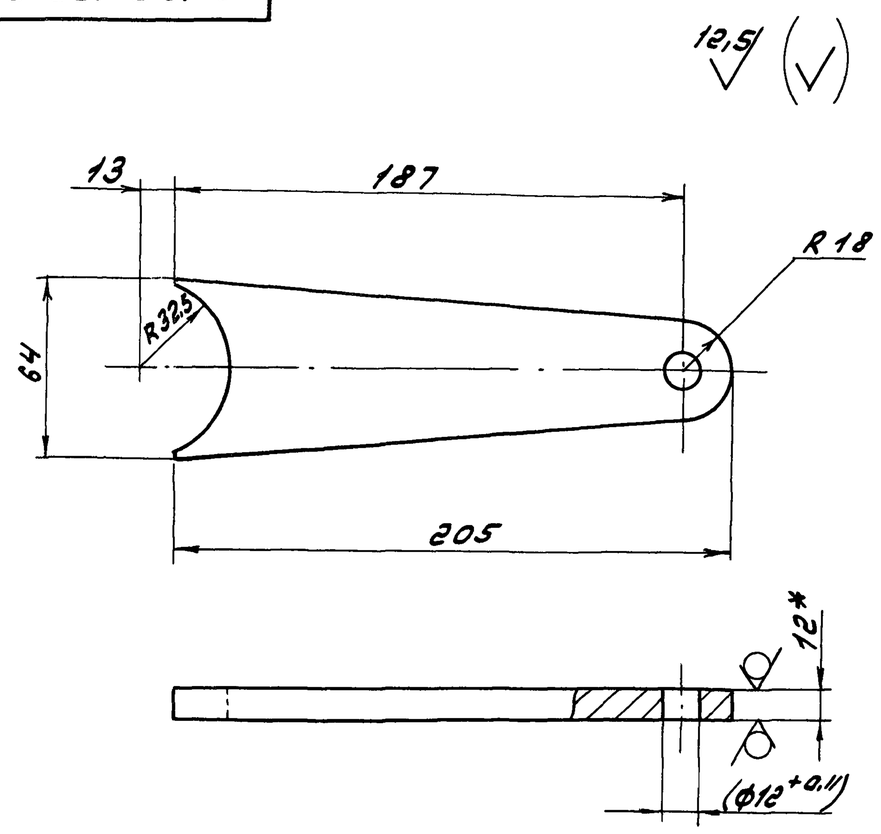


1.* Размеры для справок
2. ± IT16/2
3. Размеры в скобках - после сборки

| | | | | | | | |
|---|---|---|---|---|---|---|---|
| Изм. | Лист | № докум. | Подп. | Дата | Д 12Г. 175.002 | | |
| Разраб. | | Козина | | 9.3.87 | Рычаг | Лит. У | Масса 0,9 / Масштаб 1:2 |
| Пров. | | Корчков | | | | Лист | Листов 1 |
| Т.контр. | | | | | | Госстрой СССР ГПИ Горьковский Сантехпроект | |
| Н.контр. | | Мюнтер | | | Лист Б-ПН-12 ГОСТ 19903-74 / В Ст3сп ГОСТ 14637-79 | | |
| Утв. | | | | | | | |

Формат А4

Д 12Г. 175. 001

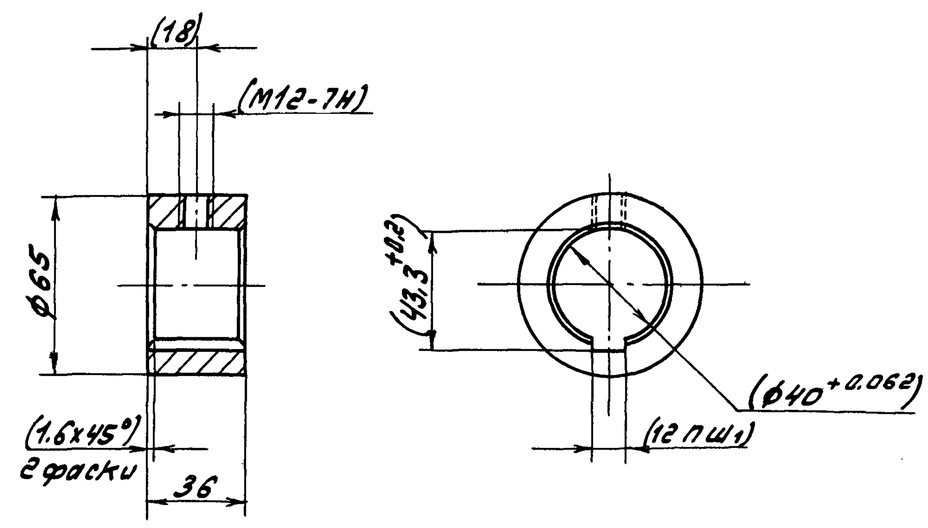


1. ± IT16/2
2. Размеры в скобках - после сборки

| | | | | | | | |
|---|---|---|---|---|---|---|---|
| Изм. | Лист | № докум. | Подп. | Дата | Д 12Г. 175.001 | | |
| Разраб. | | Козина | | 9.3.87 | Втулка | Лит. У | Масса 0,5 / Масштаб 1:2 |
| Пров. | | Корчков | | | | Лист | Листов 1 |
| Т.контр. | | | | | | Госстрой СССР ГПИ Горьковский Сантехпроект | |
| Н.контр. | | Мюнтер | | | В Ст3сп ГОСТ 380-71 | | |
| Утв. | | | | | | | |

Формат А4

| Формат | Зона | Поз. | Обозначение | Наименование | Кол. | Примечание |
|---|---|---|---|---|---|---|
| | | | | Документация | | |
| А4 | | | Д 12Г. 175.000 СБ | Сборочный чертеж | | |
| | | | | Детали | | |
| А4 | | 1 | Д 12Г. 175.001 | Втулка | 1 | |
| А4 | | 2 | Д 12Г. 175.002 | Рычаг | 1 | |

| | | | | | | | |
|---|---|---|---|---|---|---|---|
| Изм. | Лист | № докум. | Подп. | Дата | Д 12Г. 175.000 | | |
| Разраб. | | Козина | | 9.3.87 | Рычаг | Лит. У | Лист / Листов 1 |
| Пров. | | Корчков | | | | Госстрой СССР ГПИ Горьковский Сантехпроект | |
| Нач.отд. | | Абашин | | | | | |
| Н.контр. | | Мюнтер | | | | | |
| Утв. | | | | | | | |

Формат А4

Д 12Г. 175. 000 СБ

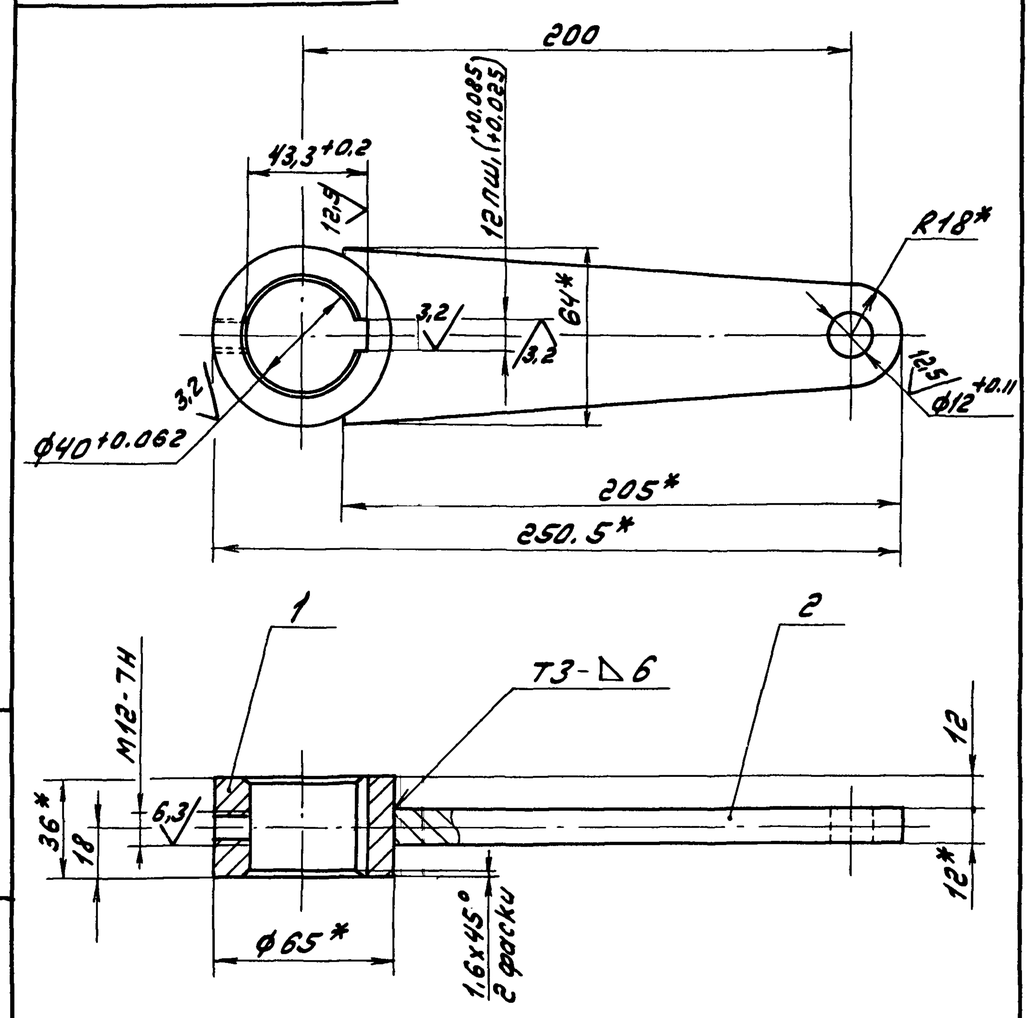


1.* Размеры для справок
2. ± IT16/2
3. Сварные швы по ГОСТ 5264-80

| | | | | | | | |
|---|---|---|---|---|---|---|---|
| Изм. | Лист | № докум. | Подп. | Дата | Д 12Г. 175.000 СБ | | |
| Разраб. | | Козина | | 9.3.87 | Рычаг | Лит. У | Масса 1.4 / Масштаб 1:2 |
| Пров. | | Корчков | | | | Лист | Листов 1 |
| Т.контр. | | | | | | Госстрой СССР ГПИ Горьковский Сантехпроект | |
| Нач.отд. | | Абашин | | | | | |
| Н.контр. | | Мюнтер | | | | | |
| Утв. | | | | | | | |

Копир. Алалов — 22192-07 2 Формат А4

Типовой проект 903-1-245.87 Альбом 5 часть 62

Д 12Г. 000. 001

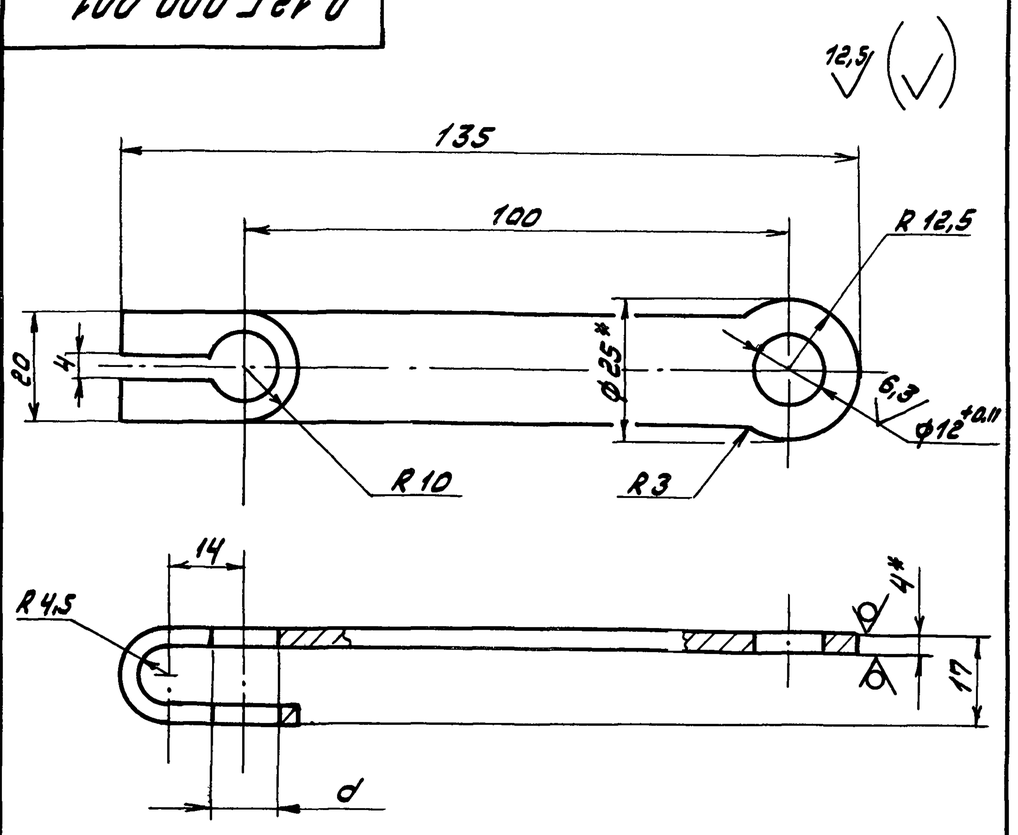


| Обозначение | d, мм |
|---|---|
| Д 12Г. 000. 001 | 12 |
| -01 | 14 |

1.* Размеры для справок

2. $H14, \pm \frac{IT14}{2}$

| Изм. | Лист | № докум. | Подп. | Дата | Д 12Г. 000. 001 | | | |
|---|---|---|---|---|---|---|---|---|
| Разраб. | | Козина | | 9.1.87 | Рычаг | Лит. | Масса | Масштаб |
| Пров. | | Корчков | | | | У | 0,15 | — |
| Т.контр. | | | | | | Лист | Листов 1 | |
| Н.контр. | | Мюнтер | | | Лист Б-ПН-4 ГОСТ 19903-74 / В Ст3сп ГОСТ 14637-79 | Госстрой СССР ГПИ Горьковский Сантехпроект | | |
| Утв. | | | | | | | | |

Формат А4

| Формат | Зона | Поз. | Обозначение | Наименование | Кол. | Примечание |
|---|---|---|---|---|---|---|
| | | | | Оси ГОСТ 9650-80 | | |
| | | 8 | | 2-12h11x45 Ст3сп | 1 | |
| | | 9 | | 2-10h11x55 Ст3сп | 1 | |
| | | | | ГОСТ 9649-78 | | |
| | | 10 | | Шайба 12.01 | 2 | |
| | | 12 | | Шайба 10.01 | 2 | |
| | | 11 | | Шплинт 3,2x20 | | |
| | | | | ГОСТ 397-79 | 4 | |
| | | | | Д 12Г. 177.000-03 | | |
| | | | | Сборочные единицы | | |
| А4 | | 4 | Д 12Г. 177. 010 - 03 | Муфта | 1 | |
| А4 | | 5 | Д 12Г. 177.020 - 01 | Вилка | 1 | |
| | | 6 | -03 | Вилка | 1 | |
| | | | | Детали | | |
| А4 | | 7 | Д 12Г. 177. 001 - 01 | Винт | 1 | |
| | | | | Стандартные изделия | | |
| | | | | Оси ГОСТ 9650-80 | | |
| | | 8 | | 2-12h11x45 Ст3сп | 1 | |
| | | 9 | | 2-12h11x55 Ст3сп | 1 | |
| | | 10 | | Шайба 12.01 | | |
| | | | | ГОСТ 9649-78 | 4 | |
| | | 11 | | Шплинт 3,2x20 | | |
| | | | | ГОСТ 397-79 | 4 | |
| | | | | Д 12Г. 177.000 -04 | | |
| | | | | Сборочные единицы | | |
| А4 | | 4 | Д 12Г. 177. 010 -04 | Муфта | 1 | |

Изм. Лист № докум. Подп. Дата — Д 12Г. 177.000 — Лист 3

Формат А4

| Формат | Зона | Поз. | Обозначение | Наименование | Кол. | Примечание |
|---|---|---|---|---|---|---|
| | | 11 | | Шплинт 3,2x20 | | |
| | | | | ГОСТ 397-79 | 4 | |
| | | | | Д 12Г. 177.000-01 | | |
| | | | | Сборочные единицы | | |
| А4 | | 4 | Д 12Г. 177. 010 -01 | Муфта | 1 | |
| А4 | | 5 | Д 12Г. 177.020-01 | Вилка | 1 | |
| | | 6 | -03 | Вилка | 1 | |
| | | | | Детали | | |
| А4 | | 7 | Д 12Г. 177.001-01 | Винт | 1 | |
| | | | | Стандартные изделия | | |
| | | | | Оси ГОСТ 9650-80 | | |
| | | 8 | | 2-12h11x45 Ст3сп | 1 | |
| | | 9 | | 2-12h11x55 Ст3сп | 1 | |
| | | 10 | | Шайба 12.01 | | |
| | | | | ГОСТ 9649-78 | 4 | |
| | | 11 | | Шплинт 3,2x20 | | |
| | | | | ГОСТ 397-79 | 4 | |
| | | | | Д 12Г. 177.000-02 | | |
| | | | | Сборочные единицы | | |
| А4 | | 4 | Д 12Г. 177. 010-02 | Муфта | 1 | |
| А4 | | 5 | Д 12Г. 177. 020 | Вилка | 1 | |
| | | 6 | -03 | Вилка | 1 | |
| | | | | Детали | | |
| А4 | | 7 | Д 12Г. 177. 001 - 01 | Винт | 1 | |
| | | | | Стандартные изделия | | |

Изм. Лист № докум. Подп. Дата — Д 12Г. 177. 000 — Лист 2

Формат А4

| Формат | Зона | Поз. | Обозначение | Наименование | Кол. | Примечание |
|---|---|---|---|---|---|---|
| | | | | Документация | | |
| А3 | | | Д 12Г. 177. 000 СБ | Сборочный чертеж | | |
| | | | | Детали | | |
| А4 | | 1 | Д 12Г. 177. 001 | Винт | 1 | |
| | | | | Стандартные изделия | | |
| | | | | Гайки ГОСТ 2524-70 | | |
| | | 2 | | М 12.4 | 1 | |
| | | 3 | | М 12.4 лев | 1 | |
| | | | | | | |
| | | | Переменные данные | Для исполнений | | |
| | | | | | | |
| | | | | Д 12Г. 177. 000 | | |
| | | | | Сборочные единицы | | |
| А4 | | 4 | Д 12Г. 177. 010 | Муфта | 1 | |
| А4 | | 5 | Д 12Г. 177. 020-01 | Вилка | 1 | |
| | | 6 | -03 | Вилка | 1 | |
| | | | | Детали | | |
| А4 | | 7 | Д 12Г. 177. 001 - 01 | Винт | 1 | |
| | | | | Стандартные изделия | | |
| | | | | Оси ГОСТ 9650-80 | | |
| | | 8 | | 2-12h11x45 Ст3сп | 1 | |
| | | 9 | | 2-12h11x55 Ст3сп | 1 | |
| | | 10 | | Шайба 12.01 | | |
| | | | | ГОСТ 9649-78 | 4 | |

| Изм. | Лист | № докум. | Подп. | Дата | Д 12Г. 177. 000 | | | |
|---|---|---|---|---|---|---|---|---|
| Разраб. | | Козина | | 9.1.87 | Тара | Лит. | Лист | Листов |
| Пров. | | Корчков | | | | У | 1 | 6 |
| Нач.отд. | | Ябшин | | | | Госстрой СССР ГПИ Горьковский Сантехпроект | | |
| Н.контр. | | Мюнтер | | | | | | |
| Утв. | | | | | | | | |

Формат А4

Типовой проект 903-1-245.87 Альбом 5 часть 2

Д12Г.177.001

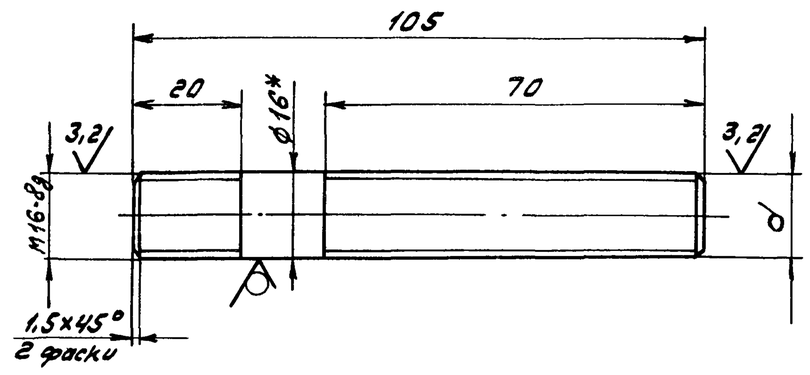


| Обозначение | d |
|---|---|
| Д12Г.177.001 | М16-8g лев |
| -01 | М16-8g |

1.* Размеры для справок

$2. \pm \frac{IT16}{2}$

| Изм. | Лист | № докум. | Подп. | Дата |
|---|---|---|---|---|
| Разраб. | | Козина | | 9.3.87 |
| Пров. | | Корчуков | | |
| Т.контр. | | | | |
| Н.контр. | | Мюнтер | | |
| Утв. | | | | |

Д12Г.177.001

Винт

| Лит. | Масса | Масштаб |
|---|---|---|
| У | 0,17 | 1:2 |

Лист | Листов 1

Круг $\frac{16\text{-}В\text{-}ГОСТ\ 2590\text{-}71}{В\ Ст3сп\ ГОСТ\ 535\text{-}79}$

Госстрой СССР ГПИ Горьковский Сантехпроект

Формат А4

| Формат | Зона | Поз. | Обозначение | Наименование | Кол. | Примечание |
|---|---|---|---|---|---|---|
| А4 | | 6 | Д12Г.177.020-02 | Вилка | 1 | |
| | | | | Детали | | |
| А4 | | 7 | Д12Г.177.001-01 | Винт | 1 | |
| | | | | Стандартные изделия | | |
| | | | | Оси ГОСТ 9650-80 | | |
| | | 8 | | 2-8h11×45 Ст3сп | 1 | |
| | | 9 | | 2-10h11×55 Ст3сп | 1 | |
| | | | | Шайбы ГОСТ 9649-78 | | |
| | | 10 | | 8.01 | 2 | |
| | | 12 | | 10.01 | 2 | |
| | | | | Шплинты ГОСТ 397-79 | | |
| | | 11 | | 2×18 | 2 | |
| | | 17 | | 3,2×20 | 2 | |

Д12Г.177.000 Лист 6

Формат А4

| Формат | Зона | Поз. | Обозначение | Наименование | Кол. | Примечание |
|---|---|---|---|---|---|---|
| | | 12 | | Шайба 12.01 | | |
| | | | | ГОСТ 9649-78 | 2 | |
| | | 17 | | Шплинт 3,2×20 | | |
| | | | | ГОСТ 397-79 | 2 | |
| | | | | Д12Г.177.000 | | |
| | | | | Сборочные единицы | | |
| А4 | | 4 | Д12Г.177.010-06 | Муфта | 1 | |
| А4 | | 5 | Д12Г.177.020-01 | Вилка | 1 | |
| | | | | Детали | | |
| А4 | | 13 | Д12Г.177.002 | Серьга | 1 | |
| А4 | | 14 | Д12Г.177.003 | Палец | 1 | |
| | | | | Стандартные изделия | | |
| | | 9 | | Ось 2-12h11×55 Ст3сп | | |
| | | | | ГОСТ 9650-80 | 1 | |
| | | 15 | | Гайка М12.4 | | |
| | | | | ГОСТ 5915-70 | 1 | |
| | | 16 | | Шайба 12 65Г | | |
| | | | | ГОСТ 6402-70 | 1 | |
| | | 12 | | Шайба 12.01 | | |
| | | | | ГОСТ 9649-78 | 2 | |
| | | 17 | | Шплинт 3,2×20 | | |
| | | | | ГОСТ 397-79 | 2 | |
| | | | | Д12Г.177.000-07 | | |
| | | | | Сборочные единицы | | |
| А4 | | 4 | Д12Г.177.010-07 | Муфта | 1 | |
| А4 | | 5 | Д12Г.177.020 | Вилка | 1 | |

Д12Г.177.000 Лист 5

Формат А4

| Формат | Зона | Поз. | Обозначение | Наименование | Кол. | Примечание |
|---|---|---|---|---|---|---|
| А4 | | 5 | Д12Г.177.020-01 | Вилка | 1 | |
| | | 6 | -03 | Вилка | 1 | |
| | | | | Детали | | |
| А4 | | 7 | Д12Г.177.001-01 | Винт | 1 | |
| | | | | Стандартные изделия | | |
| | | | | Оси ГОСТ 9650-80 | | |
| | | 8 | | 2-12h11×45 Ст3сп | 1 | |
| | | 9 | | 2-12h11×55 Ст3сп | 1 | |
| | | 10 | | Шайба 12.01 | | |
| | | | | ГОСТ 9649-78 | 4 | |
| | | 11 | | Шплинт 3,2×20 | | |
| | | | | ГОСТ 397-79 | 4 | |
| | | | | Д12Г.177.000-05 | | |
| | | | | Сборочные единицы | | |
| А4 | | 4 | Д12Г.177.010-05 | Муфта | 1 | |
| А4 | | 5 | Д12Г.177.020-01 | Вилка | 1 | |
| | | | | Детали | | |
| А4 | | 13 | Д12Г.177.002 | Серьга | 1 | |
| А4 | | 14 | Д12Г.177.003 | Палец | 1 | |
| | | | | Стандартные изделия | | |
| | | 9 | | Ось 2-12h11×55 Ст3сп | | |
| | | | | ГОСТ 9650-80 | 1 | |
| | | 15 | | Гайка М12.4 | | |
| | | | | ГОСТ 5915-70 | 1 | |
| | | 16 | | Шайба 12 65Г | | |
| | | | | ГОСТ 6402-70 | 1 | |

Д12Г.177.000 Лист 4

Формат А4



Копировал: Дашевич

Д 12Г. 177. 003

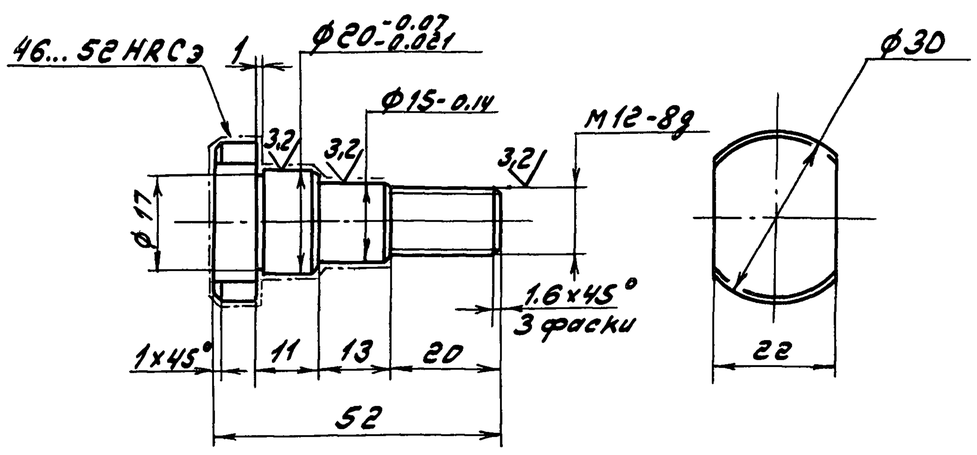


$H\ 14, \pm \frac{IT14}{2}$

| | | | | | | Лит. | Масса | Масштаб |
|---|---|---|---|---|---|---|---|---|
| Изм. | Лист | № докум. | Подп. | Дата | Палец | У | 0,11 | 1:10 |
| Разраб. | | Козина | | 3.3.87 | | Лист | Листов 1 | |
| Пров. | | Корчков | | | | Госстрой СССР ГПИ Горьковский Сантехпроект | | |
| Т.контр. | | | | | | | | |
| Н.контр. | | Мюнтер | | | Сталь 45 ГОСТ 1050-74 | | | |
| Утв. | | | | | | | | |

Формат А4

Д 12Г. 177. 002

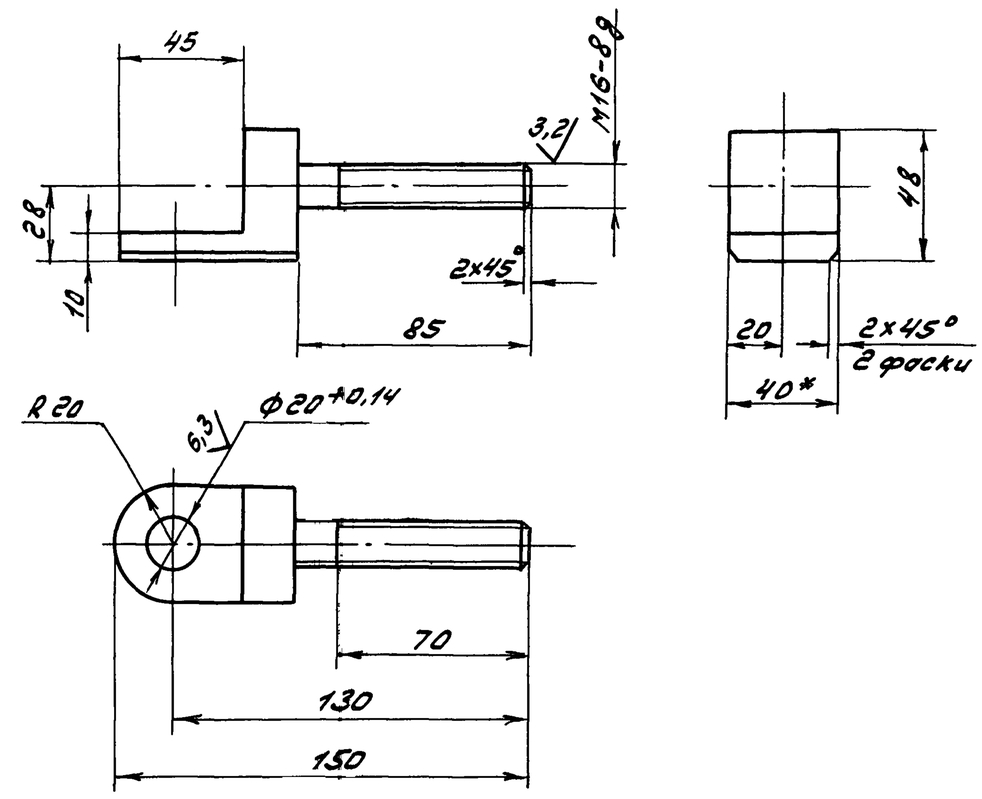


$\pm \frac{IT16}{2}$

| | | | | | | Лит. | Масса | Масштаб |
|---|---|---|---|---|---|---|---|---|
| Изм. | Лист | № докум. | Подп. | Дата | Серьга | У | 0,4 | 1:20 |
| Разраб. | | Козина | | 3.3.87 | | Лист | Листов 1 | |
| Пров. | | Корчков | | | | Госстрой СССР ГПИ Горьковский Сантехпроект | | |
| Т.контр. | | | | | | | | |
| Н.контр. | | Мюнтер | | | Сталь 45 ГОСТ 1050-74 | | | |
| Утв. | | | | | | | | |

Формат А4

Д 12Г. 177. 000 СБ

Рис. 1

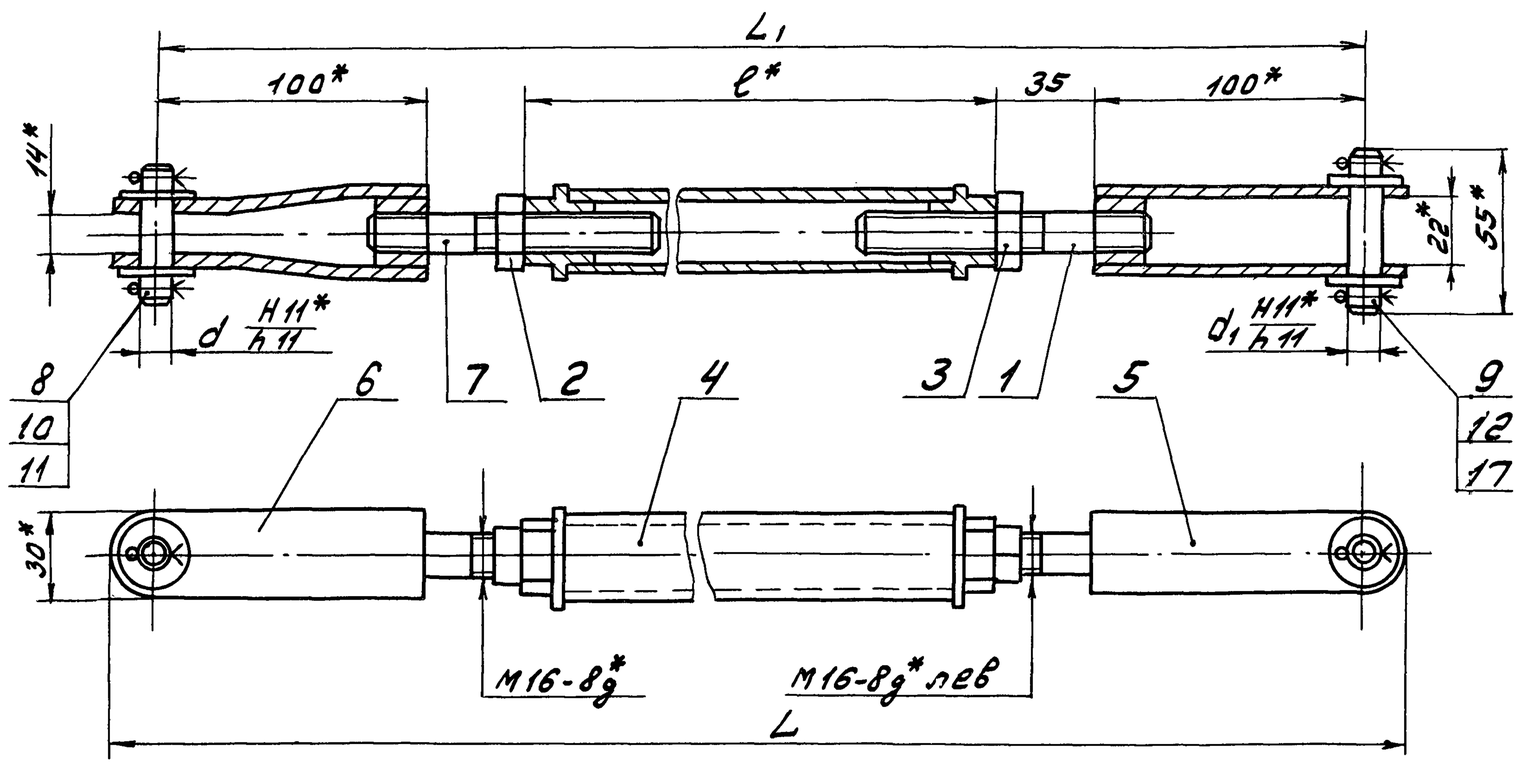


Рис. 2

Остальное см. рис. 1

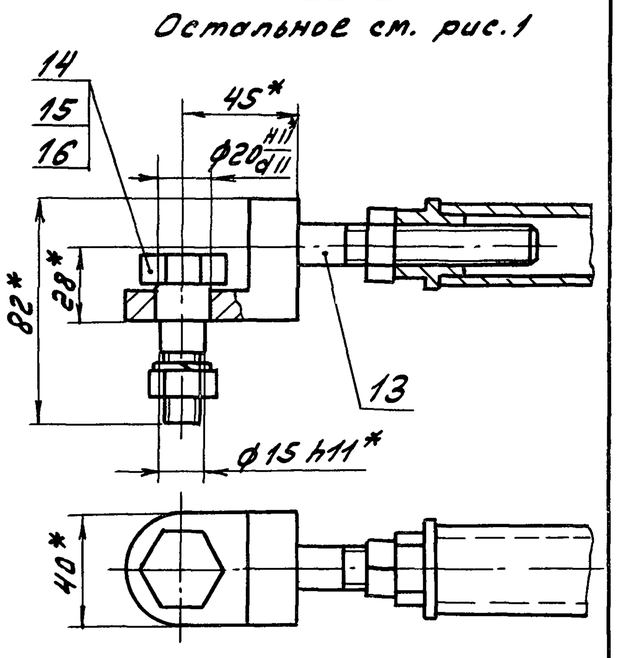


| Обозначение | Рис. | Размеры, мм | | | | | Масса, кг |
|---|---|---|---|---|---|---|---|
| | | L | $L_1$ | ℓ | d | $d_1$ | |
| Д 12Г. 177. 000 | 1 | 417 | 387 | 115 | 12 | 12 | 1,5 |
| -01 | | 570 | 540 | 270 | | | 2,0 |
| -02 | | 613 | 583 | 310 | | 10 | 2,3 |
| -03 | | 630 | 600 | 330 | | 12 | 2,4 |
| -04 | | 651 | 621 | 350 | | | 2,5 |
| -05 | 2 | 670 | 635 | 420 | — | | 2,5 |
| -06 | | 774 | 739 | 520 | — | | 3,0 |
| -07 | 1 | 1378 | 1348 | 1075 | 8 | 10 | 4,5 |

1.* Размеры для справок

2. $\pm \frac{IT16}{2}$

| | | | | | | Лит. | Масса | Масштаб |
|---|---|---|---|---|---|---|---|---|
| Изм. | Лист | № докум. | Подп. | Дата | Тяга | У | См. табл. | — |
| Разраб. | | Козина | | 3.3.87 | | Лист | Листов 1 | |
| Пров. | | Корчков | | | | Госстрой СССР ГПИ Горьковский Сантехпроект | | |
| Т.контр. | | | | | | | | |
| Нач.отд. | | Абашин | | | | | | |
| Н.контр. | | Мюнтер | | | | | | |
| Утв. | | | | | | | | |

22192-07 5 Копировал: Алаева Формат А3

Д12Г. 177.010 СБ

Типовой проект 903-1-245.87 Альбом 5 часть 2

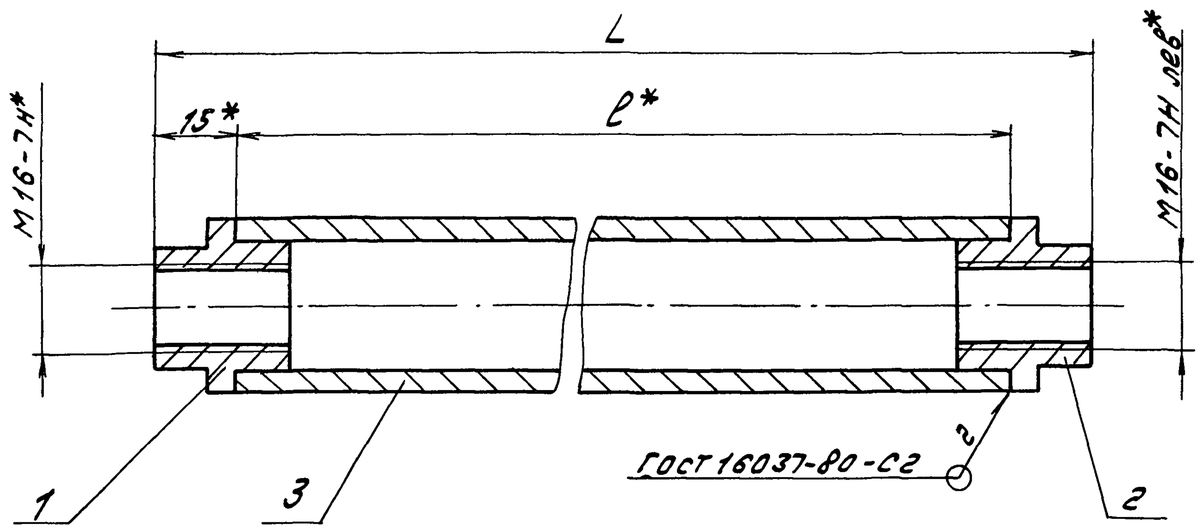


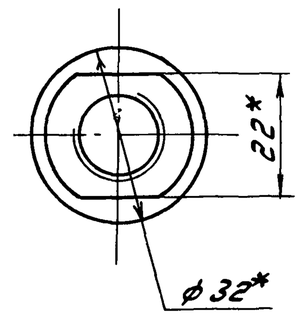


| Обозначение | Размеры, мм | | Масса, кг |
|---|---|---|---|
| | L | ℓ | |
| Д12Г.177.010 | 115 | 85 | 0,37 |
| -01 | 270 | 240 | 0,8 |
| -02 | 310 | 280 | 0,91 |
| -03 | 330 | 300 | 0,97 |
| -04 | 350 | 320 | 1.02 |
| -05 | 420 | 390 | 1.24 |
| -06 | 520 | 490 | 1.49 |
| -07 | 1075 | 1045 | 3,03 |

1. * Размеры для справок
2. $\pm \frac{IT14}{2}$
3. Резьбу калибровать.

| Изм. | Лист | № докум. | Подп. | Дата | Д12Г. 177. 010 СБ | | | |
|---|---|---|---|---|---|---|---|---|
| Разраб. | | Козина | | 9.3.87 | Муфта | Лит. | Масса | Масштаб |
| Пров. | | Корчков | | | | У | См. табл. | — |
| Т.контр. | | | | | | Лист | Листов 1 | |
| Н.контр. | | Мюнтер | | | | Госстрой СССР ГПИ Горьковский Сантехпроект | | |
| Утв. | | | | | | | | |

Формат А3

| Формат | Зона | Поз. | Обозначение | Наименование | Кол. | Примечание |
|---|---|---|---|---|---|---|
| | | | | L = 300 h 16 25 | 1 | 0,83 кг |
| | | | | Д12Г.177.010-04 | | |
| | | | | Детали | | |
| Б4 | | 3 | Д 12 Г. 177.009 | Труба | | |
| | | | | Труба 32х4 ГОСТ 8734-75 | | |
| | | | | В20 ГОСТ 8733-74 | | |
| | | | | L = 320 h16 25 | 1 | 0.88 кг |
| | | | | Д12Г. 177. 010-05 | | |
| | | | | Детали | | |
| Б4 | | 3 | Д 12 Г. 177. 011 | Труба | | |
| | | | | Труба 32х4 ГОСТ 8734-75 | | |
| | | | | В20 ГОСТ 8733-74 | | |
| | | | | L = 390 h16 25 | 1 | 1,1 кг |
| | | | | Д12Г. 177. 010-06 | | |
| | | | | Детали | | |
| Б4 | | 3 | Д 12 Г. 177. 012 | Труба | | |
| | | | | Труба 32х4 ГОСТ 8734-75 | | |
| | | | | В20 ГОСТ 8733-74 | | |
| | | | | L = 490 h16 25 | 1 | 1.35 кг |
| | | | | Д12Г. 177.010-07 | | |
| | | | | Детали | | |
| Б4 | | 3 | Д 12Г. 177. 013 | Труба | | |
| | | | | Труба 32х4 ГОСТ 8734-75 | | |
| | | | | В20 ГОСТ 8733-74 | | |
| | | | | L = 1045 h16 25 | 1 | 2,89 кг |

| Изм. | Лист | № докум. | Подп. | Дата | Д12Г. 177. 010 | Лист 2 |
|---|---|---|---|---|---|---|

Формат А4

| Формат | Зона | Поз. | Обозначение | Наименование | Кол. | Примечание |
|---|---|---|---|---|---|---|
| | | | | Документация | | |
| А3 | | | Д 12Г. 177. 010 СБ | Сборочный чертеж | | |
| | | | | Детали | | |
| А4 | | 1 | Д 12Г. 177. 004 | Втулка | 1 | |
| | | 2 | -01 | Втулка | 1 | |
| | | | Переменные данные | для исполнений | | |
| | | | | Д12Г. 177.010 | | |
| | | | | Детали | | |
| Б4 | | 3 | Д 12Г. 177. 005 | Труба | | |
| | | | | Труба 32х4 ГОСТ 8734-75 | | |
| | | | | В20 ГОСТ 8733-74 | | |
| | | | | L = 85 h 16 25 | 1 | 0,23 кг |
| | | | | Д12Г. 177. 010-01 | | |
| | | | | Детали | | |
| Б4 | | 3 | Д 12Г. 177. 006 | Труба | | |
| | | | | Труба 32х4 ГОСТ 8734-75 | | |
| | | | | В20 ГОСТ 8733-74 | | |
| | | | | L = 240 h16 25 | 1 | 0.66 кг |
| | | | | Д12Г. 177. 010-02 | | |
| | | | | Детали | | |
| Б4 | | 3 | Д 12Г. 177. 007 | Труба | | |
| | | | | Труба 32х4 ГОСТ 8734-75 | | |
| | | | | В20 ГОСТ 8733-74 | | |
| | | | | L = 280 h16 25 | 1 | 0.77 кг |
| | | | | Д12Г. 177. 010-03 | | |
| | | | | Детали | | |
| Б4 | | 3 | Д 12Г. 177. 008 | Труба | | |
| | | | | Труба 32х4 ГОСТ 8734-75 | | |
| | | | | В20 ГОСТ 8733-74 | | |

| Изм. | Лист | № докум. | Подп. | Дата | Д12Г. 177. 010 | | | |
|---|---|---|---|---|---|---|---|---|
| Разраб. | | Козина | | 9.3.87 | Муфта | Лит. | Лист | Листов |
| Пров. | | Корчков | | | | У | 1 | 2 |
| Н.контр. | | Мюнтер | | | | Госстрой СССР ГПИ Горьковский Сантехпроект | | |
| Утв. | | | | | | | | |

Д 12Г. 177. 020 СБ

Типовой проект 903-1-245.87 Альбом 5 часть 2

Рис. 1

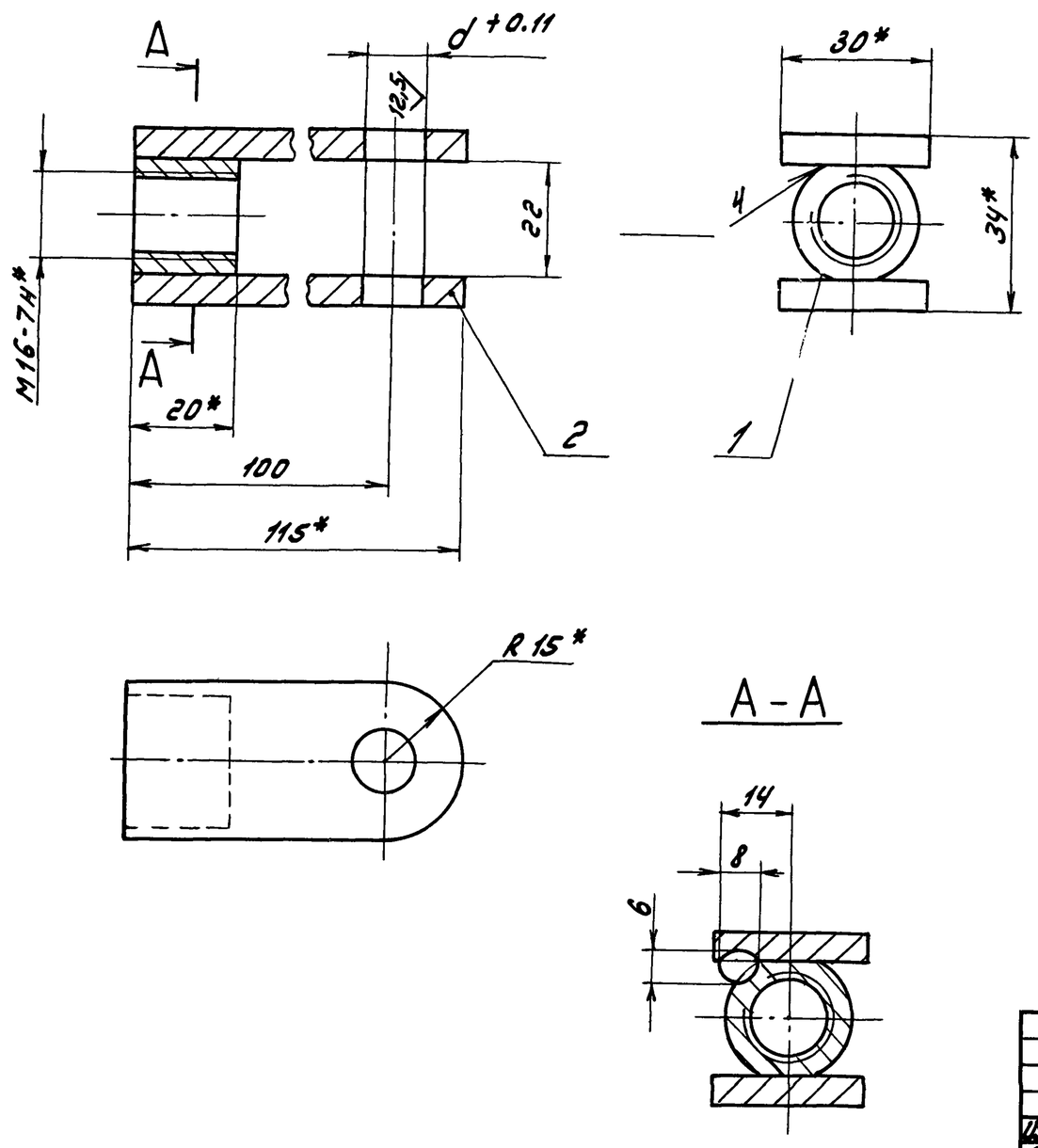


Рис. 2

Остальное см. рис. 1

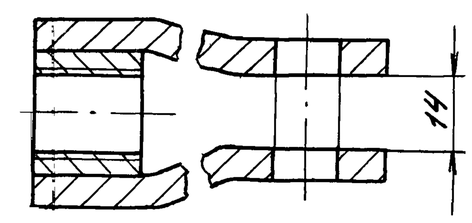


| Обозначение | Рис. | d, мм |
|---|---|---|
| Д 12Г. 177. 020 | 1 | 10 |
| -01 | | 12 |
| -02 | 2 | 8 |
| -03 | | 12 |

1.* Размеры для справок
2. $\pm \frac{IT16}{2}$
3. Сварка ручная дуговая

| | | | | | | |
|---|---|---|---|---|---|---|
| Изм. Лист | № докум. | Подп. Дата | Д 12Г. 177. 020 СБ | | | |
| Разраб. | Козина | 3.3.87 | Вилка | Лит. | Масса | Масштаб |
| Пров. | Корчков | | | У | 0,25 | – |
| Т. контр. | | | | Лист | Листов 1 | |
| Н. контр. | Мюнтер | | | Госстрой СССР ГПИ Горьковский Сантехпроект | | |
| Утв. | | | | | | |

Формат А3

Инв. № подл. | Подп. и дата | Взам. инв. № | Инв. № дубл. | Подп. и дата

Д 12Г. 177. 004

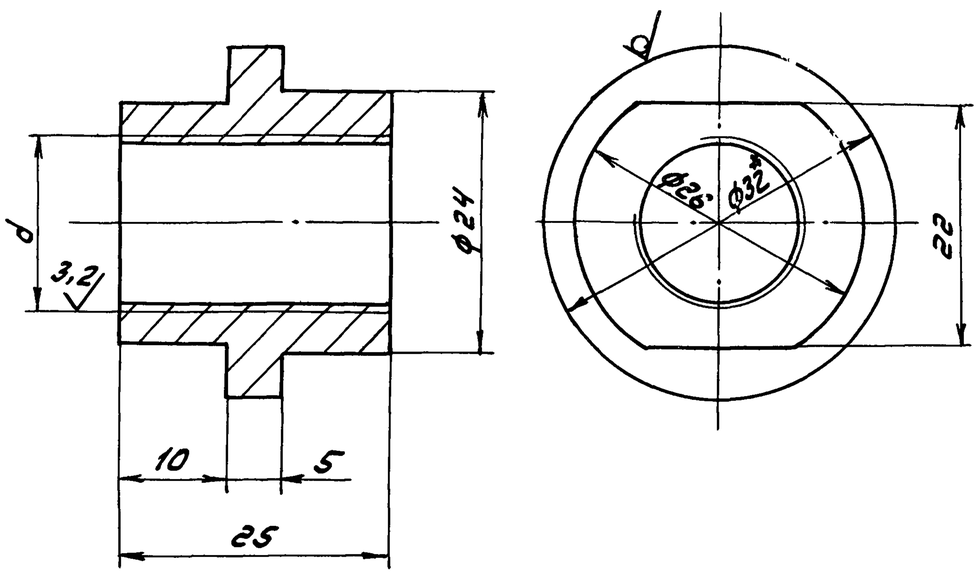


| Обозначение | d |
|---|---|
| Д 12Г. 177. 004 | M16-7H |
| -01 | M16-7H лев |

1.* Размеры для справок
2. $\pm \frac{IT14}{2}$

| | | | | | | |
|---|---|---|---|---|---|---|
| Изм. Лист | № докум. | Подп. | Дата | Д 12Г. 177. 004 | | |
| Разраб. | Козина | | 3.3.87 | Втулка | Лит. | Масса | Масштаб |
| Пров. | Корчков | | | | У | 0,07 | 2:1 |
| Т. контр. | | | | | Лист | Листов 1 | |
| Н. контр. | Мюнтер | | | Круг 32-в-ГОСТ 2590-71 / ВСт3сп ГОСТ 535-79 | Госстрой СССР ГПИ Горьковский Сантехпроект | |
| Утв. | | | | | | |

Формат А4

| Формат | Зона | Поз. | Обозначение | Наименование | Кол. | Примечание |
|---|---|---|---|---|---|---|
| | | | | Документация | | |
| А3 | | | Д 12Г. 177. 020 СБ | Сборочный чертеж | | |
| | | | | Детали | | |
| А4 | | 1 | Д 12Г. 177. 014 | Бобышка | 1 | |
| | | | Переменные данные для исполнений | | | |
| | | | | Д 12Г. 177. 020 | | |
| | | | | Детали | | |
| А4 | | 2 | Д 12Г. 177. 015 | Ушко | 2 | |
| | | | | Д 12Г. 177. 020-01 | | |
| | | | | Детали | | |
| А4 | | 2 | Д 12Г. 177. 015 | Ушко | 2 | |
| | | | | Д 12Г. 177. 020-02 | | |
| | | | | Детали | | |
| А4 | | 2 | Д 12Г. 177. 015-01 | Ушко | 2 | |
| | | | | Д 12Г. 177. 020-03 | | |
| | | | | Детали | | |
| А4 | | 2 | Д 12Г. 177. 015-01 | Ушко | 2 | |

| | | | | | | |
|---|---|---|---|---|---|---|
| Изм. Лист | № докум. | Подп. | Дата | Д 12Г. 177. 020 | | |
| Разраб. | Козина | | 3.3.87 | Вилка | Лит. | Лист | Листов |
| Пров. | Корчков | | | | У | 1 | 1 |
| Нач. отд. | | | | | Госстрой СССР ГПИ Горьковский Сантехпроект | |
| Н. контр. | Мюнтер | | | | | |
| Утв. | | | | | | |

Формат А4



Копировал: Ивакин

| Формат | Зона | Поз. | Обозначение | Наименование | Кол. | Примечание |
|---|---|---|---|---|---|---|
| | | | | L=492 h16 25 | 1 | 88.5кг |
| Б4 | | 5 | Д 22 Г. 055. 005 | Труба | | |
| | | | | Труба 273х7 ГОСТ 10704-76 / Д ГОСТ 10705-80 | | |
| | | | | L=255 h16 25 | 1 | 11.7кг |
| Б4 | | 6 | Д 22 Г. 055. 006 | Труба | | |
| | | | | Труба 273х7 ГОСТ 10704-76 / Д ГОСТ 10705-80 | | |
| | | | | L=630 h16 25 | 1 | 29кг |
| А4 | | 7 | Д 22 Г. 055. 007 | Лист | 2 | |
| Б4 | | 8 | Д 22 Г. 055. 008 | Труба | | |
| | | | | Труба 108х4 ГОСТ 10704-76 / Д ГОСТ 10705-80 | | |
| | | | | L=5720 h16 25 | 1 | 58.7кг |
| | | | | Стандартные изделия | | |
| | | 9 | | Отвод 90° 108х4 ГОСТ 17375-77 | 2 | |
| | | 10 | | Отвод 90° 273х7 ГОСТ 17375-77 | 1 | |

Изм. Лист № докум. Подп. Дата

Д 22 Г. 055. 000

Лист 2

Формат А4

| Формат | Зона | Поз. | Обозначение | Наименование | Кол. | Примечание |
|---|---|---|---|---|---|---|
| | | | | Документация | | |
| А2 | | | Д 22 Г. 055. 000 СБ | Сборочный чертеж | | |
| | | | | Детали | | |
| Б4 | | 1 | Д 22 Г. 055. 001 | Труба | | |
| | | | | Труба 108х4 ГОСТ 10704-76 / Д ГОСТ 10705-80 | | |
| | | | | L=400 h16 25 | 1 | 4кг |
| Б4 | | 2 | Д 22 Г. 055. 002 | Труба | | |
| | | | | Труба 108х4 ГОСТ 10704-76 / Д ГОСТ 10705-80 | | |
| | | | | L=5528 h16 25 | 1 | 56.7кг |
| Б4 | | 3 | Д 22 Г. 055. 003 | Лист | | |
| | | | | Лист Б-ПН-8 ГОСТ 19903-74 / В Ст3сп ГОСТ 14637-79 | | |
| | | | | $\phi 810^{-1} \times \phi 108^{+1}$ 25 | 1 | 11кг |
| Б4 | | 4 | Д 22 Г. 055. 004 | Труба | | |
| | | | | Труба 820х9 ГОСТ 10704-76 / Д ГОСТ 10705-80 | | |

Изм. Лист № докум. Подп. Дата

Д 22 Г. 055. 000

| | | | | |
|---|---|---|---|---|
| Разраб. | Козина | | 9.387 | Устройство для задержания герметика |
| Пров. | Козина | | | |
| Нач.отд. | Вольский | | | |
| Н.контр. | Мюнтер | | | |
| Утв. | | | | |

Лит. У; Лист 1; Листов 2

Госстрой СССР ГПИ Горьковский Сантехпроект

Формат А4

Д 12Г. 177. 015

12,5 (✓)

Рис. 1

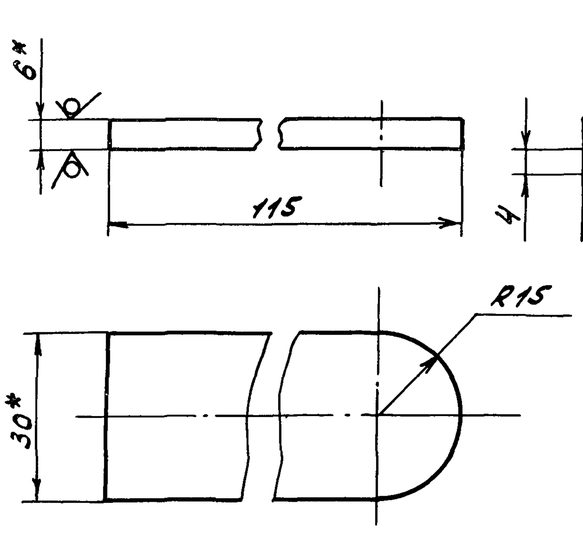


Рис. 2
Остальное см. рис. 1

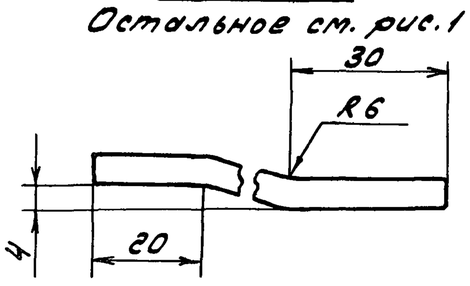


| Обозначение | Рис. |
|---|---|
| Д 12Г. 177. 015 | 1 |
| -01 | 2 |

1.* Размеры для справок
2. ± IT14/2

Изм. Лист № докум. Подп. Дата

Д 12Г. 177. 015

| | | | | |
|---|---|---|---|---|
| Разраб. | Козина | | 9.387 | Ушко |
| Пров. | Корчков | | | |
| Т.контр. | | | | |
| Н.контр. | Мюнтер | | | |
| Утв. | | | | |

Лит. У; Масса 0,1; Масштаб 1:1; Лист; Листов 1

Лист Б-ПН-6 ГОСТ 19903-74 / В Ст3сп ГОСТ 14637-79

Госстрой СССР ГПИ Горьковский Сантехпроект

Формат А4

Д 12Г. 177. 014

12,5 (✓)

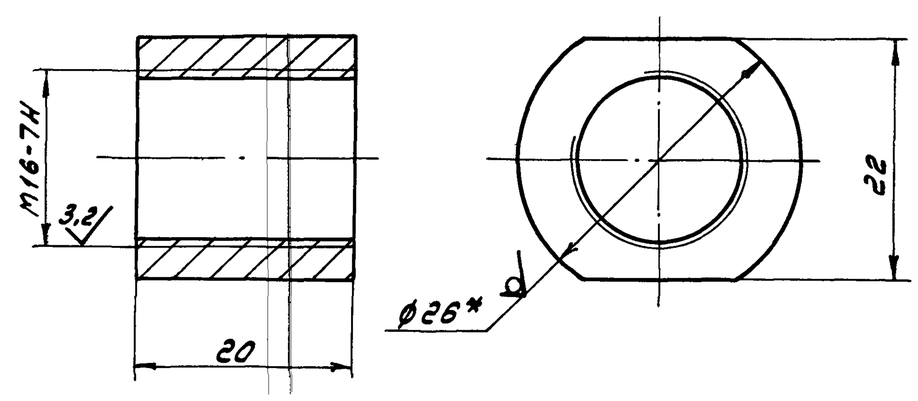


1.* Размеры для справок
2. ± IT14/2

Изм. Лист № докум. Подп. Дата

Д 12Г. 177. 014

| | | | | |
|---|---|---|---|---|
| Разраб. | Козина | | 9.387 | Бобышка |
| Пров. | Корчков | | | |
| Т.контр. | | | | |
| Н.контр. | Мюнтер | | | |
| Утв. | | | | |

Лит. У; Масса 0,05; Масштаб 2:1; Лист; Листов 1

Круг 26-В-ГОСТ 2590-71 / В Ст3сп ГОСТ 535-79

Госстрой СССР ГПИ Горьковский Сантехпроект

Формат А4



Копия

Типовой проект 903-1-245.87 Альбом 5 часть 2

Д 22 Г.055.000 СБ

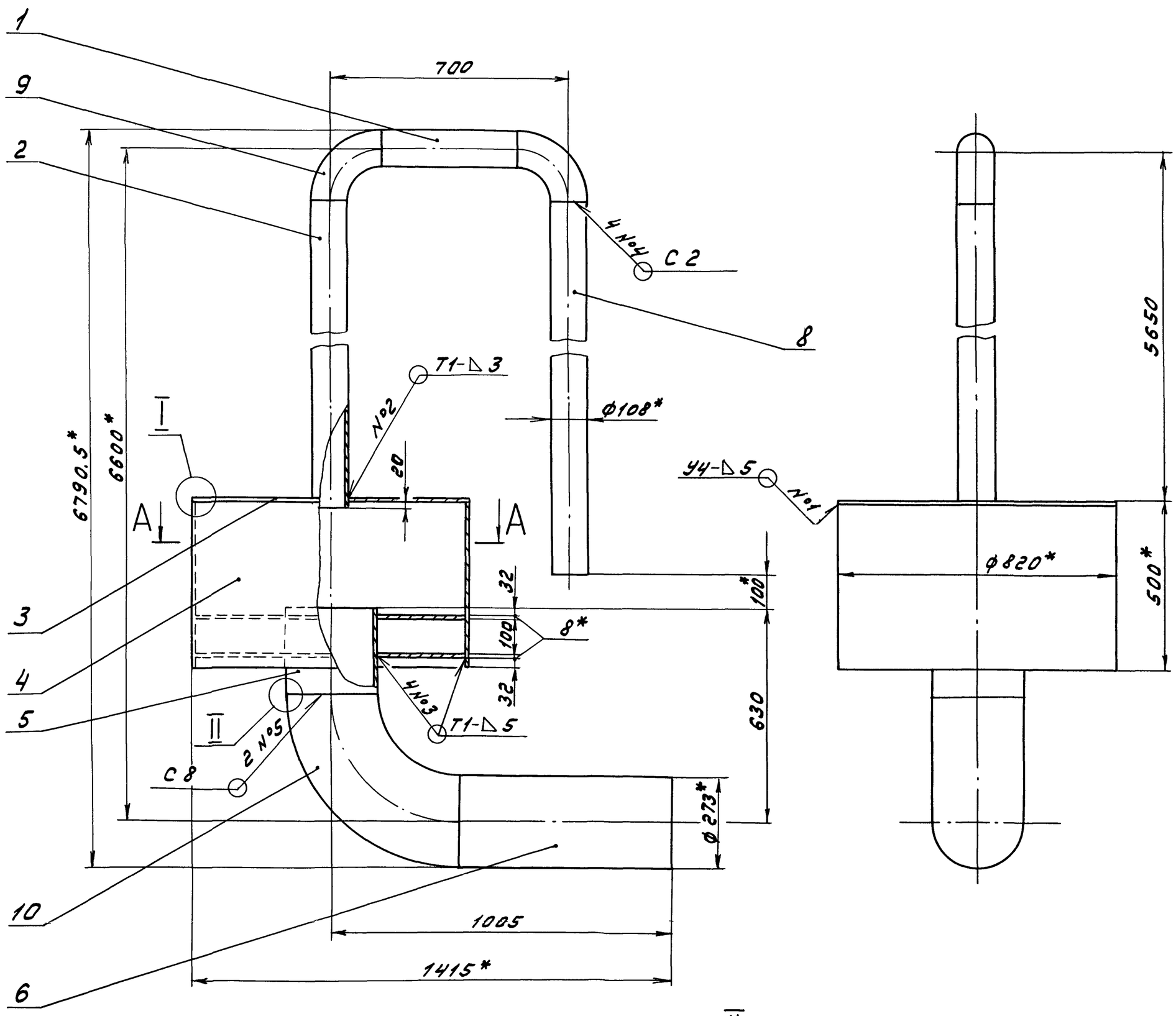


А-А

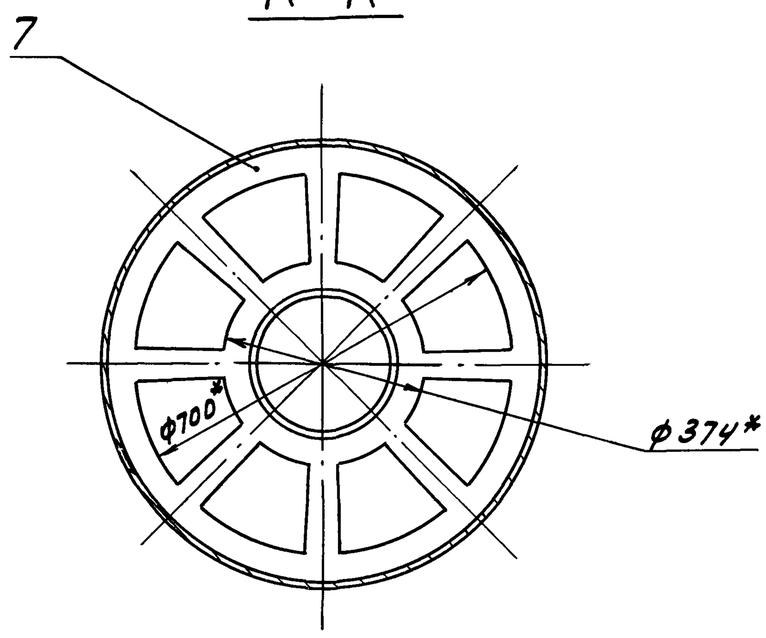


II
М 1:1

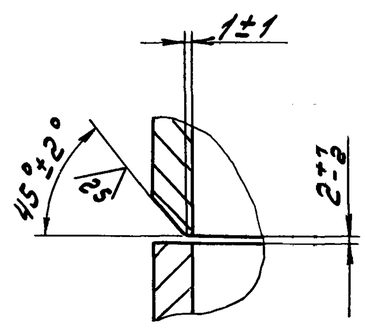


I
М 1:1

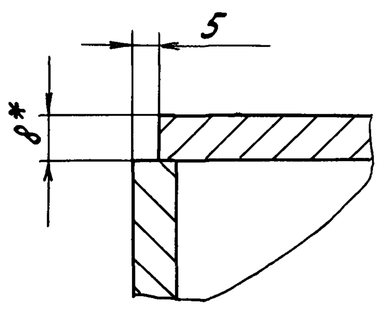


1.* Размеры для справок

2. $\pm \frac{IT16}{2}$

3. Сварные швы №1,2,3 по ГОСТ 5264-80, №4,5 по ГОСТ 16037-80

| | | | | | | | | |
|---|---|---|---|---|---|---|---|---|
| Изм. | Лист | № докум. | Подп. | Дата | Д22Г.055.000 СБ | | | |
| Разраб. | | Козина | | 5.11.87 | Устройство для задержания герметика | Лит. | Масса | Масштаб |
| Пров. | | Козина | | | | У | 350 | 1:10 |
| Т.контр. | | | | | | Лист | Листов 1 | |
| Нач.отд. | | Абдшин | | | | Госстрой СССР ГПИ Горьковский Сантехпроект | | |
| Н.контр. | | Мюнтер | | | | | | |
| Утв. | | | | | | | | |

Инв.№ подл. | Подп. и дата | Взам.инв.№ | Инв.№ дубл. | Подп. и дата

22192-07 9 Копировал: Миасов- Формат А2

Д 22Г. 055. 007

Типовой проект 903-1-245.87 Альбом 5 часть.

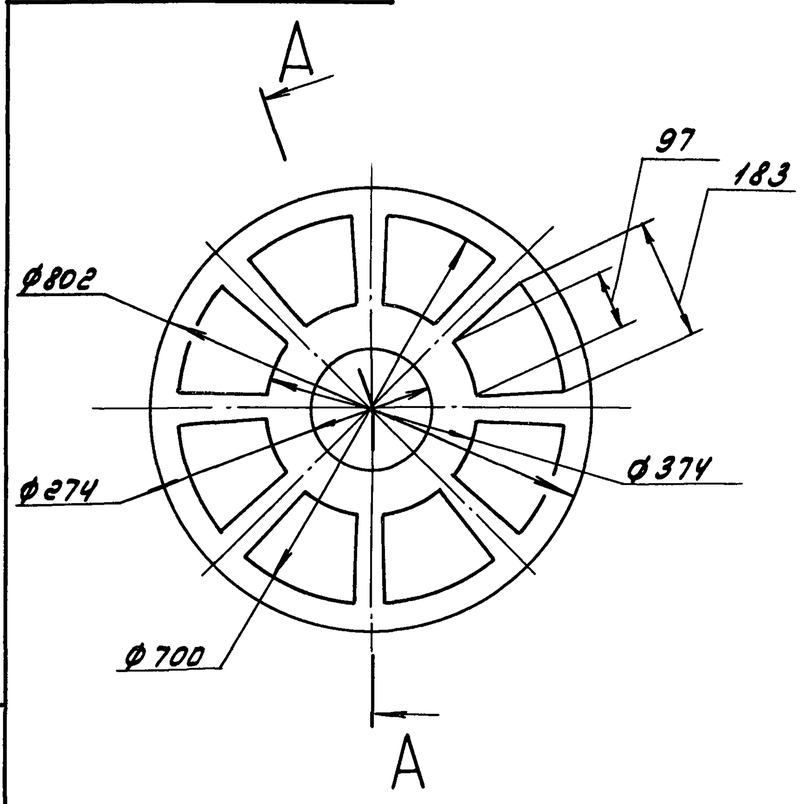


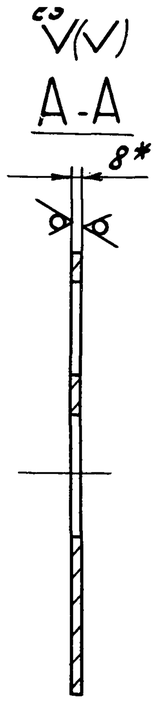


1.* Размеры для справок

2. H16, h16

| | | | | | | | |
|---|---|---|---|---|---|---|---|
| Изм. | Лист | № докум. | Подп. | Дата | Д 22Г. 055. 007 | | |
| Разраб. | | Козина | | 25.3.87 | Лист | Лит. | Масса | Масштаб |
| Пров. | | Козина | | | | У | 27 | 1:5 |
| Т.контр. | | | | | | Лист | Листов 1 | |
| Н.контр. | | Мюнтер | | | Лист Б-ПН-8 ГОСТ 19903-74 / ВСт3сп ГОСТ 14637-79 | Госстрой СССР ГПИ Горьковский Сантехпроект | |
| Утв. | | | | | | | |

Формат А4

Д 12В. 138. 002

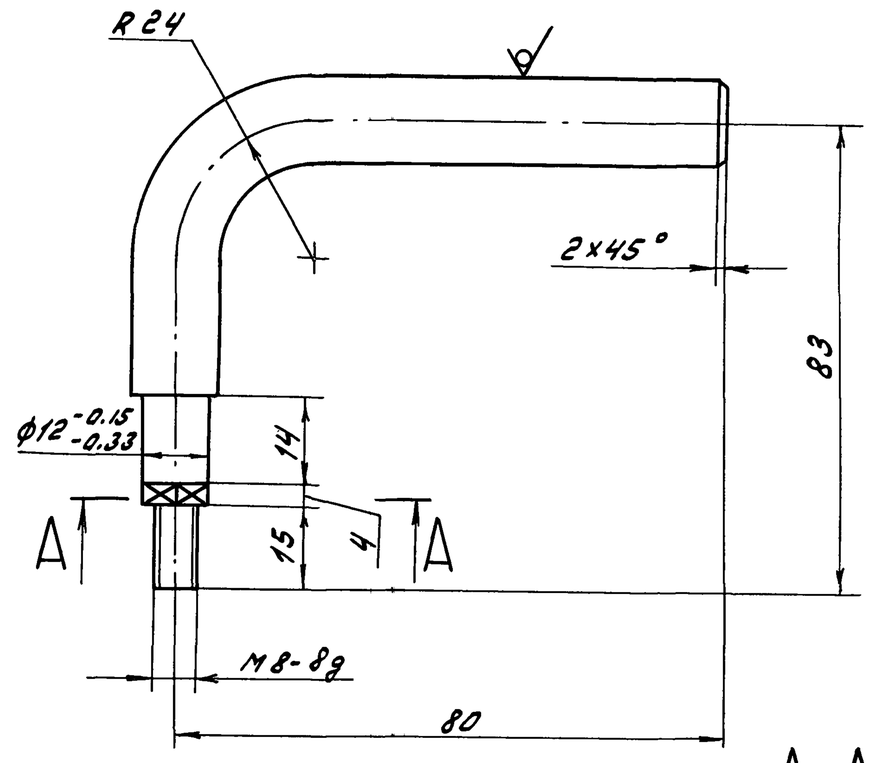


h 16; ± IT16/2

A-A

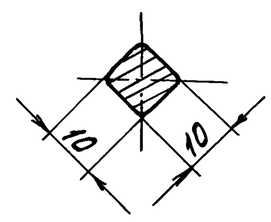


| | | | | | | | |
|---|---|---|---|---|---|---|---|
| Изм. | Лист | № докум. | Подп. | Дата | Д 12В. 138. 002 | | |
| Разраб. | | Лапин | | 25.3.87 | Ручка | Лит. | Масса | Масштаб |
| Пров. | | Лапин | | | | У | 0.2 | 1:1 |
| Т.контр. | | | | | | Лист | Листов 1 | |
| Н.контр. | | Мюнтер | | | Круг 16-В-ГОСТ 2590-71 / ВСт.3сп ГОСТ 535-79 | Госстрой СССР ГПИ Горьковский Сантехпроект | |
| Утв. | | | | | | | |

Формат А4

Д 12В. 138. 001

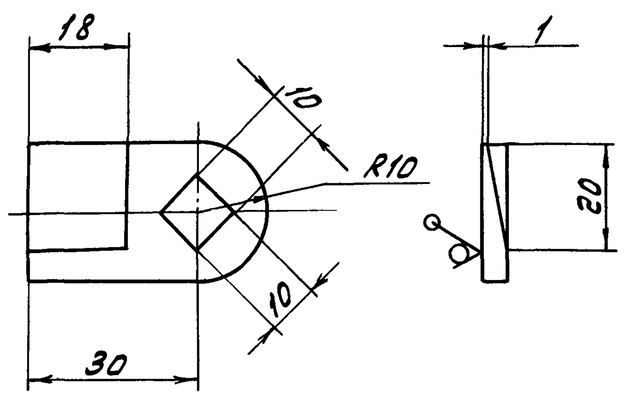


H16; h16; ± IT16/2

| | | | | | | | |
|---|---|---|---|---|---|---|---|
| Изм. | Лист | № докум. | Подп. | Дата | Д 12В. 138. 001 | | |
| Разраб. | | Лапин | | 25.3.87 | Планка | Лит. | Масса | Масштаб |
| Пров. | | Лапин | | | | У | 0.04 | 1:1 |
| Т.контр. | | | | | | Лист | Листов 1 | |
| Н.контр. | | Мюнтер | | | Полоса 2-Б-4×25 ГОСТ 103-76 / ВСт3сп ГОСТ 535-79 | Госстрой СССР ГПИ Горьковский Сантехпроект | |
| Утв. | | | | | | | |

Формат А4

| Формат | Зона | Поз. | Обозначение | Наименование | Кол. | Примечание |
|---|---|---|---|---|---|---|
| | | | | | | |
| | | | | Документация | | |
| | | | | | | |
| А2 | | | Д 12В. 138. 000 СБ | Сборочный чертеж | | |
| | | | | | | |
| | | | | Сборочные единицы | | |
| | | | | | | |
| А4 | | 1 | Д 12В. 138. 010 | Шкаф | 1 | |
| А4 | | 2 | Д 12В. 138. 020 | Дверка | 1 | |
| | | | | | | |
| | | | | Детали | | |
| | | | | | | |
| А4 | | 3 | Д 12В. 138. 001 | Планка | 1 | |
| А4 | | 4 | Д 12В. 138. 002 | Ручка | 1 | |
| | | | | | | |
| | | | | Стандартные изделия | | |
| | | | | | | |
| | | 5 | | Гайка М8.4.019 | | |
| | | | | ГОСТ 5915-70 | 1 | |
| | | 6 | | Шайба 8.019 | | |
| | | | | ГОСТ 11371-78 | 1 | |

| | | | | | | | |
|---|---|---|---|---|---|---|---|
| Изм. | Лист | № докум. | Подп. | Дата | Д 12В. 138. 000 | | |
| Разраб. | | Лапин | | 25.3.87 | Шкаф для установки датчика типа „Сапфир" | Лит. | Лист | Листов |
| Пров. | | Лапин | | | | У | | 1 |
| Нач.отд. | | Ябашин | | | | Госстрой СССР ГПИ Горьковский Сантехпроект | | |
| Н.контр. | | Мюнтер | | | | | | |
| Утв. | | | | | | | | |

Формат А4



Копировал:

Типовой проект 903-1-245.87 Альбом 5 часть 2

Д128.138.000 СБ

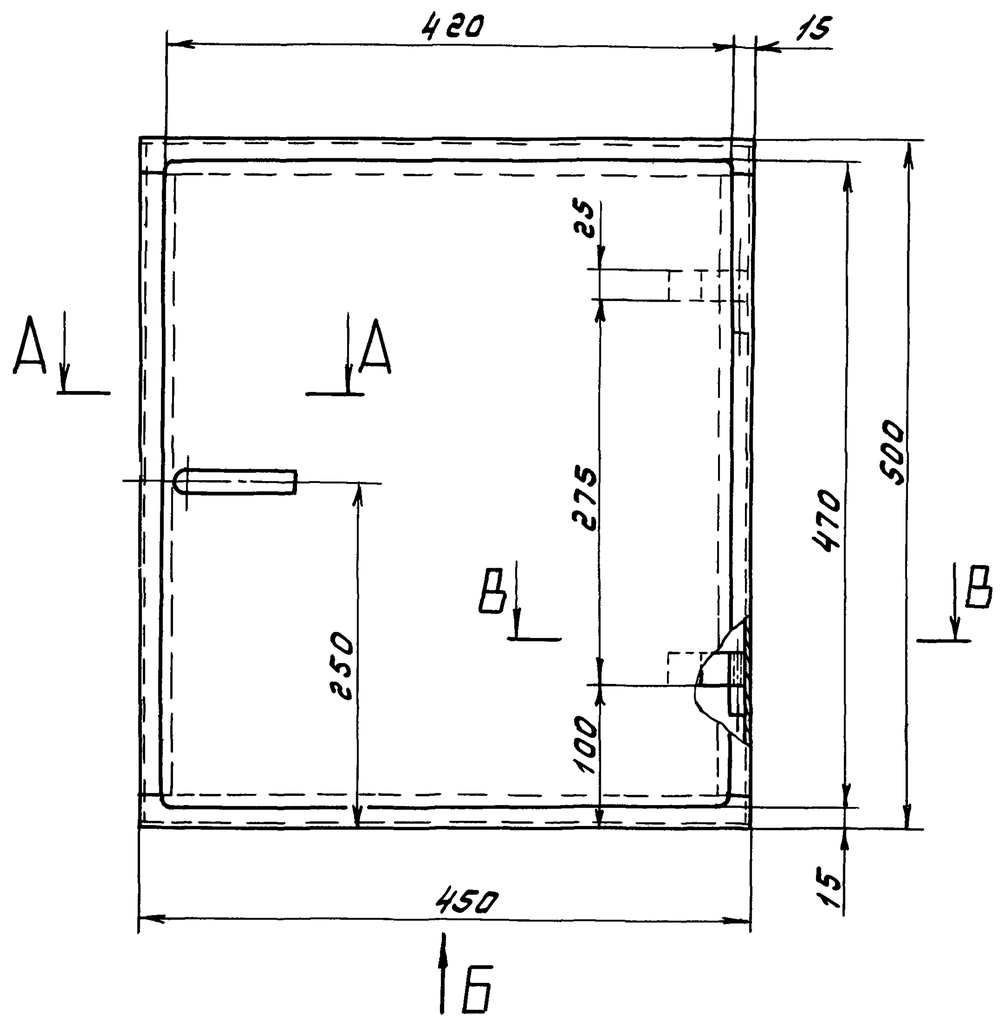


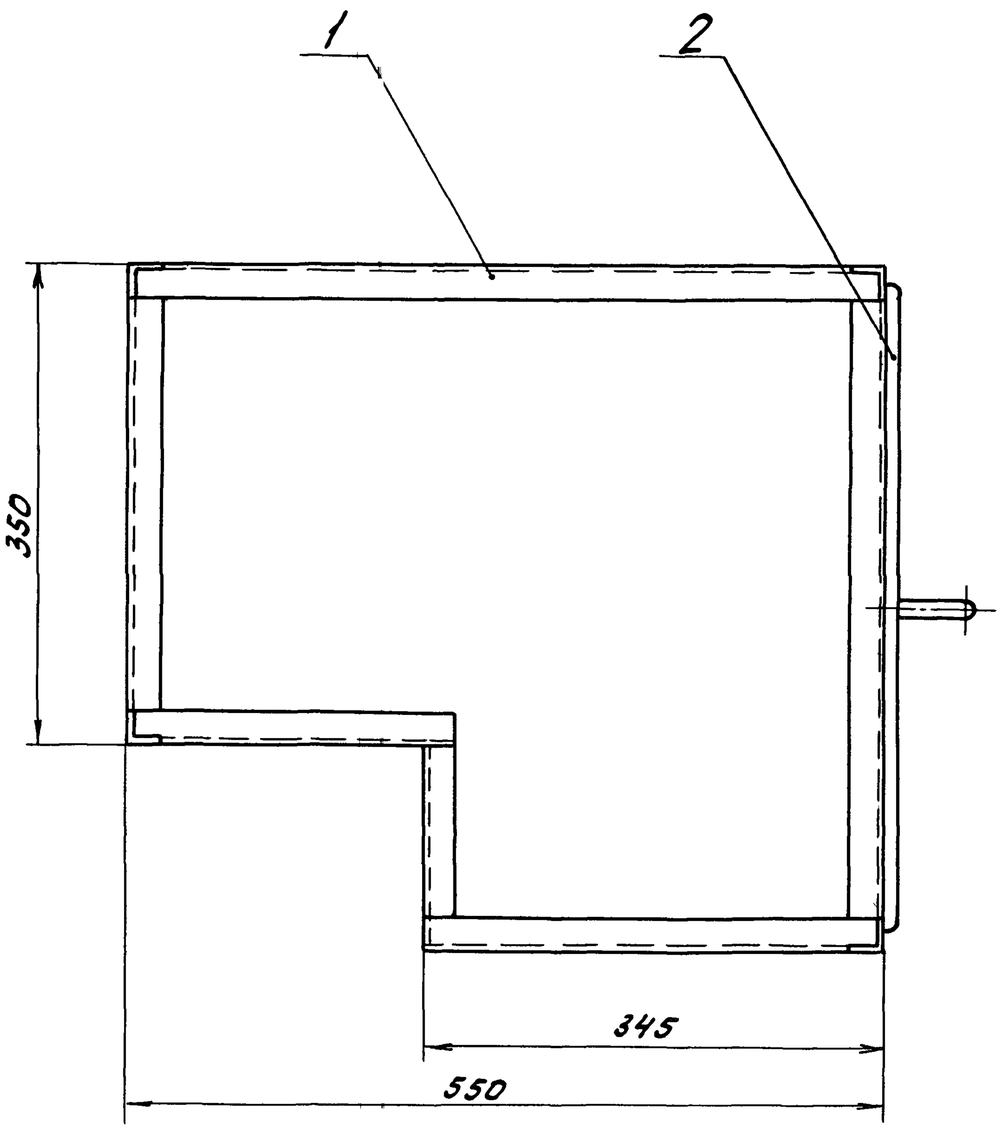


А–А
М1:1

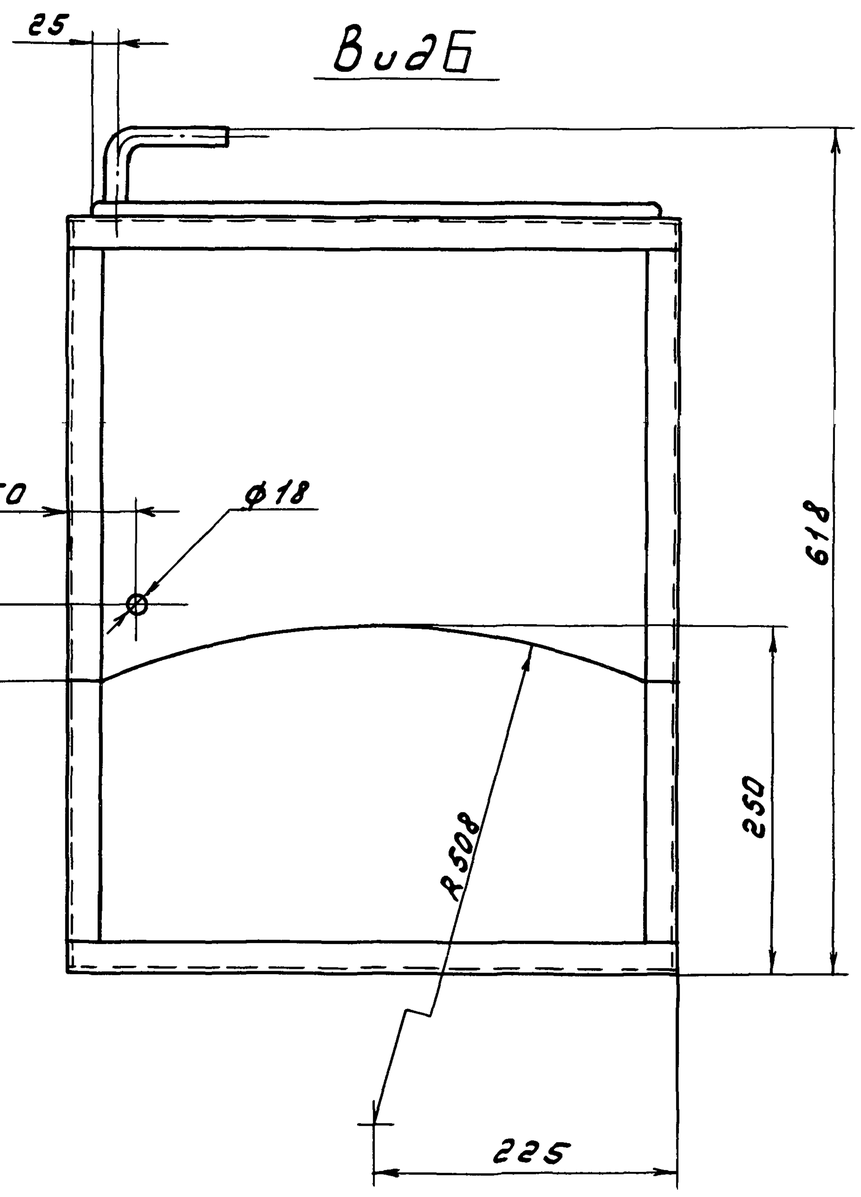


Вид Б

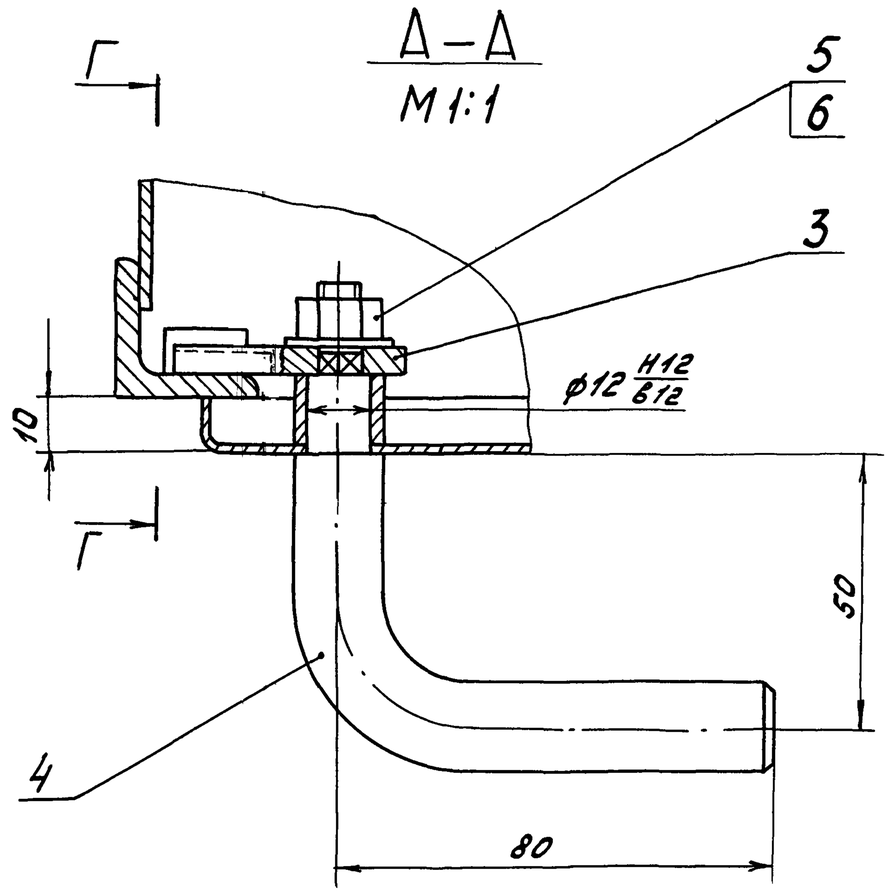


В – В
М1:1

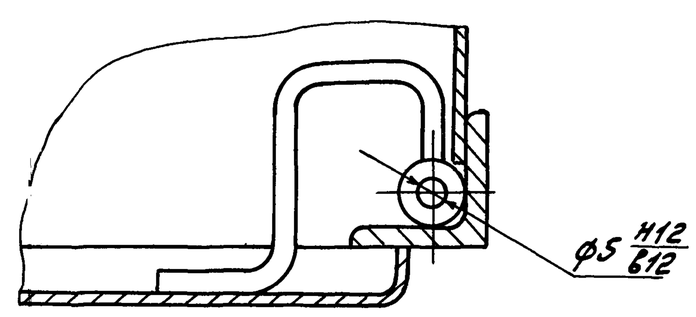


Г – Г
М 1:1

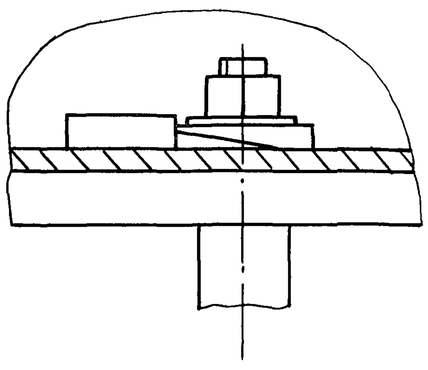

Размеры для справок.

| | | | | | | | |
|---|---|---|---|---|---|---|---|
| | | | | Д128.138.000 СБ | | | |
| Изм. | Лист | № докум. | Подп. | Дата | Шкаф для установки датчика типа „Сапфир" | Лит. | Масса | Масштаб |
| Разраб. | | Лапин | | 20.4.87 | | У | 24 | 1:4 |
| Пров. | | Лапин | | | | Лист | Листов 1 |
| Т.контр. | | | | | | | |
| Нач.отд. | | Абашин | | | | Госстрой СССР ГПИ Горьковский Сантехпроект |
| Н.контр. | | Мюнтер | | | | |
| Утв. | | | | | | |

Инв. № подл. | Подп. и дата | Взам. инв. № | Инв. № дубл. | Подп. и дата

22192-07 11 Копировал: Миронова - формат А2

Д 12 В. 138. 008

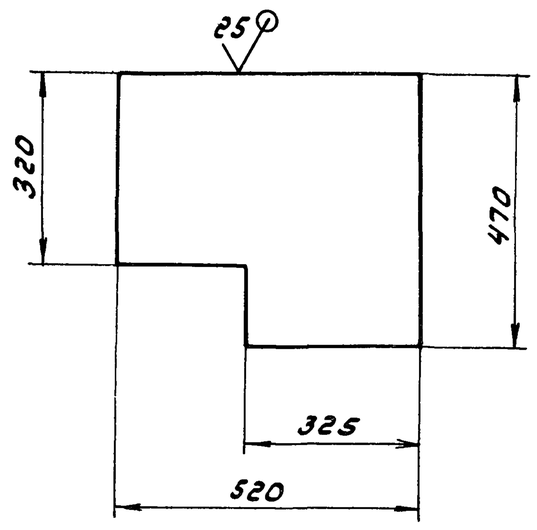


h16; ± IT16/2

| | | | | | | | |
|---|---|---|---|---|---|---|---|
| Изм. | Лист | № докум. | Подп. | Дата | Д12В.138.008 | | |
| Разраб. | | Лапин | | 25.3.87 | Стенка | Лит. | Масса | Масштаб |
| Пров. | | Лапин | | | | У | 3,34 | 1:10 |
| Т.контр. | | | | | | Лист | Листов 1 |
| Н.контр. | | Мюнтер | | | Лист Б-ПН-2 ГОСТ 19903-74 / 3-IV-Н-В Ст.3сп ГОСТ 16523-70 | Госстрой СССР ГПИ Горьковский Сантехпроект | |
| Утв. | | | | | | | |

Формат А4

Типовой проект 903-1-245.87 Альбом 5 часть 2

Инв.№ подл. | Подп. и дата | Взам. инв.№ | Инв.№ дубл. | Подп. и дата

Д 12 В. 138. 007

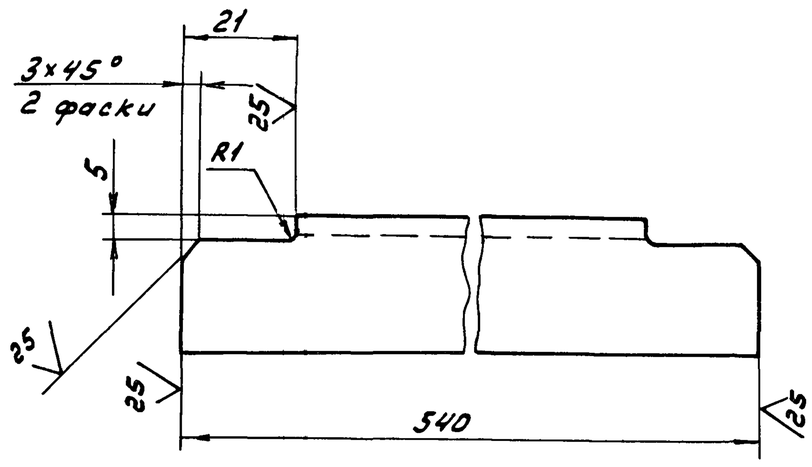


h16; ± IT16/2

| | | | | | | | |
|---|---|---|---|---|---|---|---|
| Изм. | Лист | № докум. | Подп. | Дата | Д12В.138.007 | | |
| Разраб. | | Лапин | | 25.3.87 | Связь | Лит. | Масса | Масштаб |
| Пров. | | Лапин | | | | У | 0,78 | 1:1 |
| Т.контр. | | | | | | Лист | Листов 1 |
| Н.контр. | | Мюнтер | | | Уголок 25×25×4-Б-ГОСТ 8509-72 / В Ст.3сп. ГОСТ 535-79 | Госстрой СССР ГПИ Горьковский Сантехпроект | |
| Утв. | | | | | | | |

Формат А4

Инв.№ подл. | Подп. и дата | Взам. инв.№ | Инв.№ дубл. | Подп. и дата

| Формат | Зона | Поз. | Обозначение | Наименование | Кол. | Примечание |
|---|---|---|---|---|---|---|
| А4 | | 9 | Д12В.138.011 | Дно | 1 | |
| А4 | | 10 | Д 12В.138.012 | Связь | 1 | |
| Б4 | | 11 | Д 12 В. 138.013 | Крышка | | |
| | | | | Лист Б-ПН-2 ГОСТ 19903-74 | | |
| | | | | 3-IV-Н-В Ст.3сп ГОСТ 16523-70 | | |
| | | | | (420×520) h16 25 | 1 | 3,44 кг |
| Б4 | | 12 | Д 12В.138.014 | Стенка | | |
| | | | | Лист Б-ПН-2 ГОСТ 19903-74 | | |
| | | | | 3-IV-Н-В Ст.3сп. ГОСТ 16523-70 | | |
| | | | | (320×420) h16 25 | 1 | 2,1 кг |
| А4 | | 13 | Д 12В.138.015 | Связь | 1 | |
| Б4 | | 14 | Д 12В.138.016 | Платик | | |
| | | | | Лист Б-ПН-6 ГОСТ 19903-74 | | |
| | | | | ВСт.3сп ГОСТ 14637-79 | | |
| | | | | (14×14) h16 25 | 1 | 0,009 кг |
| А4 | | 15 | Д 12В.138.017 | Ось | 2 | |

| | | | | | | |
|---|---|---|---|---|---|---|
| Изм. | Лист | № докум. | Подп. | Дата | Д 12 В. 138.010 | Лист 2 |

Формат А4

| Формат | Зона | Поз. | Обозначение | Наименование | Кол. | Примечание |
|---|---|---|---|---|---|---|
| | | | | Документация | | |
| А2 | | | Д 12 В. 138.010 СБ | Сборочный чертеж | | |
| | | | | Детали | | |
| Б4 | | 1 | Д 12 В. 138. 005 | Связь | | |
| | | | | Уголок 25×25×4-Б-ГОСТ 8509-72 | | |
| | | | | В Ст.3сп. ГОСТ 535-79 | | |
| | | | | L = 450 h16 25 | 6 | 0,65 кг |
| Б4 | | 2 | Д 12 В. 138. 006 | Стойка | | |
| | | | | Уголок 25×25×4-Б-ГОСТ 8509-72 | | |
| | | | | ВСт.3сп. ГОСТ 535-79 | | |
| | | | | L = 300 h16 25 | 2 | 0,44 кг |
| А4 | | 3 | Д 12В.138.007 | Связь | 2 | |
| А4 | | 4 | Д 12 В. 138.008 | Стенка | 2 | |
| А3 | | 5 | Д 12 В. 138. 009 | Связь | 1 | |
| | | 6 | 01 | Связь | 1 | |
| | | 7 | 02 | Связь | 1 | |
| | | 8 | 03 | Связь | 1 | |

| | | | | | | | |
|---|---|---|---|---|---|---|---|
| Изм. | Лист | № докум. | Подп. | Дата | Д 12 В. 138. 010 | | |
| Разраб. | | Лапин | | 25.3.87 | Шкаф | Лит. | Лист | Листов |
| Пров. | | Лапин | | | | У | 1 | 2 |
| Нач.отд. | | | | | | Госстрой СССР ГПИ Горьковский Сантехпроект | |
| Н.контр. | | Мюнтер | | | | | |
| Утв. | | | | | | | |

Копировал Формат А4

Инв.№ подл. | Подп. и дата | Взам. инв.№ | Инв.№ дубл. | Подп. и дата

Д128.138.010 СБ

Типовой проект 903-1-245.87 Альбом 5 часть2

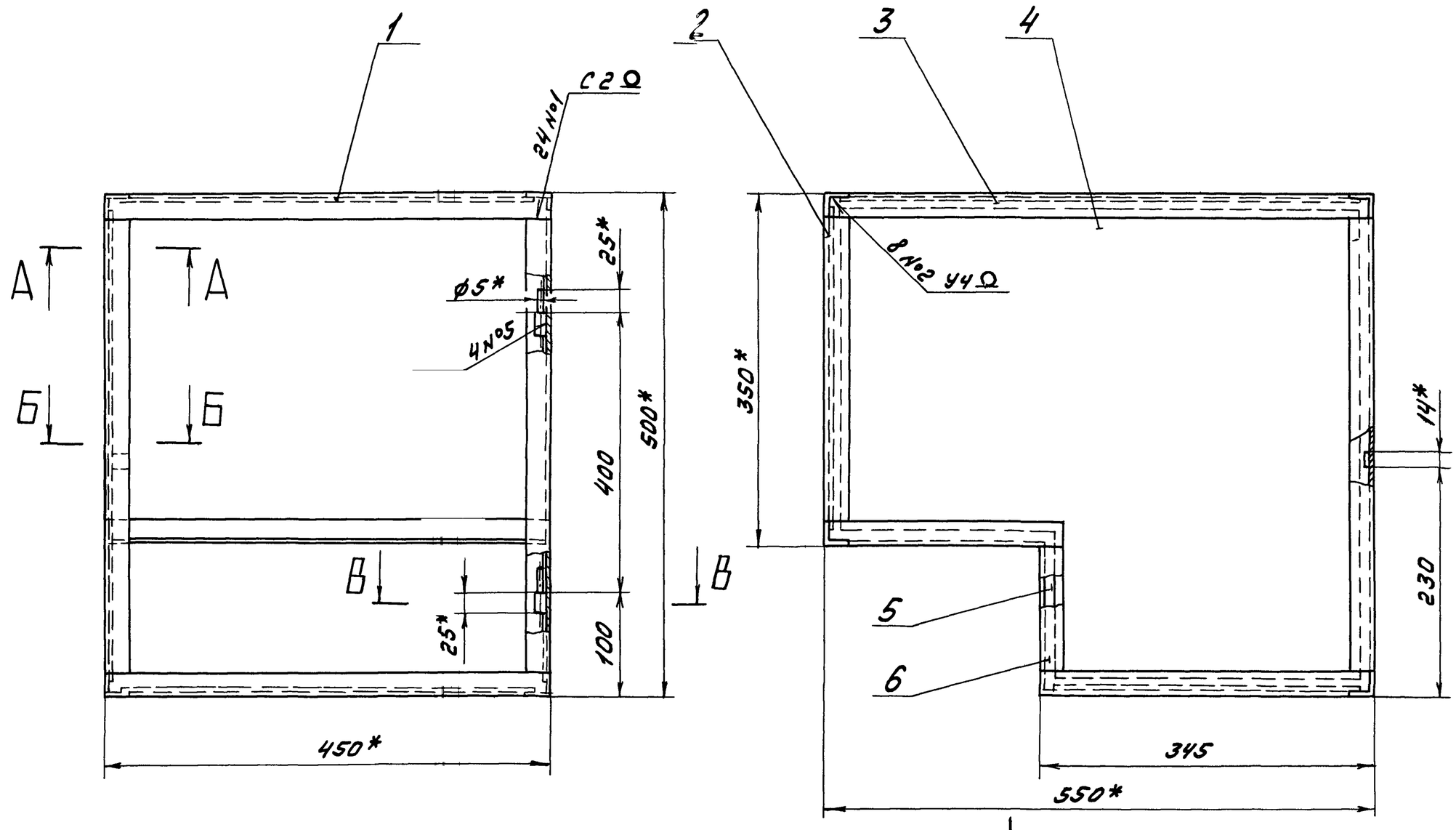


Б – Б
М 1:1

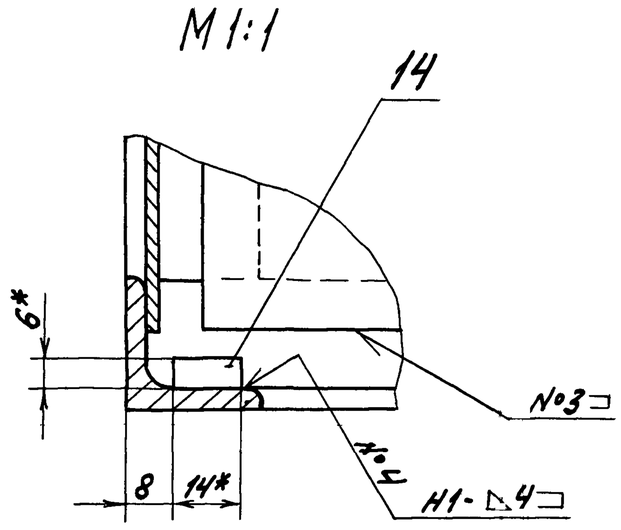


Вид Г

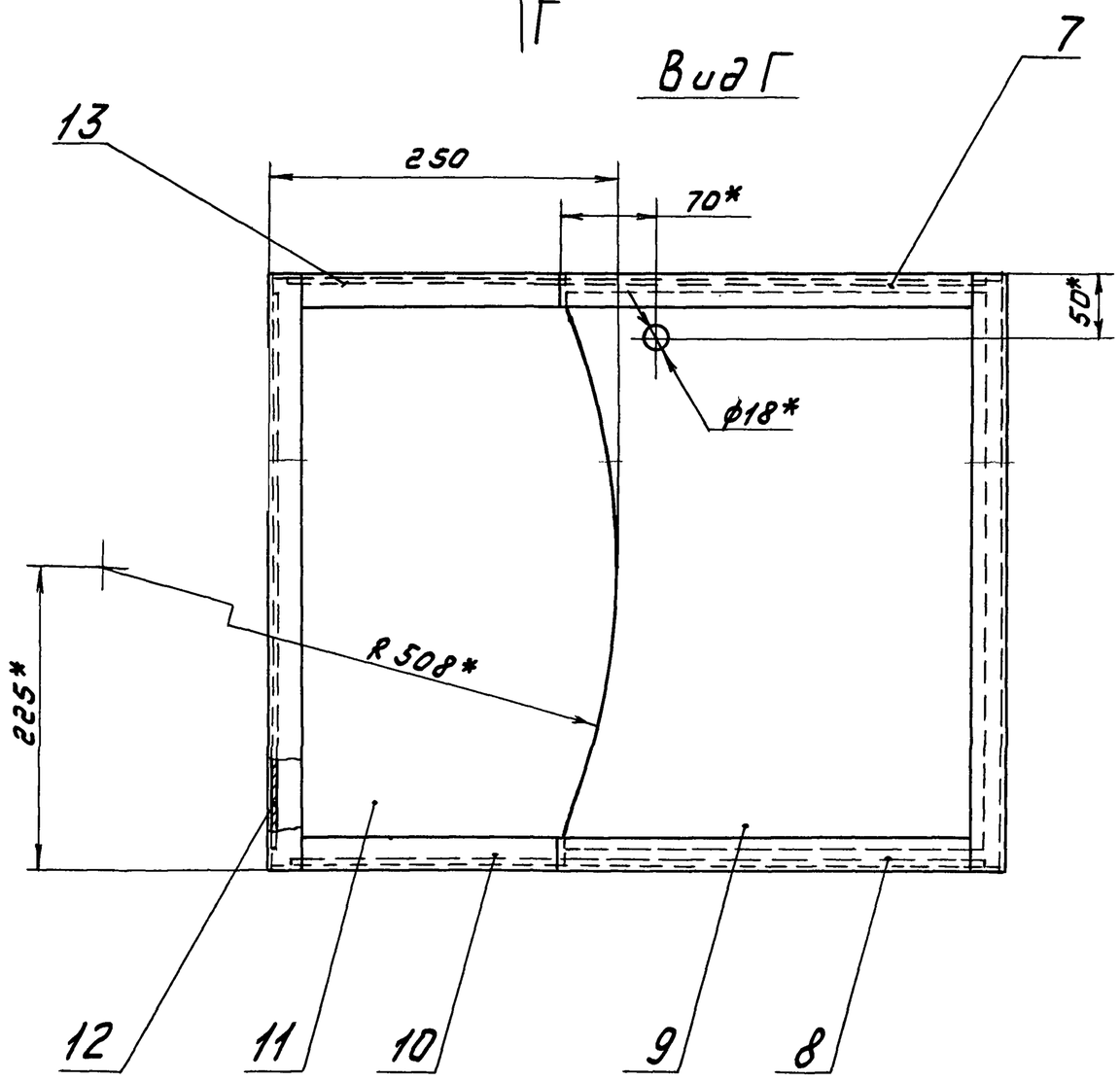


В – В
М 1:1

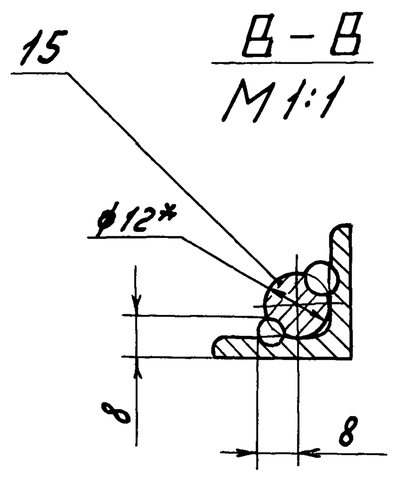


А – А
М 1:1

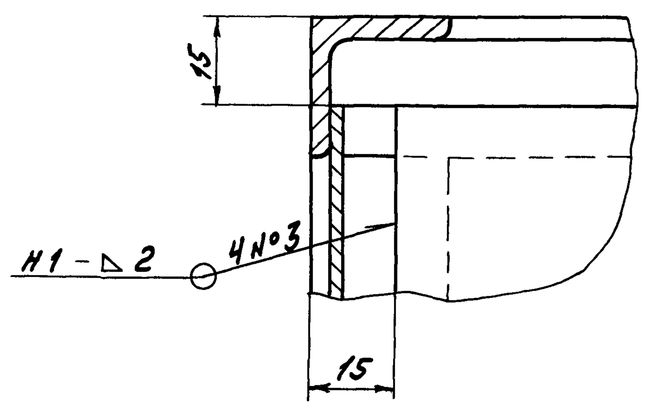


1.* Размеры для справок.
2. $\pm \frac{IT16}{2}$
3. Сварные швы №1... №4 по ГОСТ 5264-80.
4. Сварка ручная дуговая.

| | | | | | | | | |
|---|---|---|---|---|---|---|---|---|
| | | | | | Д128.138.010 СБ | | | |
| Изм | Лист | №докум. | Подп. | Дата | Шкаф | Лит. | Масса | Масштаб |
| Разраб. | | Лапин | | 22.4.87г | | У | 20.5 | 1:4 |
| Пров. | | Лапин | | | | Лист | Листов 1 | |
| Т.контр. | | | | | | Госстрой СССР ГПИ Горьковский Сантехпроект | | |
| Н.контр. | | Мюнтер | | | | | | |
| Утв. | | | | | | | | |

Инв.№подл. | Подп. и дата | Взам.инв.№ | Инв.№дубл. | Подп. и дата

Д128.138.012

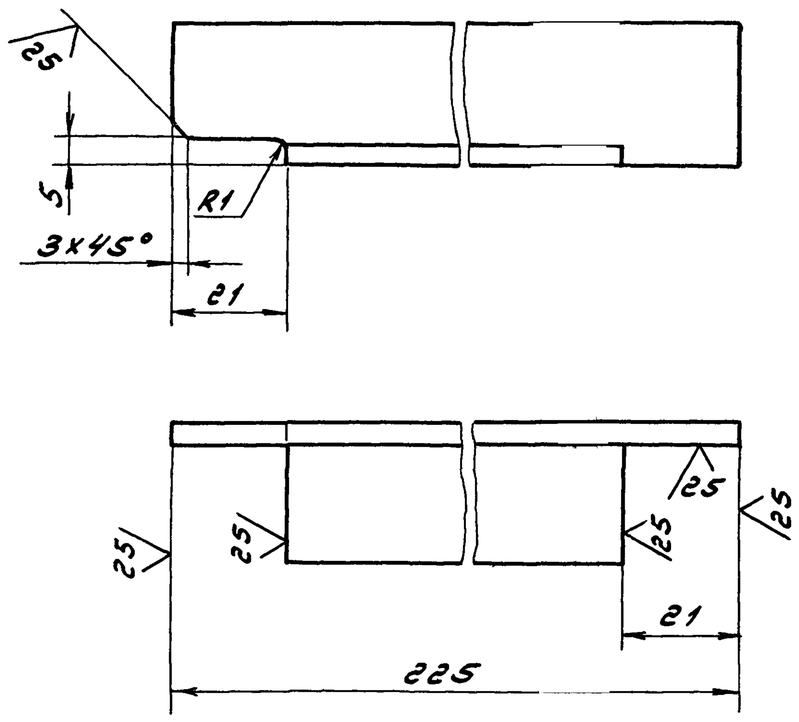


$h16; \pm \frac{IT16}{2}$

| | | | | | | | | |
|---|---|---|---|---|---|---|---|---|
| Изм. | Лист | № докум. | Подп. | Дата | Д128.138.012 | | | |
| Разраб. | | Лапин | | 22.4.87г. | Связь | Лит. | Масса | Масштаб |
| Пров. | | Лапин | | | | У | 0,3 | 1:1 |
| Т.контр. | | | | | | Лист | Листов 1 | |
| Н.контр. | | Мюнтер | | | Уголок 25х25х4-Б-ГОСТ8509-72 / В Ст.3сп ГОСТ535-79 | Госстрой СССР ГПИ Горьковский Сантехпроект | | |
| Утв. | | | | | | | | |

Формат А4

Д128.138.011

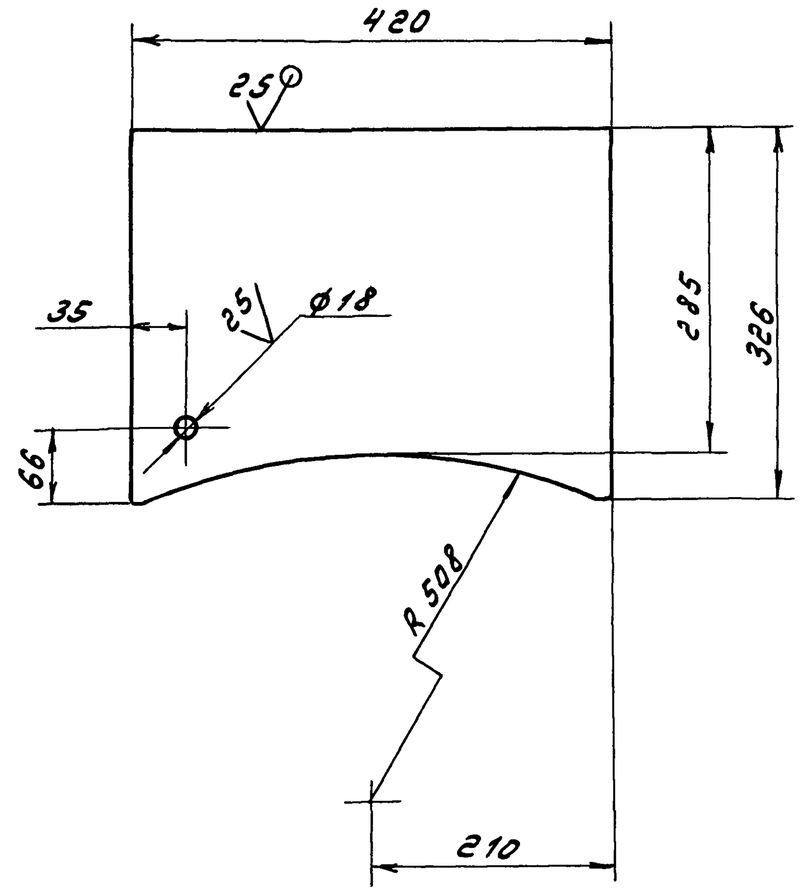


$H16; h16; \pm \frac{IT16}{2}$

| | | | | | | | | |
|---|---|---|---|---|---|---|---|---|
| Изм. | Лист | № докум. | Подп. | Дата | Д128.138.011 | | | |
| Разраб. | | Лапин | | 22.4.87г. | Дно | Лит. | Масса | Масштаб |
| Пров. | | Лапин | | | | У | 2 | 1:5 |
| Т.контр. | | | | | | Лист | Листов 1 | |
| Н.контр. | | Мюнтер | | | Лист Б-ПН-2 ГОСТ 19903-74 / 3-IV-Н-В Ст3сп ГОСТ16523-70 | Госстрой СССР ГПИ Горьковский Сантехпроект | | |
| Утв. | | | | | | | | |

Формат А4

Д128.138.003

Рис. 1

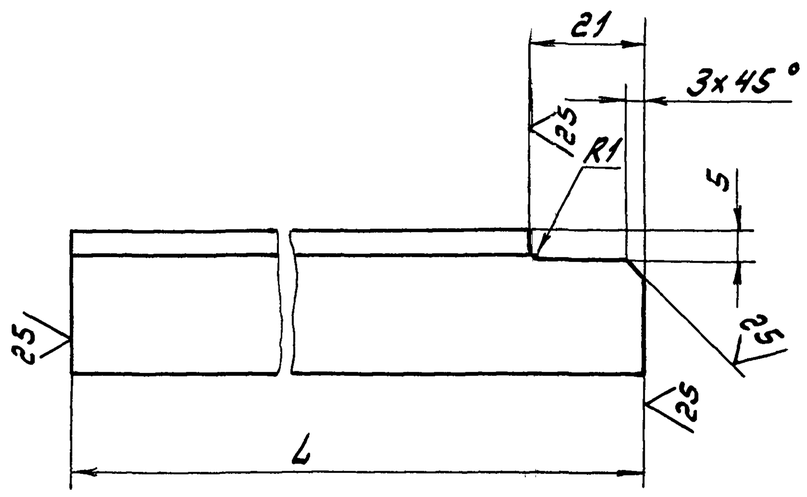


Рис. 2 зеркальное отражение
Остальное см. Рис. 1

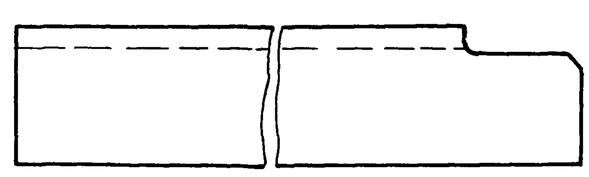

| Обозначение | Рис. | L, мм | Масса, кг |
|---|---|---|---|
| Д128.138.009 | 1 | 145 | 0,2 |
| -01 | 2 | | |
| -02 | 1 | 340 | 0,5 |
| -03 | 2 | | |

| | | | | | | | | |
|---|---|---|---|---|---|---|---|---|
| Изм. | Лист | № докум. | Подп. | Дата | Д128.138.009 | | | |
| Разраб. | | Лапин | | 22.4.87г. | Связь | Лит. | Масса | Масштаб |
| Пров. | | Лапин | | | | У | см. табл. | — |
| Т.контр. | | | | | | Лист | Листов 1 | |
| Н.контр. | | Мюнтер | | | Уголок 25х25х4-Б-ГОСТ8509-72 | Госстрой СССР ГПИ Горьковский | | |

Инв.№ подл. | Подп. и дата | Взам. инв.№ | Инв.№ дубл. | Подп. и дата

Типовой проект 903-1-245.87 Альбом 5 часть 2

Д 12В.138.021

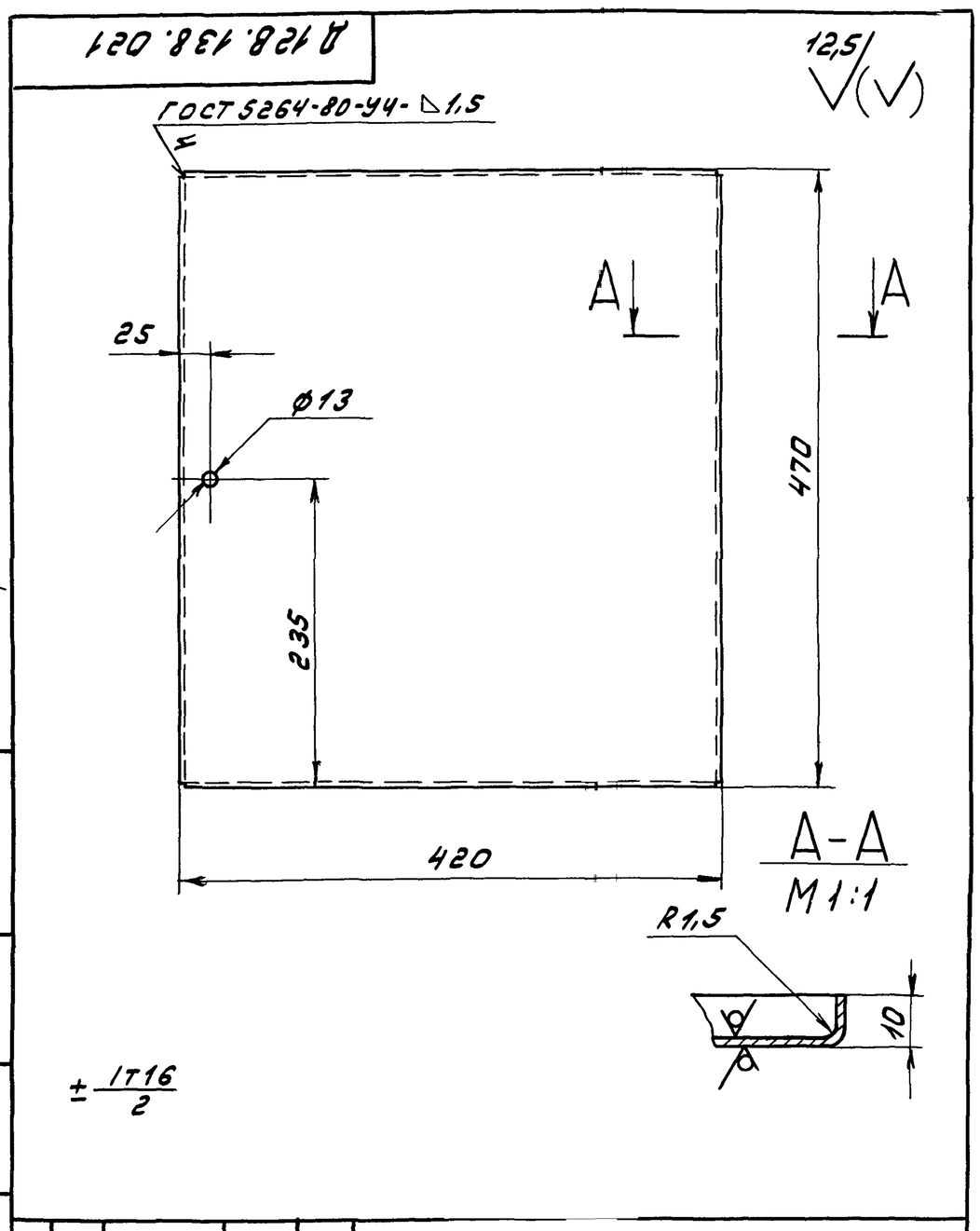


| Изм. | Лист | № докум. | Подп. | Дата | Д 12В.138.021 | | | |
|---|---|---|---|---|---|---|---|---|
| Разраб. | | Лапин | | 22.4.87г. | Полотно | Лит. | Масса | Масштаб |
| Пров. | | Лапин | | | | У | 2,5 | 1:4 |
| Т.контр. | | | | | | Лист | Листов 1 | |
| Н.контр. | | Мюнтер | | | Лист 5-ПН-1,5 ГОСТ 19903-74 / 3-Ну-Н-ВСт.3сп ГОСТ 16523-70 | Госстрой СССР ГПИ Горьковский Сантехпроект | | |
| Утв. | | | | | | | | |

Формат А4

| Формат | Зона | Поз. | Обозначение | Наименование | Кол. | Примечание |
|---|---|---|---|---|---|---|
| | | | | Документация | | |
| А3 | | | Д 12В.138.020 СБ | Сборочный чертеж | | |
| | | | | Детали | | |
| А4 | | 1 | Д 12В.138.021 | Полотно | 1 | |
| А4 | | 2 | Д 12В.138.022 | Кронштейн | 2 | |
| А4 | | 3 | Д 12В.138.023 | Втулка | 2 | |
| А4 | | 4 | Д 12В.138.024 | Втулка | 1 | |

| Изм. | Лист | № докум. | Подп. | Дата | Д 12В.138.020 | | | |
|---|---|---|---|---|---|---|---|---|
| Разраб. | | Лапин | | 22.4.87г. | Дверка | Лит. | Лист | Листов 6 |
| Пров. | | Лапин | | | | У | | 1 |
| Нач.отд. | | | | | | Госстрой СССР ГПИ Горьковский Сантехпроект | | |
| Н.контр. | | Мюнтер | | | | | | |
| Утв. | | | | | | | | |

Формат А4

Д 12В.138.017

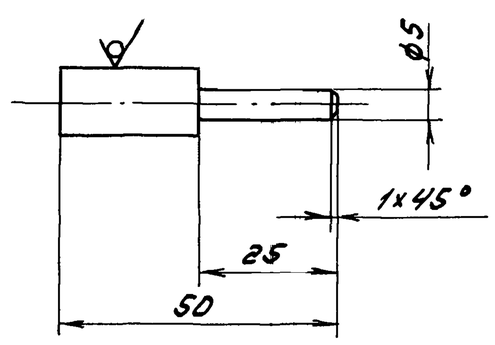


| Изм. | Лист | № докум. | Подп. | Дата | Д 12В.138.017 | | | |
|---|---|---|---|---|---|---|---|---|
| Разраб. | | Лапин | | 22.4.87г. | Ось | Лит. | Масса | Масштаб |
| Пров. | | Лапин | | | | У | 0,026 | 1:1 |
| Т.контр. | | | | | | Лист | Листов 1 | |
| Н.контр. | | Мюнтер | | | Круг 12-В-ГОСТ 2590-71 / В Ст.3сп. ГОСТ 535-79 | Госстрой СССР ГПИ Горьковский Сантехпроект | | |
| Утв. | | | | | | | | |

Д 12В.138.015

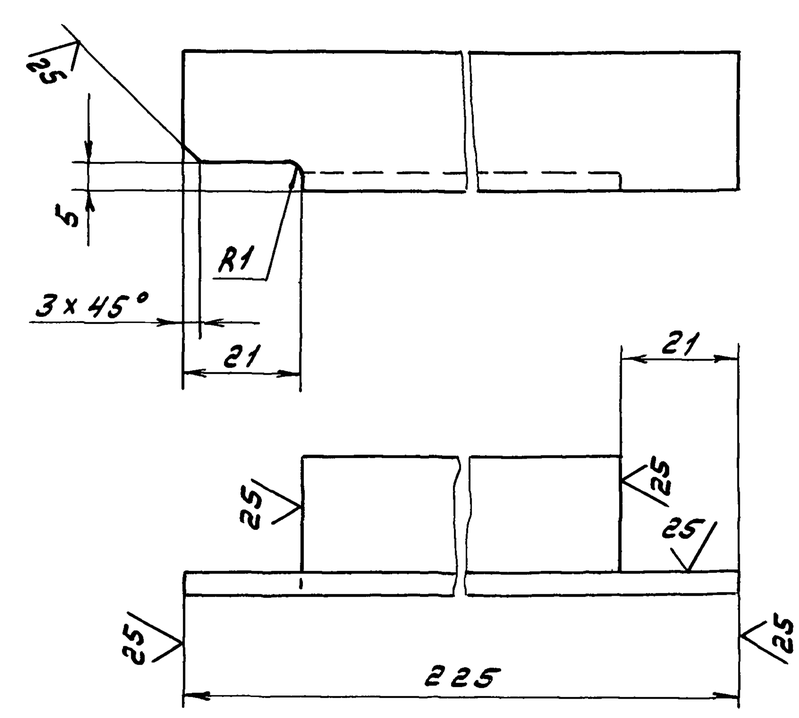


| Изм. | Лист | № докум. | Подп. | Дата | Д 12В.138.015 | | | |
|---|---|---|---|---|---|---|---|---|
| Разраб. | | Лапин | | 22.4.87г. | Связь | Лит. | Масса | Масштаб |
| Пров. | | Лапин | | | | У | 0,3 | 1:1 |
| Т.контр. | | | | | | Лист | Листов 1 | |
| Н.контр. | | Мюнтер | | | Уголок 25х25х4-Б-ГОСТ 8509-72 / В Ст.3сп ГОСТ 535-79 | Госстрой СССР ГПИ Горьковский Сантехпроект | | |
| Утв. | | | | | | | | |

Типовой проект 903-1-245.87 Альбом 5 часть 2

Д128.138.023

6,3

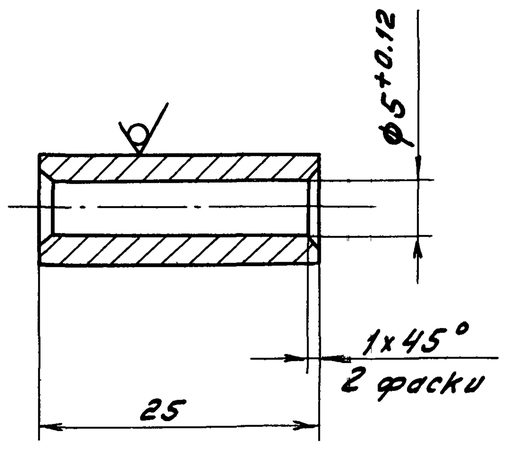


h16; ± IT16/2

| | | | | | | | |
|---|---|---|---|---|---|---|---|
| Изм. | Лист | № докум. | Подп. | Дата | Д12В.138.023 | | |
| Разраб. | | Лапин | | 22.4.87г. | Втулка | Лит. | Масса | Масштаб |
| Пров. | | Лапин | | | | У | 0.012 | 2:1 |
| Т.контр. | | | | | | Лист | Листов 1 | |
| Н.контр. | | Мюнтер | | | Круг 10-В-ГОСТ 2590-71 / ВСт.3сп ГОСТ 535-79 | Госстрой СССР ГПИ Горьковский Сантехпроект | |
| Утв. | | | | | | | |

Формат А4

Д128.138.022

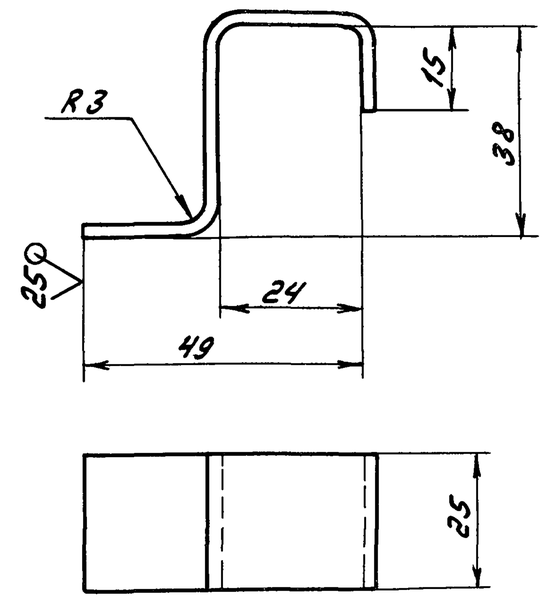


± IT16/2

| | | | | | | | |
|---|---|---|---|---|---|---|---|
| Изм. | Лист | № докум. | Подп. | Дата | Д12В.138.022 | | |
| Разраб. | | Лапин | | 22.4.87г. | Кронштейн | Лит. | Масса | Масштаб |
| Пров. | | Лапин | | | | У | 0.041 | 1:1 |
| Т.контр. | | | | | | Лист | Листов 1 | |
| Н.контр. | | Мюнтер | | | Лист 5-ПН-3 ГОСТ 19903-74 / 3-N-Н-ВСт3сп ГОСТ 16523-70 | Госстрой СССР ГПИ Горьковский Сантехпроект | |
| Утв. | | | | | | | |

Формат А4

Д128.138.020 СБ

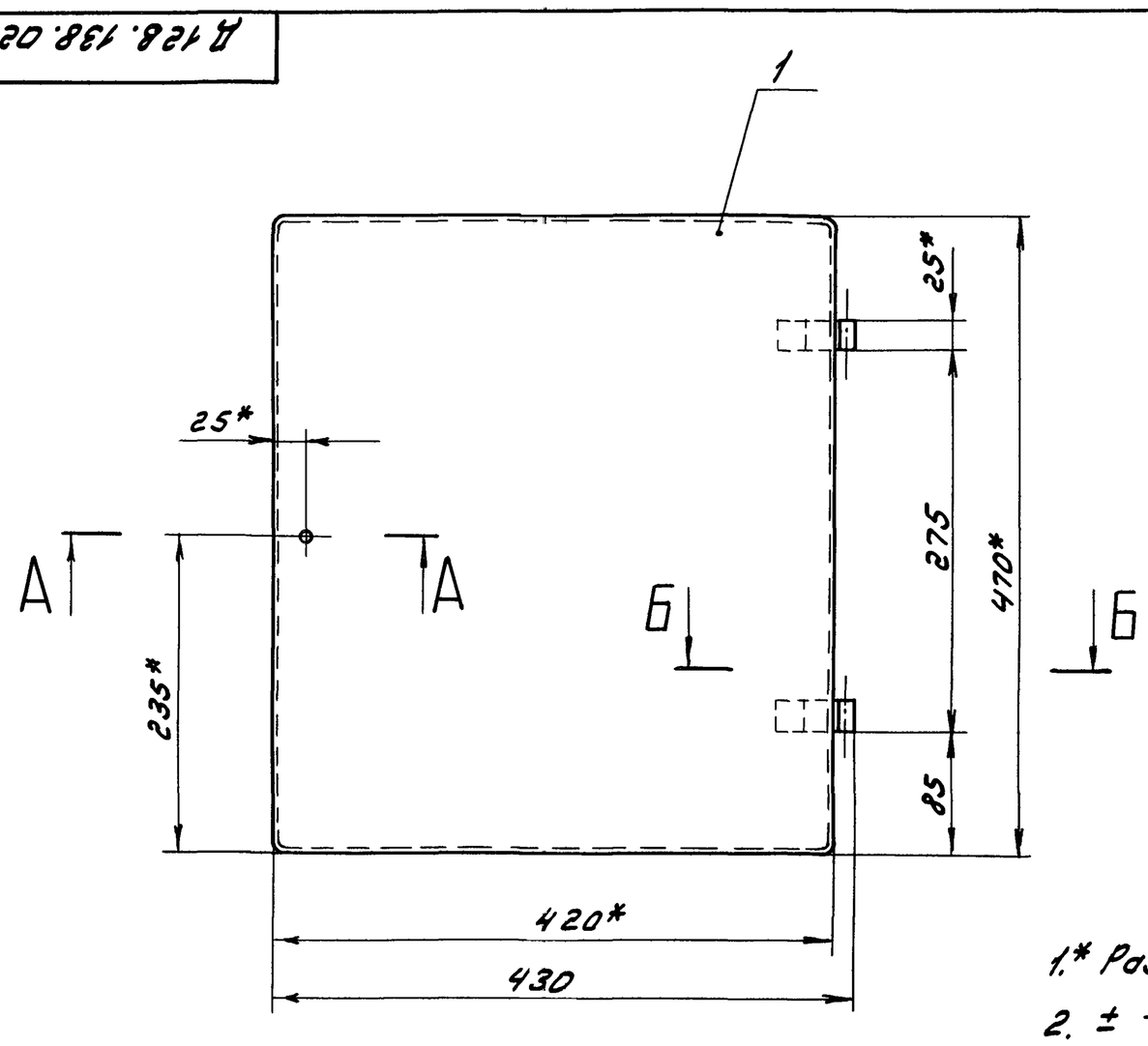


Б – Б
М 1:2

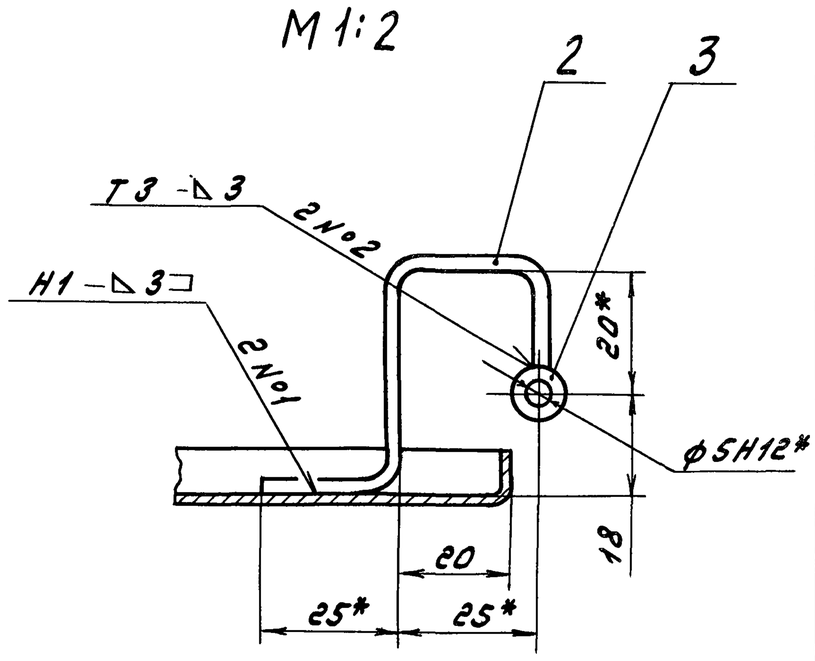


А – А
М 1:1

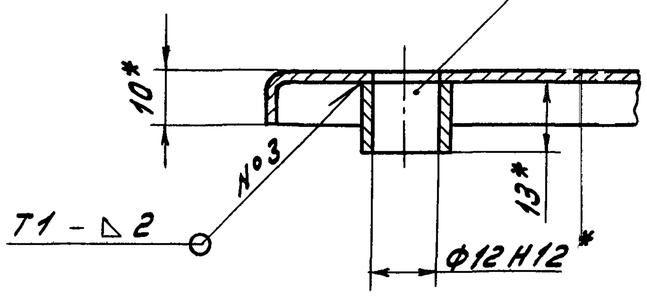


1.* Размеры для справок.

2. ± IT16/2.

3. Сварные швы по ГОСТ 5264-80.

| | | | | | | | |
|---|---|---|---|---|---|---|---|
| Изм. | Лист | № докум. | Подп. | Дата | Д12В.138.020 СБ | | |
| Разраб. | | Лапин | | 22.4.87г. | Дверка | Лит. | Масса | Масштаб |
| Пров. | | Лапин | | | | У | 2.62 | 1:4 |
| Т.контр. | | | | | | Лист | Листов 1 | |
| Н.контр. | | Мюнтер | | | | Госстрой СССР ГПИ Горьковский Сантехпроект | |
| Утв. | | | | | | | |

Инв.№подл. | Подп. и дата | Взам.инв.№ | Инв.№дубл. | Подп. и дата

Типовой проект 903-1-245.87 Альбом 5 часть 2

Д 12 В. 139. 004

25 / (V)

Д 12 В. 139. 004

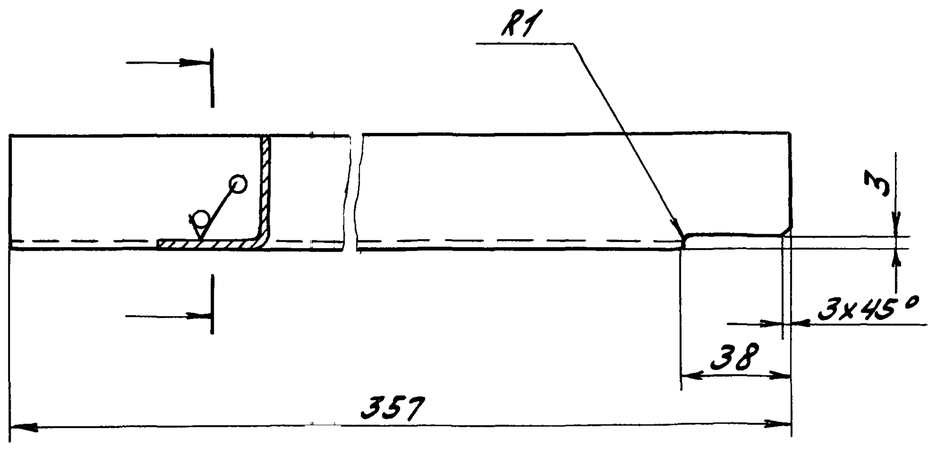


Д12В. 139. 004-01- зеркальное отражение
остальное - см. Д 12 В. 139. 004

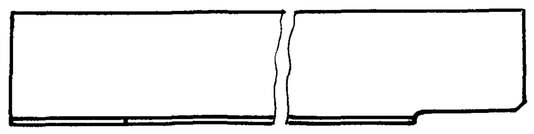

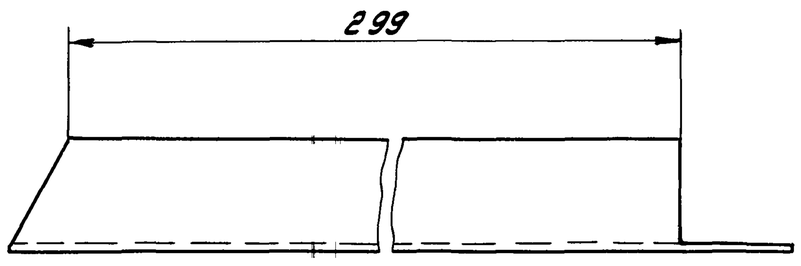


$h16; \pm \frac{IT16}{2}$

| Изм. | Лист | N докум. | Подп. | Дата | Д 12 В. 139. 004 | | | |
|---|---|---|---|---|---|---|---|---|
| Разраб. | | Лапин | | 22.4.87г. | Уголок | Лит. | Масса | Масштаб |
| Пров. | | Лапин | | | | У | 0,39 | 1:2 |
| Т.контр. | | | | | | Лист | Листов 1 | |
| Н.контр. | | Мюнтер | | | Уголок 40х40х2 ГОСТ 19771-74 / ВСт3кп2 ГОСТ 14474-76 | Госстрой СССР ГПИ Горьковский Сантехпроект | | |
| Утв. | | | | | | | | |

Формат А3

Инв. N подл. | Подп. и дата | Взам. инв. N | Инв. N дубл. | Подп. и дата

Д 12 В. 138. 024

6,3 / (V)

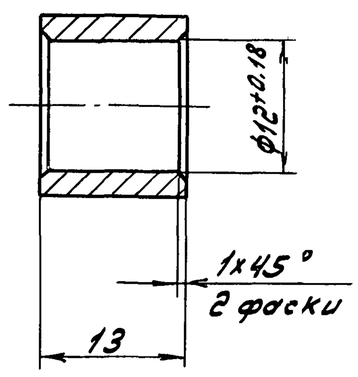


$h\ 16; \pm \frac{IT16}{2}$

| Изм. | Лист | N докум. | Подп. | Дата | Д 12 В. 138. 024 | | | |
|---|---|---|---|---|---|---|---|---|
| Разраб. | | Лапин | | 22.4.87г. | Втулка | Лит. | Масса | Масштаб |
| Пров. | | Лапин | | | | У | 0.01 | 2:1 |
| Т.контр. | | | | | | Лист | Листов 1 | |
| Н.контр. | | Мюнтер | | | Круг 16-В-ГОСТ 2590-71 / В Ст.3сп ГОСТ 535-79 | Госстрой СССР ГПИ Горьковский Сантехпроект | | |
| Утв. | | | | | | | | |

| Формат | Зона | Поз. | Обозначение | Наименование | Кол. | Примечание |
|---|---|---|---|---|---|---|
| | | | | Документация | | |
| А2 | | | Д 12 В. 139. 000 СБ | Сборочный чертеж | | |
| | | | | Сборочные единицы | | |
| А4 | | 1 | Д 12 В. 139. 010 | Шкаф | 1 | |
| А4 | | 2 | Д 12 В. 139. 020 | Дверка | 1 | |
| | | | | Детали | | |
| А4 | | 3 | Д 12 В. 138. 001 | Планка | 1 | |
| А4 | | 4 | Д 12 В. 139. 001 | Ручка | 1 | |
| | | | | Стандартные изделия | | |
| | | 5 | | Ось 6-10h11x75 Ст3сп | | |
| | | | | ГОСТ 9650-80 | 2 | |
| | | 6 | | Гайка М8.4.019 | | |
| | | | | ГОСТ 5915-70 | 1 | |
| | | 7 | | Шайба 8.019 | | |
| | | | | ГОСТ 11371-78 | 1 | |
| | | 8 | | Шайба 10.019 | | |
| | | | | ГОСТ 11371-78 | 2 | |
| | | 9 | | Шплинт 3.2x20.019 | | |
| | | | | ГОСТ 397-79 | 2 | |

Инв. N подл. | Подп. и дата | Взам. инв. N | Инв. N дубл. | Подп. и дата

| Изм. | Лист | N докум. | Подп. | Дата | Д 12 В. 139. 000 | | | |
|---|---|---|---|---|---|---|---|---|
| Разраб. | | Лапин | | 22.4.87г. | Шкаф для установки датчика типа МЭД | Лит. | Лист | Листов 6 |
| Пров. | | Лапин | | | | У | | 1 |
| Нач.отд. | | Абашин | | | | Госстрой СССР ГПИ Горьковский Сантехпроект | | |
| Н.контр. | | Мюнтер | | | | | | |

Типовой проект 903-1-245.87 Альбом 5 часть 2

Д128.139.000СБ

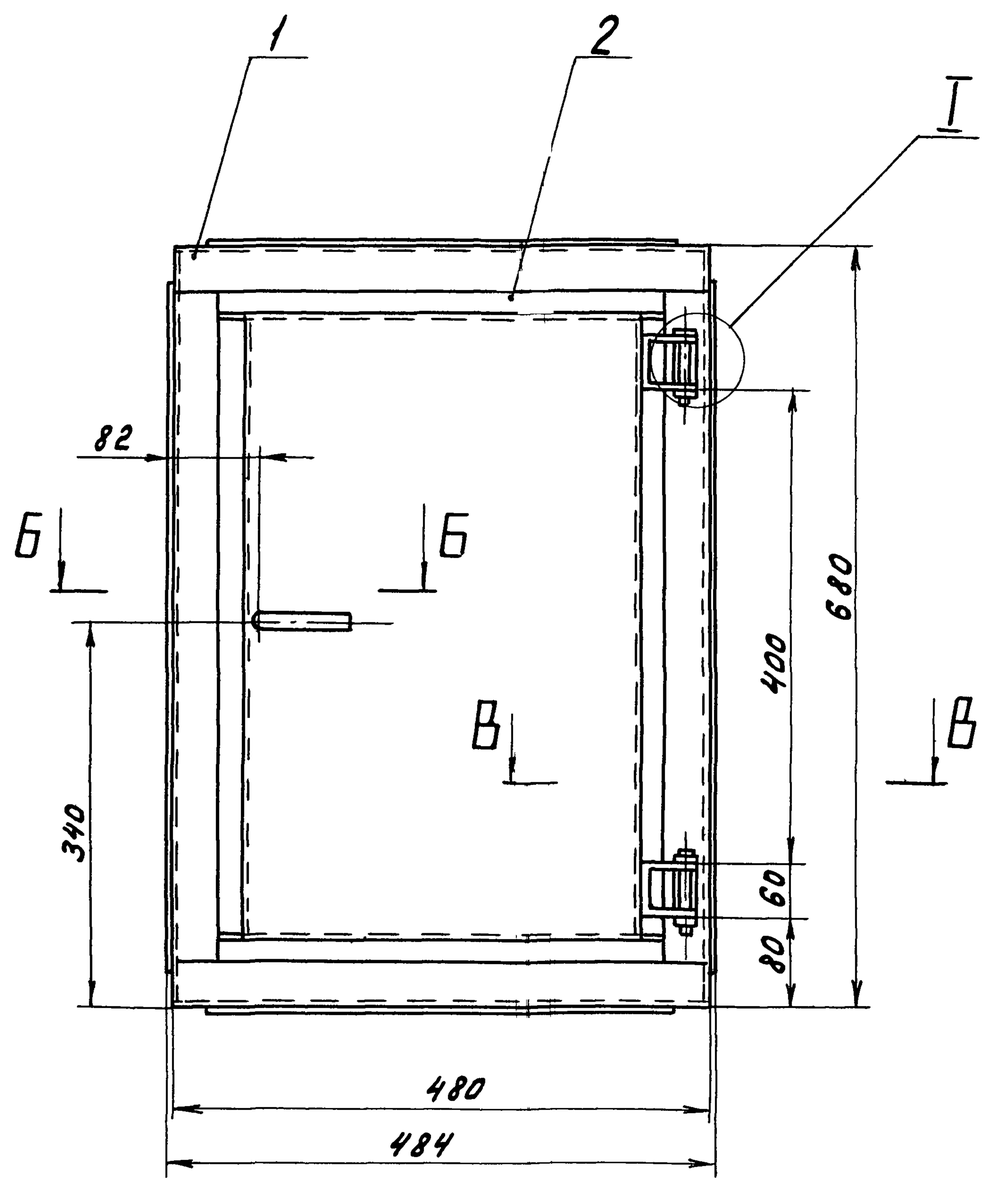


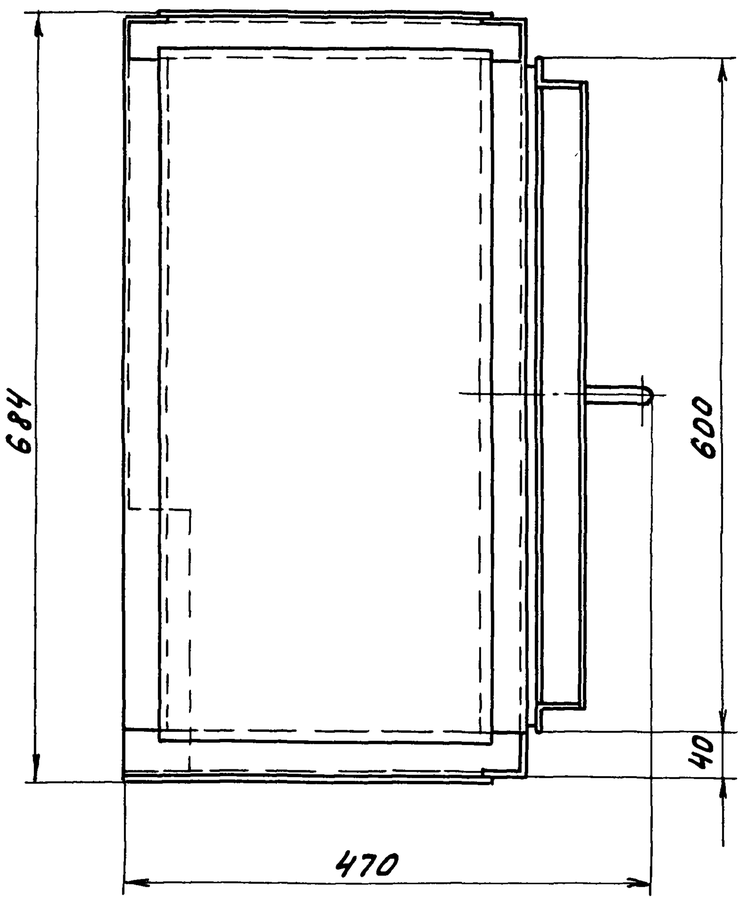


Б – Б
М 1:1

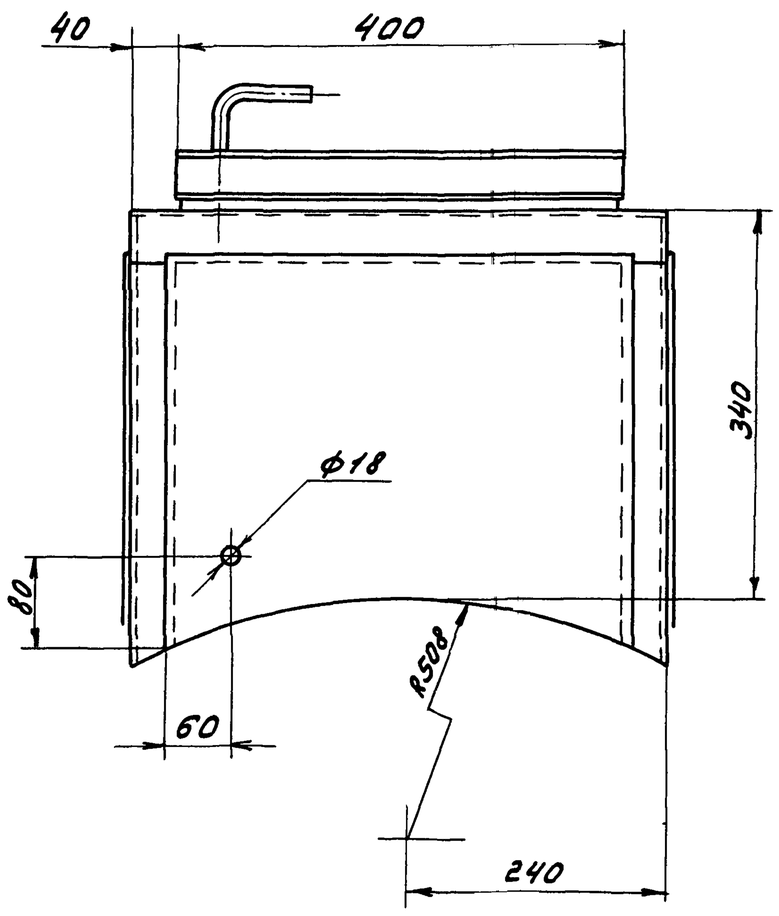


Вид А

В – В
М 1:1

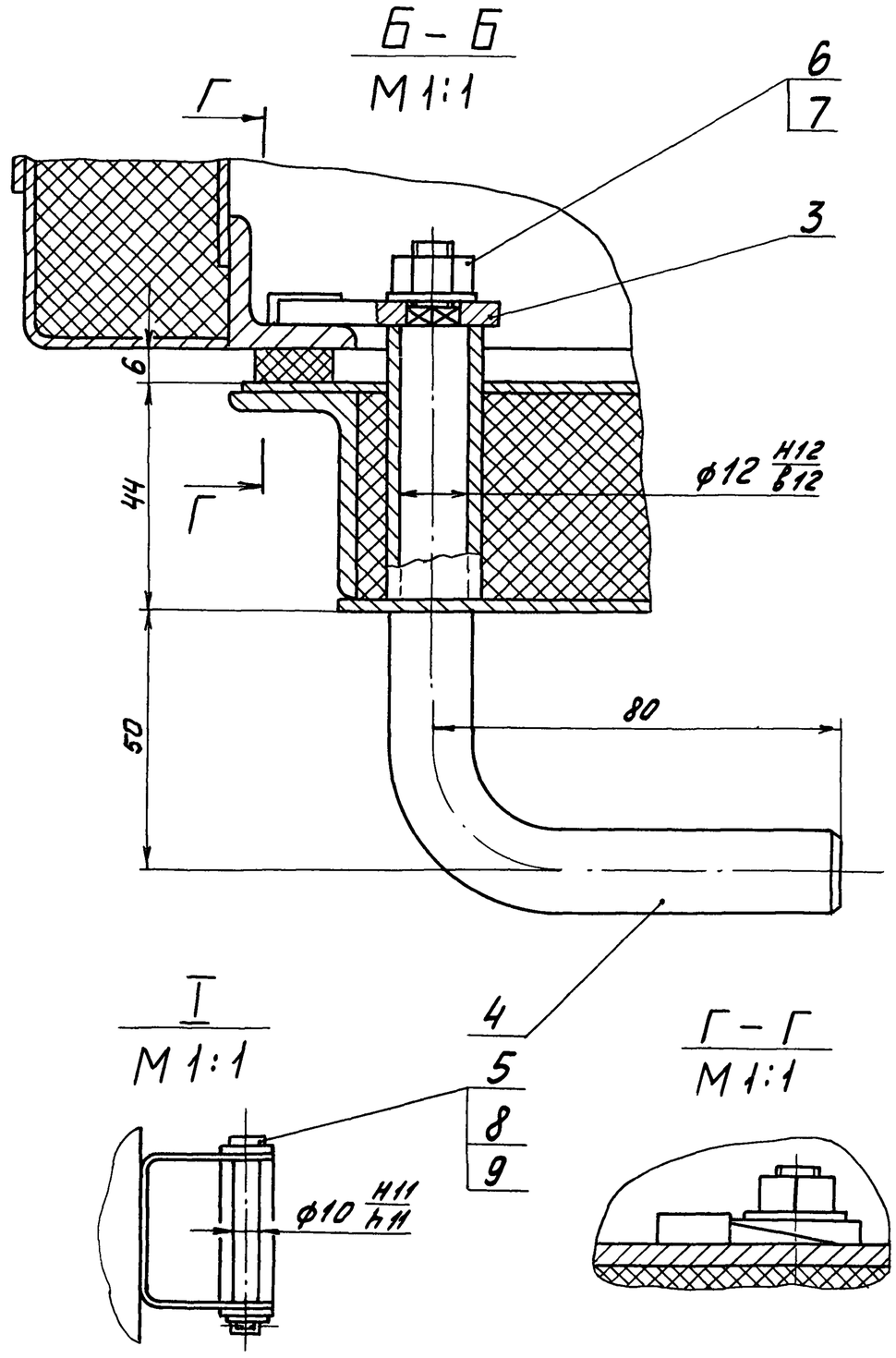


I
М 1:1

Г – Г
М 1:1

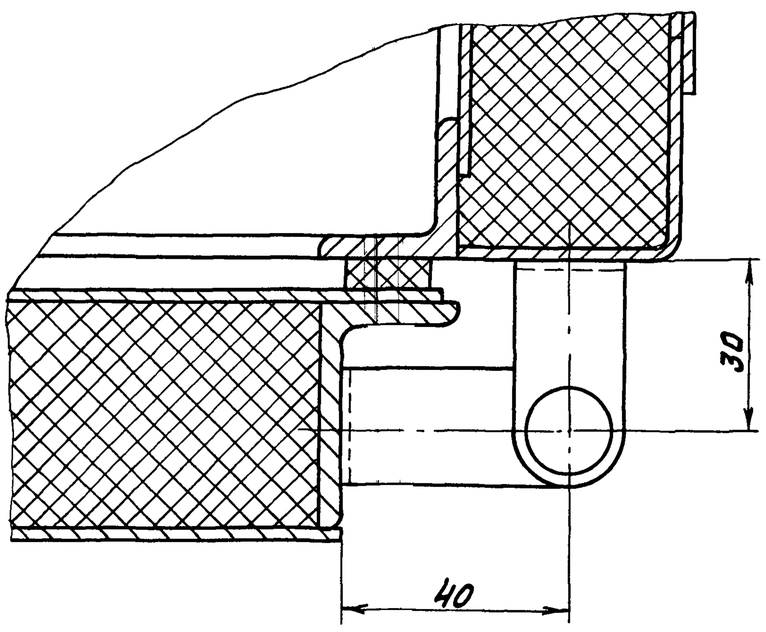


Размеры для справок.

| | | | | | | | | |
|---|---|---|---|---|---|---|---|---|
| | | | | | Д128.139.000СБ | | | |
| Изм. | Лист | N докум. | Подп. | Дата | Шкаф для установки датчика типа МЭД | Лит. | Масса | Масштаб |
| Разраб. | | Лапин | | 23.4.87 | | И | 53 | 1:5 |
| Пров. | | Лапин | | | | Лист | Листов 1 | |
| Т.контр. | | | | | | Госстрой СССР ГПИ Горьковский Сантехпроект | | |
| Нач.отд. | | Абашин | | | | | | |
| Н.контр. | | Мюнтер | | | | | | |
| Утв. | | | | | | | | |

Инв.№ подл. | Подп. и дата | Взам.инв.№ | Инв.№ дубл. | Подп. и дата

Типовой проект 903-1-245.87 Альбом 5 Чертеж 2

Д 12 В. 139. 001

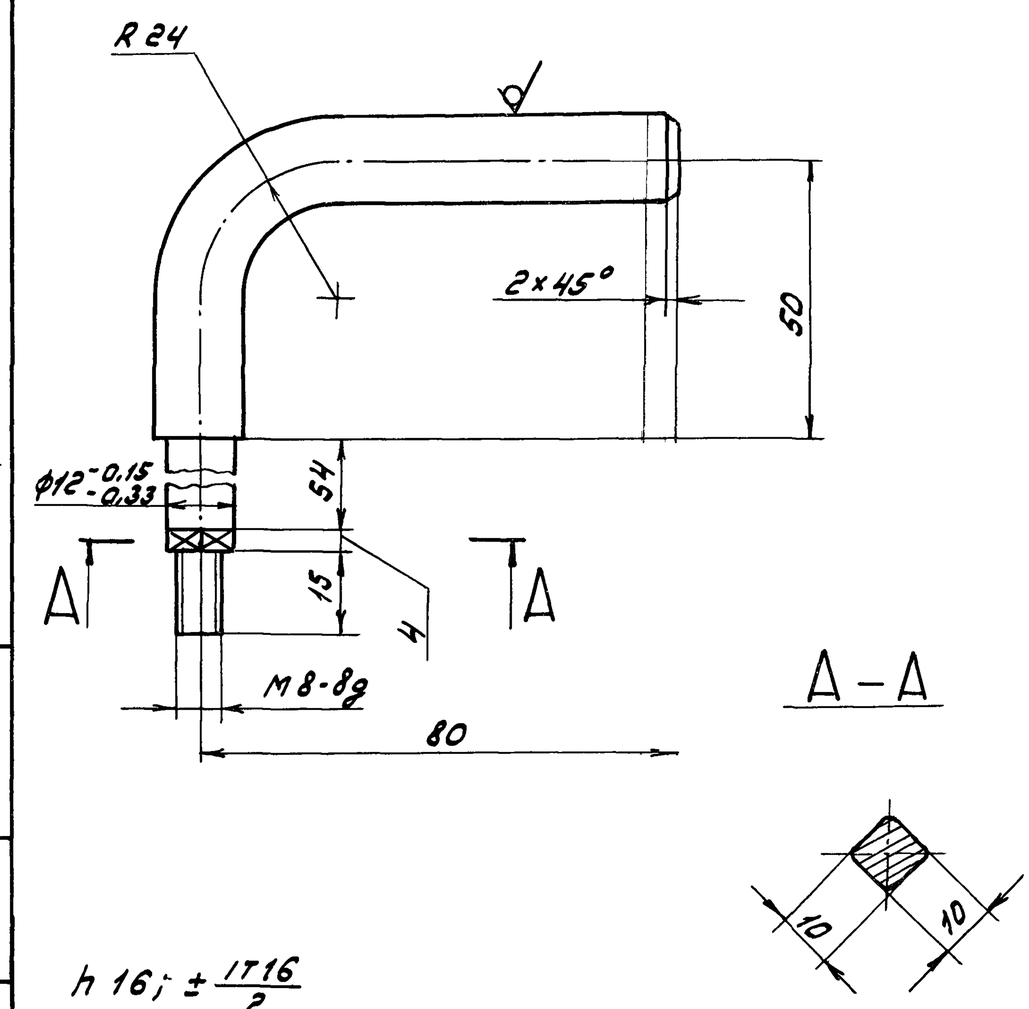


| | | | | | | | |
|---|---|---|---|---|---|---|---|
| Изм. | Лист | № докум. | Подп. | Дата | Д 12 В. 139. 001 | | |
| Разраб. | | Лапин | | 4.4.87г. | Ручка | Лит. | Масса | Масштаб |
| Пров. | | Лапин | | | | У | 0,7 | 1:1 |
| Т.контр. | | | | | | Лист | Листов 61 |
| Н.контр. | | Мюнтер | | | Круг 16-В-ГОСТ 2590-71 / ВСт.3сп.ГОСТ535-79 | Госстрой СССР ГПИ Горьковский Сантехпроект | |
| Утв. | | | | | | | |

Формат А4

| Формат | Зона | Поз. | Обозначение | Наименование | Кол. | Примечание |
|---|---|---|---|---|---|---|
| | | | | L = 550 h16 25 | 4 | 0,8 кг |
| Б4 | | 19 | Д 12 В. 139. 022 | Лист | | |
| | | | | Лист Б-ПН-2 ГОСТ 19903-74 | | |
| | | | | 3-IV-Н-ВСт.3сп ГОСТ 16523-70 | | |
| | | | | (40 × 480) h16 25 | 1 | 0,3 кг |
| Б4 | | 20 | Д 12 В. 139. 023 | Стенка | | |
| | | | | Лист Б-ПН-2 ГОСТ 19903-74 | | |
| | | | | 3-IV-Н ВСт3сп ГОСТ 16523-70 | | |
| | | | | (25 × 240) h16 25 | 2 | 0,094 кг |
| А4 | | 21 | Д 12 В. 139. 024 | Связь | 1 | |
| | | 22 | -01 | Связь | 1 | |
| А4 | | 23 | Д 12 В. 139. 025 | Лист | 1 | |
| А4 | | 24 | Д 12 В. 139. 026 | Стенка | | |
| | | | | Лист Б-ПН-2 ГОСТ 19903-74 | | |
| | | | | 3-IV-Н-ВСт.3сп ГОСТ 16523-70 | | |
| | | | | (40 × 200) h16 25 | 2 | 0,125 кг |
| Б4 | | 25 | Д 12 В. 139. 027 | Втулка | | |
| | | | | Труба 22×2 ГОСТ 10704-76 | | |
| | | | | Д ГОСТ 10705-80 | | |
| | | | | L = 50 h16 25 | 1 | 0,05 кг |
| А4 | | 26 | Д 12 В. 139. 028 - 01 | Скоба | 2 | |
| | | | | Материалы | | |
| | | 27 | | Мулитокремнеземистый рулонный материал марки МКРР-130 ГОСТ 23619-79 | 8 | кг |

Д 12 В. 139. 010 — Лист 3

Формат А4

| Формат | Зона | Поз. | Обозначение | Наименование | Кол. | Примечание |
|---|---|---|---|---|---|---|
| А4 | | 10 | Д 12 В. 139. 012 | Связь | 2 | |
| Б4 | | 11 | Д 12 В. 139. 013 | Платик | | |
| | | | | Лист Б-ПН-6 ГОСТ 19903-74 | | |
| | | | | ВСт.3сп. ГОСТ 14637-79 | | |
| | | | | (14 × 14) h16 25 | 1 | 0,009 кг |
| А4 | | 12 | Д 12 В. 139. 014 | Стенка | 1 | |
| Б4 | | 13 | Д 12 В. 139. 015 | Стенка | | |
| | | | | Лист Б-ПН-2 ГОСТ 19903-74 | | |
| | | | | 3-IV-Н ВСт.3сп ГОСТ 16523-70 | | |
| | | | | (290 × 570) h16 25 | 2 | 2,6 кг |
| А4 | | 14 | Д 12 В. 139. 016 | Связь | 2 | |
| Б4 | | 15 | Д 12 В. 139. 017 | Стенка | | |
| | | | | Лист Б-ПН-2 ГОСТ 19903-74 | | |
| | | | | 3-IV-Н ВСт3сп ГОСТ 16523-70 | | |
| | | | | (290 × 370) h16 25 | 1 | 1,7 кг |
| Б4 | | 16 | Д 12 В. 139. 018 | Стенка | | |
| | | | | Лист Б-ПН-2 ГОСТ 19903-74 | | |
| | | | | 3-IV-Н-ВСт.3сп ГОСТ 16523-70 | | |
| | | | | (370 × 383) h16 25 | 1 | 2,2 кг |
| Б4 | | 17 | Д 12 В. 139. 019 | Связь | | |
| | | | | Уголок 25×25×4-Б-ГОСТ 8509-72 | | |
| | | | | ВСт.3сп. ГОСТ 535-79 | | |
| | | | | L = 400 h16 25 | 3 | 0,58 кг |
| Б4 | | 18 | Д 12 В. 139. 021 | Стойка | | |
| | | | | Уголок 25×25×4-Б-ГОСТ 8509-72 | | |
| | | | | ВСт.3сп ГОСТ 535-79 | | |

Д 12 В. 139. 010 — Лист 2

| Формат | Зона | Поз. | Обозначение | Наименование | Кол. | Примечание |
|---|---|---|---|---|---|---|
| | | | | Документация | | |
| А2 | | | Д 12 В. 139. 010 СБ | Сборочные чертеж | | |
| | | | | Детали | | |
| А3 | | 1 | Д 12 В. 139. 004 | Уголок | 1 | |
| | | 2 | -01 | Уголок | 1 | |
| А4 | | 3 | Д 12 В. 139. 005 | Лист | 1 | |
| Б4 | | 4 | Д 12 В. 139. 006 | Лист | | |
| | | | | Лист Б-ПН-2 ГОСТ 19903-74 | | |
| | | | | 3-IV-Н-ВСт3сп ГОСТ 16523-70 | | |
| | | | | (300 × 480) h16 25 | 1 | 1.98 кг |
| Б4 | | 5 | Д 12 В. 139. 007 | Уголок | | |
| | | | | Уголок 40×40×2 ГОСТ 19771-74 | | |
| | | | | ВСт.3кп2 ГОСТ 11474-76 | | |
| | | | | L = 480 h16 25 | 3 | 0.58 кг |
| Б4 | | 6 | Д 12 В. 139. 008 | Стойка | | |
| | | | | Уголок 40×40×2 ГОСТ 19771-74 | | |
| | | | | ВСт3кп.2 ГОСТ 11474-76 | | |
| | | | | L = 600 h16 25 | 2 | 0.72 кг |
| Б4 | | 7 | Д 12 В. 139. 009 | Стенка | | |
| | | | | Лист Б-ПН-2 ГОСТ 19903-74 | | |
| | | | | 3-IV-Н-ВСт3сп ГОСТ 16523-70 | | |
| | | | | (300 × 620) h16 25 | 2 | 2,9 кг |
| А4 | | 8 | Д 12 В. 139. 011 | Стойка | 1 | |
| | | 9 | -01 | Стойка | 1 | |

| | | | | | | | | |
|---|---|---|---|---|---|---|---|---|
| Изм. | Лист | № докум. | Подп. | Дата | Д 12 В. 139. 010 | | | |
| Разраб. | | Лапин | | 4.4.87г. | Шкаф | Лит. | Лист | Листов |
| Пров. | | Лапин | | | | У | 1 | 3 |
| Нач.отд. | | | | | | Госстрой СССР ГПИ Горьковский Сантехпроект | | |
| Н.контр. | | Мюнтер | | | | | | |
| Утв. | | | | | | | | |

Формат А4

Д 12В.139.010 СБ

Типовой проект 903-1-245.87 Альбом 5 часть 2

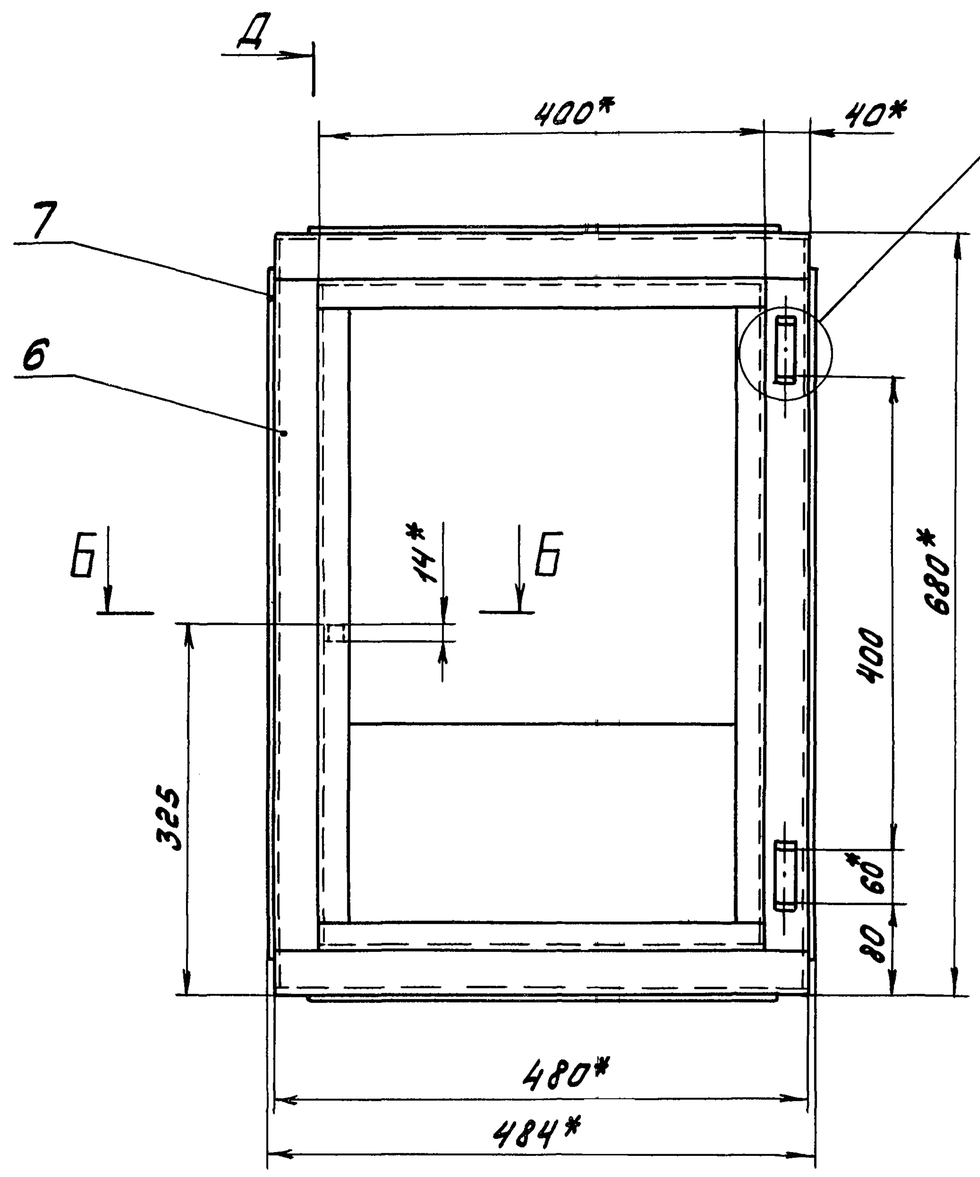


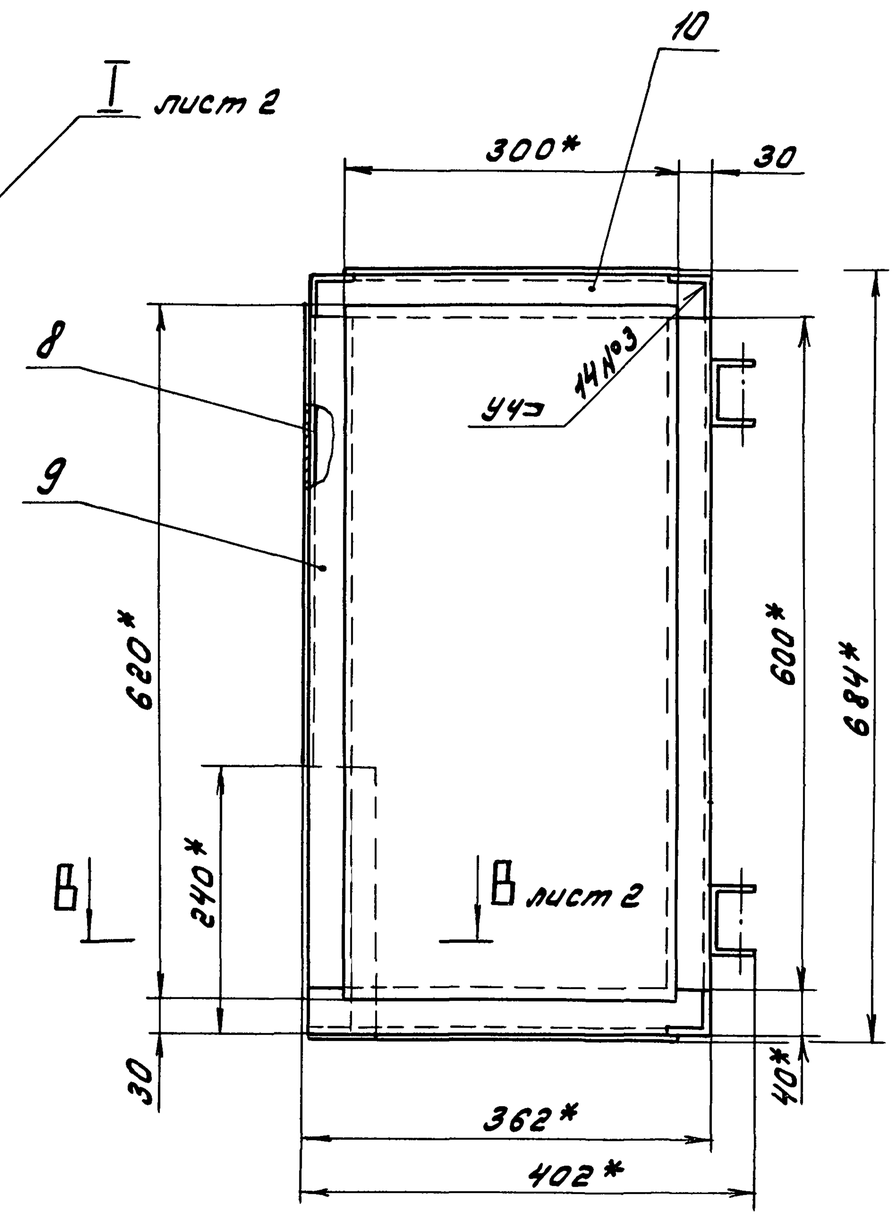


Б–Б
М 1:1

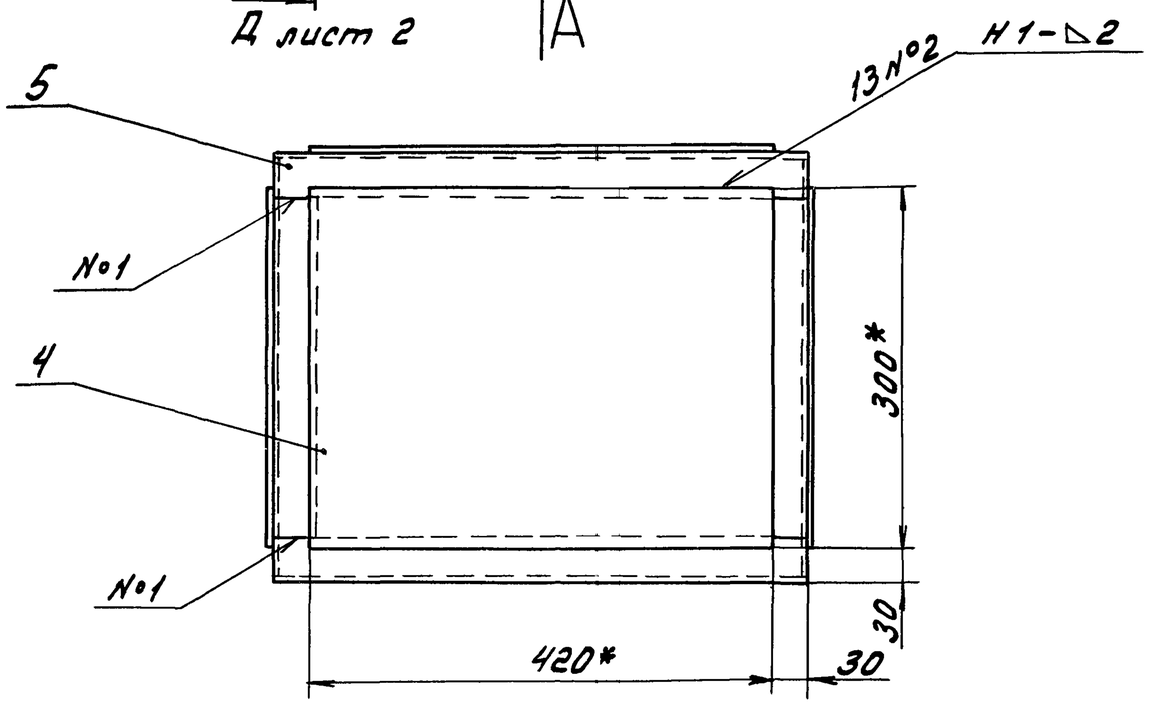


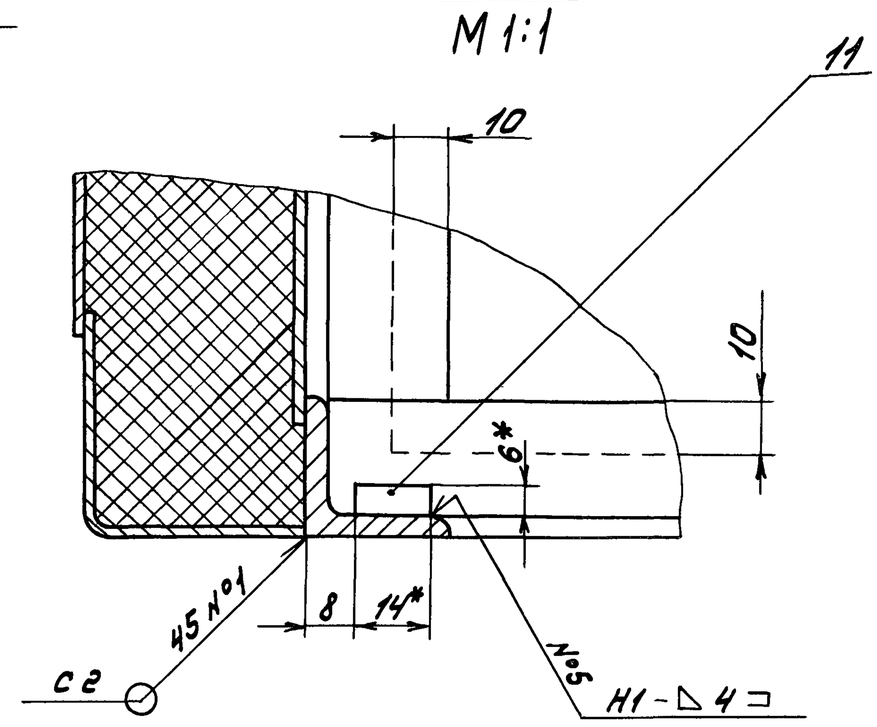


Вид А

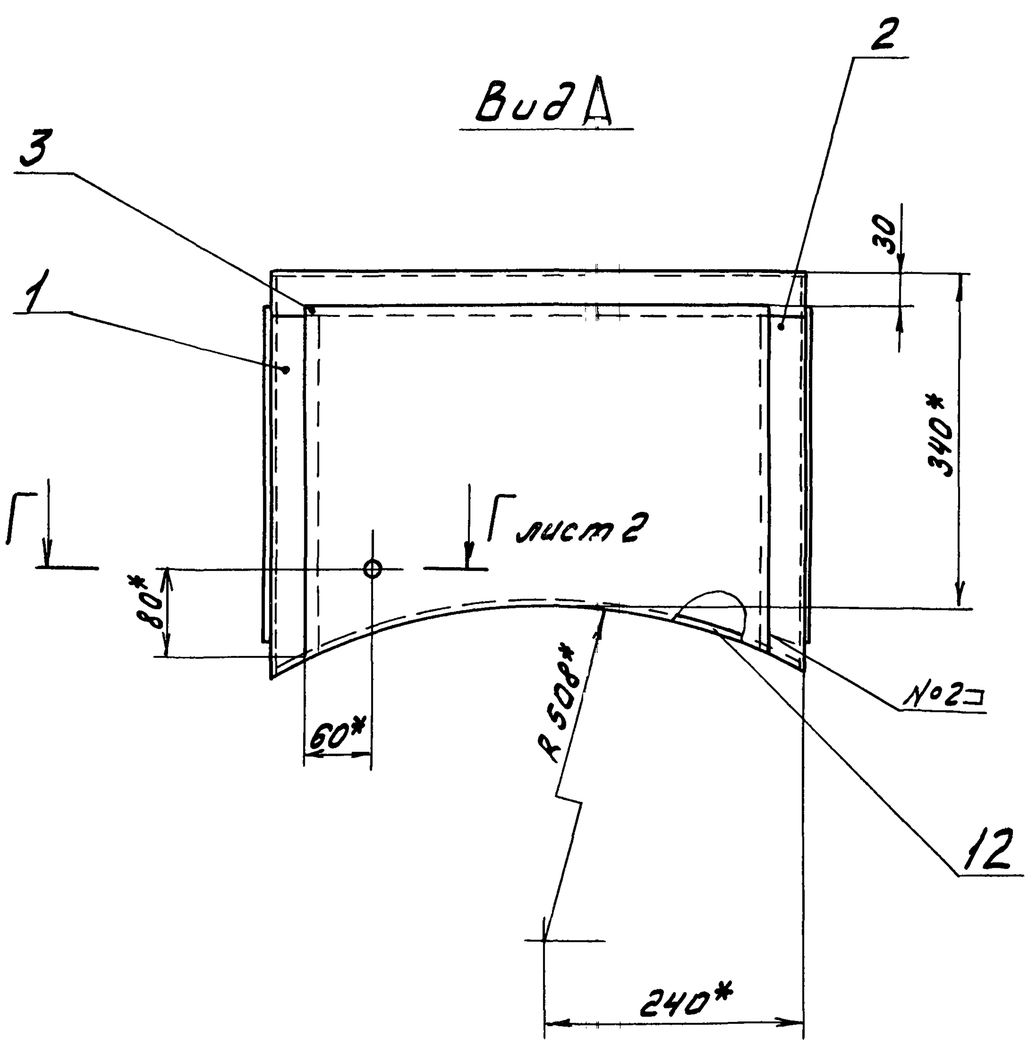


1.* Размеры для справок.

2. $\pm \frac{IT16}{2}$.

3. Сварные швы по ГОСТ 5264-80.

| | | | | | | | | |
|---|---|---|---|---|---|---|---|---|
| | | | | | Д 12В.139.010 СБ | | | |
| Изм. | Лист | № докум. | Подп. | Дата | Шкаф | Лит. | Масса | Масштаб |
| Разраб. | | Лапин | | 22.4.87г. | | У | 39 | 1:5 |
| Пров. | | Лапин | | | | Лист 1 | Листов 2 | |
| Т.контр. | | | | | | Госстрой СССР ГПИ Горьковский Сантехпроект | | |
| Н.контр. | | Мюнтер | | | | | | |
| Утв. | | | | | | | | |

Инв.№подл. | Подп. и дата | Взам.инв.№ | Инв.№дубл. | Подп. и дата

Д – Д лист 1

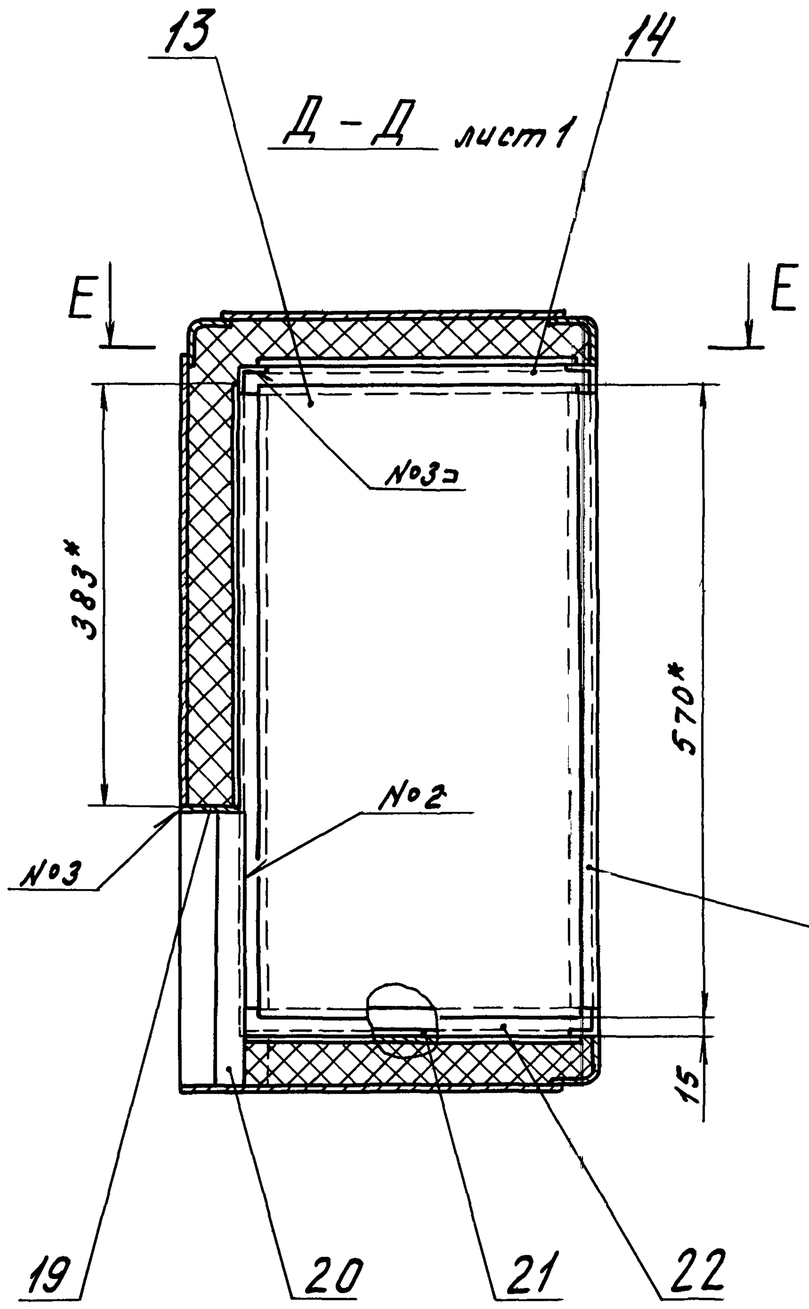


Е – Е

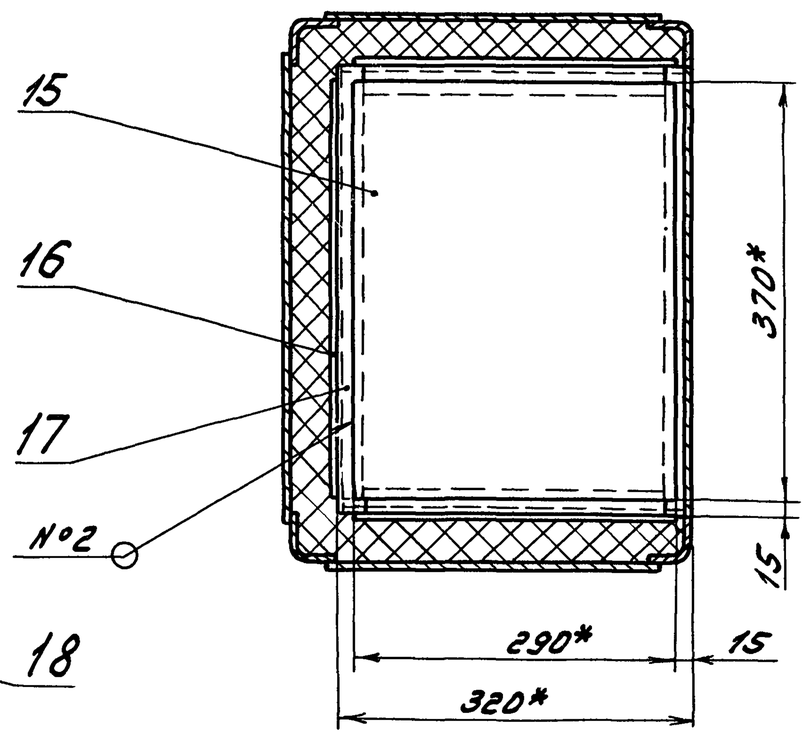


В – В лист 1
М 1:1

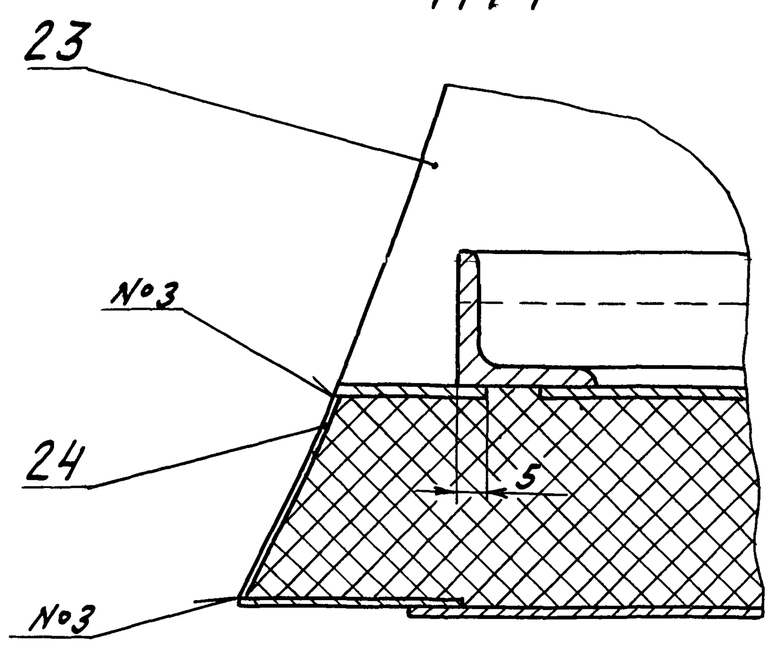


I лист 1
М 1:1

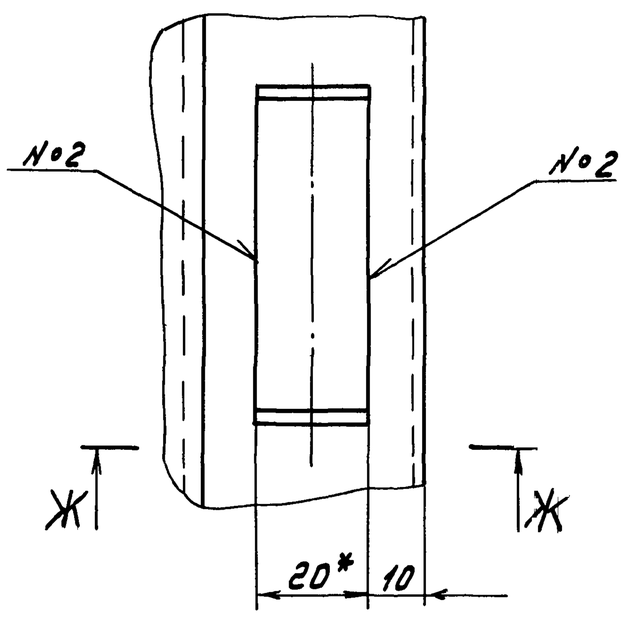


Г – Г лист 1
М 1:1

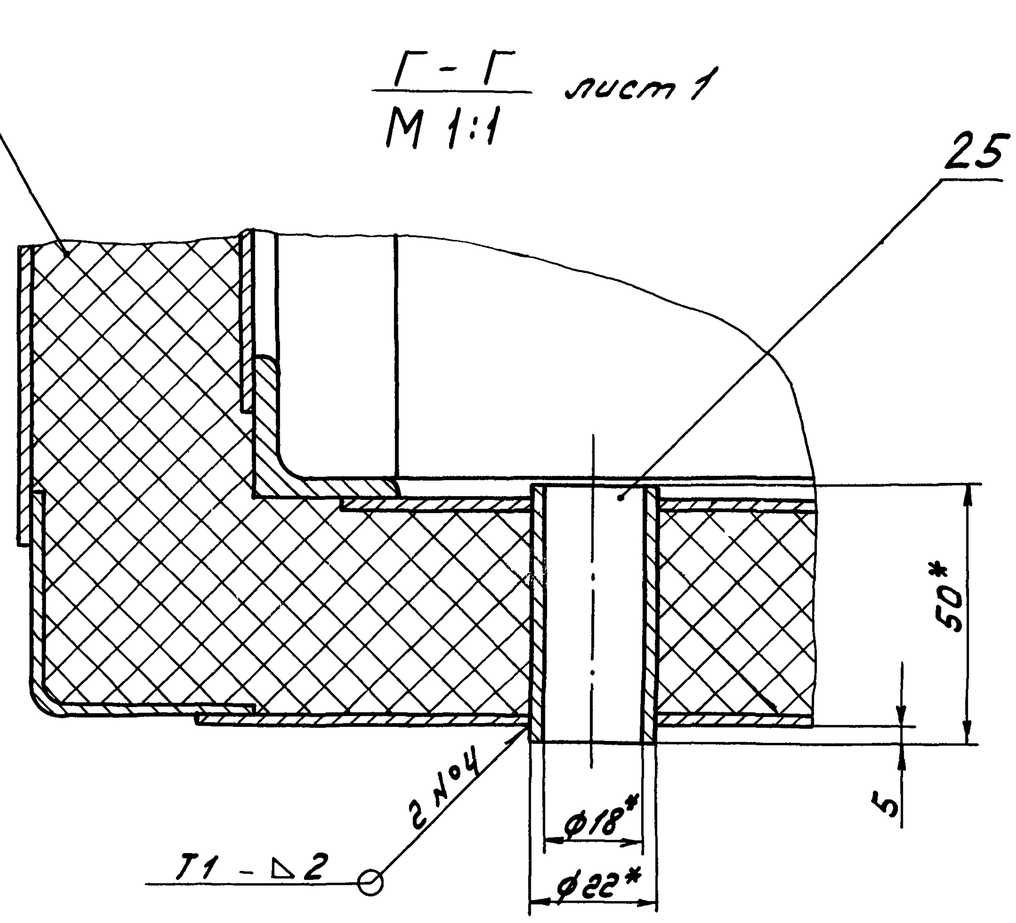


Ж – Ж
М 1:1

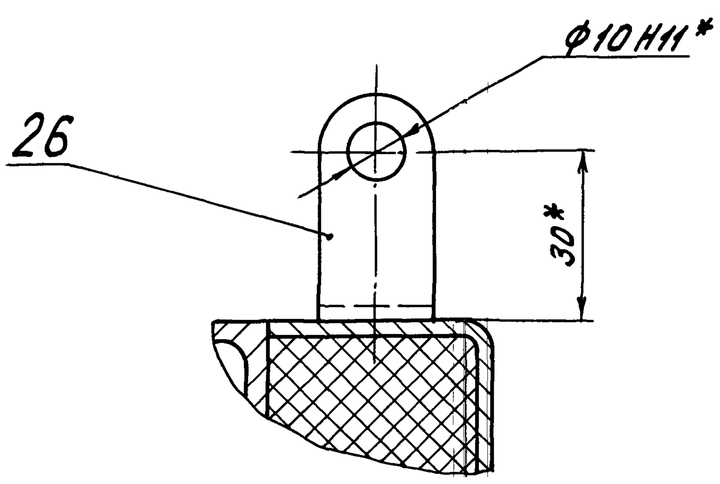

Д 12 В. 139.014

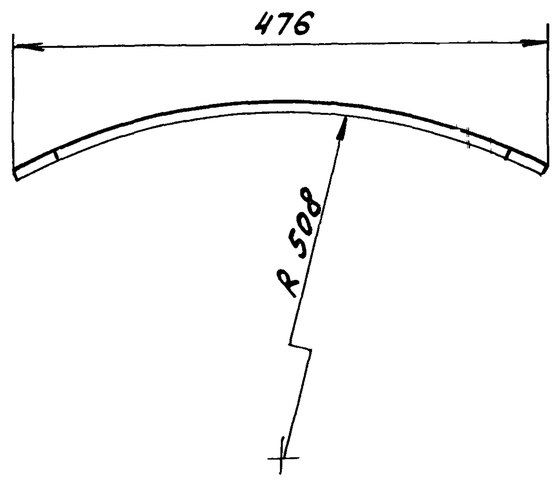


Развертка

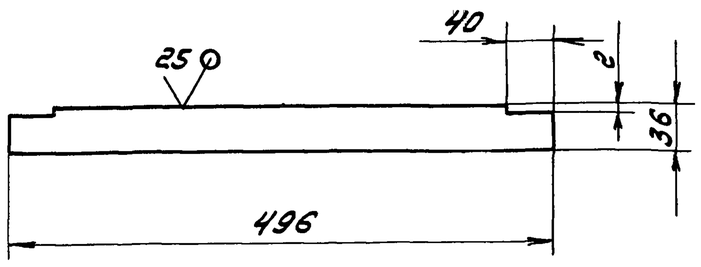


$h16; \pm \frac{IT16}{2}$

| | | | | | | | | |
|---|---|---|---|---|---|---|---|---|
| Изм. | Лист | № докум. | Подп. | Дата | Д 12 В. 139.014 | | | |
| Разраб. | | Лапин | | 25.3.87 | Стенка | Лит. | Масса | Масштаб |
| Пров. | | Лапин | | | | У | 0,28 | 1:5 |
| Т.контр. | | | | | | Лист | Листов 1 | |
| Н.контр. | | Мюнтер | | | Лист Б-ПН-2 ГОСТ 19903-74 / 3-IV-Н-В Ст3сп ГОСТ 16523-70 | Госстрой СССР ГПИ Горьковский Сантехпроект | | |
| Утв. | | | | | | | | |

Формат А4

Д 12 В. 139.012

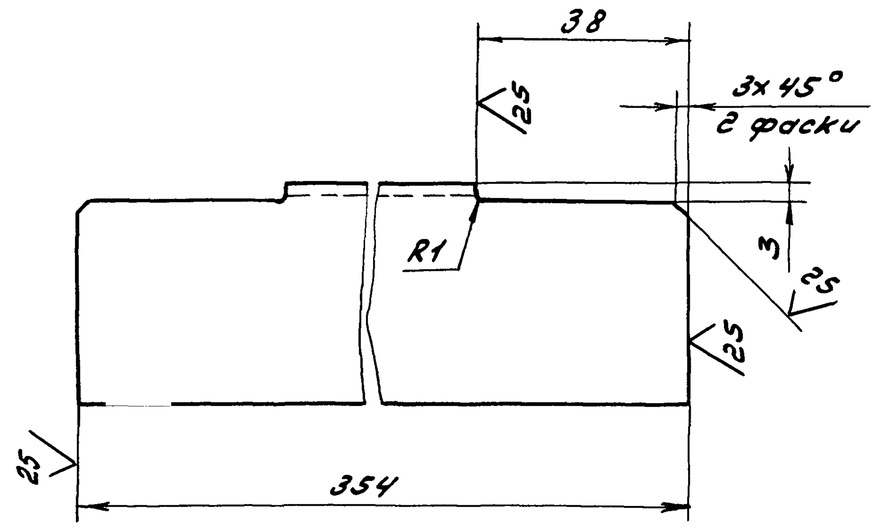


$h16; \pm \frac{IT16}{2}$

| | | | | | | | | |
|---|---|---|---|---|---|---|---|---|
| Изм. | Лист | № докум. | Подп. | Дата | Д 12 В. 139.012 | | | |
| Разраб. | | Лапин | | 25.3.87 | Связь | Лит. | Масса | Масштаб |
| Пров. | | Лапин | | | | У | 0,38 | 1:1 |
| Т.контр. | | | | | | Лист | Листов 1 | |
| Н.контр. | | Мюнтер | | | Уголок 40x40x2 ГОСТ 19771-74 / ВСт3кп2 ГОСТ 11474-76 | Госстрой СССР ГПИ Горьковский Сантехпроект | | |
| Утв. | | | | | | | | |

Формат А4

Д 12 В. 139.011

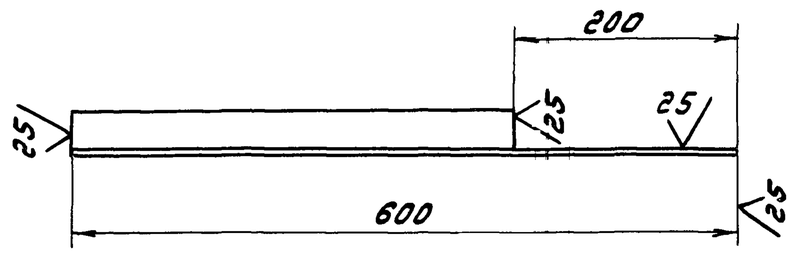


Д 12 В. 139.011-01 - Зеркальное отражение
Остальное - см. Д 12 В. 139.011

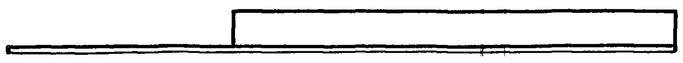

$h16; \pm \frac{IT16}{2}$

| | | | | | | | | |
|---|---|---|---|---|---|---|---|---|
| Изм. | Лист | № докум. | Подп. | Дата | Д 12 В. 139.011 | | | |
| Разраб. | | Лапин | | 25.3.87 | Стойка | Лит. | Масса | Масштаб |
| Пров. | | Лапин | | | | У | 0.6 | 1:5 |
| Т.контр. | | | | | | Лист | Листов 1 | |
| Н.контр. | | Мюнтер | | | Уголок 40x40x2 ГОСТ 19771-74 / ВСт3кп2 ГОСТ 11474-76 | Госстрой СССР ГПИ Горьковский Сантехпроект | | |
| Утв. | | | | | | | | |

Д 12 В. 139.005

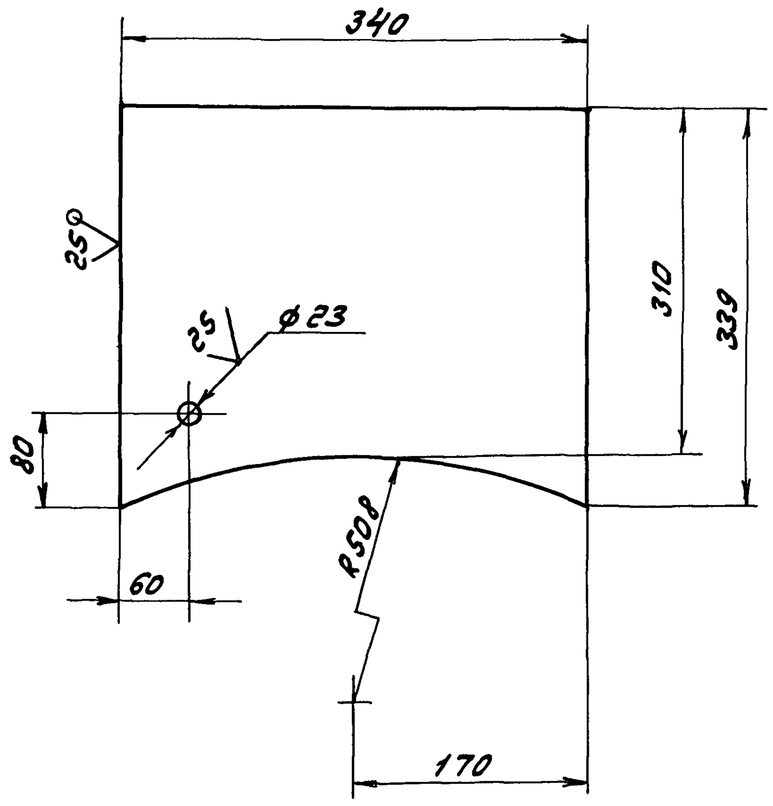


$H16; h16; \pm \frac{IT16}{2}$

| | | | | | | | | |
|---|---|---|---|---|---|---|---|---|
| Изм. | Лист | № докум. | Подп. | Дата | Д 12 В. 139.005 | | | |
| Разраб. | | Лапин | | 25.3.87 | Лист | Лит. | Масса | Масштаб |
| Пров. | | Лапин | | | | У | 1,85 | 1:5 |
| Т.контр. | | | | | | Лист | Листов 1 | |
| Н.контр. | | Мюнтер | | | Лист Б-ПН-2 ГОСТ 19903-74 / 3-IV-Н-В Ст3сп ГОСТ 16523-70 | Госстрой СССР ГПИ Горьковский Сантехпроект | | |
| Утв. | | | | | | | | |

Д12В.139.028

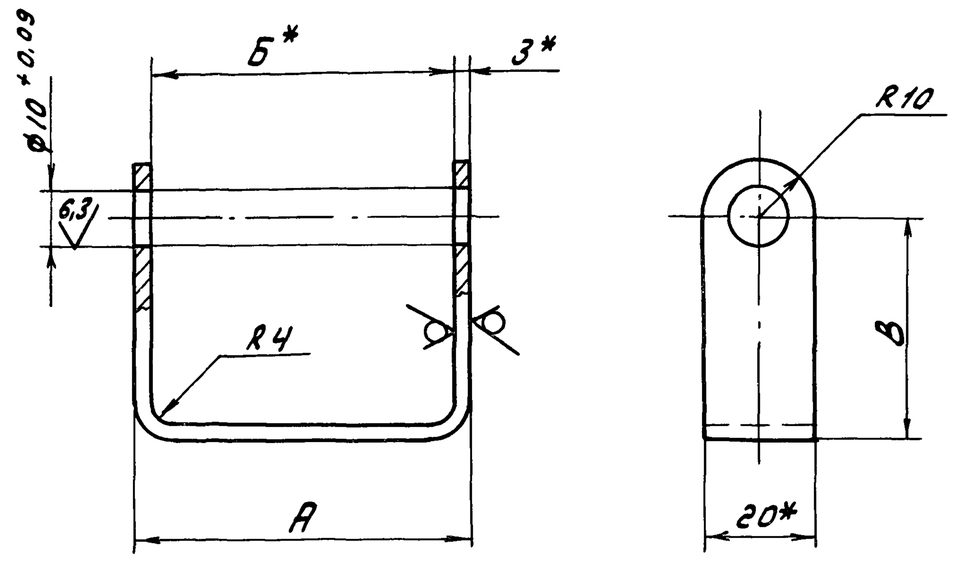


| Обозначение | Размеры, мм | | | Масса, кг |
|---|---|---|---|---|
| | А | Б | В | |
| Д12В.139.028 | 60 | 54 | 40 | 0,07 |
| -01 | 66 | 60 | 30 | 0,063 |

1.* Размеры для справок.

2. $h16; \pm \frac{IT16}{2}$

| Изм. | Лист | № докум. | Подп. | Дата | Д12В.139.028 | | | |
|---|---|---|---|---|---|---|---|---|
| Разраб. | | Лапин | | 25.3.87 | Скоба | Лит. | Масса | Масштаб |
| Пров. | | Лапин | | | | У | см. табл. | – |
| Т.контр. | | | | | | Лист | Листов 1 | |
| Н.контр. | | Мюнтер | | | Лист Б-ПН-3 ГОСТ 19903-74 / 3-IV-Н-ВСт3сп ГОСТ 16523-70 | Госстрой СССР ГПИ Горьковский Сантехпроект | | |
| Утв. | | | | | | | | |

Формат А4

Д12В.139.025

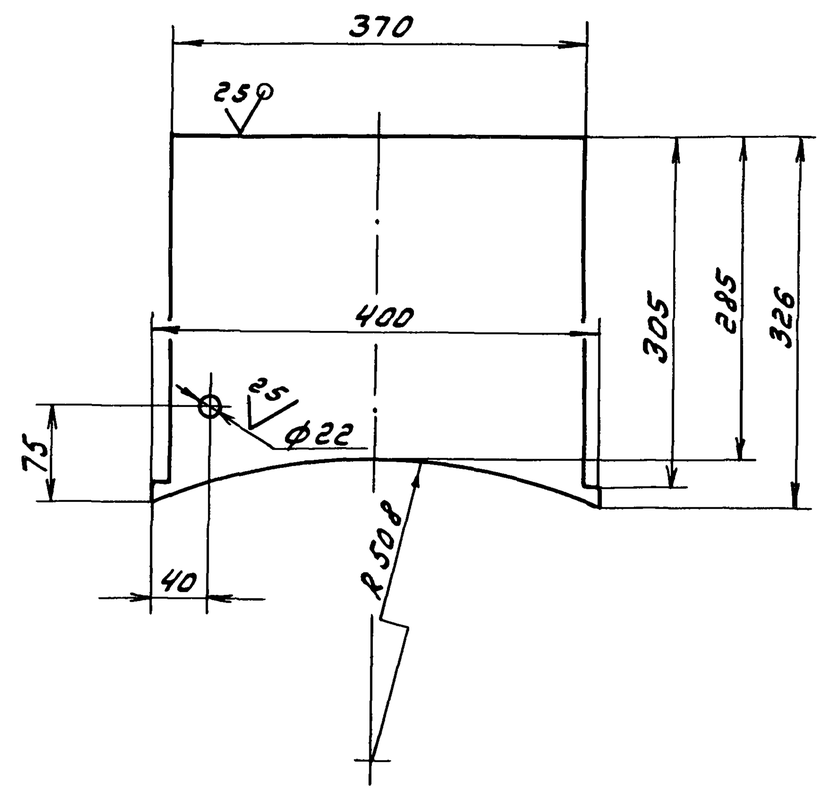


$h16; \pm \frac{IT16}{2}$

| Изм. | Лист | № докум. | Подп. | Дата | Д12В.139.025 | | | |
|---|---|---|---|---|---|---|---|---|
| Разраб. | | Лапин | | 25.3.87 | Лист | Лит. | Масса | Масштаб |
| Пров. | | Лапин | | | | У | 1.75 | 1:5 |
| Т.контр. | | | | | | Лист | Листов 1 | |
| Н.контр. | | Мюнтер | | | Лист Б-ПН-2 ГОСТ 19903-74 / 3-IV-Н-ВСт3сп ГОСТ 16523-70 | Госстрой СССР ГПИ Горьковский Сантехпроект | | |
| Утв. | | | | | | | | |

Формат А4

Д12В.139.024

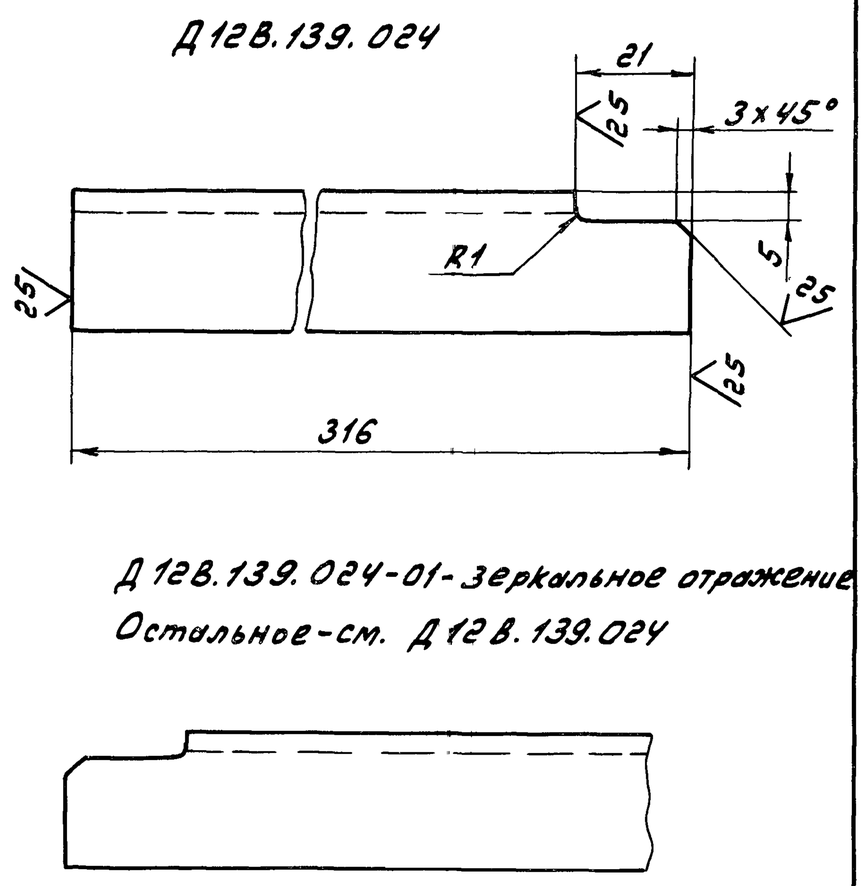


Д12В.139.024-01- зеркальное отражение

Остальное-см. Д12В.139.024

$h16; \pm \frac{IT16}{2}$

| Изм. | Лист | № докум. | Подп. | Дата | Д12В.139.024 | | | |
|---|---|---|---|---|---|---|---|---|
| Разраб. | | Лапин | | 25.3.87 | Связь | Лит. | Масса | Масштаб |
| Пров. | | Лапин | | | | У | 0,45 | 1:1 |
| Т.контр. | | | | | | Лист | Листов 1 | |
| Н.контр. | | Мюнтер | | | Уголок 25×25×4-Б ГОСТ 8509-72 / В Ст3сп ГОСТ 535-79 | Госстрой СССР ГПИ Горьковский Сантехпроект | | |
| Утв. | | | | | | | | |

Д12В.139.016

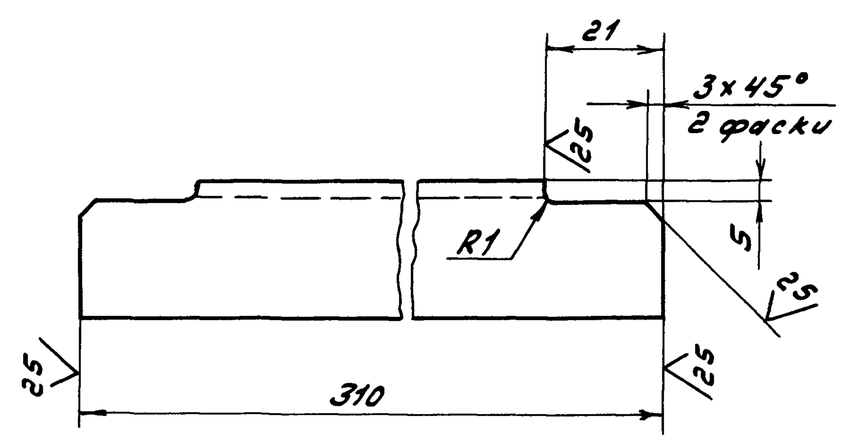


$h16; \pm \frac{IT16}{2}$

| Изм. | Лист | № докум. | Подп. | Дата | Д12В.139.016 | | | |
|---|---|---|---|---|---|---|---|---|
| Разраб. | | Лапин | | 25.3.87 | Связь | Лит. | Масса | Масштаб |
| Пров. | | Лапин | | | | У | 0,44 | 1:1 |
| Т.контр. | | | | | | Лист | Листов 1 | |
| Н.контр. | | Мюнтер | | | Уголок 25×25×4-Б ГОСТ 8509-72 / В Ст3сп ГОСТ 535-79 | Госстрой СССР ГПИ Горьковский Сантехпроект | | |
| Утв. | | | | | | | | |

Формат А4

Инв. № подл. | Подп. и дата | Взам. инв. № | Инв. № дубл. | Подп. и дата

Д 12в.139.020 СБ

Типовой проект 903-1-245.87 Альбом 5 часть 2

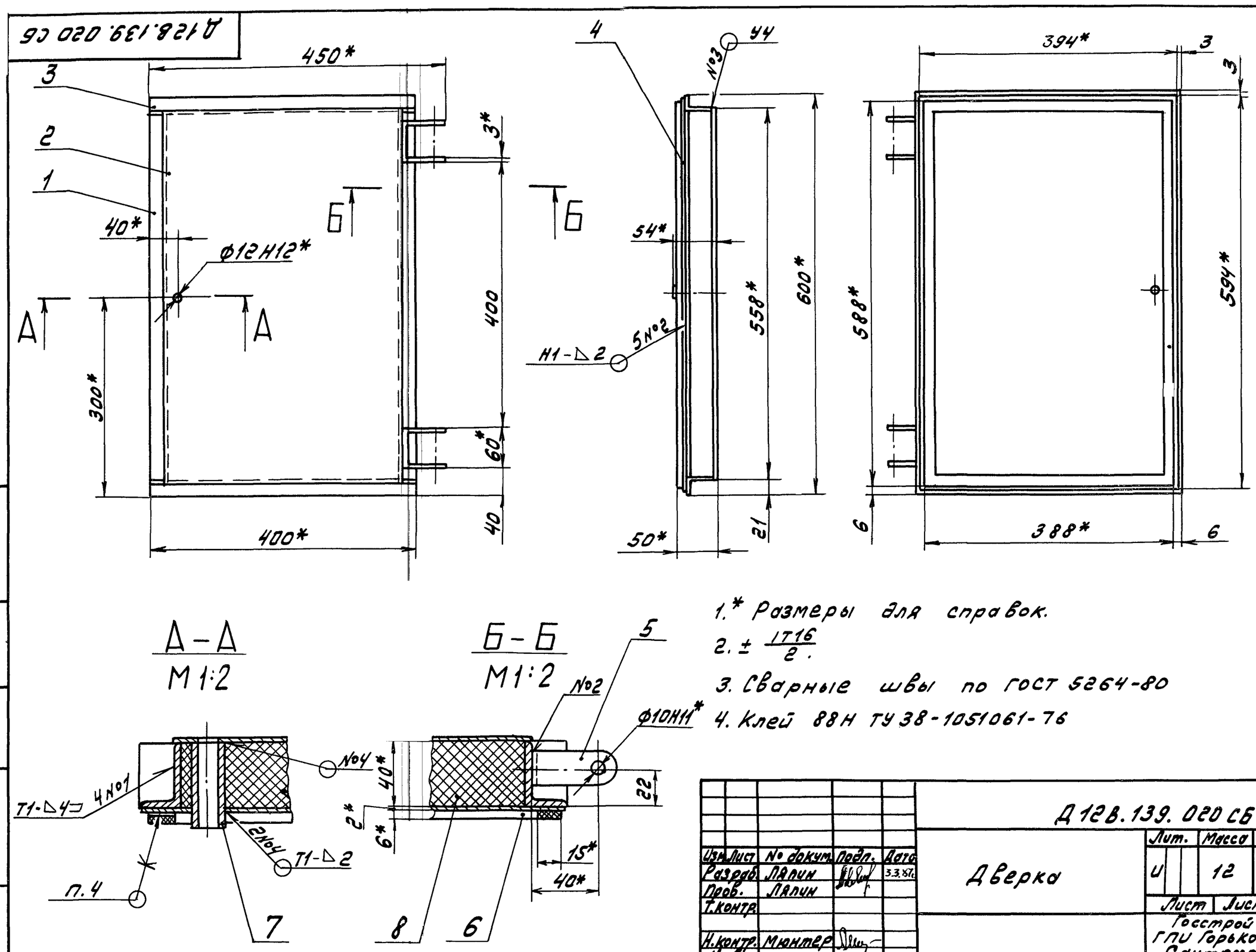


1.* Размеры для справок.

2. $\pm \frac{IT16}{2}$.

3. Сварные швы по ГОСТ 5264-80

4. Клей 88Н ТУ 38-1051061-76

| Изм. | Лист | № докум. | Подп. | Дата | Д 12в.139.020 СБ | | | |
|---|---|---|---|---|---|---|---|---|
| Разраб. | | Лапин | | 3.3.87 | Дверка | Лит. | Масса | Масштаб |
| Пров. | | Лапин | | | | У | 12 | 1:5 |
| Т.контр. | | | | | | Лист | Листов 1 | |
| Н.контр. | | Мюнтер | | | | Госстрой СССР ГПИ Горьковский Сантехпроект | | |
| Утв. | | | | | | | | |

Формат А3

Д 12в.139.033

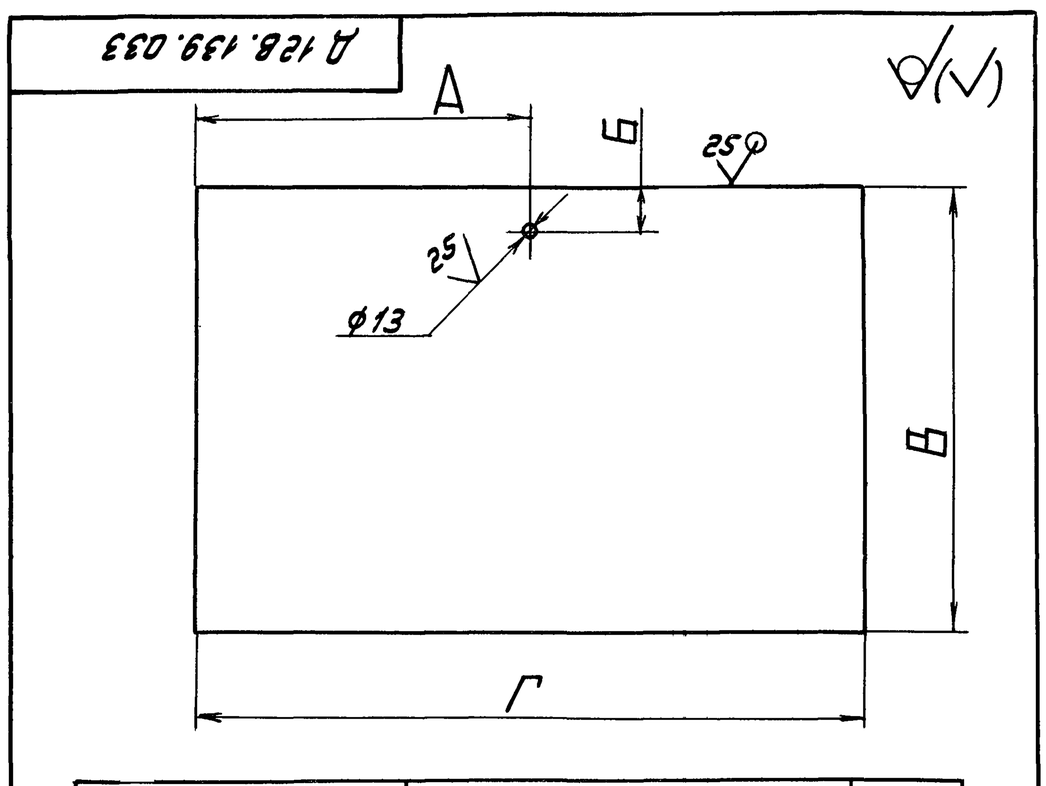


| Обозначение | Размеры, мм | | | | Масса, кг |
|---|---|---|---|---|---|
| | А | Б | В | Г | |
| Д 12в.139.033 | 279 | 19 | 358 | 558 | 3,1 |
| -01 | 297 | 37 | 394 | 594 | 3.65 |

$H16; h16; \pm \frac{IT16}{2}$

| Изм. | Лист | № докум. | Подп. | Дата | Д 12в.139.033 | | | |
|---|---|---|---|---|---|---|---|---|
| Разраб. | | Лапин | | 3.3.83 | Лист | Лит. | Масса | Масштаб |
| Пров. | | Лапин | | | | У | См. табл. | — |
| Т.контр. | | | | | | Лист | Листов 1 | |
| Н.контр. | | Мюнтер | | | Лист Б-ПН-2 ГОСТ 19903-74 / 3-IV-Н-ВСт3сп ГОСТ 16523-70 | Госстрой СССР ГПИ Горьковский Сантехпроект | | |
| Утв. | | | | | | | | |

Формат А4

| Формат | Зона | Поз. | Обозначение | Наименование | Кол. | Примечание |
|---|---|---|---|---|---|---|
| | | | | Документация | | |
| А3 | | | Д 12в.139.020 СБ | Сборочный чертеж | | |
| | | | | Детали | | |
| Б4 | | | Д 12в.139.032 | Уголок | | |
| | | | | Уголок 40×25×4-Б-ГОСТ 8510-72 / ВСт3сп ГОСТ 535-79 / L = 550 h16 ✓25 | 2 | 1.06кг |
| А4 | | 2 | Д 12в.139.033 | Лист | 1 | |
| Б4 | | 3 | Д 12в.139.034 | Уголок | | |
| | | | | Уголок 40×25×4-Б ГОСТ 8510-72 / ВСт3сп ГОСТ 535-79 / L = 400 h16 ✓25 | 2 | 0,77кг |
| А4 | | 4 | Д 12в.139.033 -01 | Лист | 1 | |
| А4 | | 5 | Д 12в.139.028 | Скоба | 2 | |
| А4 | | 6 | Д 12в.139.035 | Уплотнение | 1 | |
| А4 | | 7 | Д 12в.139.036 | Втулка | 1 | |
| | | | | Материалы | | |
| | | 8 | | Мулитокремнеземистый рулонный материал марки МКРР-130 ГОСТ 23619-79 | 1 | |

| Изм. | Лист | № докум. | Подп. | Дата | Д 12в.139.020 | | | |
|---|---|---|---|---|---|---|---|---|
| Разраб. | | Лапин | | 3.3.83 | Дверка | Лит. | Лист | Листов |
| Пров. | | Лапин | | | | У | 1 | 1 |
| Нач.отд. | | | | | | Госстрой СССР ГПИ Горьковский Сантехпроект | | |
| Н.контр. | | Мюнтер | | | | | | |
| Утв. | | | | | | | | |

Типовой проект 903-1-245.87 Альбом 5 часть 2

Д12В.140.001

Рис. 1

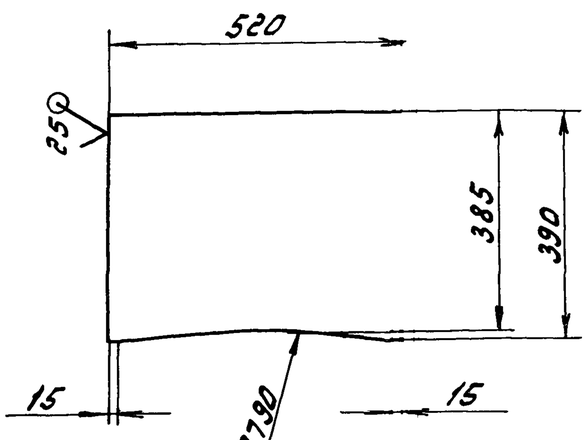


Рис. 2

Остальное см. Рис. 1

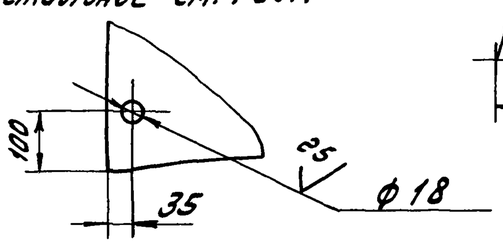


| Обозначение | Рис. |
|---|---|
| Д12В.140.001 | 1 |
| -01 | 2 |

1.* Размеры для справок

2. H16, h16, $\pm \frac{IT16}{2}$

| Изм. | Лист | № докум. | Подп. | Дата | Д12В.140.001 | | | |
|---|---|---|---|---|---|---|---|---|
| Разраб. | | Лапин | | 25.3.87 | Стенка | Лит. | Масса | Масштаб |
| Пров. | | Лапин | | | | У | 3,1 | 1:10 |
| Т.контр. | | | | | | Лист | Листов 1 | |
| Н.контр. | | Мюнтер | | | Лист Б-ПН-2 ГОСТ 19903-74 / 3-IV-Н-ВСт3сп ГОСТ 16523-70 | Госстрой СССР ГПИ Горьковский Сантехпроект | | |
| Утв. | | | | | | | | |

Формат А4

Д12В.139.036

6,3

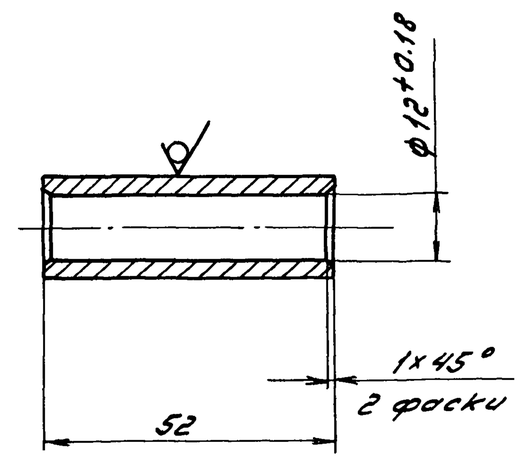


$h16; \pm \frac{IT16}{2}$

| Изм. | Лист | № докум. | Подп. | Дата | Д12В.139.036 | | | |
|---|---|---|---|---|---|---|---|---|
| Разраб. | | Лапин | | 25.3.87 | Втулка | Лит. | Масса | Масштаб |
| Пров. | | Лапин | | | | У | 0.058 | 1:1 |
| Т.контр. | | | | | | Лист | Листов 1 | |
| Н.контр. | | Мюнтер | | | Круг 18-В-ГОСТ 2590-71 / В Ст.3сп ГОСТ 535-79 | Госстрой СССР ГПИ Горьковский Сантехпроект | | |
| Утв. | | | | | | | | |

Формат А4

Д12В.139.035

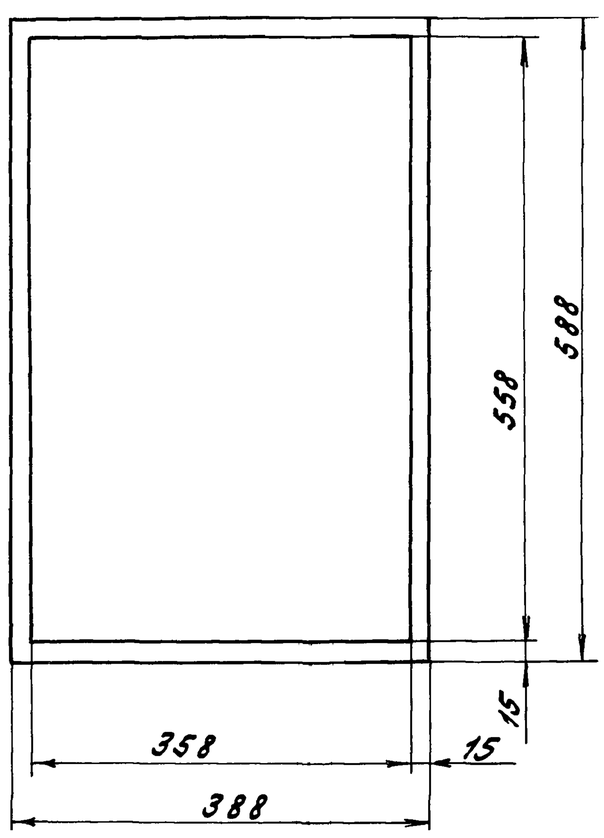


| Изм. | Лист | № докум. | Подп. | Дата | Д12В.139.035 | | | |
|---|---|---|---|---|---|---|---|---|
| Разраб. | | Лапин | | 25.3.87 | Уплотнение | Лит. | Масса | Масштаб |
| Пров. | | Лапин | | | | У | 0,14 | 1:5 |
| Т.контр. | | | | | | Лист | Листов 1 | |
| Н.контр. | | Мюнтер | | | Резина губчатая S=6 / ТУ38-5-105867-75 | Госстрой СССР ГПИ Горьковский Сантехпроект | | |
| Утв. | | | | | | | | |

| Формат | Зона | Поз. | Обозначение | Наименование | Кол. | Примечание |
|---|---|---|---|---|---|---|
| | | | | Документация | | |
| А2 | | | Д12В.140.000 СБ | Сборочный чертеж | | |
| | | | | Сборочные единицы | | |
| А4 | | 1 | Д12В.140.010 | Шкаф | 1 | |
| А4 | | 2 | Д12В.140.020 | Дверка | 1 | |
| | | | | Детали | | |
| А4 | | 3 | Д12В.138.001 | Планка | 1 | |
| А4 | | 4 | Д12В.138.002 | Ручка | 1 | |
| | | | | Стандартные изделия | | |
| | | 5 | | Гайка М8.4.019 ГОСТ 5915-70 | 1 | |
| | | 6 | | Шайба 8.019 ГОСТ 11371-78 | 1 | |

| Изм. | Лист | № докум. | Подп. | Дата | Д12В.140.000 | | | |
|---|---|---|---|---|---|---|---|---|
| Разраб. | | Лапин | | 25.3.87 | Шкаф для установки датчика типа „Сапфир" | Лит. | Лист | Листов |
| Пров. | | Лапин | | | | У | | 1 |
| Нач.отд. | | Абашин | | | | Госстрой СССР ГПИ Горьковский Сантехпроект | | |
| Н.контр. | | Мюнтер | | | | | | |

Инв.№ подл. | Подп. и дата | Взам.инв.№ | Инв.№ дубл. | Подп. и дата

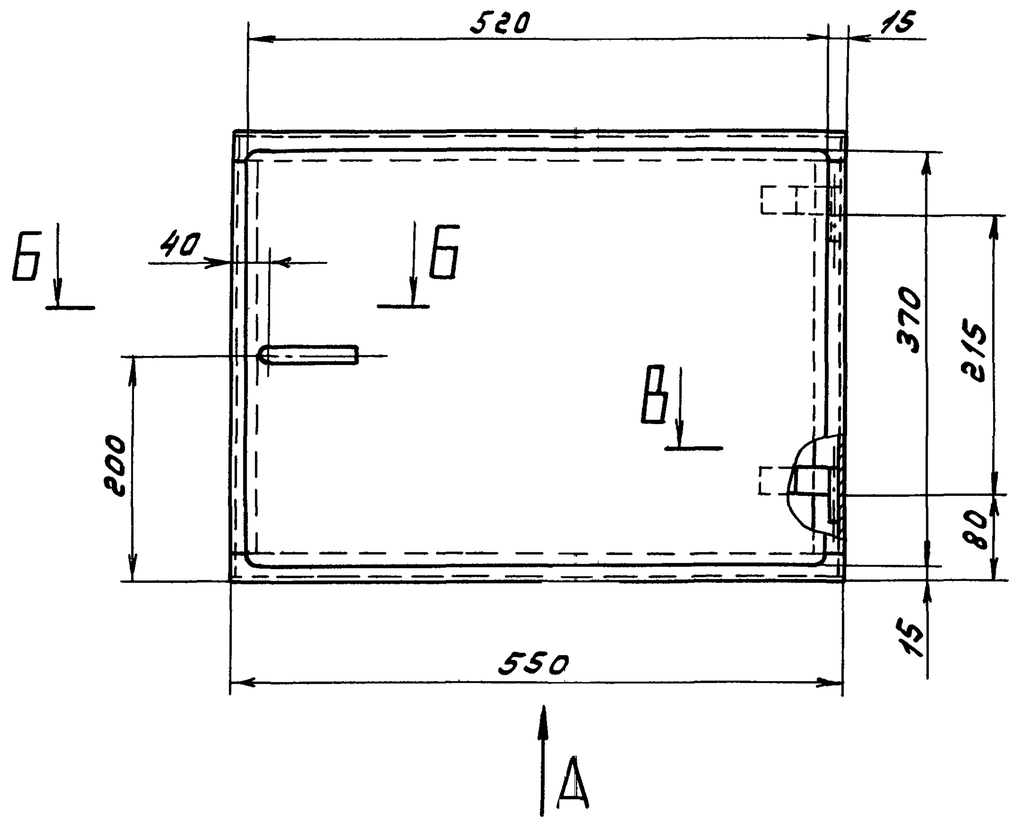


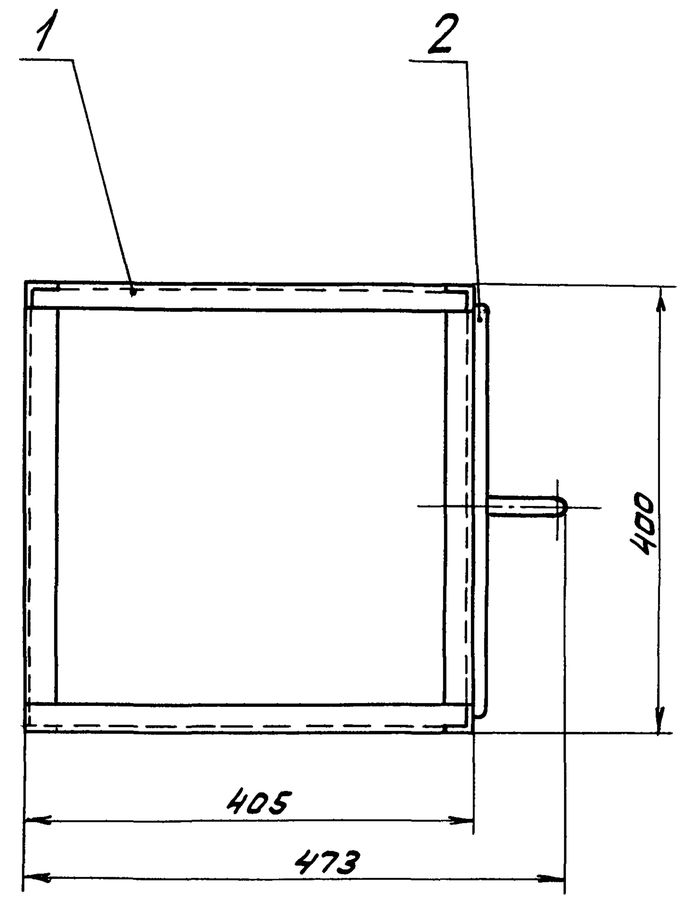


Б - Б
М 1:1

Вид А

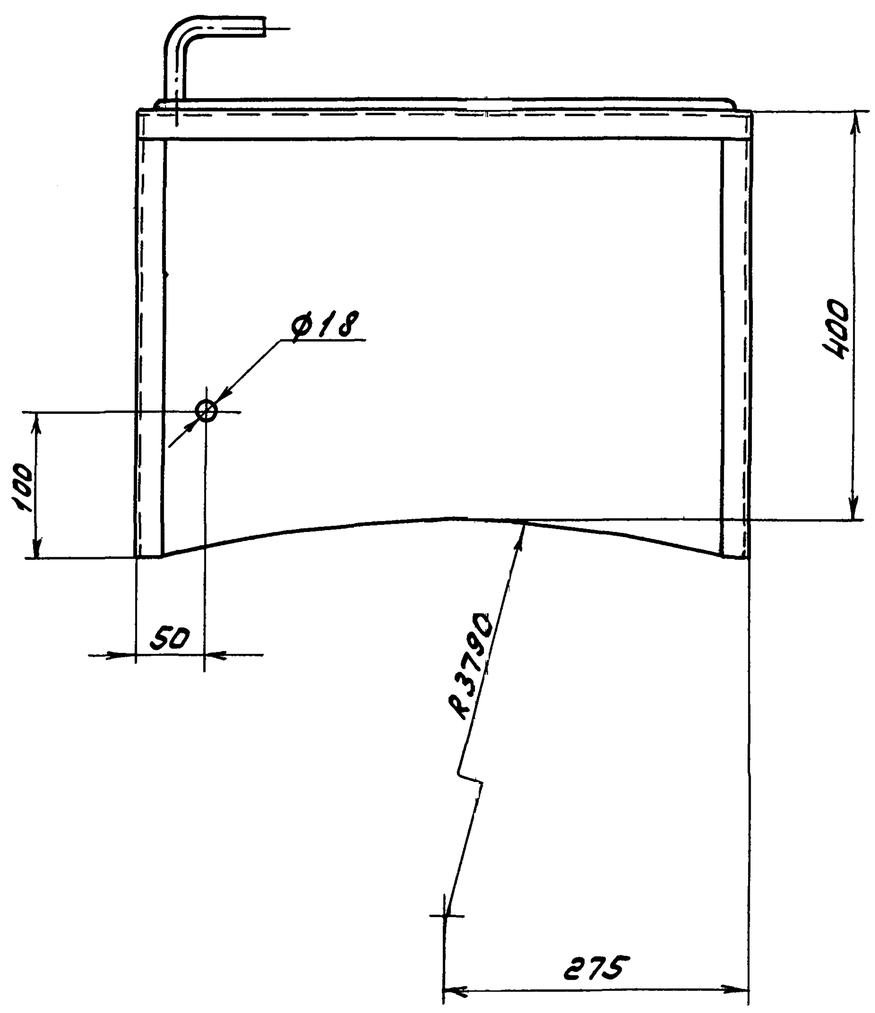


Г - Г
М 1:1

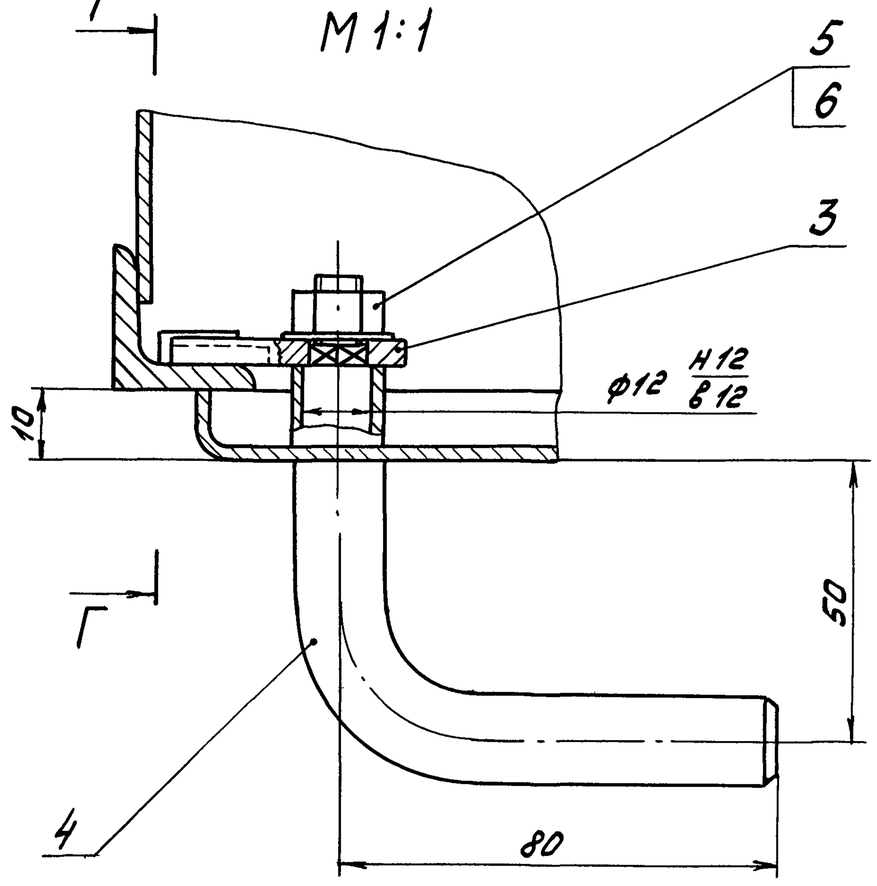


В - В
М 1:1

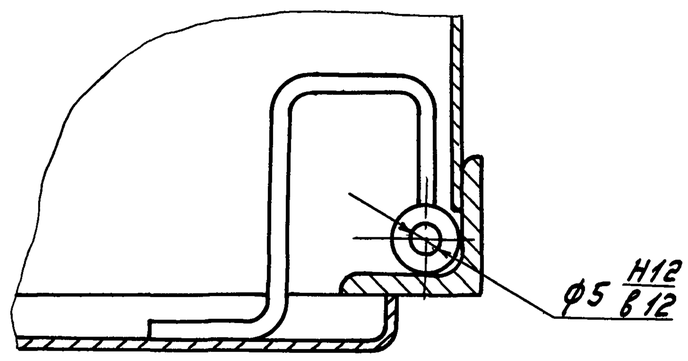


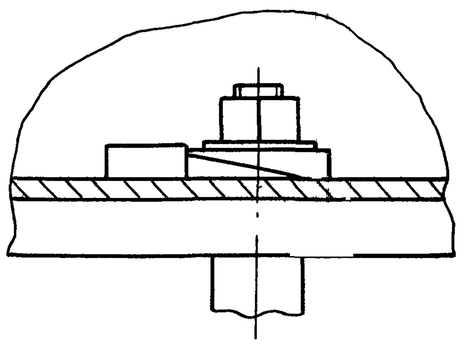

Размеры для справок

| Изм. | Лист | № докум. | Подп. | Дата |
|---|---|---|---|---|
| Разраб. | | Лапин | | 26.08.87 |
| Пров. | | Лапин | | |
| Т.контр. | | | | |
| Нач.отд. | | Абашин | | |
| Н.контр. | | Мюнтер | | |
| Утв. | | | | |

Д 12 В. 140. 000 СБ

Шкаф для установки датчика типа „Сапфир"

| Лит. | Масса | Масштаб |
|---|---|---|
| И | 18 | 1:5 |

Лист | Листов 1

Госстрой СССР ГПИ Горьковский Сантехпроект

Инв. № подл. | Подп. и дата | Взам. инв. № | Инв. № дубл. | Подп. и дата

Типовой проект 903-1-245.87 Альбом 5 часть 2

Д12В.140.006

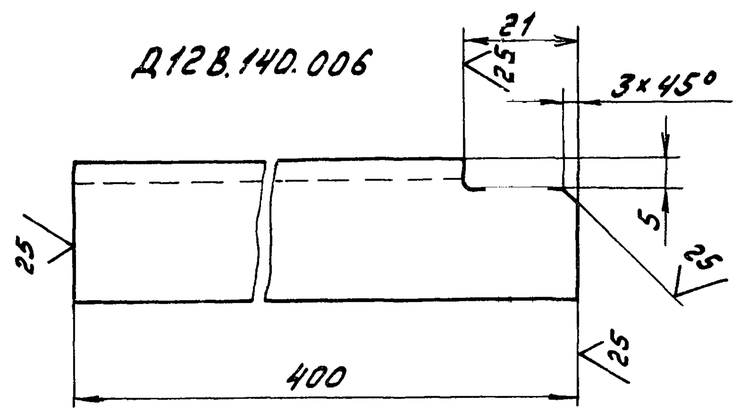


Д12В.140.006.-01-зеркальное отражение

Остальное - см. Д12В.140.006

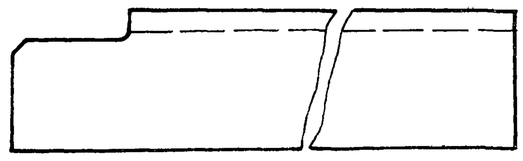

$h16, \pm \frac{IT16}{2}$

| | | | | | | | |
|---|---|---|---|---|---|---|---|
| Изм | Лист | № докум. | Подп. | Дата | Д12В.140.006 | | |
| Разраб. | | Лапин | | 25.3.87г | Связь | Лит. | Масса | Масштаб |
| Пров. | | Лапин | | | | У | 0,58 | 1:1 |
| Т.контр. | | | | | | Лист | Листов 1 | |
| Н.контр. | | Мюнтер | | | Уголок 25×25×4-Б-ГОСТ 8509-72 / ВСт.3сп ГОСТ 535-79 | Госстрой СССР ГПИ Горьковский Сантехпроект | |
| Утв. | | | | | | | |

Формат А4

Д12В.140.004

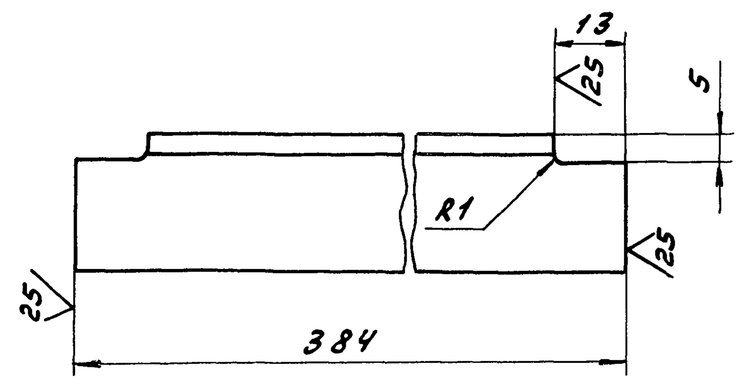


$h16; \pm \frac{IT16}{2}$

| | | | | | | | |
|---|---|---|---|---|---|---|---|
| Изм | Лист | № докум. | Подп. | Дата | Д12В.140.004 | | |
| Разраб. | | Лапин | | 25.3.87г | Стойка | Лит. | Масса | Масштаб |
| Пров. | | Лапин | | | | У | 0,56 | 1:1 |
| Т.контр. | | | | | | Лист | Листов 1 | |
| Н.контр. | | Мюнтер | | | Уголок 25×25×4-Б-ГОСТ 8509-72 / ВСт.3сп ГОСТ 535-79 | Госстрой СССР ГПИ Горьковский Сантехпроект | |
| Утв. | | | | | | | |

Формат А4

| Формат | Зона | Поз. | Обозначение | Наименование | Кол. | Примечание |
|---|---|---|---|---|---|---|
| А4 | | 8 | Д12В.140.006 | Связь | 2 | |
| | | 9 | -01 | Связь | 2 | |
| Б4 | | 10 | Д12В.140.007 | Платик | | |
| | | | | Лист Б-ПН-Б ГОСТ 19903-74 | | |
| | | | | ВСт.3сп ГОСТ 14637-79 | | |
| | | | | (14×14) h16 25/ | 1 | 0,009кг |

| | | | | | | | |
|---|---|---|---|---|---|---|---|
| Изм | Лист | № докум. | Подп. | Дата | Д12В.140.010 | | |
| | | | | | | Лист 2 | |

Формат А4

| Формат | Зона | Поз. | Обозначение | Наименование | Кол. | Примечание |
|---|---|---|---|---|---|---|
| | | | | Документация | | |
| А2 | | | Д12В.140.010 СБ | Сборочный чертеж | | |
| | | | | Детали | | |
| А4 | | 1 | Д12В.138.017 | Ось | 2 | |
| А4 | | 2 | Д12В.140.001 | Стенка | 1 | |
| | | 3 | -01 | Стенка | 1 | |
| Б4 | | 4 | Д12В.140.002 | Стойка | | |
| | | | | Уголок 25×25×4-Б-ГОСТ 8509-72 | | |
| | | | | ВСт3сп ГОСТ 535-79 | | |
| | | | | L = 350 h16 25/ | 2 | 0,51кг |
| Б4 | | 5 | Д12В.140.003 | Связь | | |
| | | | | Уголок 25×25×4-Б-ГОСТ 8509-72 | | |
| | | | | ВСт3сп ГОСТ 535-79 | | |
| | | | | L = 550 h16 25/ | 2 | 0,8кг |
| А4 | | 6 | Д12В.140.004 | Стойка | 2 | |
| Б4 | | 7 | Д12В.140.005 | Стенка | | |
| | | | | Лист Б-ПН-2 ГОСТ 19903-74 | | |
| | | | | 3-IV-Н-ВСт3сп ГОСТ 16523-76 | | |
| | | | | (370×375) h16 25/ | 2 | 2,18кг |

| | | | | | | | |
|---|---|---|---|---|---|---|---|
| Изм | Лист | № докум. | Подп. | Дата | Д12В.140.010 | | |
| Разраб. | | Лапин | | 25.3.87г | Шкаф | Лит. | Лист | Листов |
| Пров. | | Лапин | | | | У | 1 | 2 |
| Нач.отд. | | | | | | Госстрой СССР ГПИ Горьковский Сантехпроект | | |
| Н.контр. | | Мюнтер | | | | | | |
| Утв. | | | | | | | | |

Копировал: Формат А4

Д 128.140.010 СБ

Типовой проект 903-1-245.87 Альбом 5 часть

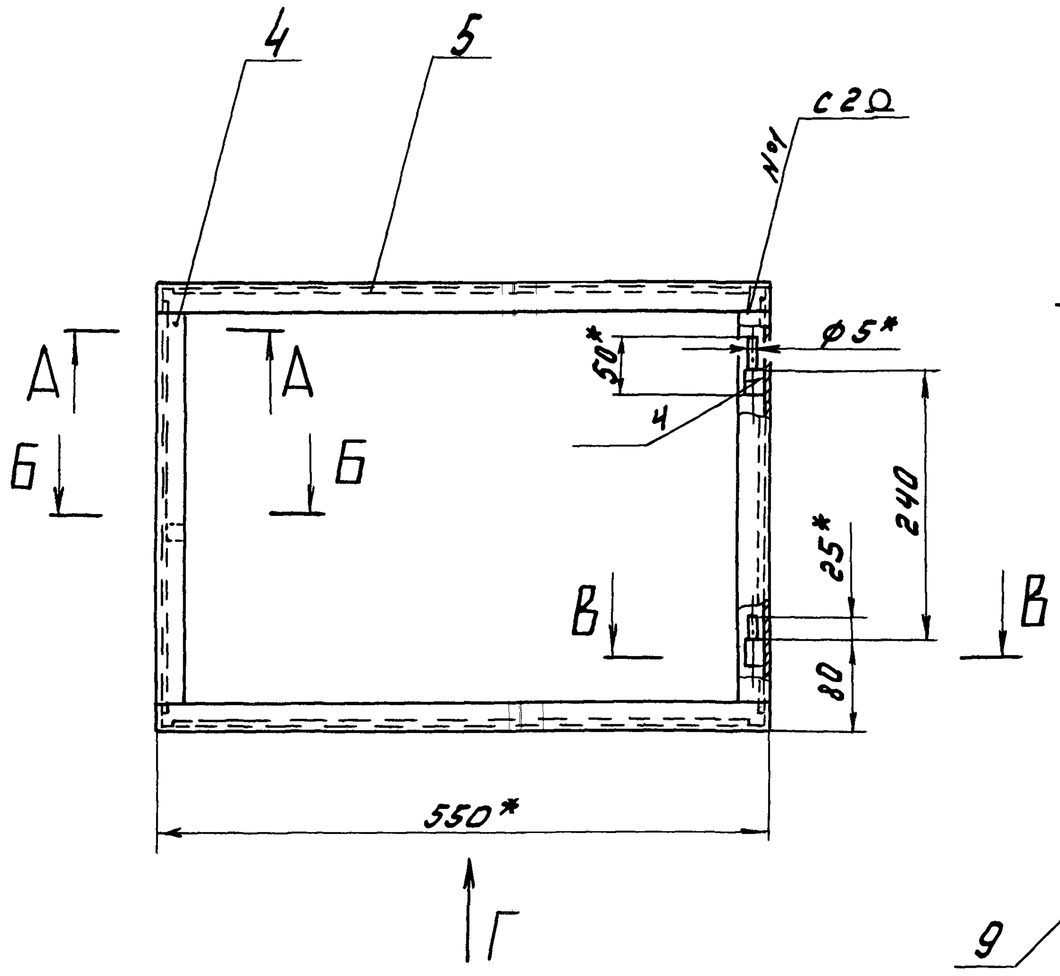


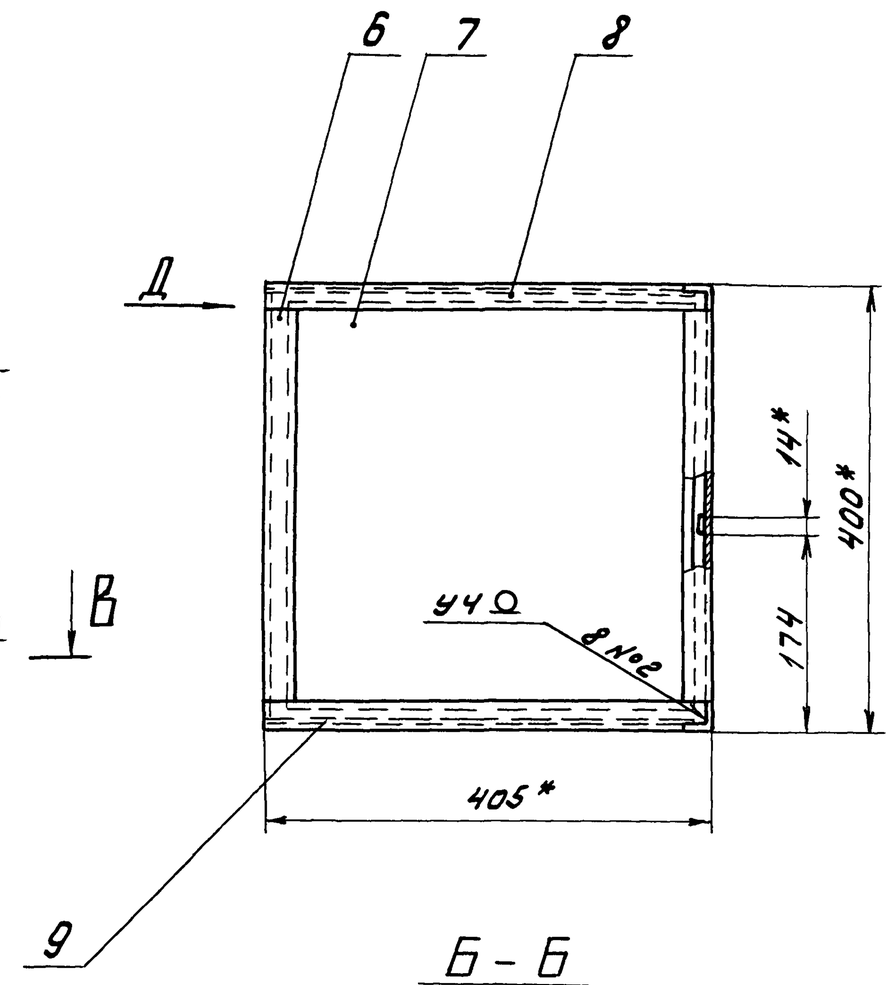


Б – Б
М 1:1

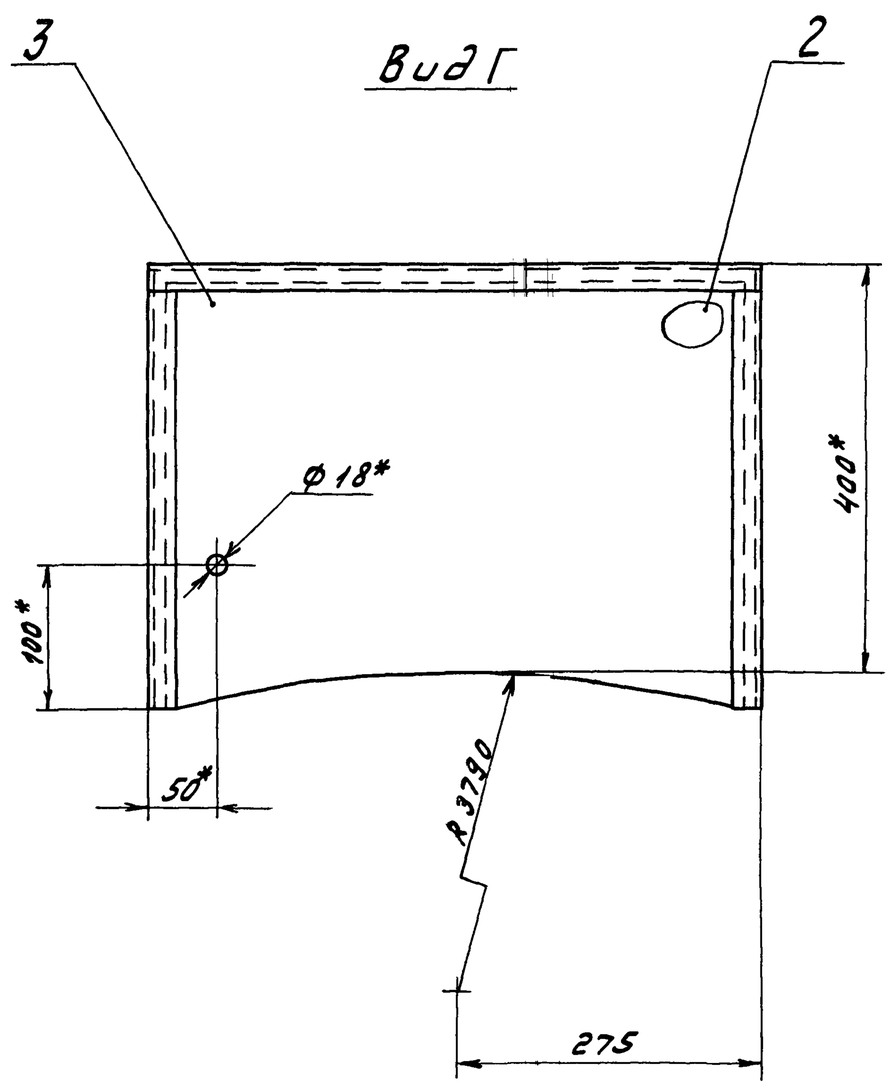


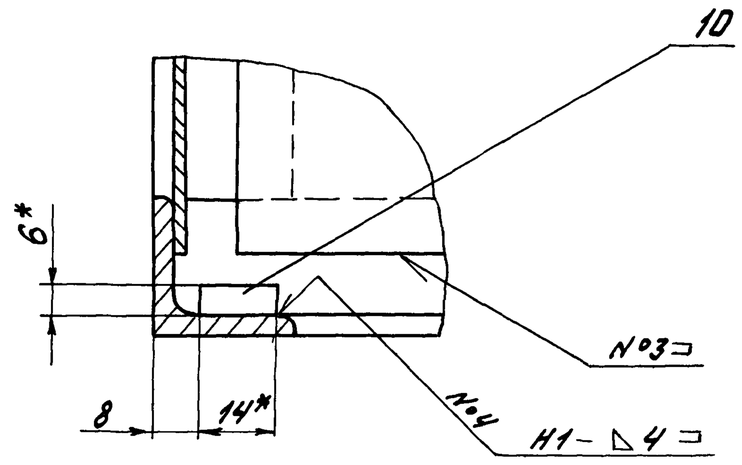


А – А
М 1:1

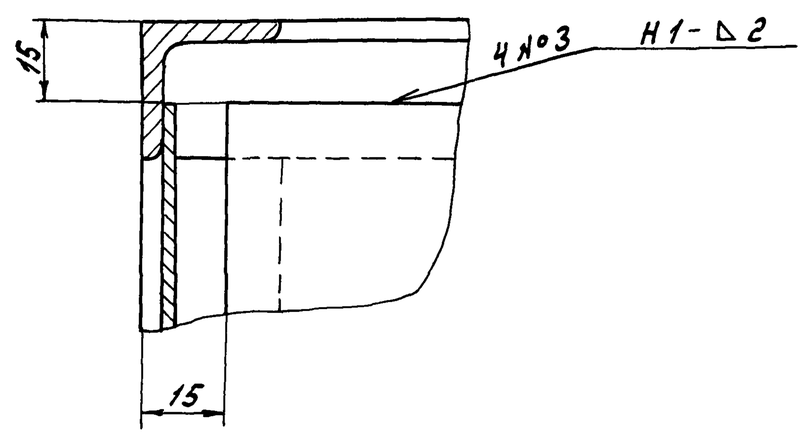


В – В
М 1:1

Вид Д
М 1:1

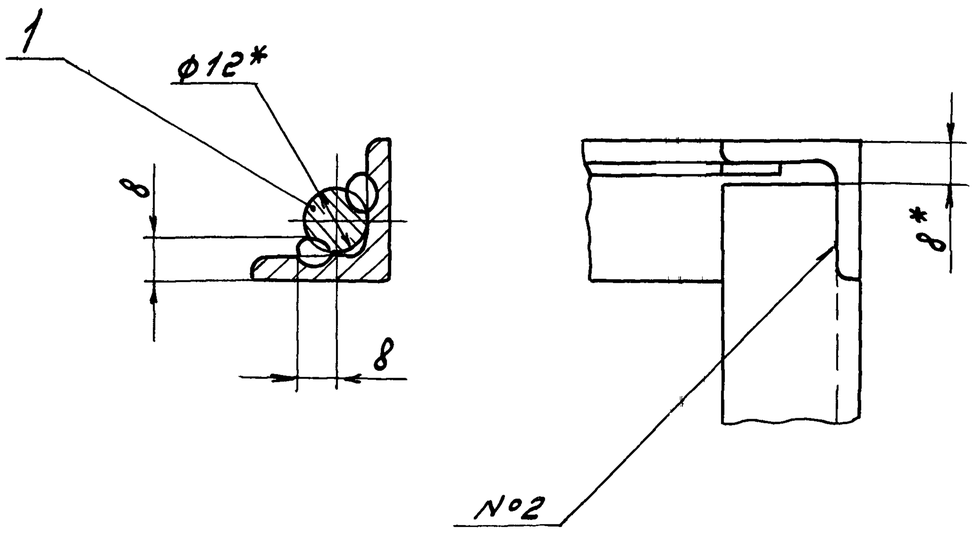


1.* Размеры для справок.
2. $\pm \frac{IT16}{2}$
3. Сварные швы по ГОСТ 5264-80.
4. Сварка ручная дуговая.

| | | | | | | | | |
|---|---|---|---|---|---|---|---|---|
| | | | | | Д 128.140.010 СБ | | | |
| Изм. | Лист | №докум. | Подп. | Дата | Шкаф | Лит. | Масса | Масштаб |
| Разраб. | | Лапин | | 22.4.87г. | | У | 15 | 1:5 |
| Пров. | | Лапин | | | | Лист | Листов 1 | |
| Т.контр. | | | | | | Госстрой СССР ГПИ Горьковский Сантехпроект | | |
| Н.контр. | | Мюнтер | | | | | | |
| Утв. | | | | | | | | |

Инв.№подл. | Подп. и дата | Взам.инв.№ | Инв.№дубл. | Подп. и дата

Д 12.8.140.020СБ

Типовой проект 903-1-245.87 Альбом 5 часть 2

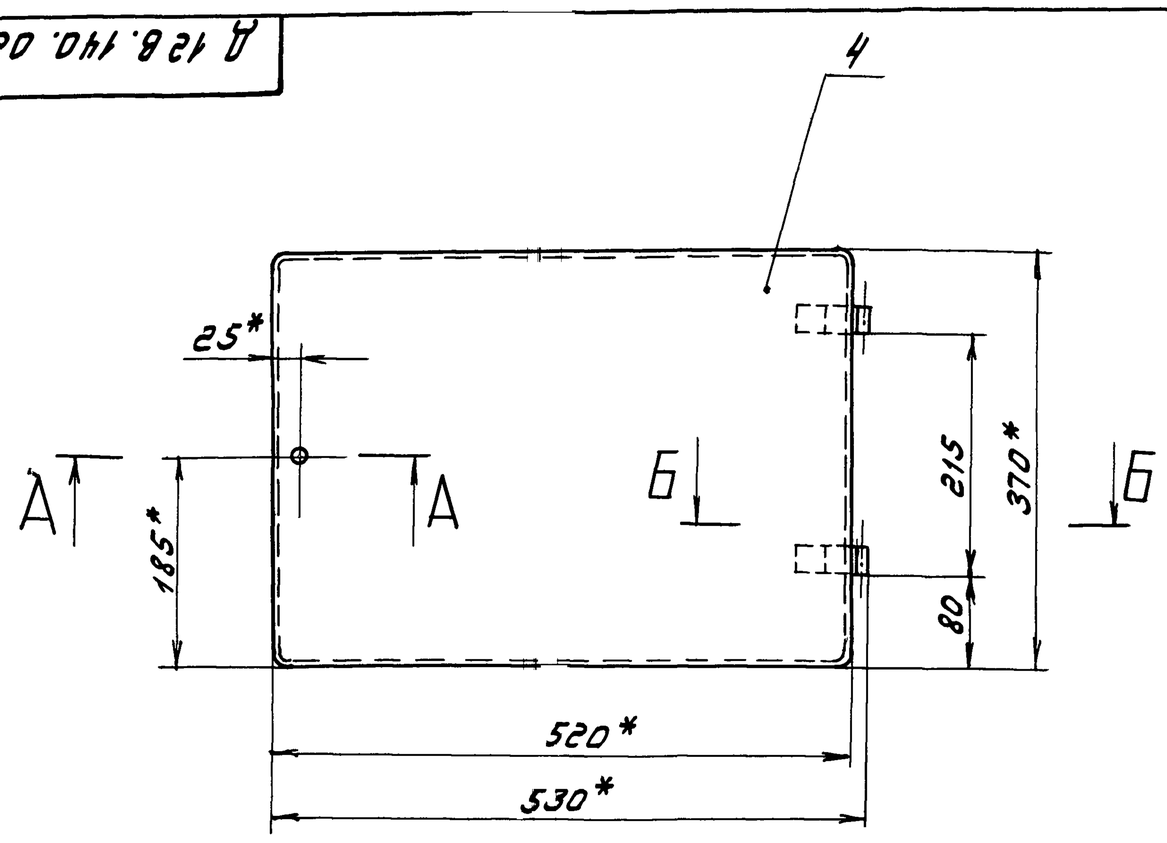


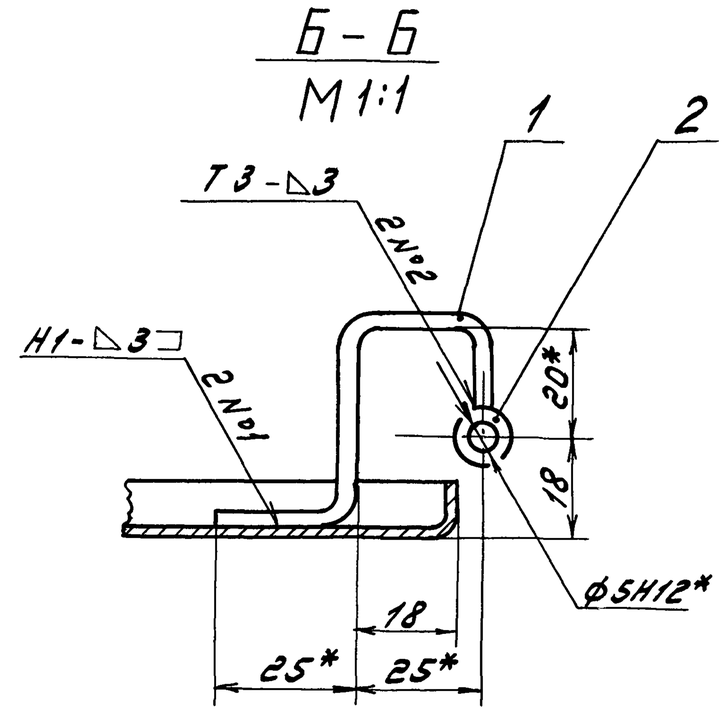


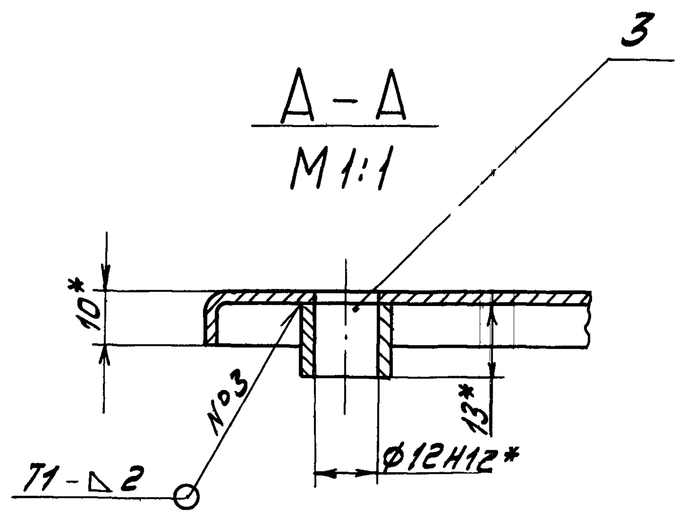


1.* Размеры для справок.

2. $\pm \frac{IT16}{2}$

3. Сварные швы по ГОСТ 5264-80

| | | | | | | | | |
|---|---|---|---|---|---|---|---|---|
| | | | | | Д 12.8.140.020 СБ | | | |
| Изм. | Лист | № докум. | Подп. | Дата | Дверка | Лит. | Масса | Масштаб |
| Разраб. | | Лапин | | 3.3.87г. | | У | 2,6 | 1:5 |
| Пров. | | Лапин | | | | Лист | Листов 1 | |
| Т.контр. | | | | | | Госстрой СССР ГПИ Горьковский Сантехпроект | | |
| Н.контр. | | Мюнтер | | | | | | |
| Утв. | | | | | | | | |

Формат А3

Инв.№ подл. | Подп. и дата | Взам.инв.№ | Инв.№ дубл. | Подп. и дата

Д 12.8.140.014

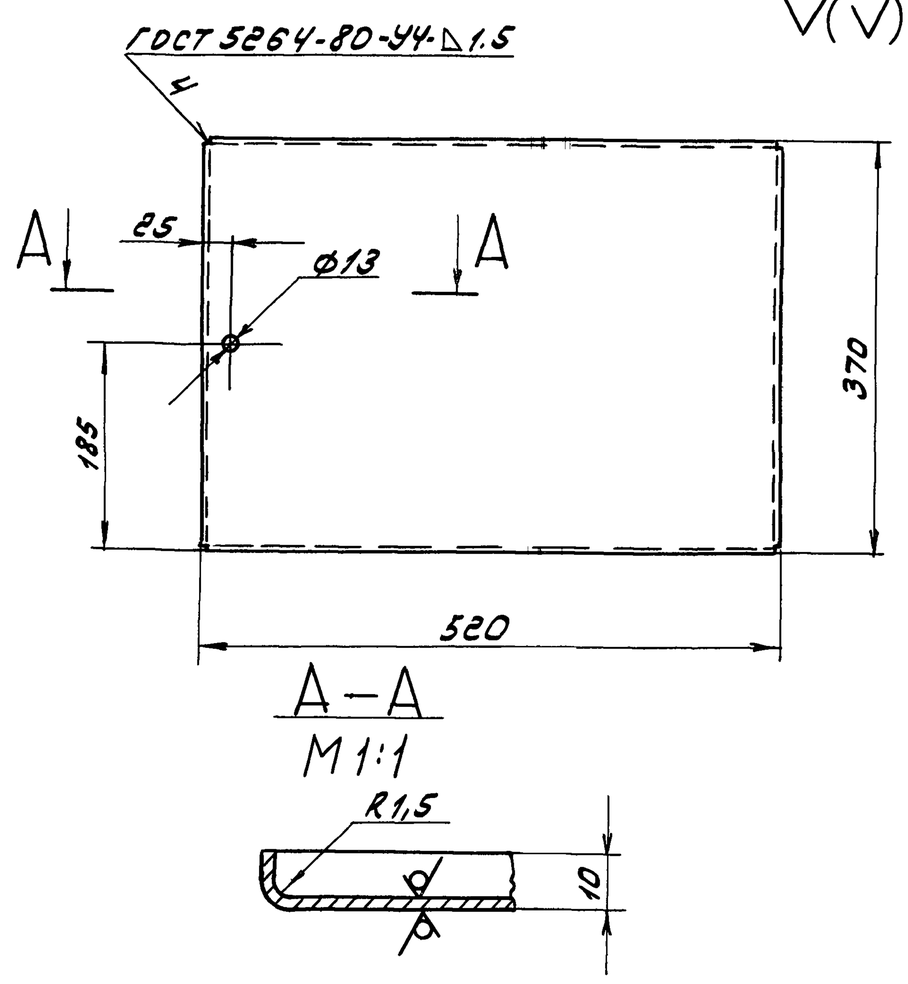


$\pm \frac{IT16}{2}$

| | | | | | | | | |
|---|---|---|---|---|---|---|---|---|
| | | | | | Д 12 В.140.014 | | | |
| Изм. | Лист | № докум. | Подп. | Дата | Полотно | Лит. | Масса | Масштаб |
| Разраб. | | Лапин | | 3.3.87г. | | У | 2,5 | 1:5 |
| Пров. | | Лапин | | | | Лист | Листов 1 | |
| Т.контр. | | | | | | Госстрой СССР ГПИ Горьковский | | |
| Н.контр. | | Мюнтер | | | Лист Б-ПН-1,5 ГОСТ 19903-74 | | | |

Инв.№ подл. | Подп. и дата | Взам.инв.№ | Инв.№ дубл. | Подп. и дата

| Формат | Зона | Поз. | Обозначение | Наименование | Кол. | Примечание |
|---|---|---|---|---|---|---|
| | | | | | | |
| | | | | Документация | | |
| | | | | | | |
| А3 | | | Д 12 В.140.020.СБ | Сборочный чертеж | | |
| | | | | | | |
| | | | | Детали | | |
| | | | | | | |
| А4 | | 1 | Д 12 В.138.022 | Кронштейн | 2 | |
| А4 | | 2 | Д 12 В.138.023 | Втулка | 2 | |
| А4 | | 3 | Д 12 В.138.024 | Втулка | 1 | |
| А4 | | 4 | Д 12 В.140.014 | Полотно | 1 | |

| | | | | | | | | |
|---|---|---|---|---|---|---|---|---|
| | | | | | Д 12 В.140.020 | | | |
| Изм. | Лист | № докум. | Подп. | Дата | Дверка | Лит. | Лист | Листов |
| Разраб. | | Лапин | | 3.3.87г. | | У | | 1 |
| Пров. | | Лапин | | | | Госстрой СССР ГПИ Горьковский Сантехпроект | | |
| Нач.отд. | | | | | | | | |
| Н.контр. | | Мюнтер | | | | | | |

Типовой проект 903-1-245.87 Альбом 5 часть 2

| Формат | Зона | Поз. | Обозначение | Наименование | Кол. | Примеч. |
|---|---|---|---|---|---|---|
| Б4 | | 20 | Д 12 В. 141. 016 | Стойка | | |
| | | | | Уголок 40х40х2 ГОСТ 19771-74 | | |
| | | | | ВСт.3кп2 ГОСТ 11474-76 | | |
| | | | | L = 1400 h16 25 | 2 | 1.88 кг |
| Б4 | | 21 | Д 12 В. 141. 017 | Втулка | | |
| | | | | Труба 18х2 ГОСТ 10704-76 | | |
| | | | | Д ГОСТ 10705-80 | | |
| | | | | L = 50 h16 25 | 2 | 0,04 кг |
| А3 | | 22 | Д 12 В. 141. 001 - 03 | Лист | 1 | |
| | | | | | | |
| | | | | Материалы | | |
| | | | | | | |
| | | 23 | | Мулитокремнеземистый рулонный материал марки МКРР-130 ГОСТ 23619-79 | | 21 кг |

Д 12 В. 141. 010

Изм. Лист № докум. Подп. Дата

Лист 3

Формат А4

| Формат | Зона | Поз. | Обозначение | Наименование | Кол. | Примеч. |
|---|---|---|---|---|---|---|
| | | | | (387 х 1420) h16 25 | 2 | 8,65 кг |
| А4 | | 11 | Д 12 В. 141. 008 | Уголок | 2 | |
| | | 12 | -01 | Уголок | 2 | |
| А3 | | 13 | Д 12 В. 141. 001 - 02 | Лист | 1 | |
| Б4 | | 14 | Д 12 В. 141. 009 | Плита | | |
| | | | | Лист Б-ПН-2 ГОСТ 19903-74 | | |
| | | | | 3-IV-Н-ВСт3сп ГОСТ 16523-70 | | |
| | | | | (200 х 350) h16 25 | 1 | 1.1 кг |
| А4 | | 15 | Д 12 В. 141. 011 | Косынка | 2 | |
| Б4 | | 16 | Д 12 В. 141. 012 | Связь | | |
| | | | | Уголок 25х25х4-Б-ГОСТ 8509-72 | | |
| | | | | ВСт.3сп. ГОСТ 535-79 | | |
| | | | | L = 650 h16 25 | 2 | 0,95 кг |
| Б4 | | 17 | Д 12 В. 141. 013 | Стойка | | |
| | | | | Уголок 25х25х4-Б-ГОСТ 8509-72 | | |
| | | | | ВСт.3сп. ГОСТ 535-79 | | |
| | | | | L = 1350 h16 25 | 2 | 1.87 кг |
| Б4 | | 18 | Д 12 В. 141. 014 | Стенка | | |
| | | | | Лист Б-ПН-2 ГОСТ 19903-74 | | |
| | | | | 3-IV-Н-ВСт3сп ГОСТ 16523-70 | | |
| | | | | (38 х 655) h16 25 | 2 | 0,39 кг |
| Б4 | | 19 | Д 12 В. 141. 015 | Втулка | | |
| | | | | Труба 22х2 ГОСТ 10704-76 | | |
| | | | | Д ГОСТ 10705-80 | | |
| | | | | L = 50 h16 25 | 1 | 0,05 кг |

Д 12 В. 141. 010

Изм. Лист № докум. Подп. Дата

Лист 2

Формат А4

| Формат | Зона | Поз. | Обозначение | Наименование | Кол. | Примеч. |
|---|---|---|---|---|---|---|
| | | | | Документация | | |
| А2 | | | Д 12 В. 141. 010 СБ | Сборочный чертеж | | |
| | | | | Детали | | |
| А4 | | 1 | Д 12 В. 139. 028 - 01 | Скоба | 2 | |
| А3 | | 2 | Д 12 В. 141. 001 | Лист | 1 | |
| Б4 | | 3 | Д 12 В. 141. 002 | Связь | | |
| | | | | Уголок 40х40х2 ГОСТ 19771-74 | | |
| | | | | ВСт.3кп2 ГОСТ 11474-76 | | |
| | | | | L = 730 А16 25 | 2 | 0,87 кг |
| А3 | | 4 | Д 12 В. 141. 001 -01 | Лист | 1 | |
| А3 | | 5 | Д 12 В. 141. 003 | Уголок | 2 | |
| | | 6 | -01 | Уголок | 2 | |
| Б4 | | 7 | Д 12 В. 141. 004 | Платик | | |
| | | | | Лист Б-ПН-6 ГОСТ 19903-74 | | |
| | | | | ВСт3сп ГОСТ 14637-79 | | |
| | | | | (14 х 14) h16 25 | 1 | 0,009 кг |
| А4 | | 8 | Д 12 В. 141. 005 | Стенка | 2 | |
| Б4 | | 9 | Д 12 В. 141. 006 | Стенка | | |
| | | | | Лист Б-ПН-2 ГОСТ 19903-74 | | |
| | | | | 3-IV-Н-ВСт3сп ГОСТ 16523-70 | | |
| | | | | (412 х 1370) h16 25 | 2 | 8,9 кг |
| Б4 | | 10 | Д 12 В. 141. 007 | Стенка | | |
| | | | | Лист Б-ПН-2 ГОСТ 19903-74 | | |
| | | | | 3-IV-Н-ВСт3сп ГОСТ 16523-70 | | |

Д 12 В. 141. 010

| Изм. | Лист | № докум. | Подп. | Дата |
|---|---|---|---|---|
| Разраб. | | Лапин | | 4.4.87 |
| Пров. | | Лапин | | |
| Нач.отд. | | | | |
| Н.контр. | | Мюнтер | | |
| Утв. | | | | |

Шкаф

Лит. | Лист 1 | Листов 3

Госстрой СССР ГПИ Горьковский Сантехпроект

Формат А4

| Формат | Зона | Поз. | Обозначение | Наименование | Кол. | Примеч. |
|---|---|---|---|---|---|---|
| | | | | Документация | | |
| *) | | | Д 12 В. 141. 000 СБ | Сборочный чертеж | | *) А3, А2 |
| | | | | Сборочные единицы | | |
| А4 | | 1 | Д 12 В. 141. 010 | Шкаф | 1 | |
| А4 | | 2 | Д 12 В. 141. 020 | Дверка | 1 | |
| | | | | Деталь | | |
| А4 | | 3 | Д 12 В. 138. 001 | Планка | 1 | |
| А4 | | 4 | Д 12 В. 139. 001 | Ручка | 1 | |
| | | | | Стандартные изделия | | |
| | | 5 | | Ось 6-10 h11х75 Ст3сп. | | |
| | | | | ГОСТ 9650-80 | 2 | |
| | | 6 | | Гайка М8.4.019 | | |
| | | | | ГОСТ 5915-70 | 1 | |
| | | 7 | | Шайба 8.019 | | |
| | | | | ГОСТ 11371-78 | 1 | |
| | | 8 | | Шайба 10.019 | | |
| | | | | ГОСТ 11371-78 | 2 | |
| | | 9 | | Шплинт 3,2х20.019 | | |
| | | | | ГОСТ 397-79 | 2 | |

Д 12 В. 141. 000

| Изм. | Лист | № докум. | Подп. | Дата |
|---|---|---|---|---|
| Разраб. | | Лапин | | 4.4.87 |
| Пров. | | Лапин | | |
| Нач.отд. | | Абашин | | |
| Н.контр. | | Мюнтер | | |
| Утв. | | | | |

Шкаф для установки датчика типа ДМ

Лит. | Лист | Листов 1

Госстрой СССР ГПИ Горьковский Сантехпроект

Инв. № подл. | Подп. и дата | Взам. инв. № | Инв. № дубл. | Подп. и дата

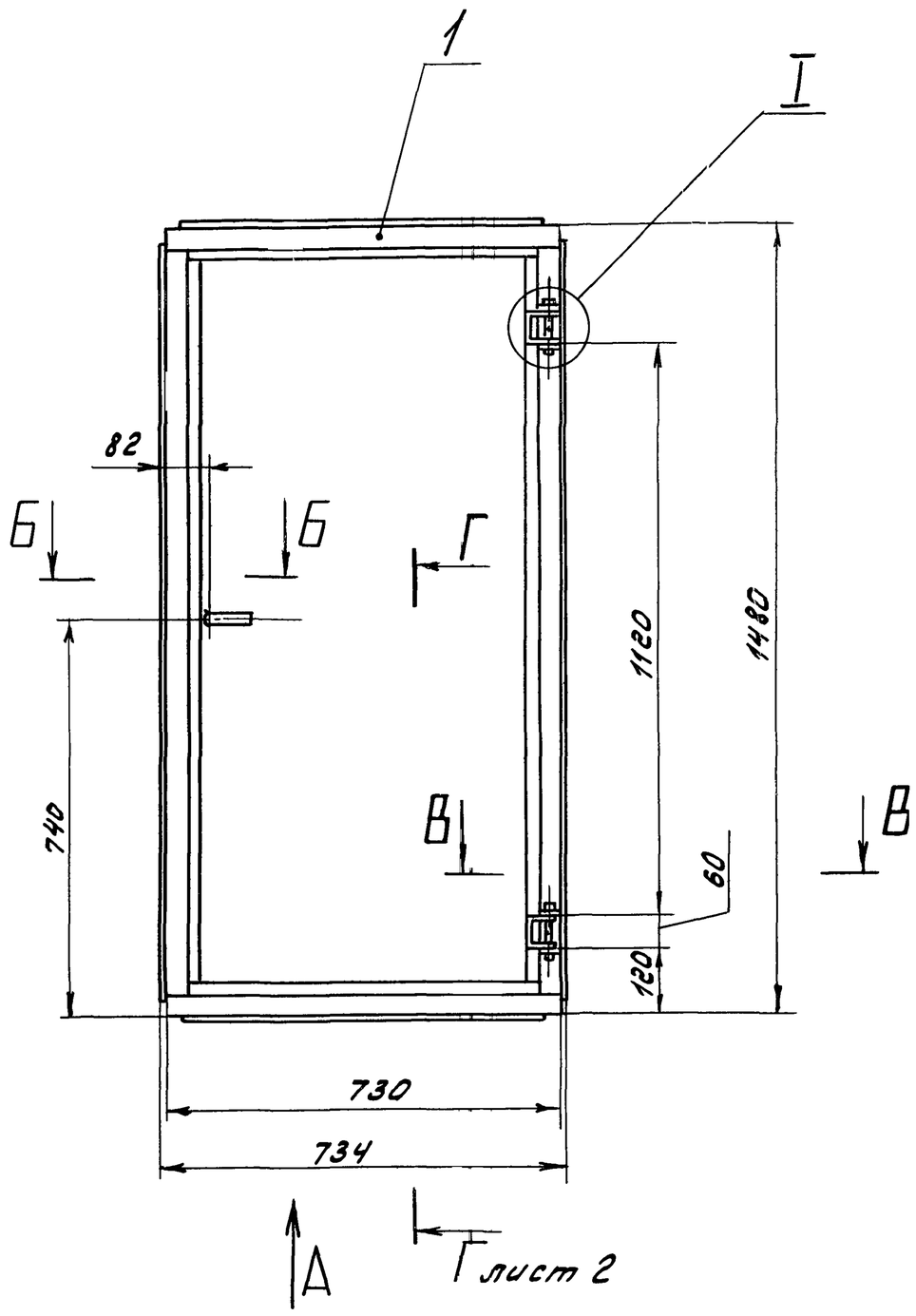


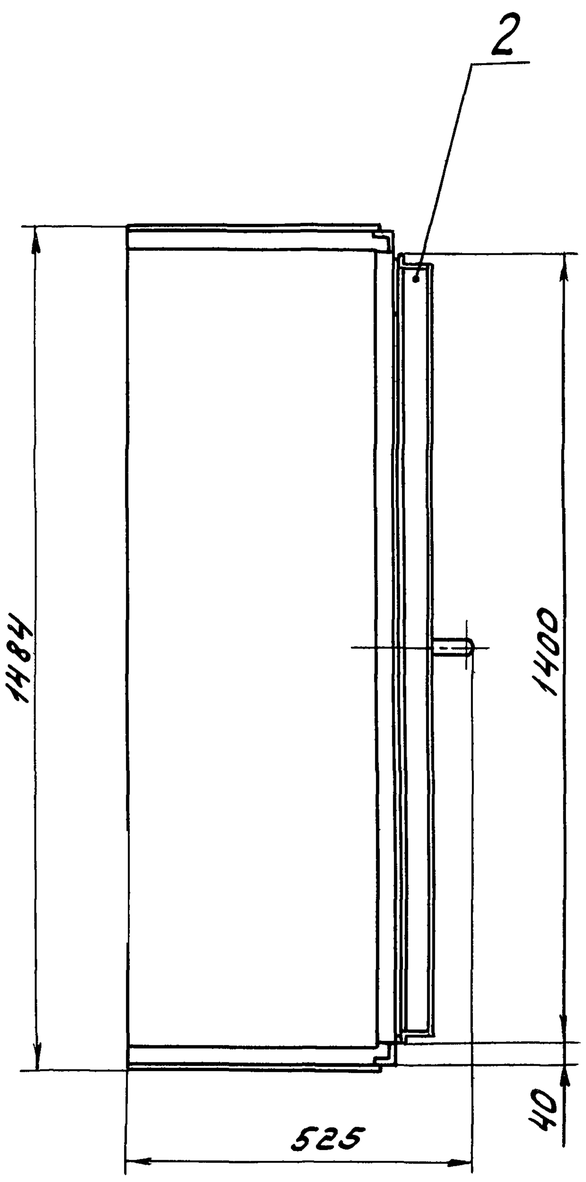


Б – Б
М 1:1

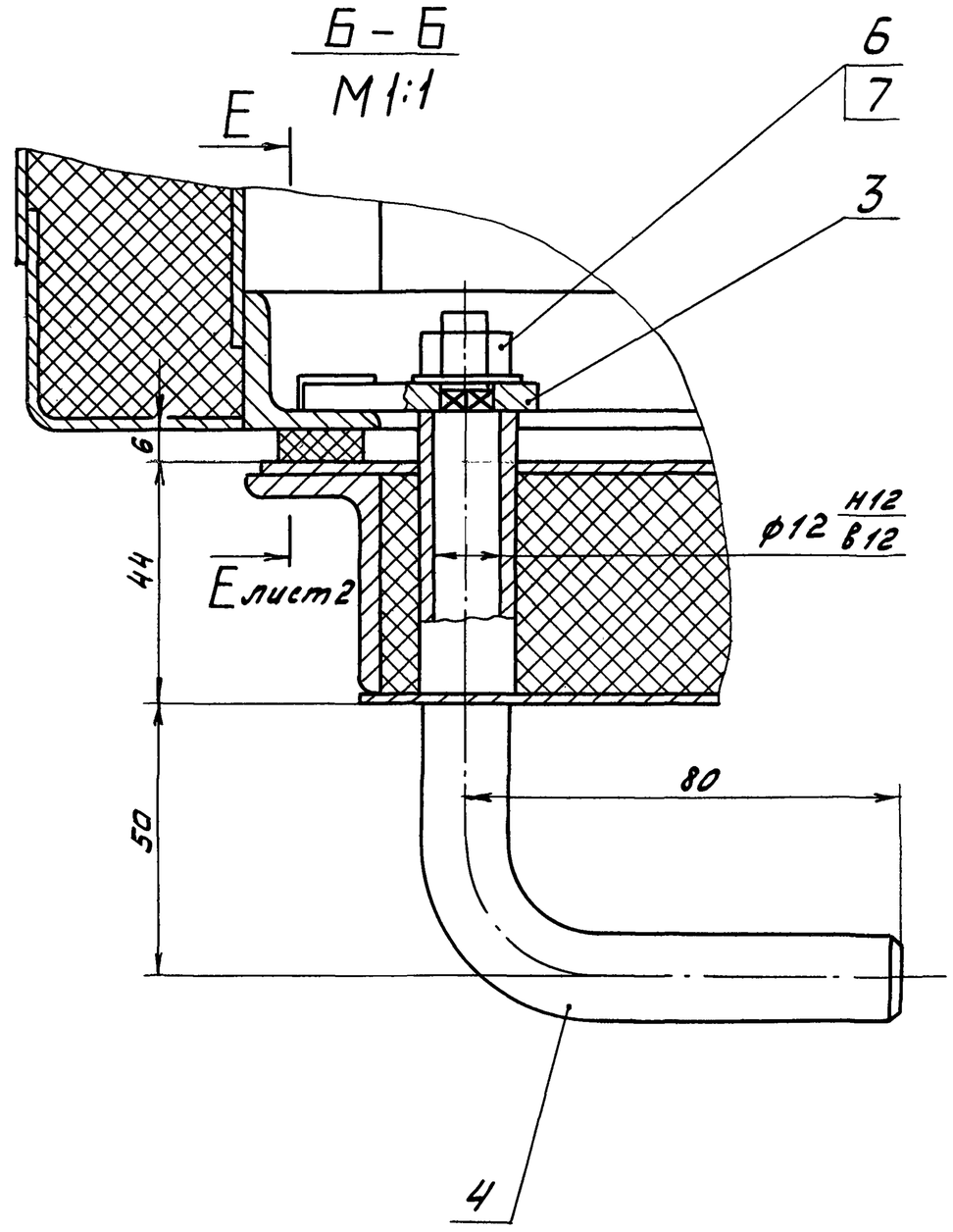


Вид А

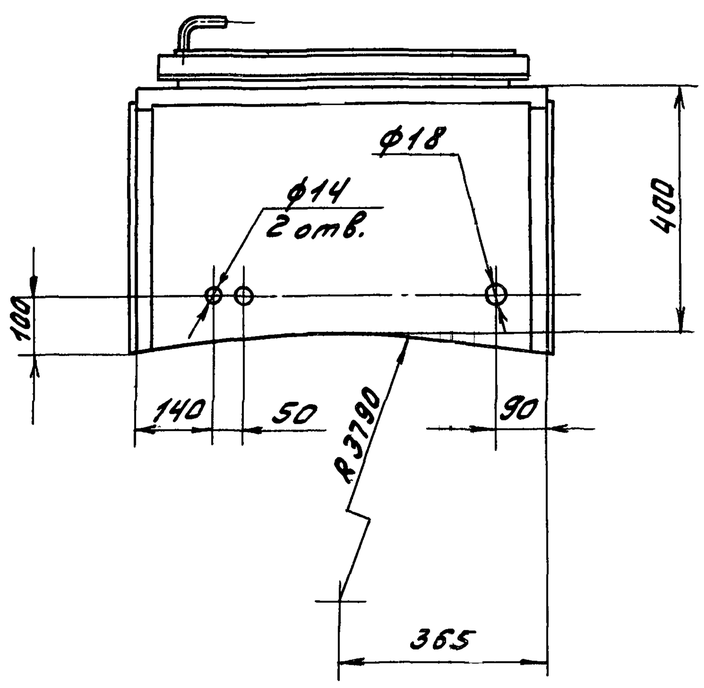


В – В
М 1:1

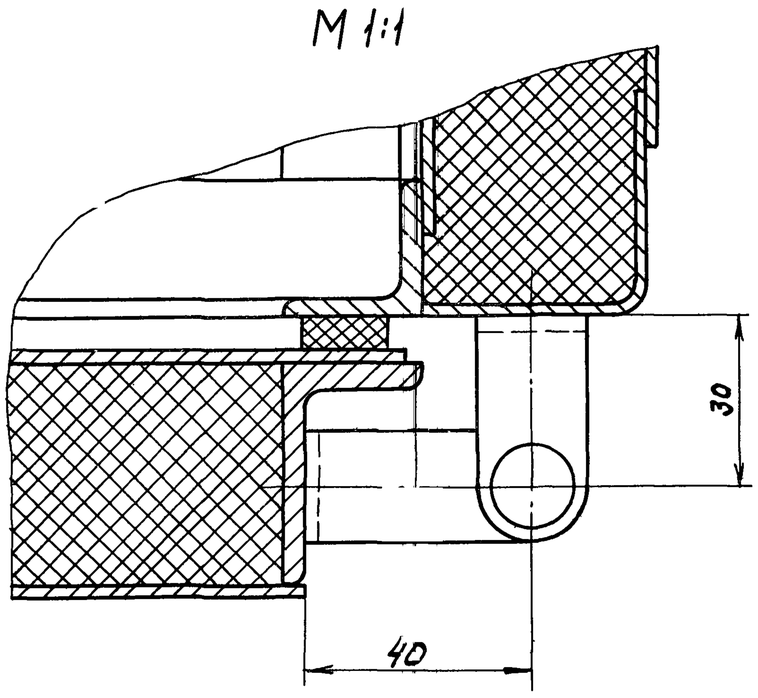


Размеры для справок.

| | | | | | | | |
|---|---|---|---|---|---|---|---|
| Изм. | Лист | № докум. | Подп. | Дата | Д 12 В. 141. 000 СБ | | |
| Разраб. | | Лапин | | 3.3.87 | Шкаф для установки датчика типа ДМ | Лит. | Масса | Масштаб |
| Пров. | | Лапин | | | | У | 132 | 1:10 |
| Т.контр. | | | | | | Лист 1 | Листов 2 | |
| Нач.отд. | | Абашин | | | | Госстрой СССР ГПИ Горьковский Сантехпроект | | |
| Н.контр. | | Мюнтер | | | | | | |
| Утв. | | | | | | | | |

Инв. № подл. | Подп. и дата | Взам. инв. № | Инв. № дубл. | Подп. и дата

Типовой проект 903-1-245.87 Альбом 5 часть 2

Рис. 1

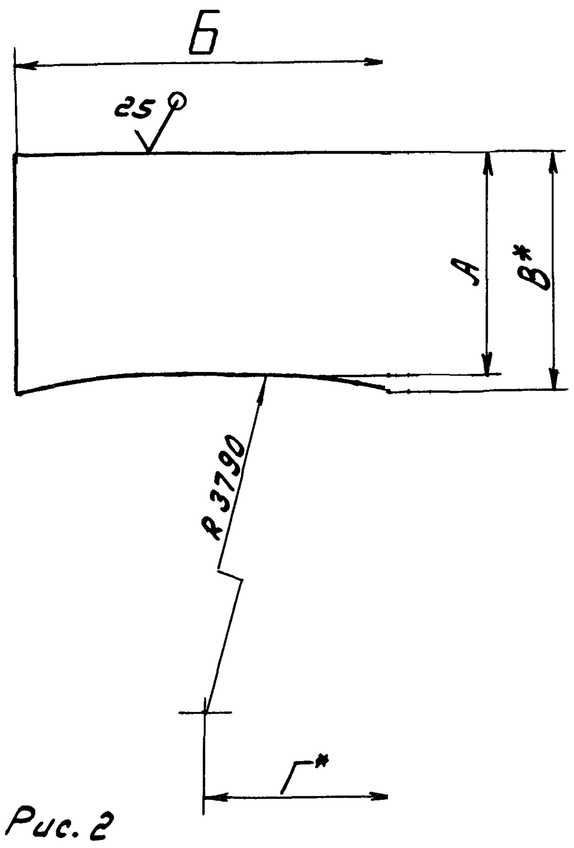


| Обозначение | Рис. | Размеры, мм | | | | | | Масса, кг |
|---|---|---|---|---|---|---|---|---|
| | | А | Б | В* | Г* | Д | Е | |
| Д12В.141.001 | 1 | 370 | 670 | 387 | 335 | — | — | 4 |
| -01 | 2 | | | | | 60 | 110 | 3,9 |
| -02 | | 385 | 620 | 389 | 310 | 20 | 85 | 3,7 |
| -03 | 1 | | | | | — | — | 3,8 |

1.* Размеры для справок

2. $H16; h16; \pm \frac{IT16}{2}$

Рис. 2

Остальное-см. Рис. 1

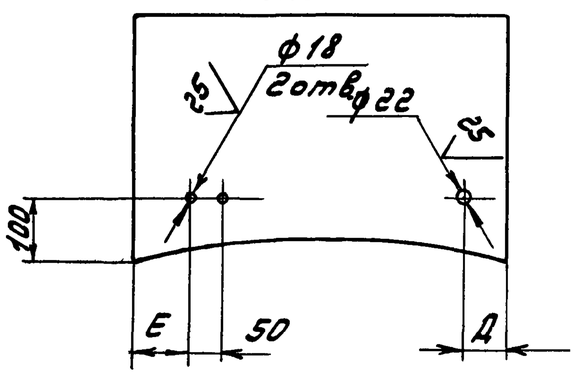


| | | | | | | | | |
|---|---|---|---|---|---|---|---|---|
| Изм. | Лист | № докум. | Подп. | Дата | Д12В.141.001 | | | |
| Разраб. | | Лапин | | 4.4.87г. | Лист | Лит. | Масса | Масштаб |
| Пров. | | Лапин | | | | У | см. табл. | — |
| Т.контр. | | | | | | Лист | Листов 1 | |
| Н.контр. | | Мюнтер | | | Лист Б-ПН-2 ГОСТ 19903-74 | Госстрой СССР ГПИ Горьковский Сантехпроект | | |
| Утв. | | | | | 3-IV-Н-ВСт3сп ГОСТ 16523-70 | | | |

Формат А3



Г–Г / М 1:5 лист 1

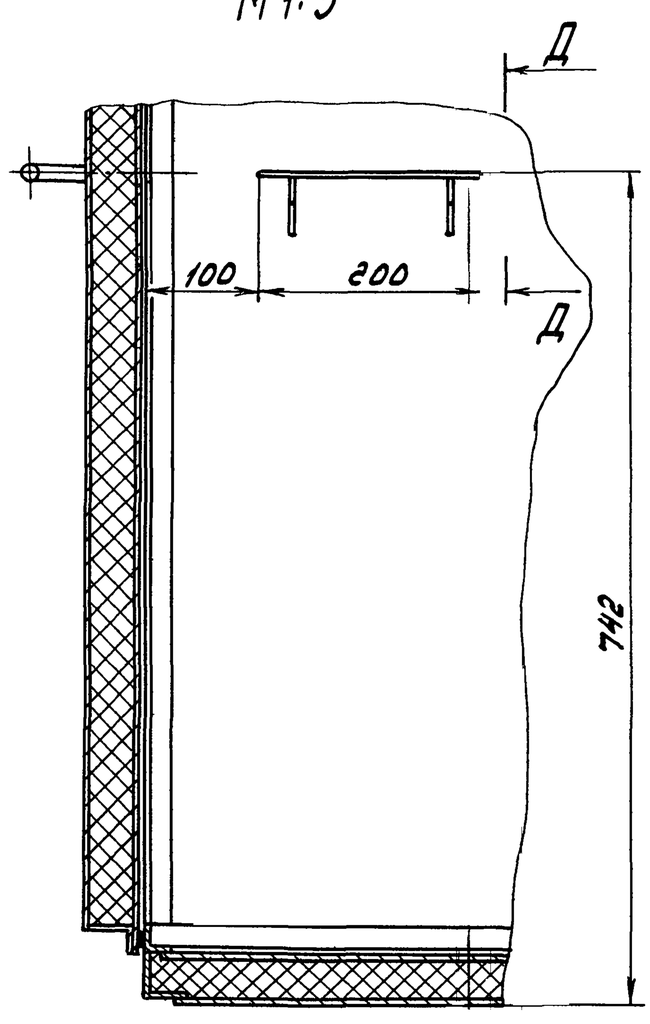


Д–Д / М 1:5

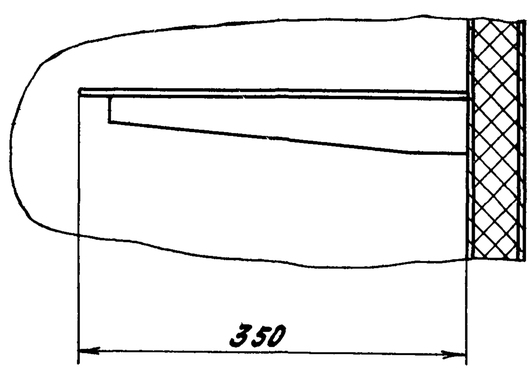


Е–Е / М 1:1 лист 1

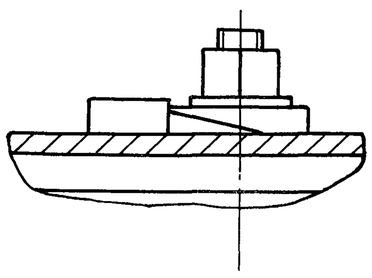

I / М 1:1 лист 1

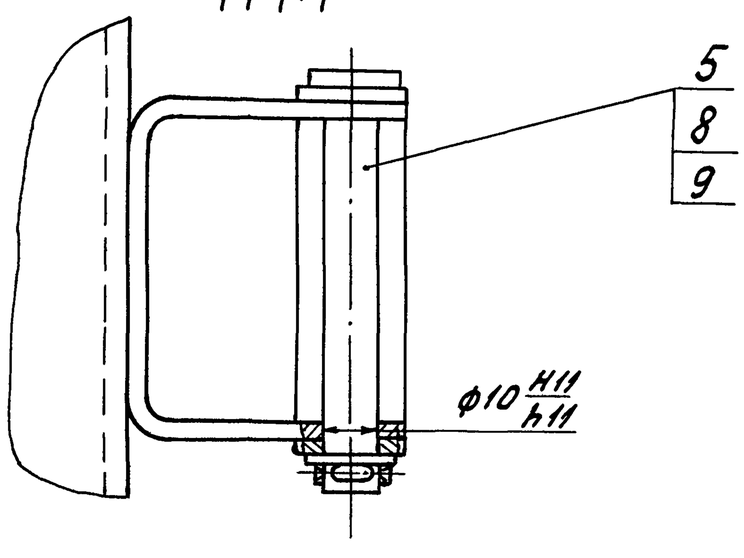


| | | | | | | |
|---|---|---|---|---|---|---|
| Изм. | Лист | № докум. | Подп. | Дата | Д12В.141.000СБ | Лист 2 |

Д 12В.141.010 СБ

Типовой проект 903-1-245.87 Альбом 5 часть С

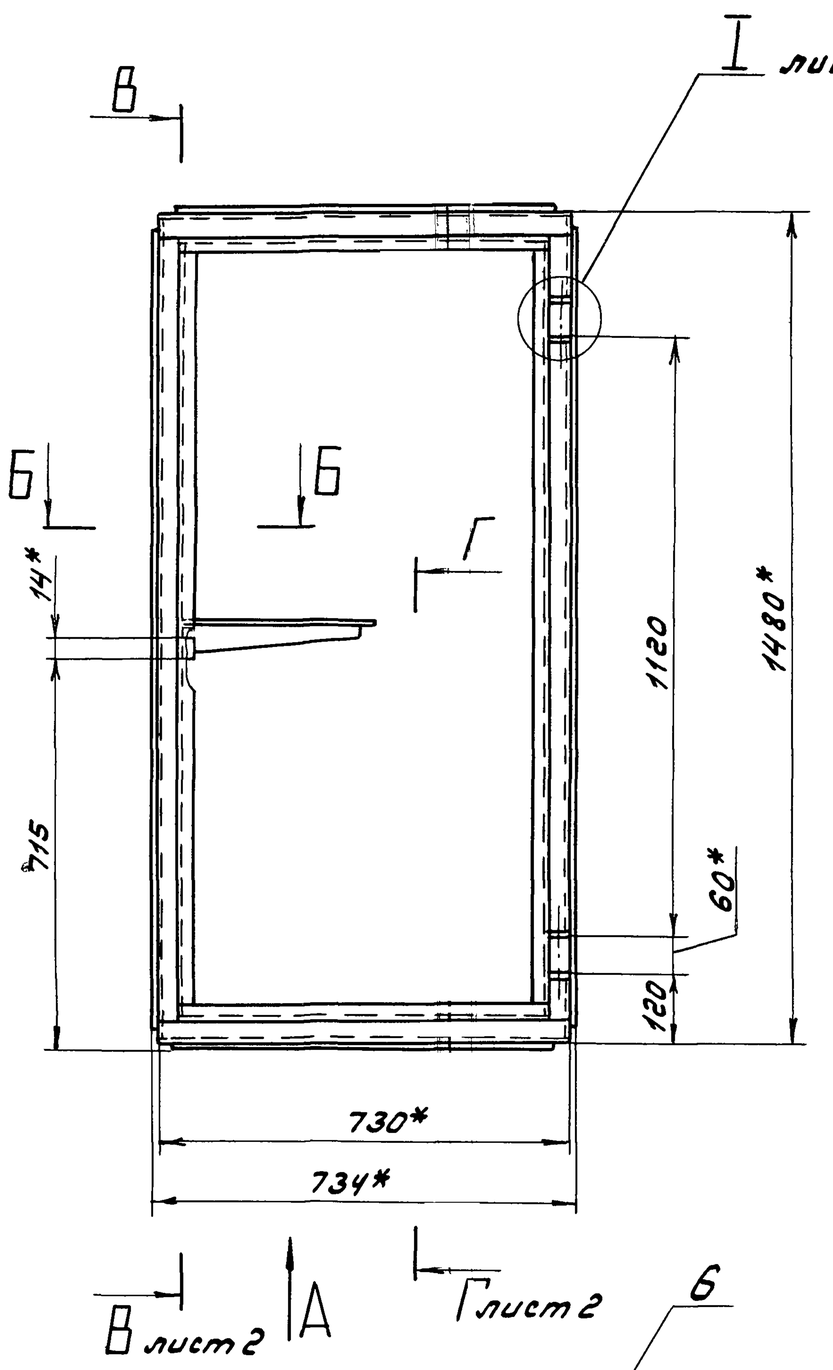


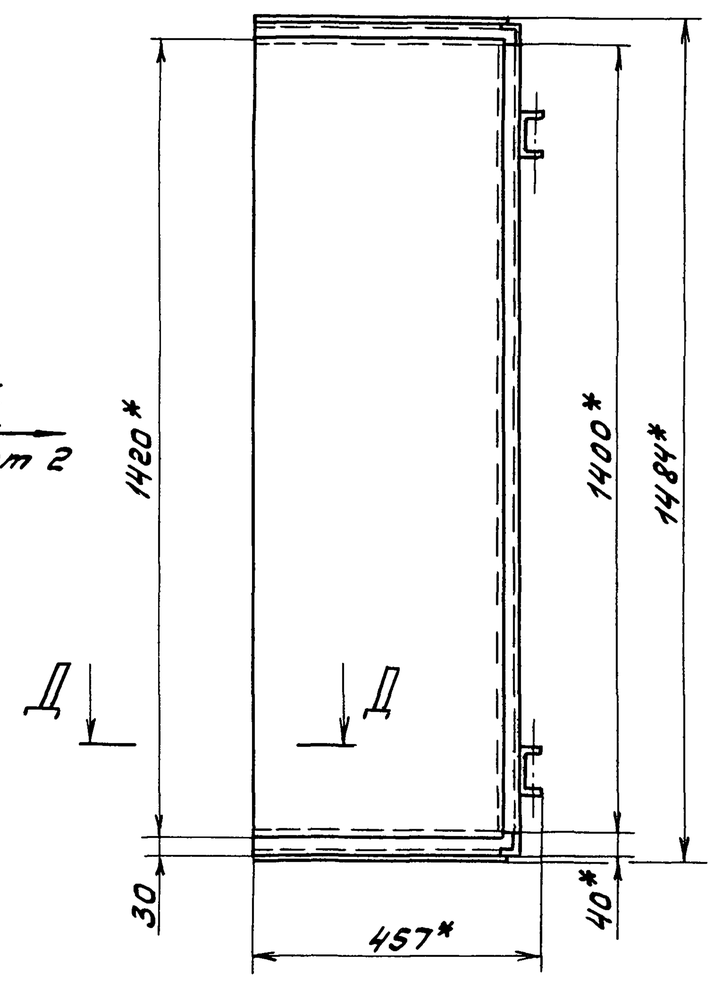


Б - Б
М 1:1

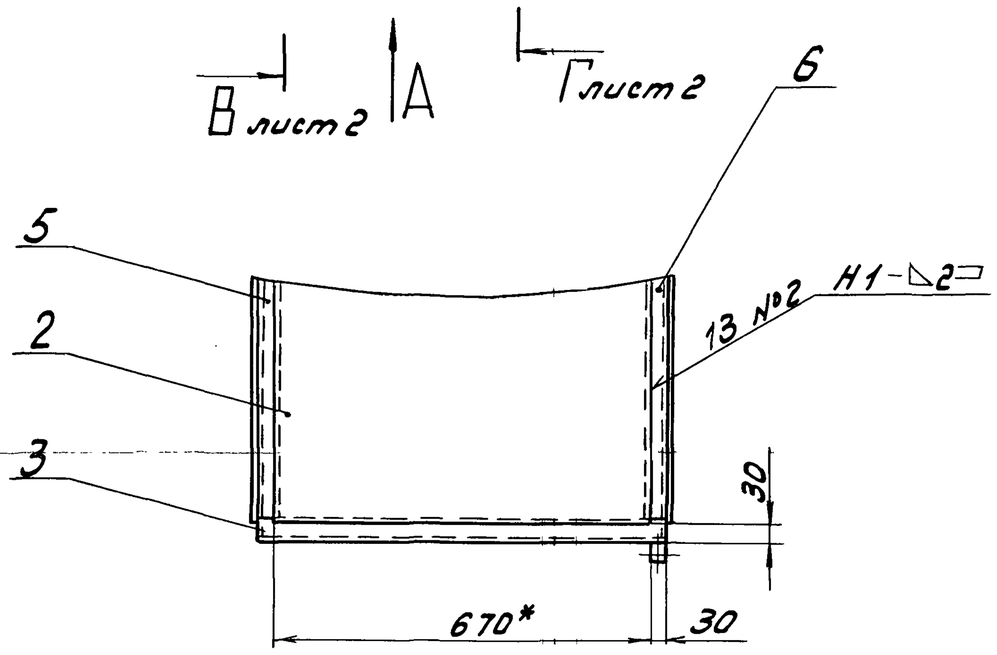


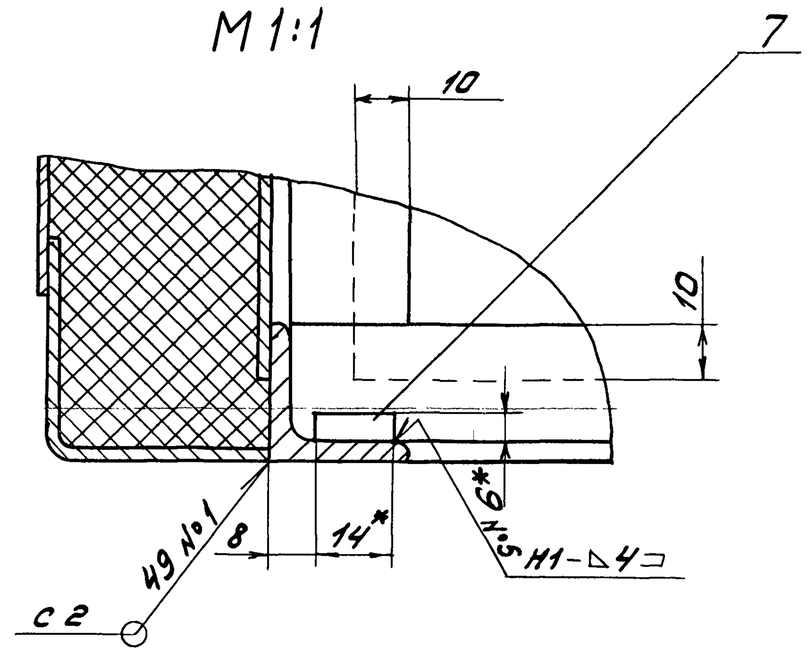


Вид А

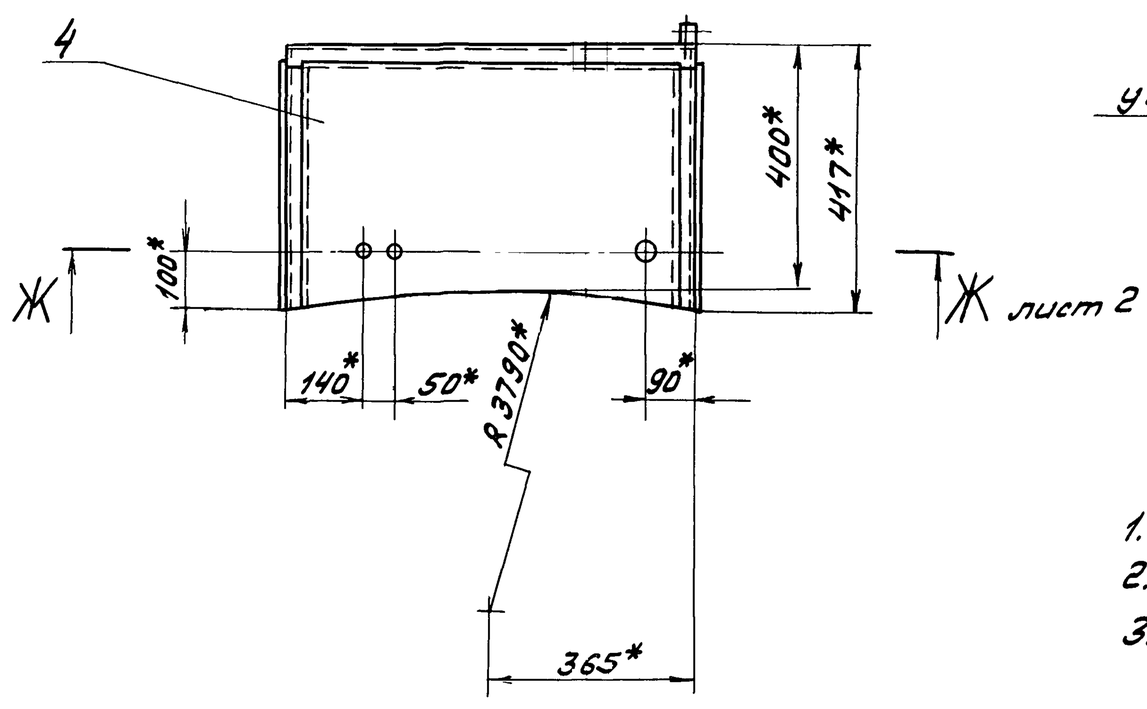


Д - Д
М 1:1

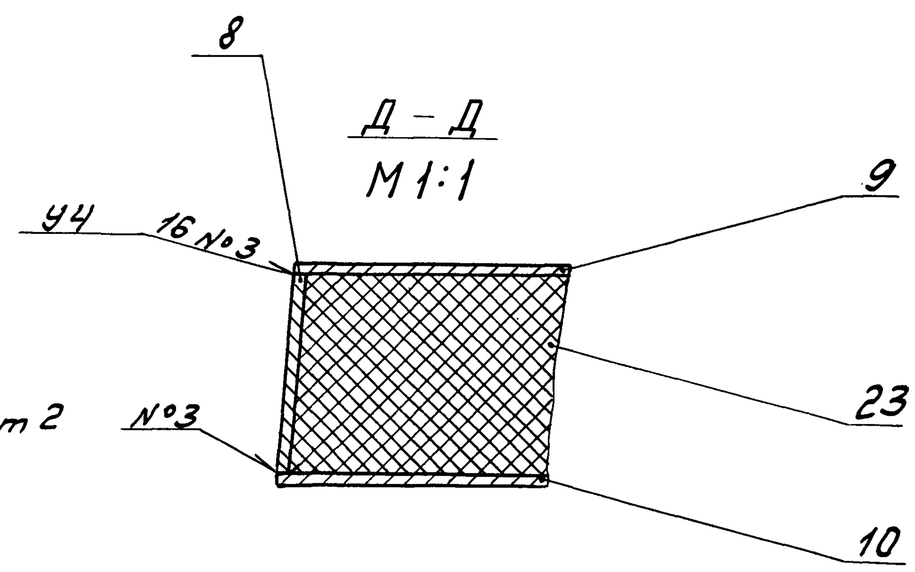


1.* Размеры для справок.
2. $\pm \frac{IT16}{2}$
3. Сварные швы по ГОСТ 5264-80.

| | | | | | | | | |
|---|---|---|---|---|---|---|---|---|
| Изм. | Лист | № докум. | Подп. | Дата | Д 12В.141.010 СБ | | | |
| Разраб. | | Лапин | | 3.3.87. | Шкаф | Лит. | Масса | Масштаб |
| Пров. | | Лапин | | | | У | 91 | 1:10 |
| Т.контр. | | | | | | Лист 1 | Листов 2 | |
| Н.контр. | | Мюнтер | | | | Госстрой СССР ГПИ Горьковский Сантехпроект | | |
| Утв. | | | | | | | | |

Инв. № подл. | Подп. и дата | Взам. инв. № | Инв. № дубл. | Подп. и дата

## В – В
М 1:5 лист 1

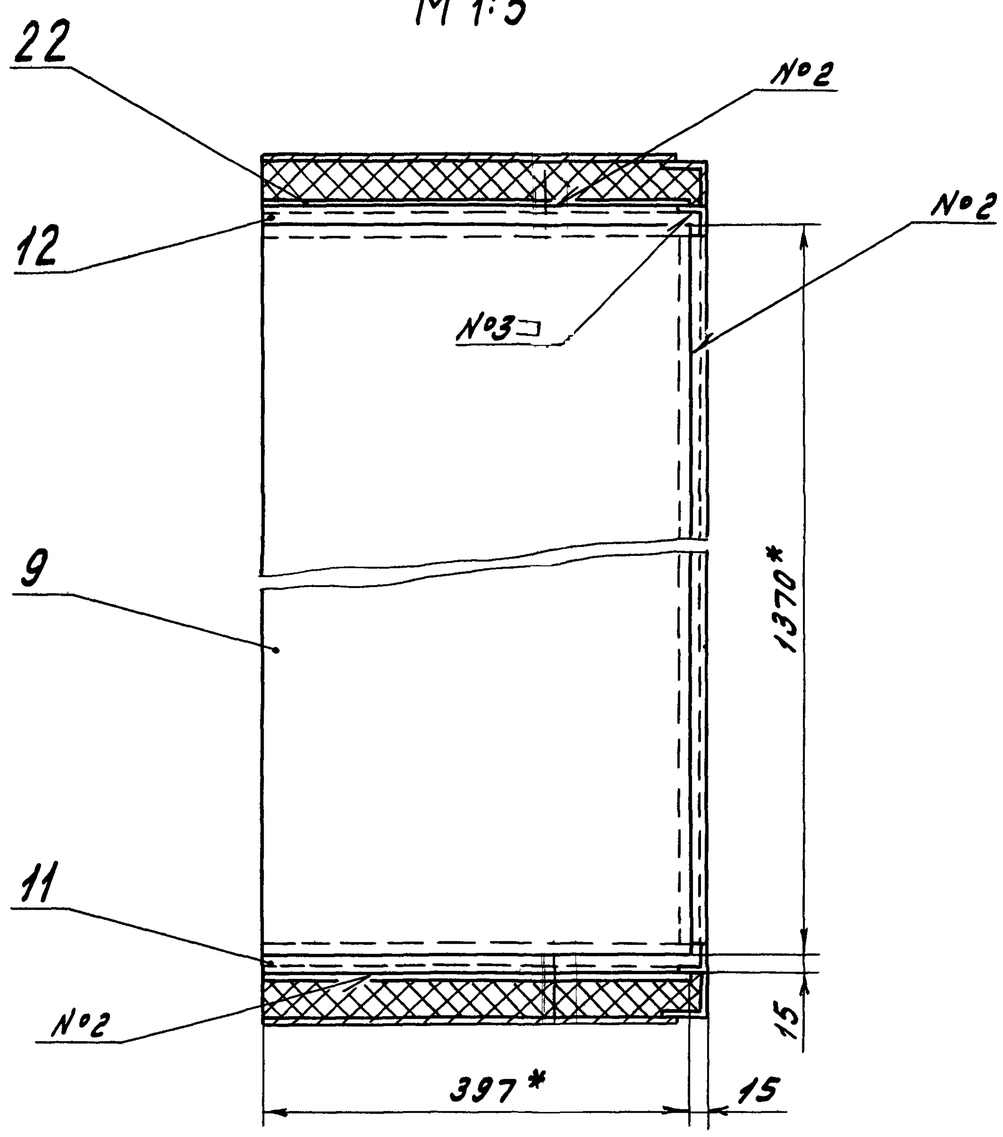


## Г – Г
М 1:5 лист 1

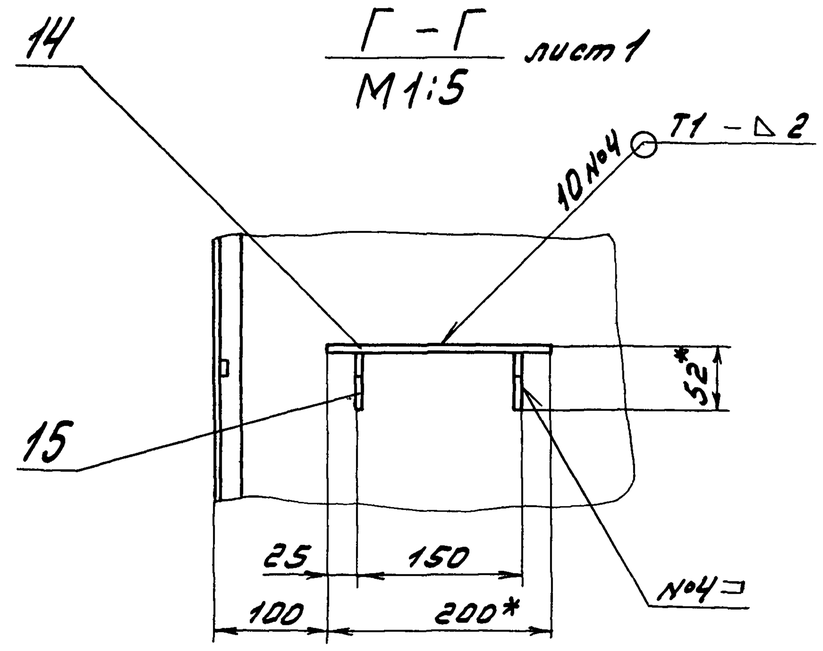


## Вид Е лист 1

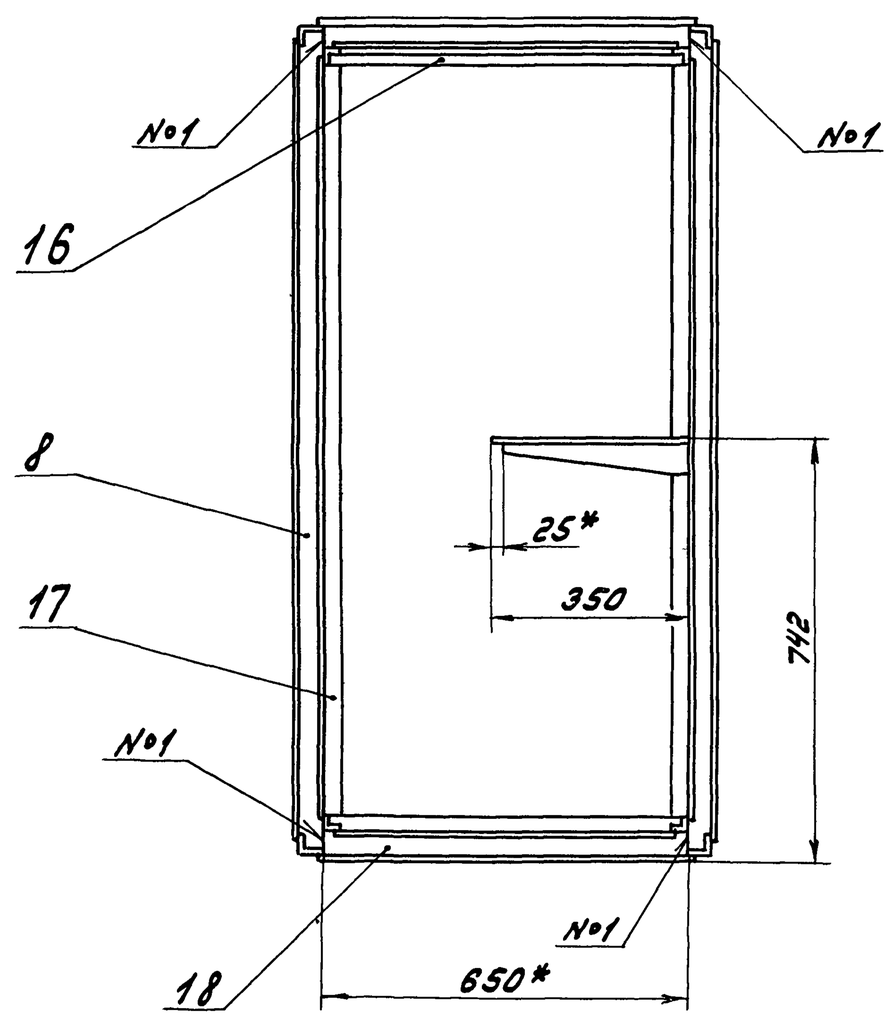


## I
М 1:1 лист 1

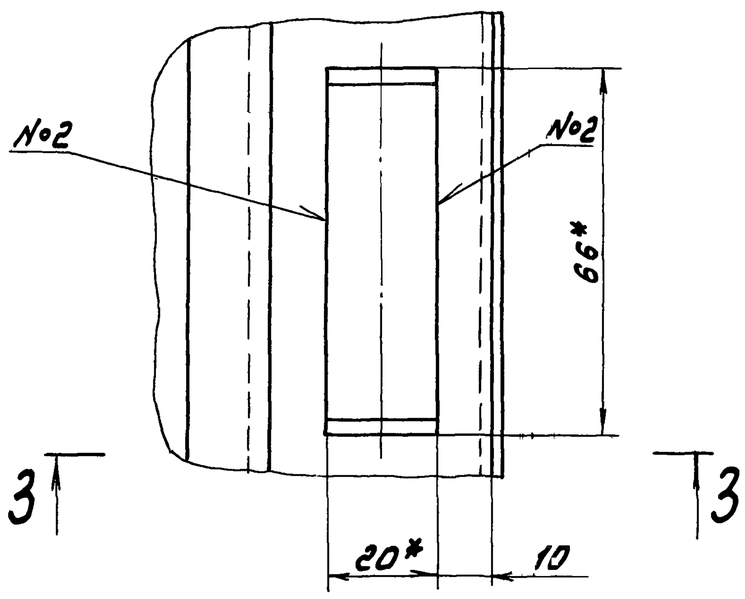


## 3 – 3
М 1:1

## Ж – Ж
М 1:1 лист 1

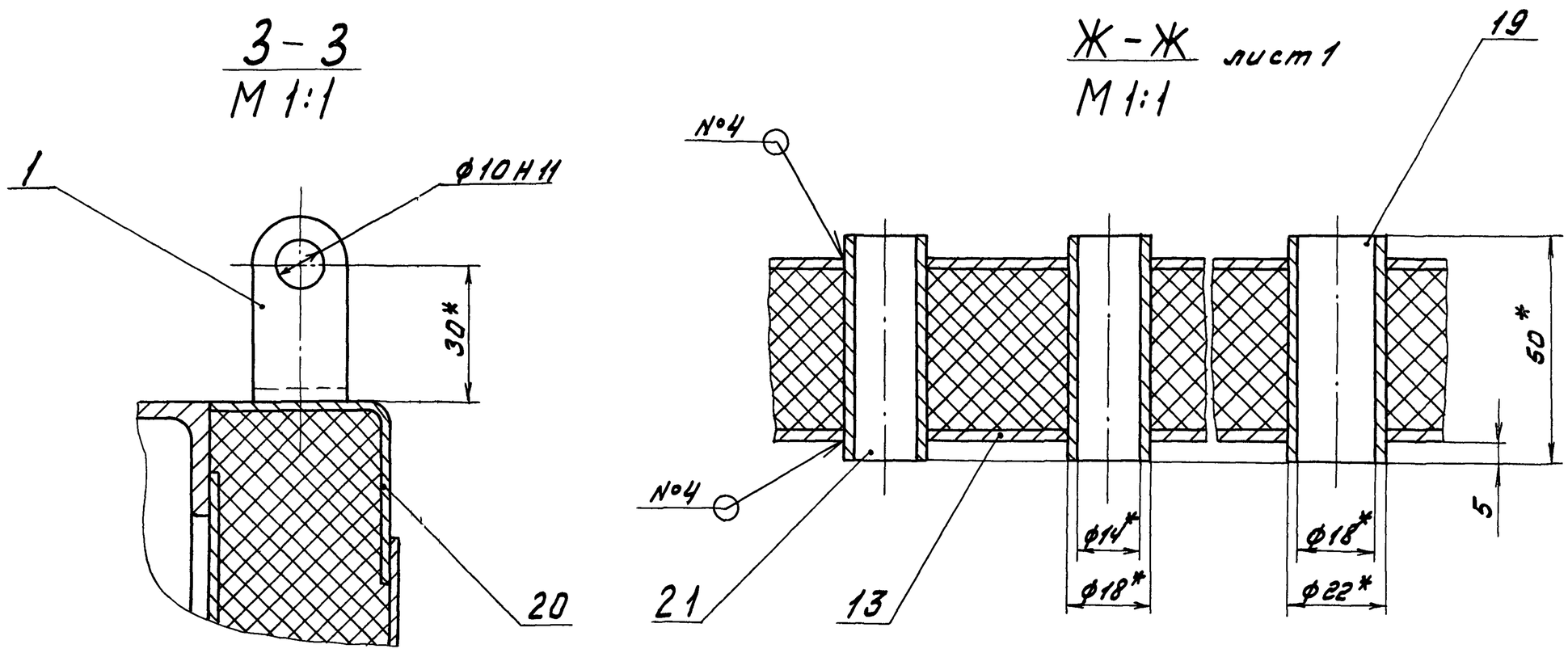




Инв. № подл. Подп. и дата Взам. инв. № Инв. № дубл. Подп. и дата

Типовой проект 903-1-245.87 Альбом 5 часть 2

Д12В.141.008

Д12В.141.008

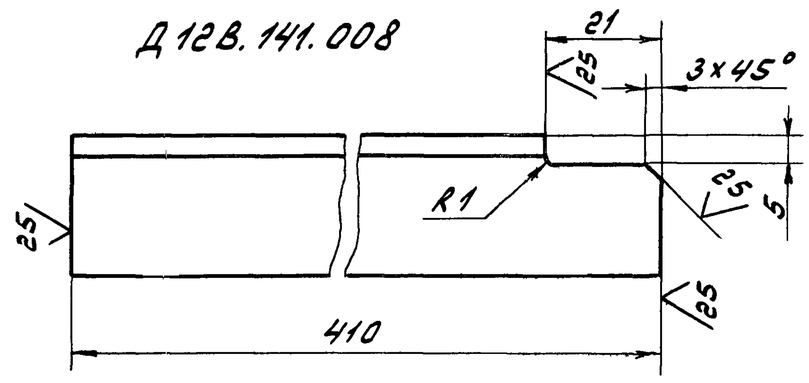


Д12В.141.008-01- зеркальное отражение
Остальное - см. Д12В.141.008

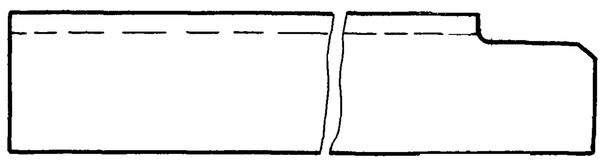

$h16; \pm \frac{IT16}{2}$

| | | | | | | | | |
|---|---|---|---|---|---|---|---|---|
| Изм. | Лист | № докум. | Подп. | Дата | Д12В.141.008 | | | |
| Разраб. | | Лапин | | 22.4.87г | Уголок | Лит. | Масса | Масштаб |
| Пров. | | Лапин | | | | У | 0,6 | 1:1 |
| Т.контр. | | | | | | Лист | Листов 1 | |
| Н.контр. | | Мюнтер | | | Уголок 25х25х4-Б-ГОСТ 8509-72 / ВСт.3сп.ГОСТ 535-79 | Госстрой СССР ГПИ Горьковский Сантехпроект | | |
| Утв. | | | | | | | | |

Формат А4

Д12В.141.005

Д12В.141.005

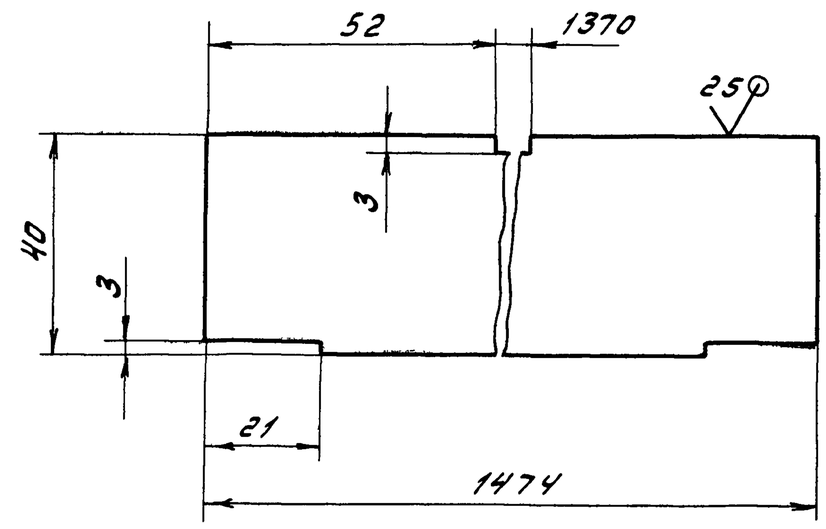


$h16; \pm \frac{IT16}{2}$

| | | | | | | | | |
|---|---|---|---|---|---|---|---|---|
| Изм. | Лист | № докум. | Подп. | Дата | Д12В.141.005 | | | |
| Разраб. | | Лапин | | 22.4.87г | Стенка | Лит. | Масса | Масштаб |
| Пров. | | Лапин | | | | У | 0,92 | 1:1 |
| Т.контр. | | | | | | Лист | Листов 1 | |
| Н.контр. | | Мюнтер | | | Лист Б-ПН-2 ГОСТ 19903-74 / 3-Ñ-Н-ВСт3сп ГОСТ 16523-70 | Госстрой СССР ГПИ Горьковский Сантехпроект | | |
| Утв. | | | | | | | | |

Формат А4

Д12В.141.003

Д12В.141.003

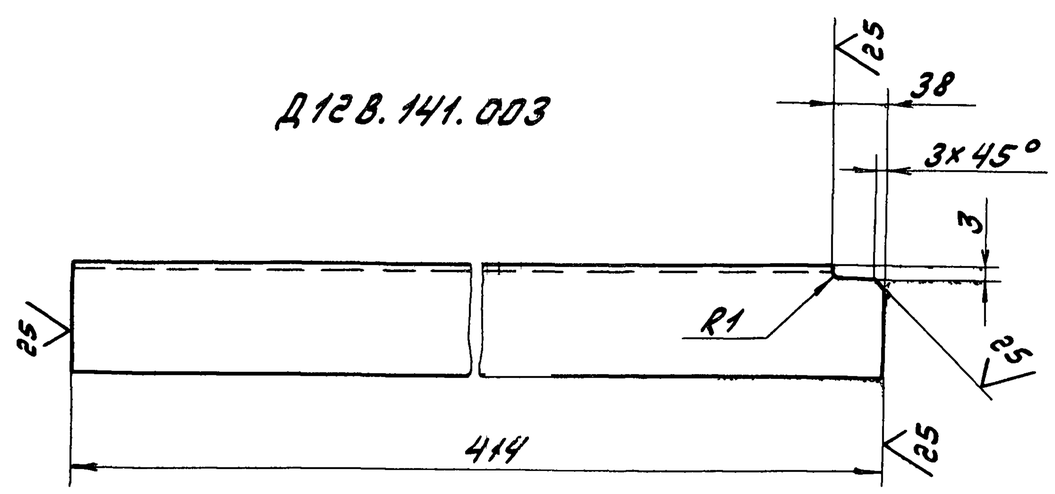


Д12В.141.003-01-зеркальное отражение
Остальное - см. Д12В.141.005

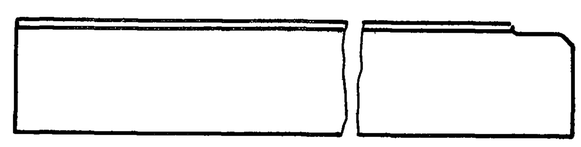

$h16; \pm \frac{IT16}{2}$

| | | | | | | | | |
|---|---|---|---|---|---|---|---|---|
| Изм. | Лист | № докум. | Подп. | Дата | Д12В.141.003 | | | |
| Разраб. | | Лапин | | 22.4.87г | Уголок | Лит. | Масса | Масштаб |
| Пров. | | Лапин | | | | У | 0,5 | 1:2 |
| Т.контр. | | | | | | Лист | Листов 1 | |
| Н.контр. | | Мюнтер | | | Уголок 40х40х2 ГОСТ 19771-74 / ВСт.3кп2 ГОСТ 11474-76 | Госстрой СССР ГПИ Горьковский Сантехпроект | | |
| Утв. | | | | | | | | |

Формат А3

Типовой проект 903-1-246.87 Альбом 5 часть 2

Д 12В.141.020СБ

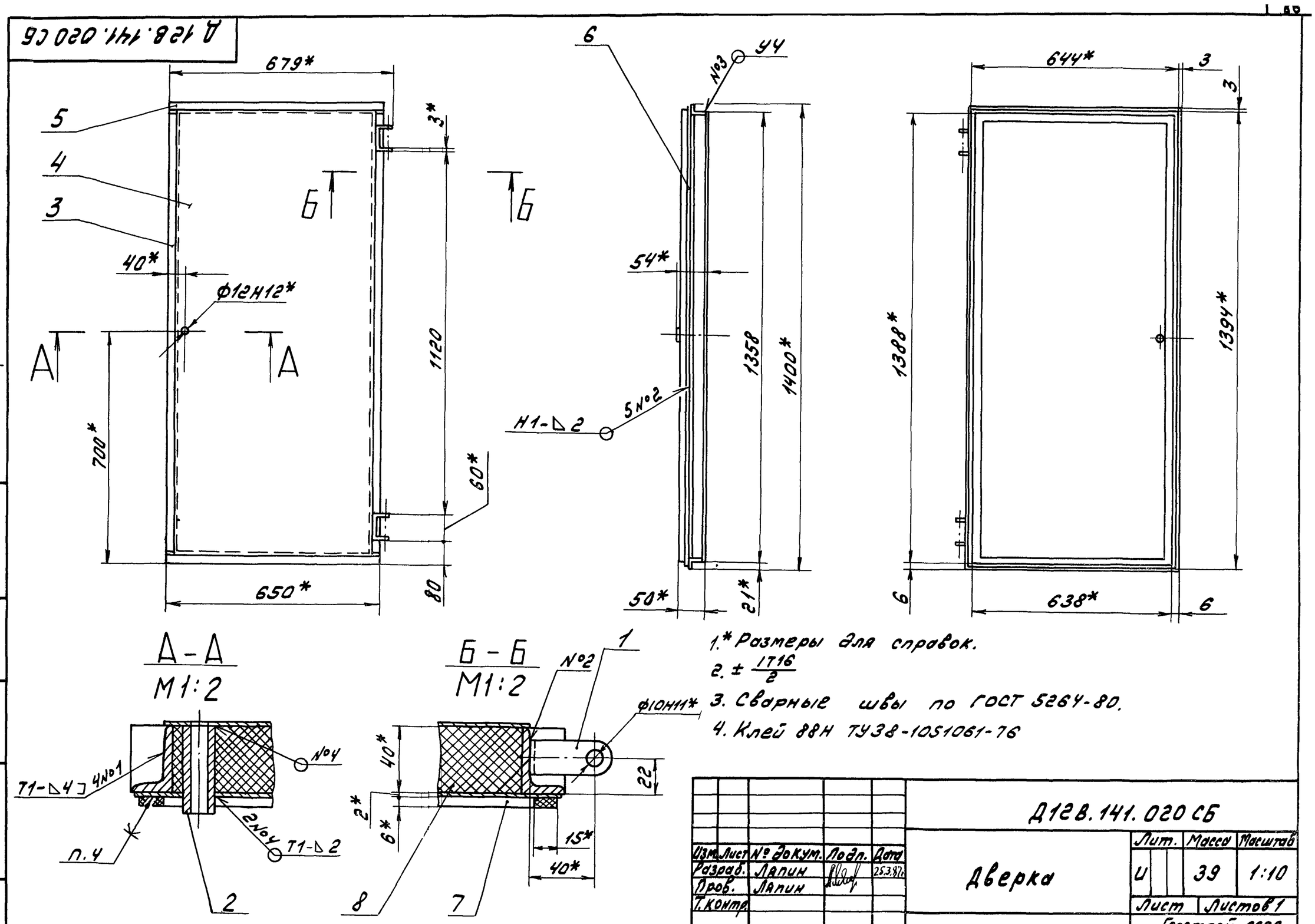


1.* Размеры для справок.

2. $\pm \frac{IT16}{2}$

3. Сварные швы по ГОСТ 5264-80.

4. Клей 88Н ТУ38-1051061-76

| Изм. | Лист | № докум. | Подп. | Дата | Д12В.141.020СБ | | | |
|---|---|---|---|---|---|---|---|---|
| Разраб. | | Лапин | | 25.3.87г. | Дверка | Лит. | Масса | Масштаб |
| Пров. | | Лапин | | | | У | 39 | 1:10 |
| Т.контр. | | | | | | Лист | Листов 1 | |
| Н.контр. | | Мюнтер | | | | Госстрой СССР ГПИ Горьковский Сантехпроект | | |
| Утв. | | | | | | | | |

Формат А3

| Формат | Зона | Поз. | Обозначение | Наименование | Кол. | Примечание |
|---|---|---|---|---|---|---|
| | | | | Документация | | |
| А3 | | | Д 12В.141.020СБ | Сборочный чертеж | | |
| | | | | Детали | | |
| А4 | | 1 | Д 12В.139.028 | Скоба | 2 | |
| А4 | | 2 | Д 12В.139.037 | Втулка | 1 | |
| Б4 | | 3 | Д 12В.141.026 | Уголок | | |
| | | | | Уголок 40х25х4-Б-ГОСТ 8510-72 / ВСт.3сп. ГОСТ 535-79 | | |
| | | | | L = 1350 h16 ✓25 | 2 | 2.6кг |
| А4 | | 4 | Д 12В.141.027 | Лист | 1 | |
| Б4 | | 5 | Д 12В.141.028 | Уголок | | |
| | | | | Уголок 40х25х4-Б-ГОСТ 8510-72 / ВСт.3сп. ГОСТ 535-79 | | |
| | | | | L = 650 h16 ✓25 | 2 | 1.25кг |
| А4 | | 6 | Д 12В.141.027-01 | Лист | 1 | |
| А4 | | 7 | Д 12В.141.029 | Уплотнение | 1 | |
| | | | | Материалы | | |
| | | 8 | | Мулитокремнезенистый рулонный материал марки МКРР-130 S40 ГОСТ 23619-79 | 3,4 | кг |

| Изм. | Лист | № докум. | Подп. | Дата | Д12В.141.020 | | | |
|---|---|---|---|---|---|---|---|---|
| Разраб. | | Лапин | | 25.3.87 | Дверка | Лит. | Лист | Листов |
| Пров. | | Лапин | | | | У | | 1 |
| Нач.отд. | | | | | | Госстрой СССР ГПИ Горьковский Сантехпроект | | |
| Н.контр. | | Мюнтер | | | | | | |
| Утв. | | | | | | | | |

Формат А4

Д 12В.141.011

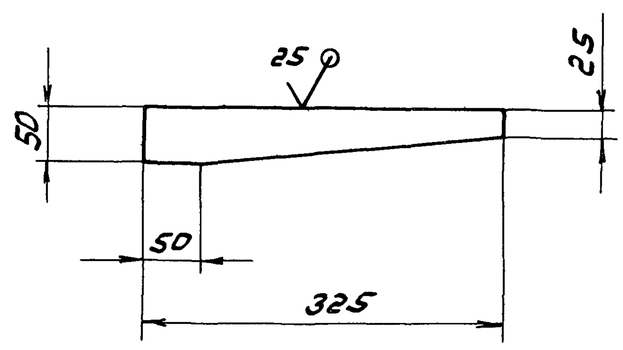


h16; $\pm \frac{IT16}{2}$

| Изм. | Лист | № докум. | Подп. | Дата | Д12В.141.011 | | | |
|---|---|---|---|---|---|---|---|---|
| Разраб. | | Лапин | | 25.3.87г. | Косынка | Лит. | Масса | Масштаб |
| Пров. | | Лапин | | | | У | 0.25 | 1:5 |
| Т.контр. | | | | | | Лист | Листов 1 | |
| Н.контр. | | Мюнтер | | | Лист Б-ПН-2 ГОСТ 19903-74 / 3-IV-Н-ВСт3сп ГОСТ 16523-70 | Госстрой СССР ГПИ Горьковский Сантехпроект | | |
| Утв. | | | | | | | | |

Формат А4

22192-09 36 Копировал: Формат А4

Типовой проект 903-1-245.87 Альбом 5 часть 2

| Формат | Зона | Поз. | Обозначение | Наименование | Кол. | Примечание |
|---|---|---|---|---|---|---|
| | | | | ГОСТ 9833-73 | 1 | |
| | | 13 | | Кольцо 022-028-36-2-4 | | |
| | | | | ГОСТ 9833-73 | 3 | |
| | | 14 | | Сосуд раздели- | | |
| | | | | тельный СР-6,3-1-0 | | |
| | | | | ОСТ 25 1160-84 | 1 | |
| | | | | Переменные данные для исполнений | | |
| | | | | Д 12В.142.000 | | |
| | | | | Сборочные единицы | | |
| А4 | | 15 | Д 12В.142.030 | Кронштейн | | |
| | | | | Детали | | |
| А4 | | 16 | Д 12В.142.003 | Хомут | 1 | |
| | | | | Д 12В.142.000-01 | | |
| | | | | Сборочные единицы | | |
| А4 | | 15 | Д 12В.142.030-01 | Кронштейн | 1 | |
| | | | | Детали | | |
| А4 | | 16 | Д 12В.142.003-01 | Хомут | 1 | |
| | | | | Д 12В.142.000-02 | | |
| | | | | Сборочные единицы | | |
| А4 | | 15 | Д 12В.142.030-02 | Кронштейн | | |
| | | | | Детали | | |
| А4 | | 16 | Д 12В.142.003-02 | Хомут | 1 | |

Инв.№ подл. | Подп. и дата | Взам. инв.№ | Инв.№ дубл. | Подп. и дата

Изм. Лист № докум. Подп. Дата

Д 12В.142.000

Лист 2

Формат А4

| Формат | Зона | Поз. | Обозначение | Наименование | Кол. | Примечание |
|---|---|---|---|---|---|---|
| | | | | Документация | | |
| А2 | | | Д 12В.142.000 СБ | Сборочный чертеж | | |
| | | | | Сборочные единицы | | |
| А4 | | 1 | Д 12В.142.010 | Трубопровод импульсный | 1 | |
| А4 | | 2 | Д 12В.142.020 | Трубопровод импульсный | 1 | |
| | | | | Детали | | |
| А4 | | 3 | Д 12В.142.001 | Штуцер | 1 | |
| А3 | | 4 | Д 12В.142.002 | Штуцер | 3 | |
| | | 5 | -01 | Штуцер | 1 | |
| | | | | Стандартные изделия | | |
| | | 6 | | Вентиль муфтовый | | |
| | | | | 15нж 6бк1 Ду15, Ру25 | | |
| | | | | ТУ 26-07-271-80 | 1 | |
| | | 7 | | Болт М10х25.38.019 | | |
| | | | | ГОСТ 7798-70 | 2 | |
| | | 8 | | Гайка М8.4.019 | | |
| | | | | ГОСТ 5915-70 | 2 | |
| | | 9 | | Гайка М10.4.019 | | |
| | | | | ГОСТ 5915-70 | 2 | |
| | | 10 | | Шайба 8.019 | | |
| | | | | ГОСТ 11371-78 | 2 | |
| | | 11 | | Шайба 10.019 | | |
| | | | | ГОСТ 11371-78 | 2 | |
| | | 12 | | Кольцо 020-025-30-2-4 | | |

Инв.№ подл. | Подп. и дата | Взам. инв.№ | Инв.№ дубл. | Подп. и дата

Изм. Лист № докум. Подп. Дата

Разраб. Лапин 25.3.87

Пров. Лапин

Нач.отд. Абашин

Н.контр. Мюнтер

Утв.

Д 12В.142.000

Отборное устройство давления с разделительным сосудом.

| Лит. | Лист | Листов |
|---|---|---|
| У | 1 | 2 |

Госстрой СССР ГПИ Горьковский Сантехпроект

Формат А4

Д 12В.141.029

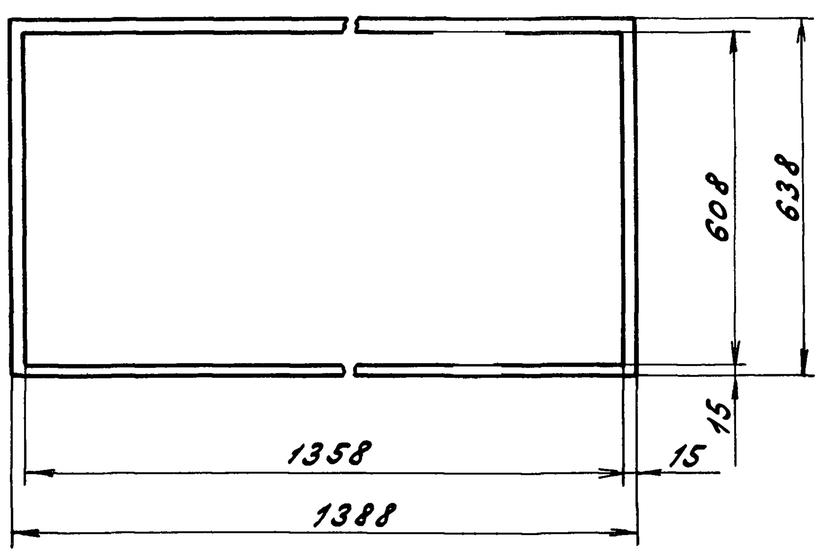


Инв.№ подл. | Подп. и дата | Взам. инв.№ | Инв.№ дубл. | Подп. и дата

Изм. Лист № докум. Подп. Дата

Разраб. Лапин 25.3.87

Пров. Лапин

Т.контр.

Н.контр. Мюнтер

Утв.

Д 12В.141.029

Уплотнение

| Лит. | Масса | Масштаб |
|---|---|---|
| У | 0,3 | 1:10 |

Лист | Листов 1

Резина губчатая S=6 ТУ 38-5-105867-75

Госстрой СССР ГПИ Горьковский Сантехпроект

Формат А4

Д 12В.141.027

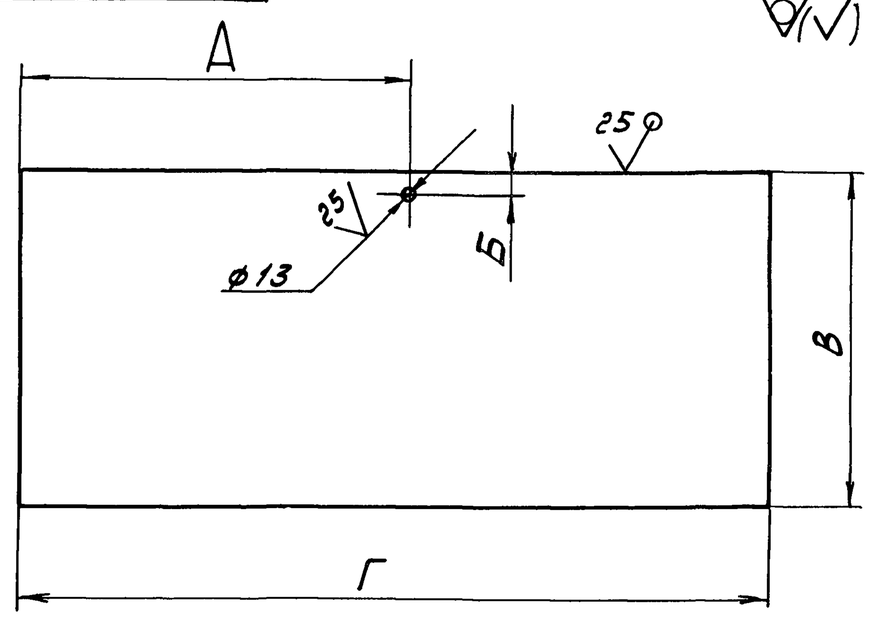


| Обозначение | Размеры, мм А | Б | В | Г | Масса, кг |
|---|---|---|---|---|---|
| Д 12В.141.027 | 679 | 19 | 608 | 1358 | 13 |
| -01 | 694 | 37 | 638 | 1388 | 13,8 |

$H16;\ h16;\ \pm\frac{IT16}{2}$

Инв.№ подл. | Подп. и дата | Взам. инв.№ | Инв.№ дубл. | Подп. и дата

Изм. Лист № докум. Подп. Дата

Разраб. Лапин 25.3.87

Пров. Лапин

Т.контр.

Н.контр. Мюнтер

Утв.

Д 12В.141.027

Лист

| Лит. | Масса | Масштаб |
|---|---|---|
| У | См. табл. | – |

Лист | Листов 1

Лист Б-ПН-2 ГОСТ 19903-74 / 3-IV-Н-В Ст3сп ГОСТ 16523-70

Госстрой СССР ГПИ Горьковский Сантехпроект

Формат А4

Д 12 В. 142. 000 СБ

Типовой проект 903-1-245.87 Альбом 5 часть 2

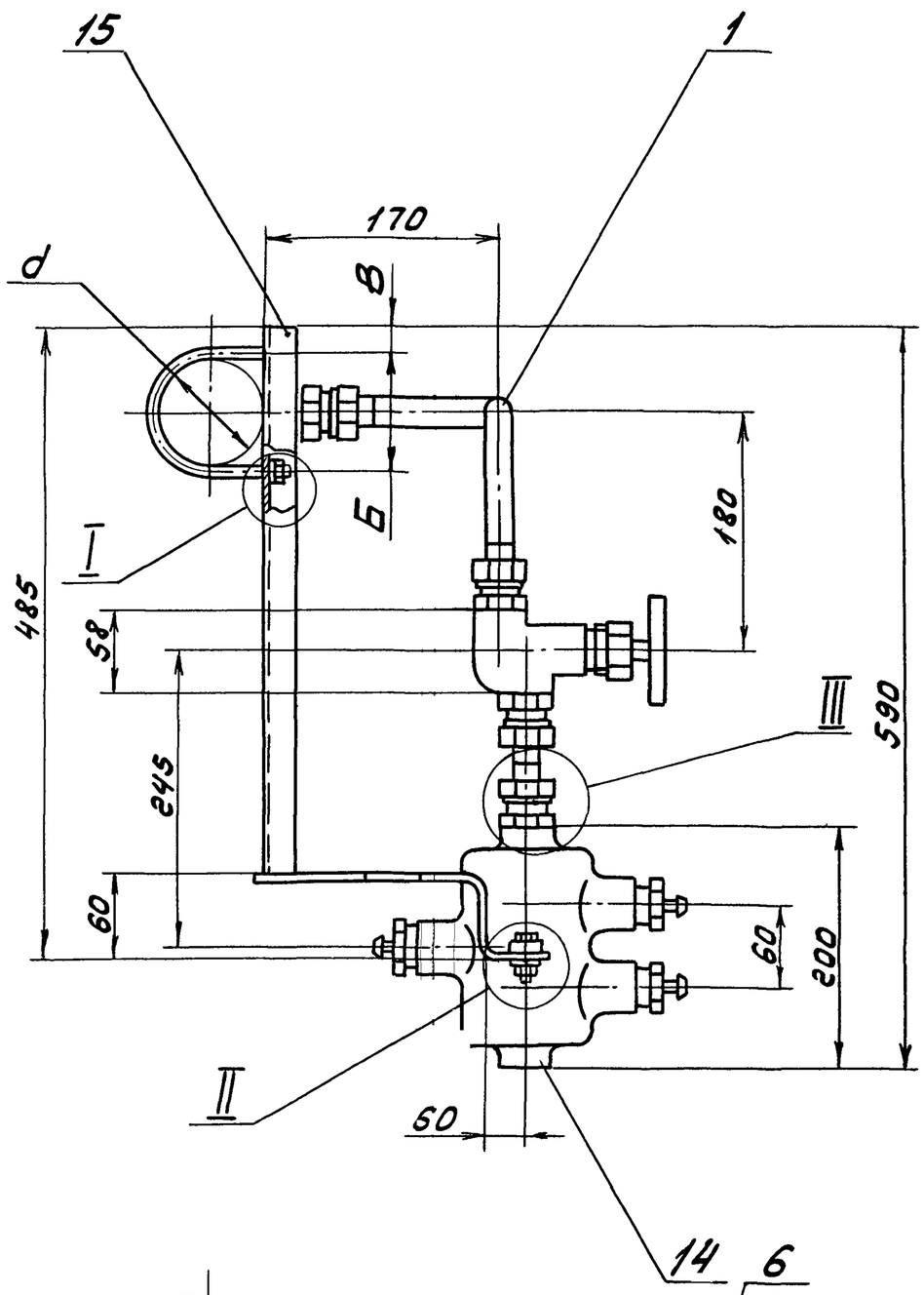


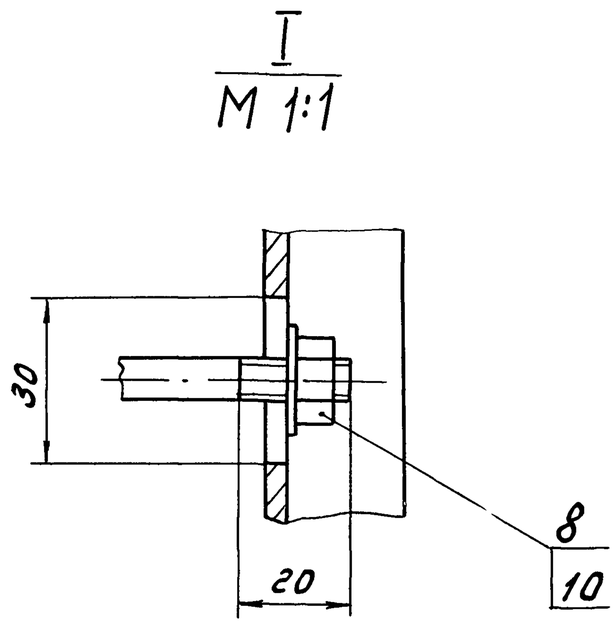


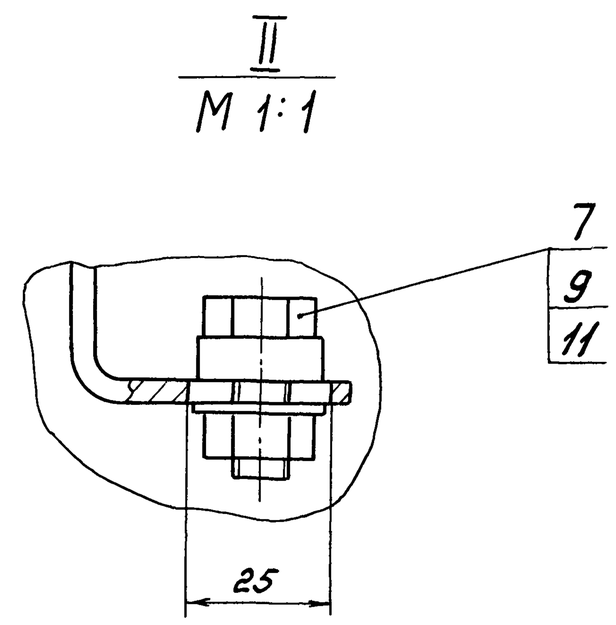


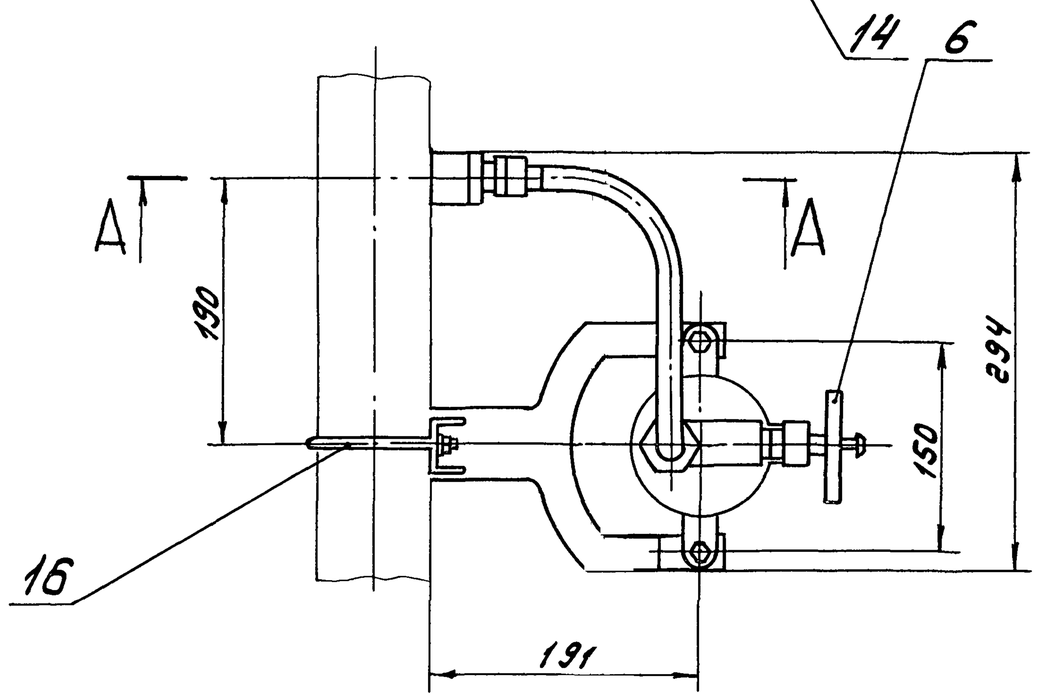


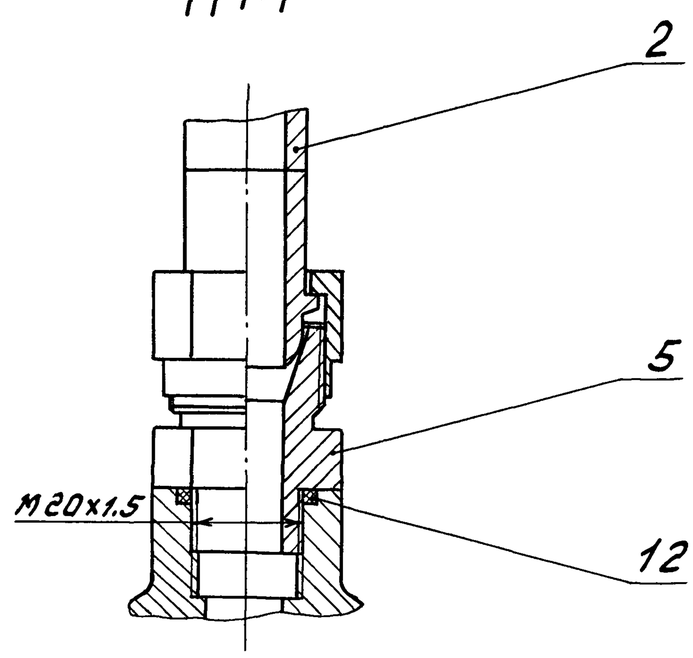


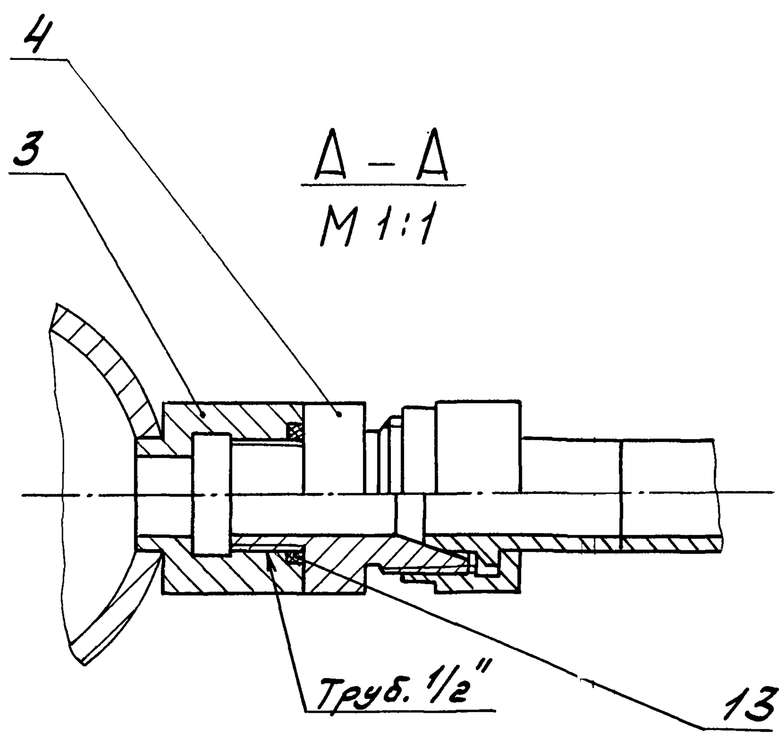


Размеры для справок.

| Обозначение | Размеры, мм | | | Масса, кг |
|---|---|---|---|---|
| | Б | d | В | |
| Д 12 В. 142. 000 | 46 | 38 | 42 | 4,75 |
| -01 | 65 | 57 | 33 | 4,76 |
| -02 | 84 | 76 | 23 | 4,78 |
| -03 | 98 | 89 | 16 | 4,82 |

| | | | | | | | | |
|---|---|---|---|---|---|---|---|---|
| Изм. | Лист | № докум. | Подп. | Дата | Д 12 В. 142. 000 СБ | | | |
| Разраб. | | Лапин | | 3.3.87г. | Отборное устройство давления с разделительным сосудом. | Лит. | Масса | Масштаб |
| Пров. | | Лапин | | | | И | См. табл. | — |
| Т.контр. | | | | | | Лист | Листов 1 | |
| Нач.отд. | | Абашин | | | | Госстрой СССР, ГПИ Горьковский Сантехпроект | | |
| Н.контр. | | Мюнтер | | | | | | |
| Утв. | | | | | | | | |

Инв. № подл. | Подп. и дата | Взам. инв. № | Инв. № дубл. | Подп. и дата

Типовой проект 903-1-245.87 Альбом 5 часть

Д 12В. 142. 002

6,3/(√)

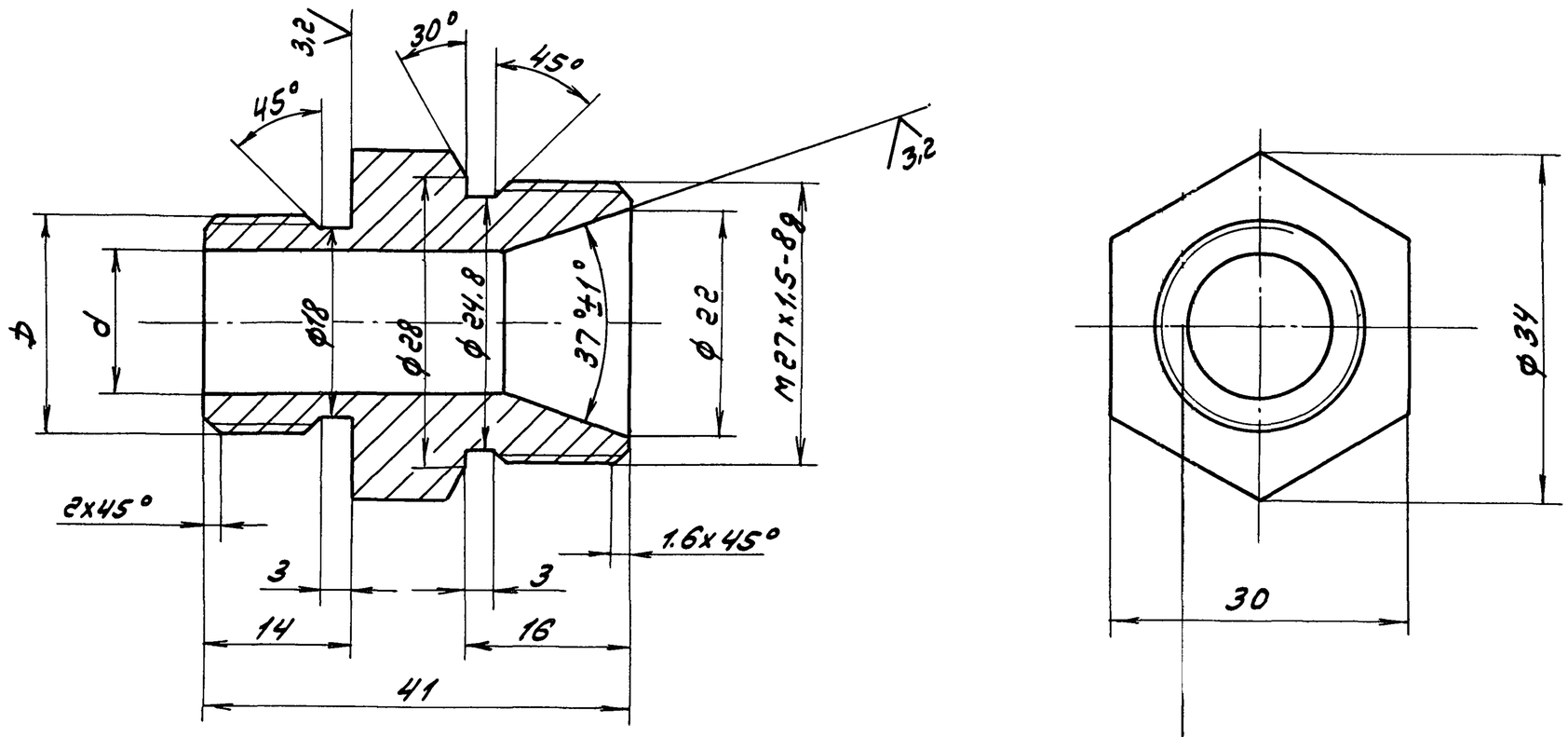


| Обозначение | Размеры, мм | |
|---|---|---|
| | Ф | d |
| Д 12 В. 142. 002 | Труб. 1/2" кл.В | 14 |
| -01 | М20х1.5-8g | 12 |

H14; h14; ± IT14/2

| Изм. | Лист | № докум. | Подп. | Дата |
|---|---|---|---|---|
| Разраб. | | Лапин | | 25.3.87г. |
| Пров. | | Лапин | | |
| Т.контр. | | | | |
| Н.контр. | | Мюнтер | | |
| Утв. | | | | |

Д 12 В.142.002

Штуцер

| Лит. | Масса | Масштаб |
|---|---|---|
| У | 0,135 | – |
| Лист | Листов 1 | |

Сталь 35 ГОСТ 1050-74

Госстрой СССР ГПИ Горьковский Сантехпроект

Формат А3

| Формат | Зона | Поз. | Обозначение | Наименование | Кол. | Примечание |
|---|---|---|---|---|---|---|
| | | | | | | |
| | | | | Документация | | |
| | | | | | | |
| А3 | | | Д 12В. 142.010 СБ | Сборочный чертеж | | |
| | | | | | | |
| | | | | Детали | | |
| | | | | | | |
| А4 | | 1 | Д 12В. 142.007 | Труба | 1 | |
| А4 | | 2 | Д 12В. 142.008 | Гайка | 2 | |
| А4 | | 3 | Д 12В. 142.009 | Ниппель | 2 | |

| Изм. | Лист | № докум. | Подп. | Дата |
|---|---|---|---|---|
| Разраб. | | Лапин | | 25.3.87г. |
| Пров. | | Лапин | | |
| Нач.отд. | | | | |
| Н.контр. | | Мюнтер | | |
| Утв. | | | | |

Д 12В. 142.010

Трубопровод импульсный

| Лит. | Лист | Листов |
|---|---|---|
| У | | 1 |

Госстрой СССР ГПИ Горьковский Сантехпроект

Формат А4

Д 16В. 142. 001

6,3/(√)

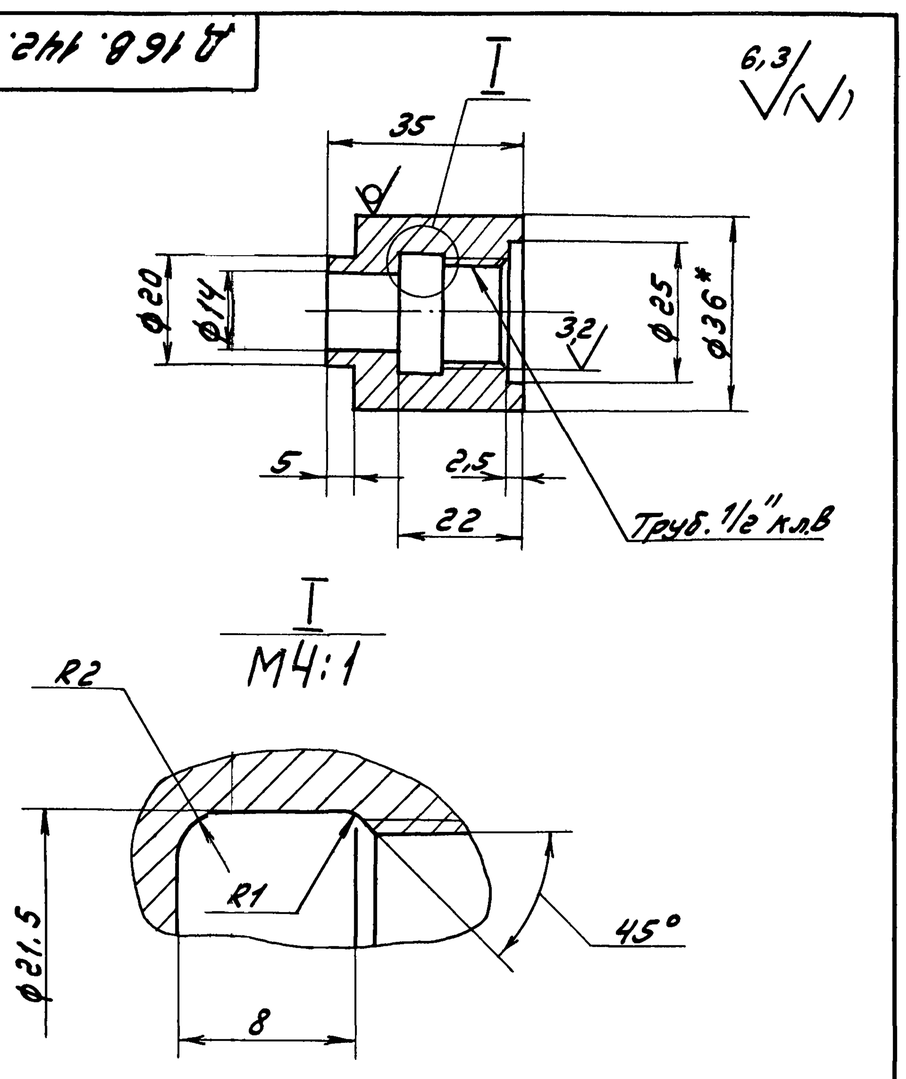


1.* Размеры для справок.

2. H16; h16; ± IT16/2

| Изм. | Лист | № докум. | Подп. | Дата |
|---|---|---|---|---|
| Разраб. | | Лапин | | 25.3.87г. |
| Пров. | | Лапин | | |
| Т.контр. | | | | |
| Н.контр. | | Мюнтер | | |
| Утв. | | | | |

Д 16В.142.001

Штуцер

| Лит. | Масса | Масштаб |
|---|---|---|
| У | 0.2 | 1:1 |
| Лист | Листов 1 | |

Круг 36-В-ГОСТ 2590-71 / В Ст3сп ГОСТ 535-79

Госстрой СССР ГПИ Горьковский Сантехпроект

Копир.

Формат А4

Д12В.142.010СБ

Типовой проект 903-1-245.87 Альбом 5 часть 2

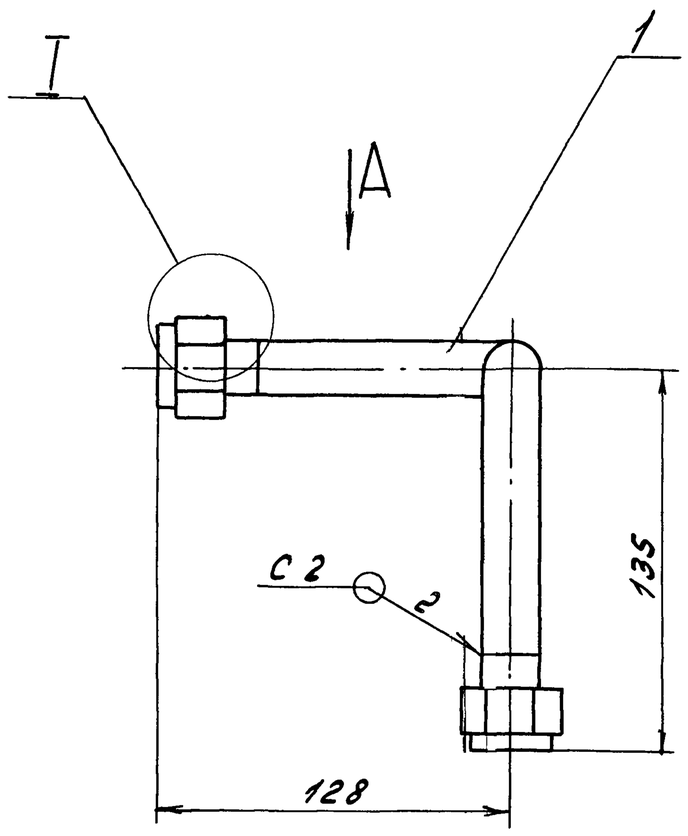


I
М1:1

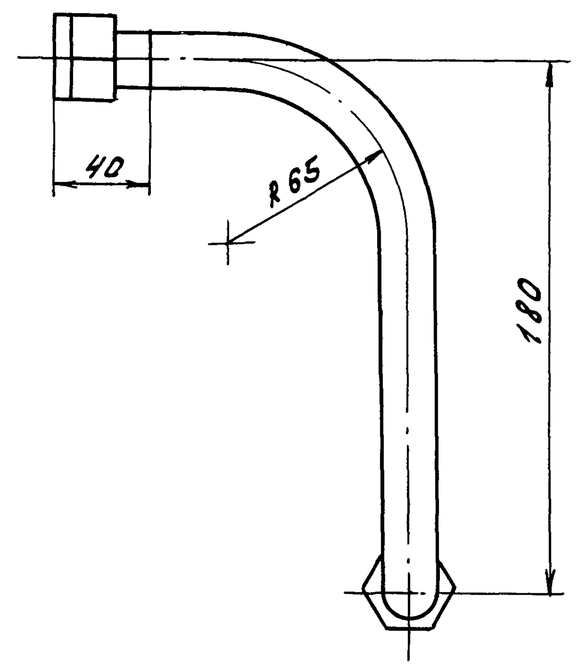


1. Размеры для справок.
2. Сварные швы по ГОСТ 16037-80

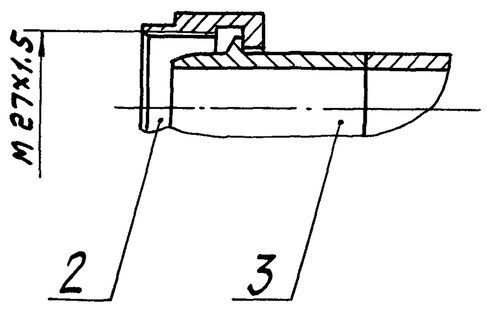


| Изм. | Лист | № докум. | Подп. | Дата | Д12В.142.010СБ | | | |
|---|---|---|---|---|---|---|---|---|
| Разраб. | | Лапин | | 22.4.87 | Трубопровод импульсный | Лит. | Масса | Масштаб |
| Пров. | | Лапин | | | | У | 0,35 | 1:2 |
| Т.контр. | | | | | | Лист | Листов 1 | |
| Н.контр. | | Мюнтер | | | | Госстрой СССР ГПИ Горьковский Сантехпроект | | |
| Утв. | | | | | | | | |

Инв.№подл. | Подп. и дата | Взам.инв.№ | Инв.№дубл. | Подп. и дата

Формат А3

Д12В.142.007

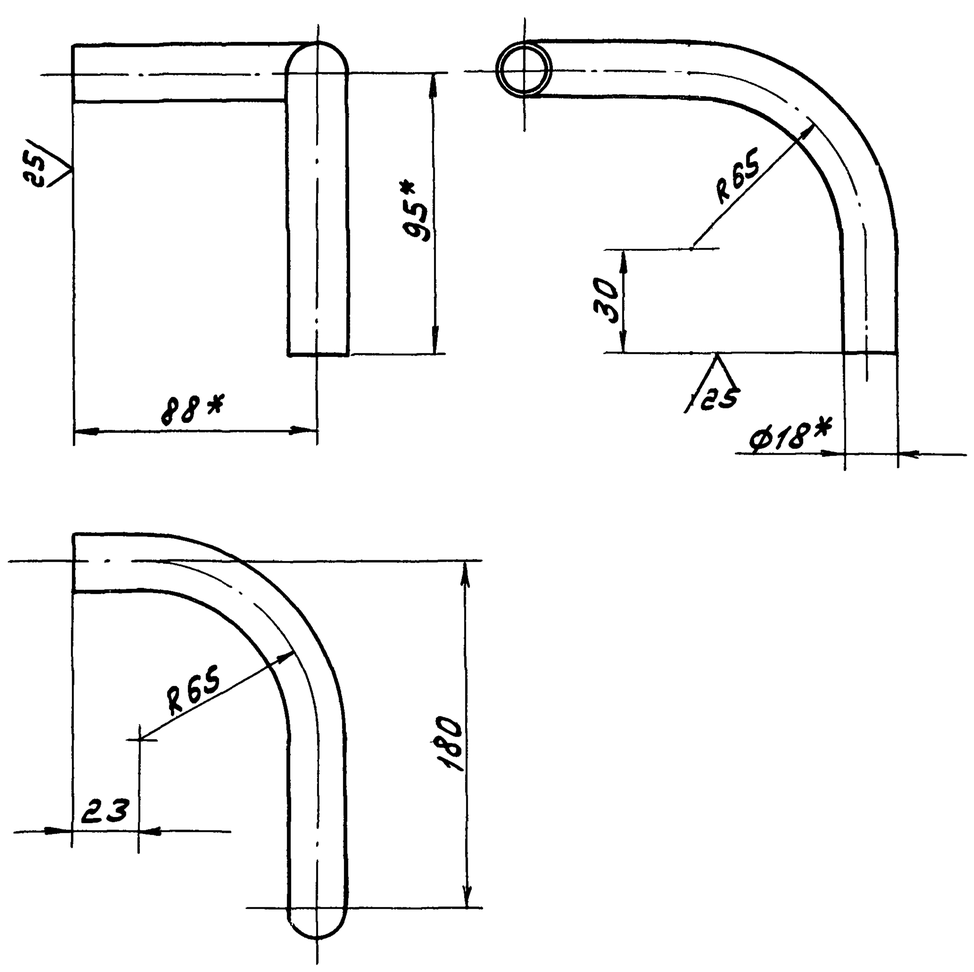


1.* Размеры для справок.
2. $h16; \pm \frac{IT16}{2}$

| Изм. | Лист | № докум. | Подп. | Дата | Д12В.142.007 | | | |
|---|---|---|---|---|---|---|---|---|
| Разраб. | | Лапин | | 22.4.87 | Труба | Лит. | Масса | Масштаб |
| Пров. | | Лапин | | | | У | 0,17 | 1:2 |
| Т.контр. | | | | | | Лист | Листов 1 | |
| Н.контр. | | Мюнтер | | | Труба $\frac{18х1.6\ ГОСТ\ 10704-76}{Д\ ГОСТ\ 10705-80}$ | Госстрой СССР ГПИ Горьковский Сантехпроект | | |
| Утв. | | | | | | | | |

Инв.№подл. | Подп. и дата | Взам.инв.№ | Инв.№дубл. | Подп. и дата

Д12В.142.003

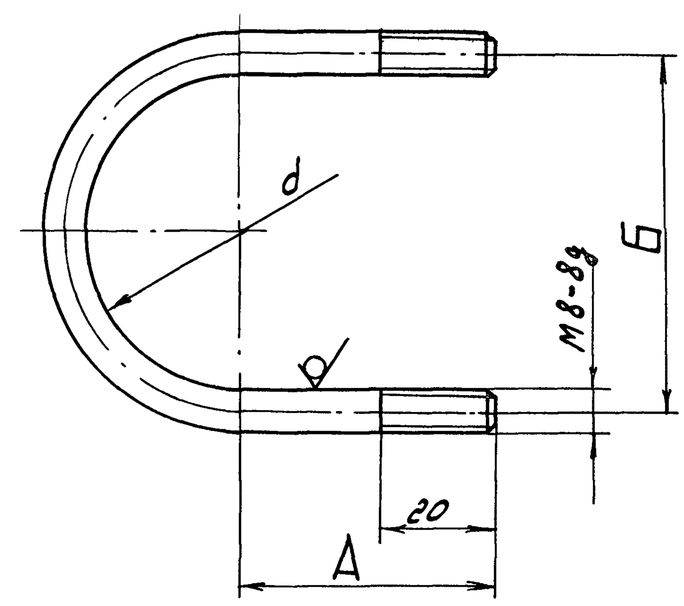


| Обозначение | Размеры, мм | | | Масса, кг |
|---|---|---|---|---|
| | А | Б | d | |
| Д12В.142.003 | 38 | 46 | 38 | 0.072 |
| -01 | 48 | 65 | 57 | 0.08 |
| -02 | 58 | 84 | 76 | 0.104 |
| -03 | 107 | 98 | 89 | 0.145 |

$H16; h16; \pm \frac{IT16}{2}$

| Изм. | Лист | № докум. | Подп. | Дата | Д12В.142.003 | | | |
|---|---|---|---|---|---|---|---|---|
| Разраб. | | Лапин | | 22.4.87 | Хомут | Лит. | Масса | Масштаб |
| Пров. | | Лапин | | | | У | см. табл. | — |
| Т.контр. | | | | | | Лист | Листов 1 | |
| Н.контр. | | Мюнтер | | | Круг $\frac{8-В-ГОСТ\ 2590-71}{ВСт.3сп.ГОСТ\ 535-79}$ | Госстрой СССР ГПИ Горьковский Сантехпроект | | |
| Утв. | | | | | | | | |

Инв.№подл. | Подп. и дата | Взам.инв.№ | Инв.№дубл. | Подп. и дата

Типовой проект 903-1-245.87 Альбом 5 часть 2

Д 12В. 142. 020 СБ

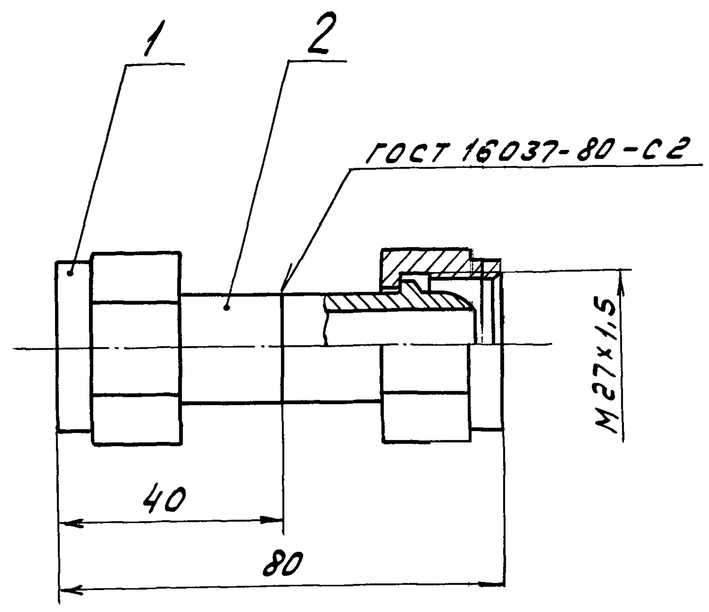


Размеры для справок

| Изм. | Лист | № докум. | Подп. | Дата | Д 12В. 142. 020 СБ | | | |
|---|---|---|---|---|---|---|---|---|
| Разраб. | | Лапин | | 22.4.87г. | Трубопровод импульсный | Лит. | Масса | Масштаб |
| Пров. | | Лапин | | | | У | 0,18 | 1:1 |
| Т.контр. | | | | | | Лист | Листов 1 | |
| Н.контр. | | Мюнтер | | | | Госстрой СССР ГПИ Горьковский Сантехпроект | | |
| Утв. | | | | | | | | |

Формат А4

| Формат | Зона | Поз. | Обозначение | Наименование | Кол. | Примечание |
|---|---|---|---|---|---|---|
| | | | | Документация | | |
| А4 | | | Д 12В. 142. 020 СБ | Сборочный чертеж | | |
| | | | | Детали | | |
| А4 | | 1 | Д 12В. 142. 008 | Гайка | 2 | |
| А4 | | 2 | Д 12В. 142. 009 | Ниппель | 2 | |

| Изм. | Лист | № докум. | Подп. | Дата | Д 12В. 142. 020 | | | |
|---|---|---|---|---|---|---|---|---|
| Разраб. | | Лапин | | 22.4.87г. | Трубопровод импульсный | Лит. | Лист | Листов |
| Пров. | | Лапин | | | | У | | 1 |
| Нач.отд. | | | | | | Госстрой СССР ГПИ Горьковский Сантехпроект | | |
| Н.контр. | | Мюнтер | | | | | | |
| Утв. | | | | | | | | |

Формат А4

Д 12В. 142. 009

6,3 (√)

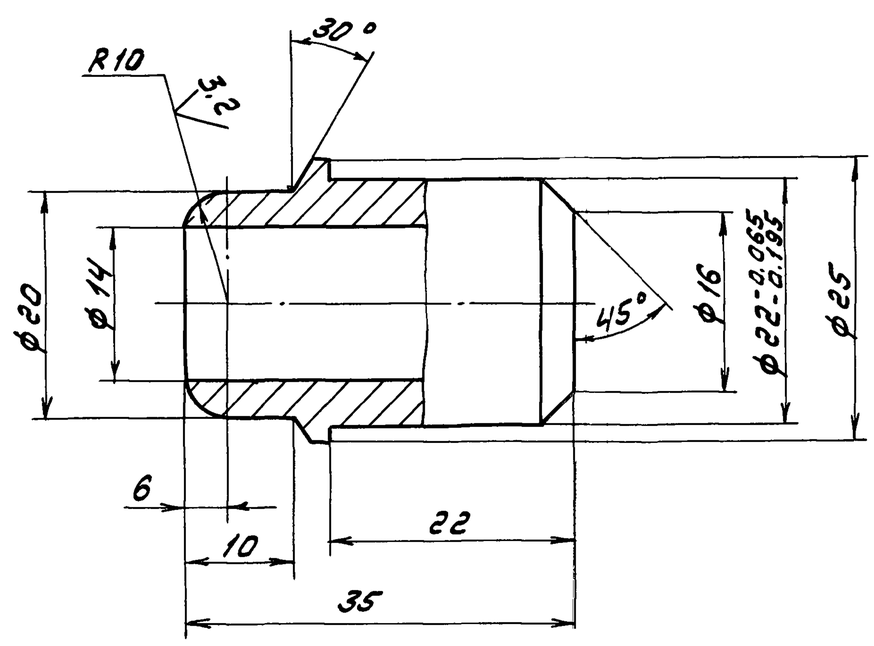


Н14; h14; ± IT14/2

| Изм. | Лист | № докум. | Подп. | Дата | Д 12В. 142. 009 | | | |
|---|---|---|---|---|---|---|---|---|
| Разраб. | | Лапин | | 22.4.87г. | Ниппель | Лит. | Масса | Масштаб |
| Пров. | | Лапин | | | | У | 0,05 | 2:1 |
| Т.контр. | | | | | | Лист | Листов 1 | |
| Н.контр. | | Мюнтер | | | Сталь 35 ГОСТ 1050-74 | Госстрой СССР ГПИ Горьковский Сантехпроект | | |
| Утв. | | | | | | | | |

Д 12В. 142. 008

6,3 (√)

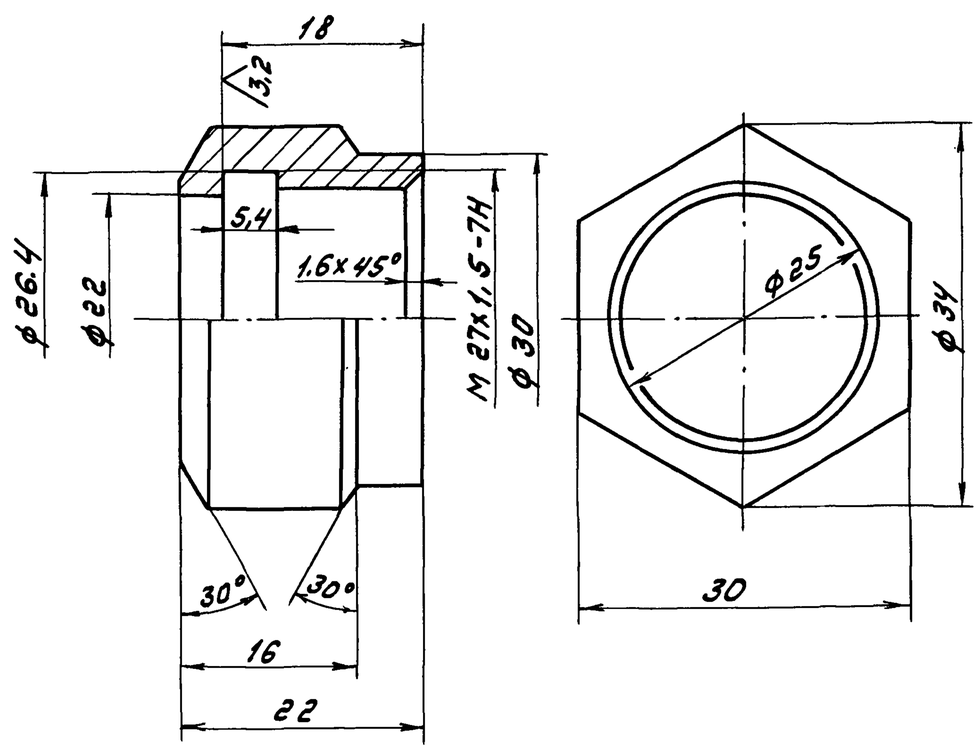


Н14; h14; ± IT14/2

| Изм. | Лист | № докум. | Подп. | Дата | 12В. 142. 008 | | | |
|---|---|---|---|---|---|---|---|---|
| Разраб. | | Лапин | | 22.4.87г. | Гайка | Лит. | Масса | Масштаб |
| Пров. | | Лапин | | | | У | 0,04 | 2:1 |
| Т.контр. | | | | | | Лист | Листов 1 | |
| Н.контр. | | Мюнтер | | | Сталь 35 ГОСТ 1050-74 | Госстрой СССР ГПИ Горьковский Сантехпроект | | |
| Утв. | | | | | | | | |

Д 12.8.142.030СБ

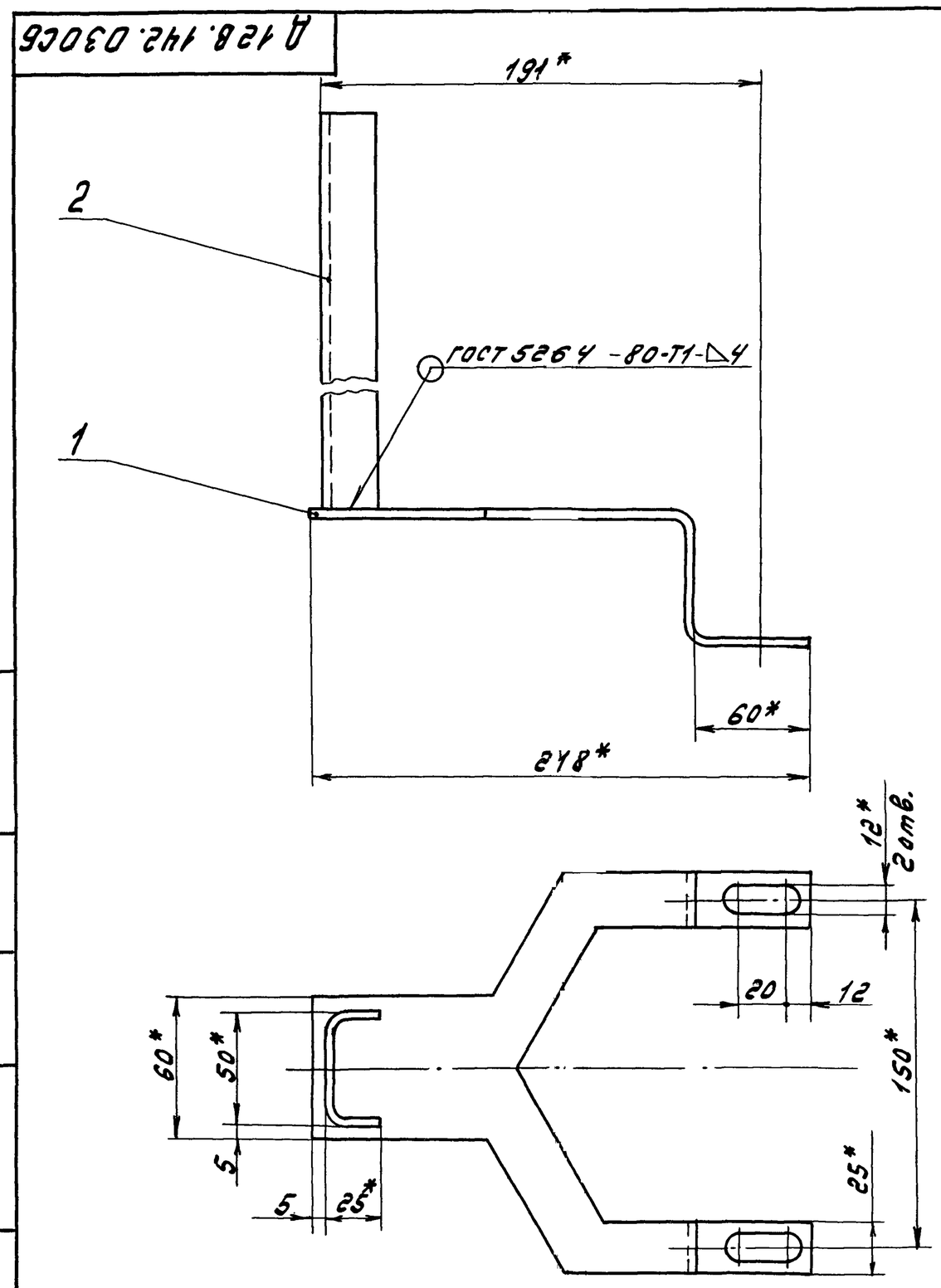


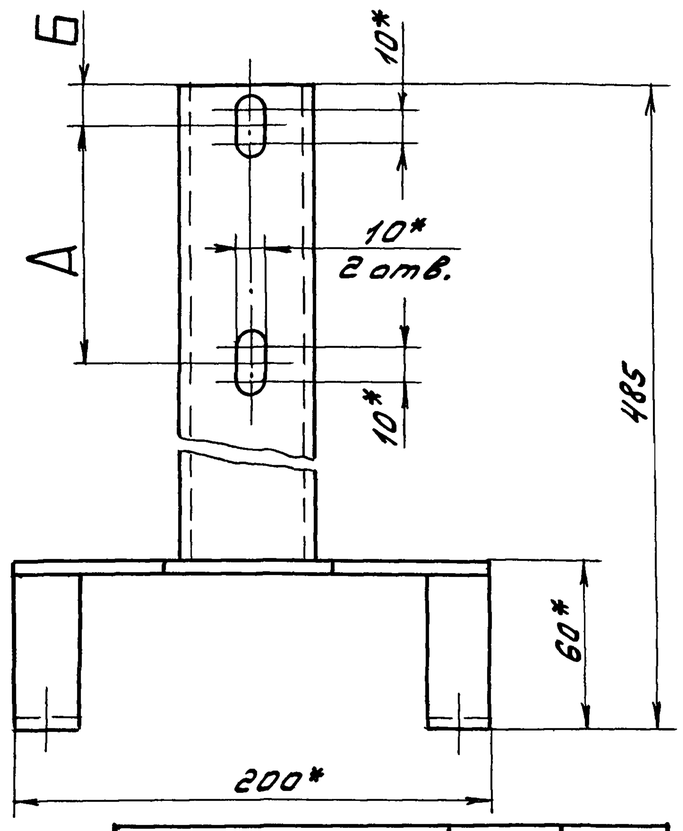


| Обозначение | А, мм | Б, мм |
|---|---|---|
| Д 12В.142.030СБ | 46 | 42 |
| -01 | 65 | 33 |
| -02 | 84 | 23 |
| -03 | 98 | 16 |

1.* Размеры для справок.

2. $\pm \frac{IT16}{2}$

| Изм. | Лист | № докум. | Подп. | Дата | Д 12В.142.030СБ | | | |
|---|---|---|---|---|---|---|---|---|
| Разраб. | | Лапин | | 3.3.87г. | Кронштейн | Лит. | Масса | Масштаб |
| Пров. | | Лапин | | | | У | 1,37 | — |
| Т.контр. | | | | | | Лист | Листов 1 | |
| Н.контр. | | Мюнтер | | | | Госстрой СССР ГПИ Горьковский Сантехпроект | | |
| Утв. | | | | | | | | |

Формат А3

Инв.№ подл. | Подп. и дата | Взам.инв.№ | Инв.№ дубл. | Подп. и дата

Д 12.8.142.013

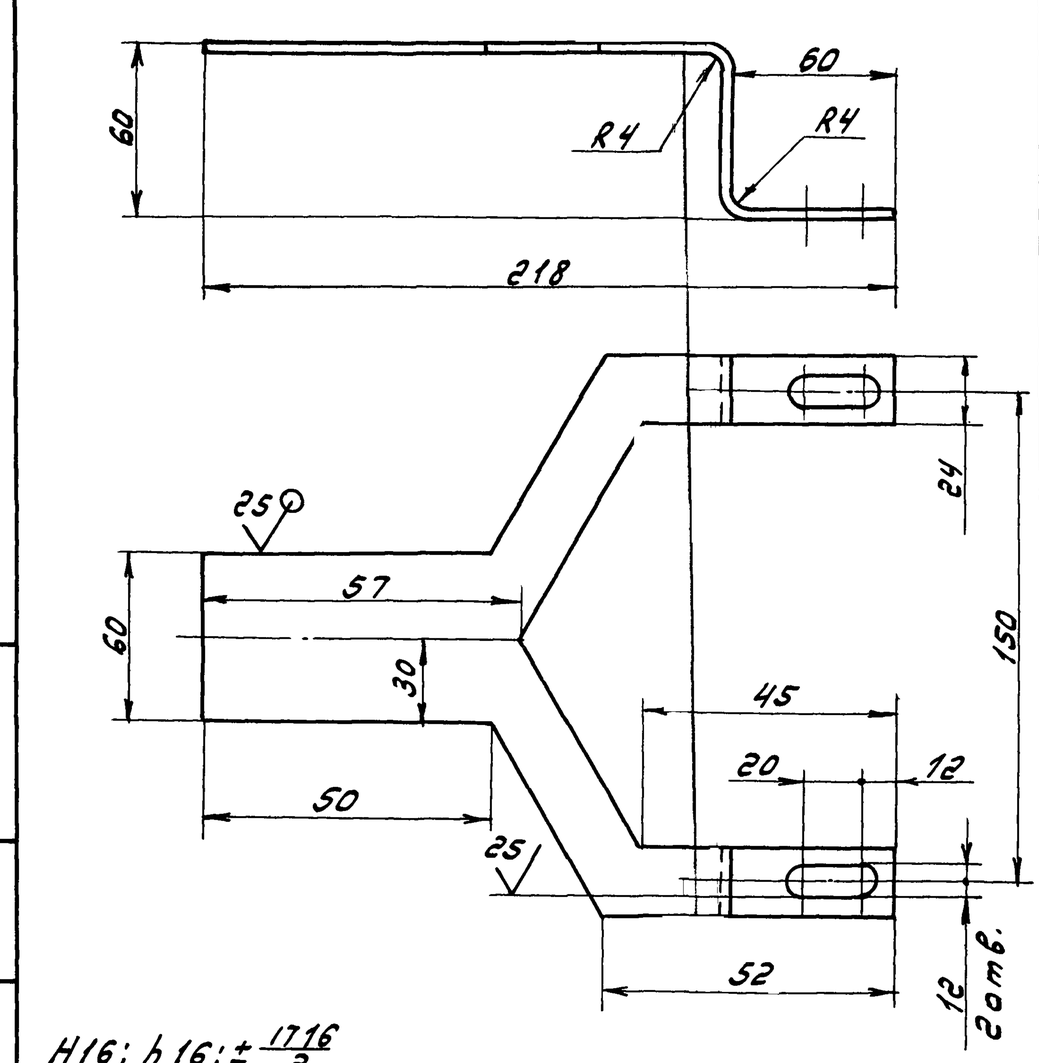


| Изм. | Лист | № докум. | Подп. | Дата | Д 12В.142.013 | | | |
|---|---|---|---|---|---|---|---|---|
| Разраб. | | Лапин | | 3.3.87г. | Вилка | Лит. | Масса | Масштаб |
| Пров. | | Лапин | | | | У | 0,27 | 1:2 |
| Т.контр. | | | | | | Лист | Листов 1 | |
| Н.контр. | | Мюнтер | | | Лист Б-ПН-4 ГОСТ 19903-74 / В Ст.3сп ГОСТ 14637-79 | Госстрой СССР ГПИ Горьковский Сантехпроект | | |
| Утв. | | | | | | | | |

| Формат | Зона | Поз. | Обозначение | Наименование | Кол. | Примечание |
|---|---|---|---|---|---|---|
| | | | | Документация | | |
| А3 | | | Д 12В.142.030СБ | Сборочный чертеж | | |
| | | | | Детали | | |
| А4 | | 1 | Д 12В.142.013 | Вилка | 1 | |
| | | | Переменные данные для исполнений | | | |
| | | | | Д 12В.142.030 | | |
| | | | | Детали | | |
| А4 | | 2 | Д 12В.142.014 | Стойка | 1 | |
| | | | | Д 12В.142.030-01 | | |
| | | | | Детали | | |
| А4 | | 2 | Д 12В.142.014-01 | Стойка | 1 | |
| | | | | Д 12В.142.030-02 | | |
| | | | | Детали | | |
| А4 | | 2 | Д 12В.142.014-02 | Стойка | 1 | |
| | | | | Д 12В.142.030-03 | | |
| | | | | Детали | | |
| А4 | | 2 | Д 12В.142.014-03 | Стойка | 1 | |

| Изм. | Лист | № докум. | Подп. | Дата | Д 12В.142.030 | | | |
|---|---|---|---|---|---|---|---|---|
| Разраб. | | Лапин | | 3.3.87г. | Кронштейн | Лит. | Лист | Листов |
| Пров. | | Лапин | | | | У | | 1 |
| Нач.отд. | | | | | | Госстрой СССР ГПИ Горьковский Сантехпроект | | |
| Н.контр. | | Мюнтер | | | | | | |
| Утв. | | | | | | | | |

Типовой проект 903-1-245.87 Альбом 5 часть 2

| Формат | Зона | Поз. | Обозначение | Наименование | Кол. | Примеч. |
|---|---|---|---|---|---|---|
| А4 | | 6 | Д 23В.077.006 | Патрубок | | |
| | | | | труба 133х4 ГОСТ 10704-76 / Д ГОСТ 10705-80 | | |
| | | | | L = 157 h16 ∨25 | 1 | 2,1 кг |
| | | | | **Стандартные изделия** | | |
| | | 7 | | Фланец 1-125-6 Ст25 ГОСТ 12821-80 | 3 | |
| | | 8 | | Отвод 90° 133х4 ГОСТ 17375-83 | 1 | |
| | | 9 | | Тройник 133х4 ГОСТ 17376-83 | 1 | |

| Изм. | Лист | № докум. | Подп. | Дата | Д 23В.077.010 | Лист 2 |
|---|---|---|---|---|---|---|

Формат А4

| Формат | Зона | Поз. | Обозначение | Наименование | Кол. | Примеч. |
|---|---|---|---|---|---|---|
| | | | | **Документация** | | |
| А2 | | | Д 23В.077.010СБ | Сборочный чертеж | | |
| | | | | **Детали** | | |
| А4 | | 1 | Д 23В.077.001 | Обечайка | 1 | |
| Б4 | | 2 | Д 23В.077.002 | Крышка лист 6-ПН-4 ГОСТ 19903-74 / ВСт3сп ГОСТ 14637-79 | | |
| | | | | Д 1320$^{-1}$ х d 820$^{+1}$ ∨25 | 1 | 26 кг |
| Б4 | | 3 | Д 23В.077.003 | Патрубок труба 133х4 ГОСТ 10704-76 / Д ГОСТ 10705-80 | | |
| | | | | L = 362 h16 ∨25 | 1 | 4.6 кг |
| Б4 | | 4 | Д 23В.077.004 | Дно лист 6-ПН-5 ГОСТ 19903-74 / ВСт3сп ГОСТ 14637-79 | 1 | 53 кг |
| Б4 | | 5 | Д 23В.077.005 | Патрубок труба 133х4 ГОСТ 10704-76 / Д ГОСТ 10705-80 | | |
| | | | | L = 67 h16 ∨25 | 1 | 0.9 кг |

| Изм. | Лист | № докум. | Подп. | Дата | Д 23В.077.010 | | | |
|---|---|---|---|---|---|---|---|---|
| Разраб. | | Козина | | 4.4.87 | Бак | Лит. | Лист 1 | Листов 2 |
| Пров. | | Козина | | | | | Госстрой СССР ГПИ Горьковский Сантехпроект | |
| Нач.отд. | | | | | | | | |
| Н.контр. | | Мюнтер | | | | | | |
| Утв. | | | | | | | | |

Формат А4

| Формат | Зона | Поз. | Обозначение | Наименование | Кол. | Примеч. |
|---|---|---|---|---|---|---|
| | | | | **Документация** | | |
| А2 | | | Д 23В.077.000СБ | Сборочный чертеж | | |
| | | | | **Сборочные единицы** | | |
| А4 | | 1 | Д 23В.068.030-03 | Люк | 1 | |
| А4 | | 2 | Д 23В.077.010 | Бак | 1 | |
| А4 | | 3 | Д 23В.077.020 | Люк | 1 | |
| | | | | **Стандартные изделия** | | |
| | | 4 | | Фланец 1-125-6 Ст25 ГОСТ 12821-80 | 3 | |
| | | 5 | | Прокладка А-125-6 ГОСТ 15180-70 | 3 | |
| | | 6 | | Болт М16х50.36 ГОСТ 7798-70 | 24 | |
| | | 7 | | Гайка М16.4 ГОСТ 5915-70 | 24 | |

| Изм. | Лист | № докум. | Подп. | Дата | Д 23В.077.000 | | | |
|---|---|---|---|---|---|---|---|---|
| Разраб. | | Козина | | 4.4.87 | Бак-газоотделитель | Лит. | Лист | Листов |
| Пров. | | Козина | | | | | 1 | |
| Нач.отд. | | Абашин | | | | Госстрой СССР ГПИ Горьковский Сантехпроект | | |
| Н.контр. | | Мюнтер | | | | | | |
| Утв. | | | | | | | | |

Д 12В.142.014

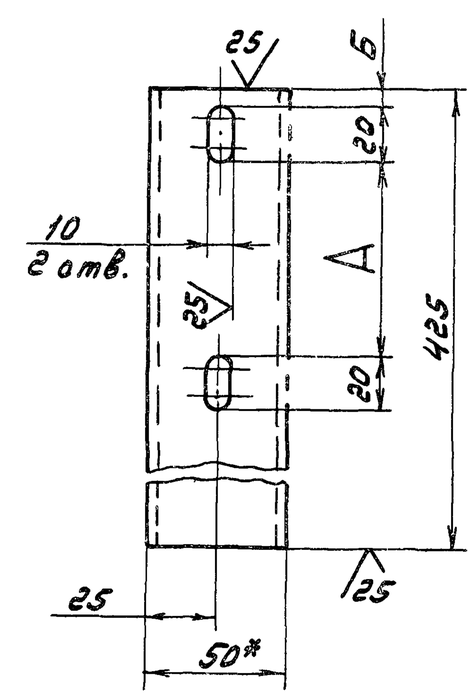


| Обозначение | А, мм | Б, мм |
|---|---|---|
| Д 12В.142.014 | 26 | 32 |
| -01 | 45 | 23 |
| -02 | 64 | 13 |
| -03 | 78 | 6 |

1.* Размеры для справок.
2. H16; h16; $\pm\frac{IT16}{2}$

| Изм. | Лист | № докум. | Подп. | Дата | Д 12В.142.014 | | | |
|---|---|---|---|---|---|---|---|---|
| Разраб. | | Лапин | | 4.4.87г. | Стойка | Лит. | Масса 1.1 | Масштаб - |
| Пров. | | Лапин | | | | | Лист | Листов 1 |
| Т.контр. | | | | | | Госстрой СССР ГПИ Горьковский Сантехпроект | | |
| Н.контр. | | Мюнтер | | | Швеллер $\frac{50х25х4\ ГОСТ 8278-83}{Ст.3кп\ ГОСТ 11474-76}$ | | | |
| Утв. | | | | | | | | |

Д238.077.000СБ

Типовой проект 903-1-245.87 Альбом 5 часть 2

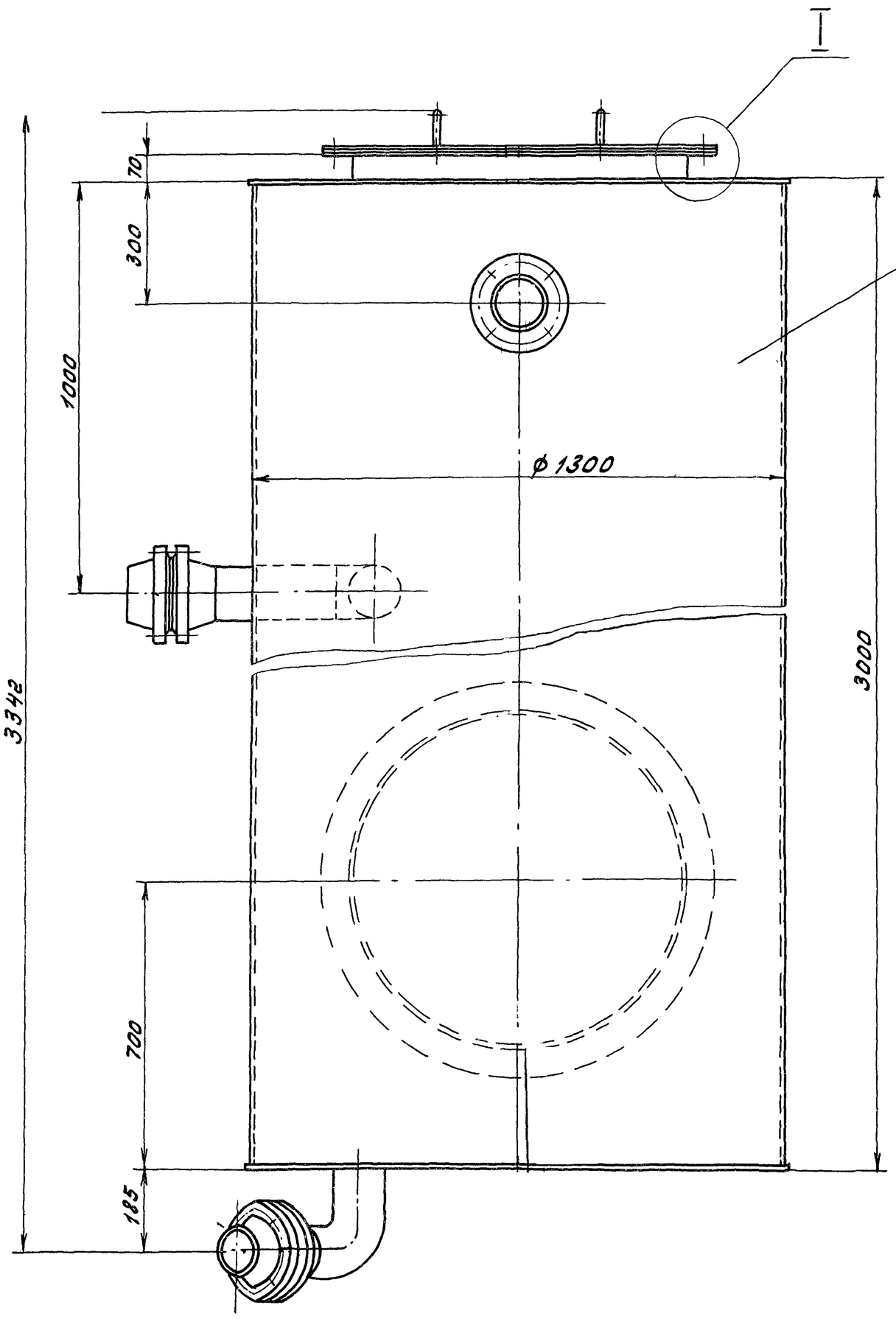


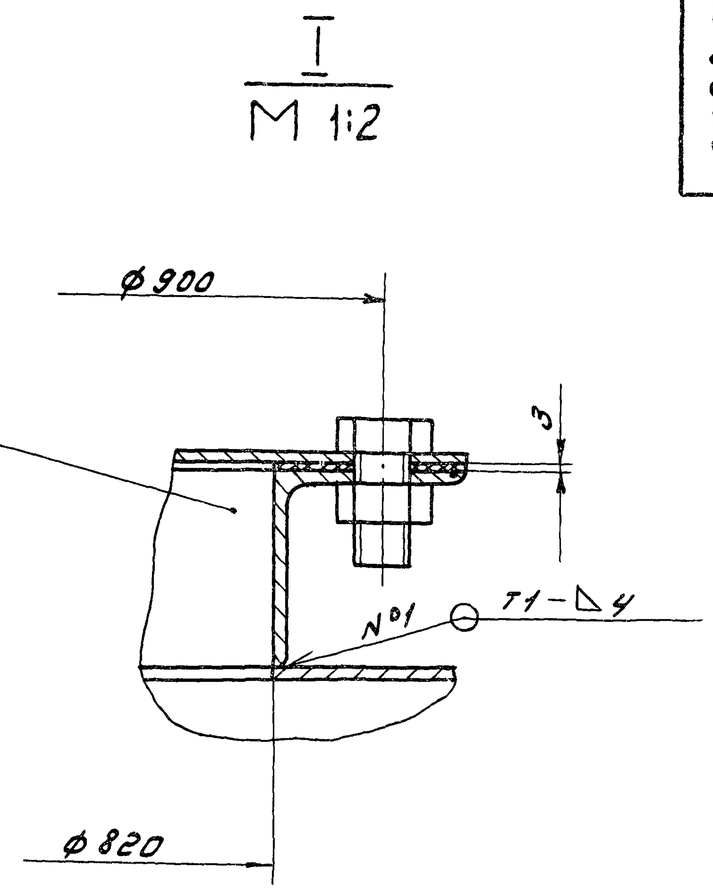


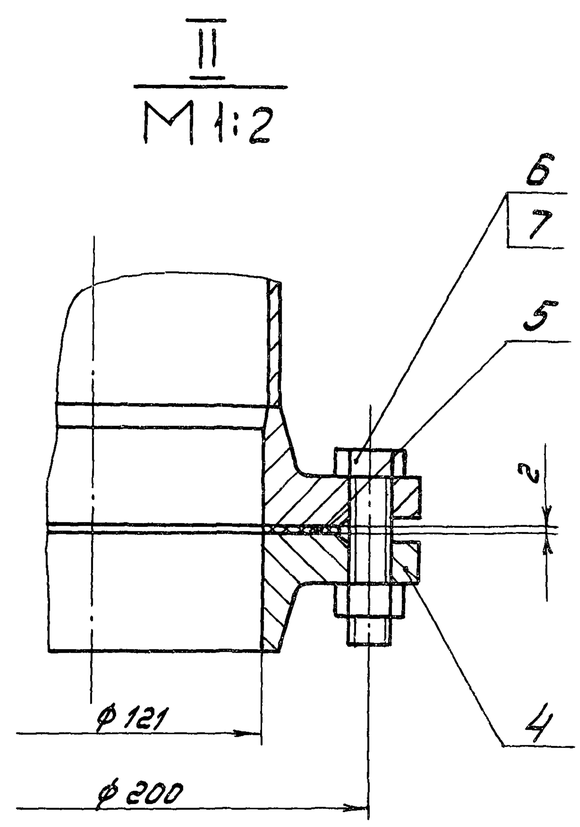


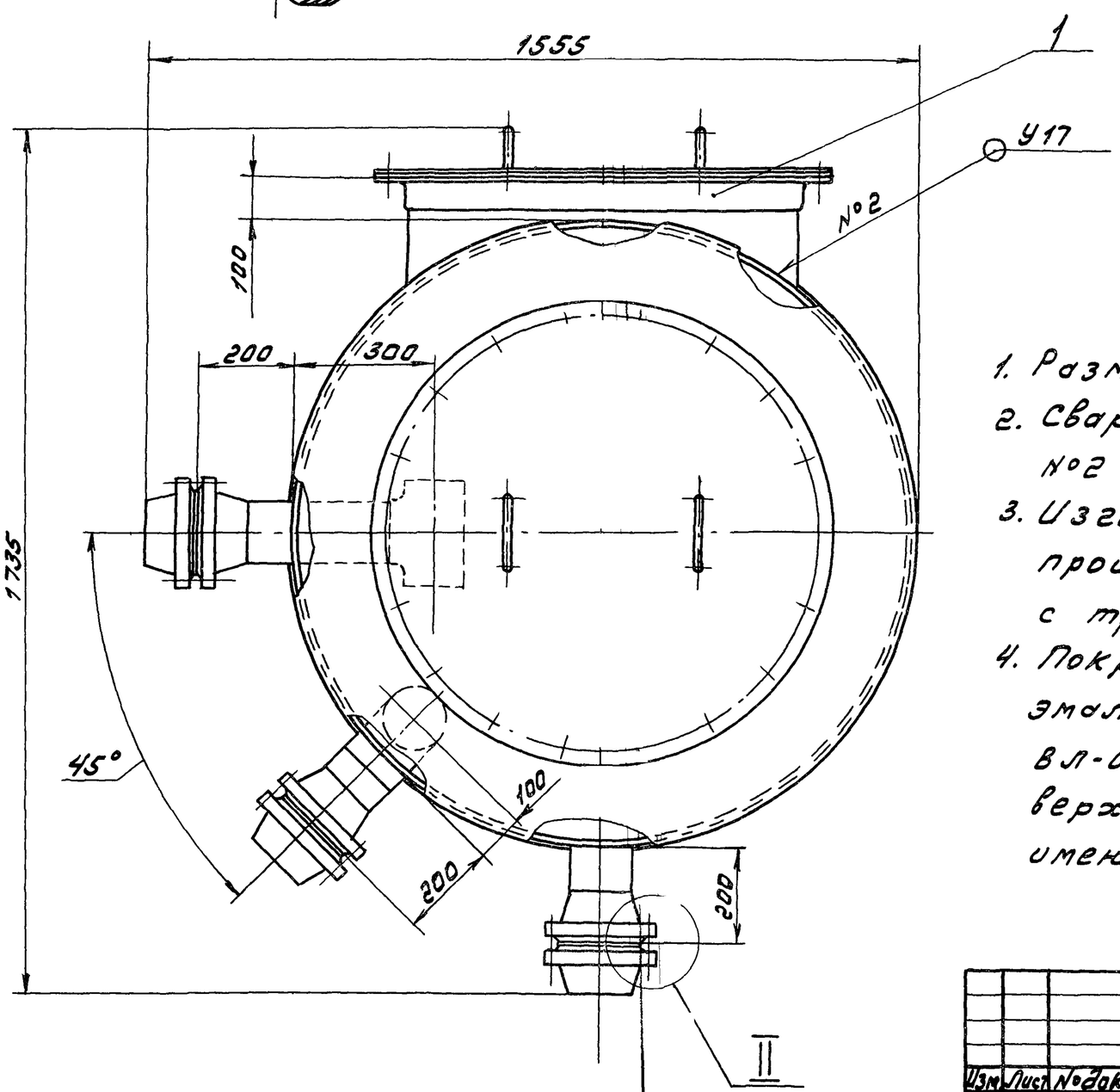


1. Размеры для справок
2. Сварные швы №1 по ГОСТ 5264-80, №2 по ГОСТ 16037-80
3. Изготовление и испытание бака производить в соответствии с требованиями ОСТ 26-291-79
4. Покрытие внутренней поверхности: эмаль ВЛ-515 ТУ 6-10-1052-70, грунтовка ВЛ-02 ГОСТ 12707-77, наружную поверхность красить под цвет имеющегося оборудования

| | | | | | | | | |
|---|---|---|---|---|---|---|---|---|
| | | | | | Д238.077.000СБ | | | |
| Изм. | Лист | №докум. | Подп. | Дата | Бак-газоотделитель | Лит. | Масса | Масштаб |
| Разраб. | | Козина | | 3.3.87 | | У | 580 | 1:10 |
| Пров. | | Козина | | | | Лист | Листов 1 | |
| Т.контр. | | | | | | Госстрой СССР ГПИ Горьковский | | |
| Нач.отд. | | Абашин | | | | | | |
| Н.контр. | | Мюнтер | | | | | | |
| Утв. | | | | | | | | |

Инв.№подл. | Подп. и дата | Взам.инв.№ | Инв.№дубл. | Подп. и дата

Д 23 В. 077. 010 СБ

Типовой проект 903-1-245.87 Альбом 5 часть 2

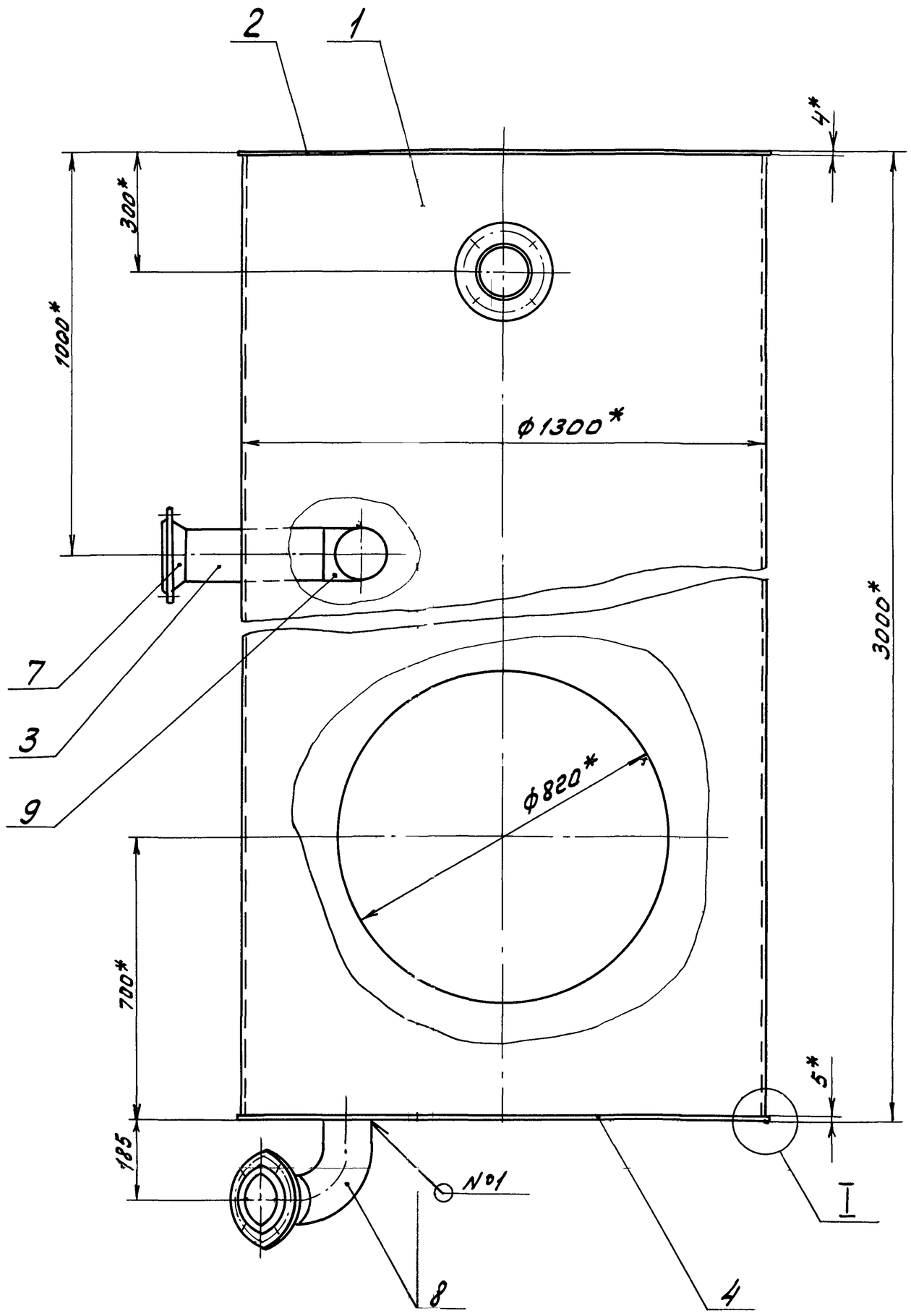


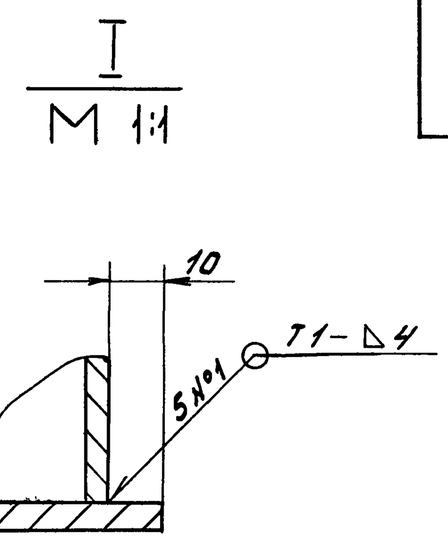


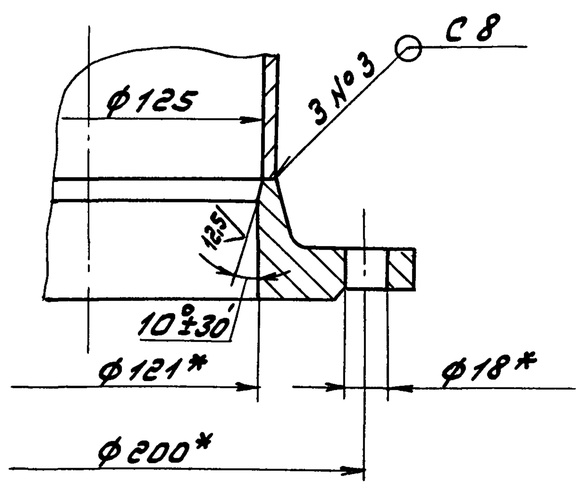


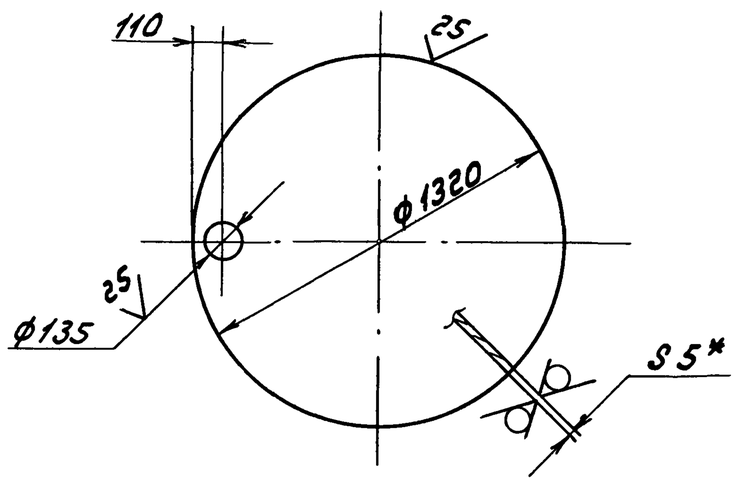


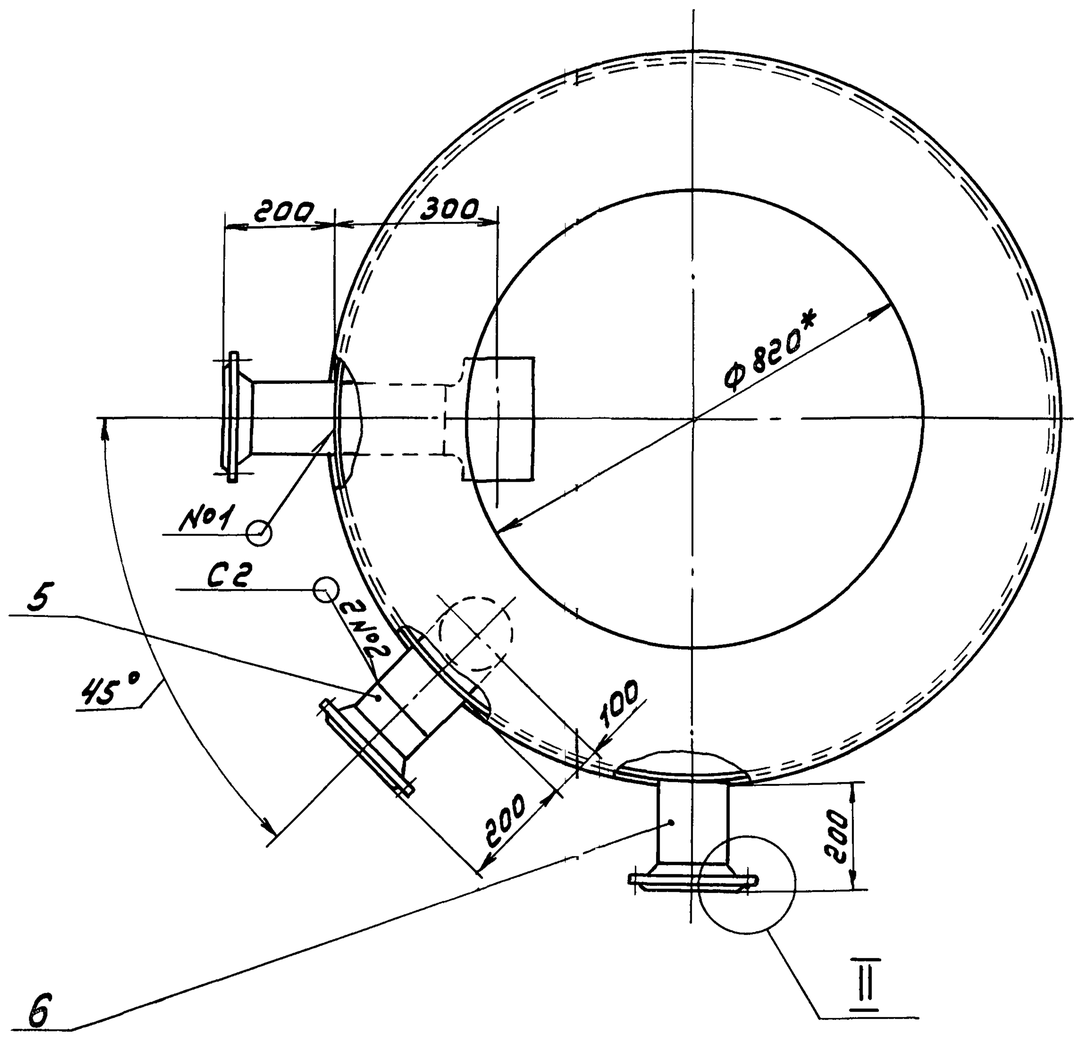


1.* Размеры для справок

2. $H16,\ h16,\ \pm\frac{IT16}{2}$

3. Сварные швы №1 по ГОСТ 5264-80, №2, 3 по ГОСТ 16037-80

| | | | | | | | | |
|---|---|---|---|---|---|---|---|---|
| Изм. | Лист | N докум. | Подп. | Дата | Д 23 В. 077. 010 СБ | | | |
| Разраб. | | Козина | | 3.3.87 | Бак | Лит. | Масса | Масштаб |
| Пров. | | Козина | | | | У | 492 | 1:10 |
| Т.контр. | | | | | | Лист | Листов 1 | |
| Нач.отд. | | | | | | Госстрой СССР ГПИ Горьковский Сантехпроект | | |
| Н.контр. | | Мюнтер | | | | | | |
| Утв. | | | | | | | | |

Инв. N подл. | Подп. и дата | Взам. инв. N | Инв. N дубл. | Подп. и дата

Д 23 В.077.020 СБ

Типовой проект 903-1-245.87 Альбом 5 часть 2

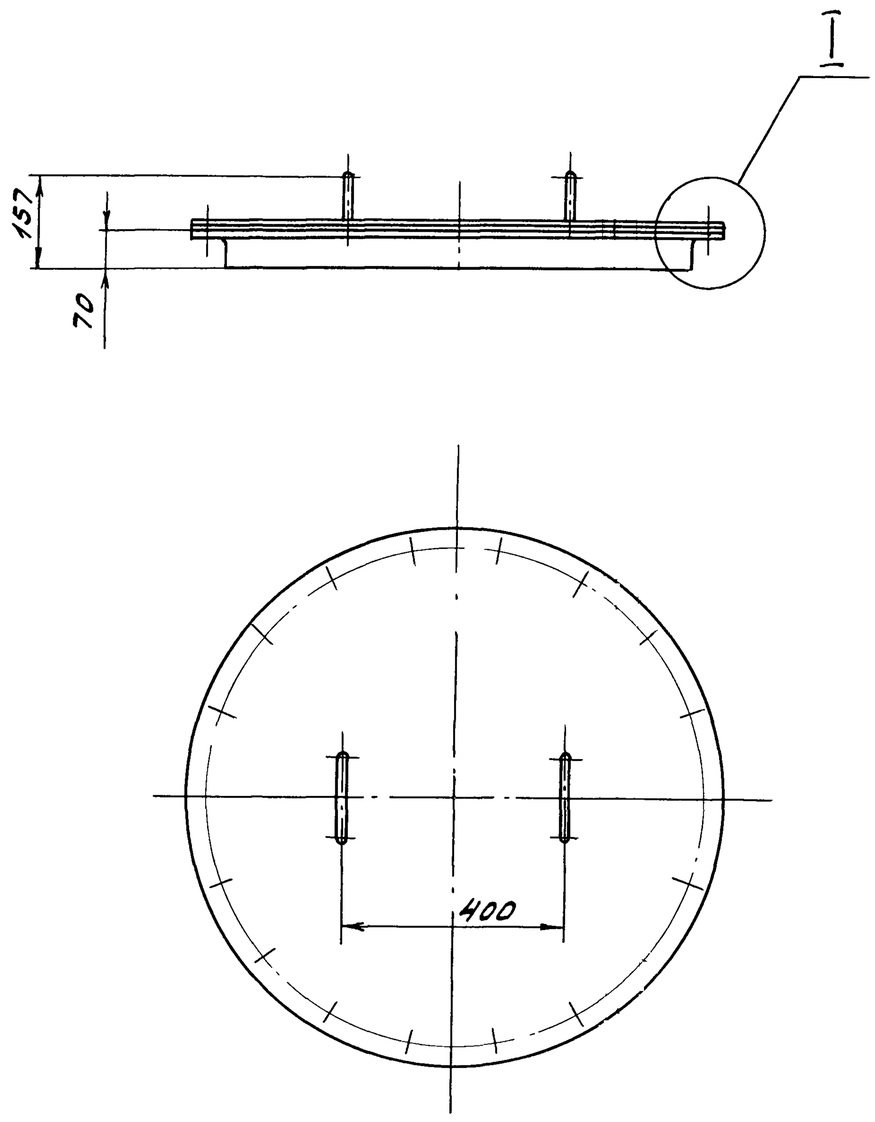


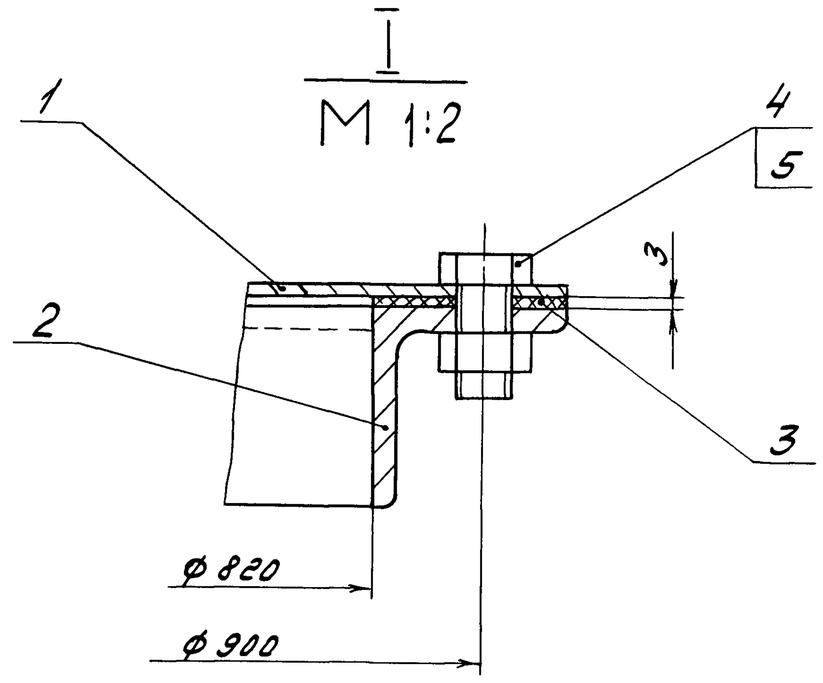


Размеры для справок

| | | | | | | | | |
|---|---|---|---|---|---|---|---|---|
| | | | | | Д 23 В.077.020 СБ | | | |
| Изм. | Лист | № докум. | Подп. | Дата | Люк | Лит. | Масса | Масштаб |
| Разраб. | | Козина | | 3.3.87 | | И | 32 | 1:10 |
| Пров. | | Козина | | | | Лист | Листов 1 | |
| Т.контр. | | | | | | Госстрой СССР ГПИ Горьковский Сантехпроект | | |
| Н.контр. | | Мюнтер | | | | | | |
| Утв. | | | | | | | | |

Формат А3

Инв.№ подл. | Подп. и дата | Взам.инв.№ | Инв.№ дубл. | Подп. и дата

Д 23 В.077.001

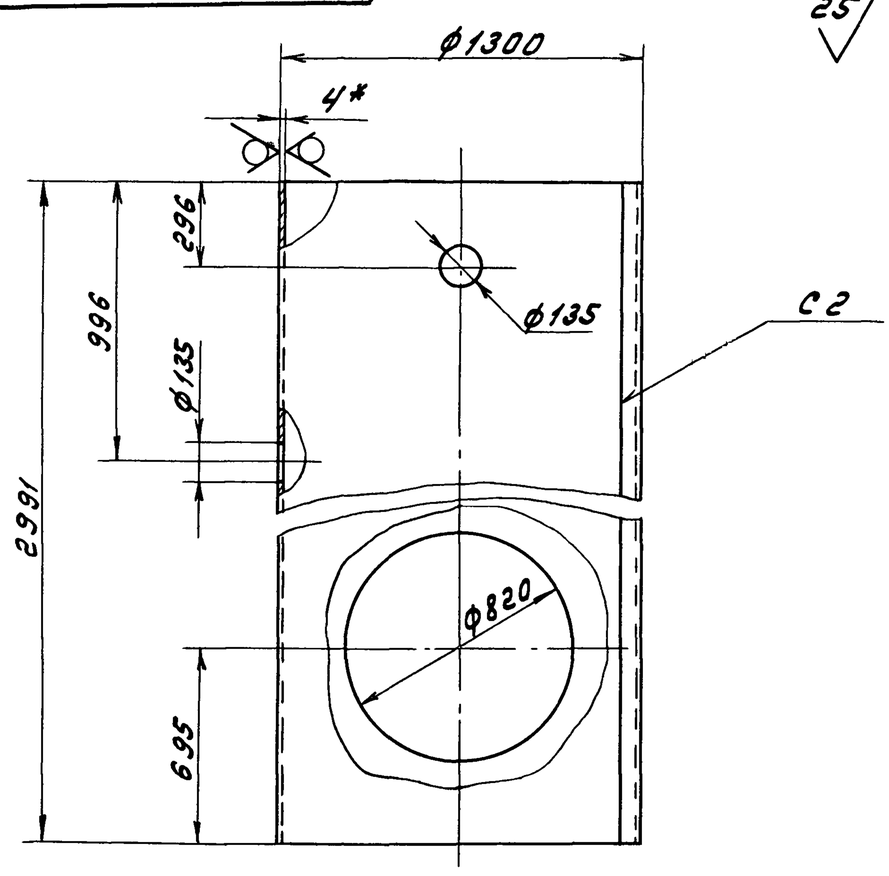


1.* Размеры для справок
2. Н16, $\pm \frac{IT16}{2}$
3. Сварные швы по ГОСТ 5264-80

| | | | | | | | | |
|---|---|---|---|---|---|---|---|---|
| | | | | | Д 23 В.077.001 | | | |
| Изм | Лист | № докум. | Подп. | Дата | Обечайка | Лит. | Масса | Масштаб |
| Разраб. | | Козина | | 3.3.87 | | И | 383 | 1:20 |
| Пров. | | Козина | | | | Лист | Листов 1 | |
| Т.контр. | | | | | Лист Б-ПН-4 ГОСТ 19903-74 / В Ст3сп ГОСТ 14637-79 | Госстрой СССР ГПИ Горьковский Сантехпроект | | |
| Н.контр. | | Мюнтер | | | | | | |
| Утв. | | | | | | | | |

| Формат | Зона | Поз. | Обозначение | Наименование | Кол. | Примечание |
|---|---|---|---|---|---|---|
| | | | | Документация | | |
| А3 | | | Д 23 В.077.020 СБ | Сборочный чертеж | | |
| | | | | Сборочные единицы | | |
| А1 | | 1 | Д 23 В.068.040-04 | Крышка | 1 | |
| | | | | Детали | | |
| А4 | | 2 | Д 23 В.068.006-04 | Фланец | 1 | |
| А4 | | 3 | Д 23 В.068.011-04 | Прокладка | 1 | |
| | | | | Стандартные изделия | | |
| | | 4 | | Болт М20х40.36 ГОСТ 7798-70 | 18 | |
| | | 5 | | Гайка М20.4 ГОСТ 5915-70 | 18 | |

| | | | | | | | | |
|---|---|---|---|---|---|---|---|---|
| | | | | | Д 23 В.077.020 | | | |
| Изм. | Лист | № докум. | Подп. | Дата | Люк | Лит. | Лист | Листов |
| Разраб. | | Козина | | 3.3.87 | | И | | 1 |
| Пров. | | Козина | | | | Госстрой СССР ГПИ Горьковский Сантехпроект | | |
| Нач.отд. | | | | | | | | |
| Н.контр. | | Мюнтер | | | | | | |
| Утв. | | | | | | | | |

Инв.№ подл. | Подп. и дата | Взам.инв.№ | Инв.№ дубл. | Подп. и дата