ТИПОВОЙ ПРОЕКТ
903-1-295.91

КОТЕЛЬНАЯ С 6 КОТЛАМИ КВМ-0,63К.
СИСТЕМА ТЕПЛОСНАБЖЕНИЯ - ЗАКРЫТАЯ.
ТОПЛИВО - СОРТИРОВАННЫЕ УГЛИ.

АЛЬБОМ 6

КЖИ СТРОИТЕЛЬНЫЕ ИЗДЕЛИЯ

25143-07

Отпускная цена
на момент реализации
указана
в счет-накладной

ТИПОВОЙ ПРОЕКТ
903-1-295.91

КОТЕЛЬНАЯ С 6 КОТЛАМИ КВм-0,63К.
СИСТЕМА ТЕПЛОСНАБЖЕНИЯ - ЗАКРЫТАЯ.
ТОПЛИВО - СОРТИРОВАННЫЕ УГЛИ.

АЛЬБОМ 6
КЖИ СТРОИТЕЛЬНЫЕ ИЗДЕЛИЯ

РАЗРАБОТАН:
ЦНИИЭП ИНЖЕНЕРНОГО ОБОРУДОВАНИЯ
ГЛАВНЫЙ ИНЖЕНЕР ИНСТИТУТА Кетаов А.Г.
ГЛАВНЫЙ ИНЖЕНЕР ПРОЕКТА Порублев А.Н

УТВЕРЖДЕН ГОСКОМАРХИТЕКТУРЫ
ПРИКАЗ N 125 от 5 сентября 1991г.

25143-07 2

СОДЕРЖАНИЕ АЛЬБОМА

Обозначение	Наименование	Стр.
	Содержание альбома	2
ТП903-1-295.91 -КЖИТУ	Технические условия	3
001	Колонны (1К48-1М2-1...1К48-3М2-7)	4;5;6
002	Колонны (1К60-1М2-1...1К60-2М2-6)	7;8;9
003	Колонна фахверка (1КФ67-1-Н1)	10.
004	Колонна фахверка (1КФ55-1-Н1)	11
005	Балка покрытия (2БСП12-6АIV-1; 2БСП12-7АIV-1)	12
006	Балка покрытия (2БСП12-7АIV-1)	13
007	Балка покрытия	14
008	Плита покрытия (см. таблицу исполнений)	15;16
009	Плита покрытия (1ПВ10-4АIVт-200Лн-300М-а; 1ПВ10-4АIIIт-200Лн-300М-б)	17
010	Плита покрытия (см. таблицу исполнений)	18;19
011	Плита покрытия (2ПВ4-4АIVт-200Лн-300М-а)	20
012	Плита покрытия (см. таблицу исполнения)	21;22
013	Плита покрытия (см. таблицу исполнения)	23
014	Стеновая панель ПС30.18.3.0-6.Л-53А	24
015	Столик (МС1)	25
016	Изделие соединительное (МС2)	25
017	Изделие соединительное (МС3)	26
018	Изделие соединительное (МС5)	26
019	Жалюзийная решетка (ЖР1)	27
020	Решетка для вытирания ног (МР1)	27
021	Рама металлическая РМ-1	28
022	Изделие закладное МН-1	28
023	Плита перекрытия КцП1-15-2а	29
024	Сетка арматурная (С1)	30
025	Сетка арматурная (С2)	30
026	Сетка арматурная (С3)	31
027	Сетка арматурная (С4)	31
028	Сетка арматурная (С5)	32
029	Сетка арматурная (С6)	32
030	Каркас арматурный (КР1)	33
031	Изделие соединительное (МС4)	33
032	Каркас плоский КР2; КР3.	34
033	Металлическая перемычка (ПР15)	35
034	Изделие закладное МН2	35
035	Щит покрытия ЩП1	36
036	Каркас плоский КР4	36

Альбом 6

Типовой проект 903-1-295.91

Взам. инв. № | Подп. и дата | Инв. № подл.

Альбом 6

1. Все сборные железобетонные конструкции изготовлять по указаниям соответствующих серий с установкой дополнительных арматурных и закладных элементов по данному альбому.

2. Все закладные и соединительные изделия окрасить 2 слоями эмали ХВ-110 ГОСТ 18374-79* по грунтовке ГФ-021 в соответствии со СНиП 2.03.11-85 „Защита строительных конструкций от коррозии." Закладные изделия стеновых панелей оцинковать. Толщина цинкового покрытия 60 мкм.

3. Указания по складированию конструкций смотри в соответствующих сериях и главах СНиП.

4. Плоские арматурные изделия изготовлять при помощи контактной точечной электросварки по ГОСТ 14098-85. Сварку каркасов и сеток производить во всех точках пересечения стержней.

5. Сварку закладных соединительных изделий производить согласно ГОСТ 14098-85. „Соединения сварные арматуры и закладных изделий железобетонных конструкций", ГОСТ 5264-80, швы сварных соединений, ручная дуговая сварка".

6. Арматурные и закладные изделия должны отвечать требованиям ГОСТ 10922-75. „Арматурные изделия и закладные детали сварные для железобетонных конструкций. Технологические требования и методы испытаний."

7. Анкеры закладных изделий приварить к пластинам и прокату втавр дуговой сваркой под слоем флюса на автоматах и полуавтоматах. Отогнутые анкеры приварить дуговой ручной или рельефноточечной контактной сваркой.

8. Сварку пластин и проката между собой выполнять дуговой ручной электросваркой электродами типа Э42 по ГОСТ 9467-75

				ТП 903-1-295.91	К.Ж.И.ТУ	
Провер.	Белова			Технические условия	Стадия	Лист	Листов
Зав.гр.	Краснова				РП		1
ГИП	Белова				ЦНИИЭП инженерного оборудования г. Москва	
Гл.конст	Княгиничев					
Н.контр	Семенов					
Нач.отд	Вэскер					

Альбом 6

Рис. 1.

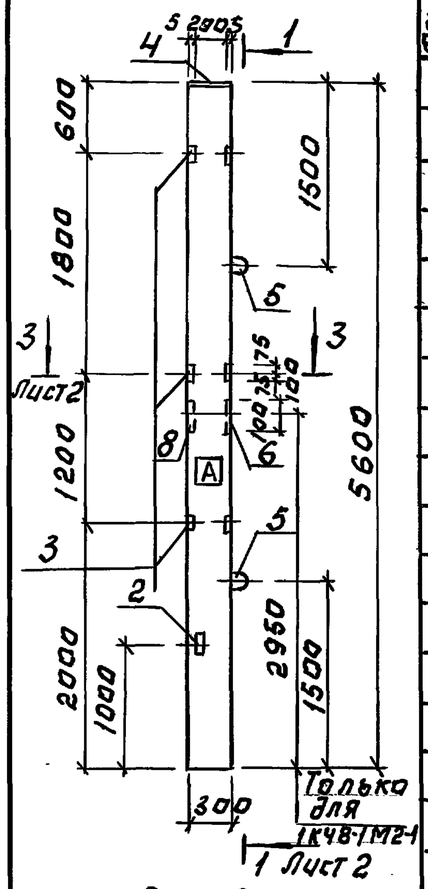

Рис. 2
(остальное см. Рис. 1)

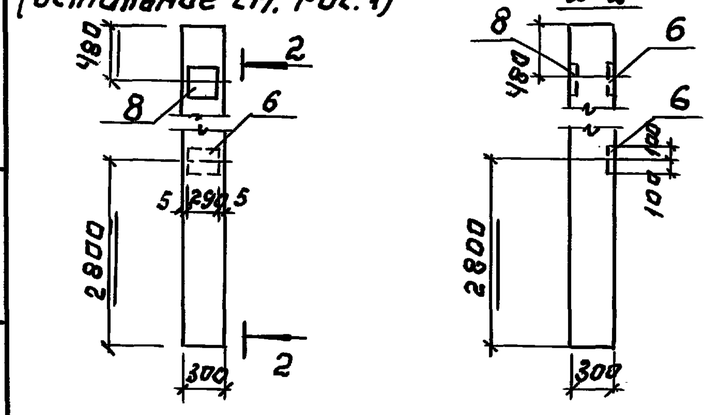

Формат	Зона	Поз.	Обозначение	Наименование	Кол. на исполн. т.п.903-1-295.91 КЖ.И. 001. —	01	02	03	04	05	06	07	08	09	10	11	12	13	Примечание
				Документация															
			КЖ.И. ТУ	Технические условия															
				Сборочные единицы															
				Колонна															
		1	1.423.1-3/88.1-82	1К48-1М2	1	1	1	1	1	1	1								
			1.423.1-3/88.1-82	1К48-3М2								1	1	1	1	1	1	1	
				Изделия закладные															
		2	1.423.1-3/88.2 — 253	МН 11	2	2	2	2	2	2	2	2	2	2	2	2	2	2	
		3	— 256	М1-13	3	3			3			3	3			3			
		4	— 239	МН1	1	1	1	1	·			1	1	1	1				
		5	— 285	М10-150	2	2	2	2	2	2	2	2	2	2	2	2	2	2	
		6	— 255	М1-12	1	3	2	3		2	2	1	2	2	2		2	2	
		7	— 261	М2-14					1	1	1					1	1	1	
		8	— 255	М1-12-1	1	2						1	1						

Индекс [A] нанести несмываемой краской!

Обозначение	Марка	Рис.
ТП903-1-295.91 - КЖИ.001	1К48-1М2-1	1
— 01	1К48-1М2-2	2
— 02	1К48-1М2-3	3

Привязан:

Инв. №

Провер.	Краснова	
Инжен.	Горбачевич	
Зав. гр.	Краснова	
ГИП	Белова	
Гл. конс.	Княгиничев	
Н. контр.	Семенов	
Нач. отд.	Взекер	

ТП 903-1-295.91 КЖ.И 001

Колонны (1К48-1М2-1... 1К48-3М2-1)

Стадия	Масса	Масштаб
Р	1300	1:50
Лист 1	Листов 3	

ЦНИИЭП инженерного оборудования г. Москва

Инв. № подл. | Подпись и дата | Взам. инв. №

25143-07 5

Альбом 6

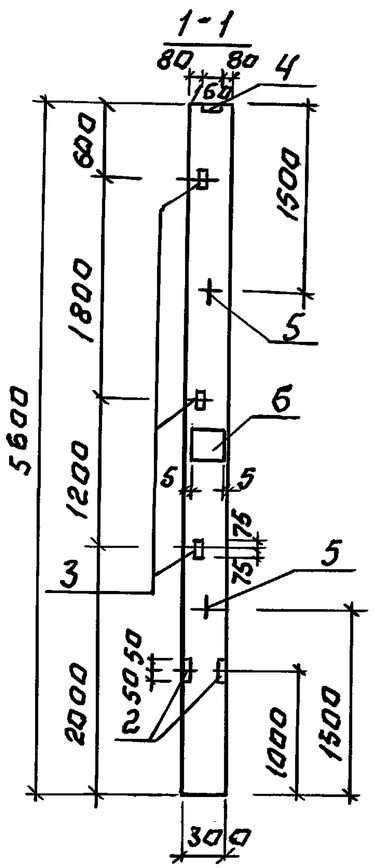

Рис. 3.

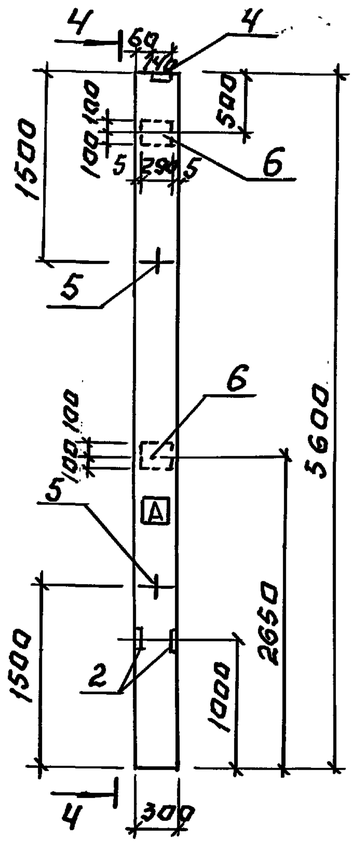

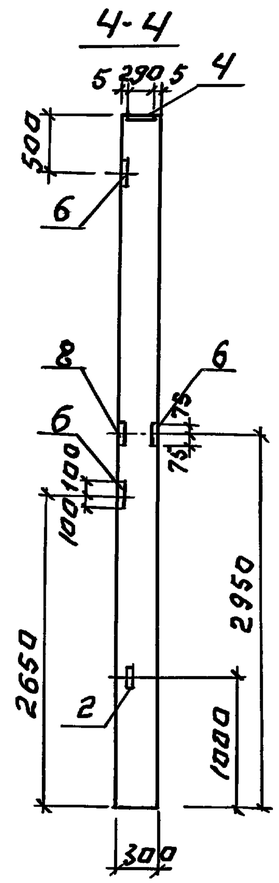

Рис. 4

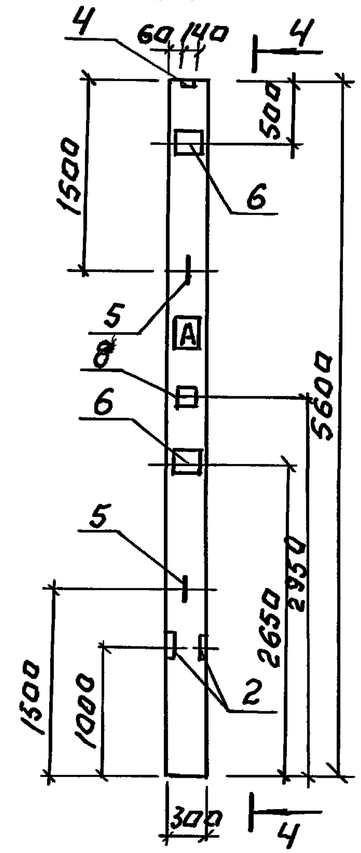

Обозначение	Марка	Рис.
т.п.903-1-295.91 кж.и.001—03	1К48-1М2-4	4
— 04	1К48-1М2-5	5
— 05	1К48-1М2-6	6
— 06	1К48-1М2-7	7
— 07	1К48-3М2-1	1
— 08	1К48-3М2-2	2
— 09	1К48-3М2-3	3
— 10	1К48-3М2-4	4
— 11	1К48-3М2-5	5
— 12	1К48-3М2-6	6
— 13	1К48-3М2-7	7

3-3
1:10

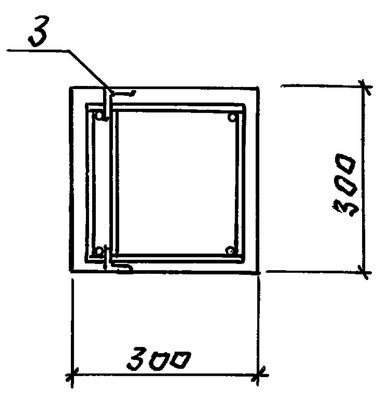

Рис. 5
(остальное см. Рис. 1)

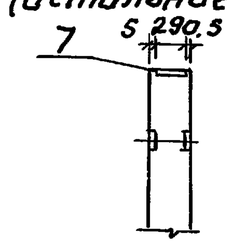

Индекс A нанести несмываемой краской.

Инв.N подл.	Подпись и дата	Взам. инв.N

ТП 903-1-295.91	-КЖ.И.001	Лист 2

25143-07 6

Альбом 6

Рис. 6.

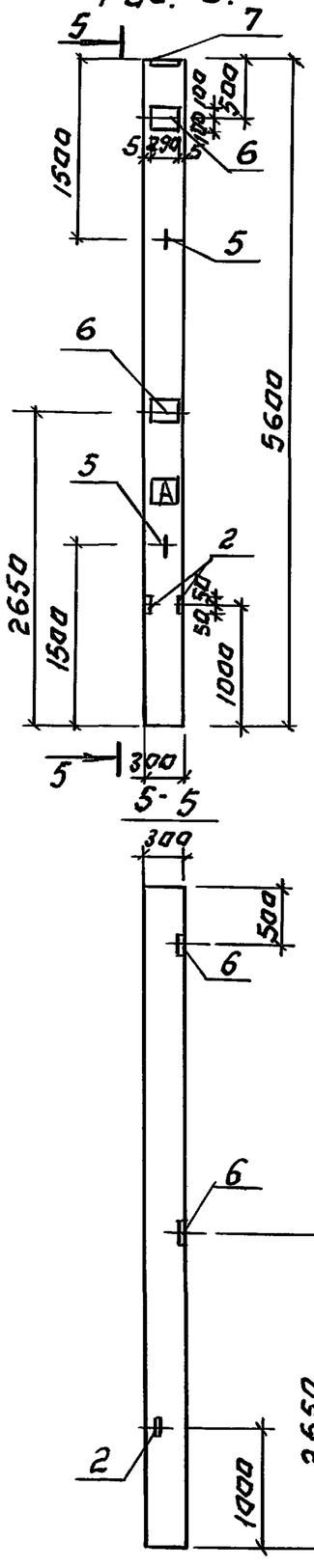

Рис. 7

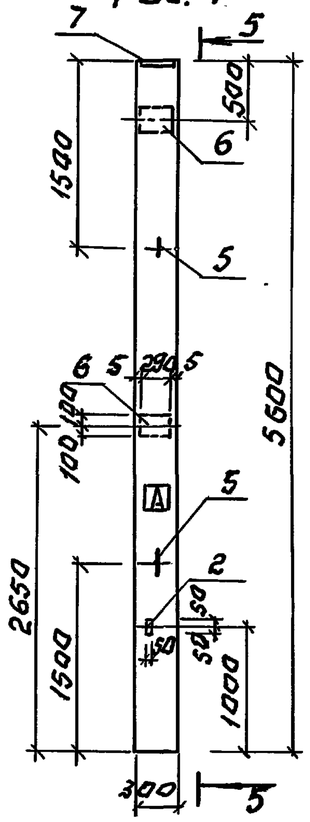

Ведомость расхода стали на дополнительные закладные изделия на элемент, кг.

Марка элемента	Изделия закладные																	Общий расход
	Арматура класса									Всего	Прокат марки						Всего	
	А I			А III							С 245							
	ГОСТ 5781-82*										ГОСТ 8509-86		ГОСТ 19903-74*					
	ф6	ф10	Итого	ф12	ф14	ф16	ф22	ф25	Итого		Л63х63	Итого	δ=8	δ=10	δ=14	Итого		
1К48-1М2-1		0.86	0.86	5.04				0.8	5.84	6.7	4.5	4.5	0.6	9.2	4.5	14.3	18.8	25.5
1К48-1М2-2		0.86	0.86	6.48				0.8	7.28	8.14	4.5	4.5	0.6	13.8	4.5	18.9	23.4	31.54
1К48-1М2-3		0.86	0.86	4.32				0.8	5.12	5.98			0.6	9.2	4.5	14.3	14.3	20.28
1К48-1М2-4		0.86	0.86	4.32				0.8	5.12	5.98			0.6	9.2	4.5	14.3	14.3	20.28
1К48-1М2-5		0.86	0.86	0.72		2.52		0.8	4.04	4.9	4.5	4.5	0.6	6.6		7.2	11.7	16.6
1К48-1М2-6		0.86	0.86	2.88		2.52		0.8	6.2	7.06			0.6	15.8		16.4	16.4	23.46
1К48-1М2-7		0.86	0.86	2.88		2.52		0.8	6.2	7.06			0.6	15.8		16.4	16.4	23.46
1К48-3М2-8		0.86	0.86	5.04				0.8	5.84	6.7	4.5	4.5	0.6	9.2	4.5	14.3	18.8	25.5
1К48-3М2-9		0.86	0.86	6.48				0.8	7.28	8.14	4.5	4.5	0.6	13.8	4.5	18.9	23.4	31.54
1К48-3М2-10		0.86	0.86	4.32				0.8	5.12	5.98			0.6	9.2	4.5	14.3	14.3	20.28
1К48-3М2-11		0.86	0.86	4.32				0.8	5.12	5.98			0.6	9.2	4.5	14.3	14.3	20.28
1К48-3М2-12		0.86	0.86	0.72		2.52		0.8	4.04	4.9	4.5	4.5	0.6	6.6		7.2	11.7	16.6
1К48-3М2-13		0.86	0.86	2.88		2.52		0.8	6.2	7.06			0.6	15.8		16.4	16.4	23.46
1К48-3М2-14		0.86	0.86	2.88		2.52		0.8	6.2	7.06			0.6	15.8		16.4	16.4	23.46

Индекс [A] нанести несмываемой краской.

Инв.№ подл. | Подпись и дата | Взам. инв.№

Альбом Б

Рис. 1

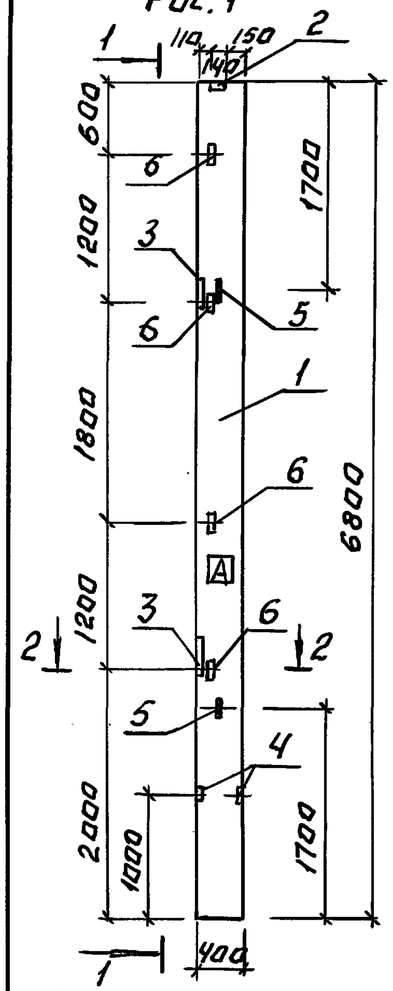

Лист 2

2 - 2

М 1:10

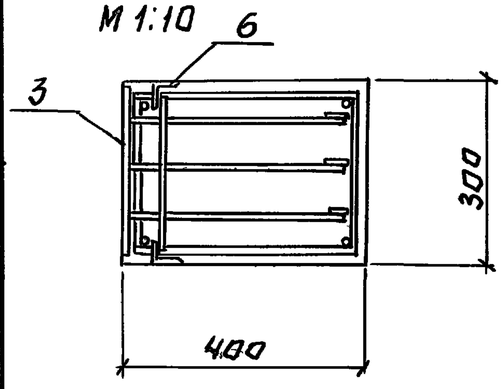

Формат	Зона	Поз.	Обозначение	Наименование	Кол. на исполн. т.п. 903-1-295.91 кж.и.002												Примечание
					—	01	02	03	04	05	06	07	08	09	10	11	
				Документация													
			тп 903-1-295.91 - кж.и.ТУ	Технические условия													
				Сборочные единицы													
		1	1.423.1-3/88.2-36	Колонна 1К60-1М2	1	1	1	1	1	1							
			—"—	1К60-2М2							1	1	1	1	1	1	
				Изделия закладные													
		2	1.423.1-3/88.2 - 239	МН1	1	1	1				1	1	1				
		3	— 264	НМ1-4	2	2	1	1	1	1	2	2	1	1	1	1	
		4	— 253	МН11	2	2	2				2	2	2				
		5	— 285	М12-150	2	2	2	2	2	2	2	2	2	2	2	2	
		6	— 256	М1-13	4						4						
		7	— 255	М1-12		2	2		2	2		2	2		2	2	
		8	— 261	М2-14				1	1	1				1	1	1	

Индекс А нанести несмываемой краской

Обозначение	Марка	Рис.
т.п. 903-1-295.91—кж.и.002	1К60-1М2-1	1
— 01	1К60-1М2-2	2
— 02	1К60-1М2-3	3
— 03	1К60-1М2-4	4
— 04	1К60-1М2-5	5

Инв. № подл. | Подпись и дата | Взам. инв. №

Привязан:

Инв. №

Провер.	Краснова	
Инжен.	Горбачевич	
Зав. гр.	Краснова	
ГИП	Белова	
Гл. конст.	Княгиничев	
Н. контр.	Семенов	
Нач. отд.	Вэскер	

ТП 903-1-295.91 КЖ.И.002

Колонны (1К60-1М2-1... 1К60-2М2-6)

Стадия	Масса	Масштаб
Р	2000	1:50

Лист 1 Листов 3

ЦНИИЭП инженерного оборудования г. Москва

25143-07 8

Альбом 6

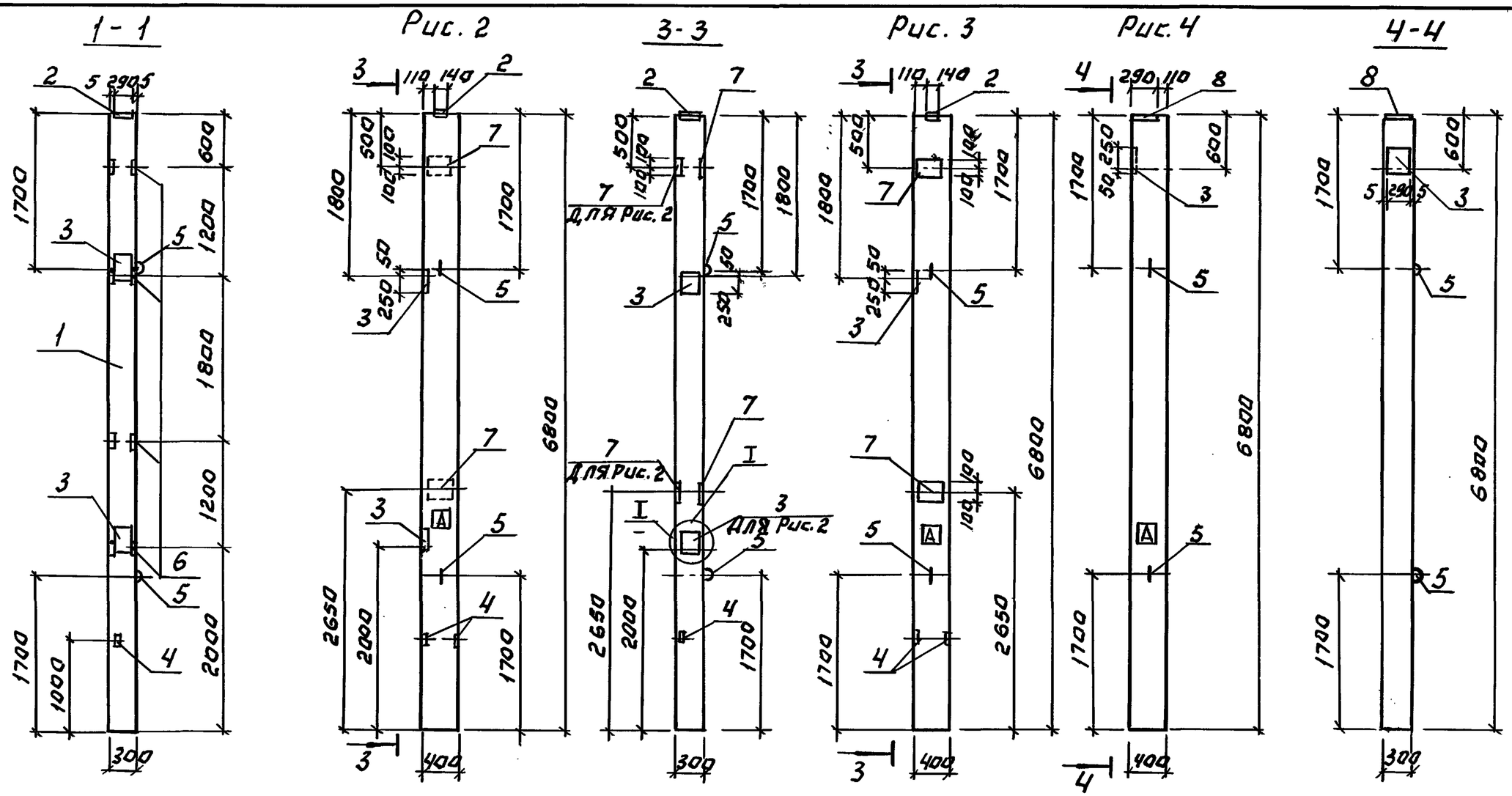

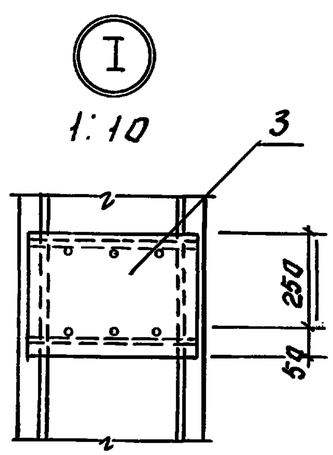

Индекс [A] нанести несмываемой краской.

Обозначение	Марка	Рис.
ТП 903-1-295.91-КЖ.И.002-05	1К60-1М2-6	6
-06	1К60-2М2-1	1
-07	1К60-2М2-2	2
-08	1К60-2М2-3	3
-09	1К60-2М2-4	4
-10	1К60-2М2-5	5
-11	1К60-2М2-6	6

Инв.N подл. | Подпись и дата | Взам.инв.N

ТП 903-1-295.91	-КЖ.И.002	Лист 2

Альбом 6

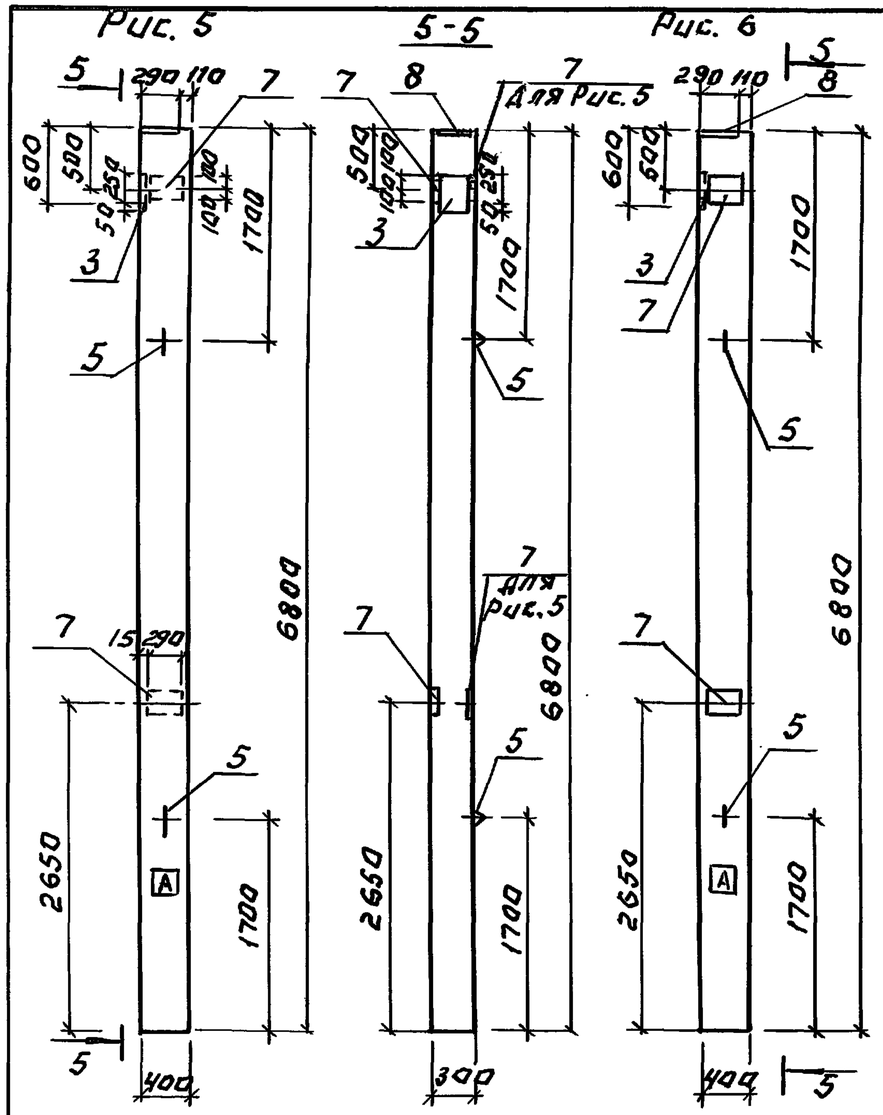

Ведомость расхода стали на дополнительные закладные изделия на элемент, кг

Марка элемента	Изделия закладные																	Общий расход
	Арматура класса									Всего	Прокат марки						Всего	
	А I			А III							С 245							
	ГОСТ 5781-82*										ГОСТ 8509-86		ГОСТ 19903-74*					
	Ф6	Ф12	Итого	Ф12	Ф14	Ф16	Ф22	Ф25	Итого		L63x6	Итого	-δ=3	-δ=10	-δ=14	Итого		
1К60-1М2-1	0.4	1.26	1.66	2.40	5.52		2.88	0.8	11.6	13.3	6.0	6.0	0.6	13.7	4.5	18.8	24.8	38.1
1К60-1М2-2	0.4	1.26	1.66	4.32	5.52		2.88	0.8	13.6	15.2		—	0.6	22.9	4.5	28.0	28.0	43.2
1К60-1М2-3	0.4	1.26	1.66	4.32	5.52		2.88	0.8	13.6	15.2		—	0.6	22.9	4.5	28.0	28.0	43.2
1К60-1М2-4	0.2	1.26	1.46		2.76	2.52	1.44		6.72	8.18		—		13.5		13.5	13.5	21.7
1К60-1М2-5	0.2	1.26	1.46	2.88	2.76	2.52	1.44		9.60	11.1		—		22.7		22.7	22.7	33.8
1К60-1М2-6	0.2	1.26	1.46	2.88	2.76	2.52	1.44		9.60	11.1		—		22.7		22.7	22.7	33.8
1К60-2М2-1	0.4	1.26	1.66	2.40	5.52		2.88	0.8	11.6	13.3	6.0	6.0	0.6	13.7	4.5	18.8	24.8	38.1
1К60-2М2-2	0.4	1.26	1.66	4.32	5.52		2.88	0.8	13.6	15.2		—	0.6	22.9	4.5	28.0	28.0	43.2
1К60-2М2-3	0.4	1.26	1.66	4.32	5.52		2.88	0.8	13.6	15.2		—	0.6	22.9	4.5	28.0	28.0	43.2
1К60-2М2-4	0.2	1.26	1.46		2.76	2.52	1.44		6.72	8.18		—		13.5		13.5	13.5	21.7
1К60-2М2-5	0.2	1.26	1.46	2.88	2.76	2.52	1.44		9.60	11.1		—		22.7		22.7	22.7	33.8
1К60-2М2-6	0.2	1.26	1.46	2.88	2.76	2.52	1.44		9.60	11.1		—		22.7		22.7	22.7	33.8

Индекс A нанести несмываемой краской.

Инв.№ подл.	Подпись и дата	Взам.инв.№

25143-07 10

Альбом 6

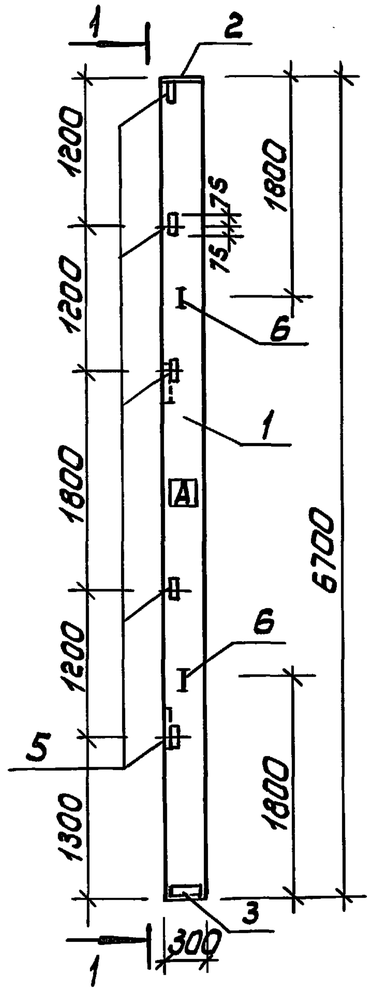

1-1

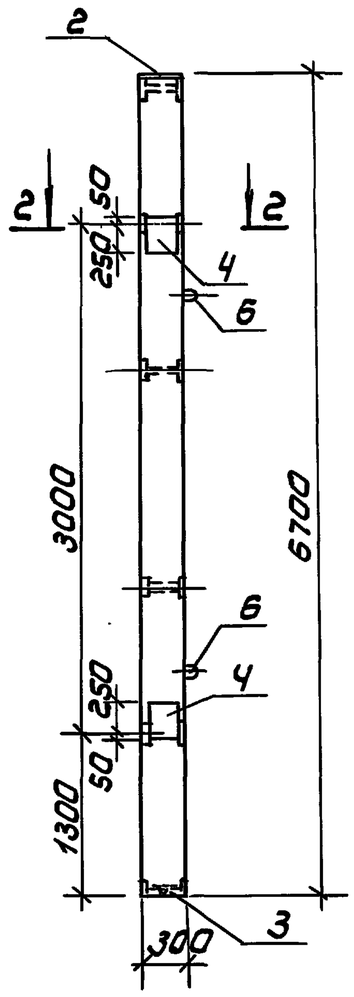

2-2

1:10

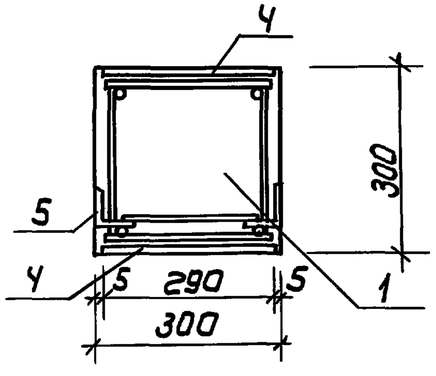

Формат	Зона	Поз.	Обозначение	Наименование	Кол. шт.	Прим.
				Документация		
			ТП 903-1-295.91 КЖ.И.ТУ	Технические условия	X	
				Сборочные единицы		
		1	1.427.1-3 Вып.1/87	Колонна 1КФ67-1-Н	1	
				Изделия закладные		
		2	1.427.1-3.2-0.07.0	МН2	1	
		3	-0.12.0	МН7	1	
		4	-0.19.0 -02	МН21	2	
		5	-0.20.0	МН28	5	
		6	-0.21.0 -01	МН33	2	

Ведомость расхода стали на дополнительные закладные изделия, кг

Марка элемента	Изделия закладные															Общий расход
	Арматура класса							Прокат марки							Всего	
	А-I			А-III				С 235								
	ГОСТ 5781-82*							ГОСТ 8509-86			ГОСТ 19903-74*					
		ф12	Итого	ф10	ф12	ф14	Итого	L63×63	L90×90	Итого		-S-10		Итого		
1КФ67-1-Н1		1.6	1.6	1.18	1.2	7.84	10.2	7.0	4.2	11.2		14.3		14.3	37.3	37.3

Индекс [A] нанести несмываемой краской.

Исполн.	Горбачевич		
Рук.гр.	Краснова		
ГИП	Белова		
Гл.конст	Княгиничев		
Н.контр	Белова		
Нач.отд	Вэскер		

ТП 903-1-295.91 КЖ.И. 003

Колонна фахверка (1КФ67-1-Н1)

Стадия	Масса	Масштаб
РП	1500	1:50
Лист	Листов 1	

ЦНИИЭП инженерного оборудования г. Москва

25143-07 11

Инв.№ подл. | Подпись и дата | Взам. инв.№

Альбом 6

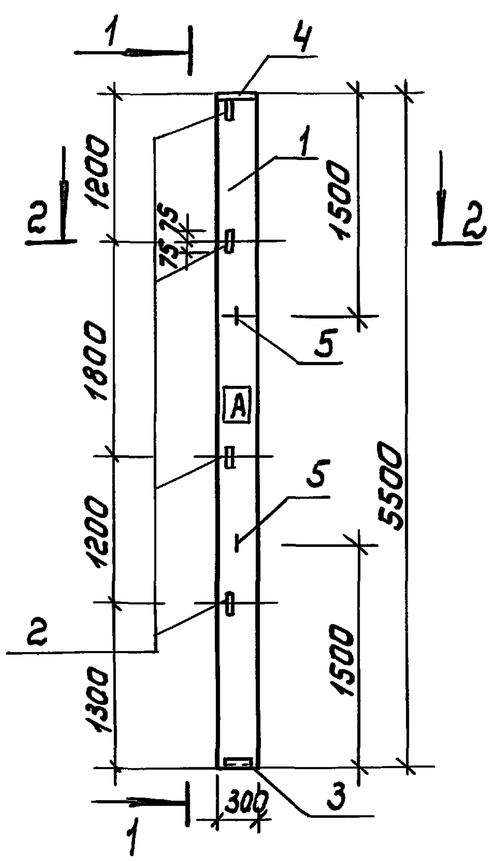

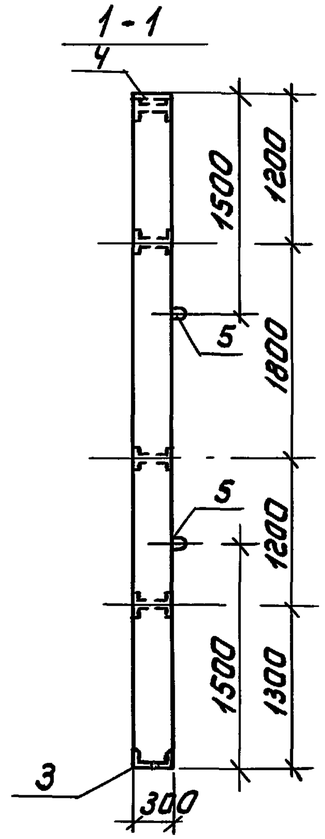

Формат	Зона	Поз.	Обозначение	Наименование	Кол шт	Примеч.
				Документация		
			ТП 903-1-295.91 КЖ.И.ТУ	Технические условия		
				Сборочные единицы		
		1	1.427.1-3 Вып. 1/87	Колонна 1КФ55-1-Н	1	
				Изделия закладные		
		2	1.427.1-3.2-0.20.0	МН28	4	
		3	-0.12.0	МН7	1	
		4	-0.07.0	МН2	1	
		5	1.427.1-3.2-0.21.1	МН32	2	

Ведомость расхода стали на дополнительные закладные изделия, кг

Марка элемента	Изделия закладные															Всего	Общий расход
	Арматура класса							Прокат марки									
	А-I			А-III				С 235									
	ГОСТ 5781-82*							ГОСТ 8509-86			ГОСТ 19903-74						
		ф10	Итого	ф10	ф12	ф14	Итого	L63×63	L90×90	Итого	-S=10			Итого			
1КФ55-1-Н1		1.2	1.2	1.18	0.96	7.84	9.98	5.6	4.2	9.8	14.3			14.3	35.3	35.3	

Индекс [A] нанести несмываемой краской.

2-2
1:10

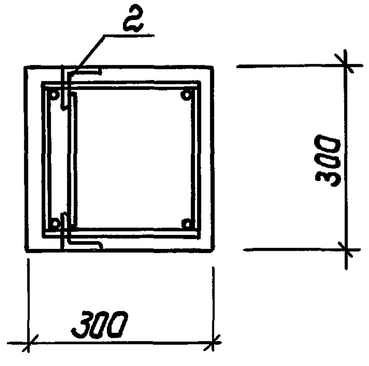

Исполн.	Горбачевич		
Рук.гр.	Краснова		
ГИП	Белова		
Гл.контр.	Княгиничев		
Н.контр.	Белова		
Нач.отд.	Вэскер		

ТП 903-1-295.91 КЖ.И.004

Колонна фахверка (1КФ55-1-Н1)

Стадия	Масса	Масштаб
РП	1200	1:50
Лист	Листов 1	

ЦНИИЭП инженерного оборудования г. Москва

Инв.№ подл. | Подпись и дата | Взам. инв.№

Альбом 6

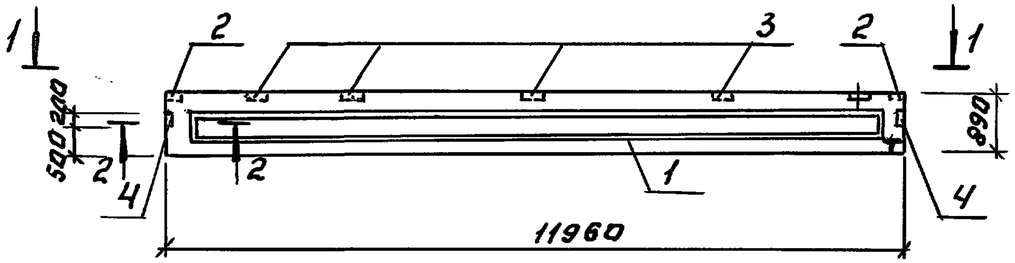

1-1

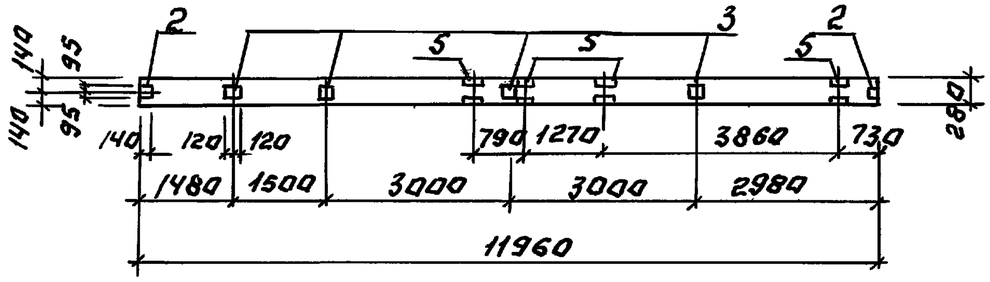

2-2
М 1:20

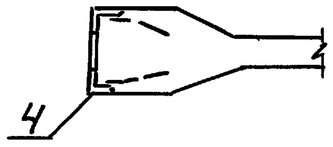

Формат	Зона	Поз.	Обозначение	Наименование	Кол. шт	Примеч.
				Документация		
А3			т.п.903-1-295.91 -КЖ.ТУ	Технические условия		
				Сборочные единицы		
		1	1.462.1-1/88.1-2	Балка 2БСП12-6АIV	1	
		1	1.462.1-1/88.1-2	Балка 2БСП12-7АIV	1	
		2	1.400-6/76 Вып.1 л 84	Изделие закладное М4-1	2	
		3	1.400-6/76 Вып.1 л. 85	М4-3	4	
		4	1.400-6/76 Вып.1 л. 88	М4-10-3	2	
		5	1.462.1-1/88 2-11	МН3	4	

Ведомость расхода стали на дополнительные закладные изделия на элемент, кг.

Марка элемента	Изделия закладные												Общий расход
	Арматура класса				Прокат марки							Всего	
	AIII				С235								
	ГОСТ 5781-82				ГОСТ 8509-86	ГОСТ 8510-86		ГОСТ 19903-74					
	Ф8	Ф10		Итого	∟80х7	∟70х8	Итого	S=6			Итого		
2БСП12-6АIV-1	2.2	1.0		3.2	6.8	10.4	17.2	11.4			11.4	28.6	31.8
2БСП12-7АIV-1	2.2	1.0		3.2	6.8	10.4	17.2	11.4			11.4	28.6	31.8

Привязан:

Инв. №

Провер.	Краснова	
Инжен.	Гужновская	
Зав.гр.	Краснова	
ГИП	Белова	
Гл.констр	Княгиничев	
Н.контр	Белова	
Нач.отд	Вэскер	

ТП 903-1-295.91 КЖ.И.005

Балка покрытия (2БСП12-6АIV-1 2БСП12-7АIV-1)

Стадия	Масса	Масштаб
РП	5000	1:100
Лист:	Листов: 1	

ЦНИИЭП инженерного оборудования г. Москва

Инв.№ подл. | Подпись и дата | Взам.инв.№

25143-07 13

Альбом 6

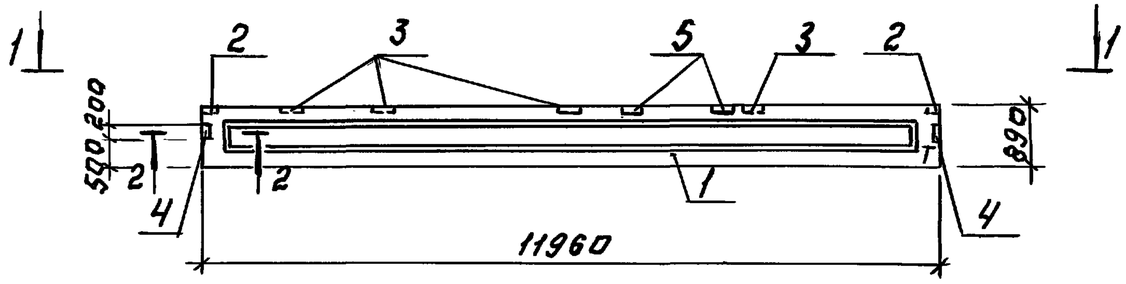

1-1

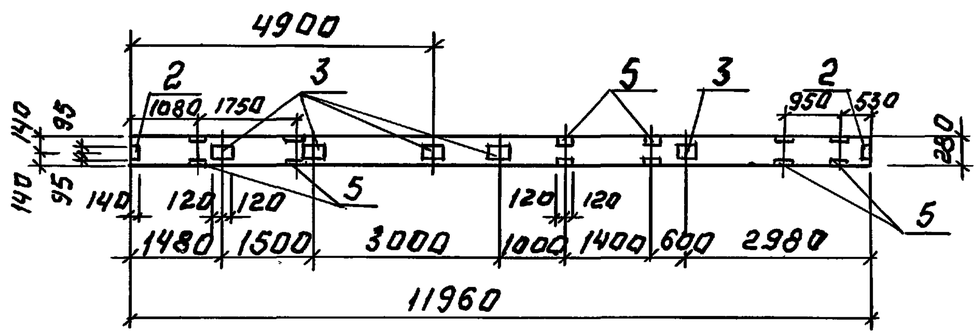

2-2
м 1:20

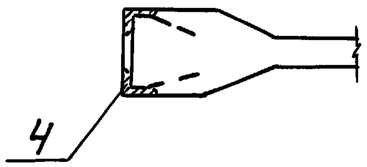

Формат	Зона	Поз.	Обозначение	Наименование	Кол. шт	Примеч.
				Документация		
А3			т.п. 903-1-295.91 -КЖ.И.ТУ	Технические условия	X	
				Сборочные единицы		
		1	1.462.1-1/88.1-2	Балка 2БСП12-7А IV		5000
		2	1.400.6/76 Вып.1 л. 84	Изделие закладное МН-1	2	1.4 кг
		3	1.400-6/76 Вып.1 л. 85	МН-3	5	2.4 кг
		4	1.400-6/76 Вып.1 л. 88	МН-10-3	2	4.1 кг
		5	1462.1-1/88.2-11	МН3	2	5.9 кг

Ведомость расхода стали на дополнительные закладные изделия на элемент, кг.

Марка элемента	Изделия закладные											Всего	Общий расход
	Арматура класса А III				Прокат марки С235								
	ГОСТ 5781-82				ГОСТ 8509-86		ГОСТ 8510-86		ГОСТ 19903-74				
	Ø 8	Ø 10		Итого	L80×7	Итого	Lпо х 70×8	Итого	S=6		Итого		
2БСП12-7АIV-1	2.4	1.6		4.0	6.8	6.8	10.4	10.4	13.6		13.6	34.8	34.8

Привязан:

Инв. №

Инжен.	Гужновская		
Зав. гр.	Краснова		
ГИП	Белова		
Гл. конст.	Кияганичев		
Н. контр.	Белова		
Нач. отд.	Вэскер		

тп. 903-1-295.91 КЖ.И. 006.

Балка покрытия (2БСП12-7АIV-1)

Стадия	Масса	Масштаб
Р.П	5000.0	1:100
Лист	Листов 1	

ЦНИИЭП инженерного оборудования г. Москва

Инв. N подл. | Подпись и дата | Взам. инв. N

Альбом 6

Рис. 1

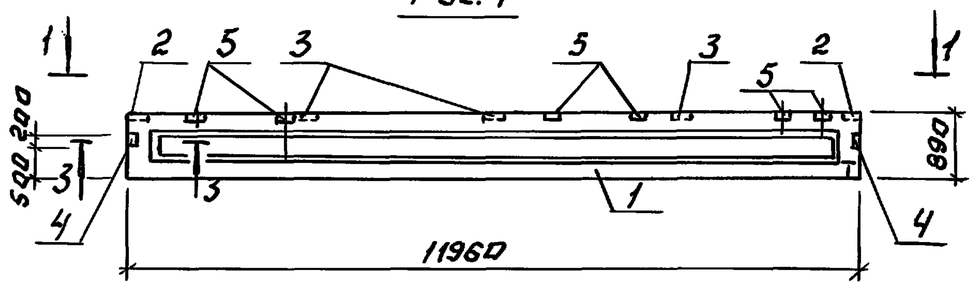

1-1

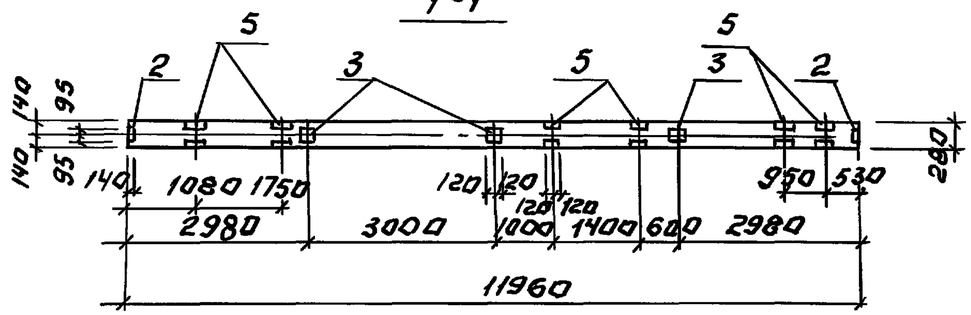

Рис. 2

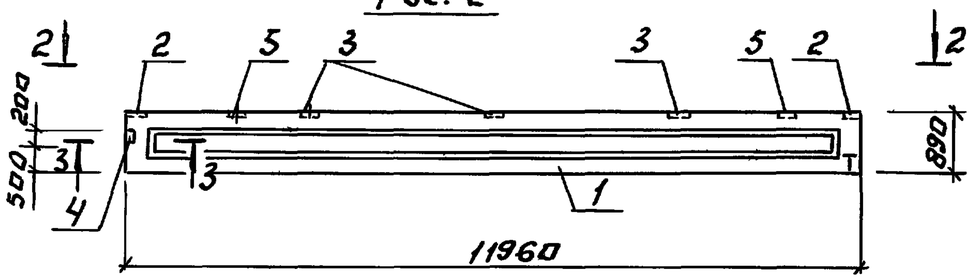

2-2

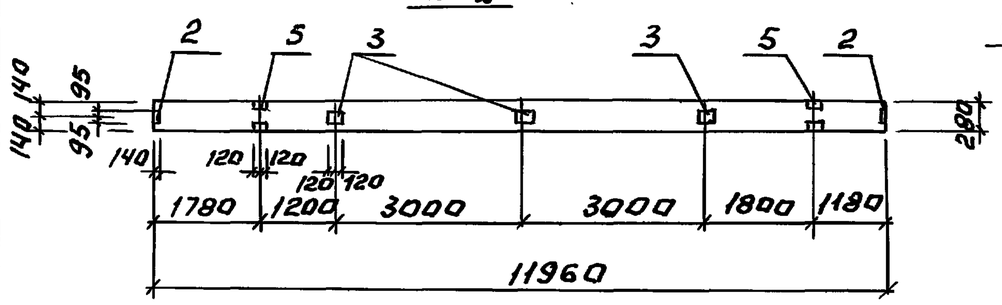

3-3
М 1:20

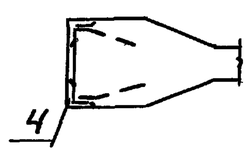

Формат	Зона	Поз.	Обозначение	Наименование	Кол. на элемент, кг.			Примечание
						01		
				Документация				
А3			Т.П.903-1-295.91 - КЖ.И.ТУ	Технические условия				
				Сборочные единицы				
				Балки				
		1	1.462.1-1/88.1-2	2БСП12-4АIV	1			
			1.462.1-1/88.1-2	2БСП12-5АIV		1		
				Изделия закладные				
		2	1.400-6/76 Вып.1 л. 84	М4-1	2	2		
		3	1.400-6/76.Вып.1 л. 85	М4-3	3	3		
		4	1.400-6/76 Вып. 1 л. 88	М4-10-3	2	1		
		5	1.462.1-1/88.2-11	МН3	6	2		

Ведомость расхода стали на дополнительные закладные изделия на элемент, кг

Марка элемента	Изделия закладные										Всего	Общий расход
	Арматура класса АIII ГОСТ 5781-82				Прокат марки С 235							
					ГОСТ 8509-86		ГОСТ 8510-86		ГОСТ 19903-74			
	Ф8	Ф10		Итого	L80×7	Итого	L(100×70×8)	Итого	S=6	Итого		
2БСП12-4АIV-1	2.4	1.8		4.2	6.8	6.8	20.8	20.8	9.2	9.2	36.8	41.0
2БСП12-4АIV-2 2БСП12-5АIV-1	1.6	1.1		2.7	3.4	3.4	10.4	10.4	9.2	9.2	25.7	25.7

Обозначение	Марка	Рис.
ТП 903-1-295.91 КЖ.И.007	2БСП2-4АIV-1	1
-01	2БСП12-4АIV-2 2БСП12-5АIV-1	2

Привязан:

Инв. №

Провер.	Краснова		
Инжен.	Гужновская		
Зав.гр.	Краснова		
ГИП	Белова		
Гл.конст.	Княгиничев		
Н.контр.	Белова		
Нач.отд.	Вэскер		

ТП 903-1-295.91 КЖ.И.007

Балка покрытия

Стадия	Масса	Масштаб
Р.П.	5000	1:100
Лист	Листов: 1	

ЦНИИЭП инженерного оборудования г. Москва

25143-07 15

Инв.N подл. | Подпись и дата | Взам.инв.N

Альбом 6

Рис. 1

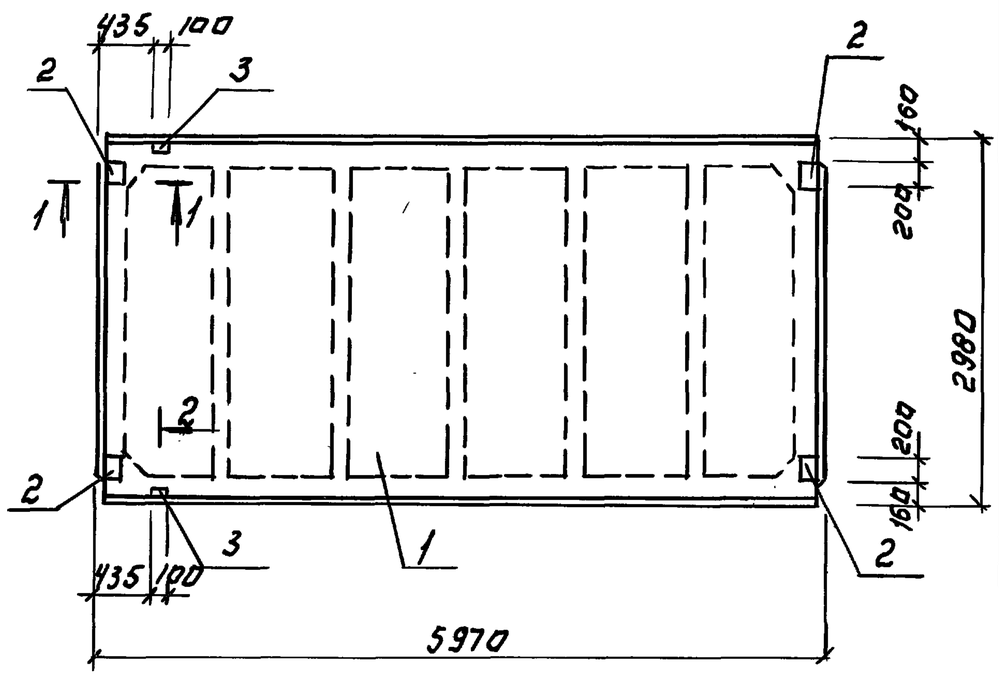

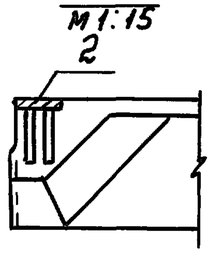

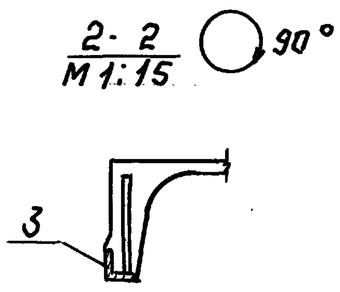

Формат	Зона	Поз.	Обозначение	Наименование	Кол. на испол. т.п. КЖ.И.008 —	01	02		Примечание
				Документация					
А3			т.п.903-1-295.91 КЖ.И.ТУ	Технические условия	X	X	X		
				Сборочные единицы					
				плиты					
		1	1.465.1-10/82 Вып.1	1ПГ-3АIVТ-200ЛН-300М	1	1	1		
				Изделие закладное					
		2	ГОСТ 22701.5-77	М8	2	4			
		3	ГОСТ22701.5-77	М9		2	2		

Обозначение	Марка	Рис.
Т.П.903-1-295.91 КЖ.И.008	1ПГ-3АIVТ-200ЛН-300М-а	2
— 01	1ПГ-3АIVТ-200ЛН-300М-б	1
— 02	1ПГ-3АIVТ-200ЛН-300М-в	3

Инв.N подл. | Подпись и дата | Взам.инв.N

Привязан:

Инв. N

Инж.	Гужновская		
Зав.гр.	Краснова		
ГИП	Белова		
Гл.конст.	Княгиничев		
Н.контр.	Белова		
Нач.отд.	Вэскер		

ТП 903-1-295.91 КЖ.И.008

Плита покрытия (см. таблицу исполнений)

Стадия	Масса	Масштаб
РП	см. табл.	1:50
Лист 1	Листов 2	

ЦНИИЭП инженерного оборудования г. Москва

25143-07 16

Альбом 6

Рис. 2

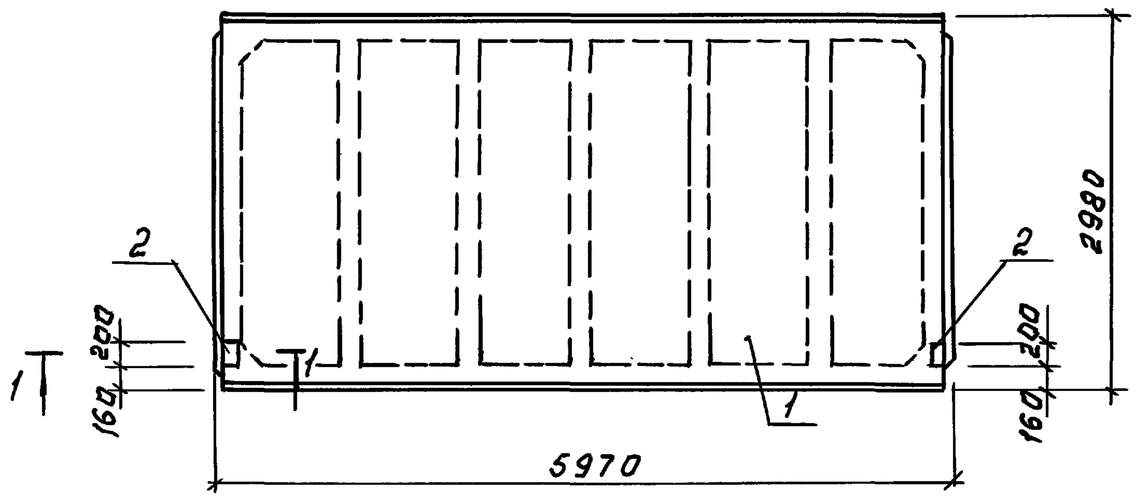

Рис. 3

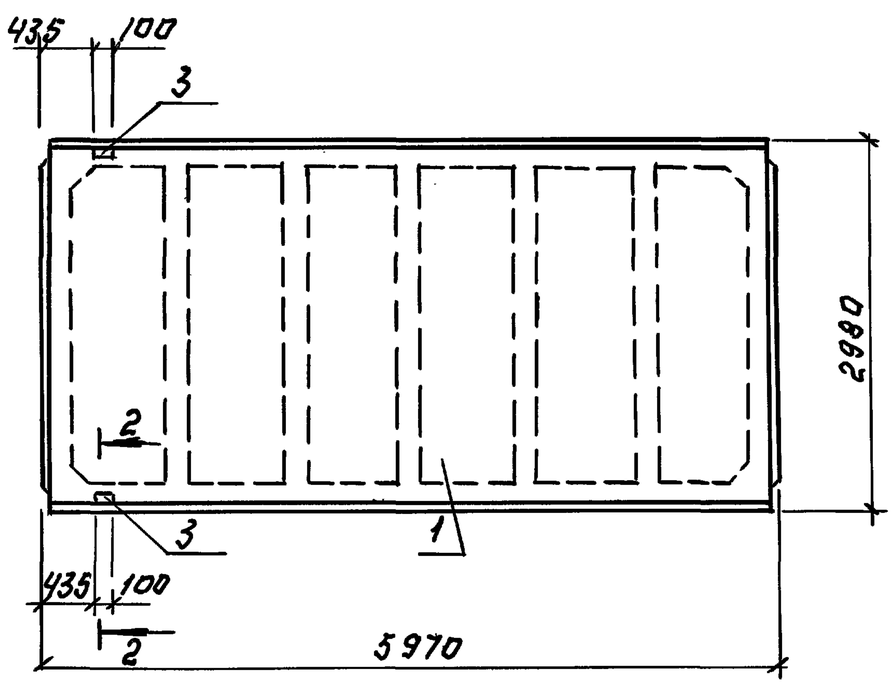

Ведомость расхода стали на дополнительные закладные изделия на элемент, кг.

Марка элемента	Изделия закладные									Всего	Общий расход
	Арматура класса				Прокат марки						
	А III				С 235			С 235			
	ГОСТ 5781-82				ГОСТ 103-76*			ГОСТ 8509-86			
	ф10	ф14		Итого	S=8		Итого	Уголок х8	Итого		
1ПГ-3А IVT-200Л/300Н-В	2.2	0.2		2.4	5.2		5.2	1.7	1.7	9.3	9.3
1ПГ3А IVT-200Л/Н-300М-а	0.8				2.6					3,4	3.4
1ПГ3А IVT-200Л/Н-300М-в	0.62	0.2		0.82				1.68		1.68	2.5

Инв.№ подл. | Подпись и дата | Взам. инв. №

25143-07 17

Альбом Б

Рис.1

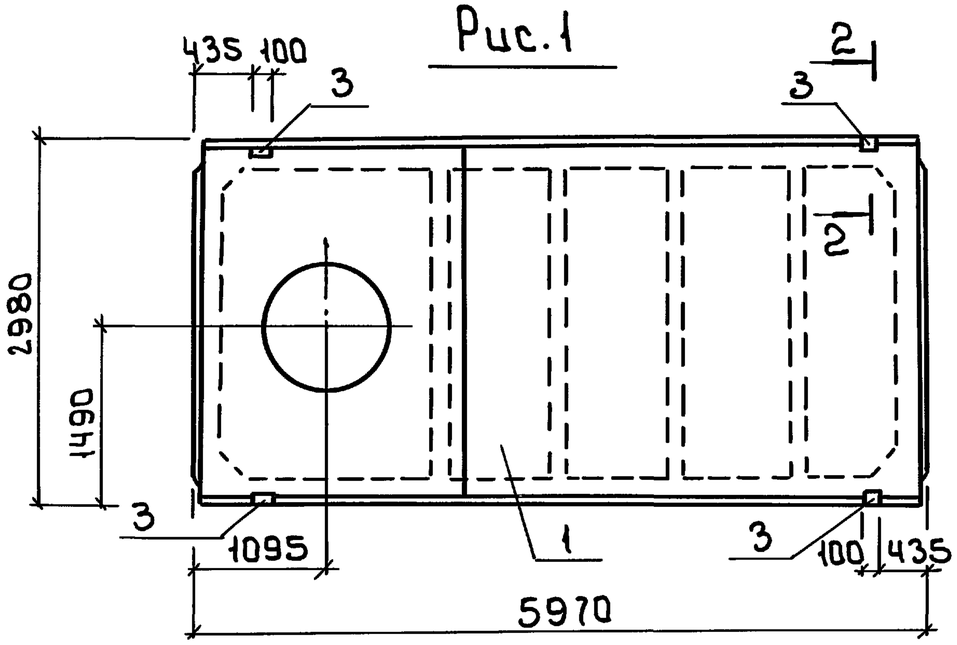

Рис.2

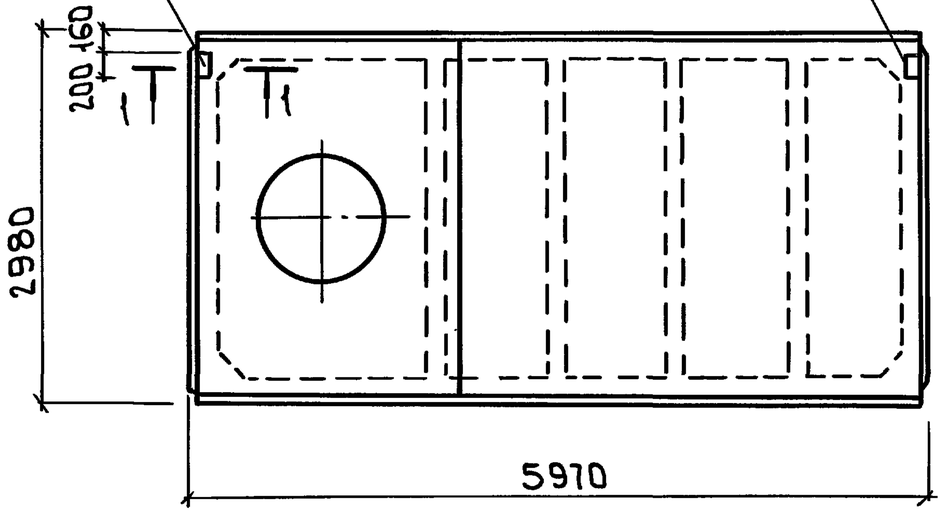

1 - 1
М1:15

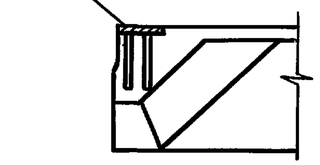

2 - 2 90°
М1:15

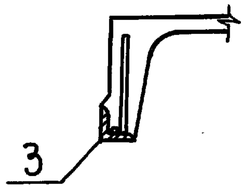

Формат	Зона	Поз.	Обозначение	Наименование	Кол. на испол. по КЖ.И 009 —	01		Примечание
				Документация				
А3			т.п.903-1-295.91 КЖ.И ТУ	Технические условия	X	X		
				Сборочные единицы				
				Плиты				
		1	1.465.1-10/82 Вып.1	1ПВ10-4АⅣТ-200ЛН-300М	1	1		
				Изделие закладное				
		2	ГОСТ 27701.5-77	М8		4		
		3	ГОСТ 27701.5-77	М9	2			

Ведомость расхода стали на дополнительные закладные изделия на элемент, кг

Марка элемента	Изделия закладные								Общий расход
	Арматура класса АⅢ			Прокат марки С235				Всего	
	ГОСТ 5781-82			ГОСТ 8509-86		ГОСТ 103-76*			
	ф10	ф14	Итого	L 70×70×8	Итого	S:8	Итого		
1ПВ10-4АⅣТ-200ЛН-300М-а	1.24	0.4	1.64	3.36	3.36			5.0	5.0
1ПВ10-4АⅣТ-200ЛН-300М-б	0.8		0.8			2.6	2.6	3.4	3.4

Обозначение	Марка	Рис.
т.п.903-1-295.91 КЖ.И.009	1ПВ10-4АⅣТ-200ЛН-300М-а	1
-01	1ПВ10-4АⅣТ-200ЛН-300М-б	2

Инв.№ подл. | Подп. и дата | Взам. инв.№

Инжен.	Гужновская	
Зав.гр.	Краснова	
ГИП	Белова	
Гл.конст	Княгиничев	
Н.контр	Белова	
Нач.отд	Вэскер	

т.п. 903-1-295.91 КЖ.И 009

Плита покрытия (1ПВ10-4АⅣТ-200ЛН-300М-а) (1ПВ10-4АⅣТ-200ЛН-300М-б)

Стадия	Масса	Масшт.
РП	4950	1:50
Лист	Листов 1	

ЦНИИЭП инженерного оборудования г.Москва

25143-07 18

Формат: А3

Альбом 6

Формат	Зона	Поз.	Обозначение	Наименование	Кол-во на испол. т.п. 903-1-295.91 КЖ.И 010 —	01	02	03	04	05		Примечание
				Документация								
А3			т.п.903-1-295.91 КЖ.И.ТУ	Технические условия								
				Сборочные единицы								
				Плиты								
		1	1.465.1-10/82 Вып.1	2ПГ-4АIVТ-200ЛН-300М	1	1	1					
			1.465.1-10/82 Вып.1	2ПГ-5АIVТ-200ЛН-300М				1	1	1		
				Изделие закладное								
		2	ГОСТ 22701.5-77	М8	4		2	4		2		
		3	ГОСТ 22701.5-77	М9	2	2		2	2			

Обозначение	Марка	Рис.
Т.П.903-1-295.91 — КЖ.И.010	2ПГ-4АIVТ-200ЛН-300М-а	1
— 01	2ПГ-4АIVТ-200ЛН-300М-б	3
— 02	2ПГ-4АIVТ-200ЛН-300М-в	2
— 03	2ПГ-5АIVТ-200ЛН-300М-а	1
— 04	2ПГ-5АIVТ-200ЛН-300М-б	3
— 05	2ПГ-5АIVТ-200ЛН-300М-в	2

Инв.№ подл. | Подпись и дата | Взам.инв.№

Инж.	Гужновская	
Зав.тр.	Краснова	
ГИП	Белова	
Гл.конст.	Княгиничев	
Н.контр.	Белова	
Нач.отд.	Вэскер	

ТП 903-1-295.91. КЖ.И. 010

ПЛИТА ПОКРЫТИЯ (СМ. ТАБЛИЦУ ИСПОЛНЕНИЙ)

Стадия	Масса	Масштаб
Р.П.	2030	1:50

Лист 1 | Листов 2

ЦНИИЭП инженерного оборудования г. Москва

25143-07 19

Альбом 6

Рис. 1

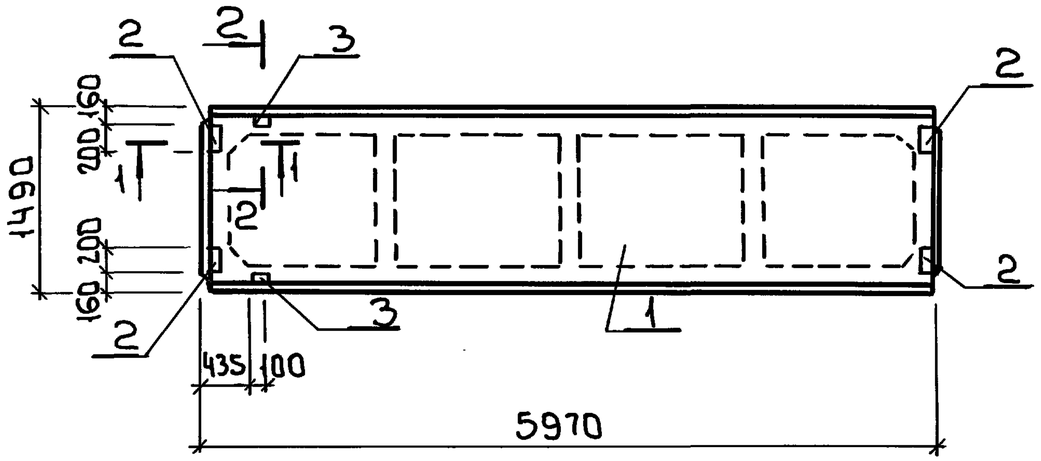

Рис. 2

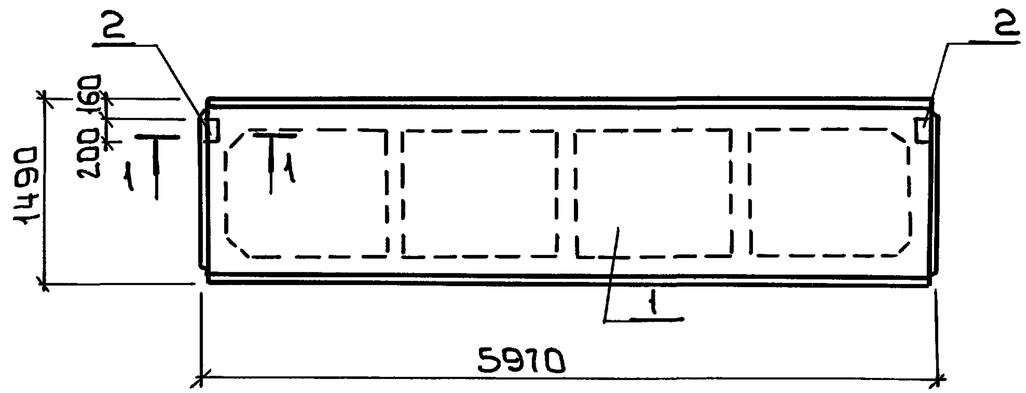

Рис. 3

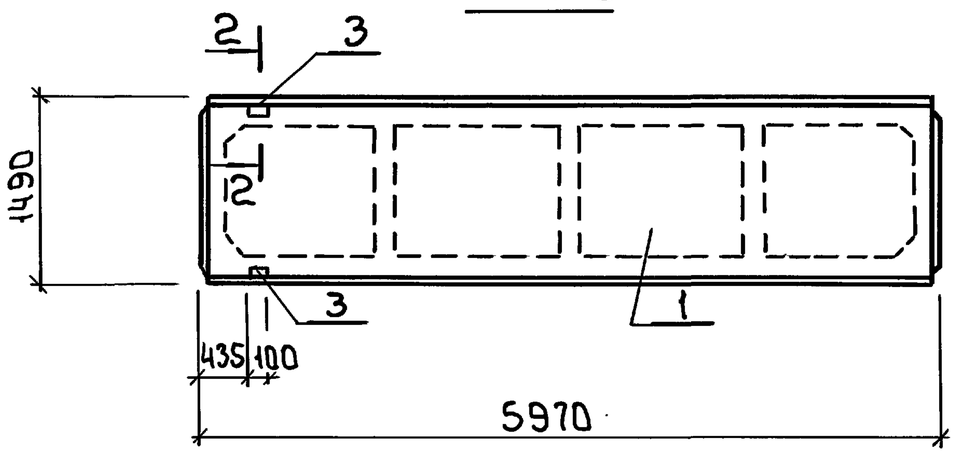

1-1
М 1:15

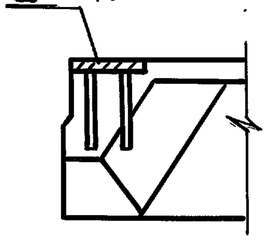

2-2
М 1:15

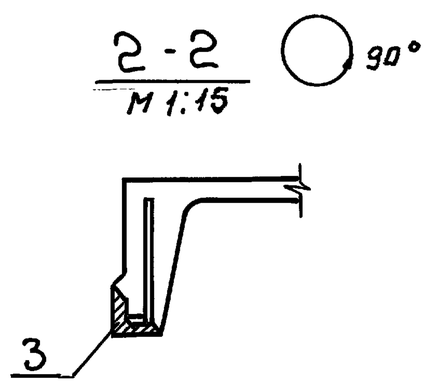

Ведомость расхода стали на дополнительные закладные изделия на элемент, кг

Марка элемента	Изделия закладные										Всего	Общий расход
	Арматура класса				Прокат марки							
	А III				С 235							
	ГОСТ 5781-82				ГОСТ 8509-86			ГОСТ 103-76				
	ф10	ф14		Итого	L70×70×8		Итого	S=8		Итого		
2ПГ-4АIVТ-200Лн-300М-а	2.2	0.2		2.4	1.7		1.7	5.2		5.2	9.3	9.3
2ПГ-4АIVТ-200Лн-300М-б	0.6	0.2		0.8	1.7		1.7				2.5	2.5
2ПГ-4АIVТ-200Лн-300М-в	0.8			0.8				2.6		2.6	3.4	3.4
2ПГ-5АIVТ-200Лн-300М-а	2.2	0.2		2.4	1.7		1.7	5.2		5.2	9.3	9.3
2ПГ-5АIVТ-200Лн-300М-б	0.6	0.2		0.8	1.7		1.7	5.2		5.2	2.5	2.5
2ПГ-5АIVТ-200Лн-300М-в	0.8			0.8				2.6		2.6	3.4	3.4

Инв.№подл | Подп. и дата | Взам.инв.№

Альбом 6

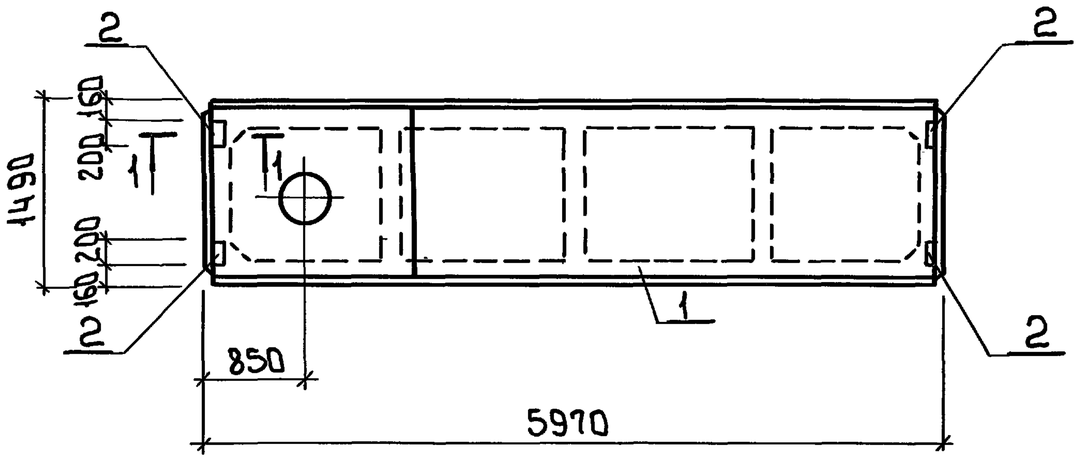

1-1
М 1:15

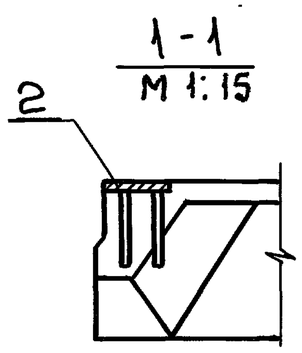

Формат	Зона	Поз.	Обозначение	Наименование	Кол. шт.	Примеч.
				Документация		
А3			т.п.903-1-295.91 КЖ.И.ТУ	Технические условия	X	
				Сборочные единицы		
		1	1.465.1-10/82 Вып.1	Плита 2ПВ4-4АIVт-200Лн-300М	1	
		2	ГОСТ 22701.5-77	Изделие закладное М8	4	

Ведомость расхода стали на дополнительные закладные изделия на элемент, кг

Марка элемента	Изделия закладные						Всего	Общий расход
	Арматура класса АIII			Прокат марки С235				
	ГОСТ 5781-82			ГОСТ 103-76				
	ф10		Итого	S:8		Итого		
2ПВ4-4АIVт-200Лн-300М-а	1.6		1.6	5.2		5.2	6.8	6.8

Привязан:

Инв.№

Инж.	Гужновская	
Зав.гр.	Краснова	
ГИП	Белова	
Гл.констр	Княгинищев	
Н.контр.	Белова	
Нач.отд	Вэскер	

ТП 903-1-295.91 КЖ.И.011

Плита покрытия (2ПВ4-4АIVт-200Лн-300М-а)

Стадия	Масса	Масшт.
РП	2380	1:50
Лист	Листов 1	

ЦНИИЭП инженерного оборудования г. Москва

Инв.№ подл. | Подпись и дата | Взам. инв.№

25143-07 21

Формат: А3

Альбом 6

Формат	Зона	Поз.	Обозначение	Наименование	Кол-во на исполн. т.п.903-1-295.91 кнж.012						Примечание
						01	02				
				Документация							
А3			т.п.903-1-295.91 кнж.и.тч	Технические условия							
				Сборочные единицы							
				Плита							
		1	1.465.1-17.1-1	3ПГБ-2АтVI	1	1	1				
				Изделие закладное							
		2	1.465.1-17.4-34	МН6	2	4					
		3	1.465.1-17.4-35	МН7		2	2				

Обозначение	Марка	Рис.
т.п.903-1-295.91 кнж.и.012	3ПГБ-2АтVI-а	1
-01	3ПГБ-2АтVI-б	2
-02	3ПГБ-2АтVI-в	3

Инв.№ подл. | Подп. и дата | Взам. инв.№

Привязан

Инв. №

Провер.	Краснова		
Инж.	Гужновская		
Зав.гр.	Краснова		
ГИП	Белова		
Гл.конст.	Княгиничев		
Н.конт.	Белова		
Нач.отд.	Вэскер		

Тп 903-1-295.91 кнж.и.012

Плита покрытия (см. таблицу исполнения)

Стадия	Масса	Масштаб
РП	2680	1:50
Лист 1	Листов 2	

ЦНИИЭП инженерного оборудования г. Москва.

25143-07 22

Альбом 6

Рис. 1

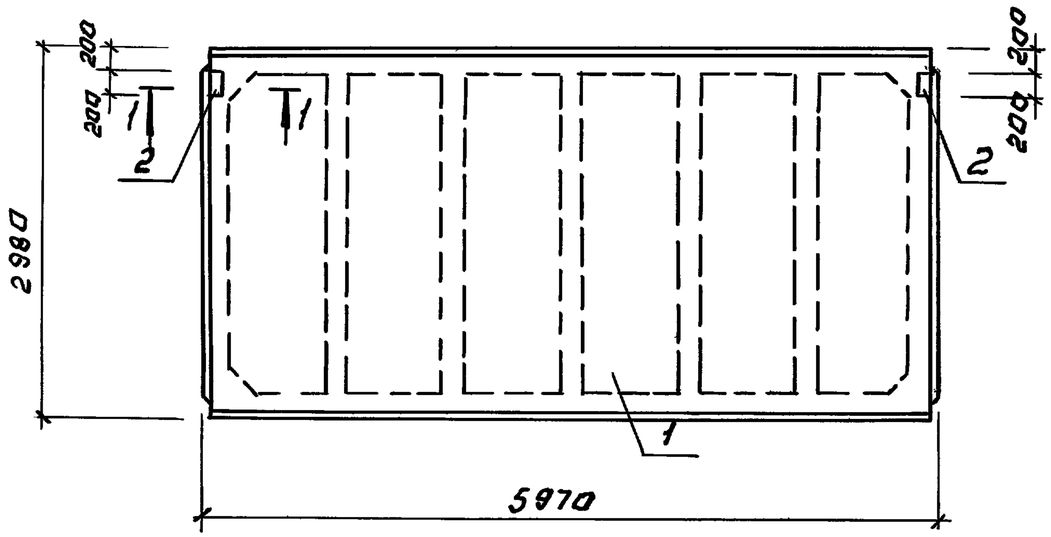

Рис. 3

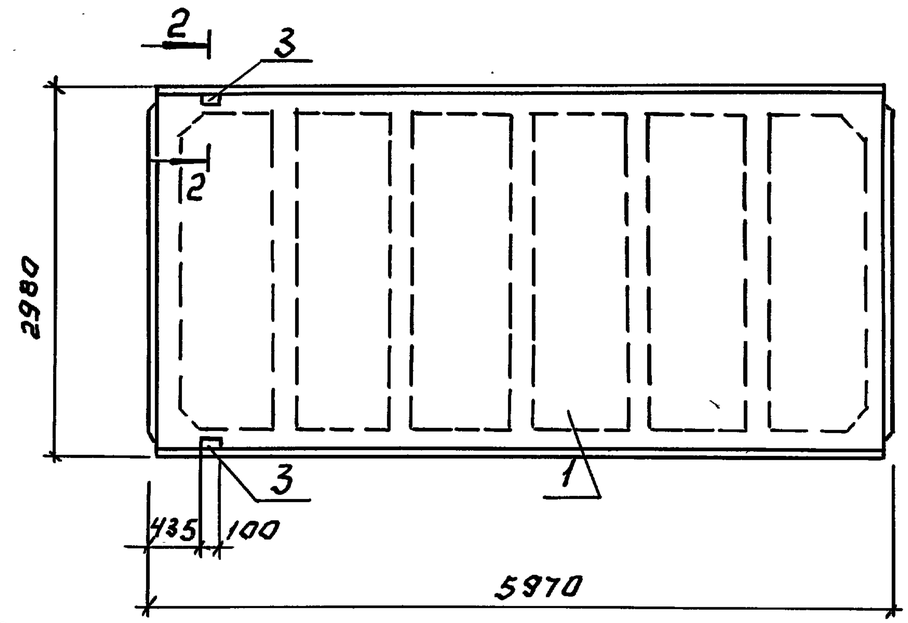

Рис. 2

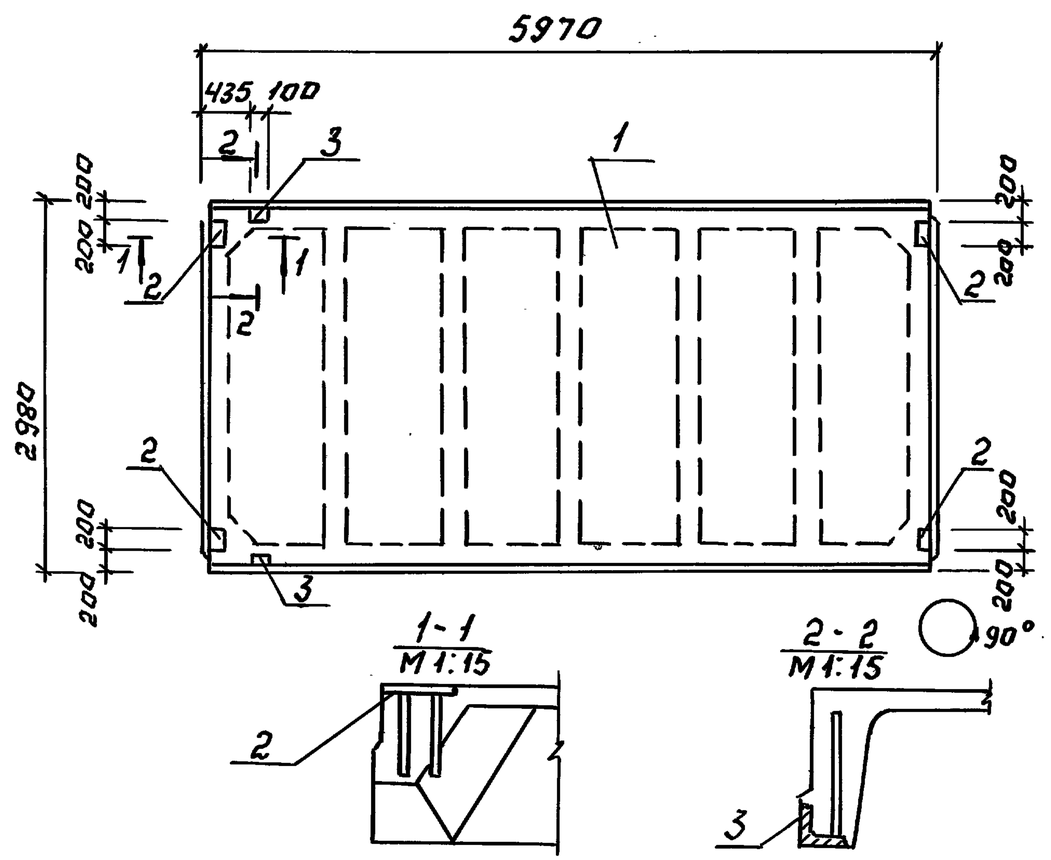

Ведомость расхода стали на дополнительные закладные изделия на элемент, кг

Марка элемента	Изделия закладные											Общий расход
	Арматура класса А III ГОСТ 5781-82				Прокат марки С235 ГОСТ 8509-86			ГОСТ 103-76			Всего	
	ф10	ф14		Итого	L75x75x6		Итого	S=6		Итого		
3ПГ6-2АТVI-а	0.72			0.72				1.9		1.9	2.62	2.62
3ПГ6-2АТVI-б	2.04	0.2		2.24	1.4		1.4	3.76		3.76	5.16	7.4
3ПГ6-2АТVI-в	0.6	0.2		0.8	1.4		1.4				2.2	2.2

Инв. N подл | Подпись и дата | Взам. инв. N

25143-07 23

Альбом 6

Рис. 1

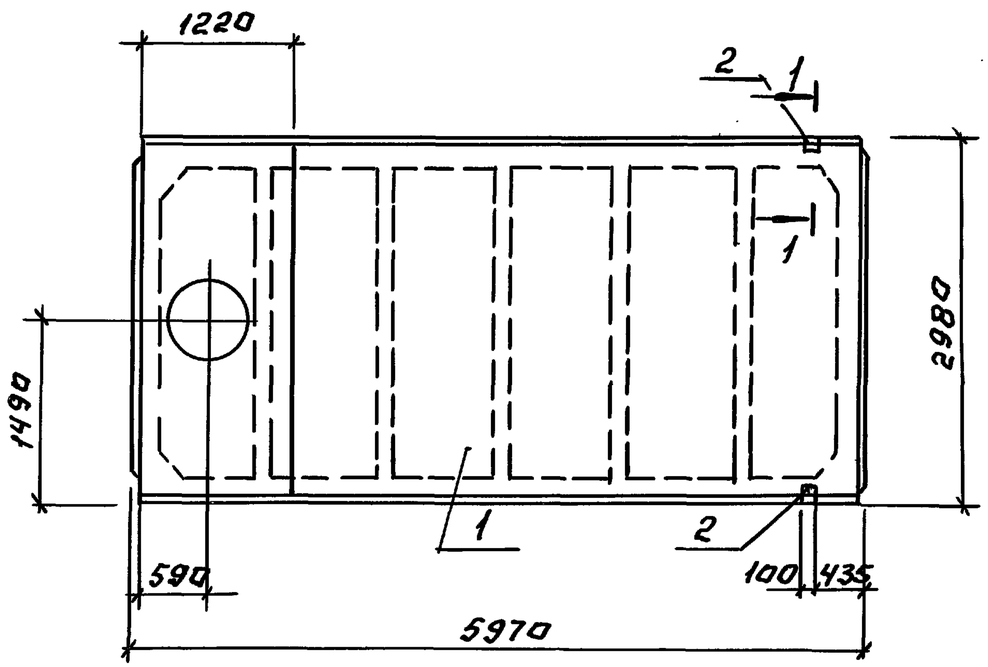

1-1 90°
М 1:15

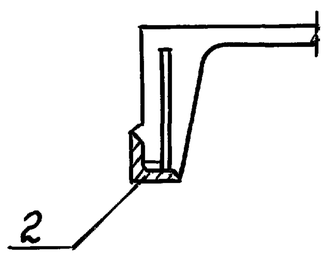

Формат	Зона	Поз.	Обозначение	Наименование	Кол-во на испол. т.п.903-1-295.91 УК-ИО1.3 —	01		Примечание
				Документация				
А3			т.п. 903-1-295.91 кж.и.ТУ	Технические условия	X	X		
				Сборочные единицы				
				Плиты				
		1	1.465.1-17.1-2	ЗПВ 6-2АТ VII-7	1			
			1.465.1-17.1-2	ЗПВ 6-3АТ VII-7		1		
				Изделие закладное				
		2	1.465.1-17.4-35	МН7	2	2		

Ведомость расхода стали на дополнительные закладные изделия на элемент, кг

Марка элемента	Изделия закладные							Всего	Общий расход
	Арматура класса А III				Прокат марки Ст235				
	ГОСТ 5781-82				ГОСТ 8509-86				
	Ф10	Ф14		Итого	L75x75x6		Итого		
ЗПВ6-2АТ-VII-7а	0.6	0.2		0.8	1.38		1.38	2.18	2.18
ЗПВ6-3АТ VII-7а	0.6	0.2		0.8	1.38		1.38	2.18	2.18

Привязан:

Инв. №

Обозначение	Марка	Рис.
т.п.903-1-295.91 кж.и.013	ЗПВ 6-2АТ VII-7а	1
— 01	ЗПВ 6-3АТ VII-7а	1

Инв.№ подл. | Подпись и дата | Взам.инв.№

Провер.	Краснова	
Инжен.	Гужновская	
Зав.гр.	Краснова	
ГИП	Белова	
Гл.констр.	Княгиничев	
Н.контр.	Белова	
Нач.отд.	Взскер	

ТП 903-1-295.91 КЖ.И.013

Плита покрытия (см. таблицу исполнений)

Стадия	Масса	Масштаб
Р.П.	3280	1:50

Лист | Листов: 1

ЦНИИЭП инженерного оборудования г. Москва

25143-07 24

Альбом 6

Рис. 1

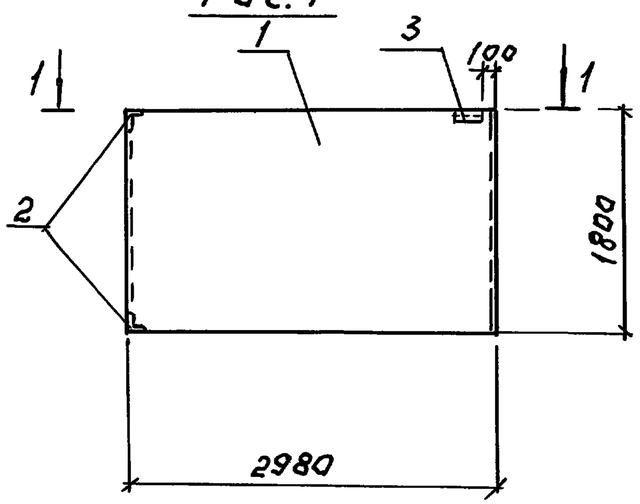

1-1

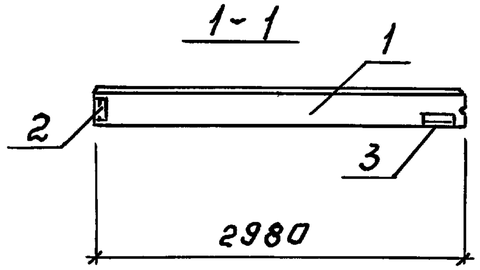

Формат	Зона	Поз.	Обозначение	Наименование	Кол-во на изд. т.п.903-1-295.91 кж.и.014 —	01		Примечание
				Документация				
			т.п.903-1-295.91 кж.и.ту	Технические условия				
				Сборочные единицы.				
				Стеновая панель				
		1	1.030.1-1.1-1 03 — 06	пс30.18.3.0-6.л-53	1			
			— 07	пс30.18.3.5-6.л-53		1		
				Изделия закладные				
		2	1.030.1-1.1-3-30 -01	М 2	2	2		
		3	— 35-01	М 11	1	1		

Ведомость расхода стали на дополнительные закладные изделия на элемент, кГ.

Марка элемента	Изделия закладные						Всего	Общий расход
	Арматура класса		Прокат марки					
	А III		С 235					
	ГОСТ 5781-82		ГОСТ 19903-74		ГОСТ 8509-86			
	Ф10	Итого	-δ=6	Итого	∟63×63	Итого		
пс30.18.3.0-6л-53А	0.84	0.84	1.12	1.12	3.66	3.66	5.62	5.62
пс30.18.3.5-6л-53А	0.84	0.84	1.12	1.12	3.66	3.66	5.62	5.62

Обозначение	Марка	Рис.
т.п.903-1-295.91 кж.и.014	пс30.18.3.0-6.л-53А	1
— 01	пс30.18.3.3-6.л-53А	1

Инв. № подл. | Подпись и дата | Взам. инв. №

Привязан:

Инв. №

Провер.	Краснова	
Инжен.	Горбачевич	
Зав. гр.	Краснова	
ГИП	Белова	
Гл. конст.	Княгиничев	
Н. контр.	Семенов	
Нач. отд.	Взкер	

ТП 903-1-295.91 КЖ.И.014

Стеновая панель (пс30.18.3.0-6.л-53А, пс30.18.3.5-6.л-53А)

Стадия	Масса	Масштаб
Р.П	2.41т	1:50
Лист:	Листов: 1	

ЦНИИЭП инженерного оборудования г. Москва

25143-07 25

Альбом 6

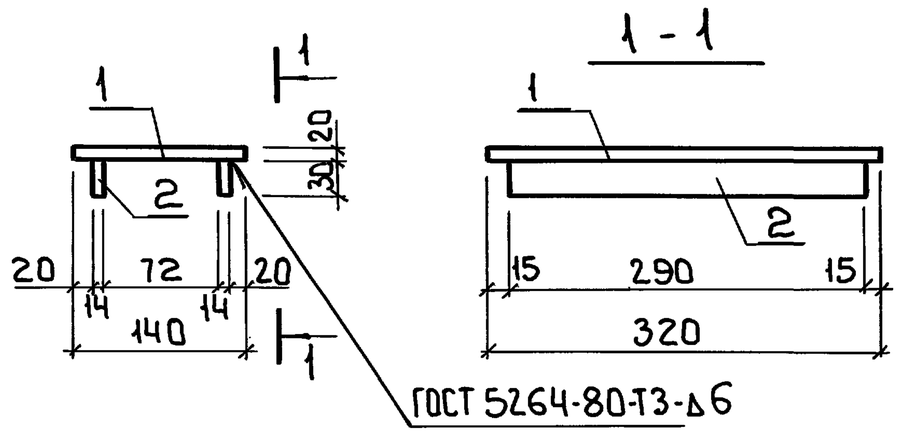

Формат	Зона	Поз.	Обозначение	Наименование	Кол шт.	Примеч.
				Документация		
А3			т.п. 903-1-295.91 - КЖ.И.ТУ	Технические условия	X	
				Детали		
Бч		1	ТП - 001	Лист $\frac{20\times140\times320\text{-А-ПВ-0ГОСТ19903-74}}{\text{С245ГОСТ27772-88}}$	1	7.0 кг
Бч		2	- 002	Лист $\frac{14\times30\times290\text{А-ПВ-0ГОСТ19903-74}}{\text{С245ГОСТ27772-88}}$	2	1.0 кг

Привязан

Инв. №

Инж.	Гужновская		
Зав. гр.	Краснова		
ГИП	Белова		
Гл. конст	Княгиничев		
Н. контр.	Белова		
Нач. отд	Вэскер		

ТП 903-1-295.91 КЖ.И.015

Столик (МС1)

Стадия	Масса	Масшт
РП	9.0	1:5
Лист	Листов 1	

ЦНИИЭП инженерного оборудования г. Москва

Формат: А4

Альбом 6

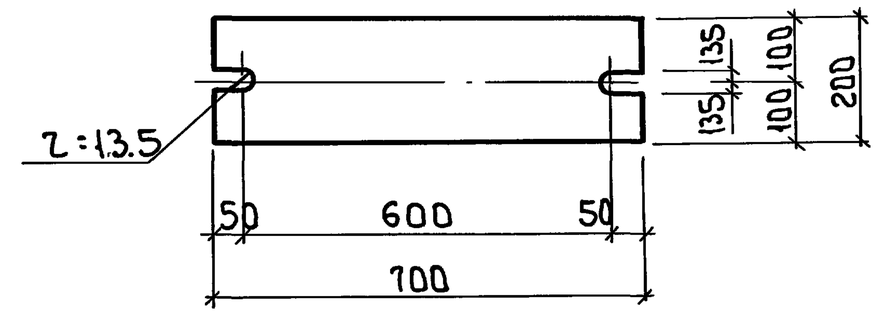

Привязан

Инв. №

Инж.	Гужовская		
Зав. гр.	Краснова		
ГИП	Белова		
Гл. констр	Княгиничев		
Н. контр.	Белова		
Нач. отд	Вэскер		

ТП 903-1-295.91 КЖ.И.016

Изделие соединительное (МС2)

Стадия	Масса	Масшт
РП	22.0	1:10
Лист	Листов 1	

Лист $\frac{20\times200\times700\text{-А-ПВ-0ГОСТ19903}}{\text{С245ГОСТ27772-88}}$

ЦНИИЭП инженерного оборудования г. Москва

Формат: А4

Альбом 6

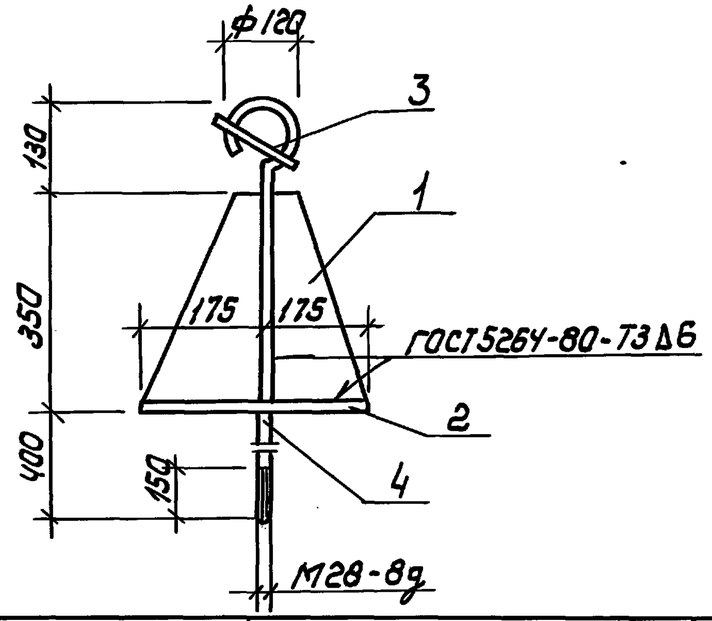

Формат	Зона	Поз.	Обозначение	Наименование	Кол. шт.	Примеч.
				Документация		
А3			Т.П. 903-1-295.91 -КЖ.И.ТУ	Технические условия	X	
				Детали		
Б4		1	ТП 903-1-295.91 -001	Лист $\frac{10\times175\times350\text{-А-ПВ-0 ГОСТ 19903-74*}}{\text{С245 ГОСТ 27772-88}}$	4	4.8 кг
Б4		2	-002	Лист $\frac{10\times350\times350\text{-А-ПВ-0 ГОСТ 19903-74*}}{\text{С245 ГОСТ 27772-88}}$	1	9.6 кг
Б4		3	-003	Круг $\frac{30\text{-В ГОСТ 2590-71*}}{\text{С235 ГОСТ 27772-88}}$ ℓ=120	1	0.7 кг
Б4		4	-004	Круг $\frac{30\text{-В ГОСТ 2590-71*}}{\text{С235 ГОСТ 27772-88}}$ ℓ=1000	1	5.6 кг

Привязан

Инв №

Взам. инв № | Подпись и дата | Инв № подл.

Инж.	Гужновская	
Зав. гр.	Краснова	
ГИП	Белова	
Гл. конст.	Княгиничев	
Н. контр.	Белова	
Нач. отд.	Вэскер	

ТП 903-1-295.91 КЖ.И.017

Изделие соединительное (МС3)

Стадия	Масса	Масштаб
РП	35.1	1:10
Лист	Листов 1	

ЦНИИЭП инженерного оборудования г. Москва

Альбом 6

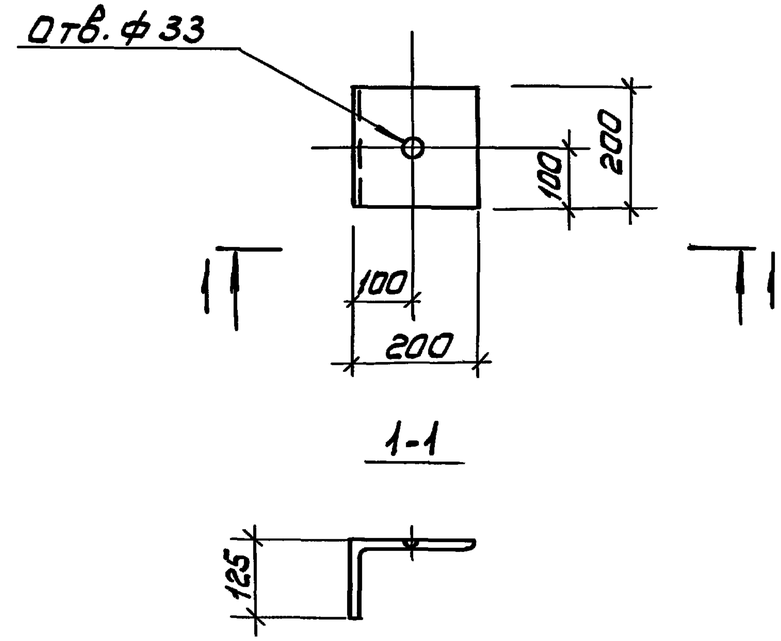

Привязан

Инв №

Взам. инв № | Подпись и дата | Инв № подл.

Инж.	Гужновская	
Зав. гр.	Краснова	
ГИП	Белова	
Гл. конст.	Княгиничев	
Н. контр.	Белова	
Нач. отд.	Вэскер	

ТП 903-1-295.91 КЖ.И.018

Изделие соединительное (МС5)

Стадия	Масса	Масштаб
РП	7.4	1:10
Лист	Листов 1	

Уголок $\frac{200\times200\times12\text{-Б ГОСТ 8509-86}}{\text{С345-3 ГОСТ 27772-88}}$

ЦНИИЭП инженерного оборудования г. Москва

Альбом 6

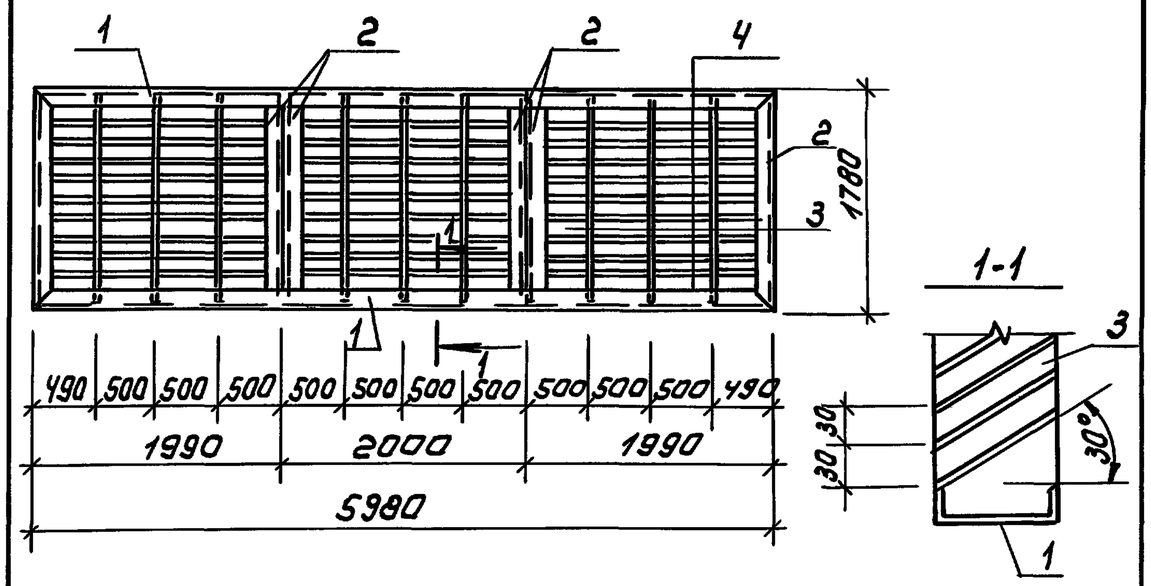

Формат	Зона	Поз	Обозначение	Наименование	Кол шт	Примеч.
				Документация		
А3			ТП 903-1-295.91 -КЖ.И.ТУ	Технические условия	✕	
				Детали		
Б4		1	-001	Швеллер $\frac{10\ ГОСТ\ 8240-72}{С245\ ГОСТ\ 27772-88}$ ℓ=5980	2	51.4кг
Б4		2	-002	Швеллер $\frac{10\ ГОСТ\ 8240-72}{С245\ ГОСТ\ 27772-88}$ ℓ=1780	6	15.3кг
Б4		3	-003	Лист $\frac{8\times100\times1870-А-ПВ-0\ ГОСТ\ 19903-74}{С245\ ГОСТ\ 27772-88}$	9	11.7кг
Б4		4	-004	Лист $\frac{2\times110\times500-А-ПВ-0\ ГОСТ\ 19903-74}{С245\ ГОСТ\ 27772-88}$	684	0.9кг

Привязан

Инв №

Взам. инв № | Подпись и дата | Инв № подл

Инж.	Гужновская	
Зав. гр.	Краснова	
ГИП	Белова	
Гл. констр	Княгиничев	
Н. контр	Белова	
Нач. отд	Вэскер	

ТП 903-1-295.91 КЖ.И.019

Жалюзийная решетка (Жр1)

Стадия	Масса	Масштаб
РП	915,5	
Лист	Листов 1	

ЦНИИЭП инженерного оборудования г. Москва

Альбом 6

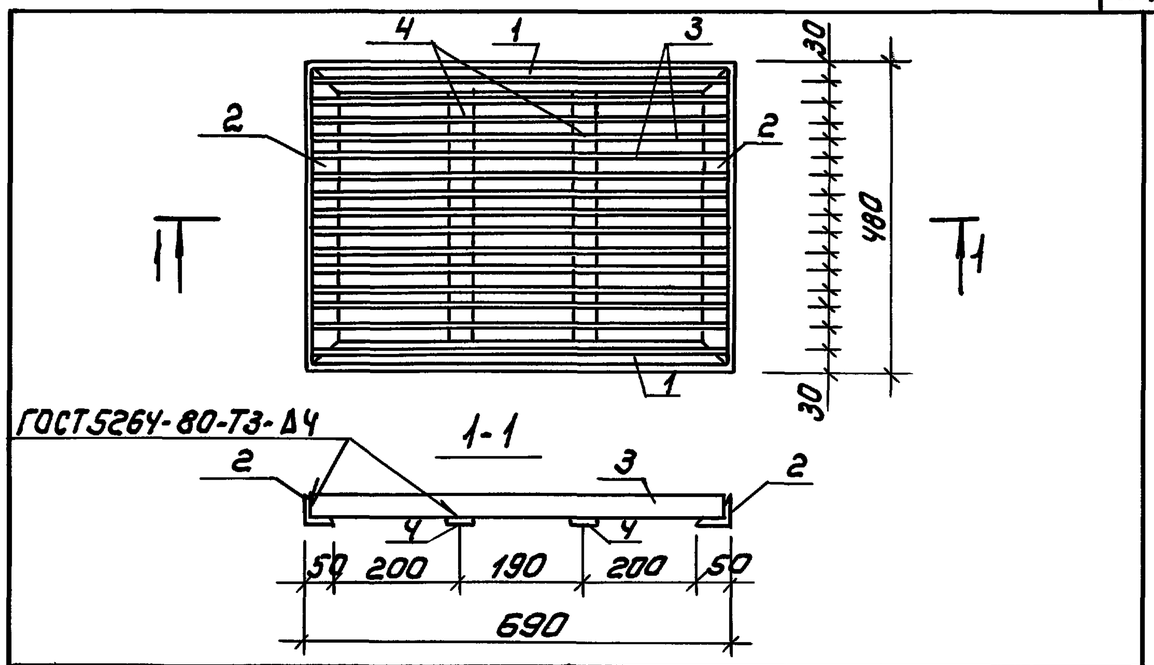

Формат	Зона	Поз.	Обозначение	Наименование	Кол шт	Примеч.
				Документация		
А3			Т.П.903-1-295.91 -КЖ.И.ТУ	Технические условия	✕	
				Детали		
				Уголок $\frac{50\times50\times5-В\ ГОСТ\ 8509-86}{С235\ ГОСТ\ 27772-88}$		
Б4		1	ТП -001	ℓ=690	2	1.6кг
Б4		2	-002	ℓ=480	2	1.1кг
Б4		3	-003	Лист $\frac{4\times40\times670-А-ПВ-0\ ГОСТ\ 19903-74}{С235\ ГОСТ\ 27772-88}$	15	0.8кг
Б4		4	-004	Лист $\frac{4\times40\times420-А-ПВ-0\ ГОСТ\ 19903-74}{С235\ ГОСТ\ 27772-88}$	2	0.5кг

Привязан

Инв №

Взам. инв № | Подпись и дата | Инв № подл

Инж.	Гужновская	
Зав. гр.	Краснова	
ГИП	Белова	
Гл. констр	Княгиничев	
Н. контр.	Белова	
Нач. отд	Вэскер	

ТП 903-1-295.91 КЖ.И.020

Решетка для вытирания ног (Мр1)

Стадия	Масса	Масштаб
РП	18.4	
Лист	Листов 1	

ЦНИИЭП инженерного оборудования г. Москва

Альбом 6

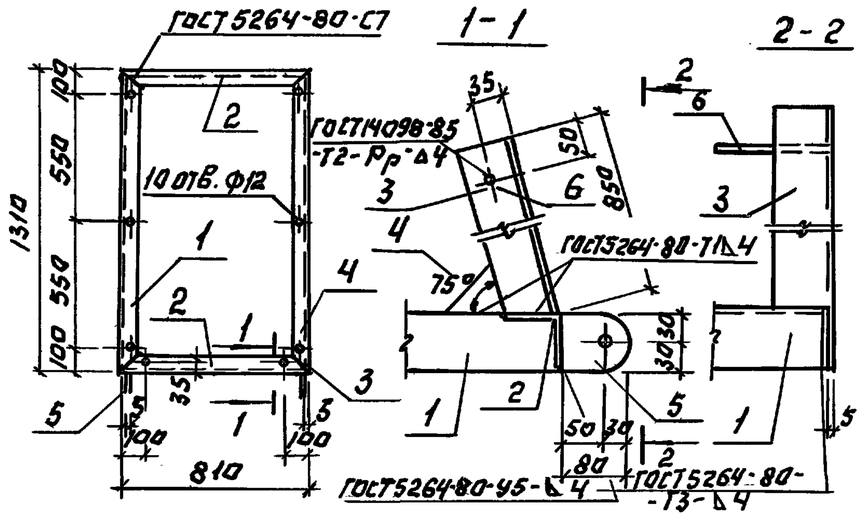

Формат	Зона	Поз.	Обозначение	Наименование	Кол. шт.	Примеч.
				Документация		
			т.п.903-1-295.91 КЖ.И. ТУ	Технические условия		
				Детали		
		1		Уголок $\frac{63\times63\times5\ ГОСТ\ 8509-86}{С235\ ГОСТ\ 27772-88}$ ℓ=1310	2	6.3 кг
		2		Уголок $\frac{63\times63\times5\ ГОСТ\ 8509-86}{С235\ ГОСТ\ 27772-88}$ ℓ=810	2	3.9 кг
		3		Уголок $\frac{63\times63\times5\ ГОСТ\ 8509-86}{С235\ ГОСТ\ 27772-88}$ ℓ=850	2	4.1 кг
		4		Лист $\frac{4\times100\times100\ ГОСТ\ 19903-74}{С235\ ГОСТ\ 27772-88}$	1	0.3 кг
		5		Лист $\frac{10\times60\times80\ ГОСТ\ 19903-86}{С235\ ГОСТ\ 27772-88}$	2	0.4 кг
		6		ф20АI ГОСТ 5781-82 ℓ=800	1	2.0 кг

Привязан:

Инв. №

Взам. инв. N | Подпись и дата | Инв. N подл.

Провер.	Краснова	
Инжен.	Гужновская	
Зав. гр.	Краснова	
ГИП	Белова	
Гл. конст.	Княгиничев	
Н. контр.	Семенов	
Нач. отд.	Вэскер	

ТП 903-1-295.91 КЖ.И. 021

Рама металлическая РМ-1

Стадия	Масса	Масштаб
РП	31.7	

Лист | Листов 1

ЦНИИЭП инженерного оборудования г. Москва

Альбом 6

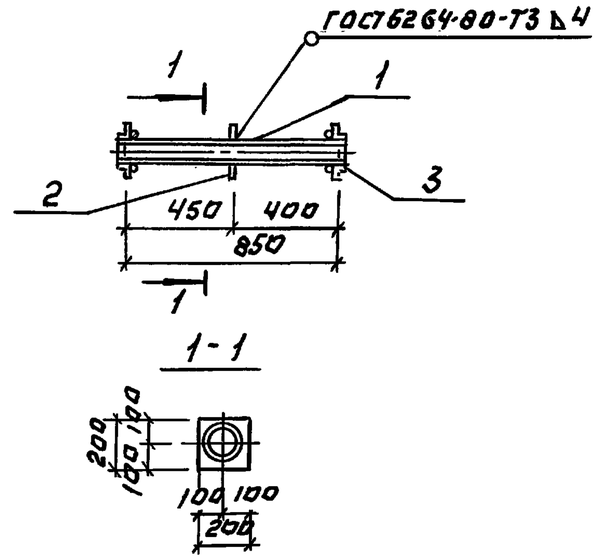

Формат	Зона	Поз.	Обозначение	Наименование	Кол. шт.	Примеч.
				Документация		
			т.п.903-1-295.91 - КЖ.И.ТУ	Технические условия		
				Детали		
		1		Труба 32×20-12Х18Н10Т ГОСТ 9941-81 ℓ=880	1	1.3 кг
		2		Лист $\frac{5\times200\times200\ ГОСТ\ 19903-74}{С235\ ГОСТ\ 7772-88}$	1	1.9 кг
				Стандартные изделия		
		3		Фланец 1-32-6 ст25 ГОСТ 12820-80	1	1.0 кг

Привязан:

Инв. №

Взам. инв. N | Подпись и дата | Инв. N подл.

Провер.	Краснова	
Инжен.	Гужновская	
Зав. гр.	Краснова	
ГИП	Белова	
Гл. конст.	Княгиничев	
Н. контр.	Семенов	
Нач. отд.	Вэскер	

ТП 903-1-295.91 КЖ.И. 022

Изделие закладное МН-1

Стадия	Масса	Масштаб
Р.П.	4.2	

Лист | Листов: 1

ЦНИИЭП инженерного оборудования г. Москва

Альбом 6

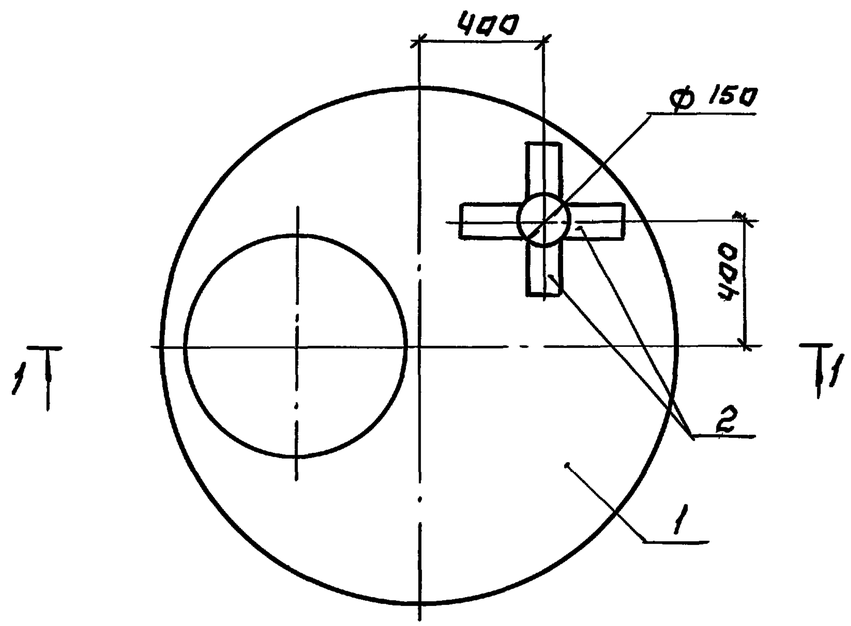

1-1

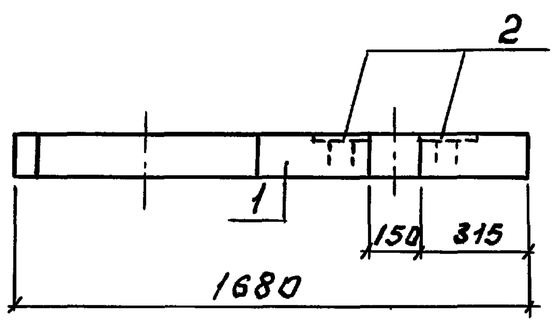

Формат	Зона	Поз.	Обозначение	Наименование	Кол. шт.	Примеч.
				Документация		
А3			т.п.903-1-295.91 КЖ.И. ТУ	Технические условия	X	
				Сборочные единицы		
		1	3.900-3 Вып. 74.1	Плита перекрытия КЦП1-15-2	1	
		2	1.400-15 Вып.1 410-03	Изделие закладное МН402-2	4	

Марка элемента	Изделия закладные									Общий расход
	Арматура класса				Прокат марки				всего	
	А III				С 235					
	ГОСТ 5781-82				ГОСТ 19903-74*					
	ф 8			Итого	δ=6			Итого		
КЦП 1-15-2а	1.6			1.6	4.4			4.4	6.0	6.0

Привязан:

Инв. №

Провер.	Краснова	
Зав.гр.	Семенов	
ГИП	Белова	
Гл.контр	Киягинчев	
Н.контр	Воронцова	
Нач.отд	Вэскер	

ТП 903-1-295.91 КЖ.И.023

Плита перекрытия КЦП 1-15-2а

Стадия	Масса	Масштаб
Р	680	1:20

Лист. Листов: 1

ЦНИИЭП инженерного оборудования г. Москва

Инв.№ подл. | Подп. и дата | Взам. инв.№

Альбом 6

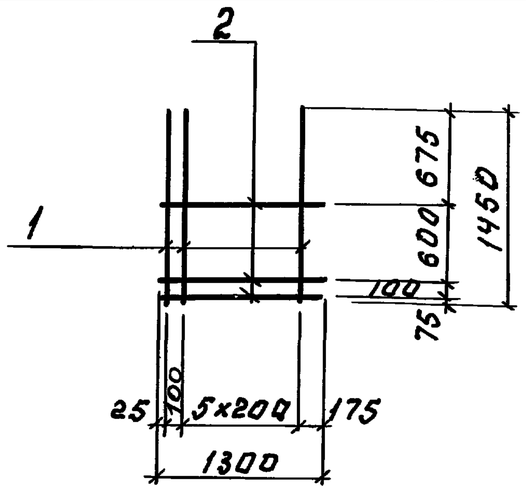

Формат	Зона	Поз.	Обозначение	Наименование	Кол. шт.	Примеч.
				Документация		
А3			т.п.903-1-295.91 — КЖ.И.ТУ	Технические условия		
				Детали		
Б4		1	— 001	ф12 А III ГОСТ 5781-82; ℓ=1450	7	1.29 кг
Б4		2	— 002	ф6 А III ГОСТ 5781-82; ℓ=1300	4	0,29 кг

Привязан:

Инв. №

Инв. № подл. | Подп. и дата | Взам. инв. №

Исполн.	Воронцова	
Рук. гр.	Краснова	
ГИП	Белова	
Гл. конст.	Княгиничев	
Н. контр.	Белова	
Нач. отд.	Вэскер	

ТП 903-1-295.91 КЖ.И.024

Сетка арматурная (С1)

Стадия	Масса	Масштаб
Р.П.	10.2	1:50

Лист: Листов: 1

ЦНИИЭП инженерного оборудования г. Москва

Формат: А4

Альбом 6

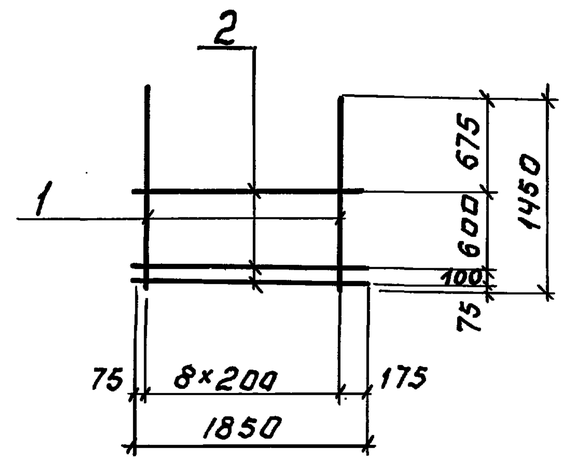

Формат	Зона	Поз.	Обозначение	Наименование	Кол. шт.	Примеч.
				Документация		
А3			т.п.903-1-295.91 КЖ.ТУ	Технические условия		
				Детали		
Б4		1	— 001	ф12 А III ГОСТ 5781-82; ℓ=1450	8	1.29 кг
Б4		2	— 002	ф8 А III ГОСТ 5781-82; ℓ=1850	4	0.73 кг

Привязан:

Инв. №

Инв. № подл. | Подп. и дата | Взам. инв. №

Исполн.	Воронцова	
Рук. гр.	Краснова	
ГИП	Белова	
Гл. конст.	Княгиничев	
Н. контр.	Белова	
Нач. отд.	Вэскер	

ТП 903-1-295.91 КЖ.И.025

Сетка арматурная (С2)

Стадия	Масса	Масшт.
РП	13.3	1:50

Лист: Листов: 1

ЦНИИЭП инженерного оборудования г. Москва

Формат: А4

Альбом 6

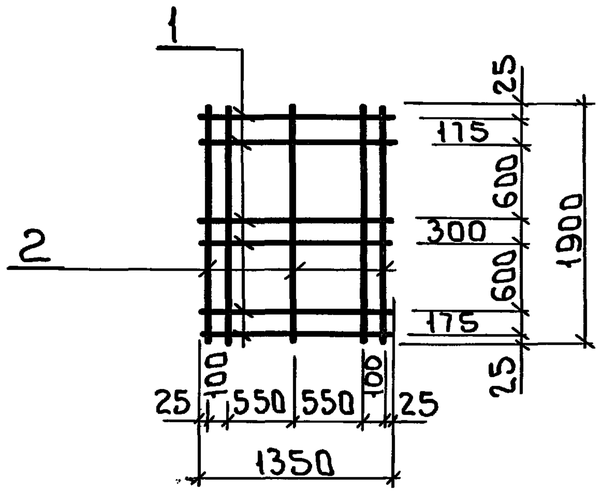

Форм.	Зона	Поз.	Обозначение	Наименование	Кол шт.	Примеч.
				Документация		
А3			т.п. 903-1-295.91 КЖ.И.ТУ	Технические условия	X	
				Детали		
Бч		1	-001	8-AIII ГОСТ 5781-82 ℓ=1350	6	0.52кг
Бч		2	-002	ℓ=1900	5	0.73кг

Привязан:

Инв.№

Взам.инв.№ | Подп. и дата | Инв.№ подл.

Испол.	Воронцова	
Рук.гр.	Краснова	
ГИП	Белова	
Гл.конст	Княгиничев	
Н.контр	Белова	
Нач.отд	Вэскер	

ТП 903-1-295.91 КЖ.И. 026

Сетка арматурная (С3)

Стадия	Масса	Масшт
Р.П.	6.8	1:50
Лист	Листов 1	

ЦНИИ ЭП инженерного оборудования г. Москва

Формат: А4

Альбом 6

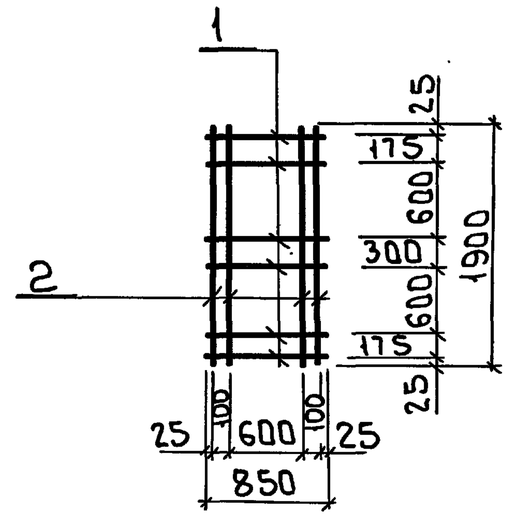

Формат	Зона	Поз.	Обозначение	Наименование	Кол шт	Примеч
				Документация		
А3			т.п. 903-1-295.91 КЖ.И.ТУ	Технические условия	X	
				Детали		
Бч		1	-001	8-AIII ГОСТ 5781-82 ℓ=850	6	0.34кг
Бч		2	-002	ℓ=1900	4	0.73кг

Привязан:

Инв.№

Взам.инв.№ | Подп. и дата | Инв.№ подл.

Испол.	Воронцова	
Рук.гр.	Краснова	
ГИП	Белова	
Гл.конст	Княгиничев	
Н.контр.	Белова	
Нач.отд	Вэскер	

ТП 903-1-295.91 КЖ.И. 027

Сетка арматурная (С4)

Стадия	Масса	Масшт
Р.П.	5.0	1:50
Лист	Листов 1	

ЦНИИ ЭП инженерного оборудования г. Москва

Формат: А4

Альбом 6

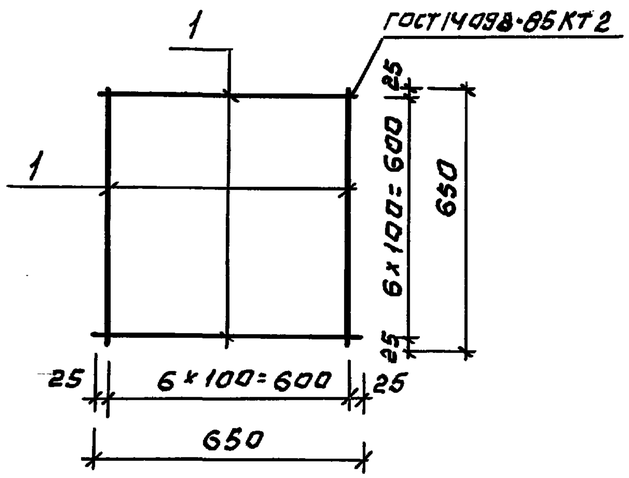

Формат	Зона	Поз.	Обозначение	Наименование	Кол. шт.	Примечание
				Документация		
			т.п.903-1-295.91 - кж.и. ту	Технические условия		
				Детали		
		1		ф8 А III ГОСТ5781-82 L=650	14	0.26 кг

Привязан:

Инв. №

Провер.	Белова		
Зав. гр.	Краснова		
ГИП	Белова		
Гл. констр.	Княгиничев		
Н. контр.	Семенов		
Нач. отд.	Вэскер		

ТП 903-1-295.91 КЖ.И.028

Сетка арматурная (С 5)

Стадия	Масса	Масшт.
Р.П.	3.6	

Лист: Листов 1

ЦНИИЭП инженерного оборудования г. Москва

Инв. № подл. | Подпись и дата | Взам. инв. №

Альбом 6

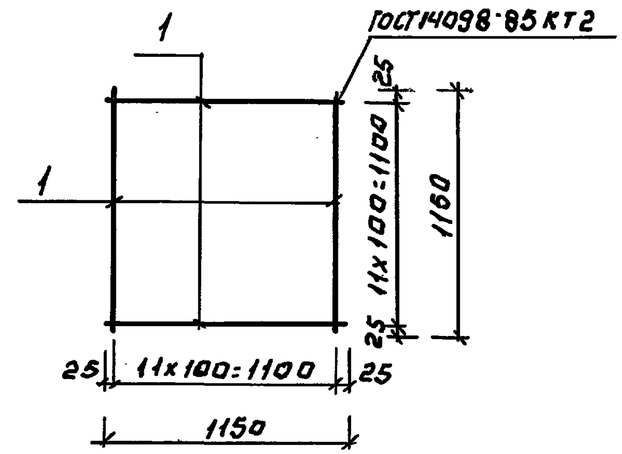

Формат	Зона	Поз.	Обозначение	Наименование	Кол. шт.	Примечание
				Документация		
			т.п.903-1-295.91 - кж.и.ту	Технические условия		
				Детали		
		1		ф10 А III ГОСТ5781-82 L=1150	24	0.71 кг

Привязан:

Инв. №

Провер.	Белова		
Зав. гр.	Краснова		
ГИП	Белова		
Гл. конст.	Княгиничев		
Н. контр.	Семенов		
Нач. отд.	Вэскер		

ТП 903-1-295.91 КЖ.И.029

Сетка арматурная (С 6)

Стадия	Масса	Масштаб
Р.П.	17.1	

Лист Листов 1

ЦНИИЭП инженерного оборудования г. Москва

Инв. № подл. | Подпись и дата | Взам. инв. №

Альбом 6

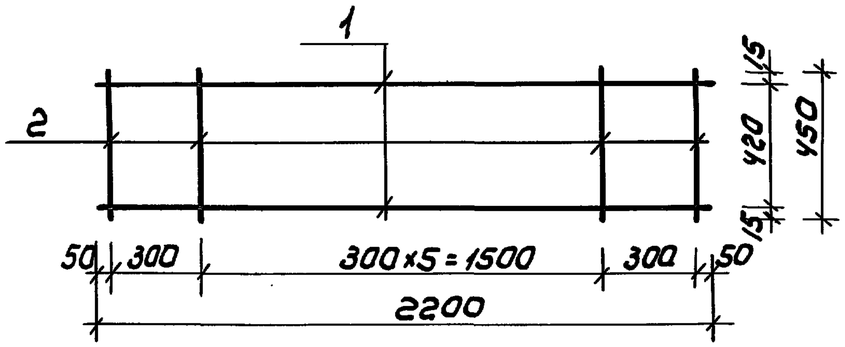

Формат	Зона	Поз.	Обозначение	Наименование	Кол. шт.	Примечание
				Документация		
А3			Т.П.903-1-295.91 -КЖ.И.ТУ	Технические условия	✕	
				Детали		
Б4		1	-001	ф10 А III ГОСТ 5781-82 L=2200	2	1.35кг
Б4		2	-002	ф10 А III ГОСТ 5781-82 L=450	8	0.27кг

Привязан

Инв №

Исполн.	Семенов		
ГИП	Белова		
Гл.констр	Княгиничев		
Н.контр	Белова		
Нач.отд	Вэскер		

ТП 903-1-295.91 КЖ.И.030

Каркас арматурный (КР1)

Стадия	Масса	Масштаб
РП	4.86	

Лист | Листов 1

ЦНИИЭП инженерного оборудования г. Москва

Инв № подл | Подпись и дата | Взам. инв №

Альбом 6

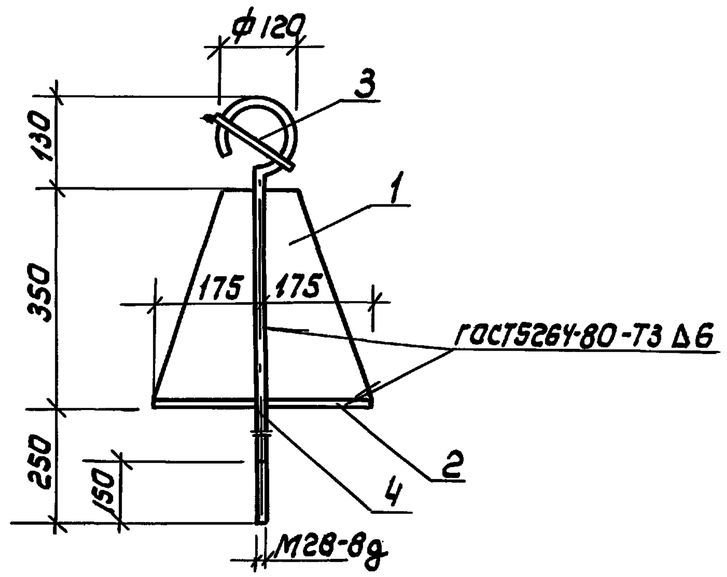

Формат	Зона	Поз.	Обозначение	Наименование	Кол шт	Примеч.
				Документация		
А3			Т.П.903-1-295.91 КЖ.И.ТУ	Технические условия	✕	
				Детали		
Б4		1	ТП903-1-295.91 КЖ.И -001	Лист 10×175×350-А-ПВ-0 ГОСТ 19903-74* / С245 ГОСТ 27772-88	4	4.8кг
Б4		2	-002	Лист 10×350×350-А-ПВ-0 ГОСТ 19903-74* / С245 ГОСТ 27772-88	1	9.6кг
Б4		3	-003	Круг 30-В ГОСТ 2590-71* / С235 ГОСТ 27772-88 ℓ=120	1	0.7кг
Б4		4	-004	Круг 30-В ГОСТ 2590-71* / С235 ГОСТ 27772-88 ℓ=850	1	4.7кг

Привязан

Инв №

Исполн.	Сычева		
Зав.гр.	Краснова		
ГИП	Белова		
Гл.констр	Княгиничев		
Н.контр	Белова		
Нач.отд	Вэскер		

ТП 903-1-295.91 КЖ.И.031

Изделие соединительное (МС4)

Стадия	Масса	Масштаб
РП	34.2	1:10

Лист | Листов 1

ЦНИИЭП инженерного оборудования г. Москва

Инв № подл. | Подпись и дата | Взам. инв №

Альбом 6

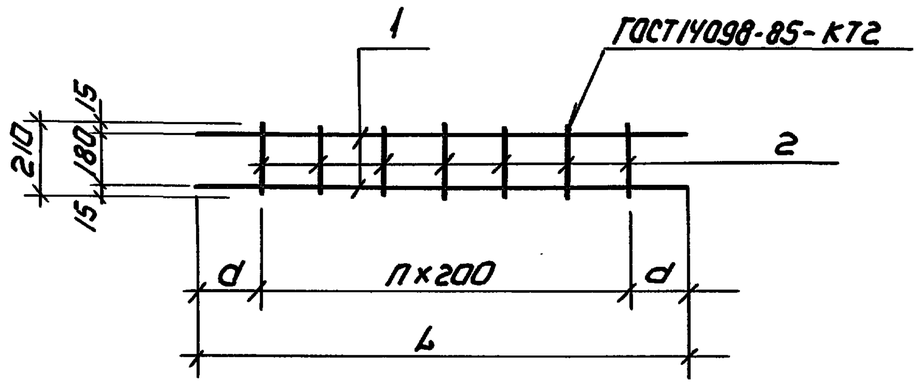

Обозначение	Марка	L мм	n шт	d, мм	Масса кг
Т.П.903-1-295.91 -КЖ.И.	Кр2	3750	15	375	3.8кг
-01	Кр3	1700	6	250	1.8кг

Формат	Зона	Поз.	Обозначение	Наименование	Кол на испол. —	01		Примечание
				Документация				
			Т.П.903-1-295.91 -КЖ.И.ТУ	Технические условия				
				Детали				
		1	ТП	ф8 АI ГОСТ5781-82				
				ℓ=3750	2			1.5кг
				ℓ=1700		2		0.7кг
		2		ф6 АI ГОСТ5781-82 ℓ=210	16	7		0.05кг

Инв.№ подл. | Подпись и дата | Взам.инв.№

Привязан

Инв.№

Провер.	Краснова	
Инжен.	Гужновская	
Зав.гр.	Краснова	
ГИП	Белова	
Гл.констр.	Княгиничев	
Н.контр.	Семёнов	
Нач.отд.	Вэскер	

ТП 903-1-295.91 -КЖ.И.032

Каркас плоский Кр2; Кр3

Стадия	Масса	Масштаб
РП	см. табл.	

Лист | Листов 1

ЦНИИЭП инженерного оборудования г. Москва

25143-07 35

Альбом 6

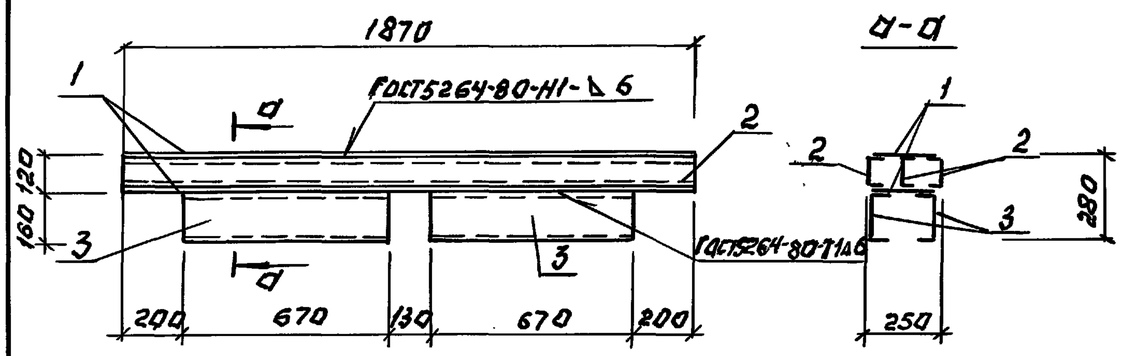

Формат	Зона	поз.	Обозначение	Наименование	кол. шт.	примеч.
				Документация		
А3			ТП.903-1-295.91 —КЖ.И.ТУ	Технические условия		
				Детали		
Б4		1	Т.П.903-1-295.91 — 001	Лист $\frac{10\times220\times1870\text{-}Л\ ГОСТ19903\text{-}74}{С245\ ГОСТ27772\text{-}88}$	2	32.3 кг
Б4		2	— 002	Швеллер $\frac{10\ ГОСТ8240\text{-}72}{С245\ ГОСТ27772\text{-}88}$ $\ell=1870$	3	16.1 кг
Б4		3	— 003	Швеллер $\frac{16\ ГОСТ8240\text{-}72}{С245\ ГОСТ27772\text{-}88}$ $\ell=670$	4	9.5 кг

Привязан:

Инв. №

Инв. № подл. | Подпись и дата | Взам. инв. №

Провер.	Краснова		
Разраб.	Сычева		
ГИП	Белова		
Гл.констр.	Княгиничев		
Н.контр.	Краснова		
Нач.отд.	Вэскер		

ТП 903-1-295.91 КЖ.И.033

Металлическая перемычка (пр 15)

Стадия	Масса	Масштаб
РП	150.9	1:10
Лист	Листов: 1	

ЦНИИЭП инженерного оборудования г. Москва

Альбом 6

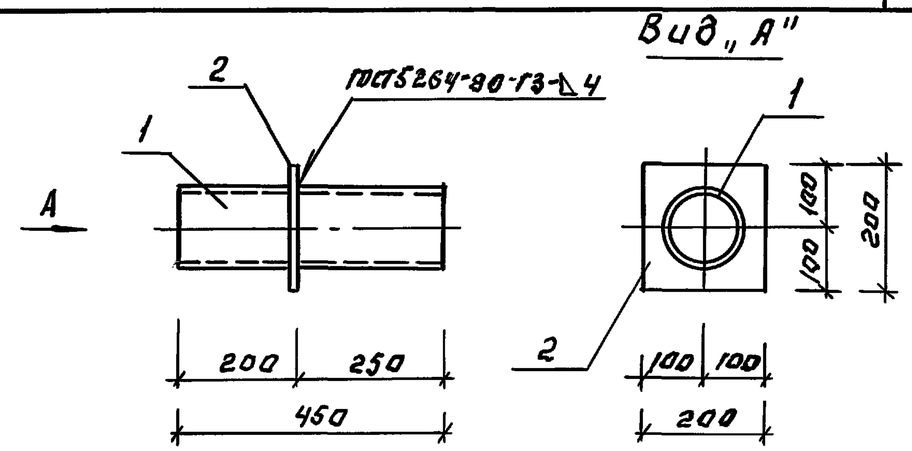

Формат	Зона	поз.	Обозначение	Наименование	кол. шт.	примеч.
				Документация		
А3			Т.П.903-1-295.91 —КЖ.И.ТУ	Технические условия		
				Детали		
Б4		1	Т.П.903-1-295.91 —Б01	Труба $\frac{133\times3\times450\ ГОСТ10704\text{-}76}{ВСТ3\ ГОСТ10705\text{-}80}$	1	4.3 кг
Б4		2	—002	Лист $\frac{10\times200\times200\text{-}Б\Lambda\text{-}Н\ ГОСТ19903\text{-}74}{С235\ ГОСТ27772\text{-}88}$	1	7.1 кг

Привязан:

Инв. №

Провер.	Краснова		
Зав.гр.	Семенов		
ГИП	Белова		
Гл.констр.	Княгиничев		
Н.контр.	Воронцова		
Нач.отд.	Вэскер		

Т.П. 903-1-295.91 КЖ.И.034

Изделие закладное МН2

Стадия	Масса	Масштаб
РП	11.4	1:10
Лист:	Листов: 1	

ЦНИИЭП инженерного оборудования г. Москва

Альбом 6

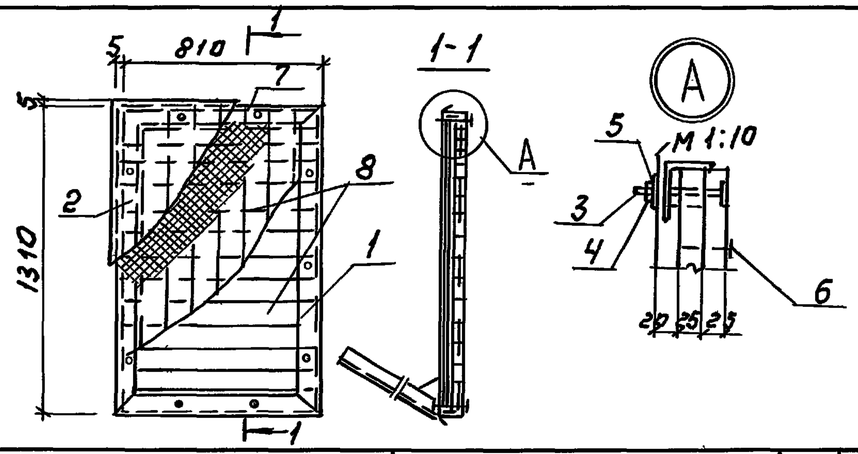

Формат	Зона	Поз.	Обозначение	Наименование	Кол. шт.	Прим.
				Документация		
			т.п.903-1-295.91 кж.и. ТУ	Технические условия	✕	
				Сборочные единицы		
		1	т.п.903-1-295.91 кж.и.021	Рама металлическая РМ1	1	31.7кг
				Детали		
		2	-002	Лист 0,8х850х1350 ГОСТ19904-74 / С235 ГОСТ27772-88	1	7.2кг
				Стандартные изделия		
		3		Болт М10-8g х 90.36 8.С13 ГОСТ7798-70	10	
		4		Гайка М10-Т-М48С13 ГОСТ5915-70	10	
		5		Шайба 10.02В.С13 ГОСТ11371-78	10	
		6		ГВ 0301 2.5х50 ГОСТ 4028-63		1.0кг
				Материалы:		
		7		Плита 100-1300х800х200 ГОСТ10140-80	0.02	$м^3$
		8		Доска 200х25 ГОСТ24454-80Е	0.05	$м^3$

Привязан:

Инв. №

Инв.№ подл. | Подпись и дата | Взам.инв.№

Провер.	Краснова	
Инжен.	Гужновская	
Зав.гр.	Краснова	
ГИП	Белова	
Гл.конст.	Княгиничев	
Н.контр.	Семенов	
Нач.отд	Вэскер	

ТП 903-1-295.91 КЖ.И.035

Щит покрытия ЩП1.

Стадия	Масса	Масштаб
РП	40	1:25

Лист | Листов: 1

ЦНИИЭП инженерного оборудования г. Москва

Альбом 6

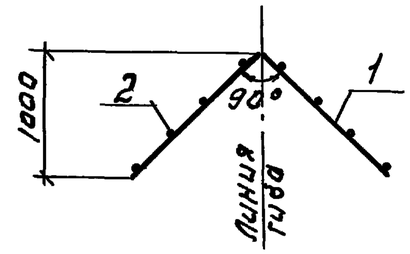

Развертка

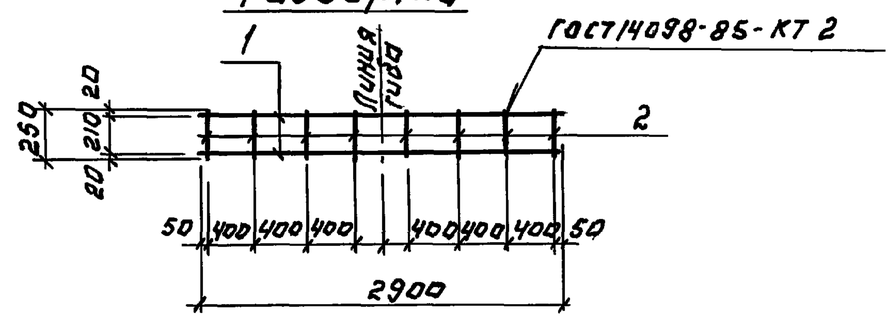

Формат	Зона	Поз.	Обозначение	Наименование	Кол. шт.	Примеч.
				Документация		
			т.п.903-1-295.91 -кж.и.ТУ	Технические условия	✕	
				Детали.		
		1	тп 903-1-295.91 -001	ф8АI ГОСТ5781-82 ℓ=2900	2	1.1кг
		2	-002	ф6АI ГОСТ5781-82 ℓ=250	8	0.1кг

Привязан:

Инв.№

Инв.№ подл. | Подпись и дата | Взам.инв.№

Провер.	Краснова	
Инженер	Гужновская	
Зав.гр.	Краснова	
ГИП	Белова	
Гл.конст.	Княгиничев	
Н.контр.	Семенов	
Нач.отд	Вэскер	

ТП 903-1-295.91 -КЖ.И.036

Каркас плоский Кр4.

Стадия	Масса	Масштаб
Р.П	3.0	1:50

Лист | Листов: 1

ЦНИИЭП инженерного оборудования г. Москва