ТИПОВОЙ ПРОЕКТ

903-1-242.87

КОТЕЛЬНАЯ

с 4 котлами

ДЕ-10-14ГМ

СИСТЕМА ТЕПЛОСНАБЖЕНИЯ ЗАКРЫТАЯ.

ТОПЛИВО-ГАЗ, РЕЗЕРВ-МАЗУТ.

ЗДАНИЕ ИЗ СБОРНЫХ

ЖЕЛЕЗОБЕТОННЫХ КОНСТРУКЦИЙ

Альбом 10

ТИПОВОЙ ПРОЕКТ
903-1-242.87

КОТЕЛЬНАЯ С 4 КОТЛАМИ ДЕ-10-14 ГМ. СИСТЕМА ТЕПЛОСНАБЖЕНИЯ ЗАКРЫТАЯ. ТОПЛИВО-ГАЗ, РЕЗЕРВ-МАЗУТ ЗДАНИЕ ИЗ СБОРНЫХ ЖЕЛЕЗОБЕТОННЫХ КОНСТРУКЦИЙ.

АЛЬБОМ 10

Задание заводу-изготовителю НКУ

РАЗРАБОТАН:
ГПИ „Горьковский Сантехпроект"

УТВЕРЖДЕН
ГОССТРОЕМ СССР протокол NА4-43 от 17.04.87г.

Главный инженер института Фалалеев Ю.П.
Главный инженер проекта Гусева Т.Г.

Альбом 10

Лист	Наименование	Примечание (стр.)
1	Низковольтные комплектные устройства управления. Задание заводу-изготовителю. Перечень документации	2
2	Перечень комплектных устройств	2
3	Щит открытый 1щ(2щ) Чертеж общего вида	3
4	Щит открытый 1щ(2щ) Чертеж общего вида. Панель 1	3
5	Щит открытый 1щ(2щ) Технические данные аппаратов	2
6	Щит открытый 1щ(2щ) Перечень надписей	4
7	Щит открытый 1щ(2щ) Схема электрическая соединений и подключения. Панель 1	5
8	Щит открытый 3щ Чертеж общего вида	6
9	Щит открытый 3щ Чертеж общего вида. Панель 1	6
10	Щит открытый 3щ Чертеж общего вида. Панель 2	7
11	Щит открытый 3щ Чертеж общего вида. Панель 3	7
12	Щит открытый 3щ. Чертеж общего вида. Панель 4	8
13.1 13.2; 13.3	Щит открытый 3щ, Технические данные аппаратов	4
14.1; 14.2; 14.3	Щит открытый 3щ Перечень надписей	8 13
15.1 15.2	Щит открытый 3щ. Схема электрическая соединений и подключения. Панель 1	9 13
16.1 16.2	Щит открытый 3щ Схема электрическая соединений и подключения. Панель 2.	10 13
17.1 17.2	Щит открытый 3щ. Схема электрическая соединений и подключения. Панель 3.	11 13
18	Щит открытый 3щ. Схема электрическая соединений и подключения. Панель 4	12

Лист	Наименование	Примечание (стр.)
19	Ящик S1(S2) Чертеж общего вида	14
20	Ящик S1(S2) Технические данные аппаратов	14
21	Ящик S1(S2) Перечень надписей	14
22	Ящик S1(S2) Схема электрическая соединений и подключения	14
23	Ящик S3 Чертеж общего вида	15
24.1 24.2	Ящик, S3 Технические данные аппаратов	15
25	Ящик S3 Перечень надписей	16
26	Ящик S3 Схема электрическая соединений и подключения	16

ГИП	Гусева		ТП 903-1-242.87 -ЭМ.Н.
Нач.отд.	Латыпчев		Котельная с 4 котлами ДЕ-10-14ГМ Здание из сборных железобетонных конструкций. Низковольтные комплектные устройства управления. Задание заводу-изготовителю. Перечень документации
Н.контр.	Креймер		Литер / Лист 1 / Листов 26
Гл.спец.	Креймер		Госстрой СССР ГПИ Горьковский САНТЕХПРОЕКТ
Рук.гр.	Боброва		

Альбом 10

Наименование	Кол. ЩУ	Кол. прив. панелей	Обозначение чертежа общего вида	Примечание
Щит 1щ	1	2	ТП903-1-ЭМ.Н лист 3	
Щит 2щ	1	2	ТП903-1-ЭМ.Н лист 3	
Щит 3щ	1	8	ТП903-1-ЭМ.Н лист 8	
Ящик S1	1	1	ТП903-1-ЭМ.Н лист 19	
Ящик S2	1	1	ТП903-1-ЭМ.Н лист 19	
Ящик S	1	1	ТП903-1-ЭМ.Н лист 23	

ГИП	Гусева		ТП 903-1-242.87 -ЭМ.Н.
Нач.отд.	Латыпчев		Котельная с 4 котлами ДЕ-10-14ГМ Здание из сборных железобетонных конструкций. Перечень комплектных устройств.
Н.контр.	Креймер		Литер / Лист 2 / Листов
Гл.спец.	Креймер		Госстрой СССР ГПИ Горьковский САНТЕХПРОЕКТ
Рук.гр.	Боброва		

Альбом 10

Формат	Зона	Поз	Обозначение	Наименование	Кол.	Примечание
				Документация		
А3			ТП 903-1-242.87 ЭМ.Н лист 3	Чертеж общего вида	1	
А3			ТП 903-1-242.87 ЭМ.Н лист 4	Чертеж общего вида Панель 1	1	
А2			ТП 903-1-242.87 ЭМ.Н лист 7	Схема соединений и подключения. Панель 1	1	
А4			ТП 903-1-242.87 ЭМ.Н лист 6	Перечень надписей	1	
				Сборочные единицы		
	1			Панель 1		
				Блоки		
		1		Б5130-3474УХЛ4	2	
		2		Б5130-3874УХЛ4	2	
				Н1		
				Реле		
		3		РТ-40/6 УХЛ4; V~220В посл. соед.	2	1К1-КА1(2К1-КА1) 3К1-КА1(4К1-КА1)
		4		Трансформатор тока ТК-40У3; 100/5	4	1К1-ТА1 1К1-ТА2 (2К1-ТА1-2К1-ТА2) 3К1-ТА1-3К1-ТА2 (4К1-ТА1 4К1-ТА2)
				Блок из 3х зажимов типа ЗН-24 на ток 140А	1	
				Блок из 10 зажимов типа БЗ-24 на ток 25А	2	
				Блок из 5 зажимов типа БЗ-24 на ток 25А	1	

ГИП	Гусева		ТП 903-1-242.87 -ЭМ.Н
Нач.отд.	Латыпчев		Котельная с 4 котлами ДЕ-10-14ГМ Здание из сборных железобетонных конструкций. Щит открытый 1щ(2щ). Технические данные аппаратов
Н.контр.	Креймер		Литер / Лист 5 / Листов
Гл.спец.	Креймер		Госстрой СССР ГПИ Горьковский САНТЕХПРОЕКТ
Рук.гр.	Боброва		

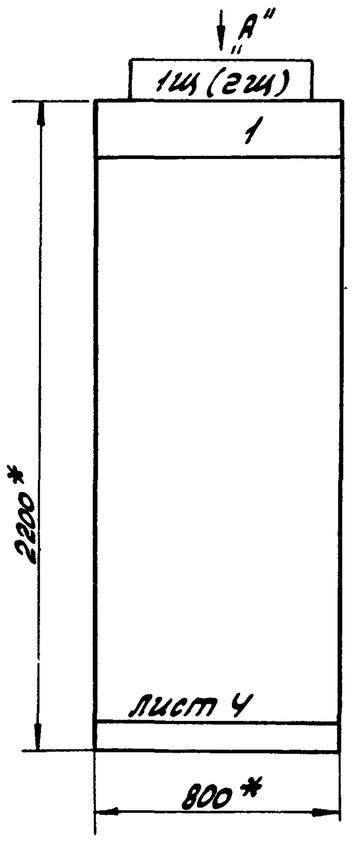

Надписи на обрамлении

Строка	1	1К, 3К (2К, 4К) - Котлоагрегат
	2	А(В) - Дымосос
	3	Б(Г) - Дутьев. вентил.
	4	
Панель		1
Строка	1	
	2	
	3	
	4	
Панель		

Вид „А"
М1:50

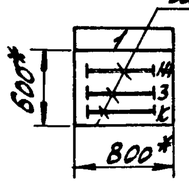

Таблица

Котлоагрегат	Щит	Номер электропривода			
		А	Б	В	Г
1К	1Щ	1К1	1К2	—	—
3К		—	—	3К1	3К2
2К		2К1	2К2	—	—
4К		—	—	4К1	4К2

1* - размеры для справок.

2.- Технические данные аппаратов - лист 5.

3- Щит станций управления выполнить глубиной 600 мм.
Щит одностороннего обслуживания.

4. По данному чертежу изготовить 2 щита. Номера электроприводов в зависимости от номера щита приведены в таблице.

ГИП	Гусева		
Нач.отд	Латынцев		
Н.контр	Креймер		
Гл.спец	Креймер		
Рук.гр	Боброва		

ТП 903-1-242.87 ЭМ.Н

Котельная с 4 котлами ДЕ-10-14ГМ. Здание из сборных железобетонных конструкций

Литер	Масса	Масшт.

Лист 3 Листов

Щит открытый 1Щ(2Щ). Чертеж общего вида

Госстрой СССР ГПИ Горьковский САНТЕХПРОЕКТ

Альбом 10

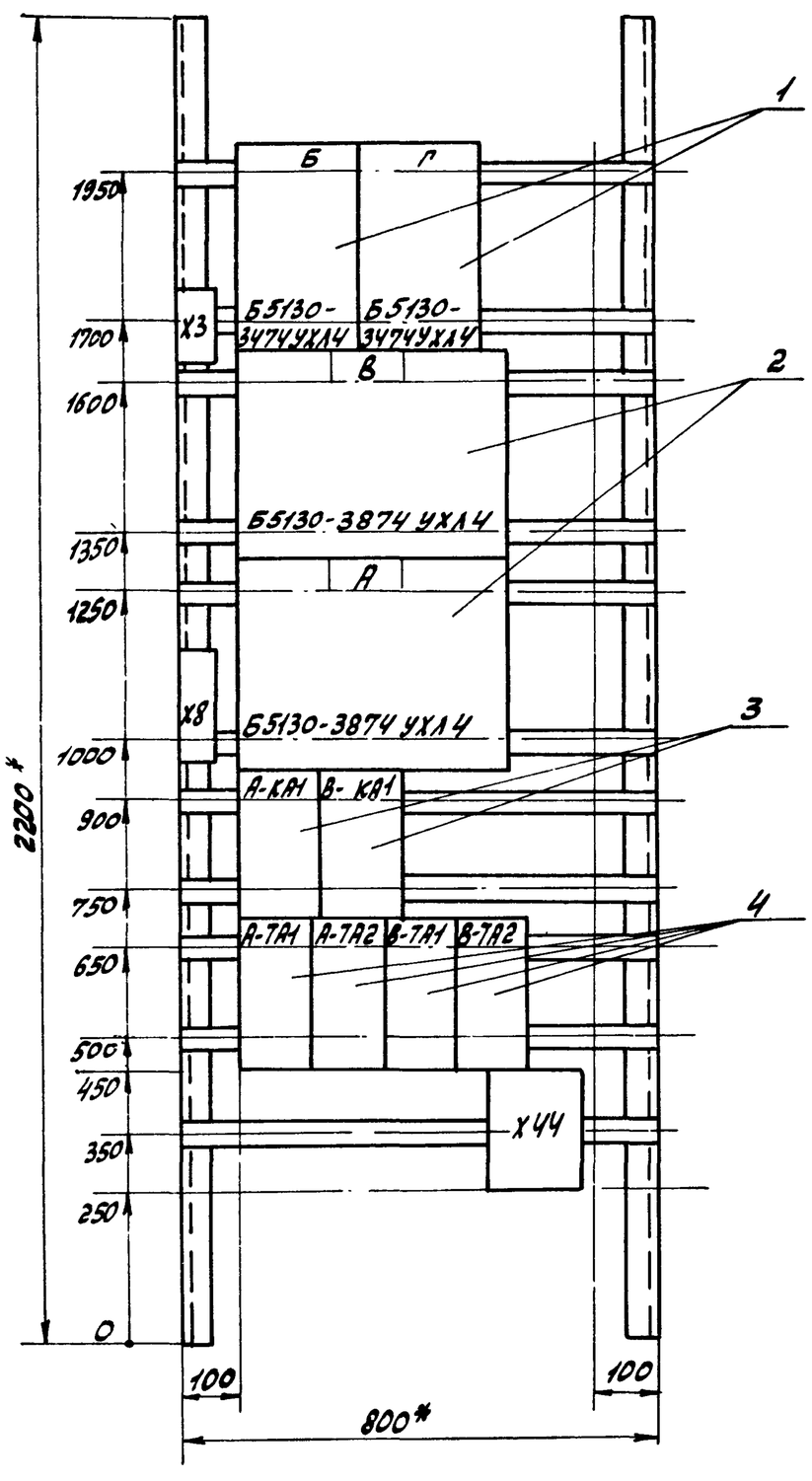

Таблица

Котлоагрегат	Щит	Номер электропривода			
		А	Б	В	Г
1К	1Щ	1К1	1К2	—	—
3К		—	—	3К1	3К2
2К	2Щ	2К1	2К2		
4К		—	—	4К1	4К2

1* - Размеры для справок

2. Технические данные аппаратов - лист 5.

ГИП	Гусева		
Нач.отд.	Латынцев		
Н.контр.	Креймер		
Гл.спец	Креймер		
Рук.гр.	Боброва		

ТП 903-1-242.87 -ЭМ.Н

Котельная с 4 котлами ДЕ-10-14ГМ. Здание из сборных железобетонных конструкций

Литер	Масса	Масшт.

Лист 4 Листов

Щит открытый 1Щ(2Щ) Чертеж общего вида Панель 1

Госстрой СССР ГПИ Горьковский САНТЕХПРОЕКТ

Альбом

Панель	Надпись	Поз. обозначение	Место надписи	Текст	Кол	Вид шрифта	Заготовка
1	1		На верхнем обрамлении	Котел 1К, 3К (2К, 4К)	1		
	2			А, В - Дымосос	1		
	3			Б, Г - Дутьев. вентил.	1		
1			Табличка	Б	1		
			—"—	Б	1		
			—"—	В	1		
			—"—	А	1		
			—"—	А-КА1	1		
			—"—	В-КА1	1		
			—"—	А-ТА1	1		
			—"—	А-ТА2	1		
			—"—	В-ТА1	1		
			—"—	В-ТА2	1		

Таблица применения

Котлоагрегат	Щит	Номер электропривода			
		А	Б	В	Г
1К	1Щ	1К1	1К2	—	—
3К				3К1	3К2
2К	2Щ	2К1	2К2		
4К				4К1	4К2

Инв. № подл. | Подп. и дата | Взам. инв. № | Инв. № дубл. | Подп. и дата

ТП 903-1-242.87 -ЭМ.Н			
ГИП	Гусева		Котельная с 4 котлами ДЕ-10-14ГМ Здание из сборных железобетонных конструкций. Щит открытый 1Щ (2Щ) Перечень надписей
Нач. отд.	Латынцев		
Н. контр.	Креймер		
Гл. спец.	Креймер		
Рук. гр.	Боброва		

Литер	Лист	Листов
	6	

Госстрой СССР ГПИ Горьковский САНТЕХПРОЕКТ

Альбом 10

Формат	Зона	Поз	Обозначение	Наименование	Кол.	Примечание
				Документация		
А3			ТП 903-1-242.87 ЭМ.Н. лист 8	Чертеж общего вида	1	
А3			ТП 903-1-242.87 ЭМ.Н лист 9	Чертеж общего вида Панель 1	1	
А3			ТП 903-1-242.87 ЭМ.Н. лист 10	Чертеж общего вида Панель 2	1	
А3			ТП 903-1-242.87 ЭМ.Н. лист 11	Чертеж общего вида Панель 3	1	
А3			ТП 903-1-242.87 ЭМ.Н. лист 12	Чертеж общего вида Панель 4	1	
А2			ТП 903-1-242.87 ЭМ.Н лист 15.1 / 15.2	Схема электрическая соединений и подключения. Панель 1	1	
А2			ТП 903-1-242.87 ЭМ.Н лист 16.1 / 16.2	Схема электрическая соединений и подключения. Панель 2	1	
А2			ТП 903-1-242.87 ЭМ.Н лист 17.1 / 17.2	Схема электрическая соединений и подключения. Панель 3	1	
А2			ТП 903-1-242.87 ЭМ.Н лист 18	Схема электрическая соединений и подключения. Панель 4	1	
А4			ТП 903-1-242.87 ЭМ.Н лист 14.1 / 14.2	Перечень надписей	1	

Инв. № подл. | Подп. и дата | Взам. инв. № | Инв. № дубл. | Подп. и дата

ТП 903-1-242.87 -ЭМ.Н			
ГИП	Гусева		Котельная с 4 котлами ДЕ-10-14ГМ Здание из сборных железобетонных конструкций. Щит открытый 3Щ. Технические данные аппаратов.
Нач. отд.	Латынцев		
Н. контр.	Креймер		
Гл. спец.	Креймер		
Рук. гр.	Боброва		

Литер	Лист	Листов
	13.1	

Госстрой СССР ГПИ Горьковский САНТЕХПРОЕКТ

Альбом 10

Формат	Зона	Поз.	Обозначение	Наименование	Кол.	Примечание
				Сборочные единицы		
				Блоки		
	1/4	1		Б5130-3074 ГУХЛУ	2	
	1.3/4	2		Б5437-3074 ГУХЛУ	6	
	1/3	3		Б5130-3174 ГУХЛУ	2	
	1/4	4		Б5130-3974 УХЛ4	2	
	1/4	5		Б5130-3274 УХЛ4	2	
	2/3	6		Б5130-4174 УХЛ4	2	
	2/3	7		Б5130-3574 УХЛ4	3	
	4	8		Б5130-2674 ГУХЛ4	2	
	4	9		Б5130-2974 ГУХЛУ	2	
				Н1		
				Реле		
				РПУ-2-М36220У3Б		
		10		V~220В; к.2з; 2р	1	#8К1
				РПУ-2-М36440У3Б		
		11		V~220В; к.4з; 4р	1	#8К2
				Н2		
				Выключатели		
		12		АК63-3МГУ3; Iр-10А; отс 12	1	4QF
		13		АК63-3МГУ3; Iр-12.5А; отс 12	1	5QF
		14		А3716ФУ3; Iрэм-160А; Iт-160А	1	6QF
		15		АК63-1МУ3; Iр-5А; отс-1.5	3	1QF; 2QF 3SF1
				Реле		
				РП-12УХЛ4; V~220В		
		16		к.1з; 1р; 1п	1	К3
				РПУ-2-М3800У3Б		
		17		V~220В; к.8з	1	К4
				ВС-43-31УХЛУ3; V~220В		
		18		к.3п	1	К71

Инв. № подл. | Подп. и дата | Взам. инв. № | Инв. № дубл. | Подп. и дата

ТП 903-1-242.87 -ЭМ.Н			

Лист 13.2

Альбом 10

Формат	Зона	Поз	Обозначение	Наименование	Кол.	Примечание
				РПУ-2-М36220У3Б		
		10		V~220В; к2з; 2р	3	#1К1; #5К1 #7К1
				РПУ-2-М36440У3Б		
		11		V~220В; к4з; 4р	3	#1К2; #5К2 #9К2
				Н3		
				РПУ-2-М36220У3Б		
		10		V~220В; к2з; 2р	2	#2К1; 6К1
				РПУ-2М36440У3Б		
		11		V~220В; к4з; 4р	2	#2К2; #6К2
				Н4		
				Выключатели		
		15		АК63-1МУ3; Iр-5А; отс 1.5	4	7QF; 8QF 9QF; 12QF
		12		АК63-3МГУ3; Iр-10А; отс 12	2	10QF; 11QF
				Реле		
				РПУ-2-М36220У3Б		
		10		V~220В; к2з; 2р	1	#9К1
				РПУ-2-М36440У3Б		
		11		V~220В; к4з; 4р	1	#9К2
				Блок из 6 зажимов типа ЗН-24 на ток 125А	2	
				Блок из 7 зажимов типа ЗН-24 на ток 160А	2	
				Блок из 10 зажимов типа БЗ-24 на ток 25А	27	
				Блок из 5 зажимов типа БЗ-24 на ток 25А	9	

Инв. № подл. | Подп. и дата | Взам. инв. № | Инв. № дубл. | Подп. и дата

ТП 903-1-242.87 -ЭМ.Н			

Лист 13.3

Альбом 10

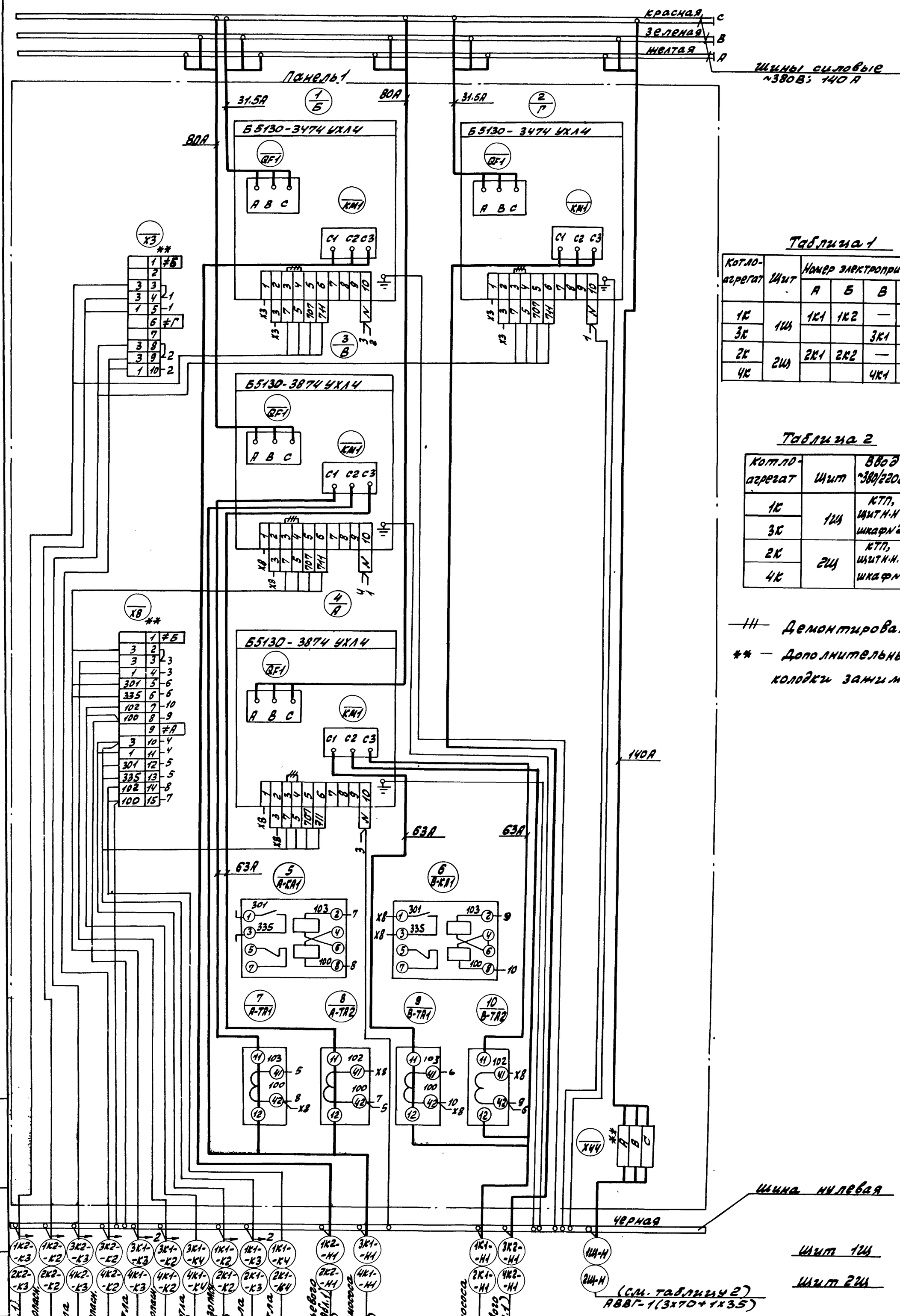

Таблица 1

Котлоагрегат	Щит	Номер электропривода				Щит управления котлом
		А	Б	В	Г	
1К	1Щ	1К1	1К2	—	—	1
3К				3К1	3К2	2
2К	2Щ	2К1	2К2	—	—	3
4К				4К1	4К2	4

Таблица 2

Котлоагрегат	Щит	Ввод ~380/220В
1К	1Щ	КТП, щит н.н. шкаф №2
3К		
2К	2Щ	КТП, щит н.н. шкаф №3
4К		

— Демонтировать

** — Дополнительные колодки зажимов.

ГИП	Гусева		
Нач.отд.	Латышев		
Н.контр.	Крейцер		
Гл.спец.	Крейцер		
Рук.гр.	Боброва		

ТП903-1-242.87 -ЭМ.Н.

Котельная с 4 котлами ДЕ-10-14ГМ. Здание из сборных железобетонных конструкций.

Литер	Масса	Масштаб

Лист 7 Листов 8

Щит открытый 1Щ (2Щ) Схема электрическая соединений и подключения Панель 1.

Госстрой СССР ГПИ Горьковский САНТЕХПРОЕКТ

Подп. и дата | Инв. № дубл. | Взам. инв. № | Подп. и дата | Инв. № подл.

22189 11 6

Альбом 10

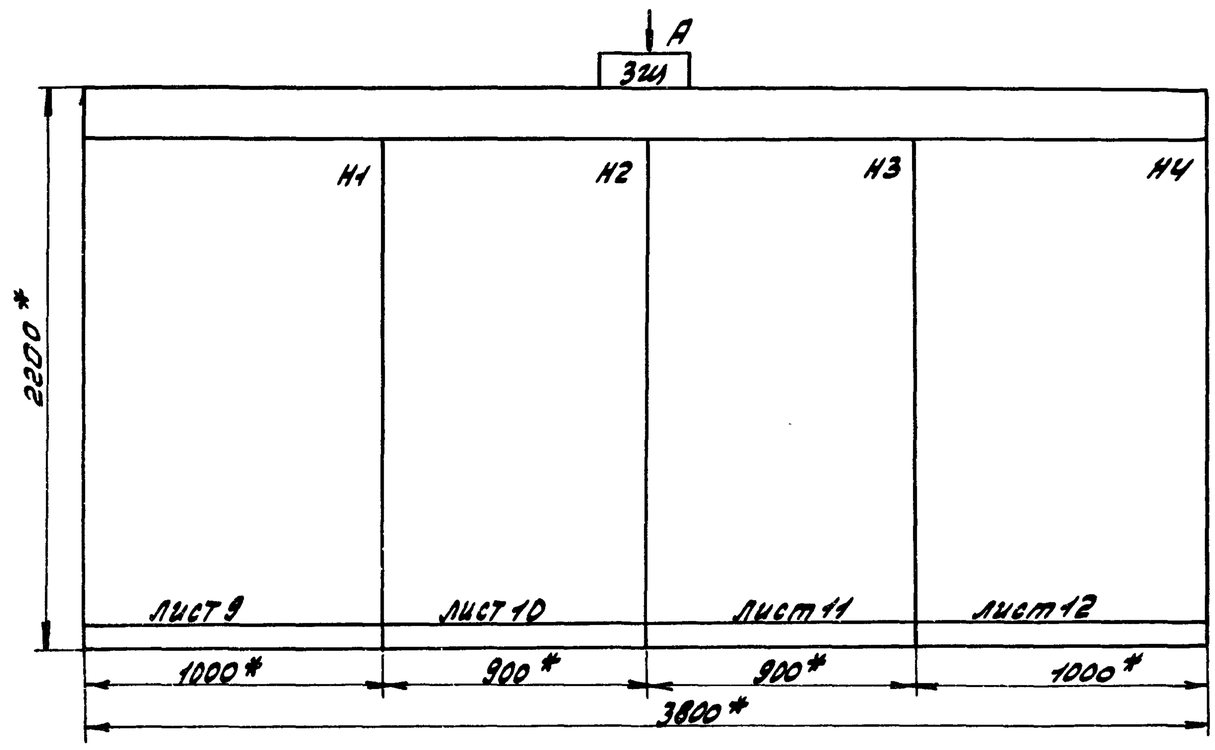

1.*-Размеры для справок.

2.-Технические данные аппаратов -лист 13.1÷13.3.

3. Щит станций управления выполнить глубиной 600мм.

4. Щит одностороннего обслуживания.

Надписи на обрамлении

Строка 1	Ввод~380/220В N1. Насосы:	Насосы:	Насосы:	Ввод~380/220В, N2. Насосы
2	∓3-питат N1, ∓15-вихр. конд. ТА N1	∓1,∓5,∓7-сет. вод N1, гор. в. N1,3	∓2,∓6-сет. вод, N2 гор. вод. N2	∓4,11,9,12-питат N2, ЦДN2, рад. воды N2, конд. дым.
3	∓10-24 дымн. N1, ∓8-рад. воды N1	∓24,∓26-Аппар. магн. обр. N1,3	∓16-вихр. конд. N2	∓14,∓13,∓17-соли, взр. фильт. ЗЦ N3
4	∓1К3,3К3,18-Зад-ка пар. котла 1,3 сет. насН	Секц. автом.	∓19; ∓2К3-Зад-КА сет. нН2, пар. конд 2	кот. ла, 4К3-зад-ка ∓25,∓27,∓28-аппар. магн. обр. N 2,4,5
Панель	1	2	3	

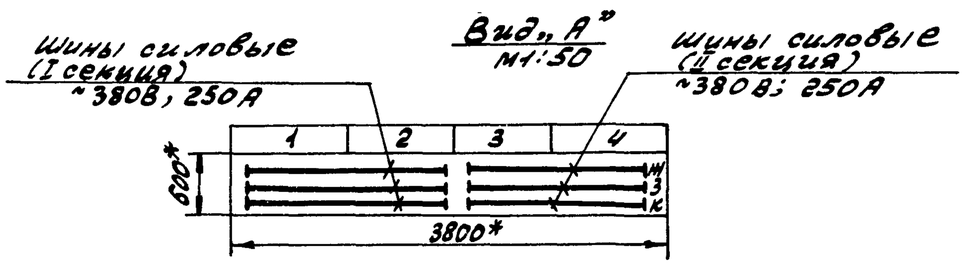

ГИП	Гусева		ТП 903-1-242.87 -ЭМ.Н
Нач.отд.	Латышев		Котельная с 4 котлами ДЕ-10-14ГМ. Здание из сборных железобетонных конструкций
Н.контр.	Креймер		Литер / Масса / Масшт.
Гл.спец.	Креймер		Лист 8 / Листов
Рук.гр.	Боброва		Щит открытый ЗЦ. Чертеж общего вида
			Госстрой СССР ГПИ Гарьковский САНТЕХПРОЕКТ

Альбом 10

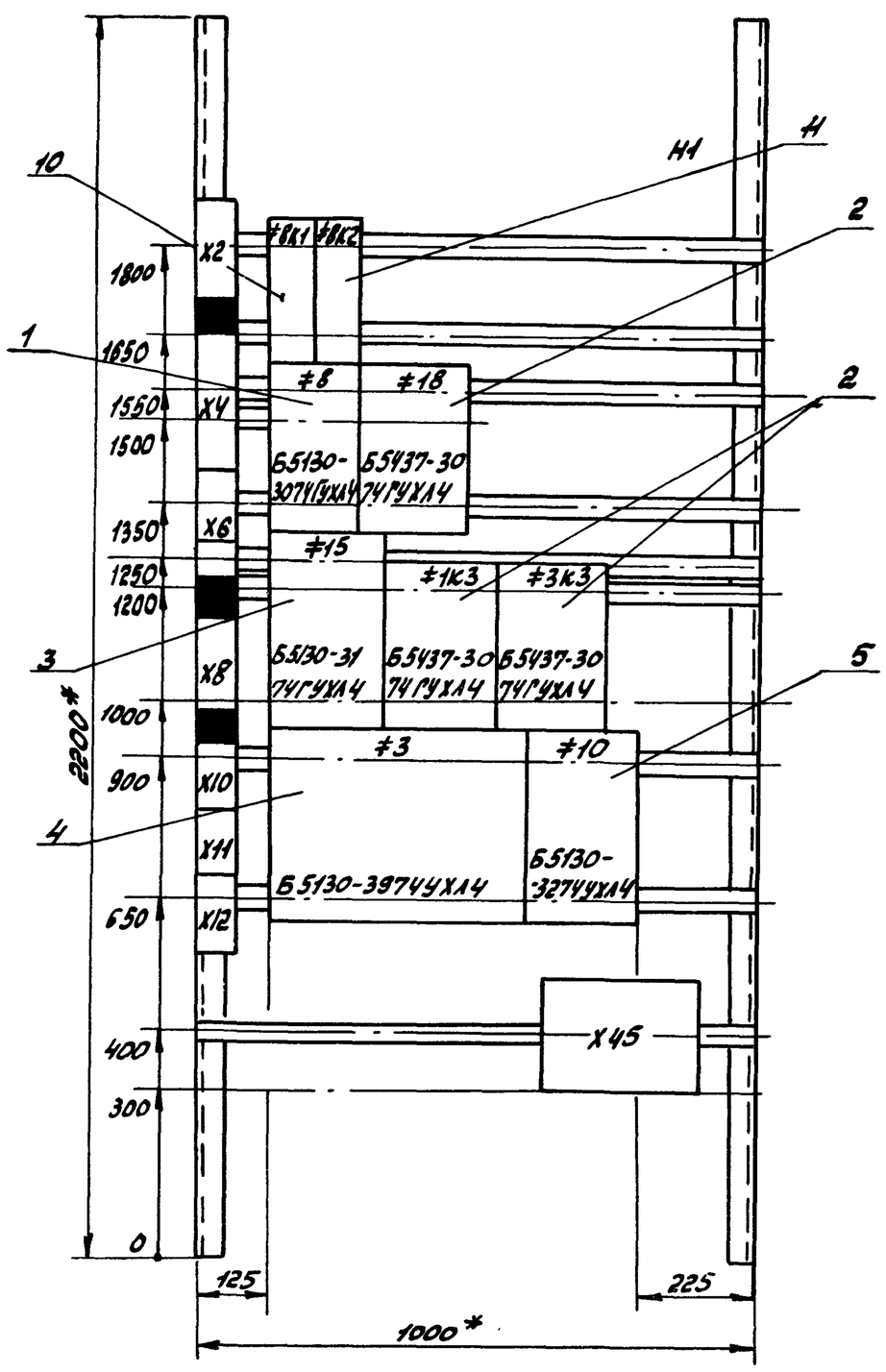

1* Размеры для справок.

2. Технические данные аппаратов, лист 13,1÷13,3.

ГИП	Гусева		ТП 903-1-242.87 -ЭМ.Н
Нач.отд.	Латышев		Котельная с 4 котлами ДЕ-10-14ГМ. Здание из сборных железобетонных конструкций
Н.контр.	Креймер		Литер / Масса / Масшт.
Гл.спец.	Креймер		Лист 9 / Листов
Рук.гр.	Боброва		Щит открытый ЗЦ. Чертеж общего вида Панель 1
			Госстрой СССР ГПИ Гарьковский САНТЕХПРОЕКТ

22189 11 7

Альбом 10

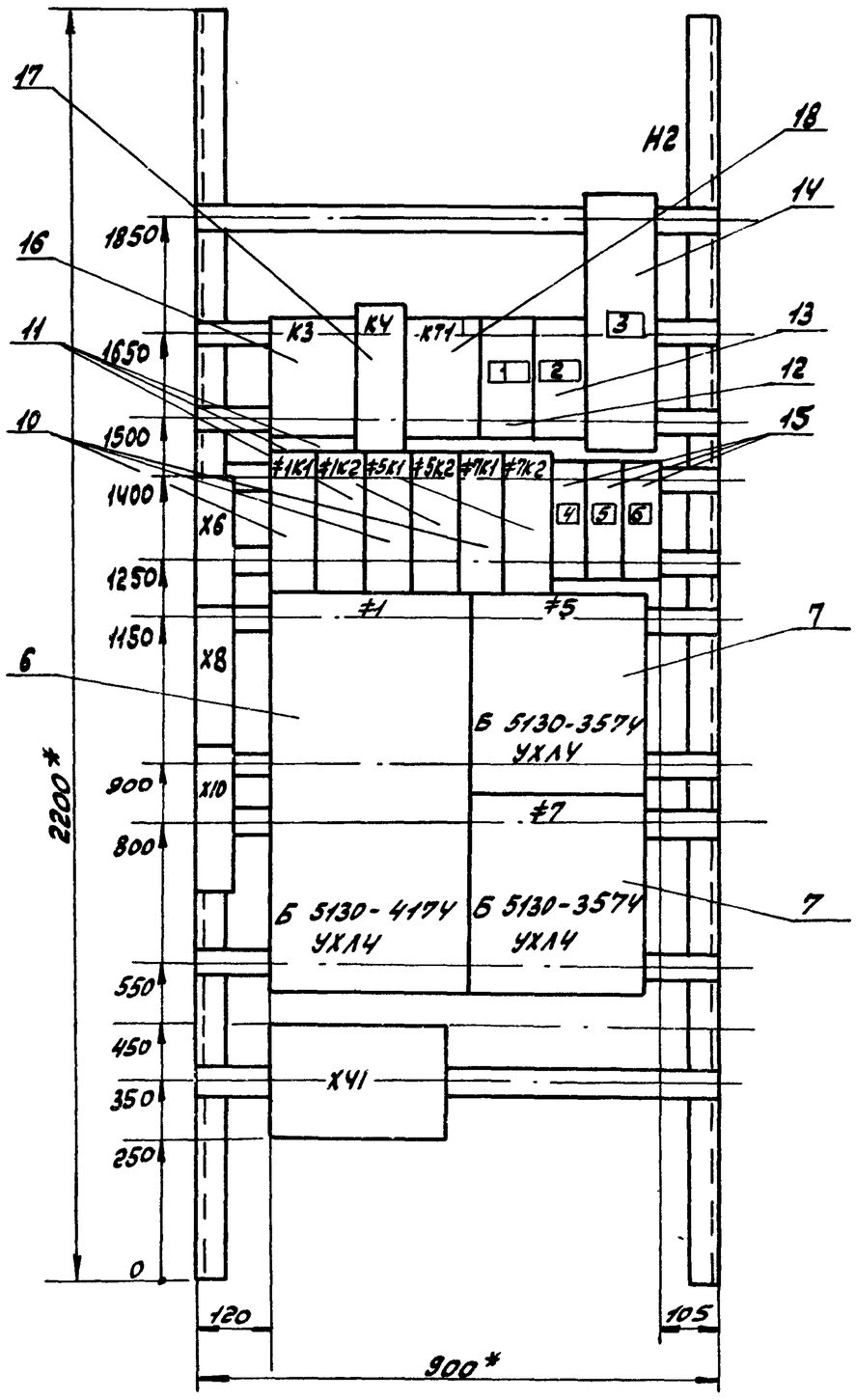

1.* Размеры для справок.

2. Технические данные аппаратов, лист 13.1÷13.3.

				ТП 903-1-242.87		-ЭМ.Н
				Котельная с 4котлами ДЕ-10-14ГМ. Здание из сборных железобетонных конструкций	Литер	Масса / Масшт.
ГИП	Гусева				Лист 10	Листов
Нач.отд.	Латынцев			Щит открытый ЭЩ, Чертеж общего вида Панель 2	Госстрой СССР ГПИ Горьковский САНТЕХПРОЕКТ	
Н.контр.	Креймер					
Гл.спец.	Креймер					
Рук.гр.	Боброва					

Альбом 10

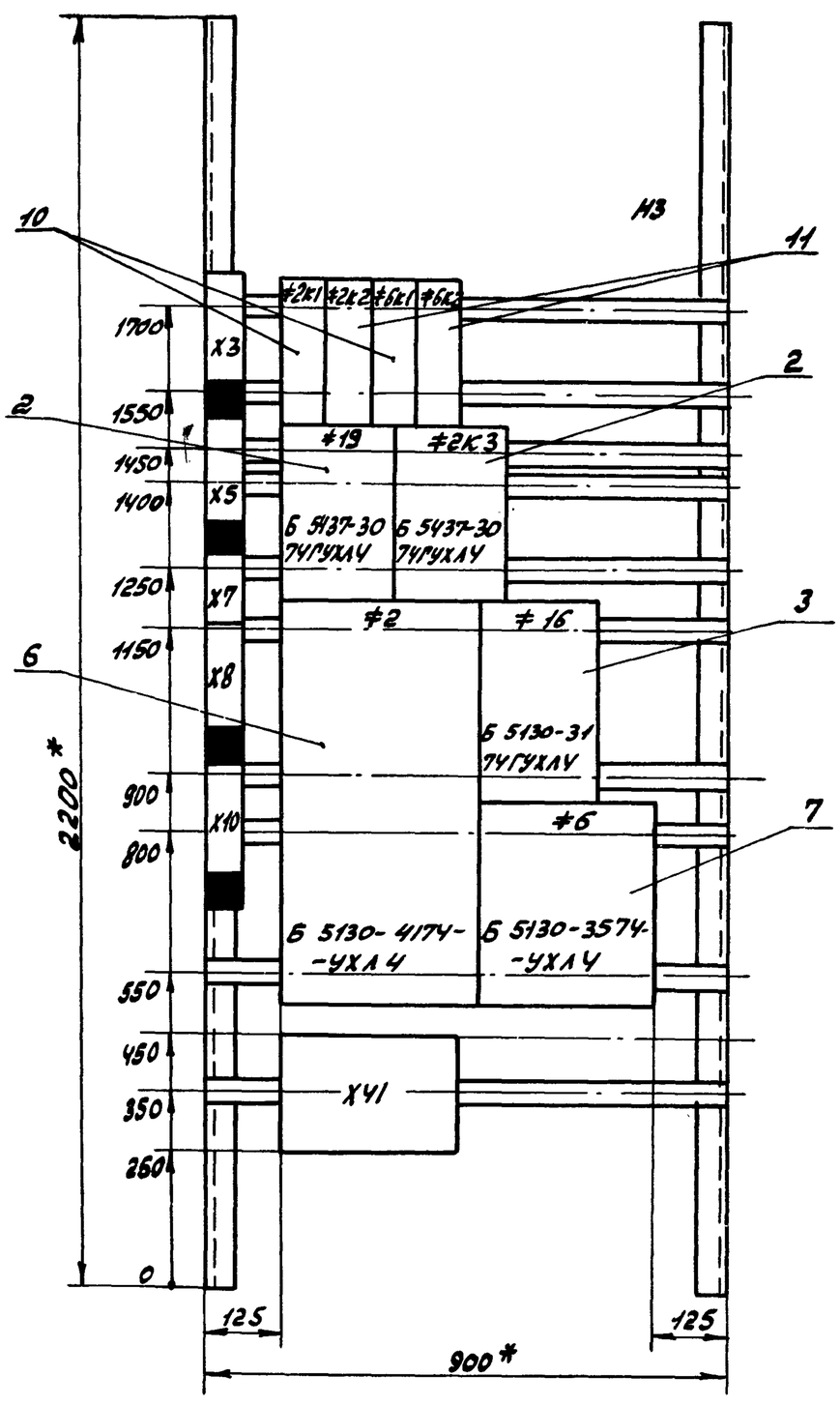

1.* Размеры для справок.

2. Технические данные аппаратов, лист 13.1÷13.3.

				ТП 903-1-242.87		-ЭМ.Н
				Котельная с 4котлами ДЕ-10-14ГМ Здание из сборных железобетонных конструкций	Литер	Масса / Масшт.
ГИП	Гусева				Лист 11	Листов
Нач.отд.	Латынцев			Щит открытый ЭЩ. Чертеж общего вида Панель 3.	Госстрой СССР ГПИ Горьковский САНТЕХПРОЕКТ	
Н.контр.	Креймер					
Гл.спец.	Креймер					
Рук.гр.	Боброва					

Альбом 10

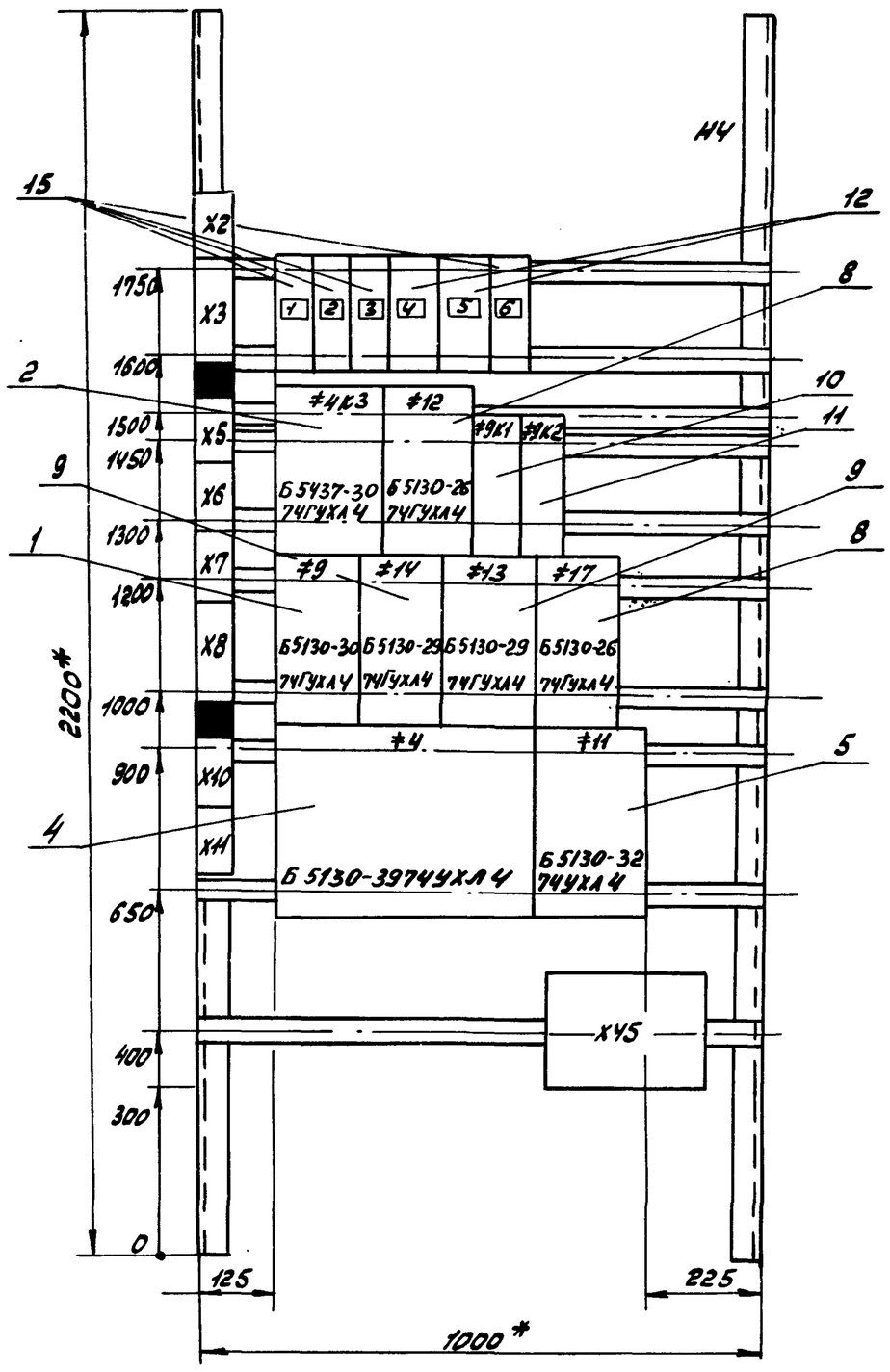

1. Размеры для справок.
2. Технические данные аппаратов, лист 13.1÷13.3.

				ТП 903-1-242.87 -ЭМ.Н		
				Котельная с 4 котлами ДЕ-10-14ГМ. Здание из сборных железобетонных конструкций	Литер / Масса / Масшт.	
ГИП	Гусева				Лист 12	Листов
Нач.отд.	Латынцев			Щит открытый 3гц. Чертеж общего вида панель 4	Госстрой СССР ГПИ Горьковский САНТЕХПРОЕКТ	
Н.контр.	Креймер					
Гл.спец.	Креймер					
Рук.гр.	Боброва					

Альбом 10

Панель	Надписи	Поз. обозначение	Место надписи	Текст	Кол.	Вид шрифта	Заготовка
1	1		На	Ввод ~380/220В №1. Насосы:			
	2		верхней	≠3- питат. №1. ≠15-вихр. кон-та №1			
	3		обрам-	≠10-4/дежн. №1, ≠8 раб. воды №1			
	4		лении	≠1К3, 3К3, 18-3зад-ка пар. котла 1,3; сет. нас. 1.			
2	1		На	Насосы:			
	2		верхней	≠1, ≠15, ≠7- сет. вод №1, горяч. водосн. №1,3			
	3		обрамле-	≠24, ≠26- аппар. маг. обр. воды №1, №3			
	4		нии	Секц. автомат			
3	1		На	Насосы:			
	2		верхней	≠2, ≠6- сет. воды №2, горяч. вод. №2			
	3		обрам-	≠16- вихр. кон-та №2			
	4		лении	≠19, ≠2К3-3зад-ка сет. насоса №2, пар. кот. №2			
4	1		На	Ввод ~380/220В №2. Насосы:			
	2		верхней	≠4, 11, 9, 12- пит. №2, 4/5 №2, раб. воды №2, конд. дым.			
	3		обрамле-	≠14, ≠13, ≠17- соли, взр, фильт, замаз. конд, 4К3-зад-ка			
	4		нии	≠25, ≠27, ≠28- Аппар. магн. обр. воды №2, 4, 5			
1			Табличка	≠8К1			
			— " —	≠8К2			
			— " —	≠8			
			— " —	≠18			

				ТП 903-1- -ЭМ.Н.		
ГИП	Гусева			Котельная с 4 котлами ДЕ-10-14ГМ. Здание из сборных железобетонных конструкций. Щит открытый 3гц. Перечень надписей	Литер / Лист 14.1 / Листов	
Нач.отд.	Латынцев				Госстрой СССР ГПИ Горьковский САНТЕХПРОЕКТ	
Н.контр.	Креймер					
Гл.спец.	Креймер					
Рук.гр.	Боброва					

Альбом 10

Панель		Поз. обозначение	Место надписи	Текст			
1							
			Табличка	≠15			
			— " —	≠1К3			
			— " —	≠3К3			
			— " —	≠3			
			— " —	≠10			
2			Табличка	К3			
			— " —	К4			
			— " —	КТ1			
	1	4QF	— " —	Щит управления. Ввод №1 ~380/220В			
	2	5QF	— " —	Установка компрессорная			
	3	6QF	— " —	Секционный автомат			
			— " —	≠1К1			
			— " —	≠1К2			
			— " —	≠5К1			
			— " —	≠5К2			
			— " —	≠7К1			
			— " —	≠7К2			
	4	1QF	— " —	Аппарат магн. обраб. воды №1			
	5	2QF	— " —	Аппарат магн. обраб. воды №3			
	6	3SF1	— " —	Общие цепи насосов горяч. вод.			
			— " —	≠1			
			— " —	≠5			
			— " —	≠7			

ТП 903-1-242.87 -ЭМ.Н			Лист 14.2

Инв.N подл.	Подпись и дата	Взам. инв.N	Инв.N дубл.	Подп. и дата

Альбом 10

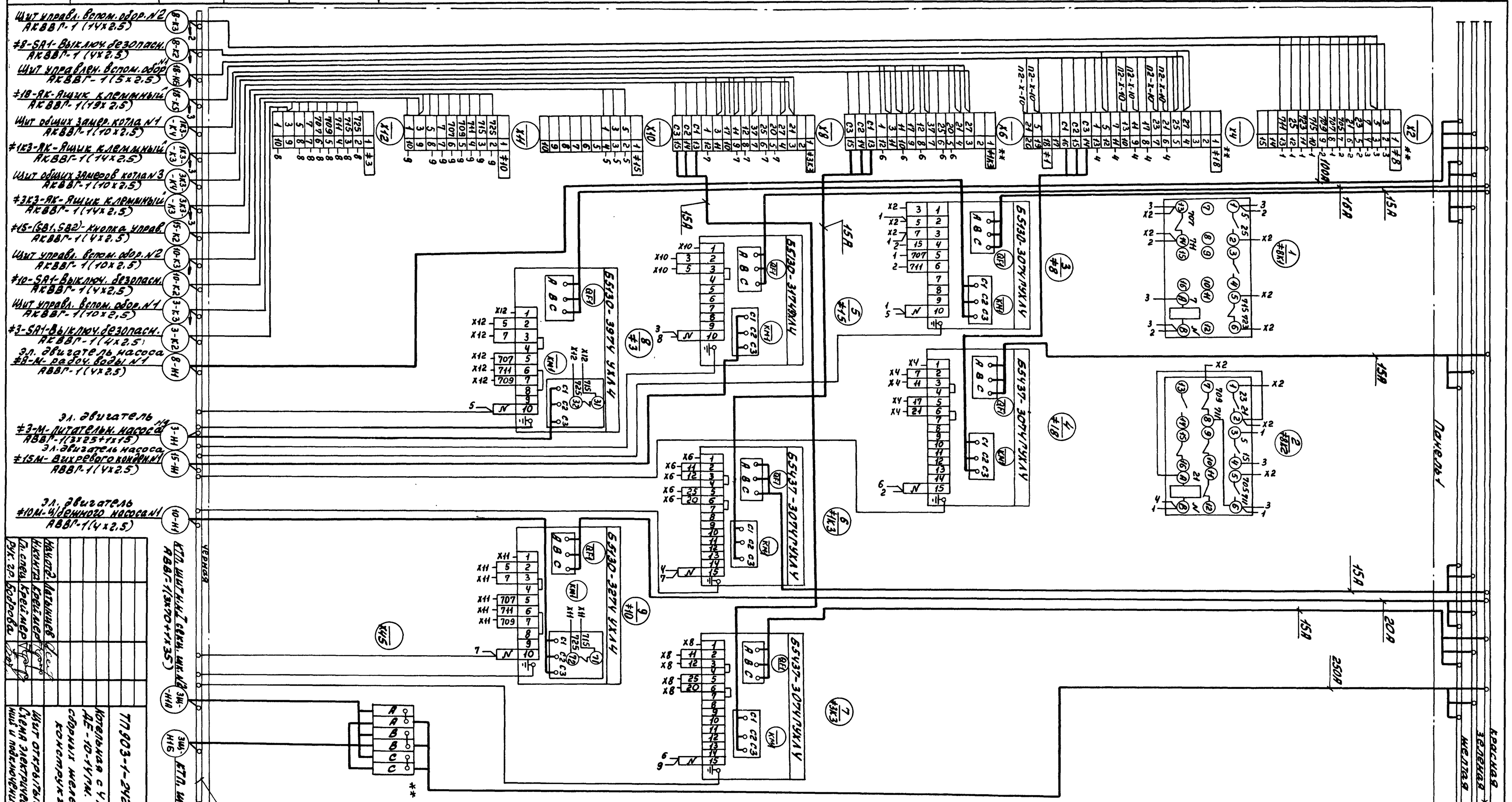

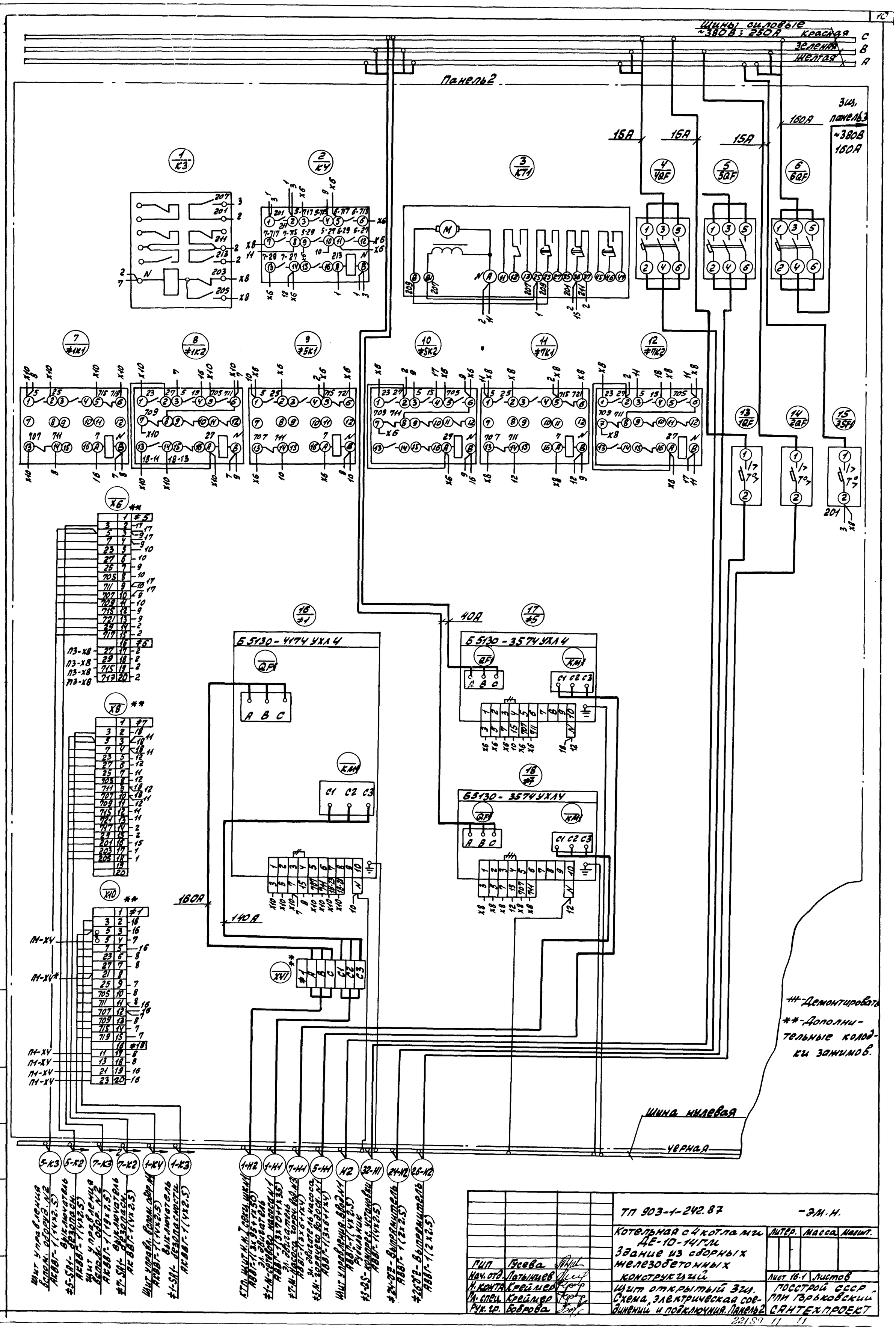

Примечания

- ##-Демонтировать
- **-Дополнительные колодки зажимов.

ТП 903-1-242.87						-ЭМ.Н.
ГИП	Гусева		Котельная с 4 котлами ДЕ-10-14ГМ Здание из сборных железобетонных конструкций	Литер.	Масса	Масшт.
Нач. отд.	Латышев					
Н. контр.	Крейлер			Лист 16.1	Листов	
Гл. спец.	Крейлер		Щит открытый 3ш. Схема электрическая соединений и подключения. Панель 2	Госстрой СССР ГПИ Гражданпроект САНТЕХПРОЕКТ		
Рук. гр.	Боброва					

22189 11 11

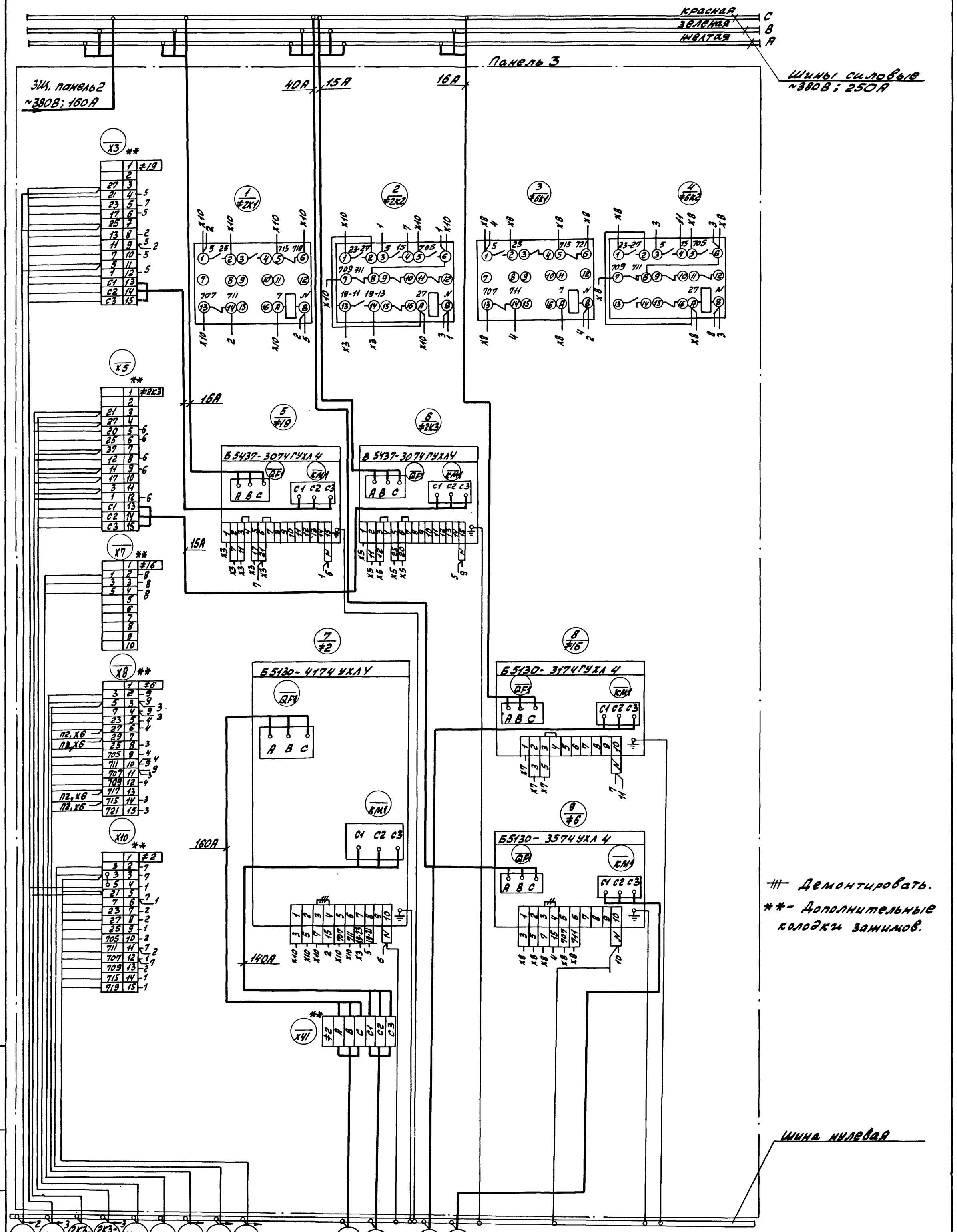

Альбом 10

Демонтировать.

** - Дополнительные колодки зажимов.

ГИП	Гусева		
Нач.отд.	Латынцев		
Н.контр.	Креймер		
Гл.спец.	Креймер		
Рук.гр.	Боброва		

ТП 903-1-242.87 Эл.Н.

Котельная с 4 котлами ДЕ-10-14ГМ. Здание из сборных железобетонных конструкций

Литер	Масса	Масшт.

Лист 12 Листов

Щит открытый ЗЩ. Схема электрическая соединений и подключения. Панель 3.

Госстрой СССР, РПИ Горьковский САНТЕХПРОЕКТ

Инв.№ подл. | Подп. и дата | Взам. инв.№ | Инв.№ дубл. | Подп. и дата

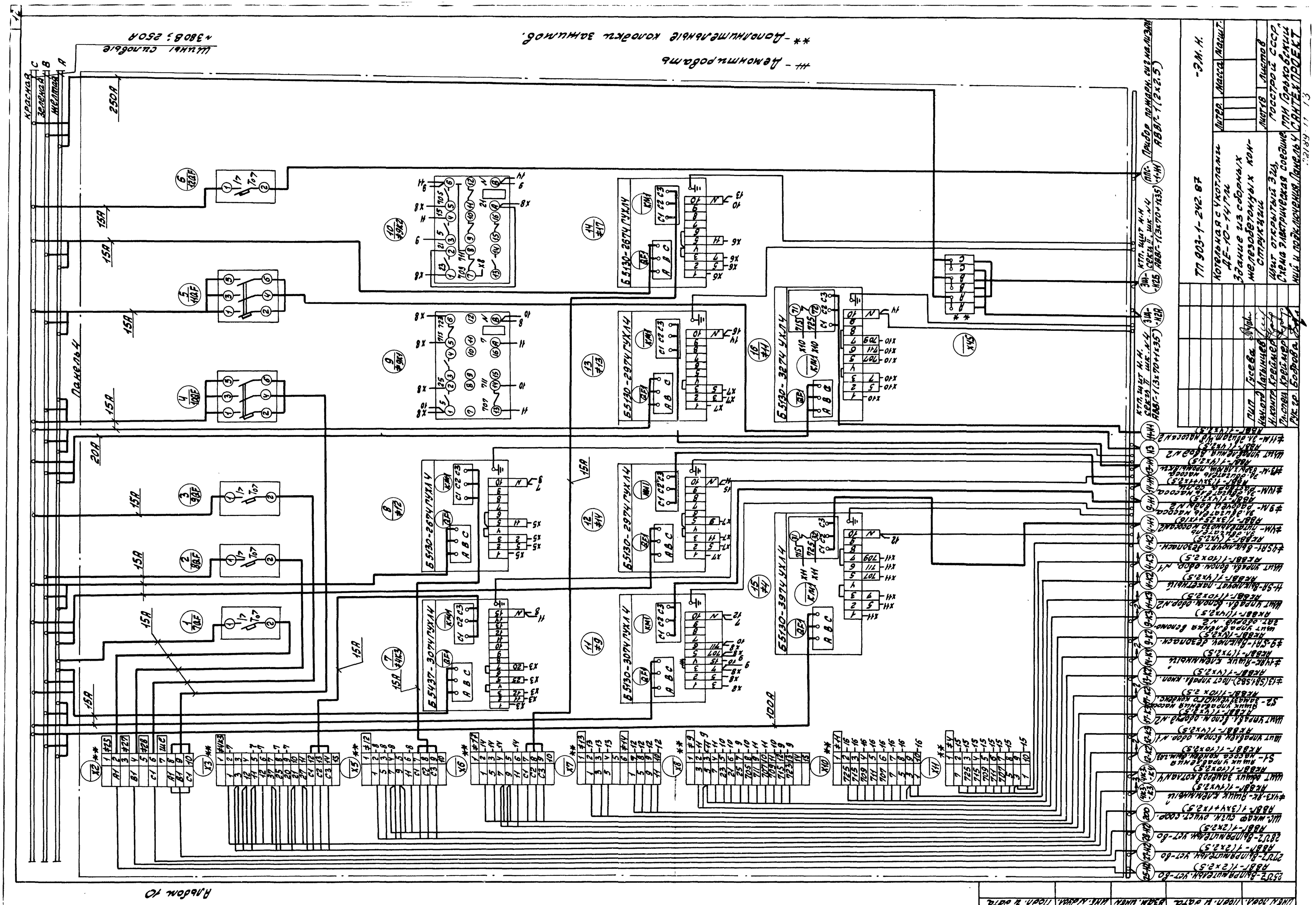
Шины сборные
~380В; 250А
** - Дополнительные хомуты заземлений.
# - Демонтировать
Красная
Зеленая
Желтая
Панель 4
250А
15А
20А
100А
Б5130-2674 УХЛ4
Б5130-2974 УХЛ4
Б5130-3274 УХЛ4
Б5130-2674 УХЛ4
Б5130-2974 УХЛ4
Б5130-3074 УХЛ4
Б5437-3074 УХЛ4
Б5130-3974 УХЛ4
Прибор пожарн. сигн. на базе АВВГ-1 (2х2,5)
КТП. щит н.н. секц. II шк. №4 АВВГ-1 (3х70+1х35)
КТП. щит н.н. секц. II шк. №4 АВВГ-1 (3х70+1х35)
Щит удаленный ВВГ №2
Щит удаленный ВВГ №2
Щит удаленный ВВГ №2
Щит удаленный ВВГ №2
Щит управл. бронм. двер. №1
Щит управл. бронм. двер. №1
Щит управл. бронм. двер. №2
Щит управл. бронм. двер. №2
Щит управл. бронм. двер. №2

Альбом 10

Панель		Поз. обозначение	Место надписи	Текст	Кол	Вид шрифта	Заготовка
3			Табличка	≠2К1			
			— " —	≠2К2			
			— " —	≠6К1			
			— " —	≠6К2			
			— " —	≠19			
			— " —	≠2К3			
			— " —	≠2			
			— " —	≠16			
			— " —	≠6			
	7	7QF	Табличка	Аппарат магнит. обраб. воды N2			
	8	8QF	— " —	Аппарат магнит. обработ. воды N4			
4	9	9QF	— " —	Аппарат магнит. обработ. воды N5			
	10	10QF	— " —	ШС-шкаф сигн. очист. сооб.			
	11	11QF	— " —	Щит управлен. ввод N2 ~380/220 В			
	12	12QF	— " —	Прибор пожарной сигнализ.			
			— " —	≠4К3			
			— " —	≠12			
			— " —	≠9К1			
			— " —	≠9К2			
			— " —	≠9			
			— " —	≠14			
			— " —	≠13			
			— " —	≠17			
			— " —	≠4			
			— " —	≠11			
			— " —				
			— " —				

Инв. N подл. | Подп. и дата | Взам. инв. N | Инв. N дубл. | Подп. и дата

Альбом 10

Откуда идет: Панель	Откуда идет: Блок зажимов, Номер зажима	Куда поступает: Панель	Куда поступает: Блок зажимов, Номер зажима	Генеральная маркировка	Откуда идет: Панель	Откуда идет: Блок зажимов, Номер зажима	Куда поступает: Панель	Куда поступает: Блок зажимов, Номер зажима	Генеральная маркировка
3	X8/6	2	X6/17	6-27	3	X8/13	2	X6/20	6-717
3	X8/7	2	X6/18	6-29					
3	X8/14	2	X6/19	6-715					

Инв. N подл. | Подп. и дата | Взам. инв. N | Инв. N дубл. | Подп. и дата

Альбом 10

Откуда идет: Панель	Откуда идет: Блок зажимов, Номер зажима	Куда поступает: Панель	Куда поступает: Блок зажимов, Номер зажима	Генеральная маркировка	Откуда идет: Панель	Откуда идет: Блок зажимов, Номер зажима	Куда поступает: Панель	Куда поступает: Блок зажимов, Номер зажима	Генеральная маркировка
1	X4/6	2	X10/19	18-21	1	X4/19	2	X10/4	1-5
1	X4/7	2	X10/20	18-23	1	X4/20	2	X10/8	1-21
1	X4/9	2	X10/17	18-11					
1	X4/10	2	X10/18	18-13					

Инв. N подл. | Подп. и дата | Взам. инв. N | Инв. N дубл. | Подп. и дата

Альбом 10

Откуда идёт: Панель	Откуда идёт: Блок зажимов, Номер зажима	Куда поступает: Панель	Куда поступает: Блок зажимов, Номер зажима	Генеральная маркировка	Откуда идёт: Панель	Откуда идёт: Блок зажимов, Номер зажима	Куда поступает: Панель	Куда поступает: Блок зажимов, Номер зажима	Генеральная маркировка
2	X10/19	1	X4/6	18-21	2	X6/17	3	X8/6	6-27
2	X10/20	1	X4/7	18-23	2	X6/18	3	X8/7	6-29
2	X10/17	1	X4/9	18-11	2	X6/19	3	X8/14	6-715
2	X10/X18	1	X4/10	18-13	2	X6/20	3	X8/13	6-717
2	X10/4	1	X4/19	1-5					
2	X10/8	1	X4/20	1-21					

Инв. N подл. | Подп. и дата | Взам. инв. N | Инв. N дубл. | Подп. и дата

Альбом 10

Формат	Зона	Поз.	Обозначение	Наименование	Кол.	Примечание
				Документация		
А4			ТП 903-1-242.87 ЭМ.Н лист 19	Чертеж общего вида	1	
А3			ТП 903-1-242.87 ЭМ.Н лист 22	Схема электрическая соединений и подключения	1	
А4			ТП 903-1-242.87 ЭМ.Н лист 21	Перечень надписей	1	
				Сборочные единицы		
				Н51		
		1		Пост управления кнопочный КЕ-011, исп.5	1	≠12SB1 (≠17SB1)
		2		Пост управления кнопочный КЕ-011, исп4	1	≠12SB2 (≠17SB2)
		3		Переключатель УП5311-С23	1	≠12SA (≠17SA)
				Блок из 10 зажимов типа БЗ24 на ток 25А	1	

Подп. и дата | Взам. инв. | Инв. N дубл. | Подп. и дата | Инв. N подл.

ТП 903-1-242.87 -ЭМ.Н			
ГИП Гусева	Котельная с 4 котлами ДЕ-10-14ГМ. Здание из сборных железобетонных конструкций. Технические данные аппаратов	Литер	Лист 20	Листов
Нач. отд. Латынцев		Госстрой СССР ГПИ Горьковский САНТЕХПРОЕКТ	
Н. контр. Креймер			
Гл. спец. Креймер			
Рук. гр. Боброва			

Альбом 10

Вид спереди
Дверь не показана

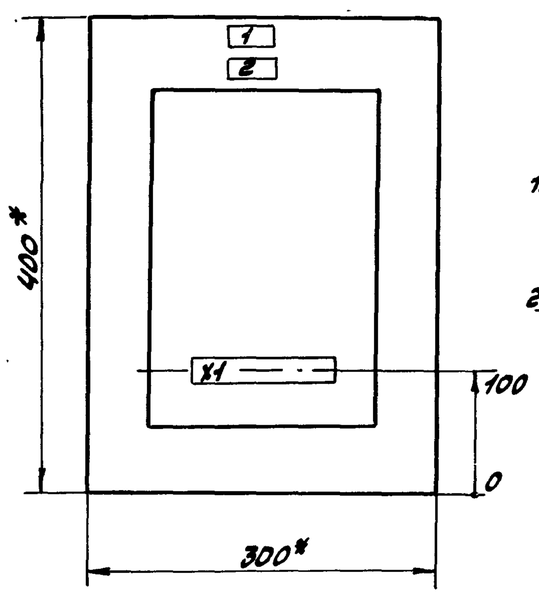

Дверь ящика
Вид спереди

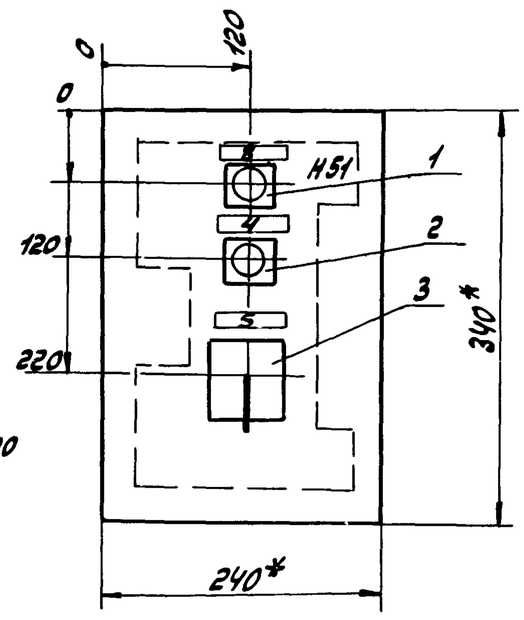

1*- Размеры для справок.

2- В контуре табличек и аппаратов указаны номера надписей по перечню надписей.

3. Глубина ящика 250мм.

4. По данному листу изготовить 2 комплекта ящиков.

Подп. и дата | Взам. инв. | Инв. N дубл. | Подп. и дата | Инв. N подл.

ТП 903-1-242.87 ЭМ.Н			
ГИП Гусева	Котельная с 4 котлами ДЕ-10-14ГМ. Здание из сборных железобетонных конструкций	Литер	Масса	Масшт.
Нач. отд. Латынцев		Лист 19	Листов
Н. контр. Креймер	Ящик S1 (S2) Чертеж общего вида	Госстрой СССР ГПИ Горьковский САНТЕХПРОЕКТ	
Гл. спец. Креймер			
Рук. гр. Боброва			

Альбом 10

Ящик S1(S2). Вид спереди

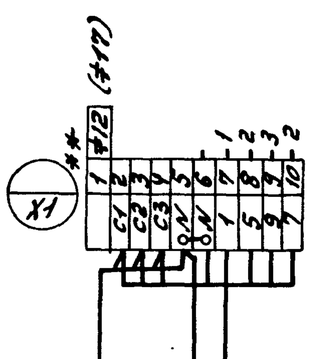

Дверь ящика
(Вид со стороны монтажа)

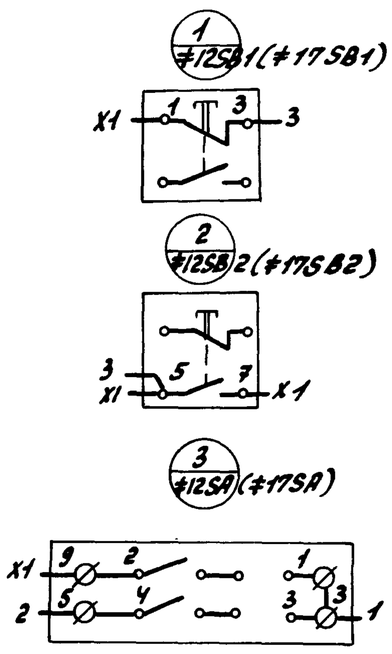

≠12М-Эл. двигатель насоса конденсата дымовых газов (≠17М-Эл. двигатель насоса замазученного кон-та

12-Н1 — АПВ-4(1х2)

12-К2 — Эл. пан. 4 АКВВГ-1(10х2,5)

17-Н1

17-К2

2

Ящик S1

Ящик S2

Подп. и дата | Взам. инв. | Инв. N дубл. | Подп. и дата | Инв. N подл.

ТП 903-1-242.87 -ЭМ.Н			
ГИП Гусева	Котельная с 4 котлами ДЕ-10-14ГМ. Здание из сборных железобетонных конструкций	Литер	Масса	Масшт.
Нач. отд. Латынцев		Лист 22	Листов
Н. контр. Креймер	Ящик S1(S2) Схема электрическая соединений и подключения	Госстрой СССР ГПИ Горьковский САНТЕХПРОЕКТ	
Гл. спец. Креймер			
Рук. гр. Боброва			

Альбом 10

Панель	Надпись	Поз. обозначение	Место надписи	Текст	Кол	Вид шрифта	Заготовка
1	1		Табличка	S1 (S2)	1		
	2		—"—	≠12- Насос конд. дым газ (≠17- Насос замаз. конден)	1		
	3	≠12, SB1 (≠17SB1)	—"—	„Стоп"	1		
	4	≠12SB2 (≠17SB2)	—"—	„Пуск"	1		
	5	≠12SA (≠17SA)	—"—	„Выбор режима"	1		
			на ключе	Местн-отк-автом	1		

Подп. и дата | Взам. инв. | Инв. N дубл. | Подп. и дата | Инв. N подл.

ТП 903-1-242.87 -ЭМ.Н			
ГИП Гусева	Котельная с 4 котлами ДЕ-10-14ГМ. Здание из сборных железобетонных конструкций	Литер	Лист 21	Листов
Нач. отд. Латынцев	Ящик S1(S2) Перечень надписей	Госстрой СССР ГПИ Горьковский САНТЕХПРОЕКТ	
Н. контр. Креймер			
Гл. спец. Креймер			
Рук. гр. Боброва			

Вид спереди
Дверь не показана

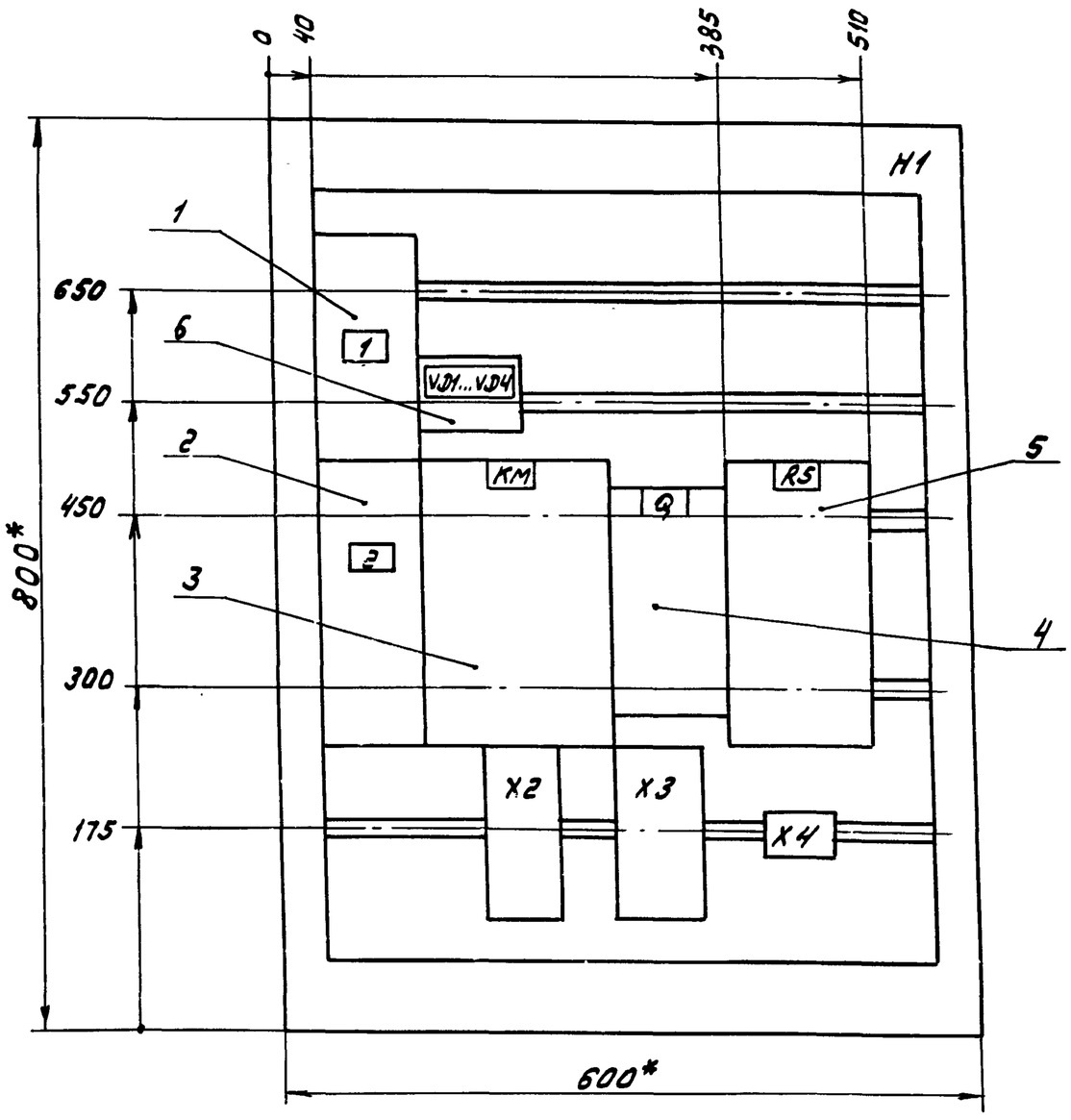

Дверь ящика
Вид спереди

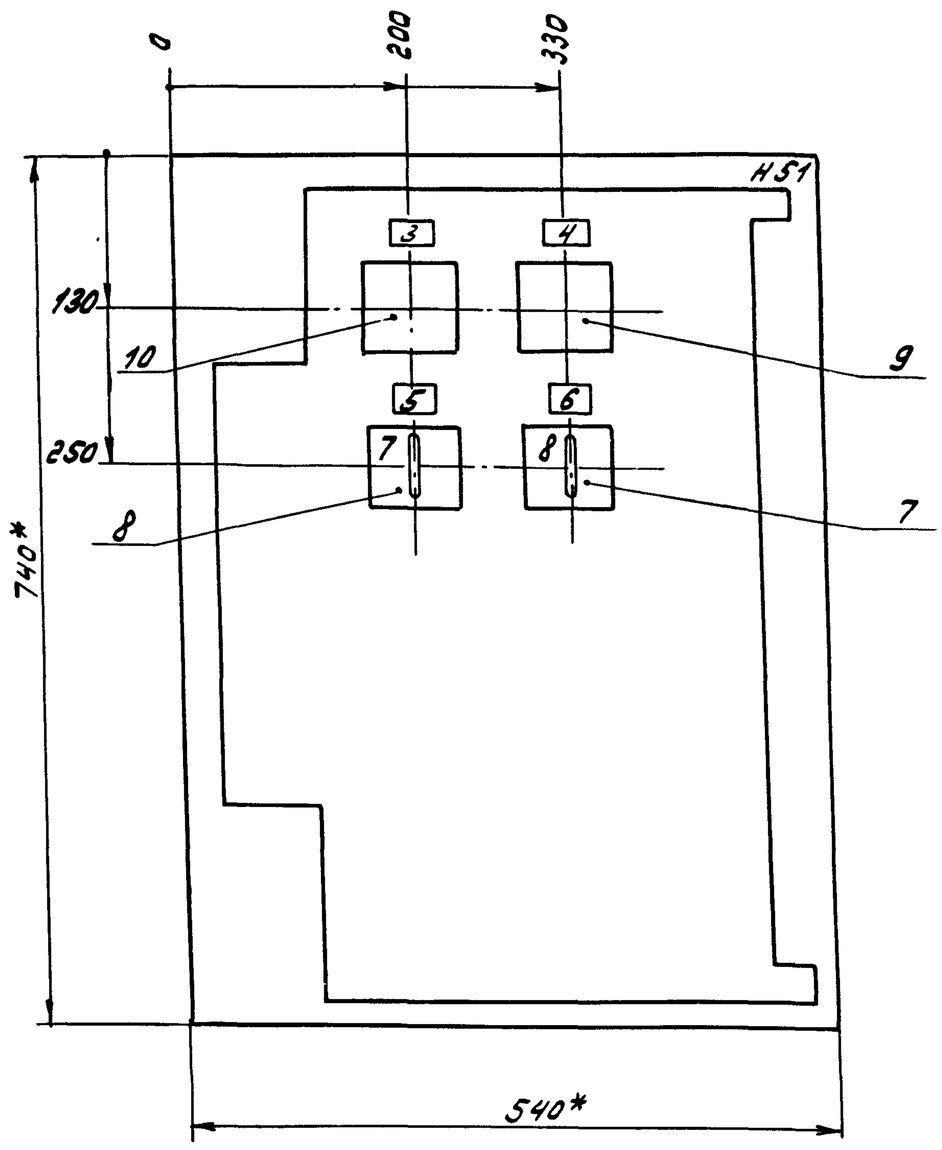

* Размеры для справок

В контуре табличек и аппаратов, указаны номера надписей по перечню надписей.

Глубина ящика 350 мм

ГИП	Гусева		ТП 903-1-242.87 ЭМ.Н
Нач.отд	Латынцев		Котельная с 4 котлами ДЕ 10-14ГМ. Здание из сборных железобетонных конструкций. Ящик S3. Чертеж общего вида
Н.контр	Каракина		Литер / Лист 23 / Листов 26
Гл.спец	Креймер		Госстрой СССР ГПИ Горьковский Сантехпроект
Рук.гр.	Каракина		

Альбом 10

Формат	Зона	Поз.	Обозначение	Наименование	Кол.	Примечание
				Документация		
А3			лист 23	Общий вид	1	
А3			лист 26	Схема соединений	1	
А4			лист 25	Перечень надписей	1	
				Сборочные единицы		
				H1 1		
		1		Выключатель АП50Б-2МТУ3 Iр 6,3А отс. 10	1	QF2
		2		Выключатель АП50Б-2МТУ3 U-220В Iр 40А отс. 10 п.п.	1	QF1
		3		Контактор МК1-0203 U-220В I 40А	1	KM
		4		Выключатель П81-10Б Исполн.3	1	Q
		5		Шунт 75ШС72 I 50А	1	RS

ГИП	Гусева		ТП 903-1-242.87 -ЭМ.Н
Нач.отд	Латынцев		Котельная с 4 котлами ДЕ 10-14ГМ. Здание из сборных железобетонных конструкций. Ящик S3. Технические данные аппаратов
Н.контр	Каракина		Литер / Лист 24.1 / Листов 26
Гл.спец	Креймер		Госстрой СССР ГПИ Горьковский Сантехпроект
Рук.гр.	Каракина		

Альбом 10

Формат	Зона	Поз.	Обозначение	Наименование	Кол.	Примечание
				Диод кремниевый Д226Б 0,3А 400В	4	VD1-VD4
		6		H51 01		
		7		Переключатель УП5312-С29У3	1	S AC
		8		Переключатель УП5312-А64У3	1	SN
		9		Амперметр М42100 кл.1,5 предел измер.0-50А 75мВ	1	PA
		10		Вольтметр М42100 кл.1,5 предел измер.0-75В	1	PV
				Блок зажимов серии Б324-4П25-В/ВУ3-5	1	X4
				Группа из 2х зажимов серии 3Н24-16П63-В/ВУ3	1	X2
				Группа из 3х зажимов серии 3Н24-16П63-В/ВУ3	1	X3

ТП 903-1-242.87 ЭМ.Н Лист 24.2

Альбом 10

Панель	Строка	Надпись	Поз. обозначение	Место надписи	Текст	Кол.	Вид шрифта	Заго-товка
		1	QF2	Табличка	АПС - 25В	1		
				То же	VD1... VD4	1		
		2	QF1	—"—	Авар. эвакуац. освещен. -40В	1		
			KM	—"—	KM	1		
			Q	—"—	Q	1		
			RS	—"—	RS	1		
		3	PV	—"—	Контроль изоляции	1		
		4	PA	—"—	Нагрузка аккум. батареи	1		
		5	SN	—"—	Контроль изоляции	1		
		6	SAC	—"—	Выбор режима зарядки	1		
		7	SN	на ключе	$З^1-ш^2-З^3$	1		
		8	SAC	на ключе	40^1 В - откл ^{2} - 25^3 В	1		

Альбом

Инв. № подл. | Подп. и дата | Взам. инв. № | Инв. № дубл. | Подп. и дата

ТП 903-1-242.87				ЭМ. Н.
ГИП	Гусева	Котельная с 4 котлами ДЕ 10-14 ГМ. Здание из сборных железобетонных конструкций. Ящик S3. Перечень надписей.	Литер	Лист 25 / Листов 26
Нач. отд.	Латынцев		Госстрой СССР ГПИ Горьковский Сантехпроект	
Н. контр.	Каракина			
Гл. спец.	Креймер			
Рук. гр.	Каракина			

ТП 903-1-242.87

Литер	Лист	Листов

Госстрой СССР ГПИ Горьковский Сантехпроект

Альбом 10

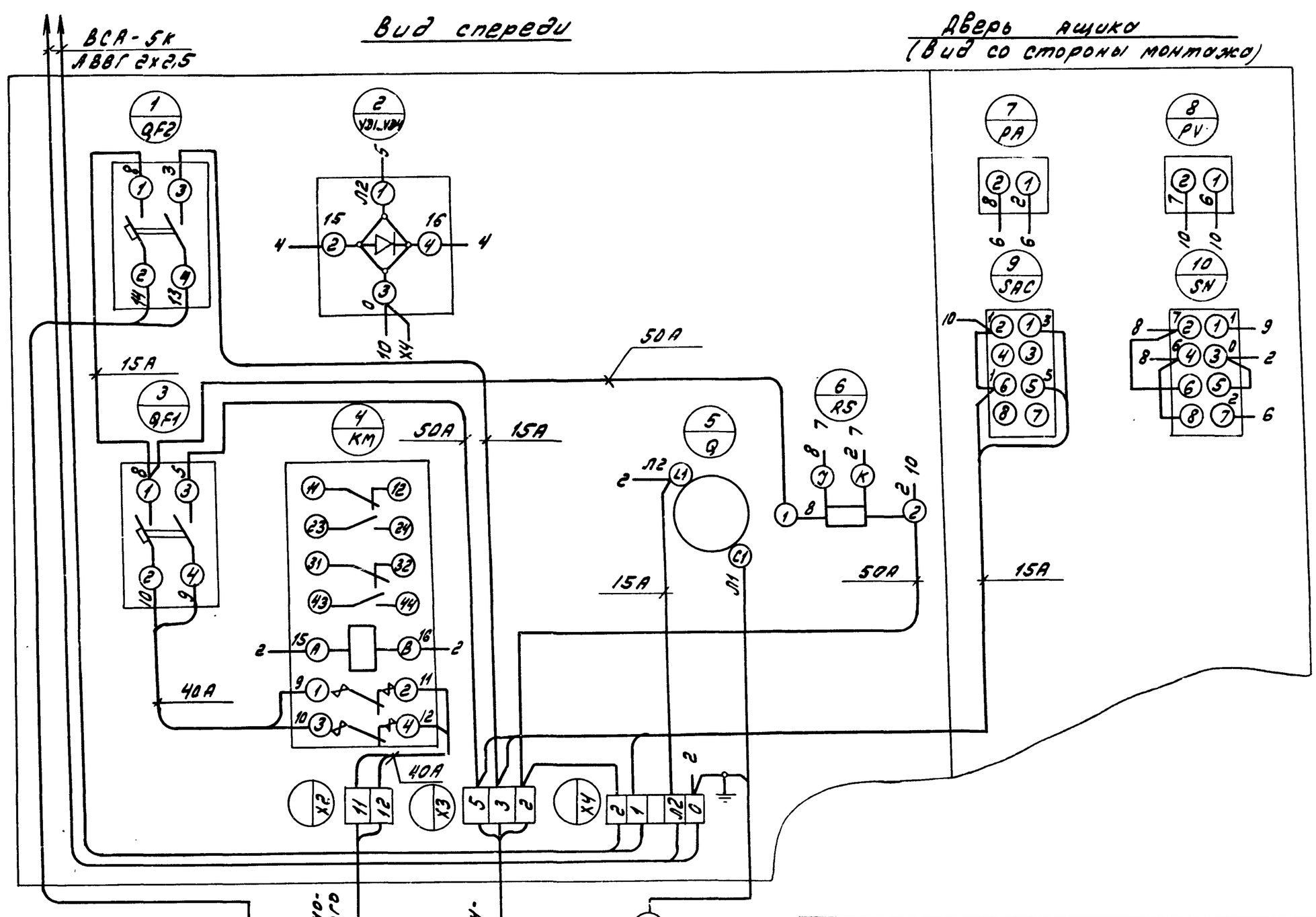

ТП 903-1-242.87				ЭМ. Н.
ГИП	Гусева	Котельная с 4 котлами ДЕ 10-14 ГМ. Здание из сборных железобетонных конструкций. Ящик S3. Схема электрическая соединений и подключений	Литер	Лист 26 / Листов 26
Нач. отд.	Латынцев		Госстрой СССР ГПИ Горьковский Сантехпроект	
Н. контр.	Каракина			
Гл. спец.	Креймер			
Рук. гр.	Каракина			