ТИПОВОЙ ПРОЕКТ
903-1-242.87

КОТЕЛЬНАЯ С 4 КОТЛАМИ ДЕ-10-14 ГМ СИСТЕМА ТЕПЛОСНАБЖЕНИЯ ЗАКРЫТАЯ. ТОПЛИВО - ГАЗ, РЕЗЕРВ-МАЗУТ. ЗДАНИЕ ИЗ СБОРНЫХ ЖЕЛЕЗОБЕТОННЫХ КОНСТРУКЦИЙ

АЛЬБОМ 7

СТРОИТЕЛЬНЫЕ ИЗДЕЛИЯ

22189-08
ЦЕНА 2-28

ЦЕНТРАЛЬНЫЙ ИНСТИТУТ ТИПОВОГО ПРОЕКТИРОВАНИЯ
ГОССТРОЯ СССР

Москва. А-445. Смольная ул., 22

Сдано в печать III 1988 года

Заказ № 4110 Тираж 1170 экз

ТИПОВОЙ ПРОЕКТ
903-1-242.87

КОТЕЛЬНАЯ С 4 КОТЛАМИ ДЕ-10-14 ГМ СИСТЕМА ТЕПЛОСНАБЖЕНИЯ ЗАКРЫТАЯ. ТОПЛИВО - ГАЗ, РЕЗЕРВ - МАЗУТ. ЗДАНИЕ ИЗ СБОРНЫХ ЖЕЛЕЗОБЕТОННЫХ КОНСТРУКЦИЙ

АЛЬБОМ 7

СТРОИТЕЛЬНЫЕ ИЗДЕЛИЯ

РАЗРАБОТАН:
Проектным институтом N2

УТВЕРЖДЕН:
Госстроем СССР протокол от 17.04.87 N-А4-43

Главный инженер института — Илюхин В.П.
Главный инженер проекта — Любавин О.Г.

22189-08 2

Содержание

Обозначение	Наименование	Стр.
ТУ-903-1-242.87 КЖ.И. ТУ	Технические условия на изготовление арматурных и закладных изделий	4
– КЖ.И.1.0	Ферма (ФБ18I-1В-1, ФБ18I-2В-4, ФБ18I-2В-1, ФБ18I-1В-3, ФБ18I-2В-2, ФБ18I-3В-1)	4
– КЖ.И.1.0СБ	Ферма (ФБ18I-1В-1, ФБ18I-2В-4, ФБ18I-2В-1, ФБ-18I-1В-3; ФБ18I-2В-2, ФБ18I-3В-1) Сборочный чертеж	5
– КЖ.И.2.0	Ферма (ФБ18I-1В-2, ФБ18I-2В-3)	6
– КЖ.И.3.0	Ферма (ФБ18III-7В-1, ФБ18III-8В-1)	7
– КЖ.И.4.0	Колонна (К60-12-1, К60-10-1)	8
– КЖ.И.5.0	Колонна (К60-12-2, К60-10-2)	9
– КЖ.И.6.0	Колонна (К60-12-3, К60-10-3)	10
– КЖ.И.7.0	Колонна (К60-12-4; К60-10-4; К60-12-13; К60-10-13)	11
– КЖ.И.8.0	Колонна (К60-12.5, К60-10-5)	12
– КЖ.И.9.0	Колонна (К60-12-6, К60-10-6)	13
– КЖ.И.10.0	Колонна (К60-12-7, К60-10-7)	14
– КЖ.И.11.0	Колонна (К60-12-8, К60-10-8)	15
– КЖ.И.12.0	Колонна (К60-12-9, К60-10-9)	16
– КЖ.И.13.0	Колонна (К60-12-10, К60-10-10)	17
– КЖ.И.14.0	Колонна (К60-12-11, К60-10-11)	18
– КЖ.И.15.0	Колонна (К60-12-12, К60-10-12)	19
– КЖ.И.16.0	Колонна (6КФ85-2-1, 6КФ85-2-2)	20
– КЖ.И 17.0	Колонна К1	21
– КЖ.И.17.1	Каркас пространственный КП1	22
– КЖ.И.17.2	Сетка арматурная (С1, С2, С3)	23
– КЖ.И.18.0	Колонна (К30-6-1, К30-6-4)	24
– КЖ.И.19.0	Колонна К30-6-2	25
– КЖ.И.20.0	Колонна К30-6-3	26
– КЖ.И.21.0	Плита покрытия (ПГ2АТVIIIT-3, ПГ8АТVIIIT-4)	27
– КЖ.И.22.0СБ	Плита покрытия ПВ10-3АТVIIIT-3	28
– КЖ.И.22.1	Каркас пространственный КП2	29
– КЖ.И.22.2	Каркас плоский КР4	29
– КЖ.И.23.0	Плита покрытия (ПГ-1АТVIIIT-3; ПГ-2АТVIIIT-5; ПГ-3АТVIIIT-3)	30
– КЖ.И.24.0	Перемычка (5ПБ25-37-1, 5ПБ27-27-а-1)	30
– КЖ.И.25.0	Перемычка (3ПБ18-37а, 3ПБ21-8а)	31
– КЖ.И.26.0	Перемычка (5ПБ18-27а, 5ПБ21-27а)	31
– КЖ.И 27.0	Фундаментная балка (ФБ6-31а, ФБ6-13а, ФБ6-12а, ФБ6-14а)	32
– КЖ.И.28.0	Фундаментная балка (ФБ6-2а, ФБ6-3а, ФБ6-4а)	32
– КЖ.И.29.0СБ	Панель стеновая (ПС62.5.18.2.0-1Л-1-31А; ПС63.18.2.5-2Л-1-31А; ПС64 18.3.5-6Л-31А; ПС60 18.2.0-1Л-36Е; ПС60 18.2.0-3Л-36Е; ПС60 12.2.0-2Л-38Б; ПС60 12 2.0-4Л-38Б; ПС60 12 2.0-2Л 38В; ПС60 12 2.0-4Л. 38В; ПС60.18 2.0-1Л-36Д; ПС60 18.2.0-3Л-36Д) Сборочный чертеж	33
– КЖ.И. 29.0	Панель стеновая (ПС62.5 18.2.0-1Л-31А; ПС63 18 2.5-2Л-1-31А; ПС64.18.3.5-6Л-31А; ПС60.18.2.0-1Л-36Е; ПС60 18.2.0-3Л-36Е; ПС60 12.2 0-2Л-38Б; ПС60 12 2.0.-4Л-38Б; ПС60 12.2.0-2Л-38В; ПС60 12 2 0-4Л 38В; ПС60 18 2 0-1Л-36Д; ПС60 18 2.0-3Л-36Д)	33
– КЖ.И.30.0СБ	Панель стеновая (ПС60.12.2.0-2Л-37А; ПС60.12,2 0-2Л-38А; ПС60.12.2.0-4Л-38А; ПС60 12.2.5-3Л-38А; ПС60 12.3,5-6Л-38А) Сборочный чертеж	34
– КЖ.И. 30.0	Панель стеновая (ПС60.12.2.0-37А; ПС.60 12,2.0-2Л-38А; ПС60.12,2.0-4Л-38А; ПС60.12.2.5-3Л-38А; ПС60.12.3.5-6Л-38А)	34
– КЖ.И. 31.0СБ	Панель стеновая (ПС30.18 2.0-6Л-53Б; ПС30 18.2.0-6Л-53А; ПС30.18.2.5-6Л-53А; ПС30.18.3.5-6Л-53А; ПС30.12.2.0-6Л-53А; ПС30.12.2.5-6Л-53А; ПС30.12.3.5-6Л-53А) Сборочный чертеж	35
– КЖ.И. 31.0	Панель стеновая (ПС30.18.2.0-6Л-53Б; ПС30 18.2.0-6Л-53А; ПС30.18 2.5-6Л-53А; ПС30.18.3.5-6Л-53А; ПС30.12.2.0-6Л-53А; ПС30.12.2.5-6Л-53А; ПС30.12.3.5-6Л-53А)	35

Содержание

Обозначение	Наименование	Стр
-КЖ.И.32.0	Панель стеновая (2ПС8.12.2,0-А-72А; 2ПС 8 18.2,0-А-72А; 2ПС9.12.2,5-А-72А; 2ПС 10.12.3,5-А-72А)	35
-КЖ.И.33.0	Панель стеновая (ПС 60.18.2,0-1А-36А) ПС60 18 2,0-31-36А)	36
-КЖ.И.34.0	Панель стеновая (ПС 60.18.2,0-1А-36Б; ПС60 18 2,0-3А-36Б; ПС 60 18 2,0-1А-36В; ПС60 18 2,0-3А-36В, ПС60 18 2,0-1А-36Г; ПС 60 18 2,0-3А-36Г)	37
-КЖ.И 35.0	Панель стеновая (ПС 30.12.2,0-6А-53Б; ПС 30.12 2,0-6А-58В)	37
-КЖ И.36.0	Панель стеновая (2ПС12 12 2,0-А-72А; 2ПС12 18.2,0-А-72А; 2ПС 20 12 2,6-А-73А; 2ПС 20 18 2,0-А-73А; 2ПС 15.12 2,0-А-58А; 2ПС 15 18 2,0-А-58А)	38
-КЖ.И.37.0	Панель стеновая (ПС60 12.2,0-2А-34А; ПС62 5.12.2,0-2А-1-31А)	39
-КЖ.И 38.0	Ригель РОП 4 56-40-а	40
-КЖ И.39.0	Ригель РЛП 4.56-30-а	40
-КЖ.И.40.0	Лоток Лу 10-8-1	41
-КЖ И.41.0	Лоток Л 10-3-1	41
-КЖ И 42.0	Лоток Л 10д-3-1	42
-КЖ.И.43.0	Лоток Л 29д-3-1	42
-КЖ.И 44.0	Лоток 15-5-1	43
-КЖ.И.45.0	Лоток 4-8-1	43
-КЖ.И.46.0	Насадка Н1	44
-КЖ.И.47.0	Опора ОП1	44
-КЖ.И.48.0	Щит (Щ1, Щ3, Щ4)	45
-КЖ.И.49.0	Щит Щ2	46
-КЖ.И.50.0	Щит Щ5	46
-КЖ.И.51.0	Сетка арматурная (С4, С5, С6)	47

Обозначение	Наименование	Стр.
-КЖ.И.52.0	Изделие закладное М1	47
-КЖ.И.53.0	Изделие закладное МН1	48
-КЖ.И.54.0	Каркас плоский КР1	48
-КЖ.И.55.0	Решетка Р1а	49
-КЖ.И.56.0	Решетка Р1	49
-КЖ.И.57.0	Рама металлическая РМ1	50
-КЖ.И.58.0	Рама металлическая РМ2	50
-КЖ.И.59.0	Сетка арматурная С7	51
-КЖ.И.60.0	Изделие закладное (МС1, МС2, МС3)	51
-КЖ.И.61.0	Изделие закладное МН2	52
-КЖ И 62.0	Изделие закладное МН3	52
-КЖ.И.63.0	Изделие закладное МН4	53
-КЖ.И 64.0	Изделие закладное МН5	53
-КЖ.И 65.0	Каркас плоский КР3	54
-КЖ И.66.0	Каркас плоский (КР4, КР5)	54
-КЖ И.67.0	Ведомость расхода стали на закладные изделия	55
-КЖ.И.68.0	Ведомость расхода стали на закладные изделия	55
-КЖ.И.69.0	Щит деревянный ЩД1	56
-КЖ.И.70.0	Щит деревянный ЩД2	56
-КЖ И.71.0	Петля П1	57
-КЖ.И.72.0	Изделие закладное МД1	57
-КЖ.И.73.0	Рама металлическая РМ3	58
-КЖ.И 74.0	Изделие закладное М2	58

1. Материал проката указан на листах.

2. Материал арматурной стали:
для класса $A\overline{I}$ - марка ВСт.3 кп2 по ГОСТ 5781-82,
для класса $A\overline{III}$ марка 25Г2С по ГОСТ 5781-82.

3. Арматурные сетки выполнять при помощи контактной точечной сварки по ГОСТ 14098-85.

4. Сварку стержней сеток производить во всех пересечениях двух крайних рядов, в остальной зоне допускаются несваренные пересечения в количестве не более двух на один $м^2$.

5. Электроды принять типа Э42 по ГОСТ 9467-75.

6. Сварку производить в соответствии с ГОСТ 14098-85 ГОСТ 5264-80.

7. Арматурные, закладные и соединительные изделия должны отвечать требованиям ГОСТ 10922-75.

8. Закладные и соединительные изделия защитить антикоррозионным покрытием из эмали ПФ-115 ГОСТ 6465-76 по грунту ГФ-021, ГОСТ 25129-82, в стеновых панелях - горячим цинкованием, толщина цинкового покрытия 60 мкм по СНиП 2.03.11-85.

Привязан

Инв. №

Нач. отд.	Бурзин	
Н. контр.	Конева	
Гл. спец.	Конева	
Рук. гр.	Глебкова	
Ст. инж.	Александрова	
Инж.	Махновский	
Провер.	Прядухина	

ТП 903-1-242.87 КЖ.И.ТУ

Технические условия на изготовление арматурных и закладных изделий

Стадия	Лист	Листов
Р		1

Проектный институт № 2

Формат

Инв. № подл.	Подпись и дата	Взам. инв. №	Обозначение	Наименование	Количество на исполнение —	01	02	03	04	05	КЖ.И.1.0	Примечание
				Документация								
			1.463-3 в.I	Пояснительная записка								
			ТП 903-1-242.87 КЖ.И.2.0	Узлы установки закладных изделий								
			ТП 903-1-242.87 КЖ.И.1.0.СБ	Сборочный чертеж								
				Сборочные единицы								
			1.463-3 в.I	Ферма ФБ 18I-18	1	1		1				
				ФБ 18I-28		1	1		1			
				ФБ-18I-38						1		
			1.400-6/76 в.1	Изделие закладное М4-14	2	9	9	10	10	10		
			1.400-6/76 в.1	М4-6-1	3		6	2	2	2		
			1.400-6/76 в.1	М4-10-1	4	2	2	2	2	2		

А3

А3

ТП 903-1-242.87 КЖ.И.1.0

Ферма (ФБ 18I-1В-1, ФБ-18I 2В-4, ФБ 18I-2В-1, ФБ-18I-1В-3, ФБ-18I-2В-2, ФБ-18I-3В-1)

Стадия	Лист	Листов
Р		1

Проектный институт № 2

Нач. отд.	Бурзин	
Н. контр.	Конева	
Гл. спец.	Конева	
Рук. гр.	Глебкова	
Ст. инж.	Александрова	
Исполн.	Бондарь	
Провер.	Александрова	

Привязан

Инв. №

Рис. 1

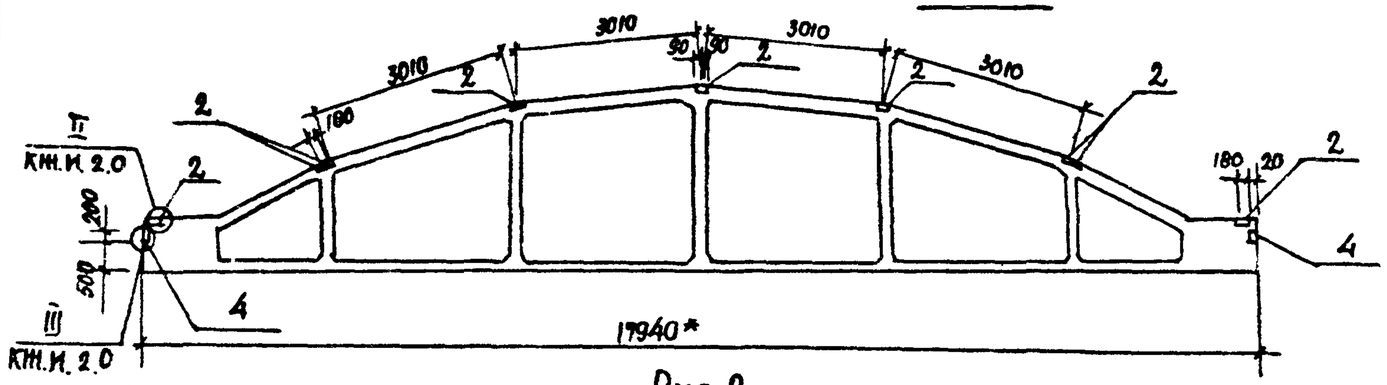

Рис. 2
(остальное см. Рис. 1)

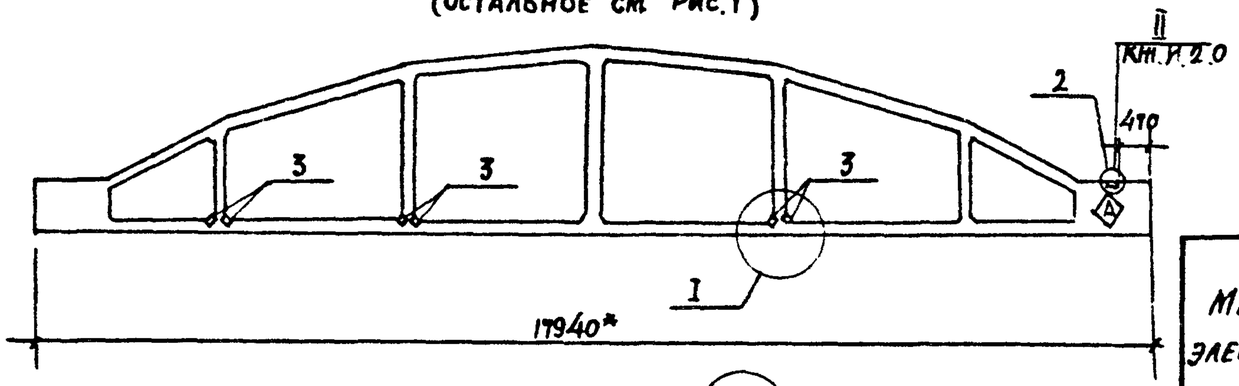

Рис. 3
остальное см. Рис. 1

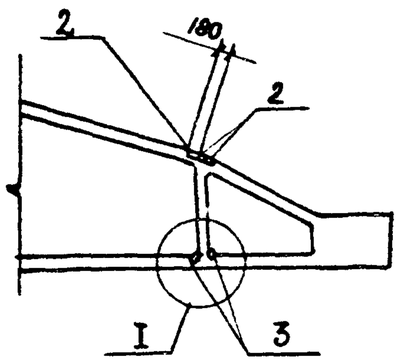

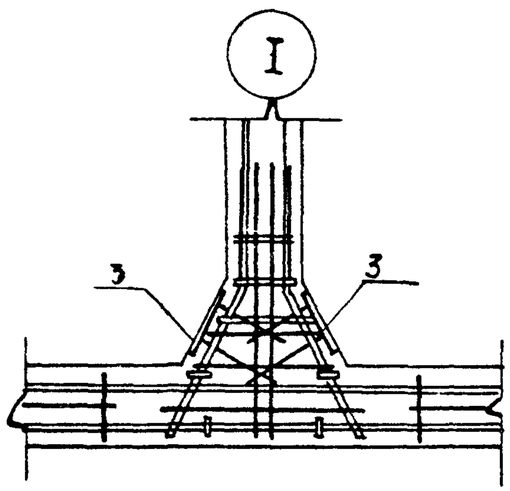

Обозначение	Наименование	Рис.
ТП 903-1-242.87 КН.И.1.0СБ	ФБ18I-1В-1	1
-01	ФБ18I-2В-4	1
-02	ФБ18I-2В-1	2
-03	ФБ18I-1В-3	3
-04	ФБ18I-2В-2	3
-05	ФБ18I-3В-1	3

Ведомость расхода стали на дополнительные закладные изделия, кг

Марка элемента	Изделия закладные								Всего
	Арматура класса			Прокат марки					
	AIII			ВСт3кп2					
	ГОСТ 5781-82			ГОСТ 19903-74			ГОСТ 8589-72		
	ф8	ф10	Итого	-6	Итого		180×7	Итого	
ФБ18I-1В-1	2,6	0,4	3,0	18	18		6,8	6,8	27,8
ФБ18I-2В-4	2,6	0,4	3,0	18	18		6,8	6,8	27,8
ФБI-2В-1	4,2	0,6	4,8	36,6	36,6		10,2	10,2	51,6
ФБ18I-1В-3	3,2	0,4	3,6	26,2	26,2		6,8	6,8	36,6
ФБ18I-2В-2	3,2	0,4	3,6	26,2	26,2		6,8	6,8	36,6
ФБ18I-3В-1	3,2	0,4	3,6	26,2	26,2		6,8	6,8	36,6

1. ◇А Знак ориентации нанести несмываемой краской.
2. * Размер для справок.

Нач.отд.	Бурзин	
Н.контр.	Конева	
Гл.спец.	Конева	
Рук.гр.	Глебкова	
Ст.инж.	Александрова	
Исполн.	Бондарь	
Провер.	Александрова	

Привязан

Инв.№

ТП 903-1-242.87 КН.И.1.0.СБ

Ферма (ФБ18I-1В-1, ФБ18I-2В-4, ФБ18I-2В-1, ФБ18I-1В-3, ФБ18I-2В-2, ФБ-18I-3В-1) сборочный чертеж

Стадия	Масса	Масштаб
Р	6,5т	1:100
Лист	Листов 1	

Проектный институт №2

Копировал

Формат

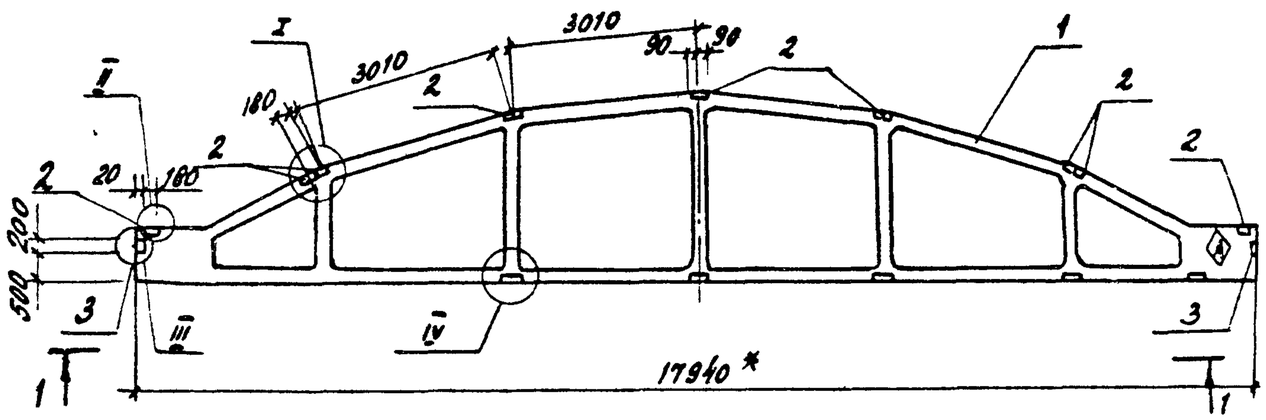

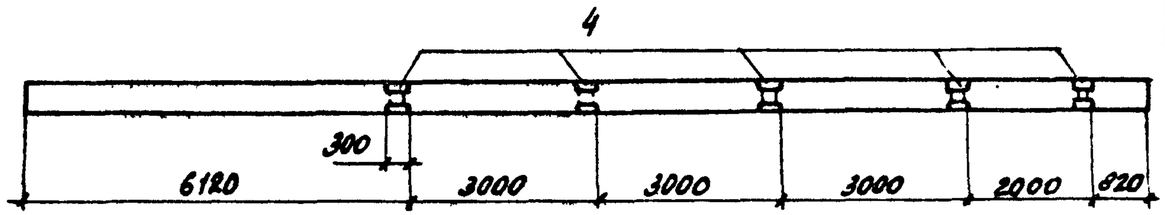

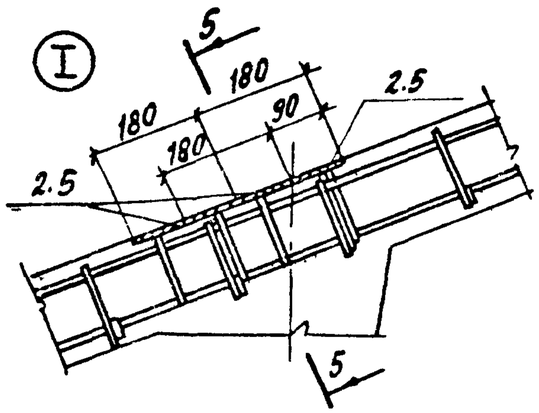

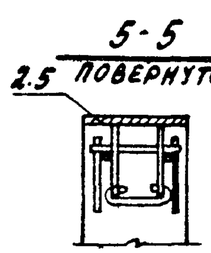

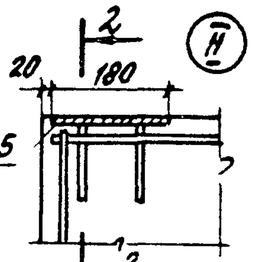

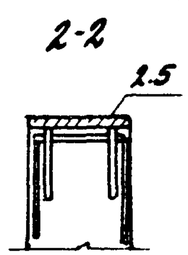

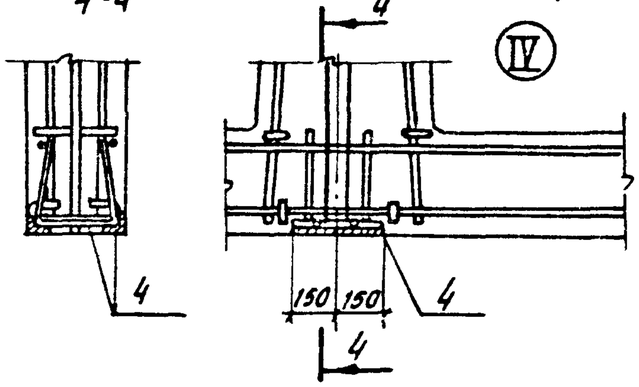

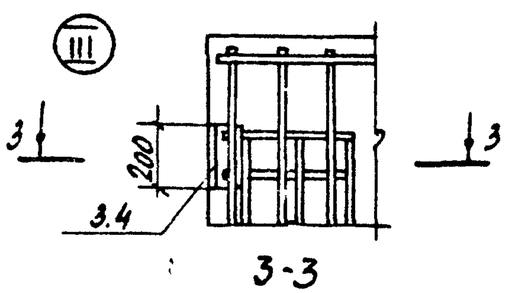

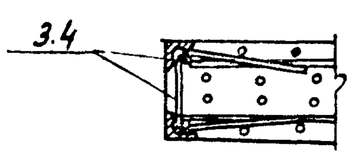

1. Ⓐ Знак ориентации нанести несмываемой краской.
2. * Размер для справок

Формат	Зона	Поз.	Обозначение	Наименование	Кол. на исп. К№	Кол. на исп. Н.20	Примечание
				Документация			
			1.463-3 в.I	Пояснительная записка			
				Сборочные единицы			
		1	1.463-3 в.II лист 6	Ферма ФБ 18I-18	1		
				ФБ18I-2В		1	
		2	1.400.6/76 в.I	Изделие закладное М4-14	9	9	
		3	1.400.6/76 в.I	М4-10-1	2	2	
		4	1.400 6/76 в.I	М4-20	5	5	

Обозначение	Марка
ТП 903-1-242.87 К№.Н.2.0-	ФБ 18I-18-2
-01	ФБ 18I-2В-3

Ведомость расхода стали на дополнительные закладные изделия, кг

Марка элемента	Изделия закладные									Всего
	Арматура класса AIII				Прокат марки Вст3кп2					
	ГОСТ 5781-82				ГОСТ 8509-72			ГОСТ 19903-74		
	ф8	ф10	ф12	Итого	∠75x5	∠80x7	Итого	-δ=6	Итого	
ФБ18I-18-2	2.8	1.4	6.5	10.5	17.0	6.8	23.8	18	18	62.3
ФБ18I-2В-3	2.6	1.4	6.5	10.5	17.0	6.8	23.8	18	18	52.3

Нач. отд.	Бурзин	
Н.конт.	Конева	
Гл.спец.	Кенева	
Рук. гр.	Плебкова	
Ст. инж.	Александрова	
Инж.	Махновский	
Пров.	Александрова	

Привязан

Инв. №

ТП 903-1-242.87 К№.Н.2.0

Ферма (ФБ 18I-18-2, ФБ 18I-2В-3)

Стадия	Масса	Масштаб
Р	6.5т	1:100
Лист	Листов 1	

Проектный институт №2

Копировал: 22189-08 7 Формат

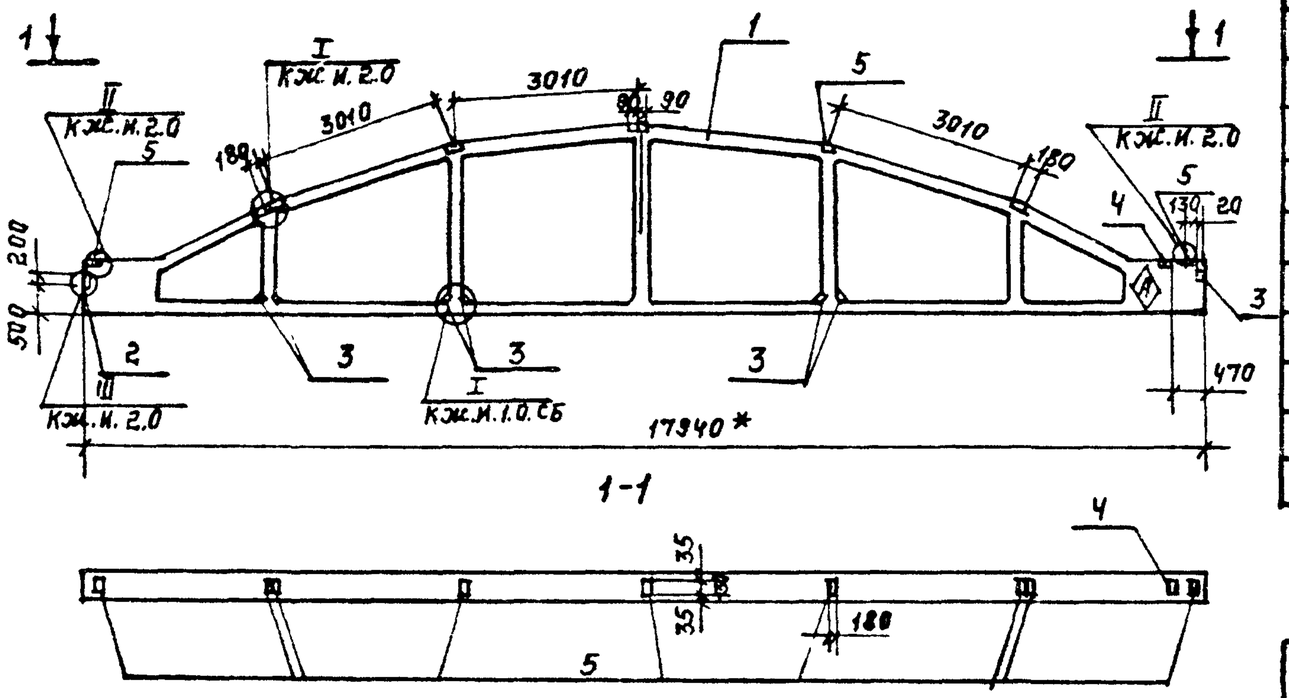

Обозначение	Наименование
ТП903-1-242.87 КЖИ.30	ФБ18Ш-7В-1
-01	ФБ18Ш-8В-1

Формат	Зона	Поз.	Обозначение	Наименование	Кол.на лист КЖИ.30 —	Кол.на лист КЖИ.30 01	Примеч.
				Документация			
			1.463-3 в.I	Пояснительная записка			
А3			ТП-903-1-242.87 КЖИ 20	Узлы установки закладных изделий			
				Сборочные единицы			
		1	1.463-3 в. II лист 17	Ферма ФБ18Ш-7В	1		
				ФБ18Ш-8В		1	
		2	1.400-6/76 в.1	МН-10-3	2	2	
		3	1.400-6/76 в.1	Изделие закладное М1-22-2	6	6	
		4	1.400-6/76 в.1	М4-6-1	1	1	
		5	1.400-6/76 в.1	М4-14	9	9	

Ведомость расхода стали на дополнительные закладные изделия, кг

Марка элемента	Изделие закладное								Всего
	Арматура класса			Прокат марки					
	AIII			ВСТ3КП2					
	ГОСТ 5781-82			ГОСТ 8689-72			ГОСТ19903-74		
	Ф8	Ф10	Итого	L110x10	L80x7	Итого	-6	Итого	
ФБ18Ш-7В-1	5,4	2,4	7,8	31,2	6,8	38,0	21,1	21,1	66,9
ФБ18Ш-8В-1	5,4	2,4	7,8	31,2	6,8	38,0	21,1	21,1	66,9

1. (А) Знак ориентации нанести несмываемой краской.
2. * Размер для справок.

Нач.отд.	Бурзин	
Н.контр.	Конева	
Гл.спец.	Конева	
Рук.гр.	Глебкова	
Ст.инж.	Александрова	
Техник	Бондарь	
Провер.	Александрова	

ТП903-1-242.87 КЖИ.3.0

Ферма (ФБ18Ш-7В-1; ФБ18Ш-8В-1)

Стадия	Масса	Масштаб
Р	9,2т	1:100
Лист	Листов 1	

Проектный институт №2

Привязан:

Инв. №

22189-08 8 Копировал: Жеем. Формат

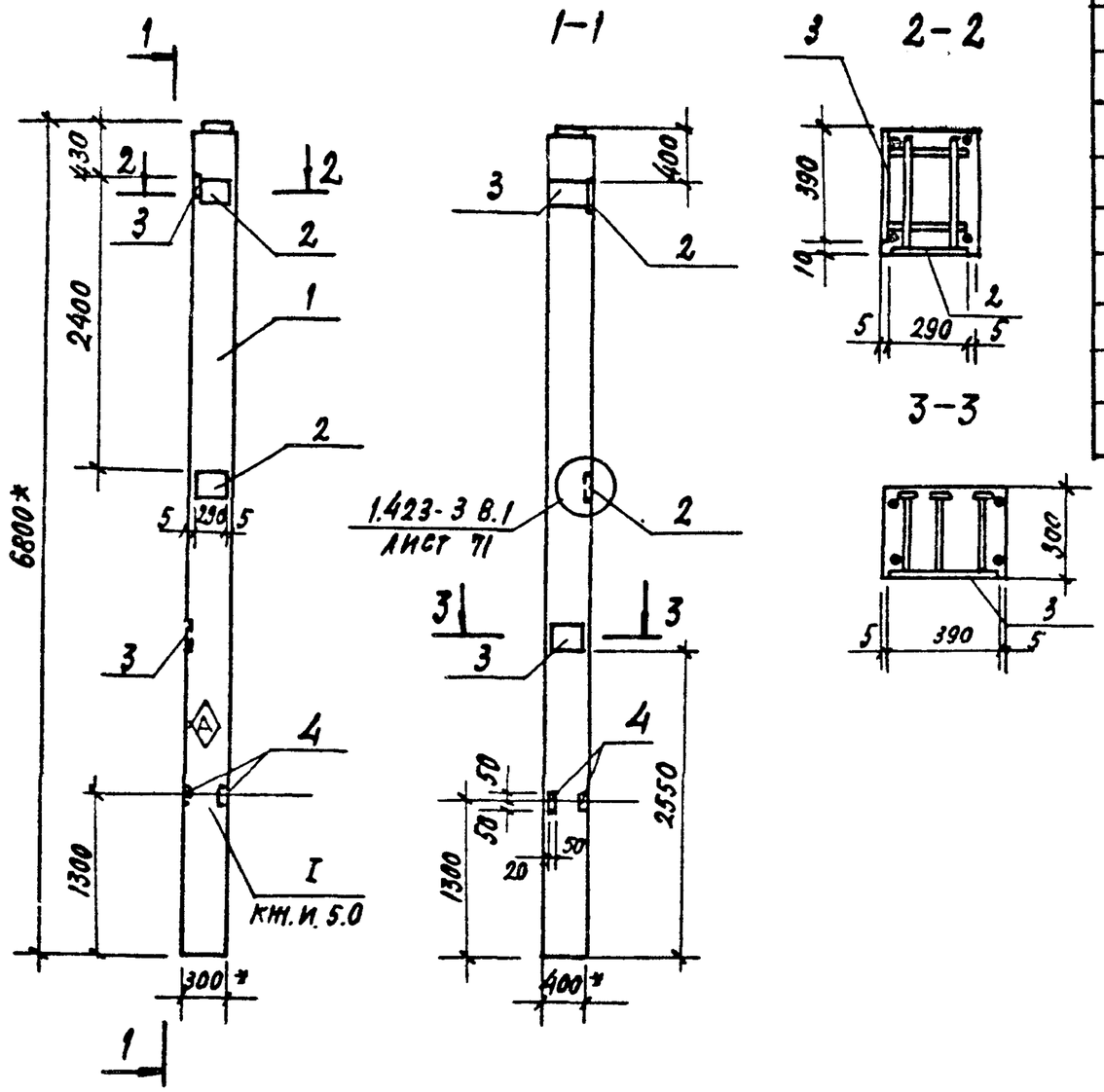

Формат	Зона	Поз.	Обозначение	Наименование	Кол на исп кн.и.4.0 —	Кол на исп кн.и.4.0 01	Примеч.
				Документация			
			1.423-3 в.1	Узлы установки закладных			
				изделий			
			1.423-3 в.0-1	Пояснительная записка			
				Сборочные единицы			
		1	1.423-3 в.1	Колонна К60-10		1	
				К60-12	1		
		2	1.423-3 в.2	Изделие закладное НМ1-6	2	2	
		3	1.400-6/76	М7-3	2	2	
		4	ТП 903-1-242.87 кн.и.52.0	М1	2	2	

Ведомость расхода стали на дополнительные закладные изделия, кг

Марка элемента	Изделия закладные												Всего
	Арматура класса								Прокат марки				
	AI			AIII					ВСТ3кп2				
	ГОСТ 5781-82								ГОСТ 19903-74				
	ф6		Итого	ф10	ф12	ф22		Итого	-8	-10		Итого	
К60-12-1, К60-10-1	0,4		0,4	3,6	4,0	2,6		10,4	22,0	9,0		31,0	41,8

1. * размеры для справок.
2. ⊗ знак ориентации нанести несмываемой краской.

Привязан

Инв. №

Нач. отд.	Бурзин	
Н. контр.	Конева	
Гл. спец.	Конева	
Рук. гр.	Глебкова	
Ст. инж.	Александрова	
Инжен.	Яшина	
Пров.	Прядухина	

ТП 903-1-242.87 Кн.и.4.0

Колонна (К60-12-1, К60-10-1)

Стадия	Масса	Масштаб
Р	2,0т	1:50

Лист | Листов 1

Проектный институт №2

Обозначение	Марка
ТП903-1-242.87 кн.и.4.0	К60-12-1
-01	К60-10-1

Копировал Ву — 22189-08 9 Формат

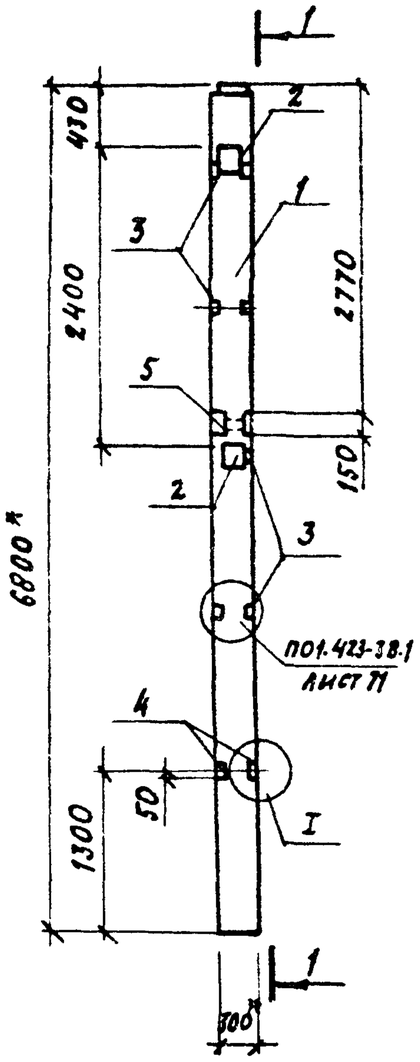

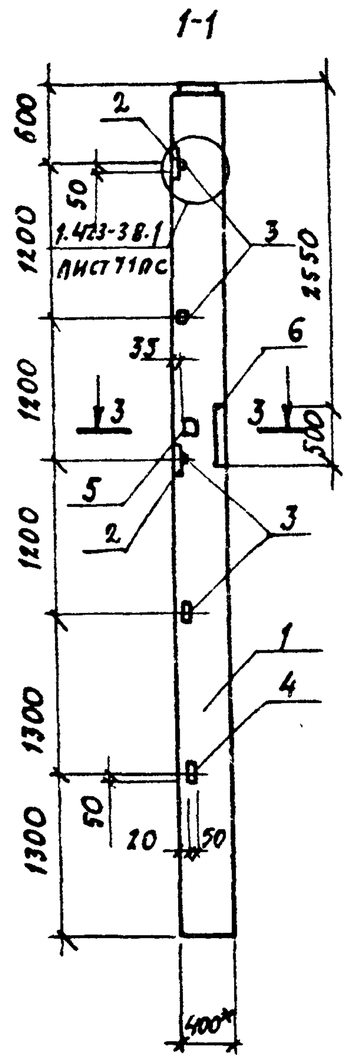

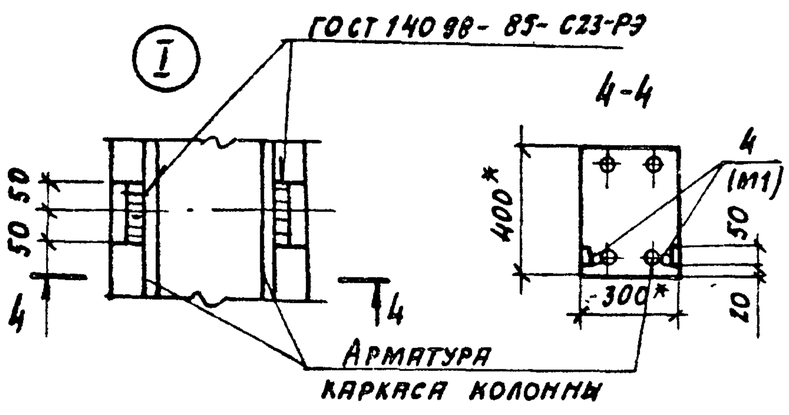

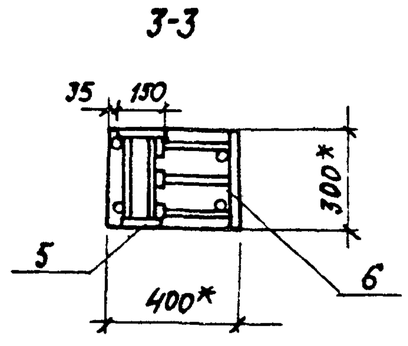

Формат	Зона	Поз.	Обозначение	Наименование	Кол на исп КЖ.И.5.0 —	01	Прим.
				Документация			
			1.423-3в.1	Узлы установки закладных изделий			
			1.423-3в.0-1	Пояснительная записка			
				Сборочные единицы			
		1	1.423-3в.1	Колонна К60-12	1		
				К60-10		1	
		2	1.423-3в.2	Изделие закладное МН1-6	2	2	
		3	1.423-3в.2	М1-13	4	4	
А4		4	ТП903-1-242.87 КЖ.И. 5.0	М1	2	2	
		5	1.400-15.в.1 210	МН201-4	1	1	
А4		6	КЖ.И. 5.0	М2	1	1	

Ведомость расхода стали на дополнительные закладные изделия, кг

Марка элемента	Изделия закладные												Всего
	Арматура класса						Прокат марки						
	AI		AIII				ВСт3кп2						
	ГОСТ 5781-82						ГОСТ 8509-72		ГОСТ 19903-74				
	ф6	Итого	ф22	ф16	ф12	Итого	63х5	Итого	δ=5	δ=10	δ=12	Итого	
К60-12-2, К60-10-2	0.40	0.40	3.40	3.00	5,96	12,36	5,76	5,76	0,40	12,80	17,20	30,40	48, 92

1. * Размеры для справок

Обозначение	Марка
ТП 903-1-242.87 КЖ.И. 5.0	К60-12-2
-01	К60-10-2

Привязан:

Инв. №

Нач.отд.	Бурзин	
Н.контр.	Конева	
Гл.спец.	Конева	
Рук. гр.	Глебкова	
Ст. инж.	Александров	
Инж.	Маховский	
Провер.	Предухина	

ТП 903-1-242.87 КЖ.И.5.0

Колонна (К60-12-2, К60-10-2)

Стадия	Масса	Масштаб
Р	2,0т	1:50
Лист	Листов 1	

Проектный институт N2

22189-08 10 Копировал:

Формат

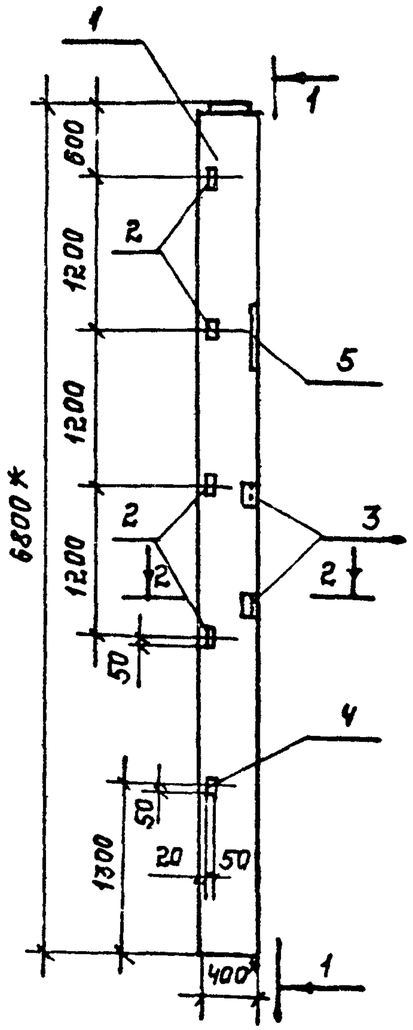

1-1

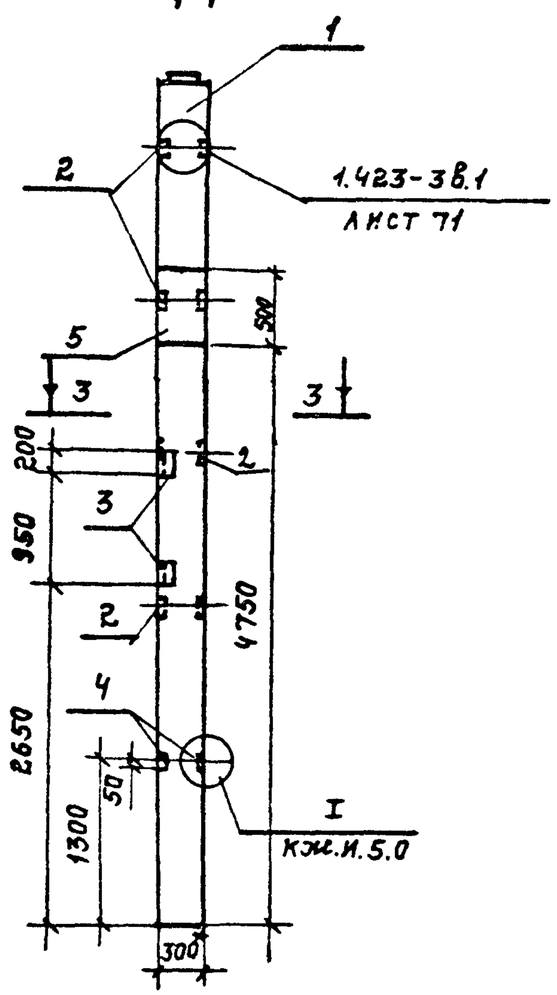

Формат	Зона	Поз.	Обозначение	Наименование	Кол. на исп. КЖ.И.6.0 —	Кол. на исп. КЖ.И.6.0 01	Прим.
				Документация			
			1.423-3 В.1	Узлы установки закладных изд.			
А3			ТП903-1-242.87 КЖ.И. 6.0				
			1.423-3 В. 0-1	Пояснительная записка			
				Сборочные единицы			
		1	1.423-3 В.1	Колонна К60-10		1	
				К60-12	1		
		2	1.423-3 В.2	Изделие закладное М1-13	4	4	
		3	1.400-15 В.1 530-03	МН526	2	2	
А4		4	ТП903-1-242.87 КЖ.И.52.0	М1	2	2	
А4		5	ТП903-1-242.87 КЖ.И. 56.0	М2	1	1	

Ведомость расхода стали на дополнительные закладные изделия, кг

Марка элемента	Изделия закладные											Всего
	Арматура класса					Прокат марки						
	А III					Вст3кп2			Вст3кп2			
	ГОСТ 5781-82					ГОСТ 8509-72			ГОСТ 19903-74			
	Ф22	Ф16	Ф12	Ф10	Итого	L90x7	L63x5	Итого	-5	-12	Итого	
К60-12-3; К60-10,3	0,6	3,0	0,96	2,0	6,56	3,8	5,76	9,56	0,4	17,2	17,6	33,72

1. * Размеры для справок.

Привязан:

Инв. №

2-2

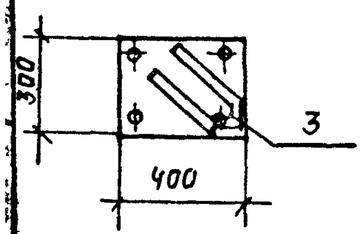

3-3

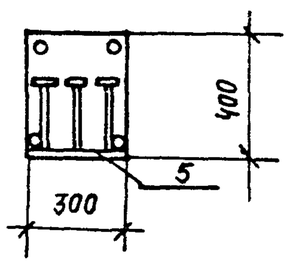

Обозначение	Марка
ТП903-1-242.87 КЖ.И. 6.0	К60-12-3
-01	К60-10-3

Нач.отд.	Бурзин	
Н.контр.	Конева	
Гл.спец.	Конева	
Рук.гр.	Глебкова	
Ст.инж.	Александрова	
Инженер	Яшина	
Пров.	Прядухина	

ТП903-1-242.87 КЖ.И. 6.0

Колонна (К60-12-3, К60-10-3)

Стадия	Масса	Масштаб
Р	2,0 т	1:50
Лист	Листов 1	

Проектный институт №2

22189-08 11 Копировал: Ilerscel. Формат

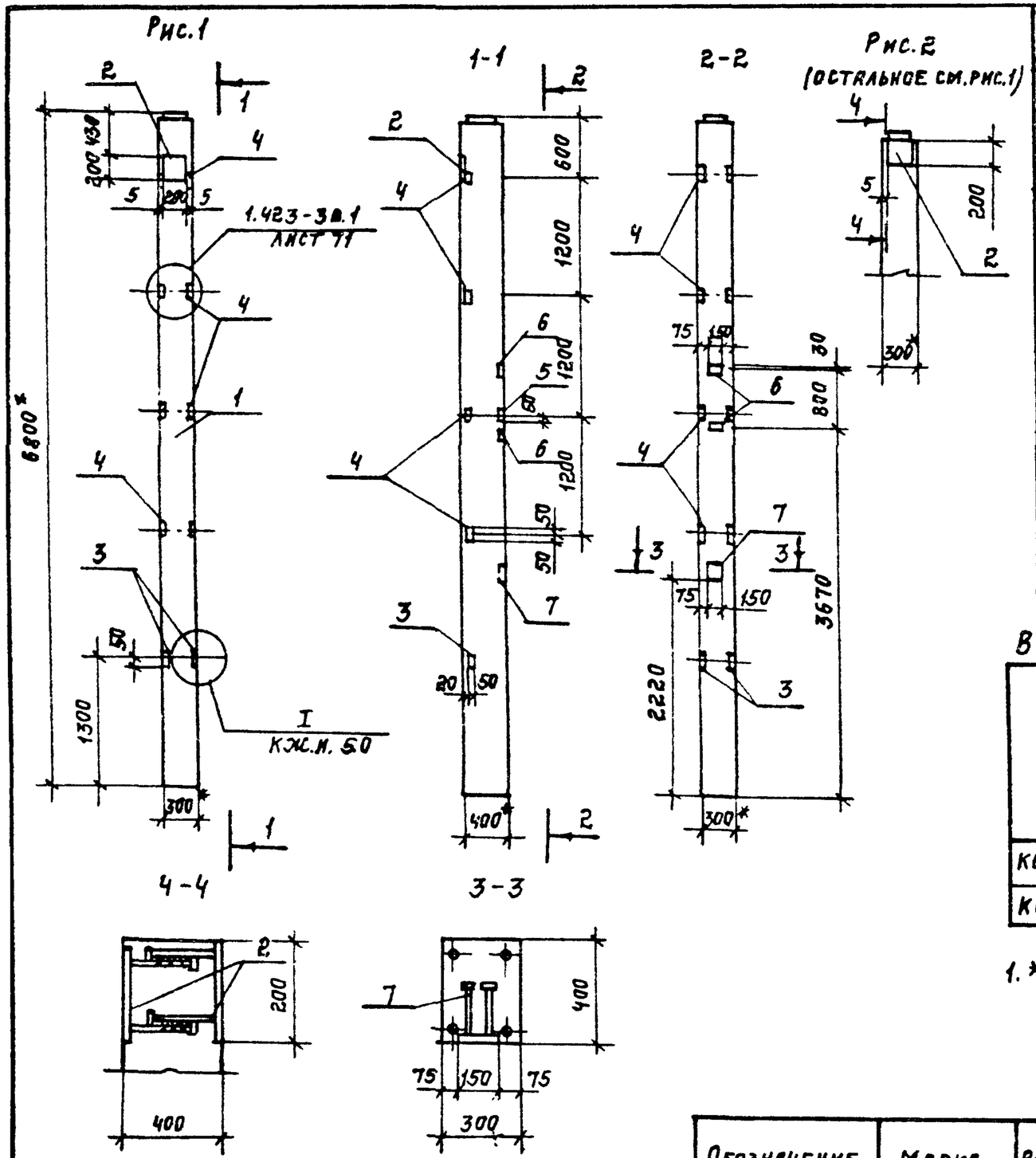

Формат	Зона	Поз.	Обозначение	Наименование	Колич. на исполн. кж.и 70 —	01	02	03	Примеч.
				Документация					
			1.423-3 в.1	Узлы установки зак-					
А3			ТП903-1-242.87 КЖ.И.50	ладных изделий					
			1.423-3 в.0-1	Пояснительная записка					
				Сборочные единицы					
		1	1.423-3.в.1	Колонна К60-12	1		1		
				К60-10		1		1	
		2	1.423-3 в.2	Изделие закладное М-6	1	1	3	3	
А4		3	ТП903-1-242.87 КЖ.И.52.0	М1	2	2	2	2	
		4	1.423-3 в.2	М1-13	4	4	4	4	
		5	1.400-15 в.1 530	МН523	1	1	1	1	
		6	1.400-15 в.1 110	МН102-6	2	2	2	2	
		7	1.400-15 в.1 120	МН111-3	1	1	1	1	

Ведомость расхода стали на дополнительные закладные изделия, кг

Марка элемента	Изделия закладные													Всего
	Арматура класса						Проект марки							
	AI		AIII				Вст3кп2		Вст3кп2					
	ГОСТ 5781-82						ГОСТ 8509-72		ГОСТ 19903-74					
	ф6	итого	ф8	ф12	ф22	итого	L63x5	итого	-5	-6	-8	-10	итого	
К60-12-4; К60-10-4	0,2	0,2	1,1	2,96	3,0	7,06	6,26	6,26	0,4	1,9	0,4	4,6	7,3	20,82
К60-12-13; К60-10-13	0,6	0,6	1,1	6,96	5,8	13,9	6,26	6,26	0,4	1,9	0,4	13,8	16,5	37,3

1. * Размеры для справок.

Привязан:

Инв. №

Обозначение	Марка	Рис.
ТП903-1-242.87.КЖ.И.7.0	К60-12-4	1
-01	К60-10-4	1
-02	К60-12-13	2
-03	К60-10-13	2

Нач.отд.	Бурзин	
Н.контр.	Конева	
Гл.спец.	Конева	
Рук.гр.	Глебкова	
Ст.инж.	Александрова	
Инжен.	Махновский	
Пров.	Прядухина	

ТП903-1-242.87 КЖ.И. 7.0

Колонна (К60-12-4, К60-10-4, К60-10-13, К60-10-13)

Стадия	Масса	Масштаб
Р	2.0 т	1:50
Лист	Листов 1	

Проектный институт №2

22189-08 12 Копировал: Формат

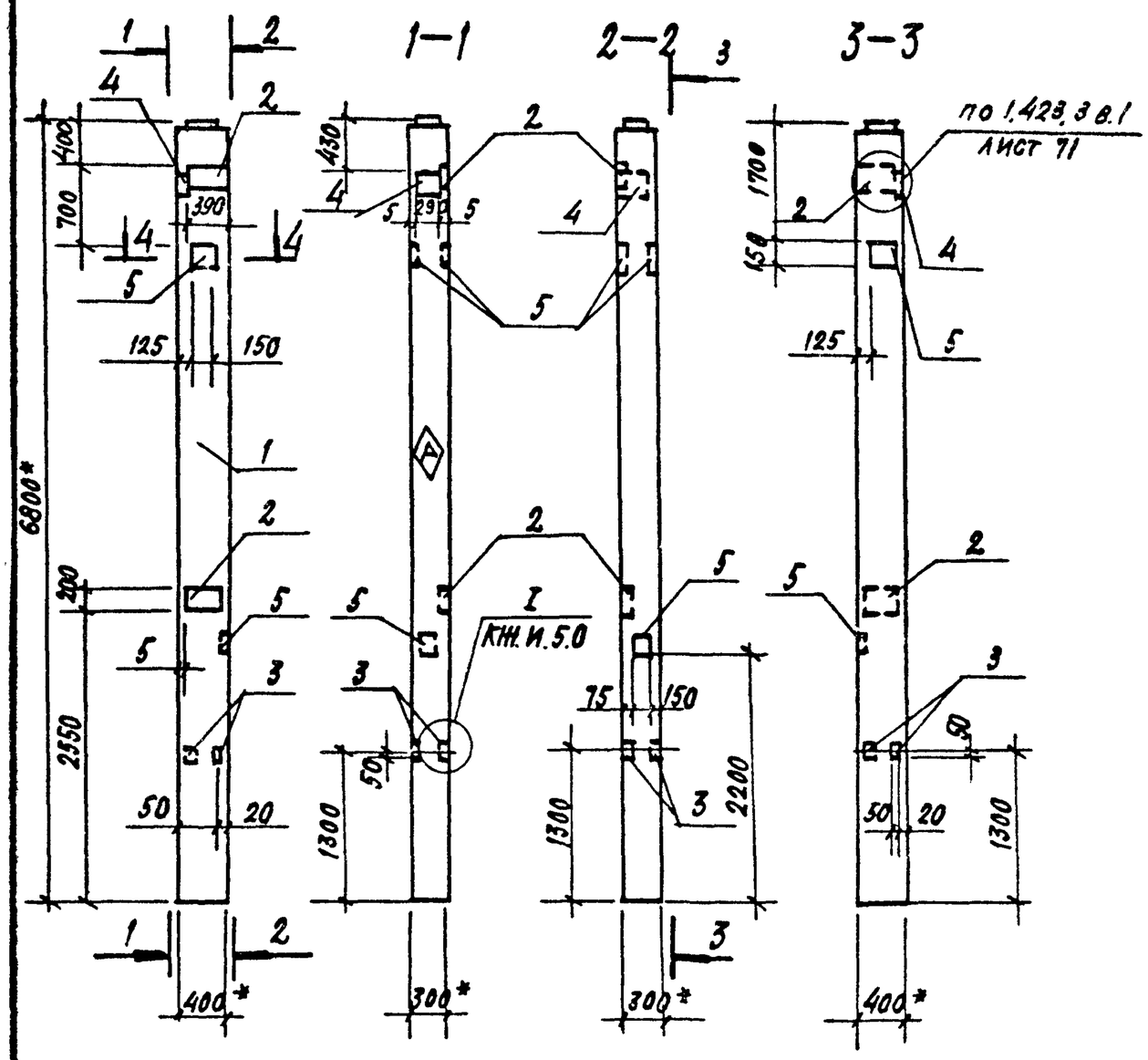

Форма	Зона	Поз.	Обозначение	Наименование	Кол. на мар. КЖ.И.8.0 —	01	Прим.
				Документация			
			1.423-3 в.1	Узлы установки			
А3			ТП903-1-242.87 КЖ.И.5.0	закладных изделий			
			1.423-3 в.0-1	Пояснительная записка			
				Сборочные единицы			
		1	1.423.3 в.1	Колонна К60-12	1		
				К60-10		1	
		2	1.400-6/76 в.1	Изделие закладное М7-3	2	2	
А4		3	ТП903-1-242.87 КЖ.И.52.0	М1	2	2	
		4	1.423-3 в.2	НМ1-6	1	1	
		5	1.400-15 в.1 120	МН11-3	3	3	

Ведомость расхода стали на дополнительные закладные изделия, кг

Марка элемента	Изделия закладные													Всего
	Арматура класса								Прокат марки					
	AI			AIII					ВСт3кп2					
	ГОСТ 5781-82								ГОСТ 19903-74					
	ф6		Итого	ф22	ф12	ф10	ф8	Итого	-10	-8	-6	-5	Итого	
К60-12.5, К60-10-5	0,2		0,2	2,0	2,0	3,6	0,9	8,9	4,5	22,0	3,3	0,4	30,2	38,9

1. *Размеры для справок.
2. (А) Знак ориентации нанести несмываемой краской.

4-4

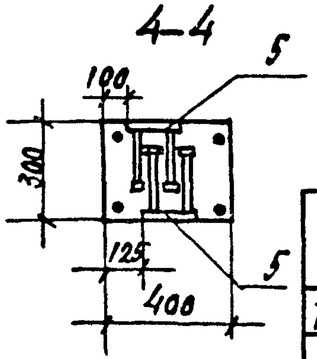

Обозначение	Марка
ТП903-1-242.87 КЖ.И.8.0	К60-12-5
-07	К60-10.5

Привязан

Инв №

Нач. отд.	Бурзин	
Н. контр.	Конева	
Гл. спец.	Конева	
Рук. гр.	Глебкова	
Ст. инж.	Александрова	
Инж.	Махновский	
Пров.	Прядухина	

ТП 903-1-242.87 КЖ.И.8.0

Колонна (К60-12-5; К60-10-5)

Стадия	Масса	Масштаб
Р	2.0 т	1:50
Лист	Листов 1	

Проектный институт №2

Копировал Ку-22189-08 13 Формат

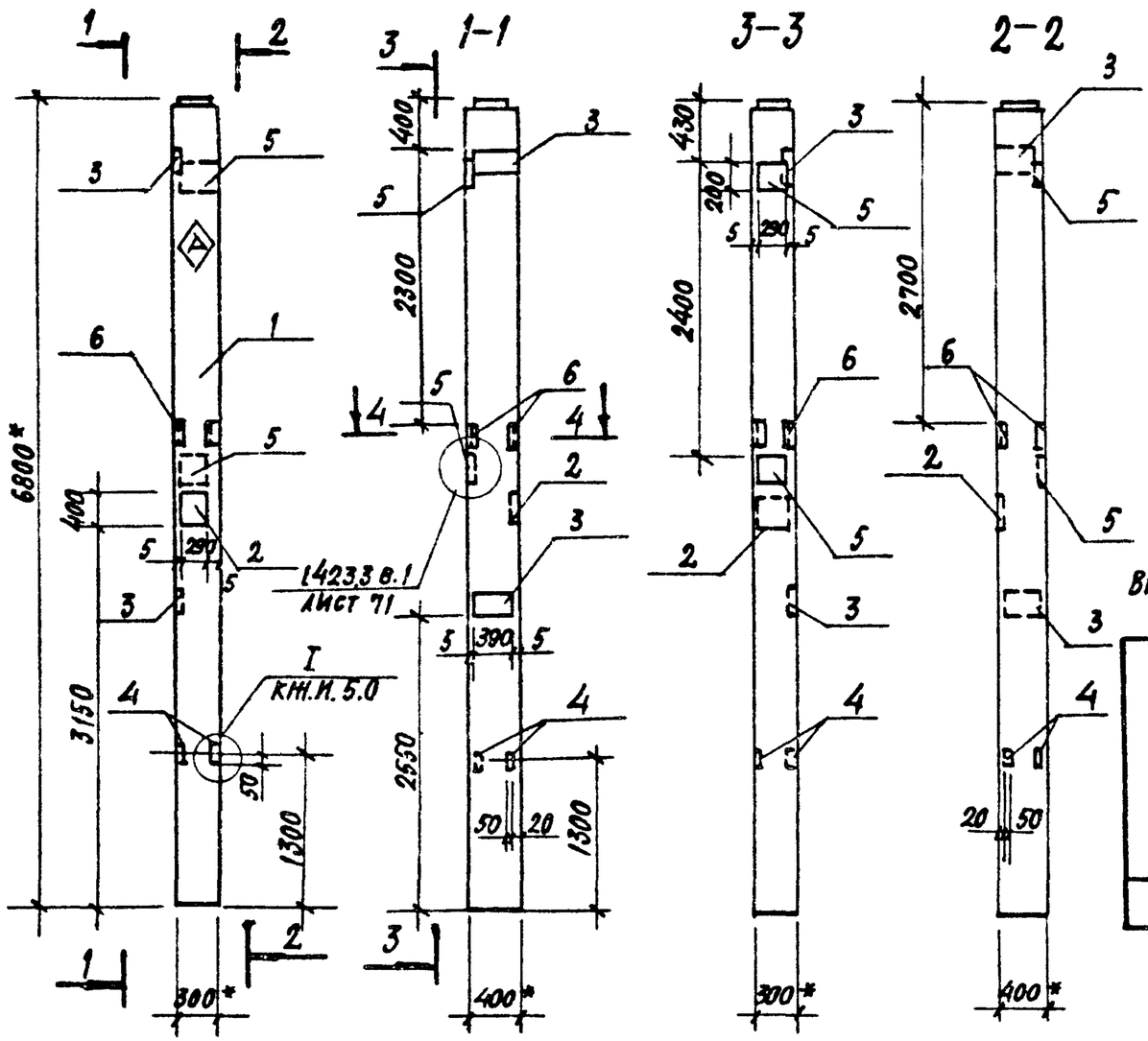

Формат	Зона	Поз.	Обозначение	Наименование	Кол. на исп. КЖ.И.9.0 —	Кол. на исп. КЖ.И.9.0 01	Прим.
				Документация			
			1.463-3 в.1	Узлы установки			
А3			ТП903-1-242-87 КЖ.И.5.0	закладных изделий			
			1.463-3 в. 0-1	Пояснительная записка			
				Сборочные единицы			
		1	1.423-3 в.1	Колонна К60-12	1		
				К60-10		1	
		2	1.400-15 в.1 16.0	Изделие закладное МН148-3	1	1	
		3	1.400-6/76 в.1	М7-3	2	2	
А4		4	ТП 903-1-242.87 КЖ.И.52.0	М1	2	2	
		5	1.423-3 в.2	НМ1-6	2	2	
		6	1.400-6/76 в.1	М4-10-4	2	2	

Ведомость расхода стали на дополнительные закладные изделия, кг

Марка элемента	Изделия закладные													Всего
	Арматура класса								Прокат марки					
	АI		АIII						ВСТ3 кп2					
	ГОСТ 5781-82		ГОСТ 5781-82						ГОСТ 8509-72	ГОСТ 19903-74				
	ф6	Итого	ф8	ф10	ф12	ф14	ф22	Итого	∠80×7	-5	-8	-10	Итого	
К60-10-6 К60-12-6	0,4	0,4	0,8	2,4	4,0	2,2	3,4	12,8	6,8	0,4	11,0	16,4	27,8	47,8

1. * Размеры для справок.
2. ◊ Знак ориентации нанести несмываемой краской.

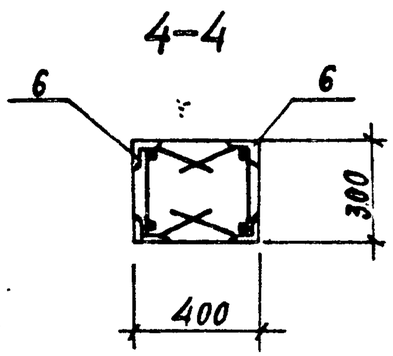

Обозначение	Марка
ТП 903-1-242.87 КЖ.И.9.0	К60-12-6
-01	К60-10-6

Нач. отд.	Бурзин	
Н. контр.	Конева	
Гл. спец.	Конева	
Рук. гр.	Глебкова	
Ст. инж.	Александрова	
Инж.	Махновский	
Провер.	Прядухина	

Привязан

Инв №

ТП 903-1-242.87 КЖ.И.9.0

Колонна (К60-12-6 К60-10-6)

Стадия	Масса	Масштаб
Р	2,0 т	1:50
Лист	Листов 1	

Проектный институт №2

Копировал 22189-08 14 Формат

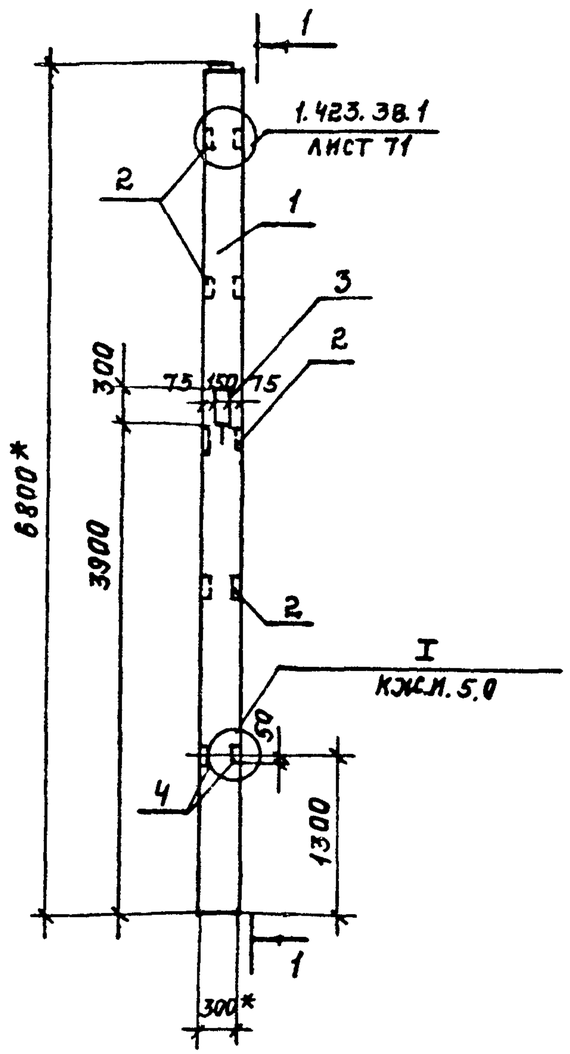

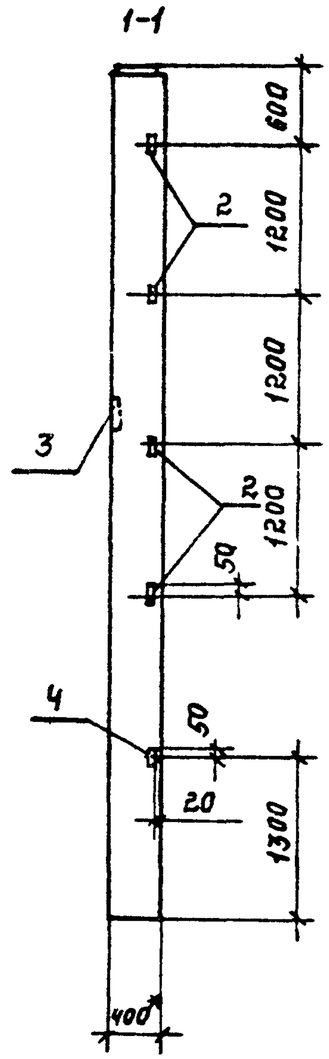

Формат	Зона	Поз.	Обозначение	Наименование	Кол. на исп. КЖ.И.10.0		Примеч.
						01	
				Документация			
			1.423-3. в.1	Узлы установки закладных			
А3			ТП903-1-242.87 КЖ.И.5.0	изделий			
			1.423.3 в.0-1	Пояснительная записка			
				Сборочные единицы			
		1	1.423.3 в.1	Колонна К60-12	1		
				К60-10		1	
		2	1.423.3 в.2	Изделие закладное М1-13	4	4	
		3	1.400-15 в.1 140	МК-134-2	1	1	
А4		4	ТП903-1-242.87 КЖ.И.52.0	М-1	2	2	

Ведомость расхода стали на дополнительные закладные изделия, кг.

Марка элемента	Изделия закладные									Всего
	Арматура класса				Прокат марки					
	AIII				Вст3кп2		Вст3кп2			
	ГОСТ 5781-82				ГОСТ 8509-72		ГОСТ 19903-74			
	ф8	ф12	ф22	итого	L63x5	итого	-5	-6	итого	
К60-12-7, К60-10-7	0,6	0,96	0,6	2,16	5,8	5,8	0,4	2,1	2,5	10,5

1. *) Размеры для справок.

Обозначение	Марка
ТП903-1-242.87 КЖ.И.10.0	К60-12-7
-01	К60-10-7

Нач. отд.	Бурзин		
Н. контр.	Конева		
Гл. спец.	Конева		
Рук. гр.	Глебкова		
Ст. инж.	Александрова		
Исполн.	Бондарь		
Провер.	Александрова		

Привязан:

Инв. №

ТП 903-1-242.87 КЖ.И.10.0

Колонна (К60-12-7, К60-10-7)

Стадия	Масса	Масштаб
Р	2,0 т	1:50
Лист	Листов 1	

Проектный институт №2

22189-08 15 Копировал: Ткачев. Формат

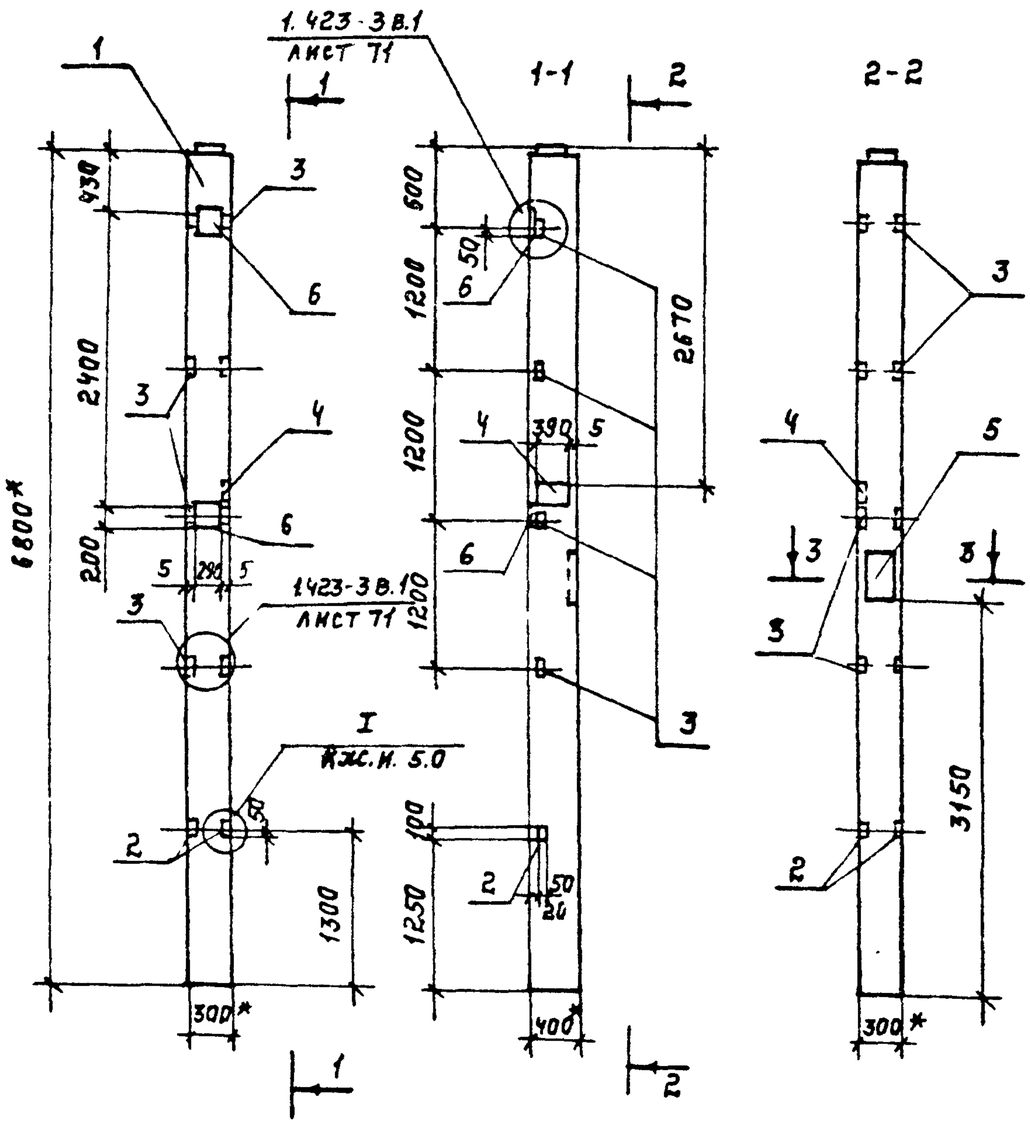

3-3

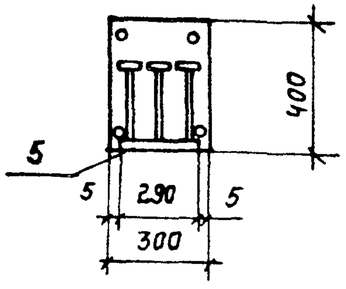

Обозначение	Марка
ТП 903-1-242.87 КЖ.И.11	К60-12-8
-01	К60-10-8

Формат	Зона	Поз.	Обозначение	Наименование	Кол. на лист КЖ.И.11.0 —	Кол. на лист КЖ.И.11.0 01	Прим.
				Документация			
			1.423-3 в.1	Узлы установки закладных деталей			
А3			ТП 903-1-242.87 КЖ.И. 5.0				
			1.423-3 в.0-1	Пояснительная записка			
				Сборочные единицы			
		1	1.423-3 в.1	Колонна К60-12	1		
				К60-10		1	
А4		2	ТП 903-1-242.87 КЖ.И. 52.0	Изделие закладное М1	2	2	
		3	1.423-3 в.2	М1-13	4	4	
		4	1.400-6/76	МТ-3	1	1	
		5	1.400-15 в.1 160	МН148-3	1	1	
		6	1.423-3 в.2	ИМ1-6	2	2	

Ведомость расхода стали на дополнительные закладные изделия, кг

Марка элемента	Изделия закладные													Всего
	Арматура класса							Прокат марки						
	AI		AIII					Вст3кп2		Вст3кп2				
	ГОСТ 5781-82							ГОСТ 8568-72		ГОСТ 19903-74				
	Ф6	итого	Ф12	Ф14	Ф22		итого	L63x5	итого	-5	-10		итого	
К60-12-8; К60-10-8	0,4	0,4	4,96	2,2	3,4		10,56	5,76	5,76	0,4	16,4		16,8	33,52

1.* Размеры для справок.

Привязан:

Инв. №

Нач.отд.	Бурзин		
Н.контр.	Конева		
Гл.спец.	Конева		
Рук.гр.	Глебкова		
Ст.инж.	Александрова		
Инж.	Яшина		
Провер.	Прядухина		

ТП 903-1-242.87 КЖ.И. 11.0

Колонна (К60-12-8, К60-10-8)

Стадия	Масса	Масштаб
Р	2,0т	1:50
Лист	Листов 1	

Проектный институт №2

22189-08 16 Копировал: Формат

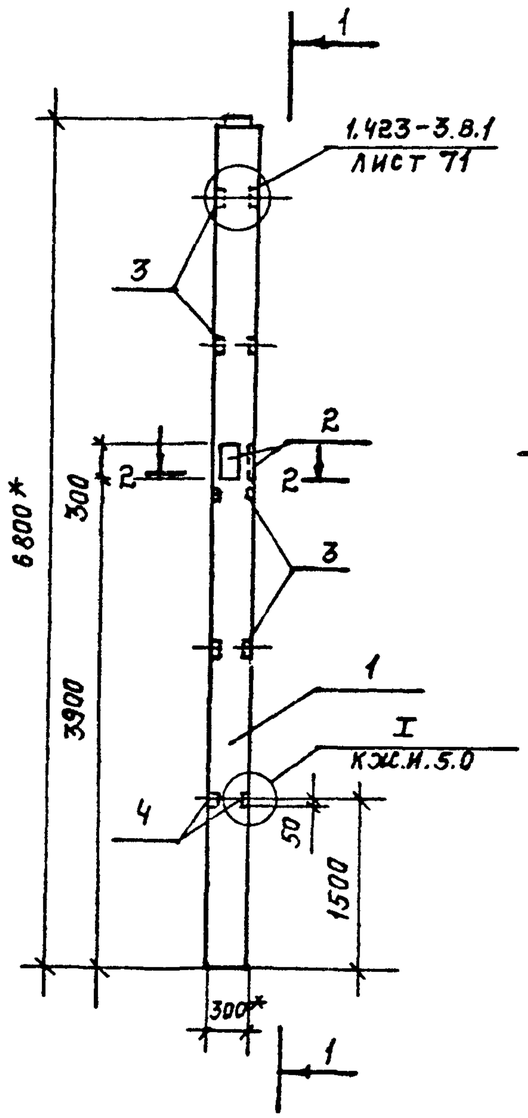

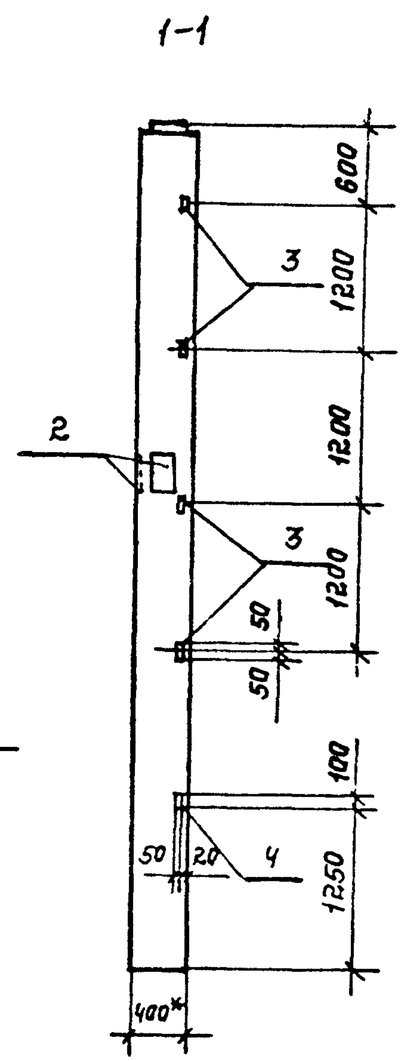

Формат	Зона	Поз.	Обозначение	Наименование	Кол. на исп. КЖ.И.12.0 —	01	Примеч.
				Документация			
			1.423-3 в.1	Узлы установки закладных изд.			
А3			ТП903-1-242.87 КЖ.И.5.0				
			1.423-3 в.0-1	Пояснительная записка			
				Сборочные единицы			
		1	1.423-3 в.1	Колонна К60-12	1		
				К60-10		1	
		2	1.400-15 в.2	Закладное изделие МН134-2	2	2	
		3	1.423-3 в.2	М1-13	4	4	
А4		4	ТП903-1-242.87 КЖ.И.52.0	М1	2	2	

Ведомость расхода стали на закладные изделия, кг

Марка элемента	Изделия закладные												Всего
	Арматура класса					Прокат марки							
	АIII					ВСТ3пс6			ВСТ3кп2				
	ГОСТ 5781-82					ГОСТ 8509-72			ГОСТ 19903-74*				
	ф8	ф12	ф22		итого	L63x5		итого	-5	-6		итого	
К60-12-9; К60-10-9	1,2	0,96	0,6		2,76	5,76		5,76	0,4	4,2		4,6	13,12

1.* Размеры для справок.

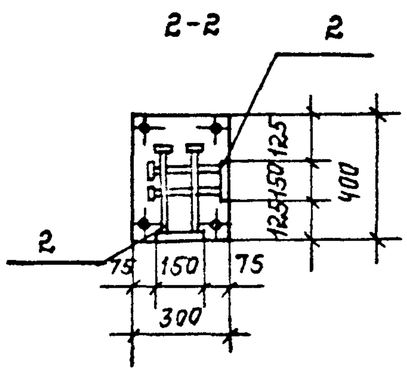

Обозначе	Марка
ТП903-1-242.87 КЖ.И.12.0	К60-12-9
-01	К60-10-9

Привязан:

Инв. №

Нач.отд.	Бурзин	
Н.контр.	Конева	
Гл.спец.	Конева	
Рук.гр.	Глебкова	
Ст.инж.	Александрова	
Инж.	Яшина	
Пров.	Прадухина	

ТП903-1-242.87 КЖ.И 12.0

Колонна (К60-12-9, К60-10-9)

Стадия	Масса	Масштаб
Р	2,0т	1:50
Лист	Листов 1	

Проектный институт №2

22189-08 17. Копировал: Формат

АЛЬБОМ I

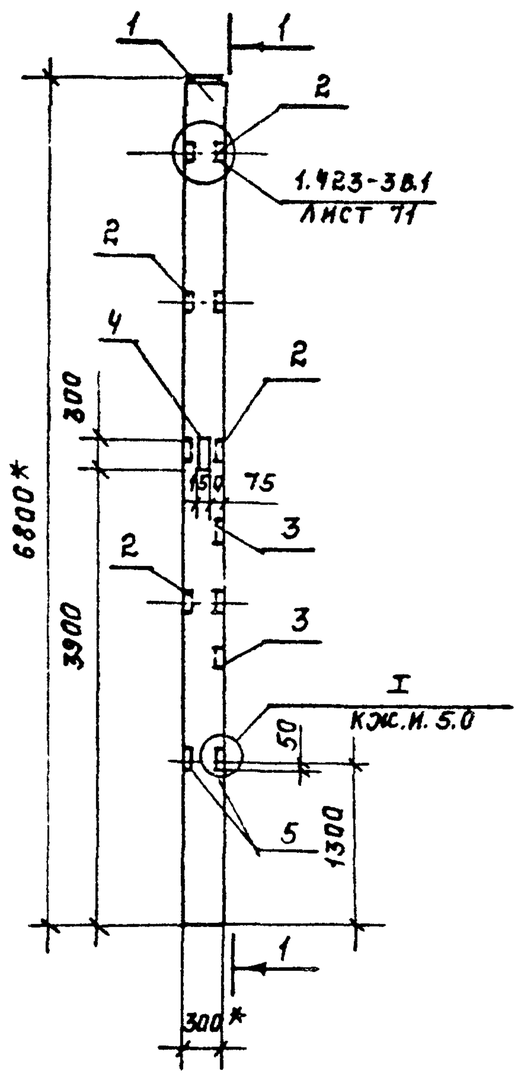

1-1

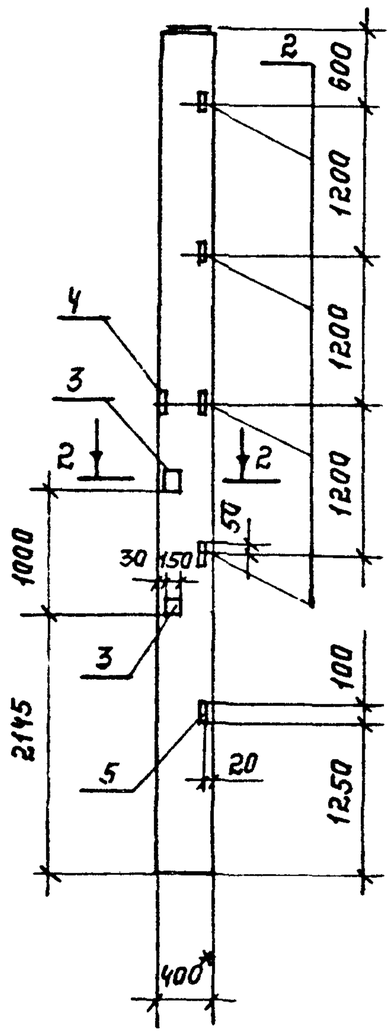

2-2

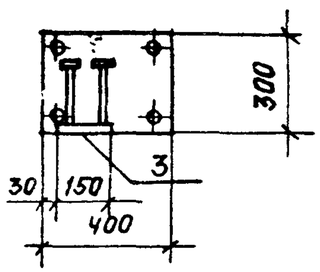

Формат	Зона	Поз.	Обозначение	Наименование	Кол.лист. КЖ.И.13.0 —	Кол.лист. КЖ.И.13.0 01	Прим.
				Документация			
			1.423-3 в.1 лист 71	Узлы установки закладных изделий			
А3			ТП903-1-242.87-КЖ.И.5.0				
			1.423-3 в.0.-1	Пояснительная записка			
				Сборочные единицы			
		1	1.423-3 в.1	Колонна К60-12	1		
				К60-10		1	
		2	1.423-3 в.2	Изделие закладное М1-13	4	4	
		3	1.400-15 в.1 120	МН111-3	2	2	
		4	1.400-15 в.1 140	МН134-2	1	1	
А4		5	ТП903-1-242.87 КЖ.И.52.0	М1	2	2	

Ведомость расхода стали на дополнительные закладные изделия, кг.

Марка элемента	Изделия закладные									Всего
	Арматура класса				Прокат марки					
	AIII				Вст3 кп2		Вст3 кп2			
	ГОСТ 5781-82				ГОСТ 8509-72		ГОСТ 19903-74			
	Ф8	Ф12	Ф22	итого	L63x5	итого	-5	-6	итого	
К60-12-10; К60-10-10	1,2	0,96	1,2	3,4	5,76	5,76	0,8	4,3	5,1	14,3

1.* Размеры для справок.

Обозначение	Марка
ТП903-1-242.87-КЖ.И.13.0	К60-12-10
-01	К60-10-10

Привязан:

Инв. №

Нач.отд.	Бурзин	
Н.контр.	Конева	
Гл.спец.	Конева	
Рук.гр.	Глебкова	
Ст.инж.	Александрова	
Исполн.	Бондарь	
Провер.	Александрова	

ТП 903-1-242.87 КЖ.И. 13.0

Колонна (К60-12-10 К60-10-10).

Стадия	Масса	Масштаб
Р	2,0т	1:50
Лист	Листов 1	

Проектный институт №2

22189-08 18 Копировал: Формат

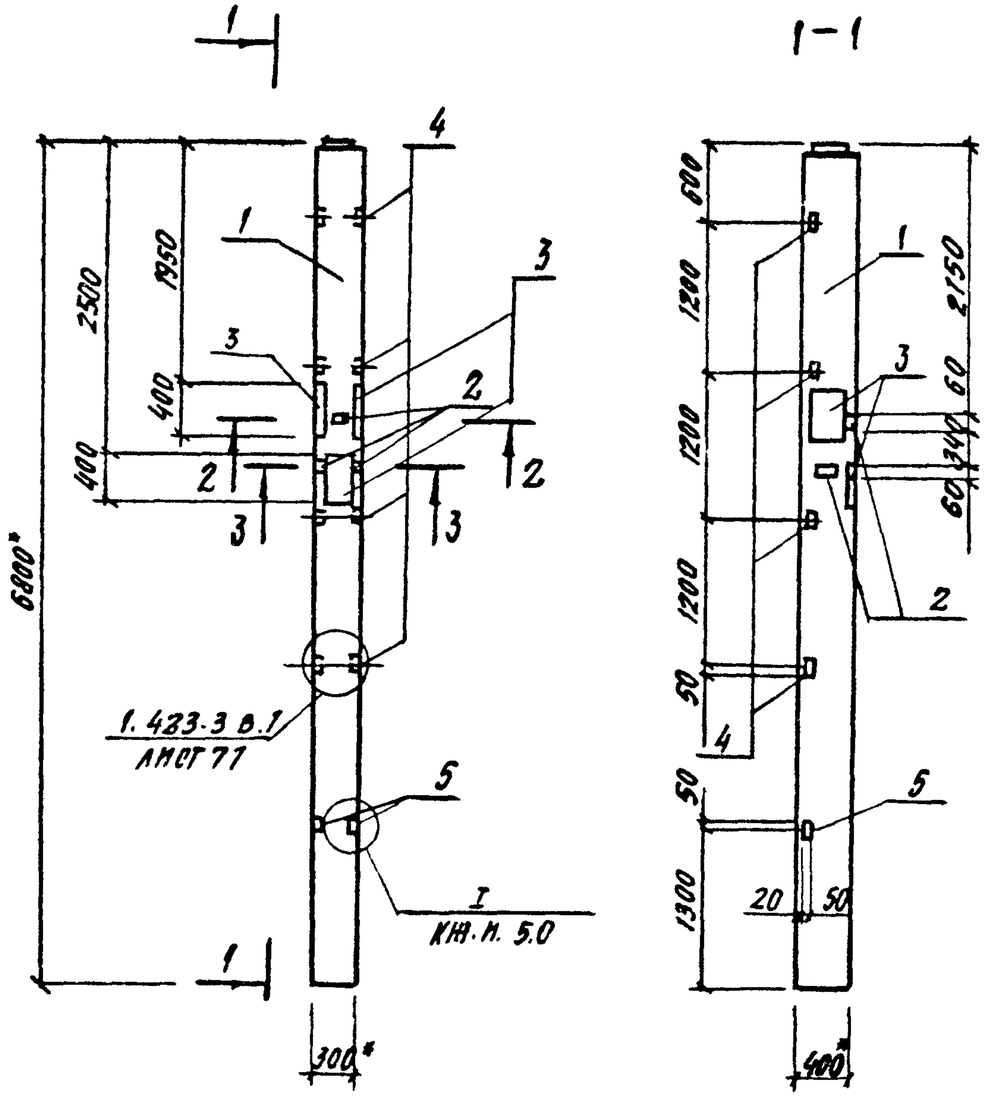

Формат	Зона	Поз.	Обозначение	Наименование	Кол. на мон. КЖ.Н-14.0 —	Кол. на мон. КЖ.Н-14.0 01	Примеч.
				Документация			
			1.423.3 в.1	Узлы установки закладных			
А3			ТП 903-1-242.87 КЖ.Н.5.0	изделий			
		1	1.423-3 в.0-1	Пояснительная записка			
				Сборочные единицы			
		1	1.423-3 в.1	Колонна К60-12	1		
				К60-10		1	
		2	1.400-15 в.1 110	Изделие закладное МН 102-6	3	3	
		3	1.400-15 в.1. 140	МН 142-6	3	3	
		4	1.423-3 в.2	М1-13	4	4	
А4		5	ТП 903-1-242.87 КЖ.Н. 52.0	М1	2	2	

Ведомость расхода стали на дополнительные закладные изделия, кг

Марка элемента	Изделия закладные											Всего
	Арматура класса					Прокат марки						
	А III					Вст3кп2		Вст3 кп2				
	ГОСТ 5781-82					ГОСТ 8509-72		ГОСТ 19903-74				
	Ф8	Ф10	Ф12	Ф22	Итого	63×5	Итого	-6	-8		Итого	
К60-12-11; К60-10-11	0.30	1.20	0.96	0.40	2.86	5.76	5.76	1.80	21.30		23.10	31.72

1. *) Размеры для справок.

Обозначение	Марка
ТП 903-1-242.87 КЖ.Н.14.0	К60-12-11
-0.1	К60-10-11

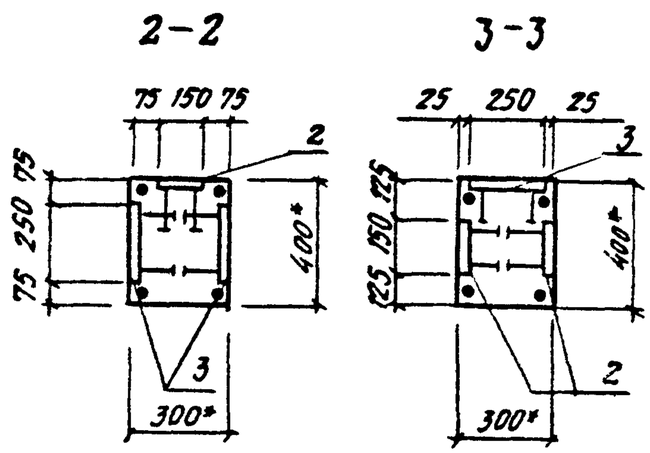

Привязан:

Инв. №

Нач. отд.	Бурзин		
Н. контр.	Конева		
Гл. спец.	Конева		
Рук. гр.	Гневкова		
Ст. инж.	Александрова		
Неполн.	Бондарь		
Провер.	Александрова		

ТП 903-1-242.87 КЖ.Н.14.0

Колонна (К60-12-11, К60-10-11)

Стадия	Масса	Масштаб
Р	2.0т	1:50
Лист	Листов 1	

Проектный институт №2

Копировал: 22189-08 19 Формат

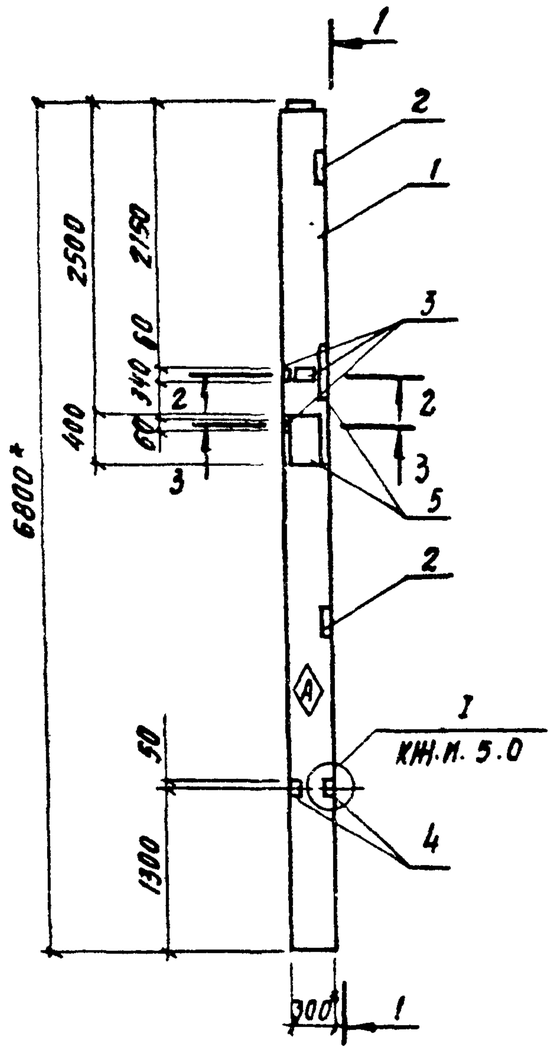

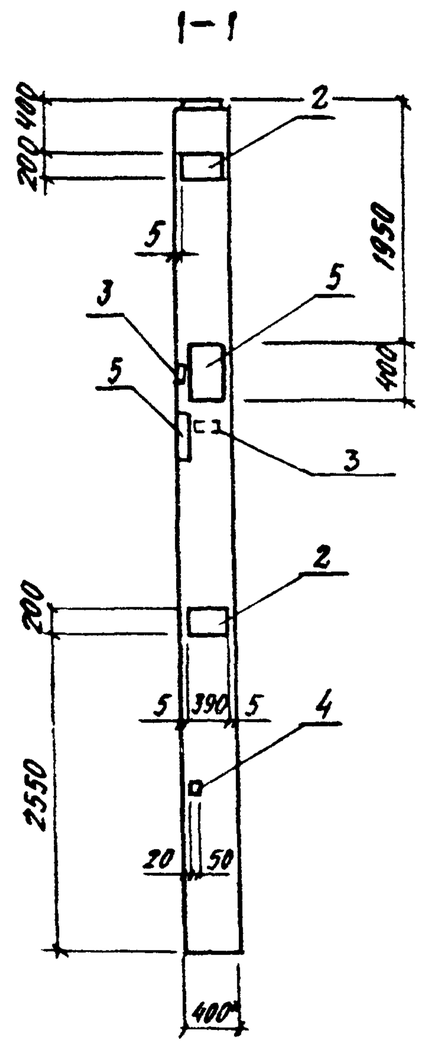

Обозначение	Марка
ТП903-1-242.87 КЖ.И.15.0	К60-12-12
-01	К60-10-12

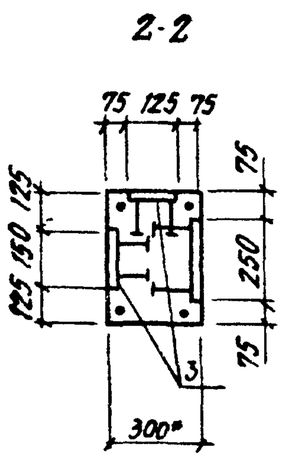

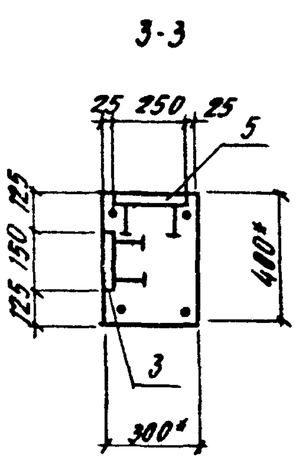

Формат	Зона	Поз.	Обозначение	Наименование	Кол. на исп. КЖ.И.15.0 —	Кол. на исп. КЖ.И.15.0 01	Примеч.
				Документация			
А3			ТП903-1-242.87 КЖ.И.5.0	Узлы установки			
				закладных изделий			
			1.423-3 В.0-1	Пояснительная записка			
				Сборочные единицы			
		1	1.423-3В.1	Колонна К60-12	1		
				К60-10		1	
		2	1.400-6/76	Изделие закладное МТ-3	2	2	
		3	1.400.15.В.1.110	МН 102-6	3	3	
А4		4	ТП903-1-242.87 КЖ.И.52.0	М1	2	2	
		5	1.400.15 В.1 140	МН 142-6	2	2	

Ведомость расхода стали на дополнительные закладные изделия, кг

Марка элемента	Изделия закладные								Всего
	Арматура класса АIII ГОСТ 5781-82				Прокат марки ВСт.3 кп2 ГОСТ 19903-74				
	Ф8	Ф10	Ф22	Итого	-6	-8		Итого	
К60-12-12, К60-10-12	0.30	2.60	0.30	3.20	1.80	25.40		27.20	30.40

1. * Размеры для справок
2. (А) Знак ориентации нанести несмываемой краской

Привязан:

Инв. №

Нач.отд.	Бурзин		
Н.контр.	Конева		
Гл.спец.	Конева		
Рук.гр.	Глебкова		
Ст.инж.	Александрова		
Исполн.	Махновский		
Провер.	Александрова		

ТП 903-1-242.87 КЖ.И.15.0

Колонна (К-60-12-12, К-60-10-12)

Стадия	Масса	Масштаб
Р	2.0т	1:50
Лист	Листов 1	

Проектный институт №2

Копировал — 22189-08 20 Формат

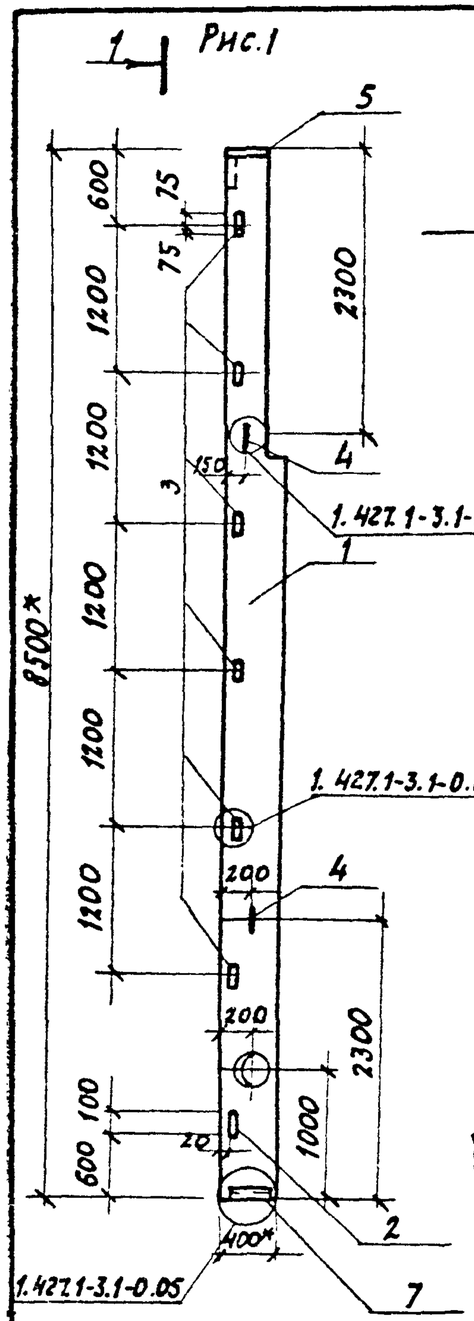

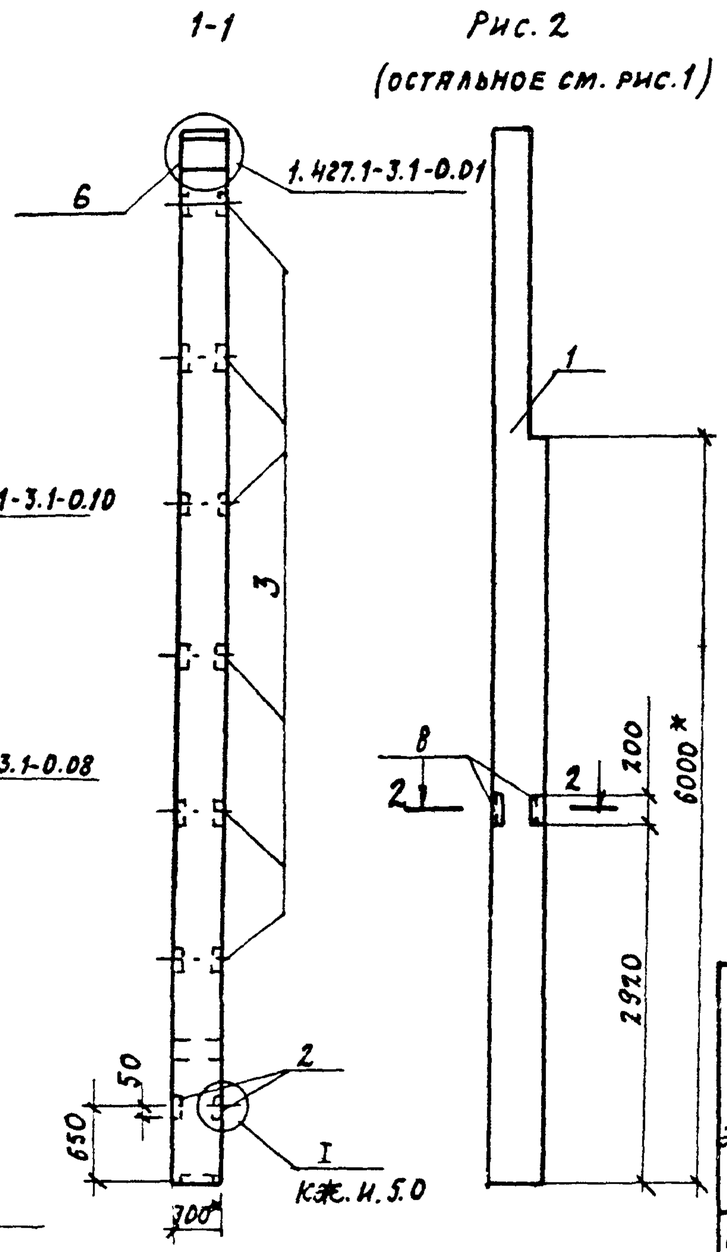

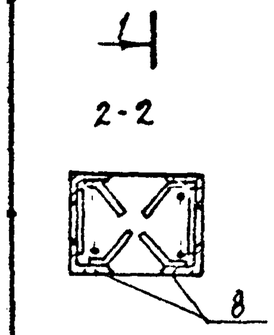

Обозначение	Марка	Рис.
ТП 903-1-242.87.КЖИ.16.0	6КФ85-2-1	1
-01	6КФ85-2-2	2

Формат	Зона	Поз.	Обозначение	Наименование	Кол. на исп. КЖ.И.16.0 —	Кол. на исп. КЖ.И.16.0 01	Примеч.
				Документация			
			1.427.1-3,1-00.70	Техническое описание	X	X	
			1.427.1-3,1-0,01; 05	Узлы установки закладных			
А3			ТП 903-1-242.87 КЖ.И.5.0	изделий			
			1.427.1-3.1-0,08; 10		X	X	
				Сборочные единицы			
		1	1.427.1-3,1-2,00	Колонна 6КФ85-2	1	1	
А4		2	ТП 903-1-242.87 КЖ.И.52.0	Изделие закладное М1	2	2	
		3	1.427.1-3,2-0,20.0	МН28	6	6	
		4	1.427.1-3,2-0,21,0-00	МН34	2	2	
		5	1.427.1-3,2-0,06.0	МН1	1	1	
		6	1.427.1-3,2-0,08.0	МН3	1	1	
		7	1.427.1-3,2-0,12.0-01	МН8	1	1	
		8	1.4000-6/76	МН-10-4		2	

1.* Размеры для справок.

Ведомость расхода стали на дополнительные закладные изделия, кг

Марка элемента	Изделия закладные																Всего
	Арматура класса								Прокат марки								
	AI		AIII						Вст3кп2				Вст3кп2				
	ГОСТ 5781-82								ГОСТ 8509-72				ГОСТ 19903-74				
	ф14	Итого	ф22	ф8	ф10	ф14	ф12	Итого	∠80х7	∠90х6	∠63х5	Итого	δ=8	δ=10	δ=5	Итого	
6КФ85-2-1	3,2	3,2	0,6		3,54	3,0	1,2	8,34		5,0	8,4	13,4	5,7	4,7	0,4	10,8	35,74
6КФ85-2-2	3,2	3,2	0,6	0,8	3,94	3,0	1,2	8,3	6,8	5,0	8,4	20,2	5,7	4,7	0,4	10,8	42,5

Нач.отд.	Бурзин	
Н.контр.	Конева	
Гл.спец.	Конева	
Рук.гр.	Глебкова	
Ст.инж.	Александрова	
Инж.	Яшина	
Пров.	Прядухина	

Привязан:

Инв. №

ТП 903-1-242.87 КЖ.И.16.0

Колонна (6КФ85-2-1, 6КФ85-2-2)

Стадия	Масса	Масштаб
Р	2,4т	1:50
Лист	Листов 1	

Проектный институт №2

Копировал: Ф-22189-08 21 Формат

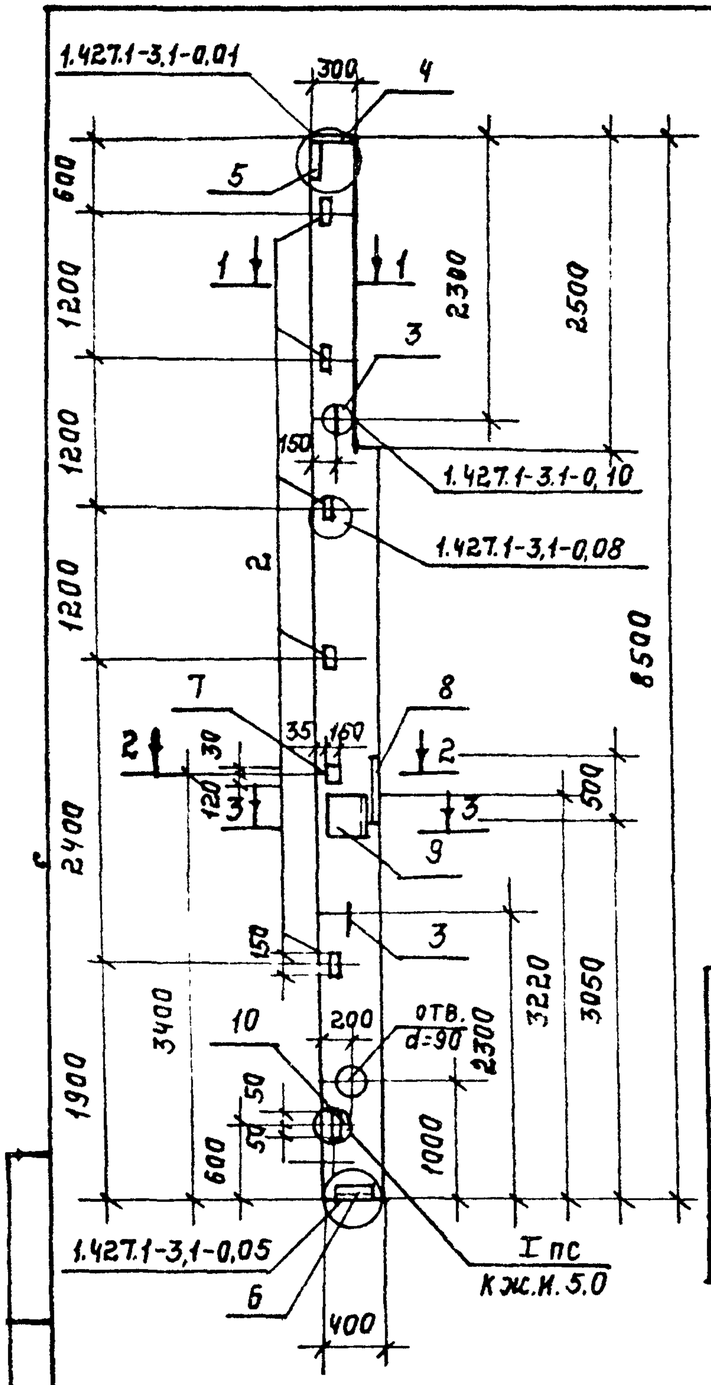

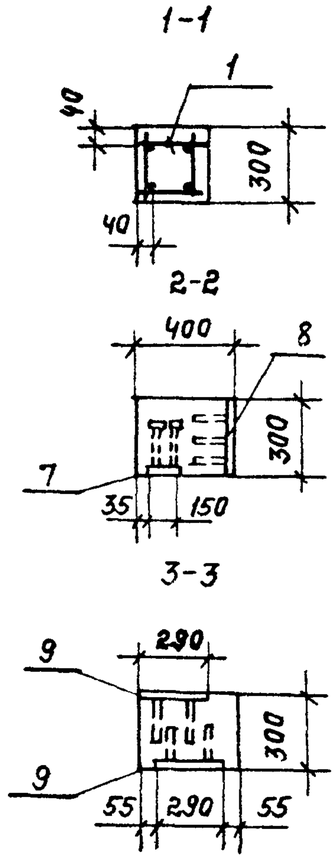

Формат	Зона	Поз.	Обозначение	Наименование	Кол.	Примеч.
				Документация		
			1.427.1-3.1-00.ТО	Техническое описание		
			1.427.1-3.1-0.01; 0.5; 0.8; 10	Узлы установки закладных издел.		
А3			ТП903-1-242.87 КЖ.И.5.0			
				Сборочные единицы		
А3		1	ТП903-1-242.87 КЖ.И.17.1	Каркас пространственный КП1	1	
		2	1.427.1-3.2-0.20.0	Изделие закладное МН28	5	
		3	1.427.1-3.2-0.21.0	МН34	2	
		4	1.427.1-3.2-0.06.0	МН1	1	
		5	1.427.1-3.2-0.08.0	МН3	1	
		6	1.427.1-3.2-0.12.0	МН8	1	
		7	1.400-15.81-210	МН201-4	1	
А4		8	ТП903-1-242.87-КЖ.И.74.0	М2	1	
		9	1.400.6/76 В.1	М0-15-1	2	
А4		10	ТП903-1-242.87-КЖ.И.52.0	М1	2	
				Материалы		
		11		Бетон класса В15	0,95	$м^3$

Ведомость расхода стали на элемент, кг.

Марка элемента	Изделия арматурные						Изделия закладные																Общий расход
	Арматура класса					Всего	Прокат марки								Арматура класса							Всего	
	А-I			А-III			ВСТ3 кп2								А-I	А-III							
	ГОСТ 5781-82						ГОСТ 8509-72			ГОСТ 19903-74					ГОСТ 5781-82								
	Ф6	Ф8	Итого	Ф25	Итого		L63x5	L90x6	Итого	-5	-8	-10	-12	Итого	Ф14	Итого	Ф10	Ф12	Ф14	Ф16	Ф22	Итого		
К1	2,4	13,2	15,6	135,0	135,0	150,6	7,0	5,0	12,0	0,4	5,7	22,7	17,2	46,0	3,2	3,2	3,4	2,2	7,5	3,0	0,6	16,7	77,9	228,5

Нач отд	Бурзин	
Н.контр.	Конева	
Гл.спец.	Конева	
Рук.гр.	Глебкова	
Ст.инж.	Александрова	
Исполн.	Пустовалова	
Провер.	Александрова	

Привязан:

Инв. №

ТП903-1-242.87 КЖ.И.17.0

Колонна К1

Стадия	Масса	Масштаб
Р	2,4т	1:50
Лист	Листов 1	

Проектный институт №2

22189-08 22 Копировал: Шелег. Формат

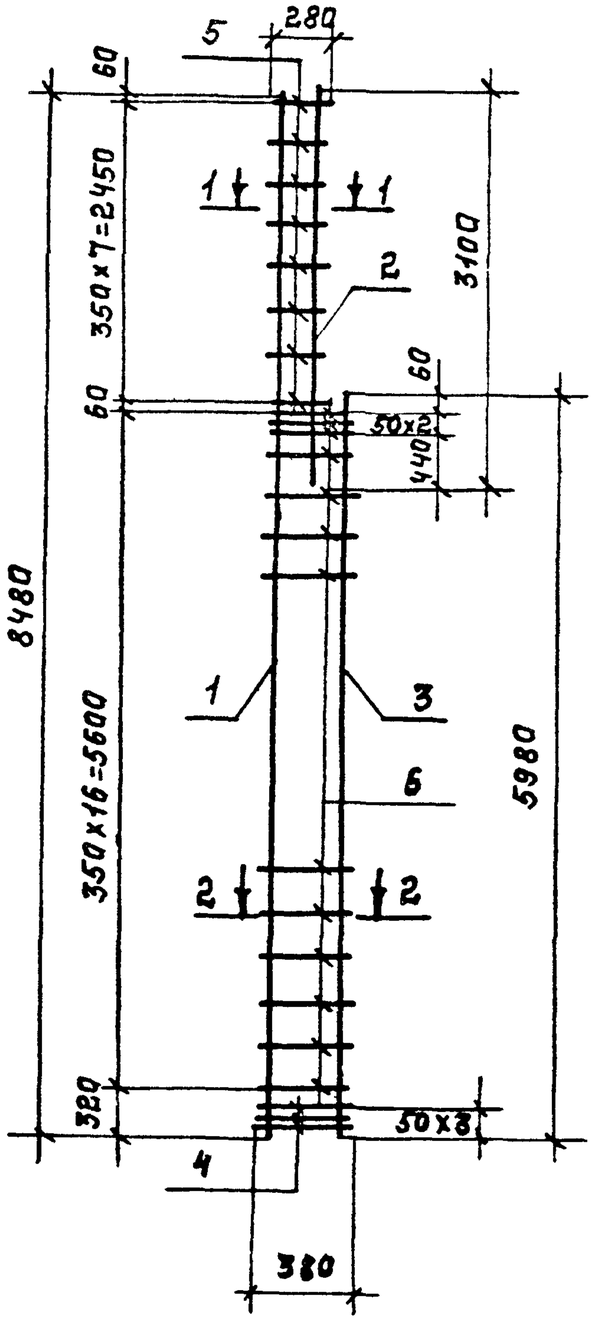

1-1

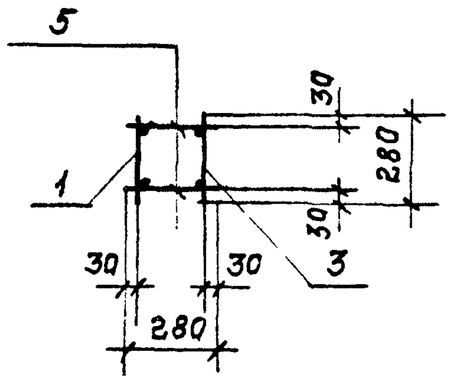

2-2

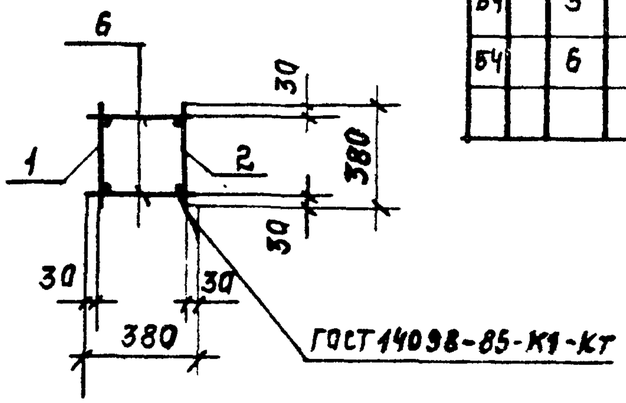

Формат	Зона	Поз.	Обозначение	Наименование	Кол.	Примеч.
				Документация		
А4			ТП903-1-242.87 КЖ.И. ТУ	Технические условия		
				на изготовление арматурных		
				и закладных изделий		
				Сборочные единицы		
А3		1	ТП9031-242.87 КЖ.И.17.2	Сетка арматурная С1	1	
А3		2	ТП903-1-242.87 КЖ.И.17.2	С2	1	
А3		3	ТП903-1-242.87 КЖ.И.17.2	С3	1	
		4	1.427.1-3.2-0.04	С2	3	
				Детали		
Б4		5		АI-8-ГОСТ5781-82 ℓ=280	16	0,11кг
Б4		6		АI-8-ГОСТ5781-82 ℓ=380	38	0,15кг

Нач.отд.	Бурзин	
Н.контр.	Конева	
Гл.спец.	Конева	
Рук.гр.	Глебкова	
Ст.инж.	Александрова	
Исполн.	Пустовалова	
Провер.	Александрова	

Привязан:

Инв. №

ТП 903-1-242.87 КЖ.И. 17.1

Каркас пространственный КП1

Стадия	Масса	Масштаб
Р	150,6	1:50
Лист	Листов 1	

Проектный институт №2

22189-08 23 Копировал: Формат

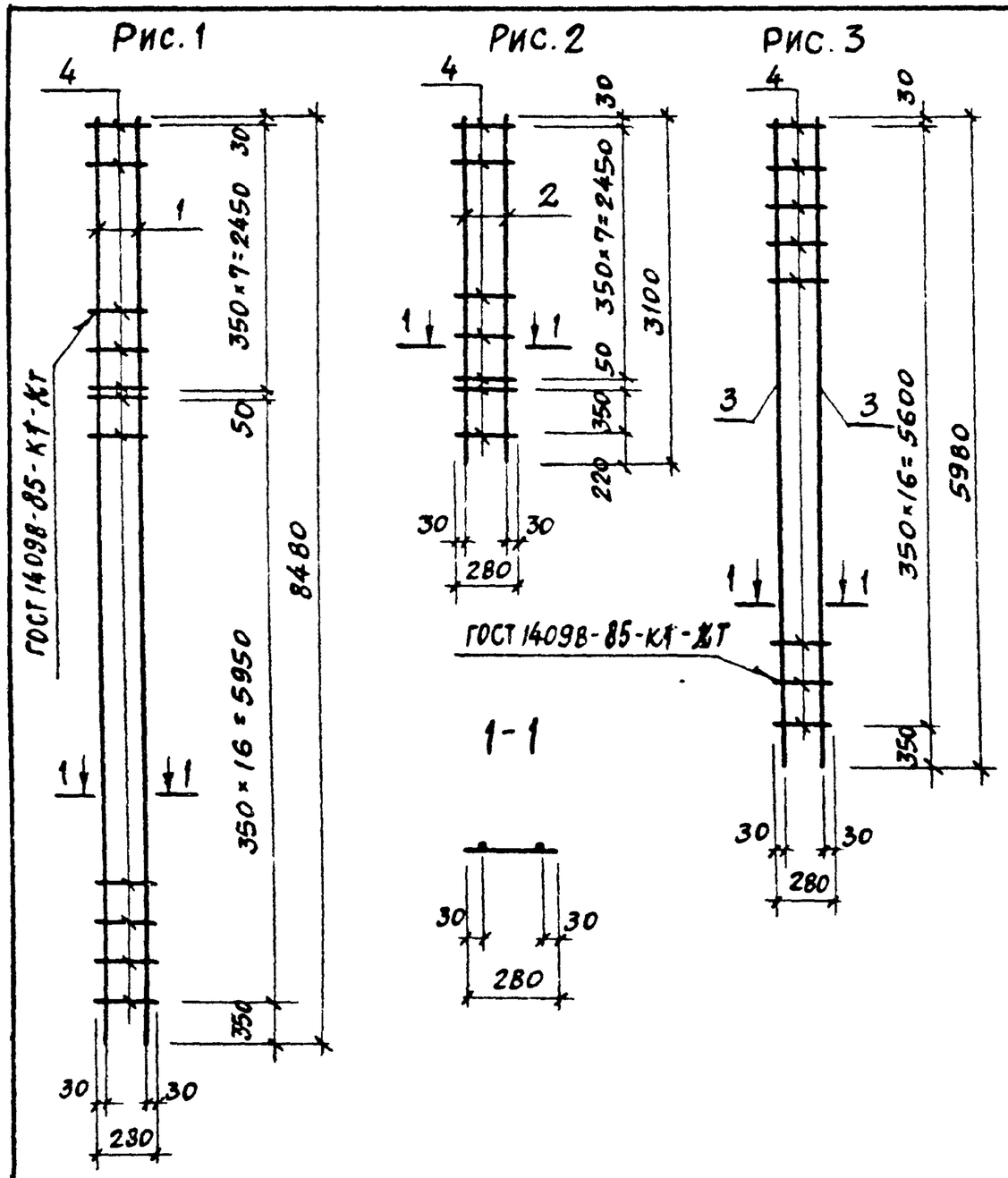

Формат	Зона	Поз.	Обозначение	Наименование	Количество на исполнение —	01	02	Примеч
				Документация				
А4			ТП903-1-242.87 КЖ.И ТУ.	Технические условия на				
				изготовление арматурных				
				и закладных изделий				
				Детали				
Б.ч.		1		AIII-25-ГОСТ5781-82 ℓ=8480	2			32,6кг
Б.ч.		2		AIII-25-ГОСТ 5781-82 ℓ=3100		2		11,9кг
Б.ч.		3		AIII-25-ГОСТ 5781-82 ℓ=5980			2	23,0кг
Б.ч.		4		AI-8 -ГОСТ 5781-82 ℓ=280	25	10	17	0,11кг

Обозначение	Марка	Масса	Рис.
ТП903-1-242.87 КЖ.И.17.2	С1	67.95	1
-01	С2	24,9	2
-02	С3	47,87	3

Нач.отд.	Бурзин	
Н.контр.	Конева	
Гл.спец.	Конева	
Рук гр.	Глебкова	
Ст.инж.	Александрова	
Исполн	Пустовалова	
Провер	Александрова	

Привязан

Инв. №

ТП 903-1-242.87 КЖ.И.17.2

Сетка арматурная (С1, С2, С3)

Стадия	Масса	Масштаб
Р	см. табл.	1:50
Лист	Листов 1	

Проектный институт №2

22489-08 24 Копировал Формат

Рис. 1

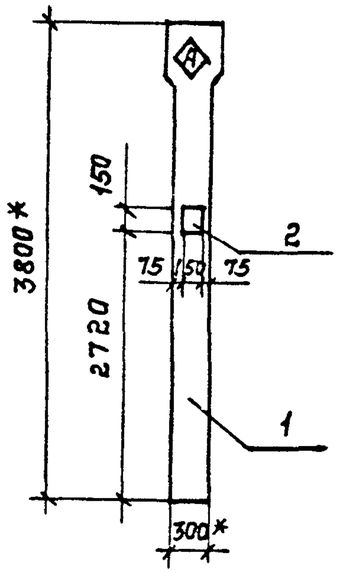

Рис. 2

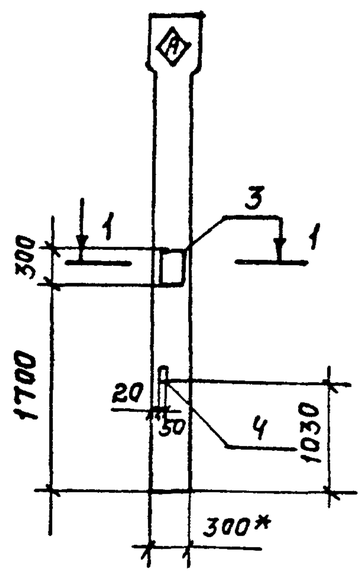

2-2

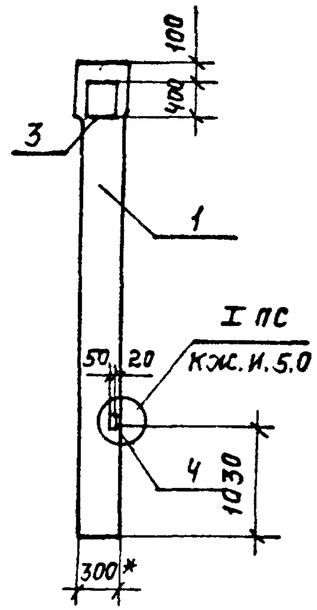

1-1

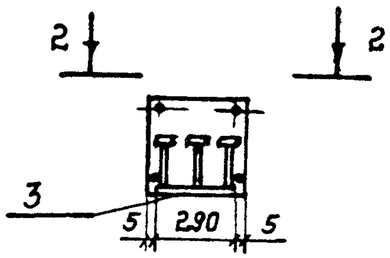

Обозначение	Марка	Рис.
ТП903-1-242.87 кж.и.18.0	К30-6-1	1
-01	К30-6-4	2

Формат	Зона	Поз.	Обозначение	Наименование	Кол. на исп. кж.и.18.0 —	01	Прим.
				Документация			
А3			ТП903-1-249.87. кж.и. 5.0	Узлы установки закладных изд.			
			1.423-3в. 0-1	Пояснительная записка			
				Сборочные единицы			
		1	1.423.3 в.1	Колонна К30-6	1	1	
		2	1.400-15 в.1 12.0	Закладное изделие МН111-3	1		
		3	1.400-6/76 в.1	М1-Т-8		2	
А4		4	ТП903-1-242.87 кж.и.52.0	М1		2	

Ведомость расхода стали на дополнительные закладные изделия

Марка элемента	Изделия закладные										Всего
	Арматура класса					Прокат марки					
	AIII					ВСТ3кп2					
	ГОСТ 5781-82					ГОСТ 19903-74					
	ф8	ф14	ф22		Итого	-5	-6	-10		Итого	
К30-6-1	0,3				0,3		1,1			1,1	1,4
К30-6-4		4,0	0,6		4,6	0,4		16		16,4	21,0

1.* Размеры для справок.

2. Ⓐ Знак ориентации нанести несмываемой краской.

Привязан:

Инв. №

Нач.отд.	Бурзин		
Н.контр.	Конева		
Гл.спец.	Конева		
Рук.гр.	Глебкова		
Ст.инж.	Александрова		
Инжен.	Яшина		
Пров.	Александрова		

ТП903-1-242.87 кж.и. 18.0

Колонна (К30-6-1, К30-6-4)

Стадия	Масса	Масштаб
Р	0,93т	1:50
Лист	Листов 1	

Проектный институт №2

22189-08 25 Копировал: Формат

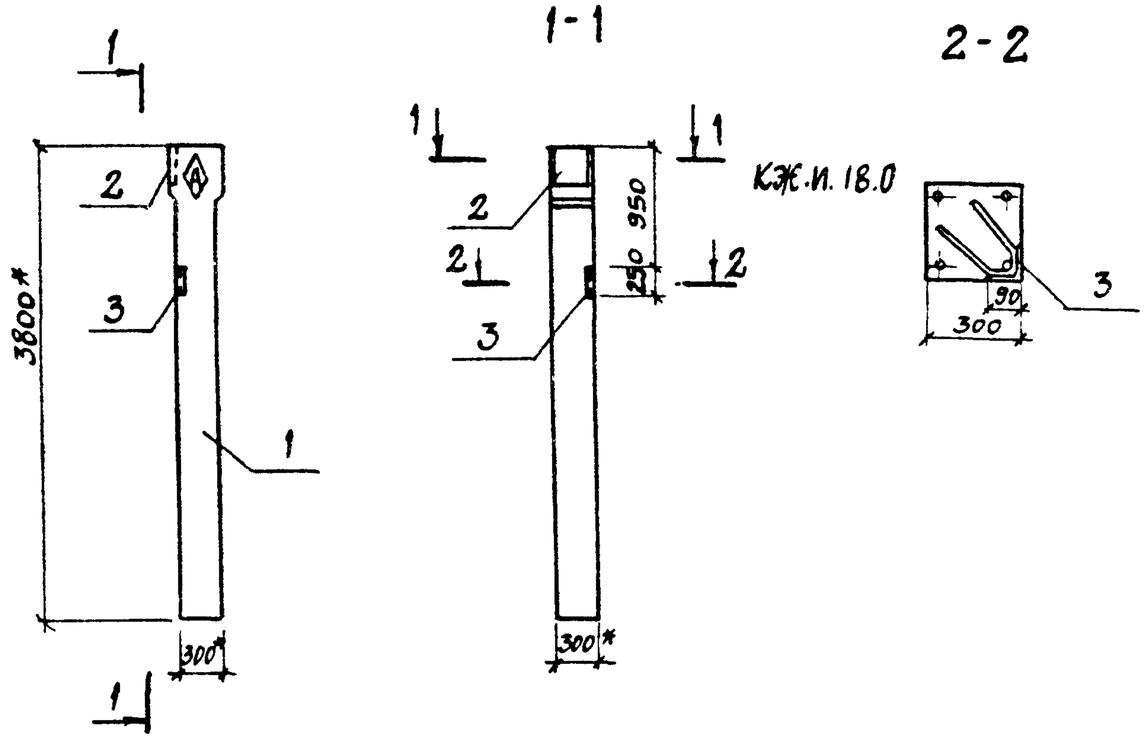

Формат	Зона	Поз.	Обозначение	Наименование	Кол.	Примеч.
				Документация		
			1.423-3 в.0-1	Пояснительная записка	X	
				Узлы установки закладных		
А3			ТП 903-1-242.87 КЖ.И.18.0	изделий	X	
				Сборочные единицы		
		1	1.423-3 в.1	Колонна К30-6	1	
		2	1.400-6/76	Закладное изделие М1-7-8	1	
		3	3.400-6/76	МН4-22	1	

Ведомость расхода стали на дополнительные закладные изделия, кг

Марка элемента	Изделия закладные										Всего
	Арматура класса				Прокат марки						
	AIII				ВСт3 кп2						
	ГОСТ 5781-82				ГОСТ 8509-72			ГОСТ 19903-74			
	ф10	ф14		Итого	L90×8		Итого	-10		Итого	
К30-6-2	0,9	2,0		2,9	2,7		2,7	8,0		8,0	13,6

1. * Размеры для справок.
2. Знак ориентации нанести несмываемой краской.

Привязан

Инв. №

Нач.отд.	Бурзин		
Н.контр.	Конева		
Гл.спец	Конева		
Рук.гр.	Глебкова		
Ст.инж.	Александрова		
Инжен	Яшина		
Пров.	Александрова		

ТП 903-1-242.87 КЖ.И.19.0

Колонна К30-6-2

Стадия	Масса	Масштаб
Р	0,93т	1:50

Лист | Листов 1

Проектный институт № 2

22189-08 26 Копировал Формат

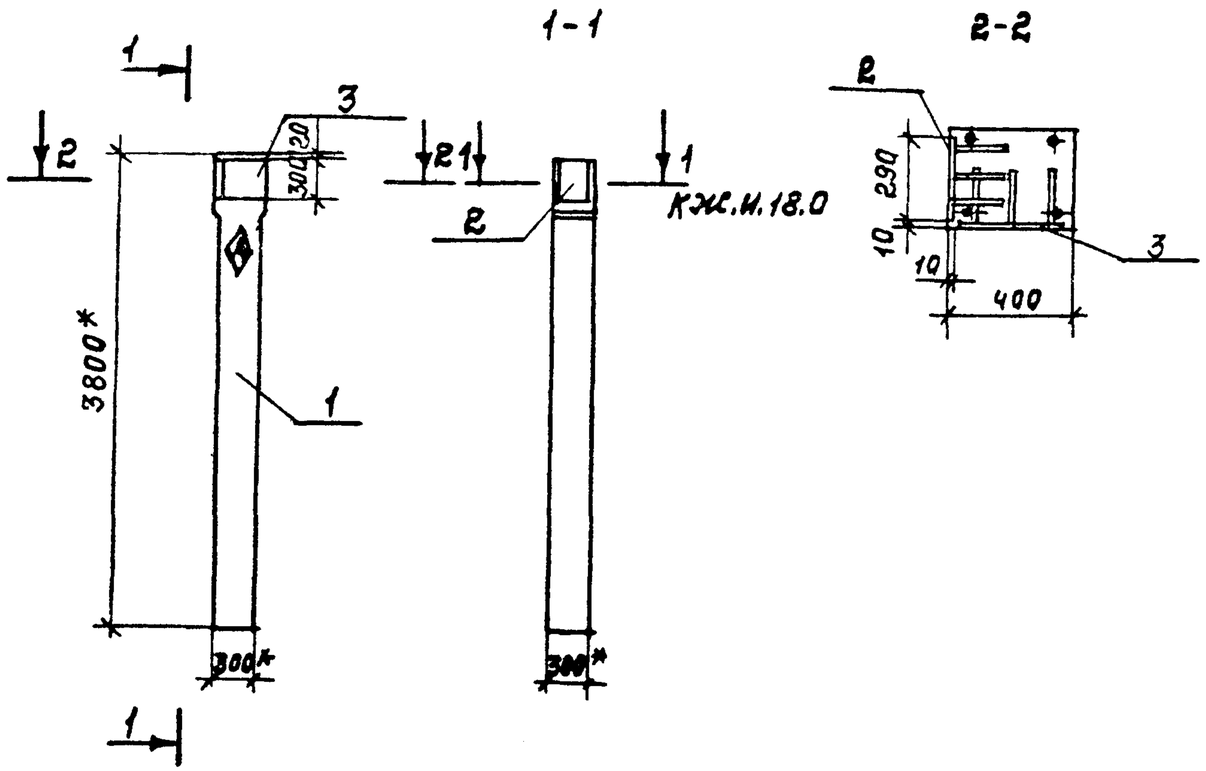

Формат	Зона	Поз.	Обозначение	Наименование	Кол	Прим.
				Документация		
А3			ТП903-1-242.87 КЖ.И.18.0	Узлы установки закладных изделий	✕	
			1.423-3 в. 0-1	Пояснительная записка	✕	
				Сборочные единицы		
		1	1.423-3 в.1	Колонна К30-6	1	
		2	1.400-6/76	Закладное изделие М1-7-8	1	
		3	1.400-6/76	М1-1-3	1	

Ведомость расхода стали на дополнительные закладные изделия, кг.

Марка элемента	Изделия закладные								Всего
	Арматура класса				Прокат марки				
	А III				Вст3кп2				
	ГОСТ 5781-82				ГОСТ 19903-74				
	Ф14			Итого	-10			Итого	
К30-6-3	4,0			4,0	18,4			18,4	22,4

1. * Размеры для справок.
2. Ⓐ Знак ориентации нанести несмываемой краской.

Привязан:

Инв. №

Нач.отд.	Бурзин		ТП 903-1-242.87 КЖ.И. 20.0
Гл.конст.	Конева		
Рук.гр.	Глебкова		
Ст.инж.	Александрова		Колонна К30-6-3
Инж.	Яшина		
Пров.	Александрова		

Стадия	Масса	Масштаб
Р	0,93т	1:50
Лист	Листов 1	

Проектный институт №2

22189-08 27 Копировал: Формат

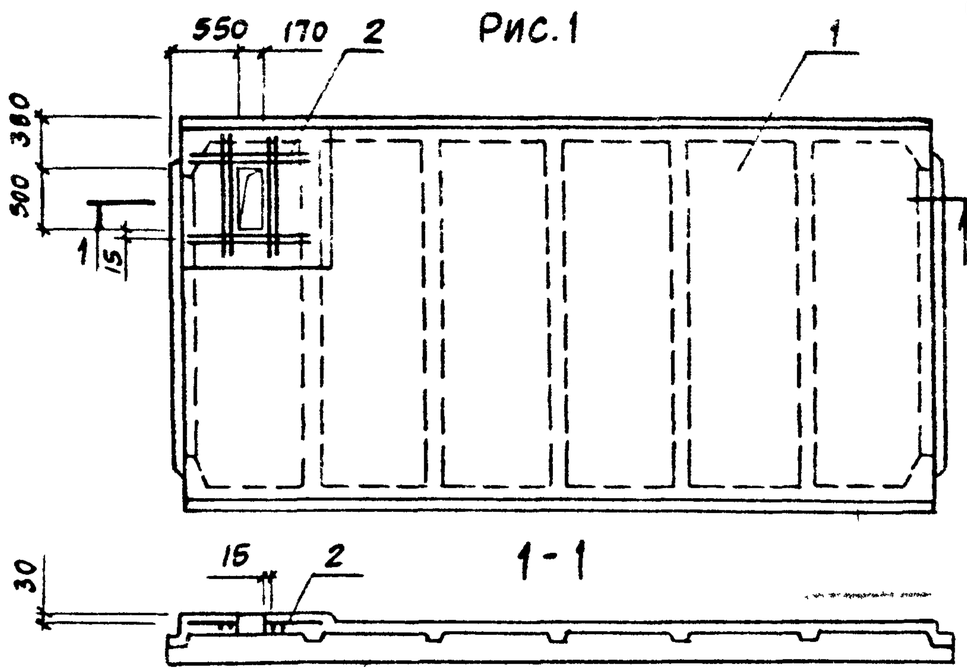

Рис.1

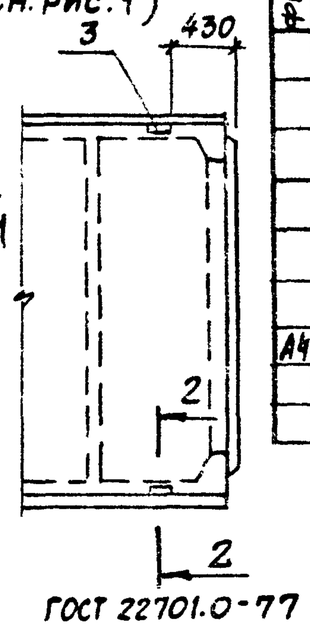

Рис.2 (остальное см. рис.1)

Формат	Зона	Поз.	Обозначение	Наименование	Кол. на ист. КЖ И-21.0 —	Кол. на ист. КЖ И-21.0 01	Примечание
				Документация			
			ГОСТ 22701.0-77	Технические условия			
				Узлы установки			
			ГОСТ 22701.0-77	закладных изделий			
				Сборочные единицы			
		1	ГОСТ 22701.1-77	Плита покрытия ПГ-2АтVIT	1	1	
А4		2	ТП903-1-242.87 КЖ.И.59.0	Сетка арматурная С7	1	1	
		3	ГОСТ 22701.5-77	Изделие закладное М9		2	

Обозначение	Марка	Рис.
ТП903-1-242.87 КЖ.И.21.0	ПГ2АтVIT-4	1
-01	ПГ2АтVIT-3	2

Ведомость расхода стали на дополнительные закладные изделия, кг

Марка элемента	Изделия арматурные: Арматура класса А-III ГОСТ 5781-82 Ф16	Ф18		Итого	Всего	Изделия закладные: Арматура класса А III ГОСТ 5781-82 Ф10	Ф14	Итого	Прокат марки ВСт3кп2 ГОСТ 8509-72 L100×8		Итого	Всего	Общий расход
ПГ-2АтVIT-4	19	12,8		31,8	31,8								31,8
ПГ-2АтVIT-3	19	12,8		31,8	31,8	0,6	0,2	0,8	1,7		1,7	2,5	34,3

Нач.отд.	Бурзин	
Н контр	Конева	
Гл спец	Конева	
Рук гр	Глебкова	
Ст инж	Александрова	
Инженер	Махновский	
Пров	Александрова	

Привязан

Инв. №

ТП903-1-242.87 КЖ.И.21.0

Плита покрытия (ПГ-2АтVIT-3, ПГ-2АтVIT-4)

Стадия	Масса	Масштаб
Р	2,65т	1:50
Лист	Листов 1	

Проектный институт N 2

Копировал Формат

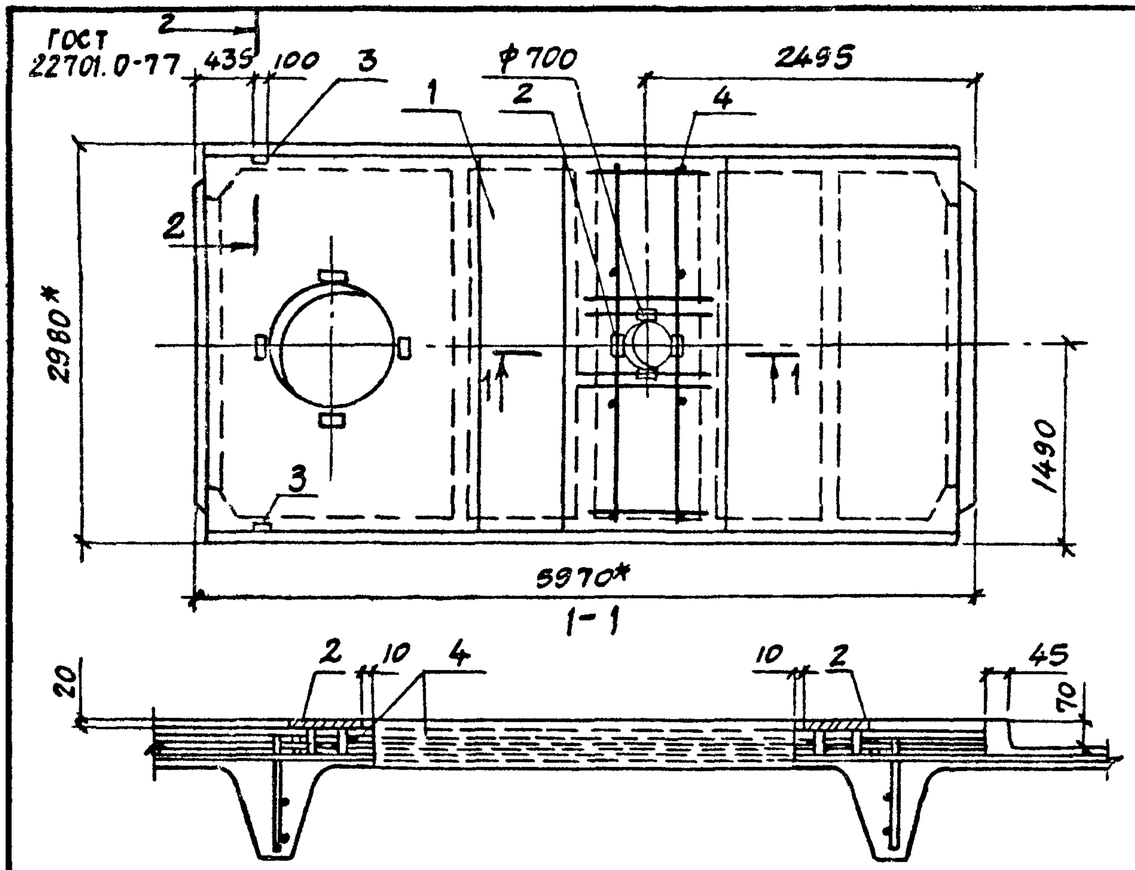

Формат	Зона	Поз.	Обозначение	Наименование	Кол.	Примечание
				Документация		
			ГОСТ 22701.0-77	Технические условия	X	
			ГОСТ 22701.0-77	Узлы установки		
				Закладных изделий	X	
				Сборочные единицы		
		1	ГОСТ 22701.2-77	Плита покрытия ПВ10-3АтVIT	1	
		2	ГОСТ 22701.5-77	Изделие закладное М6	4	
		3	ГОСТ 22701.5-77	М9	2	
А4		4	ТП903-1-242.87 КЖ.И.22.1	Каркас пространственный КП2	1	

1. * Размеры для справок.

Марка элемента	Изделия арматурные				Изделия закладные									Общий расход
	Арматура класса А-III ГОСТ 5781-82			Всего	Арматура класса А-III ГОСТ 5781-82				Прокат марки ВСТ3КП2 ГОСТ 103-76		ГОСТ 8509-72		Всего	
	Ф12	Итого			Ф14	Ф10		Итого	8	Итого	L70×8	Итого		
ПВ10-3АтVIT-3	12,5	12,5		12,5	0,2	2,22		2,42	3,6	3,6	1,68	1,68	7,7	20,2

Нач отд	Бурзин	
Н контр.	Конева	
Гл спец.	Конева	
Рук гр.	Глебкова	
Ст. инж.	Александрова	
Инж.	Махновский	
Пров.	Александрова	

Привязан

Инв. №

ТП. 903-1-242.87 КЖ.И.22.0

Плита покрытия ПВ10-3АтVIT-3

Стадия	Масса	Масштаб
Р	3,6т	1:50

Лист | Листов 1

Проектный институт №2

22189-08.29 Копировал

Формат

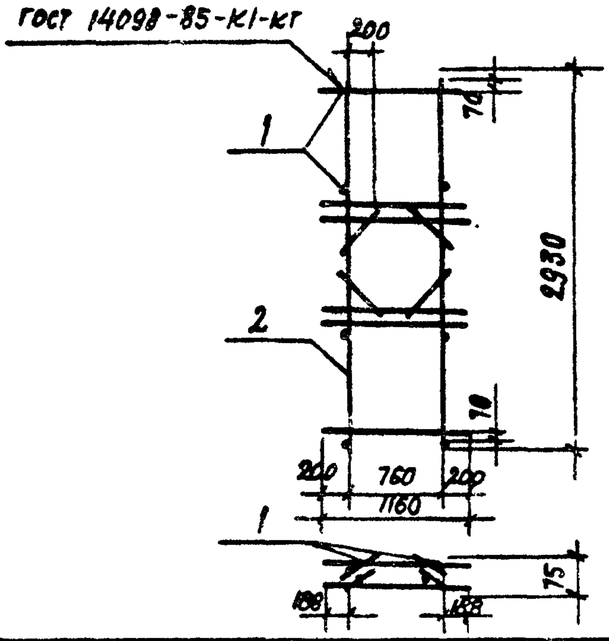

Формат	Зона	Поз.	Обозначение	Наименование	Кол.	Примеч.
				Документация		
				Технические условия на		
				изготовление арматурных и		
А4			ТП 903-1-242.87 КЖ.И.ТУ	закладных изделий		
				Сборочные единицы		
Б4		1		ф12АIII ГОСТ 5781-82 ℓ=75	8	0,07
А4		2	ТП 903.1-242.87 КЖ.И.22.2	Каркас плоский КР4	2	

Привязан

Инв №

Нач. отд.	Бурзин		
Н. контр.	Конева		
Гл. конс.	Конева		
Рук. гр.	Глебкова		
Ст. инж.	Александрова		
Техник	Бондарь		
Провер.	Александрова		

ТП 903-1-242.87 КЖ.И.22.1

Каркас пространственный КП2

Стадия	Масса	Масштаб
Р	26,1	1:20
Лист	Листов 1	

Проектный институт №2

Формат А4

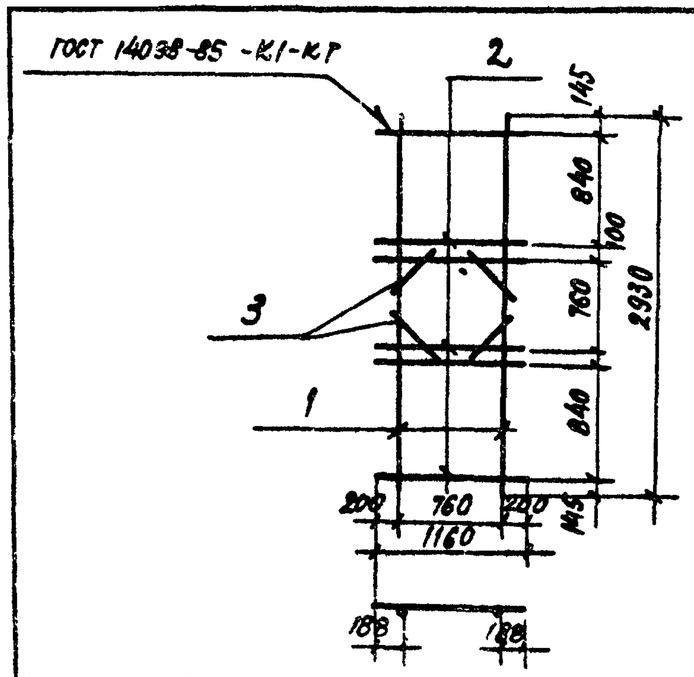

Формат	Зона	Поз.	Обозначение	Наименование	Кол.	Примеч.
				Документация		
				Технические условия на изго-		
				товление арматурных и зак-		
А4			ТП 903-1-242.87 КЖ.И.ТУ	ладных изделий		
				Детали		
Б4		1		ф12АIII ГОСТ 5781-82 ℓ=2930	2	2.60
Б4		2		ф12АIII ГОСТ 5781-82 ℓ=1160	6	1.03
Б4		3		ф12АIII ГОСТ 5781-82 ℓ=400	4	0.36

Привязан

Инв. №

Нач. отд.	Бурзин		
Н. контр.	Конева		
Гл. конст.	Конева		
Рук. гр.	Глебкова		
Ст. инж.	Александрова		
Техник	Бондарь		
Провер.	Александрова		

ТП 903-1-242.87 КЖ.И.22.2

Каркас плоский КР4

Стадия	Масса	Масштаб
Р	12.8	1:20
Лист	Листов 1	

Проектный институт №2

Формат А4

Взам. инв. № | Подпись и дата | Инв. № подл.

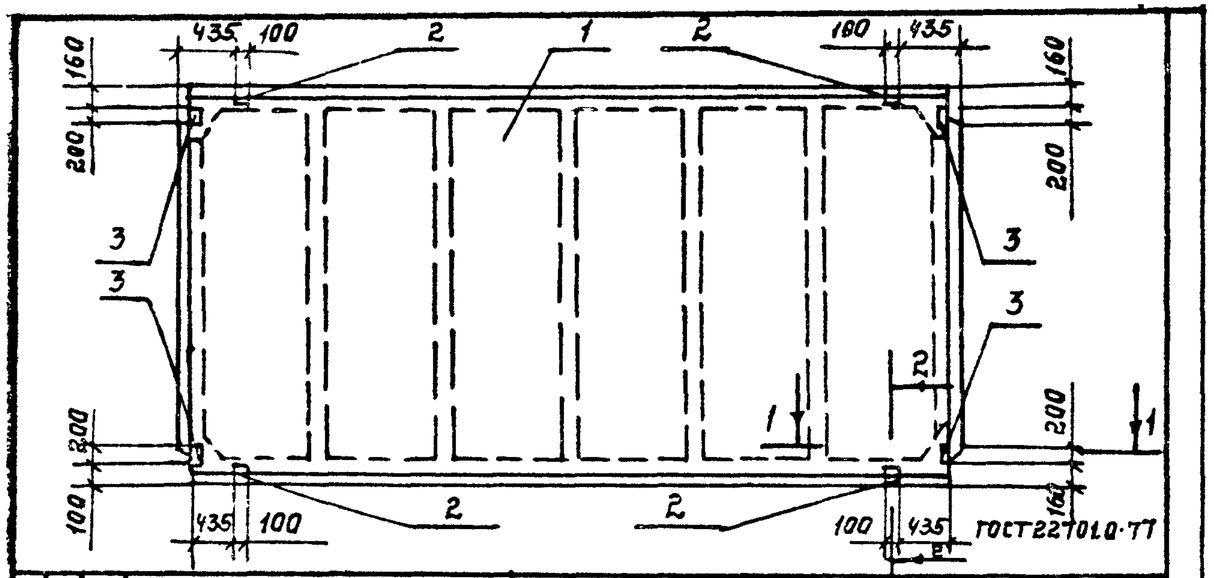

Форм.	Зона	Поз.	Обозначение	Наименование	Кол. на исполн. КЖС.И 23.0 —	01	02	Прим.
				ДОКУМЕНТАЦИЯ				
			ГОСТ 22701.0-77	Технические условия				
				СБОРОЧНЫЕ ЕДИНИЦЫ				
		1	ГОСТ 22.701.1-77	Плита ПГ 1АТ VIT	1			
				ПГ 2АТ VIT		1		
				ПГ 3АТ VIT			1	
		2	ГОСТ 22701.5-77	Изделие закладное М8	4	4	4	
		3	ГОСТ 22701.5-77	М9	4	4	4	

Ведомость расхода стали на дополнительные закладные изделия, кг

Марка элемента	Изделия закладные: Арматура класса AIII, ГОСТ 5781-82, Ф14	Ф10	Итого	Прокат марки ВСт3кп2, ГОСТ 19903-74, -δ=8	Итого	ГОСТ 8509-72, L70x8	Итого	Всего
ПГ-1АТVIT-3	0,4	2,8	3,2	5,2	5,2	3,4	3,4	11,8
ПГ-2АТVIT-5	0,4	2,8	3,2	5,2	5,2	3,4	3,4	11,8
ПГ-3АТVIT-3	0,4	2,8	3,2	5,2	5,2	3,4	3,4	11,8

Обозначение	Марка
КЖС.И 23.0	ПГ-1АТ VIT
01	ПГ-2АТ VIT
02	ПГ-3АТ VIT

Привязан:

Инв. №

Нач.отд.	Бурзин	
Н.контр.	Конева	
Гл.спец.	Конева	
Рук.гр.	Глебкова	
Ст.инж.	Александрова	
Инж.	Махновский	
Пров.	Александрова	

КЖС.И. 23.0

Плита покрытия (ПГ-1АТVIT-3; ПГ-2АТ VIT-5; ПГ-3АТ VIT-3)

Стадия	Масса	Масштаб
Р	2,65т	1:50
Лист	Листов 1	

ПРОЕКТНЫЙ ИНСТИТУТ №2

Формат

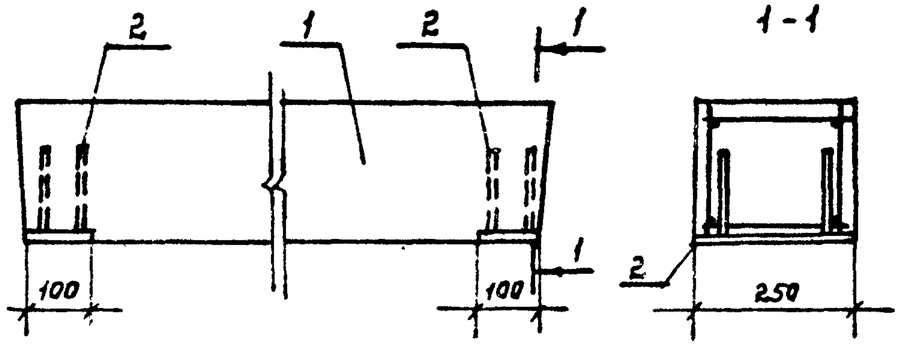

Формат	Зона	Поз.	Обозначение	Наименование	Кол. на исп. КЖС.И.24.0 —	01	Примеч.
				СБОРОЧНЫЕ ЕДИНИЦЫ			
		1	1.038.1-1.1.130,000	Перемычка 5ПБ 25-37	1		
			1.038.1-1.1 140.000	5ПБ 27-27-а		1	
				Изделие закладное			
		2	1.400-6/76 В.1	М8-3	2	2	

Ведомость расхода стали на дополнительные закладные изделия, кг

Марка элемента	Изделия закладные: Арматура класса AIII, ГОСТ 5781-82, Ф10		Итого	Прокат марки ВСт3кп2, ГОСТ 19903-74, δ=8		Итого	Всего
5ПБ 25-37-1	0.8		0,8	3,2		3,2	4.0
5ПБ 27-27-а-1	0,8		0,8	3,2		3,2	4.0

Обозначение	Марка	Масса кг
КЖС.И. 24.0	5ПБ25-37-1	330
-01	5ПБ27-27а-1	375

Привязан:

Инв. №

Нач.отд.	Бурзин	
Н контр	Конева	
Гл.спец	Конева	
Рук.гр.	Глебкова	
Инж.	Прядухина	
Исполн.	Орлова	
Провер	Прядухина	

ТП 903-1-242.87 КЖС.И. 24.0

Перемычка (5ПБ25-37-1, 5ПБ27-27-а-1)

Стадия	Масса	Масштаб
Р	см. табл.	1:10
Лист	Листов 1	

ПРОЕКТНЫЙ ИНСТИТУТ №2

Инв. № подл. | Подпись и дата | Взам. инв. №

22189-08 31 Копировал: Жеслер. Формат

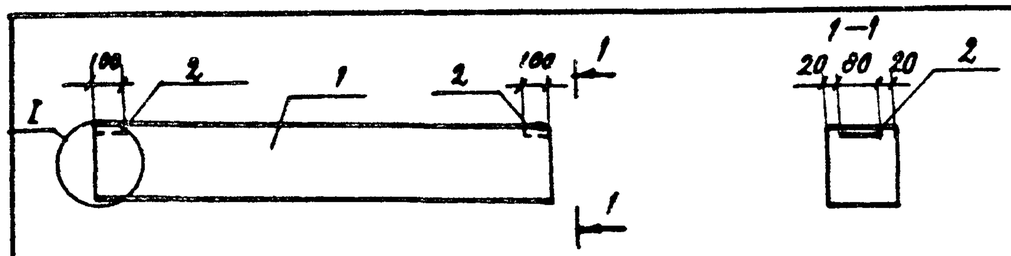

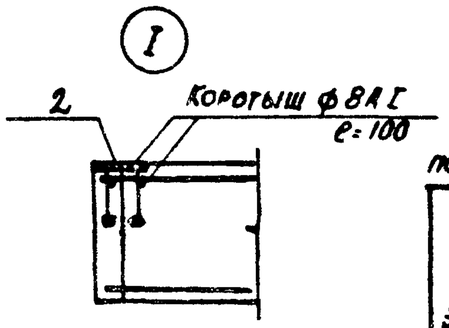

Ведомость расхода стали на дополнительные закладные изделия, кг

Марка элемента	Изделия закладные: Арматура класса АIII, ГОСТ 5781-82, ф8		Итого	Прокат марки ВСт3кп2, ГОСТ 19903-74, -6	-8	Итого	Всего
3ПБ 18-37а	0,2		0,2	0,4	1,0	1,4	1,6
3ПБ 21-8а	0,2		0,2	0,4	1,0	1,4	1,6

Обозначение	Марка	Масса кг
ТП 903-1-242.87 КЖ.И.25.0	3ПБ-18-37а	119
-01	3ПБ21-8а	137

Формат	Зона	Поз.	Обозначение	Наименование	Кол. на изд. КЖ.И.25.0 —	01	Примеч.
				Сборочные единицы			
		1	1.038.1-1.1 090000	Перемычка 3ПБ18-37	1		
				3ПБ 21-8		1	
		2	3.400-6/76	Изделие закладное МН2-3	2	2	см. ук. 1

1. Изделие закладное МН2-3 приварить через коротыши к продольной арматуре каркасов, шов ГОСТ 14098-85-К1-Кт.

Нач. отд.	Бурзин		
Н. контр.	Конева		
Гл. кон.	Конева		
Рук. гр.	Глебкова		
Ст. инж.	Александрова		
Ст. тех.	Пикалова		
Пров.	Александрова		

ТП 903-1-242.87 КЖ.И.25.0

Перемычка (3ПБ18-37а, 3ПБ 21-8а)

Стадия	Масса	Масштаб
Р	см. табл.	1:150
Лист	Листов 1	

Проектный институт №2

Копировал — Формат

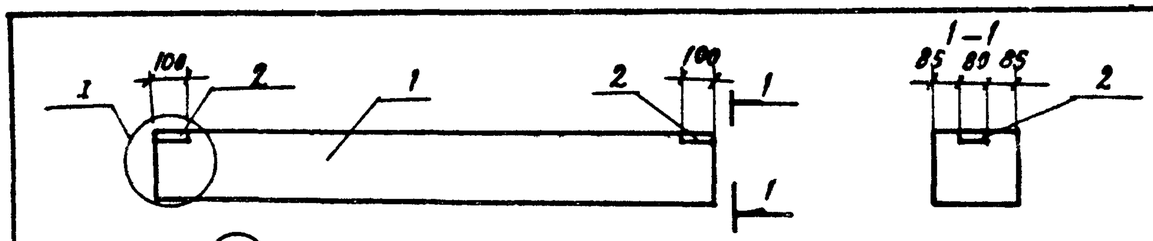

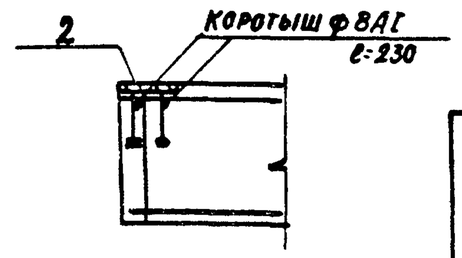

Ведомость расхода стали на дополнительные закладные изделия, кг

Марка элемента	Изделия закладные: Арматура класса АIII, ГОСТ 5781-82, ф8		Итого	Прокат марки ВСт3кп2, ГОСТ 19903-74, -6	-8	Итого	Всего
5ПБ 18-27а	0,2		0,2	0,4	1,0	1,4	1,6
5ПБ 21-27а	0,2		0,2	0,4	1,0	1,4	1,6

Обозначение	Марка	Масса кг
ТП 903-1-242.87 КЖ.И.26.0	5ПБ 18-27а	250
-01	5ПБ 21-27а	285

Формат	Зона	Поз.	Обозначение	Наименование	Кол. на изд. КЖ.И.26.0 —	01	Примеч.
				Сборочные единицы			
		1	1.038.1-1.1 120000	Перемычка 5ПБ 18-27	1		
				5ПБ 21-27		1	
		2	3.400-6/76	Изделие закладное МН 2-3	2	2	см. ук. 1

1. Изделие закладное МН2-3 приварить через коротыши к продольной арматуре каркасов, шов 14098-85-К1-Кт.

Привязан

Инв. №

Нач. отд.	Бурзин		
Н. контр.	Конева		
Гл. конст.	Конева		
Рук. гр.	Глебкова		
Инж.	Громова		
Пров.	Глебкова		

ТП 903-1-242.87 КЖ.И.26.0

Перемычка (5ПБ 18-27а, 5ПБ 21-27а)

Стадия	Масса	Масштаб
Р	см. табл.	1:150
Лист	Листов 1	

Проектный институт №2

Взам. инв. № | Подпись и дата | Инв. № подл.

Копировал — 22189-08 32 Формат

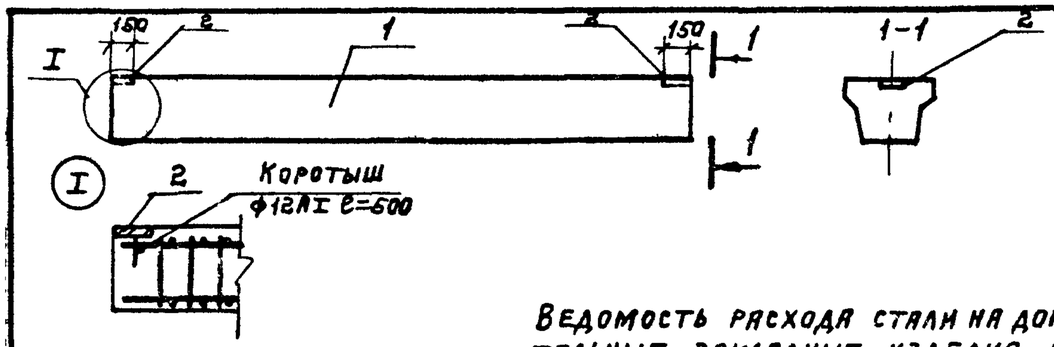

Ведомость расхода стали на дополнительные закладные изделия, кг

Обозначение	Марка	Масса т	Марка элемента	Изделия закладные: Арматура класса АI ГОСТ 5781-82 ф12		Итого	Прокат марки ВСТ3 кп2 ГОСТ 19903-74 -8		Итого	Всего
ТП903-1-242.87.КЖИ 270	Фб6-31а	1,7	Фб6-31а	1,0		1,0	2,2		2,2	3,2
-01	Фб6-13а	1,7	Фб6-13а	1,0		1,0	2,2		2,2	3,2
-02	Фб6-12а	1,5	Фб6-12а	1,0		1,0	2,2		2,2	3,2
-03	Фб6-14а	1,7	Фб6-14а	1,0		1,0	2,2		2,2	3,2

Формат	Зона	Поз.	Обозначение	Наименование	Кол на исполн КЖС.И.270 —	01	02	03	Прим.
				Документац					
			1.415-1 вып.1	Пояснительная записка					
				Сборочные единицы					
		1	1.415-1 вып.1	Фундаментная балка Фб6-31	1				
				Фб6-13		1			
				Фб6-12			1		
				Фб6-14				1	
		2	3.400-6/76	Изделие закладное МН1-15	2	2	2	2	см. ук.1

1. Изделие закладное МН1-15 приварить через коротыш к продольной арматуре каркасов, шов - ГОСТ 14098-85-К1-КТ.

Нач отд.	Бурзин	
Н.контр	Конева	
Гл конст	Конева	
Рук.гр.	Глебкова	
Ст.инж	Александрова	
Ст.техн	Пикалова	
Провер	Александрова	

ТП 903-1-242.87 КЖ.И. 27.0

Фундаментная балка (Фб6-31а, Фб6-13а, Фб6-12а, Фб6-14а)

Стадия	Масса	Масштаб
Р	см табл.	1:150

Лист | Листов 1

ПРОЕКТНЫЙ ИНСТИТУТ №2

Формат

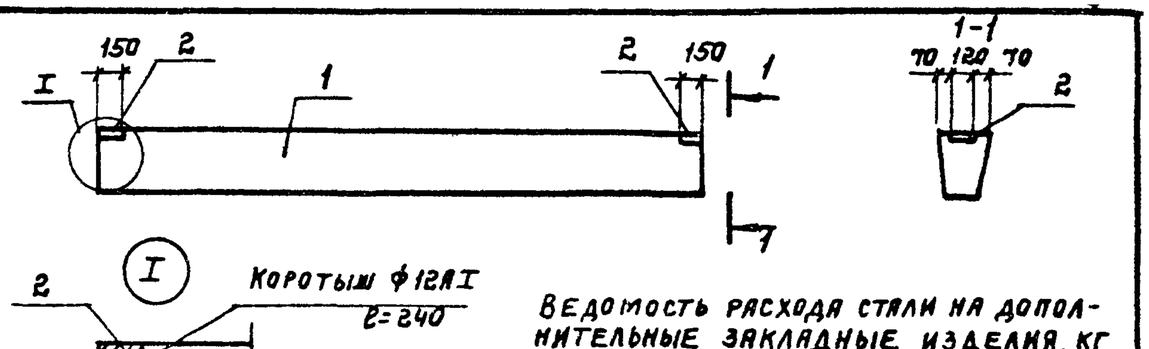

Ведомость расхода стали на дополнительные закладные изделия, кг

Марка элемента	Изделия закладные: Арматура класса АI ГОСТ 5781-82 ф12		Итого	Прокат марки ВСТ3 кп2 ГОСТ 19903-74 -8		Итого	Всего
Фб6-2а	1,0		1,0	2,2		2,2	3,2
Фб6-3а	1,0		1,0	2,2		2,2	3,2
Фб6-4а	1,0		1,0	2,2		2,2	3,2

Обозначение	Марка	Масса т
ТП903-1-242.87.КЖИ 280	Фб6-2а	1,3
-01	Фб6-3а	1,2
-02	Фб6-4а	1,2

Формат	Зона	Поз.	Обозначение	Наименование	Колич. на испол КЖС.И.28.0 —	01	02	Прим.
				Документация				
			1.415-1 вып.1	Пояснительная записка				
				Сборочные единицы				
		1	1.415-1 вып.1	Фундаментная балка Фб6-2	1			
				Фб6-3		1		
				Фб6-4			1	
		2	3.400-6/76	Изделие закладное МН1-15	2	2	2	см. ук.1

1. Изделие закладное МН1-15 приварить через коротыш к продольной арматуре каркасов, шов - ГОСТ 14098-85-К1-КТ.

Нач. отд.	Бурзин	
Н контр.	Конева	
Гл конст	Конева	
Рук. гр	Глебкова	
Инж.	Громова	
Пров.	Глебкова	

ТП 903-1-242.87 КЖ.И. 28.0

Фундаментная балка (Фб6-2а, Фб6-3а, Фб6-4а)

Стадия	Масса	Масштаб
Р	см. табл.	1:150

Лист | Листов 1

ПРОЕКТНЫЙ ИНСТИТУТ №2

Формат

Инв № подл. | Подпись и дата | Взам инв №

 Копировал: Жеглов.

Рис.1

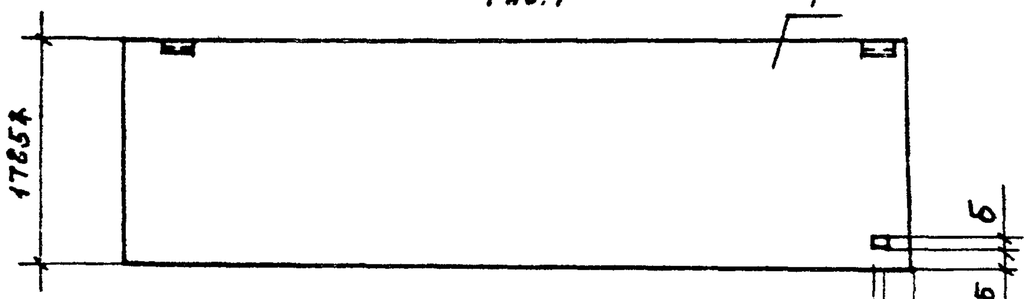

Рис.2 (остальное см.рис.1)

Рис.3 (остальное см.рис.1)

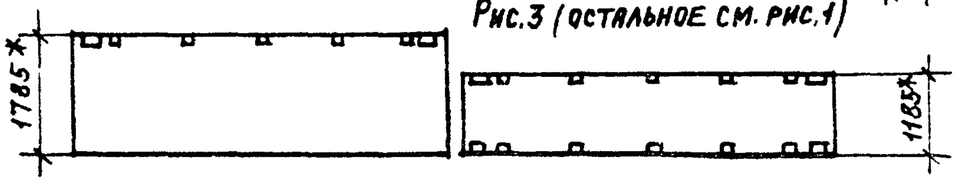

Обозначение	Марка	А	а	б	б	Рис.	Масса кг.
ТП 903-1-242.87 КЖ.И.29.0	ПС62,5.18.2.0-1Л-1-31А	190	50	175	50	1	2720
-01	ПС63.18.2,5-2Л-1-31А	190	50	175	50	1	3350
-02	ПС64.18.3,5-6Л-1-31А	190	50	175	50	1	4640
-03	ПС60.18.2.0-1Л-36Е	5790	50	175	50	2	2610
-04	ПС60.18.2,0-3Л-36Е	5790	50	175	50	2	2620
-05	ПС60.18.2.0-1Л-36Д	190	50	175	50	2	2610
-06	ПС60.18.2,0-3Л-36Д	190	50	175	50	2	2620
-07	ПС60.12,2,0-2Л-38Б	190	200	400	100	3	1740
-08	ПС60.12,2,0-4Л-38Б	190	200	400	100	3	1760
-09	ПС60.12.2,0-2Л-38В	190	100	700	100	3	1740
-10	ПС60.12.2.0-4Л-38В	190	100	700	100	3	1760

Нач.отд.	Бурзин	
Н.контр.	Конева	
Гл.спец	Конева	
Рук.гр.	Глебкова	
Ст.инж.	Александрова	
Инж.	Махновский	
Провер.	Прядухина	

ТП 903-1-242.87 КЖ.И. 29.0СБ

Панель стеновая (ПС62,5.18.2.0-1Л-1-31А; ПС63.18.2.5-2Л-1-31А; ПС64.18.3.5-6Л-1-31А, ПС60.18.2.0-1Л-36Д; ПС60.18.2.0-3Л-36Д; ПС60.18.2.0-1Л-36Е; ПС60.18.2.0-3Л-36Е; ПС60.12.2.0-2Л-38Б; ПС60.12.2.0-4Л-38Б; ПС60.12.2.0-2Л-38В; ПС60.12.2.0-4Л-38В). Сборочный чертеж

Стадия	Масса	Масштаб
Р	см. табл.	1:50
Лист	Листов 1	

Проектный институт №2

Копировал: Ивлева

Формат

Количество на исполнение КЖ.И.29.0

Обозначение	Наименование	—	01	02	03	04	05	06	07	08	09	10	Примечание
	Документация												
	Спецификация												
1.030.1-1.0-3-0200	Закладных изделий												
	Ведомость расхода												
КЖ.И.67.0	Стали на закладные изделия												
КЖ.И.29.0СБ	Сборочный чертеж												
	Сборочные единицы												
1.030.1-1,1-1,15	ПС62,5.18.2.0-1Л-1-31	1											
1.030.1-1,1-1,24	ПС63.18.2,5-2Л-1-31		1										
1.030.1-1,1-1,26	ПС64.18.3,5-6Л-1-31			1									
1.030.1-1,1-1,07	ПС60.18.2.0-1Л-36				1								
	ПС60.18.2,0-3Л-36					1							
1.030.1-1,1-1,05	ПС60.12,2,0-2Л-38						1						
	ПС60.12.2,0-4Л-38							1					

Инв.№ подл. | Подпись и дата | Взам.инв.№

Формат | Зона | Поз.

А4 | А4

ТП 903-1-242.87 КЖ.И. 29.0

Панель стеновая (ПС62.5.18.2.0-1Л-1-31А; ПС63.18.2.5-2Л-1-31А; ПС64.18.3.5-6Л-1-31А; ПС60.18.2.0-1Л-36Д; ПС60.18.2.0-3Л-36Д; ПС60.18.2.0-1Л-36Е; ПС60.18.2.0-3Л-36Е; ПС60.12.2.0-2Л-38Б; ПС60.12.2.0-4Л-38Б; ПС60.12.2.0-2Л-38В; ПС60.12.2.0-4Л-38В)

Стадия	Лист	Листов
Р		1

Проектный институт №2

Нач.отд.	Бурзин	
Н.контр.	Конева	
Гл.спец	Конева	
Рук.гр.	Глебкова	
Ст.инж.	Александрова	
Инж.	Махновский	
Провер.	Прядухина	

Привязан:

Инв. №

Рис.1

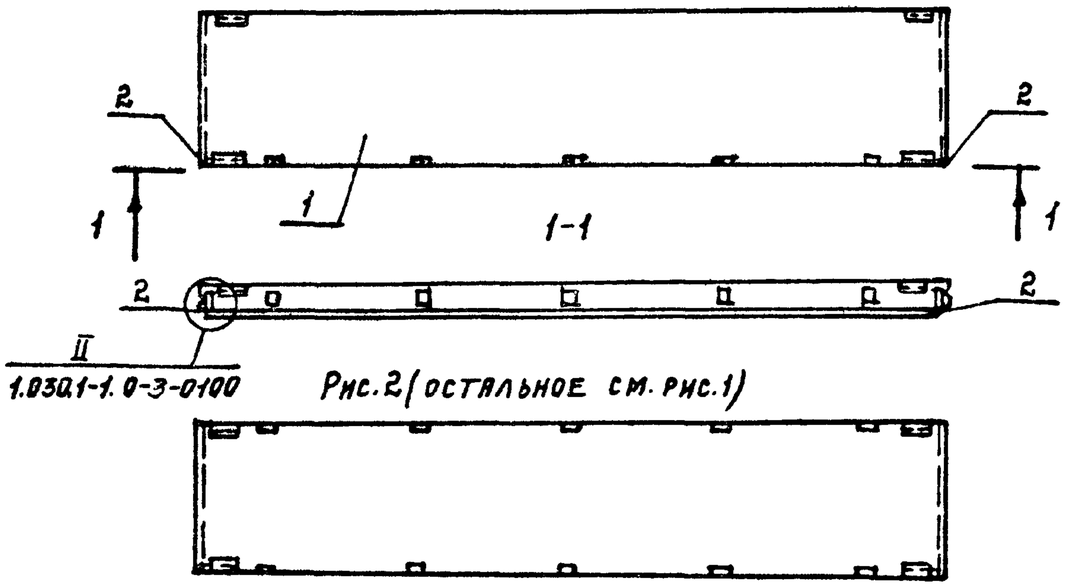

Рис.2 (остальное см. рис.1)

Обозначение	Марка	Рис	Масса, кг.
ТП903-1-242.87 КЖ.И.30.0	ПС60.12.2.0-2Л-37А	1	1740
-01	ПС60.12.2.0-2Л-38А	2	1740
-02	ПС60.12.2.0-4Л-38А	2	1760
-03	ПС60.12.2.5-3Л-38А	2	2120
-04	ПС60.12.3.5-6Л-38А	2	2900

Привязан:

Инв. №

Нач.отд.	Бурзин	
Н.контр.	Конева	
Гл.спец.	Конева	
Рук.гр.	Глебкова	
Ст.инж.	Александрова	
Инж.	Махновский	
Провер.	Прядухина	

ТП903-1-242.87 КЖ.И.30.0СБ

Панель стеновая (ПС60.12.2.0-2Л-37А; ПС60.12.2.0-2Л-38А, ПС60.12.2.0-4Л-38А; ПС60.12.2.5-3Л-38А ПС60.12.3.5-6Л-38А). Сборочный чертеж

Стадия	Масса	Масштаб
Р	см табл.	1:50

Лист | Листов 1

ПРОЕКТНЫЙ ИНСТИТУТ №2

Копировал: Формат

Формат	Зона	Поз.	Обозначение	Наименование	Количество на исполнение —	01	02	03	04	Прим.
				Документация						
			1.030.1-1.0-3-0200	Спецификация закладных изделий						
			1.030.1-1.0-3-0100	Узлы установки закладных изделий						
А4			ТП903-1-242.87 КЖ.И.30.0СБ	Сборочный чертеж						
				Сборочные единицы						
		1	1.030.1-1.1-105	Панель стеновая ПС60.12.2.0-2Л-37	1					
				ПС60.12.2.0-2Л-38		1				
				ПС60.12.2.0-4Л-38			1			
				ПС60.12.2.5-3Л-38				1		
				ПС60.12.3.5-6Л-38					1	
		2	1.030.1-1.1-3.33	Изделие закладное М6	2	2	2	2	2	

Ведомость расхода стали на закладные изделия, кг.

Марка элемента	Изделия закладные: Арматура класса АIII ГОСТ 5781-82 Ф10		Итого	Прокат марки ВСт3кп2 ГОСТ 19903-74 -δ=8	-δ=6		Итого	ГОСТ 8509-72 L63x6		Итого	Всего
ПС60.12.2.0-2Л-37А	3.70		3.70	6.28	1.12		7.40	4.12		4.12	15.22
ПС60.12.3.5-6Л-38А	5.60		5.60	11.28	1.12		12.40	4.12		4.12	22.12
ПС60.12.2.0-4Л-38А	5.60		5.60	11.28	1.12		12.40	4.12		4.12	22.12
ПС60.12.2.5-3Л-38А	5.60		5.60	11.28	1.12		12.40	4.12		4.12	22.12
ПС60.12.2.0-2Л-38А	5.60		5.60	11.28	1.12		12.40	4.12		4.12	22.12

Взам. инв. № | Подпись и дата | Инв. № подл.

Привязан:

Инв №

Нач.отд.	Бурзин	
Н.контр.	Конева	
Гл.спец.	Конева	
Рук.гр.	Глебкова	
Ст.инж.	Александрова	
Инж.	Махновский	
Провер.	Прядухина	

ТП903-1-242.87 КЖ.И.30.0

Панель стеновая (ПС60.12.2.0-2Л-37А; ПС60.12.2.0-2Л-38А; ПС60.12.2.0-4Л-38А; ПС60.12.2.5-3Л-38А ПС60.12.3.5-6Л-38А)

Стадия	Лист	Листов
Р		1

ПРОЕКТНЫЙ ИНСТИТУТ №2

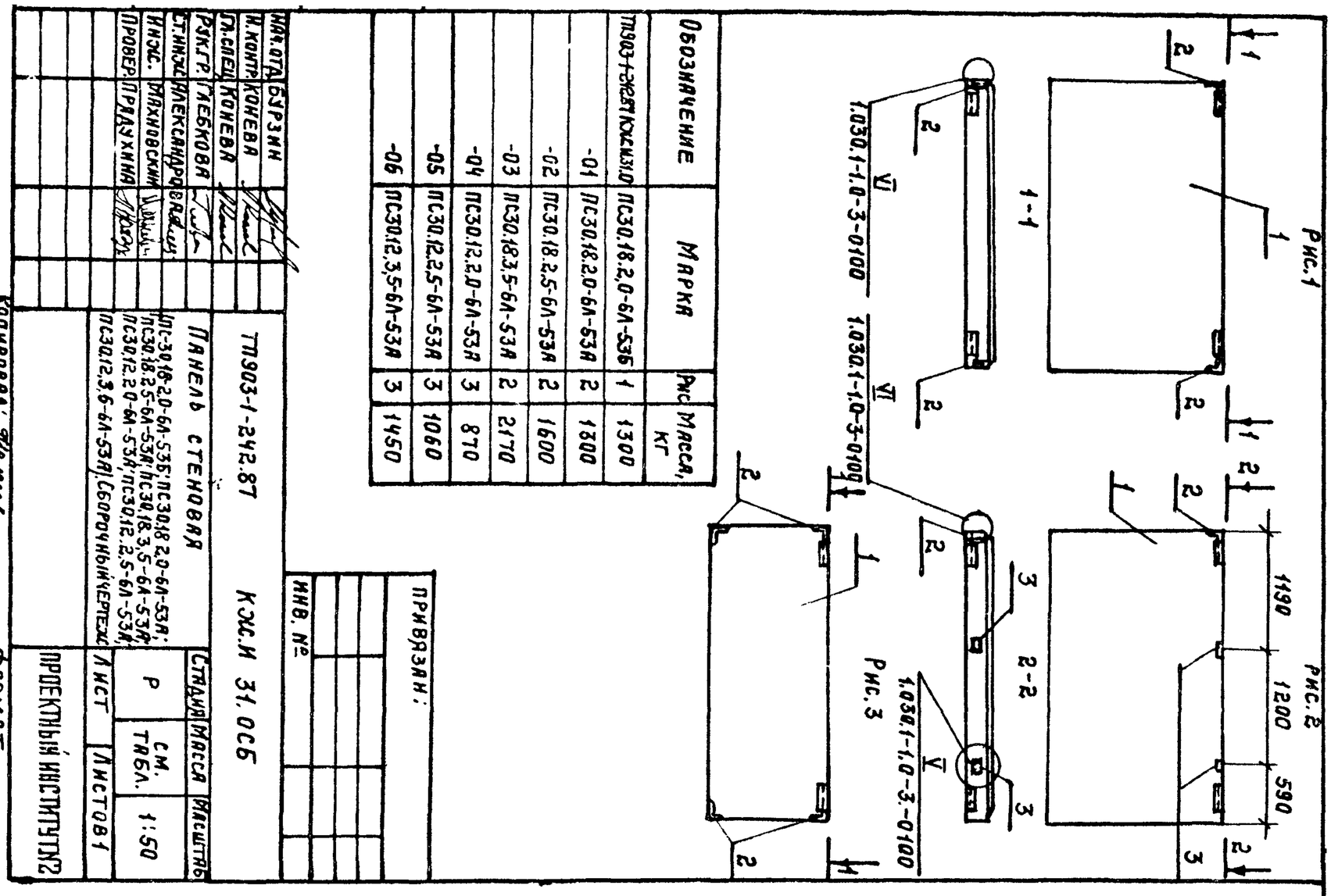

Обозначение	Марка	Рис	Масса, кг
ТП903-1-242.87 КЖС.И.31.0	ПС30.18.2,0-6Л-53Б	1	1300
-01	ПС30.18.2.0-6Л-53А	2	1800
-02	ПС30.18.2,5-6Л-53А	2	1600
-03	ПС30.18.3,5-6Л-53А	2	2170
-04	ПС30.12.2,0-6Л-53А	3	870
-05	ПС30.12.2,5-6Л-53А	3	1060
-06	ПС30.12,3,5-6Л-53А	3	1450

Нач.отд.	Бурзин		
Н.контр.	Конева		
Гл.спец.	Конева		
Рук.гр.	Глебкова		
Ст.инж.	Александрова		
Инж.	Махновский		
Провер.	Прядухина		

ТП903-1-242.87 КЖС.И 31.0СБ

Панель стеновая

Стадия	Масса	Масштаб
Р	см. табл.	1:50
Лист	Листов 1	

ПС30.18-2.0-6Л-53Б; ПС30.18 2.0-6Л-53А; ПС30.18.2.5-6Л-53А; ПС30.18.3.5-6Л-53А; ПС30.12.2.0-6Л-53А; ПС30.12.2.5-6Л-53А; ПС30.12.3.6-6Л-53А. Сборочный чертеж

Проектный институт №2

Привязан:

Инв. №

Копировал: Формат

Инв № подл	Подпись и дата	Взам.инв. №

Формат	Зона	Поз.	Обозначение	Наименование	Количество на исполнение...КЖС.И.31.0								Примеч.
					—	01	02	03	04	05	06		
				Документация									
А4			ТП903-1-242.87 КЖС.И.67.0	Ведомость расхода стали на закладные изделия									
			1.030.1-1.0-3-0200	Спецификация закладных изделий									
			1.030.1-1.0-3-0100	Узлы установки									
				закладных изделий									
А4			ТП903-1-242.87 КЖС.И.31.0СБ	Сборочный чертеж									
				Сборочные единицы									
		1	1.030.1-1.1-1.03	Панель стеновая ПС30.18.2,0-6Л-53	1	1							
				ПС30.18.2,5-6Л-53			1						
				ПС30.18.3,5-6Л-53				1					
			1.030.1-1.1-1.01	ПС30.12.2.0-6Л-53					1				
				ПС30.12.2,5-6Л-53						1			
				ПС30.12.3,5-6Л-53							1		
		2	1.030.1-1.1-3,35	Изделие закладное М11	2	1	1	1	4	4	4		
		3	1.030.1-1.1-3,36	М9		2	2	2					

Нач.отд.	Бурзин		
Н.контр.	Конева		
Гл.спец.	Конева		
Рук.гр.	Глебкова		
Ст.инж.	Александрова		
Инж.	Махновский		
Провер.	Прядухина		

ТП903-1-242.87 КЖС.И. 31.0

Панель стеновая (ПС30.18.2,0-6Л-53Б; ПС30.18.2.0-6Л-53А; ПС30-18.2,5-6Л-53А; ПС30.18.3,5-6Л-53А; ПС30.12.2,0-6Л-53А; ПС30.12.2,5-6Л-53А; ПС30.12.3,5-6Л-53А)

Стадия	Лист	Листов
Р		1

Проектный институт №2

Привязан:

Инв. №

22189-08 36

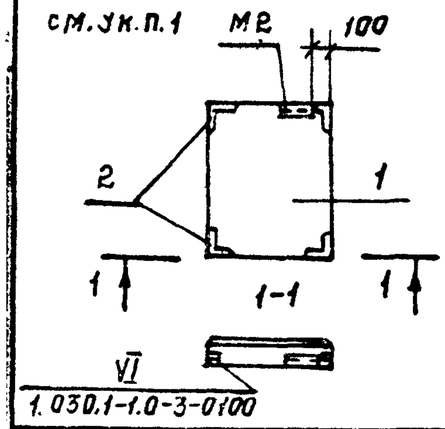

Обозначение	Марка	Масса кг.
ТП903-1.87 КЖС.И.32.0	2ПС8.12.2.0-А-72А	230
-01	2ПС8.18.2.0-А-72А	340
-02	2ПС9.12.2,5-А-72А	320
-03	2ПС10.12.3,5-А-72А	480

Формат	Зона	Поз.	Обозначение	Наименование	Колич. на исполн. КЖС.И. 32.0 —	01	02	03		Примеч.
				Документация						
				Спецификация						
			1.030.1-1.0-3-0200	Закладных изделий						
			1.038.1-1.0-3-0100	Узлы установки закладных изделий						
				Ведомость расхода						
Ач			ТП903-1-242.87 КЖС.И.67.0	стали на закладные изделия						
				Сборочные единицы						
		1	1.030.1-1.1-1.64	Панель стеновая ПС8.12.2.0-А-72	1					
				2.ПС8.18.2.0-А-72		1				
				2ПС9.12.2.5-А-72			1			
				2ПС10.12.3,5-А-72				1		
		2	1.030.1-1.1-333	Изделие закладное М11	2	2	2	2		

1. Разбивка закладных деталей М2 — по данному чертежу.

Привязан:

Инв. №

Нач. отд.	Бурзин	
Н. контр.	Конева	
Гл. спец.	Конева	
Рук. гр.	Глебкова	
Ст. инж.	Александрова	
Инж.	Махновский	
Провер.	Прадухина	

ТП 903-1-242.87 КЖС.И. 32.0

Панель стеновая (2ПС8.12.2.0-А-72А; 2ПС8.18.2.0-А-72А; 2ПС9.12.2.5-А-72А, 2ПС10.12.3.5-А-72А)

Стадия	Масса	Масштаб
Р	см. табл.	1:50
Лист	Листов 1	

Проектный институт №2

Копировал: Формат

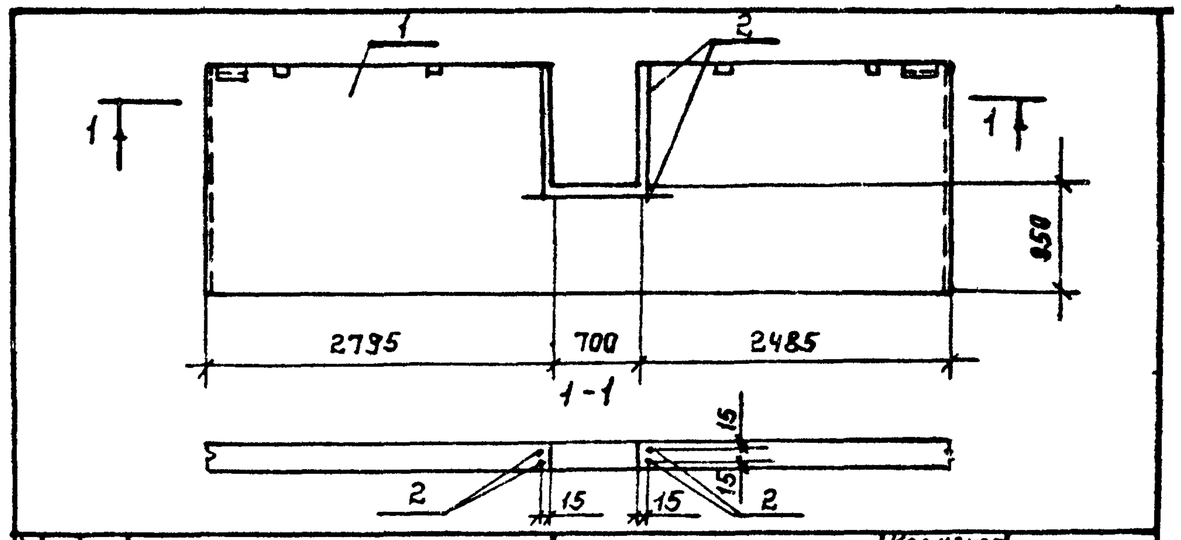

Формат	Зона	Поз.	Обозначение	Наименование	Кол. на исп. КЖС.И-33.0 —	01	Примечан
				Документация			
			1.030.1-1.0-3-0200	Спецификация закладных изделий			
Ач			ТП903-1-242.87 КЖС.И 68.0	Ведомость расхода стали на закладные изделия			
				Сборочные единицы			
				Панель стеновая			
		1	1.030.1-1.1-1.07	ПС60.18.2.0-3А-36		1	
				ПС60.18.2.0-1А-36	1		
				Детали			
Бч		2		ВРI-5; ГОСТ6727-80, L=940	6	6	см. ук. 1

1. Стержни поз. 2 приварить к арматурному каркасу панели, шов — ГОСТ 14098-85-К1-КТ.

Обозначение	Наименование	Масса кг
ТП903-1-242.87 КЖС.И 33.0	ПС60.18.2.0-1А-36А	1740
-01	ПС60.18.2.0-3А-36А	1760

Привязан:

Инв. №

Взам. инв. № | Подпись и дата | Инв. № подл.

Нач. отд.	Бурзин	
Н. контр.	Конева	
Гл. спец.	Конева	
Рук. гр.	Глебкова	
Ст. инж.	Александрова	
Инж.	Махновский	
Провер.	Прадухина	

ТП 903-1-242.87 КЖС.И. 33.0

Панель стеновая (ПС60.18.2.0-1А-36А; ПС60.18.2.0-3А-36А)

Стадия	Масса	Масштаб
Р	см. табл.	1:50
Лист	Листов 1	

Проектный институт №2

22189-08 .37 Копировал: Формат

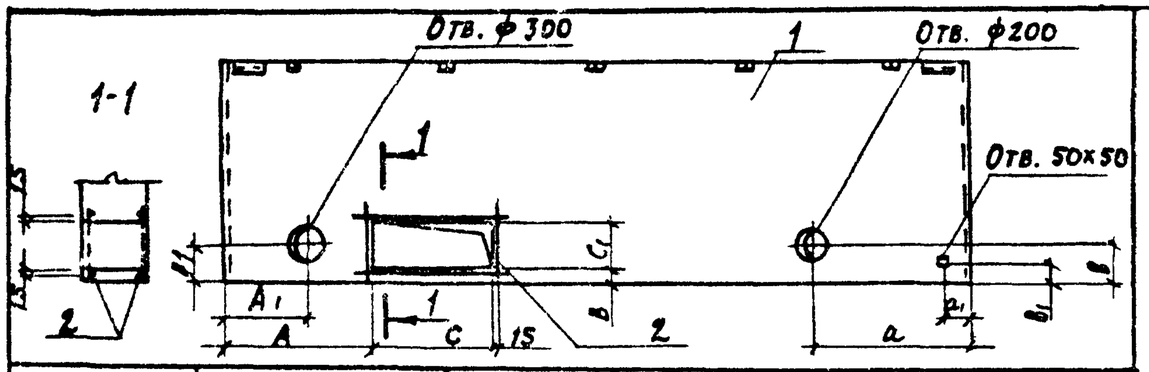

Обозначение	Марка	Размеры A	B	C	C1	A1	B1	a	B	a1	B1
ТП903-1-242.87 КЖ.И	ПС60.18.2,0-1л-36Б	290	900	900	400	—	—	—	—	—	—
— 01	ПС60.18.2,0-3л-36Б	290	900	900	400	—	—	—	—	—	—
— 02	ПС60.18.2,0-1л-36В	1190	120	1000	400	690	300	1430	300	—	—
— 03	ПС60.18.2,0-3л-36В	1190	120	1000	400	500	300	1430	300	—	—
— 04	ПС60.18.2,0-1л-36Г	2010	550	2810	260	—	—	4430	300	190	175
— 05	ПС60.18.2,0-3л-36Г	2010	550	2810	260	—	—	4430	300	190	175

Формат	Зона	Поз.	Обозначение	Наименование	Кол. на исполн. КЖ.И.34.0 –	01	02	03	04	05	Примеч.
				Документация							
			1.030.1-1.0-3-0200	Спецификация закладных изделий							
А4			ТП903-1-242.87 КЖ.И.68.0	Ведомость расхода стали на закладные изделия							
				Сборочные единицы							
	1		1.030.1-1.1-1.07	Панель стеновая ПС60.18.2,0-1л-36	1		1		1		
			1.030.1-1.1-1.07	ПС60.18.2,0-3л-36		1		1		1	
А4	2м		ТП903-1-242-87 КЖ.И.51.0	Сетка арматурная С4	2	2					см
А4				С5			2	2			ук.
А4				С6					2	2	п.1

1. Стержни поз. 2 приварить к арматурному каркасу панели, шов - ГОСТ 14098-85-К1-КТ.

Привязан

Инв №

Нач. отд.	Бурзин	
Н. контр.	Конева	
Гл. спец.	Конева	
Рук. гр.	Глебкова	
Ст. инж.	Александрова	
Инж.	Махновский	
Провер.	Прядухина	

ТП 903-1-242.-87 КЖ.И.34.0

Панель стеновая (ПС60.18.2,0-1л-36Б; ПС60.18.2,0-3л-36Б; ПС60.18.2,0-1л-36В; ПС60.18.2,0-3л-36В; ПС60.18.2,0-1л-36Г; ПС60.18.2,0-3л-36Г)

Стадия	Масса	Масштаб
Р	см. табл. КЖ.И.34.0	1:50 1:20

Лист Листов 1

Проектный институт №2

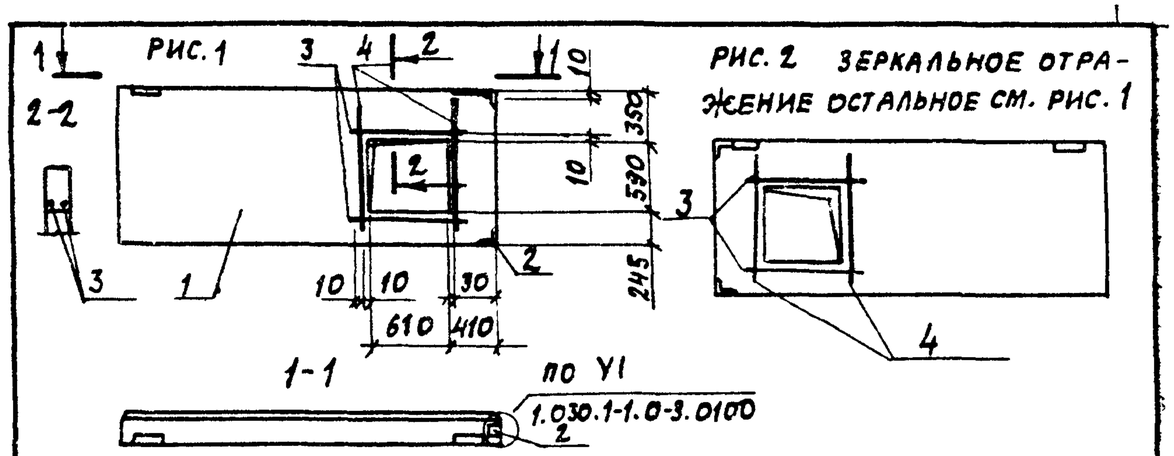

Формат	Зона	Поз.	Обозначение	Наименование	Кол. на исп. КЖ.И.35.0 –	01	Примечание
				Документация			
			1.030.1-1.0-3-0200	Спецификация закладных изделий			
			1.030.1-1.0-3-0100	Узлы установки закладных изделий			
А4			ТП903-1-242.87 КЖ.И.68.0	Ведомость расхода стали на закладные изделия			
				Сборочные единицы			
		1	1.030.1-1.1-1.01	Панель стеновая П.30.18.2,0-6л-53	1	1	
		2	1.030.1-1.1-3.35	Изделие закладное М11	2	2	
				Детали			
Б4		3		ВрI-5 ГОСТ6727-80, L=650	4	4	см. уч. 1 0,09 кг
Б4		4		ВрI-5 ГОСТ 6727-80, L=960	4	4	см. уч. 1 0.14 кг

1. Стержни поз. 3,4 приварить к арматуре каркаса, шов-ГОСТ 14098-85-К1-КТ

Обозначение	Марка	Рис.
КЖ.И.35.0	ПС30.12.2,0-6л-53Б	1
01	ПС30.12.2,0-6л-53В	2

Привязан

Инв. №

Нач. отд.	Бурзин	
Н. контр.	Конева	
Рук. гр.	Глебкова	
Ст. инж.	Александрова	
Инж.	Махновский	
Провер.	Прядухина	

ТП 903-1-242.87 КЖ.И.35.0

Панель стеновая (ПС30.12.2,0-6л-53Б; ПС30.12.2,0-6л-53В)

Стадия	Масса	Масштаб
Р	870	1:50

Лист Листов 1

Проектный институт №2

Взамен инв. №

Подпись и дата

Инв. № подл.

Копировал: Формат

Рис.1

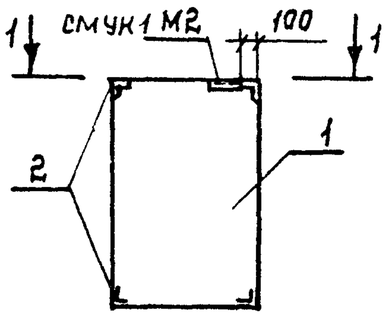

Рис.2

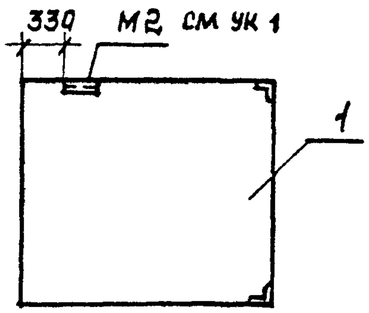

I-I

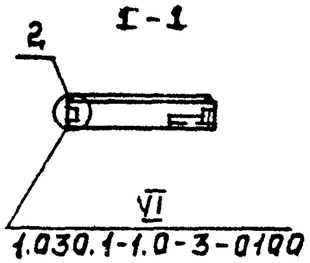

Рис.3

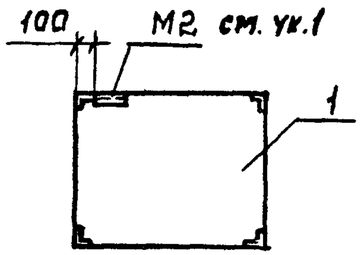

Формат	Зона	Поз.	Обозначение	Наименование	Кол. на исп. —	01	02	03	04	05	Прим.
				Документация							
				Спецификация							
			1.030.1-1.0-3-0200	закладных изделий							
				Узлы установки							
			1.030.1-1.0-3-0100	закладных изделий							
				Сборочные единицы							
				Панель стеновая							
		1	1.030.1-1.1-1.60	2ПС.12.12.2.0-Л-72	1						
			1.030.1-1.1-1.61	2ПС 12.18.2.0-Л-72		1					
			1.030.1-1.1-1.67	2ПС 20.12.2.0-Л-73			1				
				2ПС 20.10.2.0-Л-73				1			
			1.030.1-1.1-1.62	2ПС 15.12.2.0-Л-58					1		
				2ПС 15.18.2.0-Л-58						1	
		2	1.030.1-1.1-3.35	Изделие закладное И11	2						

1. Разбивка закладных изделий М2 - по данному чертежу.

Обозначение	Марка	Рис	Масса кг
ТП903-1-242.87 КЖС.И.36.0	2ПС12.12.2.0-Л-72А	1	340
-01	2ПС12.18.2.0-Л-72А	1	650
-02	2ПС20.12.2.0-Л-73А	2	570
-03	2ПС20.18.2.0-Л-73А	2	860
-04	2ПС15.12.2.0-Л-58А	3	430
-05	2ПС15.18.2.0-Л-58А	3	650

Ведомость расхода стали на закладные изделия, кг

Марка элемента	Изделия закладные: Арм-ра класса AIII ГОСТ 5781-82 ф10		Итого	Прокат марки ВСТ3кп2 ГОСТ 8509-72 L63x6		Итого	ГОСТ 19903-74 -6÷8		Итого	Всего
2ПС12.12.2.0-Л-72А	1,96		1,96	5,05		5,05	0,56		0,56	7,57
2ПС12.18.2.0-Л-72А	1,96		1,96	5,05		5,05	0,56		0,56	7,57
2ПС20.12.2.0-Л-73А	1,08		1,08	3,21		3,21	0,56		0,56	4,85
2ПС20.18.2.0-Л-73А	1,08		1,08	3,21		3,21	0,56		0,56	4,85
2ПС15.12.2.0-Л-58А	2,16		2,16	6,42		6,42	1,12		1,12	9,70
2ПС15.18.2.0-Л-58А	2,16		2,16	6,42		6,42	1,12		1,12	9,70

Привязан:

Инв. №

Нач.отд.	Бурзин	
Н.конт.	Конева	
Гл.спец.	Конева	
Рук.гр.	Глебкова	
Ст.инж.	Александрова	
Инж.	Махновский	
Провер.	Прядухина	

ТП 903-1-242.87 КЖС.И.36.0

Панель стеновая (2ПС12.12.2.0-Л-72А; 2ПС12.18.2.0-Л-72А; 2ПС20.12.2.0-Л-73А; 2ПС20.18.2.0-Л-73А; 2ПС15.12.2.0-Л-58А; 2ПС15.18.2.0-Л-58А)

Стадия	Масса	Масштаб
Р	см. табл.	1:50
Лист	Листов: 1	

Проектный институт №2

22189-08 39 Копировал: Жеслеш. Формат

Рис. 1

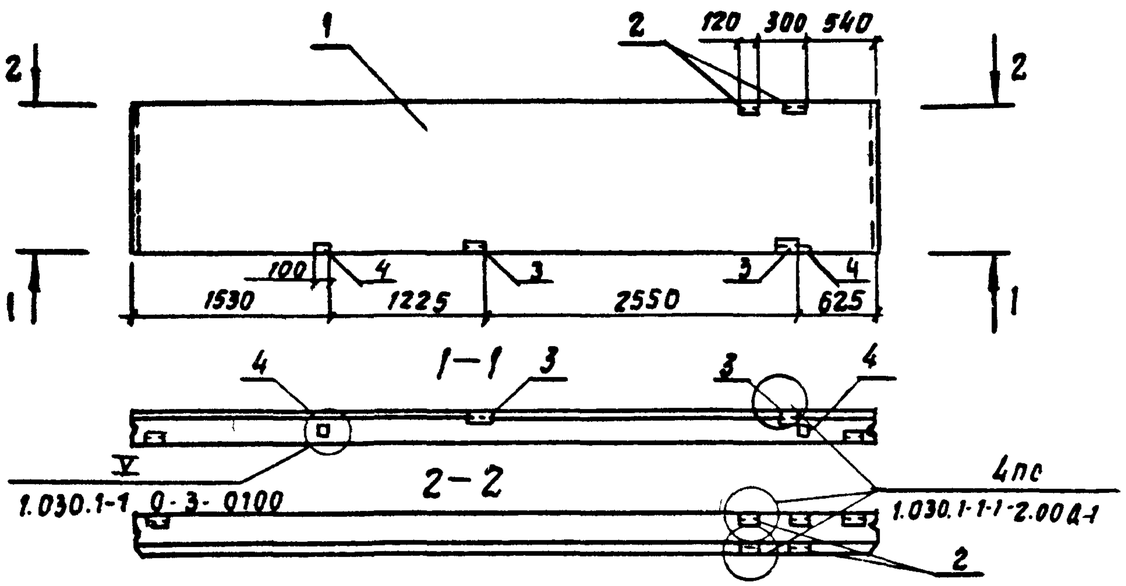

Рис. 2

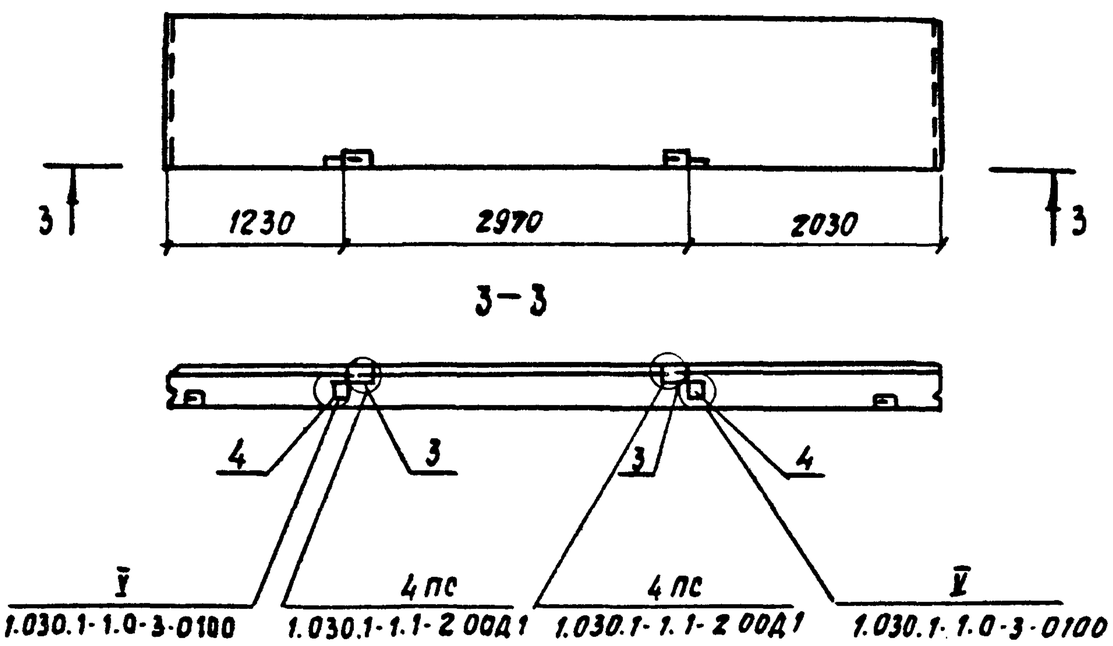

Ведомость расхода стали на закладные изделия, кг

Марка элемента	Изделия закладные										Всего
	Арма-ра класса			Прокат марки							
	А-III			ВСТ3 КП2							
	ГОСТ 5781-82			ГОСТ 8509-72			ГОСТ 19903-74				
	ф10		Итого	-63×6		Итого	-100×8	-60×6		Итого	
ПС 60.12.2.0-2Л-34А	3.08		3.08	8.24		8.24	8.28	5.84		14.12	25.44
ПС 60.5.12.2.0-2Л-1-34А	1.50		1.56	5.48		5.48	2.00	2.24		4.24	11.28

Формат	Зона	Поз.	Обозначение	Наименование	Кол. на мест КЖ-И-37.0 —	Кол. на мест КЖ-И-37.0 01	Примечан.
				Документация			
			1.030.1-1.0-3-0.200	Спецификация закладных изделий			
			1.030.1-1.0-3-0.100	Узлы установки			
			1.030.1-1.1-2 00Д1	Закладных изделий			
				Сборочные единицы			
		1	1.030.1-1.1-1.05	Панель стеновая ПС 60.12.20-2Л-34	1		
			1.030.1-1.1-1.15	ПС 62.5 12.2.0-2Л-1-31		1	
		2	1.030.1-1.1-3.30	Изделие закладное МН8	4		
		3	1.030.1-1.1-3.30	М2	2	2	
		4	1.030.1-1.1-3.36	М9	2	2	

Обозначение	Марка	Рис	Масса
КЖ-И.37.0	ПС 60.12.2.0-2Л-34А	1	1740
— 01	ПС 62.5.12.2.0-2Л-1-31А	2	1810

Привязан

Инв. №

Нач отд.	Бурзин	
Н. контр.	Конева	
Гл. спец.	Конева	
Рук. гр.	Глебкова	
Ст. инж.	Александрова	
Инж.	Маяковский	
Провер.	Прядухина	

ТП 903-1-242.87 КЖ-И.37.0

Панель стеновая (ПС.60.12.2.0-2Л-34А; ПС 62.5.12.2.0-2Л-1-31А)

Стадия	Масса	Масштаб
Р	см. табл.	1:50

Лист | Листов 1

Проектный институт № 2

Копировал 22189-08 40 Формат

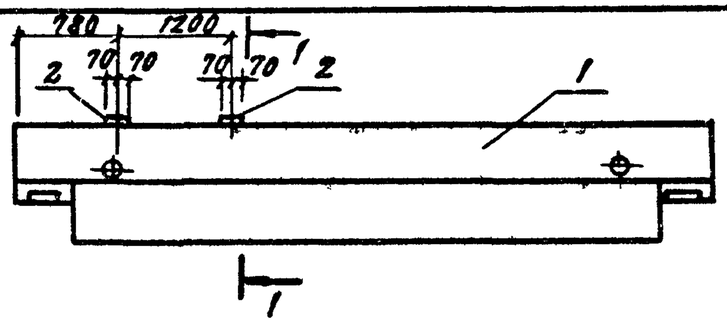

1—1

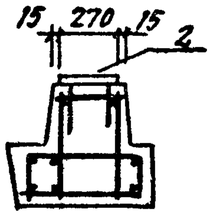

Ведомость расхода стали на дополнительные закладные изделия, кг

Марка элемента	Изделие закладное								Всего
	Арматура класса				Прокат марки				
	А III				ВСТ3 КП2				
	ГОСТ 5781-82				ГОСТ 19903-74				
	Ф8			Итого	δ=6			Итого	
РОП 4.56-40-а	0.2			0.2	3.6			3.6	3.8

Формат	Зона	Поз.	Обозначение	Наименование	Кол.	Прим.
				Сборочные единицы		
		1	1.020-1/83 в.3-1.05	РОП 4.56-40	1	
		2	1.400-6/76 в.1	Изделие закладное М4-5	2	1.9кг

Привязан

Инв. №

Нач.отд.	Бурзин		
Н.контр.	Конева		
Гл.кон.	Конева		
Рук.гр.	Глебкова		
Инжен.	Громова		
Мл.спец.	Бондарь		
Пров.	Громова		

ТП 903-1-242.87 КЖ.М. 38.0

Ригель РОП 4.56-40-а

Стадия	Масса	Масштаб
Р	2,35т	1:50
Лист	Листов 1	

Проектный институт №2

Копировал Формат

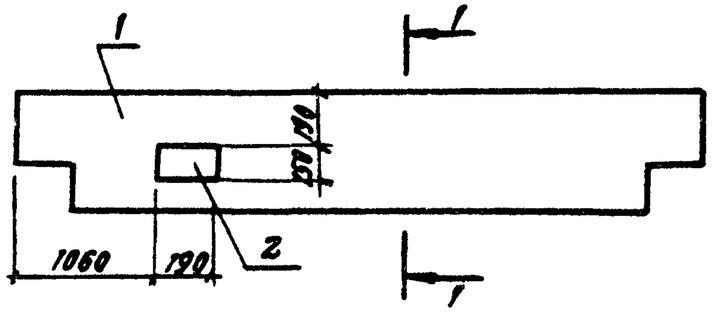

1—1

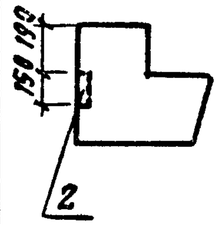

Ведомость расхода стали на дополнительные закладные изделия, кг

Марка элемента	Изделие закладное								Всего
	Арматура класса				Прокат марки				
	А III				ВСТ3 КП2				
	ГОСТ 5781-82				ГОСТ 19903-74				
	Ф12			Итого	-8			Итого	
РАП 4.56-30-а	0.6			0.6	1.8			1.8	2.4

Формат	Зона	Поз.	Обозначение	Наименование	Кол.	Прим.
				Сборочные единицы		
		1	1.020-1/83 в.3-1 06	Ригель РАП 4.56-3.0	1	
		2	1.400-6/76 в.1	Изделие закладное М4-29	1	

Привязан

Инв. №

Нач.отд.	Бурзин		
Н.контр.	Конева		
Гл.спец.	Конева		
Рук.гр.	Глебкова		
Ст.инж.	Александрова		
Мл.спец.	Бондарь		
Пров.	Александрова		

ТП 903-1-242.87 КЖ.М. 39.0

Ригель РАП 4.56-30-а

Стадия	Масса	Масштаб
Р	1,89т	1:50
Лист	Листов 1	

Проектный институт №2

Инв. № подл. | Подпись и дата | Взам. инв. №

Копировал 22189-08 41 Формат

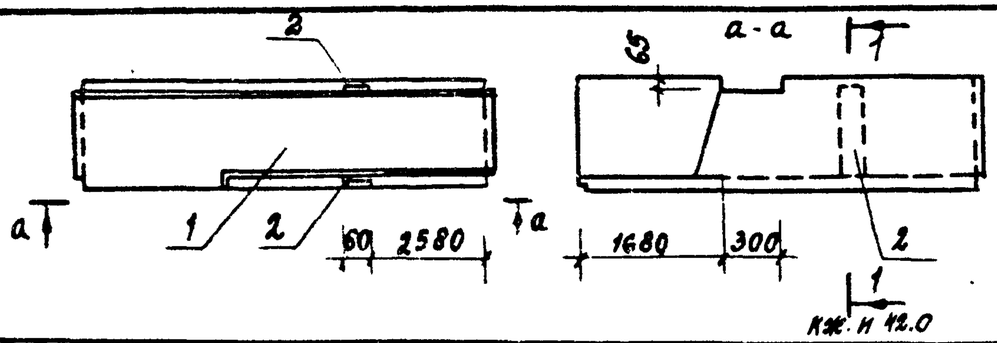

Формат	Зона	Поз	Обозначение	Наименование	Кол.	Примеч.
				Документация		
А4			ТП903-1-242.87 КЖ.И.42.0	Узлы установки закладных изд.		
				Сборочные единицы		
		1	3.006.1-2/82.2-2-03	Лоток Лу 10-8	1	
		2	1.400-15 в.1 430	Изделие закладное МН414-2 ℓ=400	2	

Ведомость расхода стали на дополнительные закладные изделия, кг

Марка элемента	Изделия закладные							Общий расход
	Прокат марки			Арматура класса			Всего	
	ВСт3Кп2			А-III				
	ГОСТ 19903-74			ГОСТ 5781-82				
	-6		Итого	ф8		Итого		
Лу 10-8-1	5.6		5.6	1.8		1.8	7.4	7.4

Привязан

Инв.№

Нач.отд.	Бурзин		
Н.контр.	Конева		
Гл.спец.	Конева		
Рук.гр.	Глебкова		
Инж.	Орлова		
Исполн.	Чурсина		
Провер.	Прядухина		

ТП 903-1-242.87 КЖ.И. 40.0

Лоток Лу 10-8-1

Стадия	Масса	Масштаб
Р		1:10
Лист	Листов 1	

ПРОЕКТНЫЙ ИНСТИТУТ №2

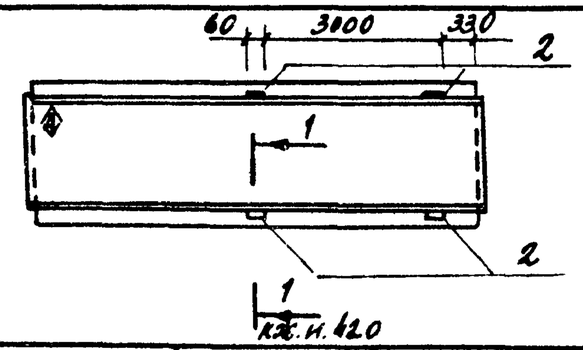

Формат	Зона	Поз.	Обозначение	Наименование	Кол.	Примечание
				Документация		
А4			ТП903-1-242.87 КЖ.И.42.0	Узлы установки закладных изд.		
				Сборочные единицы		
		1	3.006.1-2182.1-1.100	Лоток Л10-3	1	
		2	1.400-15 в.1 430	Изделие закладное МН414-2 ℓ=400	4	

Ведомость расхода стали на дополнительные закладные изделия

Марка изделия	Изделия закладные							Общий расход
	Прокат марки			Арматура класса			Всего	
	ВСт3Кп2			А-III				
	ГОСТ 19903-74			ГОСТ 5781-82				
	-6		Итого	ф8		Итого		
Л10-3-1	11.2		11.2	3.6		3.6	14.8	14.8

1. Нанести несмываемой краской.

Привязан

Инв.№

Взамен инв.№ | Подпись и дата | Инв.№ подл.

Нач.отд.	Бурзин		
Н.конт.	Конева		
Гл.спец.	Конева		
Рук.гр.	Глебкова		
Инж.	Орлова		
Исполн.	Пикалова		
Провер.	Прядухина		

ТП 903-1-242.87 КЖ.И. 41.0

Лоток Л10-3-1

Стадия	Масса	Масштаб
Р		1:10
Лист	Листов 1	

ПРОЕКТНЫЙ ИНСТИТУТ №2

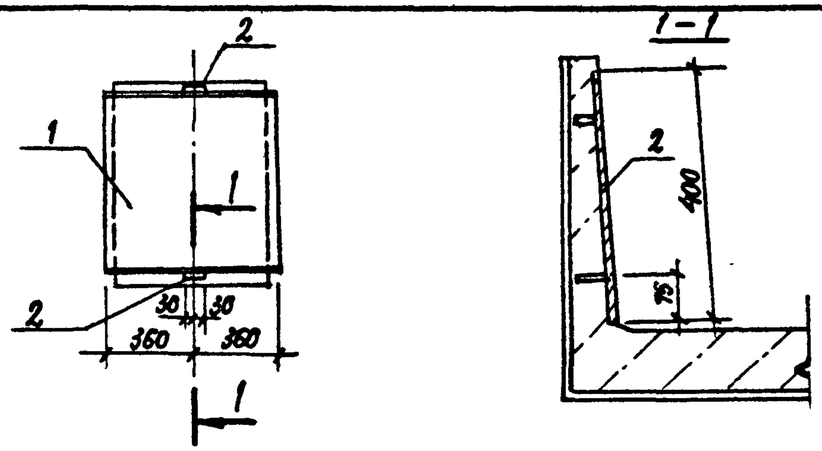

Формат	Зона	Поз	Обозначение	Наименование	Кол.	Примечание
				Сборочные единицы		
		1	3.006.1-2/82.1-1-10.0	Лоток л10д-3	1	
		2	1.400-15.81.430	Изделие закладное МН 414-2 L=400	2	см.ук. 1

1 Арматурные выпуски закладного изделия отогнуть в тело бетона

Ведомость расхода стали на дополнительные закладные изделия, кг

Марка элемента	Изделия закладные										Всего
	Арматура класса АIII				Прокат марки ВСт3кп2						
	ГОСТ 5781-82				ГОСТ 19903-74						
	ф8			Итого	-6					Итого	
л10д-3-1	1,8			1,8	5,6					5,6	9,4

Привязан

Инв. №

Нач. отд.	Бурзин		
Н. контр.	Конева		
Гл. спец.	Конева		
Рук. гр.	Глебкова		
Инжен.	Орлова		
Исполн.	Пикалова		
Провер.	Прядухина		

ТП 903-1-242.87 КЖИ.42.0

Лоток л10д-3-1

Стадия	Масса	Масштаб
Р	430кг	1:10
Лист	Листов 1	

Проектный институт №2

Копировал Формат

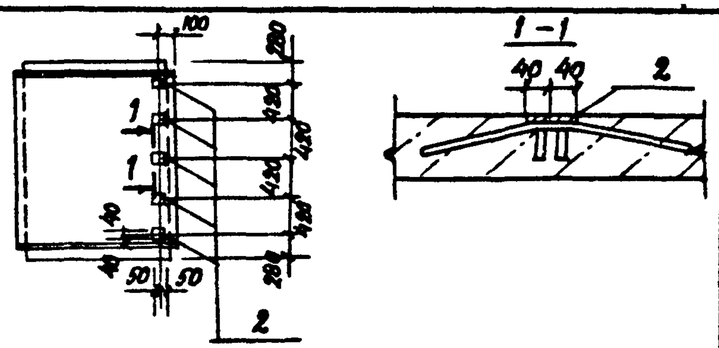

Формат	Зона	Поз.	Обозначение	Наименование	Кол.	Примечание
				Сборочные единицы		
		1	3.006.1-2/82.1-1-29.0	Лоток л29д-3	1	
		2	3.006.1-2/82.1-3-18.0	Изделие закладное М4	5	

Ведомость расхода стали на дополнительные закладные изделия, кг

Марка элемента	Изделия закладные										Всего
	Арматура класса АIII				Прокат марки ВСт3кп2						
	ГОСТ 5781-82				ГОСТ 19903-74						
	ф8			Итого	-6					Итого	
л29д-3-1	2,3			2,3	2,0					2,0	4,3

Привязан

Инв. №

Нач. отд.	Бурзин		
Н. контр.	Конева		
Гл. спец.	Конева		
Рук. гр.	Глебкова		
Инжен.	Орлова		
Исполн.	Пикалова		
Провер.	Прядухина		

ТП 903.-1-242.87 КЖ.И.43.0

Лоток л29д-3-1

Стадия	Масса	Масштаб
Р	1.43т	1:10
Лист	Листов 1	

Проектный институт №2

Взам. инв. № | Подпись и дата | Инв. № подл.

Копировал Формат

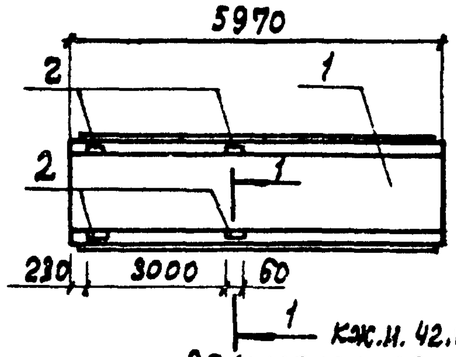

ВЕДОМОСТЬ РАСХОДА СТАЛИ НА ДОПОЛНИТЕЛЬНЫЕ ЗАКЛАДНЫЕ ИЗДЕЛИЯ, КГ

Марка элемента	Изделия закладные							Всего
	Арматура класса AIII ГОСТ 5781-82				Прокат марки ВСт3кп2 ГОСТ 19903-74			
	ф8			Итого	-6		Итого	
Л15-5-1	3,6			3,6	11,2		11,2	14,8

Формат	Зона	Поз.	Обозначение	Наименование	Кол.	Примеч.
				Документация		
				Узлы установки		
А4			ТП 903-1-242.87 КЖ.И. 42.0	закладных изделий	X	
				Сборочные единицы		
		1	3.006.1-2/82.1-1-33.0	Лоток Л15-5	1	
		2	1.400-15.в.1.430	Изделие закладное МН 414-2 $\frac{2}{400}$	4	см. ук 1

Арматурные выпуски закладного изделия отогнуть в тело бетона.

Привязан

Инв. №

Нач.отд.	Бурзин	
Н.контр.	Конева	
Гл.спец.	Конева	
Рук.гр.	Глебкова	
Ст.инж.	Александрова	
Исполн.	Махновский	
Провер.	Александрова	

ТП 903-1-242.87 КЖ.И. 44.0

Лоток Л15-5-1

Стадия	Масса	Масштаб
Р	4.95т	1:10
Лист	Листов 1	

ПРОЕКТНЫЙ ИНСТИТУТ №2

Копировал: Формат

1-1

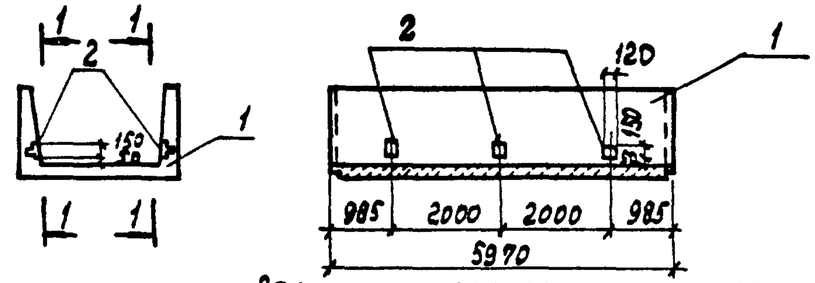

ВЕДОМОСТЬ РАСХОДА СТАЛИ НА ДОПОЛНИТЕЛЬНЫЕ ЗАКЛАДНЫЕ ИЗДЕЛИЯ, КГ

Марка элемента	Изделие закладное							Всего
	Арматура класса AI ГОСТ 5781-82				Прокат марки ВСт3кп2 ГОСТ 19903-74			
	ф8			Итого	-6		Итого	
Л4-8-1	2,76			2,76	4,8		4,8	7,56

Формат	Зона	Поз.	Обозначение	Наименование	Кол.	Примеч.
				Документация		
				Узлы установки		
А4			ТП 903-1-242.87 КЖ.И. 43.0	закладных изделий	X	
				Сборочные единицы		
		1	3.006.1-2/82.1-1-040	Лоток Л4-8	1	
		2	3.006.1-2/82.1-3-13.0	Изделие закладное М-8	6	см. ук. 1

Арматурные выпуски закладного изделия отогнуть в тело бетона.

Привязан

Инв. №

Взамен инв. № | Подпись и дата | Инв. № подл.

Нач.отд.	Бурзин	
Н.контр.	Конева	
Гл.спец.	Конева	
Рук.гр.	Глебкова	
Ст.инж.	Александрова	
Исполн.	Бондарь	
Провер.	Александрова	

ТП 903-1-242.87 КЖ.И. 45.0

Лоток Л4-8-1

Стадия	Масса	Масштаб
Р	1,80т	1:10
Лист	Листов 1	

ПРОЕКТНЫЙ ИНСТИТУТ №2

Копировал: Графская Формат

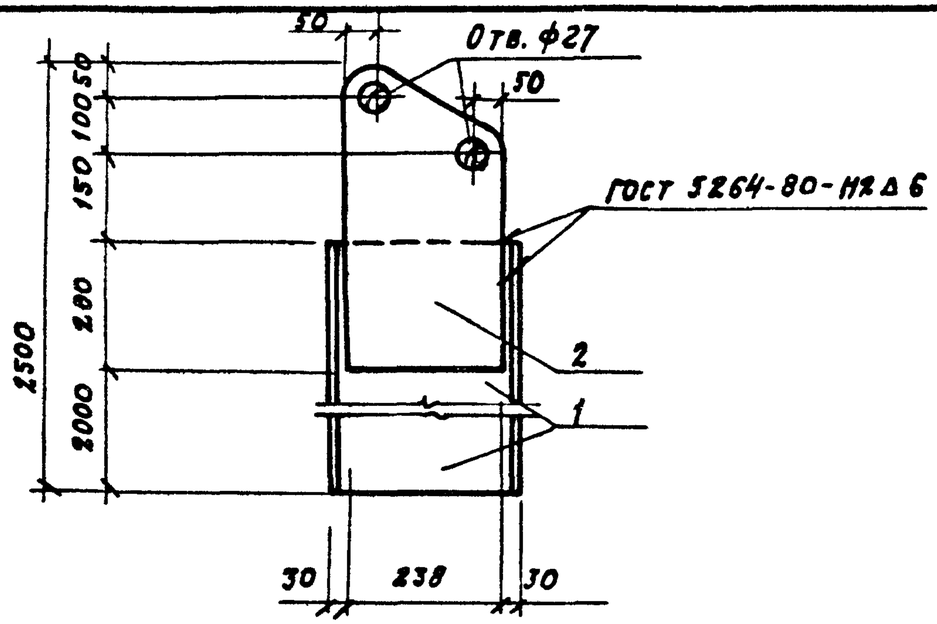

Формат	Зона	Поз.	Обозначение	Наименование	Кол.	Примеч.
				Документация		
А4			ТП 903-1-242.87 КЭЖ.И. ТУ	Технические условия		
				на изготовление арматурных		
				и закладных изделий		
				Детали		
Б4		1		Двутавр $\frac{30Б1\ ГОСТ\ 26020-83}{В\ Ст3сп5\ ГОСТ\ 535-79}$ ℓ=2200		71,7 кг
Б4		2		Лист $\frac{Б\ 12\times500\ ГОСТ\ 19903-74}{В\ Ст3сп5\ ГОСТ\ 14637-79}$ ℓ=238		11,2 кг

Привязан

Инв. №

Нач.отд.	Бурзин	
Н.контр.	Конева	
Гл.спец.	Конева	
Рук. гр.	Глебкова	
Ст.инж.	Александрова	
Инж.	Махновский	
Провер.	Прядухина	

ТП 903-1-242.87 КЭЖ. И. 46.0

Насадка Н1

Стадия	Масса	Масштаб
Р	82,9	1:10
Лист	Листов 1	

Проектный институт № 2

Копировал: Формат

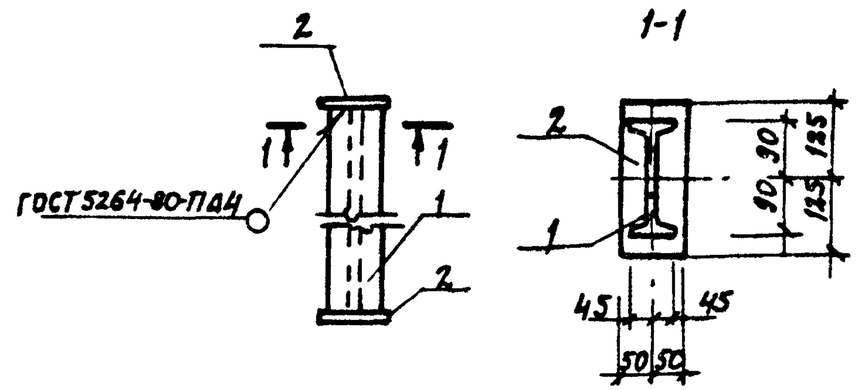

Формат	Зона	Поз.	Обозначение	Наименование	Кол.	Примеч.
				Документация		
А4			ТП 903-1-242.87 КЭЖ.И. ТУ	Технические условия на		
				изготовление арматурных		
				и закладных изделий		
				Детали		
Б4		1		Двутавр $\frac{18\ ГОСТ\ 8239-72}{В\ Ст3сп5-1\ ГОСТ\ 535-79}$ ℓ=440	1	8,1 кг
Б4		2		Лист $\frac{Б\ 8\times100\ ГОСТ\ 19903-74}{В\ Ст3кп2\ ГОСТ\ 14637-79}$ ℓ=250	2	1,9 кг

Привязан

Инв. №

Взамен инв. №

Подпись и дата

Инв. № подл.

Нач.отд.	Бурзин	
Н.контр.	Конева	
Гл.конст.	Конева	
Рук. гр.	Глебкова	
Инженер.	Орлова	
Провер.	Прядухина	

ТП 903-1-242.87 КЭЖ. И. 47.0

Опора ОП1

Стадия	Масса	Масштаб
Р	12,0	1:10
Лист	Листов 1	

Проектный институт № 2

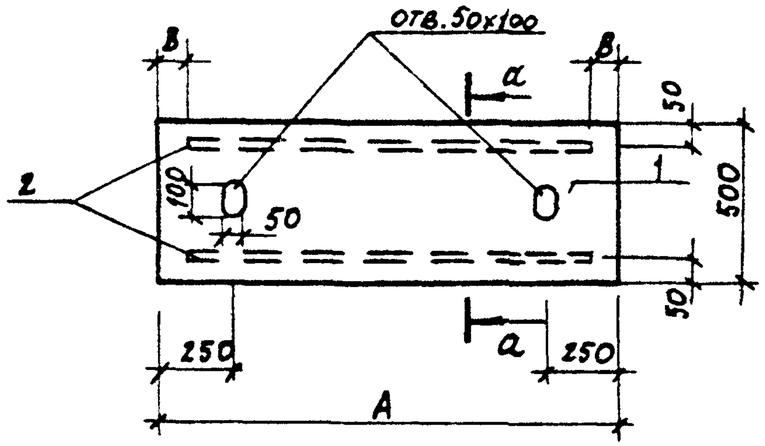

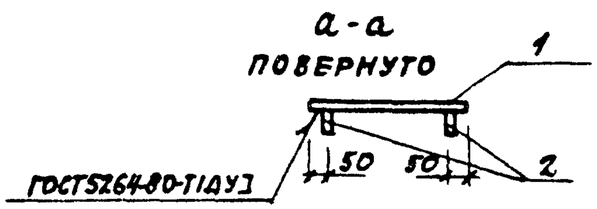

Формат	Зона	Поз.	Обозначение	Наименование	Кол. на исполн. КЖ.И.48.0 —	01	02	Примеч.
				Документация				
А4			ТП903-1-242.87 КЖ.И. ТУ.	Технические условия на				
				изготовление арматурных				
				и закладных изделий				
				Детали				
Б4		1		Лист ромб.-6х500х1480 Б ст3кп2 ГОСТ8568-77	1			37кг
Б4				Лист ромб.-6х500х1300 Б ст3кп2 ГОСТ8568-77		1		52,6кг
Б4				Лист ромб-6х500х1000 Б ст3кп2 ГОСТ8568-77			1	25,0кг
				Лист Б 6х80 ГОСТ19903-74 / В ст3кп2 ГОСТ14637-79				
Б4		2		ℓ= 1340	2			5.0кг
Б4				ℓ= 1170		2		4.4кг
Б4				ℓ= 870			2	3.3кг

Обозначение	Марка	Размеры, мм А	Размеры, мм В	Масса, кг
ТП-903-1-242 87 КЖ.И.48.0	Щ1	1480	70	47.0
- 01	Щ3	1300	65	41.4
- 02	Щ4	1000	65	31.6

Привязан

Инв. №

Нач. отд.	Бурзин	
Н. контр.	Конева	
Гл. спец.	Конева	
Рук. гр.	Глебкова	
Инжен.	Орлова	
Исполн.	Чурсина	
Провер.	Орлова	

ТП 903-1-242.87 КЖ.И.48.0

Щит (Щ1, Щ3, Щ4)

Стадия	Масса	Масштаб
Р	см. табл.	1:20
Лист	Листов 1	

Проектный институт №2

Копировал: 22189-08 46 Формат

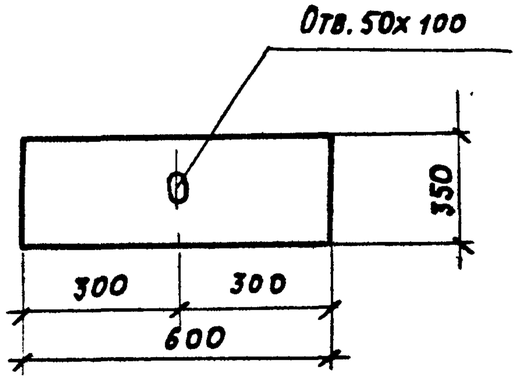

Нач. отд.	Бурзин		
Н. контр.	Конева		
Гл. спец.	Конева		
Рук. гр.	Глебкова		
Инж.	Орлова		
Исполн.	Чурсина		
Провер.	Прядухина		

ПРИВЯЗАН

ИНВ. №

ТП 903-1-242.87 КЖ. И. 49.0

Щит Щ2

Стадия	Масса	Масштаб
Р	10,5кг	1:10
Лист	Листов 1	

Лист ромб. 6х350х600
Б ст3 кп2 ГОСТ 568-77

ПРОЕКТНЫЙ ИНСТИТУТ №2

формат

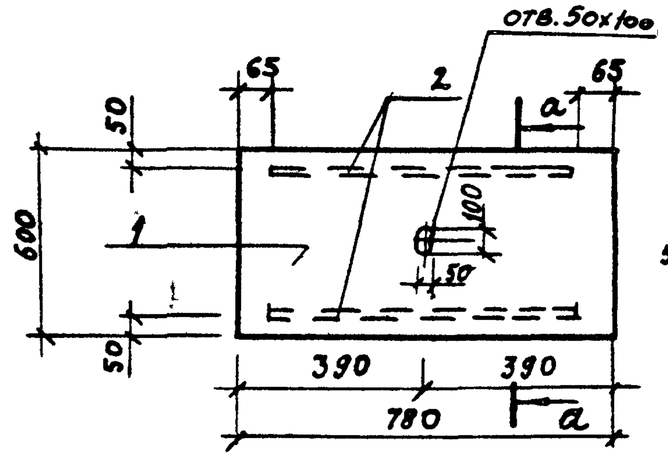

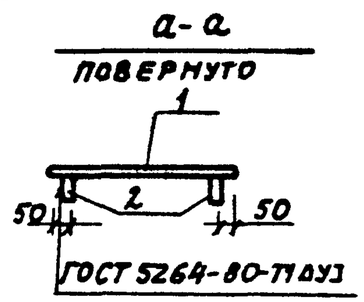

Формат	Зона	Поз.	Обозначение	Наименование	Кол.	Примечан.
				Документация		
А4			ТП-903-1-242.87 КЖ. И. ТУ	Технические условия на изготовление арматурных и закладных изделий	X	
				Детали		
Б4		1		Лист ромб 6х600х780 Бст3 кп2 ГОСТ 568-77	1	23,5кг
Б4		2		Лист Б 6х800 ГОСТ 19903-74 / Вст3кп2 ГОСТ 14637-79	2	2,44кг

ПРИВЯЗАН

ИНВ. №

Взамен. инв. №

Подпись и дата

Инв. № подл.

Нач. отд.	Бурзин	
Н. контр.	Конева	
Гл. спец.	Конева	
Рук. гр.	Глебкова	
Инженер	Орлова	
Исполн.	Чурсина	
Провер.	Прядухина	

ТП 903-1-242.87 КЖ. И. 50.0

Щит Щ5

Стадия	Масса	Масштаб
Р	28,4кг	1:50
Лист	Листов 1	

ПРОЕКТНЫЙ ИНСТИТУТ №2

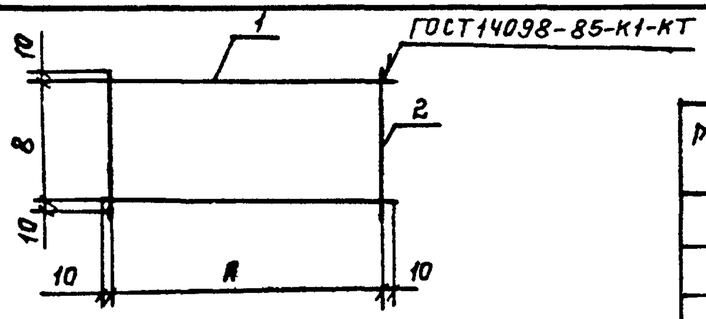

Марка	Масса кг	Размеры А	Размеры В
С4	0,38	930	430
С5	0,42	1030	430
С6	0,88	2840	290

Формат	Зона	Поз.	Обозначение	Наименование	Кол.	Примечан.
				Документация		
				Технические условия на		
				изготовление арматурных		
А4			ТП903-1-242.87 КЖ.И-ТУ	и закладных изделий		
				Детали		
				С4		
Б4		1		ВрI-5 ГОСТ 6727-80, ℓ=950	2	0,13 кг
Б4		2		ВрI-5 ГОСТ 6727-80, ℓ=450	2	0,06 кг
				С5		
Б4		1		ВрI-5 ГОСТ 6727-80, ℓ=1050	2	0,15 кг
Б4		2		ВрI-5 ГОСТ 6727-80, ℓ=450	2	0,06 кг
				С6		
Б4		1		ВрI-5 ГОСТ 6727-80, ℓ=2860	2	0,40 кг
Б4		2		ВрI-5 ГОСТ 6727-80, ℓ=310	2	0,04 кг

Привязан:

Инв. №

Нач.отд.	Бурзин	
Н.контр.	Конева	
Гл.спец.	Конева	
Рук.гр.	Глебкова	
Ст.инж.	Александрова	
Инж.	Махновский	
Провер.	Прялухина	

ТП 903-1-242.87 КЖ.И.51.0

Сетка арматурная (С4, С5, С6)

Стадия	Масса	Масштаб
Р	см. табл.	1:20

Лист | Листов 1

Проектный институт №2

Формат

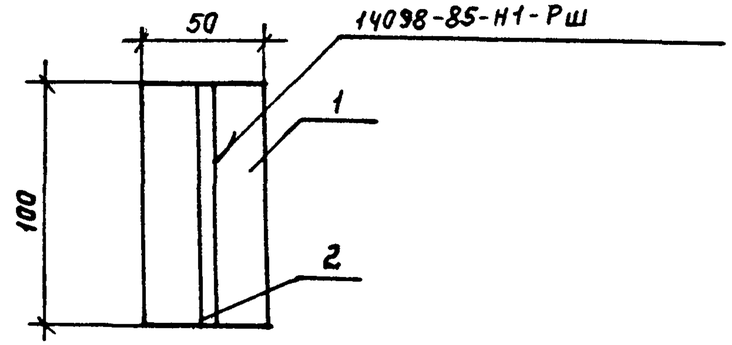

Формат	Зона	Поз.	Обозначение	Наименование	Кол.	Примеч.
				Документация		
А4			ТП903-1-242.87 КЖ.И. ТУ	Технические условия на изготовление		
				арматурных и закладных изделий		
				Детали		
Б4		1		Лист Б 6х50 ГОСТ 19903-74 / ВСТ3кп2 ГОСТ 14637-79 ℓ=100	1	0,3 кг
Б4		2		АIII-22 ГОСТ 5781-82 ℓ=100	1	0,2 кг

Привязан:

Инв. №

Нач.отд.	Бурзин	
Н.контр.	Конева	
Гл.спец.	Конева	
Рук.гр.	Глебкова	
Ст.инж.	Александрова	
Исполн.	Бондарь	
Провер.	Александрова	

ТП 903-1-242.87 КЖ.И.52.0

Изделие закладное М1

Стадия	Масса	Масштаб
Р	0,5	1:2

Лист | Листов 1

Проектный институт №2

Инв.№ подл. | Подпись и дата | Взам. инв.№

Формат

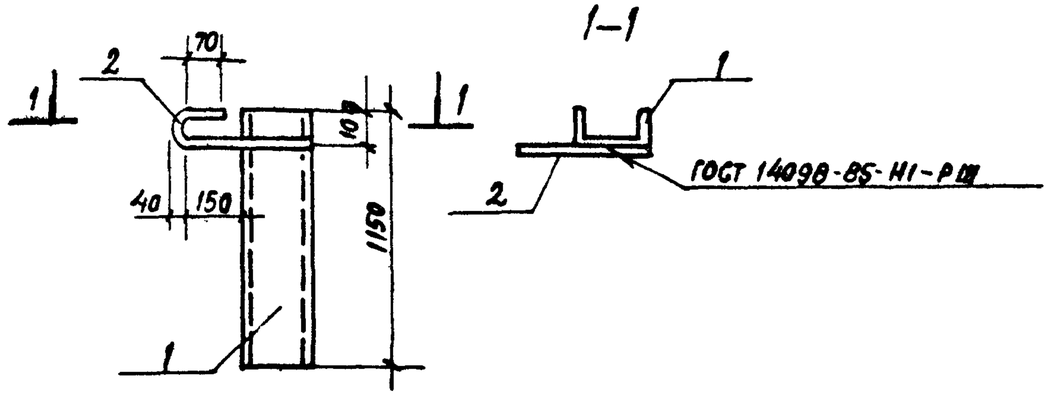

Формат	Зона	Поз.	Обозначение	Наименование	Кол.	Примечание
				Документация		
А4			ТП 903-1-242.87-КЖ.И.ТУ	Технические условия на изготовление арматурных и закладных изделий		
				Детали		
Б4		1		Швеллер $\frac{24\ ГОСТ\ 8240-72}{ВСт3пс6\ ГОСТ\ 535-79}$ ℓ=1150	1	27,6 кг
Б4		2		АI-20 ГОСТ 5781-82 ℓ=600	1	1,5 кг

Привязан

Инв. №

Нач отд	Бурзин	
Н контр	Конева	
Гл.спец	Конева	
Рук.гр.	Глебкова	
Инж.	Прядухина	
Ст.техн	Никалова	
Провер	Прядухина	

ТП 903-1-242.87 КЖ.И.53.0

Изделие закладное МН1

Стадия	Масса	Масштаб
Р	29.1	—

Лист | Листов 1

Проектный институт №2

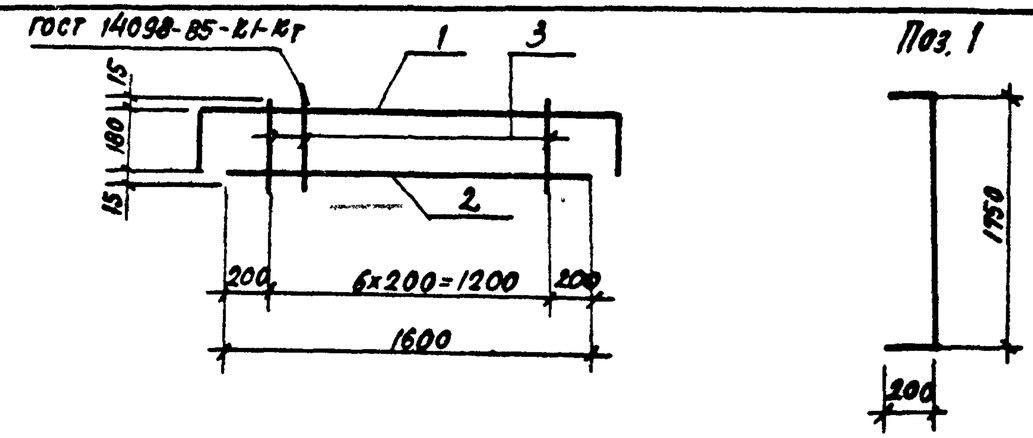

Формат	Зона	Поз.	Обозначение	Наименование	Кол	Примеч.
				Документация		
А4			ТП 903-1-242.87 КЖ.И ТУ	Технические условия на изготовление арматурных и закладных изделий		
				Детали		
Б4		1		AIII-10-ГОСТ 5781-82 ℓ=2150	1	1,3 кг
Б4		2		AIII-10-ГОСТ 5781-82 ℓ=1600	1	1,0 кг
Б4		3		АI-6 ГОСТ 5781-82 ℓ=210	7	0,06 кг

Привязан

Инв. №

Нач отд.	Бурзин	
Н контр.	Конева	
Гл.спец.	Конева	
Рук.гр.	Глебкова	
Инж.	Прядухина	
Ст.техн.	Никалова	
Провер.	Прядухина	

ТП 903-1-242.87 КЖ.И.54.0

Каркас плоский КР1

Стадия	Масса	Масштаб
Р	2.63	—

Лист | Листов 1

Проектный институт №2

Взам. инв. № | Подпись и дата | Инв. № подл.

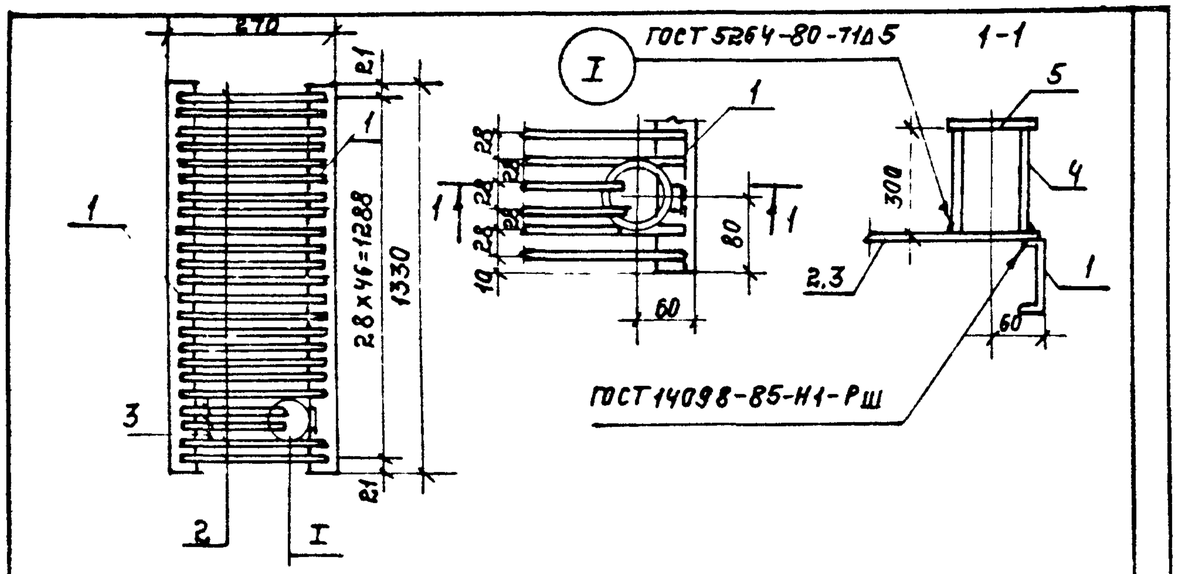

Формат	Зона	Поз.	Обозначение	Наименование	Кол.	Примеч.
				Документация		
А4			ТП903.1-242.87 КЖ.И.ТУ	Технические условия на изготовление арматурных и закладных изделий		
				Детали		
Б4		1		Швеллер $\frac{10\ ГОСТ\ 8240-72}{Вст3кп2\ ГОСТ\ 535-79}$ ℓ=1330	2	11,4 кг
Б4		2		АI-8-ГОСТ 5781-82, ℓ=250	45	0,09 кг
Б4		3		АI-8-ГОСТ 5781-82, ℓ=180	2	0,07 кг
Б4		4		Труба 80×3,5 ГОСТ 3262-75, ℓ=300	1	2,3 кг
Б4		5		Лист $\frac{5-6\times130\ ГОСТ\ 19903-74}{Вст3кп2\ ГОСТ\ 14637-79}$ ℓ=130	1	0,79 кг

Нач.отд.	Бурзин		
Н.контр.	Конева		
Гл.спец.	Конева		
Рук.гр.	Глебкова		
Инж.	Прядухина		
Исполн.	Пикалова		
Провер.	Прядухина		

ТП903-1-242.87 КЖ.И.55.0

Решетка Р1а

Стадия	Масса	Масштаб
Р	30.1	—
Лист	Листов 1	

Проектный институт №2

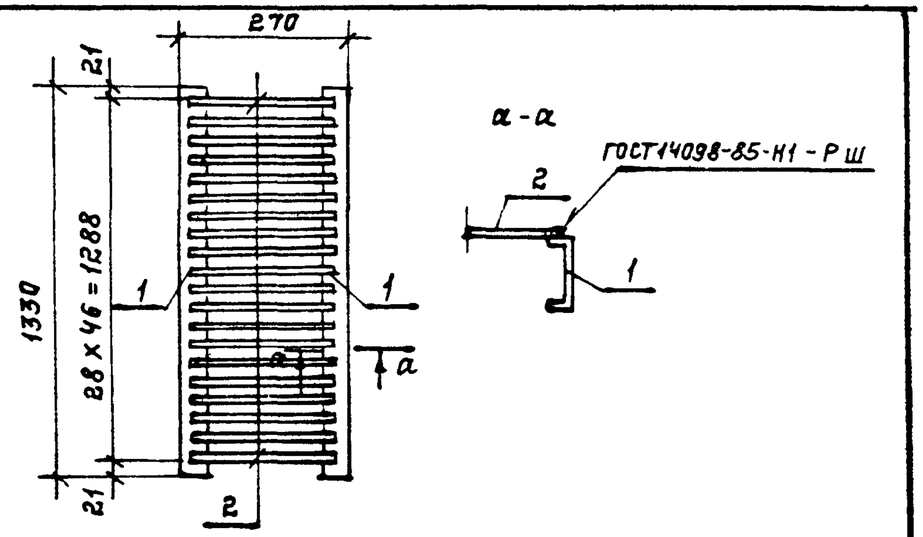

Формат	Зона	Поз.	Обозначение	Наименование	Кол.	Примеч.
				Документация		
А4			ТП903-1-242.87 КЖ.И.ТУ	Технические условия на изготовление арматурных и закладных изделий		
				Детали		
Б4		1		Швеллер $\frac{10\ ГОСТ\ 8240-72}{Вст3кп2\ ГОСТ\ 535-79}$ ℓ=1330	2	11,4 кг
Б4		2		АI-8-ГОСТ 5781-82 ℓ=250	47	0,09 кг

Привязан:

Инв. №

Нач.отд.	Бурзин		
Н.контр.	Конева		
Гл.констр.	Конева		
Рук.гр.	Глебкова		
Инжен.	Прядухина		
Исполн.	Орлова		
Провер.	Прядухина		

ТП903-1-242.87 КЖ.И.56.0

Решетка Р1

Стадия	Масса	Масштаб
Р	27.0	—
Лист	Листов 1	

Проектный институт №2

Взам. инв. № | Подпись и дата | Инв. № подл.

 Копировал: Формат

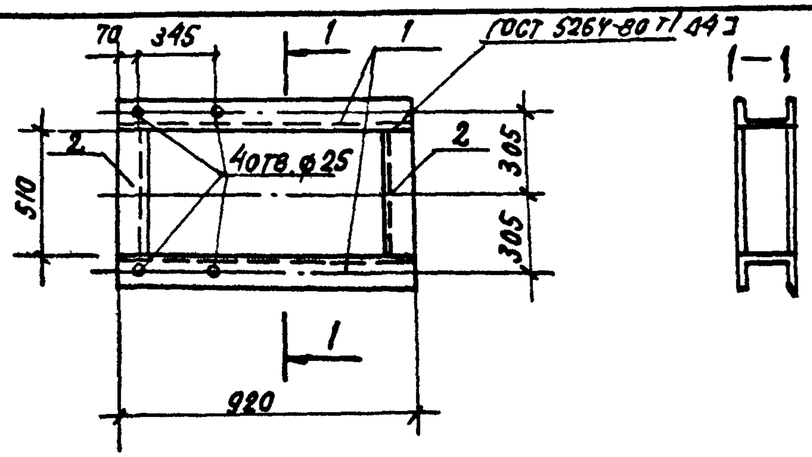

Формат	Зона	Поз.	Обозначение	Наименование	Кол.	Примеч.
				Документация		
А4			ТП903-1-242.87-КЖ.И.ТУ	Технические условия		
				на изготовление арматурных		
				и закладных изделий		
				Детали		
Б4		1		Швеллер $\frac{24\ ГОСТ\ 8240-72}{ВСт3пс6\ ГОСТ\ 535-79}$ ℓ=920	2	22.1 кг
Б4		2		ℓ=510	2	12,2 кг

Привязан

Инв.№

Нач. отд.	Бурзин	
Н. контр.	Конева	
Гл. спец.	Конева	
Рук. гр.	Глебкова	
Инжен.	Прядухина	
Ст. техн.	Пикалова	
Провер.	Прядухина	

ТП 903-1-242.87 КЖИ.57.0

Рама металлическая Рм1

Стадия	Масса	Масштаб
Р	68,6	1:20
Лист	Листов 1	

Проектный институт №2

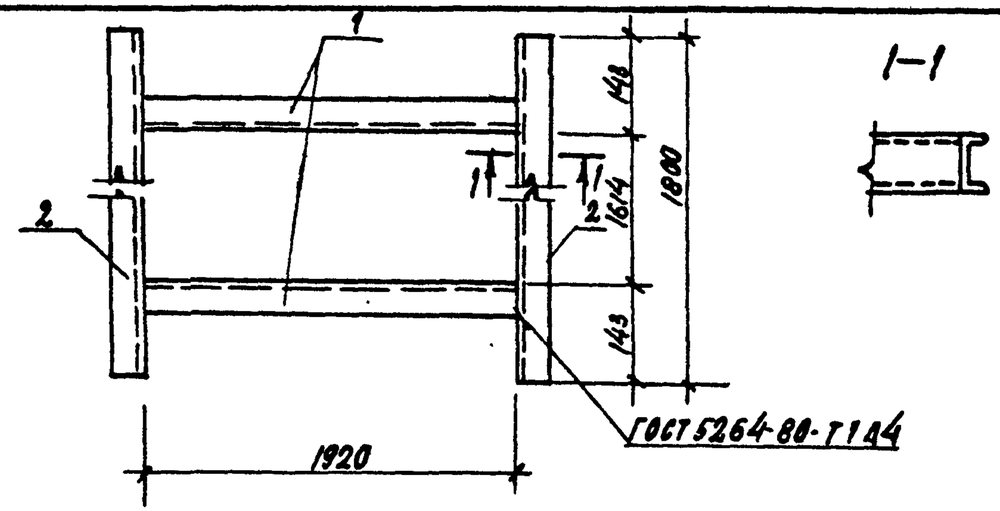

Формат	Зона	Поз.	Обозначение	Наименование	Кол.	Примечание
				Документация		
А4			ТП 903-1-242.87 КЖ.И.ТУ	Технические условия		
				на изготовление арматурных		
				и закладных изделий		
				Детали		
Б4		1		Швеллер $\frac{16\ ГОСТ\ 8240-72}{ВСт3пс6-1\ ГОСТ\ 535-79}$ ℓ=1920	2	27,3 кг
Б4		2		ℓ=1800	2	25,6 кг

Привязан

Инв.№

Нач. отд.	Бурзин	
Н. контр.	Конева	
Гл. спец.	Конева	
Рук. гр.	Глебкова	
Инжен.	Прядухина	
Ст. техн.	Пикалова	
Провер.	Прядухина	

ТП 903-1-242.87 КЖ.И.58.0

Рама металлическая Рм2

Стадия	Масса	Масштаб
Р	105.8	—
Лист	Листов 1	

Проектный институт №2

Взам. инв.№ | Подпись и дата | Инв.№ подл.

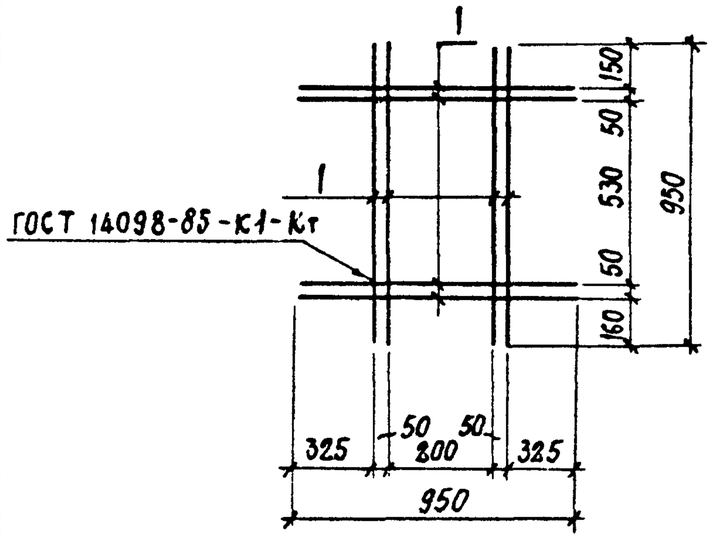

Формат	Зона	Поз.	Обозначение	Наименование	Кол.	Примечание
				Документация		
А4			ТП 903-1-242.87 КЖ.И.ТУ	Технические условия на изготовление арматурных и закладных изделий		
				Детали		
Б4		1		АI-6-ГОСТ 5781-82, ℓ=950	8	0,21 кг

Привязан

Инв. №

Нач.отд.	Бурзин	
Н.контр	Конева	
Гл.спец.	Конева	
Рук.гр.	Глебкова	
Ст.инж	Александрова	
Исполн	Пикалова	
Пров	Александрова	

ТП 903-1-242.87 КЖ.И.59.0

Сетка арматурная С7

Стадия	Масса	Масштаб
Р	1,7 кг	—

Лист | Листов 1

Проектный институт №2

Формат А4

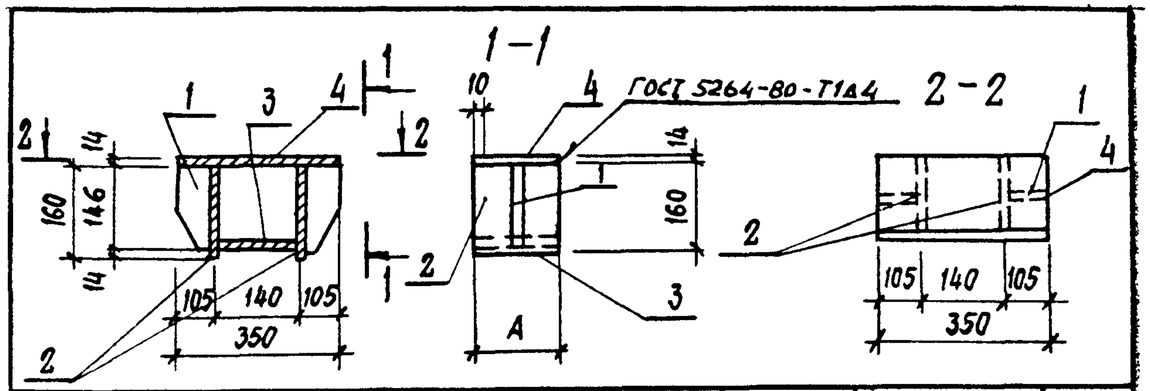

Формат	Зона	Поз.	Обозначение	Наименование	Кол. на испол. КЖ.И 60.0 —	01	02	Примеч.
				Документация				
А4			ТП 903-1-242.87 КЖ.И.ТУ	Технические условия на изготовление арматурных и закладных изделий				
				Детали				
Б4		1		Лист $\frac{Б-8\times150\ ГОСТ\ 19903-74}{Вст.3\ кп2\ ГОСТ\ 14637-79}$ ℓ=100	2	2	2	
Б4		2		Лист $\frac{Б-8\times160\ ГОСТ\ 19903-74}{Вст.3\ кп2\ ГОСТ\ 14637-79}$ ℓ=110	1			
Б4				ℓ=150		1		
Б4				ℓ=180			1	
Б4		3		Лист $\frac{Б-8\times140\ ГОСТ\ 19903-74}{Вст.3\ кп2\ ГОСТ\ 14637-79}$ ℓ=110	1			
Б4				ℓ=150		1		
Б4				ℓ=180			1	
Б4		4		Лист $\frac{Б-8\times350\ ГОСТ\ 19903-74}{Вст.3\ кп2\ ГОСТ\ 14637-79}$ ℓ=110	1			
Б4				ℓ=150		1		
Б4				ℓ=180			1	

Обозначение	Марка	Размер А	Масса кг
ТП 903-1-242.87 КЖ.И.60.0	МС1	110	6,38
01	МС2	150	8,07
02	МС3	180	9,23

Привязан

Инв. №

Взамен инв. № | Подпись и дата | Инв. № подл.

Нач.отд.	Бурзин	
Н.контр	Конева	
Гл.спец.	Конева	
Ст.инж	Александрова	
Исполн	Бондарь	
Провер.	Александрова	

ТП 903-1-242.87 КЖ.И.60.0

Изделие закладное (МС1, МС2, МС3)

Стадия	Масса	Масштаб
Р	см. табл.	1:10

Лист | Листов 1

Проектный институт №2

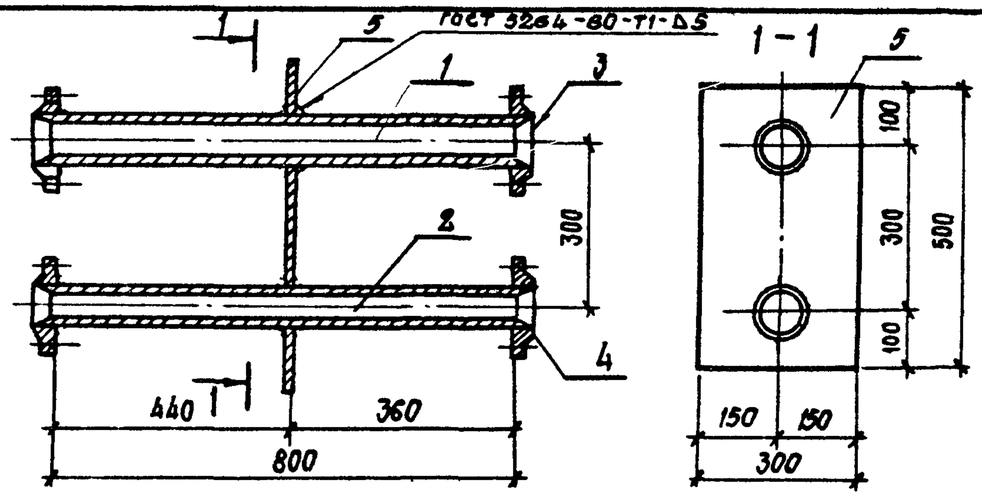

Формат	Зона	Поз	Обозначение	Наименование	Кол.	Примечание
				Документация		
				Технические условия		
А4			ТП903-1-242.87 КЖ.Н.ТУ	на изготовление арматурных и закладных изделий		
				Детали		
Б4		1		Труба 89х3,5х800 ГОСТ 9941-81	1	5,9кг
Б4		2		Труба 57х3,5х800 ГОСТ 9941-81	1	3,7кг
Б4		3		Фланец 1-80-10 ст25 ГОСТ 12820-80	2	1,79кг.
Б4		4		Фланец 1-50-10 ст25 ГОСТ 12820-80	2	1,02кг.
Б4		5		Лист $\frac{Б-4 \times 300 \text{ ГОСТ } 19903-74}{\text{Вст3кп2 ГОСТ } 14637-79}$		
				ℓ=500	1	5,89кг.

Привязан

Инв.№

Нач. отд	Бурзин	
Н.контр	Конева	
Гл спец	Конева	
Рук. гр	Глебкова	
Ст. инж	Александрова	
Инж	Махновский	
Пров.	Александрова	

ТП 903-1-242.87 КЖ.Н.61.0

Изделие закладное МН 2

Стадия	Масса	Масштаб
Р	21,11	1:10

Лист | Листов 1

Проектный институт № 2

Копировал Формат

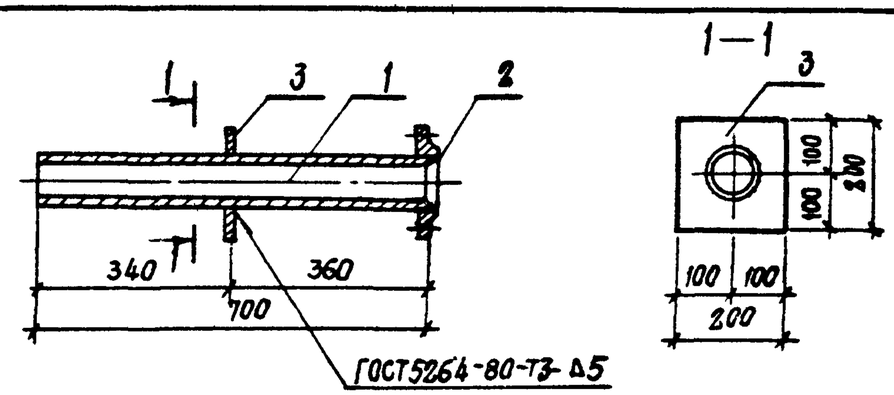

Формат	Зона	Поз.	Обозначение	Наименование	Кол.	Примечание
				Документация		
				Технические условия		
А4			ТП903-1-242.87 КЖ.Н.ТУ	на изготовление арматурных и закладных изделий		
				Детали		
Б4		1		Труба 76х3,5х700 ГОСТ 9941-81	1	4,38кг
Б4		2		Фланец 1-65-100 ст25 ГОСТ 12820-80	1	1,37кг
Б4		3		Лист $\frac{Б-6 \times 200 \text{ ГОСТ } 19903-74}{\text{Вст3кп2 ГОСТ } 14637-79}$		
				ℓ=800	1	1,57кг

Привязан

Инв.№

Нач. отд	Бурзин	
Н.контр	Конева	
Гл.конст	Конева	
Рук.гр.	Глебкова	
Ст.инж.	Александрова	
Инж.	Махновский	
Провер	Александрова	

ТП 903-1-242.87 КЖ.Н.62.0

Изделие закладное МН3

Стадия	Масса	Масштаб
Р	7,32	1:10

Лист | Листов 1

Проектный институт № 2

Взамен инв.№ | Подпись и дата | Инв.№ подл.

Копировал 22189-08 53 Формат

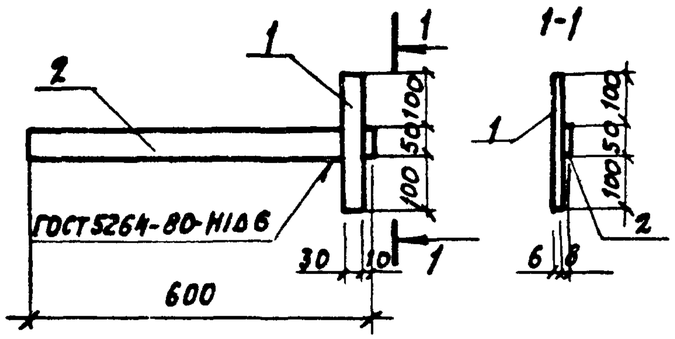

Формат	Зона	Поз.	Обозначение	Наименование	Кол.	Примечание
				Документация		
А4			ТП 903-1-242.87 КЭ.И.ТУ	Технические условия на изготовление арматурных и закладных изделий		
				Детали		
Б4		1		Лист $\frac{Б-6Х30\ ГОСТ\ 19903-74}{В\ Ст3кп2\ ГОСТ\ 14637-79}$ $\ell=250$	1	0.29кг
Б4		2		Лист $\frac{Б-8Х50\ ГОСТ\ 19903-74}{В\ Ст3кп2\ ГОСТ\ 14637-79}$ $\ell=600$	1	

Привязан

Инв. №

Нач. отд.	Бурзин	
Н. контр.	Конева	
Гл. конст.	Конева	
Рук. гр.	Глебкова	
Ст. инж.	Александрова	
Инж.	Махновский	
Провер.	Александрова	

ТП 903-1-242.87 КЭ.И. 63.0

Изделие закладное МН 4

Стадия	Масса	Масштаб
Р	2,65	1:10

Лист | Листов 1

Проектный институт N2

Формат

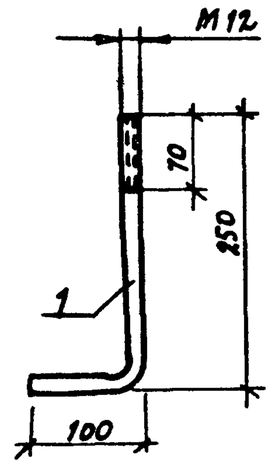

1. Длина развертки $L = 350$ мм

Привязан

Инв. №

Взамен. инв. №

Подпись и дата

Инв. № подл.

Нач. отд.	Бурзин	
Н. контр.	Конева	
Гл. конст.	Конева	
Рук. гр.	Глебкова	
Ст. инж.	Александрова	
Инж.	Махновский	
Провер.	Александрова	

ТП 903-1-242.87 КЭ.И. 64.0

Изделие закладное МН 5

Стадия	Масса	Масштаб
Р	0,4	1:5

Лист | Листов 1

Круг $\frac{В-12\ ГОСТ\ 2590-71}{В\ Ст3кп2\ ГОСТ\ 535-79}$

Проектный институт N2

Формат

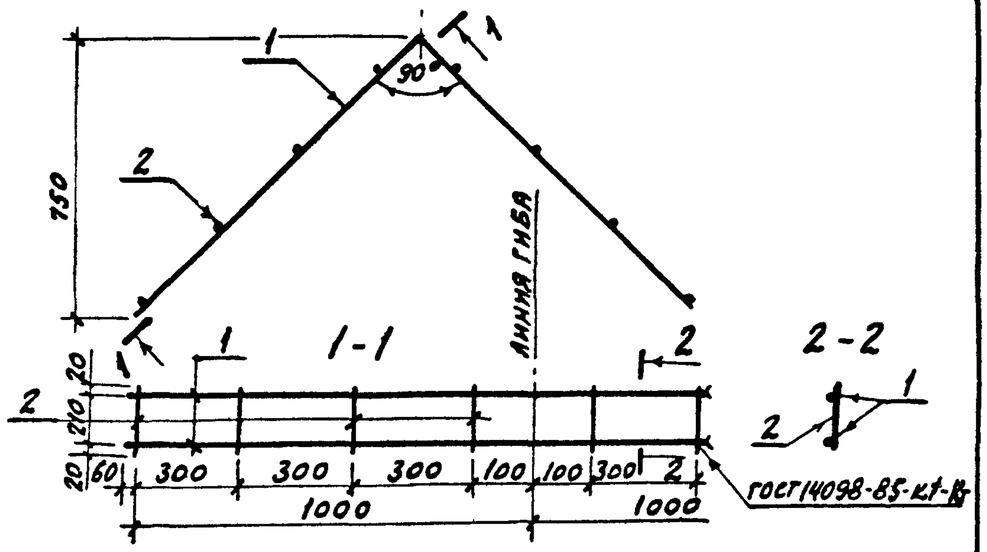

Формат	Зона	Поз.	Обозначение	Наименование	Кол.	Примечание
				Документация		
				Технические условия		
А4			ТП 903-1-242.87 КЖ.Н.ТУ	на изготовление арматурных и закладных изделий		
				Детали		
Б4		1		А-I-8 ГОСТ 5781-82 ℓ=2120	2	0,8
Б4		2		А-I-6 ГОСТ 5781-82 ℓ=250	8	0,06 кг

Привязан

Инв. №

Нач.отд.	Бурзин	
Н.контр.	Конева	
Гл.конст.	Конева	
Рук.гр.	Глебкова	
Ст.инж.	Александрова	
Инж.	Махновский	
Провер.	Александрова	

ТП 903-1-242.87 КЖ.Н. 65.0

Каркас плоский КР3

Стадия	Масса	Масштаб
Р	2.08	1:20

Лист | Листов 1

Проектный институт № 2

Формат

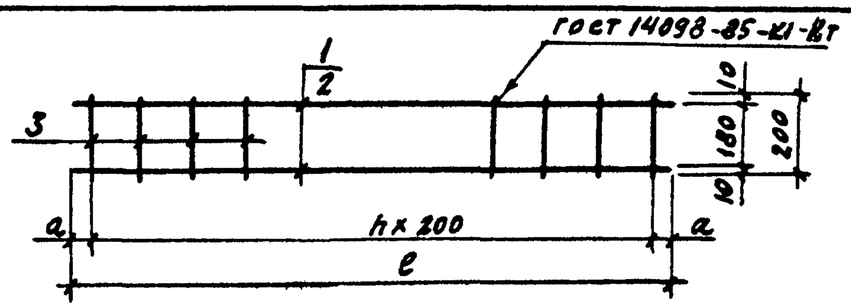

Обозначение	Марка	Размеры мм a	Размеры мм ℓ	h	Масса кг
ТП 903-1-242.87 КЖ.Н.66.0	КР 4	75	3750	18	3,91
01	КР 5	325	1650	5	1,60

Формат	Зона	Поз.	Обозначение	Наименование	Кол. на эл. КЖ.Н.66.0 —	Кол. на эл. КЖ.Н.66.0 01	Примечание
				Документация			
				Технические условия на изготовление			
А4			ТП 903-1-242.87 КЖ.Н.ТУ	арматурных и закладных изделий			
				Детали			
Б4		1		А-I-8 ГОСТ 5781-82* ℓ=3750	2		1,48 кг
Б4		2		А-I-8 ГОСТ 5781-82* ℓ=1650		2	0,65 кг
Б4		3		А-I-6 ГОСТ 5781-82* ℓ=200	19	6	0,05 кг

Привязан

Инв. №

Взамен инв. № | Подпись и дата | Инв. № подл.

Нач.отд.	Бурзин	
Н.контр.	Конева	
Гл.конст.	Конева	
Рук.гр.	Глебкова	
Ст.инж.	Александрова	
Инж.	Махновский	
Провер.	Александрова	

ТП 903-1-242.87 КЖ.Н.66.0

Каркас плоский КР4, КР5

Стадия	Масса	Масштаб
Р	см. табл.	1:15

Лист | Листов 1

Проектный институт № 2

Масса в кг

Марка элемента	Изделия закладные									Всего
	Арм-ра класса			Прокат марки						
	А III			Вст. 3 кп2			Вст3 кп2			
	ГОСТ 5781-82			ГОСТ 19903-74*			ГОСТ 8509-72			
	ф10		Итого	-б=8	-б=6	Итого	L63x6		Итого	
ПС30.18.2,0-6л-53А	1,38		1,38	2,00	1,12	3,12	3,66		3,66	8,16
ПС30.18.2,5-6л-53А	1,38		1,38	2,00	1,12	3,12	3,66		3,66	8,16
ПС30 18.3,5-6л-53А	1,38		1,38	2,00	1,12	3,12	3,66		3,66	8,16
ПС30.18.2,0-6л-53А	0,84		0,84		1,12	1,12	4,50		4,58	6,54
ПС30.12.2,0-6л-53А	1,28		1,28		1,12	1,12	6,42		6,42	8,82
ПС30.12.2,5-6л-53А	1,28		1,28		1,12	1,12	6,42		6,42	8,82
ПС30.12.3,5-6л-53А	1,28		1,28		1,12	1,12	6,42		6,42	8,82
2ПС8.12.2,0-л-72А	1,96		1,96		0,56	0,56	5,05		5,05	7,57
2ПС8 18.2.0-л-72А	1,96		1,96		0,56	0,56	5,05		5,05	7,57
2ПС9.12.2,5-л-72А	1,96		1,96		0,56	0,56	5,05		5,05	7,57
2ПС10 12.3,5-л-72А	1,96		1,96		0,56	0,56	5,05		5,05	7,57
ПС62,5.18.2,0-1л-1-31А	0,40		0,40		1,12	1,12	2,74		2,74	4,26
ПС63.18.2,5-2л-1-31А	0,40		0,40		1,12	1,12	2,74		2,74	4,26
ПС64 18.3,5-6л-1-31А	0,40		0,40		1,12	1,12	2,74		2,74	4,26
ПС60 18 2,0-1л-36Е	2,30		2,30	5,00	1,12	6,12	2,74		2,74	11,16
ПС60.18.2,0-3л-36Е	2,30		2,30	5,00	1,12	6,12	2,74		2,74	11,16
ПС60.12.2,0-2л-38Б	4,60		4,60	10,00	2,24	12,24	5,48		5,48	22,32
ПС60.12.2,0-4л-38Б	4,60		4,60	10,00	2,24	12,24	5,48		5,48	22,32
ПС60.18.2,0-1л-36Д	2,30		2,30	5,00	1,12	6,12	2,74		2,74	11,16
ПС60.18.2,0-3л-36Д	2,30		2,30	5,00	1,12	6,12	2,74		2,74	11,16

Привязан

Инв. №

Нач.отд.	Бурзин	
Н.контр.	Конева	
Гл.спец.	Конева	
Рук.гр.	Глебкова	
Ст.инж.	Александрова	
Инж.	Махновский	
Провер.	Прядухина	

ТП 903-1-242.87 КЖ.И.67.0

Ведомость расхода стали на закладные изделия

Стадия	Лист	Листов
Р		1

Проектный институт №2

Масса в кг

Марка элемента	Изд. арматурные			Изделия закладные									Всего	Общий расход
	Арм-ра класса		Всего	Арм-ра класса			Прокат марки							
	ВР-I			А-III			Вст3 кп2			Вст3 кп2				
	ГОСТ 6727-80			ГОСТ 5781-82			ГОСТ 8509-72			ГОСТ 19903-74*				
	ф5	Итого		ф10	ф8	Итого	L63x6	L50x5	Итого	-б=8	-б=6	Итого		
ПС60.18.2,0-1л-36А	0,26	0,26	0,26	2,30		2,30	2,74		2,74	5,00	1,12	6,12	11,16	11,42
ПС60.18.2,0-3л-36А	0,26	0,26	0,26	2,30		2,30	2,74		2,74	5,00	1,12	6,12	11,16	11,42
ПС60.18.2,0-1л-36Б	0,78	0,78	0,78	2,30		2,30	2,74		2,74	5,00	1,12	6,12	11,16	11,94
ПС60.18 2,0-3л-36Б	0,78	0,78	0,78	2,30		2,30	2,74		2,74	5,00	1,12	6,12	11,16	11,94
ПС60.18.2,0-1л-36В	0,83	0,83	0,83	2,30		2,30	2,74		2,74	5,00	1,12	6,12	11,16	11,99
ПС60.18.2,0-3л-36В	0,83	0,83	0,83	2,30		2,30	2,74		2,74	5,00	1,12	6,12	11,16	11,99
ПС60.18.2,0-1л-36Г	1,76	1,76	1,76	2,30		2,30	2,74		2,74	5,00	1,12	6,12	11,16	2,92
ПС60.18.2,0-3л-36Г	1,76	1,76	1,76	2,30		2,30	2,74		2,74	5,00	1,12	6,12	11,16	2,92
ПС30.12.2,0-6л-53Б				0,84		0,84	4,58		4,58		1,12	1,12	6,54	6,54
ПС30.12.2,0-6л-53В				0,84		0,84	4,58		4,58		1,12	1,12	6,54	6,54

Привязан

Инв. №

Нач.отд.	Бурзин	
Н.контр.	Конева	
Гл.спец.	Конева	
Рук.гр.	Глебкова	
Ст.инж.	Александрова	
Инж.	Махновский	
Провер.	Прядухина	

ТП 903-1-242-87 КЖ.И.68.0

Ведомость расхода стали на закладные изделия

Стадия	Лист	Листов
Р		1

Проектный институт №2

Взамен инв. № | Подпись и дата | Инв. № подл.

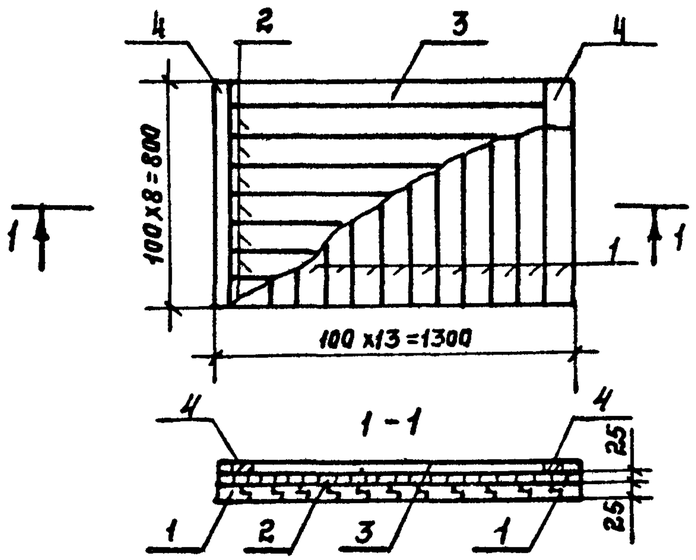

Формат	Зона	Поз.	Обозначение	Наименование	Кол.	Примечание
				Детали		
Б4		1		Доска 100x25 ГОСТ 24454-80 L= 800	13	
Б4		2		Доска 100x25 ГОСТ 24454-80 L=1300	8	
Б4		3		Доска 100x25 ГОСТ 24454-80 L=1100	2	
				Доска 100×25 ГОСТ 24454-80 L=800	2	

1. Доски антисептировать путем поверхностной обработки водными растворами антисептиков.
2. Древесина-сосна максимальной влажности 12%.
3. Соединение на гвоздях по ГОСТу 4028-63.

Привязан:

Инв. №

Нач.отд	Бурзин	
Н.контр.	Конева	
Гл.спец.	Конева	
Рук.гр.	Глебкова	
Ст.инж.	Александрова	
Исполн.	Махновский	
Провер.	Александрова	

ТП 903-1-242.87 КЖ.И. 69.0

Щит деревянный ЩД1.

Стадия	Масса	Масштаб
Р	31.0	1:20
Лист	Листов 1	

Проектный институт №2

Формат

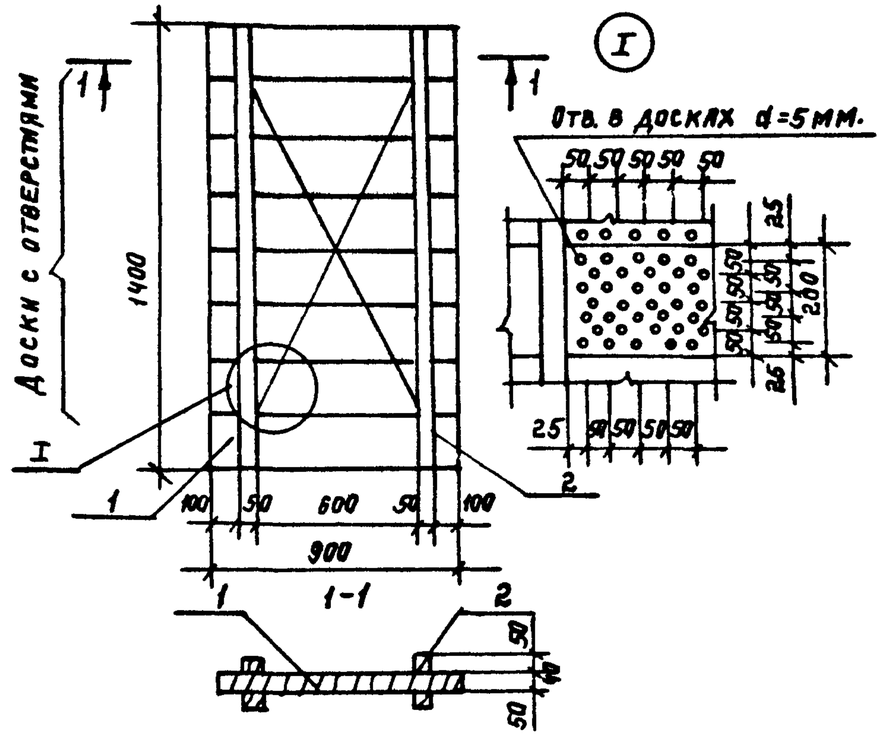

Формат	Зона	Поз.	Обозначение	Наименование	Кол.	Примечание
				Детали		
Б4		1		Доска 200x40 ГОСТ 24454-80Е L=900	8	
Б4		2		Брус 50x50 ГОСТ 24454-80Е, L=1400	4	

1. Соединение на гвоздях по ГОСТ'у 4028-63.
2. Доски антисептировать путем поверхностной обработки водными растворами антисептиков.
3. Древесина-сосна, максимальной влажности 12%.

Привязан:

Инв. №

Нач.отд	Бурзин	
Н.контр.	Конева	
Гл.спец	Конева	
Рук.гр.	Глебкова	
Ст.инж.	Александрова	
Инж.	Махновский	
Провер.	Александрова	

ТП 903-1-242.87 КЖ.И. 70.0

Щит деревянный ЩД2

Стадия	Масса	Масштаб
Р	40	
Лист	Листов 1	

Проектный институт №2

Формат

Взам. инв. № | Подпись и дата | Инв. № подл.

22189-08 57 Копировал: Шелеер

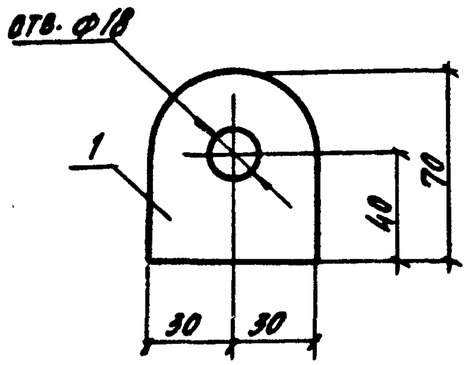

Длина листа L = 70 мм

Привязан			
Инв. №			

Нач. отд.	Бурзин		ТП 903-1-242.87 КЖ.И. 71.0		
Н. контр.	Конева				
Гл. спец.	Конева				
Рук. гр.	Глебкова		Петля П1	Стадия	Масса	Масштаб
Ст. инж.	Александрова			Р	0.33 кг	1:50
Инж.	Махновский			Лист	Листов 1
Пров.	Александрова				
			Лист Б-8-60 ГОСТ 19903-74 / ВСт3кп2 ГОСТ 14637-79	Проектный институт №2	

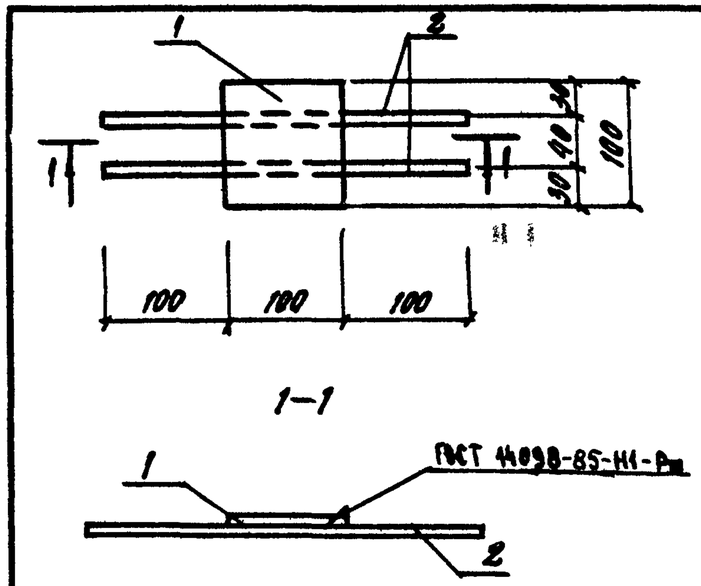

Формат	Зона	Поз.	Обозначение	Наименование	Кол.	Прим.
				Документация		
А4			ТП903-1-242.87 КЖ.И.ТУ	Технические условия на изготовление арматурных и закладных изделий		
				Детали		
Б4		1		Лист Б-8-100 ГОСТ 19903-74 / ВСт3кп2 ГОСТ 14637-79 Е=100	1	0.63 кг
Б4		2		А-I-В ГОСТ 5781-82 Е=300	2	0.12 кг

Привязан			
Инв. №			

Нач. отд.	Бурзин		ТП 903-1-242.87 КЖ.И. 72.0		
Н. контр.	Конева				
Гл. спец.	Конева				
Рук. гр.	Глебкова		Изделие закладное МД1	Стадия	Масса	Масштаб
Ст. инж.	Александрова			Р	0.75 кг	1:20
Инж.	Махновский			Лист	Листов 1
Пров.	Александрова				
				Проектный институт №2	

Инв. № подл. | Подпись и дата | Взам. инв. №

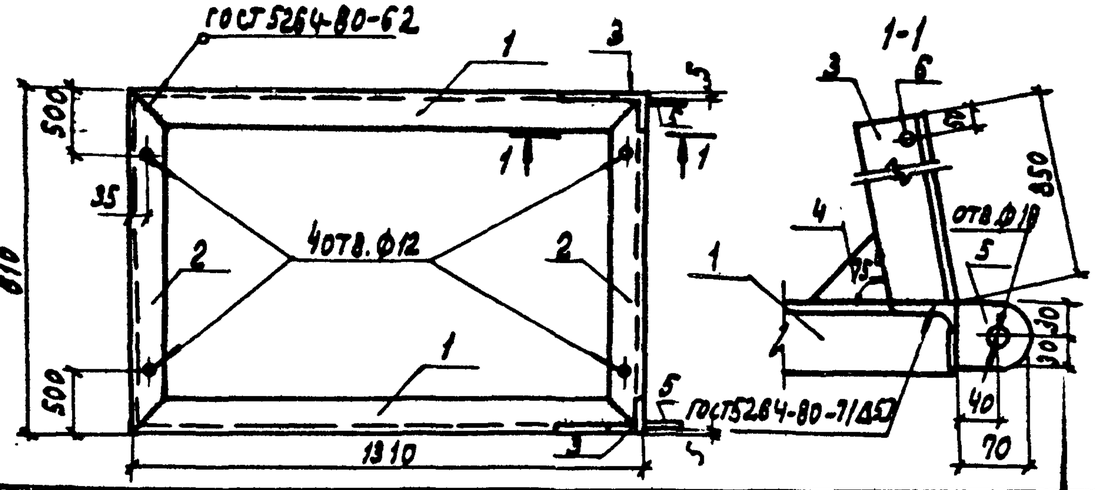

Формат	Зона	Поз.	Обозначение	Наименование	Кол.	Примечание
				Документация		
				Технические условия		
А4			ТП 903-1-242.87 КЖ.И.ТУ	на изготовление арматурных и закладных изделий		
				Детали		
				Уголок $\frac{Б-63\times4\ ГОСТ\ 8509-72}{Вст3кп2\ ГОСТ\ 535-79}$			
Б4		1		ℓ=1310	2	5,1 кг
Б4		2		ℓ=810	2	3,2 кг
Б4		3		ℓ=850	2	3,3 кг
Б4		4		Лист $\frac{Б\ 4\times100\ ГОСТ\ 19903-74}{Вст3кп2\ ГОСТ\ 14637-79}$ ℓ=100	1	0,3 кг
Б4		5		Лист $\frac{Б\ 8\times60\ ГОСТ\ 19903-74}{Вст3кп2\ ГОСТ\ 14637-79}$ ℓ=70	2	0,3 кг
Б4		6		А-I-20 ГОСТ 5781-82* ℓ=830	1	2,0 кг

Привязан

Инв. №

Нач.отд.	Бурзин	
Н.контр.	Конева	
Гл.спец.	Конева	
Рук.гр.	Глебкова	
Инжен.	Прядухина	
Ст.техн.	Пикалова	
Провер.	Прядухина	

ТП 903-1-242.87 КЖ.И.73.0

Рама металлическая Рм3

Стадия	Масса	Масштаб
Р	26,07 кг	1:5
Лист	Листов 1	

Проектный институт №2

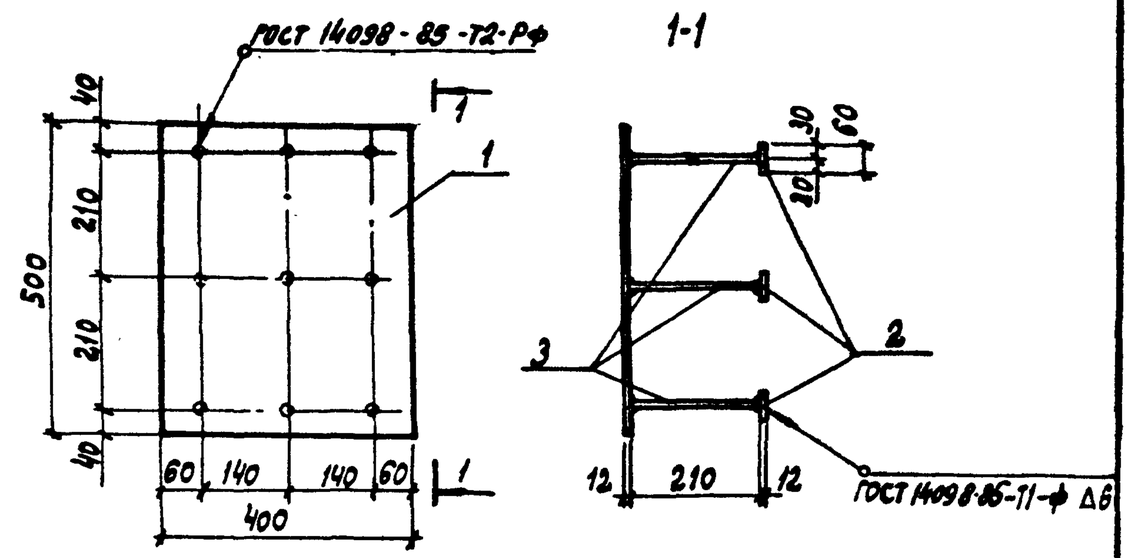

Формат	Зона	Поз.	Обозначение	Наименование	Кол.	Примечание
				Документация		
А4			ТП 903-1-242.87 КЖ.И.ТУ	Технические условия на		
				изготовление арматурных		
				и закладных изделий		
				Детали		
Б4		1		Лист $\frac{Б\ 12\times400\ ГОСТ\ 19903-74}{Вст3пс6-1\ ГОСТ\ 14637-79}$ ℓ=500	1	19,2 кг
Б4		2		Лист $\frac{Б\ 12\times60\ ГОСТ\ 19903-74}{Вст3кп2\ ГОСТ\ 14637-79}$ ℓ=60	9	0,34 кг
Б4		3		АIII-16 ГОСТ 5781-82	9	3,0 кг

Привязан

Инв. №

Нач.отд.	Бурзин	
Н.контр.	Конева	
Гл.спец.	Конева	
Рук.гр.	Глебкова	
Ст.инж.	Александрова	
Инженер	Эшина	
Провер.	Александрова	

ТП 903-1-242.87 КЖ.И.74.0

Изделие закладное М2

Стадия	Масса	Масштаб
Р	37,4	1:10
Лист	Листов 1	

Проектный институт №2

Инв. № подл. | Подпись и дата | Взамен инв. №