ТИПОВЫЕ ПРОЕКТНЫЕ РЕШЕНИЯ
/МАТЕРИАЛЫ ДЛЯ ПРОЕКТИРОВАНИЯ/

904-02-16.85

АВТОМАТИЗАЦИЯ, УПРАВЛЕНИЕ И СИЛОВОЕ ЭЛЕКТРООБОРУДОВАНИЕ ЦЕНТРАЛЬНЫХ КОНДИЦИОНЕРОВ

/С ПРИМЕНЕНИЕМ ИСКРОБЕЗОПАСНЫХ РЕГУЛЯТОРОВ/

АВТОМАТИЗАЦИЯ

АЛЬБОМ VII

КОНДИЦИОНЕР С РЕЦИРКУЛЯЦИЕЙ И ВОЗДУХОНАГРЕВАТЕЛЕМ ВТОРОГО ПОДОГРЕВА

ЭЛЕКТРИЧЕСКАЯ СИСТЕМА РЕГУЛИРОВАНИЯ
/КТЦ2-10...КТЦ2-80/

КФ ЦЕНТИ инв 20400-09

				ПРИВЯЗАН	
ИНВ. №					

ТИПОВЫЕ ПРОЕКТНЫЕ РЕШЕНИЯ
/МАТЕРИАЛЫ ДЛЯ ПРОЕКТИРОВАНИЯ/
904-02-16.85

АВТОМАТИЗАЦИЯ, УПРАВЛЕНИЕ И СИЛОВОЕ ЭЛЕКТРООБОРУДОВАНИЕ ЦЕНТРАЛЬНЫХ КОНДИЦИОНЕРОВ

/С ПРИМЕНЕНИЕМ ИСКРОБЕЗОПАСНЫХ РЕГУЛЯТОРОВ/

АВТОМАТИЗАЦИЯ

АЛЬБОМ VII

КОНДИЦИОНЕР С РЕЦИРКУЛЯЦИЕЙ И ВОЗДУХОНАГРЕВАТЕЛЕМ ВТОРОГО ПОДОГРЕВА

ЭЛЕКТРИЧЕСКАЯ СИСТЕМА РЕГУЛИРОВАНИЯ
/КТЦ2-10...КТЦ2-80/

УТВЕРЖДЕНЫ
ГЛАВСТРОЙПРОЕКТОМ ГОССТРОЯ СССР
ПРОТОКОЛ №33 ОТ 12.06 1986г.
№ 20400-09

РАЗРАБОТАНЫ
ГОСУДАРСТВЕННЫМ ПРОЕКТНЫМ ИНСТИТУТОМ
"САНТЕХПРОЕКТ"
ГЛАВНЫЙ ИНЖЕНЕР ИНСТИТУТА Ю И ШИЛЛЕР
ГЛАВНЫЙ ИНЖЕНЕР ПРОЕКТА В И ФИНГЕР

				ПРИВЯЗАН	

Альбом VII

Ведомость примененных и ссылочных документов

Обозначение	Наименование	Примечание
ОСТ 36.13-76	Щиты и пульты систем автоматизации технологических процессов Общие технические условия.	
ОСТ 36.27-77	Приборы и средства автоматизации. Обозначения условные в схемах автоматизации технологических процессов,	
ГОСТ 2.710-81	ЕСКД. Обозначения буквенно-цифровые в электрических схемах	
ГОСТ 2.721-74	ЕСКД. Обозначения условные графические в схемах. Обозначения общего применения.	
ГОСТ 2.728-74	ЕСКД. Обозначения условные графические в схемах. Резисторы, конденсаторы.	
ГОСТ 2.755-74	ЕСКД. Обозначения условные графические в схемах. Устройства коммутационные и контактные соединения	
ГОСТ 2.780-68	ЕСКД. Обозначения условные графические. Элементы гидравлических и пневматических сетей.	
ГОСТ 2.782-68	ЕСКД Обозначения условные графические. Насосы и двигатели гидравлические и пневматические	

Ведомость чертежей основного комплекта

Лист	Наименование	Примечание
1	Общие данные	
2; 3;	Схема функциональная	
4...9	Схема электрическая принципиальная регулирования	
10...14	Щит ЩЗРО-1Д Общий вид	
15...20	Щит ЩЗРО-1Д. Таблица соединений	
21...25	Щит ЩЗРО-1Д. Таблица подключения.	
26	Схема подключения	

2

20400-09

Инв. № подл. | Подпись и дата | Взам. инв. №

Инв. №			
Нач. отд.	Фингер		11.83
Гл. спец.	Рубчинский		XI.83
Рук. гр.	Бронштейн		11.84
Ст. техн.	Ефимкина		
Н. контр.	Тулупова		

Привязан

904-02-16.85 АОВ

Автоматизация центральных кондиционеров

Стадия	Лист	Листов
Р	1	25

Общие данные

САНТЕХПРОЕКТ

Копировал: Крайлина

Формат: А3

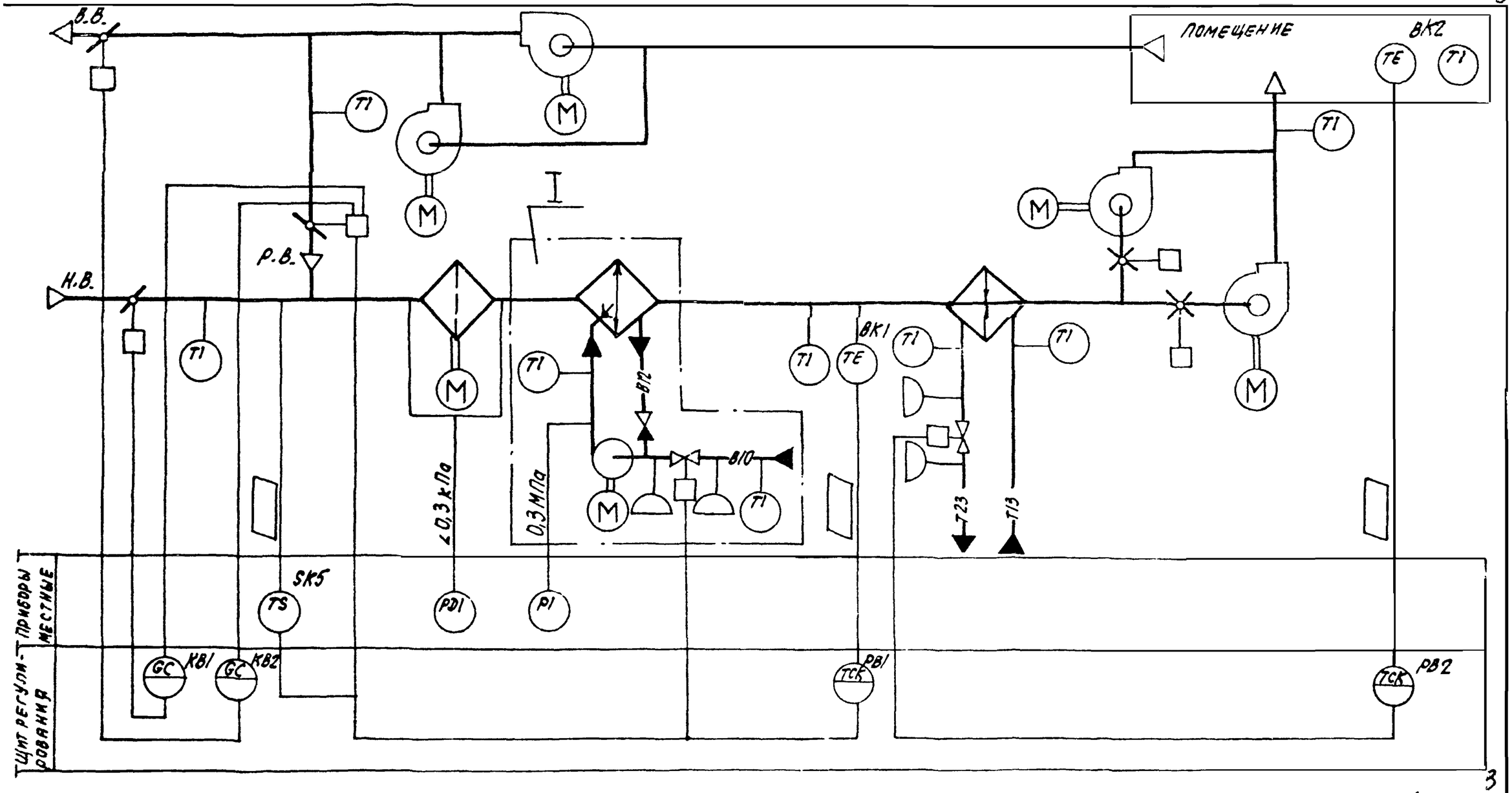

Нач. отд.	Фингер		11.83
Гл. спец.	Рувинский		11.83
Рук. гр.	Бронштейн		11.83
Ст. техн.	Трушина		
Н. контр.	Гулупова		

904-02-16.85 АОВ

Автоматизация центральных кондиционеров.

Стадия	Лист	Листов
Р	2	

Схема функциональная (начало).

САНТЕХПРОЕКТ

Обозначение (№№) систем	
Без резервного вентилятора	
С резервным вентилятором	

Привязан

Инв. №

Копировал: А

Формат А3

Альбом VIII

I

Вариант с блоком тепломассообмена

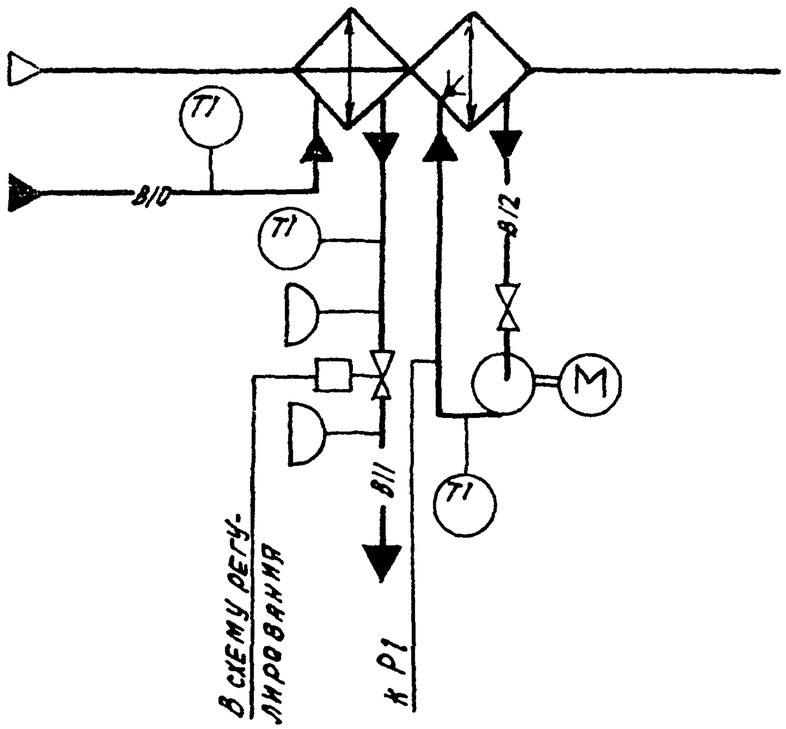

При привязке проекта дать пояснения, для каких систем используется тот или иной вариант. Если один из вариантов не используется, то его вычеркнуть.

Предусматривается:

1) регулирование температуры „точки росы" изменением
   - количества наружного и рециркуляционного воздуха, поступающего в кондиционер в холодный период года;
   - холодопроизводительности камеры орошения или воздухоохладителя в теплый период года,
2) автоматическое включение рециркуляции (реверс) в теплый период года при температуре наружного воздуха выше температуры воздуха в помещении;
3) автоматическая установка воздушных клапанов в положение, соответствующее пропуску санитарной нормы наружного воздуха перед включением приточного вентилятора,
4) автоматическое подключение схемы регулирования при включении приточного вентилятора;
5) синхронизация работы воздушных клапанов и последовательная с ними работа клапана на холодной воде,
6) регулирование температуры воздуха в помещении изменением теплопроизводительности воздухонагревателя II подогрева

1 Исполнительные механизмы поставляются комплектно с направляющими аппаратами, воздушными и регулирующими клапанами.

2 Прибор, контролирующий перепад давления на воздушном фильтре, поставляется комплектно с кондиционером.

20400-05

Нач отд	Фингер		11.83	904-02-16 85 АОВ
Гл спец	Рубчинский		XI.83	
Рук гр	Бронштейн		1083	
Техник	Кобзева			Автоматизация центральных кондиционеров
Н контр	Гулупова			

Привязан

Инв №

Стадия	Лист	Листов
Р	3	

Схема функциональная (окончание)

САНТЕХПРОЕКТ

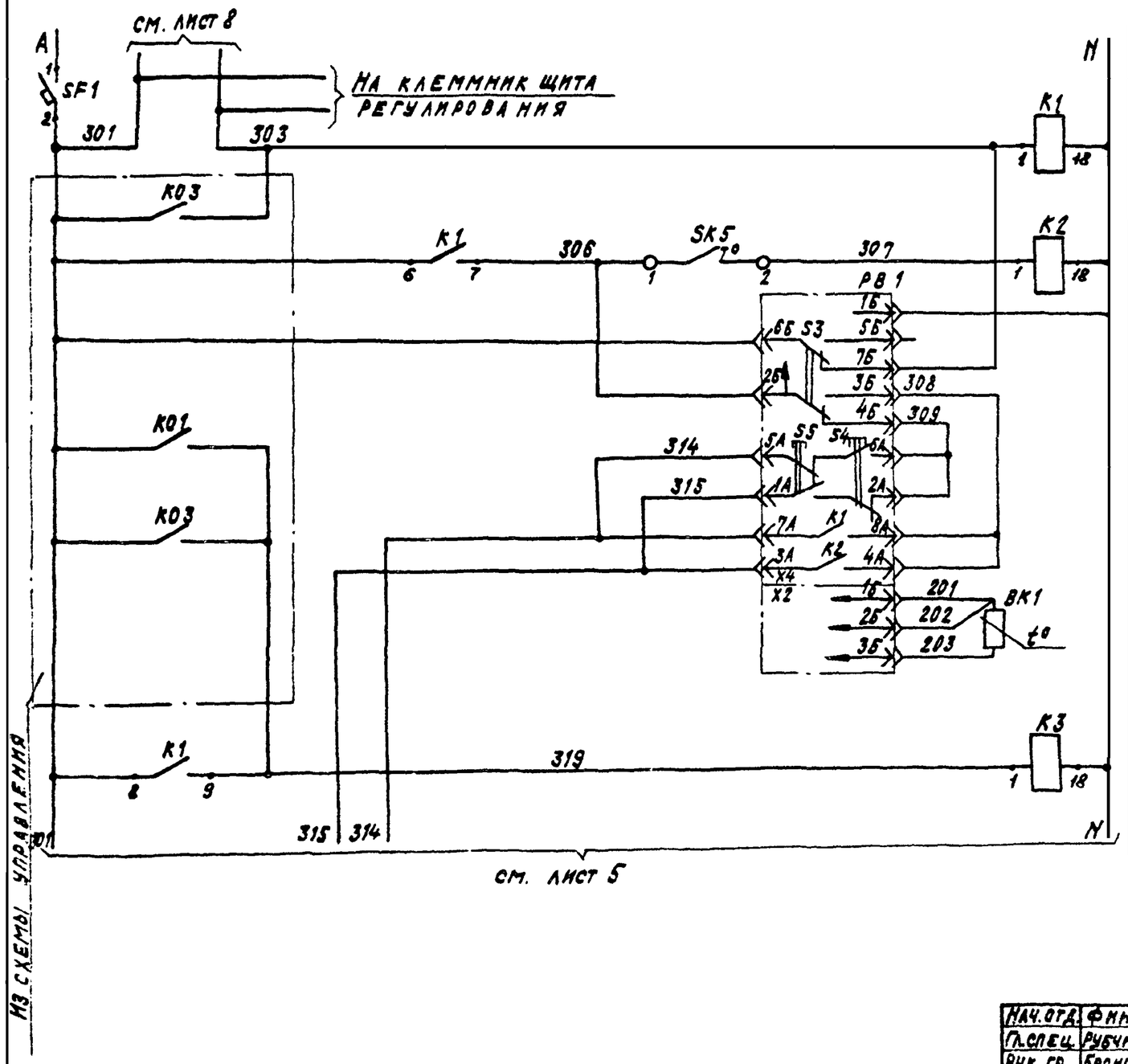

Питание ~220В	
Реле промежуточное	
Датчик температуры наружного воздуха	
Питание прибора	
Избиратель регулирования: автоматическое	Регулятор температуры „точки росы"
ручное	
понизить	ручное регулирование
повысить	
выше нормы	автоматическое регулирование
ниже нормы	
Термопреобразователь сопротивления	
Реле промежуточное	

Диаграммы замыкания контактов

Регулятор температуры РВ1

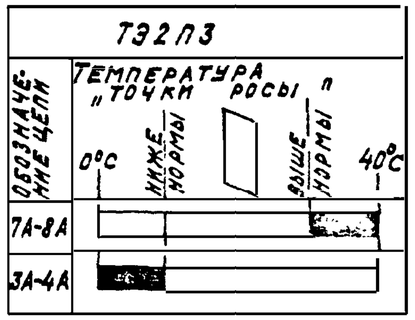

Датчик температуры SK5

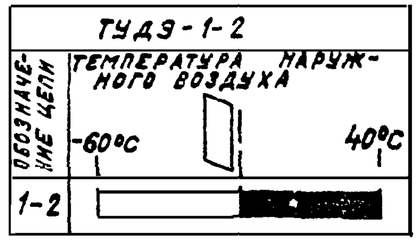

5

20400-09

Нач.отд.	Фингер		11.83
Гл.спец.	Рубчинский		11.83
Рук.гр.	Бронштейн		11.83
Ст.техн.	Ефимкина		
Н.контр.	Тулупова		

904-02-16.85 АОВ

Автоматизация центральных кондиционеров

Стадия	Лист	Листов
Р	4	

Схема электрическая принципиальная регулирования (начало)

САНТЕХПРОЕКТ

Привязан

Инв. №

Альбом VII

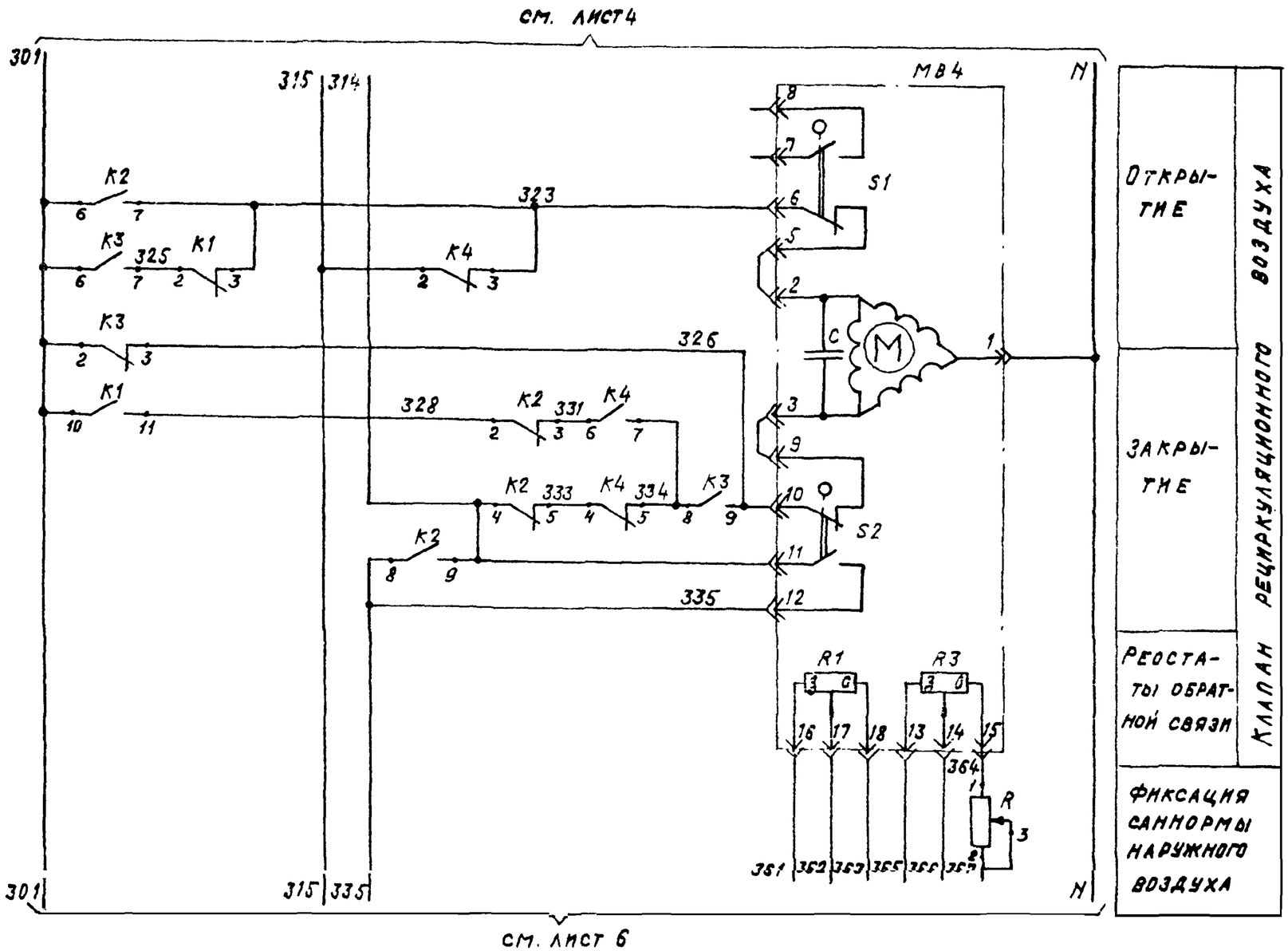

Диаграмма замыкания контактов

Исполнительные механизмы МВ4, МВ6

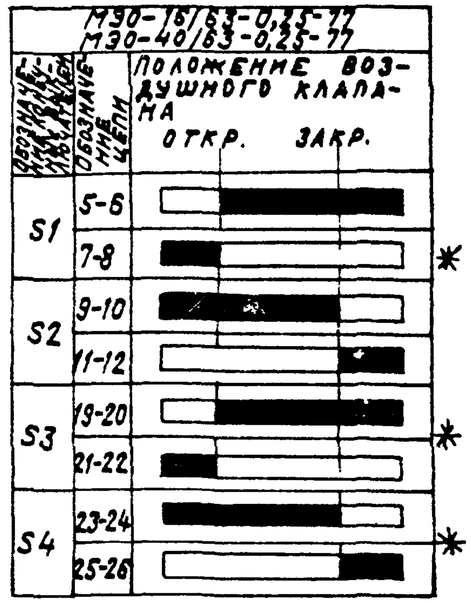

* не используется

6

20400-09

Нач.отд.	Фингер		11.83
Гл.спец.	Рубчинский		XI.83
Рук.гр.	Бронштейн		11.83
Ст.техн.	Ефимкина		
Н.контр.	Тулупова		

904-02-16.85 АОВ

Автоматизация центральных кондиционеров

Стадия	Лист	Листов
Р	5	

Схема электрическая принципиальная регулирования (продолжение)

Сантехпроект

Привязан

Инв. №

Инв.№ подл. | Подпись и дата | Взам. инв.№

Копировал: Крамлина

Формат: А3

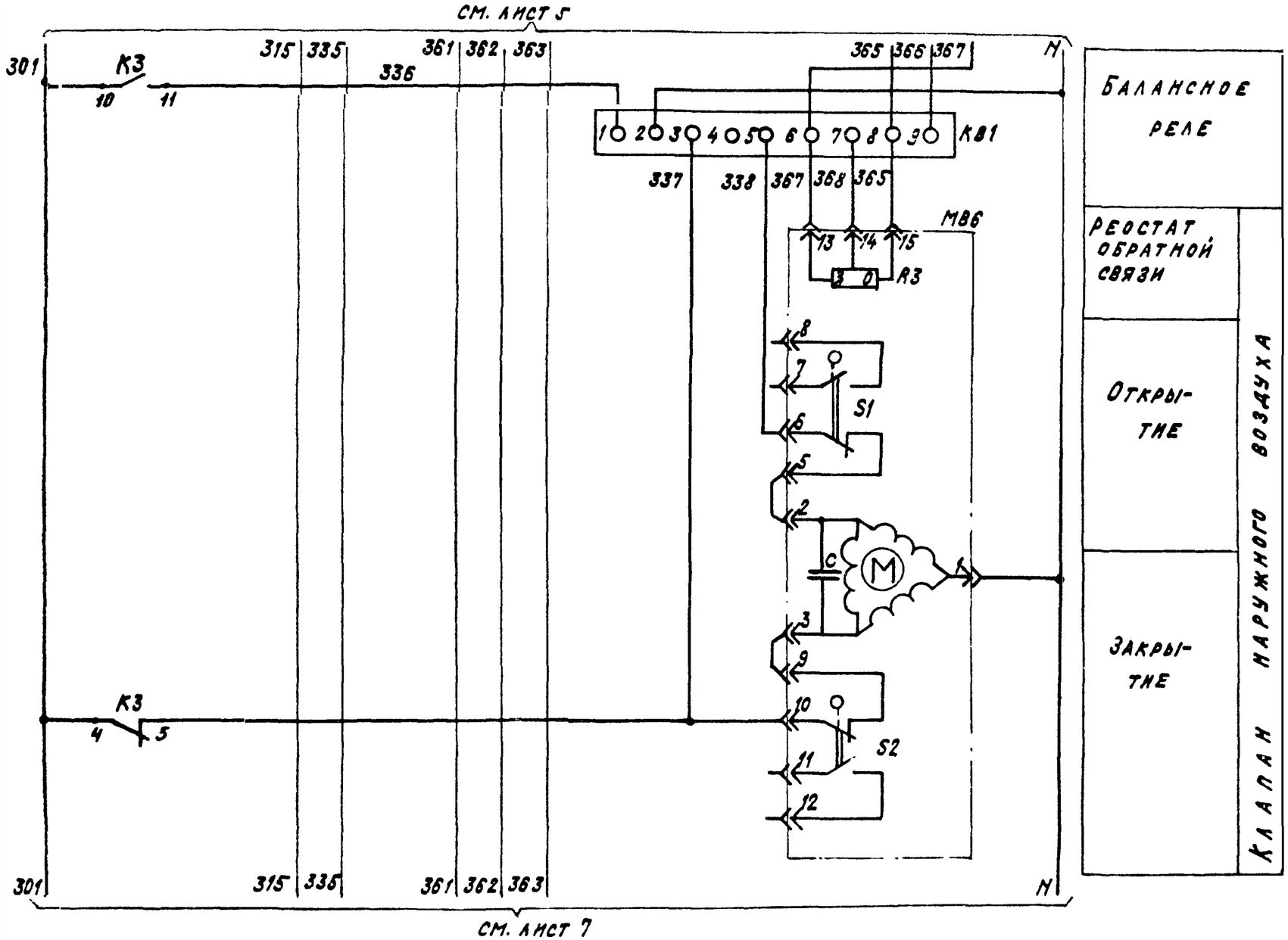

7

20400-09

Нач. отд.	Фингер		11.83	904-02-16.85 АОВ
Гл. спец.	Рубчинский		11.83	
Рук. гр.	Ронштейн		11.83	Автоматизация центральных кондиционеров
Ст. техн.	Ефимкина			
Н. контр.	Тулупова			

Стадия	Лист	Листов
Р	6	

Схема электрическая принципиальная регулирования (продолжение)

САНТЕХПРОЕКТ

Привязан

Инв. №

Формат: А3

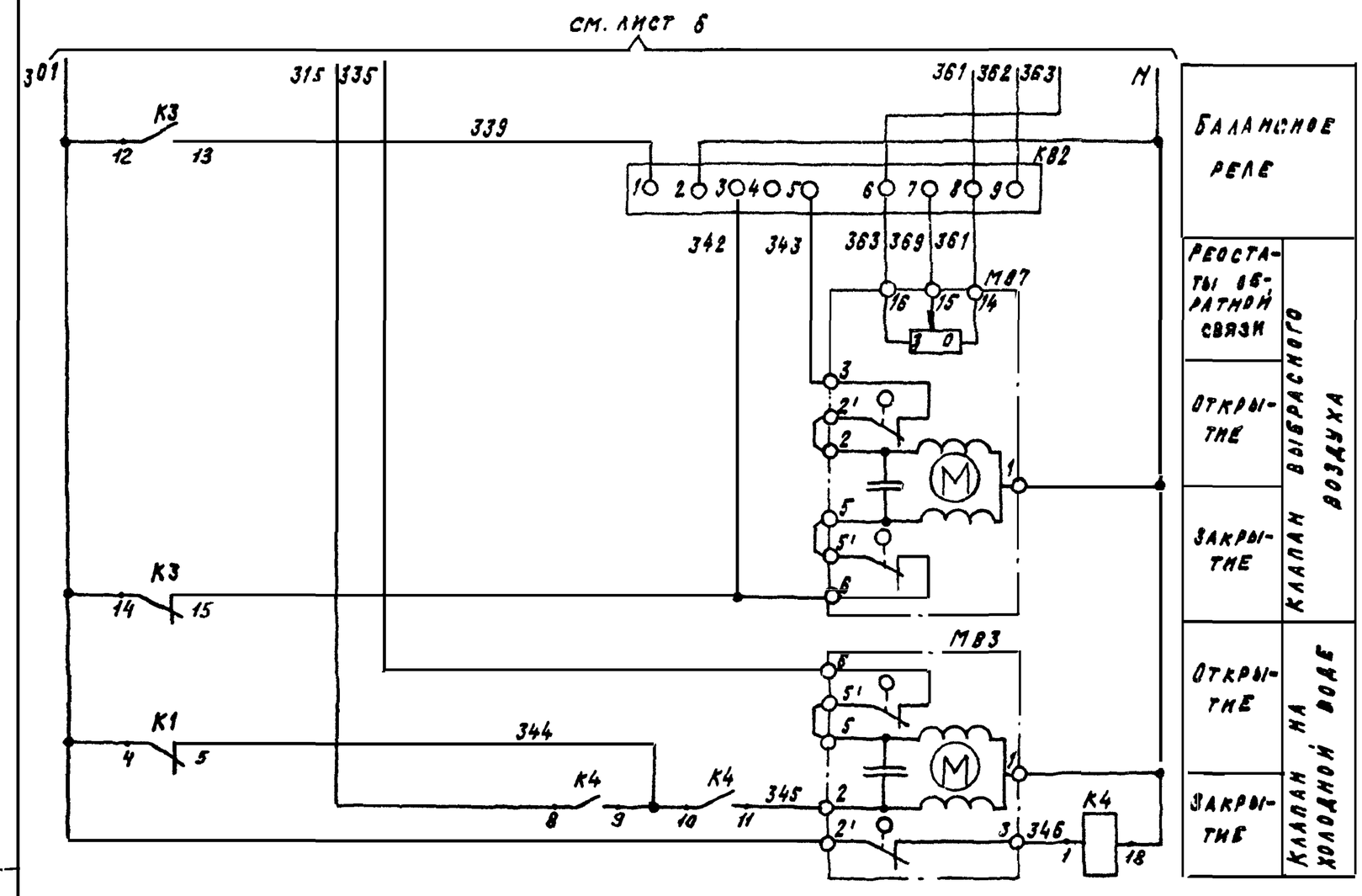

В

20400-09

Нач.отд.	Фингер		11.93
Гл.спец.	Рубчинский		XI.93
Рук.гр.	Бронштейн		10.93
Т.техн.	Ефимкина		
Н.контр.	Гулупова		

Привязан

Инв. №

904-02-16.85 АОВ

Автоматизация центральных кондиционеров

Стадия	Лист	Листов
Р	7	

Схема электрическая принципиальная регулирования (продолжение)

САНТЕХПРОЕКТ

Альбом VII

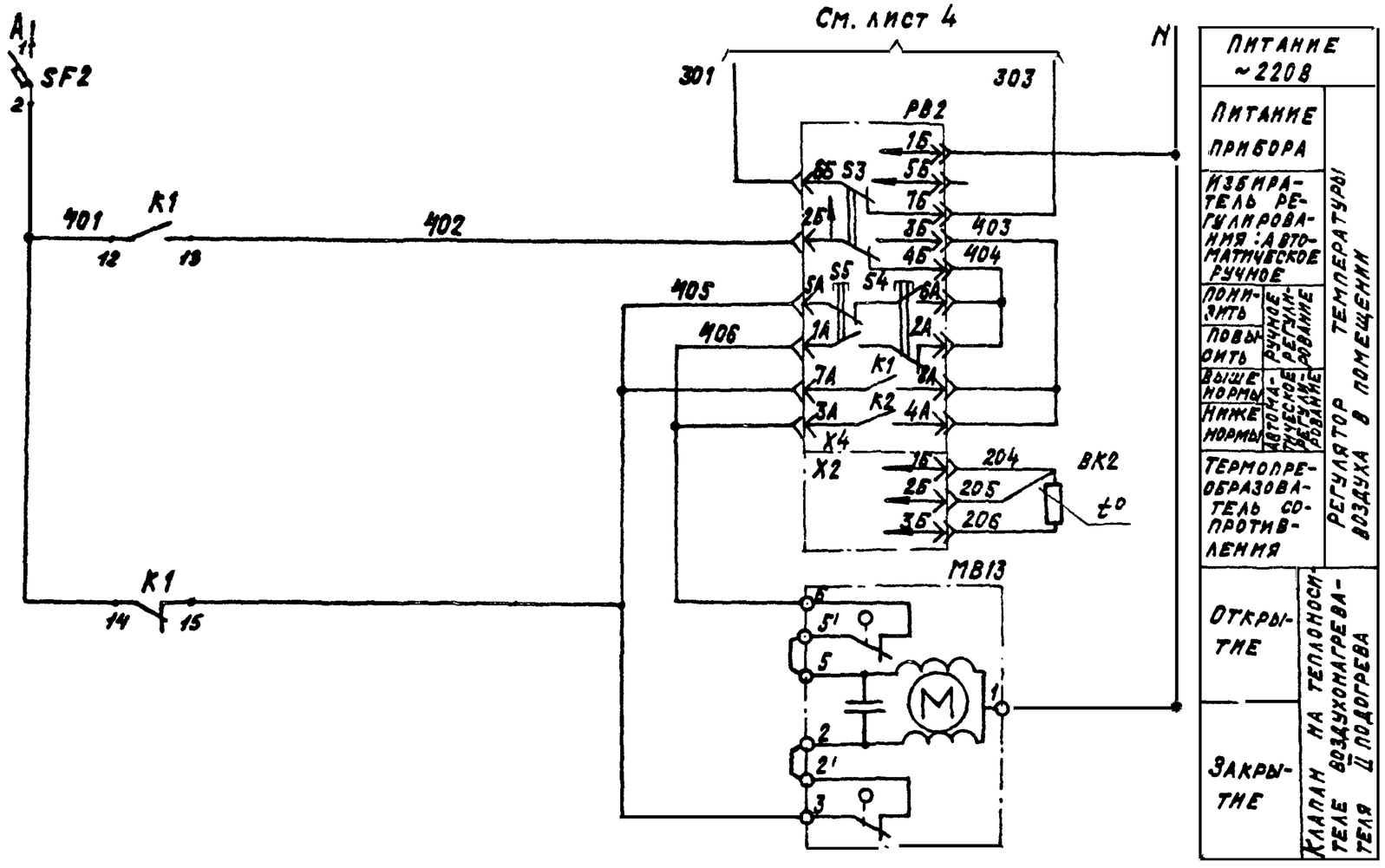

Питание ~220В		
Питание прибора		Температуры
Избиратель регулирования: автоматическое / ручное		
Понизить	Ручное регулирование	
Повысить		
Выше нормы	Автоматическое регулирование	Регулятор воздуха в помещении
Ниже нормы		
Термопреобразователь сопротивления		
Открытие	Клапан на теплоносителе воздухонагревателя II подогрева	
Закрытие		

Диаграмма замыкания контактов

Регулятор температуры РВ2

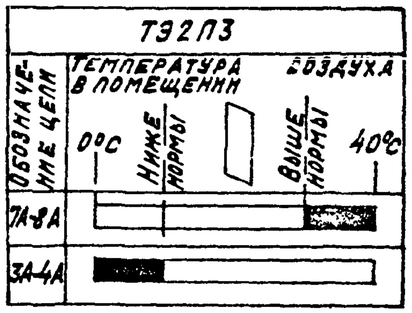

9

20400-09

Нач.отд.	Фингер		11.83
Гл.спец.	Рубчинский		11.83
Рук.гр.	Бронштейн		11.83
Техник	Кобзева		
Н.контр.	Тулупова		

904-02-16.85 АОВ

Автоматизация центральных кондиционеров

Стадия	Лист	Листов
Р	8	

Схема электрическая принципиальная регулирования (продолжение)

САНТЕХПРОЕКТ

Привязан

Инв. №

Копировал: Крамарив

Формат: А3

Альбом VII

Позиционное обозначение	Наименование	Кол.	Примечание
	По месту		
BK1	Термопреобразователь сопротивления		
	медный. ТСМ-0879. Градуировка 50М		
	ТУ 25-02.792288-80	1	
BK2	Термопреобразователь сопротивления		
	медный ТСМ-1079. Градуировка 50М		
	ТУ 25-02 79 2288-80	1	
SK5	Устройство терморегулирующее		
	электрическое ТУДЭ-1-2		
	ТУ 25-02.28 1074-78	1	контакт „3"
MB4;MB6	Исполнительный механизм		комплектно с
	МЭО-16/63-0,25-77 ГОСТ 7192-80	1	воздушным клапаном
	или исполнительный механизм		комплектно с воз-
	МЭО-40/63-0,25-77 ГОСТ 7192-80	1	душным клапаном
MB7	Исполнительный механизм		комплектно с воз-
	МЭО-6,3/63-0,25 ГОСТ 7192-80	1	душным клапаном
MB3;MB13	Исполнительный механизм		комплектно
	МЭО-6 3/63-0,25 ГОСТ 7192-80	2	с клапаном

Позиционное обозначение	Наименование	Кол.	Примечание
	Щит регулирования ЩЗРО-1Д		
PB1;PB2	Регулятор температуры электри-		
	ческий трехпозиционный ТЭ2П3		
	ТУ 25-02.200166-82	2	
K1÷K4	Реле промежуточное		
	ПЭ-21-5У3; ~220В; 4з+4р		
	ТУ 16-523.456-80	4	
KB1;KB2	Балансное реле БРЭ-1; ~220В		
	ТУ 25-05.2603-79	2	
R	Резистор эмалированный регулируе-		
	мый ПЭВР-20; 200Ом ГОСТ 6513-75	1	
SF1	Выключатель автоматический		
	А63-МУ3; ~220В; Iн=2,5А; Iотс.=1,3Iн		
	ТУ16-522.110-74	1	
SF2	Выключатель автоматический		
	А63-МУ3; ~220В; Iн=1А; Iотс.=1,3Iн		
	ТУ16-522.110-74	1	

10

20400-09

Нач.отд.	Фингер		11.83
Гл.спец.	Рубчинский		XI.83
Рук.гр.	Бронштейн		11.83
Ст.инж.	Никифорова		10.83
Ст.техн.	Кобзева		
Н.контр.	Тулупова		

904-02-16.85 АОВ

Автоматизация центральных кондиционеров

Стадия	Лист	Листов
Р	9	

Схема электрическая принципиальная регулирования (окончание)

САНТЕХПРОЕКТ

Привязан

Инв. №

Копировал: Крамлина

Формат А3

Альбом VII

Поз.	Обозначение	Наименование	Кол.	Примеч.
		Документация		
	АОВ-15... АОВ-20	Таблица соединений		
	АОВ-21... АОВ-25	Таблица подключения		
		Стандартные изделия		
1		Шкаф щита ЩШМ-		
		1000×600 □УХЛ4 УР30		
		ОСТ 36.13-76	1	
2		Угольник У3М600 ТК3-128-81	4	У7 ТМ3-26-81
3		Скоба С3600 ТК3-125-81	2	У5 ТМ3-26-81
4		Рейка РБМ 500 ТК3-100-81	2	У3 ТМ3-1-81
		Прочие изделия		
5	РВ1; РВ2	Регулятор температуры		
		электрический трехпо-		
		зиционный искробезо-		
		пасный ТЭ2П3	2	
		Автоматический выклю-		
		чатель А63МУ3 ~ 220В		У423 ТМ3-13-81
6	SF1	Ун = 2,5 А	1	
7	SF2	Ун = 1А	1	
8	КВ1; КВ2	Балансное реле БРЭ-1; ~220В;	2	
9	К1; К2; К3; К4	Реле промежуточное		
		ПЭ-21-5У3; ~220В; 4з +4р;	4	У225 ТМ3-13-81
10	R	Резистор ПЭВР-20;		
		200 Ом ± 10% ГОСТ 6513-75	1	У5 ТМ3-19-81
11		Блок зажимов БЗ-10	7	
12		Упор	6	
13		Рамка 66×26	2	
		Материалы		
		Провод ПВ1 0,75 ГОСТ 6323-79	100м	
		Провод ПВ3 1 ГОСТ 6323-79	15м	
		Провод ПВ3 1,5 ГОСТ 6323-79	3м	
		Провод НВЭ 1×0,75 тип II	10м	
		ГОСТ 17515-72		

Привязан

Инв. №

Нач.отд.	Фингер		11.83
Гл.спец.	Рубчинский		11.83
Рук.гр.	Бронштейн		11.83
Ст.инж.	Никифорова		11.83
Ст.техн.	Ефимкина		
Н.контр.	Тулупова		

904-02-16.85 АОВ

Автоматизация центральных кондиционеров

Стадия	Лист	Листов
Р	10	

Щит ЩЗРО-1Д
Общий вид

САНТЕХПРОЕКТ

Инв. № подл. | Подпись и дата | Взам. инв. №

11

20400-09

904-02-16.85 АОВ

Лист 11

Формат А3

Альбом VII

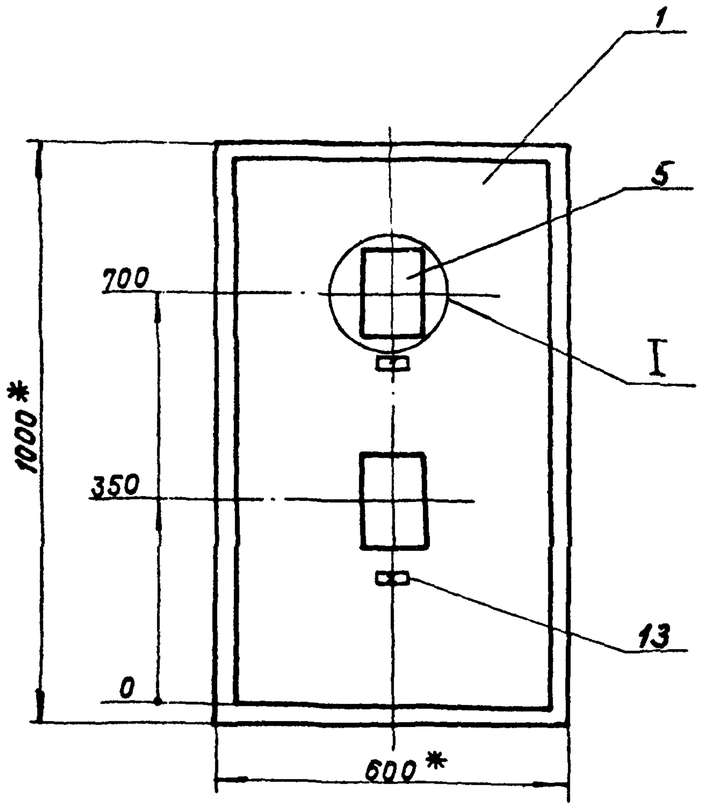

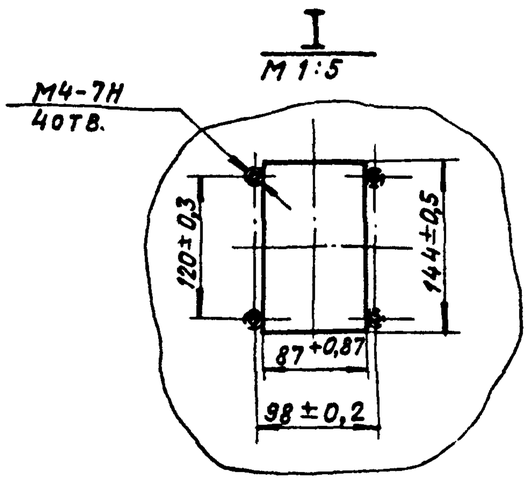

1. * Размеры для справок.
2. Покрытие — вариант 2 ОСТ 36.13-76

12

20400-09

904-02-16.85 АОВ	Лист 12

Копировал: Крамлина

Формат А3

Альбом VII

Вид на внутренние плоскости щита (развернуто)

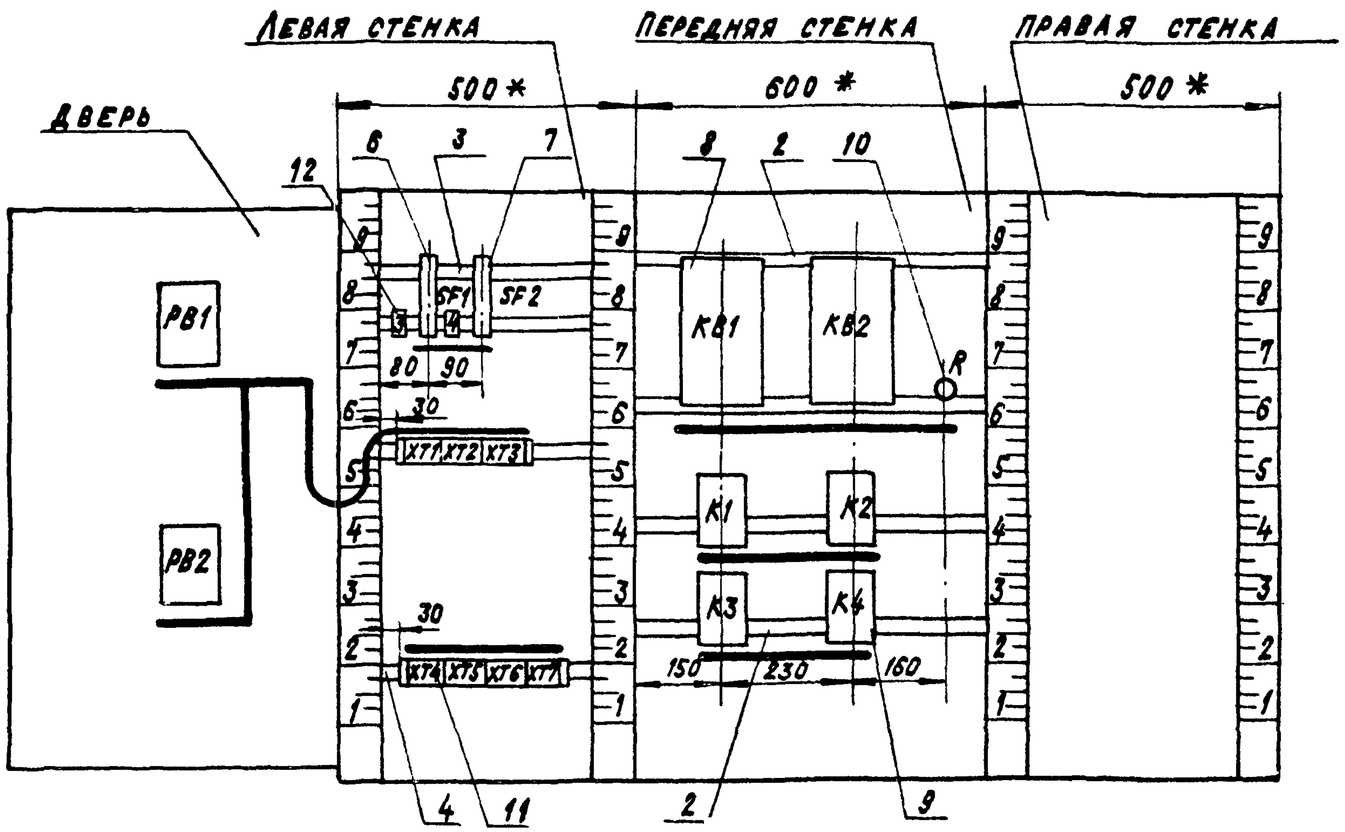

13

20400-09

904-02-16.85 АОВ

Лист 13

Инв. № подл. | Подпись и дата | Взам. инв. №

Копировал: Крамина

Формат: А3

Альбом VII

Надписи на табло и в рамках

N надписи	Текст надписи	К-во	N надписи	Текст надписи	К-во
	Рамка 66 х 26				
1	Температура „точки росы"	1			
2	Температура в помещении	1			
	Упор				
3	~220В; „точка росы"	1			
4	~220В; II подогрев	1			

Проводник	Откуда идет	Куда поступает	Данные провода	Примечание
	Технические требования			
Таблица соединений выполнена на основании схем, приведенных на листах 4...8; 26				
N	XT2:6	XT2:10		П
N	XT2:10	XT3:4		
N	XT3:4	KB1:2		
N	KB1:2	KB2:2		
N	KB2:2	K1:18		
N	K1:18	K2:18	ПВ1 0,75	
N	K2:18	K4:18		
N	K4:18	K3:18		
N	K3:18	XT6:3		
N	XT6:3	XT5:5		
N	XT5:5	XT4:8		
N	XT4:8	XT4:1		П
N	XT4:1	XT2:6		

Привязан

Инв. №

14

20400-09

Нач. отд.	Фингер		11.83
Гл. спец.	Рубчинский		11.83
Рук. гр.	Бронштейн		10.83
Ст. инж.	Никифорова		10.83
Ст. техн.	Ефимкина		
Ч. контр.	Тулупова		

904-02-16.85 АОВ

Автоматизация центральных кондиционеров

Стадия	Лист	Листов
Р	15	

Щит ЩЗРО-1Д

Таблица соединений

САНТЕХПРОЕКТ

Взам. инв. № | Подпись и дата | Инв. № подл.

Копировал: Крамлина

Формат: А3

Альбом VII

Проводник	Откуда идет	Куда поступает	Данные провода	Примечание
301	SF1:2	XT2:1		
301	XT2:1	XT3:1		
301	XT3:1	XT3:9		
301	XT3:9	K1:4		
301	K1:4	K1:6		П
301	K1:6	K1:8		П
301	K1:8	K1:10		П
301	K1:10	K2:6		
301	K2:6	K3:2		
301	K3:2	K3:4		П
301	K3:4	K3:6		П
301	K3:6	K3:10		П
301	K3:10	K3:12		П
301	K3:12	K3:14	ПВ1 0,75	П
301	K3:14	XT4:5		
301	XT4:5	SF1:2		
303	XT2:2	XT3:2		П
303	XT3:2	XT3:10		
303	XT3:10	K1:1		
306	XT2:3	XT3:6		
306	XT3:6	K1:7		
307	XT3:7	K2:1		
314	XT2:4	XT6:6		
314	XT6:6	K2:4		
314	K2:4	K2:9		П
315	XT2:5	K4:2		
315	K4:2	K4:8		П
319	XT3:3	K1:9		
319	K1:9	K3:1		

Проводник	Откуда идет	Куда поступает	Данные провода	Примечание
323	XT6:4	K4:3		
323	K4:3	K2:7		
323	K2:7	K1:3		
325	K1:2	K3:7		
326	XT6:5	K3:3		
326	K3:3	K3:9		П
328	K1:11	K2:2		
331	K2:3	K4:6		
333	K2:5	K4:4		
334	K3:8	K4:5		
334	K4:5	K4:7		
335	XT4:2	XT6:7		
335	XT6:7	K2:8		
336	KB1:1	K3:11		
337	XT5:6	K3:5	ПВ1 0,75	
337	K3:5	KB1:3		
338	XT5:7	KB1:5		
339	KB2:1	K3:13		
342	XT4:10	K3:15		
342	K3:15	KB2:3		
343	XT4:9	KB2:5		
344	K1:5	K4:9		
344	K4:9	K4:10		П
345	XT4:3	K4:11		
346	XT4:4	K4:1		
361	XT5:1	XT6:9		
361	XT6:9	KB2:8		
362	XT6:10	KB2:9		

Инв.№ подл. | Подпись и дата | Взам.инв.№

Компоса: Казмина
Формат: А3

Проводник	Откуда идет	Куда поступает	Данные провода	Примечание
363	XT5:2	XT7:1		
363	XT7:1	KB2:6		
364	XT7:4	R·1		
365	XT5:9	XT7:2		
365	XT7:2	KB1:8		
366	XT7:3	KB1:9		
367	XT5:10	KB1:6		
367	KB1:6	R:2		
367	R:2	R:3	ПВ1 0,75	П
368	XT6:1	KB1:7		
369	XT5:3	KB2:7		
401	SF2:2	K1:12		
401	K1:12	K1:14		П
402	XT2:7	K1:13		
405	XT2:8	K1:15		
A	SF1:1	SF2:1		
ЗЕМЛЯ	УГОЛЬНИК ДЛЯ УСТАНОВКИ АППАРАТОВ: ⏚	СТОЙКА ЩИТА: ⏚		
ЗЕМЛЯ	СКОБА: ⏚	СТОЙКА ЩИТА: ⏚	ПВ3 1,5	
ЗЕМЛЯ	РЕЙКА: ⏚	СТОЙКА ЩИТА: ⏚		

Альбом VII

Инв.№подл. | Подпись и дата | Взам.инв.№

Проводник	Откуда идет	Куда поступает	Данные провода	Примечание
	ДВЕРЬ			
N	XT2:6	PB1-X4:1Б	ПВ3 1	
N	PB1-X4:1Б	PB2-X4:1Б	ПВ1 0,75	
N	PB2-X4:1Б	XT2:6	ПВ3 1	
301	XT2:1	PB1-X4:6Б	ПВ3 1	
301	PB1-X4:6Б	PB2-X4:6Б	ПВ1 0,75	
303	XT2:2	PB1-X4:7Б	ПВ3 1	
303	PB1-X4:7Б	PB2-X4:7Б	ПВ1 0,75	
306	XT2:3	PB1-X4:2Б	ПВ3 1	
308	PB1-X4:3Б	PB1-X4:8A		П
308	PB1-X4:8A	PB1-X4:4A	ПВ1 0,75	П
309	PB1-X4:4Б	PB1-X4:6A		П
309	PB1-X4:6A	PB1-X4:2A		П
314	XT2:4	PB1-X4:5A	ПВ3 1	
314	PB1-X4:5A	PB1-X4:7A	ПВ1 0,75	П
315	XT2:5	PB1-X4:1A	ПВ3 1	
315	PB1-X4:1A	PB1-X4:3A	ПВ1 0,75	П
402	XT2:7	PB2-X4:2Б	ПВ3 1	
403	PB2-X4:3Б	PB2-X4:8A		П
403	PB2-X4:8A	PB2-X4:4A	ПВ1 0,75	П
404	PB2-X4:4Б	PB2-X4:6A		П
404	PB2-X4:6A	PB2-X4:2A		П

Инв.№подл. | Подпись и дата | Взам.инв.№

20400-09 16

Копировал: Крайлина

Проводник	Откуда идет	Куда поступает	Данные провода	Примечание
405	XT2:8	PB2-X4:5A	ПВ3 1	
405	PB2-X4:5A	PB2-X4:7A	ПВ1 0,75	П
406	XT2:9	PB2-X4:1A	ПВ3 1	
406	PB2-X4:1A	PB2-X4:3A	ПВ1 0,75	П
201	XT1:1	PB1-X2:1Б		
202	XT1:2	PB1-X2:2Б		
203	XT1:3	PB1-X2:3Б		измери-
			ПВ3 1x0,75	тельные
204	XT1:5	PB2-X2:1Б		цепи
205	XT1:6	PB2-X2:2Б		
206	XT1:7	PB2-X2:3Б		
Земля	PB1: ⏚	Рейка: ⏚		
Земля	PB2: ⏚	Рейка: ⏚	ПВ3 1,5	
Земля	Рейка: ⏚	Стойка щита: ⏚		

904-02-16.85 АОВ Лист 20

Проводник	Вывод	Вид контакта	Вывод	Проводник	Проводник	Вывод	Вид контакта	Вывод	Проводник
		Технические требования							
Таблица подключения выполнена на основании									
схем и таблицы соединений приведенных соответ-									
	ственно на листах 4...8, 26 и 1...20								
	Левая стенка								
		SF1					XT2		
A	1		2	301*	301*	1		2	303*
					306*	3		4	314*
		SF2			315*	5		п6	N*
A	1		2	401	402*	7		8	405*
					406	9		п10	N*
		XT1							
201	1		2	202			XT3		
203	3		5	204	301*	1п		п2	303*
205	6		7	206	319	3		4	N*
					306*	6		7	307
					301*	9п		п10	303*

17

Привязан

Инв.№

20400-09

Нач.отд.	Фингер		11.83
Гл.спец.	Рубчинский		XI.83
Рук.гр.	Бронштейн		11.83
Ст.инж.	Никифорова		11.83
Ст.техн.	Ефимкина		
Н.контр.	Тулупова		

904-02-16.85 АОВ

Автоматизация центральных кондиционеров

Стадия	Лист	Листов
Р	21	

Щит ЩЗРО-1Д

Таблица подключения

САНТЕХПРОЕКТ

Взам.инв.№ | Подпись и дата | Инв.№подл.

Копировал: Крамарин

Формат: А3

Альбом VII

Проводник	Вывод	Вид контакта	Вывод	Проводник
		XT4		
N *	1п		2	335
345	3		4	346
301 *	5		п 8	N *
343	9		10	342
		XT5		
361	1		2	363
369	3		5	N *
337	6		7	338
365	9		10	367
		XT6		
368	1			
N *	3		4	323
326	5		6	314 *
335 *	7		9	361 *
362	10			
		XT7		
363 *	1		2	365 *
366	3		4	364
Передняя стенка				
		KB1		
336	1		2	N *
337	3		5	338
367 *	6		7	368

Проводник	Вывод	Вид контакта	Вывод	Проводник
365	8		9	366
		KB2		
339	1		2	N *
342	3		5	343
363	6		7	369
361	8		9	362
		R		
364	1		п2	367*
367	3п			
		K1		
325	2	Р	3	323
301 *	4п	Р	5	344
301*	6п	З	7	306
301 *	8п	З	9	319 *
301 *	10п	З	11	328
401 *	12п	З	13	402
401	14п	Р	15	405
303	1	К	18	N *
		K2		
328	2	Р	3	331
314 *	4п	Р	5	333
301 *	6	З	7	323 *
335	8	З	п9	314
307	1	К	18	N *

Инв.№ подл. | Подпись и дата | Взам.инв.№

904-02-16.85 АОВ

Лист 22

Проводник	Вывод	Вид контакта	Вывод	Проводник
		K3		
301 *	2п	Р	п 3	326 *
301 *	4п	Р	5	337 *
301 *	6п	З	7	325
334	8	З	п9	326
301 *	10п	З	11	336
301 *	12п	З	13	339
301 *	14п	Р	15	342 *
319	1	К	18	N *
		K4		
315 *	2п	Р	3	323 *
333	4	Р	п 5	334 *
331	6	З	п 7	334
315	8п	З	п 9	344 *
344	10п	З	11	345
346	1	К	18	N *

Проводник	Вывод	Вид контакта	Вывод	Проводник

18

20400-09

Инв.№ подл. | Подпись и дата | Взам.инв.№

904-02-16.85 АОВ

Лист 23

Копировал: Крамлина

Формат: А3

Провод-ник	Вы-вод	Вид кон-такта	Вы-вод	Провод-ник	Провод-ник	Вы-вод	Вид кон-такта	Вы-вод	Провод-ник
	Дверь								
		РВ1							
		X4							
N *	1Б		2Б	306					
308	3Бп		п4Б	309					
301 *	6Б		7Б	303 *					
315 *	1Ап		п2А	309					
315	3Ап		п4А	308					
314 *	5Ап		п6А	309 *					
314	7Ап		п8А	308 *					
		X2							
201	1Б		2Б	202					
203	3Б								
		РВ2							
		X4							
N *	1Б		2Б	402					
403	3Бп		п4Б	404					
301	6Б		7Б	303					
406 *	1Ап		п2А	404					
406	3Ап		п4А	403					
405 *	5Ап		п6А	404 *					
405	7Ап		п8А	403 *					
		X2							
204	1Б		2Б	205					
206	3Б								

поз. 6 : 7
SF1; SF2;

поз. 10
R

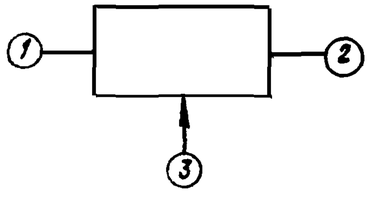

Инв. № подл. | Подпись и дата | Взам. инв. №

19

20400-09

Формат: А3

Альбом VII

Щит ЩЗРО-1Д

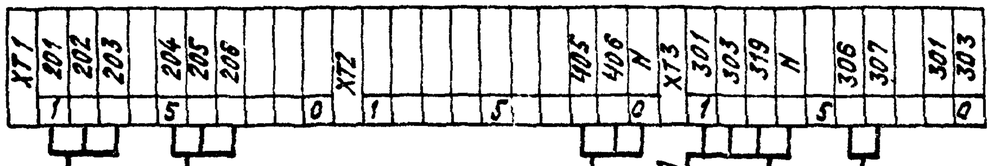

К термопреобразователю сопротивления ВК1 регулятора температуры РВ1

К термопреобразователю сопротивления ВК2 регулятора температуры РВ2

К исполнительному механизму воздухонагревателя II подогрева МВ13

К автоматическому выключателю SF1

По электротехнической части проекта

К датчику температуры наружного воздуха SK5

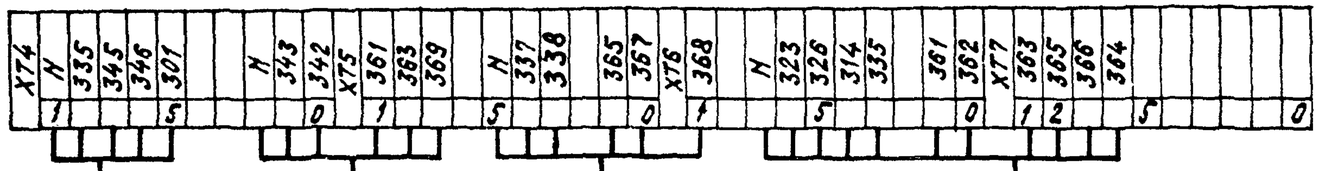

К исполнительному механизму клапана на холодной воде МВ3

К исполнительному механизму клапана выбросного воздуха МВ7

К исполнительному механизму клапана наружного воздуха МВ6

К исполнительному механизму клапана рециркуляционного воздуха МВ4

20

20400-09

Нач.отд.	Фингер		4.83	904-02-16.85 АОВ
Гл.спец.	Рубчинский		XI.83	
Рук.гр.	Бронштейн		10.83	Автоматизация центральных кондиционеров
Ст.инж.	Никифорова		10.83	
Ст.техн.	Кобзева			
Н.контр.	Тулупова			Схема подключения

Привязан	Инв. №

Стадия	Лист	Листов
Р	26	

САНТЕХПРОЕКТ

Копировал: Крайлина

ЦЕНТРАЛЬНЫЙ ИНСТИТУТ ТИПОВОГО ПРОЕКТИРОВАНИЯ
ГОССТРОЯ СССР
КИЕВСКИЙ ФИЛИАЛ
г Киев-57 ул. Эжена Потье № 12

58/9
Заказ № 4969 Инв. № 20400-09 Тираж 750

Сдано в печать 15.06. 1987 Цена 0.84