ТИПОВЫЕ ПРОЕКТНЫЕ РЕШЕНИЯ
ТПР 903-1-0230.86

УСТАНОВКА КОТЛОАГРЕГАТА
Е-2,5-0,9ГМ

ТОПЛИВО: МАЗУТ И ГАЗ

СОСТАВ ПРОЕКТНОЙ ДОКУМЕНТАЦИИ

Альбом I.	ПЗ	Пояснительная записка
	ТМ	Тепломеханические решения
	ГС	Газоснабжение
	МС	Мазутоснабжение
	ЭМ,ЭО	Электроснабжение
	КЖ	Конструкции железобетонные
Альбом II		Нестандартизированное оборудование
Альбом III		Металлоконструкции
Альбом IV	СО	Спецификации оборудования
Альбом V	ВМ	Ведомость потребности в материалах
Альбом VI		Сметы

АЛЬБОМ III
МЕТАЛЛОКОНСТРУКЦИИ

РАЗРАБОТАНЫ
ГПИ Сантехпроект

УТВЕРЖДЕНЫ
ГОССТРОЕМ СССР
ПРОТОКОЛ от 8 октября 1986г №74

Главный инженер института — Ю.И. Шиллер

Главный инженер проекта — Я.М. Бялик

ВВЕДЕНЫ В ДЕЙСТВИЕ
ГПИ Сантехпроект приказ №175 от 14 ноября 1986 года

Содержание

Обозначение	Наименование	Стр.
	Содержание	2,3
А20Б066.000	Газоход котлоагрегата Е-2,5-0,9ГМ	3
А20Б066.000 СБ	Газоход котлоагрегата Е-2,5-0,9ГМ	4,5
А20Б066.010 СБ	Короб N1	5
А20Б066.010 А20Б066.020 А20Б066.060 СБ	Короб N1 Короб N2 Короб N6	6
А20Б066.020 СБ А20Б066.030 СБ	Короб N2 Короб N3	7
А20Б066.011 А20Б066.012 А20Б066.013 А20Б066.021	Стенка Лист Лист Стенка	8
А20Б066.030 А20Б066.040 А20Б066.050 А20Б066.060	Короб N3 Короб N4 Короб N5 Короб N6	9
А20Б066.040 СБ	Короб N4	10
А20Б066.041 А20Б066.042 А20Б066.043 А20Б066.049	Стенка Стенка Стенка Стенка	11
А20Б066.050 СБ А20Б066.130 СБ	Короб N5 Короб N13	12
А20Б066.070 А20Б066.080 А20Б066.110 А20Б066.120	Короб N7 Короб N8 Короб N11 Короб N12	13
А20Б066.070 СБ А20Б066.080 СБ	Короб N7 Короб N8	14
А20Б066.001 А20Б066.071 А20Б066.083 А20Б066.121	Лист Стенка Стенка Стенка	15
А20Б066.081 А20Б066.082 А20Б066.131 А20Б066.132	Стенка Стенка Стенка Стенка	16
А20Б066.090 А20Б066.100 А20Б066.140 А20Б066.141	Короб N 9 Короб N 10 Короб N 14 Стенка	17
А20Б066.002 А20Б066.110 СБ А20Б066.111	Заглушка Короб N 11 Стенка	18
А20Б066.120 СБ А20Б066.031 А20Б066.032	Короб N 12 Стенка Стенка	19
А20Б066.130 А20Б066.150 А20Б066.101 А20Б066.102	Короб N13 Рама под экономайзер Стенка Стенка	20
А20Б066.150 СБ А20Б066.051 А20Б066.052 А20Б066.053	Рама под экономайзер Стенка Стенка Стенка	21
А21Б067.000 А21Б067.180 А21Б067.180 СБ	Воздуховоды котлоагрегата Е-2,5-0,9ГМ Фланец Фланец	22
А21Б067.000 СБ	Воздуховоды котлоагрегата Е-2,5-0,9ГМ	23
А21Б.067.010 А21Б067.010 СБ А21Б067.191	Патрубок входной Патрубок входной Боковина	24
А21Б067.030 А21Б067.030 СБ А21Б067.040 СБ А21Б067.041	Короб N1 Короб N1 Короб переходный N1 Лист	25
А21Б067.040 А21Б067.050	Короб переходный N1 Тройник с заслонкой	26
А21Б067.050 СБ	Тройник с заслонкой	27
А21Б067.052 А21Б067.053 А21Б067.054 А21Б067.055	Крышка Прокладка Кольцо упорное Ось	28
А21Б067.056 А21Б067.057 А21Б067.058	Крышка сальника Прокладка Подшипник	29
А21Б067.060 А21Б067.060 СБ А21Б067.051	Тройник Тройник Подшипник	30
А21Б067.061 А21Б067.062 А21Б067.064 А21Б067.065	Лист Лист Плита Шпилька	31
А21Б067.070 А21Б067.070 СБ А21Б067.071 А21Б067.072	Заслонка Заслонка Полотно заслонки Ребро	32
А21Б067.080 А21Б067.080 СБ А21Б067.081	Карман всасывающий Карман всасывающий Фланец	33
А21Б067.082 А21Б067.083 А21Б067.084 А21Б067.085	Конус Боковина Стенка передняя Стенка задняя	34

Обозначение	Наименование	Стр.
А21Б067.090	Вставка гибкая	35
А21Б067.090 СБ	Вставка гибкая	
А21Б067.091	Рукав	
А21Б067.092	Обечайка	36
А21Б067.093	Фланец	
А21Б067.110 СБ	Фланец	
А21Б067.100	Вставка гибкая	37
А21Б067.100 СБ	Вставка гибкая	
А21Б067.110	Фланец	
А21Б067.101	Обечайка	38
А21Б067.102	Рукав	
А21Б067.120	Короб переходный N2	39
А21Б067.120 СБ	Короб переходный N2	
А21Б067.121	Лист	
А21Б067.130	Короб N2	40
А21Б067.130 СБ	Короб N2	
А21Б067.131	Лист	
А21Б067.132	Лист	

Обозначение	Наименование	Стр.
А21Б067.140	Основание виброизолирующее	41
А21Б067.141	Уголок	
А21Б067.142	Уголок	
А21Б067.140 СБ	Основание виброизолирующее	42
А21Б067.160	Опора под карман	43
А21Б067.160 СБ	Опора под карман	
А21Б067.161	Дуга	
А21Б067.162	Уголок	
А21Б067.190	Короб N3	44
А21Б067.190 СБ	Короб N3	
А21Б067.086	Сектор	
А21Б067.200	Вал	45
А21Б067.200 СБ	Вал	
А21Б067.042	Лист	
А21Б067.043	Лист	

Формат	Зона	Поз.	Обозначение	Наименование	Кол.	Примечание
				Документация		
*			А20Б066.000 СБ	Сборочный чертеж		*А2; А3
				Сборочные единицы		
А4		1	А20Б066.010	Короб	1	
А4		2	А20Б066.020	Короб	1	
А4		3	А20Б066.030	Короб	1	
А4		4	А20Б066.040	Короб	1	
А4		5	А20Б066.050	Короб	1	
А4		6	А20Б066.060	Короб	1	
А4		7	А20Б066.070	Короб	1	
А4		8	А20Б066.080	Короб	2	
А4		9	А20Б066.090	Короб	1	
А4		10	А20Б066.100	Короб	1	
А4		11	А20Б066.110	Короб	1	
А4		12	А20Б066.120	Короб	2	
А4		13	А20Б066.130	Короб	1	
А4		14	А20Б066.140	Короб	1	
А4		15	А20Б006 150	Рама под экономайзер	1	
				Детали		
А4		16	А20Б066.001	Лист	1	

Изм.	Лист	№ докум.	Подп.	Дата	А20Б066.000		
Разраб.		Рувинская			Газоход котлоагрегата Е-2,5-0,9ГМ	Лит.	Лист	Листов
Пров.						А	1	2
Рассмотр.		Гратовский				Госстрой СССР Сантехпроект г. Москва		
Н. контр.		Фродкин						
Утв.		Сгивок						

Формат А4

Формат	Зона	Поз.	Обозначение	Наименование	Кол.	Примечание
А4		17	А20Б066.002	Заглушка		1 шт. примен. взамен поз. 16 на время ремонта котла
				Стандартные изделия		
		19		Болт М12х30.36 ГОСТ7798-70	104	
		20		Гайка М12.4 ГОСТ5915-70	104	
		21		Шайба 12.02 ГОСТ10906-78	78	
		22		Карман 2 всасывающий типа Рихтера 02 ОСТ 34.42.301-81	1	
				Прочие изделия		
		23		Компенсатор двухлинзовый 400х500 04 ПГВУ 247-76	1	
		24		Подвеска жесткая с плавниками ЖП12х2980-1К ПГВУ 253-79	2	
		25		Клапан прямоугольный односный 09 ПГВУ 295-80	1	
		26		Клапан прямоугольный двухосный 09 ПГВУ 296-80	2	
		27		Опора кармана всасывающего типа Рихтера 02ПГВУ 028-77	1	
				Материалы		
		28		Картон асбестовый КАОН-1-5 ГОСТ 2850-75	0,5	м²

Инв. № подл. | Подп. и дата | Взам. инв. № | Инв. № дубл. | Подп. и дата

Изм.	Лист	№ докум.	Подп.	Дата	А.20Б066.000	Лист 2

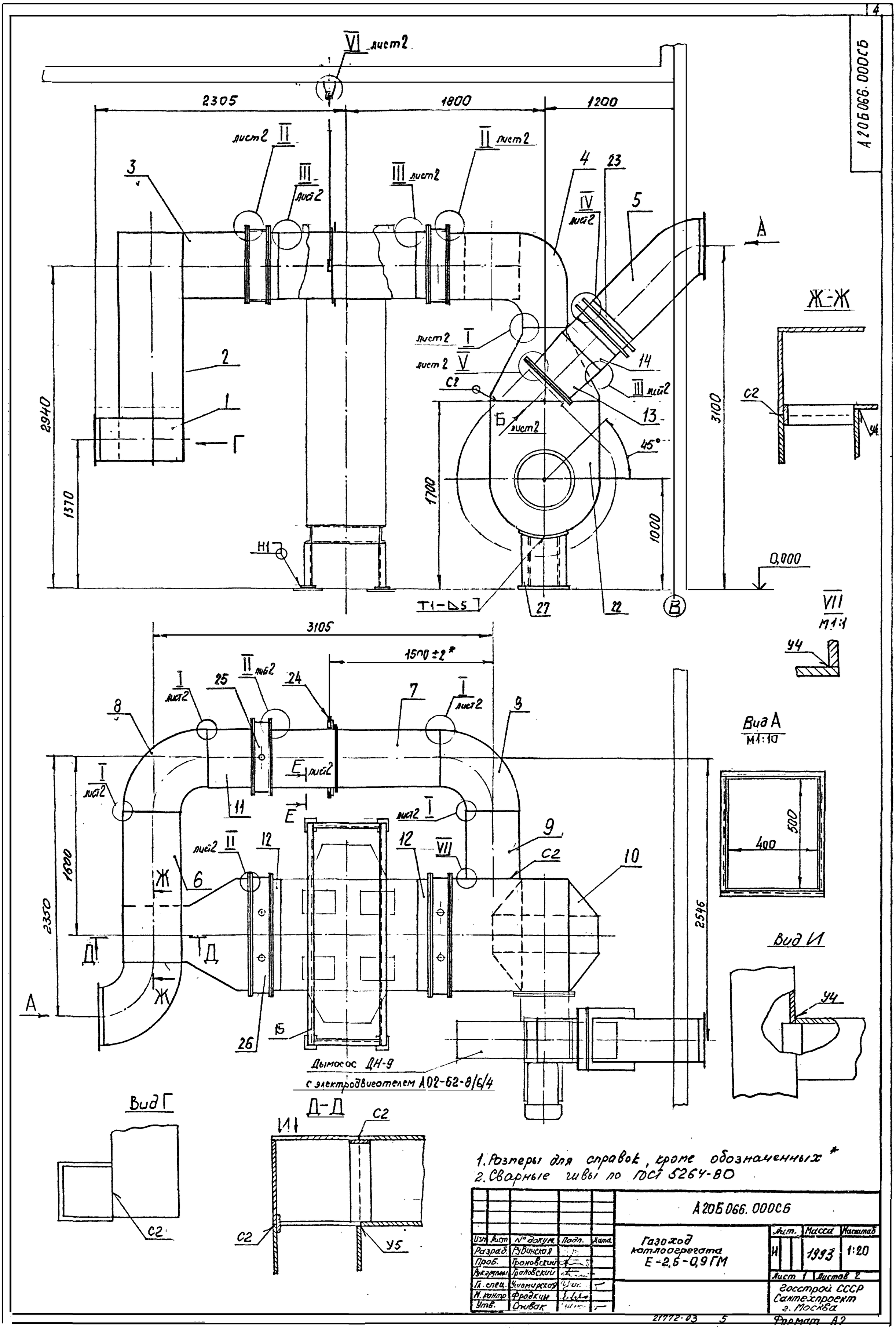
А20Б066.000СБ
2305
1800
1200
2940
1370
1700
1000
3100
0,000
3105
1500±2*
1600
2350
2546
500
400
Дымосос ДН-9
с электродвигателем АО2-62-8/6/4
Вид А
М1:10
Вид И
Вид Г
Д-Д
Ж-Ж
М1:1
Т1-Δ5
1. Размеры для справок, кроме обозначенных *
2. Сварные швы по ГОСТ 5264-80
А20Б066.000СБ
Газоход котлоагрегата Е-2,5-0,9ГМ
Изм. Лист № докум. Подп. Дата
Разраб. Рубинская
Пров. Гроновский
Н.контр. Фрадкин
Утв. Сливак
Лит. И
Масса 1993
Масштаб 1:20
Лист 1 Листов 2
Госстрой СССР Сантехпроект г. Москва
21772-03 5
Формат А2

А20Б066.000СБ

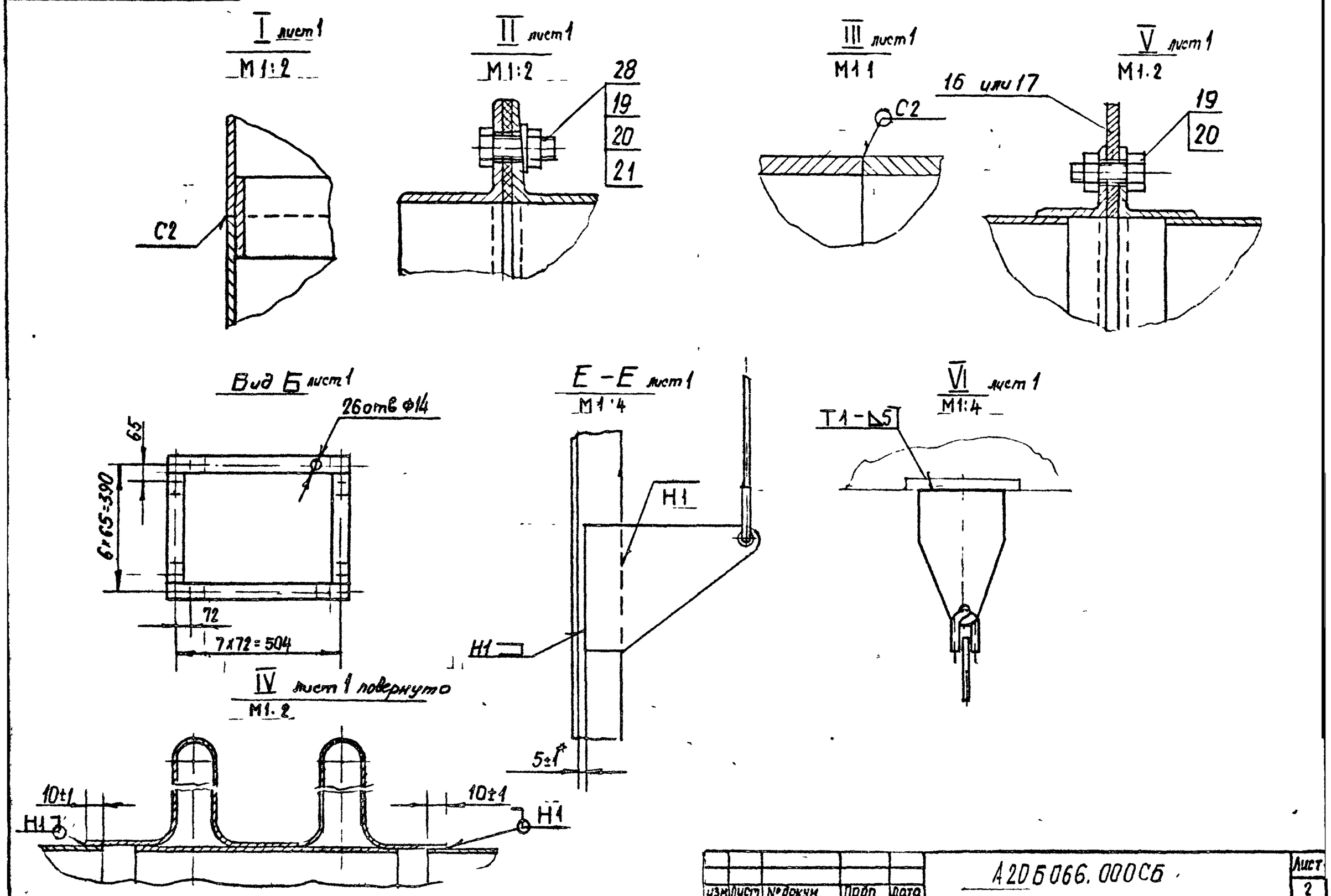

Изм	Лист	№ докум	Подп	Дата	А20Б066.000СБ	Лист 2

Формат А3

А20Б066.010СБ

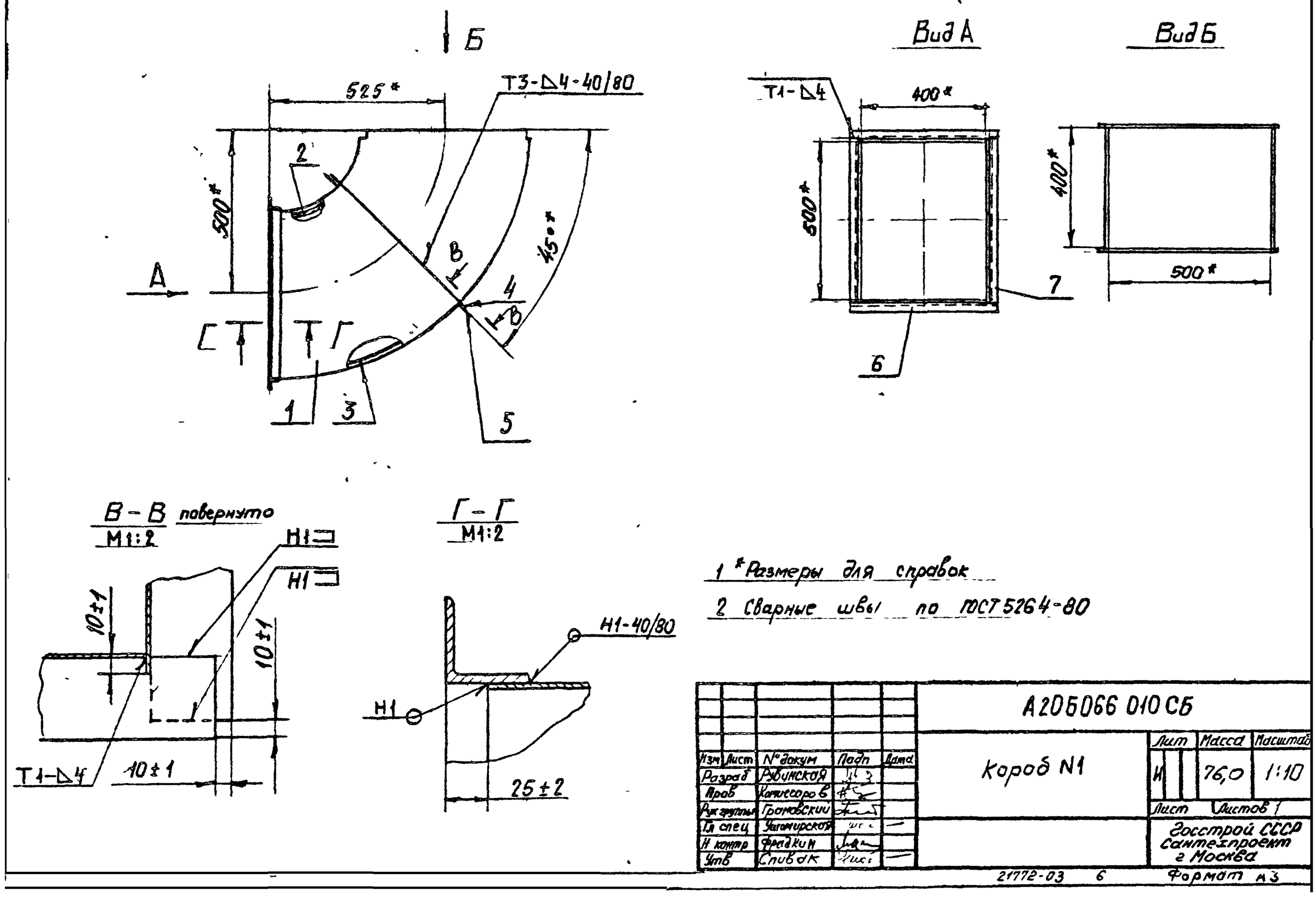

1 * Размеры для справок

2 Сварные швы по ГОСТ 5264-80

					А20Б066 010СБ			
Изм	Лист	№ докум	Подп	Дата	Короб N1	Лит	Масса	Масштаб
Разраб		Рубинская				И	76,0	1:10
Пров		Катиссоров				Лист	Листов 1	
Рук группы		Громовский						
Гл спец		Угаимирская				Госстрой СССР Сантехпроект г Москва		
Н контр		Фрайкин						
Утв		Сивак						

21772-03 6 Формат А3

Формат	Зона	Поз.	Обозначение	Наименование	Кол.	Примечание
				Документация		
А3			А20Б066.010СБ	Сборочный чертеж		
				Детали		
А4		1	А20Б066.011	Стенка	2	
А4		2	А20Б066.012	Лист	1	
А4		3	А20Б066.013	Лист	1	
Б4		4	А20Б066.014	Ребро L=590-1,55		
				Полоса 5х50-Б-ГОСТ103-79 / ВСт3пс2ГОСТ535-79	2	1,4 кг
Б4		5	А20Б066.015	Ребро L=490-2,0		
				Полоса 5х50-Б-ГОСТ103-79 / ВСт3пс2ГОСТ535-79	2	1,0 кг
Б4		6	А20Б066.016	Уголок L=510-1,75		
				Уголок 50х50х5-Б-ГОСТ8509-72 / ВСт3пс2ГОСТ535-79	2	1,9 кг
Б4		7	А20Б066.017	Уголок L=610-1,75		
				Уголок 50х50х5-Б-ГОСТ8509-72 / ВСт3пс2ГОСТ535-79	2	23 кг

Изм.	Лист	№ докум.	Подп.	Дата
Разраб.		Рубинская		
Пров.		Комиссаров		
Рукоуп.		Грановский		
Н.контр.		Фрадкин		
Утв.		Спивак		

А20Б066.010

Короб N1

Лит.	Лист	Листов
И		1

Госстрой СССР Сантехпроект г. Москва

Формат А4

Формат	Зона	Поз.	Обозначение	Наименование	Кол.	Примечание
				Документация		
А3			А20Б066.020СБ	Сборочный чертеж		
				Детали		
А4		1	А20Б066.021	Стенка	2	
Б4		2	А20Б066.022	Ребро L=590-1,75		
				Полоса 5х50-Б-ГОСТ103-79 / ВСт3пс2ГОСТ535-79	4	1,2 кг
Б4		3	А20Б066.023	Стенка		
				Лист Б5,0 ГОСТ19903-74 / ВСт3пс2ГОСТ14637-79		
				500-1,75 х 1015-2,6	1	19,6 кг
Б4		4	А20Б066.024	Стенка		
				Лист Б5,0 ГОСТ 19903-74 / ВСт3пс2 ГОСТ14637-79		
				500-1,75 х 615-1,75	1	11,8 кг
Б4		5	А20Б066.025	Стенка		
				Лист Б5,0 ГОСТ19903-74 / ВСт3пс2 ГОСТ14637-79		
				520-2 х 530-2	1	9,8 кг

Подп. и дата | Инв. № дубл. | Взам. инв. № | Подп. и дата | Инв. № подл.

Изм.	Лист	№ докум.	Подп.	Дата
Разраб.		Рубинская		
Пров.		Комиссаров		
Рукоуп.		Грановский		
Н.контр.		Фрадкин		
Утв.		Спивак		

А20Б066.020

Короб N2

Лит.	Лист	Листов
И		1

Госстрой СССР Сантехпроект г. Москва

Формат А4

А20Б066.060СБ

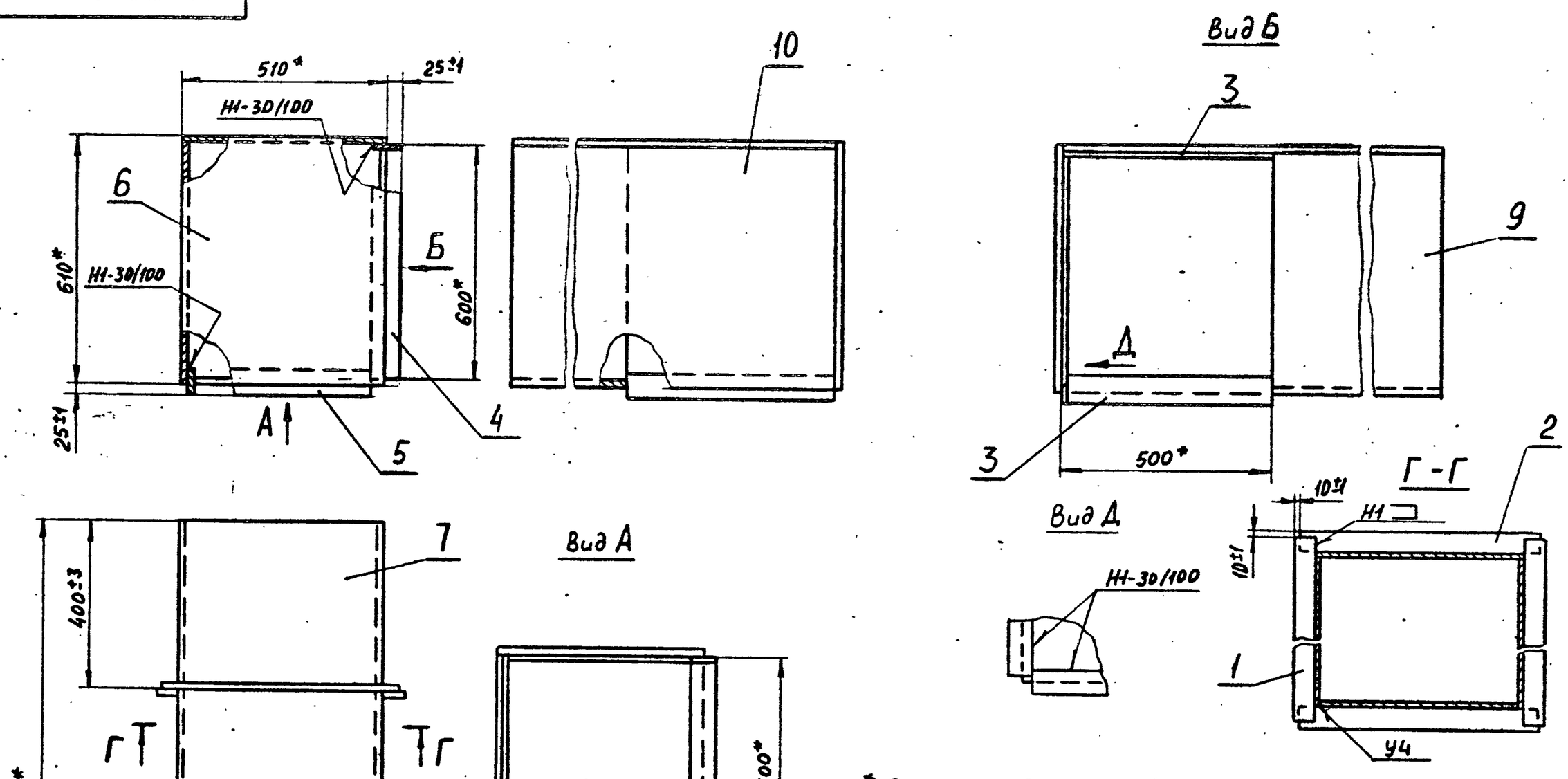

1. * Размеры для справок
2. Сварные швы по ГОСТ5264-80

Изм.	Лист	№ докум.	Подп.	Дата
Разраб.		Комиссаров		
Пров.		Грановский		
Рукоуп.		Грановский		
Гл.спец.		Ушомирская		
Н.контр.		Фрадкин		
Утв.		Спивак		

А20Б066.060СБ

Короб N6

Лит.	Масса	Масштаб
И	115,0	1:10

Лист	Листов

Госстрой СССР Сантехпроект г. Москва

Формат А3

А20Б066.020СБ

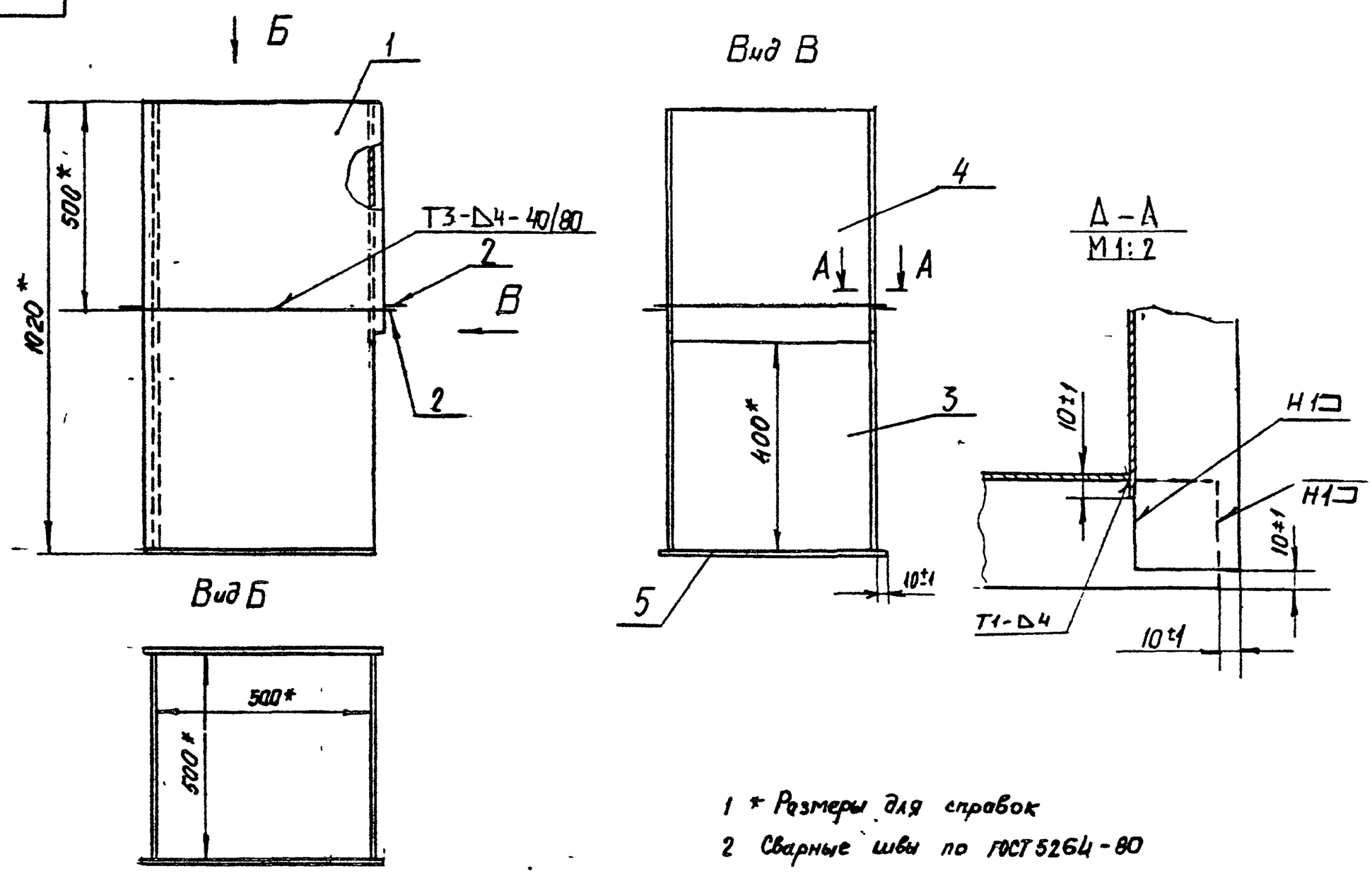

1 * Размеры для справок

2 Сварные швы по ГОСТ 5264-80

					А20Б066.020СБ			
Изм	Лист	№ докум	Подп	Дата	Короб N2	Лит	Масса	Масштаб
Разраб		Рубинская				И	93,0	1:10
Пров		Комиссаров				Лист	Листов 1	
Рук группы		Грановский				Госстрой СССР Сантехпроект г Москва		
Гл.спец		Чиомирская		—				
Н контр		Фрадкин						
Утв		Спивак		—				

А20Б066.030СБ

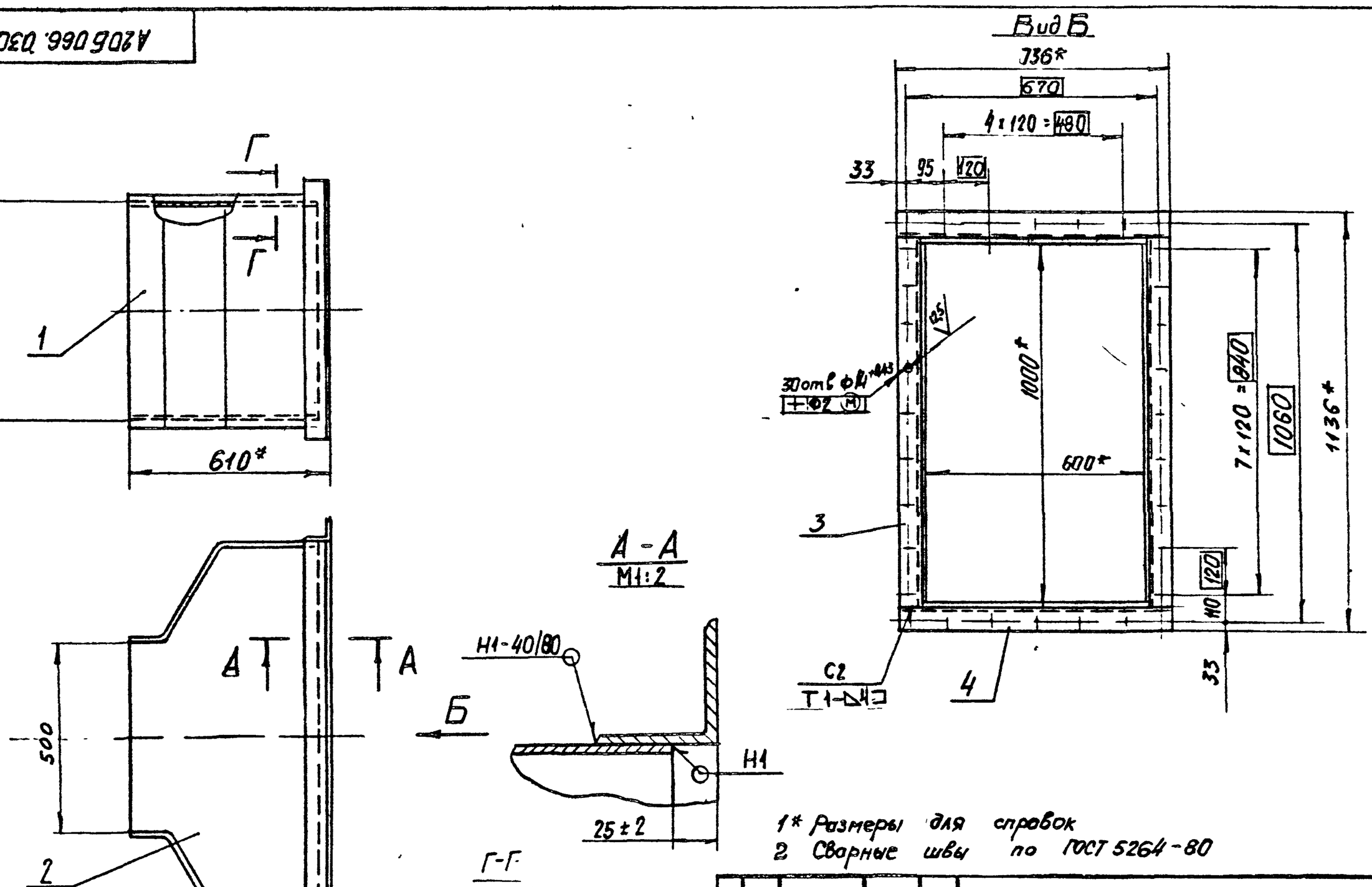

1* Размеры для справок

2 Сварные швы по ГОСТ 5264-80

					А20Б066.030СБ			
Изм	Лист	№ докум	Подп	Дата	Короб N3	Лит	Масса	Масштаб
Разраб		Рубинская				И	96,0	1:10
Пров		Комиссаров				Лист	Листов 1	
Рук группы		Грановский				Госстрой СССР Сантехпроект г Москва		
Гл спец		Чиомирская		—				
Н контр		Фрадкин						
Утв		Спивак		—				

А20Б066.011

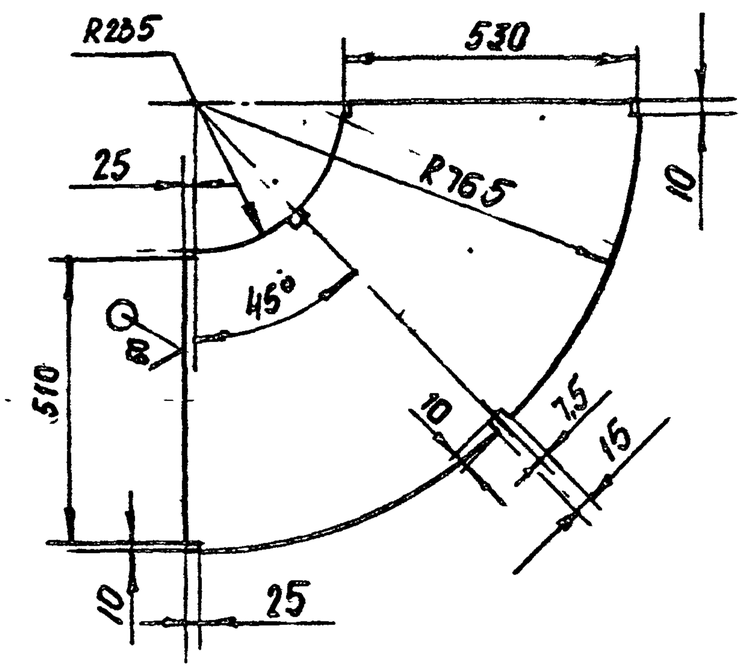

Неуказанные предельные отклонения размеров H14; h14; $\pm \frac{t_2}{2}$

Изм	Лист	№ докум	Подп	Дата	А20Б066 011		
Разраб		Рубинская			Стенка	Лит	Масса 23,5 / Масштаб 1:10
Пров		Комиссаров				Н	Лист / Листов 1
Рук группы		Грановский					
Н контр		Фридкин			Лист Б50 ГОСТ 19903-74 / ВСт3пс2 ГОСТ14637-79		Госстрой СССР Сантехпроект г Москва
Утв		Сливак					

Формат А4

Инв № подл | Подп и дата | Взам инв № | Инв № дубл | Подп и дата

А20Б066.012

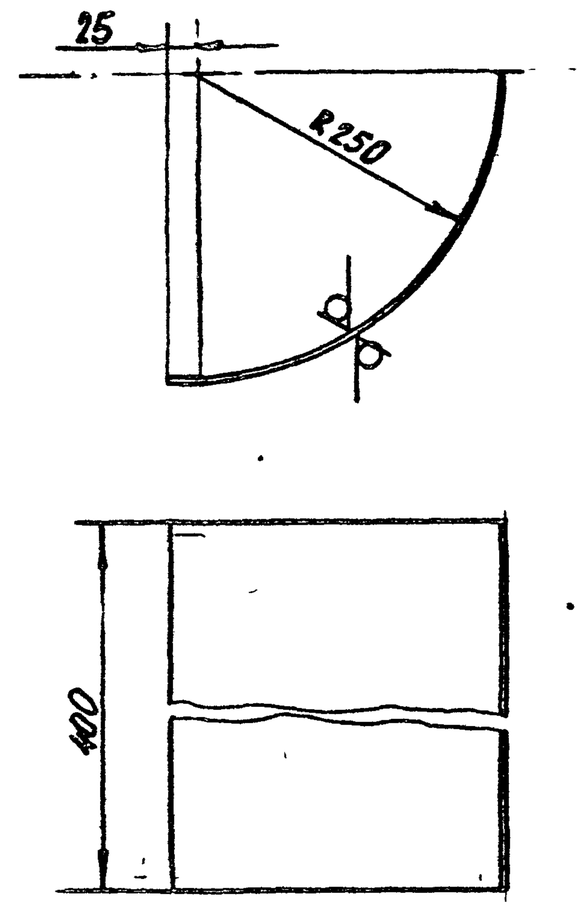

Неуказанные предельные отклонения размеров H14; h14.

Изм	Лист	№ докум	Подп	Дата	А20Б066 012		
Разраб		Рубинская			Лист	Лит	Масса 3,9 / Масштаб 1:5
Пров		Комиссаров				Н	Лист / Листов 1
Рук группы		Грановский					
Н контр		Фридкин			Лист Б50 ГОСТ 19903-74 / ВСт3пс2 ГОСТ14637-79		Госстрой СССР Сантехпроект г Москва
Утв		Сливак					

Формат А4

А20Б066.013

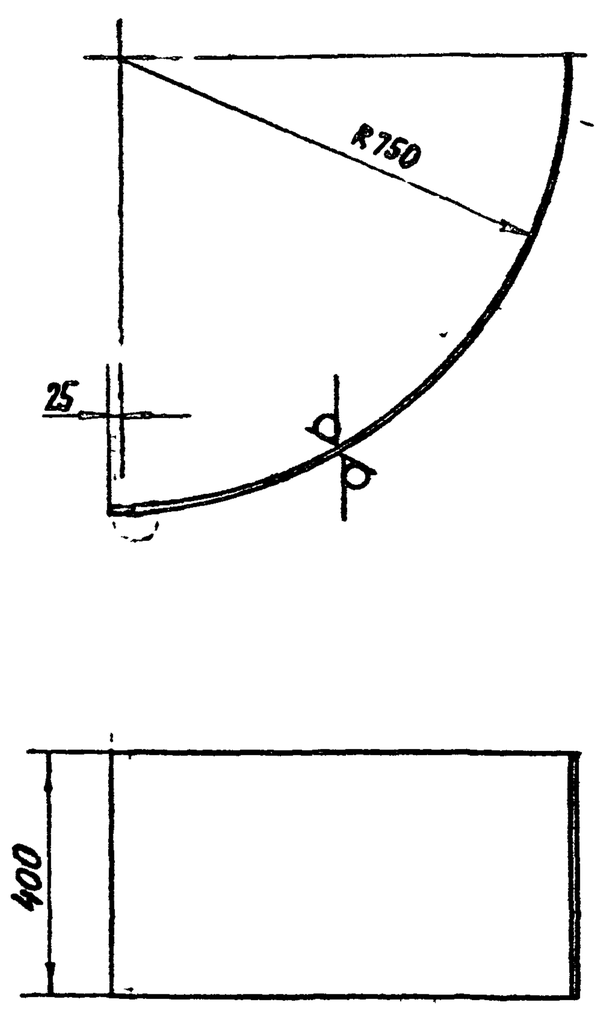

Неуказанные предельные отклонения размеров H14; h14

Изм	Лист	№ докум	Подп	Дата	А20Б066 013		
Разраб		Рубинская			Лист	Лит	Масса 11,8 / Масштаб 1:10
Пров		Комиссаров				Н	Лист / Листов 1
Рук группы		Грановский					
Н контр		Фридкин			Лист Б50 ГОСТ 19903-74 / ВСт3пс2 ГОСТ14637-79		Госстрой СССР Сантехпроект г Москва
Утв		Сливак					

Формат А4

Инв № подл | Подп и дата | Взам инв № | Инв № дубл | Подп и дата

А20Б066.021

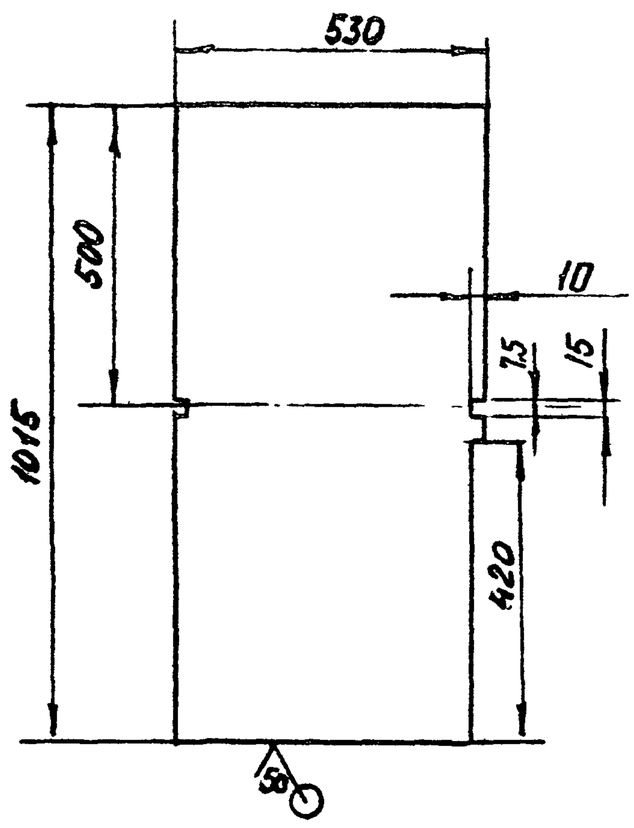

Неуказанные предельные отклонения размеров H14; h14; $\pm \frac{t_2}{2}$

Изм	Лист	№ докум	Подп	Дата	А20Б066 021		
Разраб		Рубинская			Стенка	Лит	Масса 23,4 / Масштаб 1:10
Пров		Комиссаров				Н	Лист / Листов 1
Рук группы		Грановский					
Н контр		Фридкин			Лист Б50 ГОСТ 19903-74 / ВСт3пс2 ГОСТ14637-79		Госстрой СССР Сантехпроект г Москва
Утв		Сливак					

Формат А4

Формат	Зона	Поз.	Обозначение	Наименование	Кол.	Примечание
				Документация		
А3			А20Б066.030СБ	Сборочный чертеж		
				Детали		
А4		1	А20Б066.031	Стенка	2	
А4		2	А20Б066.032	Стенка	2	
БЧ		3	А20Б066.033	Уголок L=1010-2,3		
				Уголок $\frac{63\times63\times5\text{-Б-ГОСТ8509-72}}{\text{ВСт3пс2 ГОСТ535-79}}$	2	4,9 кг
БЧ		4	А20Б066.034	Уголок L=736-2,0		
				Уголок $\frac{63\times63\times5\text{-Б-ГОСТ8509-72}}{\text{ВСт3пс2 ГОСТ535-79}}$	2	3,5 кг

Изм.	Лист	№ докум.	Подп.	Дата	А20Б066.030			
Разраб.		Рубинская			Короб N3	Лит.	Лист	Листов
Пров.		Комиссаров				И		1
Рукоуп.		Грановский				Госстрой СССР Сантехпроект г. Москва		
Н.контр.		Фродкин						
Утв.		Сливак						

Формат А4

Формат	Зона	Поз.	Обозначение	Наименование	Кол.	Примечание
				Документация		
А2			А20Б066.040СБ	Сборочный чертеж		
				Детали		
А4		1	А20Б066.041	Стенка	1	
А4		2	А20Б066.042	Стенка	1	
А4		3	А20Б066.043	Стенка	1	
БЧ		4	А20Б066.044	Уголок L1010-23		
				Уголок $\frac{63\times63\times5\text{-Б-ГОСТ8509-72}}{\text{ВСт3пс2 ГОСТ535-79}}$	2	4,8 кг
БЧ		5	А20Б066.045	Уголок L=736-2,0		
				Уголок $\frac{63\times63\times5\text{-Б-ГОСТ8509-72}}{\text{ВСт3пс2 ГОСТ535-79}}$	2	3,5 кг
БЧ		6	А20Б066.046	Полоса L=390-1,4		
				Полоса $\frac{5\times50\text{-Б-ГОСТ103-79}}{\text{ВСт3пс2 ГОСТ535-79}}$	2	0,8 кг
БЧ		7	А20Б066.047	Полоса L=1000-2,3		
				Полоса $\frac{5\times50\text{-Б-ГОСТ103-79}}{\text{ВСт3пс2 ГОСТ535-79}}$	2	2,0 кг
БЧ		8	А20Б066.048	Стенка		
				Лист $\frac{\text{Б5,0 ГОСТ19903-74}}{\text{ВСт3пс2 ГОСТ14637-79}}$		
				105-0,87 x 600-2,3	1	43,2 кг
АЧ		9	А20Б066.049	Стенка	1	

Изм.	Лист	№ докум.	Подп.	Дата	А20Б066.040			
Разраб.		Рубинская			Короб N4	Лит.	Лист	Листов
Пров.		Комиссаров				И		1
Рукоуп.		Грановский				Госстрой СССР Сантехпроект г. Москва		
Н.контр.		Фродкин						
Утв.		Сливак						

Формат А4

Подп. и дата | Инв. № дубл. | Взам. инв. № | Подп. и дата | Инв. № подл.

Формат	Зона	Поз.	Обозначение	Наименование	Кол.	Примечание
				Документация		
А3			А20Б066.050СБ	Сборочный чертеж		
				Детали		
А4		1	А20Б066.051	Стенка	2	
А4		2	А20Б066.052	Стенка	1	
А4		3	А20Б066.053	Стенка	1	
БЧ		4	А20Б066.054	Уголок L=600-1,75		
				Уголок $\frac{45\times45\times5\text{-Б-ГОСТ8509-72}}{\text{ВСт3пс2 ГОСТ535-79}}$	2	1,9 кг
БЧ		5	А20Б066.055	Уголок L=410-1,55		
				Уголок $\frac{45\times45\times5\text{-Б-ГОСТ8509-72}}{\text{ВСт3пс2 ГОСТ535-79}}$	2	1,4 кг
БЧ		6	А20Б066.056	Полоса L=590-1,75		
				Полоса $\frac{5\times50\text{-Б-ГОСТ103-79}}{\text{ВСт3пс2 ГОСТ535-79}}$	2	1,2 кг
БЧ		7	А20Б066.057	Полоса L=490-1,55		
				Полоса $\frac{5\times50\text{-Б-ГОСТ103-79}}{\text{ВСт3пс2 ГОСТ535-79}}$	2	0,96 кг

Изм.	Лист	№ докум.	Подп.	Дата	А20Б066.050			
Разраб.		Рубинская			Короб N5	Лит.	Лист	Листов
Пров.		Грановский				И		1
Рукоуп.		Грановский				Госстрой СССР Сантехпроект г. Москва		
Н.контр.		Фродкин						
Утв.		Сливак						

Формат А4

Формат	Зона	Поз.	Обозначение	Наименование	Кол.	Примечание
				Документация		
А3			А20Б066.060СБ	Сборочный чертеж		
				Детали		
				Полоса		
				Полоса $\frac{5\times50\text{-Б-ГОСТ103-79}}{\text{ВСт3пс2 ГОСТ535-79}}$		
БЧ		1	А20Б066.059	ℓ=690-2	2	1,35 кг
БЧ		2	А20Б066.061	ℓ=590-2	2	1,15 кг
БЧ		3	А20Б066.062	ℓ=500-2	2	1,0 кг
БЧ		4	А20Б066.063	ℓ=595-2	1	1,16 кг
БЧ		5	А20Б066.064	ℓ=475-2	1	0,93 кг
				Лист		
				Лист $\frac{\text{Б5,0 ГОСТ19903-74}}{\text{ВСт3пс2 ГОСТ14637-79}}$		
БЧ		6	А20Б066.065	510-2 x 610-2	1	12,2 кг
БЧ		7	А20Б066.066	510-2 x 1325-3	1	26,4 кг
БЧ		8	А20Б066.067	500-2 x 825-3	1	16,2 кг
БЧ		9	А20Б066.068	605-2 x 825-3	1	19,5 кг
БЧ		10	А20Б066.069	605-2 x 1325-3	1	31,5 кг

Изм.	Лист	№ докум.	Подп.	Дата	А20Б066.060			
Разраб.		Митехина			Короб N6	Лит.	Лист	Листов
Пров.		Рубинская				И		1
Рукоуп.		Грановский				Госстрой СССР Сантехпроект г. Москва		
Н.контр.		Фродкин						
Утв.		Сливак						

Формат А4

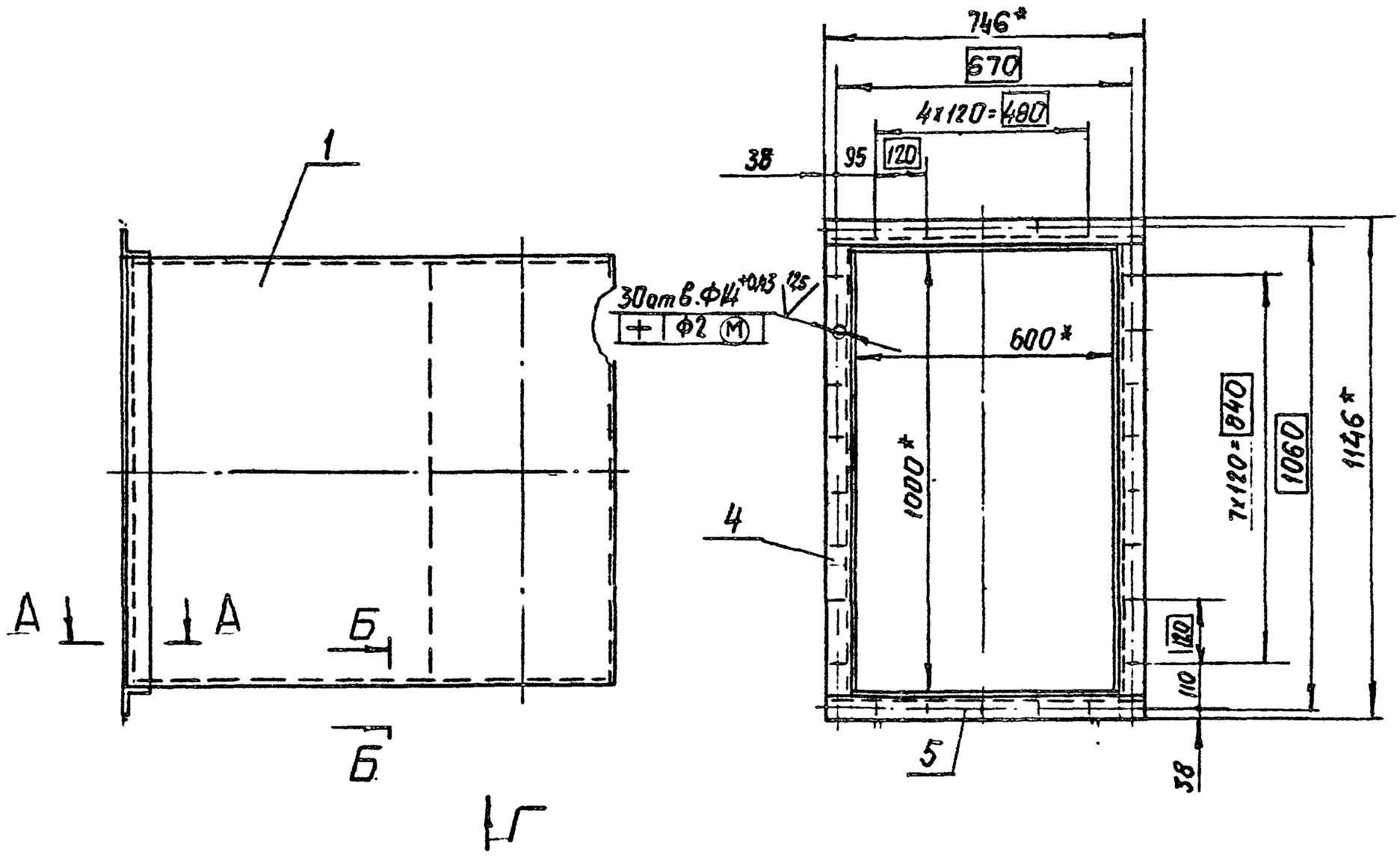

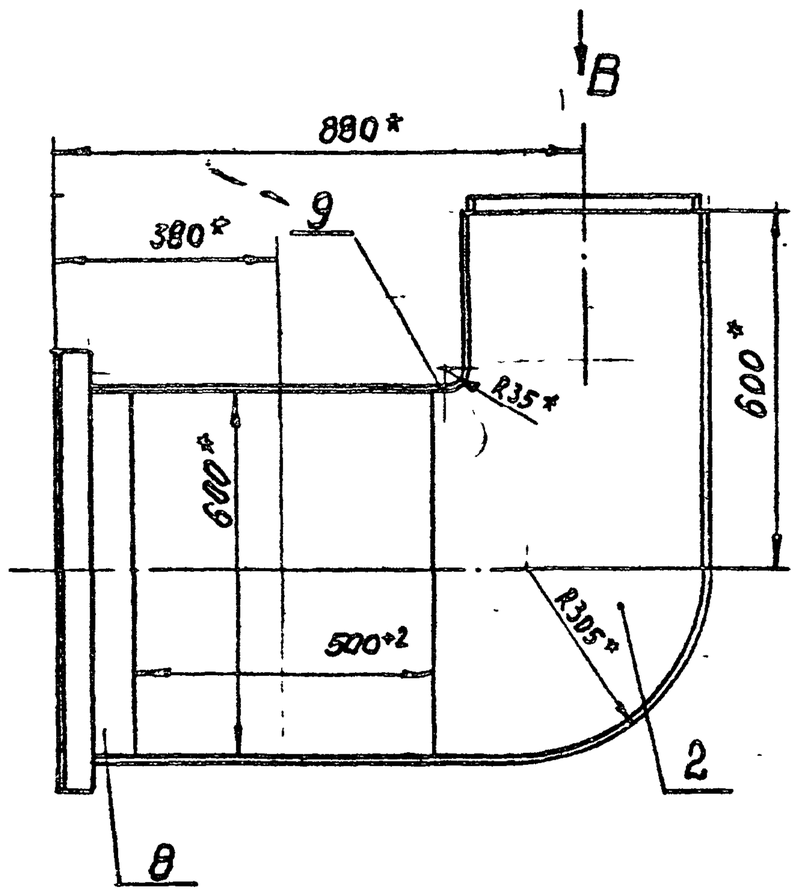

Вид В

Вид Г

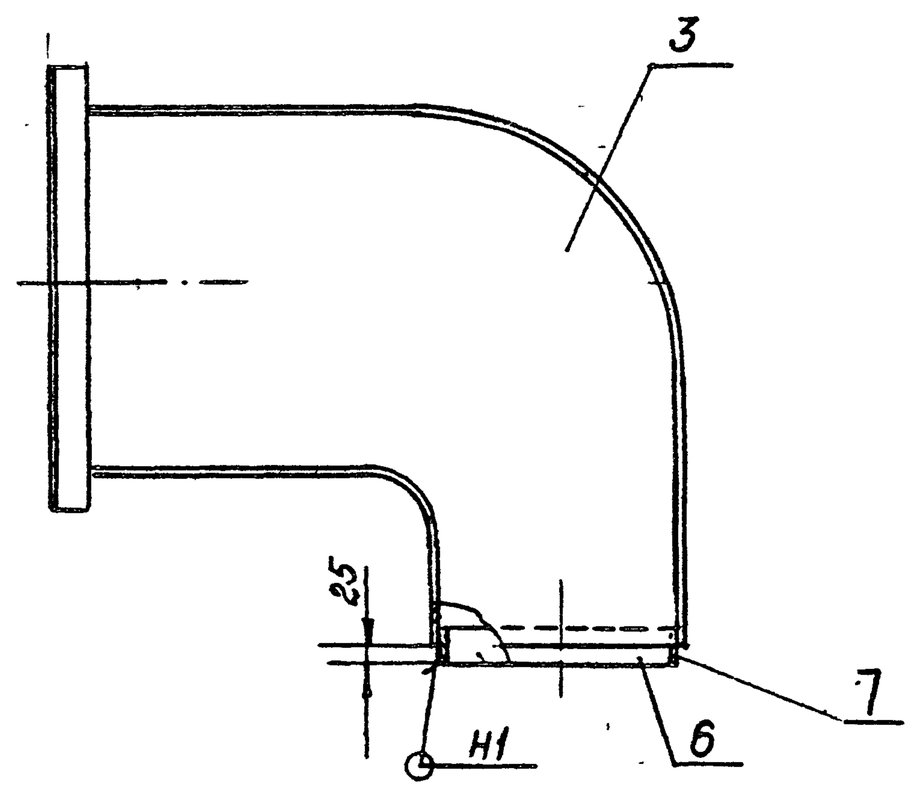

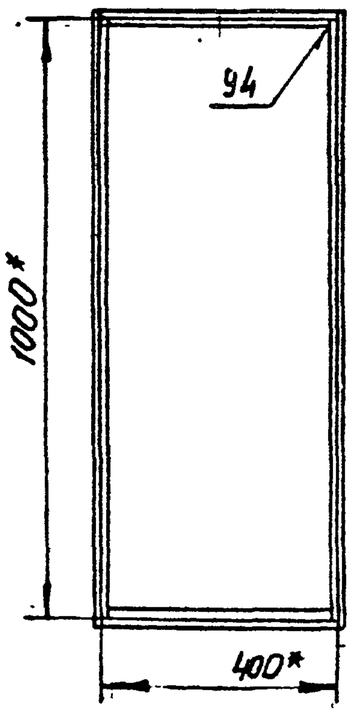

Б-Б
М 1:1

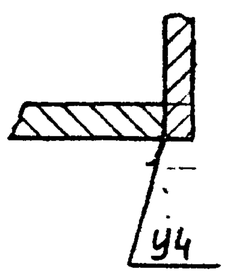

А-А
М 1:2

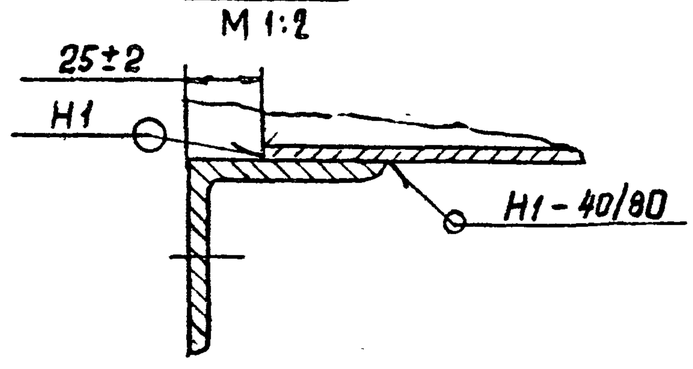

1.* Размеры для справок.

2 Сварные швы по ГОСТ 5264-80

					А20Б066.040СБ			
Изм.	Лист	№ докум.	Подп.	Дата	Короб N 4	Лит.	Масса	Масштаб
Разраб.		Рубинская				И	176,5	1:10
Пров.		Комиссаров				Лист	Листов 1	
Рук.группы		Грановский				Госстрой СССР Сантехпроект г. Москва		
Гл.спец.		Жиомирская						
Н.контр.		Фрейкин						
Утв.		Сливак						

А20Б066.041

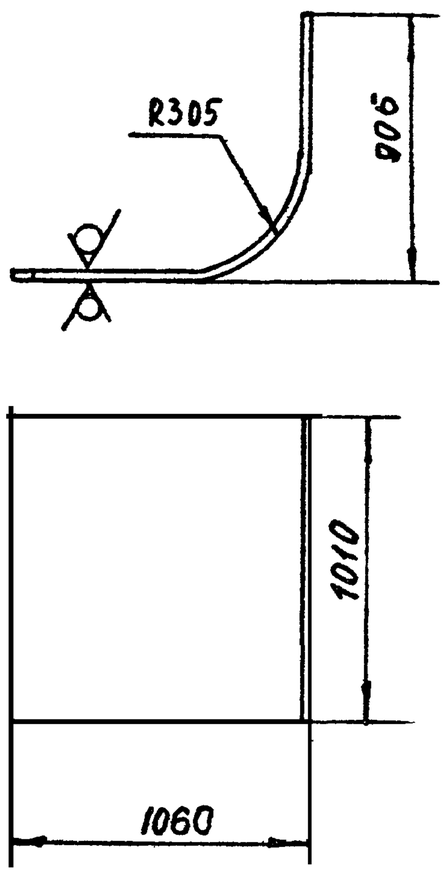

Неуказанные предельные отклонения размеров $h14; \pm\frac{t_2}{2}$

					А20Б066.041		
Изм	Лист	№ докум.	Подп	Дата	Стенка	Лит	Масса	Масштаб
Разраб.		Рубинская				Н	43,2	1:20
Пров.		Комиссаров				Лист	Листов 1
Рук группы		Грановский					
Н контр		Фродкин			Лист Б5.0 ГОСТ 19903-74 / ВСт.3пс2 ГОСТ 14637-79	Госстрой СССР Сантехпроект г. Москва	
Утв.		Сливак					

Формат А4

А20Б066.049

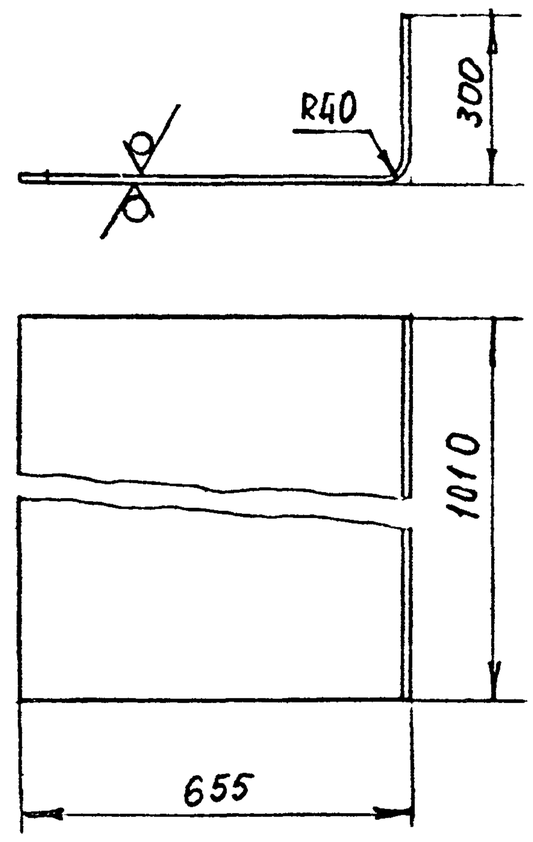

Неуказанные предельные отклонения размеров $h14; \pm\frac{t_2}{2}$

					А20Б066.049		
Изм	Лист	№ докум	Подп	Дата	Стенка	Лит	Масса	Масштаб
Разраб		Рубинская				А	27,5	1:10
Пров.		Комиссаров				Лист	Листов 1
Рук группы		Грановский					
Н. контр		Фродкин			Лист Б5.0 ГОСТ 19903-74 / ВСт.3пс2 ГОСТ 14637-79	Госстрой СССР Сантехпроект г. Москва	
Утв.		Сливак					

Формат А4

А20Б066.043

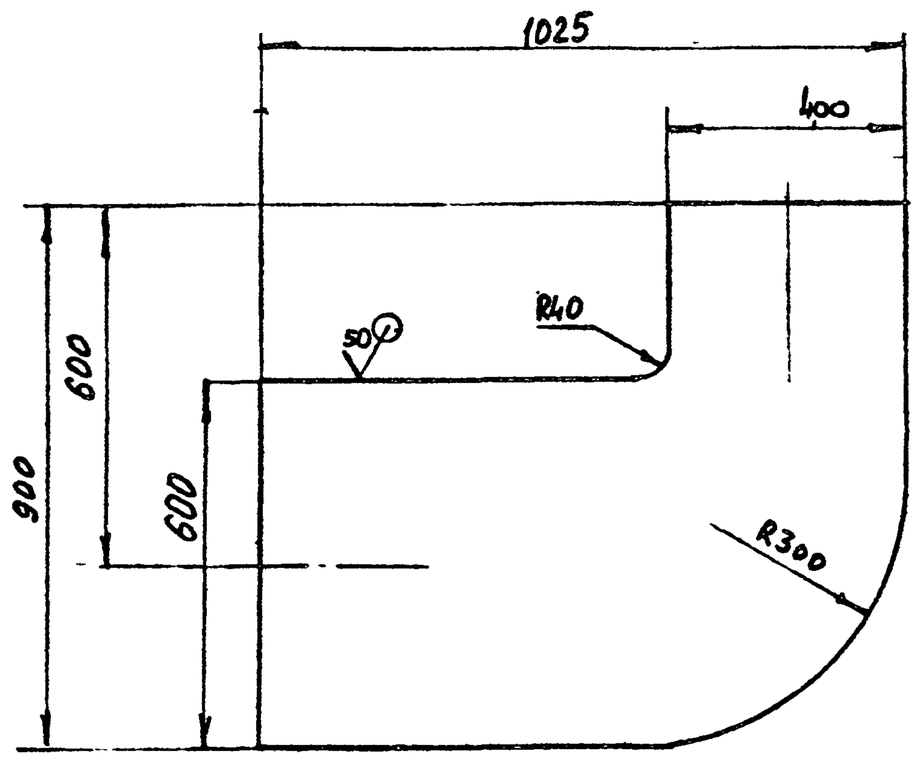

Неуказанные предельные отклонения размеров $h14; \pm\frac{t_2}{2}$

					А20Б066.043		
Изм	Лист	№ докум	Подп	Дата	Стенка	Лит	Масса	Масштаб
Разраб		Рубинская				Н	24,5	1:10
Пров.		Комиссаров				Лист	Листов 1
Рук группы		Грановский					
Н контр		Фродкин			Лист Б5.0 ГОСТ 19903-74 / ВСт.3пс2 ГОСТ 14637-79	Госстрой СССР Сантехпроект г. Москва	
Утв.		Сливак					

Формат А4

А20Б066.042

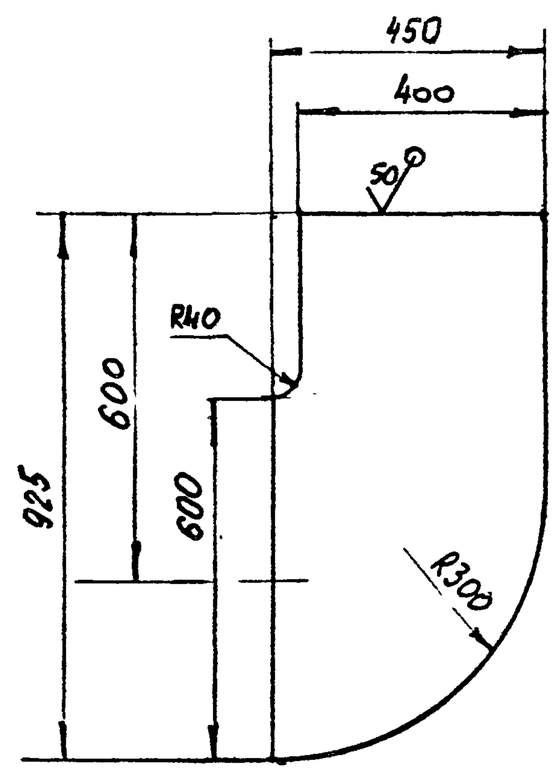

Неуказанные предельные отклонения размеров $h14; \pm\frac{t_2}{2}$.

					А20Б066 042		
Изм	Лист	№ докум	Подп.	Дата	Стенка	Лит	Масса	Масштаб
Разраб		Рубинская				Н	15,7	1:10
Пров.		Комиссаров				Лист	Листов 1
Рук группы		Грановский					
Н контр		Фродкин			Лист Б5.0 ГОСТ 19903-74 / ВСт.3пс2 ГОСТ 14637-79	Госстрой СССР Сантехпроект г. Москва	
Утв.		Сливак					

Формат А4

Инв. № подл. | Подп. и дата | Взам. инв. № | Инв. № дубл. | Подп. и дата

А206066.050СБ

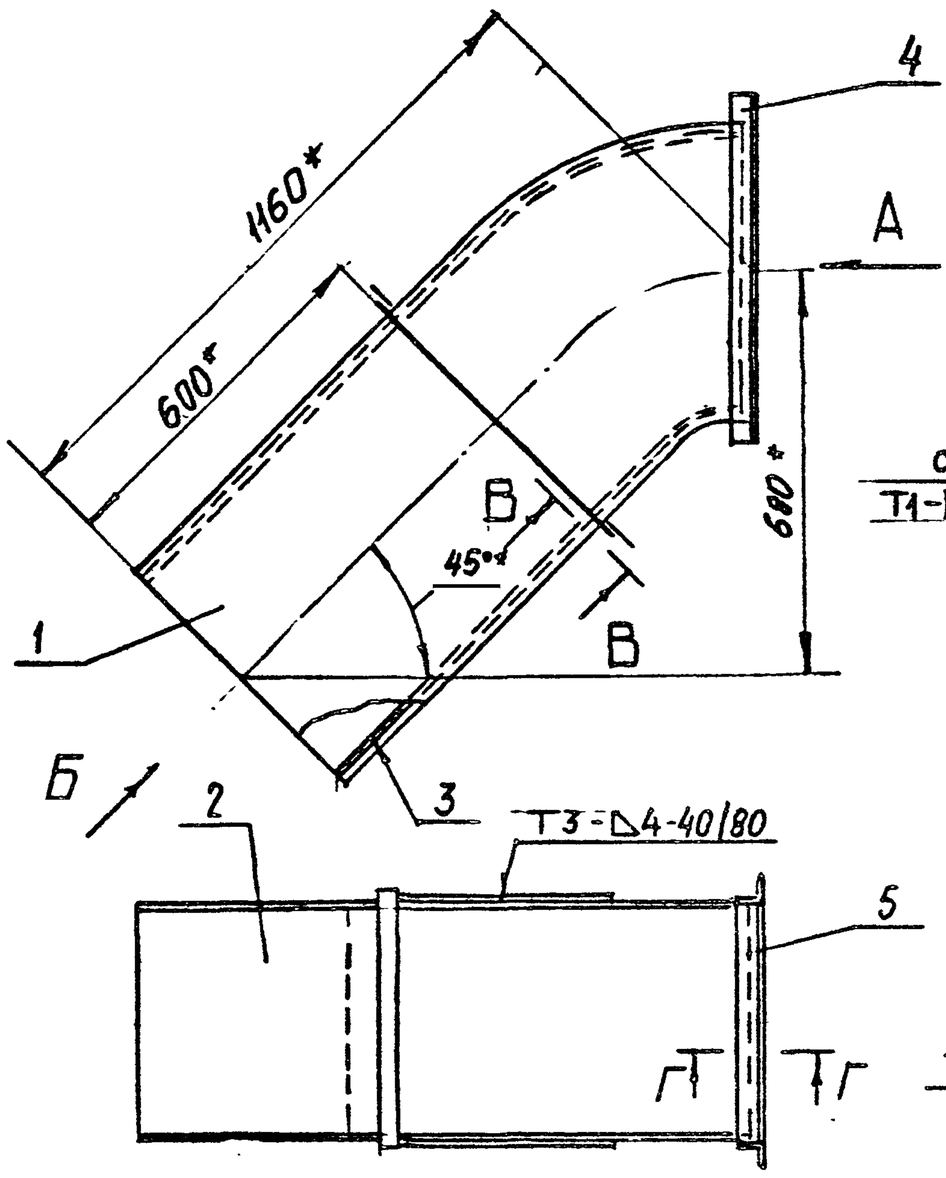

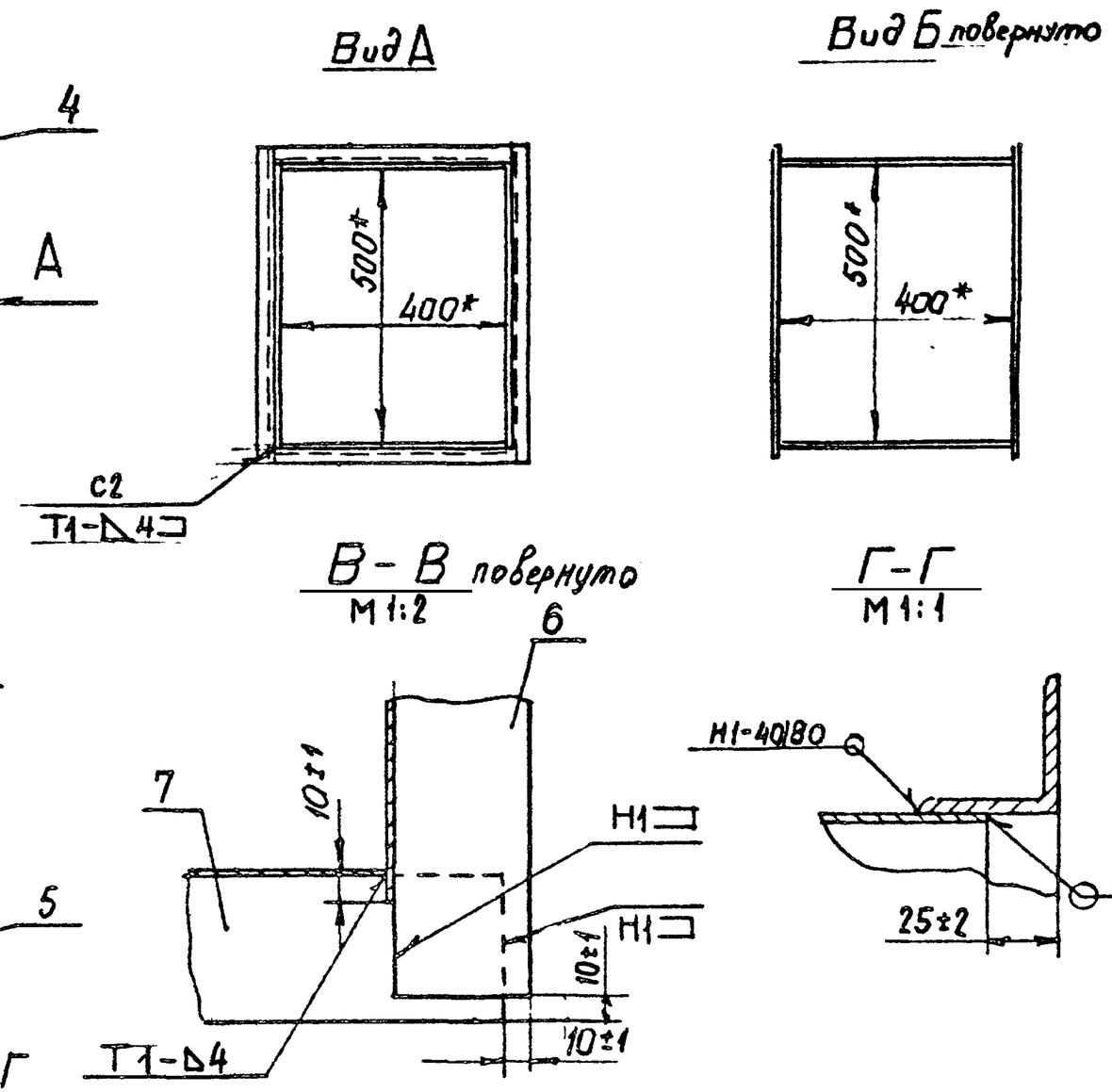

1 * Размеры для справок

2. Сварные швы по ГОСТ 5264-80.

					А 206 066. 050СБ			
Изм	Лист	№ докум	Подп	Дата	Короб N5	Лит.	Масса	Масштаб
Разраб		Рубинская				И	69,6	1:10
Пров.		Гроновский				Лист	Листов 1	
Рук.группы		Гроновский				Госстрой СССР Сантехпроект г. Москва		
Гл.спец.		Ушомирская						
Н.контр		Фродкин						
Утв.		Сибак						

Формат А3

А206066.130СБ

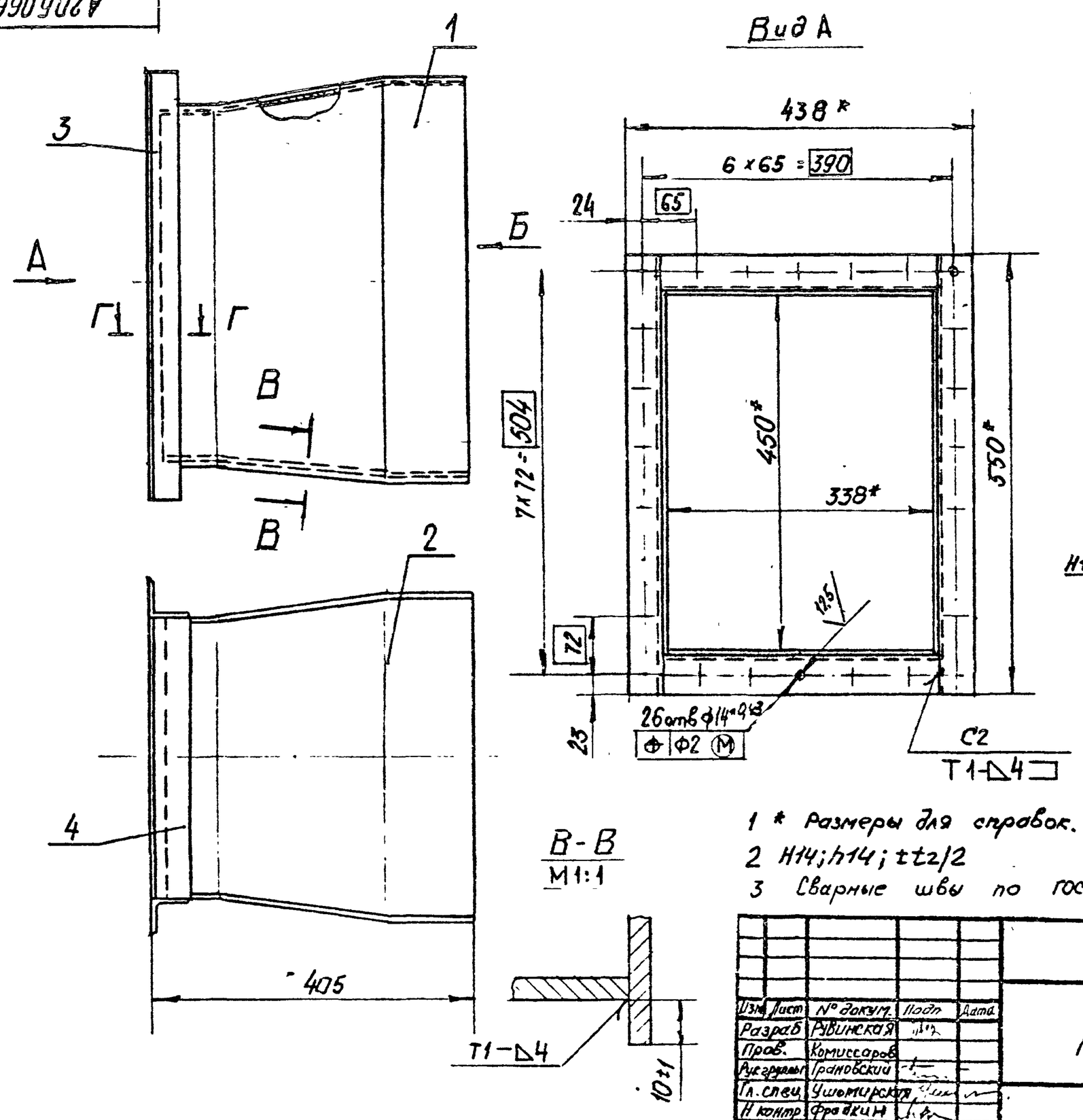

1 * Размеры для справок.

2 H14; h14; ±t2/2

3 Сварные швы по ГОСТ 5264-80.

					А 206066.130 СБ			
Изм	Лист	№ докум.	Подп	Дата	Короб N13	Лит.	Масса	Масштаб
Разраб		Рубинская				И	36,8	1:5
Пров.		Комиссаров				Лист	Листов 1	
Рук.группы		Гроновский				Госстрой СССР Сантехпроект г Москва		
Гл.спец.		Ушомирская						
Н.контр		Фродкин						
Утв.		Сибак						

Формат А3

Формат	Зона	Поз.	Обозначение	Наименование	Кол.	Примечание
				Документация		
А3			А20Б066.070 СБ	Сборочный чертеж		
				Детали		
А4		1	А20Б066.071	Стенка	2	
Б4		2	А20Б066.072	Стенка		
				Лист Б5,0 ГОСТ 19903-74 / ВСт3пс2 ГОСТ 14637-79		
				600-1,75 × 1385-3,1	2	31,4 кг
Б4		3	А20Б066.073	Ребро		
				Полоса 5×50-Б-ГОСТ 103-79 / ВСт3пс2 ГОСТ 535-79		
				L=590-1,75	2	1,2 кг
Б4		4	А20Б066.074	Ребро		
				Полоса 5×50-Б-ГОСТ 103-79 / ВСт3пс2 ГОСТ 535-79		
				L=690-2,0	2	1,4 кг
Б4		5	А20Б066.075	Уголок; L=622-1,75		
				Уголок 56×56×5-Б-ГОСТ 8509-72 / ВСт3пс2 ГОСТ 535-79	2	2,6 кг
Б4		6	А20Б066.076	Уголок; L=610-1,75		
				Уголок 56×56×5-Б-ГОСТ 8509-72 / ВСт3пс2 ГОСТ 535-79	2	2,5 кг

Изм	Лист	№ докум.	Подп.	Дата	А20Б066.070		
Разраб.		Митехина			Короб N7	Лит. И	Лист / Листов 1
Пров		Рубинская				Госстрой СССР Сантехпроект г. Москва	
Рукоруны		Грановский					
Н.контр.		Фрадкин					
Утв.		Сливак					

формат А4

Формат	Зона	Поз.	Обозначение	Наименование	Кол.	Примечание
				Документация		
А3			А20Б066.080 СБ	Сборочный чертеж.		
				Детали		
А4		1	А20Б066.081	Стенка	2	
А4		2	А20Б066.082	Стенка	1	
А4		3	А20Б066.083	Стенка	1	
Б4		4	А20Б066.084	Полоса L=500-1,55		
				Полоса 5×50-Б-ГОСТ 103-79 / ВСт3пс2 ГОСТ 535-79	4	0,98 кг
Б4		5	А20Б066.085	Полоса L=590-1,75		
				Полоса 5×50-Б-ГОСТ 103-79 / ВСт3пс2 ГОСТ 535-79	4	1,2 кг
Б4		6	А20Б066.086	Полоса L=690-1,75		
				Полоса 5×50-Б-ГОСТ 103-79 / ВСт3пс2 ГОСТ 535-79	2	1,4 кг
Б4		7	А20Б066.087	Полоса L=590-1,75		
				Полоса 5×50-Б-ГОСТ 103-79 / ВСт3пс2 ГОСТ 535-79	2	1,2 кг

Изм	Лист	№ докум.	Подп.	Дата	А20Б066.080		
Разраб.		Рубинская			Короб N8	Лит. И	Лист / Листов
Пров		Комиссаров				Госстрой СССР Сантехпроект г. Москва	
Рукоруны		Грановский					
Н.контр.		Фрадкин					
Утв.		Сливак					

Подп. и дата | Инв. № дубл. | Взам. инв. № | Подп. и дата | Инв. № подл.

формат А4

Формат	Зона	Поз.	Обозначение	Наименование	Кол.	Примечание
				Документация		
А3			А20Б066.110 СБ	Сборочный чертеж		
				Детали		
А4		1	А20Б066.111	Стенка	2	
Б4		2	А20Б066.112	Стенка		
				Лист Б5,0 ГОСТ 19903-74 / ВСт3пс2 ГОСТ 14637-79		
				600-1,75 × 445-1,55	2	11,8 кг
Б4		3	А20Б066.113	Уголок		
				Уголок 56×56×5-Б-ГОСТ 8509-72 / ВСт3пс2 ГОСТ 535-79		
				L=622-1,75	2	2,6 кг
Б4		4	А20Б066.114	Уголок		
				Уголок 56×56×5-Б-ГОСТ 8509-72 / ВСт3пс2 ГОСТ 535-79		
				L=610-1,75	2	2,5 кг

Изм	Лист	№ докум.	Подп.	Дата	А20Б066.110		
Разраб.		Митехина			Короб N11	Лит. И	Лист / Листов 1
Пров		Рубинская				Госстрой СССР Сантехпроект г. Москва	
Рукоруны		Грановский					
Н.контр.		Фрадкин					
Утв		Сливак					

форм т А4

Формат	Зона	Поз.	Обозначение	Наименование	Кол.	Примечание
				Документация		
А3			А20Б066.120 СБ	Сборочный чертеж		
				Детали		
А4		1	А20Б066.121	Стенка	2	
Б4		2	А20Б066.122	Уголок		
				Уголок 63×63×5-Б-ГОСТ 8509-72 / ВСт3пс2 ГОСТ 535-79		
				L=1010-2,3	2	4,8 кг
Б4		3	А20Б066.123	Уголок		
				Уголок 63×63×5-Б-ГОСТ 8509-72 / ВСт3пс2 ГОСТ 535-79		
				L=736-2,0	2	3,5 кг
Б4		4	А20Б066.124	Стенка		
				Лист Б5,0 ГОСТ 19903-74 / ВСт3пс2 ГОСТ 14637-79		
				600-1,75 × 80-0,74	2	1,9 кг

Изм	Лист	№ докум.	Подп.	Дата	А20Б066.120		
Разраб.		Рубинская			Короб N12	Лит. И	Лист / Листов 1
Пров		Комиссаров				Госстрой СССР Сантехпроект г. Москва	
Рукоруны		Грановский					
Н.контр.		Фрадкин					
Утв.		Сливак					

формат А4

А20Б066.080СБ

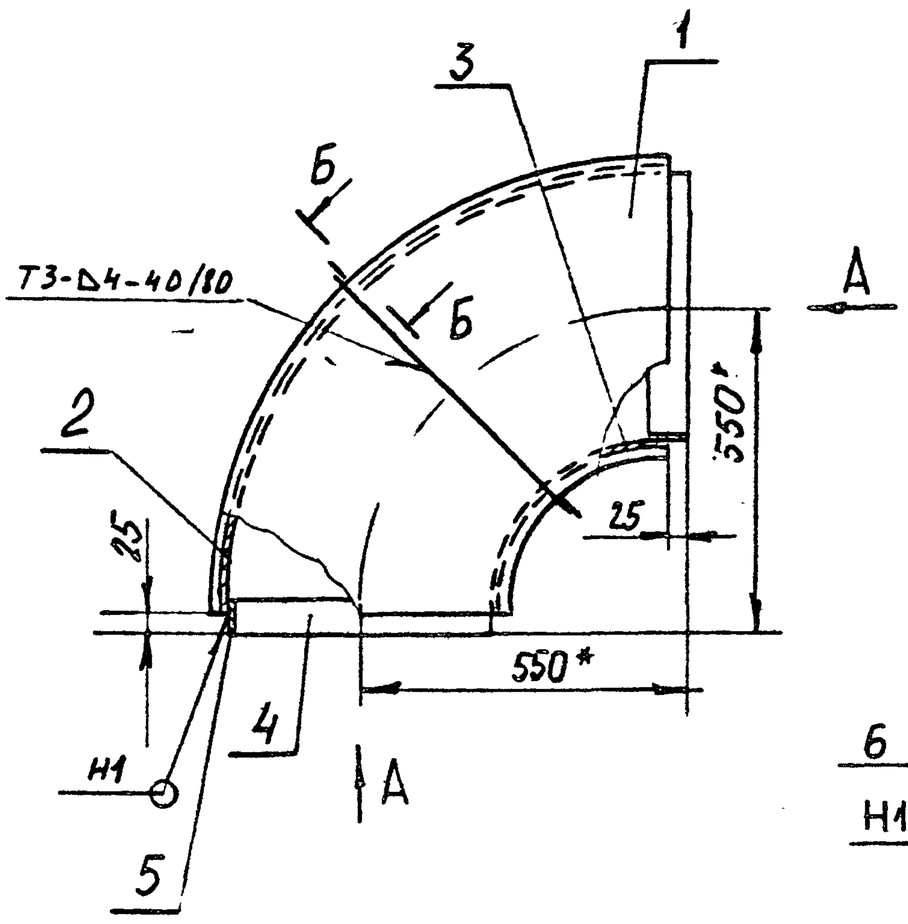

Вид А

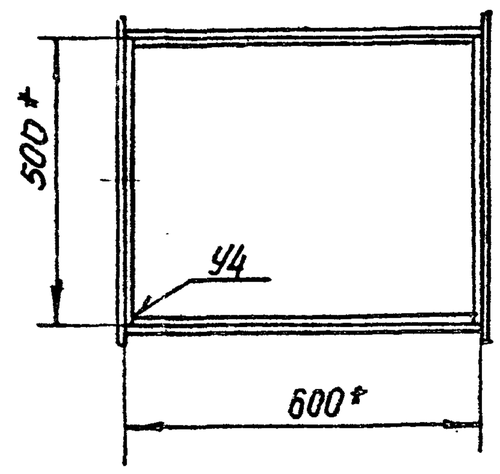

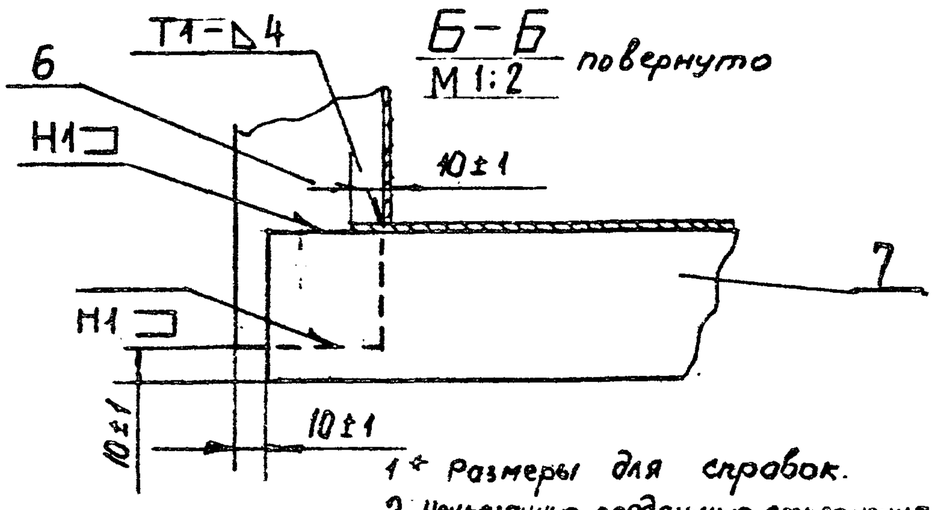

Б-Б
М1:2
повернуто

1* Размеры для справок.
2. Неуказанные предельные отклонения размеров h14.
3. Сварные швы по ГОСТ 5264-80

					А20Б066.080СБ			
Изм.	Лист	№ докум.	Подп.	Дата	Короб N8	Лит.	Масса	Масштаб
Разраб.		Рубинская				И	80,0	1:10
Пров.		Комиссоров				Лист	Листов 1	
Рук.группы		Грановский				Госстрой СССР Сантехпроект г. Москва		
Гл. спец.		Ушомирская						
Н.контр.		Фрадкин						
Утв.		Сивак						

Формат А3

А20Б066.070СБ

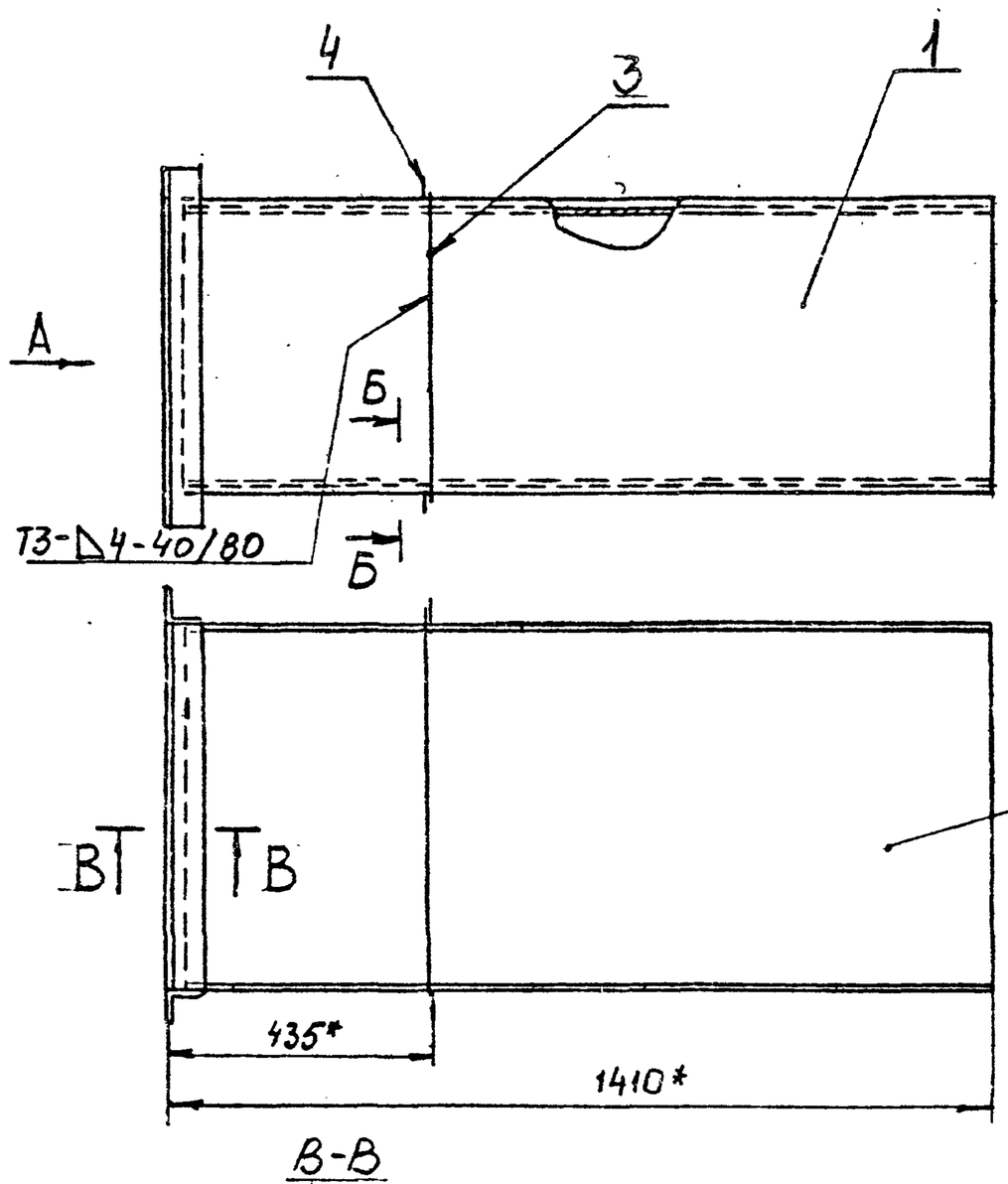

В-В
М1:2

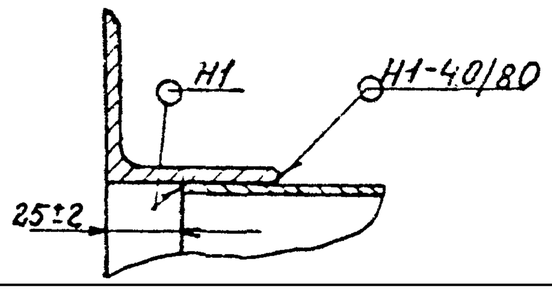

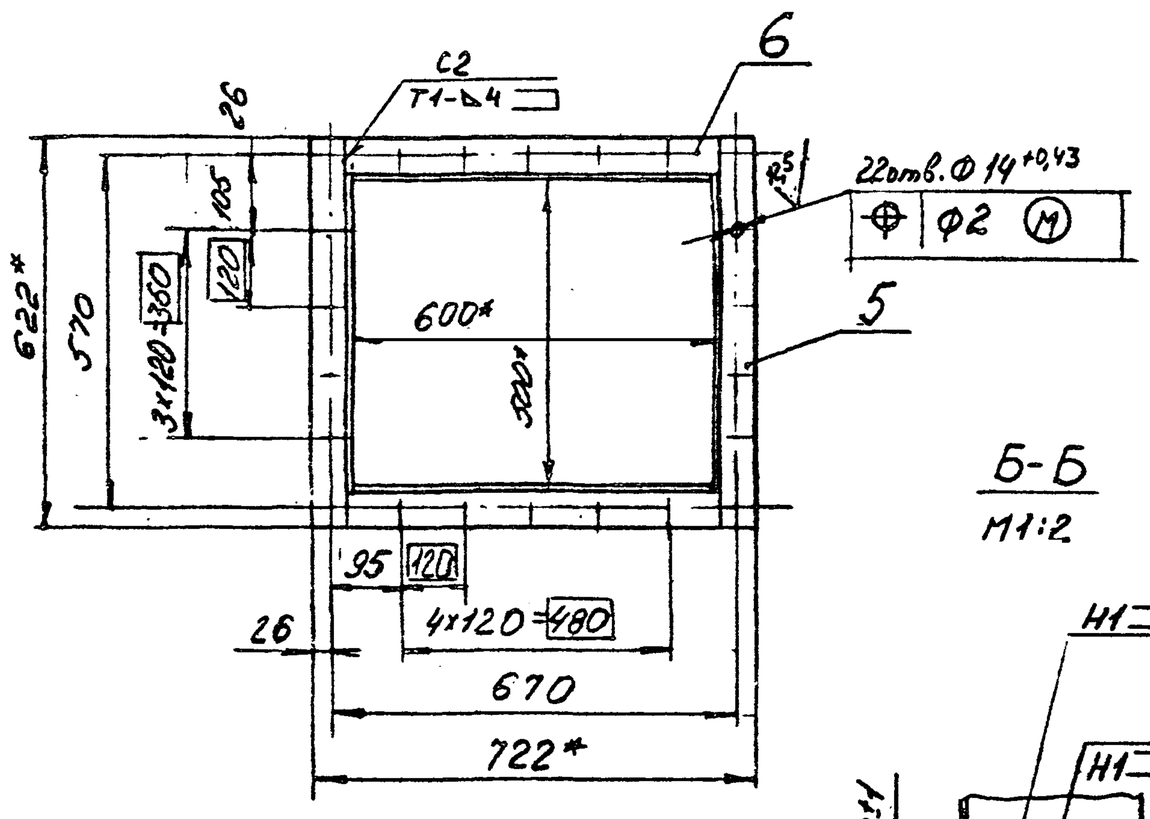

Б-Б
М1:2

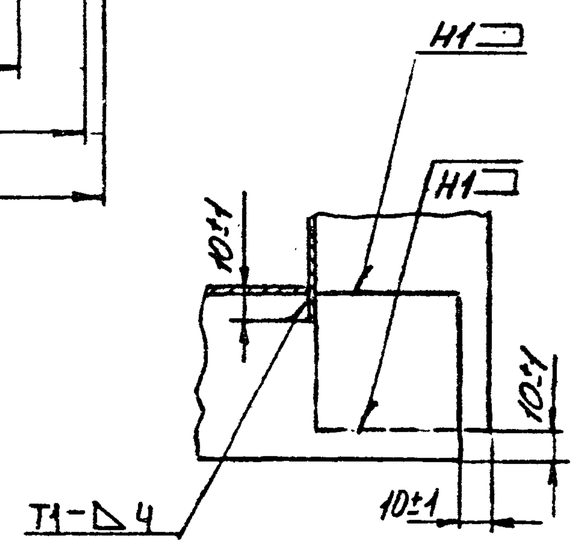

1* Розтеры для справок.
2 Сварные гивы по ГОСТ 5264-80

					А20Б066.070СБ			
Изм.	Лист	№ докум.	Подп.	Дата	Короб N7	Лит.	Масса	Масштаб
Разраб.		Рубинская				И	148,8	1:10
Пров.		Комиссоров				Лист	Листов 1	
Рук.группы		Грановский				Госстрой СССР Сантехпроект г Москва		
Гл. спец		Ушомирская						
Н.контр		Фрадкин						
Утв.		Сивак						

Формат А3

А20Б066.071

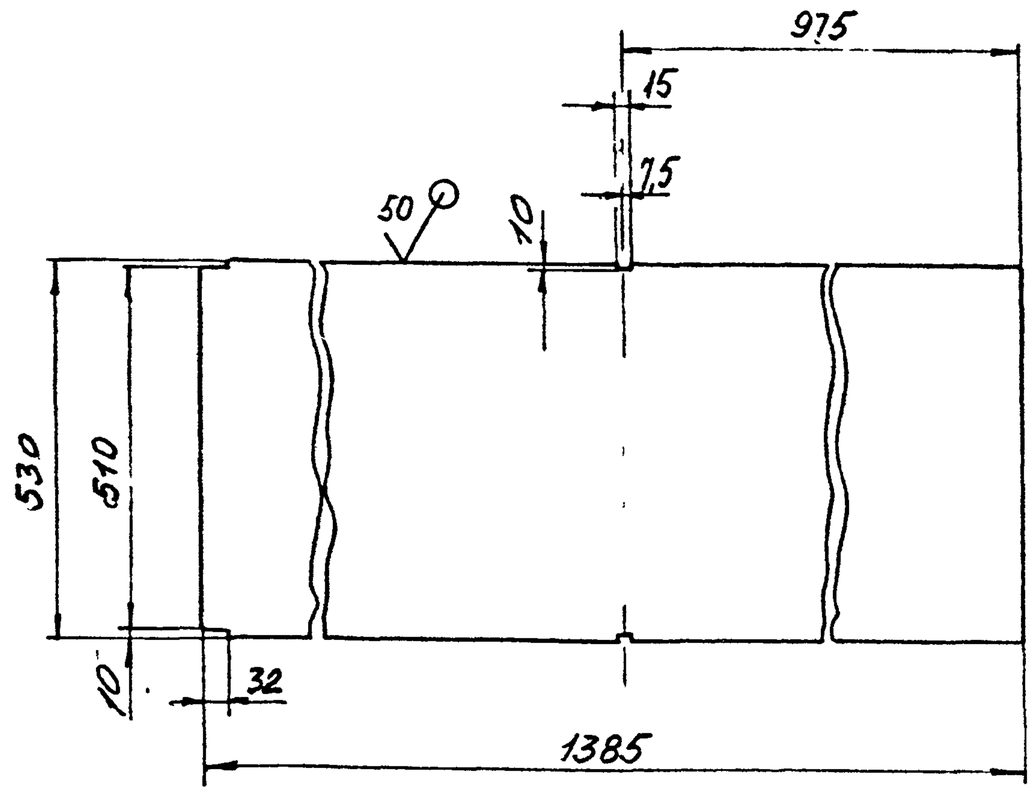

Неуказанные предельные отклонения размеров: H14; h14; ±t2/2

Изм	Лист	№ докум	Подп	Дата	А20Б066.071			
Разраб.		Митехина			Стенка	Лит	Масса	Масштаб
Пров.		Рубинская				И	35,3	1:10
Рук группы		Грановский				Лист	Листов 1	
Н контр		Фрадкин			Лист Б5,0 ГОСТ 19903-74 ВСт3пс2 ГОСТ 14637-79	Госстрой СССР Сантехпроект г. Москва		
Утв.		Сливок						

Инв. № подл. | Подп и дата | Взам. инв. № | Инв. № дубл. | Подп и дата

Формат А4

А20Б066.083

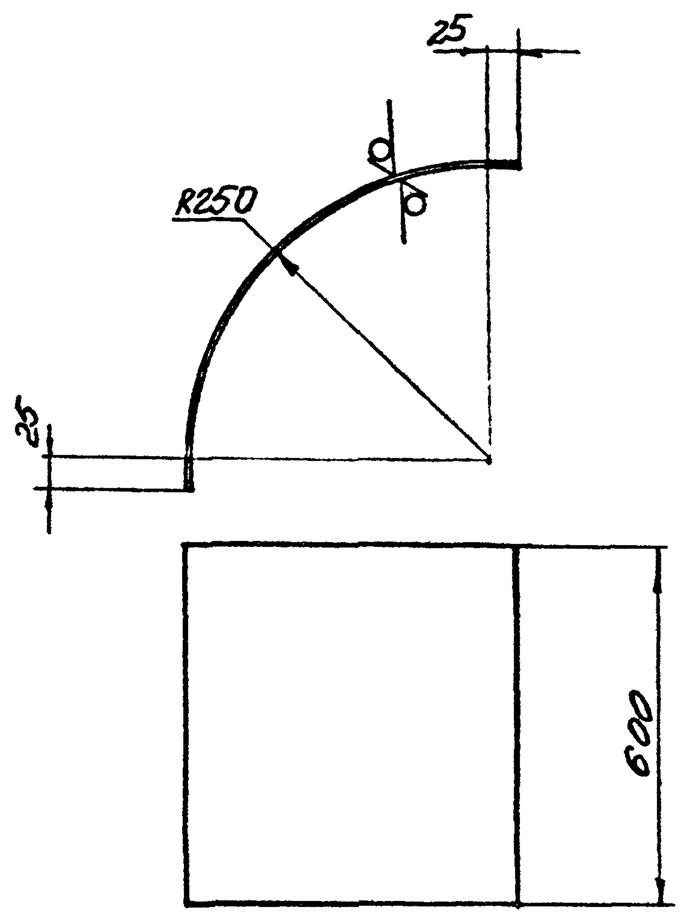

Неуказанные предельные отклонения размеров: h14; ±t2/2

Изм	Лист	№ докум	Подп	Дата	А20Б066.083			
Разраб.		Митехина			Стенка	Лит	Масса	Масштаб
Пров.		Рубинская				И	11,5	1:10
Рук группы		Грановский				Лист	Листов 1	
Н контр		Фрадкин			Лист Б5,0 ГОСТ 19903-74 ВСт3пс2 ГОСТ 14637-79	Госстрой СССР Сантехпроект г. Москва		
Утв.		Сливок						

Формат А4

А20Б066.004

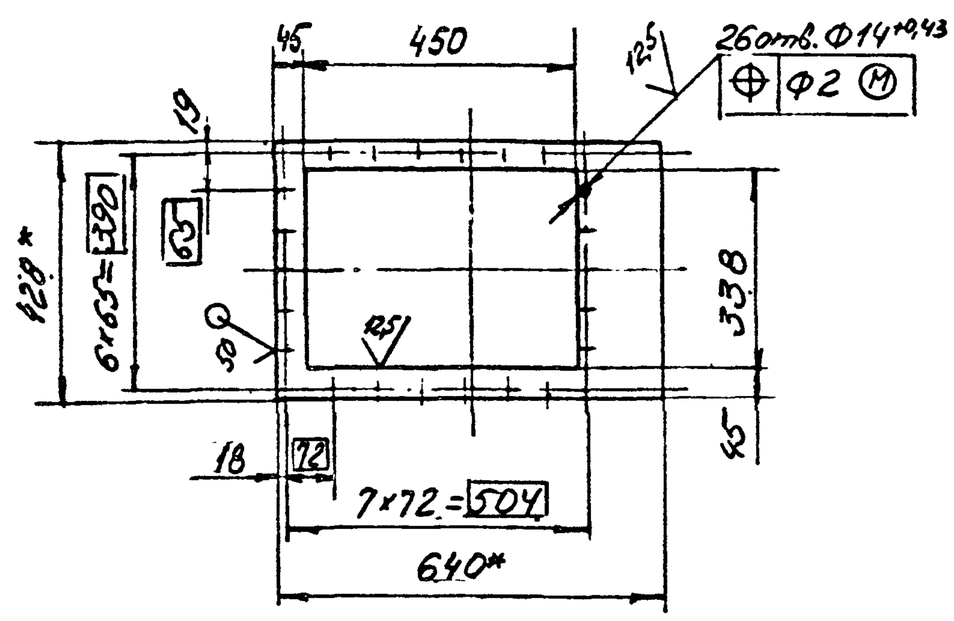

1.* Размеры для справок.

2. H14; h14; ±t2/2

Изм	Лист	№ докум	Подп	Дата	А20Б066.004			
Разраб.		Митехина			Лист	Лит	Масса	Масштаб
Пров.		Рубинская				И	4,0	1:10
Рук группы		Грановский				Лист	Листов 1	
Н контр		Фрадкин			Лист Б5,0 ГОСТ 19903-74 ВСт3пс2 ГОСТ 14637-79	Госстрой СССР Сантехпроект г. Москва		
Утв.		Л. Рок						

Инв. № подл. | Подп и дата | Взам. инв. № | Инв. № дубл. | Подп и дата

21772-03 16

Формат А4

А20Б066.121

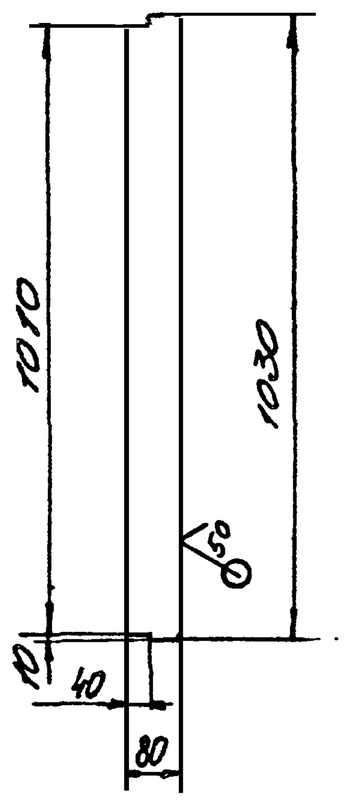

Неуказанные предельные отклонения размеров: h14; ±t2/2

Изм	Лист	№ докум	Подп	Дата	А20Б066.121			
Разраб.		Митехина			Стенка	Лит.	Масса	Масштаб
Пров.		Рубинская				И	3,6	1:10
Рук группы		Грановский				Лист	Листов 1	
Н контр		Фрадкин			Лист Б5,0 ГОСТ 19903-74 ВСт3пс2 ГОСТ 14637-79	Госстрой СССР Сантехпроект г. Москва		
Утв.		Сливок						

Формат А4

А205066.132

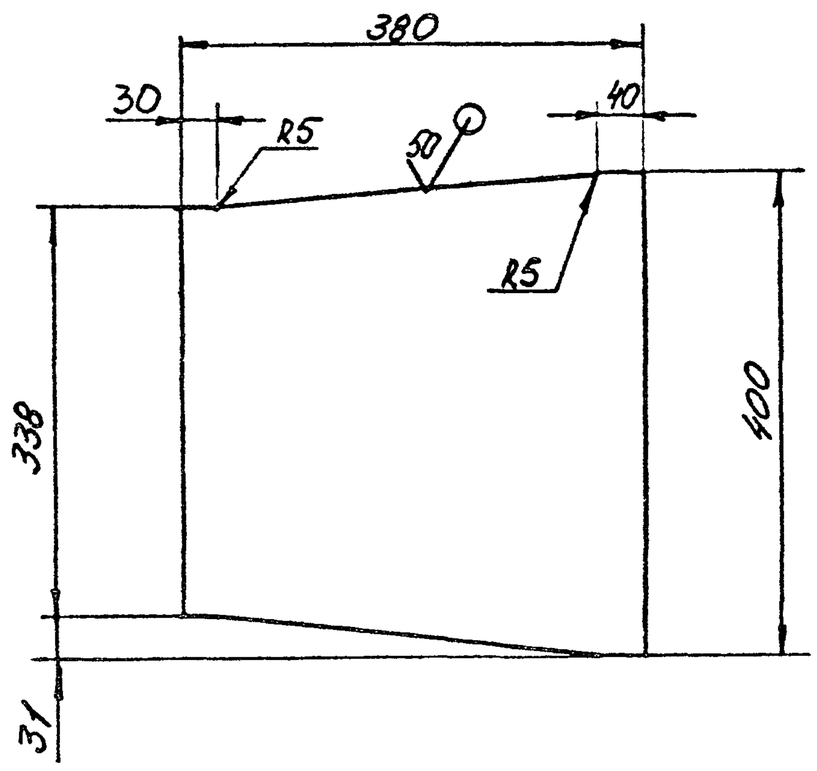

Неуказанные предельные отклонения размеров:

h14; ± t2/2

Изм	Лист	№ докум.	Подп.	Дата	А205066.132		
Разраб.		Митехина			Стенка	Лит.	Масса	Масштаб
Пров.		Рувинская				Н	7,5	1:5
Рук группы		Грановский				Лист	Листов 1
Н. контр.		Фрадкин			Лист Б5,0 ГОСТ 19903-74 / ВСт3пс2 ГОСТ 14637-79	Госстрой СССР Сантехпроект г. Москва	
Утв.		Сливак					

Инв. № подл. | Подп. и дата | Взам. инв. № | Инв. № дубл. | Подп. и дата

формат А4

А205066.131

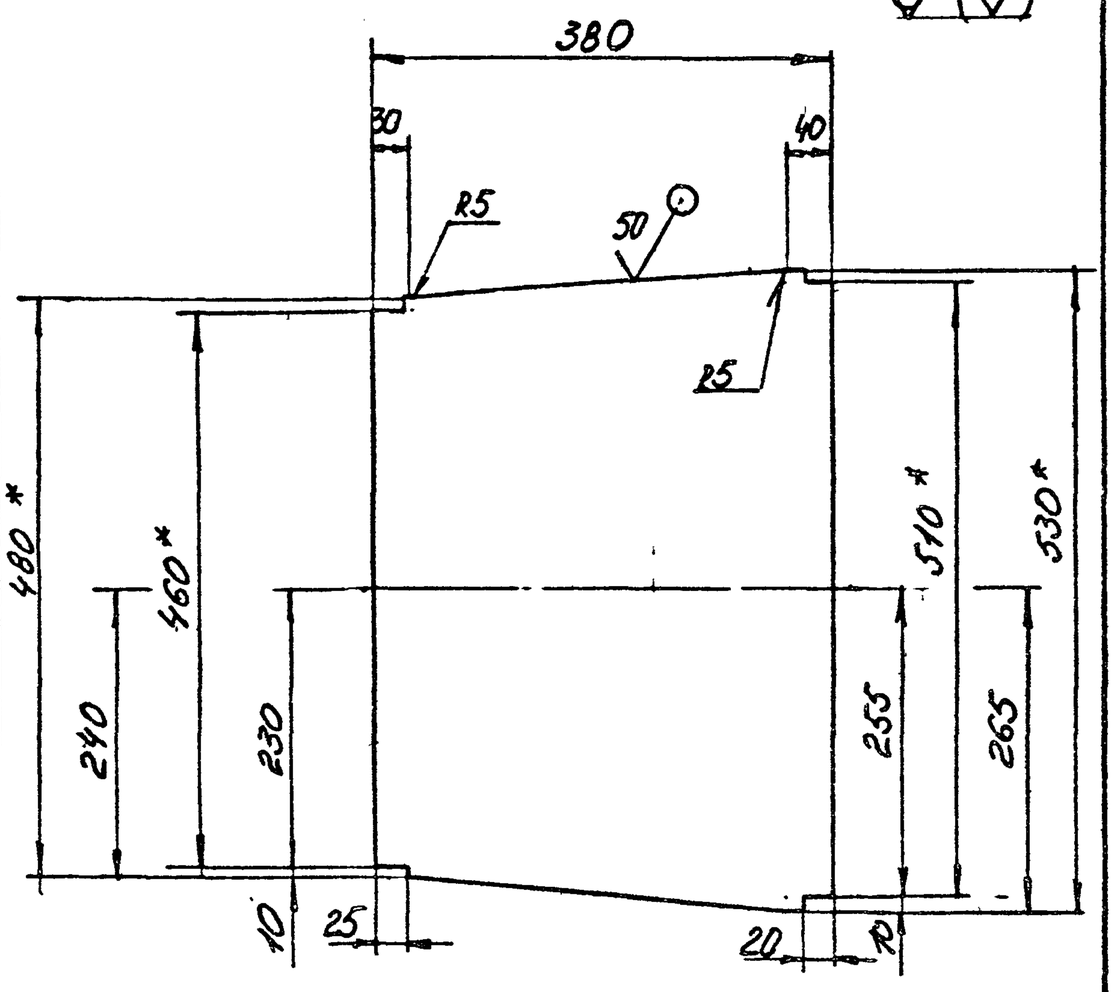

1* Розмеры для справок.

2. H14; h14; ± t2/2

Изм	Лист	№ докум.	Подп.	Дата	А205066.131		
Разраб.		Митехина			Стенка	Лит.	Масса	Масштаб
Пров.		Рувинская				Н	7,8	1:5
Рук группы		Грановский				Лист	Листов 1
Н. контр.		Фрадкин			Лист Б5,0 ГОСТ 19903-74 / ВСт3пс2 ГОСТ 14637-79	Госстрой СССР Сантехпроект г. Москва	
Утв.		Сливак					

Инв. № подл. | Подп. и дата | Взам. инв. № | Инв. № дубл. | Подп. и дата

формат А4

А205066.082

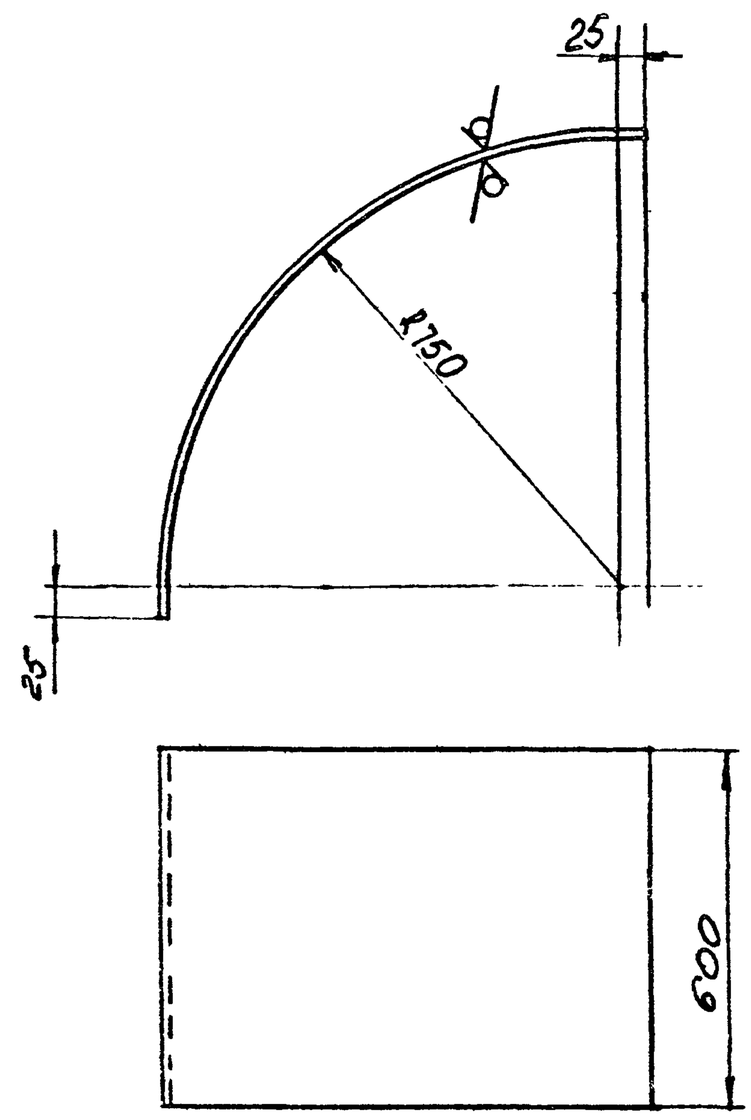

Неуказанные предельные отклонения размеров. h14; ± t2/2

Изм	Лист	№ докум.	Подп.	Дата	А205066.082		
Разраб.		Митехина			Стенка	Лит.	Масса	Масштаб
Пров.		Рувинская				Н	19,6	1:10
Рук группы		Грановский				Лист	Листов 1
Н. контр.		Фрадкин			Лист Б5,0 ГОСТ 19903-74 / ВСт3пс2 ГОСТ 14637-79	Госстрой СССР Сантехпроект г. Москва	
Утв.		Сливак					

Инв. № подл. | Подп. и дата | Взам. инв. № | Инв. № дубл. | Подп. и дата

формат А4

А205066.081

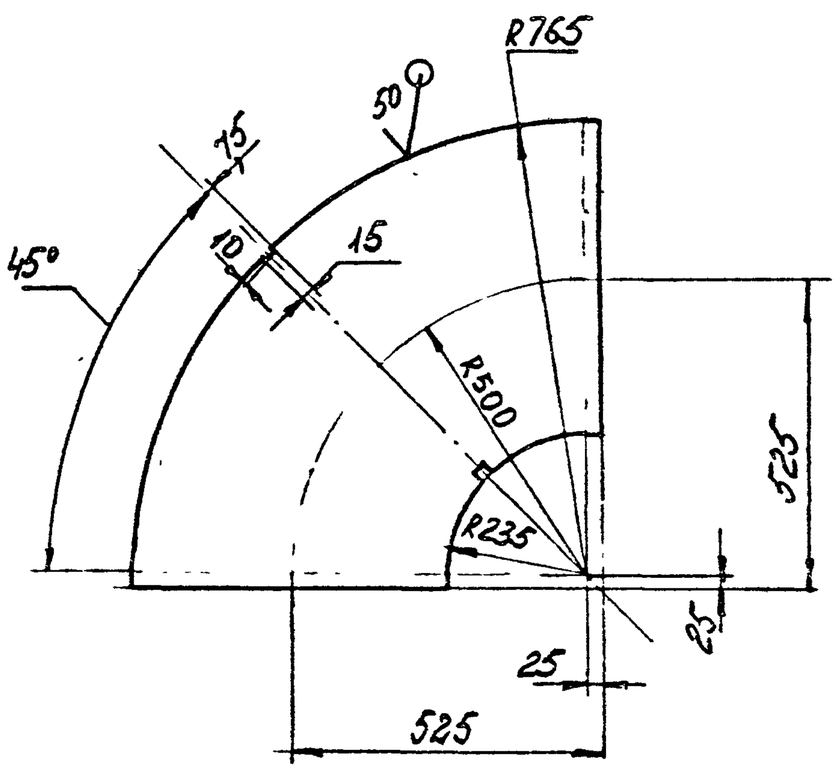

Неуказанные предельные отклонения размеров:

H14; h14; ± t2/2

Изм	Лист	№ докум	Подп	Дата	А205066.081		
Разраб		Митехина			Стенка	Лит.	Масса	Масштаб
Пров		Рувинская				Н	39,3	1:10
Рук группы		Грановский				Лист	Листов 1
Н. контр		Фрадкин			Лист Б5,0 ГОСТ 19903-74 / ВСт3пс2 ГОСТ 14637-79	Госстрой СССР Сантехпроект г. Москва	
Утв.		Сливак					

Инв. № подл. | Подп. и дата | Взам. инв. № | Инв. № дубл. | Подп. и дата

формат А4

А206066.090

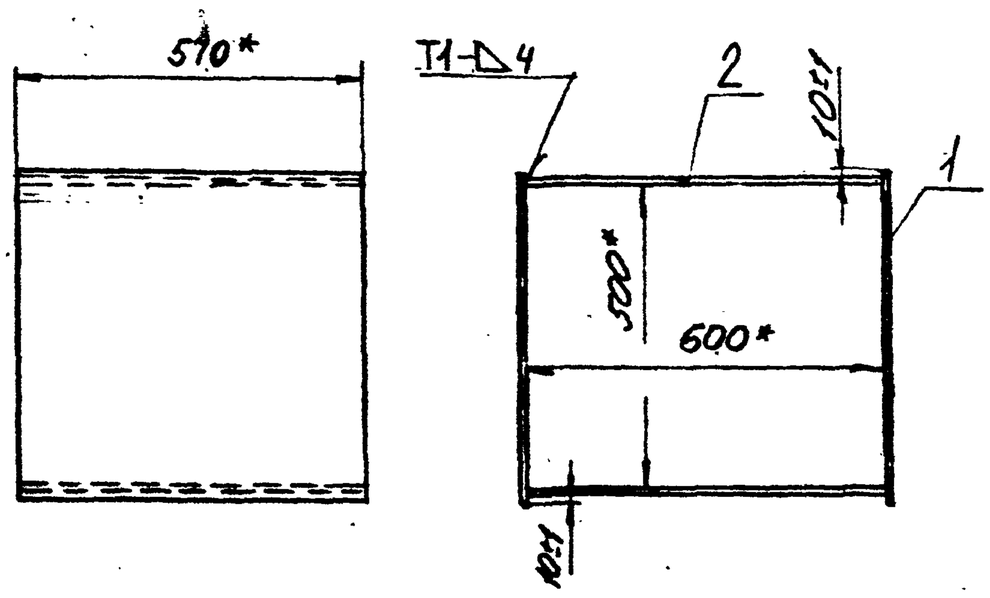

1* Размеры для справок.
2. Сварные швы по ГОСТ 5264-80

Формат	Зона	Поз.	Обозначение	Наименование	Кол.	Примечание
				Детали		
БЧ		1	А206066.091	Стенка 530-0,75 × 570-0,75 Лист 6,5 ГОСТ 19903-74 Вст3пс2 ГОСТ 14637-79	2	11,8 кг
БЧ		2	А206066.092	Стенка 600-0,75 × 570-0,75 Лист 6,5 ГОСТ 19903-74 Вст3пс2 ГОСТ 14637-79	2	13,7 кг

Изм.	Лист	№ докум.	Подп.	Дата	А206066.090	Лит.	Масса	Масштаб
Разраб.		Митехина			Короб N9	И	25,5	1:10
Пров.		Рубинская				Лист	Листов 1	
Рук группы		Грановский				Госстрой СССР Сантехпроект г. Москва		
Н. контр.		Фрадкин						
Утв.		Сливак						

Формат А4

А206066.140

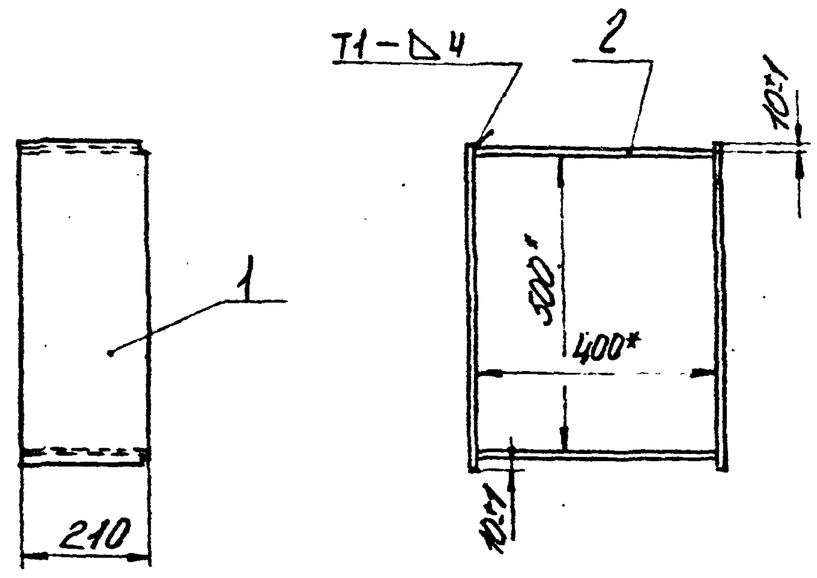

1* Размеры для справок.
2. Сварные швы по ГОСТ 5264-80

Формат	Зона	Поз.	Обозначение	Наименование	Кол.	Примечание
				Детали		
А4		1	А206066.141	Стенка	2	
БЧ		2	А206066.142	Стенка Лист 6,5 ГОСТ 19903-74 Вст3пс2 ГОСТ 14637-79		
				400-1,4 × 210-1,15	2	3,9 кг

Изм.	Лист	№ докум.	Подп.	Дата	А206066.140	Лит.	Масса	Масштаб
Разраб.		Митехина			Короб N14	И	23,5	1:10
Пров.		Рубинская				Лист	Листов 1	
Рук группы		Грановский				Госстрой СССР Сантехпроект г. Москва		
Н. контр.		Фрадкин						
Утв.		Сливак						

Формат А4

Инв. № подл. | Подп. и дата | Взам. инв. № | Инв. № дубл. | Подп. и дата

А206066.141

(√)

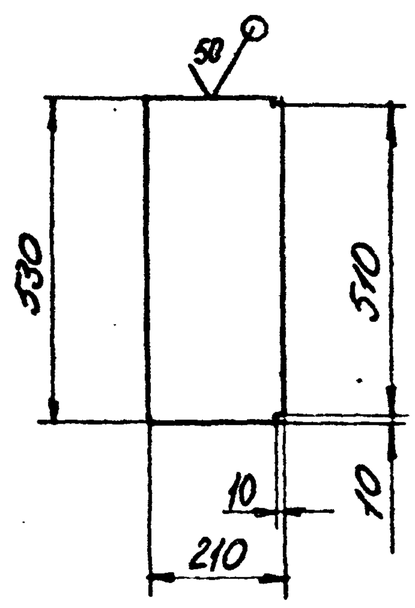

Неуказанные предельные отклонения размеров: H14; h14; ±t2/2

Изм.	Лист	№ докум.	Подп.	Дата	А206066.141	Лит.	Масса	Масштаб
Разраб.		Митехина			Стенка	И	3,9	1:10
Пров.		Рубинская				Лист	Листов 1	
Рук группы		Грановский				Госстрой СССР Сантехпроект г. Москва		
Н. контр.		Фрадкин			Лист 6,5 ГОСТ 19903-74 Вст3пс2 ГОСТ 14637-79			
Утв.		Сливак						

Формат А4

А206066.100

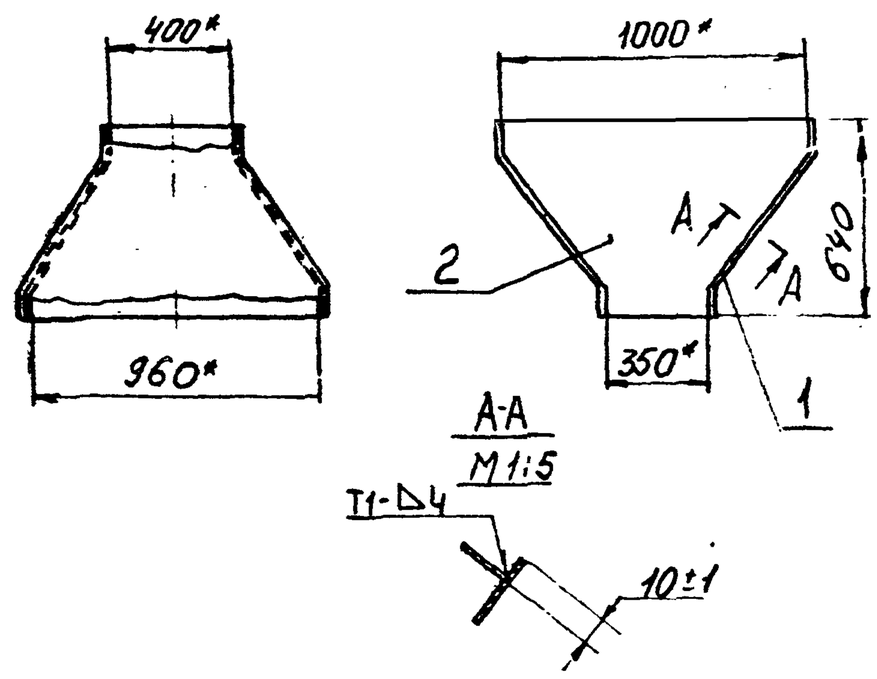

1* Размеры для справок
2. Сварные швы по ГОСТ 5264-80

Формат	Зона	Поз.	Обозначение	Наименование	Кол.	Примечание
				Детали		
А4		1	А206066.101	Стенка	2	
А4		2	А206066.102	Стенка	2	

Изм.	Лист	№ докум.	Подп.	Дата	А206066.100	Лит.	Масса	Масштаб
Разраб.		Митехина			Короб N10	И	80,0	1:20
Пров.		Рубинская				Лист	Листов 1	
Рук группы		Грановский				Госстрой СССР Сантехпроект г. Москва		
Н. контр.		Фрадкин						
Утв.		Сливак						

Формат А4

А20Б066.002

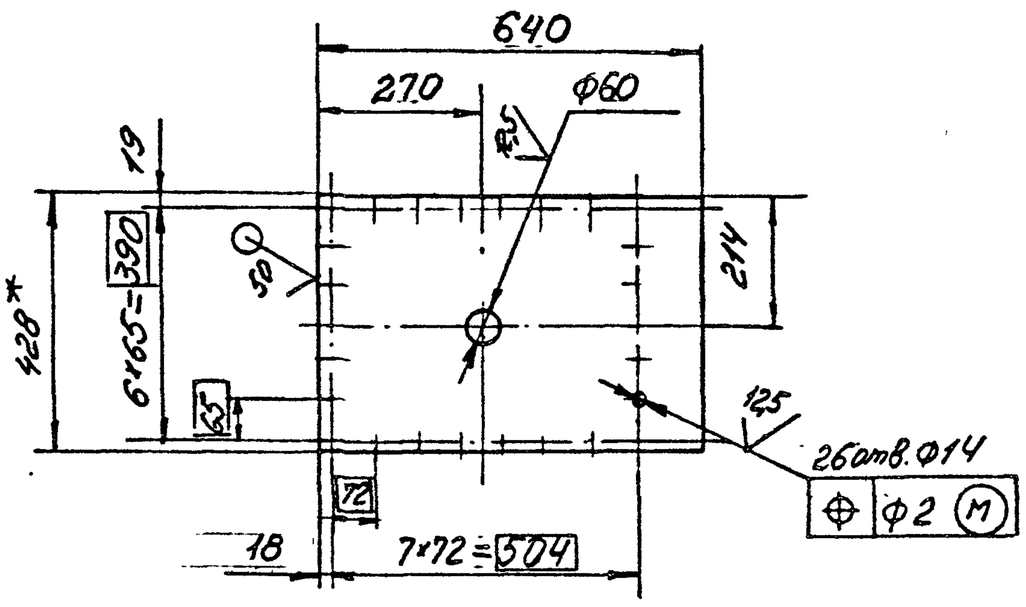

1* Размер для справок
2. H14; h14; ±t2/2

Изм. Лист	№ докум.	Подп.	Дата	А20Б066.002			
Разраб.	Митехина			Заглушка	Лит.	Масса	Масштаб
Пров.	Рувинская				И	11,8	1:10
Вх.группы	Грановский				Лист	Листов 1	
Н.контр.	Фрадкин			Лист 65,0 ГОСТ 19903-74 / ВСт3пс2 ГОСТ 14637-79	Госстрой СССР Сантехпроект г. Москва		
Утв.	Спивак						

формат А4

А20Б066.111

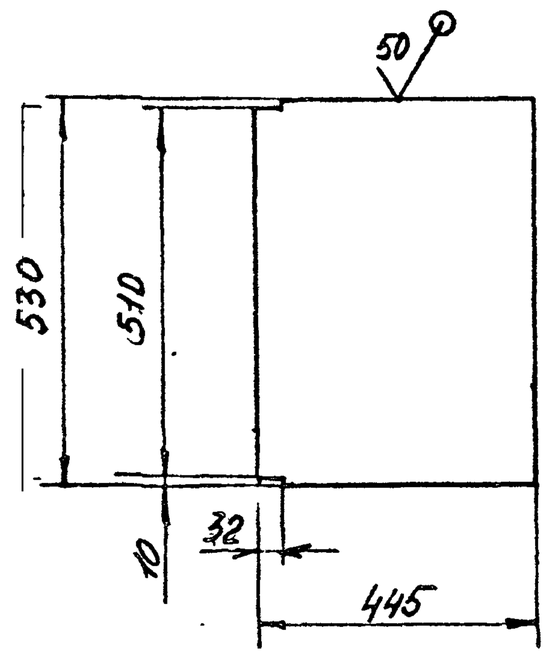

Неуказанные предельные отклонения размеров:
H14; h14; ±t2/2

Изм. Лист	№ докум.	Подп.	Дата	А20Б066.111			
Разраб.	Митехина			Стенка	Лит.	Масса	Масштаб
Пров.	Рувинская				И	11,8	1:10
Вх.группы	Грановский				Лист	Листов 1	
Н.контр.	Фрадкин			Лист 65,0 ГОСТ 19903-74 / ВСт3пс2 ГОСТ 14637-79	Госстрой СССР Сантехпроект г. Москва		
Утв.	Спивак						

формат А4

Инв. № подл. | Подп. и дата | Взам. инв. № | Инв. № дубл. | Подп. и дата

А20Б066.110СБ

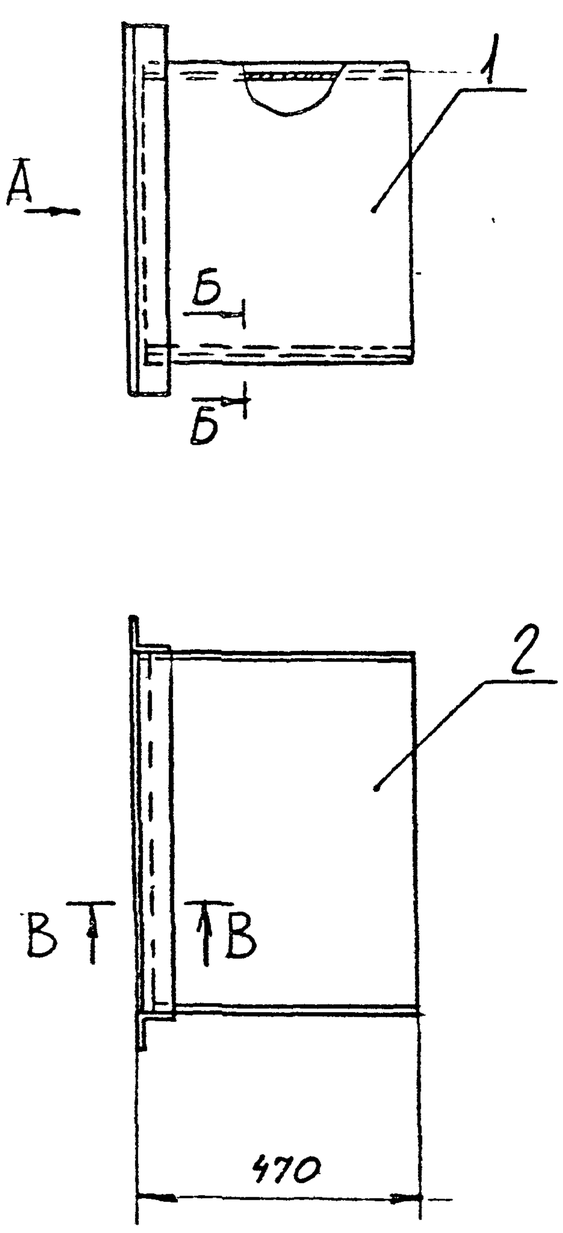

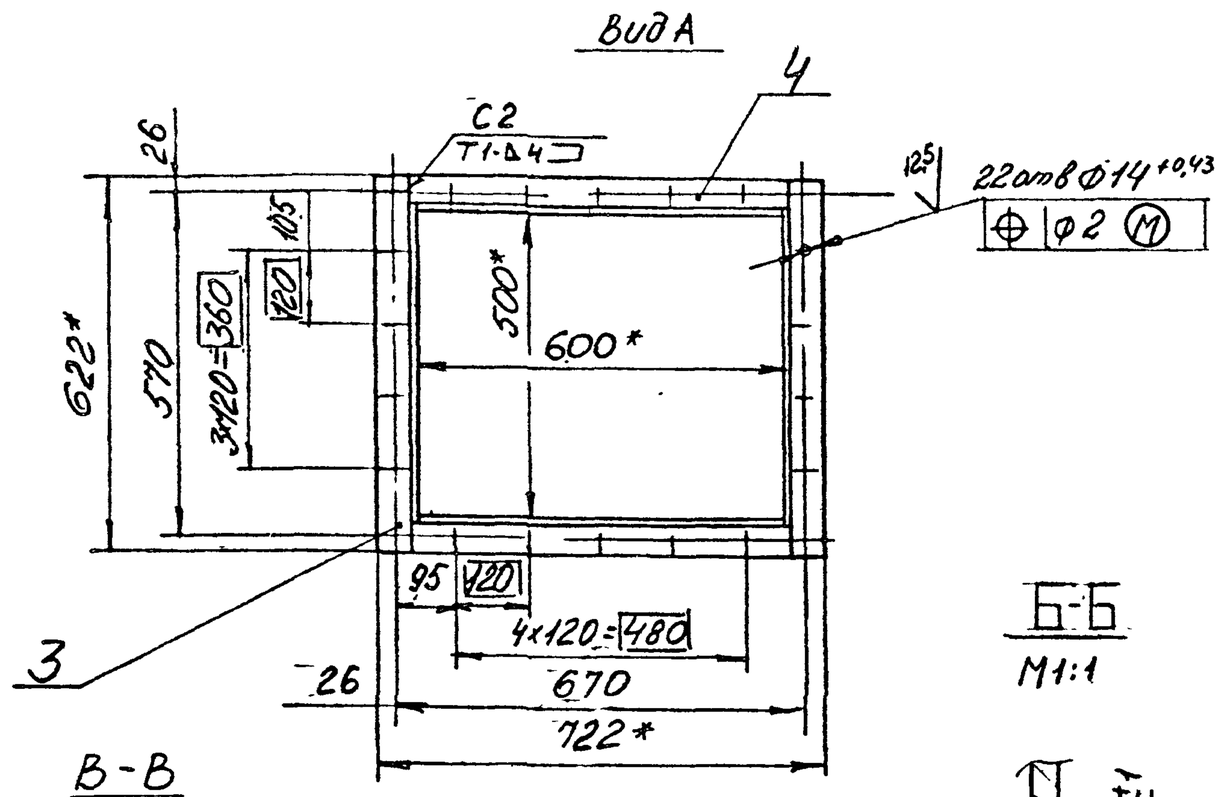

Б-Б
М1:1

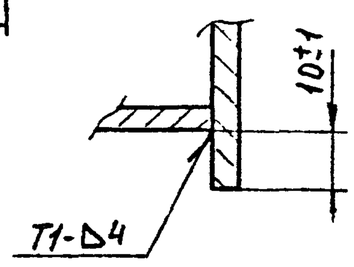

В-В
М1:2

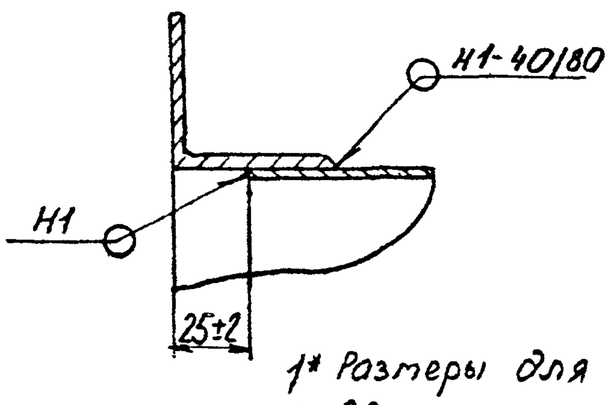

1* Размеры для справок.
2. Сварные швы по ГОСТ 5264-80

Изм. Лист	№ докум.	Подп.	Дата	А20Б066.110СБ			
Разраб.	Митехина			Короб N11	Лит.	Масса	Масштаб
Пров.	Рувинская				И	57,4	1:10
Вх.группы	Грановский				Лист	Листов 1	
Н.контр.	Фрадкин				Госстрой СССР Сантехпроект г. Москва		
Утв.	Спивак						

А20Б066.031

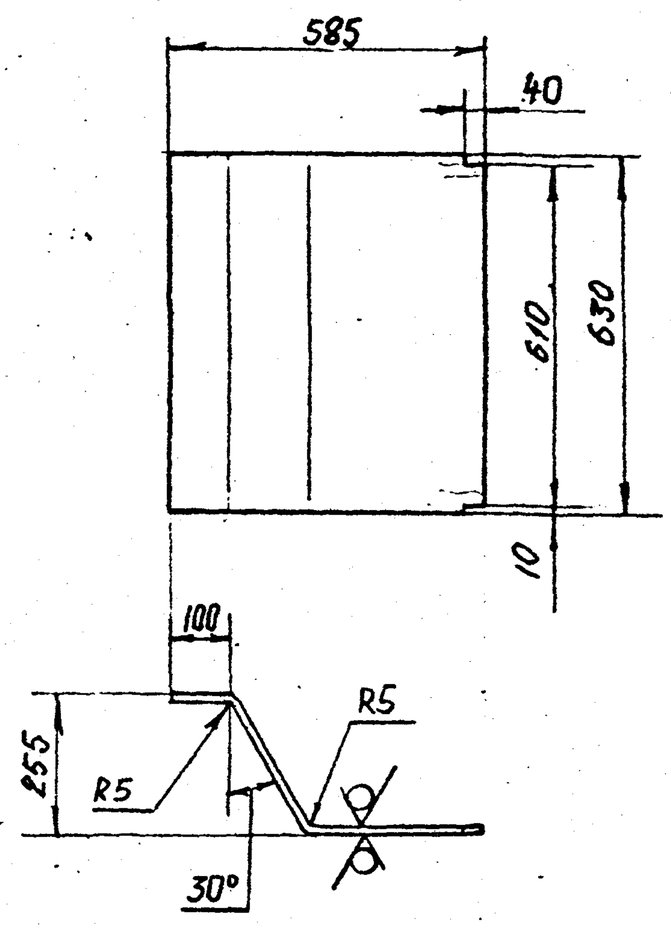

Неуказанные предельные отклонения размеров H14; h14; $\pm\frac{t_2}{2}$

Изм.	Лист	№ докум.	Подп.	Дата	А20Б066.031			
Разраб.	Рубинская				Стенка	Лит. И	Масса 11,8	Масштаб 1:10
Пров.	Комиссаров					Лист	Листов 1	
Рук.группы	Грановский				Лист Б5.0 ГОСТ19903-74 / ВСт3кп2ГОСТ14637-79	Госстрой СССР Сантехпроект г. Москва		
Н.контр.	Фрадкин							
Утв.	Сливак							

Формат А4

А20Б066.032

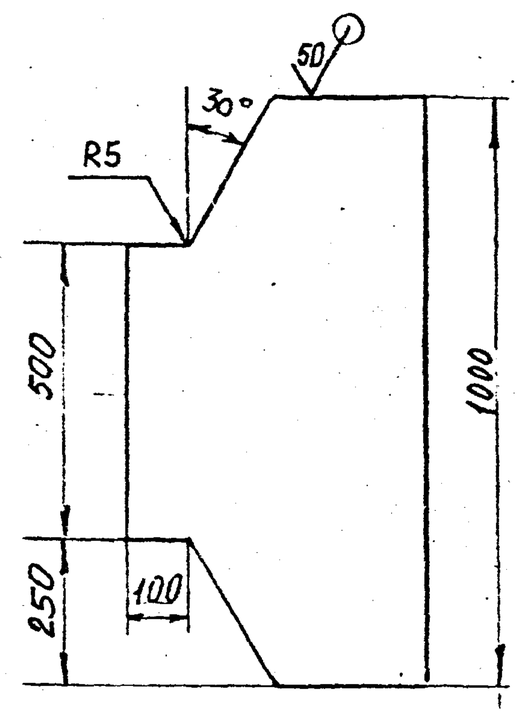

Неуказанные предельные отклонения размеров H14; h14; $\pm\frac{t_2}{2}$

Изм.	Лист	№ докум.	Подп.	Дата	А20Б066.032			
Разраб.	Рубинская				Стенка	Лит. И	Масса 27,5	Масштаб 1:10
Пров.	Комиссаров					Лист	Листов 1	
Рук.группы	Грановский				Лист Б5.0 ГОСТ19903-74 / ВСт3кп2ГОСТ14637-79	Госстрой СССР Сантехпроект г. Москва		
Н.контр.	Фрадкин							
Утв.	Сливак							

Формат А4

Инв.№подл. | Подп. и дата | Взам.инв.№ | Инв.№дубл. | Подп. и дата

А20Б066.120СБ

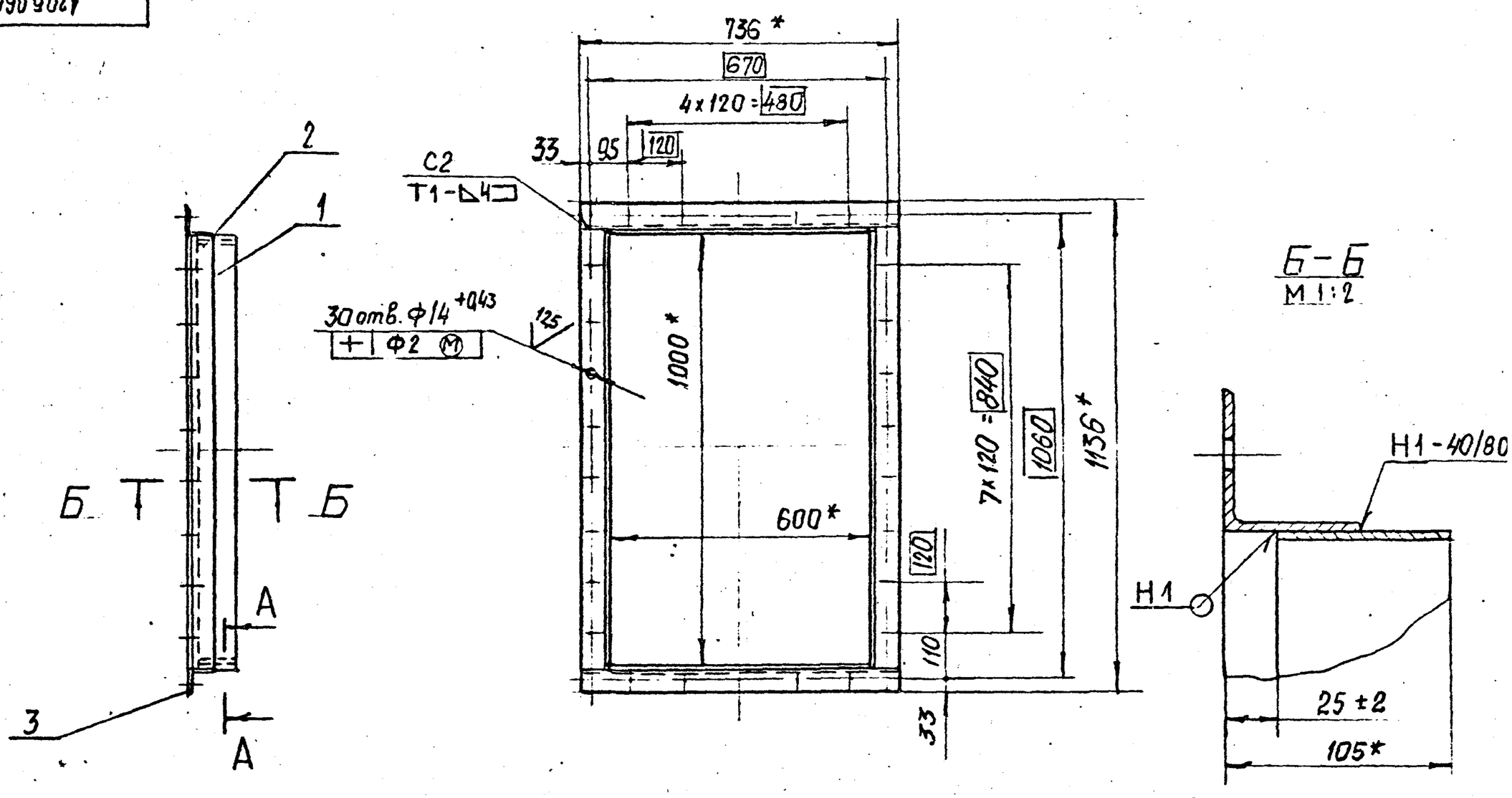

1* Размеры для справок.

2. Сварные швы по ГОСТ 5264-80.

А-А
М1:1

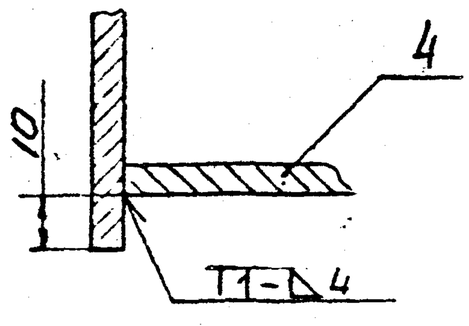

Изм.	Лист	№ докум.	Подп.	Дата	А20Б066.120СБ			
Разраб.	Рубинская				Короб. N12	Лит. И	Масса 27,6	Масштаб 1:10
Пров.	Комиссаров					Лист	Листов 1	
Рук.группы	Грановский					Госстрой СССР Сантехпроект г. Москва		
Гл.спец.	Зиомирская							
Н.контр.	Фрадкин							
Утв.	Сливак							

Формат А3

А20Б066.101

50/(√)

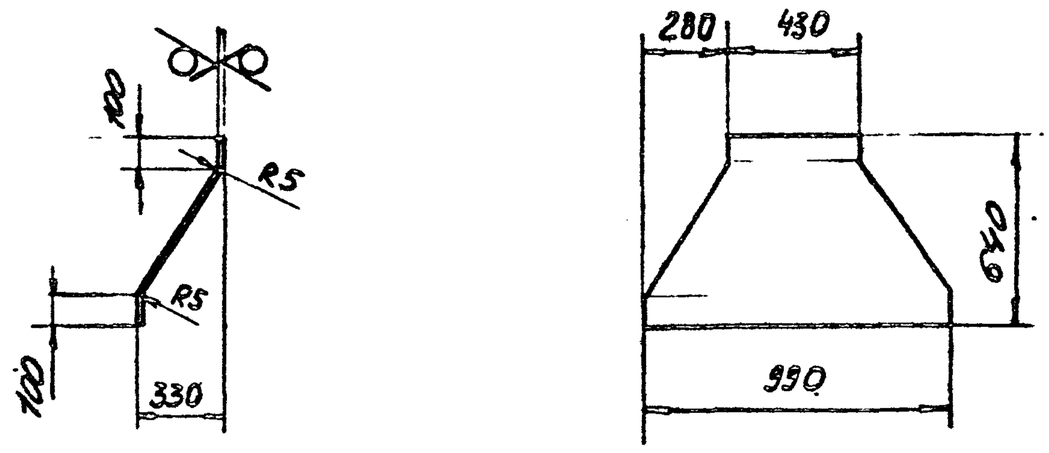

Неуказанные предельные отклонения размеров:
h14; ±t2/2

Изм	Лист	№ докум	Подп	Дата	А20Б066.101		
Разраб	Митехина				Стенка	Лит	Масса	Масштаб
Пров.	Рувинская					И	20,2	1:20
Рукгруппы	Грановский					Лист	Листов 1
Н.контр	Фрадкин				Лист Б5,0 ГОСТ 19903-74 / ВСт3пс2 ГОСТ 14637-79	Госстрой СССР Сантехпроект г. Москва
Утв	Спивак					

Формат А4

Формат	Зона	Поз.	Обозначение	Наименование	Кол.	Примечание
				Документация		
А4			А20Б006.150СБ	Сборочный чертеж		
				Детали		
Б4		1	А20Б006.151	Швеллер		
				Швеллер 16 ГОСТ 8240-72 / ВСт3пс2 ГОСТ 535-79		
				L = 625 -1,75	2	8,9 кг
Б4		2	А20Б006.152	Швеллер		
				Швеллер 16 ГОСТ 8240-72 / ВСт3пс2 ГОСТ 535-79		
				L = 2060 -3,7	2	29,3 кг
Б4		3	А20Б006.153	Швеллер		
				Швеллер 16 ГОСТ 8240-72 / ВСт3пс2 ГОСТ 535-79		
				L = 432 -1,55	4	6,1 кг
Б4		4	А20Б006.154	Плита		
				Лист Б8,0 ГОСТ 19903-74 / ВСт3пс2 ГОСТ 14637-79		
				200-1,6 × 200-1,6	4	25,1 кг

Изм	Лист	№ докум	Подп	Дата	А20Б006.150		
Разраб.	Митехина				Рама под экономайзер	Лит	Лист	Листов
Пров	Рувинская					И		1
Рукгруппы	Грановский					Госстрой СССР Сантехпроект г. Москва
Н.контр	Фрадкин					
Утв	Спивак					

Формат А1

Подп. и дата | Инв. № дубл. | Взам. инв. № | Подп. и дата | Инв. № подл.

А20Б066.102

50/(√)

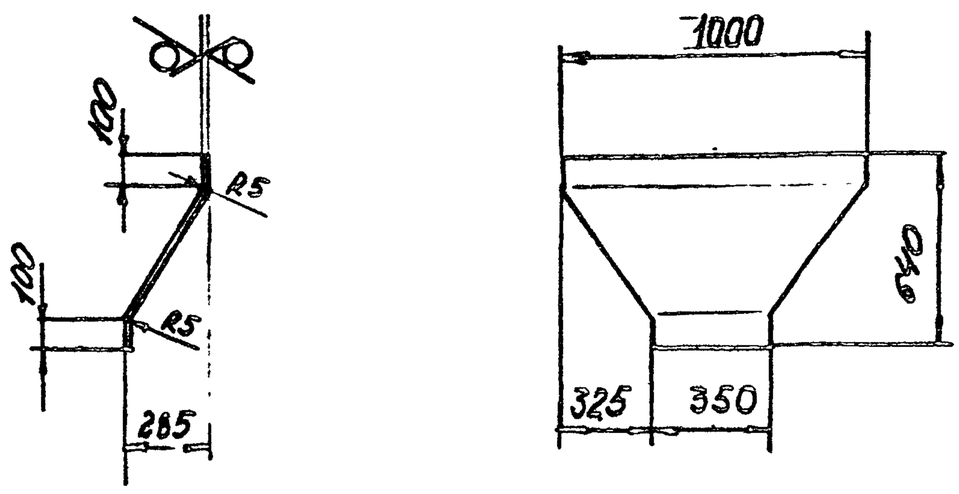

Неуказанные предельные отклонения размеров:
H14; h14; ±t2/2

Изм	Лист	№ докум	Подп	Дата	А20Б066.102		
Разраб	Митехина				Стенка	Лит	Масса	Масштаб
Пров.	Рувинская					И	20,0	1:20
Рукгруппы	Грановский					Лист	Листов 1
Н.контр	Фрадкин				Лист Б5,0 ГОСТ 19903-74 / ВСт3пс2 ГОСТ 14637-79	Госстрой СССР Сантехпроект г. Москва
Утв	Спивак					

Формат А4

Формат	Зона	Поз.	Обозначение	Наименование	Кол.	Примечание
				Документация		
А3			А20Б066.130СБ	Сборочный чертеж		
				Детали		
А4		1	А20Б066.131	Стенка	2	
А4		2	А20Б066.132	Стенка	2	
Б4		3	А20Б066.133	Уголок		
				Уголок 45×45×5-Б-ГОСТ 8509-72 / ВСт3пс2 ГОСТ 535-79		
				L = 550 -1,75	2	1,9 кг
Б4		4	А20Б066.134	Уголок		
				Уголок 45×45×5-Б-ГОСТ 8509-72 / ВСт3пс2 ГОСТ 535-79		
				L = 348 -1,4	2	1,2 кг

Изм	Лист	№ докум	Подп	Дата	А20Б066.135		
Разраб	Рувинская				Короб N13	Лит	Лист	Листов
Пров	Комиссаров					И		1
Рукгруппы	Грановский					Госстрой СССР Сантехпроект г. Москва
Н.контр	Фрадкин					
Утв	Спивак					

Формат А4

А206006.150СБ

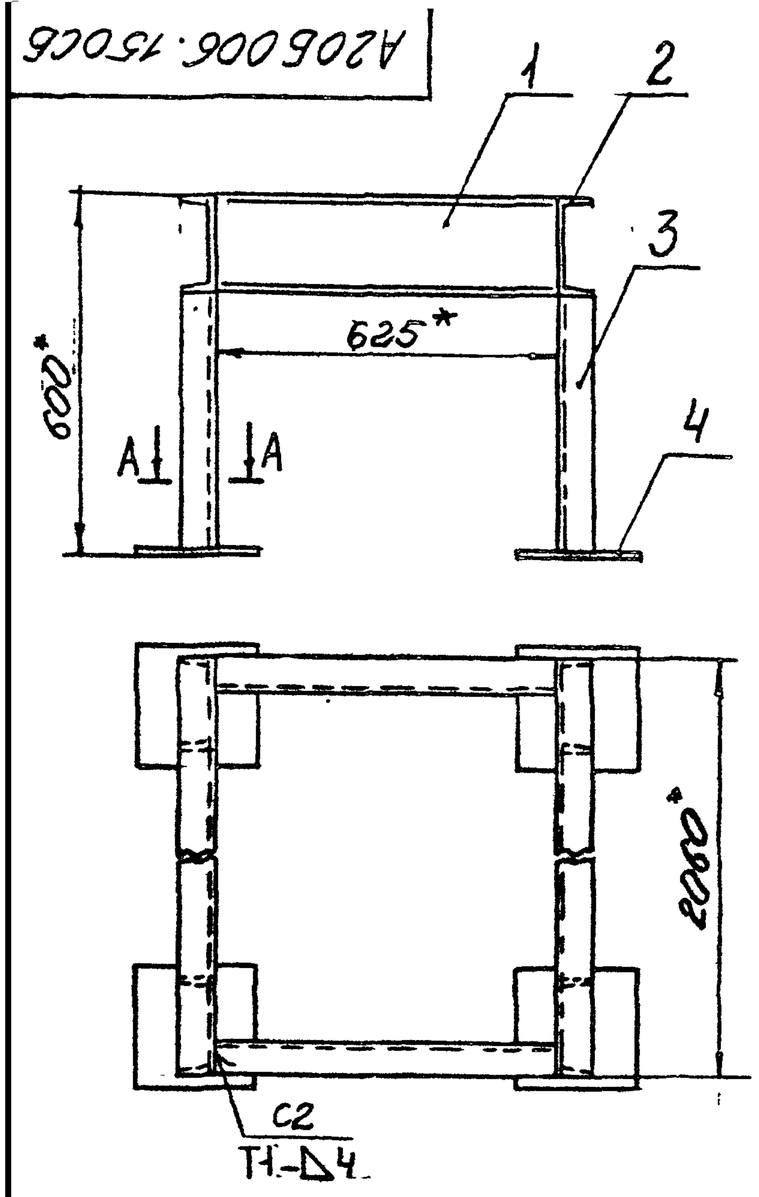

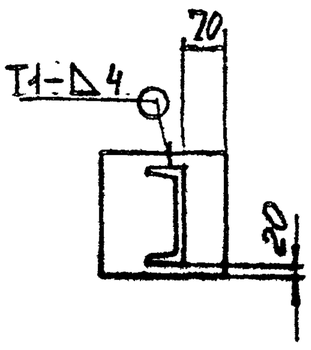

1. * Размеры для справок
2. Неуказанные предельные отклонения размеров: ±t2/2
3. Сварные швы по ГОСТ 5264-80

Изм	Лист	№ докум	Подп	Дата	А20Б066.150СБ		
Разраб		Митехина			Рама под экономайзер	Лит	Масса	Масштаб
Пров.		Рубинская				И	192,0	1:10
Рук группы		Гроновский				Лист	Листов 1
Гл спец		Ушомирская				Госстрой СССР Сантехпроект г Москва
Н контр.		Фрадкин				
Утв.		Сливак				

Формат А4

А206006.051

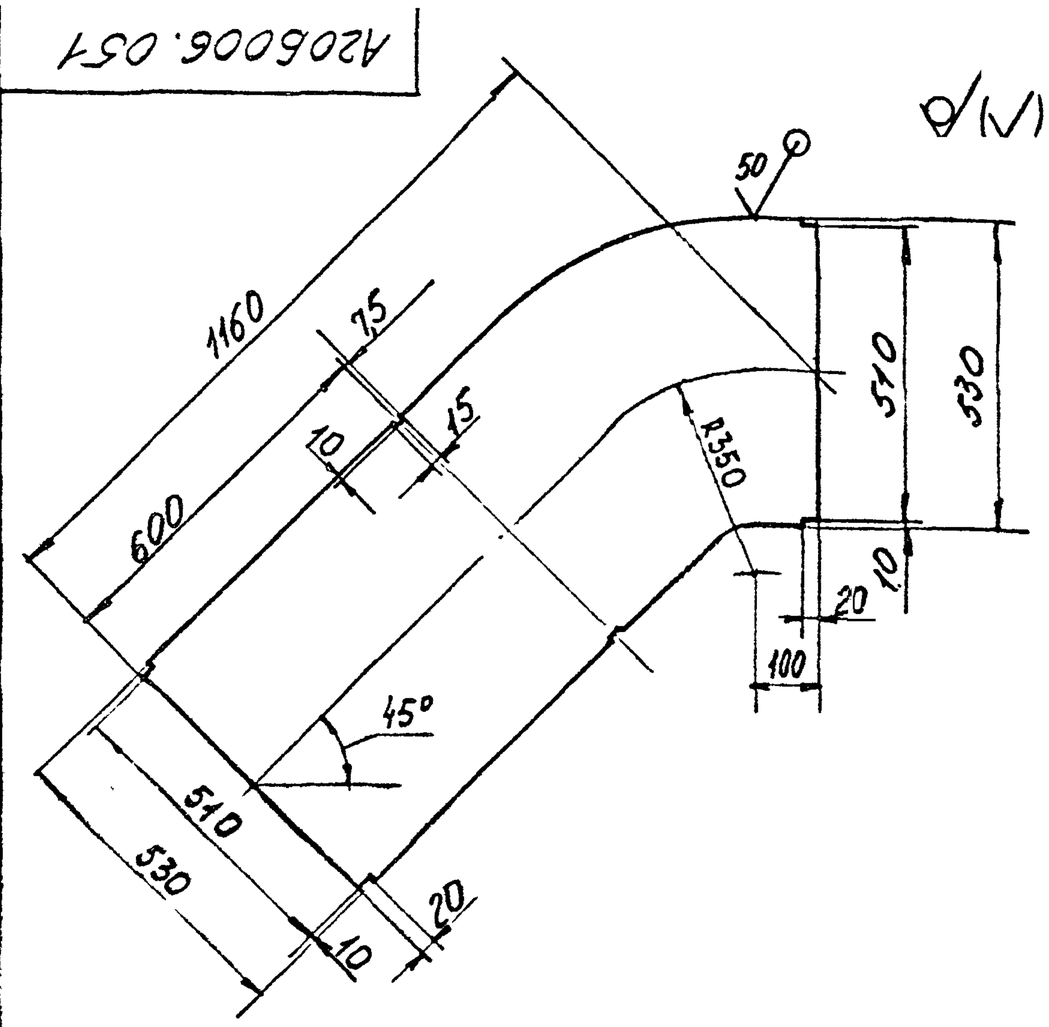

Неуказанные предельные отклонения размеров: H14; h14; ± t2/2

Изм	Лист	№ докум	Подп	Дата	А20Б066.051		
Разраб		Митехина			Стенка	Лит	Масса	Масштаб
Пров.		Рубинская				1	23,6	1:10
Рук группы		Гроновский				Лист	Листов 1
Н контр.		Фрадкин			Лист Б5,0 ГОСТ 19903-74 / ВСт3пс2 ГОСТ 14637-79	Госстрой СССР Сантехпроект г. Москва
Утв.		Сливак				

Формат А1

А206006.052

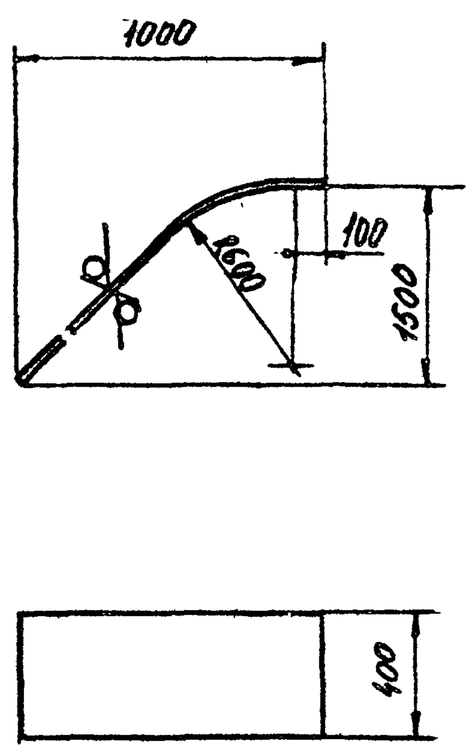

Неуказанные предельные отклонения размеров: h14; ± t2/2

Изм	Лист	№ докум	Подп	Дата	А20Б066.052		
Разраб		Митехина			Стенка	Лит	Масса	Масштаб
Пров.		Рубинская				1	15,5	1:20
Рук группы		Гроновский				Лист	Листов 1
Н контр.		Фрадкин			Лист Б5,0 ГОСТ 19903-74 / ВСт3пс2 ГОСТ 14637-79	Госстрой СССР Сантехпроект г Москва
Утв.		Сливак				

Формат А4

А206006.053

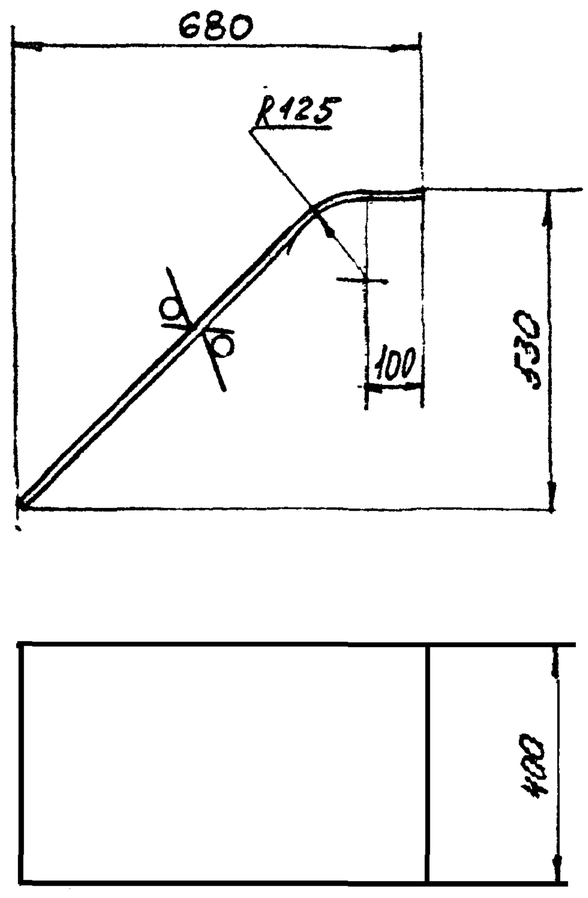

Неуказанные предельные отклонения размеров: h14; ± t2/2

Изм	Лист	№ докум.	Подп	Дата	А20Б066.053		
Разраб		Митехина			Стенка	Лит	Масса	Масштаб
Пров		Рубинская				И	11,8	1:10
Рук группы		Гроновский				Лист	Листов 1
Н контр		Фрадкин			Лист Б5,0 ГОСТ 19903-74 / ВСт3пс2 ГОСТ 14637-79	Госстрой СССР Сантехпроект г. Москва
Утв.		Сливак				

Формат А4

Инв № подл | Подп и дата | Взам инв № | Инв № дубл. | Подп и дата

Формат	Зона	Поз.	Обозначение	Наименование	Кол.	Примечание
				Документация		
А4			А215 067.180СБ	Сборочный чертеж		
				Детали		
Б4		1	А215 067.181	Полоса		
				Полоса $\frac{5\times50-Б\ ГОСТ\ 103-76}{ВСт2кп2\ ГОСТ\ 535-79}$		
				L=406-1,55	2	0,8кг
Б4		2	А215 067.182	Полоса		
				Полоса $\frac{5\times50-Б\ ГОСТ\ 103-76}{ВСт2кп2\ ГОСТ\ 535-79}$		
				L=454-1,55	2	0,9кг

Изм. Лист	№ докум.	Подп.	Дата	А215067.180
Разраб.	Меднова			Фланец
Пров.	Фрадкин			Лит. / Лист / Листов 1
Рукгруппы	Фрадкин			Госстрой СССР Сантехпроект г. Москва
Н. контр.	Грановский			
Утв.	Спивак			

Копировал: Формат А4

А216067.180СБ

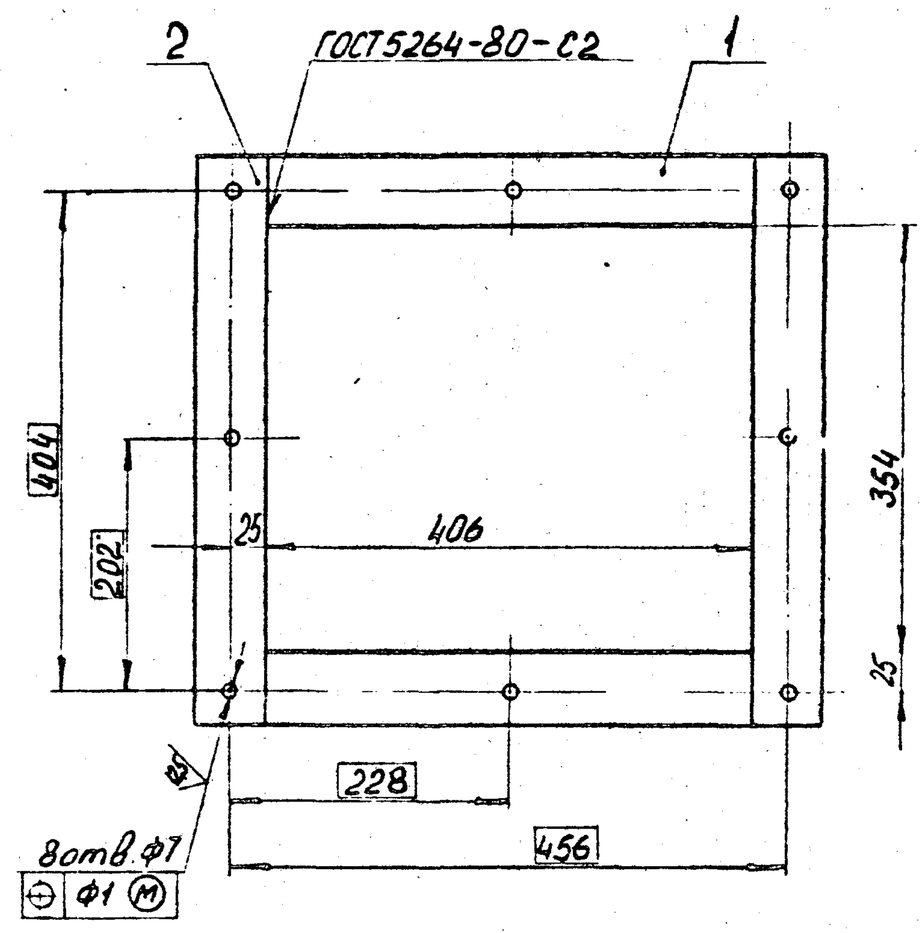

Неуказанные предельные отклонения размеров: Н14, ±t2/2.

Изм. Лист	№ докум.	Подп.	Дата	А216067.180СБ	
Разраб.	Меднова			Фланец	Лит. И / Масса 3,4 / Масштаб 1:5
Пров.	Фрадкин				Лист / Листов 1
Рукгруппы	Фрадкин				Госстрой СССР Сантехпроект г. Москва
Гл.спец.	Шиомирский				
Н. контр.	Грановский				
Утв.	Спивак				

Копировал Формат А4

Подп. и дата | Инв. № дубл. | Взам. инв. № | Подп. и дата | Инв. № подл.

Формат	Зона	Поз.	Обозначение	Наименование	Кол.	Примечание
				Документация		
А2			А215067.000СБ	Сборочный чертеж		
				Сборочные единицы		
А4		1	А215067.010	Патрубок входной	2	
А4		2	А215067.030	Короб N1	2	
А4		3	А215067.040	Короб переходный N1	1	
А4		4	А215067.050	Тройник с заслонкой	1	
А4		5	А215067.080	Карман всасывающий	1	
А4		6	А215067.090	Вставка гибкая	1	
А4		7	А215067.100	Вставка гибкая	1	
А4		8	А215067.120	Короб переходный N2	1	
А4		9	А215067.130	Короб N2	1	
А4		10	А215067.140	Основание виброизолирующее	1	
А4		11	А215067.160	Опора под карман	1	
				Стандартные изделия		
		15		Болт М6х20.36 ГОСТ 7798-70	28	

Изм. Лист	№ докум.	Подп.	Дата	А215067.000
Разраб.	Фрадкин			Воздуховоды котлоагрегата Е-2,5-0,9ГМ
Пров.				Лит. / Лист 1 / Листов 2
Рукгруппы	Фрадкин			Госстрой СССР Сантехпроект г. Москва
Н. контр.	Грановский			
Утв.	Спивак			

Копировал: Формат А4

Формат	Зона	Поз.	Обозначение	Наименование	Кол.	Примечание
		16		Болт М8х30.36 ГОСТ 7798-70	4	
		17		Гайка М6.4 ГОСТ 5915-70	28	
		18		Гайка М8.4 ГОСТ 5915-70	8	
				Прочие изделия		
		20		Подвеска жесткая с пловниками ЖП 12-780-2У ПГВУ 293-79	4	
				Материалы		
		23		Картон асбестовый КАОН-1-5 ГОСТ 2850-75	0,2	м²

Изм. Лист	№ докум.	Подп.	Дата	А215067.000	Лист 2

Копировал: 21772-03 23 Формат А4

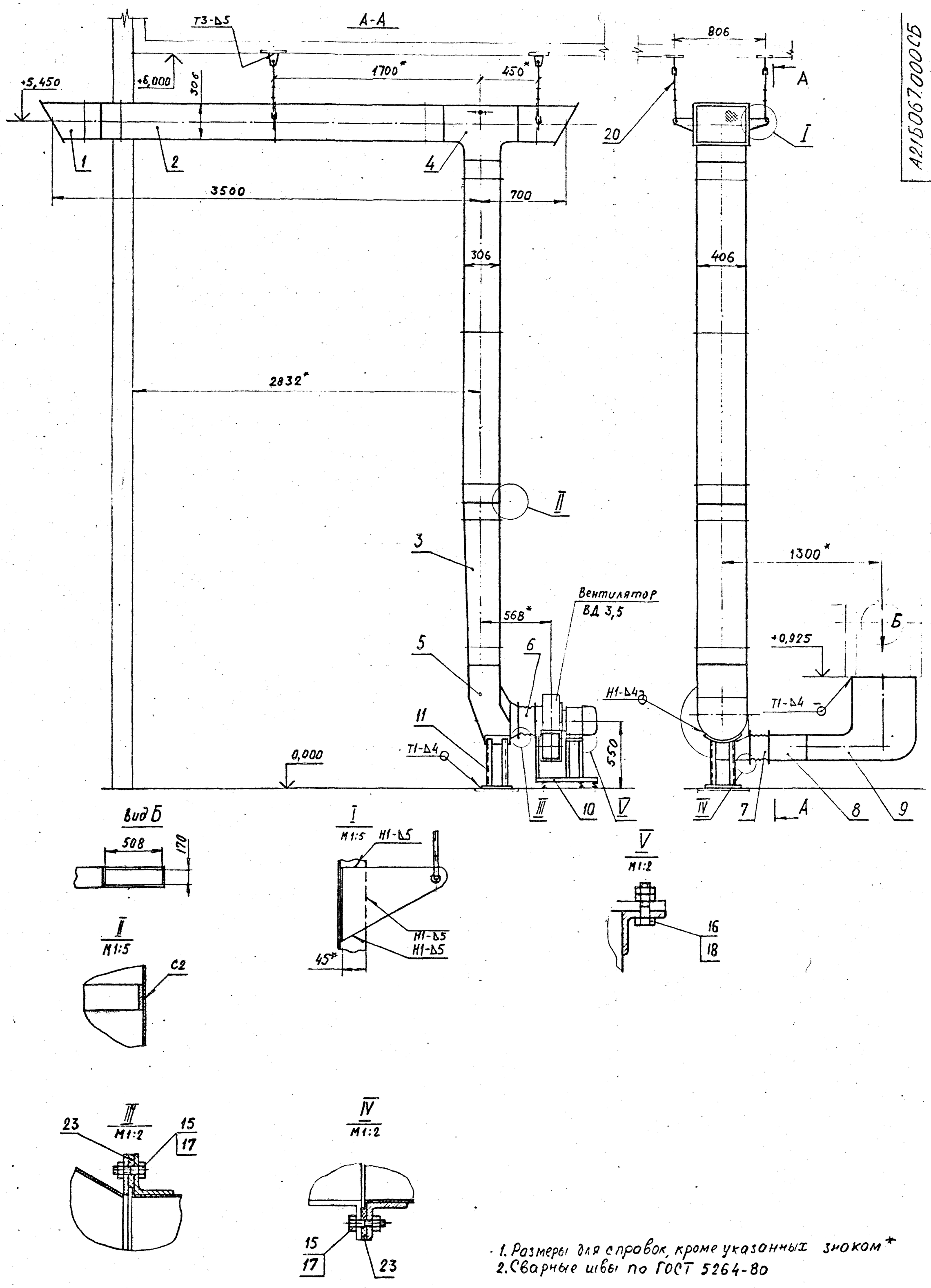

1. Размеры для справок, кроме указанных знаком *
2. Сварные швы по ГОСТ 5264-80

					А21Б067.000 СБ			
Изм.	Лист	№ докум.	Подп.	Дата	Воздуховоды котлоагрегата Е-2,5-09ГМ	Лит.	Масса	Масштаб
Разраб.		Фрадкин				И	485	1:20
Пров.		Чиомирская				Лист	Листов 1	
Рукоп.		Фрадкин				Госстрой СССР Сантехпроект г. Москва		
Гл. спец.		Чиомирская						
Н. контр.		Грановский						
Утв.		Спивак						

Копировал 21772-03 21 Формат А2

А215067.191

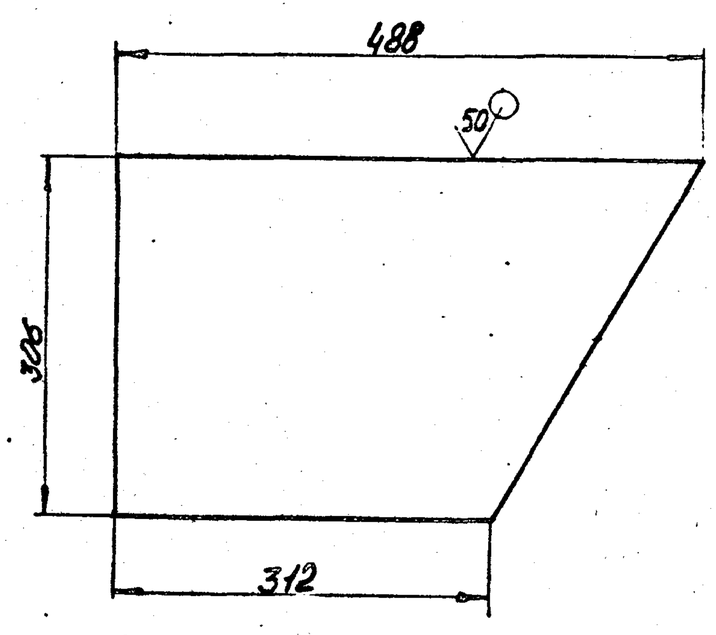

Неуказанные предельные отклонения размеров h14.

Изм.	Лист	№ докум.	Подп.	Дата
Разраб.		Меднова		
Пров.		Фрадкин		
Рук.группы		Фрадкин		
Гл.спец.		Чиомирская		
Н.контр.		Грановский		
Утв.		Сливак		

А215067.191

Боковина

Лит.	Масса	Масштаб
И	2,6	1:5

Лист | Листов 1

Лист Б3.0 ГОСТ 19903-74 / 1-IV-ВСт2кп2 ГОСТ 16523-70

Госстрой СССР Сантехпроект г. Москва

Копировал: Формат А4

Формат	Зона	Поз.	Обозначение	Наименование	Кол.	Примечание
				Документация		
А3			А215067.010СБ	Сборочный чертеж		
				Сборочные единицы		
А4		1	А215067.180	Фланец	1	
А4		2	А215067.190	Короб №3	1	
				Детали		
Б4		3	А215067.011	Ограждение		
				Сетка №1,5-1,8		
				ГОСТ 5336-67		
				453-1,55 × 506-1,75	1	0,8 кг
				Стандартные изделия		
		4		Болт М6×25.36		
				ГОСТ 7798-70	8	
		5		Гайка М6.4		
				ГОСТ 7798-70	8	

Инв.№ подл. | Подп. и дата | Взам.инв.№ | Инв.№ дубл. | Подп. и дата

Изм.	Лист	№ докум.	Подп.	Дата
Разраб.		Меднова		
Пров.		Фрадкин		
Рук.группы		Фрадкин		
Н.контр.		Грановский		
Утв.		Сливак		

А215067.010

Патрубок входной

Лит.	Лист	Листов
И		1

Госстрой СССР Сантехпроект г. Москва

Копировал: Формат А4

А215067.010СБ

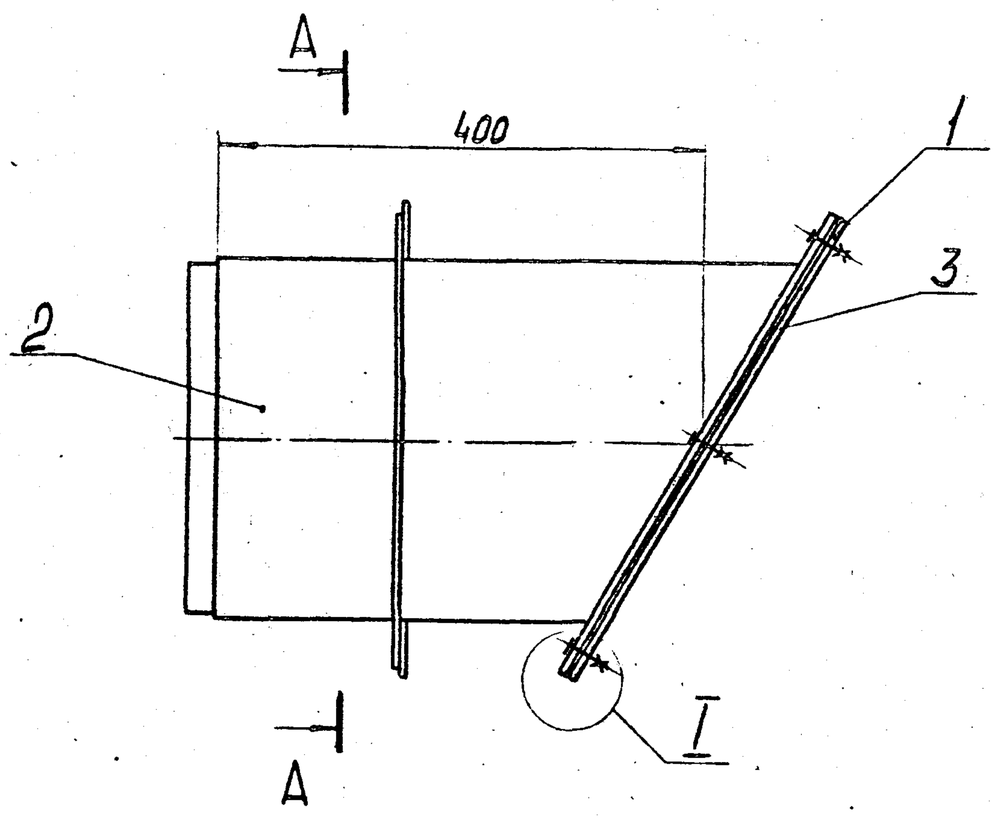

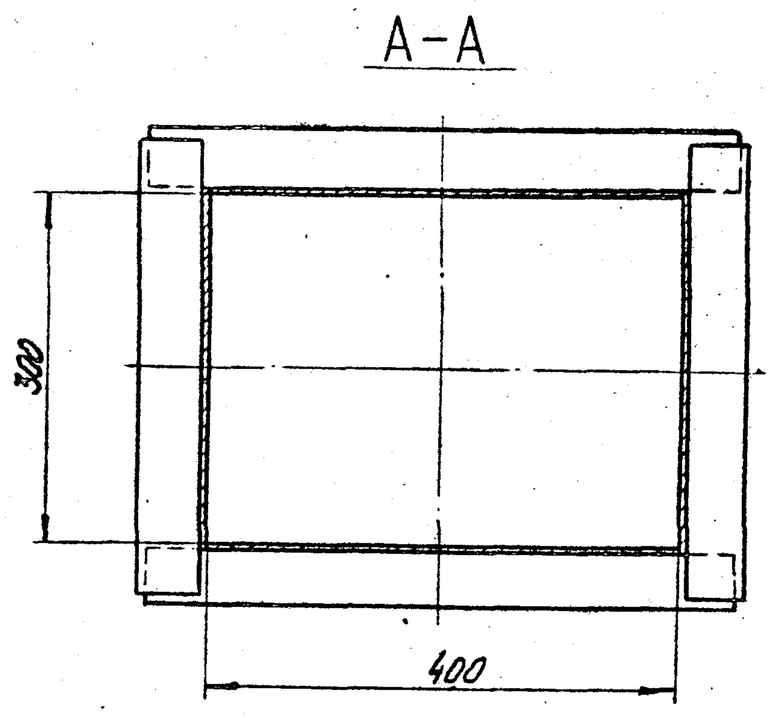

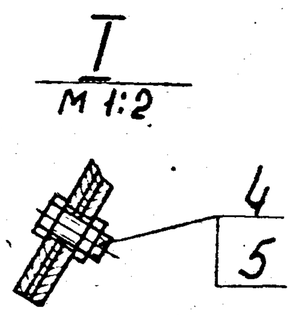

Размеры для справок.

Изм.	Лист	№ докум.	Подп.	Дата
Разраб.		Меднова		
Пров.		Фрадкин		
Рук.группы		Фрадкин		
Гл.спец.		Чиомирская		
Н.контр.		Грановский		
Утв.		Сливак		

А215067.010СБ

Патрубок входной

Лит.	Масса	Масштаб
И	27	1:5

Лист | Листов 1

Госстрой СССР Сантехпроект г. Москва

Копировал 21772-03 25 Формат А3

Формат	Зона	Поз.	Обозначение	Наименование	Кол.	Примечание
				Документация		
А4			А21Б067.030СБ	Сборочный чертеж		
				Детали		
Б4		1	А21Б067.031	Лист		
				Лист Б3,0 ГОСТ 19903-74 / 1-IV-ВСт2кп2 ГОСТ 16523-70		
				306-1,4 × 2800-5,4	2	20,18 кг.
Б4		2	А21Б067.032	Лист		
				Лист Б3,0 ГОСТ 19903-74 / 1-IV-ВСт2кп2 ГОСТ 16523-70		
				400-1,4 × 2800-5,4	2	26,37 кг.
Б4		3	А21Б067.033	Ребро L=486-1,55		
				Полоса 50×5-Б ГОСТ 103-76 / ВСт2кп2-I ГОСТ 535-79	6	0,95 кг.
Б4		4	А21Б067.034	Ребро L=386-1,4		
				Полоса 50×5-Б ГОСТ 103-76 / ВСт2кп2-I ГОСТ 535-79	6	0,76 кг.
Б4		5	А21Б067.035	Полоса L=390-1,4		
				Полоса 50×5-Б ГОСТ 103-76 / ВСт2кп2-I ГОСТ 535-79	2	0,77 кг.
Б4		6	А21Б067.036	Полоса L=300-1,3		
				Полоса 50×5-Б ГОСТ 103-76 / ВСт2кп2-I ГОСТ 535-79	2	0,59 кг.

А21Б067.030

Изм.	Лист	№ докум.	Подп.	Дата
Разраб.	Чебоксарова			
Пров.	Фрадкин			
Рук.группы	Фрадкин			
Н.контр.	Грановский			
Утв.	Сливак			

Короб N1

Лит.	Лист	Листов
И		1

Госстрой СССР Сантехпроект г. Москва

Копировал: Формат А4

А21Б067.030СБ

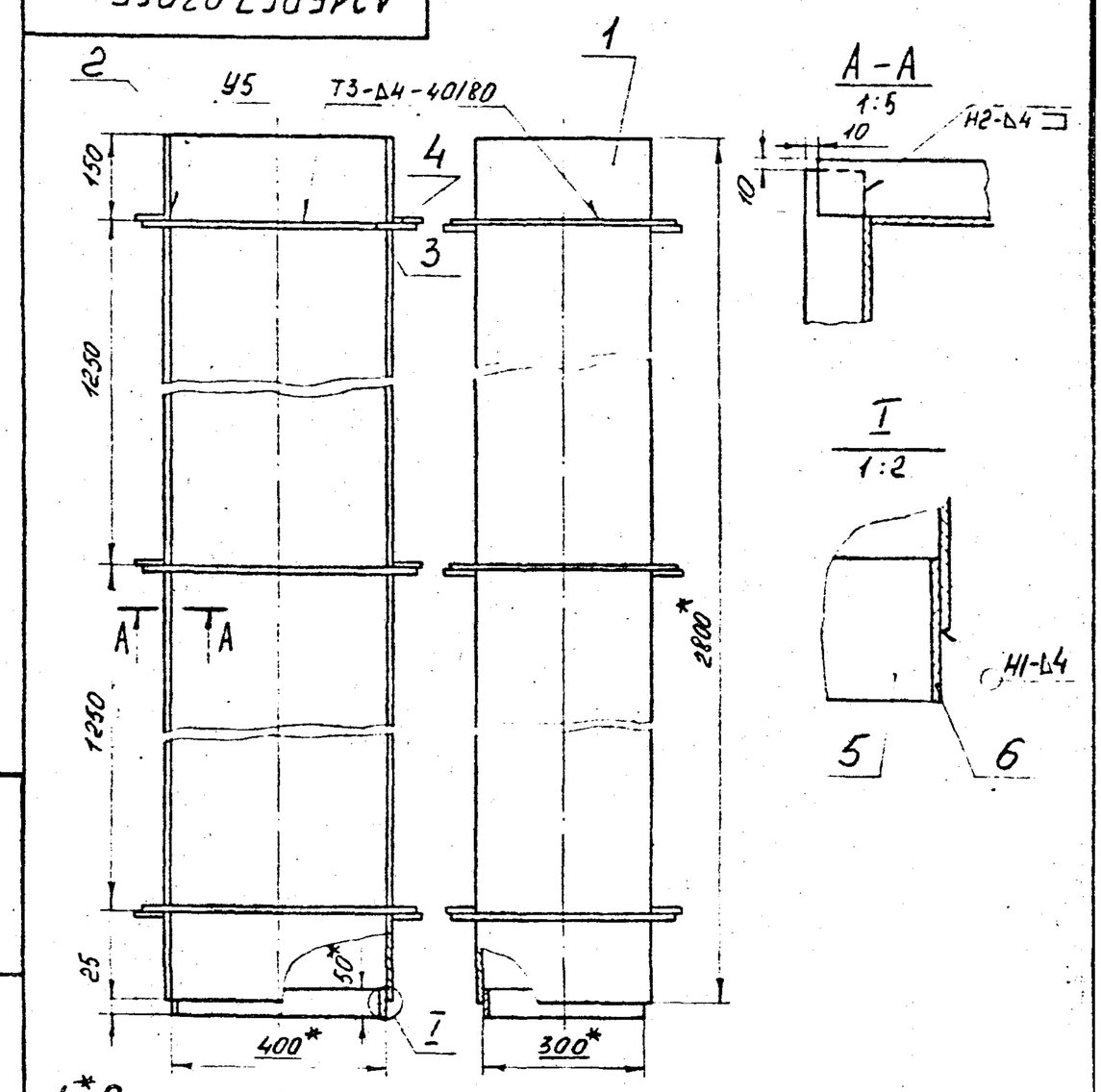

1. * Размеры для справок.
2. $\pm\frac{t_2}{2}$.
3. Сварные швы по ГОСТ 5264-80

Изм.	Лист	№ докум.	Подп.	Дата
Разраб.	Чебоксарова			
Пров.	Фрадкин			
Рук.группы	Фрадкин			
Гл. спец.	Шпомирская			
Н.контр.	Грановский			
Утв.	Сливак			

Короб N1

Лит.	Масса	Масштаб
И	108	1:10

Лист | Листов 1

Госстрой СССР Сантехпроект г. Москва

Копировал: Формат А4

А21Б067.041

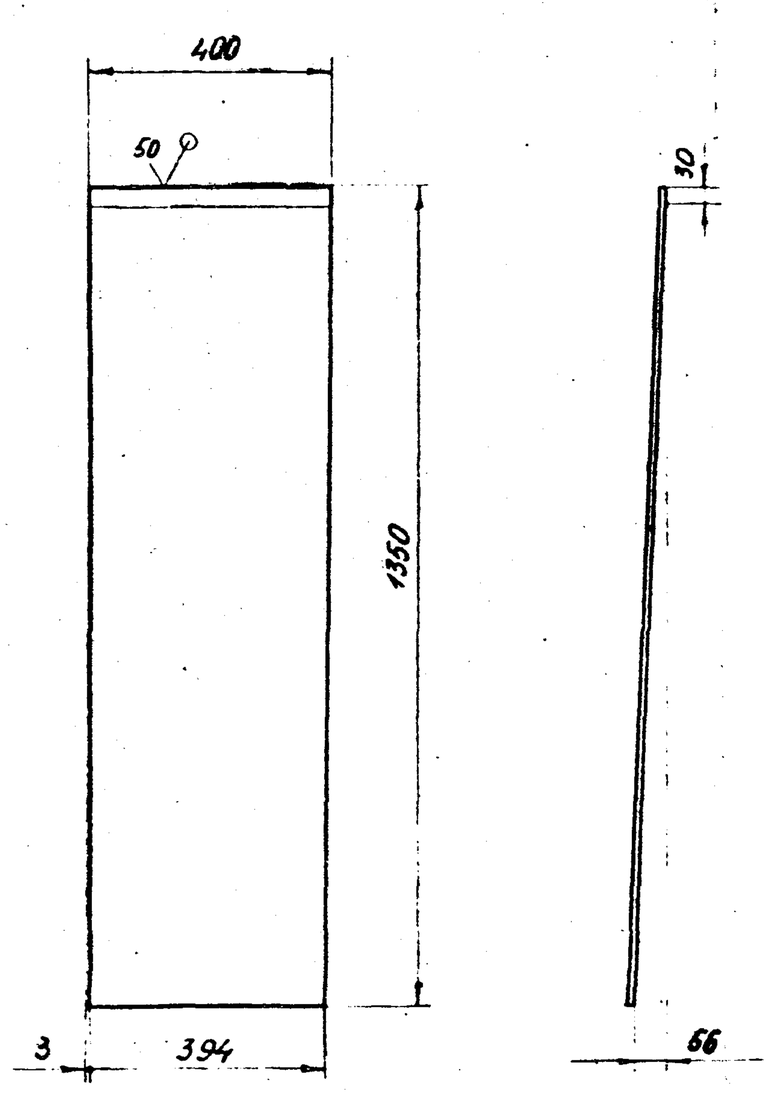

Неуказанные предельные отклонения размеров: h14; $\pm\frac{t_2}{2}$.

А21Б067.041

Изм.	Лист	№ докум.	Подп.	Дата
Разраб.	Чебоксарова			
Пров.	Фрадкин			
Рук.группы	Фрадкин			
Гл. спец.	Шпомирская			
Н.контр.	Грановский			
Утв.	Сливак			

Лист

Лит.	Масса	Масштаб
	12,42	1:10

Лист | Листов 1

Б3,0 ГОСТ 19903-79 / Лист 1-IV-ВСт2кп2 ГОСТ 16523-70

Госстрой СССР Сантехпроект г. Москва

Копировал: Формат А4

А21Б067.040СБ

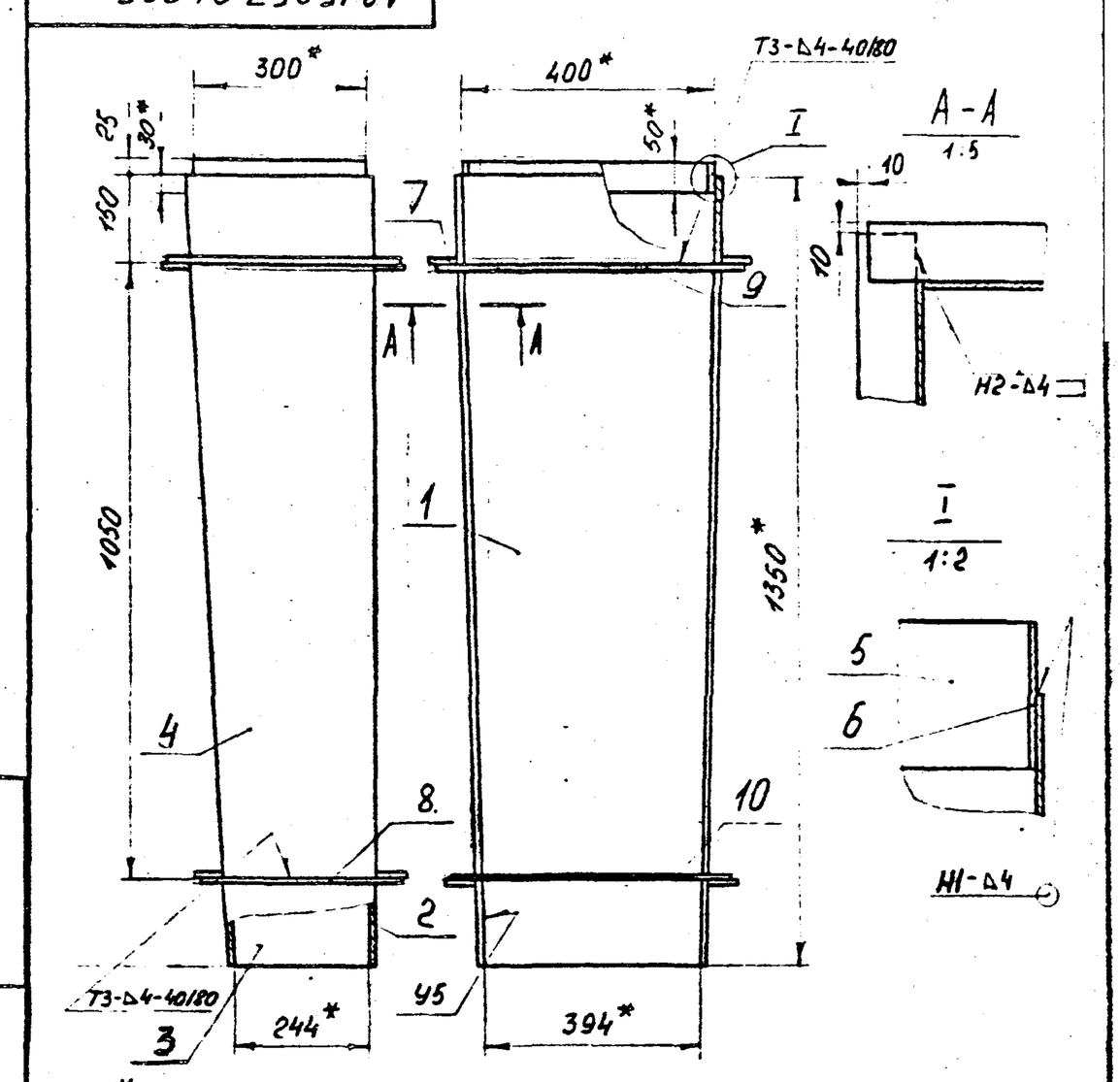

1. * Размеры для справок
2. $\pm\frac{t_2}{2}$.
3. Сварные швы по ГОСТ 5264-80

Изм.	Лист	№ докум.	Подп.	Дата
Разраб.	Чебоксарова			
Пров.	Фрадкин			
Рук.группы	Фрадкин			
Гл. спец.	Шпомирская			
Н.контр.	Грановский			
Утв.	Сливак			

Короб переходный N1

Лит.	Масса	Масштаб
И	54	1:10

Лист | Листов 1

Госстрой СССР Сантехпроект г. Москва

Копировал: 21772-03 26 Формат А4

Формат	Зона	Поз.	Обозначение	Наименование	Кол.	Примечание
				Документация		
А2			А21Б 067.050 СБ	Сборочной чертеж		
				Сборочные единицы		
А4		1	А21Б 067.060	Тройник	1	
А4		2	А21Б 067.070	Заслонка	1	
А4		3	А21Б 067.200	Вал	1	
				Детали		
А4		4	А21Б 067 051	Подшипник	1	
А4		5	А21Б 067.052	Крышка	1	
А4		6	А21Б 067 053	Прокладка	1	
А4		7	А21Б 067.054	Кольцо упорное	2	
А4		8	А21Б 067.055	Ось	1	
А4		9	-01	Ось	1	
А4		10	А21Б 067 056	Крышка сальника	1	
А4		11	А21Б 067.057	Прокладка	2	
А3		12	А21Б 067.058	Подшипник	1	
				Стандартные изделия		
				Болты ГОСТ 7798-70		
		13		М8 х 20.36	3	

Изм	Лист	№ докум.	Подп.	Дата
Разраб.	Чебоксарова			
Пров.	Фрадкин			
Рукоятны	Фрадкин			
Н. контр.	Грановский			
Утв.	Спивак			

А21Б 067.050

Тройник с заслонкой

Лит.	Лист	Листов
И	1	2

Госстрой СССР Сантехпроект г. Москва

Копировал: Формат: А4

Формат	Зона	Поз.	Обозначение	Наименование	Кол.	Примечание
				Болты ГОСТ 7798-70		
		14		М8 × 80.36	4	
		15		М10 × 45.36	2	
				Гайки ГОСТ 5915-70		
		16		М8.4	4	
		17		М16.4	4	
				Шайбы ГОСТ 6402-70		
		18		Шайба 8.65Г	4	
		19		Шайба 16.65Г	4	
				Материалы		
		20		Набивка плетеная марки АС10 ГОСТ 5152-77	0.75 м	

Инв. № подл. | Подп. и дата | Взам. инв. № | Инв. № дубл. | Подп. и дата

Изм	Лист	№ докум.	Подп.	Дата

А21Б067.050

Лист 2

Копировал: Формат А4

Формат	Зона	Поз.	Обозначение	Наименование	Кол.	Примечание
				Документация		
А4			А21Б067.040СБ	Сборочный чертеж		
				Детали		
А4		1	А21Б067.041	Лист	1	
А4		2	А21Б067.042	Лист	1	
А4		3	А21Б067.043	Лист	1	
		4	-01	Лист	1	
Б4		5	А21Б067.044	Полоса		
				Полоса $\frac{50\times5-Б\ ГОСТ\ 103-76}{ВСт2кп2-I\ ГОСТ\ 535-79}$		
				$L = 390_{-1,4}$	2	0,77 кг.
Б4		6	А21Б067.045	Полоса		
				Полоса $\frac{50\times5-Б\ ГОСТ\ 103-76}{ВСт2кп2-I\ ГОСТ\ 535-79}$		
				$L = 300_{-1,3}$	2	0,59 кг.
Б4		7	А21Б067.046	Ребро		
				Полоса $\frac{50\times5-Б\ ГОСТ\ 103-76}{ВСт2кп2-I\ ГОСТ\ 535-79}$		
				$L = 381_{-1,4}$	2	0,75 кг.
Б4		8	А21Б067.047	Ребро		
				Полоса $\frac{50\times5-Б\ ГОСТ\ 103-76}{ВСт2кп2-I\ ГОСТ\ 535-79}$		
				$L = 336_{-1,4}$	2	0,66 кг.

Изм	Лист	№ докум.	Подп.	Дата
Разраб.	Чебоксарова			
Пров.	Фрадкин			
Рукоятны	Фрадкин			
Н. контр.	Грановский			
Утв.	Спивак			

А21Б067.040

Короб переходный №1

Лит.	Лист	Листов
И	1	2

Госстрой СССР Сантехпроект г. Москва

Копировал: Формат: А4

Формат	Зона	Поз.	Обозначение	Наименование	Кол.	Примечание
Б4		9	А21Б067.048	Ребро		
				Полоса $\frac{50\times5-Б\ ГОСТ\ 103-76}{ВСт2кп2-I\ ГОСТ\ 535-79}$		
				$L = 486_{-1,55}$	2	0,95 кг.
Б4		10	А21Б067.049	Ребро		
				Полоса $\frac{50\times5-Б\ ГОСТ\ 103-76}{ВСт2кп2-I\ ГОСТ\ 535-79}$		
				$L = 480_{-1,55}$	2	0,94 кг.

Инв. № подл. | Подп. и дата | Взам. инв. № | Инв. № дубл. | Подп. и дата

Изм	Лист	№ докум.	Подп.	Дата

А21Б067.040

Лист 2

Копировал: 21972-03 27 Формат А4

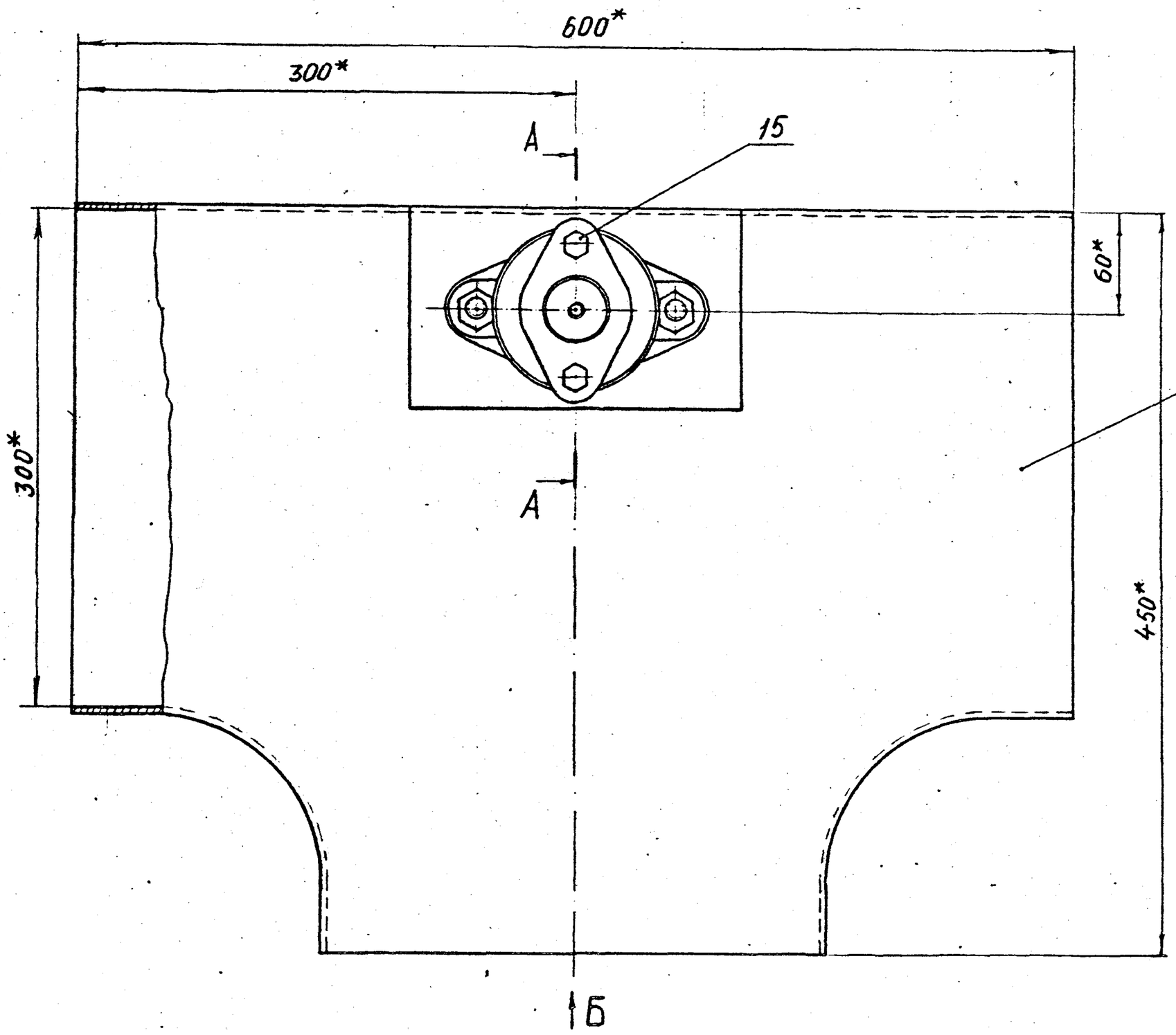

А–А
М 1:4

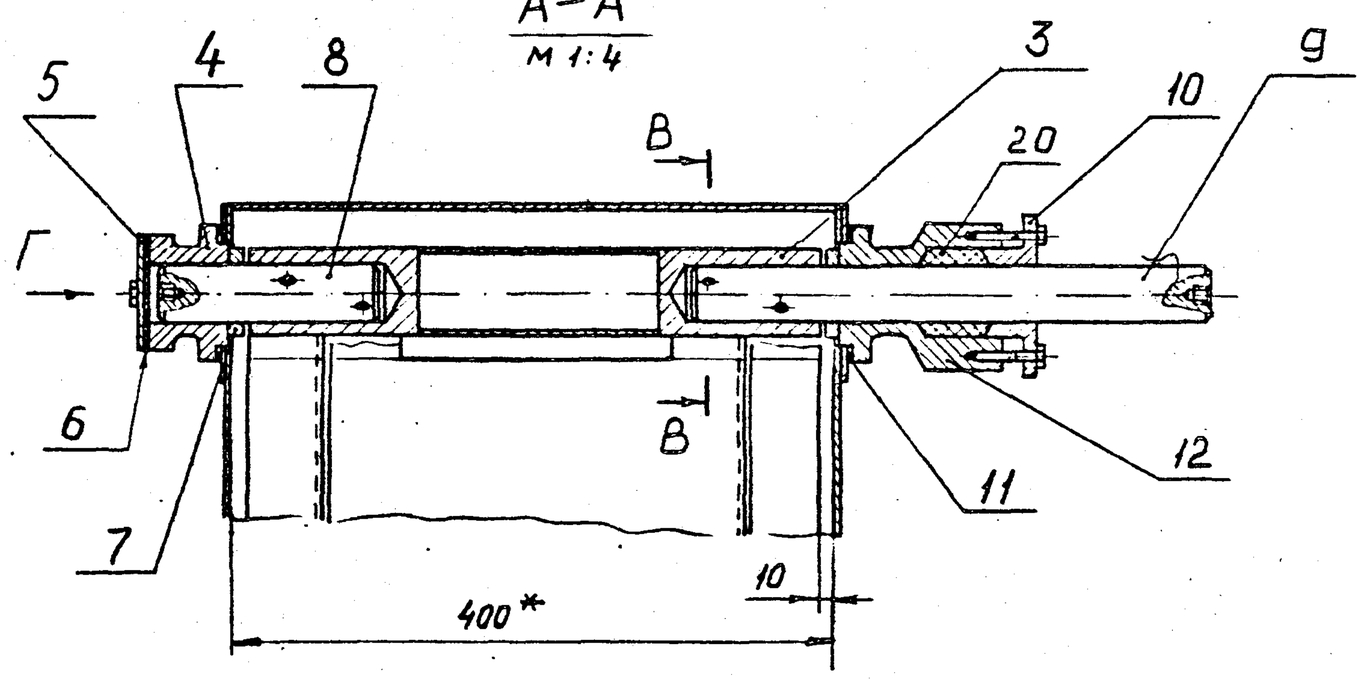

Вид Б
М 1:5

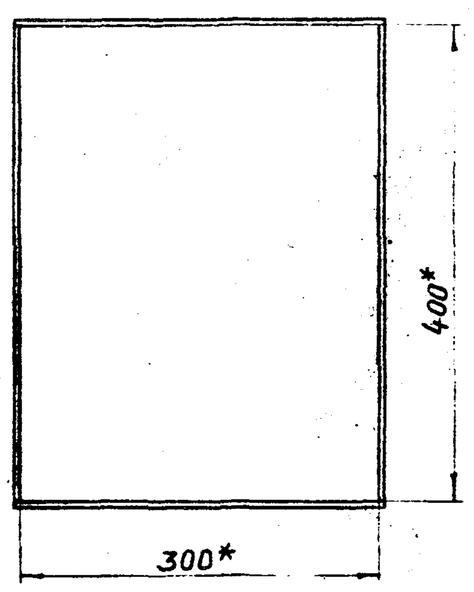

В–В
М 1:2

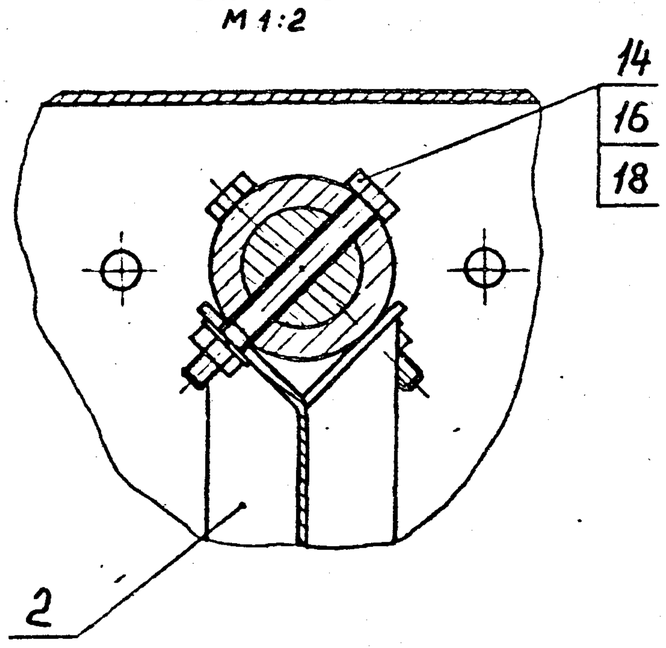

Вид Г
М 1:2

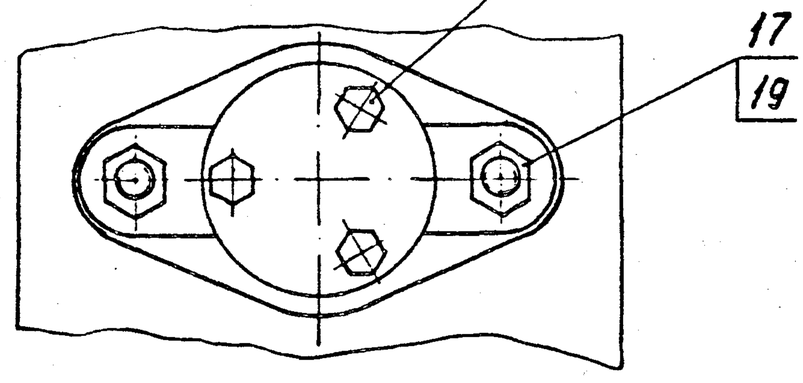

1* Размеры для справок.

2. $\pm\frac{t_2}{2}$.

					А21Б 067 050. СБ			
Изм.	Лист	№ докум.	Подп.	Дата	Тройник с заслонкой	Лит.	Масса	Масштаб
Разраб.		Чебоксоров					46,87	1:2,5
Пров.		Фрадкин				Лист	Листов 1	
Рук.группы		Фрадкин				Госстрой СССР Сантехпроект г. Москва		
Гл. спец.		Чшомирская						
Н. контр.		Громовский						
Утв.		Сливак						

А21б067.052

(√)А

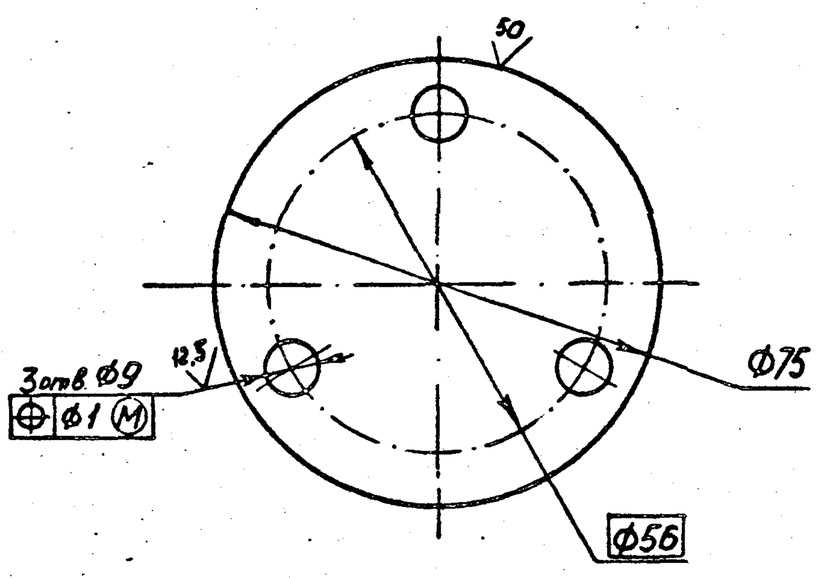

Неуказанные предельные отклонения размеров: H14, h14.

					21Б067.052			
Изм	Лист	№ докум.	Подп.	Дата	Крышка	Лит.	Масса	Масштаб
Разраб.		Чеботкоров				И	0,7	1:1
Пров.		Фрадкин				Лист	Листов 1	
Рук.группы		Фрадкин						
Гл.спец.		Ушомирская			Лист 65,0 ГОСТ 19903-74 / 4-П 8Ст 3кп ГОСТ 14637-79	Госстрой СССР Сантехпроект г. Москва		
Н.контр.		Грановский						
Утв.		Сливок						

Копировал: Формат А4

Взам.инв.№ | Подп. и дата | Инв.№подл. | Подп. и дата

А21б067.053

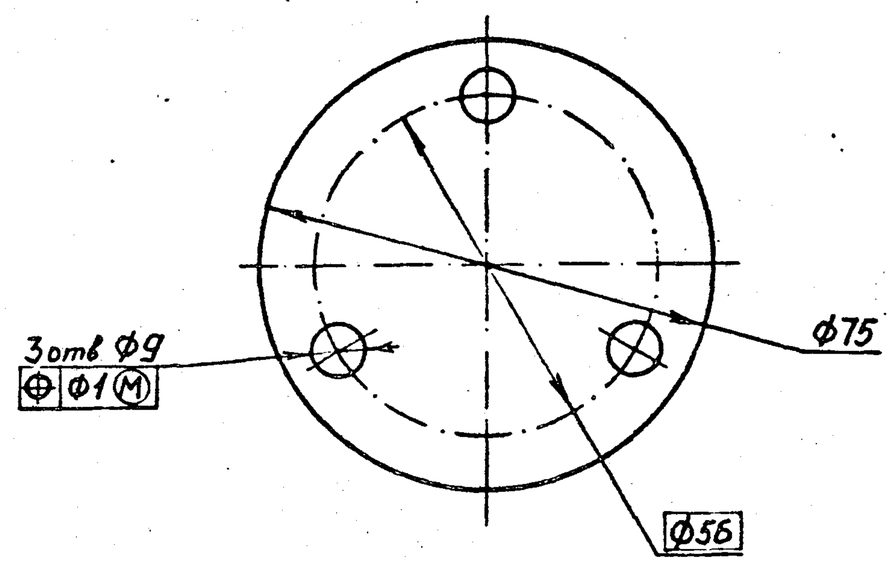

Неуказанные предельные отклонения размеров: H14, h14.

					А21б067.053			
Изм	Лист	№ докум	Подп.	Дата	Прокладка	Лит.	Масса	Масштаб
Разраб.		Чеботкоров				И	0,01	1:1
Пров.		Фрадкин				Лист	Листов 1	
Рук.группы		Фрадкин						
Гл.спец.		Ушомирская			Картон асбестовый КАОН-1-2 ГОСТ 2850-80	Госстрой СССР Сантехпроект г. Москва		
Н.контр.		Грановский						
Утв.		Сливок						

Копировал: Формат А4

А21б067.054

(√)12,5

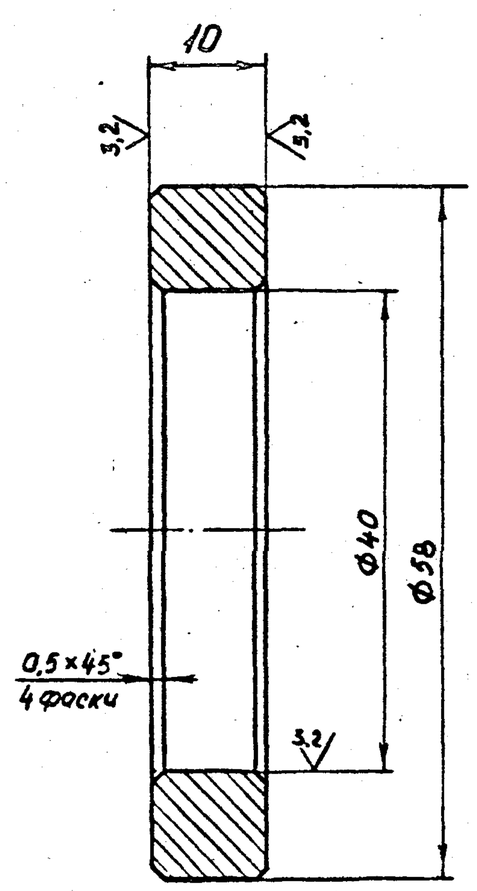

Неуказанные предельные отклонения размеров: H14, h14.

					А21б067.054			
Изм	Лист	№ докум.	Подп.	Дата	Кольцо упорное	Лит.	Масса	Масштаб
Разраб.		Чеботкоров				И	0,07	2:1
Пров.		Фрадкин				Лист	Листов 1	
Рук.группы		Фрадкин						
Гл.спец.		Ушомирская			Сталь 45 ГОСТ 1050-74	Госстрой СССР Сантехпроект г. Москва		
Н.контр.		Грановский						
Утв.		Сливок						

Копировал: Формат А4

Взам.инв.№ | Подп. и дата | Инв.№подл. | Подп. и дата

А21б067.055

(√)12,5

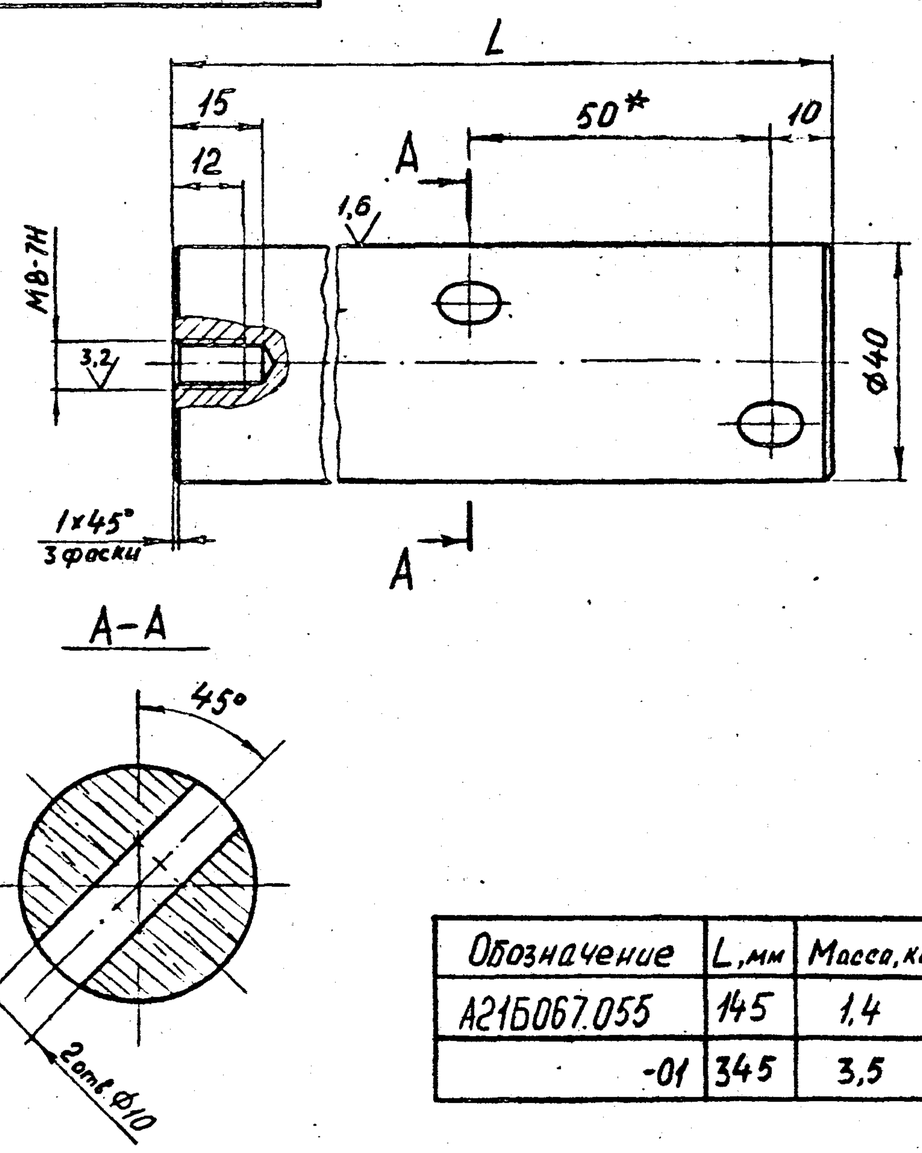

Обозначение	L, мм	Масса, кг
А21б067.055	145	1,4
-01	345	3,5

1.* Обработать по А21б067.071

2. H14, h14, $\pm \frac{t_2}{2}$.

					А21б067.055			
Изм	Лист	№ докум	Подп.	Дата	Ось	Лит.	Масса	Масштаб
Разраб.		Чеботкоров				И	см. табл	—
Пров.		Фрадкин				Лист	Листов 1	
Рук.группы		Фрадкин						
Гл.спец.		Ушомирская			Сталь 45 ГОСТ 1050-74	Госстрой СССР Сантехпроект г. Москва		
Н.контр.		Грановский						
Утв.		Сливок						

Копировал: 21772-03 29 Формат А4

А21506 7.056

12,5 (√)

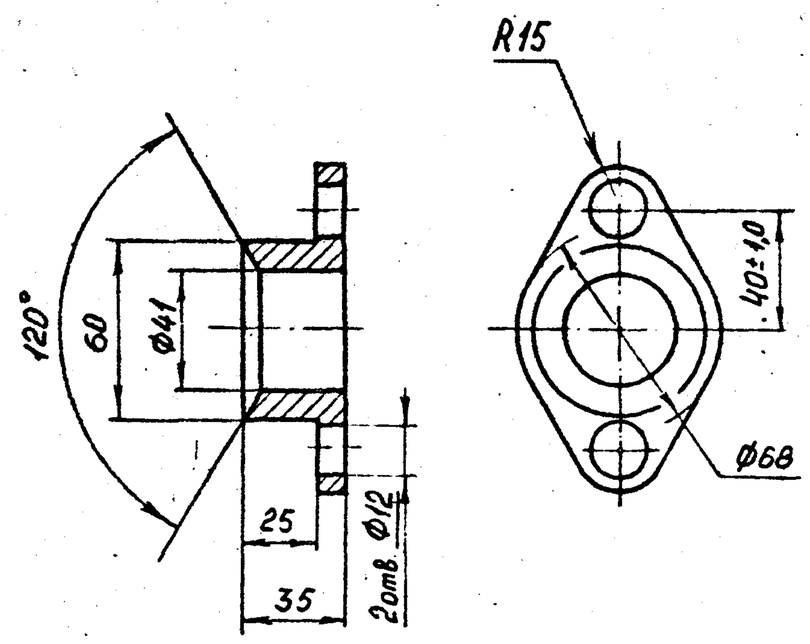

Неуказанные предельные отклонения размеров: $H14, h14, \pm\frac{t_2}{2}$.

Изм	Лист	№ докум.	Подп.	Дата	А21506 7.056			
Разраб.		Четвоксоров			Крышка сальника	Лит.	Масса	Масштаб
Пров.		Фрадкин				И	0,5	1:2
Рук.группы		Фрадкин				Лист	Листов 1	
Гл.спец.		Чиомирская			СЧ18-36 ГОСТ 1412-79	Госстрой СССР Сантехпроект г. Москва		
Н.контр.		Грановский						
Утв.		Сливак						

Копировал. Формат А4

А21506 7.057

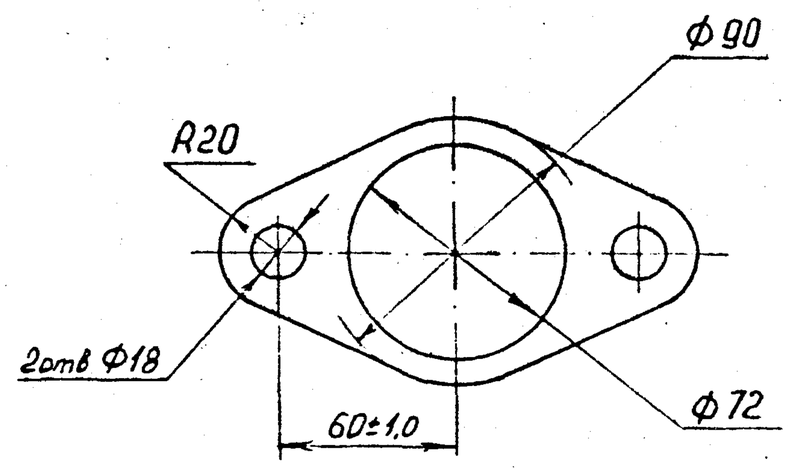

Неуказанные предельные отклонения размеров: $H14, \pm\frac{t_2}{2}$

Изм	Лист	№ докум.	Подп.	Дата	А21506 7.057			
Разраб.		Чеоксоров			Прокладка	Лит.	Масса	Масштаб
Пров.		Фрадкин				И	0,04	1:2
Рук.группы		Фрадкин				Лист	Листов 1	
Гл.спец.		Чиомирская			Картон асбестовый КАОН-1-2 ГОСТ 2850-80	Госстрой СССР Сантехпроект г. Москва		
Н.контр.		Грановский						
Утв.		Сливак						

Копировал: Формат А4

Инв. № подл. | Подп. и дата | Взам. инв. № | Инв. № дубл. | Подп. и дата

А21506 7.058

12,5 (√)

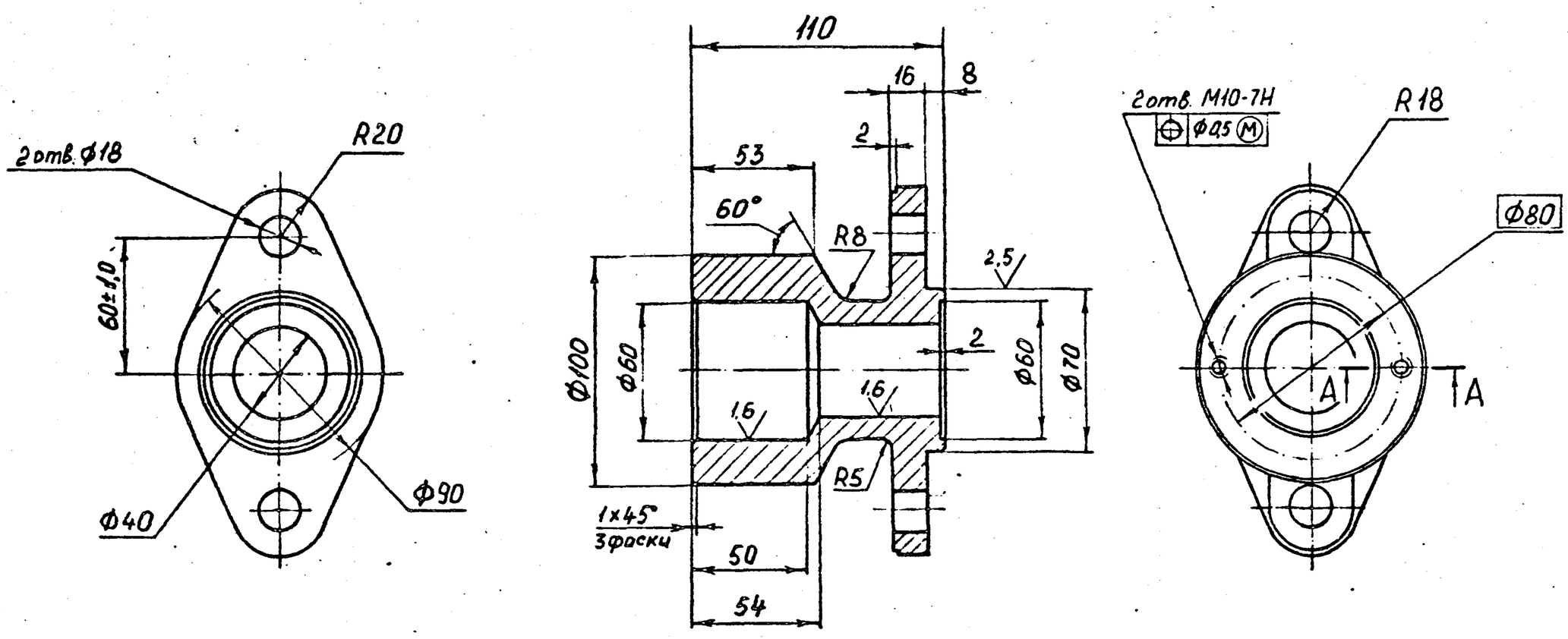

А-А
М 1:1

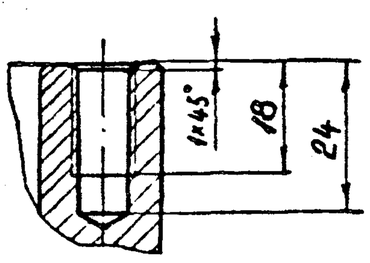

Неуказанные предельные отклонения размеров: $H14, h14, \pm\frac{t_2}{2}$.

Изм	Лист	№ докум.	Подп.	Дата	А21506 7.058			
Разраб.		Четвоксоров			Подшипник	Лит.	Масса	Масштаб
Пров.		Фрадкин				И	3,42	1:2
Рук.группы		Фрадкин				Лист	Листов 1	
Гл.спец.		Чиомирская			СЧ18-36 ГОСТ 1412-79	Госстрой СССР Сантехпроект г. Москва		
Н.контр.		Грановский						
Утв.		Сливак						

Копировал: 21772-03 30 Формат А4

А216 067 060 СБ

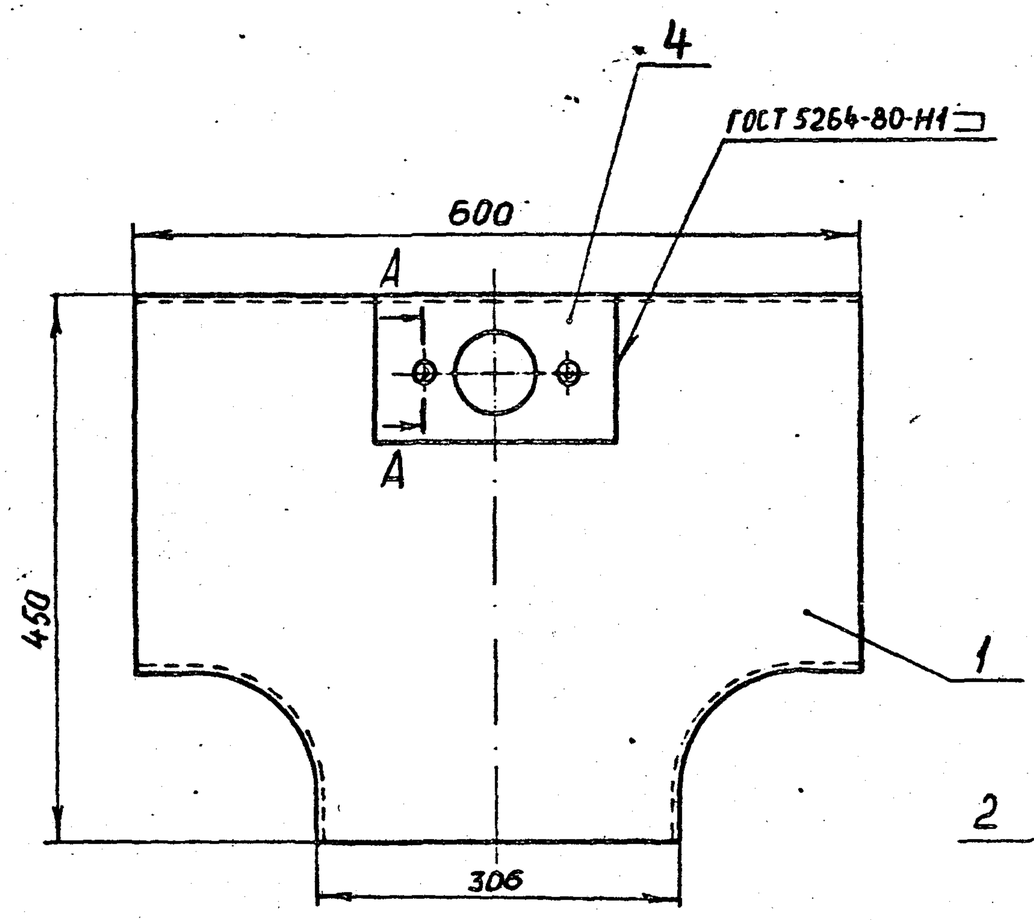

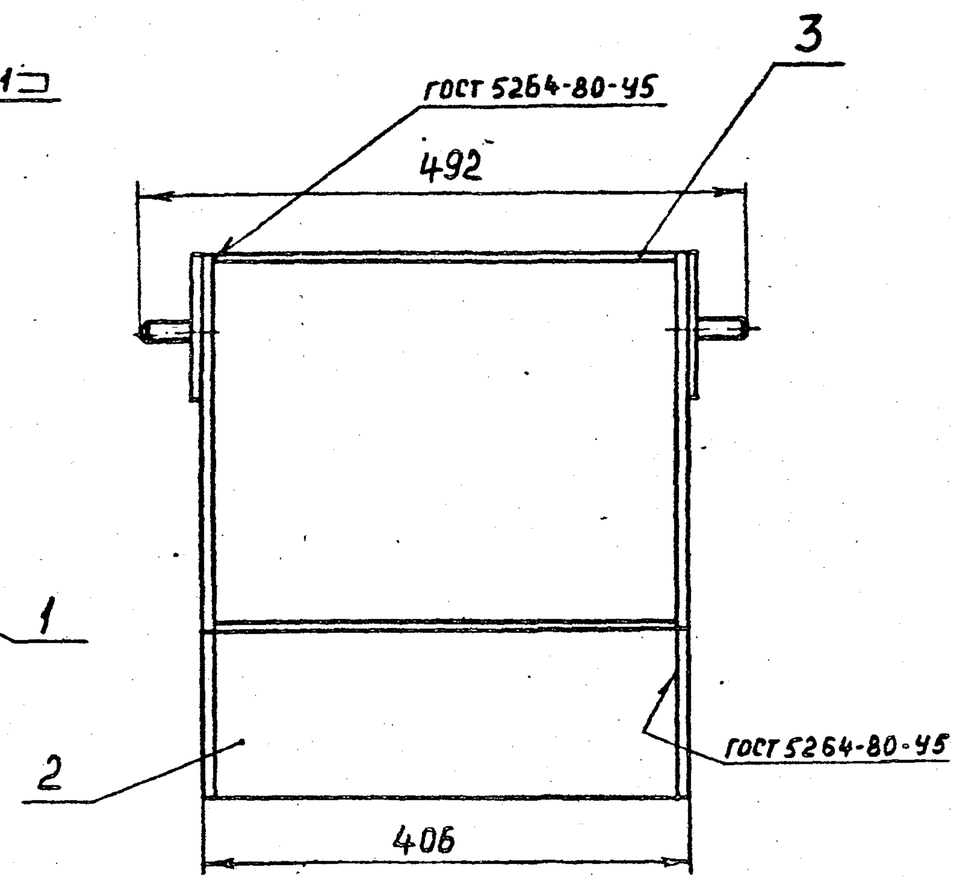

А-А
М 1:1

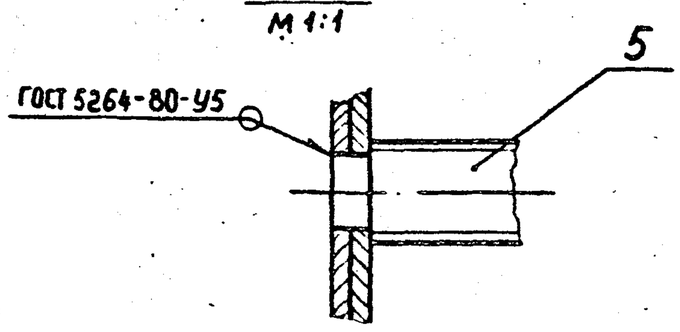

Размеры для справок.

Изм.	Лист	№ докум.	Подп.	Дата	А216 067 060 СБ			
Разраб.		Чебоксаров			Тройник	Лит.	Масса	Масштаб
Пров.		Фродкин				И	23	1:5
Рук.группы		Фродкин				Лист	Листов 1	
Гл. спец.		Чиомирская				Госстрой СССР Сантехпроект г. Москва		
Н. контр.		Грановский						
Утв.		Сливак						

Копировал: Формат А4

Формат	Зона	Поз.	Обозначение	Наименование	Кол.	Примечание
				Документация		
А3			А216067.060СБ	Сборочный чертеж		
				Детали		
А4		1	А216067.061	Лист	2	
А4		2	А216067.062	Лист	2	
Б4		3	А216.067.063	Лист		
				Лист $\frac{Б\ 3.0\ ГОСТ\ 19903-74}{1-\text{IV}-ВСт2кп2\ ГОСТ\ 16523-70}$		
				$400_{-1,55} \times 600_{-1,75}$	1	5,65 кг.
А4		4	А216067064	Плита	2	
А4		5	А216067065	Шпилька	4	

Изм.	Лист	№ докум.	Подп.	Дата	А216.067.060			
Разраб.		Чебоксаров			Тройник	Лит.	Лист	Листов
Пров.		Фродкин				И		1
Рук.группы		Фродкин				Госстрой СССР Сантехпроект г. Москва		
Н. контр.		Грановский						
Утв.		Сливак						

Копировал: Формат: А4

А216067051

12,3 (√)

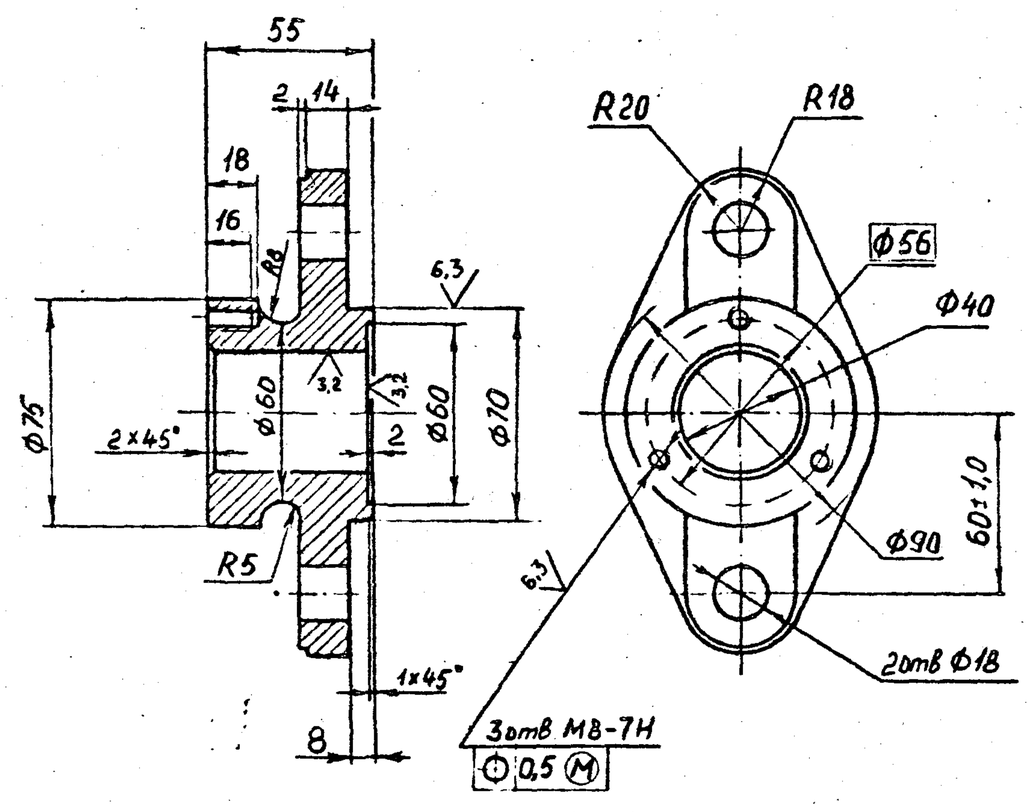

Неуказанные предельные отклонения размеров: H14, h14, $\pm\frac{t_2}{2}$

Изм.	Лист	№ докум.	Подп.	Дата	А216.067.051			
Разраб.		Чебоксаров			Подшипник	Лит.	Масса	Масштаб
Пров.		Фродкин				И	1,7	1:2
Рук.группы		Фродкин				Лист	Листов 1	
Гл. спец.		Чиомирская			СЧ 18-36 ГОСТ 1412-79	Госстрой СССР Сантехпроект г. Москва		
Н. контр.		Грановский						
Утв.		Сливак						

Инв. № подл. | Подп. и дата | Взам. инв. № | Инв. № дубл. | Подп. и дата

Копировал: 21772-03 31 Формат А4

А216.067.061

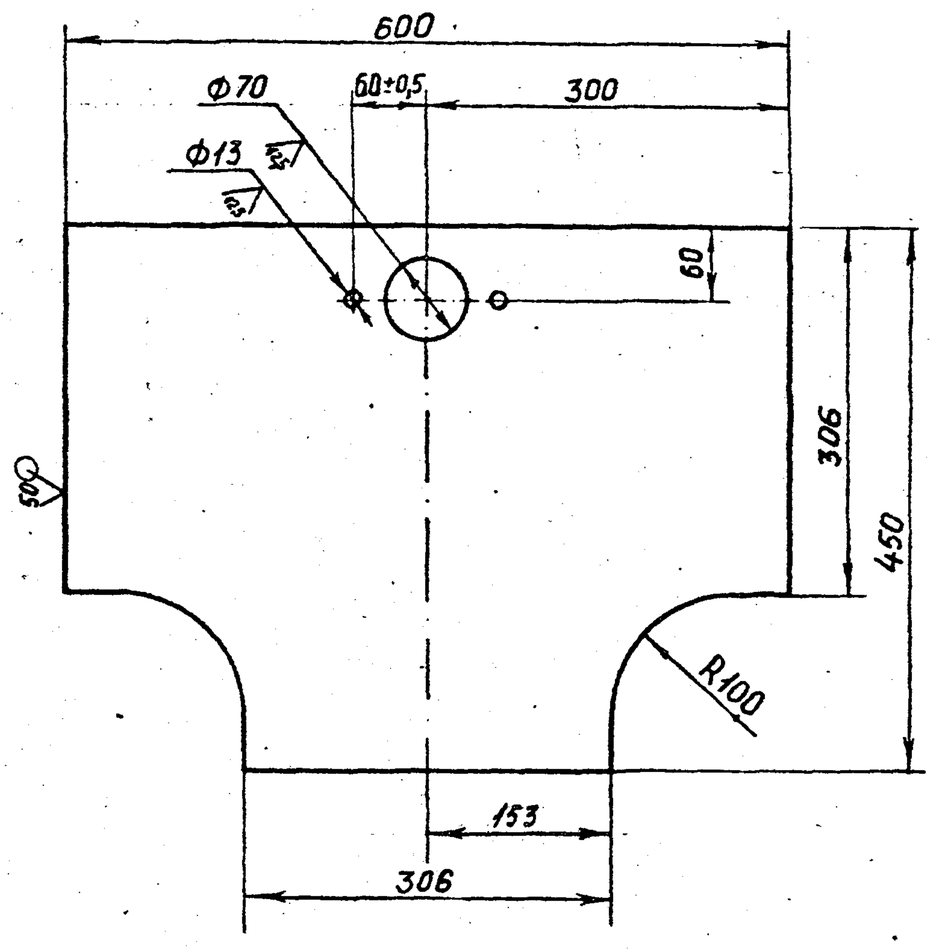

Неуказанные предельные отклонения размеров: $H14, h14, \pm\frac{t_2}{2}$.

Изм. Лист	№ докум.	Подп.	Дата	А21Б067.061				
Разраб.	Чебоксаров			Лист	Лит. И	Масса 4,84	Масштаб 1:5	
Пров.	Фрадкин				Лист	Листов 1		
Рук.группы	Фрадкин			Лист Б3,0 ГОСТ 19903-74 / 1-IV-ВСт2кп2ГОСТ 16523-70	Госстрой СССР Сантехпроект г. Москва			
Гл. спец.	Ушомирская							
Н.контр.	Грановский							
Утв.	Сливак							

Копировал: Формат А4

А216.067.062

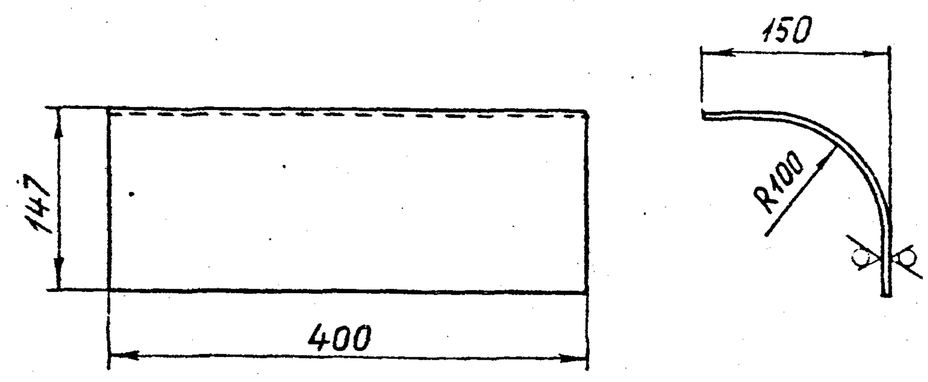

Неуказанные предельные отклонения размеров: $h14, \pm\frac{t_2}{2}$.

Изм. Лист	№ докум.	Подп.	Дата	А21Б067.062				
Разраб.	Чебоксаров			Лист	Лит. И	Масса 2,42	Масштаб 1:5	
Пров.	Фрадкин				Лист	Листов 1		
Рук.группы	Фрадкин			Лист Б3,0 ГОСТ 19903-74 / 1-IV-ВСт2кп2ГОСТ 16523-70	Госстрой СССР Сантехпроект г. Москва			
Гл. спец.	Ушомирская							
Н.контр.	Грановский							
Утв.	Сливак							

Копировал: Формат А4

Инв.№подл. | Подп. и дата | Взам.инв.№ | Инв.№ дубл. | Подп. и дата

А216.067.064

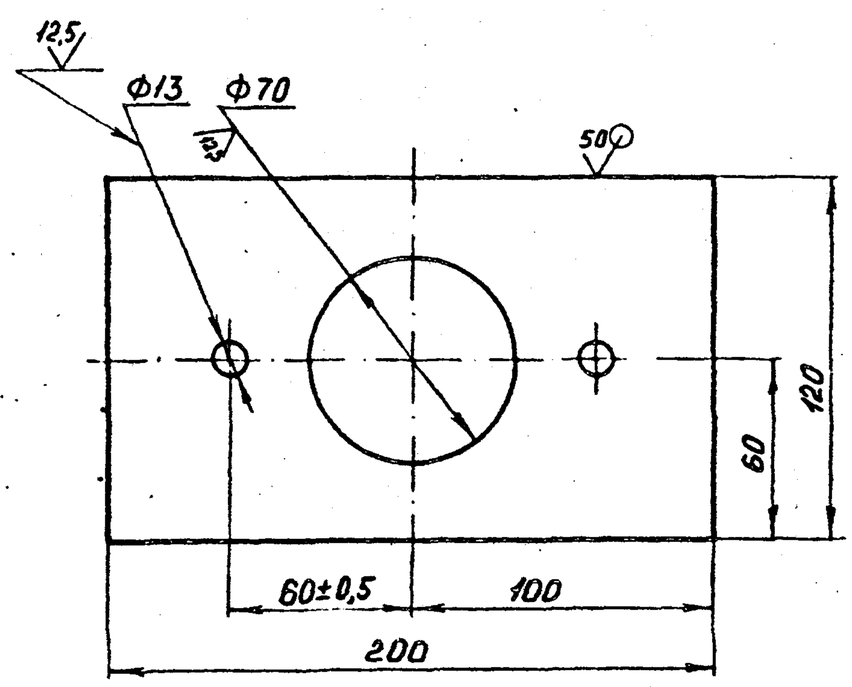

Неуказанные предельные отклонения размеров: $H14, h14, \pm\frac{t_2}{2}$.

Изм. Лист	№ докум.	Подп.	Дата	А21Б.067.064				
Разраб.	Чебоксаров			Плита	Лит. И	Масса 0,66	Масштаб 1:2	
Пров.	Фрадкин				Лист	Листов 1		
Рук.группы	Фрадкин			Лист Б3.0 ГОСТ 19903-74 / 1-IV-ВСт2кп2ГОСТ 16523-70	Госстрой СССР Сантехпроект г. Москва			
Гл.спец.	Ушомирская							
Н.контр.	Грановский							
Утв.	Сливак							

Копировал: Формат А4

А216.067.065

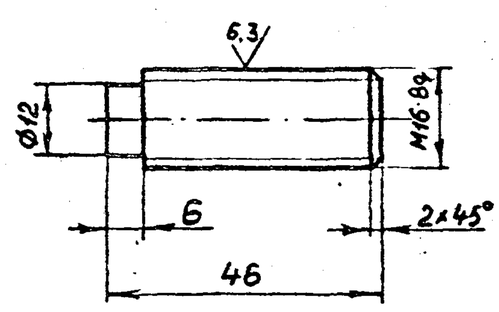

Неуказанные предельные отклонения размеров: $h14, \pm\frac{t_2}{2}$.

Изм. Лист	№ докум.	Подп.	Дата	А21Б067.065				
Разраб.	Чебоксаров			Шпилька	Лит. И	Масса 0,07	Масштаб 1:1	
Пров.	Фрадкин				Лист	Листов 1		
Рук.группы	Фрадкин			Круг 18-В-ГОСТ 2590-71 / ВСт2кп2П-ГОСТ 535-79	Госстрой СССР Сантехпроект г. Москва			
Гл.спец.	Ушомирская							
Н.контр.	Грановский							
Утв.	Сливак							

Копировал: 21772-03 32 Формат А4

А216067.071

Вид А
М 1:2

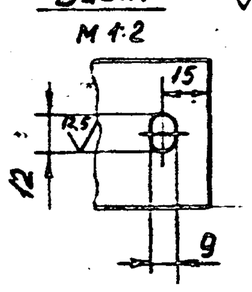

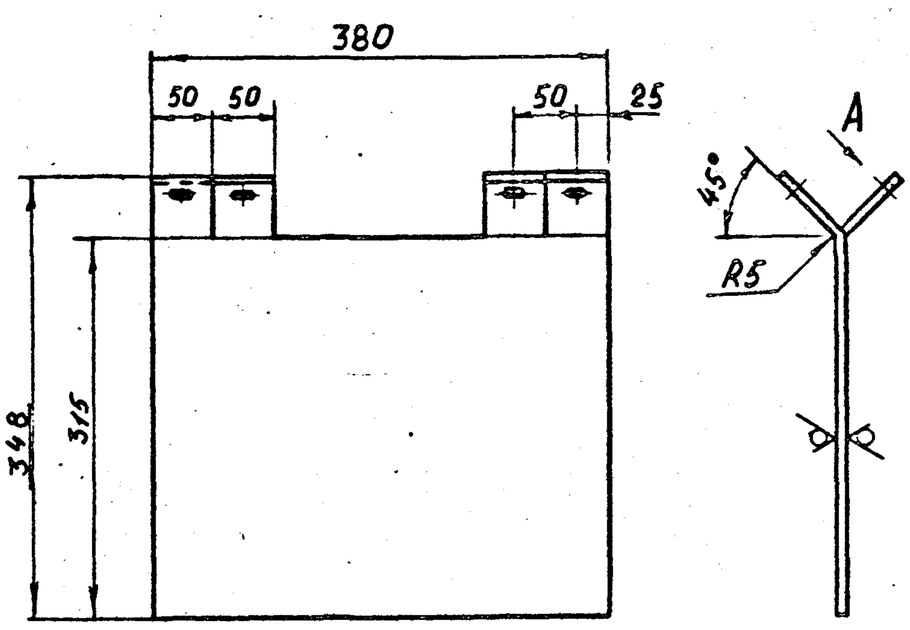

Неуказанные предельные отклонения размеров: $H14, h14, \pm\frac{t_2}{2}$

Изм	Лист	№ докум.	Подп.	Дата	А21Б 067.071		
Разраб.		Чебоксоров			Полотно заслонки	Лит. / Масса / Масштаб	
Пров.		Фрадкин				И / 3 / 1:5	
Рук.группы		Фрадкин				Лист / Листов 1	
Гл.спец.		Ушомирская			Лист 63,0 ГОСТ 19903-74 / 1-IV-ВСт2кп2 ГОСТ 16523-70	Госстрой СССР Сантехпроект г. Москва	
Н.контр.		Грановский					
Утв.		Сливак					

Копировал: Формат А4

А216067.072

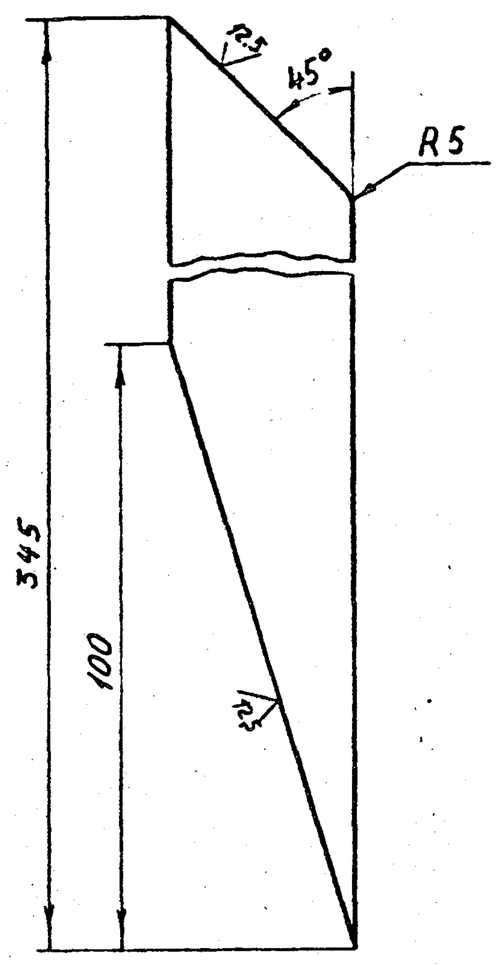

Неуказанные предельные отклонения размеров: $h14, \pm\frac{t_2}{2}$

Изм	Лист	№ докум.	Подп.	Дата	А21Б 067.072		
Разраб.		Чебоксоров			Ребро	Лит. / Масса / Масштаб	
Пров.		Фрадкин				И / 0,26 / 1:1	
Рук.группы		Фрадкин				Лист / Листов 1	
Гл.спец.		Ушомирская			Полоса 4×30-Б ГОСТ 103-76 / ВСт2кп2-I ГОСТ 535-79	Госстрой СССР Сантехпроект г. Москва	
Н.контр.		Грановский					
Утв.		Сливак					

Копировал: Формат А4

Подп. и дата | Инв. № дубл. | Взам. инв. № | Подп. и дата | Инв. № подл.

А216067.070СБ

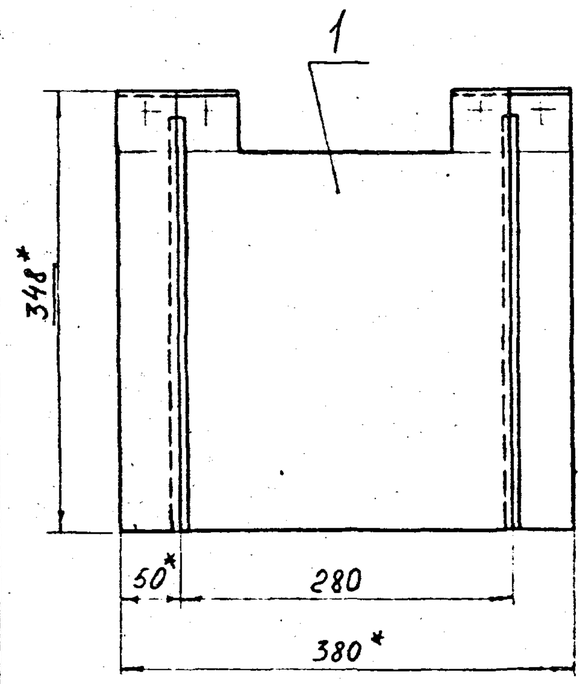

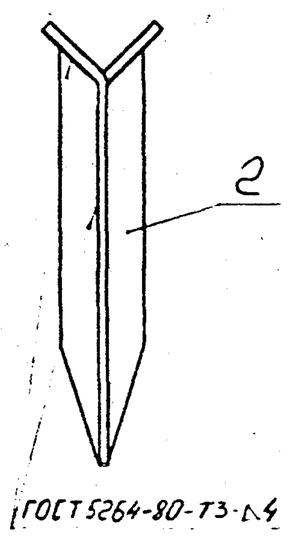

1. * Размеры для справок.
2. $\pm\frac{t_2}{2}$

Изм	Лист	№ докум.	Подп.	Дата	А21Б 067.070 СБ		
Разраб.		Чебоксоров			Заслонка	Лит. / Масса / Масштаб	
Пров.		Фрадкин				И / 4,5 / 1:5	
Рук.группы		Фрадкин				Лист / Листов 1	
Гл.спец.		Ушомирская				Госстрой СССР Сантехпроект г. Москва	
Н.контр.		Грановский					
Утв.		Сливак					

Копировал: Формат А4

Формат	Зона	Поз.	Обозначение	Наименование	Кол.	Примечание
				Документация		
А4			А21Б067.070СБ	Сборочный чертеж		
				Детали		
А4		1	А21Б067.071	Полотно заслонки	1	
А4		2	А21Б067.072	Ребро	4	

Изм	Лист	№ докум.	Подп.	Дата	А21Б067.070		
Разраб.		Чебоксоров			Заслонка	Лит. / Лист / Листов	
Пров.		Фрадкин				И / / 1	
Рук.группы		Фрадкин				Госстрой СССР Сантехпроект г. Москва	
Н.контр.		Грановский					
Утв.		Сливак					

Копировал: 21772-03 33 Формат А4

Формат	Зона	Поз.	Обозначение	Наименование	Кол.	Примечание
				Документация		
А3			А216 067.080СБ	Сборочный чертеж		
				Детали		
А4		1	А216067.081	Фланец	1	
А4		2	А216 067.082	Конус	1	
А4		3	А216 067.083	Боковина	1	
А4		4	А216 067.084	Стенка передняя	1	
А4		5	А216 067.085	Стенка задняя		
А4		6	А216067.086	Сектор		
Б4		7	А216067.087	Планка		
				Полоса $\frac{5\times50-Б\ ГОСТ\ 103-76}{ВСт2кп2-1\ ГОСТ\ 535-79}$		
				L=244-1,15	2	0,48кг
Б4		8	А216 067.087	Планка		
				Полоса $\frac{5\times50-Б\ ГОСТ\ 103-76}{ВСт2кп2-1\ ГОСТ\ 535-79}$		
				L=384-1,55	2	0,75кг

Изм	Лист	№ докум.	Подп.	Дата	А216 067.080			
Разраб.		Меднова			Карман Всасывающий	Лит.	Лист	Листов
Пров.		Фродкин						1
Рукгруппы		Фродкин				Госстрой СССР Сантехпроект г. Москва		
Н. контр.		Грановский						
Утв.		Сливак						

Копировал: Формат А4

Подп. и дата | Инв. № дубл. | Взам. инв. № | Подп. и дата | Инв. № подл.

А216 067 081

Неуказанные предельные отклонения размеров: H14, h14, $\pm\frac{t_2}{2}$.

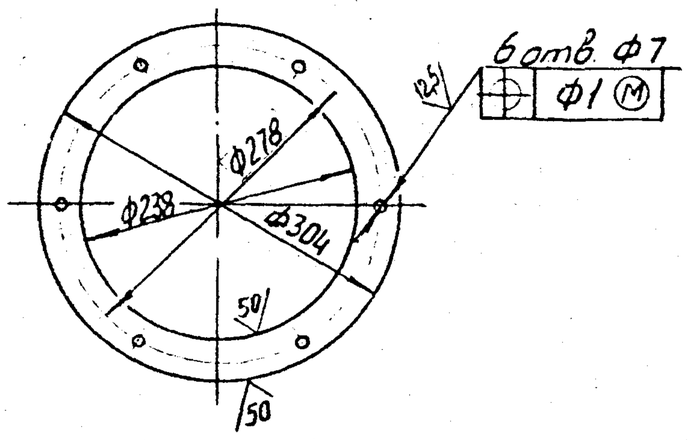

Изм	Лист	№ докум.	Подп.	Дата	А216067.081			
Разраб.		Меднова			Фланец	Лит.	Масса	Масштаб
Пров.		Фродкин				И	0,85	1:5
Рукгруппы		Фродкин				Лист	Листов 1	
Д. спец.		Ушомирская			Лист $\frac{Б4\ ОГОСТ\ 19903-74}{ВСт2кп2\ ГОСТ\ 14637-79}$	Госстрой СССР Сантехпроект г. Москва		
Н. контр.		Грановский						
Утв.		Сливак						

Копировал Формат А4

А216067.080СБ

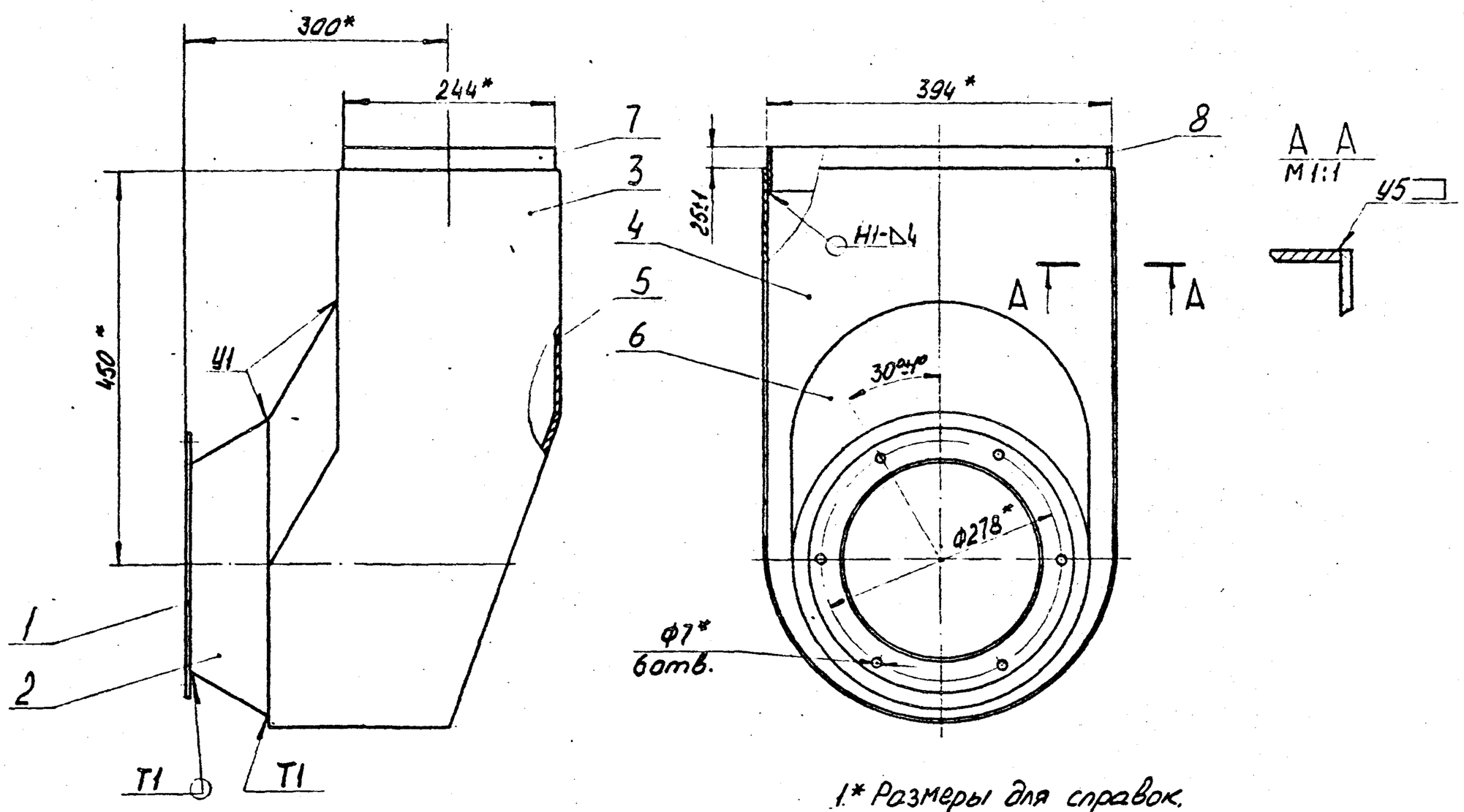

1.* Размеры для справок.
2. Сварные швы У4, Н1 по ГОСТ5264-80, остальные по ГОСТ11534-75.

Изм	Лист	№ докум.	Подп.	Дата	А216067.080СБ			
Разраб.		Меднова			Карман Всасывающий	Лит.	Масса	Масштаб
Пров.		Фродкин				И	24,4	1:5
Рукгруппы		Фродкин				Лист	Листов 1	
Гл. спец.		Ушомирская				Госстрой СССР Сантехпроект г. Москва		
Н. контр.		Грановский						
Утв.		Сливак						

Копировал 21772-03 34 Формат А3

А216067.082

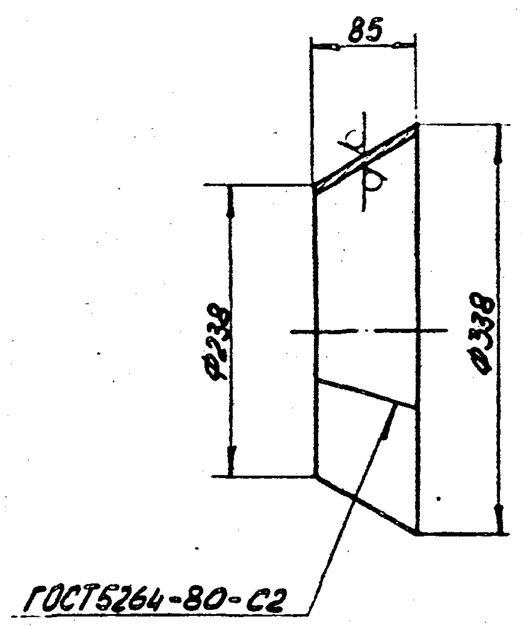

Неуказанные предельные отклонения размеров h14.

					А216067.082			
Изм	Лист	№ докум.	Подп.	Дата	Конус	Лит.	Масса	Масштаб
Разраб.		Меднова				И	3,6	1:5
Пров.		Фрадкин				Лист	Листов 1	
Рук.группы		Фрадкин						
Гл.спец.		Ушомирская			Лист 63.0 ГОСТ 19903-74 / 1-IV-ВСт2кп2 ГОСТ 16523-70	Госстрой СССР Сантехпроект г. Москва		
Н.контр.		Грановский						
Утв.		Сливак						

Копировал Формат А4

А216067.083

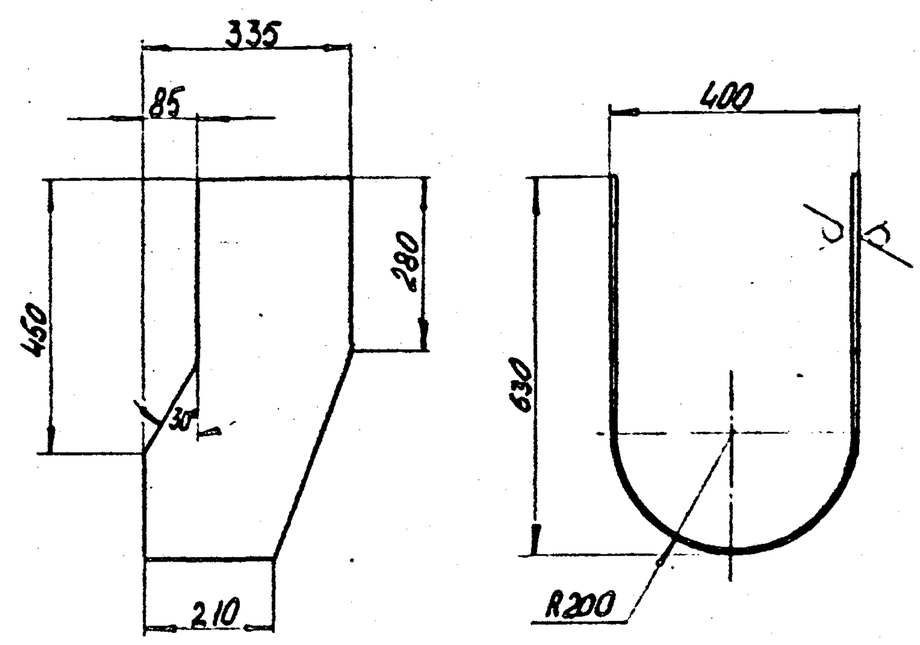

Неуказанные предельные отклонения размеров: h14, $\pm\frac{t_2}{2}$.

					А216067.083			
Изм	Лист	№ докум.	Подп.	Дата	Боковина	Лит.	Масса	Масштаб
Разраб.		Меднова				И	6,5	1:10
Пров.		Фрадкин				Лист	Листов 1	
Рук.группы		Фрадкин						
Гл.спец.		Ушомирская			Лист 63.0 ГОСТ 19903-74 / 1-IV-ВСт2кп2 ГОСТ 16523-70	Госстрой СССР Сантехпроект г. Москва		
Н.контр.		Грановский						
Утв.		Сливак						

Копировал Формат А4

Инв.№ подл. | Подп. и дата | Взам.инв.№ | Инв.№ дубл. | Подп. и дата

А216067.084

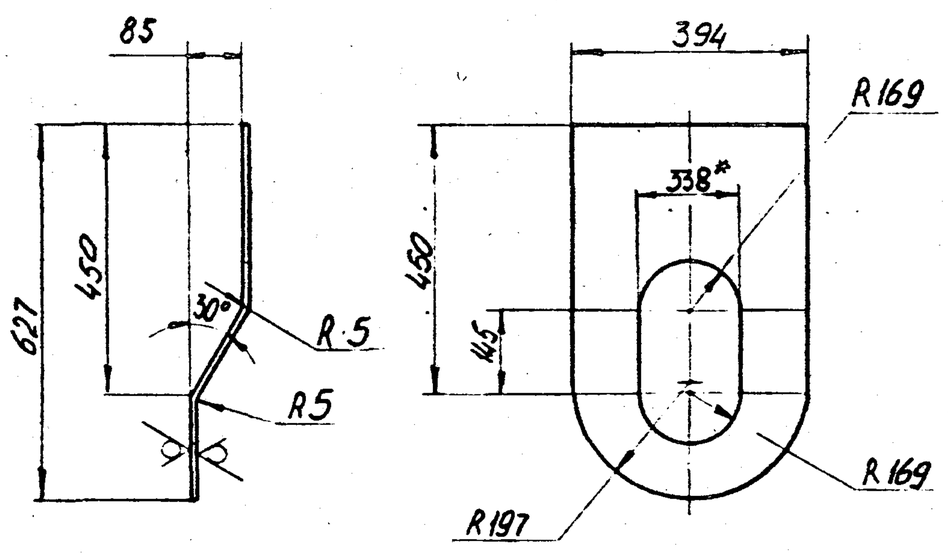

1* Размер для справок.
2. h14, $\pm\frac{t_2}{2}$.

					А216067.084			
Изм	Лист	№ докум.	Подп.	Дата	Стенка передняя	Лит.	Масса	Масштаб
Разраб.		Меднова				И	4,3	1:10
Пров.		Фрадкин				Лист	Листов 1	
Рук.группы		Фрадкин						
Гл.спец.		Ушомирская			Лист 63.0 ГОСТ 19903-74 / 1-IV-ВСт2кп2 ГОСТ 16523-70	Госстрой СССР Сантехпроект г. Москва		
Н.контр.		Грановский						
Утв.		Сливак						

Копировал Формат А4

А216067.085

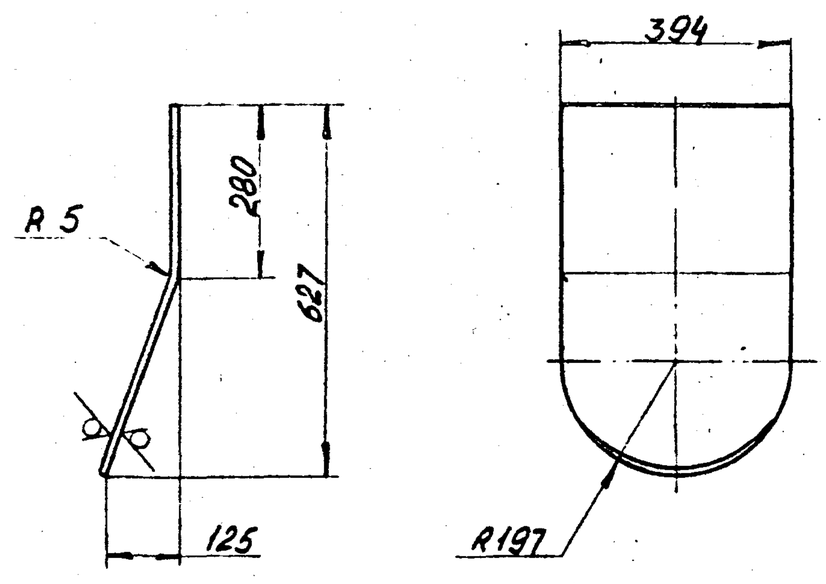

Неуказанные предельные отклонения размеров: h14, $\pm\frac{t_2}{2}$.

					А216067.085			
Изм	Лист	№ докум.	Подп.	Дата	Стенка задняя	Лит.	Масса	Масштаб
Разраб.		Меднова				И	4,5	1:10
Пров.		Фрадкин				Лист	Листов 1	
Рук.группы		Фрадкин						
Гл.спец.		Ушомирская			Лист 63.0 ГОСТ 19903-74 / 1-IV-ВСт2кп2 ГОСТ 16523-70	Госстрой СССР Сантехпроект г. Москва		
Н.контр.		Грановский						
Утв.		Сливак						

Копировал 21772-03 35 Формат А4

Формат	Зона	Поз.	Обозначение	Наименование	Кол.	Примечание
				Документация		
А4			А216 067.090СБ	Сборочный чертеж		
				Детали		
А3		1	А216 067.091	Рукав	1	
А3		2	А216 067.092	Обечайка	2	
А4		3	А216 067.093	Фланец	2	

Изм	Лист	№ докум.	Подп.	Дата	А216 067.090			
Разраб.		Меднова			Вставка гибкая	Лит.	Лист	Листов
Пров		Фрадкин				И		1
Рукгруппы		Фрадкин				Госстрой СССР Сантехпроект г. Москва		
Н.контр.		Грановский						
Утв.		Сливак						

Копировал: Формат А4

А216 067.090СБ

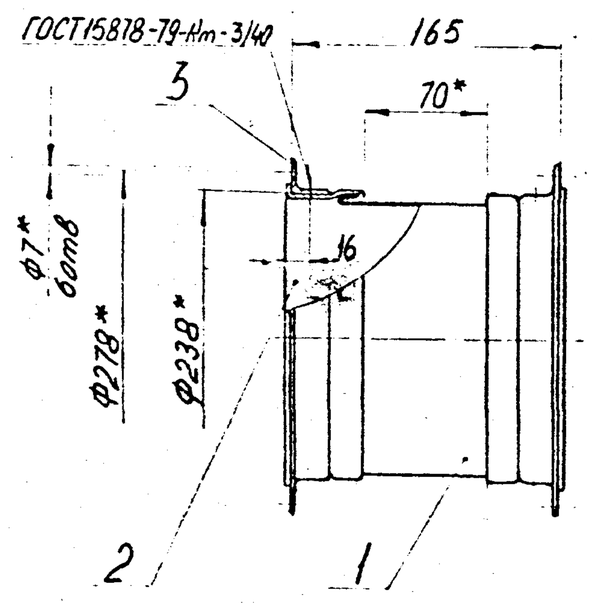

1.*Размеры для справок.
2. $\pm \frac{t_2}{2}$.

Изм	Лист	№ докум.	Подп.	Дата	А216067.090СБ			
Разраб.		Меднова		9/86	Вставка гибкая	Лит.	Масса	Масштаб
Пров.		Фрадкин				И	3,5	1:5
Рукгруппы		Фрадкин				Лист	Листов 1	
Гл.спец.		Чиомирская				Госстрой СССР Сантехпроект г. Москва		
Н.контр.		Грановский						
Утв.		Сливак						

Подп. и дата | Инв. № дубл. | Взам. инв. № | Инв. № подл. | Подп. и дата

Копировал Формат А4

А216 067.091

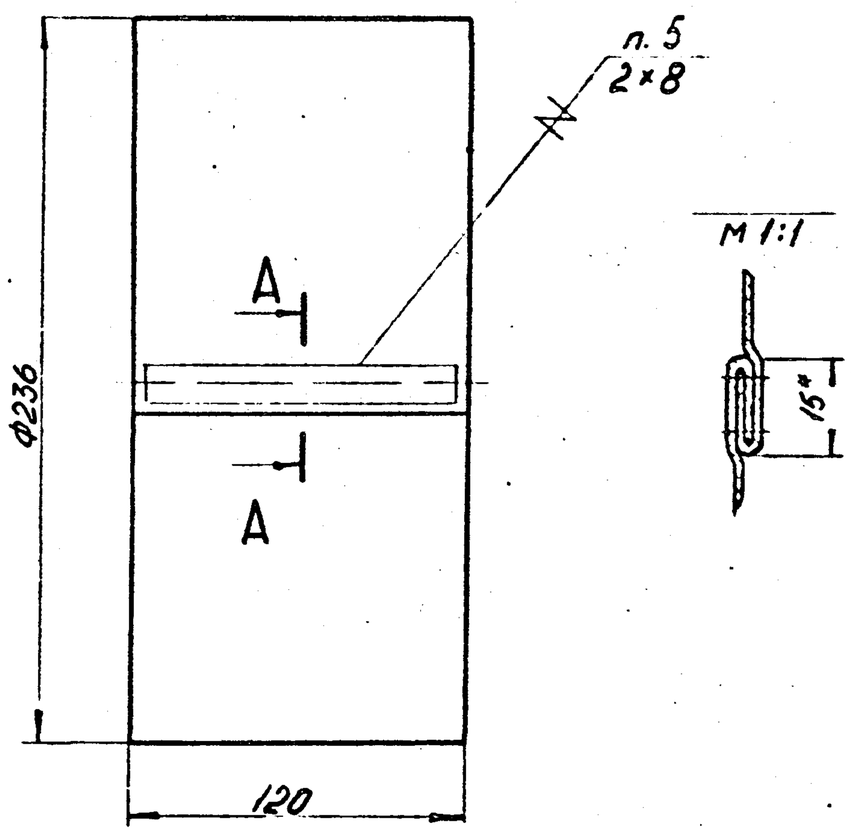

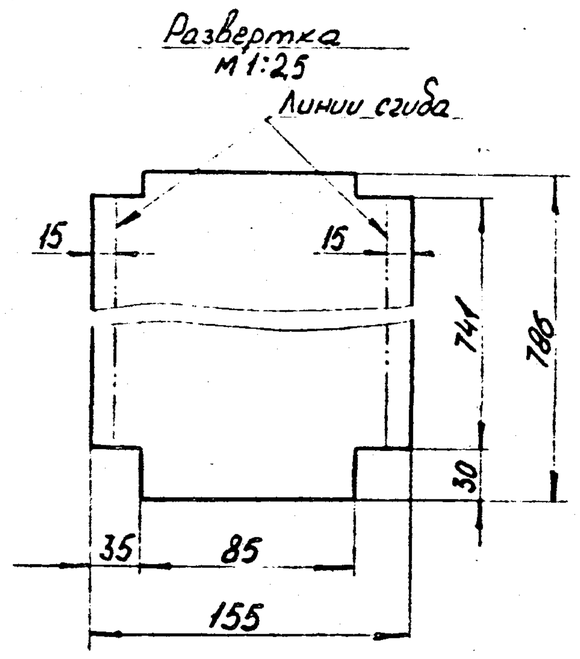

1.*Размер для справок.
2. h14, $\pm \frac{t_2}{2}$.
3. До разрезки одну сторону стеклоткани промазать клеем 88НП ТУ38-105929-75 по контуру вдоль кромок размера 786 на ширину 35мм, остальное - на ширину 5мм от края.
4. Перед сборкой ткань согнуть по линиям сгиба.
5. Нитки БС3-1,8×1×2 (400)-752 ГОСТ8325-78.

Изм	Лист	№ докум.	Подп.	Дата	А216067.091			
Разраб.		Меднова			Рукав	Лит.	Масса	Масштаб
Пров.		Фрадкин				И	0,08	1:2
Рукгруппы		Фрадкин				Лист	Листов 1	
Гл.спец.		Чиомирская			Ткань фильтровальная ТСФ (Т-А)-Sп (70) ГОСТ 10146-74	Госстрой СССР Сантехпроект г. Москва		
Н.контр.		Грановский						
Утв.		Сливак						

Копировал 21772-03 36 Формат А3

А216 067.092

√(√)

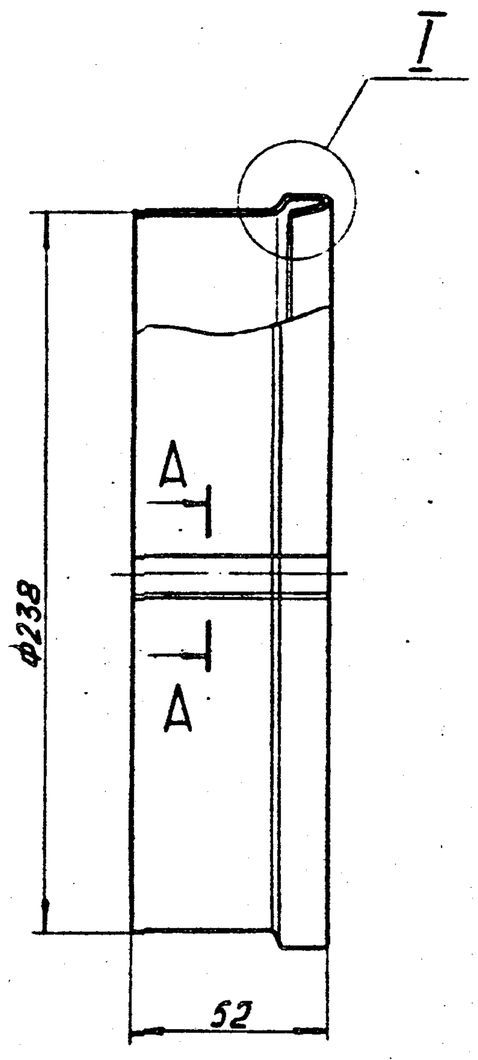

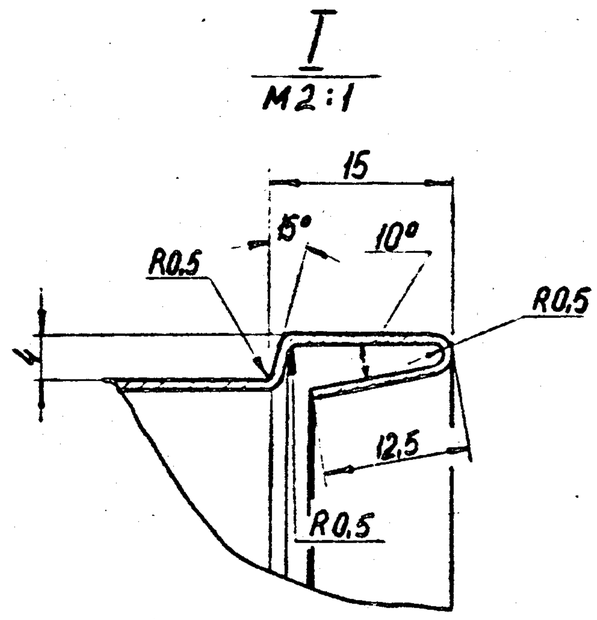

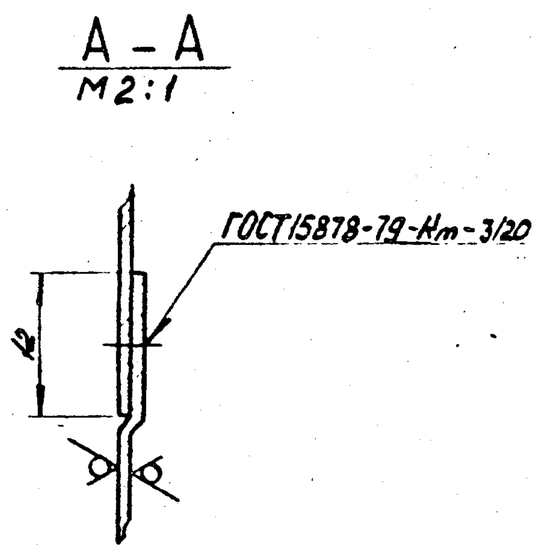

Неуказанные предельные отклонения размеров: h14, $\pm\frac{t_2}{2}$.

					А216 067.092			
Изм.	Лист	№ докум.	Подп.	Дата	Обечайка	Лит.	Масса	Масштаб
Разраб.		Меднова				И	0,5	1:2
Пров.		Фрадкин				Лист	Листов 1	
Рук. группы		Фрадкин						
Гл. спец.		Ушомирская			Лист Б1,0 ГОСТ 19903-74 / 1-IV-ВСт2кп2 ГОСТ 16523-70	Госстрой СССР Сантехпроект г. Москва		
Н. контр.		Грановский						
Утв.		Спивак						

Копировал Формат А3

А216 067.093

√(√)

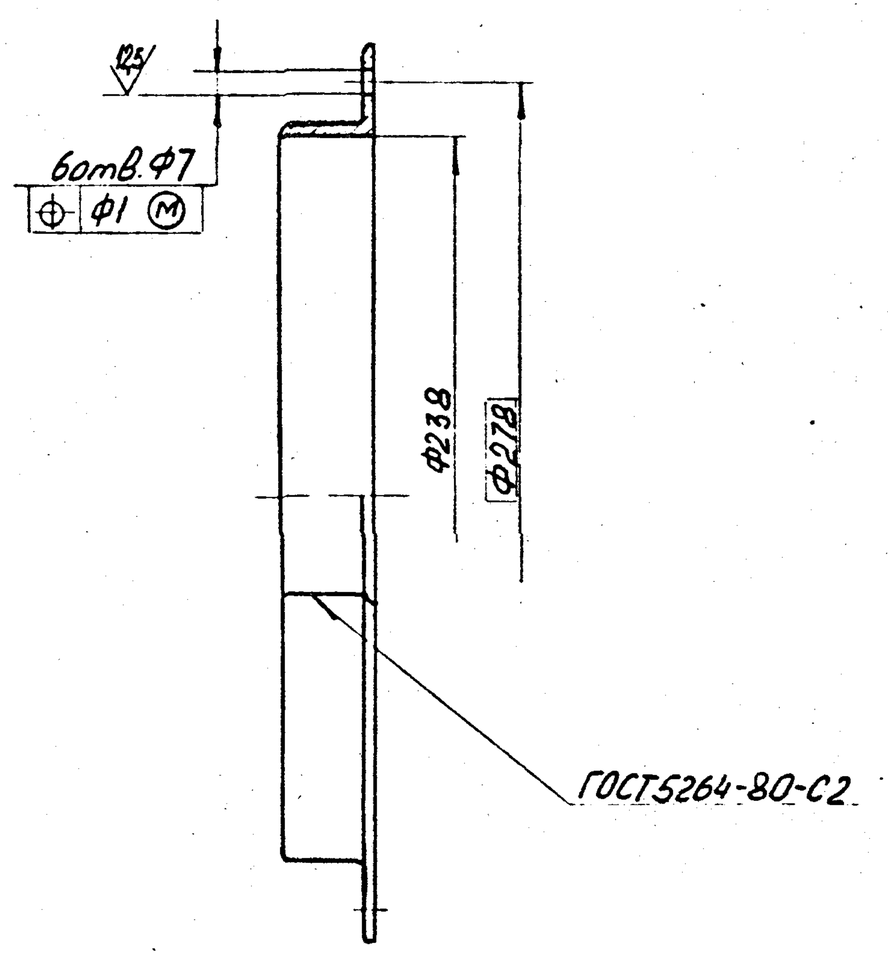

Неуказанные предельные отклонения размеров: H14, $\pm\frac{t_2}{2}$.

					А216 067.093			
Изм.	Лист	№ докум.	Подп.	Дата	Фланец	Лит.	Масса	Масштаб
Разраб.		Меднова				И	1,2	1:2
Пров.		Фрадкин				Лист	Листов 1	
Рук. группы		Фрадкин						
Гл. спец.		Ушомирская			Уголок 32×32×3-6-ГОСТ8509-72 / ВСт2кп2-I ГОСТ535-79	Госстрой СССР Сантехпроект г. Москва		
Н. контр.		Грановский						
Утв.		Спивак						

Копировал Формат А4

А216 067.110СБ

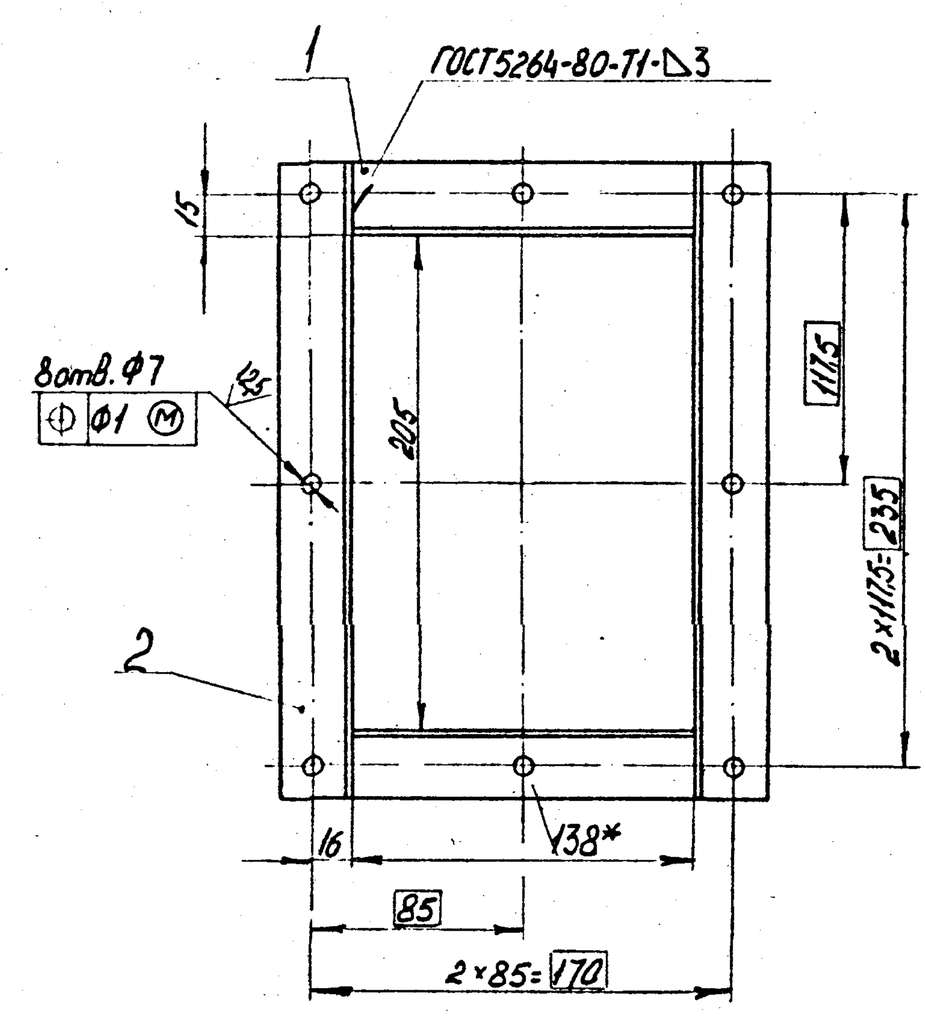

1.*Размер для справок.

2 H14, $\pm\frac{t_2}{2}$.

Инв. № подл. | Подп. и дата | Взам. инв. № | Инв. № дубл. | Подп. и дата

					А216 067.110СБ			
Изм.	Лист	№ докум.	Подп.	Дата	Фланец	Лит.	Масса	Масштаб
Разраб.		Меднова				И	1,2	1:2,5
Пров.		Фрадкин				Лист	Листов 1	
Рук. группы		Фрадкин						
Гл. спец.		Ушомирская				Госстрой СССР Сантехпроект г. Москва		
Н. контр.		Грановский						
Утв.		Спивак						

Копировал 21772-03 37 Формат А4

Формат	Зона	Поз.	Обозначение	Наименование	Кол.	Примечание
				Документация		
А3			А216 067.100СБ	Сборочный чертеж		
				Сборочные единицы		
А4		1	А216 067.110	Фланец	2	
				Детали		
А3		2	А216 067.101	Обечайка	2	
А3		3	А216.067.102	Рукав	1	

Изм	Лист	№ докум.	Подп.	Дата	А216 067.100			
Разраб.		Меднова			Вставка гибкая	Лит.	Лист	Листов
Пров		Фрадкин				И		1
Рукоруны		Фрадкин				Госстрой СССР Сантехпроект г. Москва		
Н.контр.		Грановский						
Утв.		Спивак						

Копировал: Формат А4

Формат	Зона	Поз.	Обозначение	Наименование	Кол.	Примечание
				Документация		
А4			А216 067.110СБ	Сборочный чертеж		
				Детали		
Б4		1	А216 067.111	Уголок		
				Уголок $\frac{32\times32\times3\text{-Б-ГОСТ8509-72}}{\text{ВСт2кп2-1ГОСТ535-79}}$		
				L=138-1	2	0,2кг
Б4		2	А216 067.112	Уголок		
				Уголок $\frac{32\times32\times3\text{-Б-ГОСТ8509-72}}{\text{ВСт2кп2-1ГОСТ535-79}}$		
				L=269-13	2	0,4кг

Подп. и дата | Инв. № дубл. | Взам. инв. № | Подп. и дата | Инв. № подл.

Изм	Лист	№ докум.	Подп.	Дата	А216 067.110			
Разраб.		Меднова			Фланец	Лит.	Лист	Листов
Пров		Фрадкин				И		1
Рукоруны		Фрадкин				Госстрой СССР Сантехпроект г. Москва		
Н.контр.		Грановский						
Утв.		Спивак						

Копировал: Формат А4

А216067.100СБ

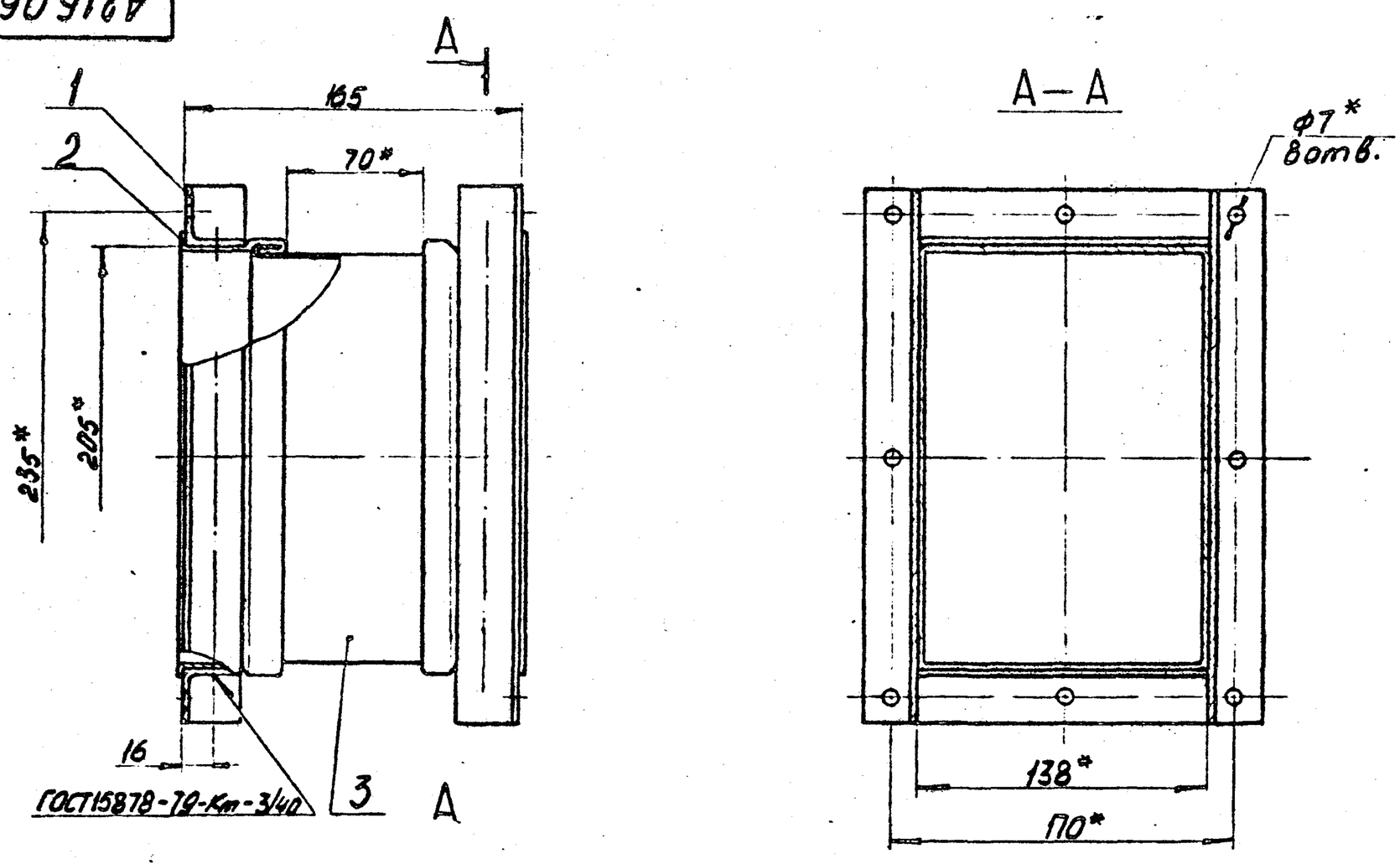

1.*Размеры для справок.
2. $\pm\frac{t_2}{2}$.

Изм	Лист	№ докум.	Подп.	Дата	А216 067.100СБ				
Разраб.		Меднова			Вставка гибкая	Лит.	Масса	Масштаб	
Пров.		Фрадкин				И	4,4	1:2,5	
Рукоруны		Фрадкин				Лист	Листов 1		
Гл.спец.		Шиотирская				Госстрой СССР Сантехпроект г. Москва			
Н.контр.		Грановский							
Утв.		Спивак							

Копировал 27172-03 38 Формат А4

А216 067.101

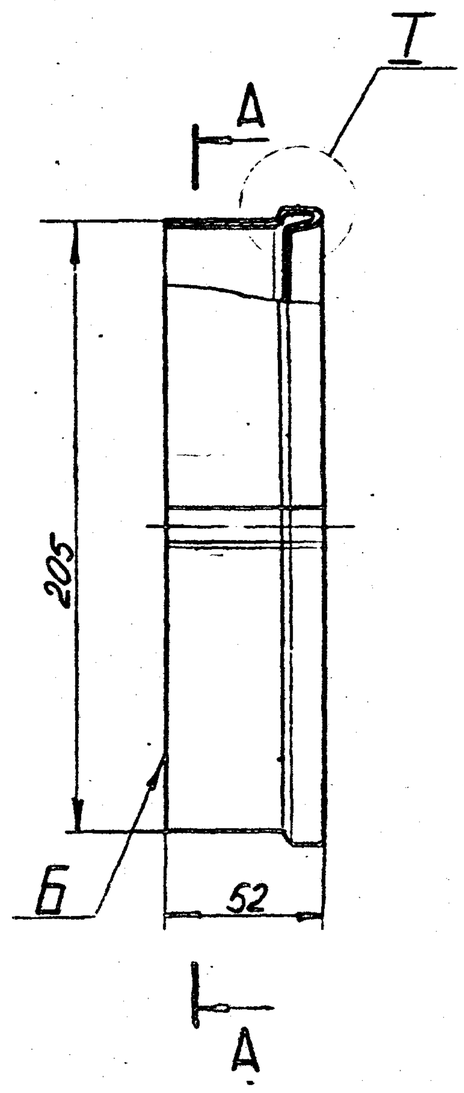

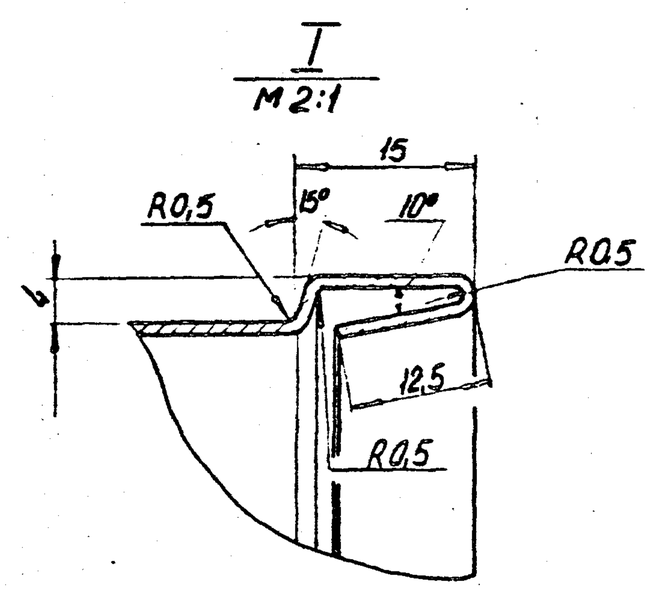

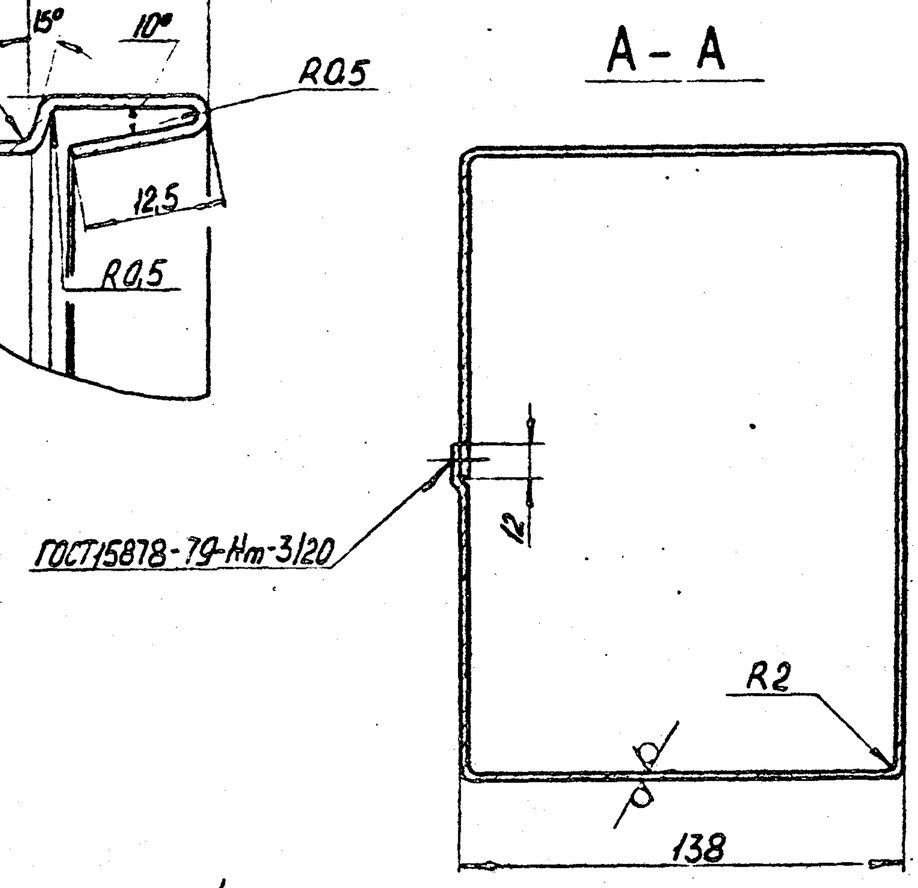

1. h14, $\pm\frac{t_2}{2}$.

2. Со стороны Б по углам обечайки выполнить надрезы на глубину 10мм.

					А216 067.101			
Изм.	Лист	№ докум.	Подп.	Дата	Обечайка	Лит.	Масса	Масштаб
Разраб.		Меднова				И	0,45	1:2
Пров.		Фрадкин				Лист	Листов 1	
Рук.группы		Фрадкин						
Гл.спец.		Шиомирская			Лист 61.0 ГОСТ 19903-74 / 1-IV-8Ст2кп2 ГОСТ 16523-70	Госстрой СССР Сантехпроект г. Москва		
Н.контр.		Грановский						
Утв.		Сливак						

Копировал Формат А3

А216067.102

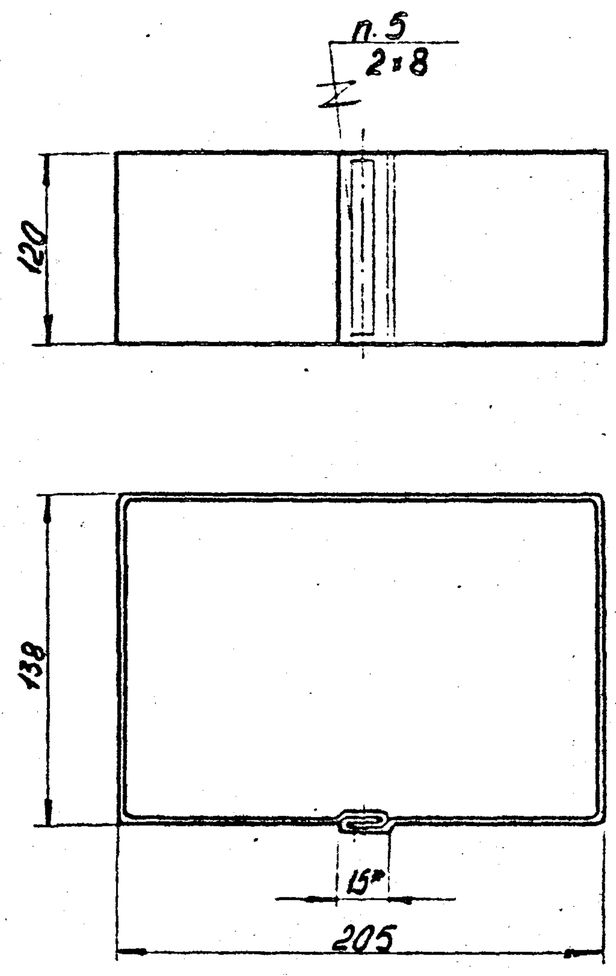

Развертка

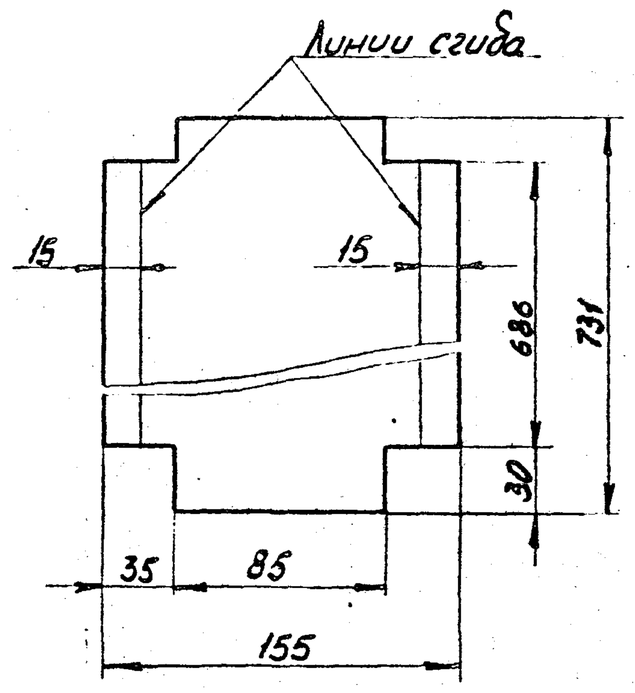

1* Размер для справок.

2. h14, $\pm\frac{t_2}{2}$.

3. До разрезки одну сторону стеклоткани промазать клеем 88НП ТУ38-105929-75 по контуру вдоль кромок размера 731 на ширину 35мм, остальные - на ширину 5мм от края.

4. Перед сборкой ткань согнуть по линиям сгиба.

5. Нитки БС3-1,8×1×2 (400)-752 ГОСТ8325-78.

					А216067.102			
Изм.	Лист	№ докум.	Подп.	Дата	Рукав	Лит.	Масса	Масштаб
Разраб.		Меднова				И	0,075	1:2,5
Пров.		Фрадкин				Лист	Листов 1	
Рук.группы		Фрадкин						
Гл.спец.		Шиомирская			Ткань фильтробельная ТСФ (7-А)-9п (70) ГОСТ 10146-75	Госстрой СССР Сантехпроект г. Москва		
Н.контр.		Грановский						
Утв.		Сливак						

Копировал 21772-03 39 Формат А4

А216067.121

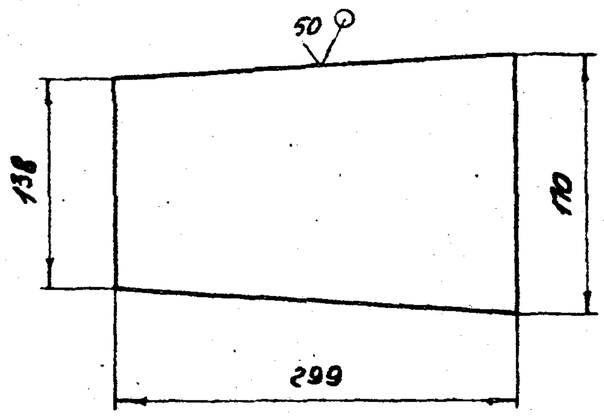

Неуказанные предельные отклонения размеров: h14

Изм.	Лист	№ докум.	Подп.	Дата	А216067.121			
Разраб.		Чебоксарова			Лист	Лит. И	Масса 1,08	Масштаб 1:4
Пров.		Фрадкин				Лист	Листов 1	
Рук.группы		Фрадкин						
Н.контр.		Грановский			Лист Б3,0 ГОСТ 19903-74 / 1-IV-ВСт2кп2 ГОСТ 16523-70	Госстрой СССР Сантехпроект г. Москва		
Утв.		Сливак						

Копировал: Формат А4

Формат	Зона	Поз.	Обозначение	Наименование	Кол.	Примечание
				Документация		
А3			А216067.120СБ	Сборочный чертеж		
				Детали		
А4		1	А216067.121	Лист	2	
Б4		2	А216067.122	Лист		
				Лист Б3,0 ГОСТ 19903-74 / 1-Б-ВСт2кп2 ГОСТ 16523-70		
				211-1,15 × 299-1,3	2	1,5 кг.
Б4		3	А216067.123	Полоса		
				Полоса 50×5-Б ГОСТ 103-76 / ВСт2кп2-I ГОСТ 535-79		
				L = 160-1,0	2	0,31 кг
Б4		4	А216067.124	Полоса		
				Полоса 50×5-Б ГОСТ 103-76 / ВСт2кп2-I ГОСТ 535-79		
				L = 205-1,15	2	0,4 кг
Б4		5	А216067.125	Полоса		
				Полоса 30×4-Б ГОСТ 103-76 / ВСт2кп2-I ГОСТ 535-79		
				L = 204-1,15	2	0,19 кг.
Б4		6	А216067.126	Полоса L = 271-1,3		
				Полоса 30×4-Б ГОСТ 103-76 / ВСт2кп2-I ГОСТ 535-79	2	0,26 кг

Подп. и дата | Инв. № дубл. | Взам. инв. № | Подп. и дата | Инв. № подл.

Изм.	Лист	№ докум.	Подп.	Дата	А216067.120			
Разраб.		Чебоксарова			Короб переходный №2	Лит. И	Лист	Листов 1
Пров.		Фрадкин				Госстрой СССР Сантехпроект г. Москва		
Рук.группы		Фрадкин						
Н.контр.		Грановский						
Утв.		Сливак						

Копировал: Формат А4

А216067.120СБ

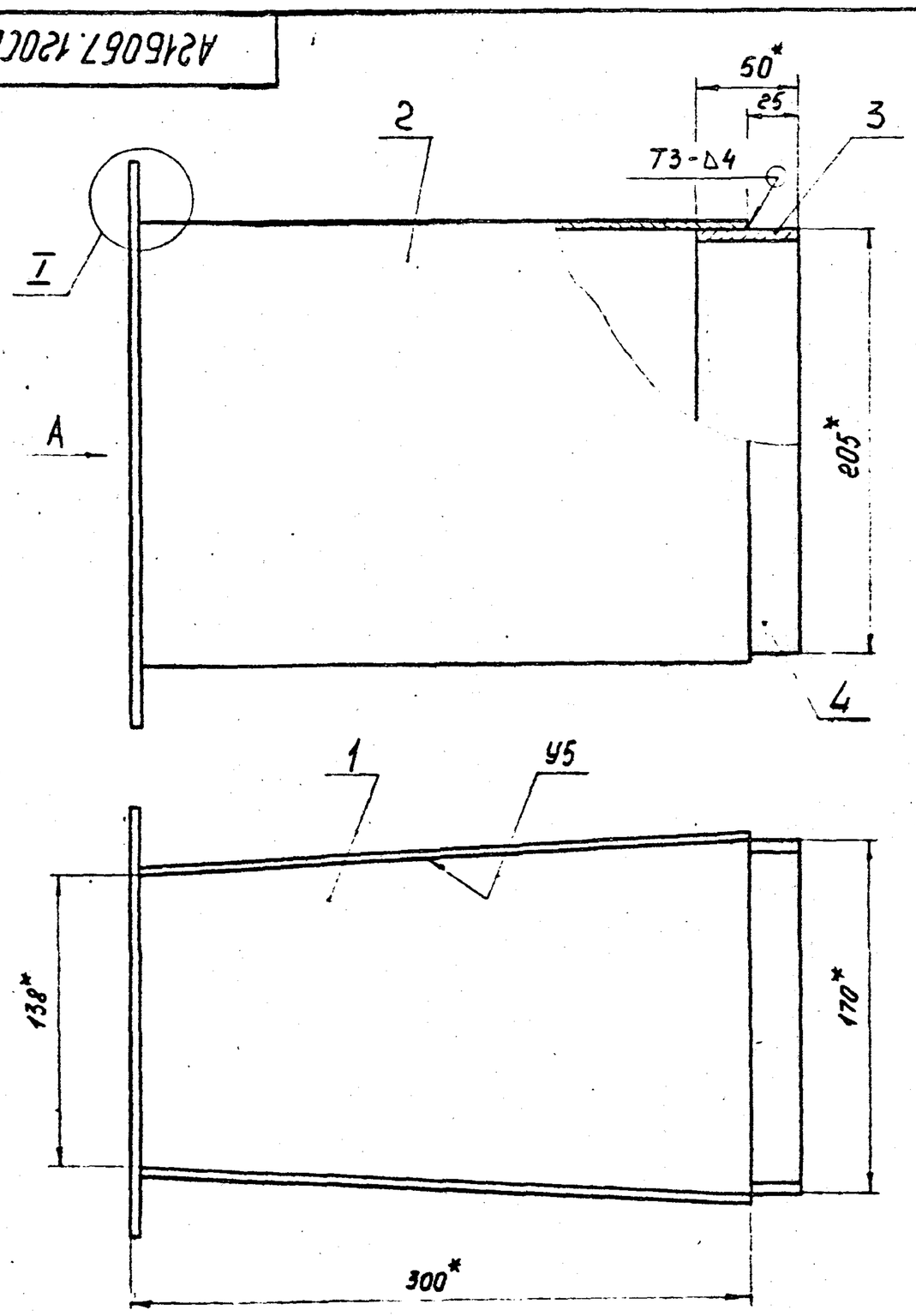

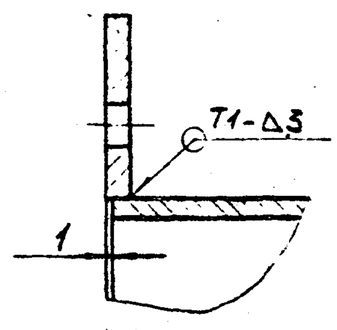

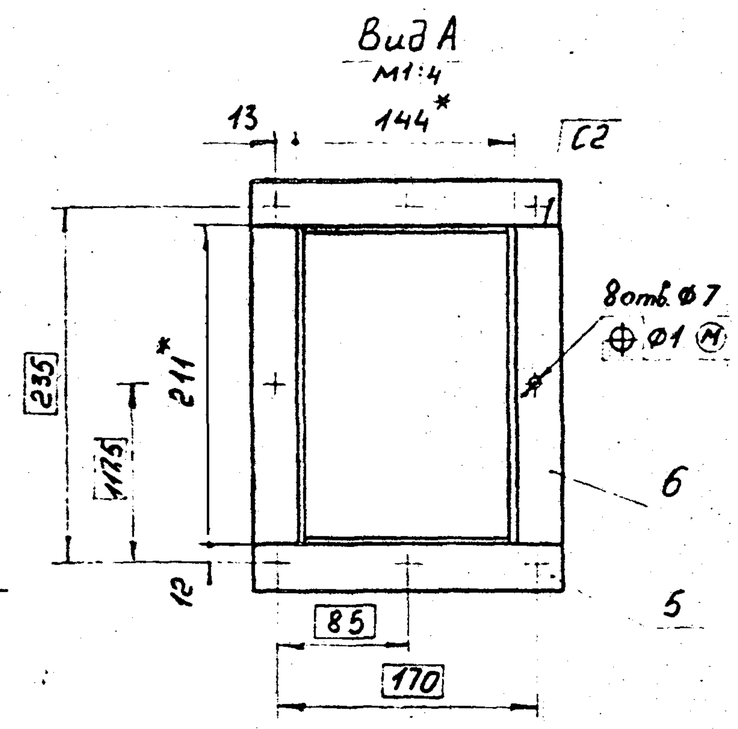

1. * Размеры для справок.
2. H14; $\pm\frac{t_2}{2}$
3. Сварные швы по ГОСТ 5264-80.

Изм.	Лист	№ докум.	Подп.	Дата	А216067.120СБ			
Разраб.		Чебоксарова			Короб переходный №2	Лит. И	Масса 8,0	Масштаб 1:2,5
Пров.		Фрадкин				Лист	Листов 1	
Рук.группы		Фрадкин				Госстрой СССР Сантехпроект г. Москва		
Гл.спец.		Зимин						
Н.контр.		Грановский						
Утв.		Сливак						

Копировал: 21992-03 40 Формат А3

А216067.132

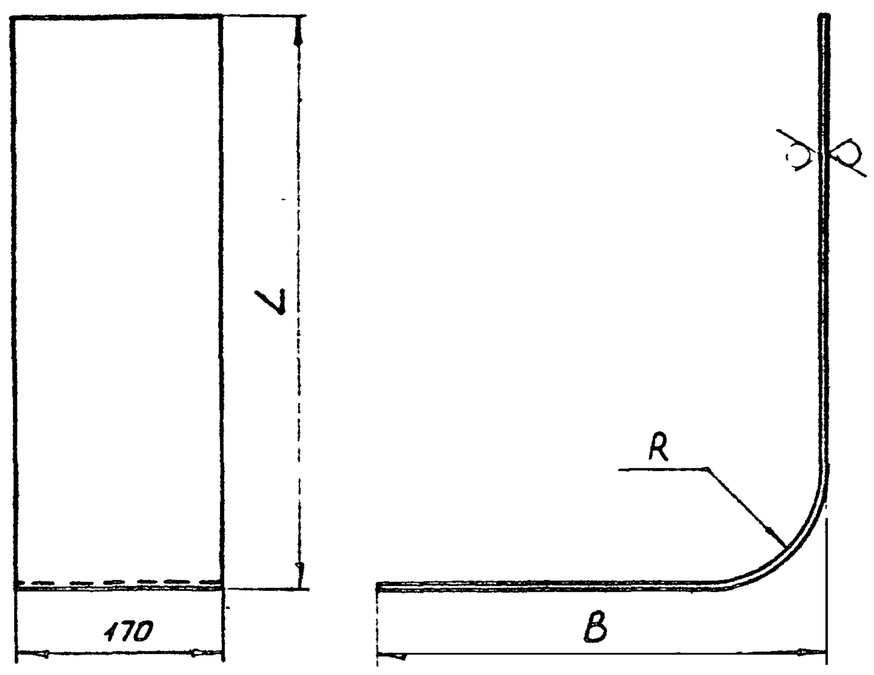

Обозначение	Размеры, мм			Масса, кг
	L	B	R	
А216067.131	472	374	100	3,21
-01	680	885	200	5,92

Неуказанные предельные отклонения размеров: $H14; \pm\frac{t_2}{2}$

Изм	Лист	№ докум	Подп	Дата	А216067.132
Разраб		Чебоксарова			Лист — Лит И; Масса см табл; Масштаб —
Пров		Фрадкин			Лист; Листов 1
Рук группы		Фрадкин			Лист 63.0 ГОСТ 19903-74 / 1-IV-ВСт2кп2 ГОСТ 16523-70
Гл спец		Чшомирская			Госстрой СССР Сантехпроект г Москва
Н контр		Гроновский			
Утв.		Сливак			

Копировал — Формат А4

А216067.131

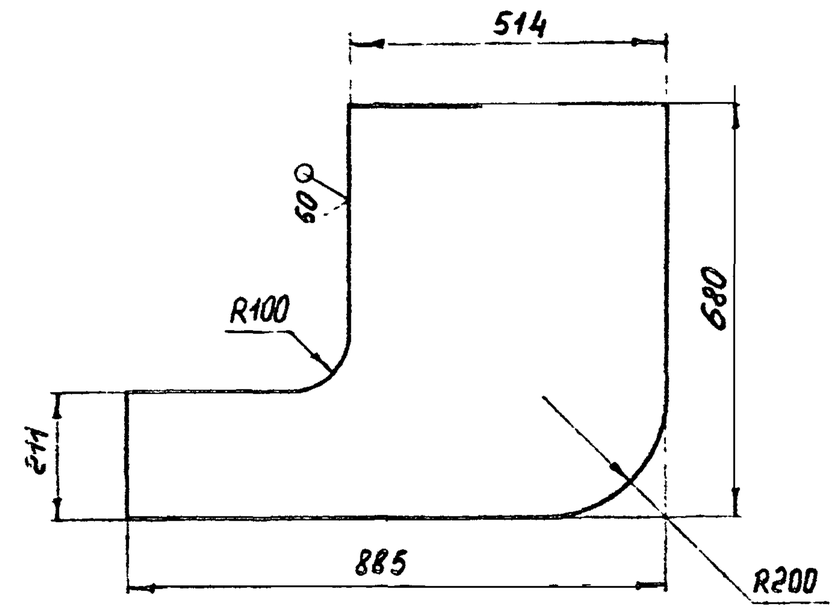

Неуказанные предельные отклонения размеров: $H14; \pm\frac{t_2}{2}$.

Изм	Лист	№ докум	Подп.	Дата	А216067.131
Разраб		Чебоксарова			Лист — Лит И; Масса 9,92; Масштаб 1:10
Пров.		Фрадкин			Лист; Листов 1
Рук группы		Фрадкин			Лист 63.0 ГОСТ 19903-74 / 1-IV-ВСт2кп2 ГОСТ 16523-70
Гл спец		Чшомирская			Госстрой СССР Сантехпроект г. Москва
Н контр		Гроновский			
Утв.		Сливак			

Копировал: — Формат А4

Инв № подл | Подп. и дата | Взам инв № | Инв № дубл | Подп и дата

А216067.130СБ

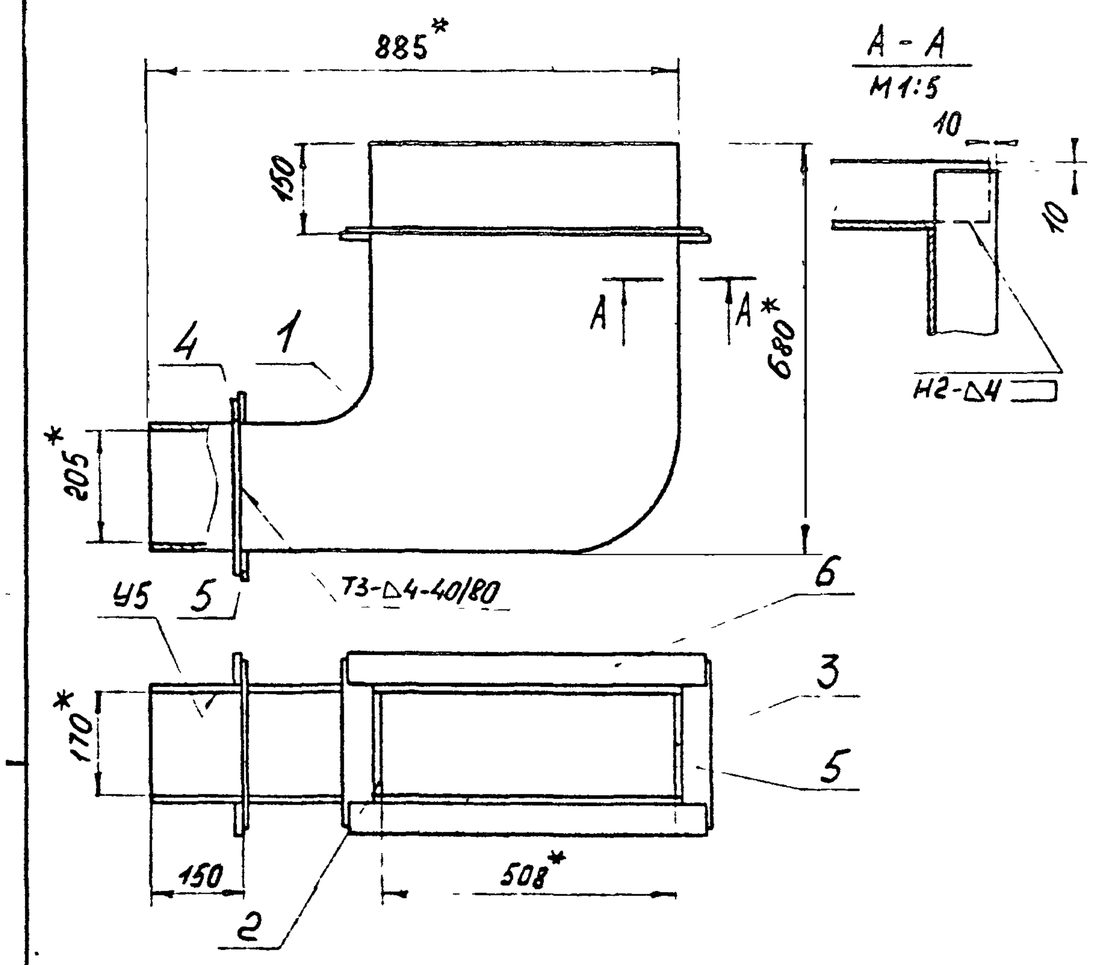

1.* Размеры для справок

2 $\pm\frac{t_2}{2}$

3. Сварные швы по ГОСТ 5264-80.

Изм	Лист	№ докум	Подп	Дата	А216067.130СБ
Разраб.		Чебоксарова			Короб №2 — Лит И; Масса 35,5; Масштаб 1:10
Пров.		Фрадкин			Лист; Листов 1
Рук группы		Фрадкин			
Гл спец		Чшомирская			Госстрой СССР Сантехпроект г Москва
Н контр		Гроновский			
Утв.		Сливак			

Копировал: — Формат А4

Формат	Зона	Поз	Обозначение	Наименование	Кол.	Примечание
				Документация		
А4			А216067.130СБ	Сборочный чертеж		
				Детали		
А4		1	А216067.131	Лист	2	
А4		2	А216067.132	Лист	1	
		3	-01	Лист	1	
Б4		4	А216067.133	Ребро		
				Полоса 50×5-Б ГОСТ 103-76 / ВСт2кп2-I ГОСТ 535-79		
				L = 291-1,3	2	0,57кг
Б4		5	А216067.134	Ребро		
				Полоса 50×5-Б ГОСТ 103-76 / ВСт2кп2-I ГОСТ 535-79		
				L = 256-1,3	4	0,5кг
Б4		6	А216067.135	Ребро		
				Полоса 50×5-Б ГОСТ 103-76 / ВСт2кп2-I ГОСТ 535-79		
				L = 594-1,75	2	1,17кг

Инв № подл | Подп. и дата | Взам инв № | Инв № дубл | Подп. и дата

Изм	Лист	№ докум	Подп	Дата	А216067.130
Разраб		Чебоксарова			Короб №2 — Лит И; Лист; Листов 1
Пров		Фрадкин			Госстрой СССР Сантехпроект г. Москва
Рук группы		Фрадкин			
Н контр		Гроновский			
Утв		Сливак			

А215067.141

А215067.141

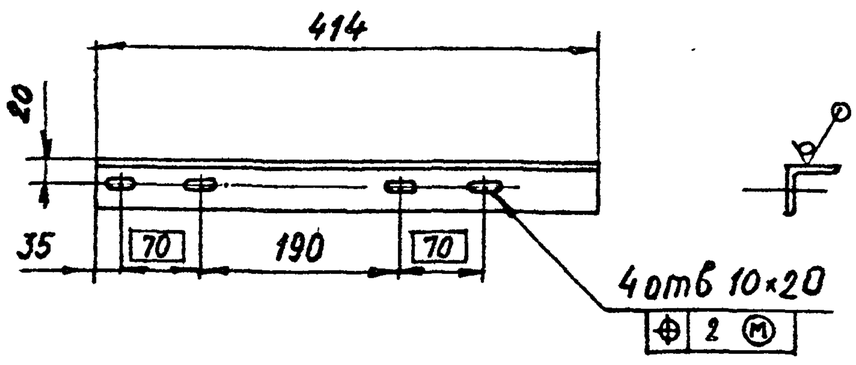

А215067.141-01 - зеркальное отражение
Остальное - см. А215067.141

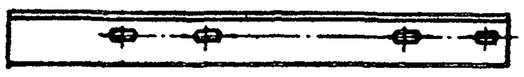

Неуказанные предельные отклонения размеров: $h14, \pm\frac{t_2}{2}$

Изм.	Лист	№ докум.	Подп.	Дата	А215067.141			
Разраб.		Меднова			Уголок	Лит.	Масса	Масштаб
Пров.		Фрадкин				Н	0,89	1:5
Рукоятны		Фрадкин				Лист	Листов 1	
Гл.спец.		Ушомирская			Уголок 36×36×4-Б-ГОСТ8509-72 / ВСт2кп2-I ГОСТ535-79	Госстрой СССР Сантехпроект г. Москва		
Н.контр.		Грановский						
Утв.		Сливак						

Копировал Формат А4

А215067.142

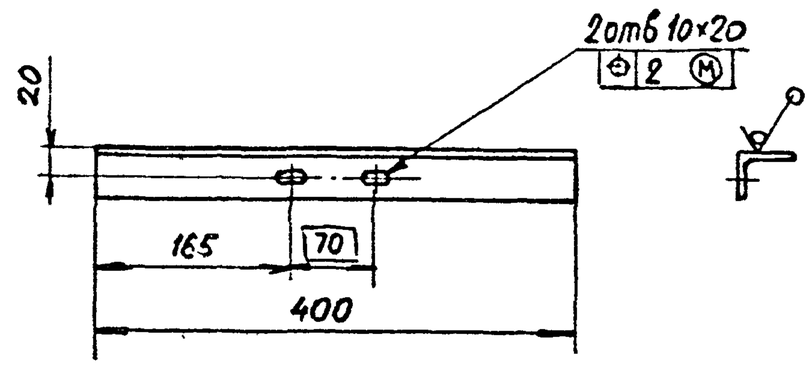

Неуказанные предельные отклонения размеров: $h14, \pm\frac{t_2}{2}$

Изм.	Лист	№ докум.	Подп.	Дата	А215067.142			
Разраб.		Меднова			Уголок	Лит.	Масса	Масштаб
Пров.		Фрадкин				Н	0,86	1:5
Рук.группы		Фрадкин				Лист	Листов 1	
Гл.спец.		Ушомирская			Уголок 36×36×4-Б-ГОСТ8509-72 / ВСт2кп2-I ГОСТ535-79	Госстрой СССР Сантехпроект г. Москва		
Н.контр.		Грановский						
Утв.		Сливак						

Копировал Формат А4

Подп. и дата | Инв. № дубл. | Взам. инв. № | Подп. и дата | Инв. № подл.

Формат	Зона	Поз.	Обозначение	Наименование	Кол.	Примечание
				Документация		
А2			А215067.140 СБ	Сборочный чертеж		
				Детали		
А4		1	А215067.141	Уголок	1	
		2	-01	Уголок	1	
А4		3	А215067.142	Уголок	1	
Б4		4	А215067.143	Уголок L=328-1.4		
				Уголок 36×36×4-Б-ГОСТ8509-72 / ВСт2кп2-I ГОСТ535-79	3	0,71кг
Б4		5	А215067.144	Уголок L=364-1.4		
				Уголок 36×36×4-Б-ГОСТ8509-72 / ВСт2кп2-I ГОСТ535-79	2	0,79кг
Б4		6	А215067.145	Уголок L=554-1.4		
				Уголок 36×36×4-Б-ГОСТ8509-72 / ВСт2кп2-I ГОСТ535-79	4	0,76кг
Б4		7	А215067.146	Уголок L=85-0,87		
				Уголок 36×36×4-Б-ГОСТ8509-72 / ВСт2кп2-I ГОСТ535-79	2	0,2кг
Б4		8	А215067.147	Уголок L=172-1		
				Уголок 36×36×4-Б-ГОСТ8509-72 / ВСт2кп2-I ГОСТ535-79	2	0,37кг

Изм.	Лист	№ докум.	Подп.	Дата	А215067.140			
Разраб.		Меднова			Основание виброизолирующее	Лит.	Лист	Листов
Пров.		Фрадкин				Н	1	2
Рукоятны		Фрадкин				Госстрой СССР Сантехпроект г. Москва		
Н.контр.		Грановский						
Утв.		Сливак						

Копировал Формат А4

Формат	Зона	Поз.	Обозначение	Наименование	Кол.	Примечание
Б4		9	А215067.148	Накладка L=85-0,87		
				Полоса 4×50-Б-ГОСТ103-76 / ВСт2кп2-I ГОСТ535-79	2	0,17кг
Б4		10	А215067.149	Накладка L=60-0,74		
				Полоса 4×50-Б-ГОСТ103-76 / ВСт2кп2-I ГОСТ535-79	2	0,12кг
				Стандартные изделия		
		14		Болт М6×15.36 ГОСТ7798-70	2	
		15		Болт М8×30,36 ГОСТ7798-70	10	
		16		Гайка М6.4 ГОСТ5915-70	2	
		17		Гайка М8.4 ГОСТ5915-70	10	
		18		Шайба 6.65Г ГОСТ6402-70	2	
		19		Шайба 8.65Г ГОСТ6402-70	10	
				Прочие изделия		
		22		Виброизолятор ДОЗВ ТУ36-1832-75	5	

Изм.	Лист	№ докум.	Подп.	Дата	А215067.140	Лист 2

Копировал 21772-03 42 Формат А4

А21Б067.140СБ

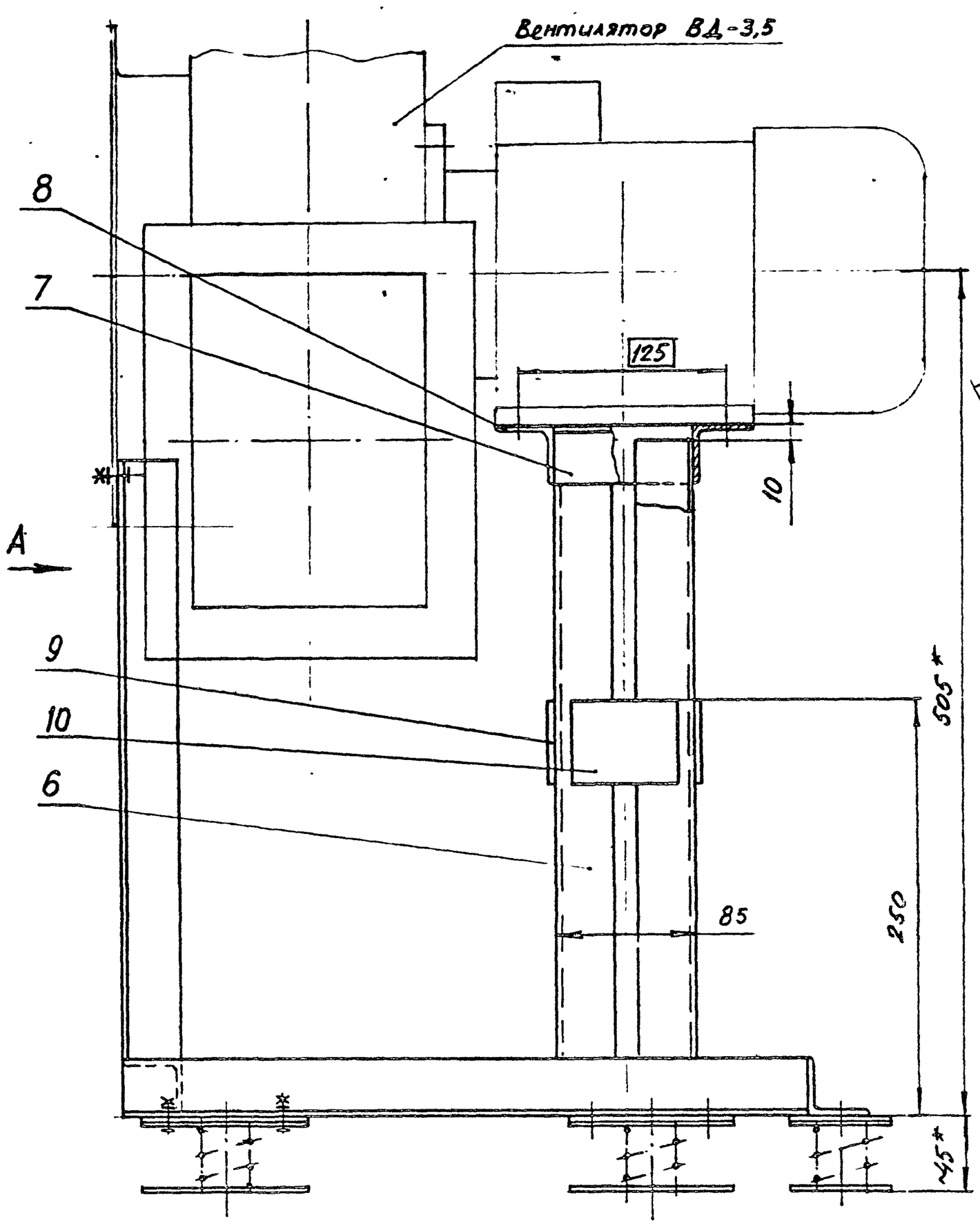

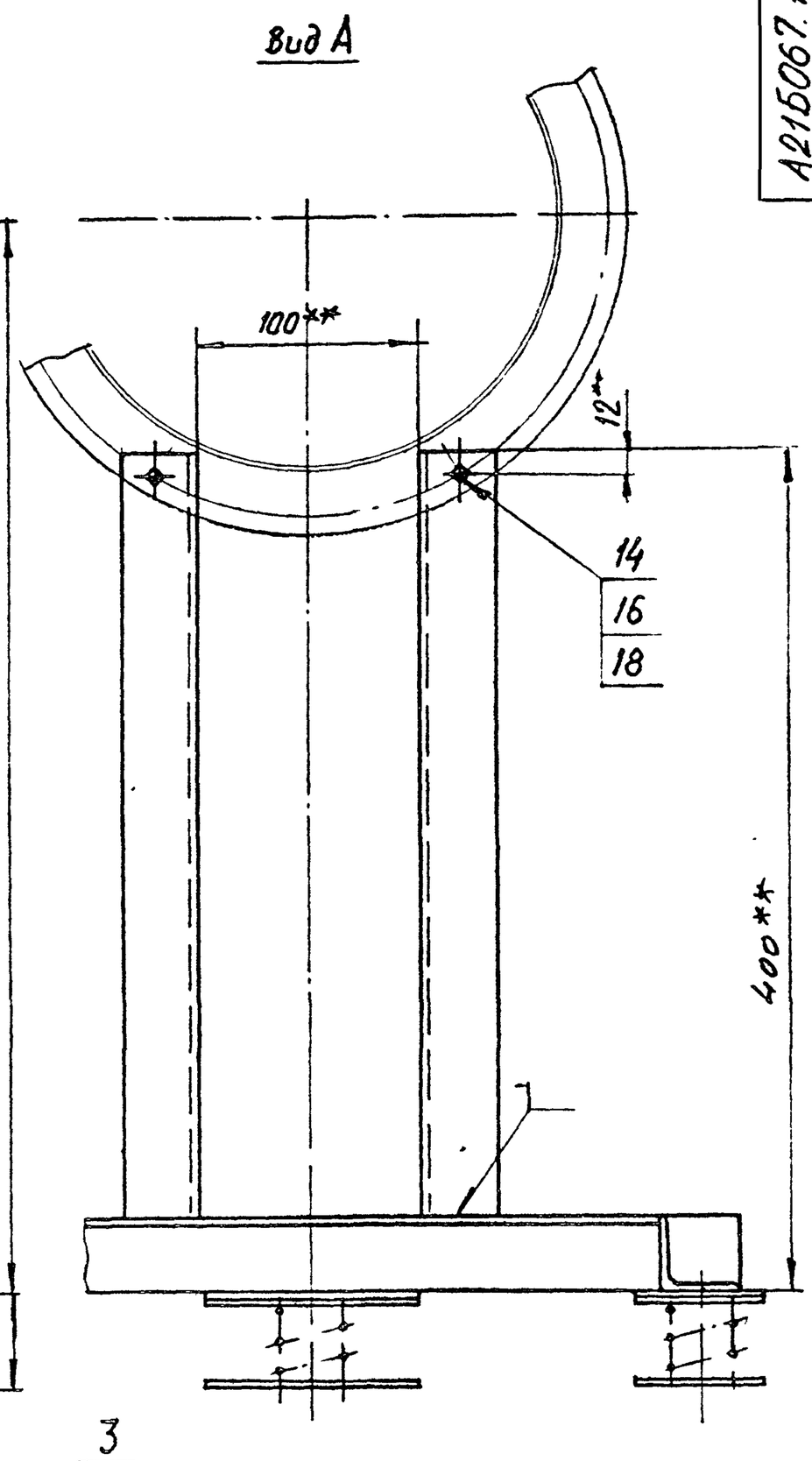

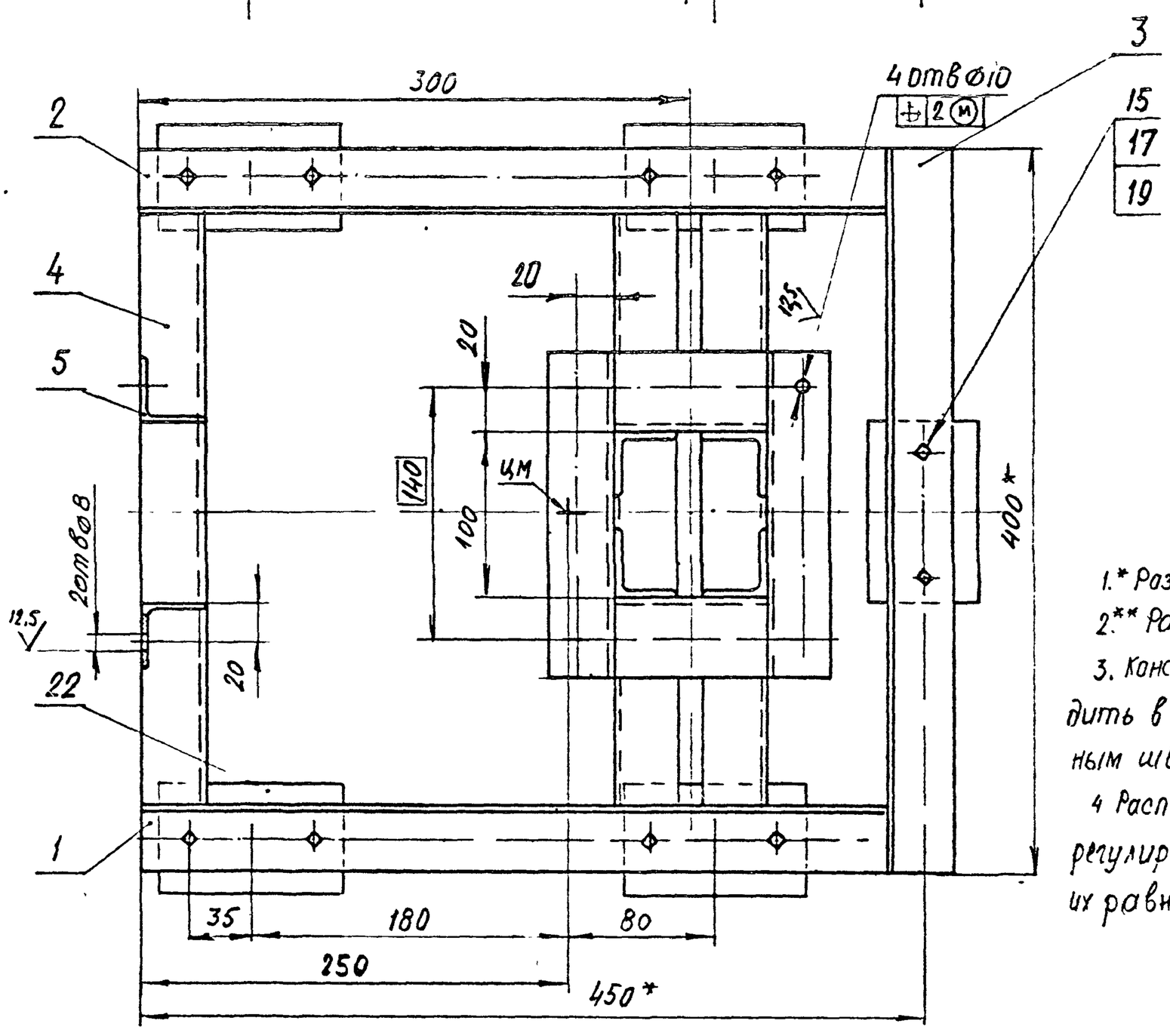

1.* Размеры для справок

2.** Размеры уточнить по вентилятору

3. Конструкция сварная. Сварку производить в местах прилегания деталей сварным швом Т1-Δ4 по ГОСТ 5264-80

4 Расположение виброизоляторов (поз. 22) регулировать перемещением до получения их равномерной осадки.

					А21Б067.140 СБ			
Изм.	Лист	№ докум.	Подп.	Дата	Основание виброизолирующее	Лит.	Масса	Масштаб
Разраб.		Меднова				И	12,8	1:2,5
Пров.		Фрадкин				Лист	Листов 1	
Рук.группы		Фрадкин						
Гл.спец.		Ушомирская				Госстрой СССР Сантехпроект г. Москва		
Н.контр.		Грановский						
Утв.		Спивак						

Формат	Зона	Поз.	Обозначение	Наименование	Кол.	Примечание
				Документация		
А4			А216 067.160СБ	Сборочный чертеж		
				Детали		
А4		1	А216 067.161	Дуга	1	
А4		2	А216 067.162	Уголок	2	
			-01	Уголок	2	
Б4		3	А216 067.163	Лист		
				Лист Б-ПН-4 ГОСТ 19903-74 / ВСт3пс6 ГОСТ 14637-89		
				200-1,15 × 200-1,15	1	1,26 кг

Изм	Лист	№ докум.	Подп.	Дата	А216 067.160			
Разраб.		Меднова			Опора под карман	Лит.	Лист	Листов
Пров		Фрадкин				И		1
Рук.группы		Фрадкин				Госстрой СССР Сантехпроект г. Москва		
Н.контр.		Грановский						
Утв.		Сивак						

Копировал: Формат А4

А216 067.160СБ

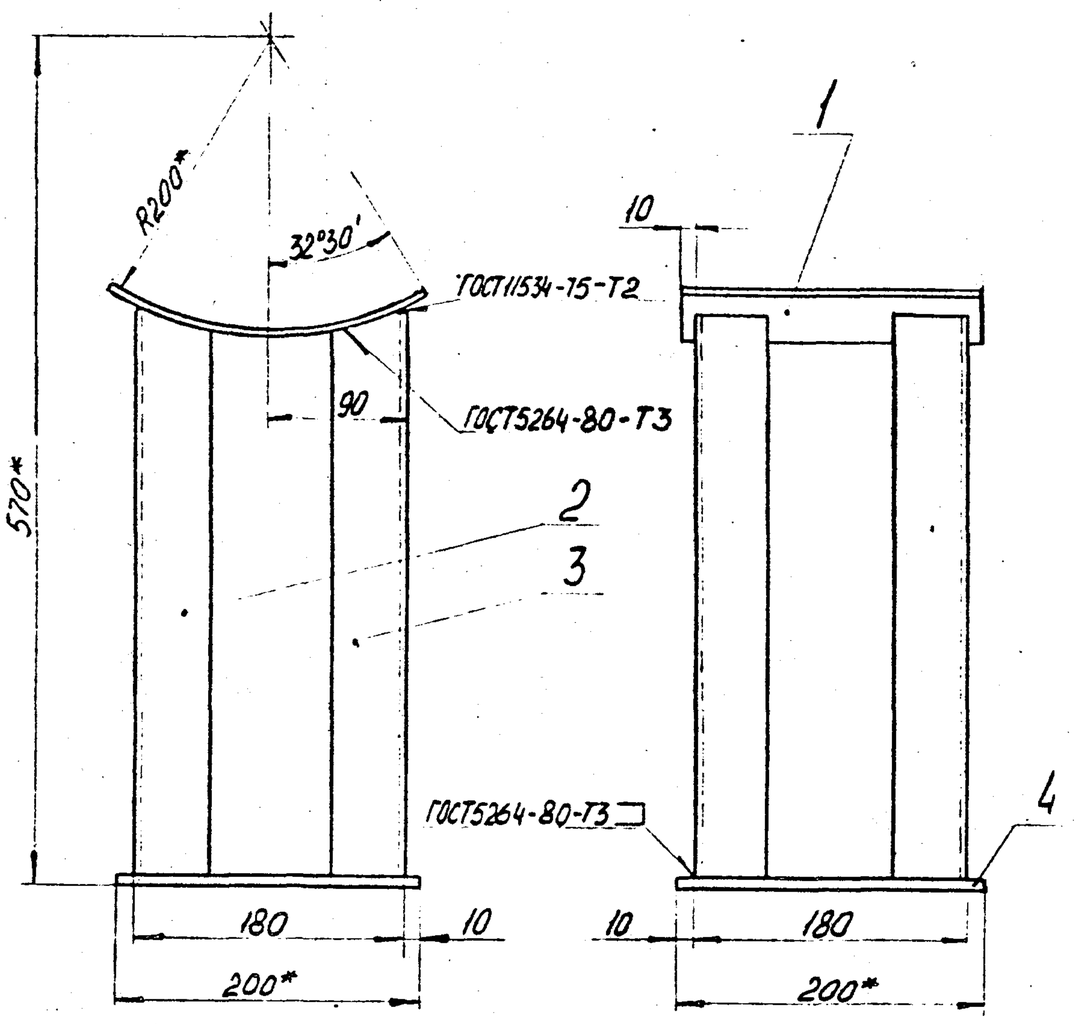

1* Размеры для справок.

$2 \pm \frac{t_2}{2}$.

Изм	Лист	№ докум.	Подп.	Дата	А216 067.160СБ			
Разраб.		Меднова			Опора под карман	Лит.	Масса	Масштаб
Пров.		Фрадкин				И	8,3	1:4
Рук.группы		Фрадкин				Лист	Листов 1	
Гл.спец.		Чидмирская				Госстрой СССР Сантехпроект г. Москва		
Н.контр.		Грановский						
Утв.		Сивак						

Копировал Формат А4

Подп. и дата | Взам. инв. № | Инв. № дубл. | Подп. и дата

А216 067.161

(√) 50

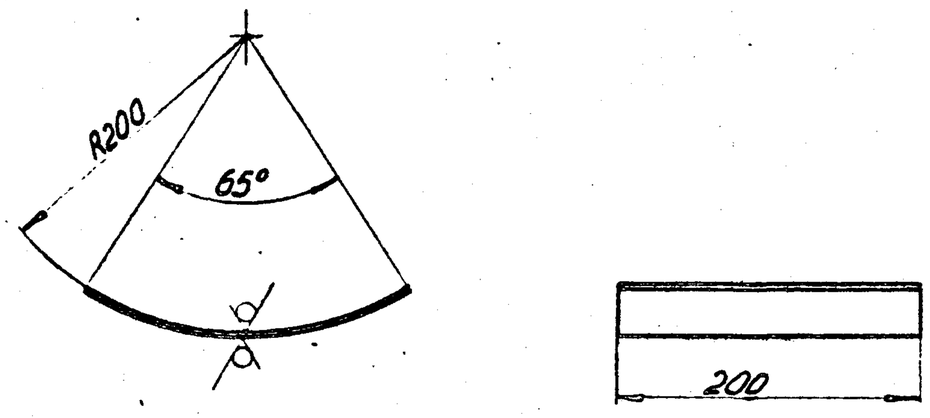

Неуказанные предельные отклонения размеров: $h14, \pm \frac{t_2}{2}$.

Изм	Лист	№ докум.	Подп.	Дата	А216 067.161			
Разраб.		Меднова			Дуга	Лит.	Масса	Масштаб
Пров.		Фрадкин				И	1,43	1:4
Рук.группы		Фрадкин				Лист	Листов 1	
Гл.спец.		Чидмирская			Лист Б-ПН-4 ГОСТ 19903-74 / ВСт3пс6 ГОСТ 14637-69	Госстрой СССР Сантехпроект г. Москва		
Н.контр.		Грановский						
Утв.		Сивак						

Копировал Формат А4

А216 067.162

(√)

А216 067.162

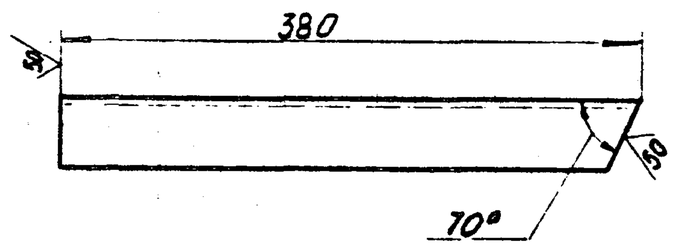

А216 067.162-01 - зеркальное отражение

Остальное - см. А216 067.162

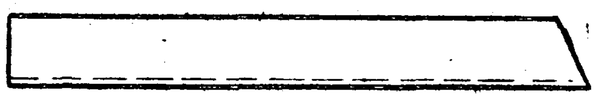

Неуказанные предельные отклонения размеров: $h14, \pm \frac{t_2}{2}$.

Изм	Лист	№ докум.	Подп.	Дата	А216 067.162			
Разраб.		Меднова			Уголок	Лит.	Масса	Масштаб
Пров.		Фрадкин				И	1,4	1:4
Рук.группы		Фрадкин				Лист	Листов 1	
Гл.спец.		Чидмирская			Уголок 50×50×5-Б-ГОСТ 8509-72 / ВСт3пс6 ГОСТ 535-79	Госстрой СССР Сантехпроект г. Москва		
Н.контр.		Грановский						
Утв.		Сивак						

Копировал 21772-03 44 Формат А4

А216 067.086

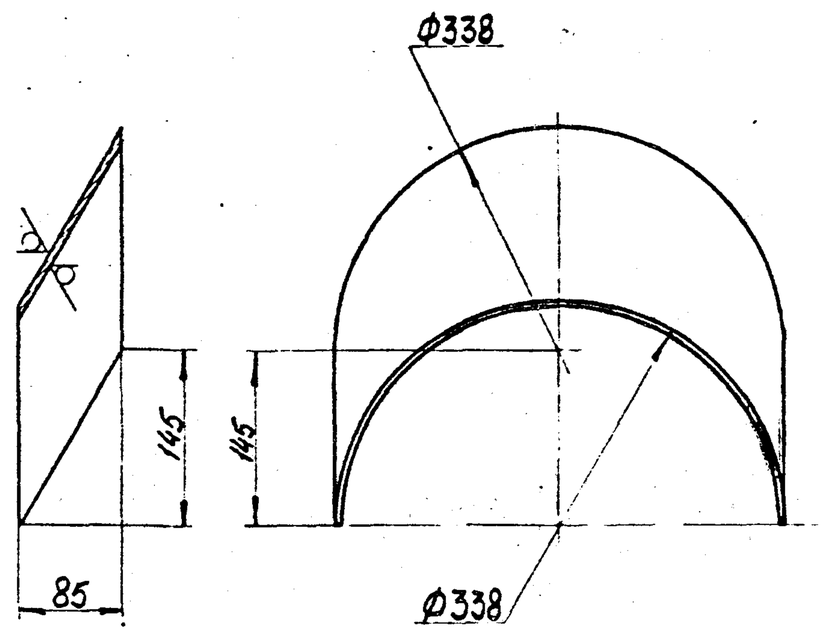

Неуказанные предельные отклонения размеров: h14, $\pm\frac{t_2}{2}$.

Изм.	Лист	№ докум.	Подп.	Дата	А216 067.086			
Разраб.		Меднова			Сектор	Лит.	Масса	Масштаб
Пров.		Фрадкин				Уч.	2,15	1:5
Рук.группы		Фрадкин				Лист	Листов 1	
Гл.спец.		Ушомирская			Лист Б3.0ГОСТ19903-74 / 1-IVВСт2кп2ГОСТ16523-70	Госстрой СССР Сантехпроект г. Москва		
Н.контр.		Грановский						
Утв.		Сливак						

Копировал Формат А4

Формат	Зона	Поз.	Обозначение	Наименование	Кол.	Примечание
				Документация		
А3			А216 067.190СБ	Сборочный чертеж		
				Сборочные единицы		
А4		1	А216 067.180	Фланец	1	
				Детали		
А4		2	А216 067.191	Боковина	2	
Б4		3	А216.067.192	Лист		
				Лист Б3.0ГОСТ19903-74 / 1-IVВСт2кп2ГОСТ16523-70		
				312-1,4 × 400-1,4	1	3кг
Б4		4	А216 067.193	Лист		
				Лист Б3.0ГОСТ19907-74 / 1-IVВСт2кп2ГОСТ16523-70		
				400-1,4 × 488-1,55	1	4,6кг
Б4		5	А216 067.194	Полоса		
				Полоса 5×50-Б ГОСТ 103-76 / ВСт2кп2-1ГОСТ 535-79		
				L=300-13	2	0,6кг

Инв. № подл. | Подп. и дата | Взам. инв. № | Инв. № дубл. | Подп. и дата

Изм.	Лист	№ докум.	Подп.	Дата	А216 067.190			
Разраб.		Меднова			Короб N3	Лит.	Лист	Листов
Пров.		Фрадкин				И	1	2
Рук.группы		Фрадкин				Госстрой СССР Сантехпроект г. Москва		
Н.контр.		Грановский						
Утв.		Сливак						

Копировал: Формат А4

Формат	Зона	Поз.	Обозначение	Наименование	Кол.	Примечание
Б4		6	А216 067.195	Полоса		
				Полоса 5×50-Б ГОСТ 103-76 / ВСт2кп2-1ГОСТ 535-79		
				L=390-1,4	2	0,77кг
Б4		7	А216 067.196	Ребро		
				Полоса 5×50-Б ГОСТ 103-76 / ВСт2кп2-1ГОСТ 535-79		
				L=386-1,4	2	0,78кг
Б4		8	А216 067.197	Ребро		
				Полоса 5×50-Б ГОСТ 103-76 / ВСт2кп2-1ГОСТ 535-79		
				L=486-1,55	2	0,96кг

Изм.	Лист	№ докум.	Подп.	Дата	А216 067.190	Лист 2

Копировал: Формат

А216 067.190СБ

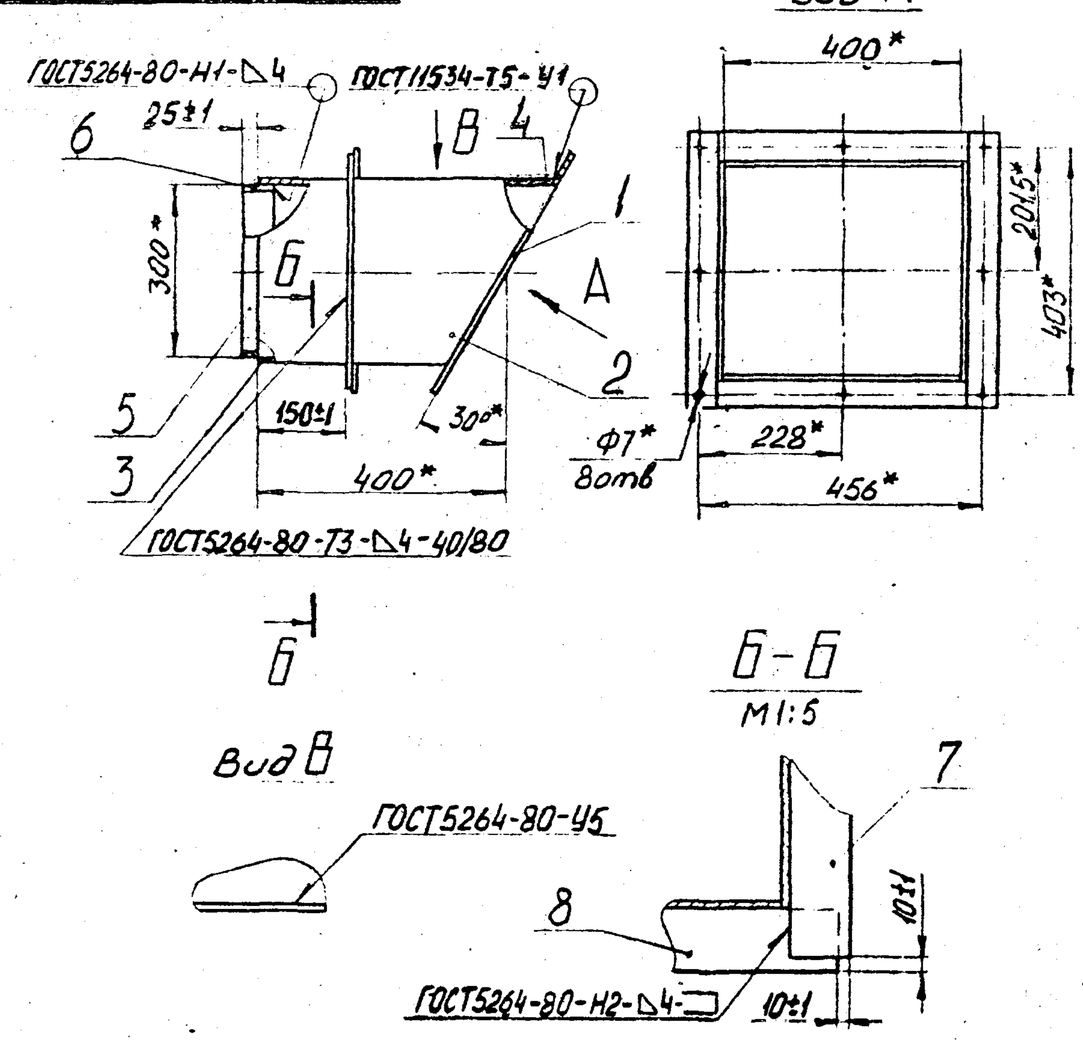

*Размеры для справок

Изм.	Лист	№ докум.	Подп.	Дата	А216 067.190СБ			
Разраб.		Меднова			Короб N3	Лит.	Масса	Масштаб
Пров.		Фрадкин				И	22,5	1:10
Рук.группы		Фрадкин				Лист	Листов 1	
Гл.спец.		Ушомирская				Госстрой СССР Сантехпроект г. Москва		
Н.контр.		Грановский						
Утв.		Сливак						

Копировал 21772-03 45 Формат А4

А21б067.200СБ

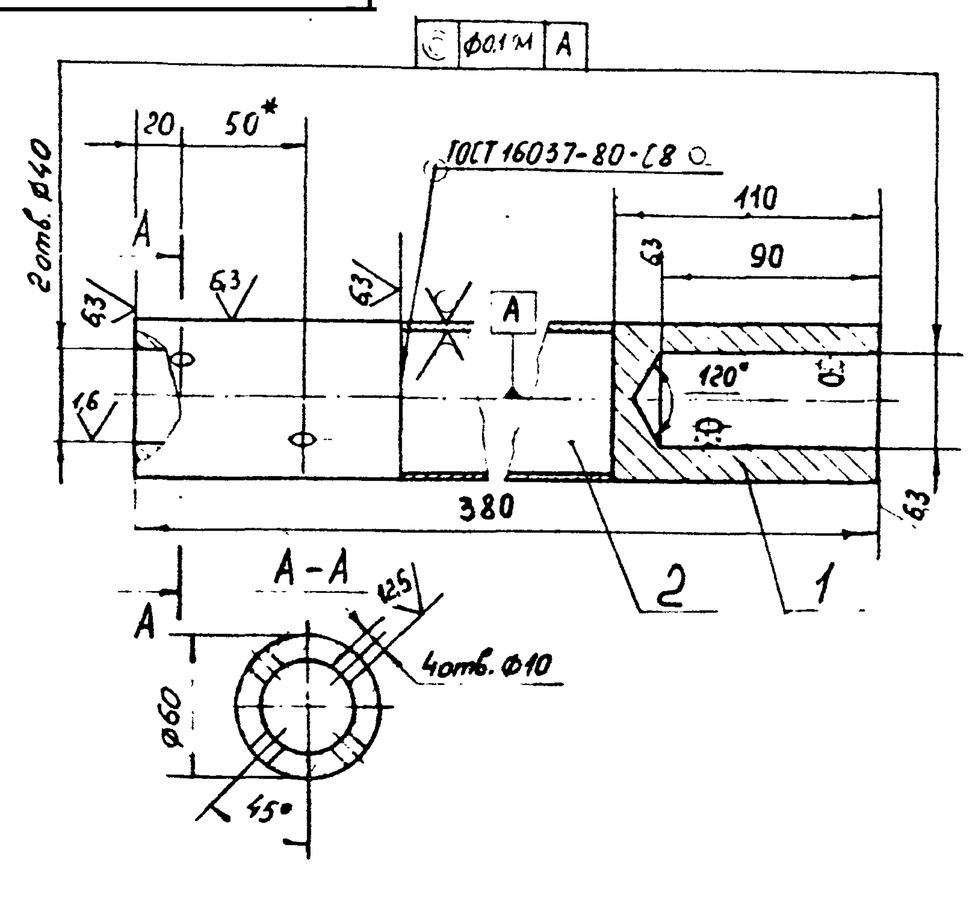

1.* Обработать по А21б067.071
2. H14; h14; ± t2/2.

Изм. Лист	№ докум.	Подп.	Дата	А21б067.200 СБ			
Разраб.	Чебоксарова			Вал	Лит.	Масса	Масштаб
Пров.	Фрадкин				И	7	1:2,5
Рукоятка	Фрадкин				Лист	Листов 1	
Гл. спец.	Шомирская				Госстрой СССР Сантехпроект г. Москва		
Н. контр.	Грановский						
Утв.	Сливак						

Инв. № подл. | Подп. и дата | Взам. инв. № | Инв. № дубл. | Подп. и дата

Копировал: Формат А1

А21б067.042

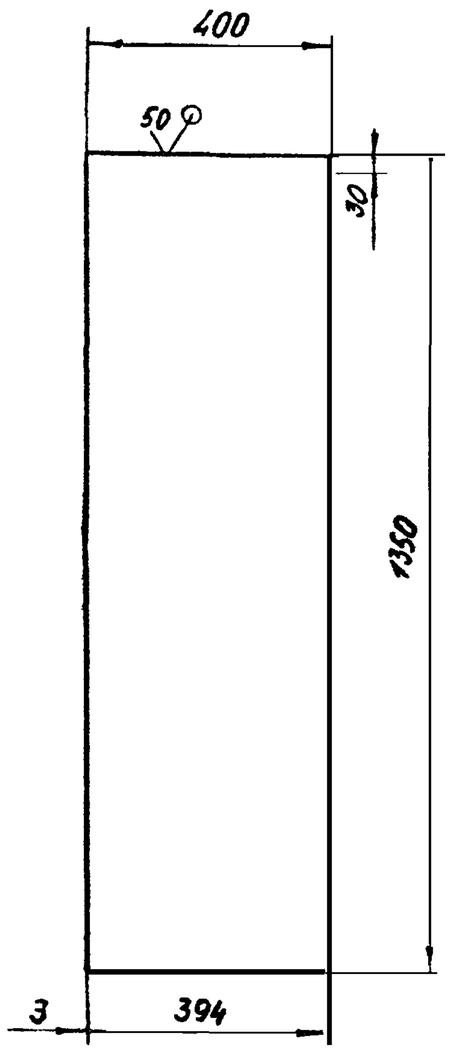

Неуказанные предельные отклонения размеров: h14; ± t2/2

Изм. Лист	№ докум.	Подп.	Дата	А21б067.042			
Разраб.	Чебоксарова			Лист	Лит.	Масса	Масштаб
Пров.	Фрадкин				И	12,62	1:10
Рукоятка	Фрадкин				Лист	Листов 1	
Гл. спец.	Шомирская			Б3.0 ГОСТ 19903-79 Лист 1-IV-ВСт2кп2 ГОСТ 16523-70	Госстрой СССР Сантехпроект г. Москва		
Н. контр.	Грановский						
Утв.	Сливак						

Копировал: Формат А4

А21б067.043

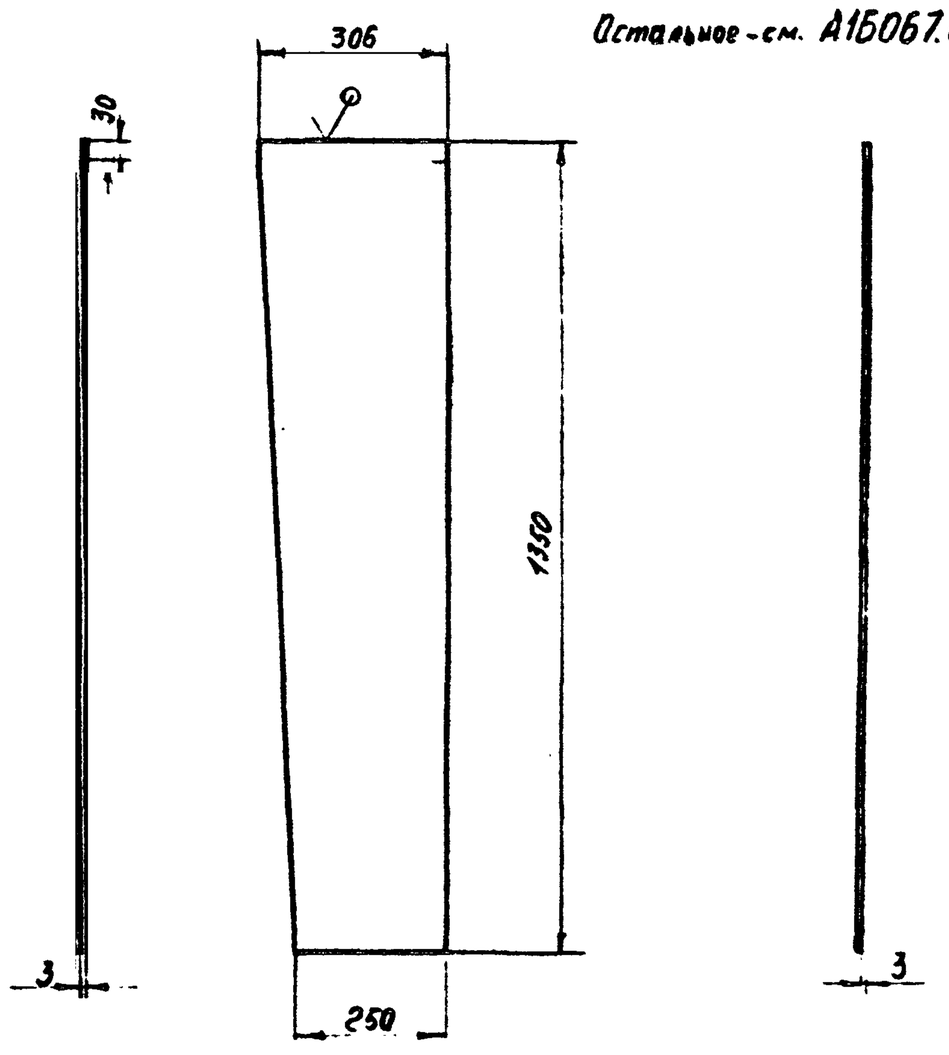

А1б067.043 — А1б067.043-01 зеркальное отражение
Остальное - см. А1б067.043

Неуказанные предельные отклонения размеров: h14; ± t8/2

Изм. Лист	№ докум.	Подп.	Дата	А21б067.043			
Разраб.	Чебоксарова			Лист	Лит.	Масса	Масштаб
Пров.	Фрадкин				И	8,85	1:10
Рукоятка	Фрадкин				Лист	Листов 1	
Гл. спец.	Шомирская			Б3.0 ГОСТ 19903-79 Лист 1-IV-ВСт2кп2 ГОСТ 16523-70	Госстрой СССР Сантехпроект г. Москва		
Н. контр.	Грановский						
Утв.	Сливак						

Копировал: Формат А4

Формат	Зона	Поз.	Обозначение	Наименование	Кол.	Примечание
				Документация		
А4			А21б067.200СБ	Сборочный чертеж		
				Детали		
Б4		1	А21б067.201	Втулка		
				Круг Б3-В-ГОСТ 2590-71 / ВСт2кп2-I-ГОСТ 535-79		
				L = 115 -0,87	2	2,8 кг
Б4		2	А21б067.202	Труба		
				Труба 60×3,5 ГОСТ 8732-78 / БСт3кп ГОСТ 8731-74		
				L = 160 -1,0	1	0,78 кг

Изм. Лист	№ докум.	Подп.	Дата	А21б067.200			
Разраб.	Чебоксарова			Вал	Лит.	Лист	Листов
Пров.	Фрадкин				И		
Рукоятка	Фрадкин				Госстрой СССР Сантехпроект г. Москва		
Н. контр.	Грановский						
Утв.	Сливак						

Инв. № подл. | Подп. и дата | Взам. инв. № | Инв. № дубл. | Подп. и дата

Копировал: 21772-03 (46) Формат А4