ТИПОВЫЕ МАТЕРИАЛЫ ДЛЯ ПРОЕКТИРОВАНИЯ

13517 тм

ФУНДАМЕНТЫ ПОД СЕЙСМОСТОЙКИЕ ТРАНСФОРМАТОРЫ НАПРЯЖЕНИЕМ 110...500 кВ

АЛЬБОМ 2

ФУНДАМЕНТЫ ПОД СЕЙСМОСТОЙКИЕ ТРАНСФОРМАТОРЫ 110 кВ

ТИПОВЫЕ МАТЕРИАЛЫ ДЛЯ ПРОЕКТИРОВАНИЯ

13517 тм

ФУНДАМЕНТЫ ПОД СЕЙСМОСТОЙКИЕ ТРАНСФОРМАТОРЫ НАПРЯЖЕНИЕМ 110...500 кВ

АЛЬБОМ 2

ПЕРЕЧЕНЬ АЛЬБОМОВ

АЛЬБОМ 1 ПЗ ОБЩАЯ ПОЯСНИТЕЛЬНАЯ ЗАПИСКА
АЛЬБОМ 2 АР ФУНДАМЕНТЫ ПОД СЕЙСМОСТОЙКИЕ ТРАНСФОРМАТОРЫ 110 кВ

РАЗРАБОТАНЫ
ИНСТИТУТОМ ДАЛЬЭНЕРГОСЕТЬПРОЕКТ

УТВЕРЖДЕНЫ НТС ИНСТИТУТА
ЭНЕРГОСЕТЬПРОЕКТ N 29-003/8
ОТ 18.05.93 г.

ГЛАВНЫЙ ИНЖЕНЕР ИНСТИТУТА Н. Д ГАМОЛЯ
ГЛАВНЫЙ ИНЖЕНЕР ПРОЕКТА Т. И. ЮДИНА

в	Наименование листа	Стр.
	Содержание альбома	2
	Фундаменты типа ФМС-1, ФМС-2, ФМС-5.	3
	Фундаменты типа ФМС-3.	4
	Фундаменты типа ФМС-4.	5
	Разрезы 1-1 ; 2-2.	6
	Установка анкерного устройства для трансформаторов.	7
	Маслосборная яма типа МЛ-1.	8
	Маслосборная яма типа МЛ-2.	9
	Маслосборная яма типа МЛ-3.	10
	Фундамент ФМ-1 для установки трансформатора ТДТН-25000/110	11
	Опалубочный чертеж.	
	Фундамент ФМ-2 для установки трансформатора ТДН-16000/110	12
	Опалубочный чертеж.	
	Фундамент ФМ-3 для установки трансформатора ТДТН-16000/110	13
	Опалубочный чертеж.	
	Фундамент ФМ-4 для установки трансформатора ТРДН-25000/110	14
	Опалубочный чертеж.	
	Фундамент ФМ-5 для установки трансформатора ТРДН-40000/110	15
	Опалубочный чертеж.	
	Фундамент ФМ-1 . Схема разбивки закладных деталей .	16
	Фундамент ФМ-2 . Схема разбивки закладных деталей .	17
	Фундамент ФМ-3 . Схема разбивки закладных деталей .	18
	Фундамент ФМ-4 . Схема разбивки закладных деталей .	19
	Фундамент ФМ-5 . Схема разбивки закладных деталей .	20
	Фундамент ФМ-1 . Армирование.	21
	Фундамент ФМ-2 . Армирование.	22
	Фундамент ФМ-3 . Армирование.	23
	Фундамент ФМ-4 . Армирование.	24
	Фундамент ФМ-5 . Армирование.	25

NN Листов	Наименование листа	Стр.
24	Приямок маслосборника . Узлы I , II	26
25	Узел крепления трансформатора к фундаменту .	27
26	Каркас пространственный КП-1 .	28
27	Каркас пространственный КП-2 .	29
28	Деталь закладная ЗД-1 .	30
29	Деталь закладная ЗД-2 .	31
30	Решетка МК-1 .	32

ГИП	Юдина		20.03
Н. контр.	Шенякина		
Гл. спец.	Балина		
Нач. отд.	Юдина		20.03
Гл. спец.	Долгова		
Нач. гр.	Шенякина		8.02
Инженер	Балакина		

13517 тм

АС

Содержание альбома

Стадия	Лист	Листов
РП		

ДАЛЬЭНЕРГОСЕТЬПРОЕКТ
г. Владивосток 1993г.

Формат А3

План

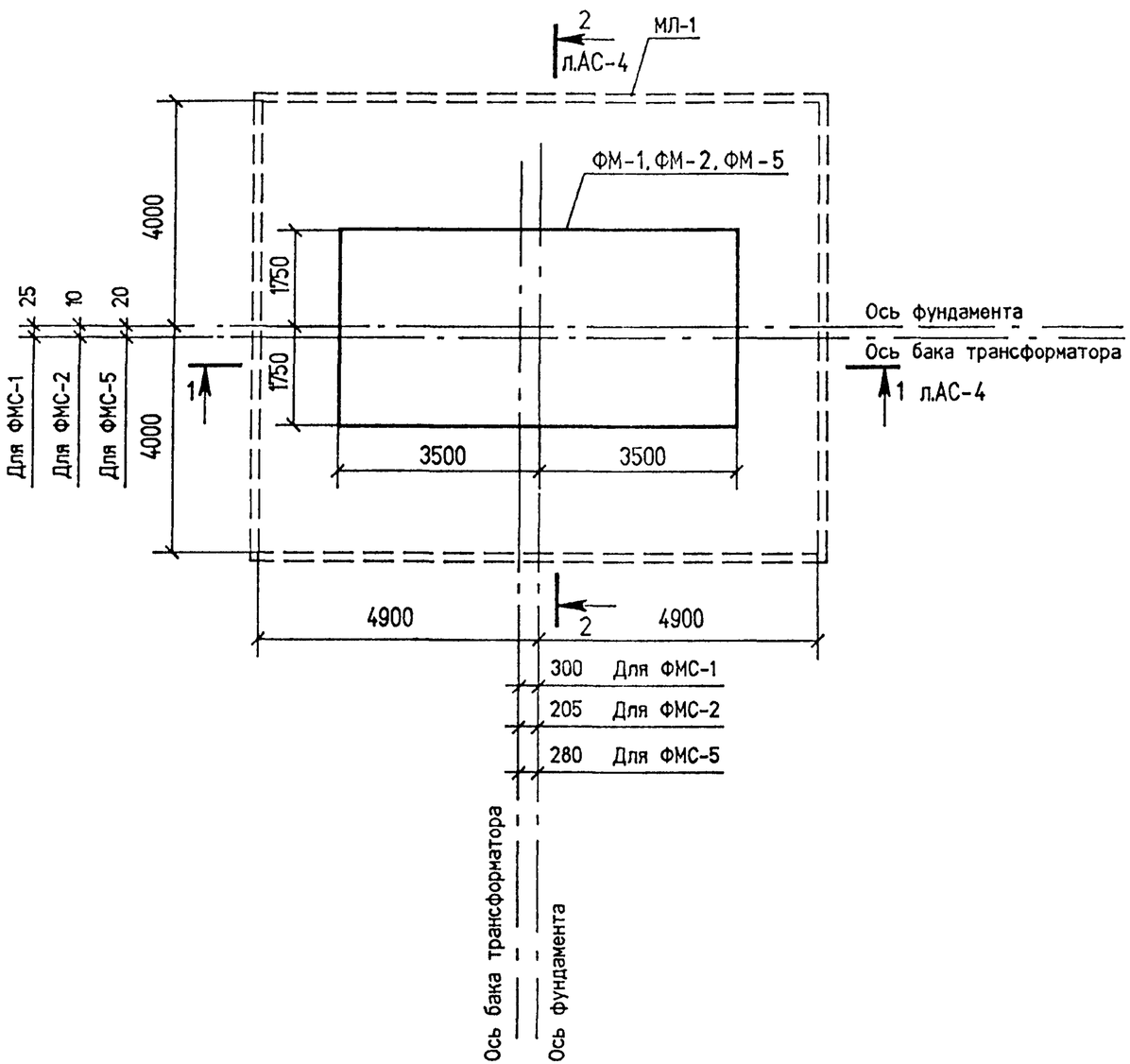

Спецификация элементов

Марка, поз.	Обозначение	Наименование	Кол.	Масса ед. кг	Примеч.
		ФМС-1			
ФМ-1	13517 тм - АС - 9	Фундамент ФМ-1	1		67,24м ^{3}
МЛ-1	13517 тм - АС - 6	Маслосборная яма МЛ-1	1		
		ФМС-2			
ФМ-2	13517 тм - АС - 10	Фундамент ФМ-2	1		61,28 м ^{3}
МЛ-1	13517 тм - АС - 6	Маслосборная яма МЛ-1	1		
		ФМС-5			
ФМ-5	13517 тм - АС - 13	Фундамент ФМ-5	1		67,24 м ^{3}
МЛ-1	13517 тм - АС - 6	Маслосборная яма МЛ-1	1		

Фундамент ФМС-1 предназначен для установки трансформатора ТДТН-25000/110 .

Фундамент ФМС-2 предназначен для установки трансформатора ТДН-16000/110

Фундамент ФМС-5 предназначен для установки трансформатора ТРДН-40000/110

Привязан			
Инв.N			
13517 тм АС			
ГИП	Юдина	Фундаменты под сейсмостойкие трансформаторы 110...500 кВ	
Н.контр.	Шемякина	Фундаменты под сейсмостойкие трансформаторы 110кВ	Стадия: РП; Лист: 1; Листов:
Гл.спец.	Балина		
Нач.отд.	Юдина		
Гл.спец.	Долгова	Фундаменты типа ФМС-1, ФМС-2, ФМС-5	ДАЛЬЭНЕРГОСЕТЬПРОЕКТ г.Владивосток 1993г.
Нач.гр.	Шемякина		
Инж.	Федорова		

Формат А3

План

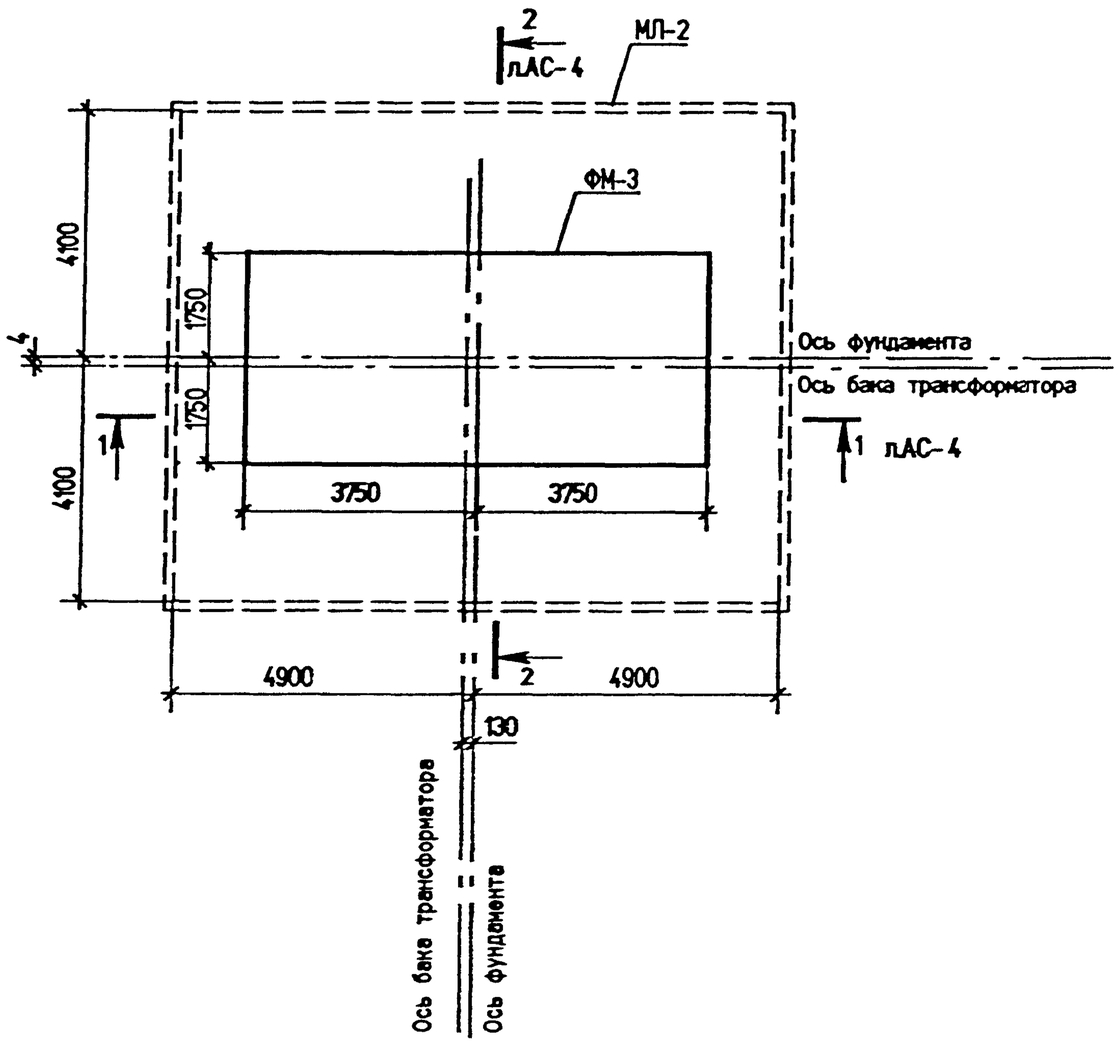

Спецификация элементов

Марка, поз.	Обозначение	Наименование	Кол.	Масса ед. кг	Примеч.
		ФМС-3			
ФМ-3	13517 тм-АС - 11	Фундамент ФМ-3	1		67,5 м³
МЛ-2	13517 тм-АС - 7	Маслосборная яма МЛ-2	1		

Фундамент предназначен для установки трансформатора ТДТН-16000/110.

						13517 тм		АС
						Фундаменты под сейсмостойкие трансформаторы 110_500 кВ		
			ГИП	Юдина	20.03			
Привязан			Н.контр.	Шемякина		Фундаменты под сейсмостойкие трансформаторы 110кВ	Стадия	Лист	Листов
			Гл.спец.	Балина			РП	2	
			Нач.отд.	Юдина	20.03				
			Гл.спец.	Долгова		Фундаменты типа ФМС-3	ДАЛЬЭНЕРГОСЕТЬПРОЕКТ г.Владивосток 1993г.		
			Нач.гр.	Шемякина	8.02				
Инв.N			Инж.	Федорова					

Формат А3

План

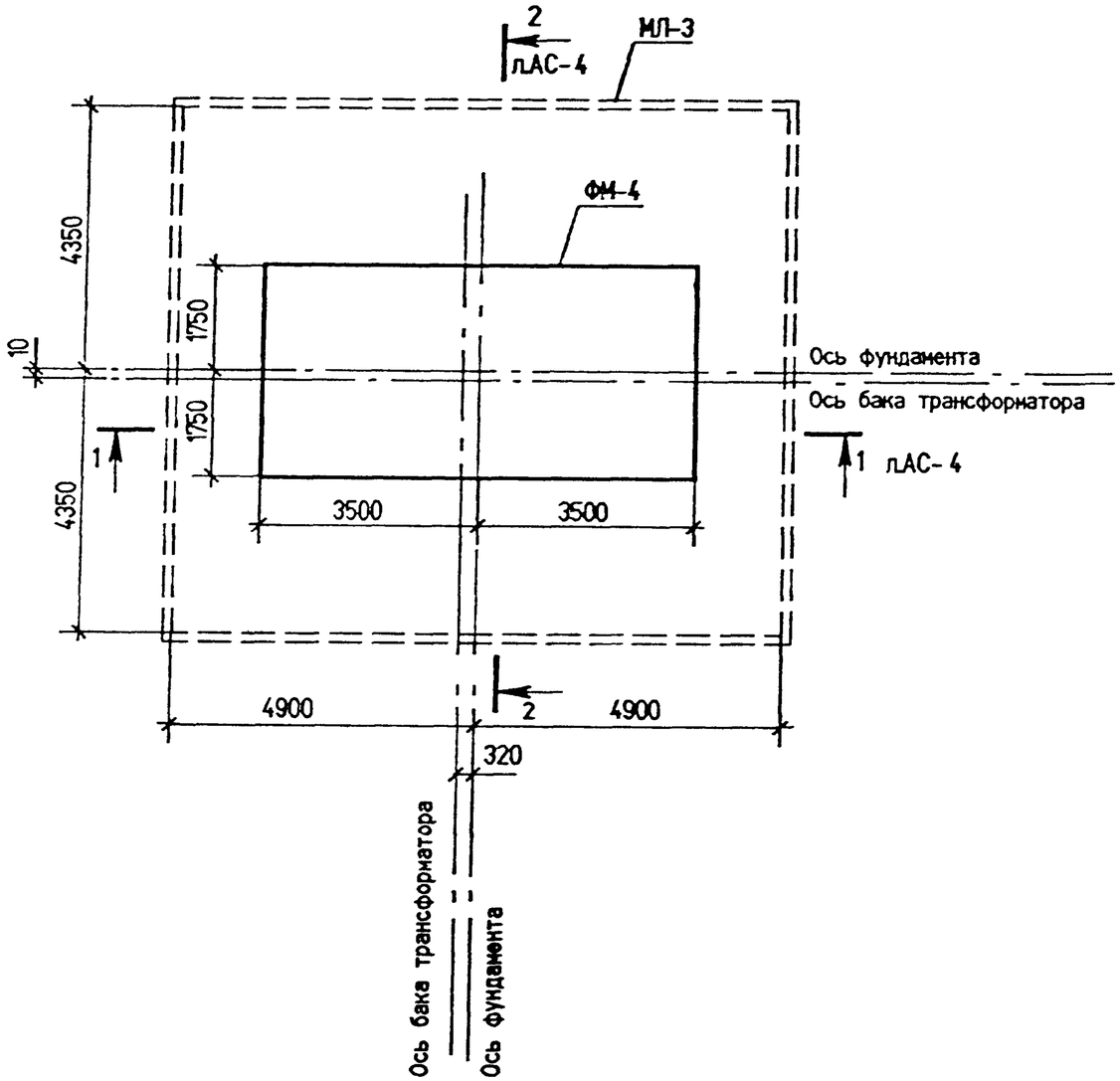

Спецификация элементов

Марка, поз.	Обозначение	Наименование	Кол.	Масса ед. кг	Примеч.
		ФМС-4			
ФМ-4	13517 тм-АС - 12	Фундамент ФМ-4	1		64,75 м^3
МЛ-3	13517 тм-АС - 8	Маслосборная яма МЛ-3	1		

Фундамент предназначен для установки трансформатора ТРДН-25000/110.

							13517 тм		АС
				ГИП	Юдина	20.03	Фундаменты под сейсмостойкие трансформаторы 110...500 кВ		
Привязан				Н.контр.	Шемякина		Фундаменты под сейсмостойкие трансформаторы 110кВ	Стадия	Лист	Листов
				Гл.спец.	Балина			РП	3	
				Нач.отд.	Юдина	20.03				
				Гл.спец.	Долгова		Фундаменты типа ФМС-4	ДАЛЬЭНЕРГОСЕТЬПРОЕКТ г.Владивосток 1993г.	
				Нач.гр.	Шемякина	8.02			
Инв.N				Инж.	Федорова				

Формат А3

1 - 1

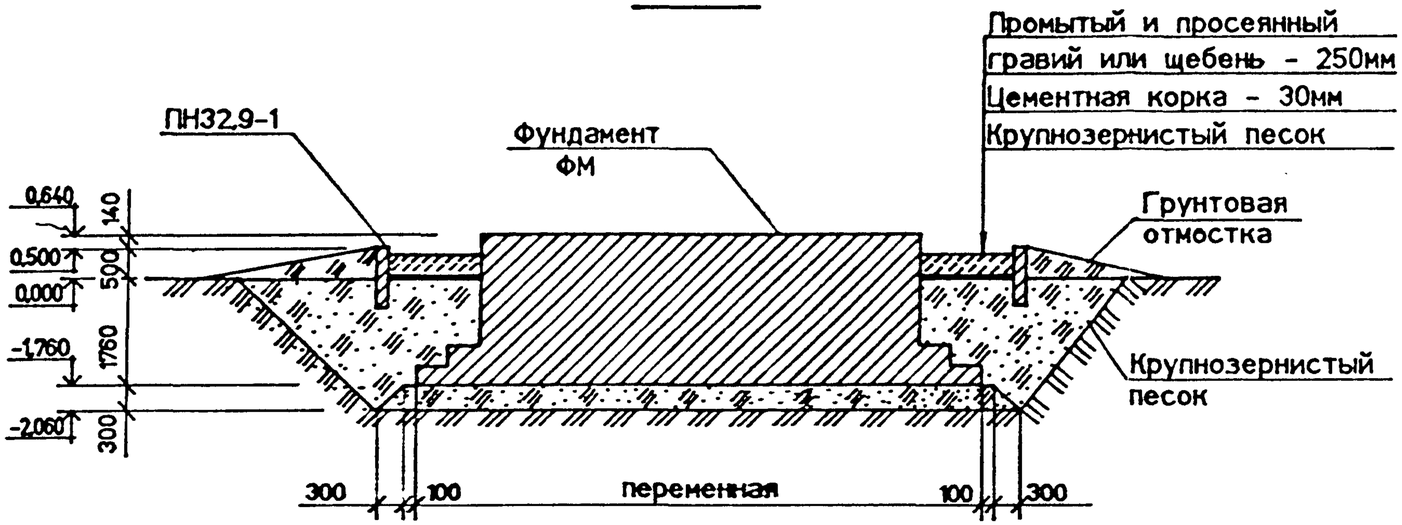

2 - 2

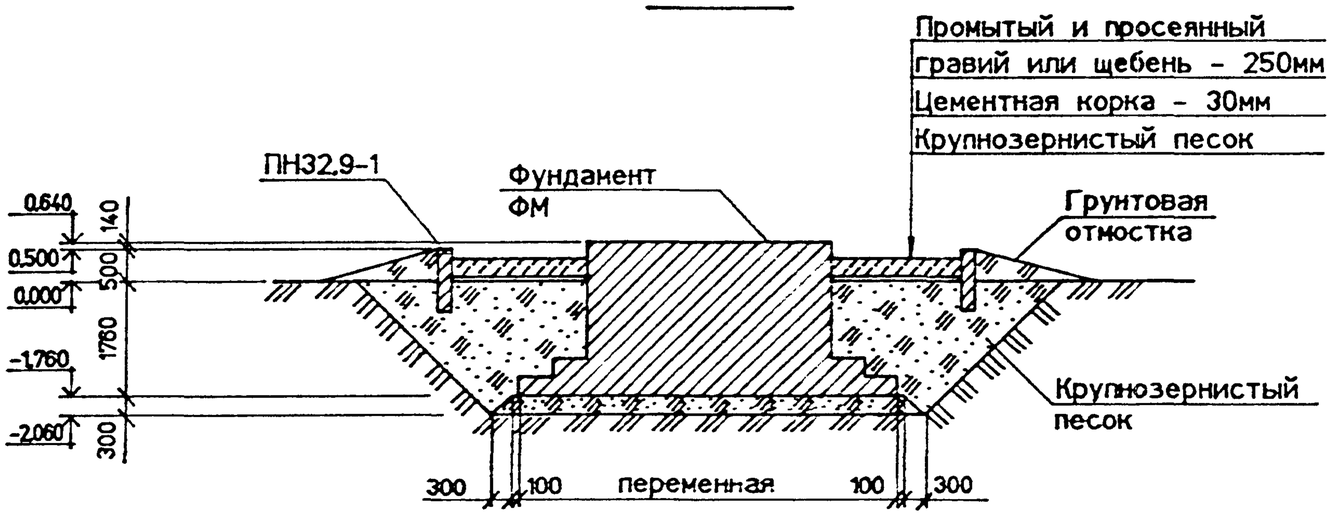

				13517 тм АС			
				Фундаменты под сейсмостойкие трансформаторы 110...500 кВ			
Привязан			ГИП	Юдина	20.03	Фундаменты под сейсмостойкие трансформаторы 110кВ	Стадия: РП; Лист: 4; Листов:
			Н.контр.	Шемякина			
			Гл.спец.	Балина			
			Нач.отд.	Юдина	20.03		
			Гл.спец.	Долгова		Разрезы 1 - 1 : 2 - 2	ДАЛЬЭНЕРГОСЕТЬПРОЕКТ г.Владивосток 1993г.
			Нач.гр.	Шемякина	9.02		
Инв. N			Инженер	Федорова			

Формат А3

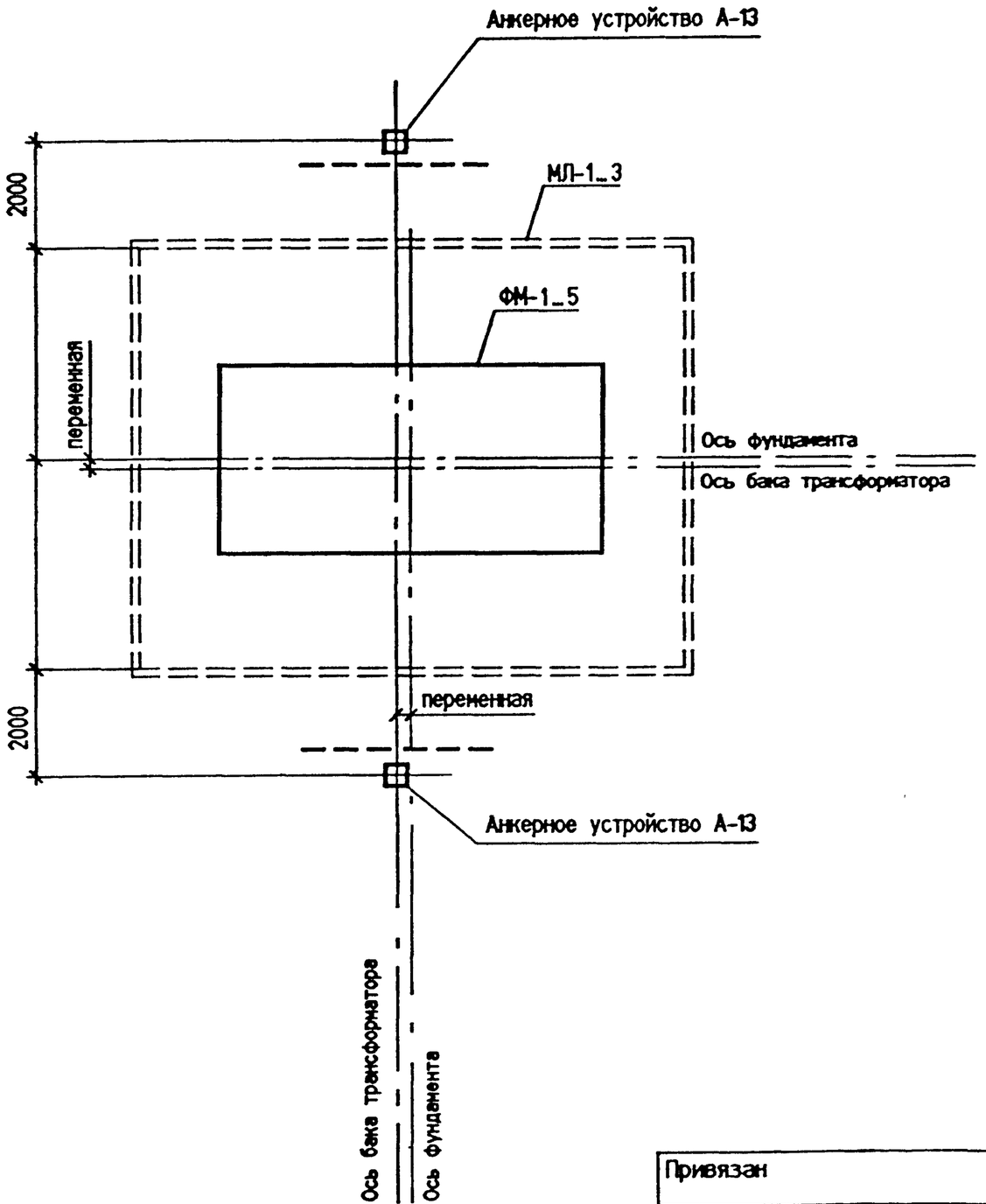

Маркировка фундаментов

Марка	Обозначение	Наименование	Кол.	Примеч.
ФМ-1_5	13517 тм-АС - 9_13	Фундамент ФМ-1_5	1	
МЛ-1_3	13517 тм-АС - 6_8	Маслосборная яма МЛ-1	1	
А-13	3.407.1-148.1-067	Анкерное устройство А-13	2	

ГИП	Юдина		20.03	
Н.контр.	Шемякина			
Гл.спец.	Балина			
Нач.отд.	Юдина		20.03	
Гл.спец.	Долгова			
Нач.гр.	Шемякина		9.02	
Инж.	Федорова			

Привязан

Инв.N

13517 тм АС

Фундаменты под сейсмостойкие трансформаторы 110...500 кВ

Фундаменты под сейсмостойкие трансформаторы 110кВ

Установка анкерного устройства для трансформаторов

Стадия	Лист	Листов
РП	5	

ДАЛЬЭНЕРГОСЕТЬПРОЕКТ г.Владивосток 1993г.

Формат А3

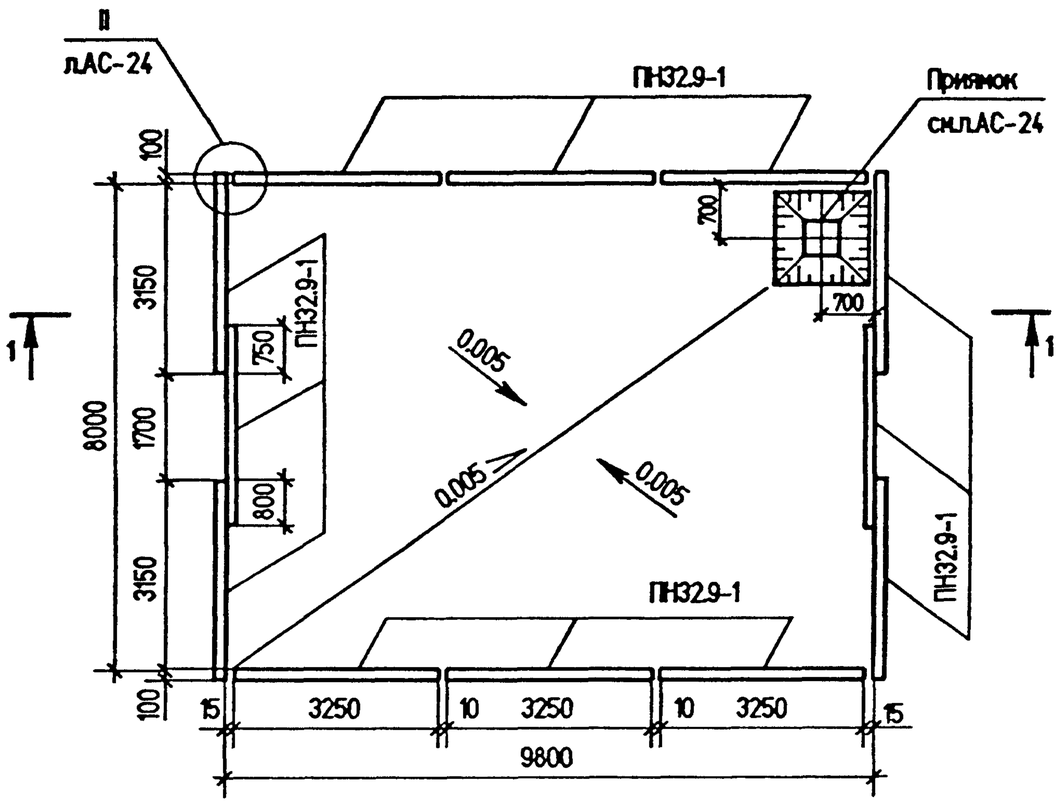

1-1

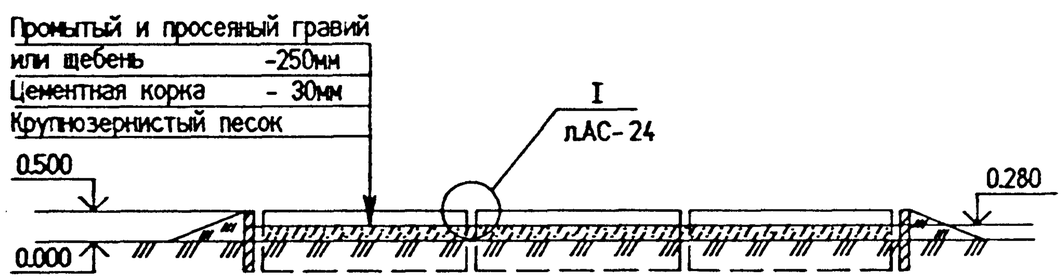

Спецификация элементов

Марка, поз.	Обозначение	Наименование	Кол.	Масса ед. кг	Примеч.
		Железобетонные элементы			
ПН 32.9-1	Серия 3.407.1-157 вып.1	Плита ПН 32.9-1	12	730	0.29 $м^3$
		Стальные элементы			
МК-1	13517 тм-АС - 30	Решетка МК-1	1	110	
Dy 200	ГОСТ 5525-88	Труба чугунная Dy 200	1		
		Материалы			
		Круг $\frac{Ø\ 18\ ГОСТ\ 2590-88}{СТ3\ кп2\ ГОСТ535-88}$	2.0	1.58	м
		Сетка латунная N 20-2.0			
		ГОСТ 3826-82	0,13		$м^2$

ГИП	Юдина		20.03	13517 тм АС	
Н.контр.	Шемякина			Фундаменты под сейсмостойкие трансформаторы 110...500 кВ	
Гл.спец.	Балина			Фундаменты под сейсмостойкие трансформаторы 110кВ	Стадия: РП; Лист: 6; Листов:
Нач.отд.	Юдина		20.03		
Гл.спец.	Долгова			Маслосборная яма типа МЛ-1	ДАЛЬЭНЕРГОСЕТЬПРОЕКТ г.Владивосток 1993г.
Нач.гр.	Шемякина		9.02		
Инж.	Федорова				

Привязан

Инв.N

Формат А3

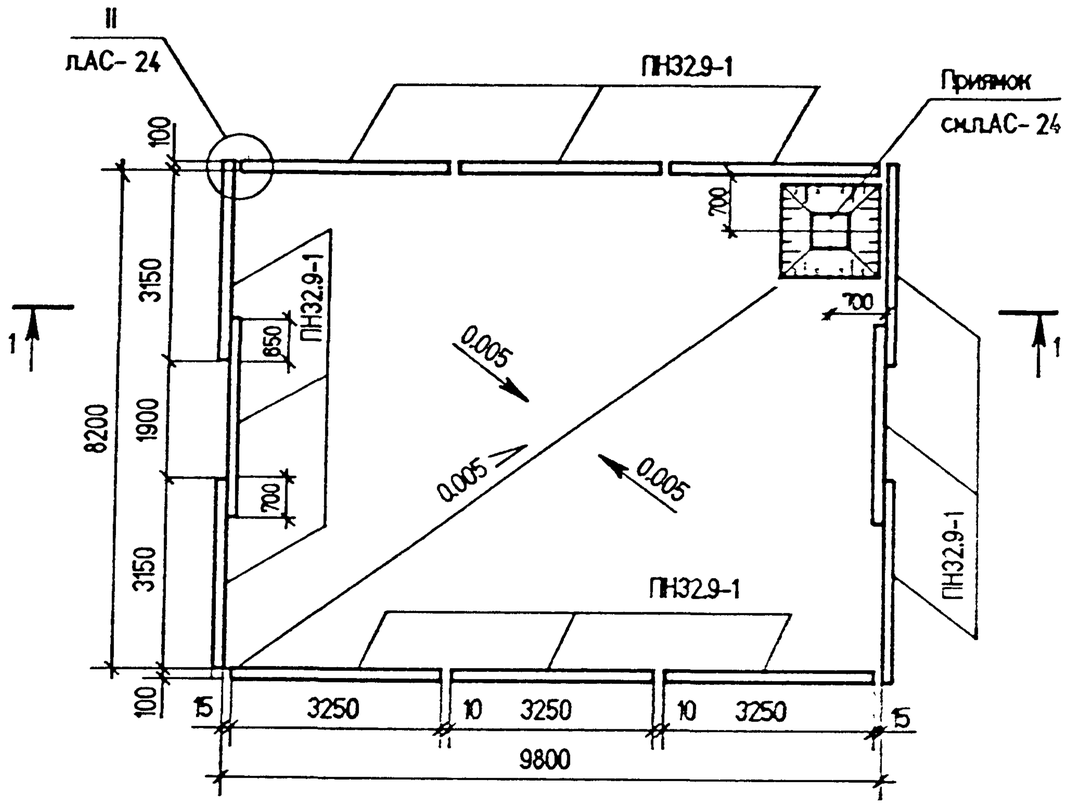

1-1

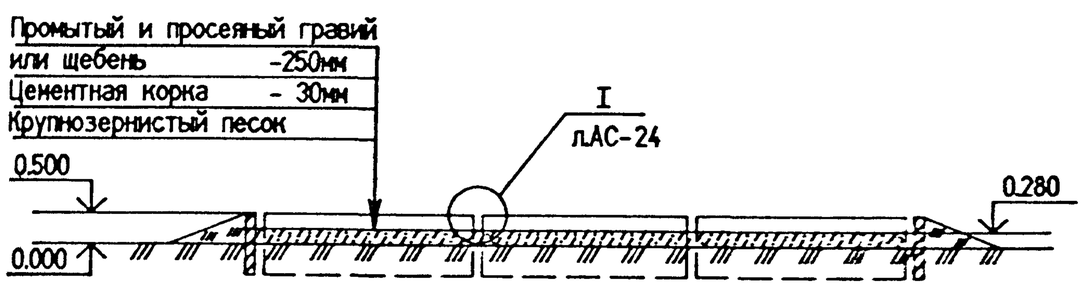

Спецификация элементов

Марка, поз.	Обозначение	Наименование	Кол.	Масса ед. кг	Примеч.
		Железобетонные элементы			
ПН 32.9-1	Серия 3.407.1-157 вып.1	Плита ПН32.9-1	12	730	0.29 $м^3$
		Стальные элементы			
МК-1	13517 тм - АС - 30	Решетка МК-1	1	110	
Dy 200	ГОСТ 5525-88	Труба чугунная Dy 200	1		
		Материалы			
		Круг $\frac{Ø\ 16\ ГОСТ\ 2590-88}{СТ3\ КП2\ ГОСТ\ 535-88}$	2.0	1.58	м
		Сетка латунная N 20-2.0			
		ГОСТ 3826-82	0.13		$м^2$

Привязан					
Инв.N					

ГИП	Юдина		20.03
Н.контр.	Шемякина		
Гл.спец.	Балина		
Нач.отд.	Юдина		20.03
Гл.спец.	Долгова		
Нач.гр.	Шемякина		9.02
Инж.	Федорова		

13517 тм АС

Фундаменты под сейсмостойкие трансформаторы 110...500 кВ

Фундаменты под сейсмостойкие трансформаторы 110кВ

Стадия	Лист	Листов
РП	7	

Маслосборная яма типа МЛ-2

ДАЛЬЭНЕРГОСЕТЬПРОЕКТ г.Владивосток 1993г.

Формат А3

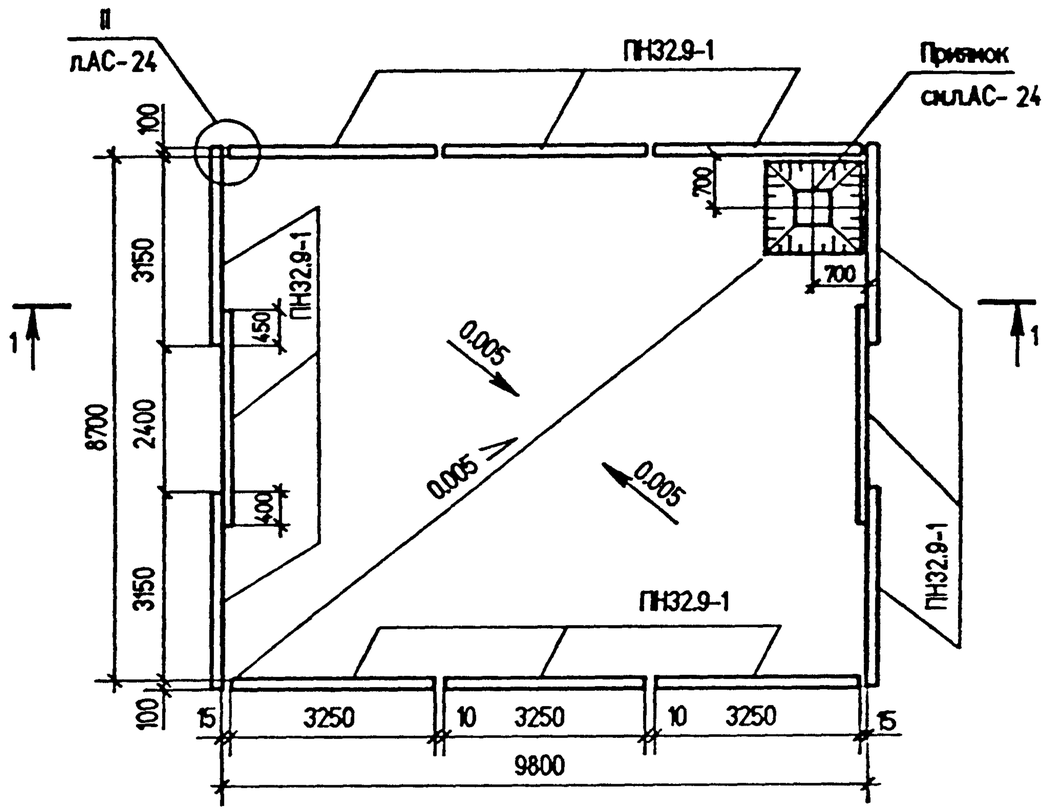

Спецификация элементов

Марка, поз.	Обозначение	Наименование	Кол.	Масса ед. кг	Примеч.
		Железобетонные элементы			
ПН 32.9-1	Серия 3.407.1-157 вып.1	Плита ПН32.9-1	12	730	0.29 $м^3$
		Стальные элементы			
МК-1	13517 тм-АС - 30	Решетка МК-1	1	110	
Dy 200	ГОСТ 5525-88	Труба чугунная Dy 200	1		
		Материалы			
		Круг $\frac{Ø\ 16\ ГОСТ\ 2590-88}{СТ3\ КП2\ ГОСТ\ 535-88}$	2.0	1.58	м
		Сетка латунная N 20-2.0			
		ГОСТ 3826-82	0.13		$м^2$

1-1

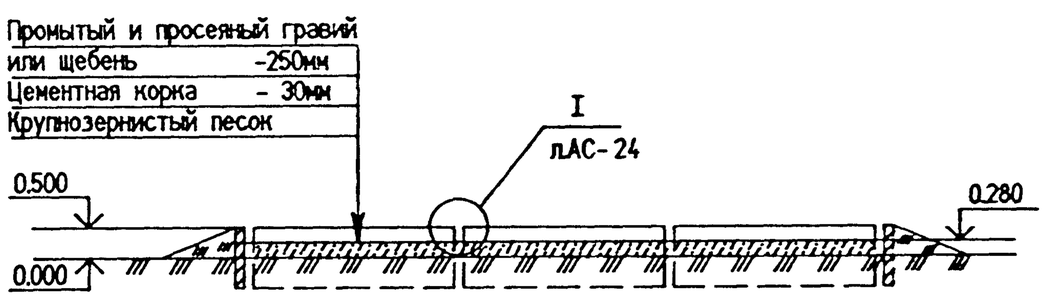

						13517 тм		АС
						Фундаменты под сейсмостойкие трансформаторы 110_500 кВ		
				ГИП	Юдина	20.03		
Привязан				Н.контр.	Шемякина		Фундаменты под сейсмостойкие трансформаторы 110кВ	Стадия / Лист / Листов
				Гл.спец.	Балина			РП / 8 /
				Нач.отд.	Юдина	20.03		
				Гл.спец.	Долгова		Маслосборная яма типа МЛ-3	ДАЛЬЭНЕРГОСЕТЬПРОЕКТ г.Владивосток 1993г.
				Нач.гр.	Шемякина	9.02		
Инв.N				Инж.	Федорова			

Формат А3

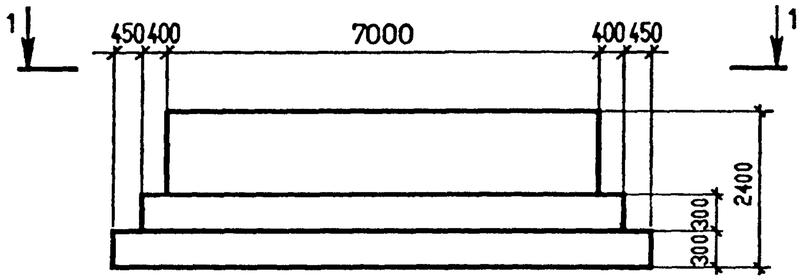

1-1

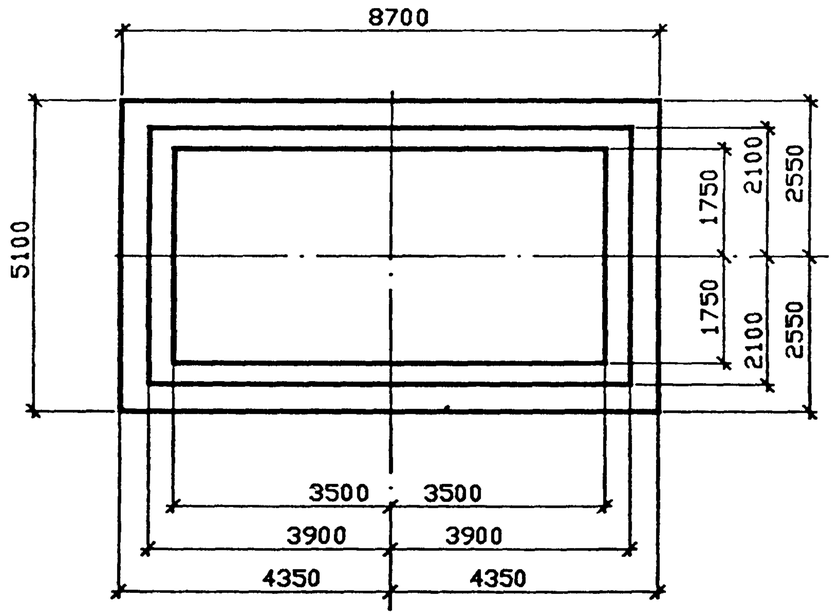

Схема приложения нагрузок в уровне верха фундамента

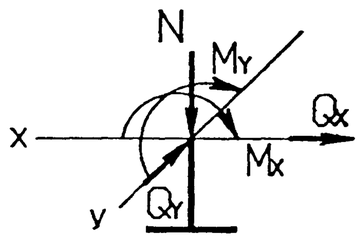

Таблица усилий в уровне верха фундамента

НАИМЕН. УСИЛИЯ	УСИЛИЯ КН, КНМ			
	1 комб	2 комб	3 комб	4 комб
N	-90	-90	540	540
Mx	0.0	0.0	830	-830
Qx	0.0	0.0	990	-990
My	950	-950	0.0	0.0
Qy	990	-990	0.0	0.0

Закладные детали на чертеже условно не показаны .

Схему расположения закладных деталей см. л. АС-14

				13517 тм		АС	
				Фундаменты под сейсмостойкие трансформаторы 110_500 кВ			
ГИП	Юдина		2003	Фундаменты под сейсмостойкие трансформаторы 110 кВ	Стадия	Лист	Листов
Н.контр.	Шемякина				РП	9	
Гл.спец.	Балина						
Нач.отд.	Юдина		2003				
Гл.спец.	Долгова			Фундамент ФМ-1 для установки трансформатора ТДТН-25000/110 Опалубочный чертеж	ДАЛЬЭНЕРГОСЕТЬПРОЕКТ г. Владивосток 1993г.		
Нач.гр.	Шемякина		10.02				
Инж.	Балакина						

Привязан

Инв. №

Формат А3

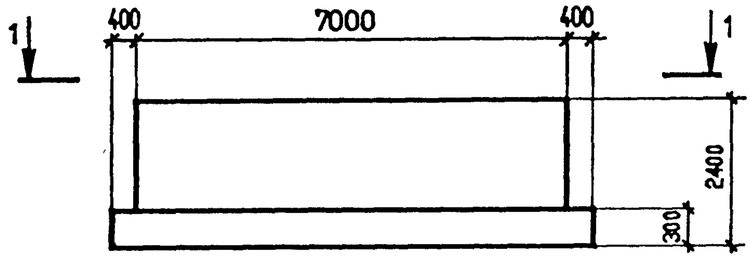

1-1

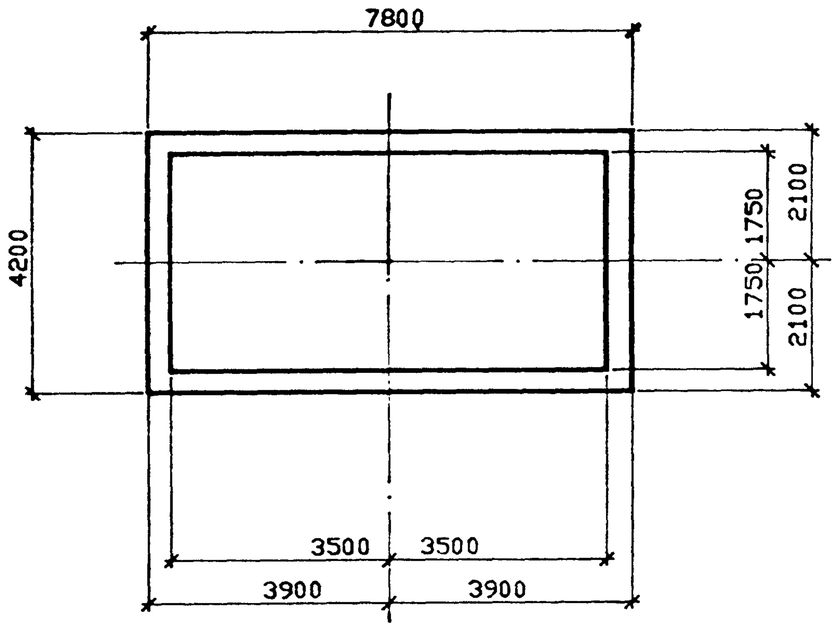

Схема приложения нагрузок в уровне верха фундамента

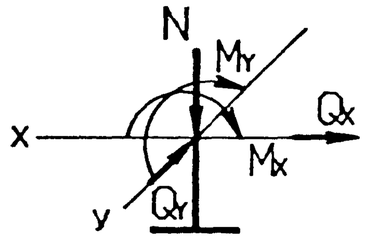

Таблица усилий в уровне верха фундамента

НАИМЕН. УСИЛИЯ	УСИЛИЯ КН, КНМ			
	1 комб	2 комб	3 комб	4 комб
N	-50	-50	366	366
Mx	0.0	0.0	620	-620
Qx	0.0	0.0	560	-560
My	620	-620	0.0	0.0
Qy	560	-560	0.0	0.0

Закладные детали на чертеже условно не показаны .

Схему расположения закладных деталей см. л. АС-15.

					13517 тм		АС	
					Фундаменты под сейсмостойкие трансформаторы 110_500 кВ			
Привязан			ГИП	Юдина	20.03	Фундаменты под сейсмостойкие трансформаторы 110 кВ	Стадия	Лист	Листов
			Н.контр.	Шемякина			РП	10	
			Гл.спец.	Балина					
			Нач.отд.	Юдина	20.03				
			Гл.спец.	Долгова		Фундамент ФМ-2 для установки трансформатора ТДН-16000/110 Опалубочный чертеж	ДАЛЬЭНЕРГОСЕТЬПРОЕКТ г. Владивосток 1993г.	
			Нач.гр.	Шемякина	10.02			
Инв. №			Инж.	Балакина				

Формат А3

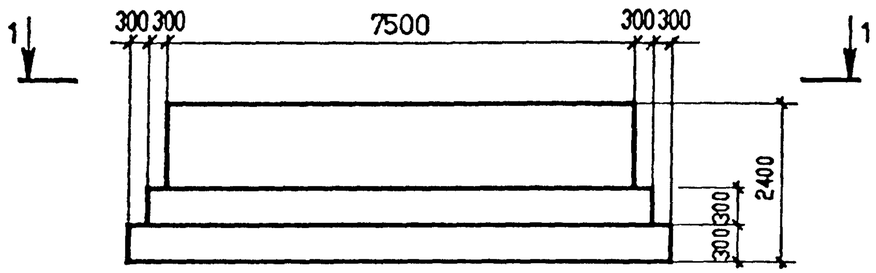

1-1

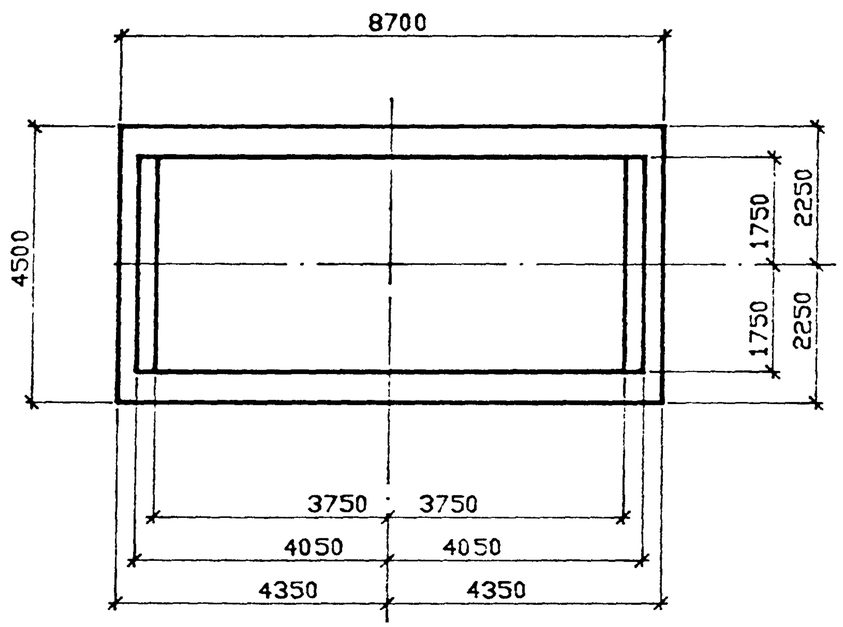

Схема приложения нагрузок в уровне верха фундамента

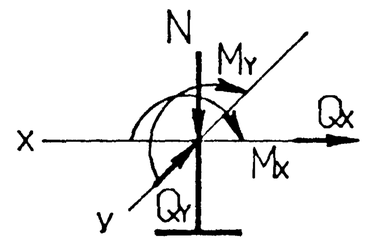

Таблица усилий в уровне верха фундамента

НАИМЕН. УСИЛИЯ	УСИЛИЯ КН, КНМ			
	1 комб.	2 комб.	3 комб.	4 комб.
N	80	-80	484	484
Mx	0.0	0.0	660	-660
Qx	0.0	0.0	860	-860
MY	760	-760	0.0	0.0
QY	860	-860	0.0	0.0

Закладные детали на чертеже условно не показаны .
Схему расположения закладных деталей см. л. АС-16.

				13517 тм		АС	
				Фундаменты под сейсмостойкие трансформатсры 110...500 кВ			
ГИП	Юдина		20.03				
Н.контр.	Шемякина			Фундаменты под сейсмостойкие трансформаторы 110 кВ	Стадия	Лист	Листов
Гл.спец.	Балина				РП	11	
Нач.отд.	Юдина		20.03				
Гл.спец.	Долгова			Фундамент ФМ-3 для установки трансформатора ТДТН-16000/110 Опалубочный чертеж	ДАЛЬЭНЕРГОСЕТЬПРОЕКТ г. Владивосток 1993г.		
Нач.гр.	Шемякина		10.02				
Инж.	Балакина						

Привязан

Инв. №

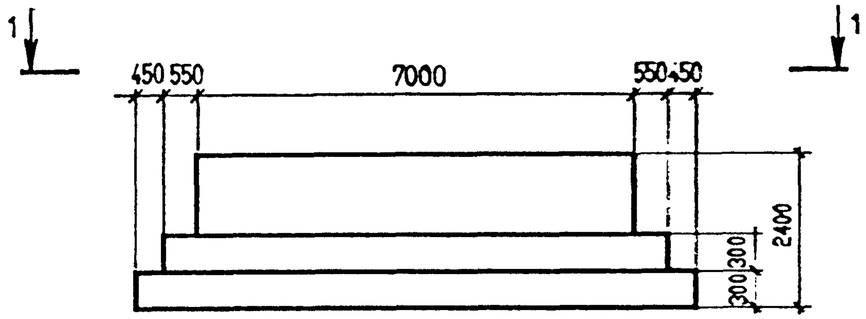

1-1

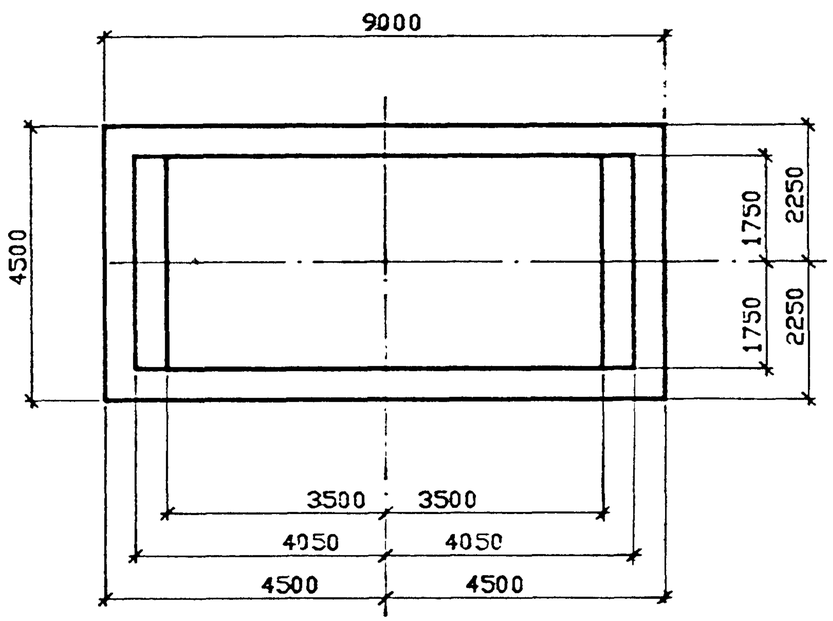

Схема приложения нагрузок в уровне верха фундамента

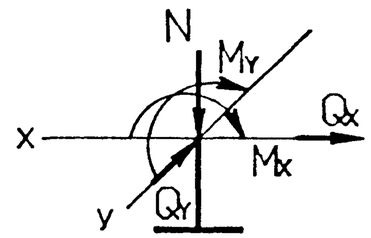

Таблица усилий в уровне верха фундамента

НАИМЕН. УСИЛИЯ	УСИЛИЯ КН, КНМ			
	1 комб	2 комб	3 комб	4 комб
N	-70	-70	461	461
MX	0.0	0.0	730	-730
QX	0.0	0.0	850	-850
MY	830	-830	0.0	0.0
QY	850	-850	0.0	0.0

Закладные детали на чертеже условно не показаны .

Схему расположения закладных деталей см. л. АС-17.

				13517 тм		АС	
				Фундамент под сейсмостойкие трансформаторы 110_500 кВ			
ГИП	Юдина		20.03				
Н.контр.	Шемякина			Фундаменты под сейсмостойкие трансформаторы 110 кВ	Стадия	Лист	Листов
Гл.спец.	Балина				РП	12	
Нач.отд.	Юдина		20.03				
Гл.спец.	Долгова			Фундамент ФМ-4 для установки трансформатора ТРДН-25000/110 Опалубочный чертеж	ДАЛЬЭНЕРГОСЕТЬПРОЕКТ г. Владивосток 1993г.		
Нач.гр.	Шемякина		10.02				
Инж.	Балакина						

Привязан

Инв. №

Формат А3

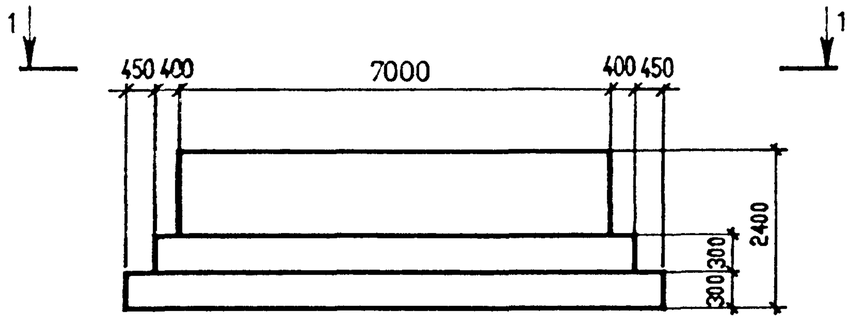

1–1

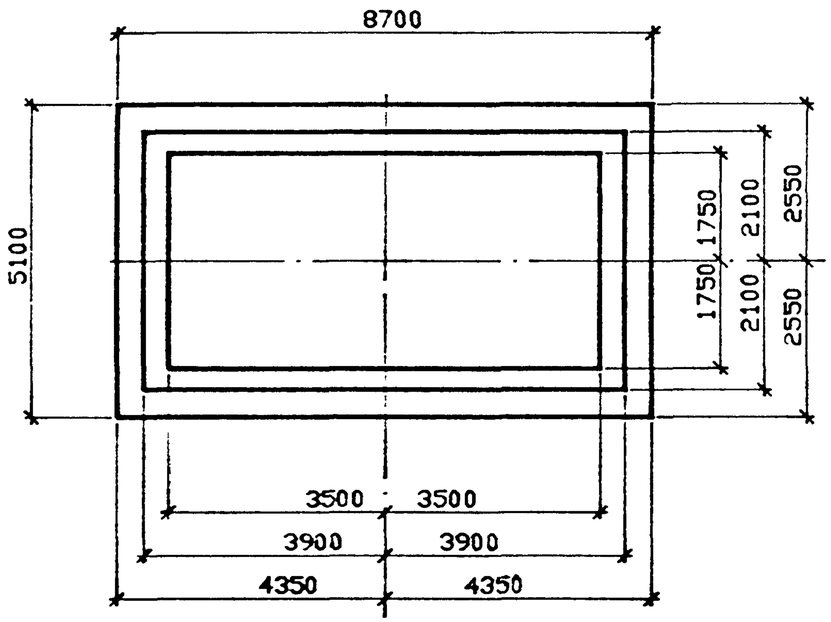

Схема приложения нагрузок в уровне верха фундамента

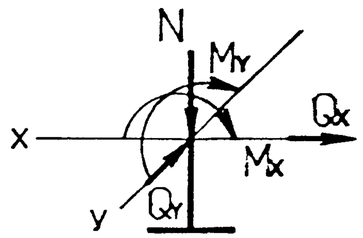

Таблица усилий в уровне верха фундамента

НАИМЕН. УСИЛИЯ	УСИЛИЯ КН, КНМ			
	1 комб	2 комб	3 комб	4 комб
N	-90	-90	561	561
Mx	0.0	0.0	950	-950
Qx	0.0	0.0	1000	-1000
My	1070	-1070	0.0	0.0
Qy	1000	1000	0.0	0.0

Закладные детали на чертеже условно не показаны .

Схему расположения закладных деталей см. л. АС-18.

				13517 тм		АС	
				Фундамент под сейсмостойкие трансформаторы 110_500 кВ			
ГИП	Юдина		20.03				
Н.контр.	Шемякина			Фундаменты под сейсмостойкие трансформаторы 110 кВ	Стадия	Лист	Листов
Гл.спец.	Балина				РП	13	
Нач.отд.	Юдина		20.03				
Гл.спец.	Долгова			Фундамент ФМ-5 для установки трансформатора ТРДН-40000/110 Опалубочный чертеж	ДАЛЬЭНЕРГОСЕТЬПРОЕКТ г. Владивосток 1993г.		
Нач.гр.	Шемякина		10.02				
Инж.	Балакина						

Привязан

Инв. №

Формат А3

Спецификация элементов к маркировочной схеме

Марка, поз.	Обозначение	Наименование	Кол.	Масса ед. кг	Примеч.
ЗД-1	13517 тм - АС - 28	Закладная деталь ЗД-1	28	17.5	
ЗД-2	13517 тм - АС - 29	Закладная деталь ЗД-2	4	56.7	
8	13517 тм - АС - 29	Соединительный элемент	128	0.2	

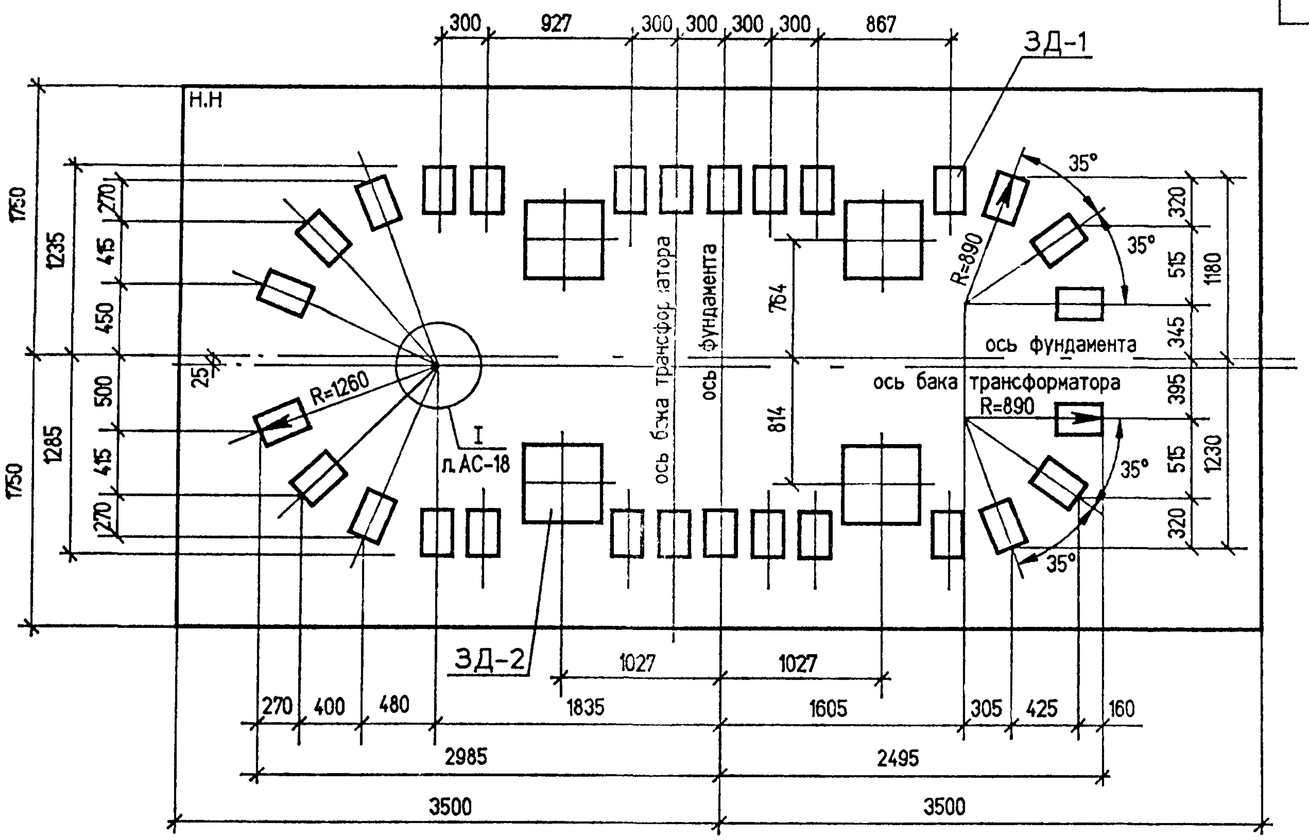

1. Позиция 8 предназначена для фиксации закладной детали к пространственному каркасу.
2. Н.Н - сторона низкого напряжения.

				13517 тм		АС	
				Фундаменты под сейсмостойкие трансформаторы 110...500 кВ			
ГИП	Юдина			Фундаменты под сейсмостойкие трансформаторы 110 кВ	Стадия	Лист	Листов
Н.контр.	Шемякина				РП	14	
Гл.спец.	Балина						
Нач.отд.	Юдина						
Гл.спец.	Долгова			Фундамент ФМ-1 Схема разбивки закладных деталей	ДАЛЬЭНЕРГОСЕТЬПРОЕКТ г. Владивосток 1993г.		
Нач.гр.	Шемякина						
Инж.	Балакина						

Привязан

Инв. №

Формат А3

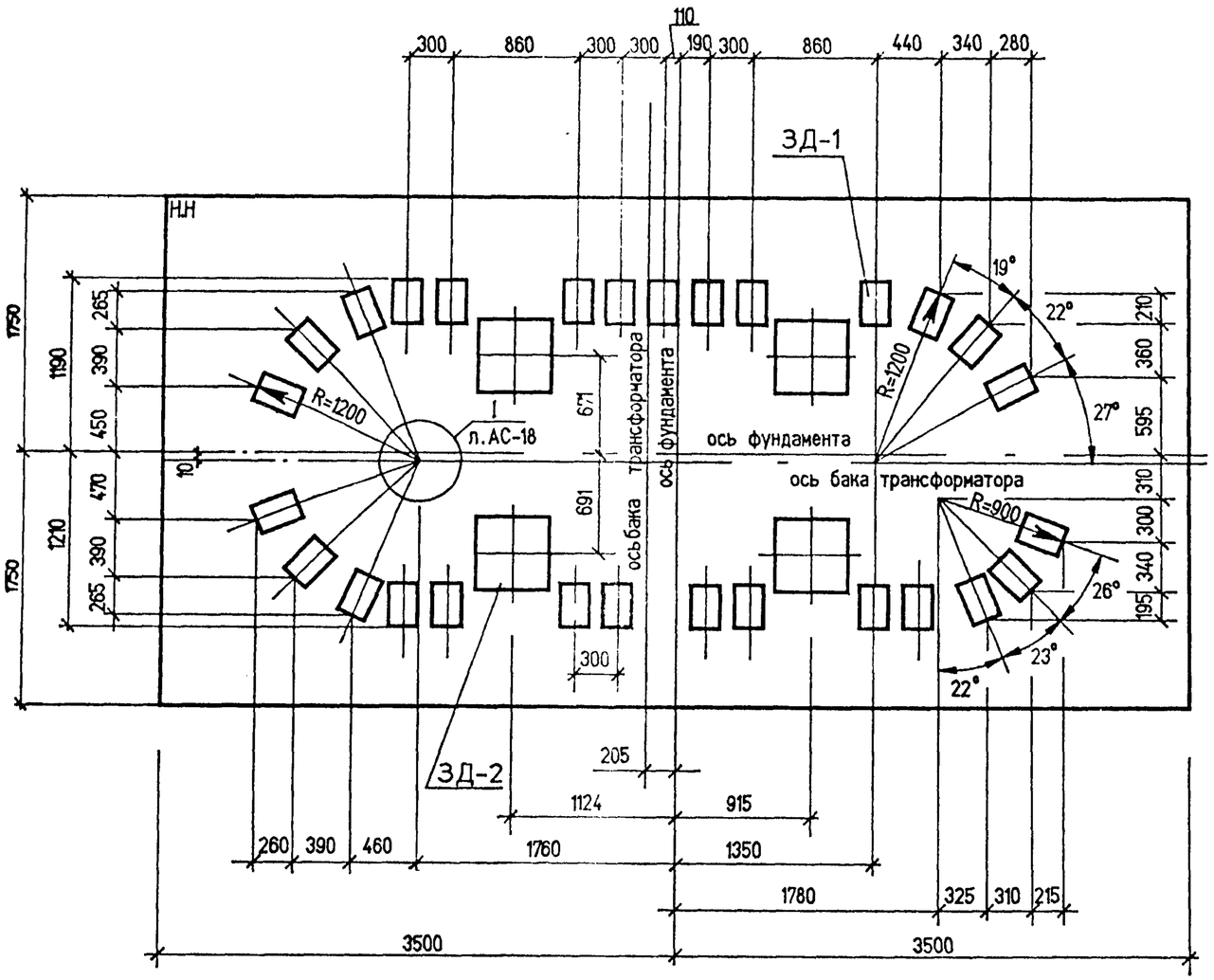

Спецификация элементов к маркировочной схеме

Марка, поз.	Обозначение	Наименование	Кол.	Масса ед. кг	Примеч.
ЗД-1	13517 тм - АС -28	Закладная деталь ЗД-1	28	17.5	
ЗД-2	13517 тм - АС -29	Закладная деталь ЗД-2	4	56.7	
8	13517 тм - АС -29	Соединительный элемент	128	0.2	

1. Позиция 8 предназначена для фиксации закладной детали к пространственному каркасу
2. Н.Н - сторона низкого напряжения.

				13517 тм	АС	
				Фундаменты под сейсмостойкие трансформаторы 110...500 кВ		
ГИП	Юдина			Фундаменты под сейсмостойкие трансформаторы 110 кВ	Стадия	Лист	Листов
Н.контр.	Шемякина				РП	15	
Гл.спец.	Балина						
Нач.отд.	Юдина						
Гл.спец.	Долгова			Фундамент ФМ-2 Схема разбивки закладных деталей	ДАЛЬЭНЕРГОСЕТЬПРОЕКТ г. Владивосток 1993г.	
Нач.гр.	Шемякина					
Инж.	Балакина					

Привязан

Инв. №

Формат А3

Спецификация элементов к маркировочной схеме

Марка, поз.	Обозначение	Наименование	Кол.	Масса ед. кг	Примеч.
ЗД-1	13517 тм - АС - 28	Закладная деталь ЗД-1	28	17.5	
ЗД-2	13517 тм - АС - 29	Закладная деталь ЗД-2	4	56.7	
8	13517 тм - АС - 29	Соединительный элемент	128	0.2	

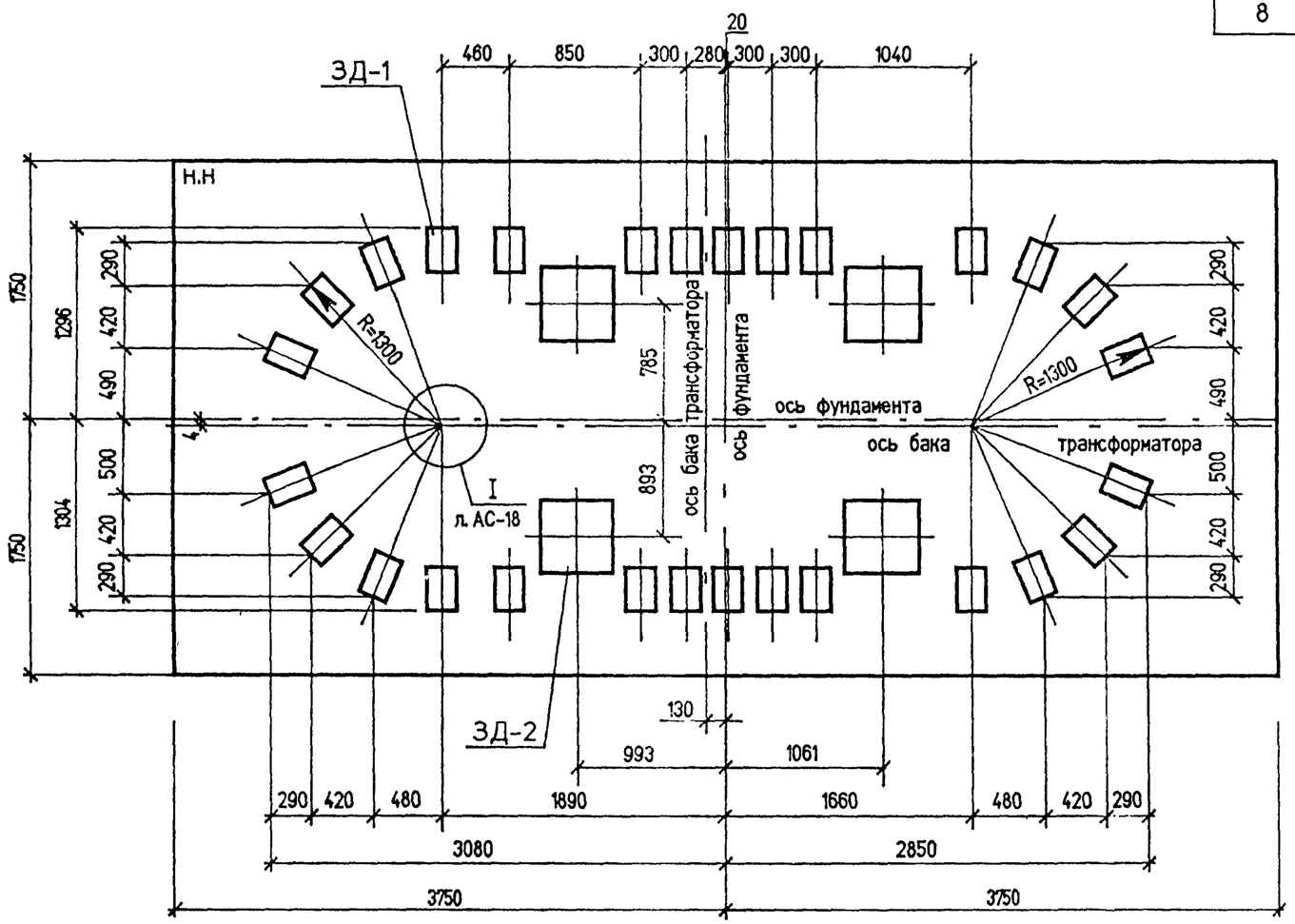

1. Позиция 8 предназначена для фиксации закладной детали к пространственному каркасу.
2. Н.Н - сторона низкого напряжения.

				13517 тм	АС	
				Фундаменты под сейсмостойкие трансформаторы 110...500 кВ		
ГИП	Юдина			Фундаменты под сейсмостойкие трансформаторы 110 кВ	Стадия	Лист	Листов
Н.контр.	Шемякина				РП	16	
Гл.спец.	Балина						
Нач.отд	Юдина						
Гл.спец.	Долгова			Фундамент ФМ-3 Схема разбивки закладных деталей	ДАЛЬЭНЕРГОСЕТЬПРОЕКТ г. Владивосток 1993г.	
Нач.гр.	Шемякина					
Инж.	Балакина					

Привязан

Инв. №

Формат А3

Спецификация элементов к маркировочной схеме

Марка, поз.	Обозначение	Наименование	Кол.	Масса ед. кг	Примеч.
ЗД-1	13517 тм - АС - 28	Закладная деталь ЗД-1	28	17.5	
ЗД-2	13517 тм - АС - 29	Закладная деталь ЗД-2	4	56.7	
8	13517 тм - АС - 29	Соединительный элемент	128	0.2	

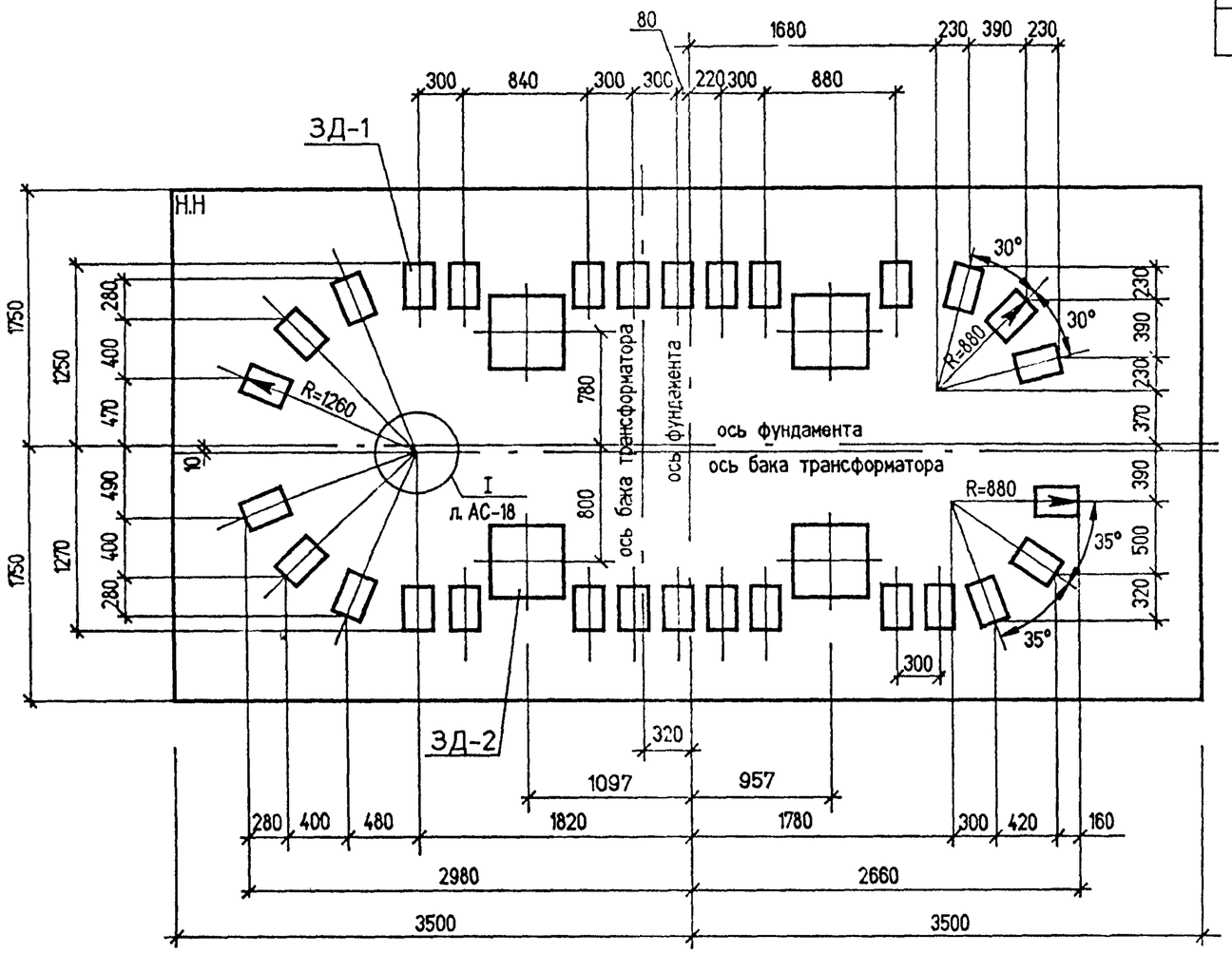

1. Позиция 8 предназначена для фиксации закладной детали к пространственному каркасу.
2. Н.Н - сторона низкого напряжения.

				13517 тм		АС	
				Фундаменты под сейсмостойкие трансформаторы 110...500 кВ			
ГИП	Юдина			Фундаменты под сейсмостойкие трансформаторы 110 кВ	Стадия	Лист	Листов
Н.контр.	Шемякина				РП	17	
Гл.спец.	Балина						
Нач.отд.	Юдина						
Гл.спец.	Долгова			Фундамент ФМ-4 Схема разбивки закладных деталей	ДАЛЬЭНЕРГОСЕТЬПРОЕКТ г. Владивосток 1993г.		
Нач. гр.	Шемякина						
Инж.	Балакина						

Привязан

Инв. №

Формат А3

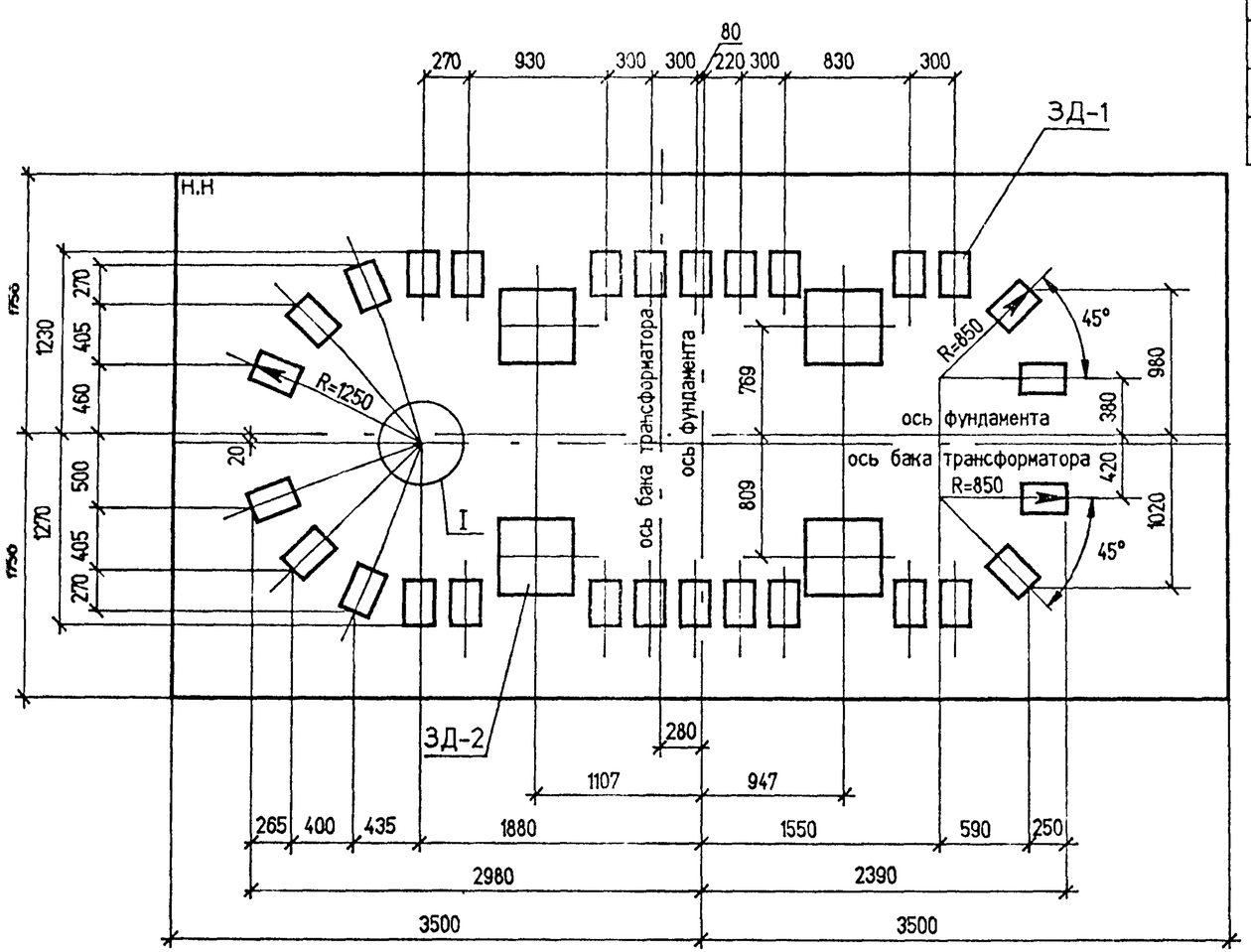

Спецификация элементов к маркировочной схеме

Марка, поз.	Обозначение	Наименование	Кол.	Масса ед. кг	Примеч.
ЗД-1	13517 тм - АС -28	Закладная деталь ЗД-1	28	17.5	
ЗД-2	13517 тм - АС -29	Закладная деталь ЗД-2	4	56.7	
8	13517 тм - АС -29	Соединительный элемент	128	0.2	

1. Позиция 8 предназначена для фиксации закладной детали к пространственному каркасу.
2. Н.Н - сторона низкого напряжения.

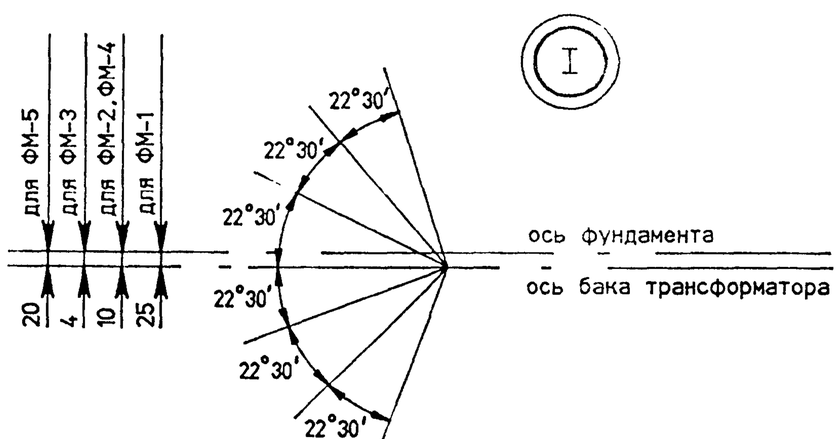

				13517 тм		АС	
				Фундаменты под сейсмостойкие трансформаторы 110...500 кВ			
ГИП	Юдина			Фундаменты под сейсмостойкие трансформаторы 110 кВ	Стадия	Лист	Листов
Н.контр.	Шемякина				РП	18	
Гл.спец.	Балина						
Нач.отд.	Юдина						
Гл.спец.	Долгова			Фундамент ФМ-5 Схема разбивки закладных деталей	ДАЛЬЭНЕРГОСЕТЬПРОЕКТ г. Владивосток 1993г.		
Нач.гр.	Шемякина						
Инж.	Балакина						

Привязан

Инв. №

Формат А3

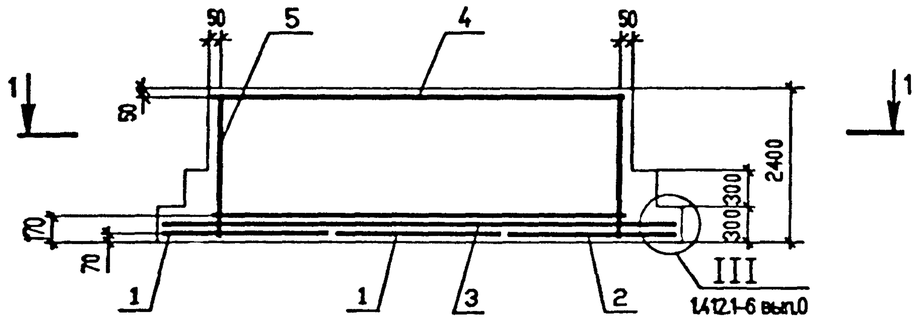

1 – 1

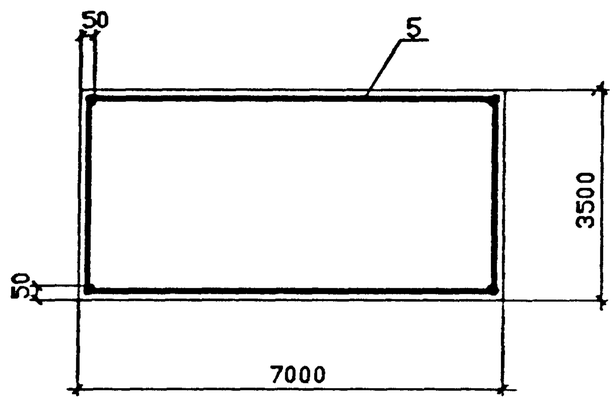

ПЛАН СЕТОК ПОДОШВЫ

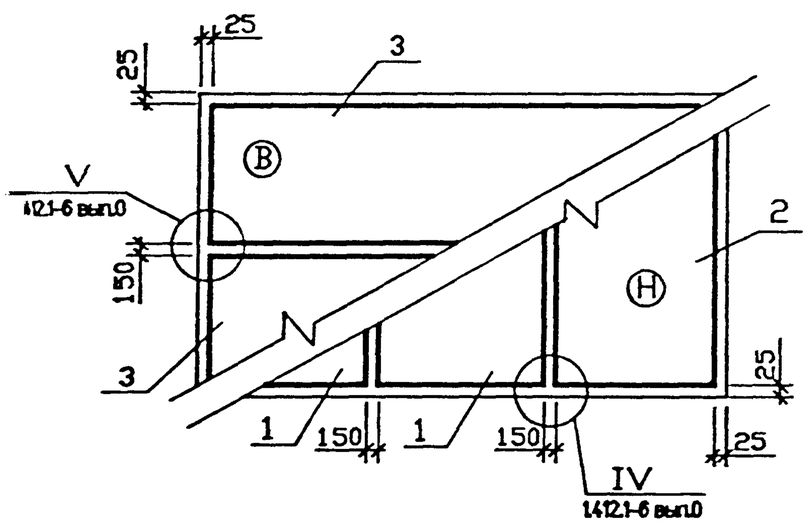

Спецификация на монолитный фундамент ФМ-1

Формат	Зона	Поз.	Обозначение	Наименование	Кол	Примеч.
				Сборочные единицы		
				Сетки арматурные		
Б4		1	ГОСТ 23279-85	1С $\frac{12АIII-200}{8АIII-600}$ 285x505 $\frac{125}{25}$	2	
Б4		2	ГОСТ 23279-85	1С $\frac{12АIII-200}{8АIII-600}$ 265x505 $\frac{125}{25}$	1	
Б4		3	ГОСТ 23279-85	1С $\frac{12АIII-200}{8АIII-600}$ 245x865 $\frac{125}{25}$	2	
Б4		4	ГОСТ 23279-85	1С $\frac{8АIII-200}{8АIII-600}$ 345x695 $\frac{125}{25}$	1	
Б4		5	13517 тм-АС-26	Каркас пространственный КП-1	1	
				Изделия закладные		
Б4		6	13517 тм-АС-28	ЗД-1	28	
Б4		7	13517 тм-АС-29	ЗД-2	4	
				Детали		
Б4		8	13517 тм-АС-29	Соединительный элемент	128	
				Материалы		
				Бетон класса В15		67.24 м³

Ведомость расхода стали на фундамент, кг

Марка элемента	Изделия арматурные					Изделия закладные									Общий расход
	Арматура класса				Всего	Арматура класса					Прокат марки			Всего	
	AIII					AIII			AI		C255				
	ГОСТ 5781-82					ГОСТ 5781-82			ГОСТ 5781-82		ГОСТ 82-70				
	Ф8	Ф10	Ф12	Итого		Ф10	Ф16	Итого	Ф12	Итого	-25x200 L=300	-25x500 L=500	Итого		
ФМ-1	169.6	112	633.1	914.7	914.7	11.2	142.8	154.0	33.6	33.6	330.4	196.4	526.8	714.4	1629.1

Схему разбивки закладных деталей см. л. АС-14

ГИП	Юдина		20.03	13517 тм АС	
Н.контр.	Шемякина			Фундаменты под сейсмостойкие трансформаторы 110...500 кВ	
Гл.спец.	Балина			Фундаменты под сейсмостойкие трансформаторы 110 кВ	Стадия: РП; Лист: 19; Листов:
Нач.отд.	Юдина		20.03		
Гл.спец.	Долгова			Фундамент ФМ-1 Армирование	ДАЛЬЭНЕРГОСЕТЬПРОЕКТ г. Владивосток 1993г.
Нач.гр.	Шемякина		11.02		
Инж.	Балакина				

Привязан

Инв. №

Формат А3

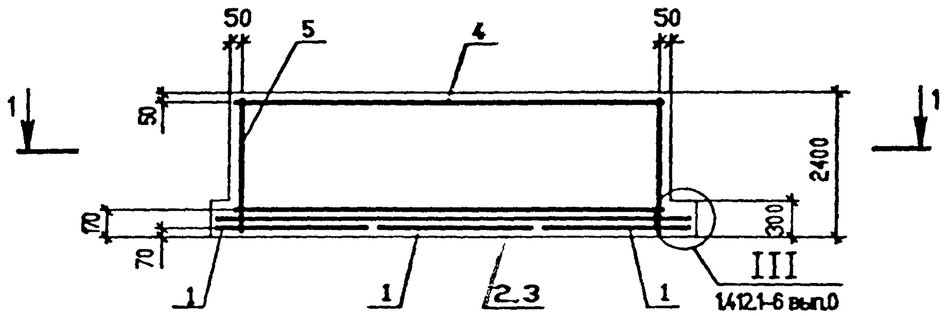

1 – 1

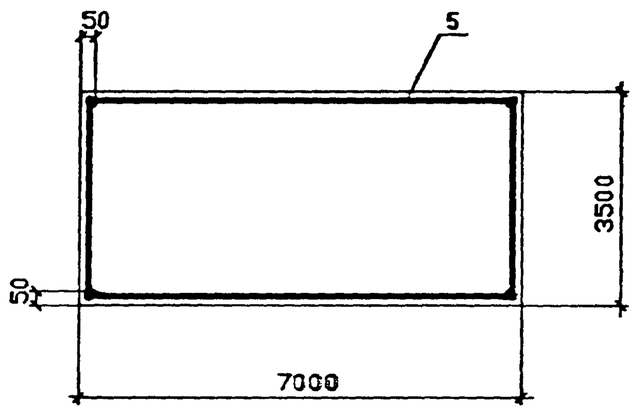

ПЛАН СЕТОК ПОДОШВЫ

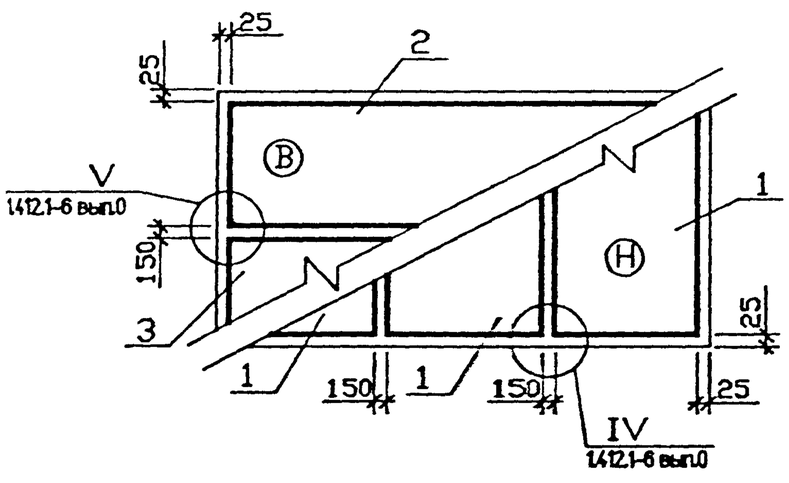

Спецификация на монолитный фундамент ФМ-2

Формат	Зона	Поз.	Обозначение	Наименование	Кол	Примеч.
				Сборочные единицы		
				Сетки арматурные		
Б4		1	ГОСТ 23279-85	1С $\frac{12AIII-200}{8AIII-600}$ 245x415 $\frac{275}{25}$	3	
Б4		2	ГОСТ 23279-85	1С $\frac{12AIII-200}{8AIII-600}$ 205x775 $\frac{275}{25}$	1	
Б4		3	ГОСТ 23279-85	1С $\frac{12AIII-200}{8AIII-600}$ 185x775 $\frac{275}{25}$	1	
Б4		4	ГОСТ 23279-85	1С $\frac{8AIII-200}{8AIII-600}$ 345x695 $\frac{125}{25}$	1	
Б4		5	13517 тм-АС-26	Каркас пространственный КП-1	1	
				Изделия закладные		
Б4		6	13517 тм-АС-28	ЗД-1	28	
Б4		7	13517 тм-АС-29	ЗД-2	4	
				Детали		
Б4		8	13517 тм-АС-29	Соединительный элемент	128	
				Материалы		
				Бетон класса В15		61.28 м³

Ведомость расхода стали на фундамент, кг

Марка элемента	Изделия арматурные					Изделия закладные									Общий расход
	Арматура класса AIII ГОСТ 5781-82				Всего	Арматура класса AIII ГОСТ 5781-82			Арматура класса AI ГОСТ 5781-82		Прокат марки С255 ГОСТ 82-70			Всего	
	Ф8	Ф10	Ф12	Итого		Ф10	Ф16	Итого	Ф12	Итого	-25x200	-25x500	Итого		
ФМ-2	156.6	112	528.7	797.3	797.3	11.2	142.8	154.0	33.6	33.6	330.4	196.4	526.8	714.4	1511.7

Схему разбивки закладных деталей см. л. АС-15

ГИП	Юдина		20.03	13517 тм АС	
Н.контр.	Шемякина			Фундаменты под сейсмостойкие трансформаторы 110_500 кВ	
Гл.спец.	Балина			Фундаменты под сейсмостойкие трансформаторы 110 кВ	Стадия: РП; Лист: 20; Листов:
Нач.отд.	Юдина		20.03		
Гл.спец.	Долгова			Фундамент ФМ-2 Армирование	ДАЛЬЭНЕРГОСЕТЬПРОЕКТ г. Владивосток 1993г.
Нач.гр.	Шемякина		11.02		
Инж.	Балакина				

Привязан

Инв. №

Формат А3

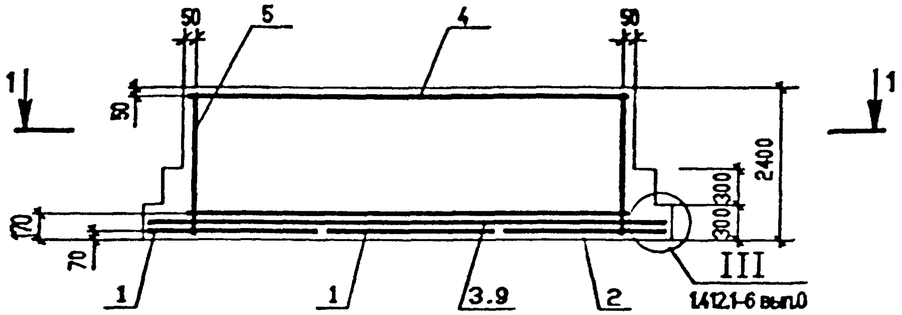

1 – 1

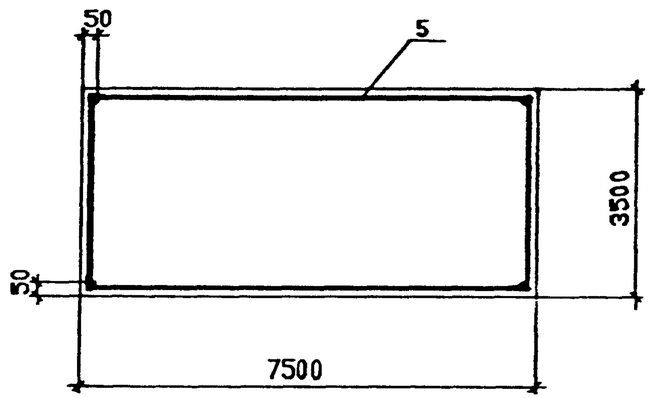

ПЛАН СЕТОК ПОДОШВЫ

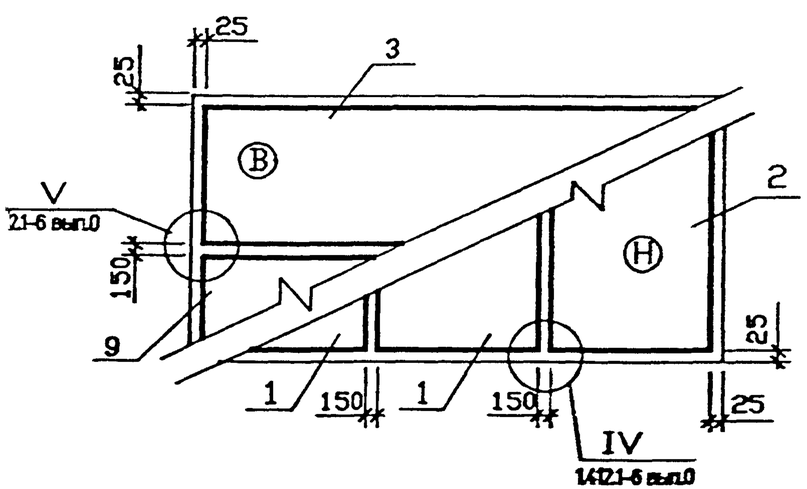

Спецификация на монолитный фундамент ФМ-3

Формат	Зона	Поз.	Обозначение	Наименование	Кол	Примеч.
				Сборочные единицы		
				Сетки арматурные		
Б4		1	ГОСТ 23279-85	1С $\frac{12АIII-200}{8АIII-600}$ 285х445 $\frac{125}{25}$	2	
Б4		2	ГОСТ 23279-85	1С $\frac{12АIII-200}{8АIII-600}$ 265х445 $\frac{125}{25}$	1	
Б4		3	ГОСТ 23279-85	1С $\frac{12АIII-200}{8АIII-600}$ 225х865 $\frac{125}{25}$	1	
Б4		4	ГОСТ 23279-85	1С $\frac{8АIII-200}{8АIII-600}$ 345х695 $\frac{125}{25}$	1	
Б4		9	ГОСТ 23279-85	1С $\frac{12АIII-200}{8АIII-600}$ 205х865 $\frac{125}{25}$	1	
Б4		5	13517 тм-АС-27	Каркас пространственный КП-2	1	
				Изделия закладные		
Б4		6	13517 тм-АС-28	ЗД-1	28	
Б4		7	13517 тм-АС-29	ЗД-2	4	
				Детали		
Б4		8	13517 тм-АС-29	Соединительный элемент	128	
				Материалы		
				Бетон класса В15		67.5 м³

Ведомость расхода стали на фундамент, кг

Марка элемента	Изделия арматурные					Изделия закладные									Общий расход
	Арматура класса AIII ГОСТ 5781-82				Всего	Арматура класса AIII ГОСТ 5781-82			Арматура класса AI ГОСТ 5781-82		Прокат марки С255 ГОСТ 82-70			Всего	
	Ф8	Ф10	Ф12	Итого		Ф10	Ф16	Итого	Ф12	Итого	-25х200	-25х500	Итого		
ФМ-3	167.1	112	600.4	879.5	879.5	11.2	142.8	154.0	25.6	25.6	330.4	196.4	526.8	702.8	1582.3

Схему разбивки закладных деталей см. л. АС-16.

ГИП	Юдина		20.03	
Н.контр.	Шемякина			
Гл.спец.	Балина			
Нач.отд.	Юдина		20.03	
Гл.спец.	Долгова			
Нач.гр.	Шемякина		11.02	
Инж.	Балакина			

Привязан

Инв. №

13517 тм АС

Фундаменты под сейсмостойкие трансформаторы 110_500 кВ

Фундаменты под сейсмостойкие трансформаторы 110 кВ

Фундамент ФМ-3 Армирование

Стадия	Лист	Листов
РП	21	

ДАЛЬЭНЕРГОСЕТЬПРОЕКТ г. Владивосток 1993г.

Формат А3

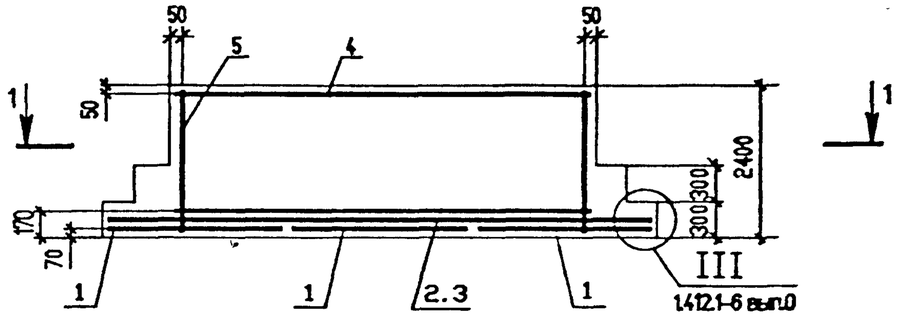

1 – 1

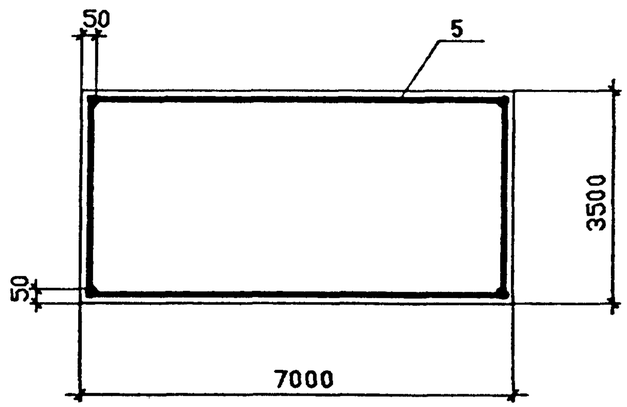

ПЛАН СЕТОК ПОДОШВЫ

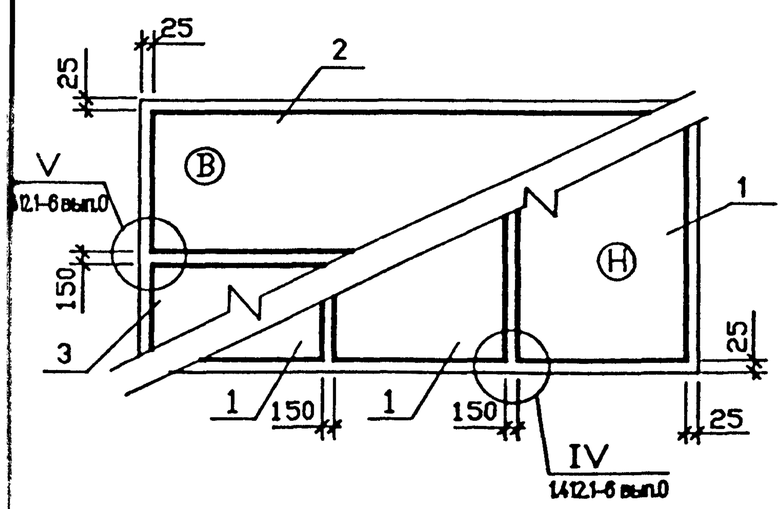

Спецификация на монолитный фундамент ФМ-4

Формат	Зона	Поз.	Обозначение	Наименование	Кол	Примеч.
				Сборочные единицы		
				Сетки арматурные		
Б4		1	ГОСТ 23279-85	1С $\frac{12AIII-200}{8AIII-600}$ 285x445 $\frac{125}{25}$	3	
Б4		2	ГОСТ 23279-85	1С $\frac{12AIII-200}{8AIII-600}$ 225x895 $\frac{275}{25}$	1	
Б4		3	ГОСТ 23279-85	1С $\frac{12AIII-200}{8AIII-600}$ 205x895 $\frac{275}{25}$	1	
Б4		4	ГОСТ 23279-85	1С $\frac{8AIII-200}{8AIII-600}$ 345x695 $\frac{125}{25}$	1	
Б4		5	13517 тм-АС-26	Каркас пространственный КП-1	1	
				Изделия закладные		
Б4		6	13517 тм-АС-28	ЗД-1	28	
Б4		7	13517 тм-АС-29	ЗД-2	4	
				Детали		
Б4		8	13517 тм-АС-29	Соединительный элемент	128	
				Материалы		
				Бетон класса В15		64.75 м³

Ведомость расхода стали на фундамент, кг

Марка элемента	Изделия арматурные					Изделия закладные									Общий расход
	Арматура класса AIII ГОСТ 5781-82				Всего	Арматура класса AIII ГОСТ 5781-82			Арматура класса AI ГОСТ 5781-82		Прокат марки С255 ГОСТ 82-70			Всего	
	Ф8	Ф10	Ф12	Итого		Ф10	Ф16	Итого	Ф12	Итого	-25x200	-25x500	Итого		
ФМ-4	164.11	112	598.02	874.13	874.13	11.2	142.8	154.0	33.6	33.6	330.4	196.4	526.8	714.4	1588.5

Схему разбивки закладных деталей см. л. АС-17

ГИП	Юдина		20.03	
Н.контр.	Шенякина			
Гл.спец.	Балина			
Нач.отд.	Юдина		20.03	
Гл.спец.	Долгова			
Нач.гр.	Шенякина		11.02	
Инж.	Балакина			

Привязан

Инв. №

13517 тм АС

Фундаменты под сейсмостойкие трансформаторы 110...500 кВ

Фундаменты под сейсмостойкие трансформаторы 110 кВ

Фундамент ФМ-4 Армирование

Стадия	Лист	Листов
РП	22	

ДАЛЬЭНЕРГОСЕТЬПРОЕКТ г. Владивосток 1993г.

Формат А3

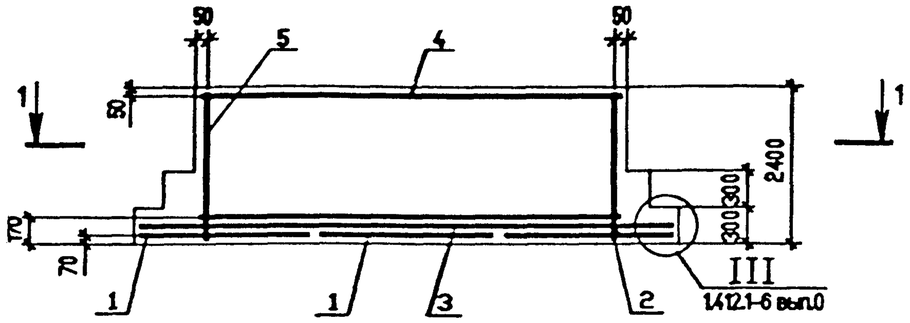

1 – 1

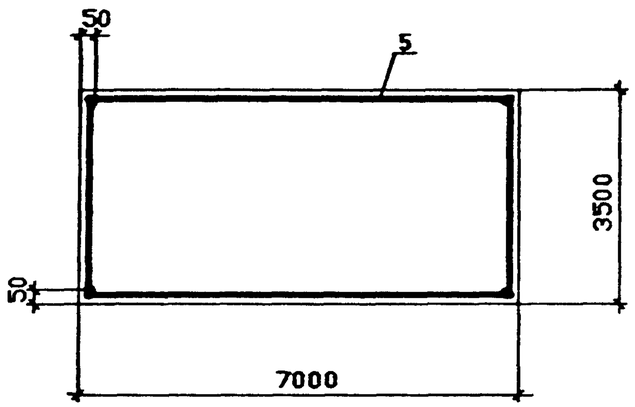

ПЛАН СЕТОК ПОДОШВЫ

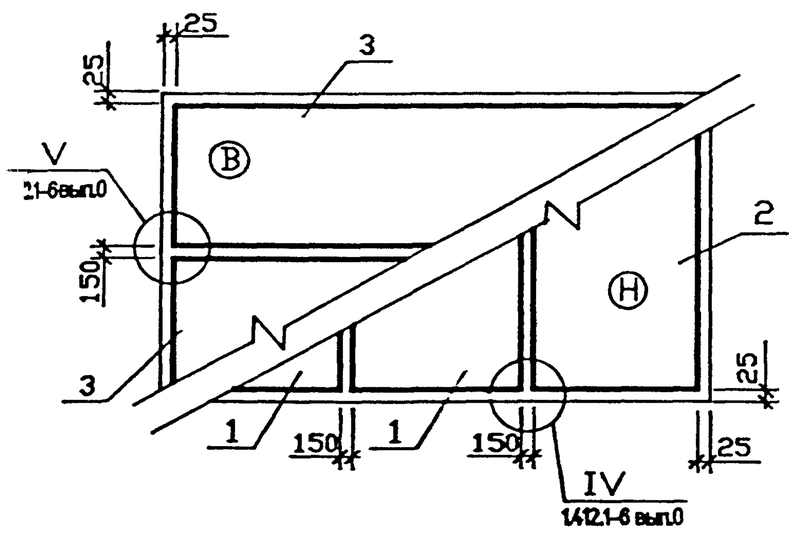

Спецификация на монолитный фундамент ФМ-5

Формат	Зона	Поз.	Обозначение	Наименование	Кол	Примеч.
				Сборочные единицы		
				Сетки арматурные		
Б4		1	ГОСТ 23279-85	1С $\frac{12AIII-200}{8AIII-600}$ 285x505 $\frac{125}{25}$	2	
Б4		2	ГОСТ 23279-85	1С $\frac{12AIII-200}{8AIII-600}$ 265x505 $\frac{125}{25}$	1	
Б4		3	ГОСТ 23279-85	1С $\frac{12AIII-200}{8AIII-600}$ 245x865 $\frac{125}{25}$	2	
Б4		4	ГОСТ 23279-85	1С $\frac{8AIII-200}{8AIII-600}$ 345x695 $\frac{125}{25}$	1	
Б4		5	13517 тм-АС-26	Каркас пространственный КП-1	1	
				Изделия закладные		
Б4		6	13517 тм-АС-28	ЗД-1	28	
Б4		7	13517 тм-АС-29	ЗД-2	4	
				Детали		
Б4		8	13517 тм-АС-29	Соединительный элемент	128	
				Материалы		
				Бетон класса В15		67.24 м³

Ведомость расхода стали на фундамент, кг

Марка элемента	Изделия арматурные					Изделия закладные									Общий расход
	Арматура класса AIII ГОСТ 5781-82				Всего	Арматура класса AIII ГОСТ 5781-82			Арматура класса AI ГОСТ 5781-82		Прокат марки С255 ГОСТ 82-70			Всего	
	Ф8	Ф10	Ф12	Итого		Ф10	Ф16	Итого	Ф12	Итого	-25x200 L=300	-25x500 L=500	Итого		
ФМ-5	169.6	112	633.1	914.7	914.7	11.2	142.8	154.0	33.6	33.6	330.4	196.4	526.8	714.4	1629.1

Схему разбивки закладных деталей см. л. АС-18

ГИП	Юдина		20.03
Н.контр.	Шемякина		
Гл.спец.	Балина		
Нач.отд.	Юдина		20.03
Гл.спец.	Долгова		
Нач.гр.	Шемякина		11.02
Инж.	Балакина		

Привязан

Инв. №

13517 тм АС

Фундаменты под сейсмостойкие трансформаторы 110...500 кВ

Фундаменты под сейсмостойкие трансформаторы 110 кВ

Фундамент ФМ-5 Армирование

Стадия	Лист	Листов
РП	23	

ДАЛЬЭНЕРГОСЕТЬПРОЕКТ г. Владивосток 1993 г.

Формат А3

Приямок маслосборника

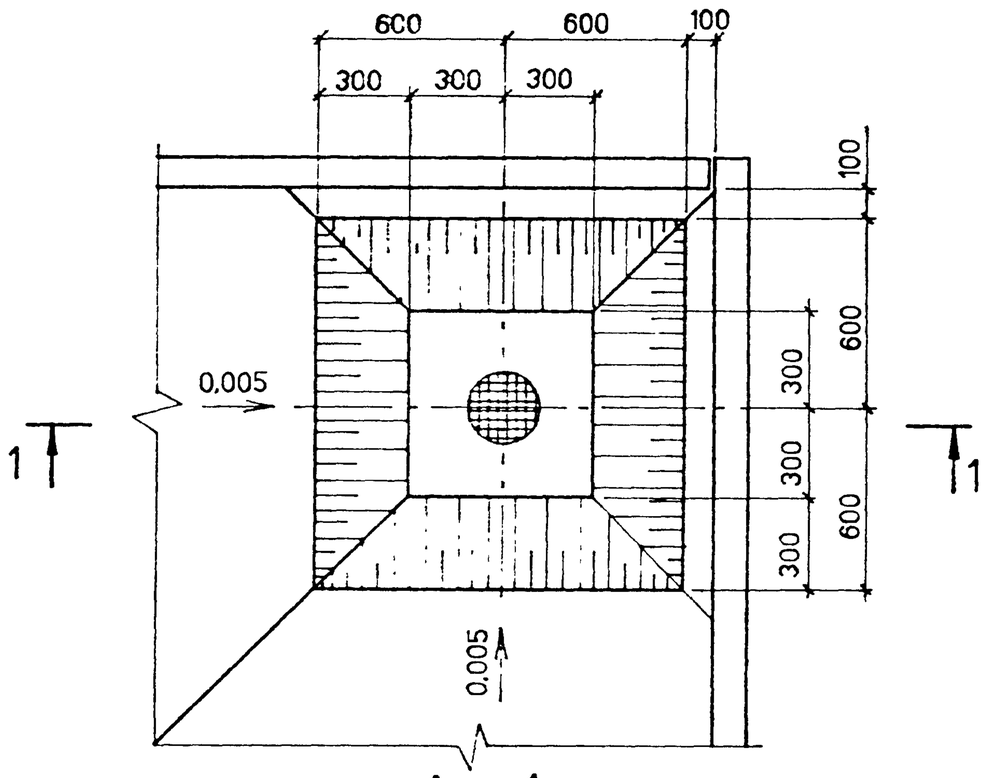

1 - 1

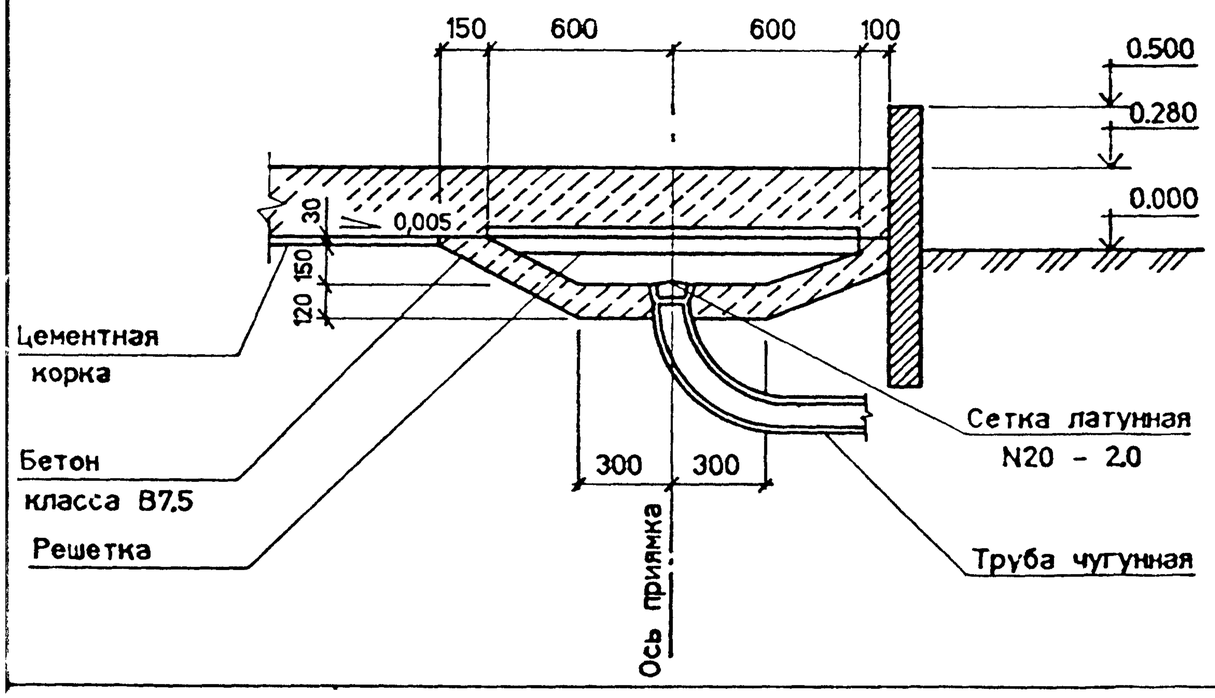

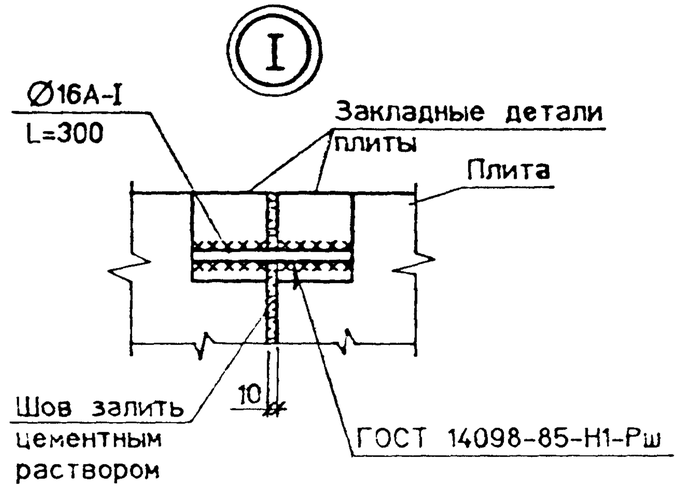

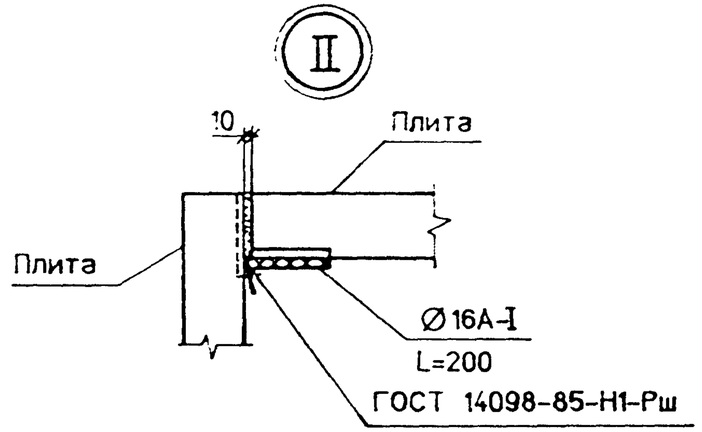

Привязан			
Инв. N			

				13517 ТМ АС			
ГИП	Юдина		20.03	Фундаменты под сейсмостойкие трансформаторы 110_500 кВ			
Н.контр.	Шемякина			Фундамент под сейсмостойкий трансформатор	Стадия	Лист	Листов
Гл.спец.	Балина				РП	24	
Нач.отд.	Юдина		20.03				
Гл.спец.	Долгова			Приямок маслосборника. Узлы I . II	ДАЛЬЭНЕРГОСЕТЬПРОЕКТ г.Владивосток 1993г.		
Нач.гр.	Шемякина		11.02				
Инженер	Федорова						

Формат А3

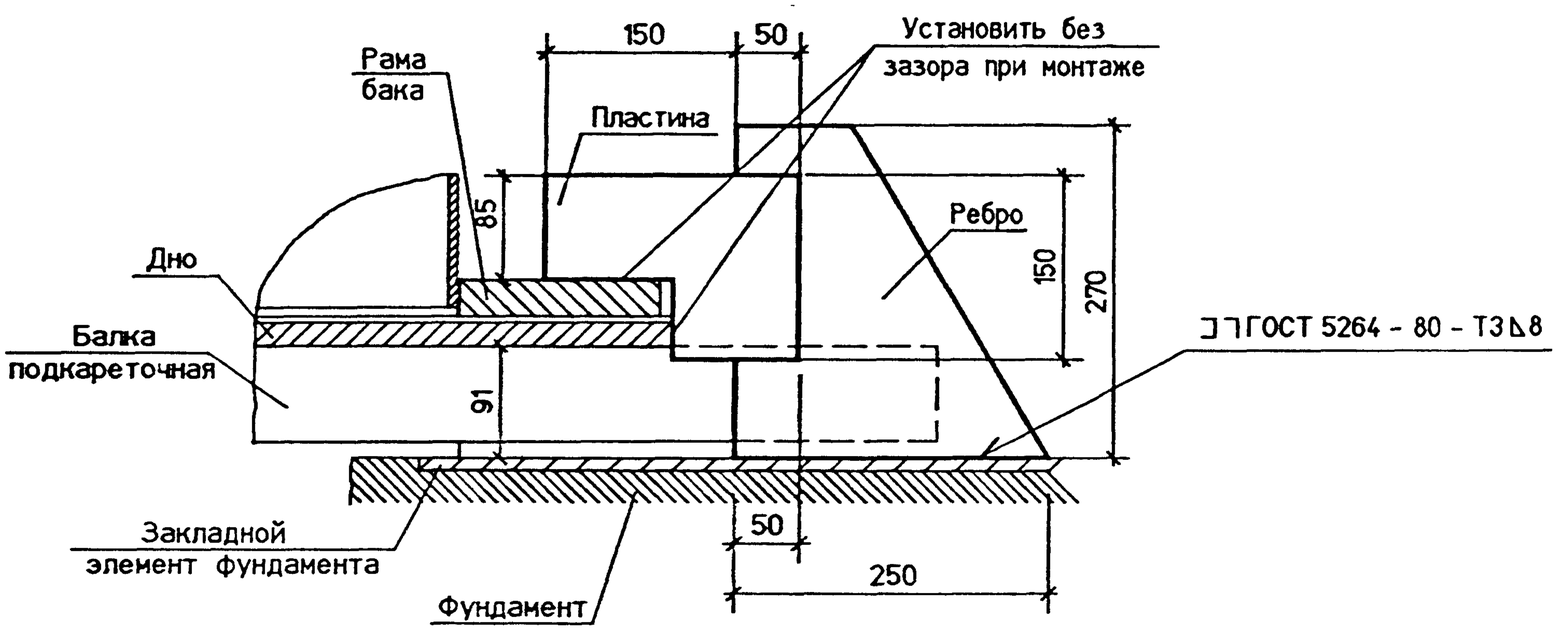

Чертеж смотреть вместе с чертежами: ВЕИЮ 687.445.008 сб (6АС.005.193 сб); ВЕИЮ 687.446.006 сб (6АС.005.191 сб); ВЕИЮ 687.446.007 сб (6АС.005.192 сб); ВЕИЮ 687.445.122 сб (6АС.005.203 сб); ВЕИЮ 687.445.139 сб (6АС.005.211 сб).

				13517 тм		АС	
				Фундаменты под сейсмостойкие трансформаторы 110...500 кВ			
ГИП	Юдина		20.03	Фундаменты под сейсмостойкие трансформаторы 110 кВ	Стадия	Лист	Листов
Н.контр.	Шемякина				РП	25	
Гл.спец.	Балина						
Нач.отд.	Юдина		20.03				
Гл.спец.	Долгова			Узел крепления трансформатора к фундаменту	ДАЛЬЭНЕРГОСЕТЬПРОЕКТ г. Владивосток 1993г.		
Нач.гр.	Шемякина		12.02				
Инж.	Балакина						

Привязан

Инв. №

Формат А3

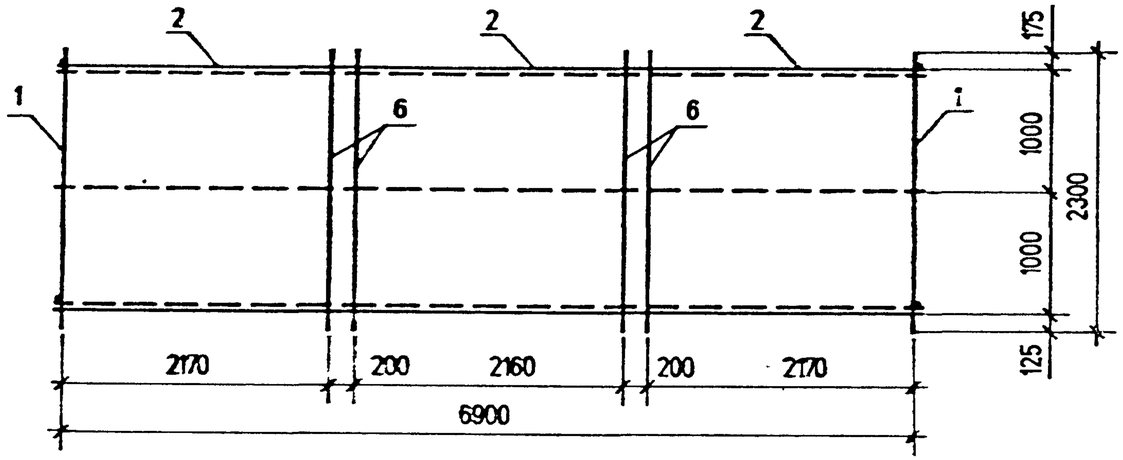

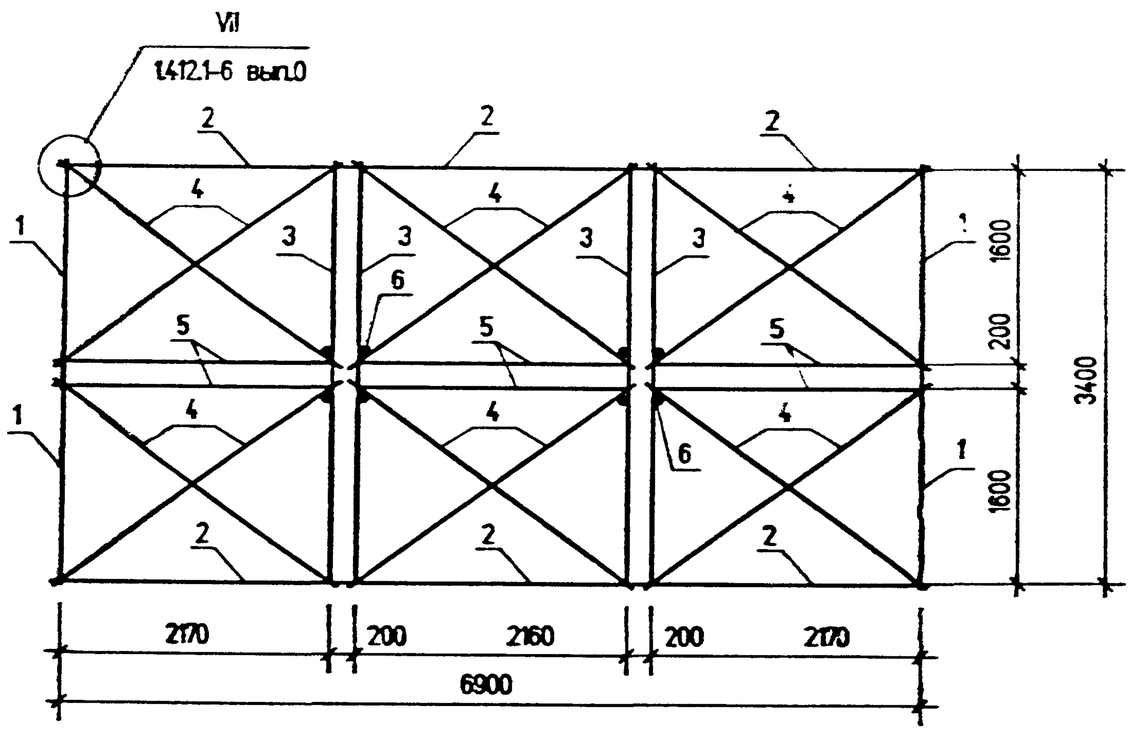

Формат	Зона	Поз.	Обозначение	Наименование	Кол.	Примеч.
				Каркас пространственный КП-1		
				Сборочные единицы		
Б4		1	ГОСТ 23279-85	Сетка 1С $\frac{12AIII-200}{8AIII-600}$ 185 x 230 $\frac{125}{25}$	4	24.1 кг
Б4		2	ГОСТ 23279-85	Сетка 1С $\frac{12AIII-200}{8AIII-600}$ 255 x 230 $\frac{125}{25}$	6	31.7 кг
				Детали		
				⌀ 10 AIII ГОСТ 5781-75		
Б4		3		ℓ =3450	12	2.1 кг
Б4		4		ℓ =2750	36	1.7 кг
Б4		5		ℓ =2250	18	1.4 кг
Б4		6		ℓ =2300	8	1.4 кг

Пространственные каркасы из сеток для вертикального армирования фундаментов выполняются контактной точечной сваркой с применением сварочных клещей.

Стыки сварных сеток выполняются внахлестку с перепуском не более 200 мм.

				13517 ТМ	АС
ГИП	Юдина		20.03	Каркас пространственный КП-1	Стадия: РП; Масса: 397.4; Масштаб:
Н.контр.	Шемякина				
Гл.спец.	Балина				
Нач.отд.	Юдина		20.03		Лист 26; Листов
Гл.спец.	Долгова				ДАЛЬЭНЕРГОСЕТЬПРОЕКТ г.Владивосток 1993г.
Нач.гр.	Шемякина		12.02		
Инж.	Белова				

Привязан

Инв.N

Формат А3

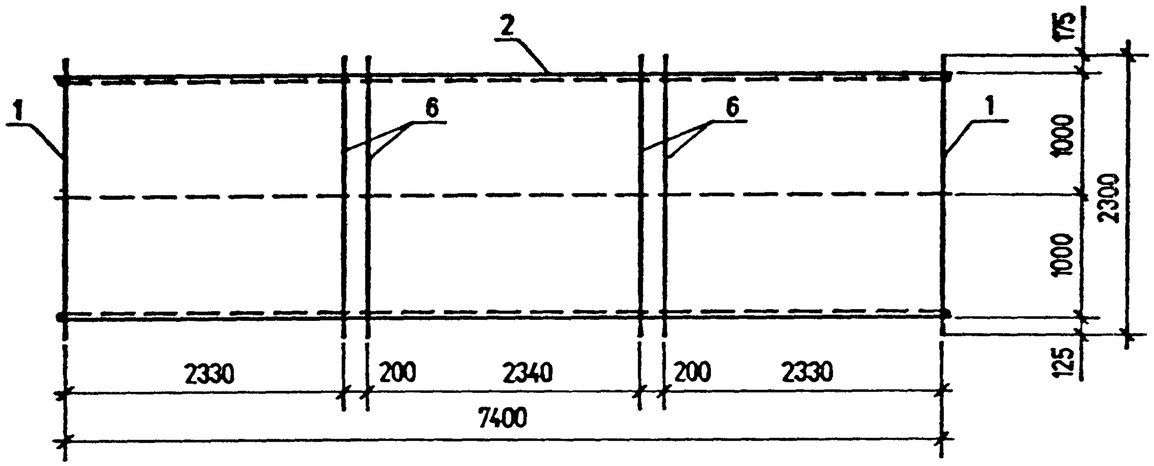

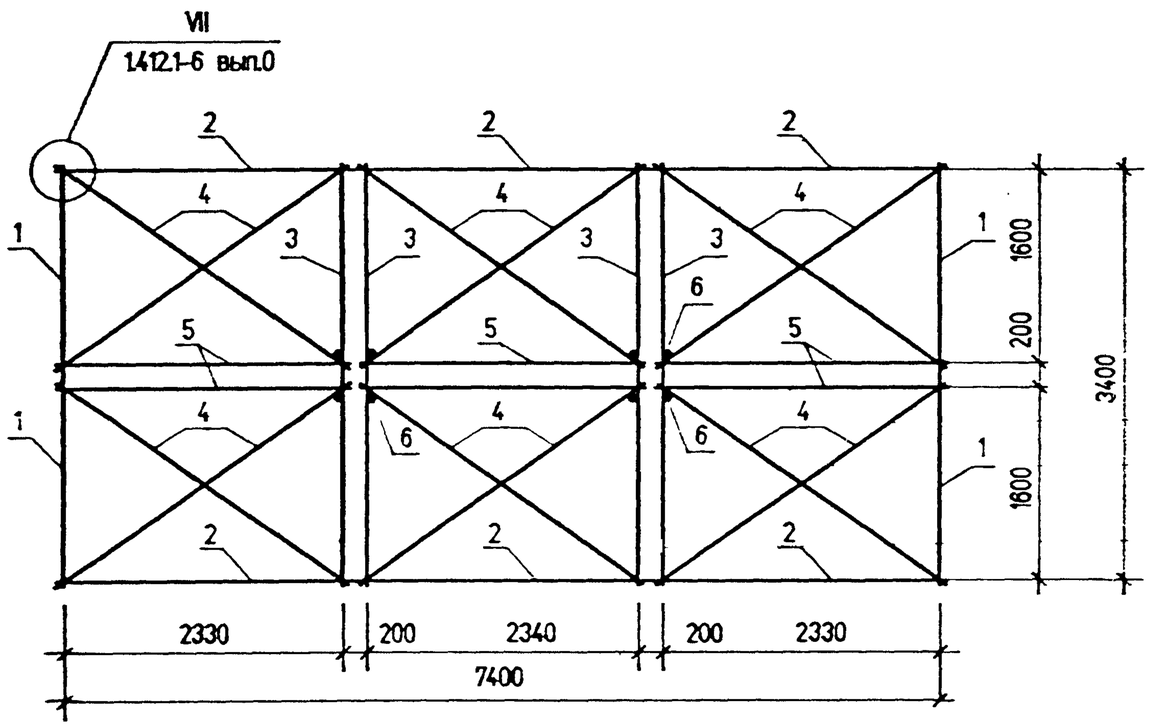

Формат	Зона	Поз.	Обозначение	Наименование	Кол.	Примеч.
				Каркас пространственный КП-2		
				Сборочные еденицы		
Б4		1	ГОСТ 23279-85	Сетка 1С $\frac{12AIII-200}{8AIII-600}$ 185 x 230 $\frac{125}{25}$	4	23.3 кг
Б4		2	ГОСТ 23279-85	Сетка 1С $\frac{12AIII-200}{8AIII-600}$ 265 x 230 $\frac{125}{25}$	6	32.8 кг
				Детали		
				⌀10 AIII ГОСТ 5781-82		
Б4		3		ℓ=3450	12	2.1 кг
Б4		4		ℓ=2900	36	1.7 кг
Б4		5		ℓ=2400	18	1.4 кг
Б4		6		ℓ=2300	8	1.4 кг

Пространственные каркасы из сеток для вертикального армирования фундаментов . выполняются контактной точечной сваркой с применением сварочных клещей .

Стыки сварных сеток выполняются внахлестку с перепуском не более 200 мм

ГИП	Юдина		20.03	13517 тм	АС
Н.контр.	Шемякина			Каркас пространственный КП-2	Стадия: РП; Масса: 412.9; Масштаб:
Гл.спец.	Балина				Лист 27; Листов
Нач.отд.	Юдина		20.03		ДАЛЬЭНЕРГОСЕТЬПРОЕКТ г.Владивосток 1993г.
Гл.спец.	Долгова				
Нач.гр.	Шемякина		12.02		
Инж.	Белова				

Привязан

Инв.N

Формат А3

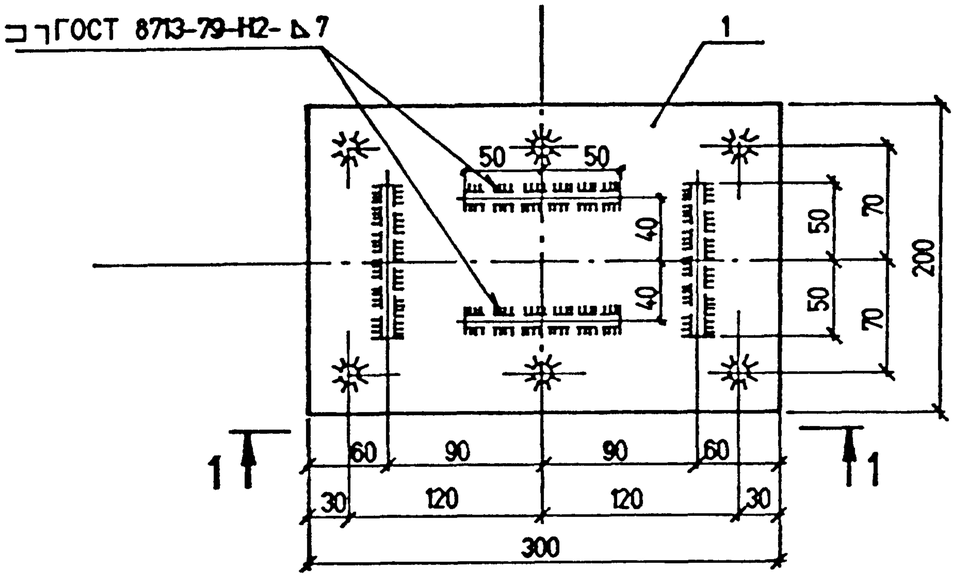

1 - 1

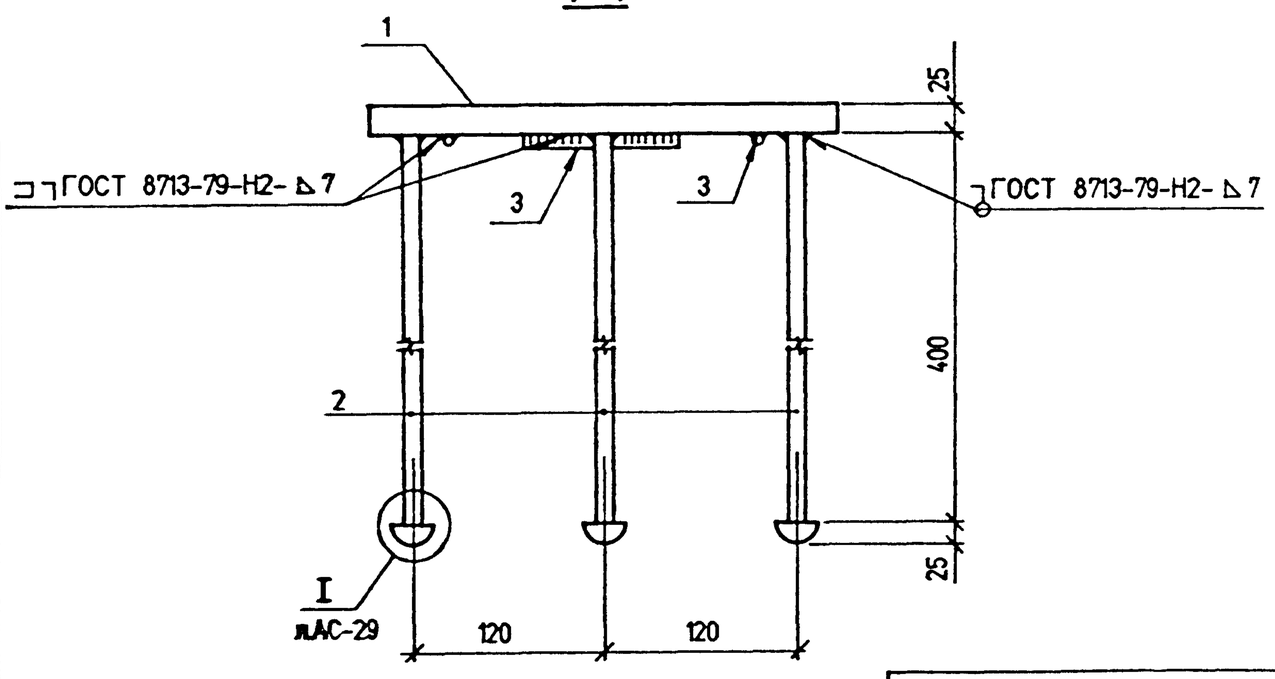

Формат	Зона	Поз.	Обозначение	Наименование	Кол.	Примеч.
				ЗД - 1		
				Детали		
Б4		1		Полоса $\frac{Б25\times200\ ГОСТ\ 82-70}{С255\ ГОСТ\ 27772-88}$ L=300	1	11.8 кг
Б4		2		Ø16AIII ГОСТ 5781-82 L=470	6	0.7 кг
Б4		3		Ø10AIII ГОСТ 5781-82 L=100	4	0.1 кг
			Соединительный	элемент		
Б4		8	13517 тм - АС - 29	Ø12AI ГОСТ 5781-82 L=450	4	0.2 кг
				Материалы		
				Наплавленный металл		0.3 кг

1. Позиция 8 предназначена для фиксации закладной детали к пространственному каркасу.
2. Тавровые соединения анкерных стержней с пластинами производятся автоматической дуговой сваркой под слоем флюса или контактным способом в соответствии с ГОСТ 14098-85 и СН 393-78

						13517 тм	АС	
						Деталь закладная ЗД - 1	Стадия	Масса	Маштаб
			ГИП	Юдина	20.03		РП	17.5	1:40
Привязан			Н.контр.	Шемякина					
			Гл.спец.	Балина					
			Нач.отд.	Юдина	20.03		Лист 28	Листов	
			Гл.спец.	Долгова					
			Нач.гр.	Шемякина	12.02		ДАЛЬЭНЕРГОСЕТЬПРОЕКТ г.Владивосток 1993г.	
Инв.N			Инж.	Белова					

Формат А3

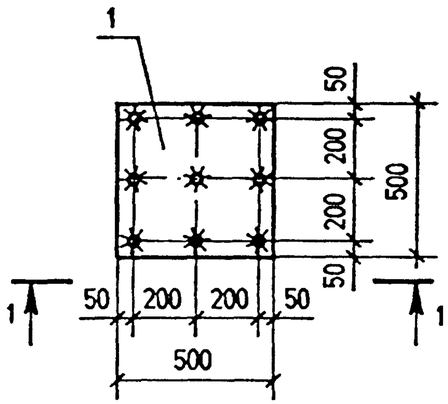

1-1

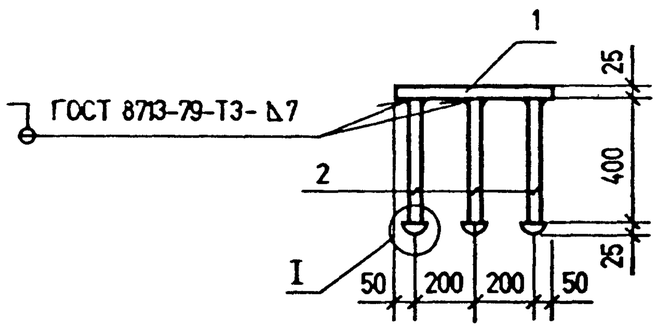

Поз. 8

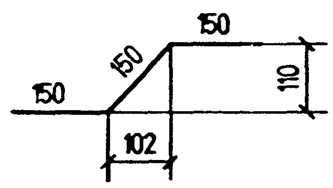

1. Позиция 8 предназначена для фиксации закладной детали к пространственному каркасу.
2. Тавровые соединения анкерных стержней с пластинами производятся автоматической дуговой сваркой под слоем флюса или контактным способом в соответствии с ГОСТ 14098-85 И СН 393-78 .

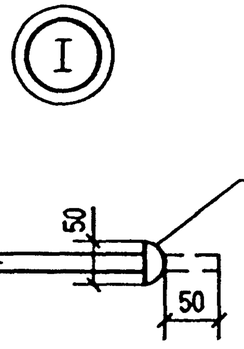

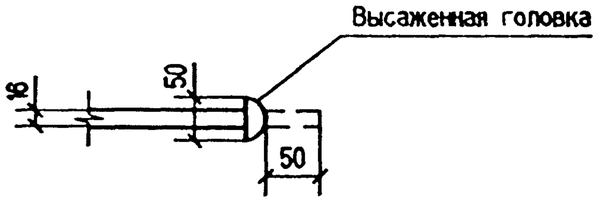

Формат	Зона	Поз.	Обозначение	Наименование	Кол.	Примеч.
				ЗД-2		
				Детали		
Б4		1		Голоса $\frac{625\times500\ ГОСТ\ 82-70}{С\ 255\ ГОСТ\ 27772-88}$ ℓ=500	1	49,1 кг
Б4		2		⌀16 AIII ГОСТ 5781-82 ℓ=470	9	0,7 кг
				Соединительный элемент		
Б4		8	13517 тм-АС-29	⌀12 AI ГОСТ 5781-82 ℓ=450	4	0,2 кг
				Материалы		
				Наплавленный металл		0,5 кг

				13517 тм		АС
				Деталь закладная ЗД-2	Стадия	Масса	Маштаб
			ГИП Юдина 20.03		РП	56,7	1:20
Привязан			Н.контр. Шемякина				
			Гл.спец. Балина				
			Нач.отд. Юдина 20.03		Лист 29	Листов	
			Гл.спец. Долгова		ДАЛЬЭНЕРГОСЕТЬПРОЕКТ г.Владивосток 1993г.	
			Нач.гр. Шемякина 12.02			
Инв.N			Инж. Белова			

Формат А3

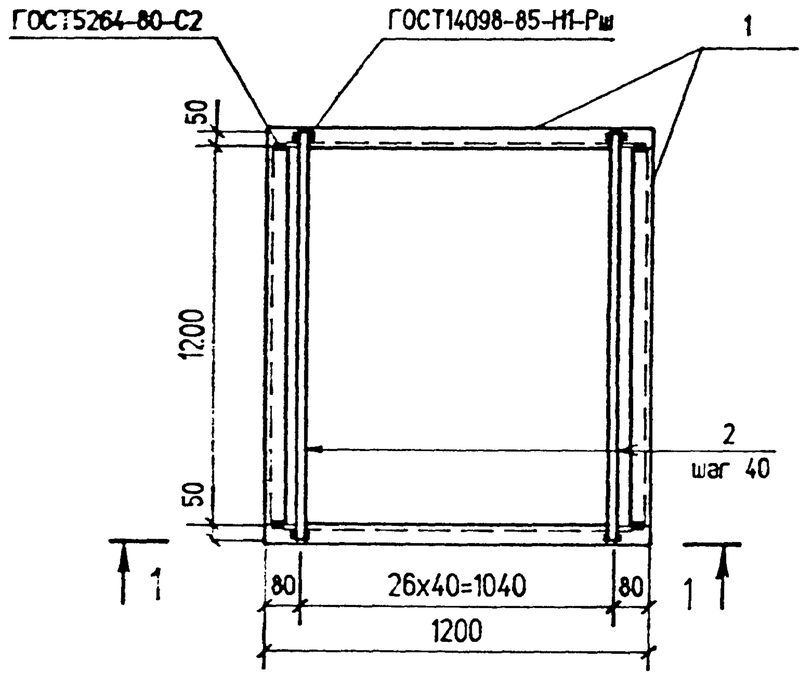

1-1

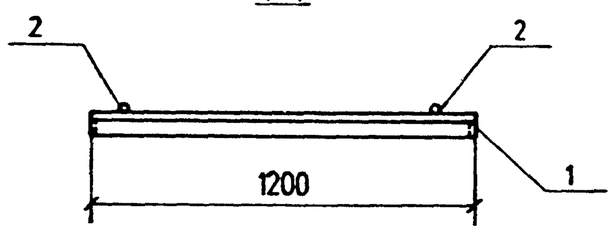

Формат	Зона	Поз.	Обозначение	Наименование	Кол.	Примеч.
				МК-1		
				Детали		
Б4		1		Уголок $\frac{63x63x5\ ГОСТ\ 8509-86}{С255\ ГОСТ\ 27772-86}$ ℓ=1200	4	5.8 кг
Б4		2		Круг $\frac{Ф20\ ГОСТ\ 2590-88}{СТ3кп2\ ГОСТ\ 535-88}$ ℓ=1300	27	3.2 кг

ГИП	Юдина		20.03
Н.контр.	Шемякина		
Гл.спец.	Балина		
Нач.отд.	Юдина		20.03
Гл.спец.	Долгова		
Нач.гр.	Шемякина		12.02
Инж.	Федорова		

Привязан

Инв.N

13517 ТМ АС

Решетка МК-1

Стадия	Масса	Маштаб
РП	110	1:20

Лист 30 Листов

ДАЛЬЭНЕРГОСЕТЬПРОЕКТ г.Владивосток 1993г.

Формат А3