ТИПОВОЙ ПРОЕКТ
400-0-21.83

УНИФИЦИРОВАННЫЕ ЗДАНИЯ /МОДУЛИ/
ИЗ ЛЕГКИХ МЕТАЛЛИЧЕСКИХ КОНСТРУКЦИЙ
ЗДАНИЕ
С РАМНЫМИ КОНСТРУКЦИЯМИ ТИПА „ОРСК"
МО-24-7-36-ВД
РАБОЧИЙ ПРОЕКТ
АЛЬБОМ I
СОСТАВ ПРОЕКТА:

АЛЬБОМ I - ПОЯСНИТЕЛЬНАЯ ЗАПИСКА
АРХИТЕКТУРНЫЕ РЕШЕНИЯ
КОНСТРУКЦИИ МЕТАЛЛИЧЕСКИЕ ДЕТАЛИРОВОЧНЫЕ
КОНСТРУКЦИИ ЖЕЛЕЗОБЕТОННЫЕ
АЛЬБОМ II - ОТОПЛЕНИЕ И ВЕНТИЛЯЦИЯ
ВНУТРЕННИЕ ВОДОПРОВОД И КАНАЛИЗАЦИЯ
СИЛОВОЕ ЭЛЕКТРООБОРУДОВАНИЕ, АВТОМАТИЗАЦИЯ
ЭЛЕКТРООСВЕЩЕНИЕ
АЛЬБОМ III - СМЕТЫ
АЛЬБОМ IV - КОМПЛЕКТОВОЧНАЯ ВЕДОМОСТЬ МАТЕРИАЛОВ И КОНСТРУКЦИЙ

РАЗРАБОТАН
ПРОЕКТНЫМ ИНСТИТУТОМ
„ГИПРОСПЕЦЛЕГКОНСТРУКЦИЯ"
ГЛАВНЫЙ АРХИТЕКТОР ИНСТИТУТА ГАЛУСТЯН Ю.Л.
ГЛАВНЫЙ АРХИТЕКТОР ПРОЕКТА МАХИНЯ В.З.

Типовой проект 400-0-21.83
УТВЕРЖДЕН ГОССТРОЕМ СССР ПРОТОКОЛОМ
ОТ 16 ФЕВРАЛЯ 1983 г. №ВА-7

Типовой проект 400-0-21.83 Альбом

Лист	Наименование	Страница
	Содержание альбома	2
ПЗи	Пояснительная записка	3
	Основной комплект АР	
АР-1	Общие данные	4
АР-2и	План на отм. 0,000. План кровли. Узел 20	5
АР-3и	Фасады 1-7, 7-1, Д-А, А-Д. Разрезы 1-1, 2-2	6
АР-4и	Узлы 1-12	7
АР-5и	Воздухозаборная камера. Узлы 13-19	8
АР-6и	Доборные элементы. Рекомендации по	9
	расширению области применения	
АР-7	Пример блокировки здания/модуля/	10
	Основной комплект КМД	
КМД-1	Общие данные	11
КМД-2и	Схема расположения элементов каркаса и	12
	прогонов	
КМД-3и	Сборочные элементы рам. Узлы 1-4	13
КМД-4и	Узлы 5-9	14
КМД-5	Узлы 10-12	15
КМД-6	Узлы 13-15	16
КМД-7	Схема расположения профилированного настила	17
	по кровле. Узлы 16-20	
КМД-8и	Схема расположения ригелей фахверка	18
КМД-9и	Узлы 21-26	19

Лист	Наименование	Страница
	Основной комплект КЖ	
КЖ-1	Фундаменты. Общие данные	20
КЖ-2	Фундаменты. План и разрезы котлованов и фундаментов	21
КЖ-3	Фундаменты ФМ4. Приямок. Планы, разрезы, детали	22

Внесены изменения Гл. констр. пр-та Тарасова 26.09.87

Инв.№ подл. | Подпись и дата | Взам. инв.№

1. Типовой проект „Унифицированные здания /модули/ из легких металлических конструкций. Здание с рамными конструкциями типа „Орск" МО-24-7-36-ВД „разработан в соответствии с заданием на проектирование, утвержденным Госстроем СССР от 23.04.1982г.

2. Расшифровка маркировки здания /модуля/:
   - „М" – модуль;
   - „О" – рамная конструкция типа „Орск";
   - „24" – ширина здания в координационных осях в метрах;
   - „7" – высота рамы в метрах;
   - „36" – длина здания в координационных осях в метрах;
   - „ВД" – наличие в наружных стенах ворот и дверей.

3. Назначение здания: здание /модуль/ предназначено для размещения производств по выпуску пищевой и плодоовощной продукции и товаров народного потребления.

4. Типовой проект разработан применительно к следующим условиям строительства:
   - рельеф местности спокойный, площадка горизонтальная;
   - сейсмичность района до 7 баллов включительно (основной вариант), до 9 баллов включительно (дополнительный вариант);
   - расчетная температура наружного воздуха минус 30°С (по гр.18 табл.I СНиП II-А.6-72);
   - скоростной напор ветра для IV географического района;
   - вес снегового покрова для III района;
   - площадка с непучинистыми непросадочными грунтами с условными нормативными характеристиками: $\varphi^{н}=28°$; $C^{н}=0{,}02$ кг/см²; $\gamma^{н}=1{,}8$ т/м³; $E=150$ кг/см²

5. Характеристика здания и производства:
   - относительная влажность в помещении в холодный период года 60% (при выполнении заказчиком мероприятий перечисленных на листе АР-6, относительная влажность воздуха может быть повышена до 70%);
   - расчетная температура воздуха в помещении до +18 С;
   - среда в помещении непересыщенная и слабоагрессивная по СНиП II-28-73;
   - категория производства по пожароопасности по СНиП II-90-81; категории В,Г,Д. По правилам устройства электроустановок (ПУЭ) кроме всех взрывоопасных классов и пожароопасных классов П-I и П-II;
   - степень огнестойкости здания по СНиП II-2-80 – III;
   - разряд зрительных работ – V

6. Электроснабжение:
   - категория электроснабжения – III;
   - электроснабжение от внешних источников питания 380/220 В;
   - искусственное освещение – общее равномерное, рабочее и эвакуационное;
   - освещенность – 200 лк

7. При привязке здания (модуля) к условиям, отличным от температурно-влажностного режима, указанного в пунктах 4 и 5, здание модуль, может быть использовано с выполнением мероприятий приведенных на листе АР-6. При этом разделы ОВ, ВК, ЭМ должны быть откорректированы.

8. Размещение в зданиях (модулях) производств с относительной влажностью воздуха в помещении в холодный период года более 70% может привести к снижению продолжительности срока службы наружных стен. В этом случае службам эксплуатации следует проводить ежегодный профилактический осмотр и при необходимости производить текущий ремонт

9. В комплект здания /модуля/ входят несущие и ограждающие конструкции, оборудование систем отопления, вентиляции, силового электрооборудования, автоматизации сантехнических установок и электроосвещения, а также комплектные объемные блоки электрощитовой и венткамеры, сантехкабины. В проекте приняты прогрессивные решения конструкций.

9.1. В комплект несущих конструкций здания /модуля/ входят:
   - рамные конструкции коробчатого сечения типа „Орск" пролетом 24 м;
   - консольные колонны из широкополочных двутавров, устанавливаемые по углам здания;
   - стойки фахверка из широкополочных двутавров, устанавливаемые по торцам здания с шагом 6 м;
   - балки из прокатных швеллеров, устанавливаемые по торцам здания;
   - прогоны из прокатных швеллеров;
   - стальной профилированный настил Н60-782-1,0;
   - ригели фахверка из гнутых профилей коробчатого и Z-образного сечения.

9.2. В комплект ограждающих конструкций здания /модуля/ входят:
   - наружные стеновые панели со стальными обшивками и утеплителем из пенополиуретана толщиной 61,6 мм.
   - ворота распашные складчатые с калиткой;
   - переплеты оконные стальные из одинарных труб;
   - двери стальные утепленные;
   - кровля рулонная из 4½ слоев рубероида;
   - утеплитель из минераловатных плит повышенной жесткости.

9.3. В комплект оборудования систем отопления и вентиляции здания /модуля/ входят:
   - нагревательные приборы;
   - оборудование теплового пункта;
   - воздушно-тепловые завесы типа АБ,3;
   - приточная камера ВПА-40;
   - вентиляторы крышные виброизолированные;
   - воздухораздающий короб с панелями П-ВЗПш-И у.

9.4 В комплект электрооборудования входит комплект электромонтажный КЭМ3-II П.

10. Детальный перечень материалов, конструкций и оборудования, входящих в комплект здания /модуля/ приведен в альбоме IV „Комплектовочная ведомость материалов и конструкций".

11. Административно-бытовые помещения в настоящий типовой проект не входят. В здании /модуле/ возможно установить комплектный объемный блок сантехкабины с мужской и женской уборной, который поставляется по дополнительному соглашению с заказчиком.

12 Все разделы настоящего типового проекта разработаны без специальных требований к технологии производства, размещаемого в здании /модуле/.

13 Проектная организация, выполняющая индивидуальный или типовой проект с применением здания /модуля/, разрабатывает: технологическую часть проекта и другие разделы проекта, отражающие требования определенного технологического процесса; проект привязки нулевого цикла, включающий фундаменты под оборудование, фундаменты под перегородки, полы.

14. Монтаж строительных конструкций здания /модуля/ может быть начат только после выполнения всего комплекса нулевого цикла:
   - земляных работ;
   - железобетонных и бетонных работ по фундаментам, включая установку анкеров;
   - устройство вводов электроснабжения, теплоснабжения, водопровода и канализации от наружных колодцев;
   - работ по устройству подготовки под полы.

15. Антикоррозионная защита металлоконструкций должна выполняться в соответствии со СНиП II-28-73 табл. 40, 41, 48, материалы группы I: грунтовка ГФ-021 (ТУ6-10-1642-77), эмаль ПФ-115 (ГОСТ 926-82) или другие равноценные по качеству. Защитные покрытия наносятся на заводах-изготовителях эмалями светлосерых тонов.

16 Индивидуальный или типовой проект с применением зданий /модулей/ должен выполняться с соблюдением строительных норм и правил, определяющих порядок проектирования зданий из легких металлических конструкций (СНиП II-104-76, СНиП II-90-81 и СНиП II-2-80).

Типовой проект разработан в соответствии с действующими нормами и правилами и предусматривает мероприятия, обеспечивающие взрывную, взрывопожарную и пожарную безопасность при эксплуатации здания

Главный архитектор проекта Махиня В.Э.

Привязан

Инв. №

ТП 400-0-21.83 ПЗ

Унифицированные здания /модули/ из легких металлических конструкций

Здание с рамными конструкциями типа „Орск" МО-24-7-36-ВД

Изм.	Махиня		
Гл.арх.пр.	Галустян		
Зав.отд.	Усанов		
ГАП	Махиня		
Н.контр.	Веневцева		
Зав.лаб.	Чкония		
Техник	Лыкова		

Стадия	Лист	Листов
Р		1и

Пояснительная записка

Гипроспецсетьконструкция

Ведомость основных комплектов рабочих чертежей

Обозначение	Наименование	Примечание
АР	Архитектурные решения	
„Гипроспецлегконструкция"		
г. Москва		
КМД	Конструкции металлические	
„Гипроспецлегконструкция"	деталировочные	
г. Москва		
КЖ	Конструкции железобетонные	
„Фундаментпроект"		
г. Москва		
ОВ	Отопление и вентиляция	
„Проектпромвентиляция"		
г. Москва		
ВК	Внутренние водопровод и канализация	
„Проектпромвентиляция"		
г. Москва		
эм	Силовое электрооборудование	
„Электропроект"	Автоматизация	
г. Москва	Электроосвещение	

Ведомость рабочих чертежей основного комплекта АР

Лист	Наименование	Примечание
АР-1	Общие данные	
АР-2	План на отм. 0.000 План кровли Узел 20	
АР-3	Фасады 1-7, 7-1, Д-А, А-Д Разрезы 1-1, 2-2	
АР-4	Узлы 1-12	
АР-5	Воздухозаборная камера. Узлы 13-19	
АР-6	Доборные элементы. Рекомендации по	
	расширению области применения	
АР-7	Пример блокировки здания /модуля/	

Типовой проект разработан в соответствии с действующими нормами и правилами и предусматривает мероприятия, обеспечивающие взрывную, взрывопожарную и пожарную безопасность при эксплуатации здания.

Главный архитектор проекта В.Э. Махиня

Ведомость ссылочных и прилагаемых документов

Обозначение	Наименование	Примечание
	Ссылочные документы	
Альбом шифр ДП-77	Унифицированные фасонные де-	
	тали стен одноэтажных про-	
	изводственных зданий из лег-	
	ких металлических конструкций	
	комплектной поставки	
Серия 1.432.2-20	Ворота распашные складчатые	
Серия 1.436.2-18	Дверь стальная утепленная	
	двупольная 2ДСУ	
Серия 1.432.2-17	Стены одноэтажных промыш-	
	ленных зданий из металлических	
	трехслойных панелей с утепли-	
	телем из пенополиуретана	
Альбом шифр 278-77	Унифицированные фасонные де-	Сборник
	тали стен и кровельных пок-	3.01-21
	рытий одноэтажных произ-	
	водственных зданий из лег-	
	ких металлических конструкций	
33/1 00.00.00	Окно с одинарным переплетом от-	
	крывающееся с двойным	
	остеклением	
33/2 00.00.00	Вставка жалюзийная	
449.КМ1	Блок санитарно-технический	Распрост- раняет
	объемный БСТО-1	ГСЛК

Ведомость спецификаций

Лист	Наименование	Примечание
2	Спецификация элементов заполнения проемов	
2	Спецификация к маркировочным схемам,	
	расположенным на листе 3	
5	Спецификация к маркировочной схеме,	
	расположенной на листе	
6	Спецификация к маркировочным схемам,	
	расположенным на листе 3	

Общие указания

1. Здание одноэтажное, прямоугольное в плане размерами 24х36м.
   Высота здания по карнизу 7,34м.
   Высота несущих рам 6,98м.
   В наружных стенах здания размещены ворота РСВ К 3,6х3,6 и двери двупольные 2ДСУ.
2. Естественное освещение боковое, осуществляется через окна со стальным одинарным переплетом.
3. За отметку 0.000 принята отметка чистого пола здания /Ур.ч.п./, что соответствует абсолютной отметке [ ]
4. Отметка уровня земли принята - 0.150 /Ур.з./, что соответствует абсолютной отметке [ ]
5. Система водоотвода с кровли - наружная неорганизованная.
6. Горизонтальную гидроизоляцию стен на отм. - 0.030 выполнить из двух слоев рубероида РКМ-350Б на битумной мастике.

Основные строительные показатели:

Площадь застройки	892м²
Строительный объем	6627м³
Общая площадь	884м²

Гл. арх. инж.	Галустян			
Зав. отд.	Усанов			
ГАП	Махиня			
Н. контр.	Веневцева			
Зав. сектр.	Чкония			
Техник	Шавашвили			

Привязан

ТП 400-0-21.83 АР

Унифицированные здания /модули/ из легких металлических конструкций

Здание с рамными конструкциями типа „Орск" МО-24-7-36-ВД

Стадия	Лист	Листов
Р	1	7

Общие данные

Гипроспецлегконструкция

Взам. инв. № | Подпись и дата | Инв. № подл.

План на отм. 0,000

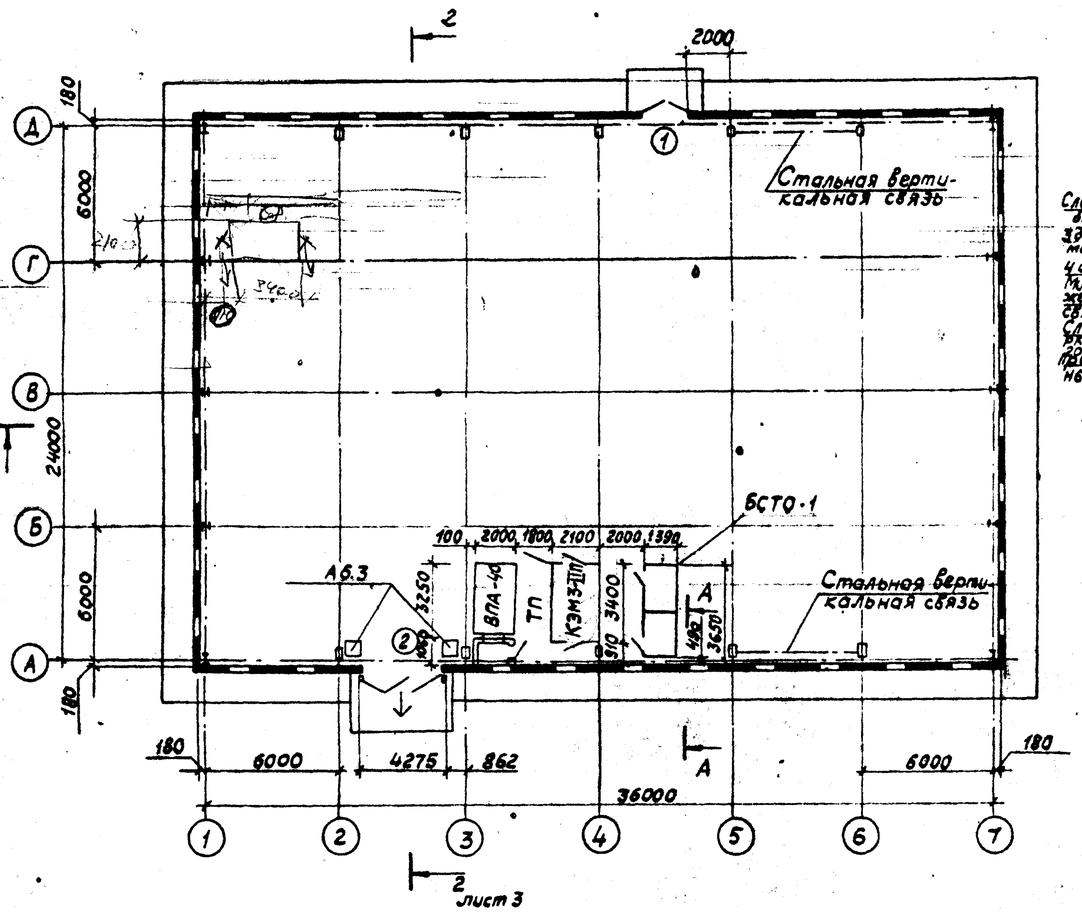

Ведомость проемов ворот и дверей

Марка, поз	Размер проема в кладке, мм
1	1980 × 2400
2	4275 × 3830

Спецификация элементов заполнения проемов

Марка, поз	Обозначение	Наименование	Кол.	Масса ед., кг	Примечание
1	Серия 1.436.2-18	Дверной блок 2ДСУ	1	137,16	
2	Серия 1.432.2-20	Ворота РСВ-к 3,6×3,6	1	688,0	

Спецификация к маркировочным схемам, расположенным на листе 3

Марка, поз	Обозначение	Наименование	Кол. шт	Масса ед., кг	Примечание
ПС-1	Серия 1.432.2-17	Панель угловая	4	56,9/46,8	
		1 ПТУ 718.188.188.61-СО,8			
ПС-2	То же	Панель рядовая	78	128,1/105,1	
		1ПТС 718.1016.61-СО,8			
ПС-3	"	То же	2	85,5/70,1	
		1ПТС 478.1016.61-СО,8			
ПС-4	"	То же	4	66,6/54,6	
		1ПТС 358.1016.61-СО,8			
ПС-5	"	То же	72	21,4/17,6	
		1ПТС 118.1016.61-СО,8			

* в числителе приведена общая масса панели, в знаменателе приведена масса стали на панель.

1. Объемный блок сантехкабины БСТО-1 см. основной комплект ВК.
2. Электротехническое помещение КЭМЗ-II см. основной комплект ЭМ.
3. Агрегат вентиляционно-приточный ВПА-40 см. основной комплект ОВ.
4. Комплект деталей для крепления панелей принят по серии 1.432.2-17 вып. 5-1 марки КД2-2.
5. Для крепления цокольного ригеля по всему периметру цоколя (кроме пролетов с воротами и дверью) установить закладную деталь с отм. верха 0,300 м. См. узел 2 на листе 4.

Сечение А-А

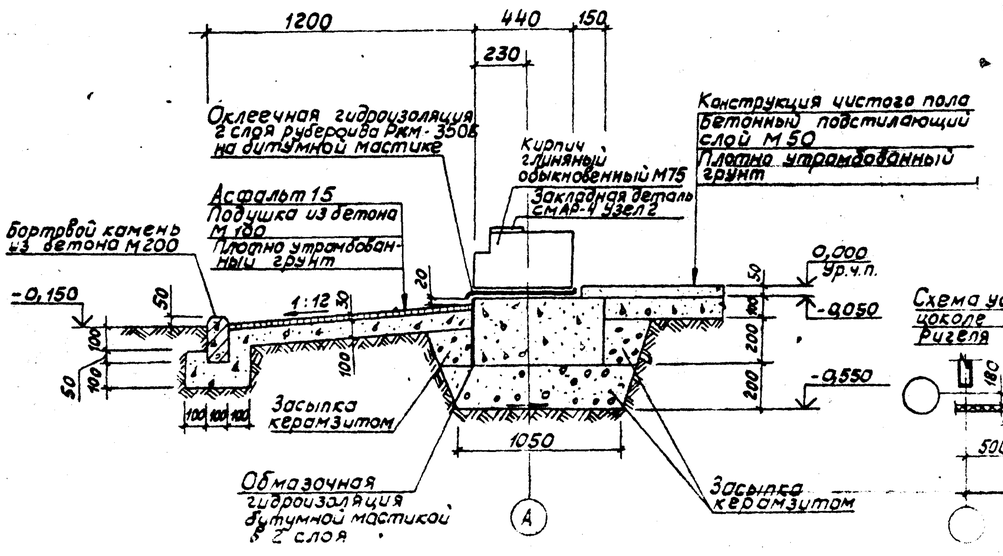

План кровли

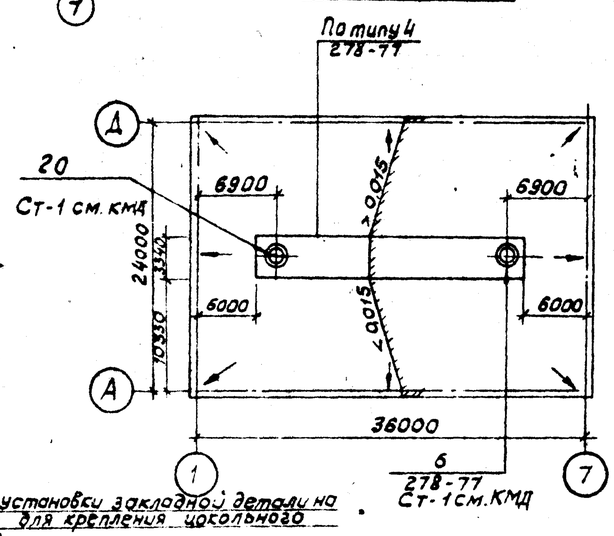

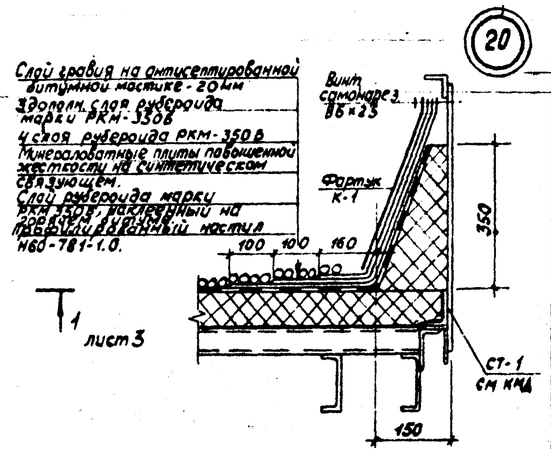

Схема установки закладной детали на цоколе для крепления цокольного ригеля

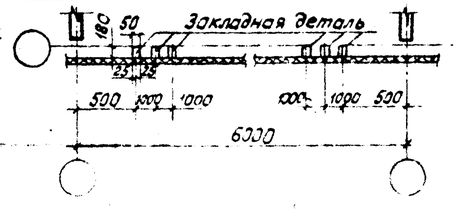

Привязан

Инв. №

Изм.	Махина		3.10.83	ТП 400-0-21.83 АР
Гл. архитект.	Галустян			Унифицированные здания/модули/из легких металлических конструкций
Зав. отд.	Усанов			Здание с рамными конструкциями типа „Орск" МО-24-7-36-ВД
ГАП	Махина			Стадия: Р; Лист: 2и"; Листов:
Н. контр.	Веневцева		21.09.83	План на отм. 0,000 План кровли Узел 20
Зав. сек.	Чкония			Гипроспецлегконструкция
Ст. арх.	Шемякина			

Корректор Тарасова

Типовой проект 400-0-21.83 Альбом I

Фасад 1-7

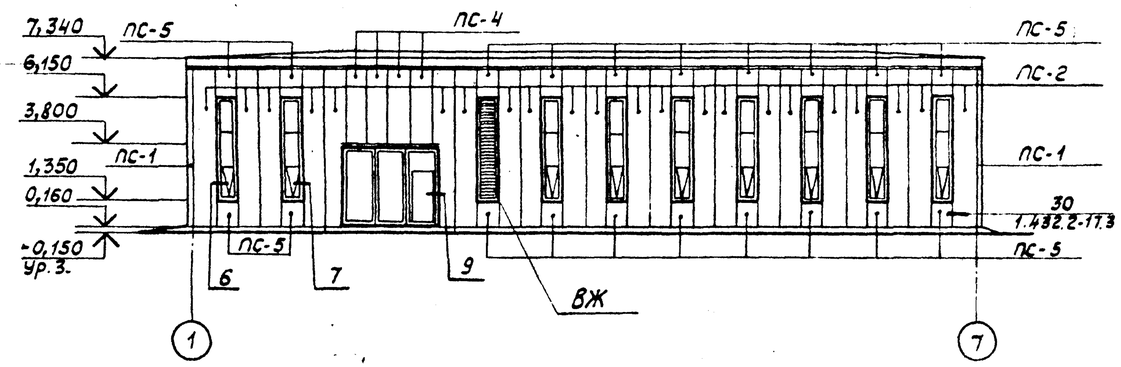

Разрез 1-1

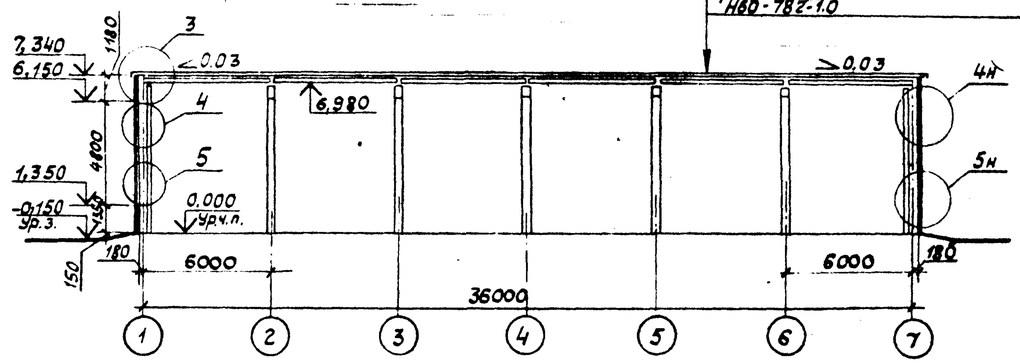

Фасад 7-1

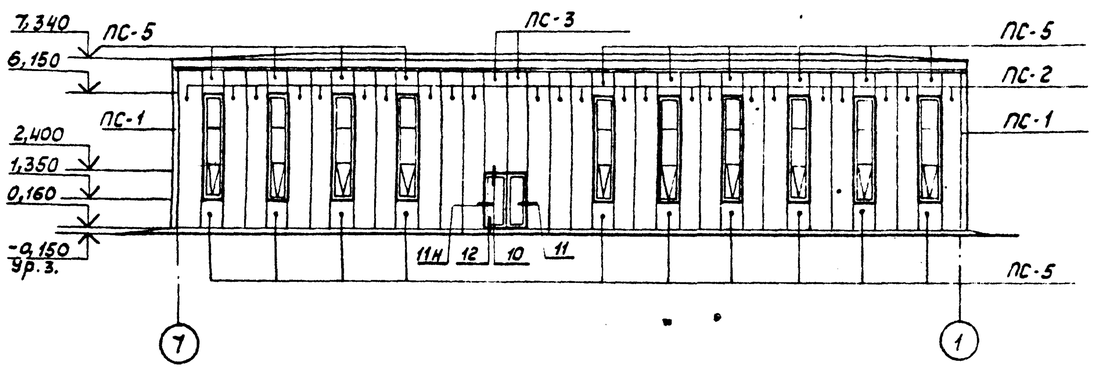

Разрез 2-2

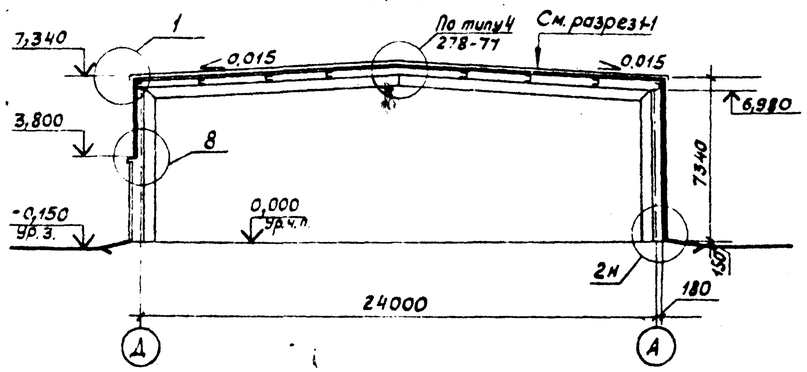

Фасад А-Д и Д-А

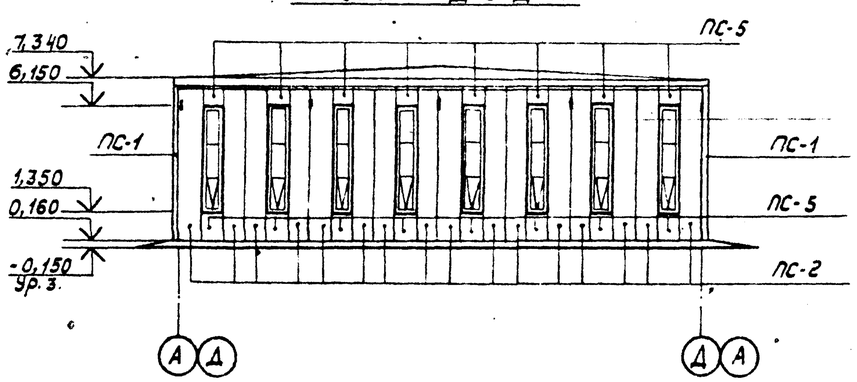

Схема разбивки отверстий под болты М8×90 в стеновых панелях

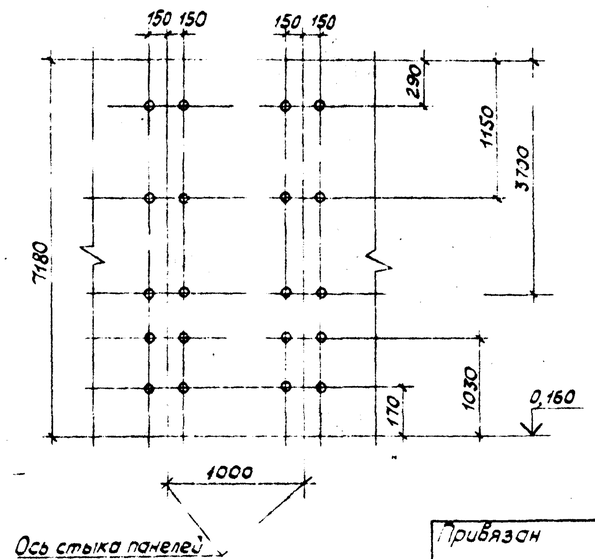

1. Окна приняты марки ОГМ-10.48-01 по чертежам $\frac{331}{1}$00.00.00 в количестве 35 шт.
2. Вставка жалюзийная принята марки ВЖ по чертежам $\frac{331}{2}$00.00.00 в количестве 1 шт.
3. Спецификацию стеновых панелей см. лист 2.
4. Спецификацию к узлам 1 – 11 см. лист 6.
5. Узлы 1 – 11 см. лист 4.
6. Все вертикальные швы между панелями до отметки 1,340 с наружной стороны герметизировать мастикой.
7. Для панелей ПС-3, ПС-4 отметка верха 7,180. Полость между элементом ИД-1 и кровлей заполнить минеральной плитой.

				ТП 400-0-21.83		АР	
				Унифицированные здания / модули / из легких металлических конструкций			
Изм.	Махиня						
Гл. арх. ин-та	Голустян			Здание с рамными конструкциями типа „Орск"	Стадия	Лист	Листов
Зав. отд.	Усанов						
ГАГ				0-24-7-36-ВД			
Н.							

Привязан

Инв. № подл. | Подп. и дата | Взам. инв. №

Типовой проект 400-0-21.83 Альбом I

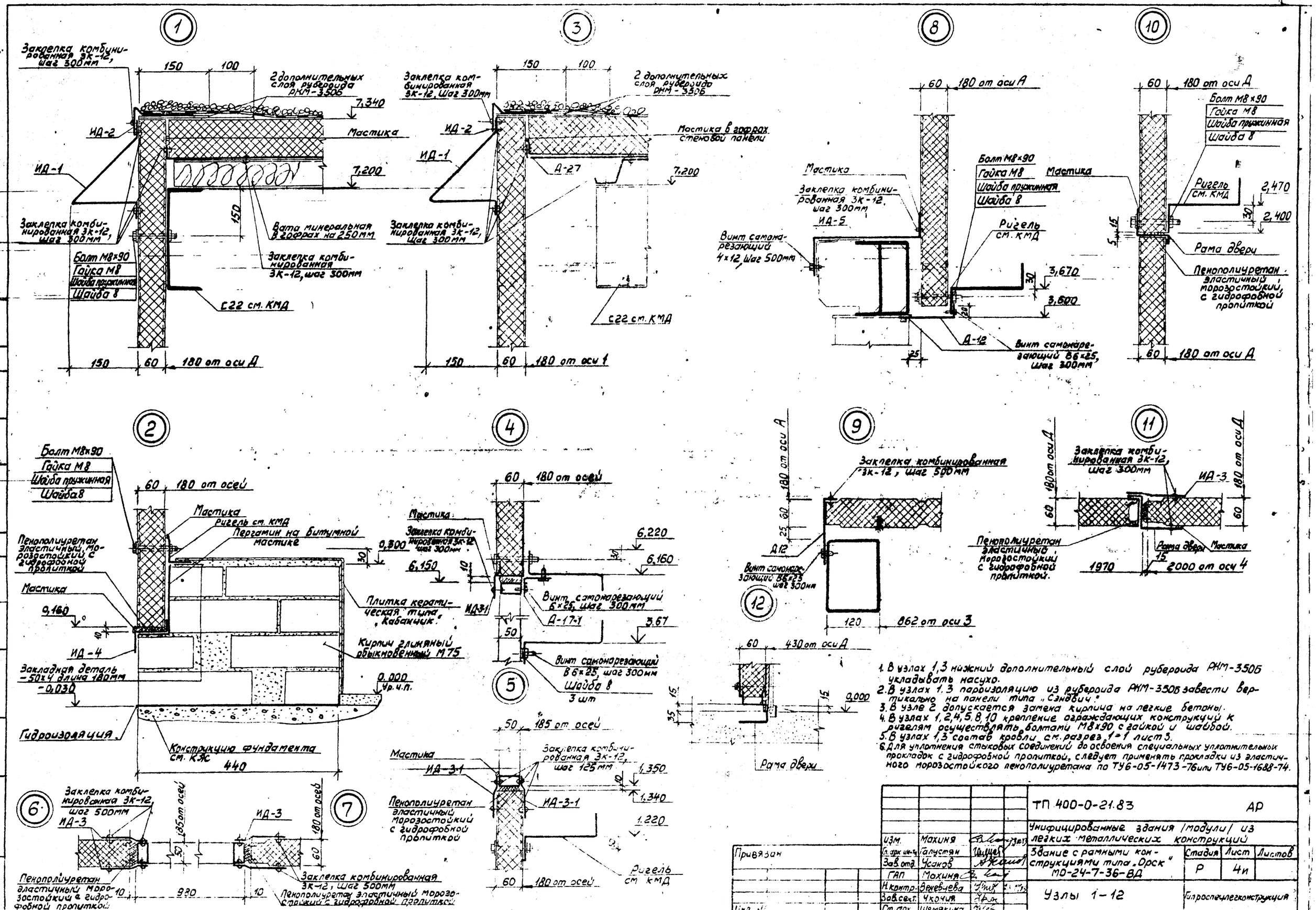

1. В узлах 1,3 нижний дополнительный слой рубероида РКМ-350Б укладывать насухо.
2. В узлах 1.3 пароизоляцию из рубероида РКМ-350Б завести вертикально на панели типа „Сэндвич".
3. В узле 2 допускается замена кирпича на легкие бетоны.
4. В узлах 1,2,4,5,8,10 крепление ограждающих конструкций к ригелям осуществлять болтами М8х90 с гайкой и шайбой.
5. В узлах 1,3 состав кровли см. разрез 1-1 лист 3.
6. Для уплотнения стыковых соединений до освоения специальных уплотнительных прокладок с гидрофобной пропиткой, следует применять прокладки из эластичного морозостойкого пенополиуретана по ТУ6-05-1473-76 или ТУ6-05-1688-74.

				ТП 400-0-21.83 АР			
				Унифицированные здания /модули/ из легких металлических конструкций			
Изм.	Махиня			Здание с рамными конструкциями типа „Орск" МО-24-7-36-ВД	Стадия	Лист	Листов
Гл. арх. инж. пр.	Галустян				Р	4и	
Зав. отд.	Усаков						
ГАП	Махиня			Узлы 1-12	Гипроспецлегконструкция		
Н. контр.	Векевцева						
Зав. сект.	Чкочия						
Ст. арх.	Шемякина						
Привязан							
Инв. №							

Фрагмент плана на отм. 1.200

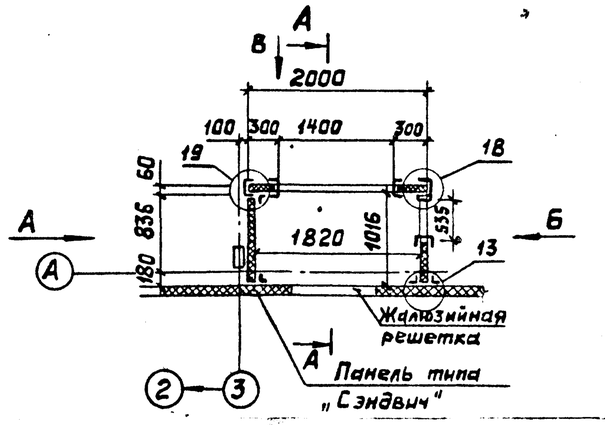

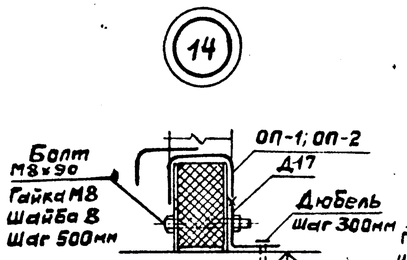

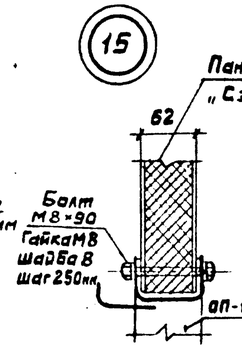

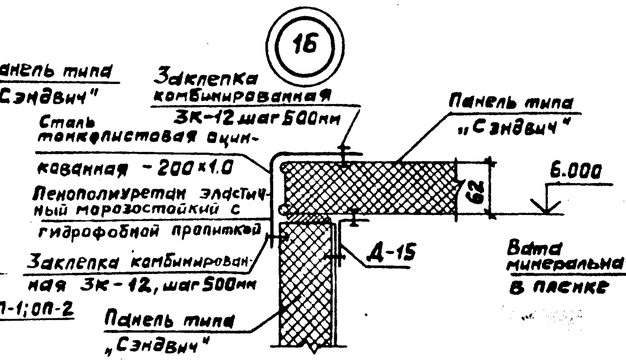

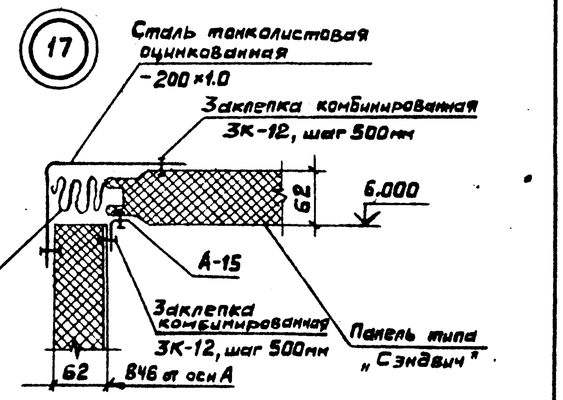

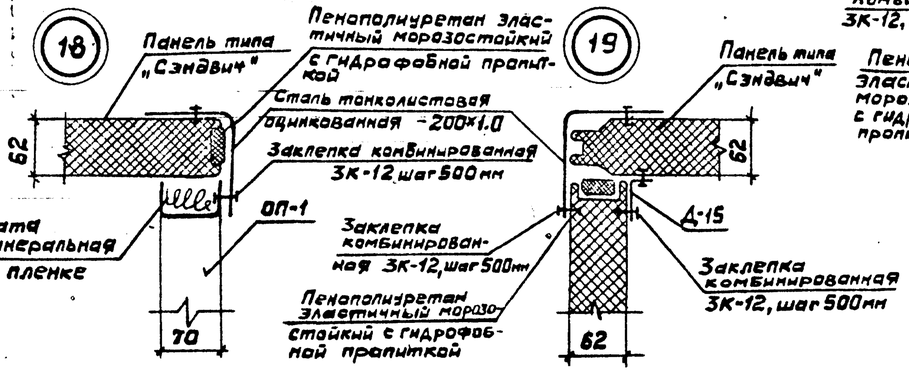

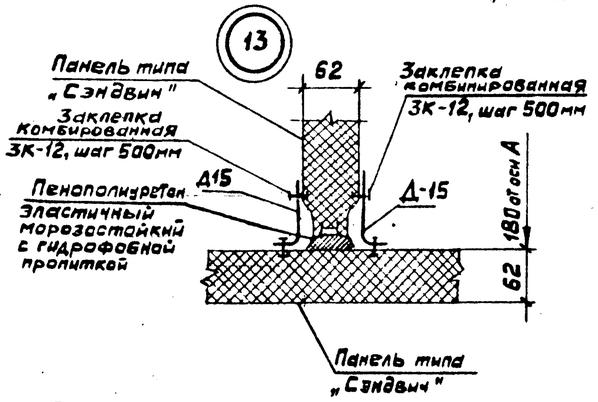

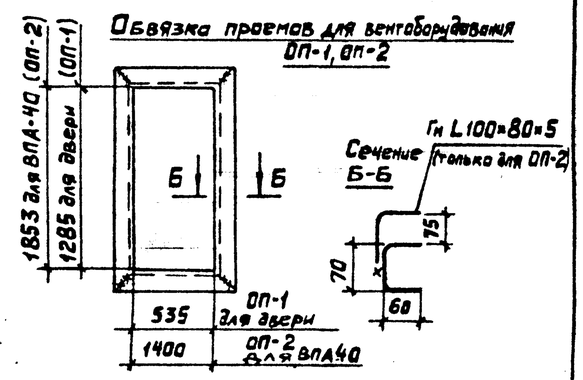

Разрез А-А

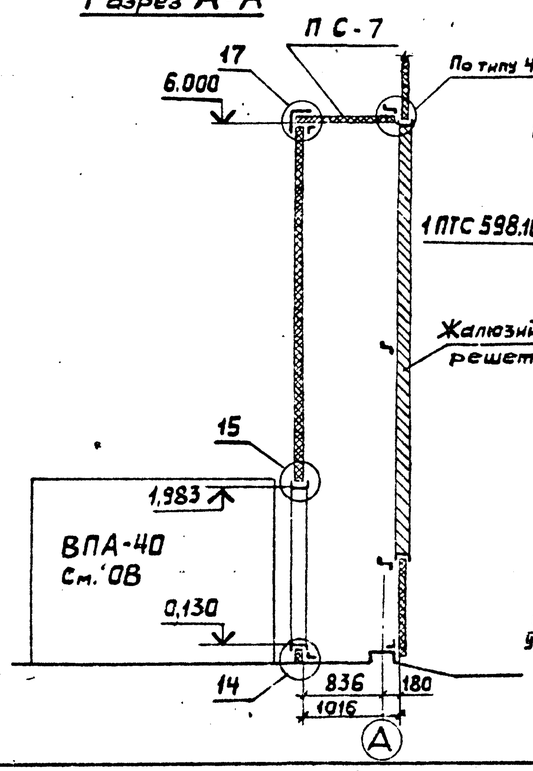

Вид „А"

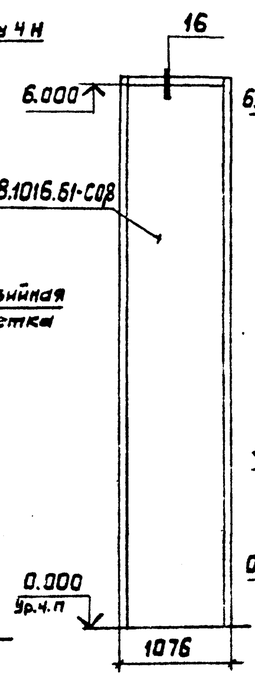

Вид „Б"

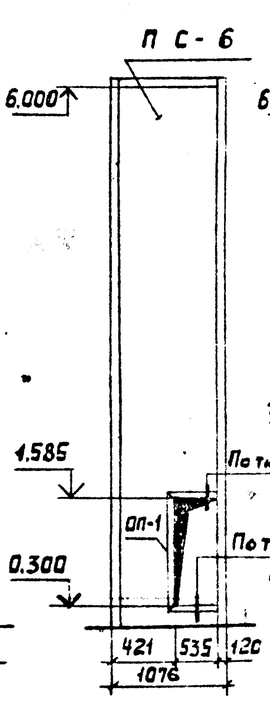

Вид „В"

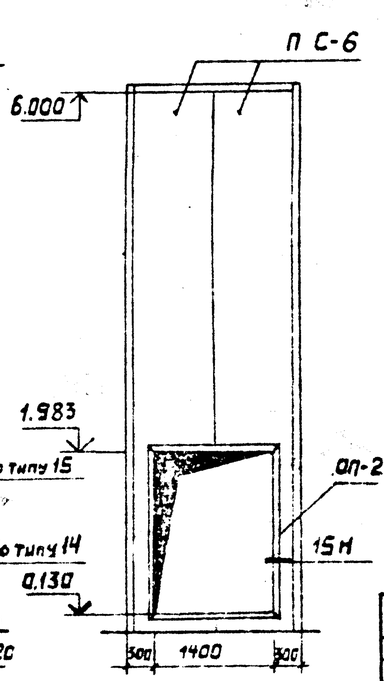

1. Отверстия под обвязки ОП-1 и ОП-2 вырезать по месту
2. Все внутренние швы загерметизировать мастикой

Спецификация к маркировочной схеме, расположенной на листе

Марка, поз.	Обозначение	Наименование	Кол.	Масса, кг	Примечание
ОП-1	ТП400-0-21.83	Обвязка проемов для вентоборудования	1шт.	22.7	
ОП-2	То же	То же	1шт.	86.5	
	ГОСТ 7118-78	Сталь тонколистовая оцинкованная −200×1.0	18п.м.	42.3	
Д-15	Шифр ДП-77	Доборный стальной элемент	28п.м.	17.4	
Д-17	Шифр ДП-77	То же	6п.м	17.4	
М8×90	ГОСТ 7798-70	Болт	48шт.	2.0	Длина резьбы 30мм
М8	ГОСТ 5915-70	Гайка	96шт.	0.6	
8	ГОСТ 11371-78	Шайба	96шт.	0.2	
	ТУ 14-4-794-77	Дюбель ф3,7	18шт.	0.2	
3К-12	ТУ 36-2088-77	Заклепка комбинированная	300шт.	0.7	
ПС-6	Серия 1.432.2-17	Панель трехслойная стеновая 1ПТС 598.1016.61-С0,8	4шт.	427.2	
ПС-7	То же	1ПТС 200.1016.61-С0,8	1шт.	37.8	Разрез А-А 2ПТС 598.1016.61-С0,8

Измен.	Махиня			ТП400-0-21.83			АР
Гл.архитект.	Галустян			Унифицированные здания /модули/ из легких металлических конструкций			
Зав.отд.	Усанов			Здание с рамными конструкциями типа „Орск" МО-24-7-36-ВД	Стадия	Лист	Листов
ГАП	Махиня				Р	5и	
Н.контр.	Венецеева			Воздухозаборная камера. Узлы 13-19	Гипроспецметаллоконструкция		
Зав.сектор.	Чкония						
Техник	Шавишвили						

Привязан

Инв. №

Типовой проект 400-0-21.83 Альбом I

Индивидуальные стальные доборные элементы

Марка	Эскиз	Размеры, мм: Сечение	Длина	Масса п.м, кг	Примечание
ИД-1	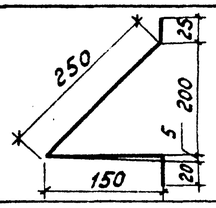	-450×1,0	3050	3,53	
ИД-2	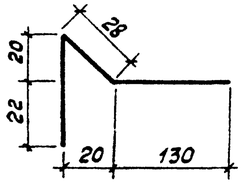	-200×1,0	3050	1,57	
ИД-3 ИД-3-1	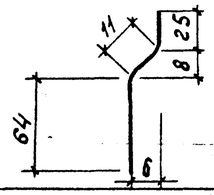	-100×1,0	2450 980	0,79	
ИД-4	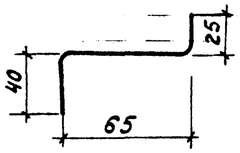	-130×1,0	3050	1,02	
ИД-5	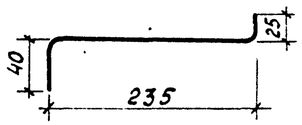	-300×1,0	3050	2,35	
К-1	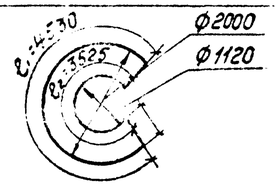	440×1,0	—	150	

Спецификация к маркировочным схемам, расположенным на листе 3

Марка, поз.	Обозначение	Наименование	Кол. шт.	Масса, кг	Примечание
02М-1048-01	Чертежи $\frac{331}{1}$00.00.00	Окно с одинарным переплетом	35	507,5	
Вж	Чертежи $\frac{331}{2}$00.00.00	Вставка жалюзийная	1	100	
ИД-1	ГОСТ 7118-78	Индувидуальный стальной доборный элемент	41	441,0	
ИД-2	То же	То же	41	195,0	
ИД-3	"	"	290	561,0	
ИД-4	"	"	39	121,0	Длина 3050мм
ИД-5	"	"	2	18,0	
ИД-3-1	"	"	108	84	
Д-12-1	Шифр ДП-77	Доборный стальной элемент	6	27,0	Длина 2000мм
Д-17-1	То же	То же	36	105,0	
Д-27	"	"	20	141	
Д-20	Шифр ДП-77	Доборный стальной элемент	96	167,3	Длина 880мм.
К-1	ТП 400-0-21.83	Фартук	2	30,0	
М8×90	ГОСТ 7798-70	Болт	1196	50	
М8	ГОСТ 5915-70	Гайка	1196	7,3	
8	ГОСТ 11371-78	Шайба	2602	6	
8.65Г	ГОСТ 6402-70	Шайба пружинная	1196	1,28	
86×25	ТУ 36-2142-78	Винт самонарезающий	370	3	
ШУ-6	ТУ 36-2130-78	Шайба уплотнительная	370	0,25	
ЗК-12	ТУ 36-2088-77	Заклепка комбинированная	9650	26,4	

* Д-20 применяется для крепления отливных приборов / Шаг см. раздел 08 /

Схема уплотнения вертикальных швов между панелями при относительной влажности воздуха в помещении свыше 60% эластосилом.

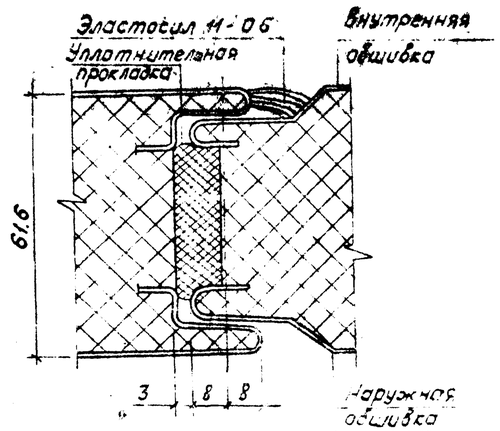

Расширение области применения здания/модуля/ (рекомендации)

Стеновые панели	Тип 1, толщина 61,6 мм /по серии 1.432.2-17/				
Относительная влажность воздуха в помещении, %	60	65		70	
Температура воздуха в помещении, °С	18	4-16	18-24	4-16	18-24
Температура наружного воздуха, °С	-40	-40	-35	-25	-20
Размер прокладки, мм.	15×35				
% обжатия	60				

Схема уплотнения вертикальных швов между панелями при относительной влажности воздуха в помещении свыше 60% с герленом

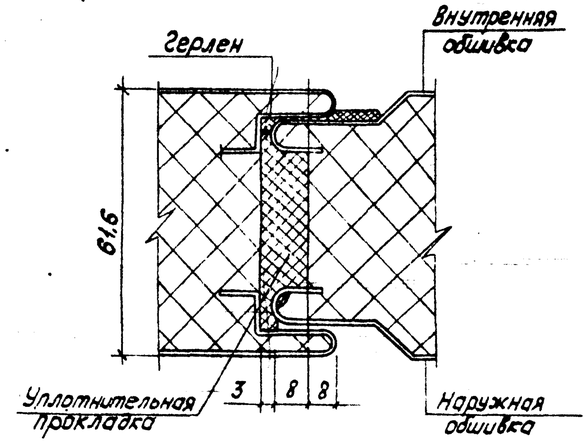

1. При относительной влажности воздуха выше 60% в уплотнении межпанельных стыков в соответствии со схемой применять ленту самоклеющую Герлен "Т" по ТУ 400-1-186-79 размером 15×3 мм или Эластосил 11-06 по ТУ 6-02-775-73.
2. Герметизирующие материалы, указанные в п.1, не входят в комплект здания/модуля/ и поставляются заказчиком.
3. Материал уплотнительных прокладок см. лист 4, примечание 6.

Привязан

Инв. №

Замена	Махиня		3.10.91	ТП 400-0-21.83 АР			
Гл. архит-т	Голустян			Унифицированные здания/модули/ из легких металлических конструкций			
Зав. отд.	Усанов			Здание с рамными конструкциями типа „Орск" МО-24-7-36-ВД	Стадия	Лист	Листов
ГАП	Махиня				Р	6н	
Н. контр.	Веневцева						
Зав. сект.	Чкония			Доборные элементы. Рекомендации по расширению области применения.	Гипроспецлегконструкция		
Ст. арх.	Шемякина						

18961-01 1.1 Копировал Тарасова Формат А3

Типовой проект 400-0-21.83 Альбом I

Схема плана на отм. 0,000

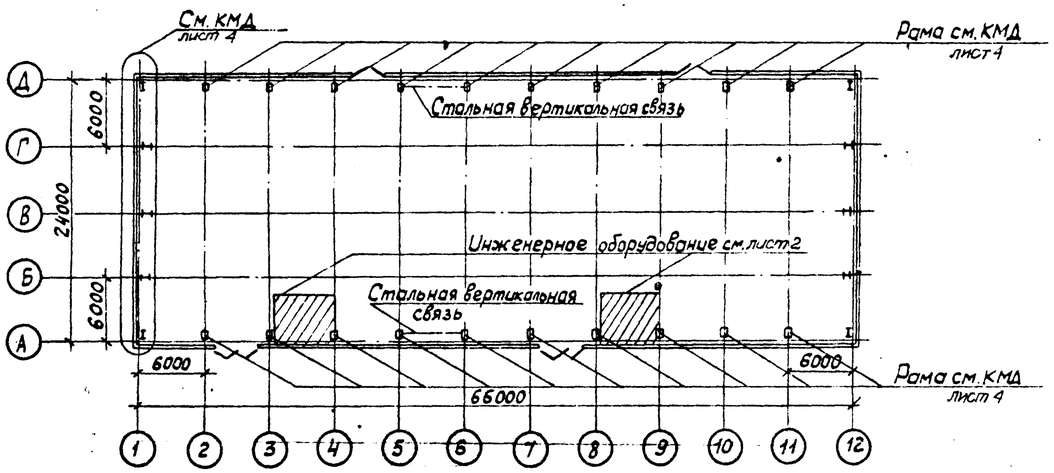

Схема плана кровли

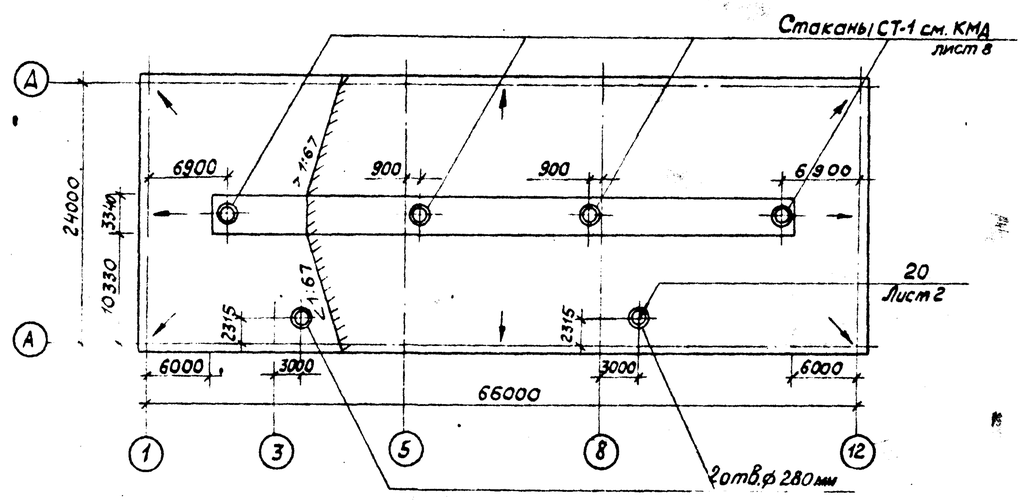

Схема фасада 1-12

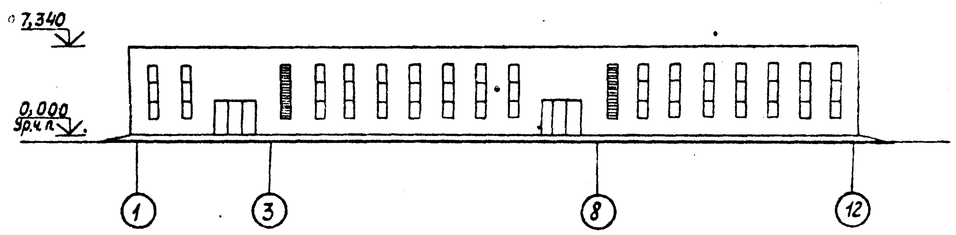

Схема фасада 12-1

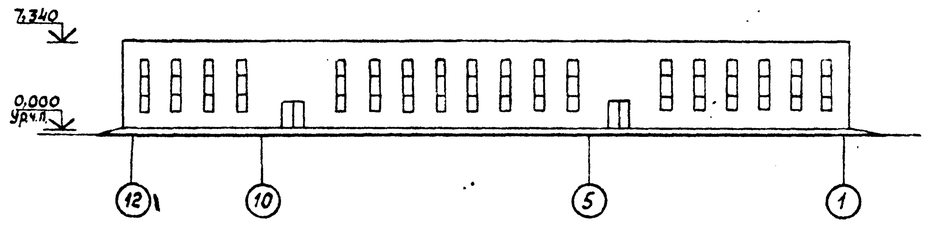

Схема фасадов А-Д и Д-А

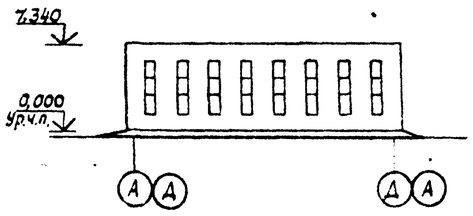

При привязке типового проекта допускается блокировка 2-х и более зданий /модулей/ МО-24-7-36-ВД. При этом заказчик, оформляя договор поставки, дает уточнение заводу-поставщику к поставочному комплекту.

					ТП 400-0-21.83			АР
					Унифицированные здания /модули/ легких металлических конструкций.			
Привязан			Гл. архит-та	Галуотян				
			Зав. отд.	Усанов	Здание с пространственными конструкциями типа "Орск" МО-24-7-36-ВД	Стадия	Лист	Листов
			ГАП	Махиня		Р	7	
			Н. контр.	Веневцева				
			Зав. сект.	Чкония	Пример блокировки здания /модуля/	Спецлегконструкция		
			Ст. арх.	Щемякина				
Инв. №			Арх.	Васильева				

Копировал Тарасова Формат А2

Инв. № подл. | Подпись и дата | Взам. инв. №

Типовой проект III-НДС-21.83 Альбом I

Расчетная схема

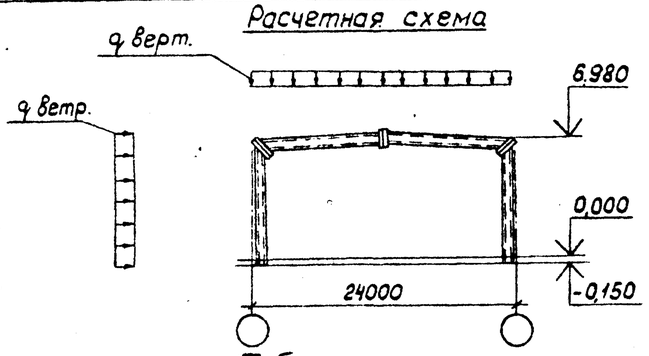

Таблица нагрузок

Наименование	Нормативная нагрузка, кгс/м²	Коэффициент перегрузки	Расчетная нагрузка, кгс/м²
1. Собственная масса покрытия:	113,2		138,6
1) Профилированный настил Н60-782-1,0	13,3	1,1	14,7
2) Пароизоляция	4,0	1,3	5,2
3) Утеплитель	16,0	1,3	20,8
4) 4 слоя гидроизоляции	16,0	1,3	20,8
5) Защитный слой из гравия	40,0	1,3	52,0
6) Собственный вес ригеля и прогонов	23,9	1,05	25,1
2. Снеговая нагрузка			
III снеговой район	100,0	1,4	140,0×0,9*=126

*0,9 - коэффициент сочетания нагрузок

Расчетные нагрузки на раму в кгс/м²

Ветровой район	Расчетная ветровая нагрузка			В том числе технологическая нагрузка		
	Снеговой район					
	I	II	III	I	II	III
I	277	277	277	76	51	13
II	273	273	273	72	47	9
III	268	268	268	67	42	4
IV	263	263	263	62	37	–

Ведомость спецификаций

Лист	Наименование	Примечание
2	Спецификация к схеме расположения элементов каркаса и прогонов	
7	Спецификация элементов к схеме расположения профилированного настила по кровле	
8	Спецификация элементов к схеме расположения ригелей фахверка	

Ведомость рабочих чертежей основного комплекта

Лист	Наименование	Примечан.
1	Общие данные	
2	Схема расположения элементов каркаса и прогонов	
3	Сборочные элементы рам. Узлы 1–4	
4	Узлы 5–9	
5	Узлы 10–12	
6	Узлы 13–15	
7	Схема расположения профилированного настила по кровле. Узлы 16–20	
8	Схема расположения ригелей фахверка	
9	Узлы 21–26	

Ведомость ссылочных и прилагаемых документов

Обозначение	Наименование	Примечан.
	Ссылочные документы	
135.00.00.00.00 Разработан институтом "Гипроспецлегконструкция"	Стальные рамные конструкции (коробчатого сечения) каркаса производственных зданий. Чертежи КМД	
483.00.00.00.00 Разработан институтом ГСЛК	Комплект металлоконструкций унифицированных зданий /модулей/ из рамных конструкций типа "Орск" МО-24-7-36-ВД Чертежи КМД	
Серия 1.432.2-17 Выпуск 2	Стены одноэтажных промышленных зданий из металлических трехслойных панелей с утеплителем из пенополиуретана	
ВСН 357-75 ММСС СССР	Инструкция по монтажу одноэтажных производственных зданий с каркасами из рамных конструкций коробчатого сечения типа "Орск"	

Ведомость металлоконструкций

Комплектование конструкций по номенклатуре прейскуранта № 01-09	Поз. по прейскуранту № 01-09	№ п/п	Код конструкции	Масса конструкции, т	Серия или шифр конструкций	Институт разработчик
Покрытие				12,08		
Прогоны				6,13	135.00.00.00.00 Шифр 483	ГСЛК
Стойки фахверка				1,2	Шифр 483	ГСЛК
Колонны и балки				2,3	Шифр 483	ГСЛК
Ригели фахверка				4,7	Шифр 483	ГСЛК
Рамы				17,24	135.00.00.00.00 Шифр 483	ГСЛК
Связи				0,77	135.00.00.00.00	ГСЛК
Окна				2,0	331/2.00.00.00	ГСЛК
Двери				0,14	1.436.2-18	ГСЛК
Ворота				0,69	Л-75 КМД	ГСЛК
Панели				10*	1.432.2-17	ЦНИИпромзданий
Доборные элементы				2,07	ДП-77 278-77	ГСЛК
Жалюзийная решетка				0,1	331/2.00.00.00	ГСЛК
Воздухозаборная камера				0,66		
Итого:				60,08		

* Масса панелей дана с учетом массы утеплителя

Привязан				ТП 400-0-21.83			КМД
				Унифицированные здания /модули/ из легких металлических конструкций			
			Гл. арх. пр. Галустян	Здание из рамных конструкций типа "Орск" МО-24-7-36-ВД	Стадия	Лист	Листов
			Зав. отд. Усанов		Р	1	9
			Гл. констр. Тарасова	Общие данные	Гипроспецлегконструкция		
			Н. контр. Веневцева				
			Зав. сект. Малышева				
ЦНИИ			Инженер Исаева				

Типовой проект ТП400-0-21.83 Альбом I

Схема расположения элементов каркаса и прогонов

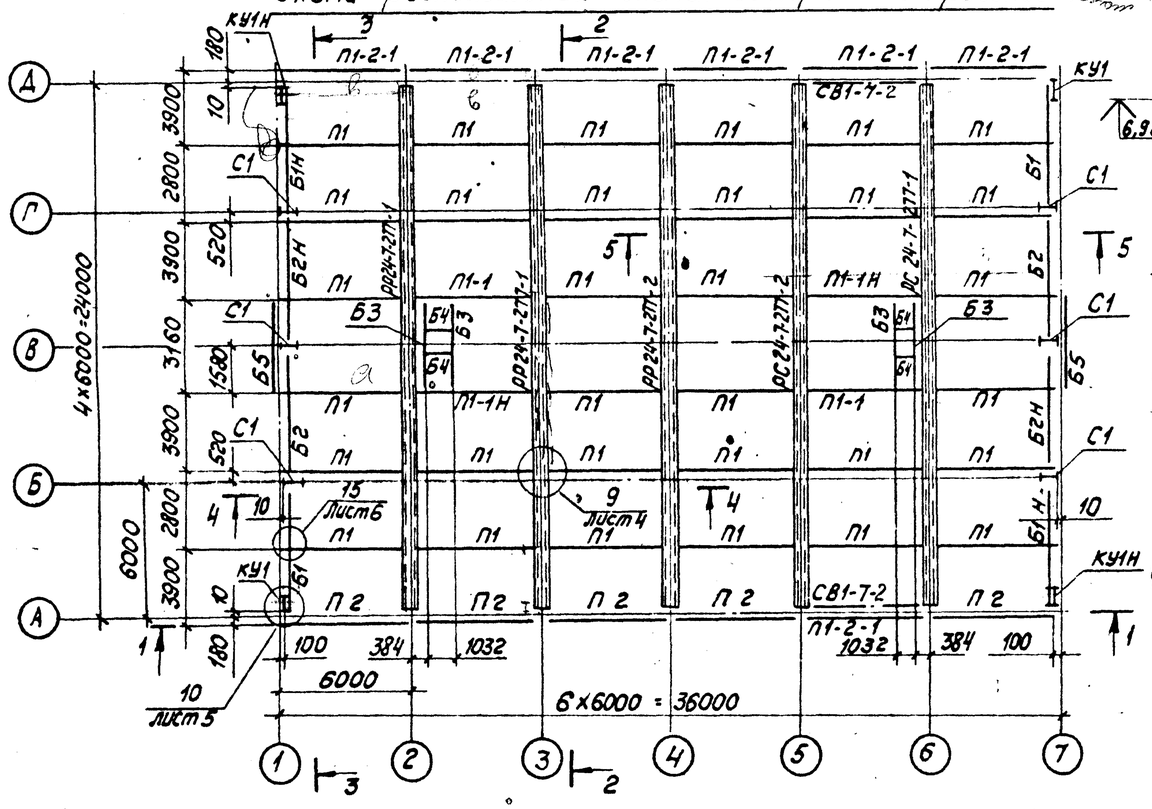

4-4

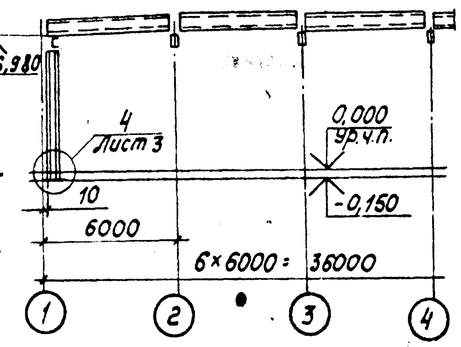

5-5

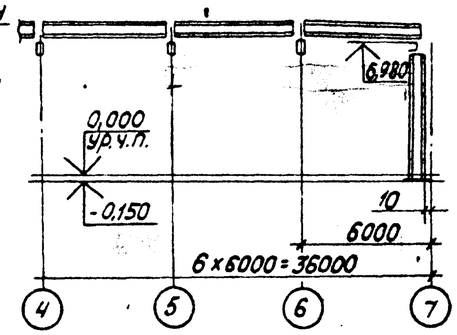

1-1

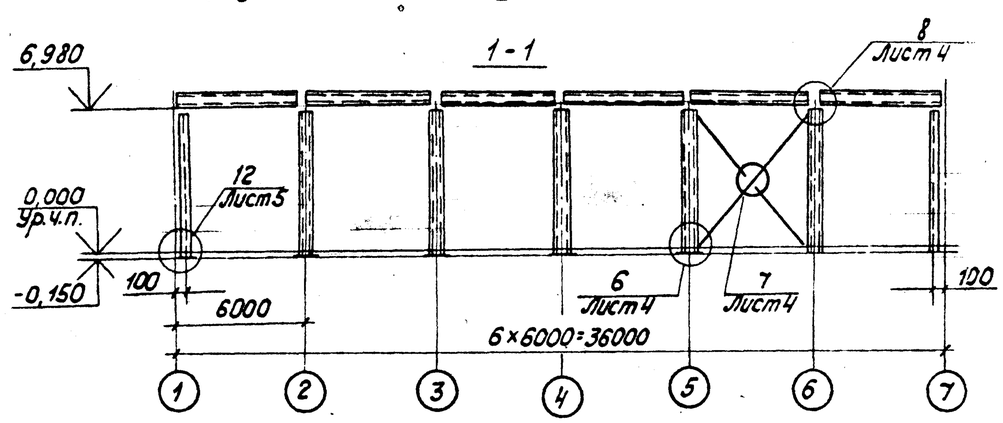

2-2

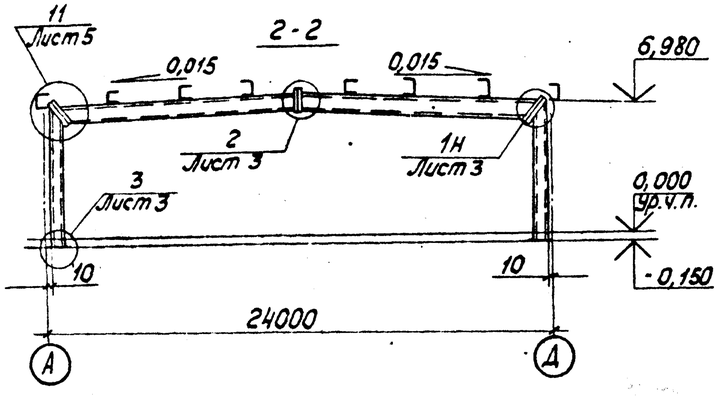

3-3

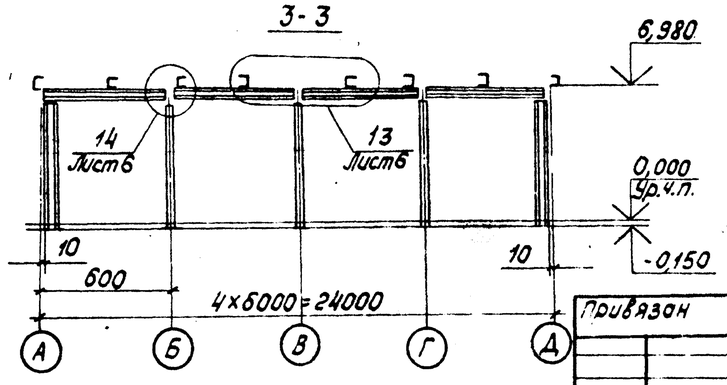

Спецификация элементов к схеме расположения элементов каркаса и прогонов

Марка, поз.	Обозначение	Наименование	Кол.	Масса ед., кг	Примечание
РР24-7-2ТТ-1	Шифр 483	Рама рядовая	2	3490	В комплекте с анкерными шайбами
РР24-7-2ТТ-2	Шифр 483	Рама рядовая	1	3496	
РС24-7-2ТТ-1	Шифр 483	Рама связевая	1	3502	
РС24-7-2ТТ-2	Шифр 483	Рама связевая	1	3508	
КУ1	Шифр 483	Колонна	2	326,8	
КУ1Н	Шифр 483	Колонна	2	326,8	
С1	Шифр 483	Стойка	6	203,1	
П1	135.00.00.00.01	Прогон	32	125,6	
П2	Шифр 483	Прогон	12	130,5	
П1-1	Шифр 483	Прогон	2	126,9	
П1-1Н	Шифр 483	Прогон	2	126,9	
Б1	Шифр 483	Балка	2	129,5	
Б1Н	Шифр 483	Балка	2	129,5	
Б2	Шифр 483	Балка	2	134,2	
Б2Н	Шифр 483	Балка	2	134,2	
Б3	Шифр 483	Балка	4	28,7	
Б4	Шифр 483	Балка	4	11,4	
Б5	Шифр 483	Балка	2	34,5	
СВ1-7-2	135.07.00.00.00	Связь	2	385	735*
	ГОСТ 7798-70	Болт М20×60.56.019	176	0,291	
	ГОСТ 7798-70	Болт М16×40.46.019	98	0,097	
	ГОСТ 5915-70	Гайка М20.4.019	176	0,063	
	ГОСТ 5915-70	Гайка М16.4.019	98	0,033	
	ГОСТ 11371-78	Шайба 20.019	176	0,022	
	ГОСТ 11371-78	Шайба 16.019	98	0,0113	
	ГОСТ 6402-70	Шайба 16.65Г.019	98	0,008	
	ГОСТ 6402-70	Шайба 20.65Г.019	176	0,016	
1	Шифр 483	Подкладка	4	3,000	С ребрами

* Масса дана для зданий с расчетной сейсмичностью 8 и 9 баллов.

1. Изготовление конструкций производить в соответствии с ТУ36-2282-80 и СНиП III-18-75 „Металлические конструкции. Правила производства и приемки работ."
2. Сборку и монтаж конструкций производить в соответствии с "Инструкцией по монтажу одноэтажных производственных зданий с каркасами из рамных конструкций коробчатого сечения типа „Орск" ВСН 357-75/МЧСС СССР и типовым ППР 25870Т, разработанным институтом Промстальконструкция.
3. Рамы доставляются на монтажную площадку комплектно в разобранном виде. Болты с гайками и шайбами для сборки рам входят в комплект их поставки.
4. Для зданий с расчетной сейсмичностью 8 и 9 баллов сечение связей принять из L 200×13 по ГОСТ 8509-72, сталь марки ВСТ3кп2 по ГОСТ 380-71.
5. Сборку рам производить в соответствии с листом 3.

Привязан

Инв. №

Зам. гл. инж.	Тарасова		
Гл. арх. инж.	Голустян		
Зав. отд.	Усанов		
Гл. т.	Тарасова		
Н. контр.	Веневцева		
Зав. сект.	Малышева		
Инженер	Исаева		

ТП 400-0-21.83 КМД

Унифицированные здания (модули) из легких металлических конструкций

Здание из рамных конструкций типа „Орск" МО-24-7-36-ВД

Стадия	Лист	Листов
Р	2и	

Схема расположения элементов каркаса и прогонов

Гипрослецлегконструкция

Копировал Тарасова Формат А2

Инв. № подл. | Подпись и дата | Взамен инв. №

Типовой проект ТП400-0-21.83 Альбом I

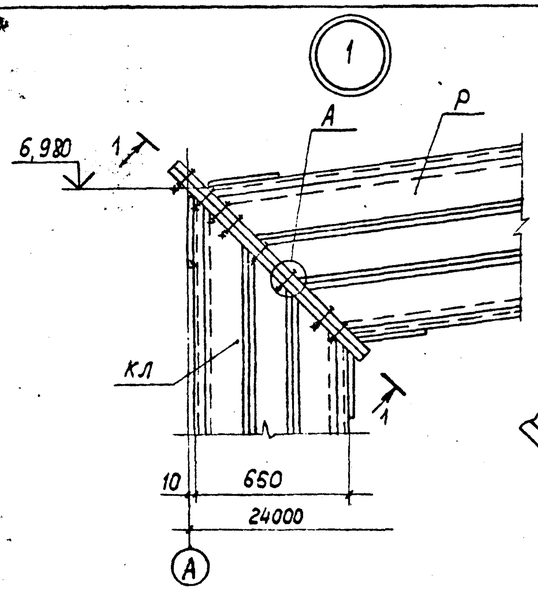

1-1

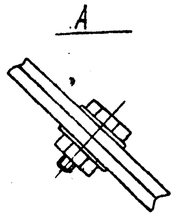

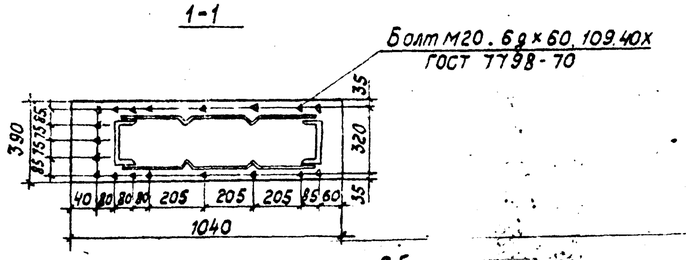

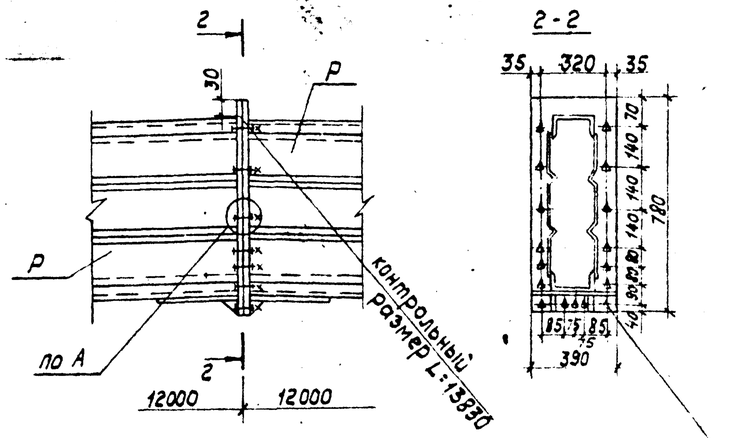

2-2

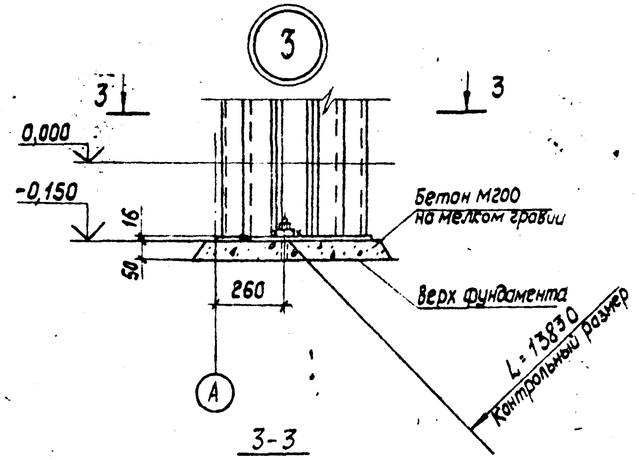

3-3

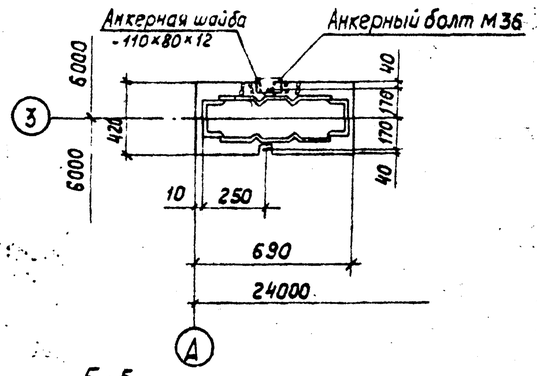

5-5

Сборочные элементы рам

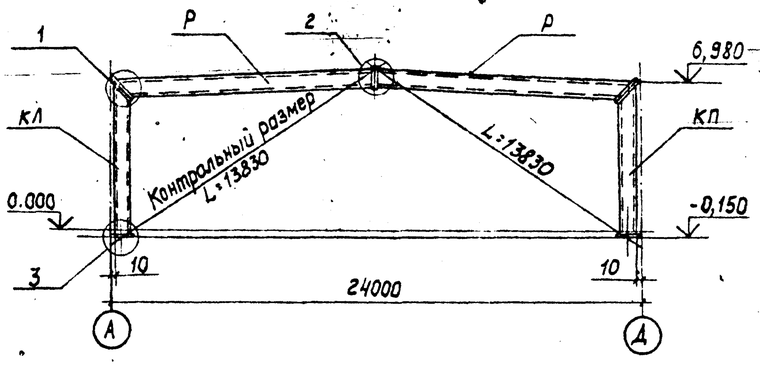

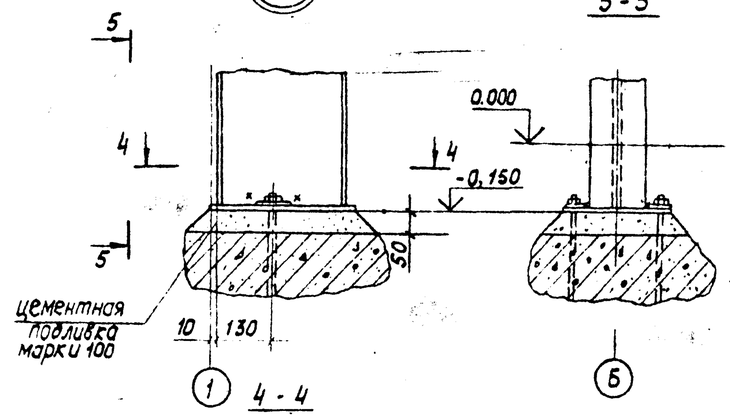

4-4

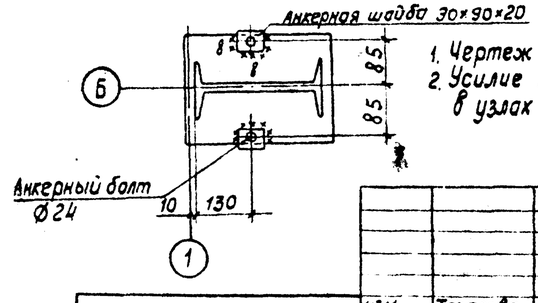

1. Чертеж читать совместно с листом 2.
2. Усилие предварительного натяжения высокопрочных болтов в узлах 1 и 2 - 17,0 т.

Таблица сборочных элементов

Марка рамы	Обозначение	Условная марка по чертежу КМД					
		КЛ		КП		Р	
		Марка по рабочему чертежу КМД					
		Марка	Обозначение	Марка	Обозначение	Марка	Обозначение
РР 24-7-277-1	Шифр 483	К1-1	Шифр 483	К1-1	Шифр 483	Р24	135.01.06.00.00
РР 24-7-277-2	Шифр 483	К1-1	Шифр 483	К1-2	Шифр 483	Р 24	135.01.06.00.00
РС24-7-277-1	Шифр 483	К3-1	Шифр 483	К2-1	Шифр 483	Р24	135.01.06.00.00
РС 24-7-277-2	Шифр 483	К2-1	Шифр 483	К3-2	Шифр 483	Р24	135.01.06.00.00

Привязан

Инв. №

Изм.	Тарасова		
Зав. отд.	Усанов		
ГКП	Тарасова		
Н. контр.	Веневцева		
Зав. сект.	Чалышева		
Инженер	Бегичева		

ТП 400-0-21.83 КМД

Унифицированные здания (модули) из легких металлических конструкций

Здание из рамных конструкций типа „ОРСК" МО-24-7-36-8Д

Стадия	Лист	Листов
Р	3и	

Сборочные элементы рам Узлы 1-4

Гипроспецлегконструкция

Инв. № подл. | Подпись и дата | Взам. инв. №

Корировал Тарасова

Формат А2

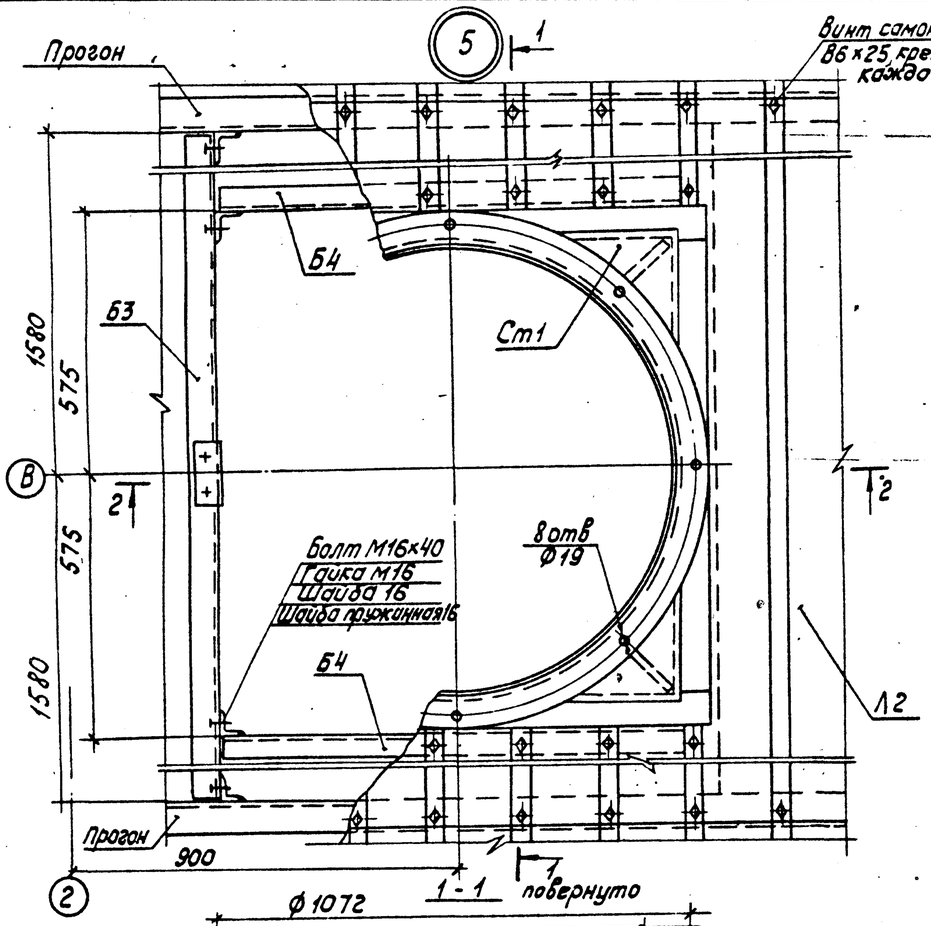

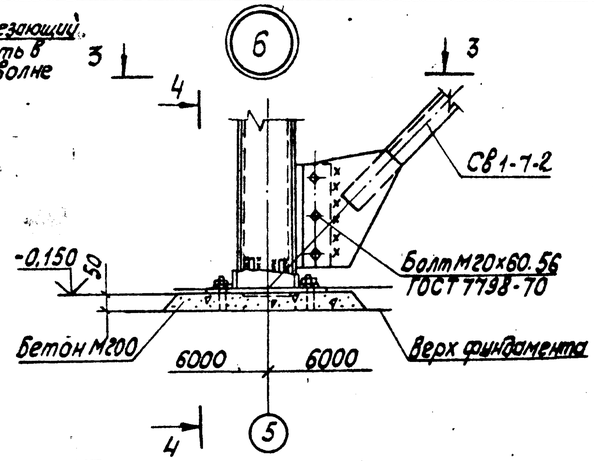

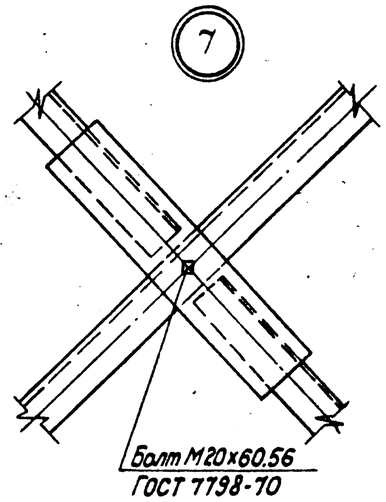

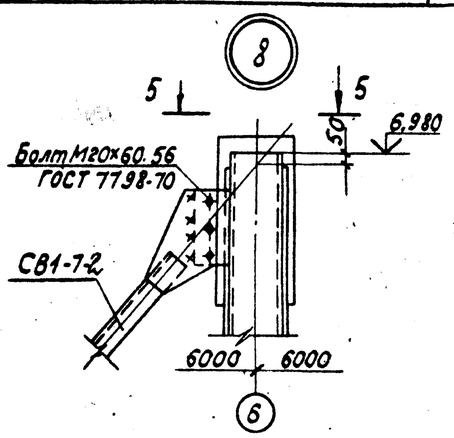

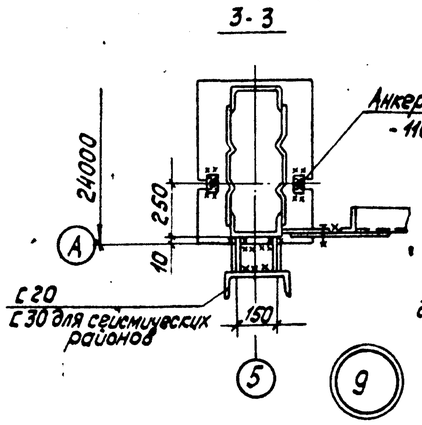

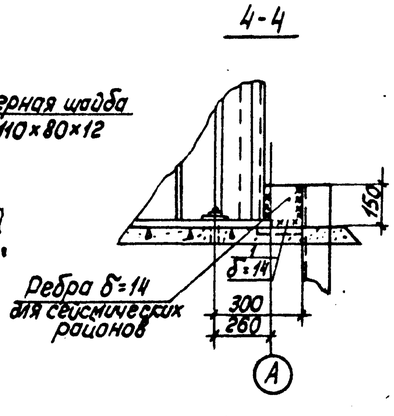

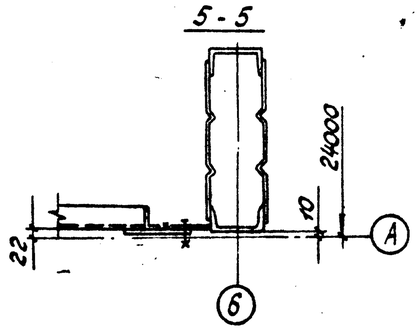

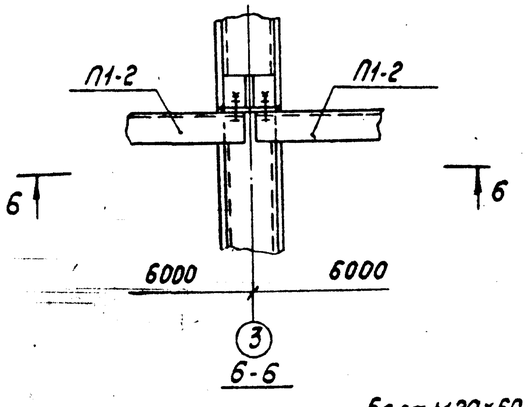

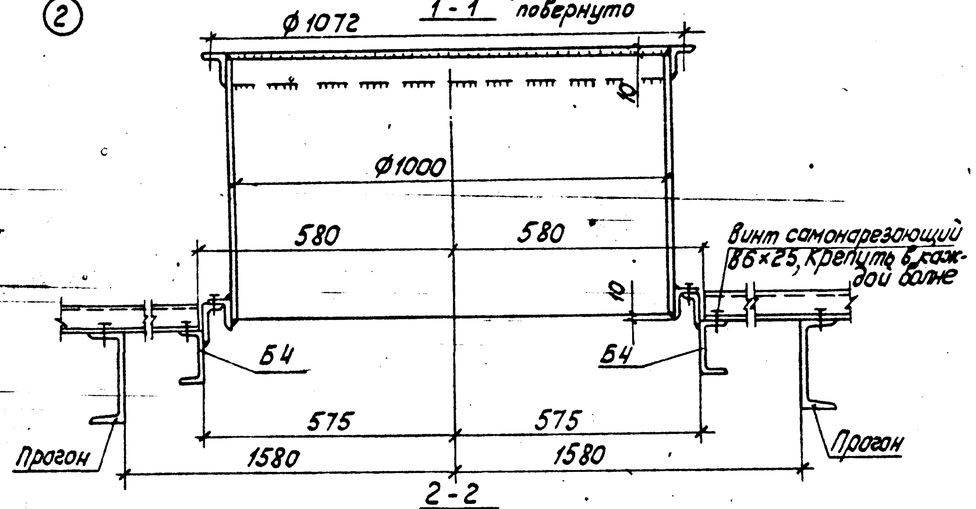

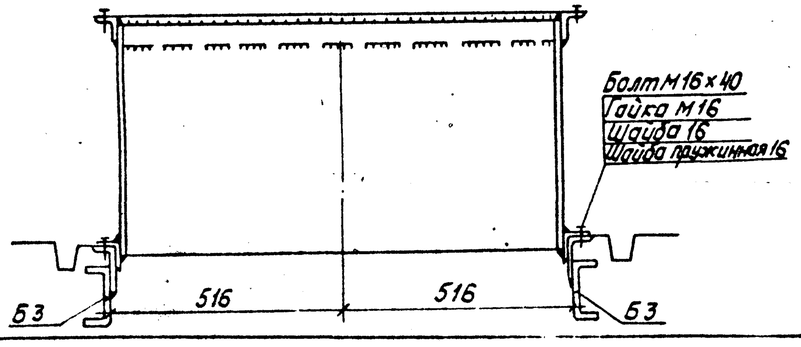

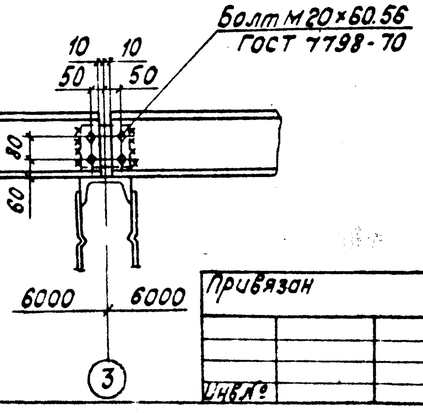

1. Чертеж читать совместно с листами 2 и 7.
2. Монтажная сварка фасонок связей производится только для сейсмических районов. Сварные швы выполнять ручной электродуговой сваркой по ГОСТ 5264-80-Т1-Δ8, электроды типа Э42 по ГОСТ 9467-75.
3. Обварку прогонов производить только для сейсмических районов. Сварка по ГОСТ 5264-80-Т1-Δ8, электроды типа Э42 по ГОСТ 9467-75.
4. Для предотвращения отвинчивания гаек устанавливаются пружинные шайбы.

Привязан				ТП 400-0-21.83			КМД
				Унифицированные здания (модули) из легких металлических конструкций			
Инв. №	Разраб.	Тарасова		Здание из рамных конструкций типа „Орск" МО-24-Т-36-ВА	Стадия	Лист	Листов
	Зав.отд.	Усанов			Р	4и	
	ГКП	Тарасова					
	Н.контр.	Веневцева		Узлы 5-9	Гипроспецлегконструкция		
	Зав.сект.	Малышева					
	Инженер	Егичева					

Инв. № подл. | Подпись и дата | Взам. инв. №

Типовой проект ТП400-0-21.83 Альбом I

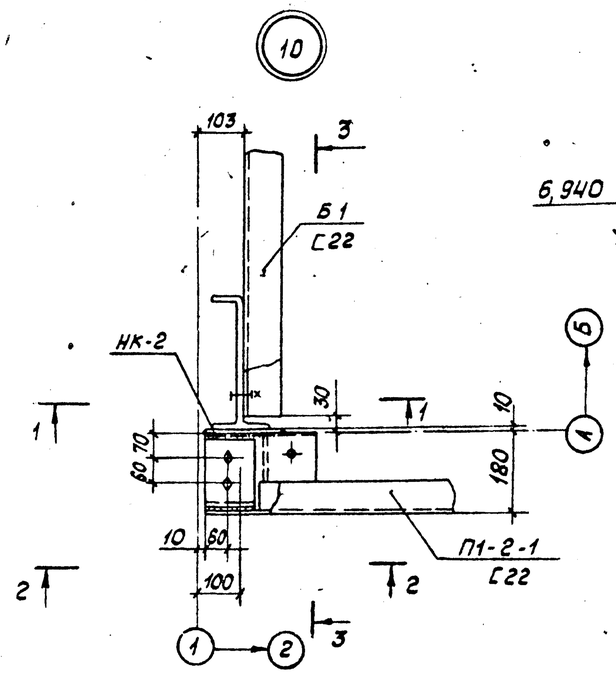

1-1

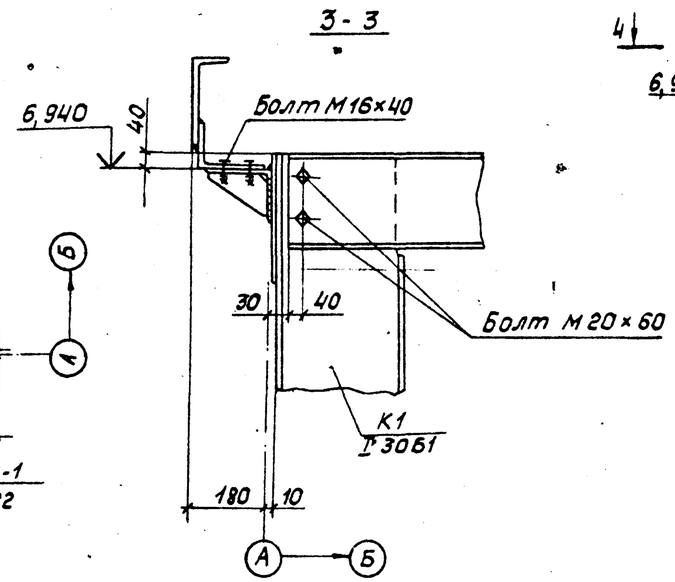

2-2

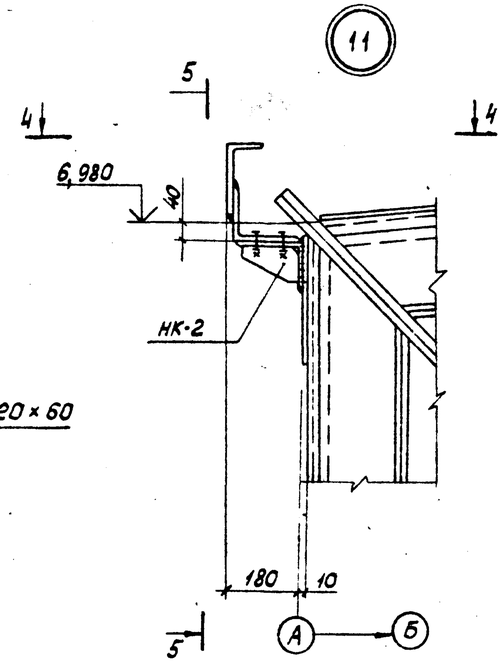

4-4

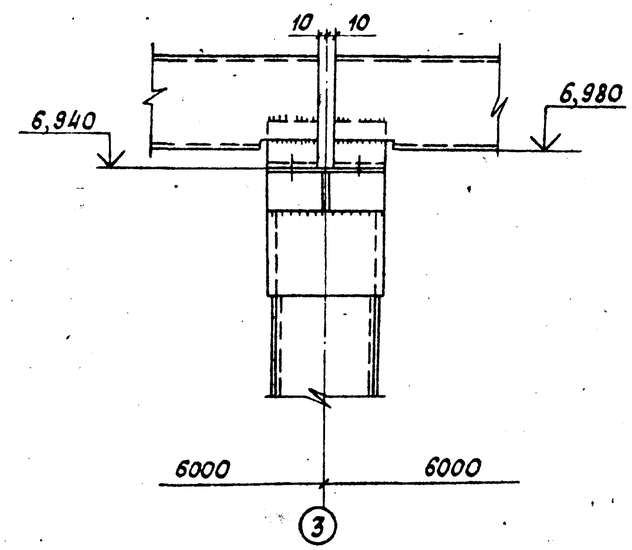

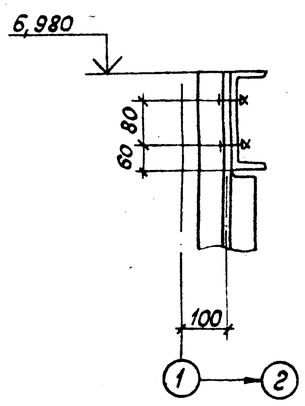

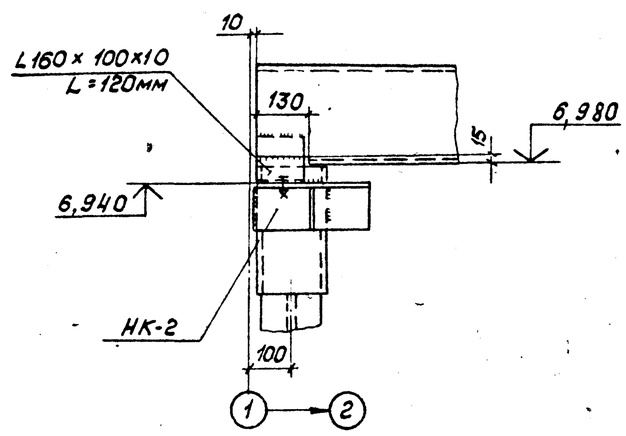

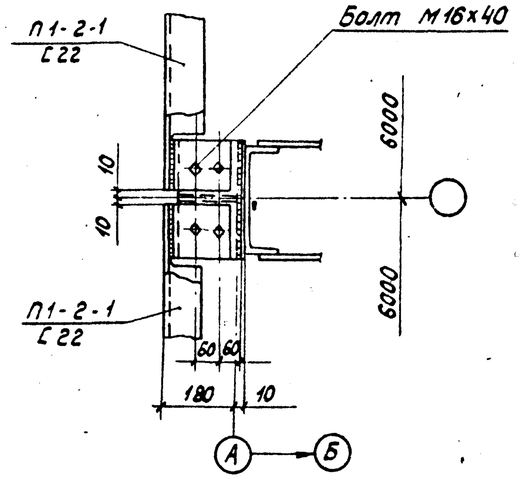

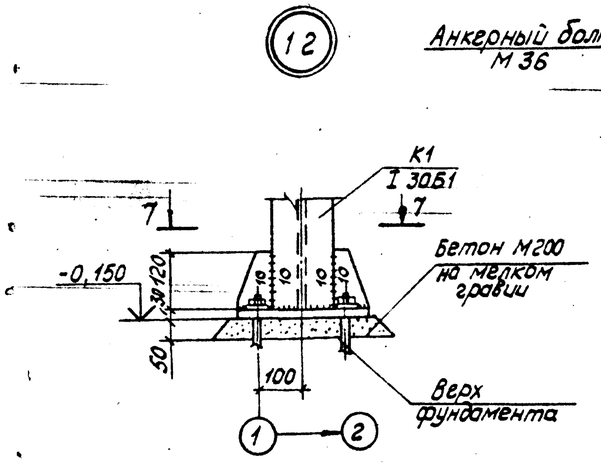

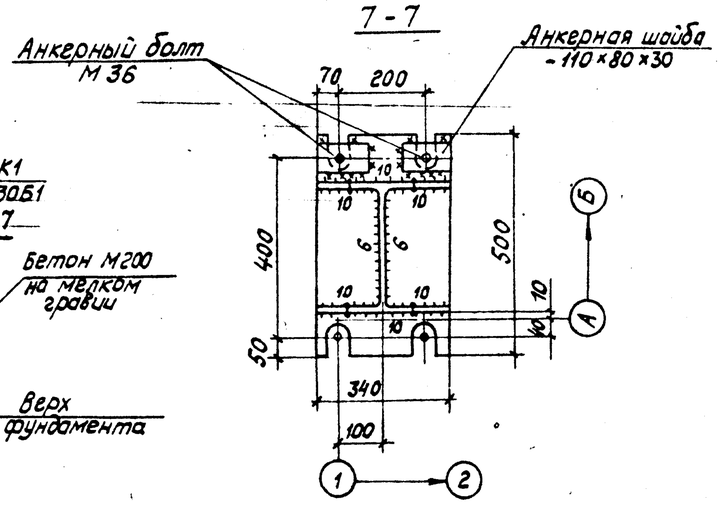

1. Чертеж читать совместно с листом 2.
2. Сварные швы выполнять ручной электродуговой сваркой по ГОСТ 5264-80-Т1-△6, кроме оговоренных. Электроды типа Э42 по ГОСТ 9467-75.

Привязан				ТП 400-0-21.83			КМД
				Унифицированные здания /модули/ из легких металлических конструкций			
				Здание из рамных конструкций типа „Орск" МО-24-7-36-ВД	Стадия	Лист	Листов
			Зав.отд. Усанов		Р	5	
			ГКП Тарасова	Узлы 10-12	Гипроспецлегконструкция		
			Н.контр. Чиркова				
Инв.№			Ст.инж. Бродецкая				

Типовой проект ТП400-0-21.83 Альбом I

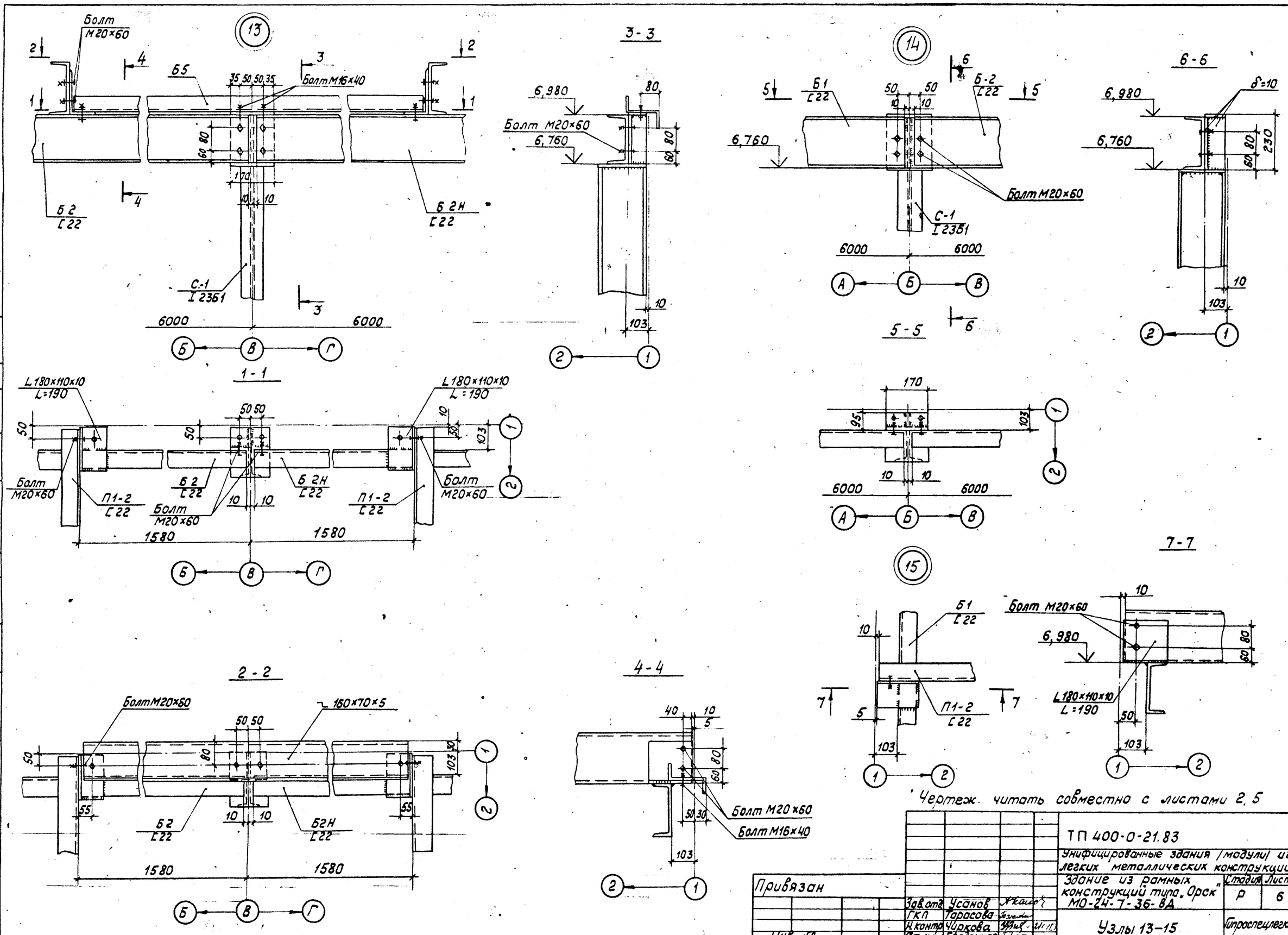

Чертеж читать совместно с листами 2, 5

				ТП 400-0-21.83		КМД	
				Унифицированные здания (модули) из легких металлических конструкций			
Привязан				Здание из рамных конструкций типа „Орск" МО-24-7-36-ВД	Стадия	Лист	Листов
			Зав.отд. Усанов		Р	6	
			ГКП Тарасова				
			Н.контр. Чиркова	Узлы 13–15	Гипроспецлегконструкция		
Инв. №			Ст. инж. Бродецкая				

Кривовол Тарасова Формат А2

Инв. № подл. | Подп. и дата | Взам. инв. №

Типовой проект ТП400-0-21.83 Альбом I

Схема расположения профилированного настила по кровле

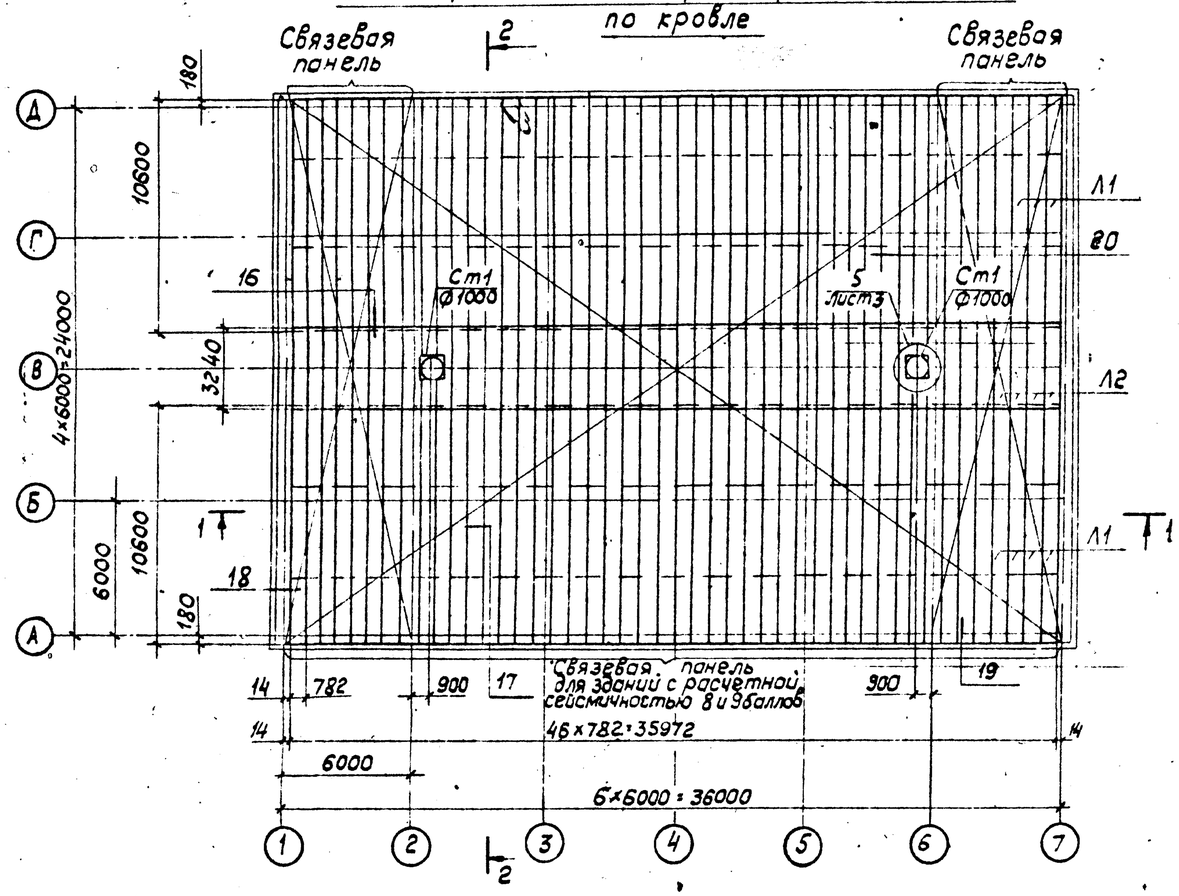

1-1

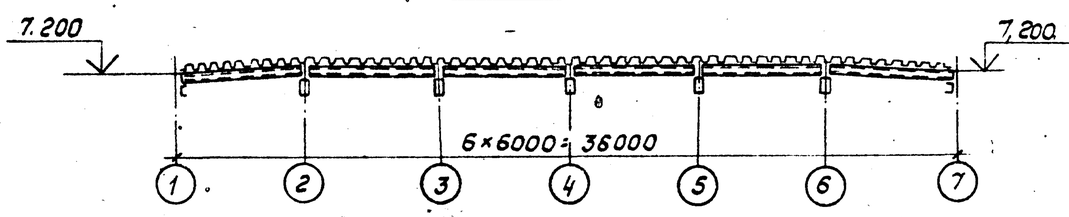

2-2

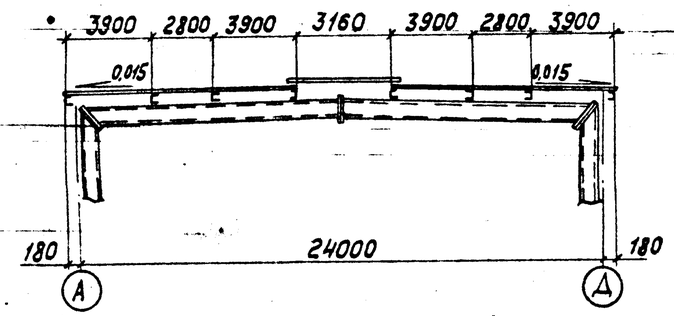

(16)

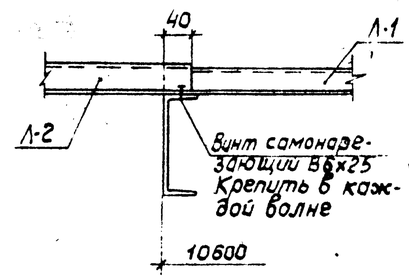

(17)

(18)

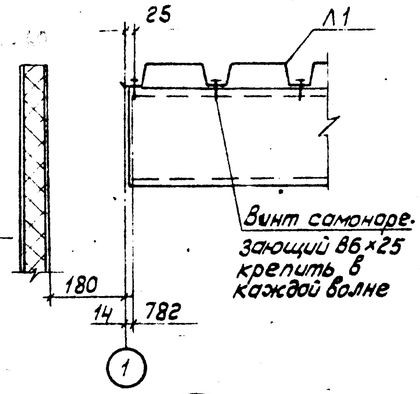

(19)

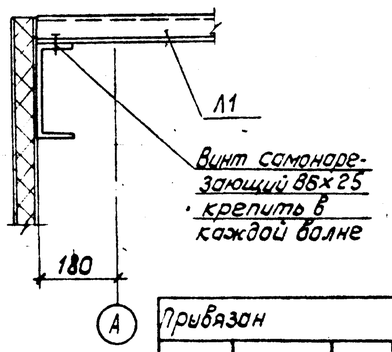

(20)

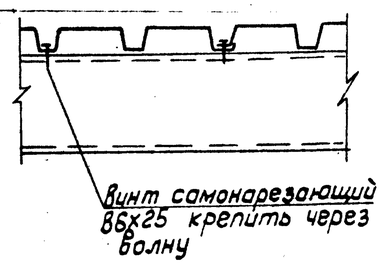

Спецификация элементов к схеме расположения профилированного настила по кровле

Марка, поз.	Обозначение	Наименование	Кол.	Масса ед. кг.	Примечание
Л-1	ГОСТ 24045-80	Профиль Н60-782-1.0 L=10600	92	110,3	
Л-2	ГОСТ 24045-80	Профиль Н60-782-1.0 L=3240	46	33,7	
Ст1	Шифр 483	Стакан	2	122.5	
	ТУ36-2142-78	Винт самонарезающий 8б×25	1280	0,0081	1480*
	ТУ36-2088-77	Заклепка комбинированная 3К-12	1980	0,0028	5270*
	ТУ36-2130-78	Шайба уплотнительная Ш4-6	1280	0,00025	
	ГОСТ 7798-70	Болт М16×40.46.019	16	0.097	
	ГОСТ 5915-70	Гайка М16.4.019	16	0.033	
	ГОСТ 11371-78	Шайба 16.019	16	0.0113	
	ГОСТ 6402-70	Шайба 16.65Г.019	16	0.008	

* Кол. крепежных элементов для зданий с расчетной сейсмичностью 8 и 9 баллов.

1. Профилированный настил крепится самонарезающими винтами 8б×25 по ТУ 36-2142-78 с уплотнительными шайбами Ш4-6 по ТУ36-2130-78 в конце настила в каждой волне, а к промежуточным прогонам через волну. В связевых панелях профилированный настил крепится ко всем прогонам в каждой волне. Между собой профилированный настил соединяется комбинированными заклепками 3К-12 по ТУ 36-2088-77 с шагом 500 мм.

2. При установке стаканов крышных вентиляторов профилированный настил резать по месту.

3. Все нахлесты листов профилированного настила в поперечном направлении равны 40 мм.

4. В связевых панелях прогоны крепятся к раме через уголковые коротыши с ребрами жесткости.

5. Для зданий с расчетной сейсмичностью 8 и 9 баллов профилированный настил крепится к прогонам во всех пролетах в каждой волне. Шаг заклепок для зданий с расчетной сейсмичностью 8 баллов - 400 мм, с расчетной сейсмичностью 9 баллов - 200 мм.

Привязан

Инв.№

Зав.отд.	Усанов		
Г.К.П.	Тарасова		
Н.контр.	Веневцева		
Зав.сект.	Малышева		
Инженер	Исаева		

ТП 400-0-21.83 КМД

Унифицированные здания (модули) из легких металлических конструкций

Здание из рамных конструкций типа „Орск" МО-24-Г-36-ВД

Стадия	Лист	Листов
Р	7	

Схема расположения профилированного настила по кровле. Узлы 16-20

Гипроспецлегконструкция

Инв.№ подл. | Подпись и дата | Взам. инв.№

Копировал Тарасова

Формат А2

Типовой проект ТП400-0-21.83 Альбом I

Схема расположения ригелей фахверка по ряду „А"

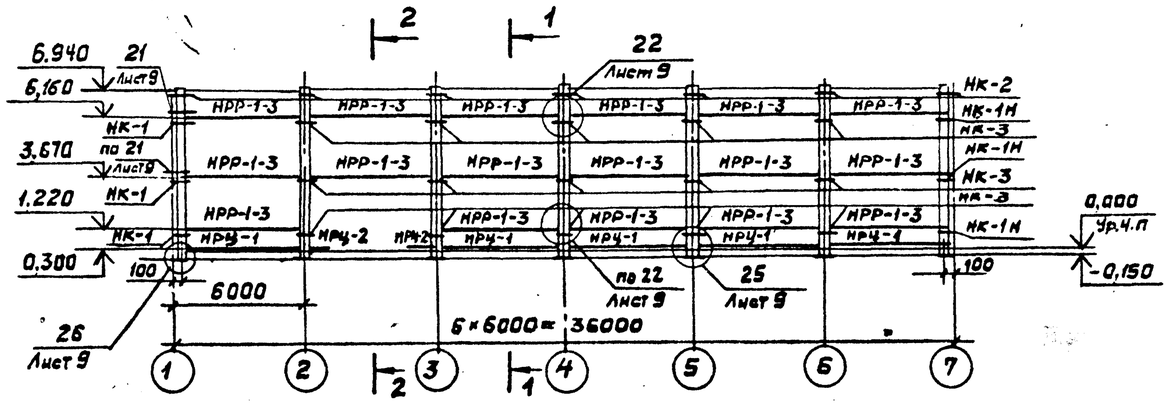

1-1

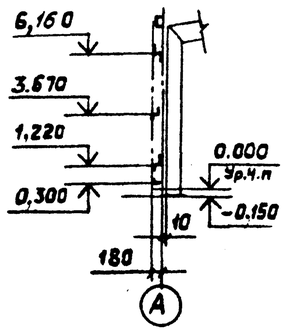

2-2

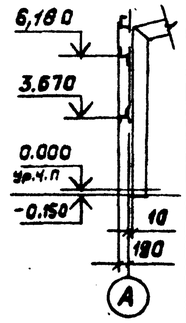

Схема расположения ригелей фахверка по ряду „Д"

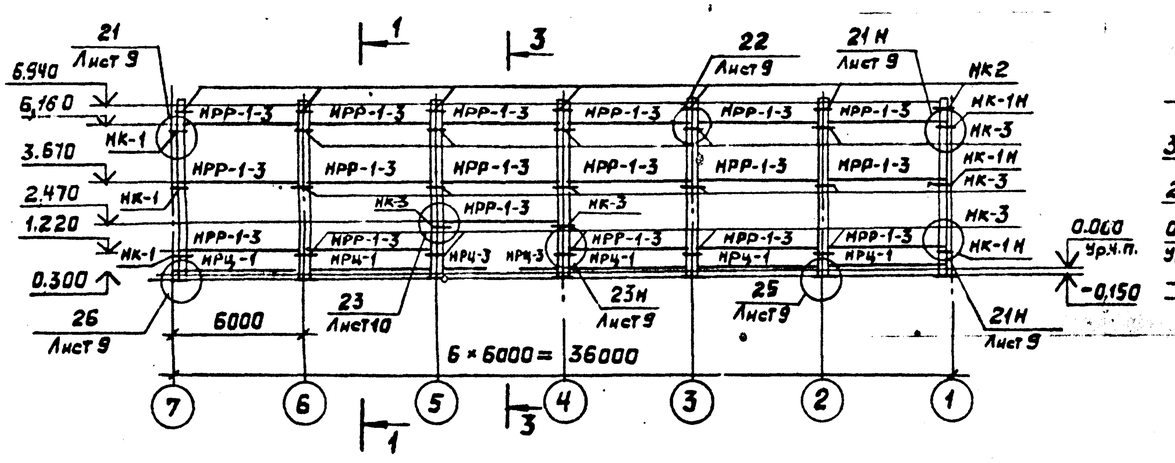

3-3

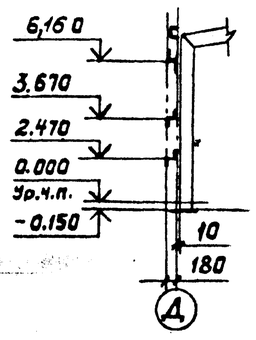

Схема расположения ригелей фахверка по оси „1" и „7"

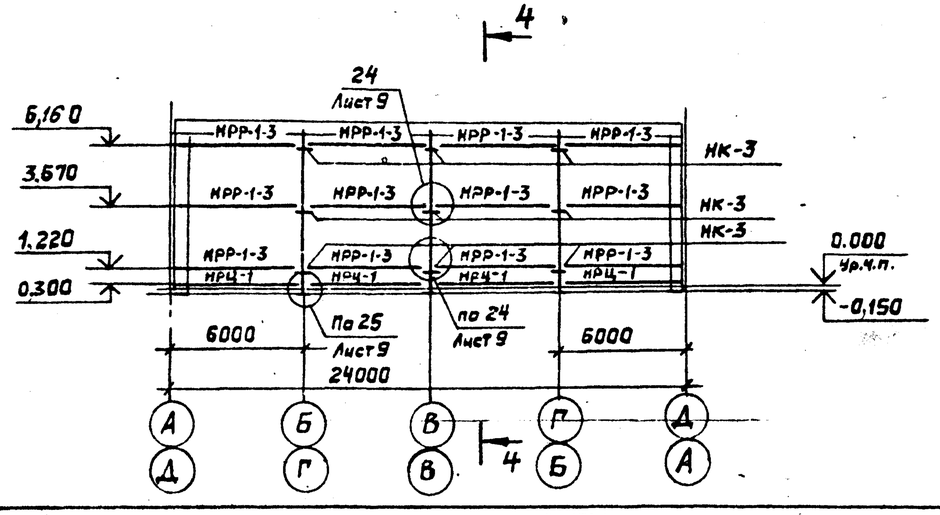

4-4

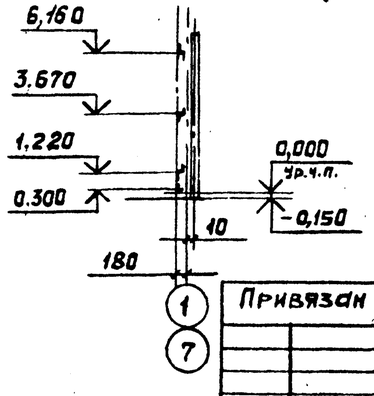

Спецификация элементов к схемам расположения ригелей фахверка

Марка поз.	Обозначение	Наименование	Кол.	Масса ед. кг	Примечание
НРР-1-3	Шифр 483	Ригель рядовой	59	66,2	L=5960мм
НРЦ-1	Шифр 483	Ригель цокольный	19*	13,3	
НРЦ-2	Шифр 483	Ригель цокольный	2	2,2	
НРЦ-3	Шифр 483	Ригель цокольный	2	4,4	
НК-1	Шифр 483	Консоль	6	11,9	
НК-1Н	Шифр 483	Консоль	6	11,9	
НК-2	Шифр 483	Консоль	14	7.1	
НК-3	Шифр 483	Консоль	50	5.8	
	ГОСТ 6402-70	Шайба 16.65Г.019	236	0.008	
	ГОСТ 7798-70	Болт М16×40.46.019	236	0.098	
	ГОСТ 5915-70	Гайка М16.4.019	236	0.033	
	ГОСТ 11371-78	Шайба 16.019	236	0.011	
	ТУ 36-2142-78	Винт самонарезающий В6×25	210	0.0081	
	ТУ 36-2130-78	Шайба уплотнительная ШУ-6	210	0.00026	

* – учтен дополнительный ригель по узлу 26 на листе 9.

1. Изготовление и монтаж конструкций фахверков производить в соответствии со СНиП III-18-75 „Металлические конструкции. Правила производства и приемки работ."
2. Приварка консолей в проектное положение производится на заводе.
3. Допускается поставка ригелей из гн С160×60×50 по ГОСТ 8278-75 с сохранением отметок консолей.

Привязан				ТП 400-0-21.83			КМД
				Унифицированные здания /модули/ из легких металлических конструкций			
	Изм.	Тарасова		Здание из рамных конструкций типа „Орск" МО-24-7-36-8А	Стадия	Лист	Листов
	Зав.отд.	Усанов			Р	8и	
	ГКП	Тарасова		Схемы расположения ригелей фахверка	Гипроспецлегконструкция		
	Н.контр.	Веневцев					
	Зав.сект.	Малышева					
Инв.№	Инж.	Асеева					

Согласовано

Объект

Согласовано

Инв.№ подл. | Подпись и дата | Взам. инв. №

18961-01 19

Типовой проект ТП400-0-21.83 Альбом I

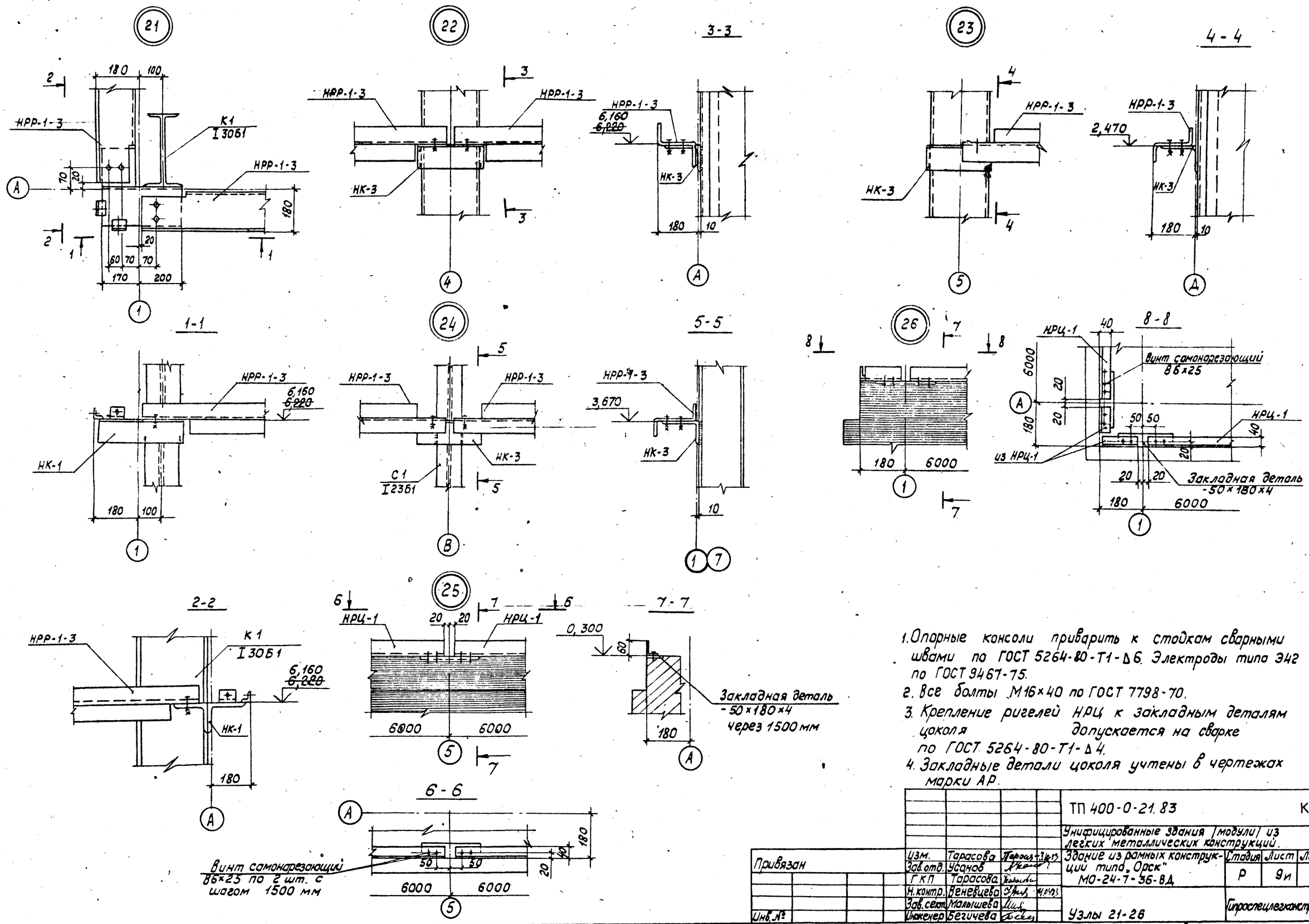

1. Опорные консоли приварить к стойкам сварными швами по ГОСТ 5264-80-Т1-Δ6. Электроды типа Э42 по ГОСТ 9467-75.
2. Все болты М16×40 по ГОСТ 7798-70.
3. Крепление ригелей НРЦ к закладным деталям цоколя допускается на сварке по ГОСТ 5264-80-Т1-Δ4.
4. Закладные детали цоколя учтены в чертежах марки АР.

				ТП 400-0-21.83			КМД
				Унифицированные здания /модули/ из легких металлических конструкций.			
Привязан	Изм.	Тарасова		Здание из рамных конструкций типа „Орск" МО-24-7-36-ВД	Стадия	Лист	Листов
	Зав.отд.	Усанов			Р	9и	
	ГКП	Тарасова					
	Н.контр.	Веневцева					
	Зав.сект.	Малышева		Узлы 21-26	Гипроспецлегконструкция		
Инв.№	Инженер	Бегичева					

Копировал Тарасова Формат А2

Инв.№ подл. | Подпись и дата | Взам. инв.№

Ведомость рабочих чертежей основного комплекта КЖ

Лист	Наименование	Примечание
1	Фундаменты Общие данные	
2	Фундаменты Планы и разрезы котлованов и фундаментов	
3	Фундаменты Фм1 Приямок Планы, разрезы Детали	

Ведомость спецификаций

Лист	Наименование	Примечание
3	Спецификация монолитных железобетонных изделий	

Ведомость основных комплектов рабочих чертежей

Обозначение	Наименование	Примечание
АР	Архитектурные решения	
„Гипроспецлегконструкция"		
г. Москва		
КМД	Конструкции металлические	
„Гипроспецлегконструкция"	деталировочные	
г. Москва		
КЖ	Конструкции железобетонные	
„Фундаментпроект"		
г. Москва		
ОВ	Отопление и вентиляция	
„Проектпромвентиляция"		
г. Москва		
ВК	Внутренние водопровод и	
„Проектпромвентиляция"	канализация	
г. Москва		
ЭМ	Силовое электрооборудование	
„Электропроект"	Автоматизация	
г. Москва	Электроосвещение	

Типовой проект разработан в соответствии с действующими нормами и правилами и предусматривает мероприятия, обеспечивающие взрывную, взрывопожарную и пожарную безопасность при эксплуатации здания.

Главный инженер проекта /А. Цветков/

Схема нагрузок на фундаменты рам

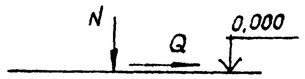

Расчетные нагрузки

Усилие	От ветровой нагрузки IV ветровой район	От снеговой нагрузки III снеговой район	От собственной массы покрытия и стен
N	0,64	7,00	9,10
Q	1,73	2,58	2,69

Схема нагрузок на фундаменты стоек

Расчетные нагрузки

Усилие	Угловые стойки	Торцевые стойки	ветровой район
M	5,84	—	IV
N	1,673	4,818	
Q	1,393	2,787	

Общие указания

1. Утепление наружных фундаментов произвести засыпкой керамзита в подготовленную траншею. Засыпка производится в две очереди: сначала засыпают керамзит до отметки подошвы ленточных фундаментов, а затем, после бетонирования фундаментов, производится дальнейшая засыпка.
2. Грунтовые воды дренируются керамзитом и отводятся трубой ф 100 мм к смотровому колодцу в центре здания, а затем в приямок, где устроен зумпф для ее сбора.

Откачку воды производить насосом открытого водоотлива.

Нач.пров.	Колесов			ТП 400-0-21.83			КЖ
Гл.констр.	Лаш			Унифицированные здания (модули) из легких металлических конструкций			
Гл.спец.	Пронин		4.83	Здание с рамными конструкциями типа „Орск"	Стадия	Лист	Листов
Гл.инж.пр.	Цветков				Р	1	3
Привязан				Фундаменты Общие данные	Фундаментпроект		
Инв.№							

Копировал Тарасова Формат А2

Типовой проект 400-0-21.83 Альбом I

План котлованов

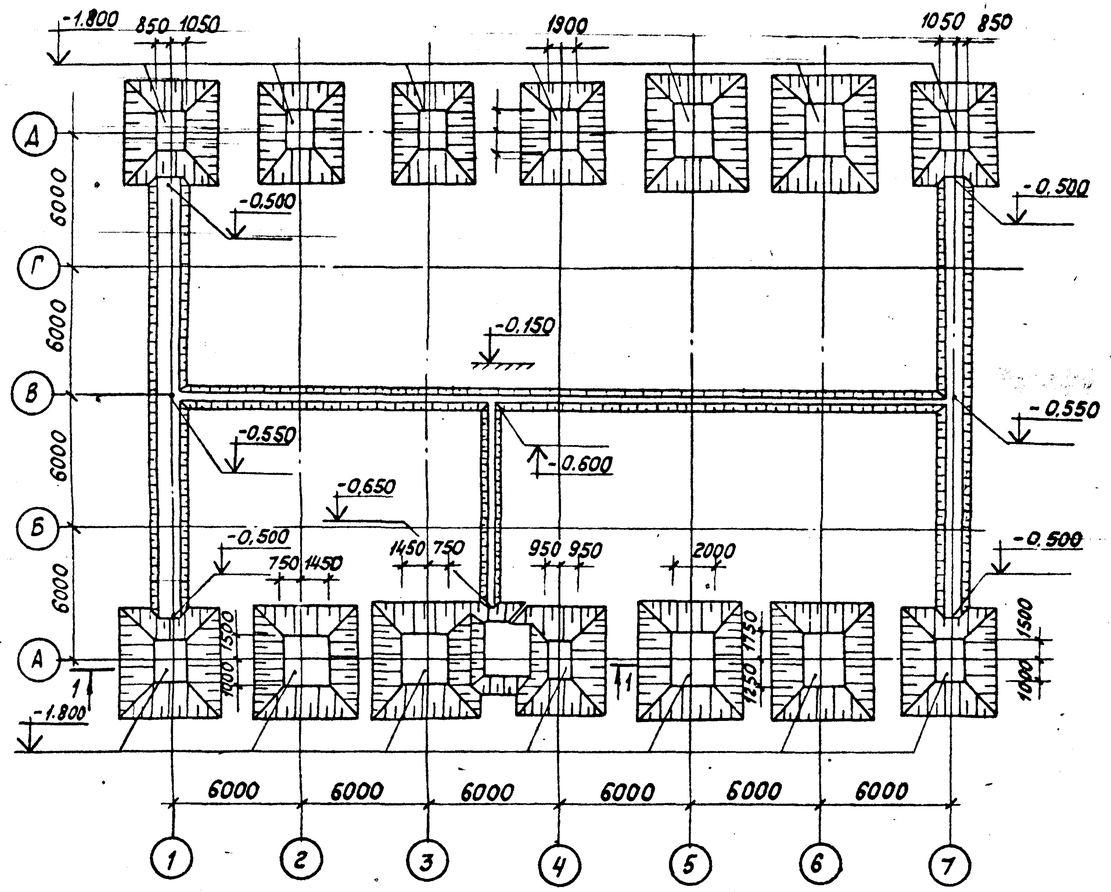

План фундаментов

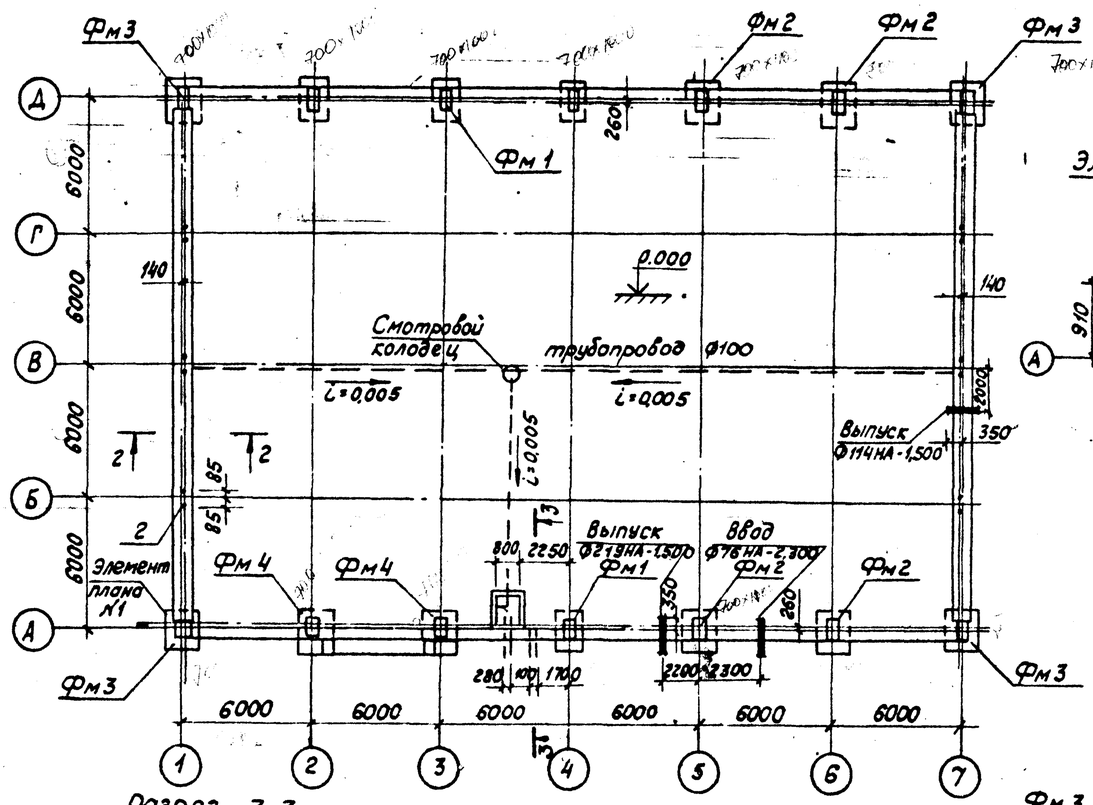

Элемент плана №1

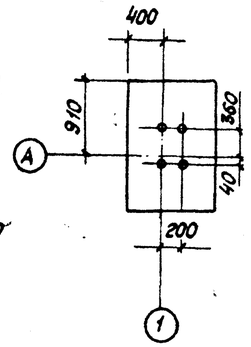

Разрез 1-1

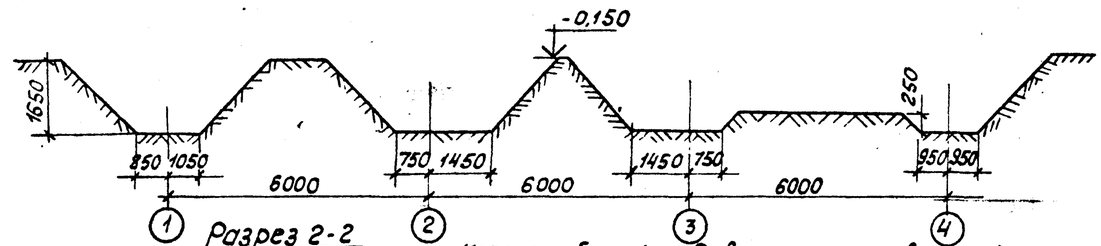

Разрез 2-2

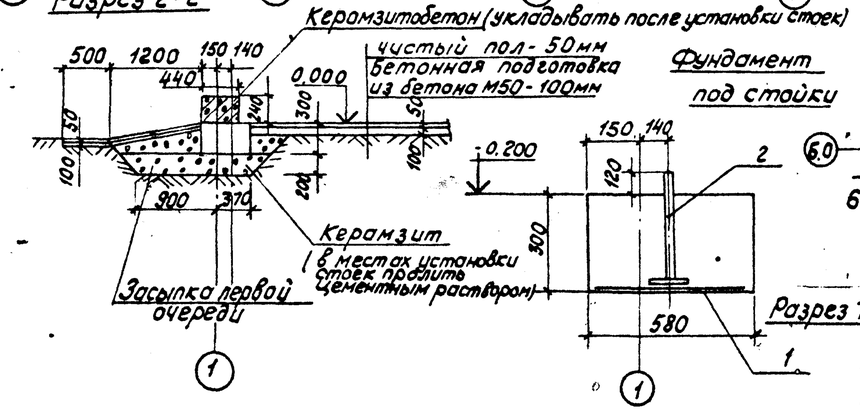

Фундамент под стойки

Разрез 3-3

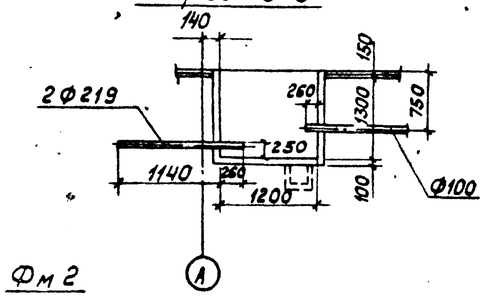

Фм 2

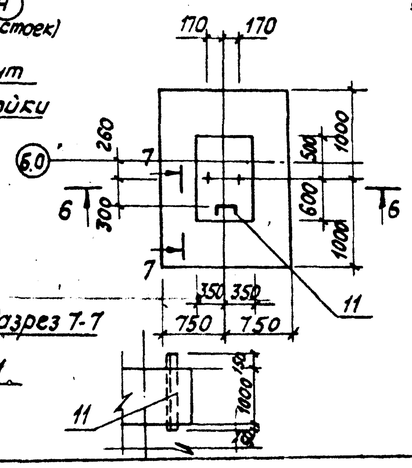

Разрез 6-6

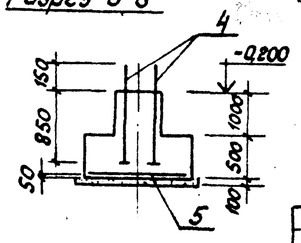

Фм 1

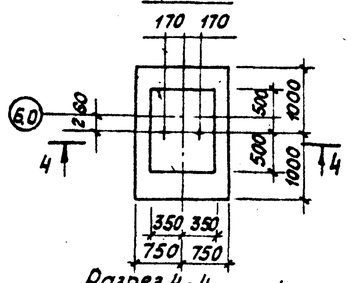

Разрез 4-4

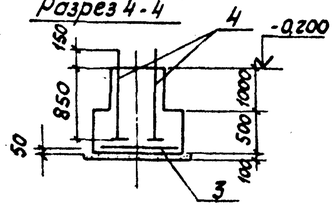

Фм. 3

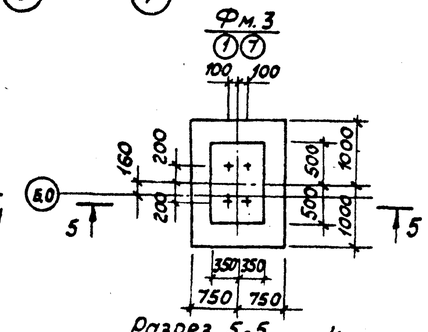

Разрез 5-5

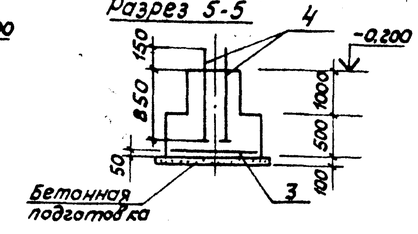

Разрез 7-7

Привязан				ТП 400-0-21.83			КЖ
				Нач.отд. Колесов	Унифицированные здания (модули) из легких металлических конструкций		
				Гл.констр. Лаш			
				Гл.спец. Пронин	Здание с рамными конструкциями типа „Орск"	Стадия	Лист	Листов
				Гл.инж.пр. Цветков		Р	2	
Инв. №					Фундаменты План и разрезы котлованов и фундаментов	Фундаментпроект		

Копировал Тарасова Формат А2

Инв.№подл. | Подпись и дата | Взам. инв.№

План приятка

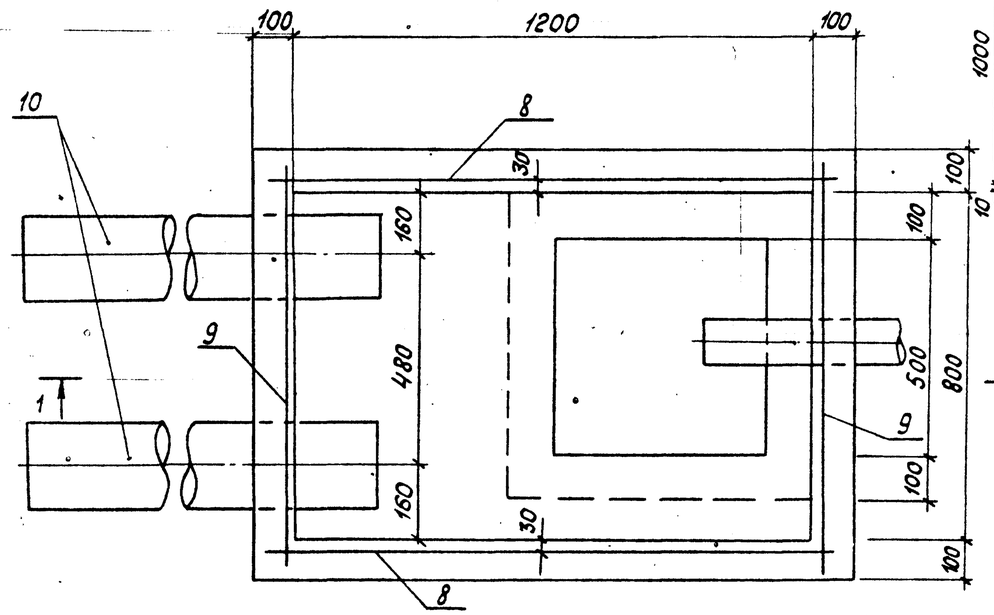

Разрез 1-1

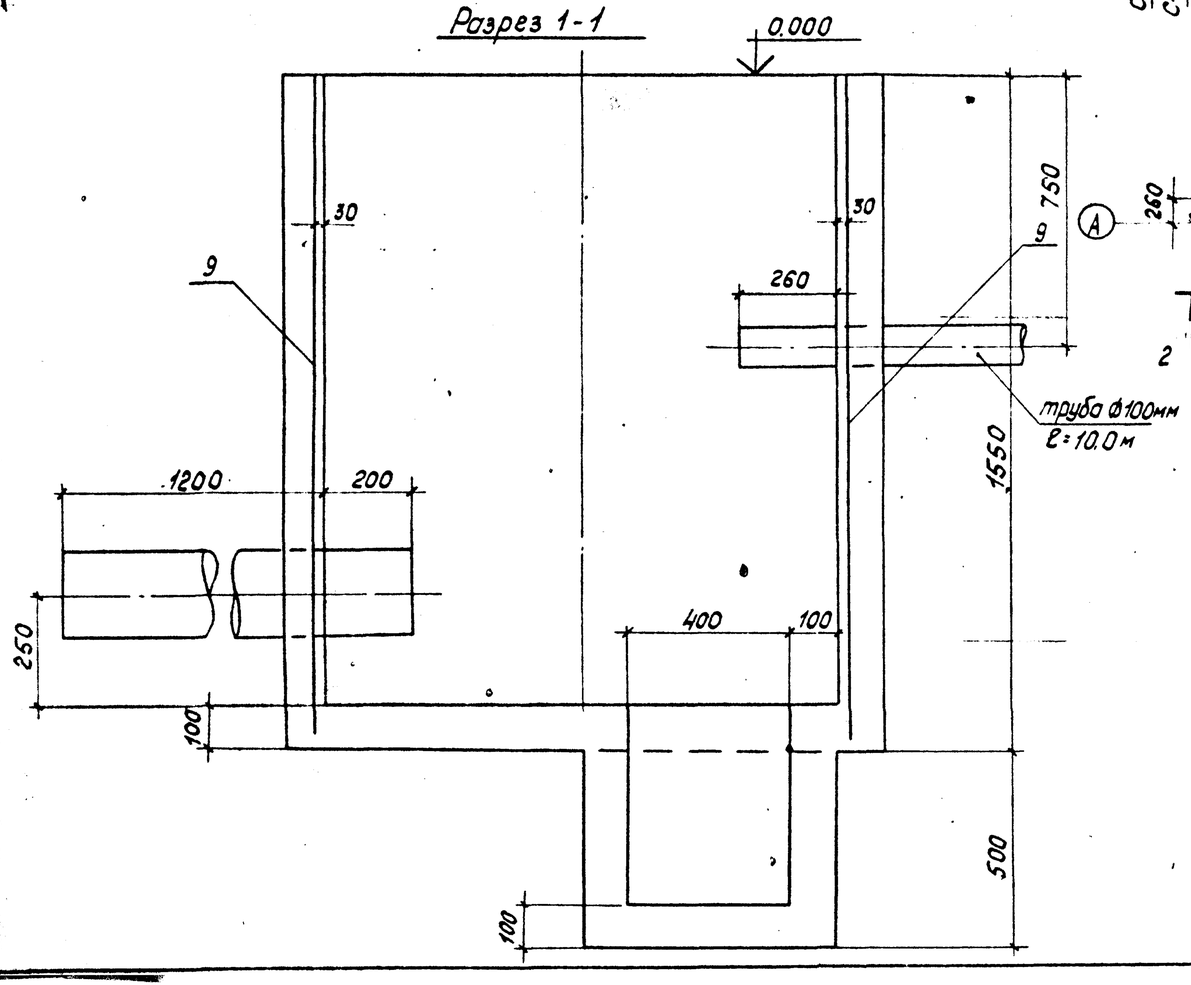

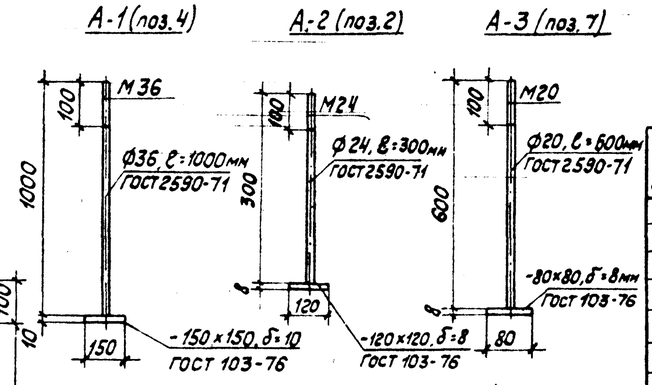

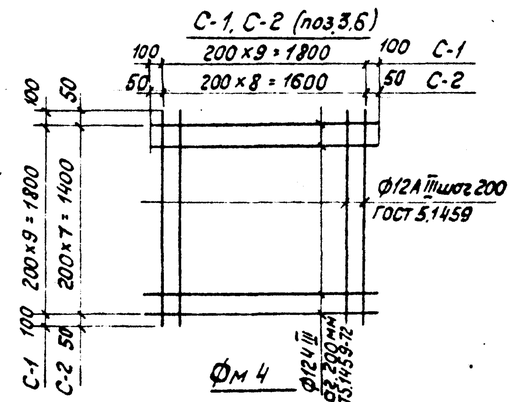

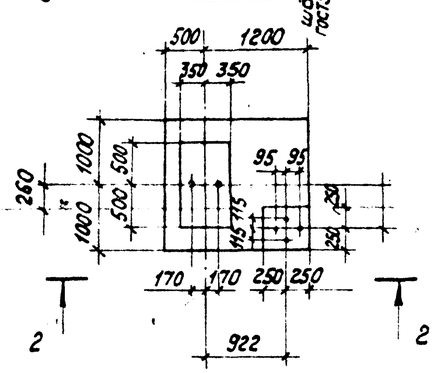

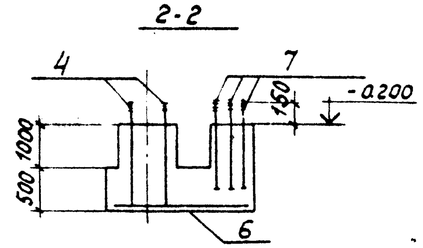

Спецификация монолитных железобетонных изделий

Форм.	Зона	Поз.	Обозначение	Наименование	Кол.	Примечание
				ФМ1 - шт 4.		
				Сборочные единицы		
		3		Сетка С-1	4	11,0 кг
				Изделия закладные		
		4		Анкер А-1	8	72,8 кг
				Материалы		
				Бетон М200	8,8	м³
				ФМ2 - шт. 4		
				Сборочные единицы		
		5		Сетка С-1	4	110 кг
				Изделия закладные		
		4		Анкер А-1	8	72,8 кг
		11	ГОСТ 8240-72	Швеллер [N20, ℓ=1200мм	4	
				Материалы		
				Бетон М200	8,8	м³
				ФМ3 - шт 4		
				Сборочные единицы		
		3		Сетка С-1	4	110 кг
				Изделия закладные		
		4		Анкер А-1	16	145,6 кг
				Материалы		
				Бетон М200	8,8	м³
				ФМ4 - шт 2		
				Сборочные единицы		
		6		Сетка С-2	2	48 кг
				Изделия закладные		
		4		Анкер А-1	4	36,4 кг
		7		Анкер А-3	8	15,3 кг.
				Материалы		
				Бетон М200	5,8	м³
				Ленточный фундамент		
				Сборочные единицы		
		1	ГОСТ 8478-81	рулонная сетка	48	м
				Изделия закладные		
		2		Анкер А-2	12	45,6 кг
				Материалы		
				Бетон М200	8,6	м³
				Приямок		
				Сборочные единицы		
		8	ГОСТ 8478-66	Сетка С-4	2	
		9	"	Сетка С-5	2	
				Изделия закладные		
		10	ГОСТ 8732-78	Труба ф219 ℓ=1400мм	2	
				Материалы		
				Бетон М200	1,0	м³

Нач. пр. отд.	Колесов		
Гл. констр.	Лаш		
Гл. сп. НК	Пронин		Окт. 83г.
Гл. инж. пр.	Цветков		

ТП 400-0-21.83 КЖ

Унифицированные здания (модули) из легких металлических конструкций

Здание с рамными конструкциями типа „Орск"

Стадия	Лист	Листов
Р	3	

Фундаменты ФМ4
Приямок Планы, разрезы, Бетон

Фундаментпроект

Привязан

Ин. №

Копировал Тарасова

Формат А2