ТИПОВЫЕ КОНСТРУКЦИИ, ИЗДЕЛИЯ И УЗЛЫ ЗДАНИЙ И СООРУЖЕНИЙ

СЕРИЯ У-01-01/80

УНИФИЦИРОВАННЫЕ СБОРНО-МОНОЛИТНЫЕ КОНСТРУКЦИИ ЗАГЛУБЛЕННЫХ ПОМЕЩЕНИЙ С ПЕРЕКРЫТИЕМ БАЛОЧНОГО ТИПА

ВЫПУСК 0-1

МАТЕРИАЛЫ ДЛЯ ПРОЕКТИРОВАНИЯ ПОМЕЩЕНИЙ В СУХИХ ГРУНТАХ

18351-01
ЦЕНА 3-12

ТИПОВЫЕ КОНСТРУКЦИИ, ИЗДЕЛИЯ И УЗЛЫ ЗДАНИЙ И СООРУЖЕНИЙ

СЕРИЯ У-01-01/80

УНИФИЦИРОВАННЫЕ СБОРНО-МОНОЛИТНЫЕ КОНСТРУКЦИИ ЗАГЛУБЛЕННЫХ ПОМЕЩЕНИЙ С ПЕРЕКРЫТИЕМ БАЛОЧНОГО ТИПА

ВЫПУСК 01

МАТЕРИАЛЫ ДЛЯ ПРОЕКТИРОВАНИЯ ПОМЕЩЕНИЙ В СУХИХ ГРУНТАХ

РАЗРАБОТАНЫ

Проектным институтом №1 с участием НИИЖБ

Главный инженер института Морозов В.С.

Главный инженер проекта Василевская Г.И.

Утверждены Госстроем СССР

Постановление от 15.10.82 № 255

Введены в действие с 01.01.83

Содержание

Обозначение	Наименование	Стр.
У-01-01/80.0-1-0003	Пояснительная записка	4
У-01-01/80.01-01	Схема заглубленных помещений	
	классов А-II, А-III, А-IV	14
02	График подбора фундаментов	
	на эксплуатационные нагрузки	
	для помещений класса А-I	16
03	График подбора фундаментов	
	на эксплуатационные нагрузки	
	для помещений класса А-II	17
04	График подбора фундаментов	
	на эксплуатационные нагрузки	
	для помещений класса А-IV	18
05	Фундамент ФI-1А	19
06	Фундамент ФI-2А	20
07	Фундамент ФII-3А	21
08	Фундамент ФII-3	22
09	Фундамент ФII-4	23
10	Фундамент ФII-5	24
11	Фундамент ФII-6	25
12	Фундамент ФII-7	26
13	Фундамент ФII-8	27
14	Фундамент ФIII-1А	28
15	Фундамент ФIII-2А	29
16	Фундамент ФIII-2	30
17	Фундамент ФIII-3А	31
18	Фундамент ФIII-4	32
19	Фундамент ФIII-5А	33
20	Фундамент ФIII-6	34
21	Фундамент ФIII-7	35
22	Фундамент ФIII-8	36

Обозначение	Наименование	Стр.
У-01-01/80.0-1-23	Фундамент ФIII-9	37
24	Фундамент ФIII-10	38
25	Фундамент ФIV-1А	39
26	Фундамент ФIV-2А	40
27	Фундамент ФIV-3А	41
28	Фундамент ФIV-3	42
29	Фундамент ФIV-4А	43
30	Фундамент ФIV-4	44
31	Фундамент ФIV-5А	45
32	Фундамент ФIV-5	46
33	Фундамент ФIV-6	47
34	Фундамент ФIV-7	48
35	Фундамент ФIV-8	49
36	Фундамент ФIV-9	50
37	Рабочие марки арматурных изде-	
	лий фундаментных лент ФЛ1, ФЛ2	51
38	Лента фундаментная ФЛ1.	
	Габаритный чертеж и схема	
	армирования для сетки колонн	
	(6хп)х6 м	52
39	Лента фундаментная ФЛ1.	
	Габаритный чертеж и схема	
	армирования для сетки колонн	
	(6+6)х6 м	53
40	Лента фундаментная ФЛ1.	
	Габаритный чертеж и схема	
	армирования для сетки колонн	
	(6+3+6)х6 м	54

Инв.№ подл. | Подпись и дата | Взам. инв.№

Обозначение	Наименование	Стр.
У-01-01/80.0-1-41	Лента фундаментная ФЛ2.	
	Габаритный чертеж и схема	
	армирования для сетки колонн	
	(6хп)х6 м	55
42	Лента фундаментная ФЛ2.	
	Габаритный чертеж и схема	
	армирования для сетки колонн	
	(6+6)х6 м	56
43	Лента фундаментная ФЛ2.	
	Габаритный чертеж и схема	
	армирования для сетки колонн	
	(6+3+6)х6 м	57
44	Лента фундаментная ФЛ1, ФЛ2.	
	Сечения 1-1÷4-4	58
45	Рабочие марки арматурных	
	изделий фундаментных лент	
	ФЛ3, ФЛ4	59
46	Лента фундаментная ФЛ3.	
	Габаритный чертеж и схема	
	армирования для сетки колонн	
	(6хп)х6 м	60
47	Лента фундаментная ФЛ3.	
	Габаритный чертеж и схема	
	армирования для сетки колонн	
	(6+6)х6 м	61
48	Лента фундаментная ФЛ3.	
	Габаритный чертеж и схема	
	армирования для сетки колонн	
	(6+3+6)х6 м	62

Обозначение	Наименование	Стр.
У-01-01/80.0-1-49	Лента фундаментная ФЛ3.	
	Сечения 1-1÷4-4	63
50	Лента фундаментная ФЛ4.	
	Габаритный чертеж и схема	
	армирования для сетки колонн	
	(6хп)х6 м	64
51	Лента фундаментная ФЛ4.	
	Габаритный чертеж и схема	
	армирования для сетки колонн	
	(6+6)х6 м	65
52	Лента фундаментная ФЛ4.	
	Габаритный чертеж и схема	
	армирования для сетки колонн	
	(6+3+6)х6 м	66
53	Лента фундаментная ФЛ4.	
	Сечения 1-1÷4-4	67
54	Колонна Км (Км 1-3÷Км3-9)	68
54СБ	Колонна Км(Км1-3÷ км3-9)	
	Сборочный чертеж	69
55	Схема расположения сборных желе-	
	зобетонных изделий с сетка-	
	ми колонн (6хп)х6м; (6+6)х6м; (6+3+6)х	
	х6м. Узлы. Разрезы	72
56	Схема армирования монолитной	
	части перекрытия. Разрезы. Узлы	76
	Сетка колонн (6хп)х6м; (6+6)х6м;	
	(6+3+6)х6м.	

1. Общие сведения

1.1. Серия У-01-01/80 содержит проектную документацию на сборно-монолитные конструкции заглубленных помещений II÷IV классов с перекрытиями балочного типа, разработанную на основе серии У-01-01 с учетом положений СНиП II-11-77 „Защитные сооружения гражданской обороны."

В состав серии входят следующие выпуски:

Выпуск 0-1. Материалы для проектирования помещений в сухих грунтах.

Выпуск 0-2. Материалы для проектирования помещений в водонасыщенных грунтах.

Выпуск 1. Сборные железобетонные изделия. Рабочие чертежи.

Выпуск 2. Арматурные изделия сборных железобетонных изделий. Рабочие чертежи.

Выпуск 3. Арматурные изделия монолитных железобетонных фундаментов и колонн в сухих грунтах. Рабочие чертежи.

Выпуск 4. Арматурные изделия монолитных фундаментных плит и колонн в водонасыщенных грунтах. Рабочие чертежи.

Выпуск 5. Арматурные изделия монолитных частей перекрытий и стен. Рабочие чертежи.

1.2. В настоящем выпуске приведены материалы для проектирования встроенных и отдельно стоящих заглубленных помещений в сухих грунтах.

Нач. отд.	Зиновьев		У-01-01/80. 0-1-ПОЗ		
Н.контр.	Беляев				
Гл.конст.	Беляев		Пояснительная записка	Стадия	Лист	Листов
Рук. гр.	Вокрачко			Р	1	14
Ст. инж.	Кателина			Проектный институт №1		

Инв.№ подл. | Подпись и дата | Взам. инв.№

Копировал Киселева Формат А4

Встроенные помещения разработаны для размещения их в подвальных этажах многоэтажных производственных зданий с сетками колонн 6х6 м и (6+3+6)х6 м.

2. Объемно-планировочные и конструктивные решения.

2.1. Сетка колонн и привязка продольных стен заглубленного помещения принимается в зависимости от конструктивного решения каркаса здания надземной части.

Привязка внутренних граней продольных стен для каркаса здания с осевой привязкой крайних колонн составляет 150 мм, с нулевой – 350 мм.

Привязка внутренних граней торцевых стен – нулевая

2.2. Для отдельно стоящих заглубленных помещений привязка продольных стен должна приниматься 350 мм

2.3. Высота заглубленных помещений от пола до низа плит перекрытия принята 3 м; высота от пола до низа ригелей – 2,4 м

2.4 Фундаменты и колонны – монолитные железобетонные, стены – из сборных железобетонных панелей, перекрытие – сборно-монолитное железобетонное. Номенклатура сборных железобетонных изделий приведена в табл. 2, монолитных фундаментов – в табл. 3; монолитных колонн в документе У-01-01/80. 0-1-54 СБ лист 3.

Фундаменты под колонны приняты отдельно стоящими ступенчатого типа, под стены – ленточными лоткового типа

2.5 Бетон сборных элементов монолитных колонн и монолитной части перекрытия принят марки М300 монолитных фундаментов – марки М-200

Подготовка под фундаментами устраивается из бето-

Инв.№ подл. | Подпись и дата | Взам. инв.№

	Лист
У-01-01/80. 0-1-ПОЗ	2

Копировал Киселева 18351-01 5 Формат А4

на марки М50 толщиной 100 мм.

2.6. Рабочая арматура сборных и монолитных железобетонных конструкций принята класса А-III, конструктивная – класса А-I.

2.7. Пол заглубленных помещений является конструктивным элементом, обеспечивающим восприятие части горизонтальной нагрузки, действующей на стены. Поэтому подготовка под полы должна выполняться толщиной не менее 150мм из бетона марки не ниже М150.

Засыпка пазух котлована грунтом может производиться только после достижения бетоном подготовки под полы прочности, соответствующей не менее 70% проектной марки.

2.8. В настоящей серии опалубочные формы сборных железобетонных элементов сохранены по серии У-01-01 без изменений.

С целью уменьшения участков монолитных стен в местах устройства входов или пропуска коммуникаций дополнительно разработаны доборные стеновые панели шириной 1480 мм.

3. Область применения.

3.1. Конструкции разработаны для применения в сухих, нескальных и невечномерзлых грунтах.

3.2. Подбор фундаментов под колонны и стены в зависимости от класса заглубленного помещения, эксплуатационной нормативной нагрузки и расчетного давления на основание производится по графикам, помещенным в настоящем выпуске.

В эксплуатационную нормативную нагрузку включаются:

собственный вес фундамента, а так же вес грунта, пола и временной нагрузки на его уступах;

собственный вес конструкций заглубленного помещения;

нагрузка от фундаментов и колонн надземной части здания (включая сжимающие усилия от ветровой нагрузки для связевых колонн);

временная нагрузка на первом этаже, которая не должна превышать указанную в пункте 4.1.

Нормативная нагрузка на фундаменты от собственного веса конструкций заглубленных помещений приведена в таблице 1

Таблица 1

Класс сооружения	Тип фундамента	Нагрузка в тс при сетке колонн	
		6 х 6 м	(6+3+6) х 6 м
А-II	Под колонну	58,0	47,0
	Под продольную стену	46,0	46,0
	Под торцевую стену	53,3	41,6
А-III	Под колонну	46,3	33,3
	Под продольную стену	41,0	41,0
	Под торцевую стену	49,7	37,4
А-IV	Под колонну	42,0	34,0
	Под продольную стену	38,0	38,0
	Под торцевую стену	45,6	35,7

В таблице нагрузка на фундаменты под продольные стены дана для участков длиной 6м; под торцовые стены – 6м для помещений с сетками колонн (6+6)х6м и (6хn)х6м и

Инв. № подл. | Подпись и дата | Взам. инв. №
Кол. Уч. Лист № 18351-01 6 Подпись и дата

4,5 м для помещений с сеткой колонн (6+3+6)×6 м.

Расчетное давление на основание Rтс/м² определяется по главе СНиП II-15-74.

3.3. В случае, если эксплуатационные нагрузки превышают несущую способность фундаментов, разработанных в серии, в конкретных проектах должны быть разработаны индивидуальные решения фундаментов.

В этом случае также должны быть проверены колонны на действие этих нагрузок.

3.4. Колонны, стеновые панели, сборные элементы перекрытия и арматурные изделия монолитных частей перекрытия подбираются в зависимости от класса заглубленного помещения по таблицам рабочих марок изделий.

Марки доборных стеновых панелей „ПСД" по типоразмеру опалубки и несущей способности принимаются по соответствующим маркам основных стеновых панелей

3.5 Размеры деформационных блоков заглубленных помещений назначаются в соответствии с указаниями пункта 1.23 главы СНиП II-21-75.

3.6 Фундаменты под колонны надземной части здания, устанавливаемые на перекрытие заглубленного помещения, проектируются в соответствии с указаниями пункта 2.26 главы СНиП II-11-77.

3.7. Конструкции заглубленных помещений могут применяться для строительства в сейсмических районах.

Отдельно стоящие заглубленные помещения в соответствии с пунктом 3.3 главы СНиП II-11-77 на сейсмиче-

Инв. № подл. | Подпись и дата | Взам. инв. №

ческое воздействие не проверяются.

Конструкции встроенных заглубленных помещений должны проверяться на сейсмическое воздействие.

Расчет конструкций на сейсмическое воздействие производится по следующей расчетной схеме: сейсмическая нагрузка от надземной части здания передается на диск перекрытия, работающий как неразрезная балка-стенка, опорами которой являются связанные с перекрытием наружные ограждающие стены, стены тамбуров-шлюзов и других помещений.

3.8. Изготовление, приемка, хранение и монтаж сборных железобетонных конструкций, возведение и приемка монолитных работ должны производиться в соответствии с требованиями действующих нормативных документов и стандартов.

3.9. Колонны должны бетонироваться с уплотнением бетона высотой слоя не более 1,5 м (коэффициент условия работы бетона mб7=0,85 по табл. 15 СНиП II-21-75 при расчете колонн не учтен)

Колонны у торцевых стен бетонируются после монтажа стеновых панелей.

3.10 Поверхности сборных элементов перекрытия после монтажа, перед непосредственной укладкой монолитного бетона, должны быть очищены и промыты, а оставшаяся на них вода - удалена.

3.11 При разработке проекта конкретного заглубленного помещения в зависимости от природно климатических условий района строительства агрессивности грунтовых вод и режима эксплуатации помещений для всех конструкций должны быть указаны марки бетона по морозостойкости и водонепроницаемости (плотность бетона) согласно требованиям СНиП II-21-75 и СНиП II-28-73*, а так же другие мероприятия по антикоррозийной защите.

Инв. № подл. | Подпись и дата | Взам. инв. №

4. Условия расчета.

4.1 Конструкции заглубленных помещений рассчитаны на особое сочетание нагрузок

Помимо особой нагрузки, соответствующей классу заглубленного помещения, в сочетание нагрузок включены:

собственный вес конструкций;

вес грунтовой засыпки и пола над перекрытием общей толщиной 1,0 м;

временная нагрузка на перекрытие и призму обрушения;

боковое давление грунта на стены.

Временная нормативная нагрузка на перекрытия встроенных помещений классов А II и А III принята равной 5 тс/м², класса А IV – 2,5 тс/м²; на перекрытия отдельно стоящих помещений всех классов – равной 1,0 тс/м²

Временная нормативная нагрузка на призме обрушения для встроенных помещений классов А II и А III принята равной 2,5 тс/м², класса А IV – 1,0 тс/м²; для отдельно стоящих помещений всех классов – равной 1,0 тс/м².

Боковое давление на стены определенно от грунтов с объемным весом $\gamma_0 = 1{,}8$ т/м³ и нормативным углом внутреннего трения $\varphi = 18°$

4.2 Усилия в элементах конструкций получены из статического расчета двух условных взаимно перпендикулярных плоских рам, имеющих участки бесконечной жесткости в узлах и участки повышенной жесткости в местах утолщения стеновых панелей

Расчет рам выполнен на ЭВМ по программе „Супер"
Расчетные схемы рам приведены на листе 14

4.3 Подбор продольной арматуры в элементах перекрытия выполнен с перераспределением изгибающих моментов с опоры в пролет. При этом величины из-

гибающих опорных моментов, полученных по расчету в упругой стадии, снижались не более, чем на 10%.

4.4. Поперечная арматура в элементах конструкций определена по усилиям, полученным из расчета рам в упругой стадии.

4.5 Подбор сечений произведен в соответствии с положениями СНиП II-11-77, СНиП II-21-75 и „Руководства по проектированию бетонных и железобетонных конструкций из тяжелого бетона (без предварительного напряжения)." (Стройиздат, 1978 г.)

4.6 Для фундаментов под колонны и стены из условия прочности и допустимой ширины раскрытия трещин по подошве определена несущая способность от эксплуатационных нагрузок, которая приведена в виде графиков.

Условное обозначение сеток и каркасов.

Сетка, каркас.

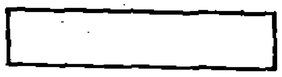

Сетки, каркасы в совмещенном изображении.

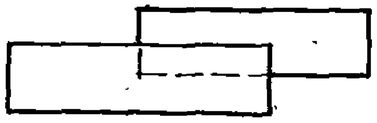

Инв. № подл. | Подпись и дата | Взам. инв. №

Номенклатура сборных железобетонных изделий.

Таблица 2

Обозначение	Марка	Эскиз	Габаритные размеры, мм			Расход материалов		Масса изделия, кг
			b	h	e	Бетон, м³	Сталь, кг	
У-01-01/80.101	ПС1-1а	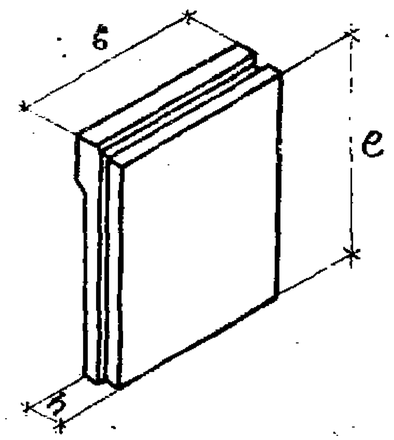					538.0	
-01	ПС1-2а						376.1	
-02	ПС1-3а						282.9	
-03	ПС1-4а						315,5	
-04	ПС1-5а						632.1	
-05	ПС1-6а						421.6	
-06	ПС1-7а						504,7	
-07	ПС1-8а					3.80	348.3	9500
-08	ПС1-9а						518.0	
-09	ПС1-10а						362.8	
-10	ПС1-4		2980	350	3650		312.7	
-11	ПС1-5						628.7	
-12	ПС1-6						418.8	
-13	ПС1-7						502.4	
-14	ПС1-8						345.5	
-15	ПС1-9						514.7	
У-01-01/80.1-02	ПС2-1						604.5	
-01	ПС2-2						394.1	
-02	ПС2-3					3.75	294.8	9375
-03	ПС2-4						484.1	
-04	ПС2-5						473.0	
-05	ПС2-6						325.3	

Инв.№ подл. | Подпись и дата | Взам. инв.№

Продолжение. Таблица 2

Номенклатура сборных железобетонных изделий

Обозначение	Марка	Эскиз	Габаритные размеры, мм b	h	e	Расход материалов Бетон, м³	Сталь, кг	Масса издел., кг
У-01-01/80.1-03	ПСД1-1а	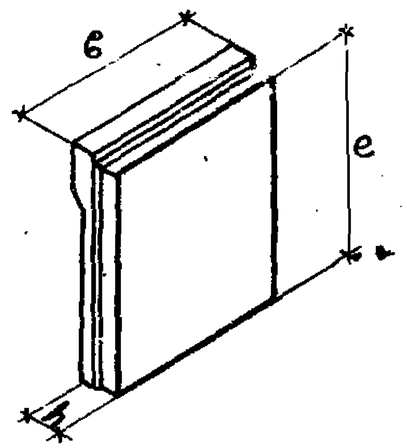	1480	350	3650	1.70	267.5	4250
-01	ПСД1-2а						185.5	
-02	ПСД1-3а						136,5	
-03	ПСД1-4а						153.8	
-04	ПСД1-5а						314.4	
-05	ПСД1-6а						208.6	
-06	ПСД1-7а						250.5	
-07	ПСД1-8а						171.5	
-08	ПСД1-9а						257.5	
-09	ПСД1-10а						178,9	
-10	ПСД1-4						152.4	
-11	ПСД1-5						313.1	
-12	ПСД1-6						207.2	
-13	ПСД1-7						249.1	
-14	ПСД1-8						170.1	
-15	ПСД1-9						256.1	
У-01-01/80.1-04	ПСД2-1					1.65	297.0	4125
-01	ПСД2-2						182.3	
-02	ПСД2-3						134.1	
-03	ПСД2-4						225.2	
-04	ПСД2-5						219.1	
-05	ПСД2-6						149.6	

Продолжение Таблица 2

Номенклатура сборных железобетонных изделий

Обозначение	Марка	Эскиз	Габаритные размеры, мм в	h	e	Расход материалов Бетон. м3	Сталь, кг	Масса издел., кг
У-01-01/80.1-11	Б1	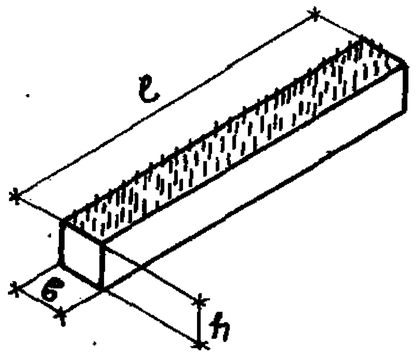	800	600	5700	2.73	531.6	6825
-01	Б2						428.4	
-02	Б3						464.5	
-03	Б4						364.8	
-04	Б5						254.5	
-05	Б6						334.1	
-06	Б7						289.3	
-07	Б8						296.7	
-08	Б9						281.1	
-09	Б10						196.7	
У-01-01/80.1-21	П1-1	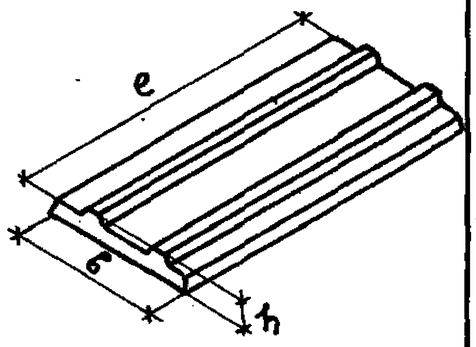	2980	300	5670	2.36	479.3	5900
-01	П1-2						575.3	
-02	П1-3						759.4	
-03	П1-4						894.2	
У-01-01/80.1-22	П2-1				5470	2.23	277.1	5575
-01	П2-2						391.3	
-02	П2-3						462.3	
-03	П2-4						553.9	
-04	П2-5						732.3	
-05	П2-6						861.3	
У-01-01/80.1-23	П3-1	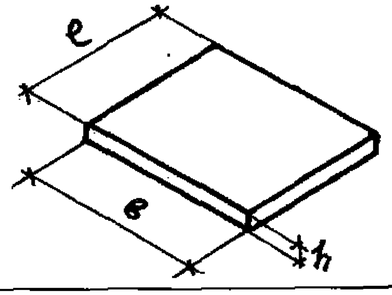		100	2470	0.74	61.0	1850

Номенклатура монолитных фундаментов

Таблица 3

Тип фундамента	Класс заглубленного помещения														
	А II					А III					А IV				
	Марка фундамента	Размеры подошвы	Глубина заложения ф-та от пола подвала м	Объем бетона марки М200. м³	Общий расход стали, кг	Марка фундамента	Размеры подошвы м	Глубина заложения ф-та от пола подвала м	Объем бетона марки М200 м³	Общий расход стали, кг	Марка фундамента	Размеры подошвы м	Глубина заложения ф-та от пола подвала м	Объем бетона марки М200, м³	Общий расход стали кг
Отдельностоящие под колонны	ФII -1А	3.3x2.4	1.0	4.6	223.2	ФIII -1А	3.0x2.4	1.0	4.1	203.4	ФIV -1А	2.1x1.8	0.7	1.7	77.7
	ФII -2А	3.6x2.7		5.1	298.4	ФIII -2А	3.0x2.7		4.8	204.5	ФIV -2А	2.4x2.1		2.1	113.9
	ФII -3А	3.9x3.0		6.2	389.1	ФIII -2	3.0x2.7		4.3	305.4	ФIV -3А	2.7x2.4	1.0	3.6	68.1
	ФII -3	3.9x3.0	1.3	8.1	389.1	ФIII -3А	3.3x2.7		4.6	251.2	ФIV -3	2.7x2.4		3.6	88.9
	ФII -4	4.2x3.3		8.8	532.4	ФIII -4	3.3x3.0		5.1	373.1	ФIV -4А	3.0x2.7		4.4	148.1
	ФII -5	4.5x3.6		10.0	607.4	ФIII -5А	3.6x3.0		5.9	330.6	ФIV -4	3.0x2.7		4.1	182.1
	ФII -6	4.8x3.9		10.8	782.3	ФIII -6	3.6x3.3		6.3	469.5	ФIV -5А	3.3x3.0	0.7	5.2	134.7
	ФII -7	5.1x4.2		12.2	915.1	ФIII -7	3.9x3.6	1.3	8.2	253.9	ФIV -5	3.3x3.0	1.0	4.6	221.5
	ФII -8	5.4x4.5		13.7	1033.1	ФIII -8	4.2x3.9		9.3	512.5	ФIV -6	3.6x3.3		5.6	265.0
						ФIII -9	4.8x4.5		11.6	714.7	ФIV -7	3.9x3.6		6.6	351.5
						ФIII -10	5.1x4.8		13.1	773.7	ФIV -8	4.2x3.9		8.2	463.6
											ФIV -9	4.8x4.5		10.6	602.9
Ленты фундаментные под стены	ФЛ1-2	1.2x1.0	1.0	0.8	37.0	ФЛ1-1	1.2x1.0	1.0	0.8	34.4	ФЛ1-1	1.2x1.0	1.0	0.8	34.4
	ФЛ2-3	1.5x1.0		1.1	52.2	ФЛ2-2	1.5x1.0		1.1	47.7	ФЛ2-1	1.5x1.0		1.1	38.2
	ФЛ3-3	1.8x1.0		1.0	65.6	ФЛ3-2	1.8x1.0		1.0	57.9	ФЛ3-1	1.8x1.0		1.0	40.1
	ФЛ4-3	2.1x1.0		1.1	75.8	ФЛ4-2	2.1x1.0		1.1	68.1	ФЛ4-1	2.1x1.0		1.1	46.9

1. Фундаменты с индексом „А" относятся к помещениям с сеткой колонн (6+3+6)×6 м

2. Общий расход бетона и стали на ленту фундаментную дан на 1 погонный метр

Расход материалов на ячейку

Таблица 4

Номер ячейки	Сетка колонн, м	Класс убежища: АII						АIII						АIV					
		Бетон, м³			Сталь, кг			Бетон, м³			Сталь, кг			Бетон, м³			Сталь, кг		
		Тип конструкции		Общий расход	Тип конструкции		Общий расход	Тип конструкции		Общий расход	Тип конструкции		Общий расход	Тип конструкции		Общий расход	Тип конструкции		Общий расход
		Сборные	Монолитные		Сборные	Монолитные		Сборные	Монолитные		Сборные	Монолитные		Сборные	Монолитные		Сборные	Монолитные	
1	(6хn)х6	7.2	15.4	22.6	889	1570	2459	7.2	11.2	18.4	824	1577	2401	7.2	9.4	16.6	576	900	1476
	(6+3+6)х6	4.2	9.4	13.6	429	966	1395	4.2	7.0	11.2	421	940	1361	4.2	6.0	10.2	337	557	894
2	(6хn)х6	13.4	16.0	29.4	1812	1403	3215	13.4	11.8	25.2	1752	1400	3152	13.4	10.3	23.7	1285	908	2193
	(6+6)х6	13.4	16.0	29.4	1812	1403	3215	13.4	11.8	25.2	1752	1400	3152	13.4	10.3	23.7	1285	961	2246
	(6+3+6)х6	13.4	16.0	29.4	2174	1212	3386	13.4	11.8	25.2	2146	1188	3334	13.4	10.3	23.7	1322	860	2182
3	(6хn)х6	14.8	17.7	32.5	2000	1868	3868	14.8	13.3	28.1	1909	1694	3603	14.8	11.6	26.4	1271	1099	2370
	(6+3+6)х6	7.9	10.7	18.6	944	1027	1971	7.9	8.4	16.3	911	1009	1920	7.9	7.4	15.3	664	664	1328
4	(6хn)х6	21.0	19.7	40.7	2854	1760	4614	21.0	15.4	36.4	2769	1663	4432	21.0	13.6	34.6	1960	1197	3157
	(6+6)х6	21.0	19.7	40.8	2854	1760	4614	21.0	15.4	36.4	2769	1663	4432	21.0	13.6	34.6	1960	1250	3210
	(6+3+6)х6	21.0	19.7	40.7	3192	1513	4705	21.0	15.4	36.4	3133	1488	4621	21.0	13.6	34.6	1996	1157	3153
5	(6хn)х6	7.2	15.4	22.6	889	1552	2441	7.2	11.2	18.4	824	1559	2383	7.2	9.4	16.6	576	888	1464
	(6+3+6)х6	4.2	9.4	13.6	429	966	1395	4.2	7.0	11.2	421	940	1361	4.2	6.0	10.2	337	557	894
6	(6хn)х6	13.4	16.0	29.4	1812	1394	3206	13.4	11.8	25.2	1752	1391	3143	13.4	10.3	23.7	1285	902	2187
	(6+6)х6	13.4	16.0	29.4	1812	1394	3206	13.4	11.8	25.2	1752	1391	3143	13.4	10.3	23.7	1285	954	2239
	(6+3+6)х6	13.4	16.0	29.4	2174	1195	3369	13.4	11.8	25.2	2146	1170	3316	13.4	10.3	23.7	1322	854	2176

Схемы расположения ячеек для сеток колонн:

а) (6хn) х 6м

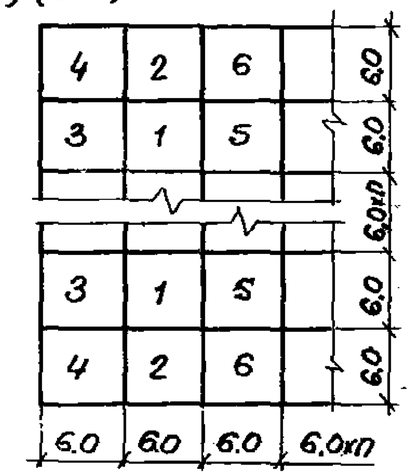

б) (6+6) х 6м

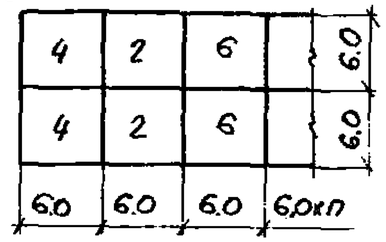

в) (6+3+6) х 6м

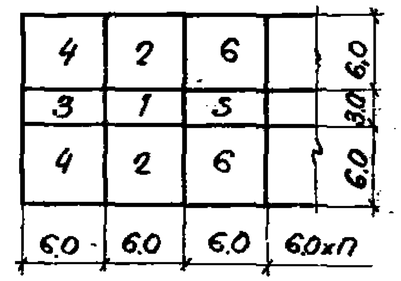

Инв.№ подл. | Подпись и дата | Взам. инв.№

Расчетные схемы рам

Схема поперечной рамы

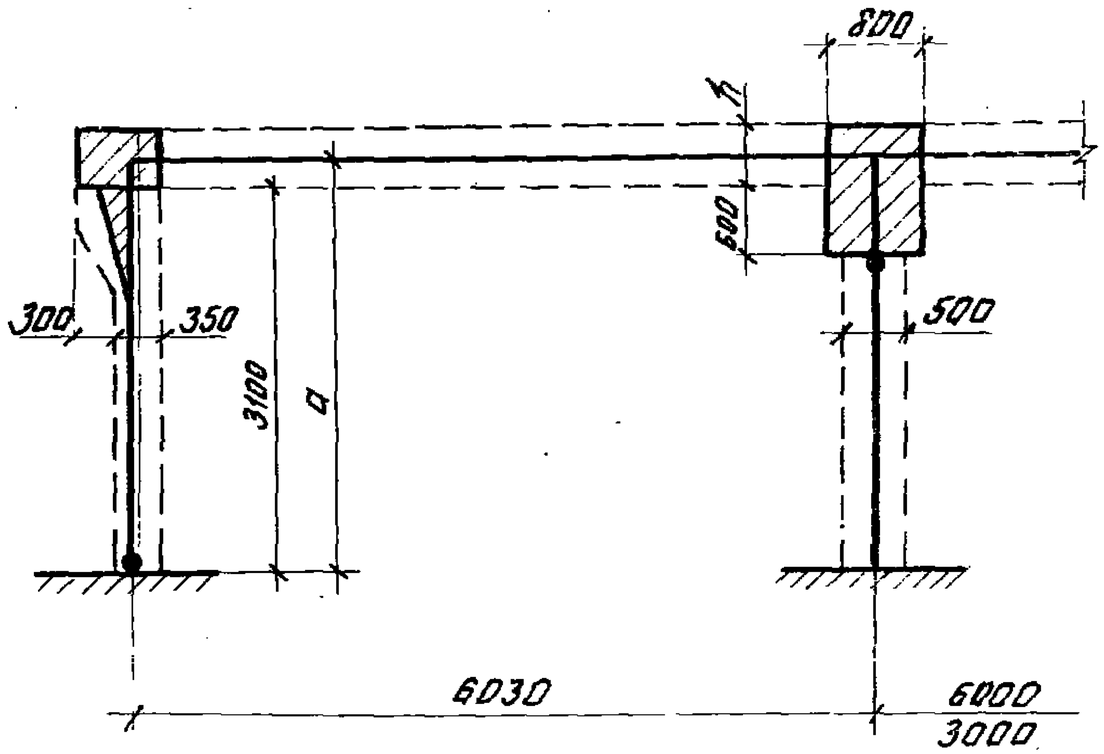

Схема продольной рамы

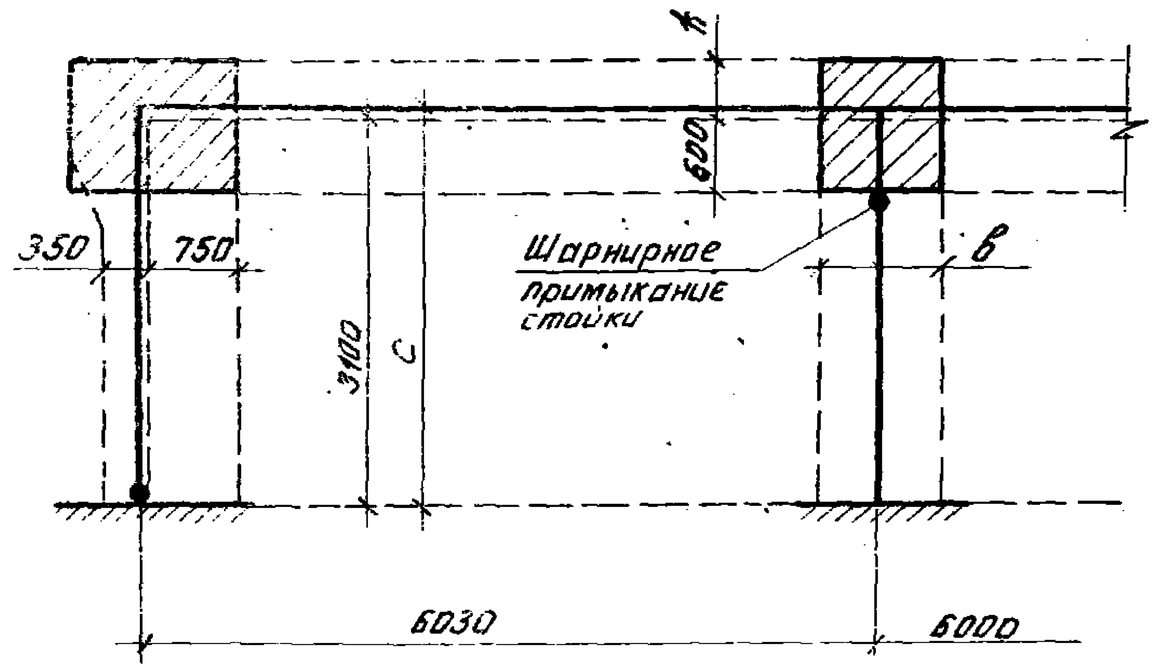

Класс сооружения	Размеры, мм			
	h	в	a	c
AII	500	1500	3350	3275
AIII	400	1000	3300	3215
AIV	360	750	3280	3170

Сетка колонн (6×n)×6м

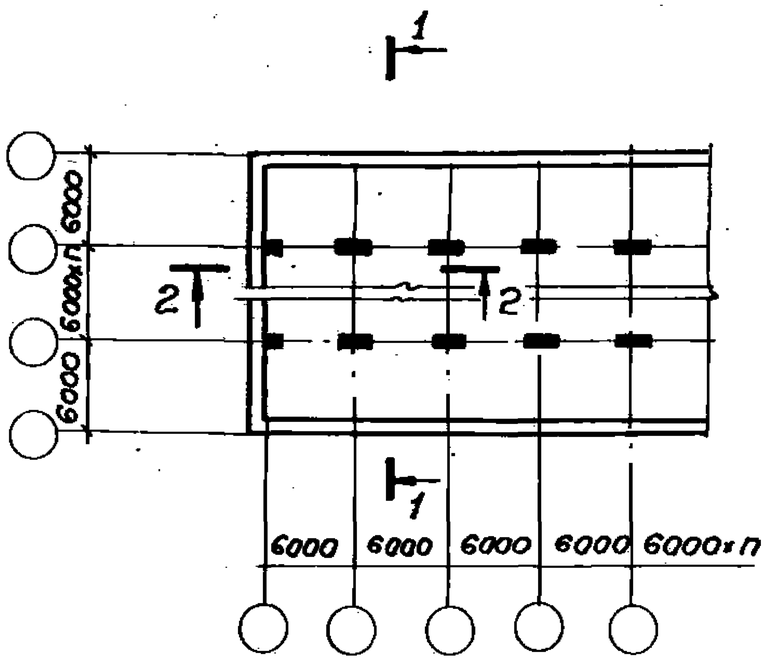

Сетка колонн (6+6)×6м

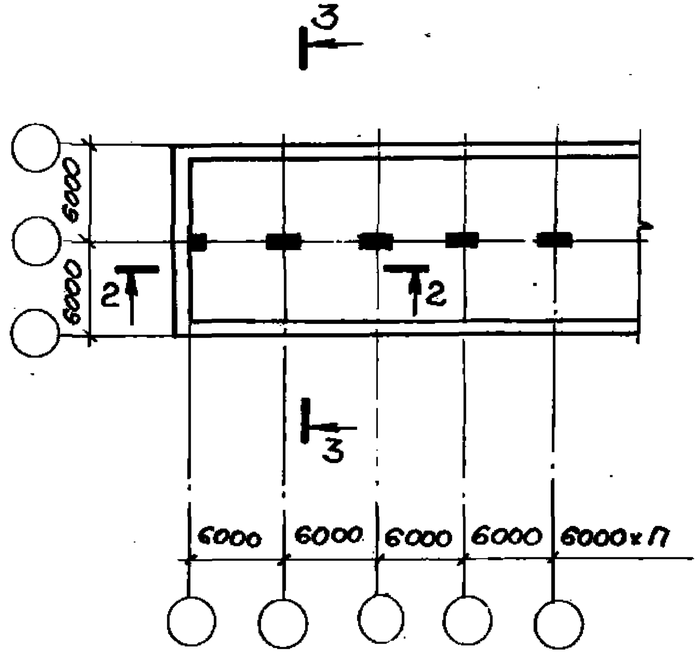

Сетка колонн (6+3+6)×6м

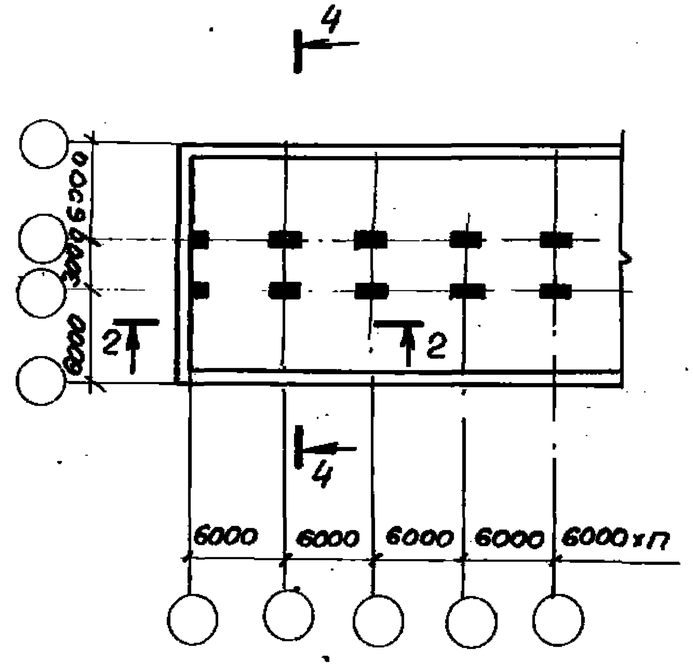

1 — 1

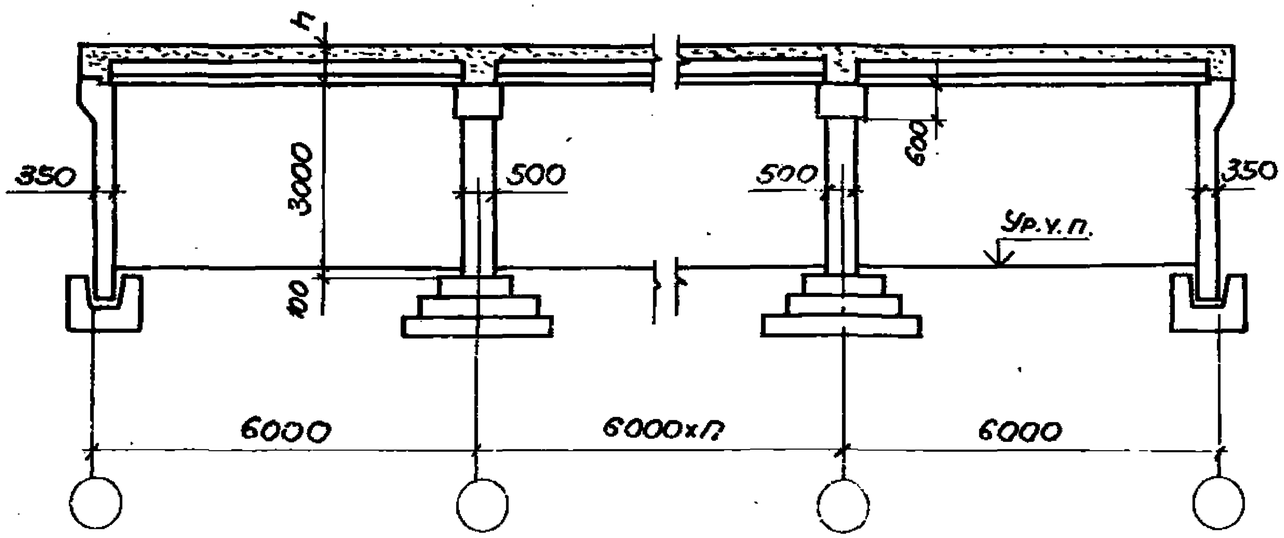

2 — 2

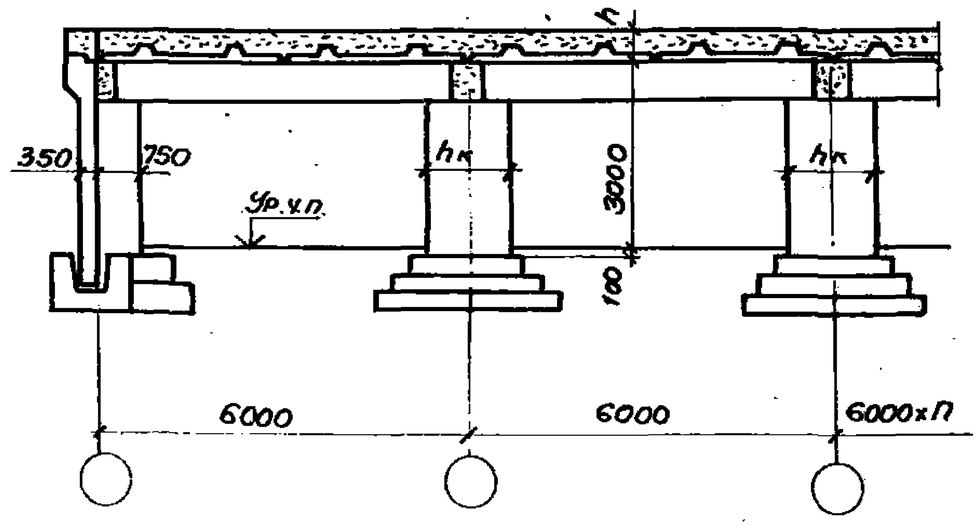

Нач.отд.	Зиновьев		
Н.контр.	Беляев		
Гл.констр.	Беляев		
Рук.гр.	Вокрачка		
Ст.инж.	Катенина		
Техник	Габрилова		
Вед.инж.	Лыжкова		

У-01-01/80. 0-1-01

Схема заглубленных помещений классов AII, AIII, AIV

Стадия	Лист	Листов
Р	1	2

ПРОЕКТНЫЙ ИНСТИТУТ №1

18351-01 15

3—3

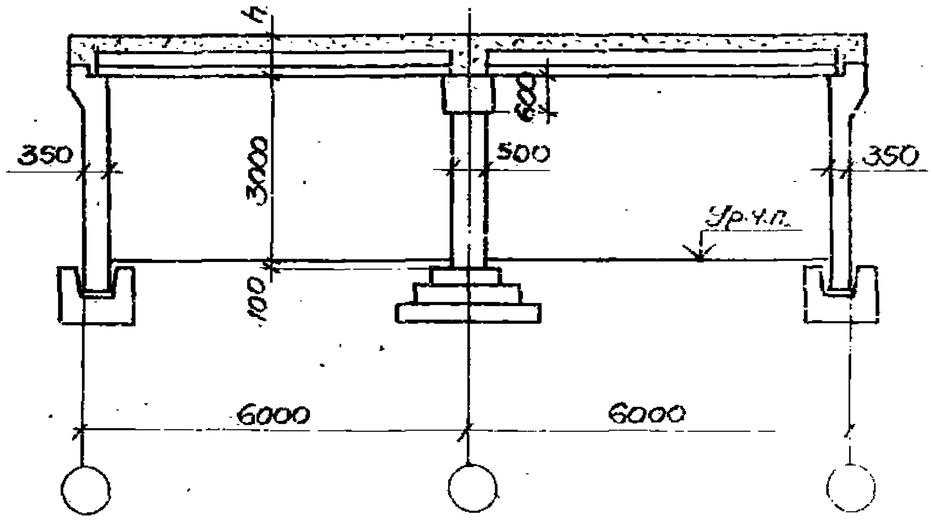

4—4

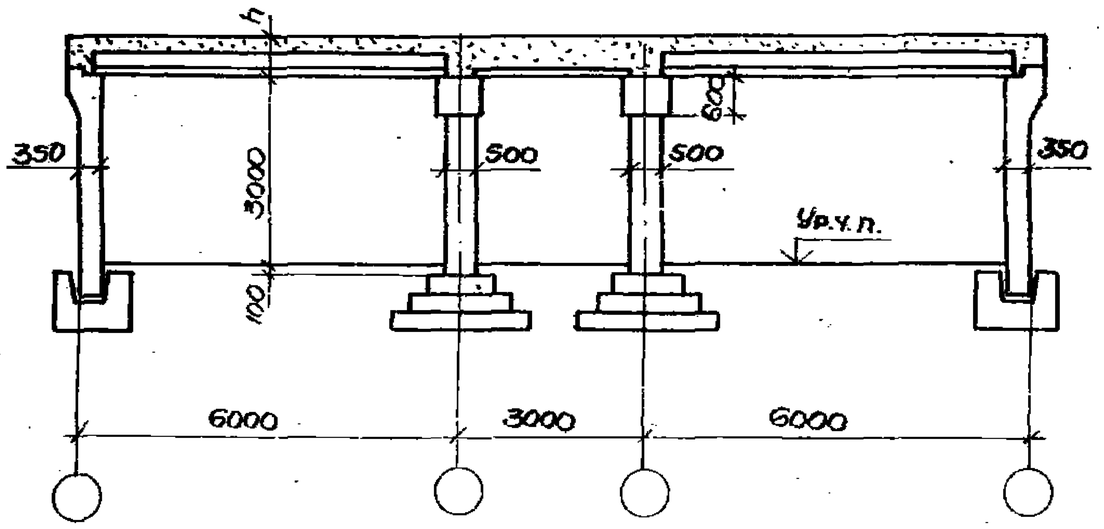

Привязка продольных стен помещений к осям

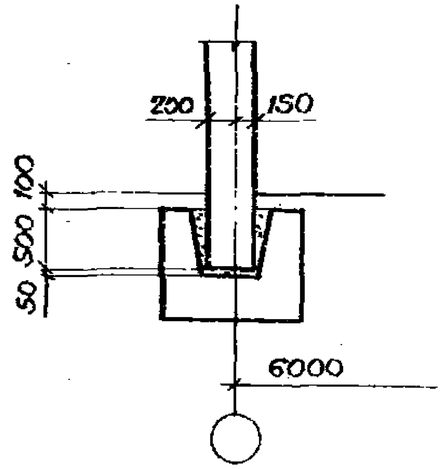

Для встроенных в многоэтажные здания с осевой привязкой крайних колонн

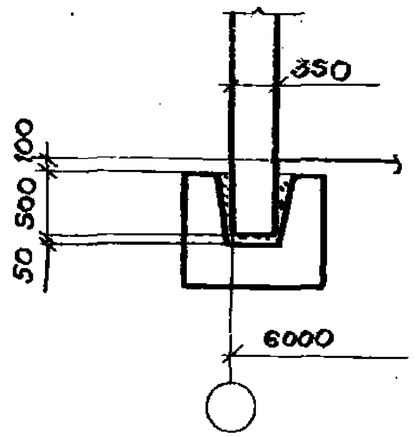

Для встроенных в многоэтажные и одноэтажные здания с нулевой привязкой крайних колонн, а также для отдельно стоящих

Класс сооружения	h	$h_к$
A II	500	1500
A III	400	1000
A IV	360	750

Инв.№ подл.	Подпись и дата	Взам.инв.№

График подбора отдельностоящих фундаментов под колонны

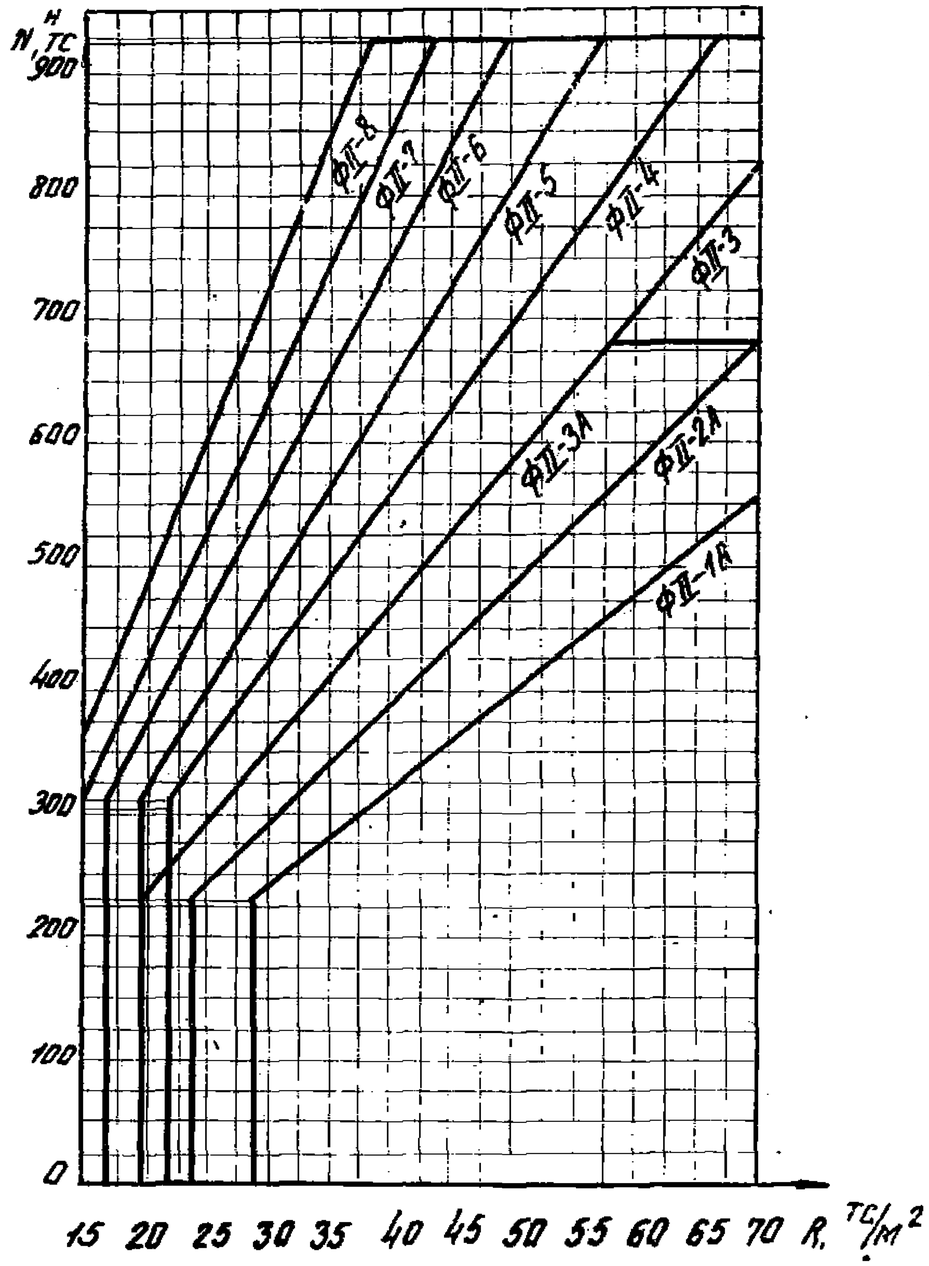

График подбора фундаментных лент под стены

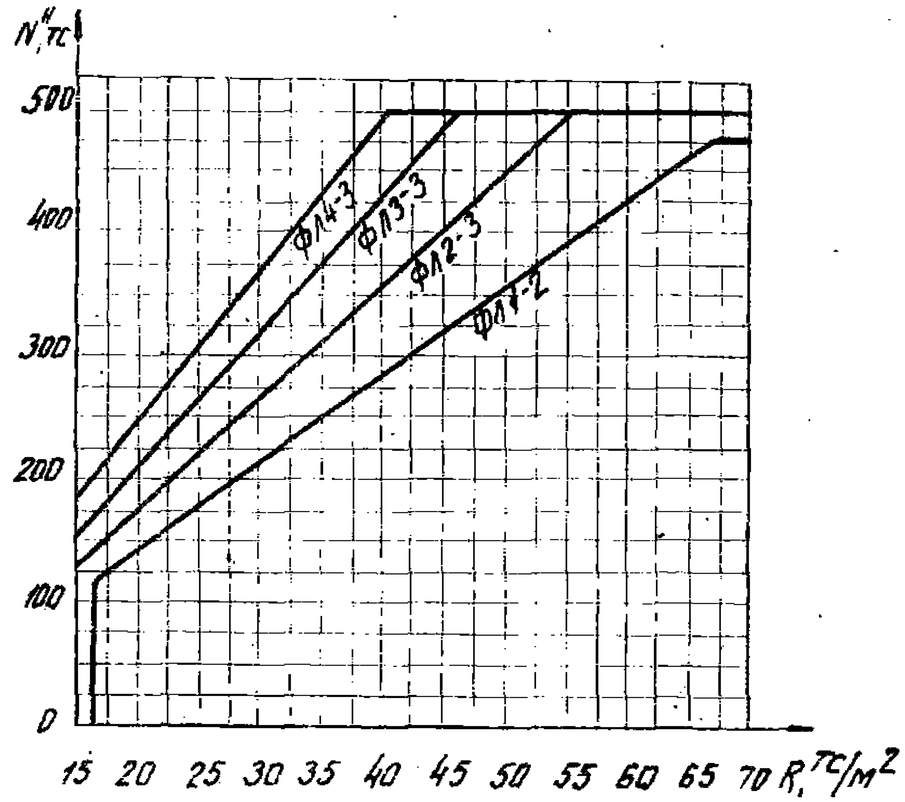

1. Фундаменты с индексом „А" относятся к сетке колонн (6+3+6)×6 м.
2. График подбора фундаментных лент под стены построен для участка е=6м.
Для торцевой ленты при сетке (6+3+6)×6м несущую способность принимать с коэффициентом К=0,75

Нач. отд.	Зиновьев		У-01-01/80.0-1-02	
Н. контр.	Беляев			
Гл. констр.	Беляев		График подбора фундаментов на эксплуатационные нагрузки для помещений класса А III	Стадия: Р; Лист: ; Листов: 1
Рук. гр.	Вокрачка			Проектный институт № 1
Ст. инж.	Котелино			
Техник	Гаврилова			
Вед. инж.	Лыжкова			

График подбора отдельностоящих фундаментов под колонны

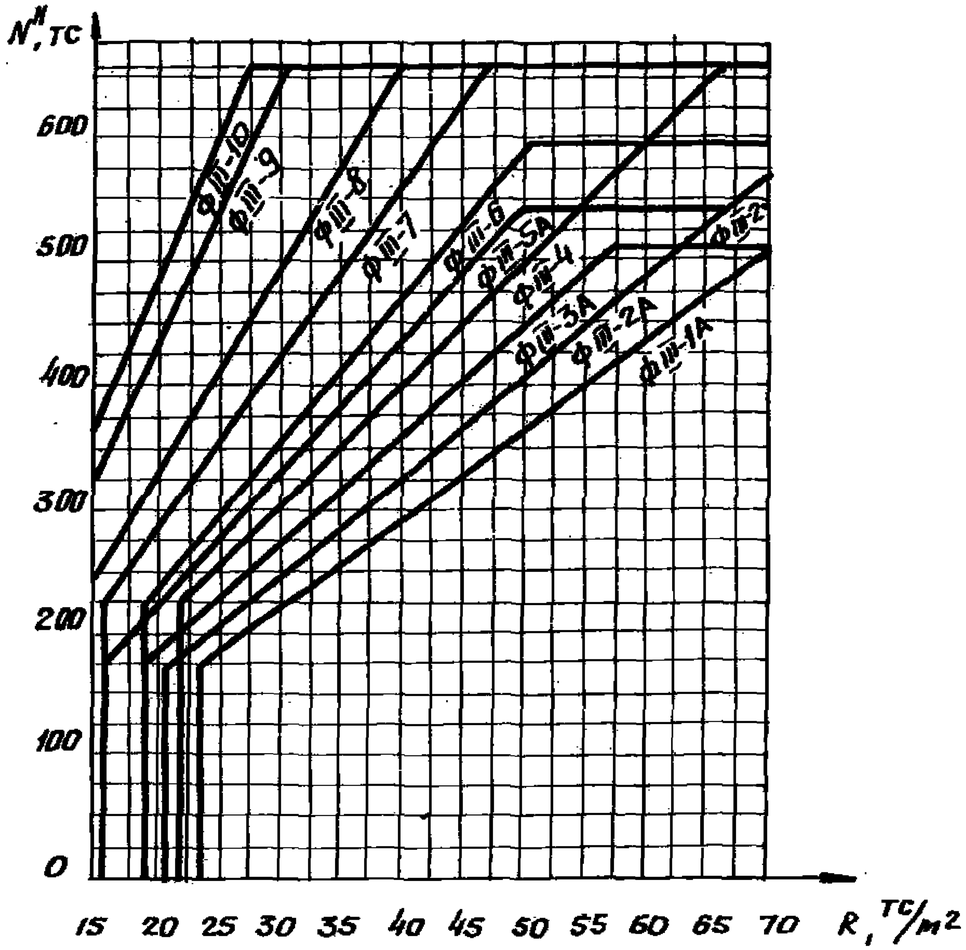

График подбора фундаментных лент под стены

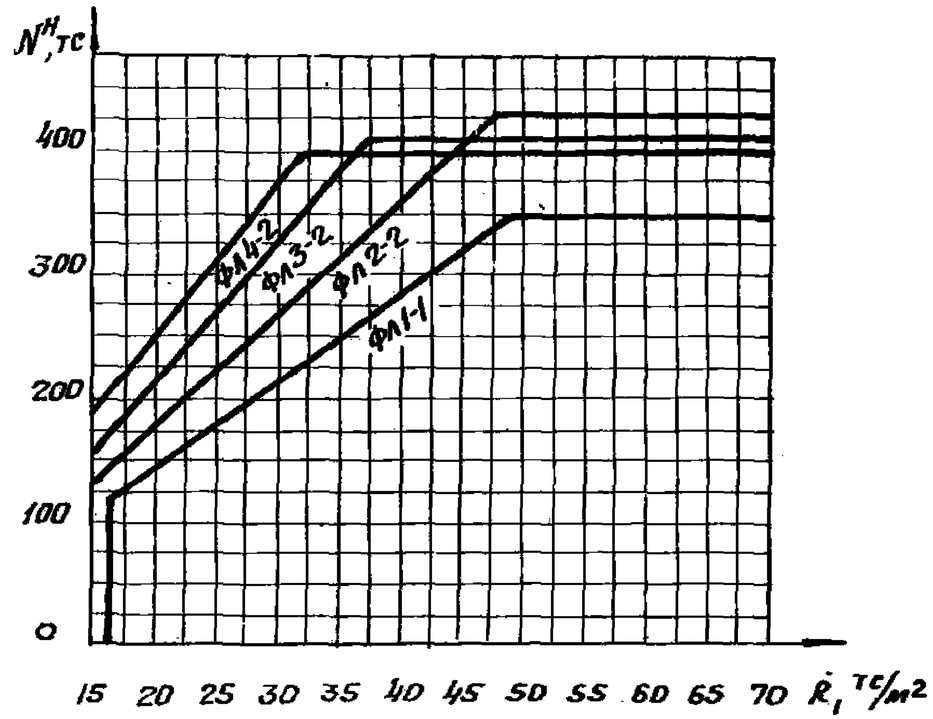

1. Фундаменты с индексом „А" относятся к сетке колонн (6+3+6)×6 м
2. График подбора фундаментных лент под стены построен для участка С=6 м

Для торцевой ленты при сетке (6+3+6)×6 м несущую способность принимать с коэффициентом К=0,75

Нач.отд.	Зиновьев		У-01-01/80. 0-1-03	
Н.контр.	Беляев			
Гл.констр.	Беляев		График подбора фундаментов на эксплуатационные нагрузки для помещений класса А III	Стадия: Р; Лист: ; Листов: 1
Рук.гр.	Вохрачко			ПРОЕКТНЫЙ ИНСТИТУТ
Ст.инж.	Кателина			
Техник	Рябрилова			
Вед.инж.	Лынкова			

Инв.№ подл. | Подпись и дата | Взам.инв.№

График
подбора отдельностоящих фундаментов под колонны

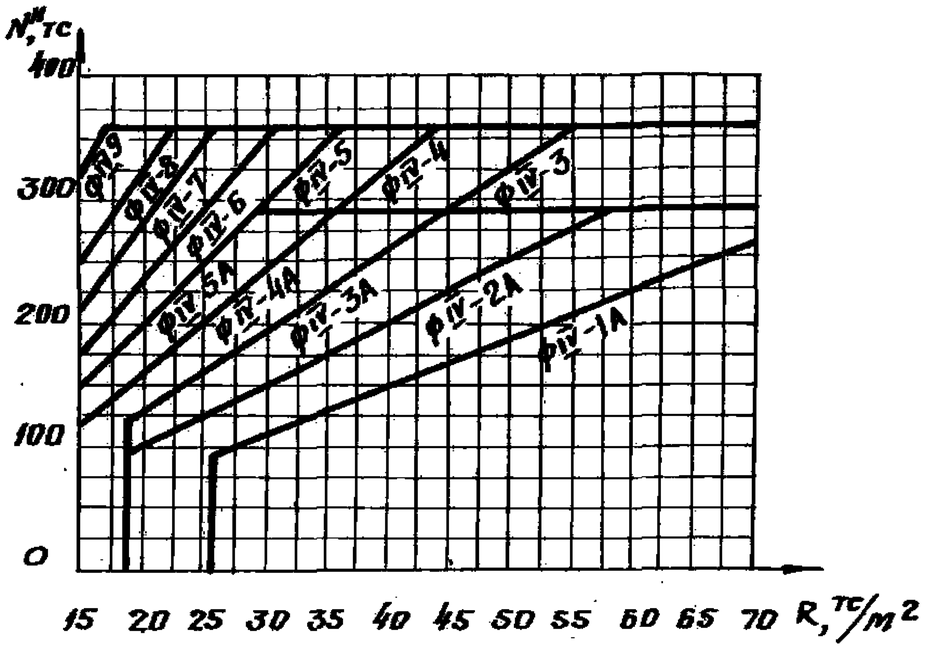

График
подбора фундаментных лент под стены

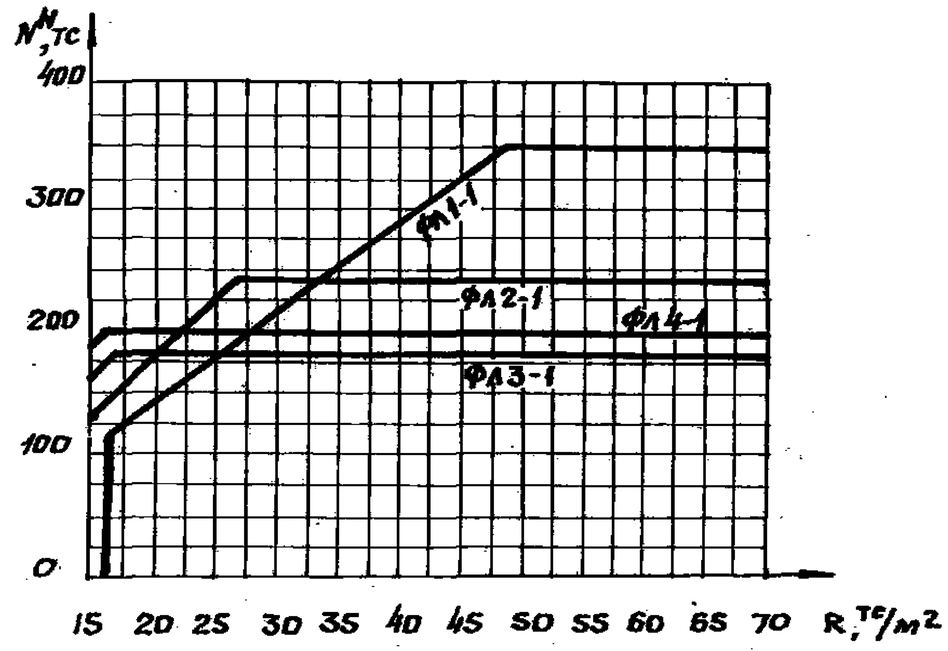

1. Фундаменты с индексом „А" относятся к сетке колонн (6+3+6)×6м
2. График подбора фундаментных лент под стены построен для участка ℓ=6м

Для торцевой ленты при сетке (6+3+6)×6м несущую способность принимать с коэффициентом К=0,75

Нач.отд.	Зиновьев			У-01-01/80.0-1-04			
Н.контр.	Беляев						
Гл.констр.	Беляев			График подбора фундаментов на эксплуатационные нагрузки для помещений класса А IV	Стадия	Лист	Листов
Рук.гр.	Вохрачко				Р		1
Ст.инж.	Котелина				ПРОЕКТНЫЙ ИНСТИТУТ №1		
Техник	Гаврилова						
Вед.инж.	Лыткова						

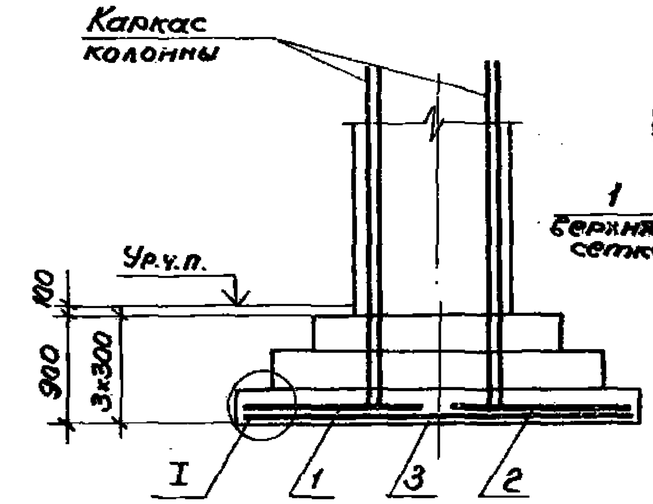

Схема сеток подошвы

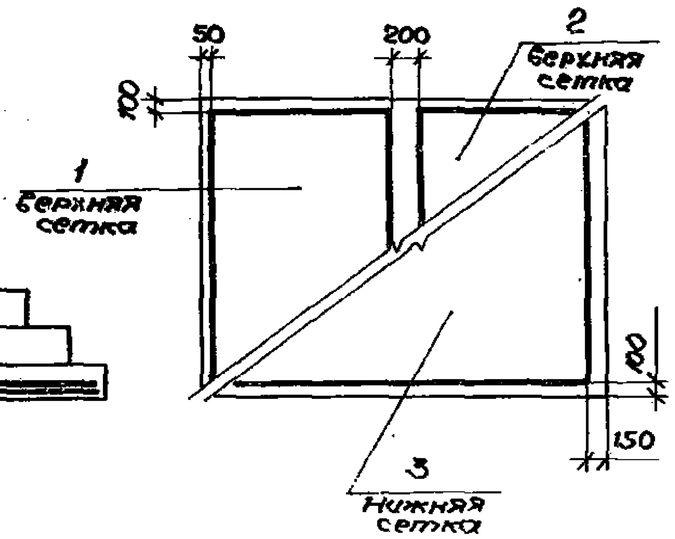

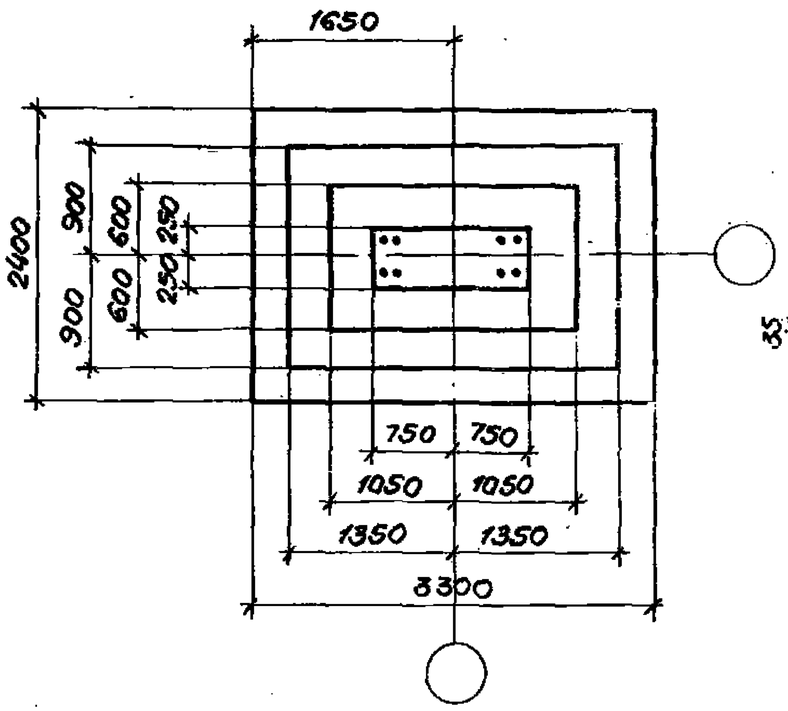

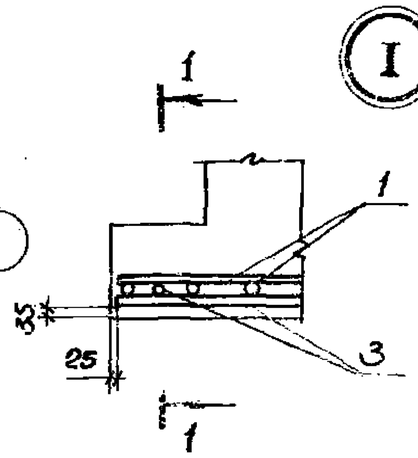

1—1

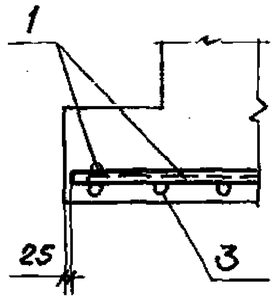

Формат	Зона	Поз.	Обозначение	Наименование	Кол.	Примечание
				Документация		
А3			У-01-01/80.0-1-00ПЗ	Пояснительная записка		
				Сборочные единицы		
				Сетка арматурная		
		1	1.410-2 вып.1 л.84	С(1)20 А III-16х24	1	
		2	1.410-2 вып.1 л.64	С(1)20 А III-14х24	1	
		3	1.410-2 вып.1 л.147	С 20 А III-22х33	1	
				Материал		
				Бетон марки М200	4,6	м³

Ведомость расхода стали на элемент, кг

Марка элемента	Изделия арматурные								Общий расход
	Арматура класса								
	А-I				А-III				
	ГОСТ 5781-81								
	ф12			Итого	ф20			Итого	
ФII-1А	28,5			28,5	194,7			194,7	223,2

Нач.отд.	Зиновьев	
Н.контр.	Беляев	
Гл.конст.	Беляев	
Рук.гр.	Вокрачко	
Ст.инж.	Котелина	
Ст.техн.	Гаврилова	
Вед.инж.	Лыжкова	

У-01-01/80.0-1-ОС

Фундамент ФII-1А

Стадия	Масса	Масштаб
Р		
Лист	Листов 1	

ПРОЕКТНЫЙ ИНСТИТУТ

Инв.№ подл. | Подпись и дата | Взам.инв.№

18351-01 20

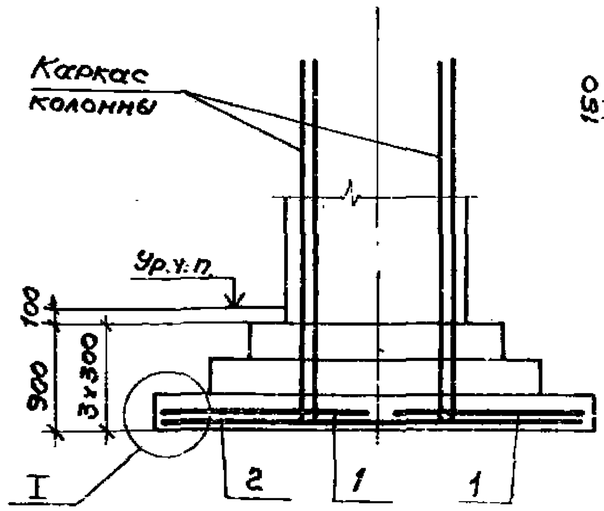

Схема сеток подошвы

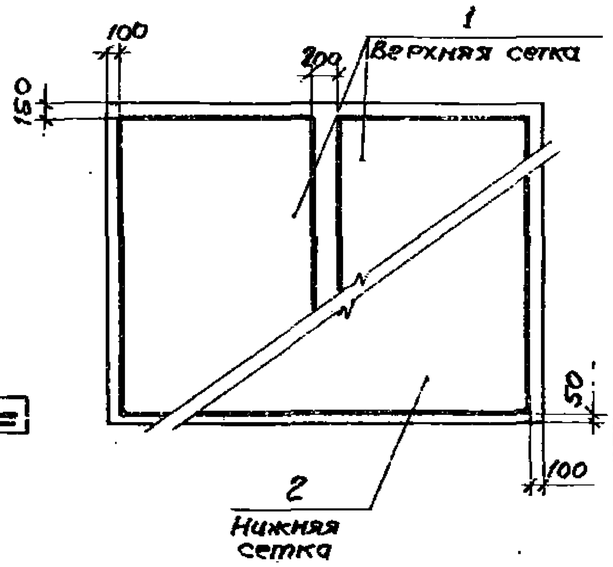

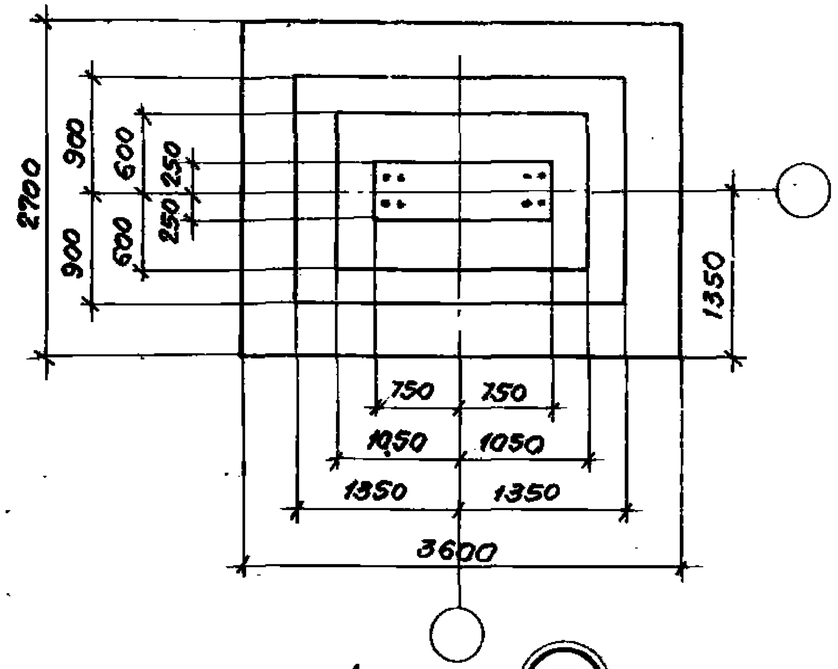

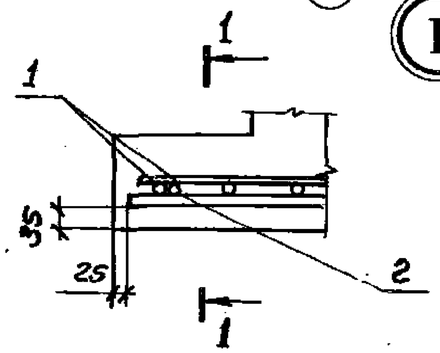

1—1

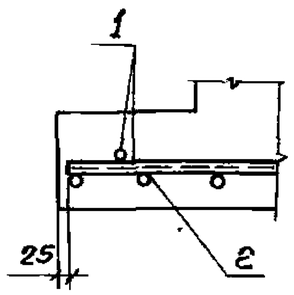

Формат	Зона	Поз.	Обозначение	Наименование	Кол.	Примечание
				Документация		
А3			У-01-01/80.0-1-00ПЗ	Пояснительная записка		
				Сборочные единицы		
				Сетка арматурная		
		1	1.410-2 вып.1 л.85	С22АIII-16×27	2	
		2	1.410-2 вып.1 л.188	С(1)20АIII-26×36	1	
				Материал		
				Бетон марки М200	5,1	м3

Ведомость расхода стали на элемент, кг

Марка элемента	Изделия арматурные								Общий расход
	Арматура класса								
	А-I				А-III				
	ГОСТ 5781-81								
	ф12			Итого	20	22		Итого	
ФII-2А	33.5			33.5	122.6	142.3		264.9	298.4

Нач.отд.	Зиновьев		
Н.контр.	Беляев		
Гл.спец.	Беляев		
Рук.гр.	Вокрачко		
Ст.инж.	Котелина		
Ст.техник	Главинова		
Вед.инж.	Лукякова		

У-01-01/80.0-1-ОБ

Фундамент ФII-2А

Стадия	Масса	Масшт.
Р		
Лист	Листов 1	

ПРОЕКТНЫЙ ИНСТИТУТ №1

18351-01 21

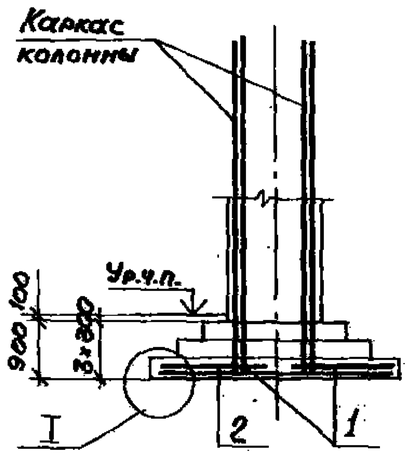

Схема сеток подошвы

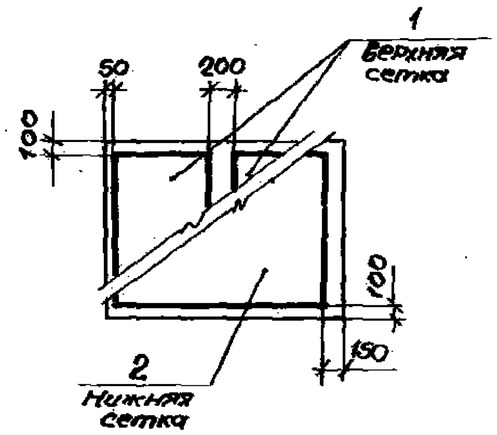

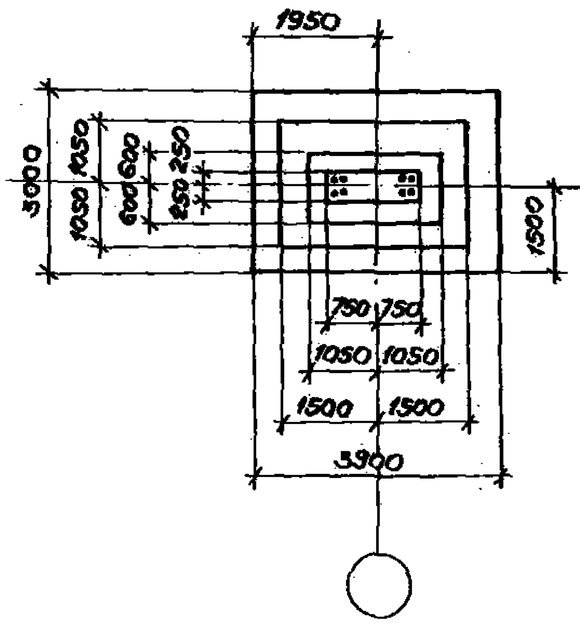

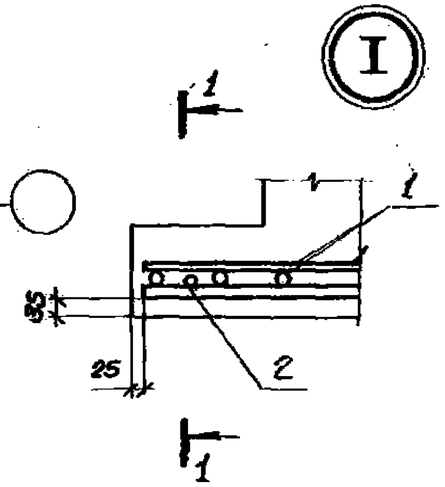

1—1

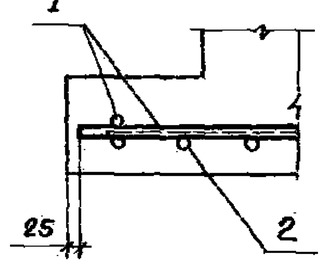

Формат	Зона	Поз.	Обозначение	Наименование	Кол	Примечание
				Документация		
А3			У-01-01/80.0-1-00ПЗ	Пояснительная записка		
				Сборочные единицы		
		1	1.410-2 вып. 1 л 106	Сетка арматурная		
		2	1.410-2 вып. 1 л. 209	С(1) 22АIII-18×30	2	
				С 22АIII-28×39	1	
				Материал		
				Бетон марки М200	6,2	

Ведомость расхода стали на элемент, кг

Марка элемента	Изделия арматурные								Общий расход
	Арматура класса								
	А-I				А-III				
	ГОСТ 5781-81								
	ф12			Итого	ф22			Итого	
ФII-3А	40,7			40,7	348,4			348,4	389,1

Нач.отд.	Зиновьев		
Н.контр.	Беляев		
Гл.конст.	Беляев		
Рук.гр.	Вокрачко		
Ст.инж.	Кателина		
Ст.техник	Гаврилова		
Вед.инж.	Лыжкова		

У-01-01/80.0-1-07

Фундамент ФII-3А

Стадия	Масса	Масштаб
Р		
Лист	Листов 1	

ПРОЕКТНЫЙ ИНСТИТУТ

Инв.№ подл. | Подпись и дата | Взам.инв.№

12351-01 22

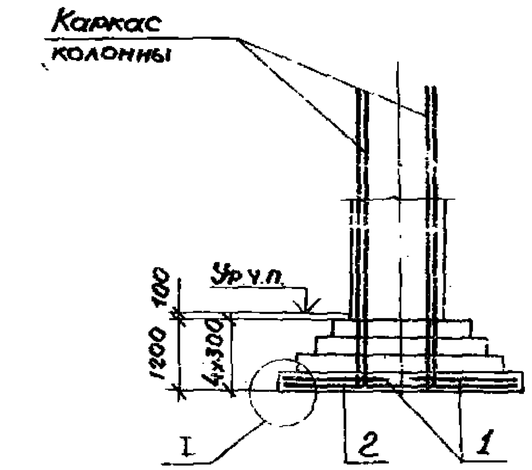

Схема сеток подошвы

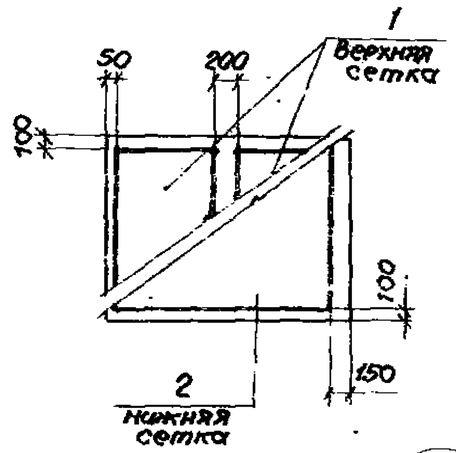

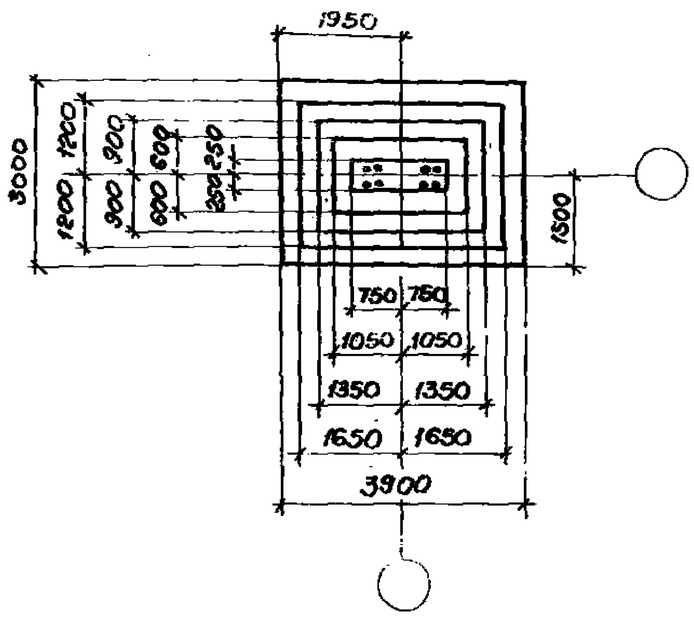

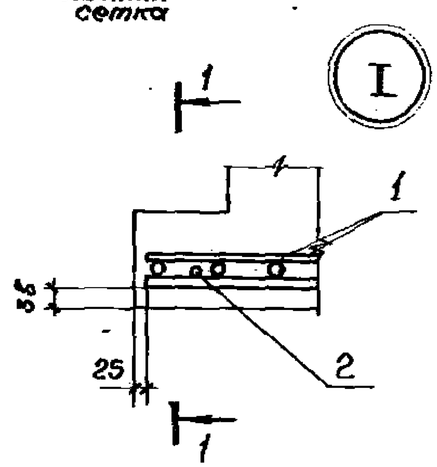

1—1

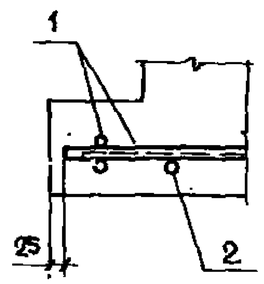

Формат	Зона	Поз.	Обозначение	Наименование	Кол	Примечание
				Документация		
А3			У-01-01/80.0-1-00ПЗ	Пояснительная записка		
				Сборочные единицы		
				Сетка арматурная		
		1	1.410-2 Вып.1 л.106	С (1) 22АIII-18х30	2	
		2	1.410-2 Вып.1 л.209	С 22АIII-28х39	1	
				Материалы		
				Бетон марки 200	8.1	м3

Ведомость расхода стали на элемент, кг

Марка элемента	Изделия арматурные								Общий расход
	Арматура класса								
	А-I				А-III				
	ГОСТ 5781-81								
	ф12			Итого	ф22			Итого	
ФII-3	40.7			40.7	348.4			348.4	389.1

Нач.отд.	Зиновьев		У-01-01/80.0-1-ОВ			
Н.контр.	Беляев		Фундамент ФII-3	Стадия	Масса	Масштаб
Гл.констр.	Беляев			Р		
Рук.гр.	Вокрачко			Лист	Листов 1	
Ст.инж.	Катенина			Проектный институт №1		
Ст.техн.	Гаврилова					
Вед.инж.	Лыжкова					

18351-01 ОВ

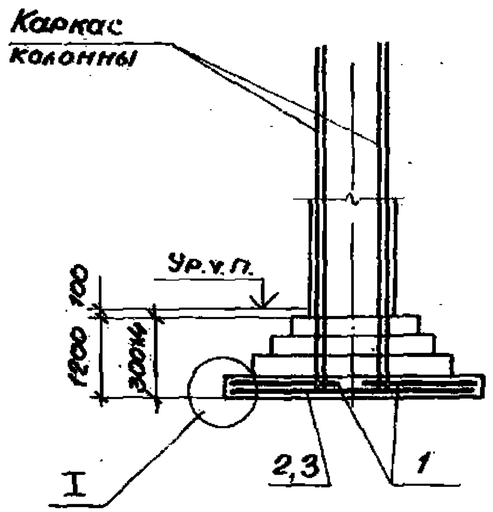

Схема сеток подошвы

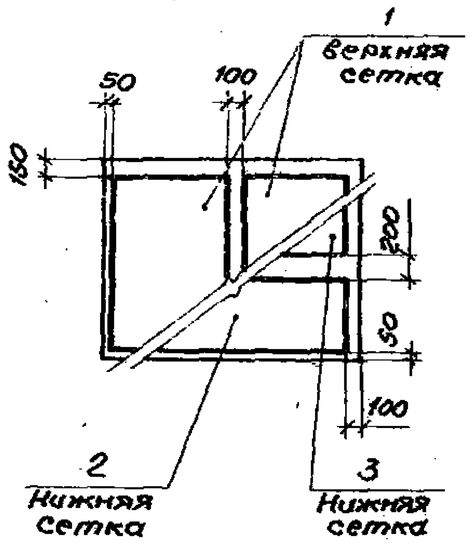

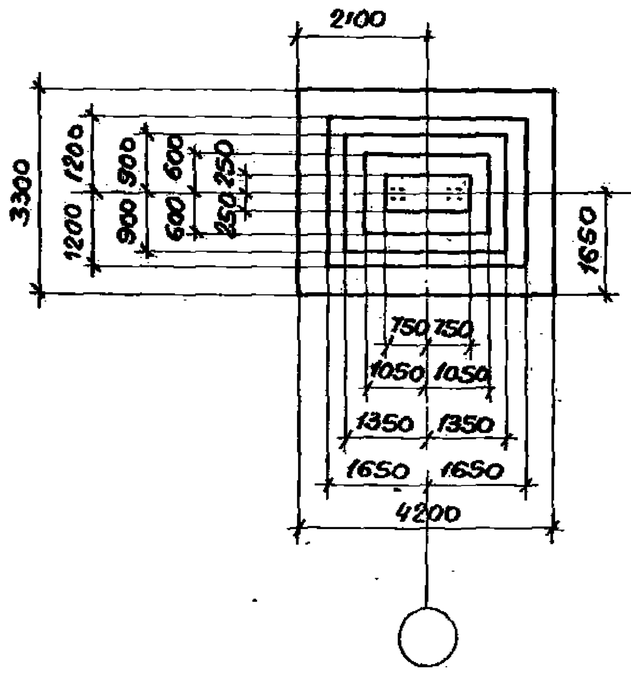

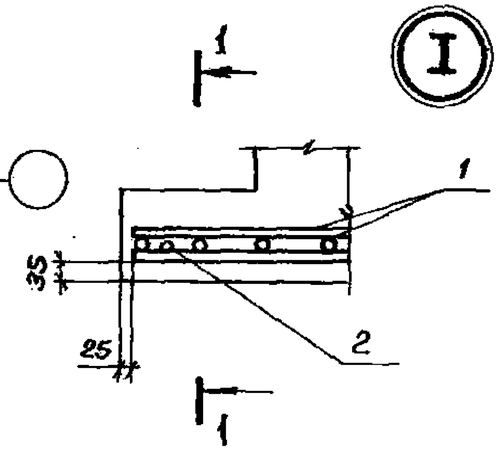

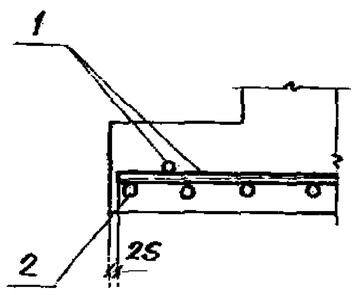

Формат	Зона	Поз.	Обозначение	Наименование	Кол.	Примечание
				Документация		
А3			У-01-01/80.0-1-00ПЗ	Пояснительная записка		
				Сборочные единицы		
				Сетка арматурная		
		1	1.410-2 вып.1 л.127	С 25АIII-20х33	2	
		2	1.410-2 вып.1 л.90	С (1) 22АIII-16х42	1	
		3	1.410-2 вып.1 л.70	С (1) 22АIII-14х42	1	
				Материал		
				Бетон марки М200	8.8	м3

Ведомость расхода стали на элемент.кг

Марка элемента	Изделия арматурные								Общий расход
	Арматура класса								
	А-I				А-III				
	ГОСТ 5781-81								
	ф12			Итого	ф22	ф25		Итого	
ФII-4	46.6			46.6	210.5	275.3		485.8	532.4

Нач.отд.	Зиновьев		У-01-01/80.0-1-09	
Н.контр.	Беляев		Фундамент ФII-4	Стадия: Р; Масса; Масштаб
Гл.констр.	Беляев			Лист; Листов 1
Рук.гр.	Вокрачко			
Ст.инж.	Кателина			Проектный институт № 1
Ст.техник	Гаврилова			
Ведущ.	Лыжкова			

18351-01 24

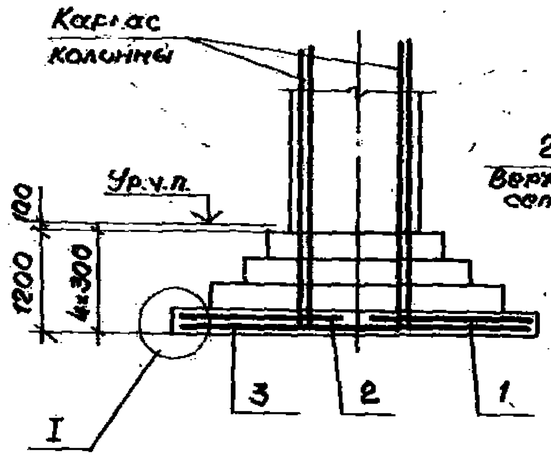

Схема сеток подошвы

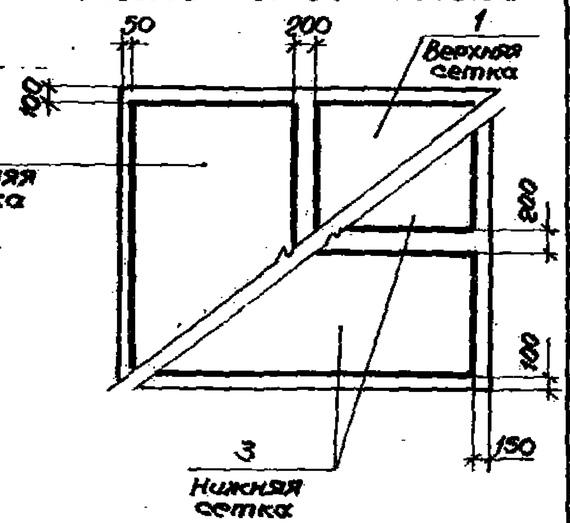

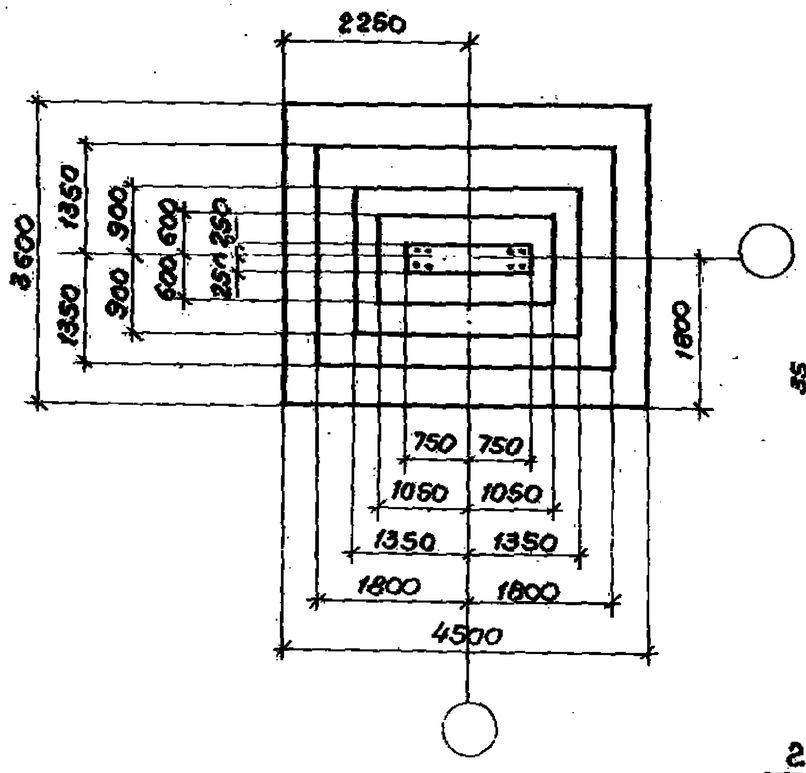

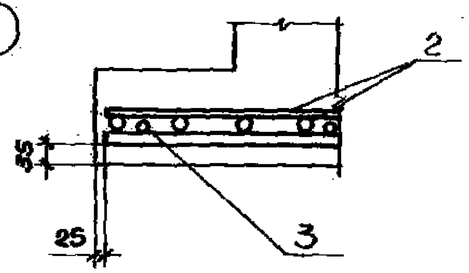

1—1

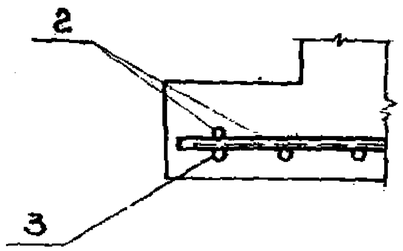

Формат	Зона	Поз.	Обозначение	Наименование	Кол.	Примечание
				Документация		
А3			У-01-01/80.0-1-00ПЗ	Пояснительная записка		
				Сборочные единицы		
				Сетка арматурная		
		1	1.410-2 вып.1 л.148	С(1)25АIII-22×36	1	
		2	1.410-2 вып.1 л.128	С(1)25АIII-20×36	1	
		3	1.410-2 вып.1 л.91	С22АIII-16×45	2	
				Материал		
				Бетон марки М200	10.0	$м^3$

Ведомость расхода стали на элемент, кг

Марка элемента	Изделия арматурные								Общий расход
	Арматура класса								
	А-I				А-III				
	ГОСТ 5781-81								
	ф12	ф14		Итого	ф22	ф25		Итого	
ФII-5	39.4	14.6		54.0	239.1	314.3		553.4	607.4

Нач.отд.	Зиновьев		У-01-01/80.0-1-10				
Н.контр.	Беляев		Фундамент ФII-5	Стадия	Масса	Масштаб	
Гл.констр.	Беляев			Р			
Рук.гр.	Вокрачко			Лист	Листов 1		
Ст.инж.	Котелина			Проектный институт № 1			
Ст.техник	Гаврилова						
Вед.инж.	Лыжкова						

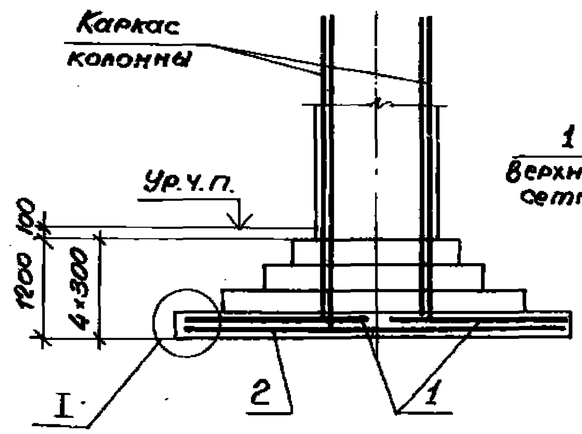

Схема сеток подошвы

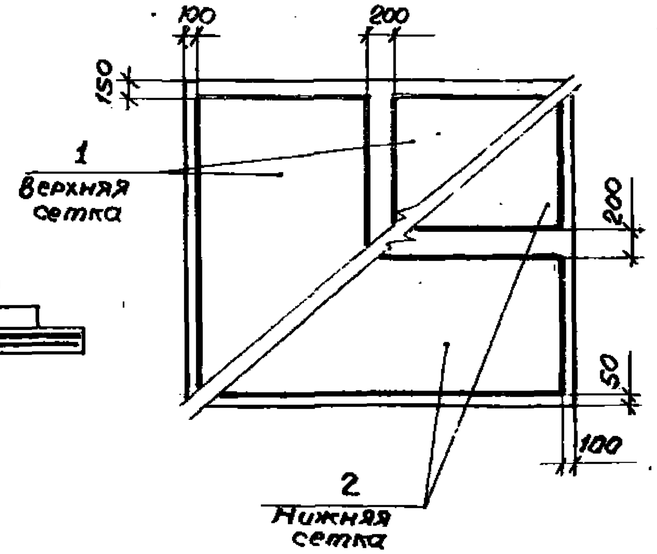

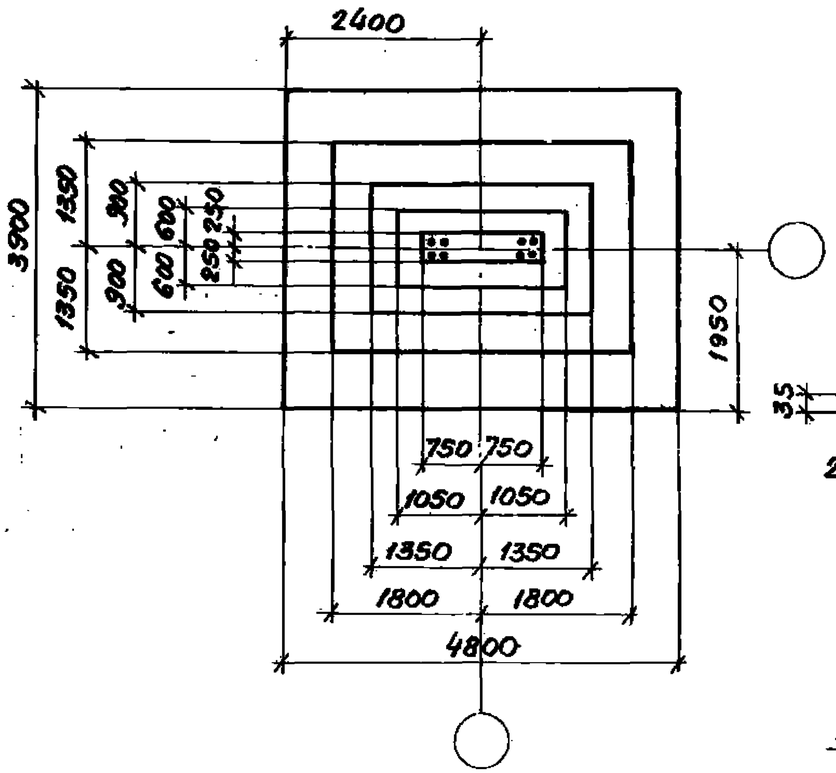

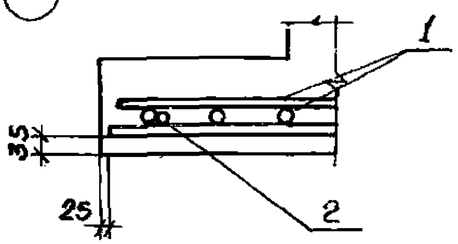

1—1

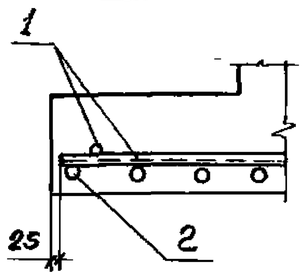

Формат	Зона	Поз.	Обозначение	Наименование	Кол.	Примечание
				Документация		
А3			У-01-01/80.0-1-00ПЗ	Пояснительная записка		
				Сборочные единицы		
				Сетка арматурная		
		1	1.410-2 вып.1 л.149	С 25А III-22×39	2	
		2	1.410-2 вып.1 л.112	С(1)25А III-18×48	2	
				Материал		
				Бетон марки М200	10.8	м³

Ведомость расхода стали на элемент, кг

Марка элемента	Изделия арматурные								Общий расход
	Арматура класса								
	А-I				А-III				
	ГОСТ 5781-81								
	ф12			Итого	ф25			Итого	
Ф II-6	60.8			60.8	721.5			721.5	782.3

Нач.отд.	Зиновьев	
Н.контр.	Беляев	
Гл.констр.	Беляев	
Рук.гр.	Вокрачко	
Ст.инж.	Кателина	
Ст.техник	Габрилова	
Вед.инж.	Лыжкова	

У-01-01/80.0-1 — 11

Фундамент ФII-6

Стадия	Масса	Масштаб
Р		
Лист	Листов 1	

ПРОЕКТНЫЙ ИНСТИТУТ №1

Инв.№ подл. | Подпись и дата | Взам. инв.№

3351-01

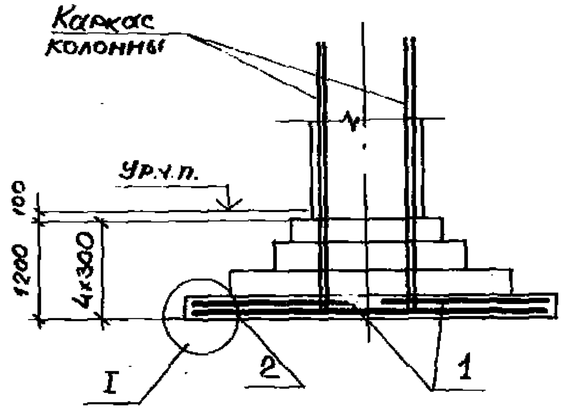

Схема сеток подошвы

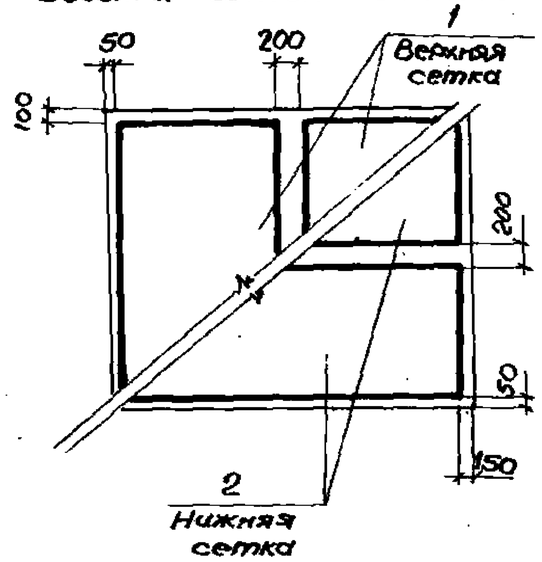

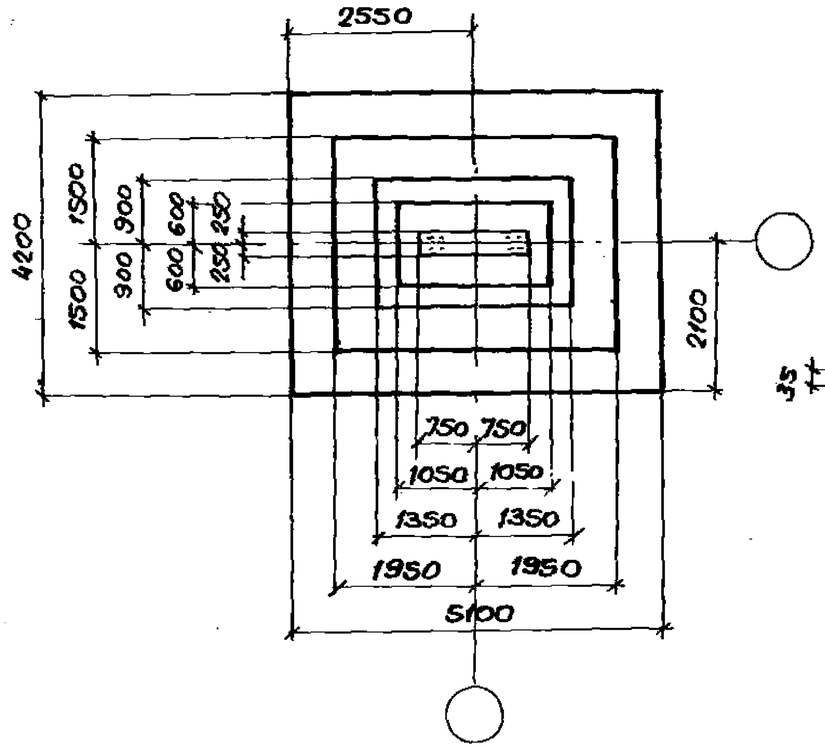

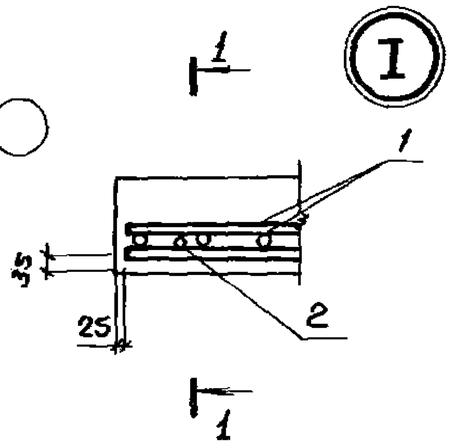

1 – 1

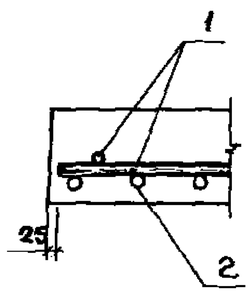

Формат	Зона	Поз.	Обозначение	Наименование	Кол.	Примеч.
				Документация		
А3			У-01-01/80.0-1-ОПЗ	Пояснительная записка		
				Сборочные единицы		
				Сетка арматурная		
		1	1.410-2 Вып.1 л. 170	С(I) 25АIII-24х42	2	
		2	1.410-2 Вып.1 л 133	С 25АIII-20х51	2	
				Материал		
				Бетон марки М200	12.2	м³

Ведомость расхода стали на элемент, кг

Марка элемента	Изделия арматурные								Общий расход
	Арматура класса								
	А-I				А-III				
	ГОСТ 5781-81								
	ф12			Итого	ф25			Итого	
ФII-7	71.9			71.9	843.2			843.2	915.1

Нач.отд.	Зиновьев	
Н.контр.	Беляев	
Гл.конст.	Беляев	
Рук.гр.	Вокрачко	
Ст.инж.	Котелина	
Ст.техник	Ревролова	
Вед.инж.	Лыжкова	

У-01-01/80. 0-1 – 12

Фундамент ФII-7

Стадия	Масса	Масштаб
Р		
Лист	Листов 1	

ПРОЕКТНЫЙ ИНСТИТУТ

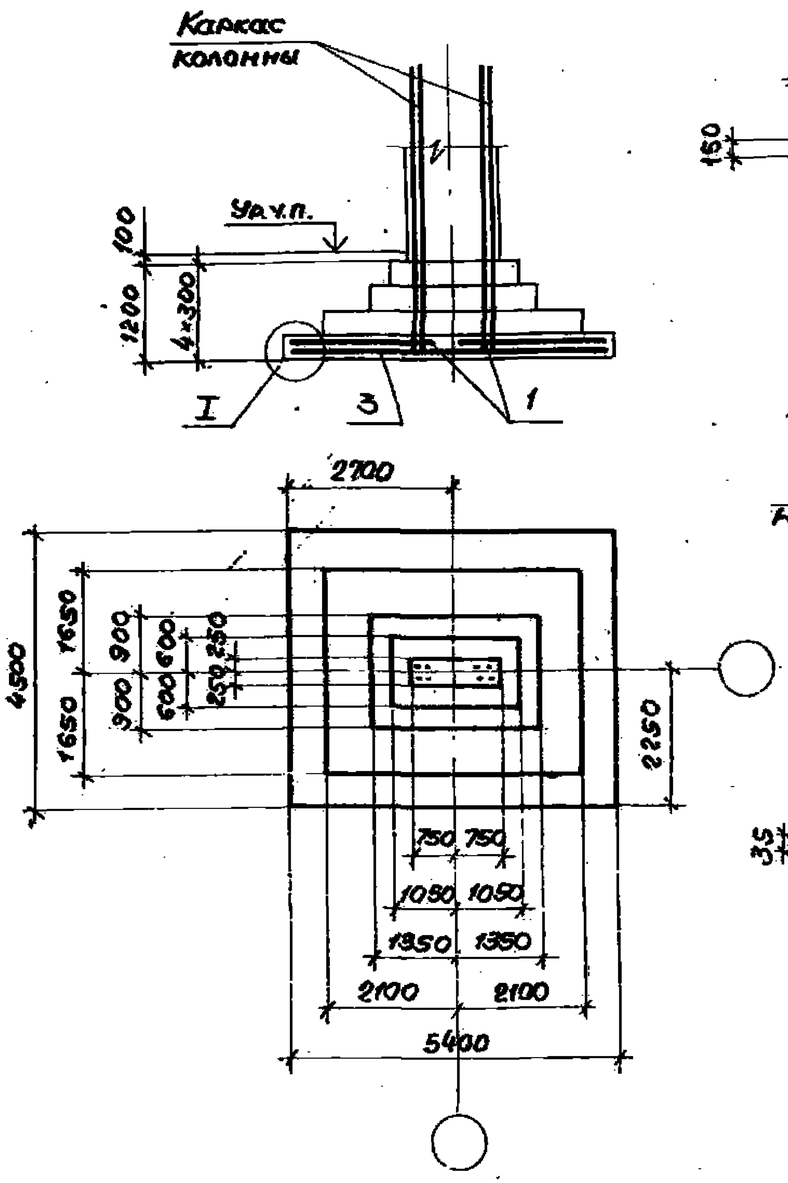

Схема сеток подошвы

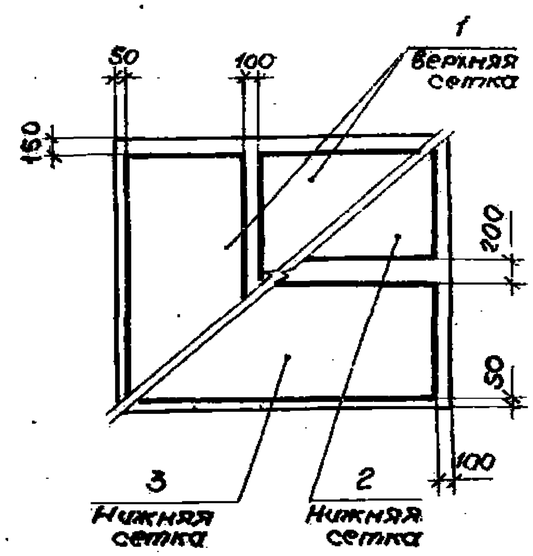

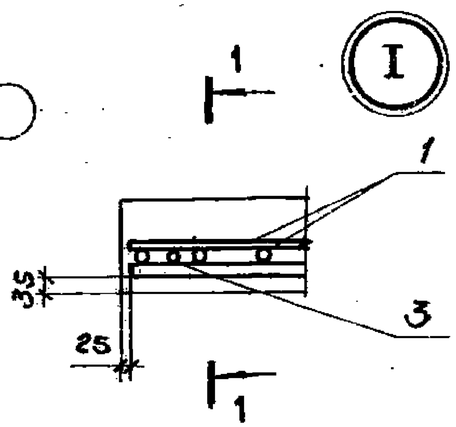

1 — 1

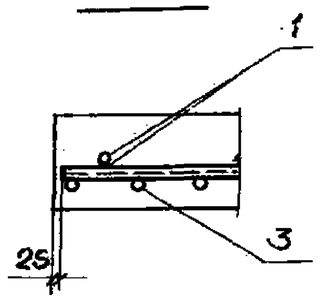

Формат	Зона	Поз.	Обозначение	Наименование	Кол.	Примечание
				Документация		
А3			У-01-01/80.0-1-00ПЗ	Пояснительная записка		
				Сборочные единицы		
				Сетка арматурная		
		1	1.410-2 вып.1 л.191	С25А$\overline{III}$-26×45	2	
		2	1.410-2 вып.1 л.134	С(1)25А$\overline{III}$-20×54	1	
		3	1.410-2 вып.1 л.154	С(1)25А$\overline{III}$-22×54	1	
				Материал		
				Бетон марки М200	13.7	м³

Ведомость расхода стали на элемент, кг

Марка элемента	Изделия арматурные								Общий расход
	Арматура класса								
	А-I				А-$\overline{III}$				
	ГОСТ 5781-81								
	ф12			Итого	ф25			Итого	
Ф$\overline{II}$-8	79.6			79.6	953.5			953.5	1033.1

Нач.отд.	Зиновьев		
Н.контр.	Беляев		
Гл.констр.	Беляев		
Рук.гр.	Вокрачко		
Ст.инж.	Кателина		
Ст.техник	Габриелова		
Ведущ.	Лыжкова		

У-01-01/80.0-1 - 13

Фундамент Ф$\overline{II}$-8

Стадия	Масса	Масштаб
Р		
Лист	Листов 1	

Проектный институт №1

Инв.№ подл. | Подпись и дата | Взам.инв.№

18351-01 2Я

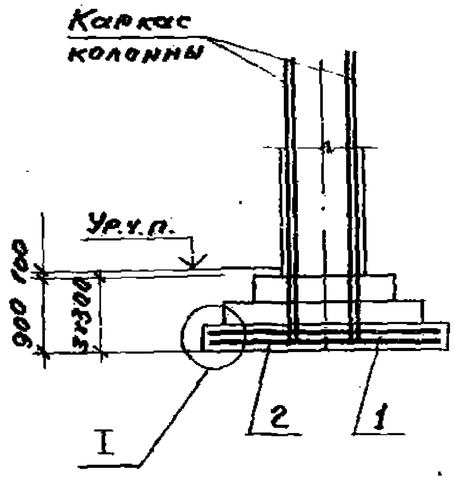

Схема сеток подошвы

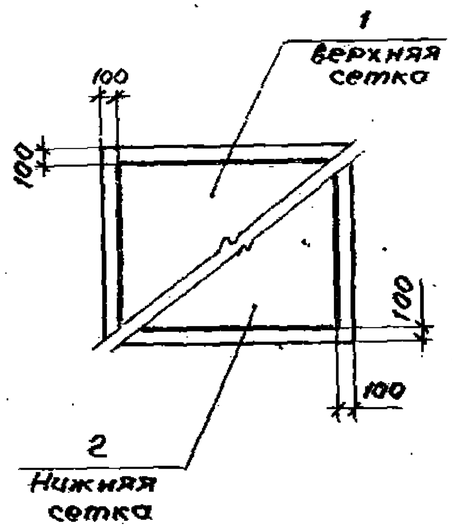

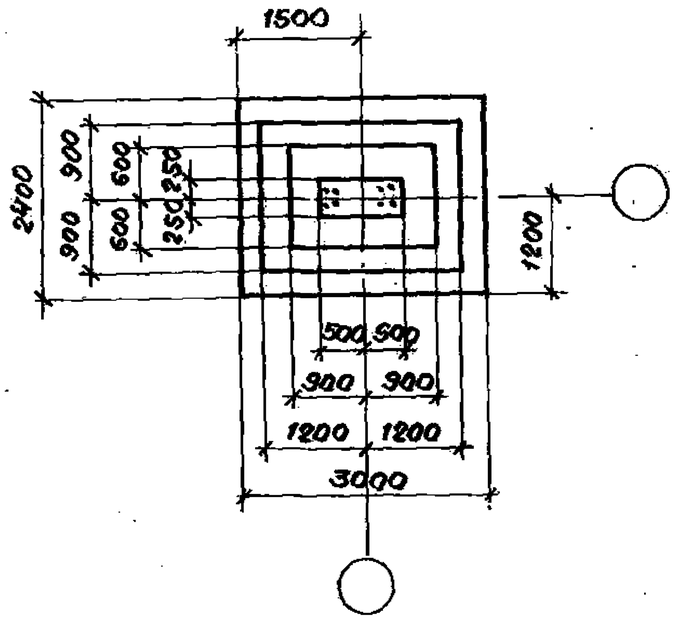

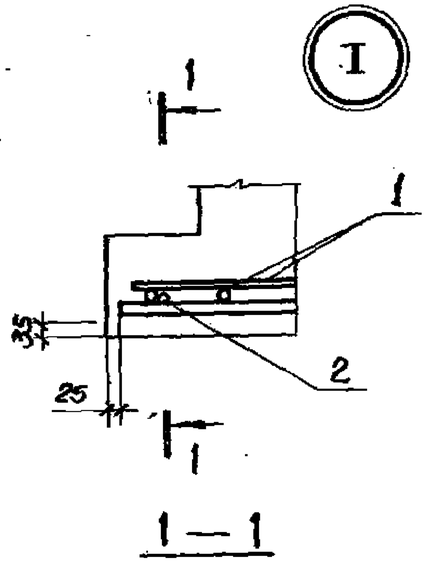

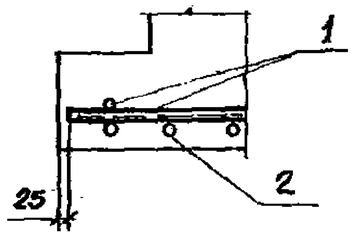

Формат	Зона	Поз.	Обозначение	Наименование	Кол.	Примечание
				Документация		
А3			У-01-01/80.0-1-ОПЗ	Пояснительная записка		
				Сборочные единицы		
				Сетка арматурная		
		1	1.410-2 вып.1 л.204	С(1)20АIII-28х24	1	
		2	1.410-2 вып.1 л.146	С(1)20АIII-22х30	1	
				Материал		
				Бетон марки М200	4,1	м³

Ведомость расхода стали на элемент, кг

Марка элемента	Изделия арматурные								Общий расход
	Арматура класса								
	А-I				А-III				
	ГОСТ 5781-81								
	ф12			Итого	ф20			Итого	
ФIII-1А	29,2			29,2	174,2			174,2	203,4

Нач.отд	Зиновьев		
Н.контр	Беляев		
Гл.констр	Беляев		
Рук.гр.	Вокрачко		
Ст.инж.	Котелина		
Ст.техник	Гаврилова		
Вед.инж	Лыжкова		

У-01-01/80.0-1 — 14

Фундамент ФIII-1А

Стадия	Масса	Масштаб
Р		
Лист	Листов 1	

Проектный институт №1

18351-01 29

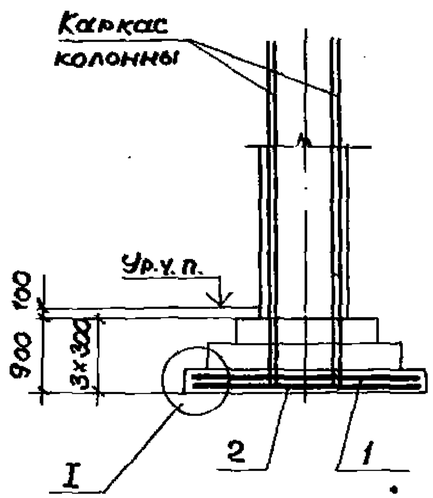

Схема сеток подошвы

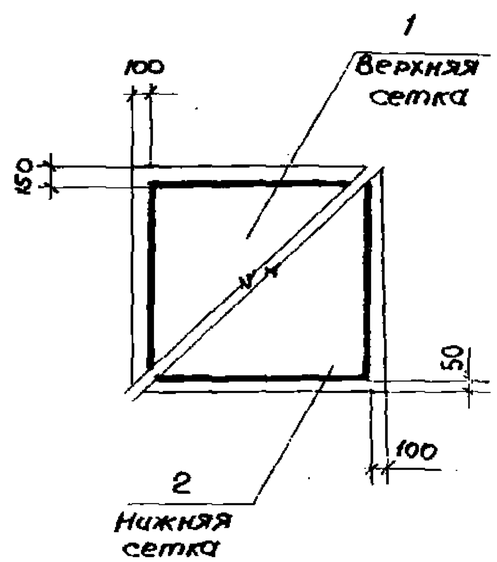

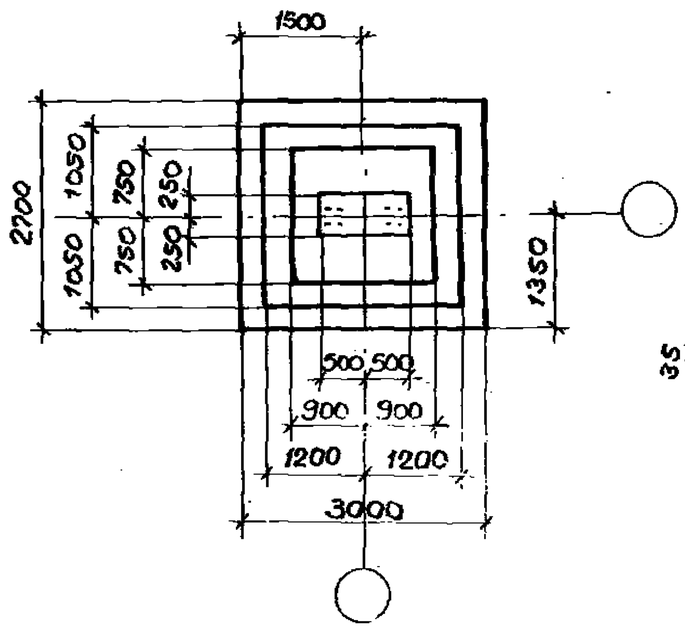

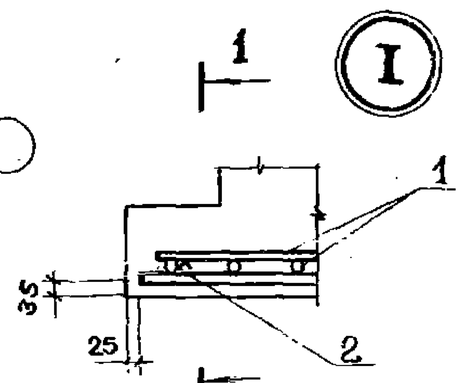

1 — 1

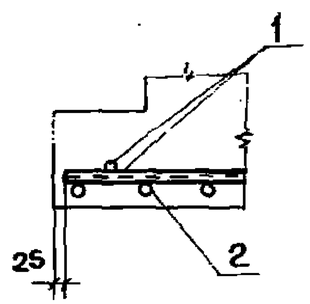

Формат	Зона	Поз.	Обозначение	Наименование	Кол.	Примечание
				Документация		
А3			У-01-01/80. 0-1-00ПЗ	Пояснительная записка		
				Сборочные единицы		
				Сетка арматурная		
		1	1.410-2 Вып.1 л.205	С 18АIII-28×27	1	
		2	1.410-2 Вып.1 л.186	С (1) 20АIII-26×30	1	
				Материал		
				Бетон марки М200	48	м³

Ведомость расхода стали на элемент, кг

Марка элемента	Изделия арматурные								Общий расход
	Арматура класса								
	А-I				А-III				
	ГОСТ 5781-81								
	ф10	ф12		Итого	~18	ф20		Итого	
ФIII-2А	11.4	12.6		24.0	82,5	98.0		180.5	204.5

Нач. отд.	Зиновьев		
Н.контр.	Беляев		
Гл. констр.	Беляев		
Рук. гр.	Вокрачко		
Ст. инж.	Кателина		
Ст. техник	Гаврилова		
Вед. инж.	Лыжкова		

У-01-01/80. 0-1 – 15

Фундамент ФIII-2А

Стадия	Масса	Масштаб
Р		
Лист	Листов 1	

ПРОЕКТНЫЙ ИНСТИТУТ

Инв.№ подл. | Подпись и дата | Взам. инв.№

18251-01 30

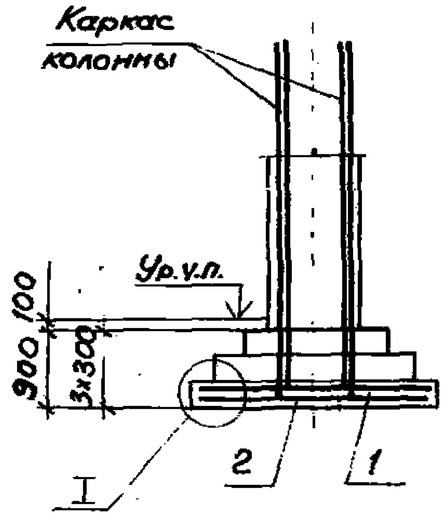

Схема сеток подошвы

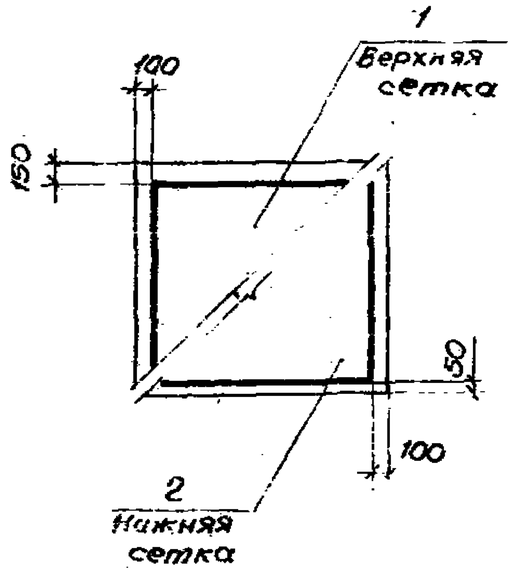

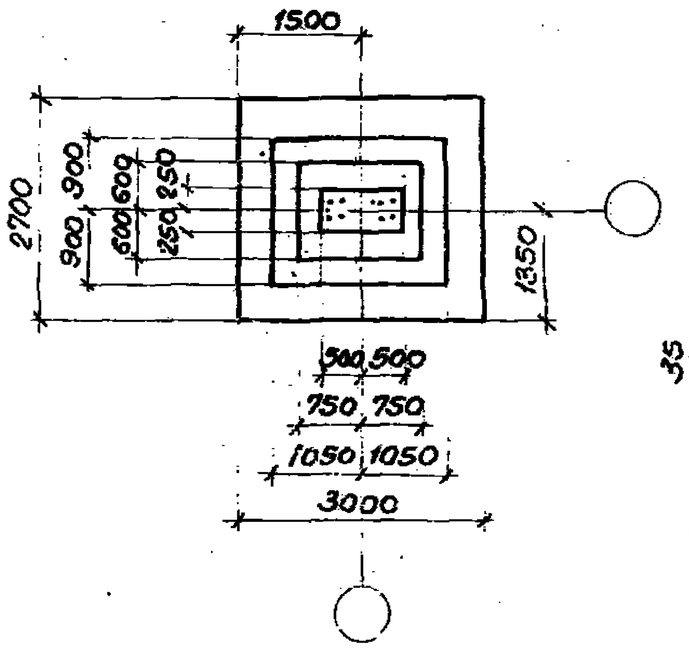

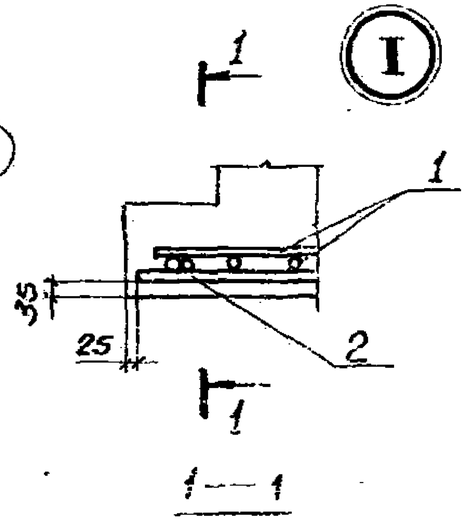

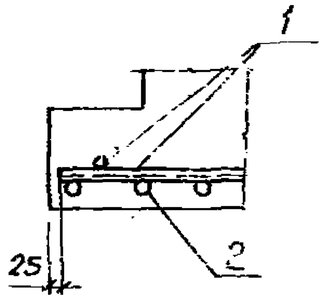

Формат	Зона	Поз	Обозначение	Наименование	Кол	Примечание
				Документация		
А3			У-01-01/80.0-1-00ПЗ	Пояснительная записка		
				Сборочные единицы		
				Сетка арматурная		
		1	1.410-2 вып.1 л.205	С 25АIII-28х27	1	
		2	1.410-2 вып.1 л.186	С(1) 22АIII-26х30	1	
				Материал		
				Бетон марки М200	4.3	

Ведомость расхода стали на элемент, кг

Марка элемента	Изделия арматурные								Общий расход
	Арматура классов								
	А-I				А-III				
	ГОСТ 5781-81								
	ф12			Итого	ф22	ф25		Итого	
ФIII-2	29.1			29.1	123.2	153.1		276.3	305.4

Нач.отд.	Зиновьев		У-01-01/80.0-1-16	
Н.контр.	Беляев		Фундамент ФIII-2	Стадия: Р; Масса; Масштаб
Гл.контр.	Беляев			Лист; Листов 1
Рук.гр.	Вокрачко			ПРОЕКТНЫЙ ИНСТИТУТ№1
Ст.инж.	Кателина			
Ст.техн.	Габрилова			
Вед.инж.	Лыжкова			

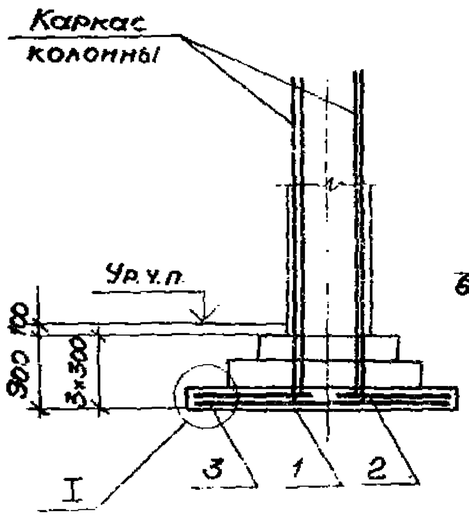

Схема сеток подошвы

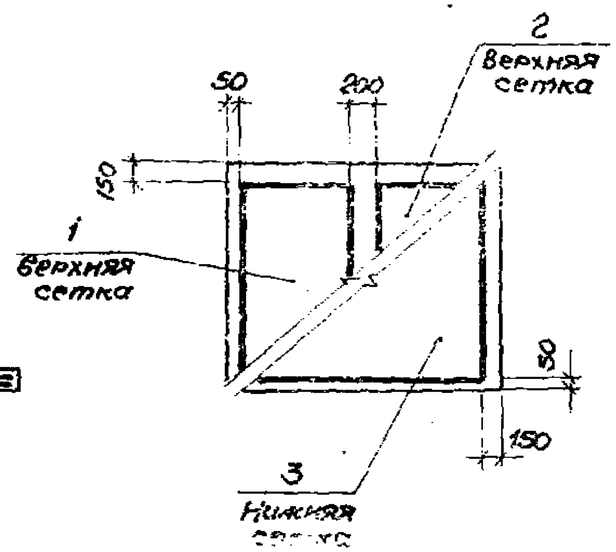

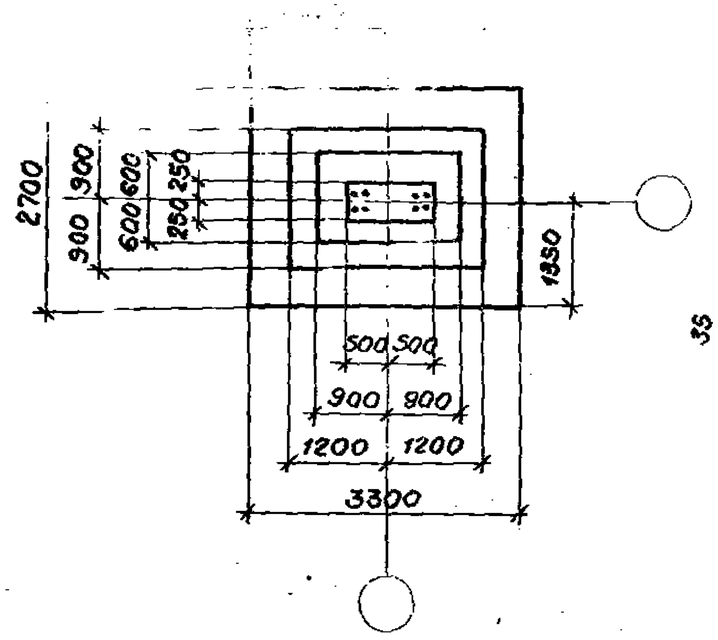

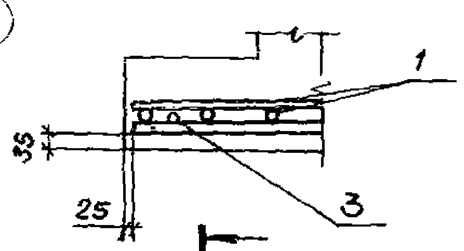

1 — 1

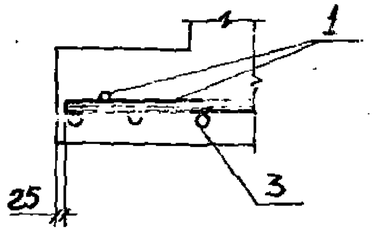

Формат	Зона	Поз.	Обозначение	Наименование	Кол.	Примечание
				Документация		
А3			У-01-01/80.0-1-00ПЗ	Пояснительная записка		
				Сборочные единицы		
				Сетка арматурная		
		1	1.410-2 вып.1 л.65	С 20АIII-14×27	1	
		2	1.410-2 вып.1 л.85	С 20АIII-16×27	1	
		3	1.410-2 вып.1 л.187	С 20АIII-26×33	1	
				Материал		
				Бетон марки М200	4,6	м³

Ведомость расхода стали на элемент, кг

Марка элемента	Изделия арматурные								Общий расход
	Арматура класса								
	А-I				А-III				
	ГОСТ 5781-81								
	ф12			Итого	ф20			Итого	
ФIII-3А	27.9			27.9	223.3			223.3	251.2

Нач.отд.	Зиновьев		
Н.контр.	Беляев		
Гл.конст.	Беляев		
Рук.гр.	Вокрачко		
Ст.инж.	Кагелина		
Ст.техник	Габрилова		
Вед.инж.	Лыжкова		

У-01-01/80.0-1-17

Фундамент ФIII-3А

Стадия	Масса	Масшт
Р		
Лист	Листов 1	

Проектный институт

Инв.№ подл. | Подпись и дата | Взам.инв.№

Схема сеток подошвы.

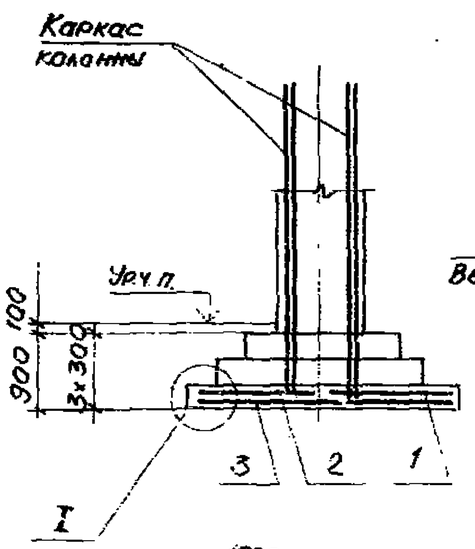

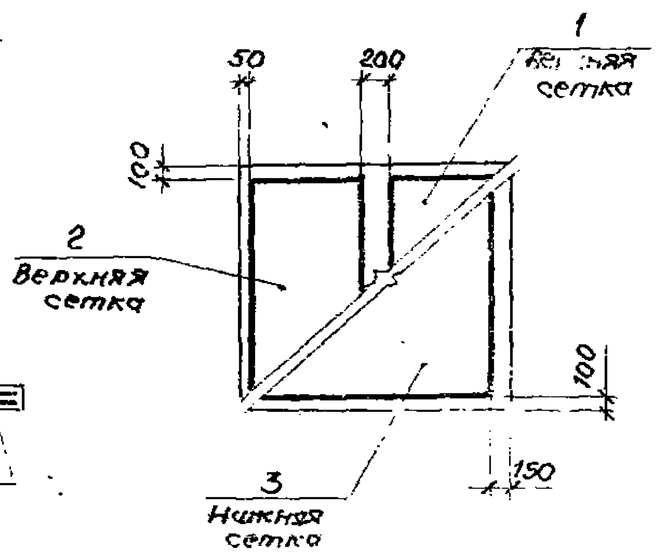

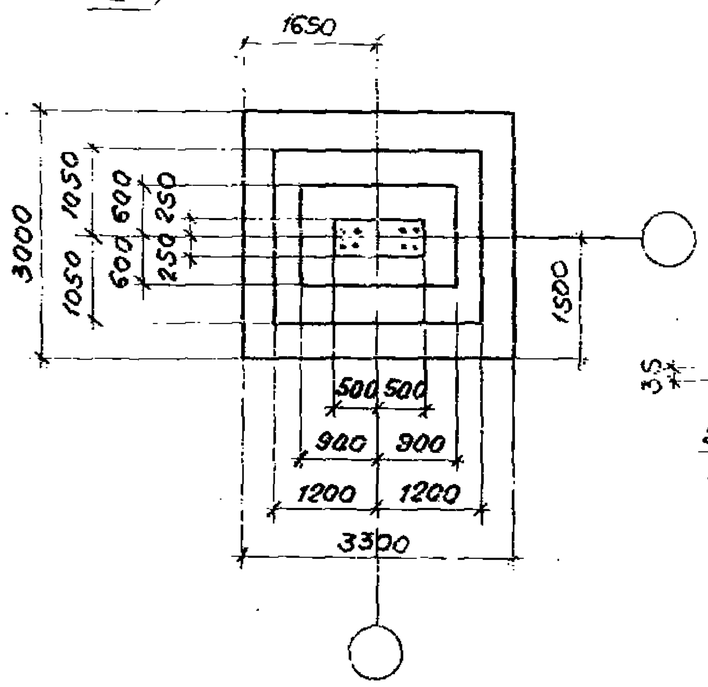

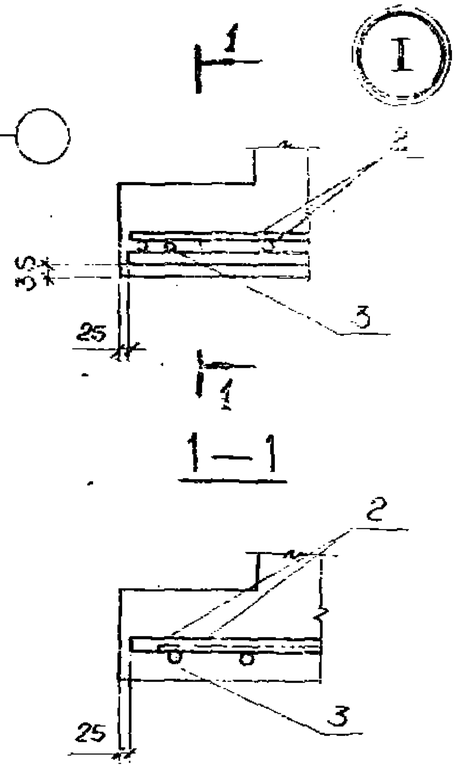

Формат	Зона	Поз.	Обозначение	Наименование	Кол.	Примечание
				Документация		
А3			У-01-01/80.0-1-00 ПЗ	Пояснительная записка		
				Сборочные единицы		
				Сетка арматурная		
		1	1.410-2 Вып.1 л.86	С(1)25АIII-16х30	1	
		2	1.410-2 Вып.1 л.66	С(1)25АIII-14х30	1	
		3	1.410-2 Вып.1 л.207	С22АIII-28х35	1	
				Материал		
				Бетон марки М200	5,1	$м^3$

Ведомость расхода стали на элемент, кг

Марка элемента	Изделия арматурные								Общий расход
	Арматура класса								
	А-I				А-III				
	ГОСТ 5781-81								
	ф12			Итого	ф22	ф25		Итого	
ФIII-4	34,5			34,5	145,5	193,1		338,6	373,1

Нач.отд	Зиновьев		
Н.контр.	Беляев		
Гл.конст.	Беляев		
Рук.гр.	Вокрачко		
Ст.инж.	Кателина		
Ст.техник	Гаврилова		
Вед.инж.	Лыжкова		

У-01-01/80.0-1-18

Фундамент ФIII-4

Стадия	Масса	Масштаб
Р		
Лист	Листов 1	

ПРОЕКТНЫЙ ИНСТИТУТ №1

18351-01 33

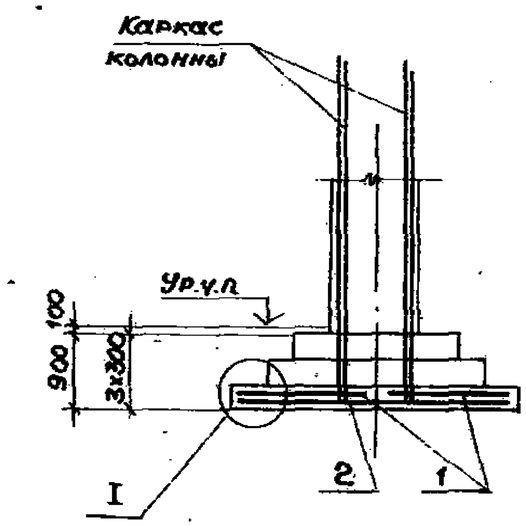

Схема сеток подошвы

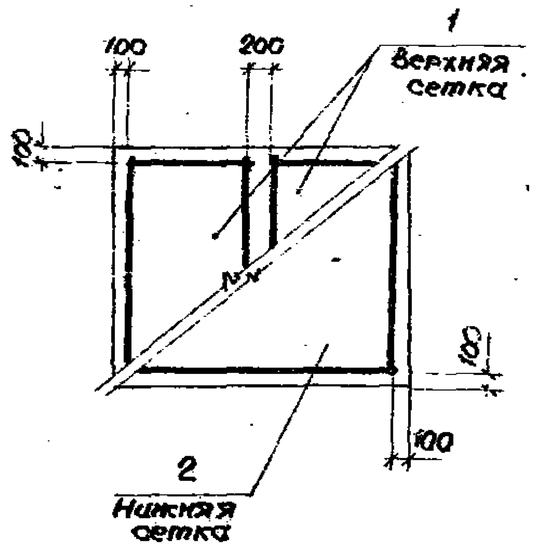

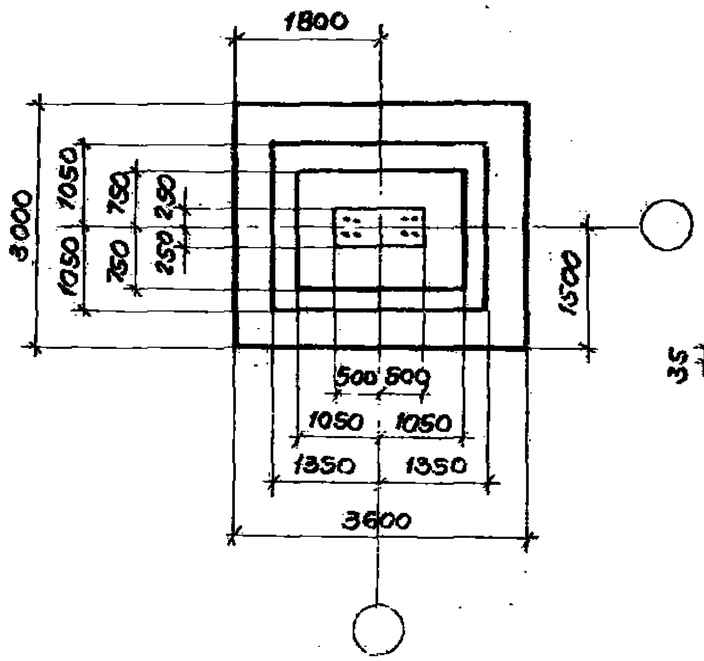

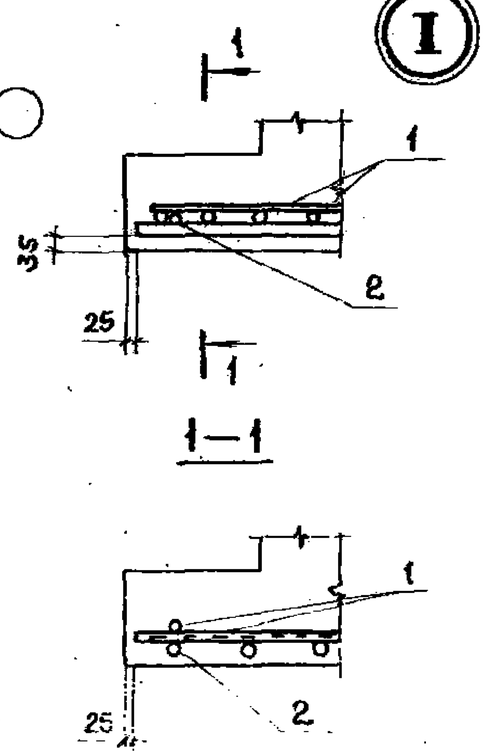

Формат	Зона	Поз.	Обозначение	Наименование	Кол.	Примечание
				Документация		
А3			У-01-01/80. 0-1-00ПЗ	Пояснительная записка		
				Сборочные единицы		
				Сетка арматурная		
		1	1.410-2 вып. 1 л.86	С(1)20АIII-16х30	2	
		2	1.410-2 вып. 1 л.208	С(1)22АIII-28х36	1	
				Материал		
				Бетон марки М200	5,9	м³

Ведомость расхода стали на элемент, кг

Марка элемента	Изделия арматурные								Общий расход
	Арматура класса								
	А-I				А-III				
	ГОСТ 5781-81								
	ф12			Итого	ф20	ф22		Итого	
Ф III-5А	40.8			40.8	130.9	158.9		289.8	330.6

Нач.отд.	Зиновьев		
Н.контр.	Беляев		
Гл.конст.	Бетяев		
Рук.гр.	Вокрачко		
Ст.инж.	Кателина		
Ст.технол.	Гаврилова		
Вед.инж.	Лыжкова		

У-01-01/80. 0-1-19

Фундамент ФIII-5А

Стадия	Масса	Масштаб
Р		
Лист	Листов 1	

ПРОЕКТНЫЙ ИНСТИТУТ

Инв.№ подл. | Подпись и дата | Взам.инв.№

18351-01 34

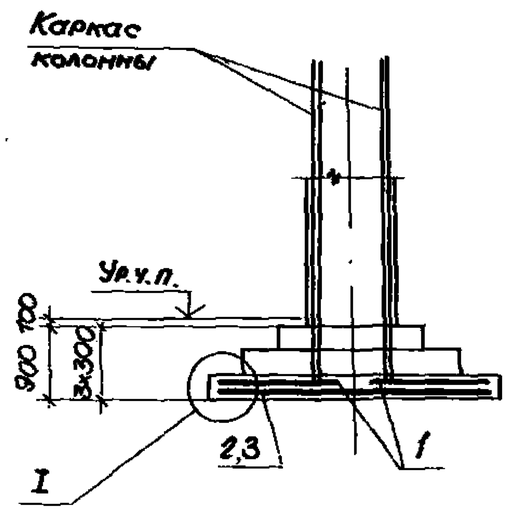

Схема сеток подошвы

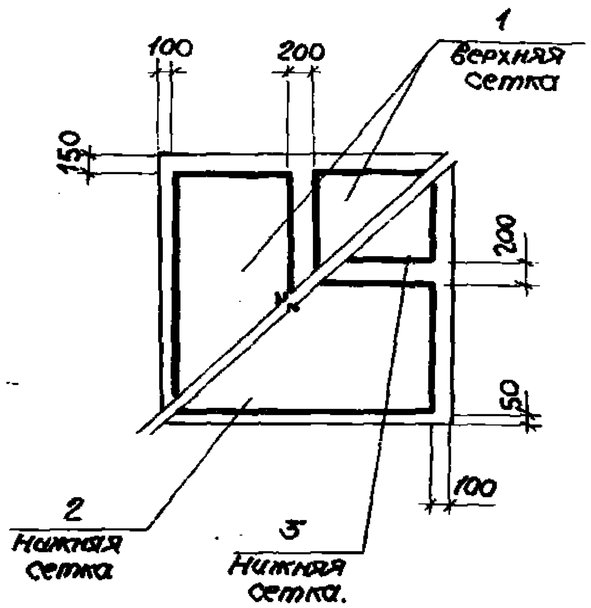

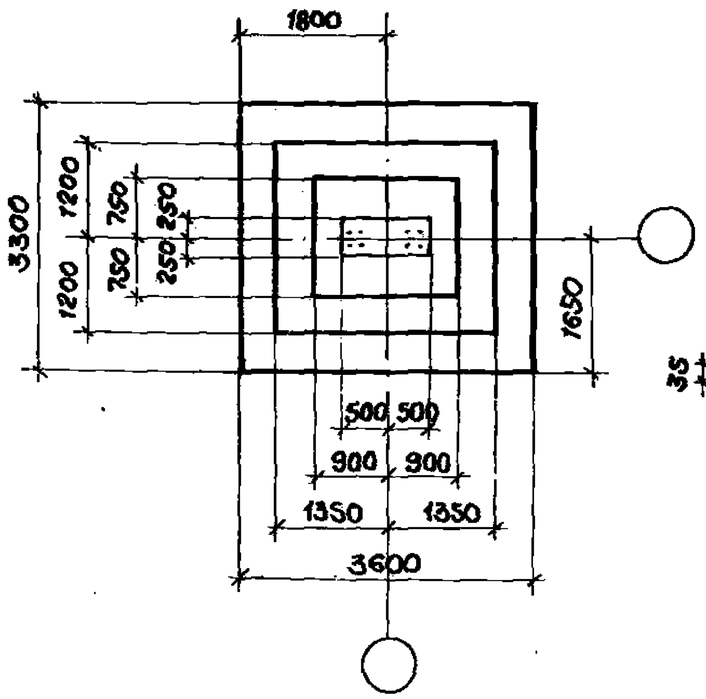

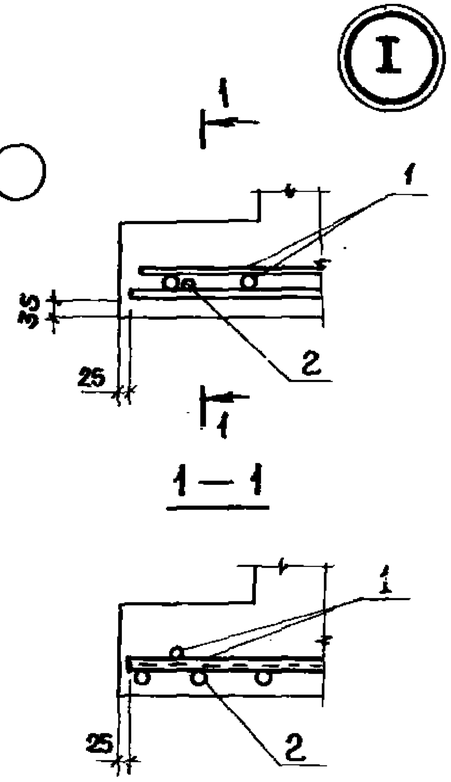

1 — 1

Формат	Зона	Поз.	Обозначение	Наименование	Кол.	Примеч.
				Документация		
А3			У-01-01/80. 0-1-00ПЗ	Пояснительная записка		
				Сборочные единицы		
				Сетка арматурная		
		1	1.410-2 вып.1 л.87	С 25АIII-16×33	2	
		2	1.410-2 вып.1 л.88	С(1)22АIII-16×36	1	
		3	1.410-2 вып.1 л.68	С(1)22АIII-14×36	1	
				Материал		
				Бетон марки М200	6,3	м3

Ведомость расхода стали на элемент, кг

Марка элемента	Изделия арматурные								Общий расход
	Арматура класса								
	А-I				А-III				
	ГОСТ 5781-81								
	ф12			Итого	ф22	ф25		Итого	
ФIII-6	39.6			39.6	95.3	334.6		429.9	469.5

Нач.отд.	Зиновьев		
Н.контр.	Беляев		
Гл.конст.	Беляев		
Рук.гр.	Вокрачко		
Ст.инж.	Катенина		
Ст.техник	Габралова		
Ведущ.инж.	Лыжкова		

У-01-01/80. 0-1-20

Фундамент ФIII-6

Стадия	Масса	Масштаб
Р		
Лист	Листов 1	

ПРОЕКТНЫЙ ИНСТИТУТ №1

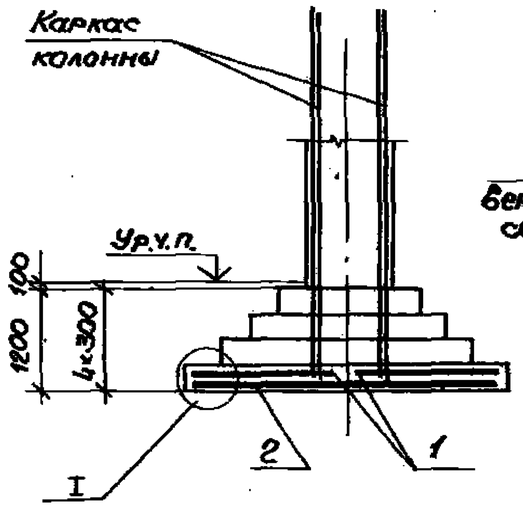

Схема сеток подошвы

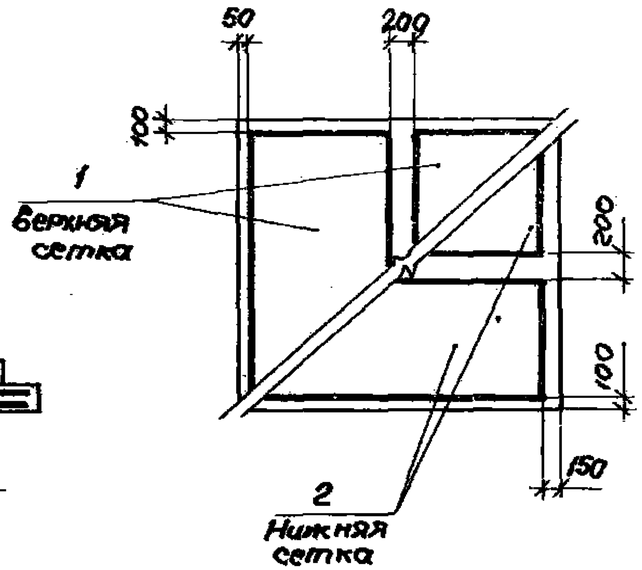

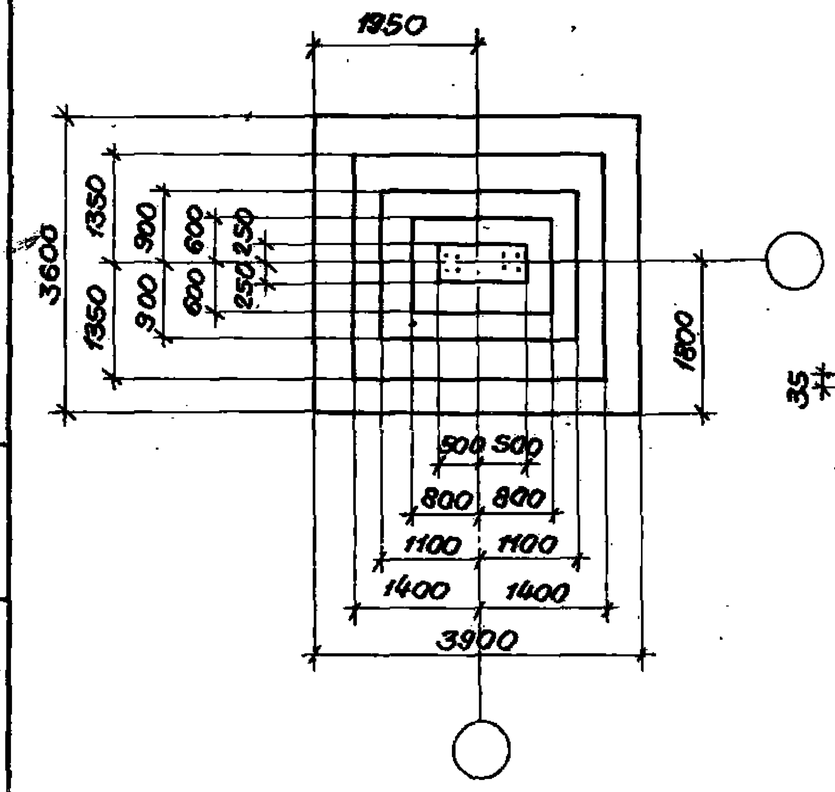

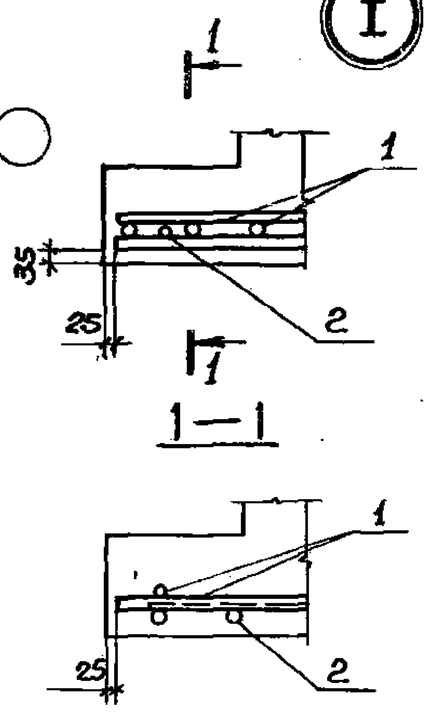

Формат	Зона	Поз.	Обозначение	Наименование	Кол.	Примечание
				Документация		
А3			У-01-01/80.0-1-00ПЗ	Пояснительная записка		
				Сборочные единицы		
				Сетка арматурная		
		1	1.410-2 Вып.1 л.108	С(1) 16АIII-18×36	2	
		2	1.410-2 Вып.1 л.89	С 16 А III-16×39	2	
				Материал		
				Бетон марки М200	8,2	м³

Ведомость расхода стали на элемент, кг

Марка элемента	Изделия арматурные								Общий расход
	Арматура класса								
	А-I				А-III				
	ГОСТ 5781-81								
	ф10			Итого	ф16			Итого	
ФIII-7	32,5			32,5	221,4			221,4	253,9

Нач.отд	Зиновьев		
Н.конт	Беляев		
Гл.конст	Беляев		
Рук.гр.	Вокрачко		
Ст.инж.	Котелина		
Ст.техник	Габриелова		
Вед.инж.	Лежкова		

У-01-01/80.0-1 – 21

Фундамент ФIII-7

Стадия	Масса	Масштаб
Р		
Лист	Листов 1	

Проектный институт №1

Инв.№подл. | Подпись и дата | Взам.инв.№

18351-01 36

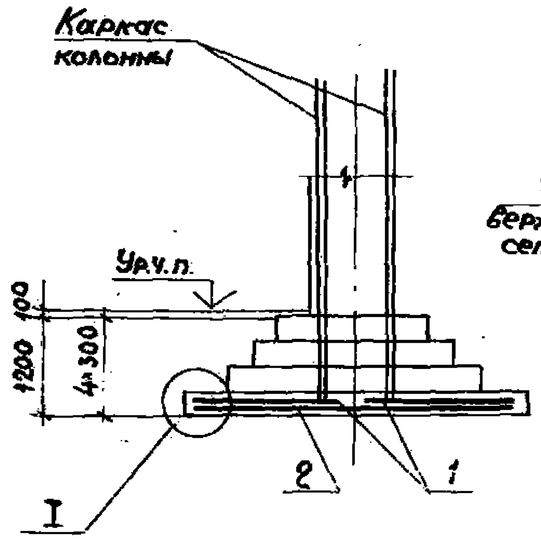

Схема сеток подошвы

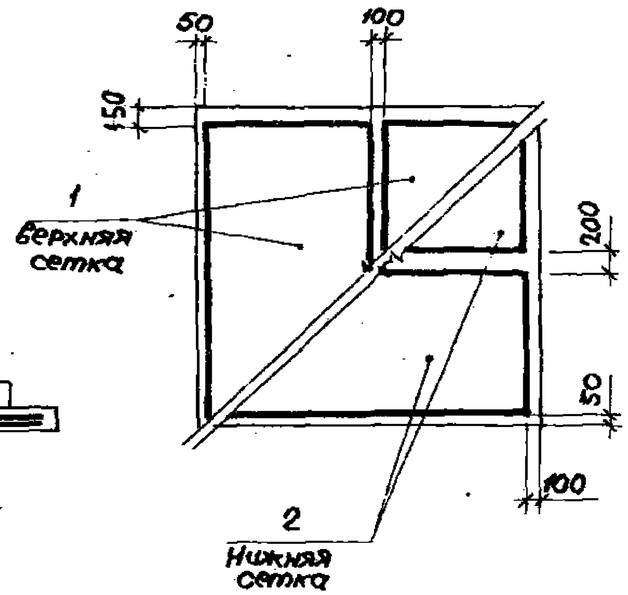

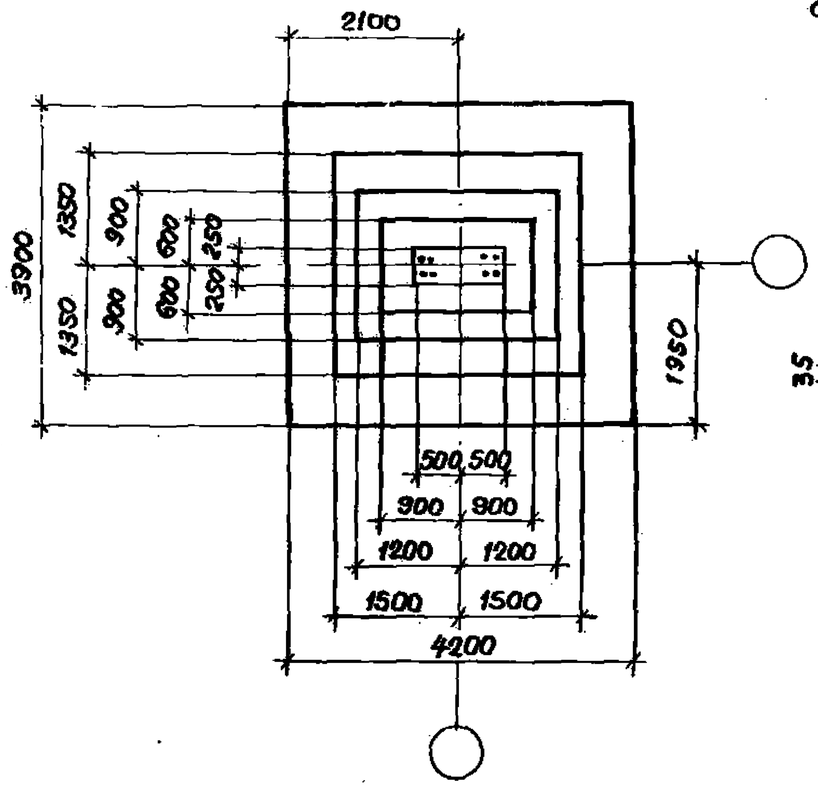

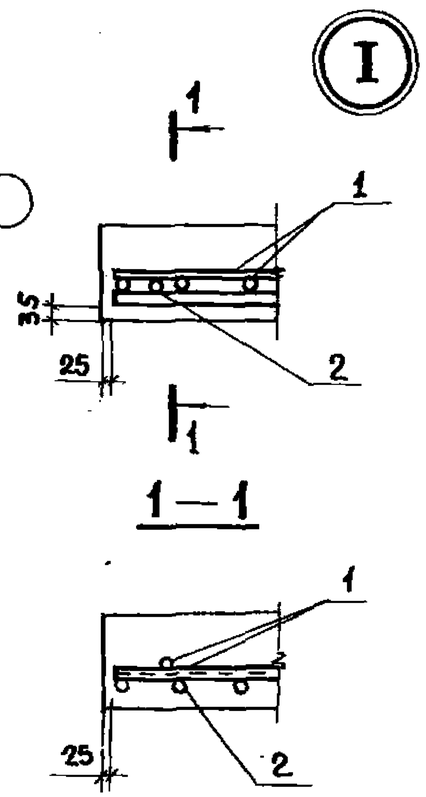

1—1

Формат	Зона	Поз.	Обозначение	Наименование	Кол.	Примечание
				Документация		
А3			У-01-01/80. 0-1-00ПЗ	Пояснительная записка		
				Сборочные единицы		
				Сетка арматурная.		
		1	1.410-2 вып.1 л.129	С 22АIII-20×39	2	
		2	1.410-2 вып.1 л.110	С(1) 20АIII-18×42	2	
				Материал		
				Бетон марки М200	9.3	м³

Ведомость расхода стали на элемент, кг

Марка элемента	Изделия арматурные								Общий расход
	Арматура класса								
	А-I				А-III				
	ГОСТ 5781-81								
	ф12			Итого	ф20	ф22		Итого	
Ф III-8	55.1			55,1	204.7	252.7		457.4	512.5

Нач.отд	Зиновьев		
Н.контр	Беляев		
Гл.конст	Беляев		
Рук.гр.	Вокрачко		
Ст.инж	Котелина		
Ст.техник	Гаврилова		
Вед.инж	Лыжкова		

У-01-01/80. 0-1-22

Фундамент ФIII-8

Стадия	Масса	Масштаб
Р		
Лист	Листов 1	

ПРОЕКТНЫЙ ИНСТИТУТ

Схема сеток подошвы

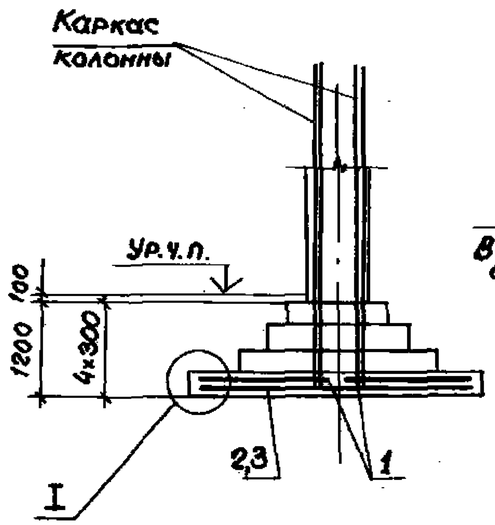

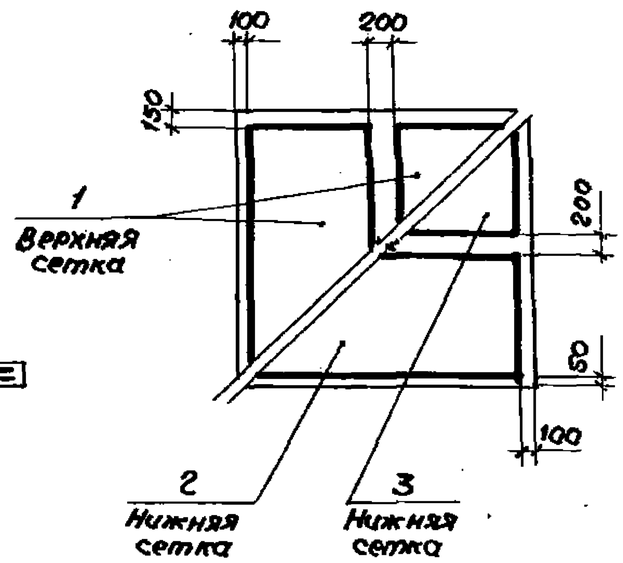

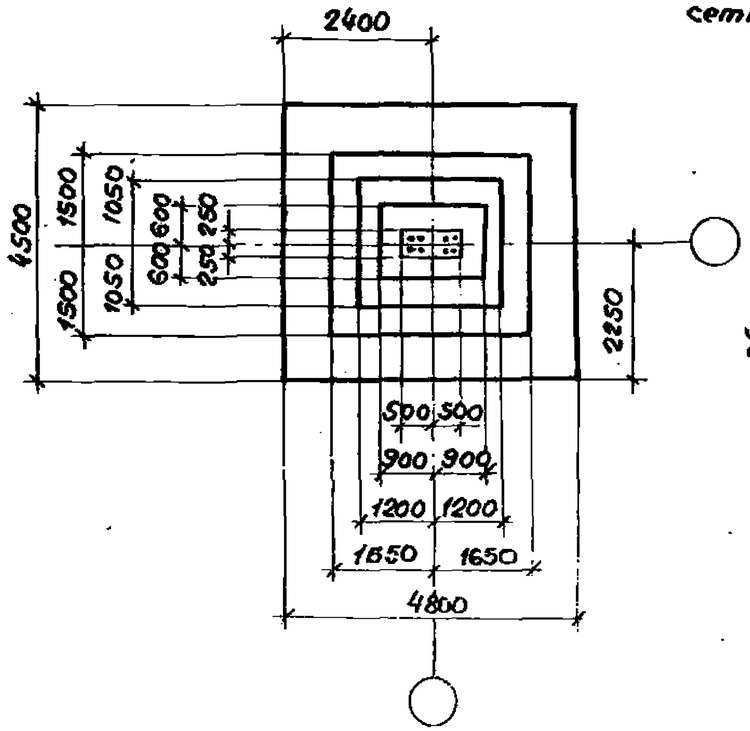

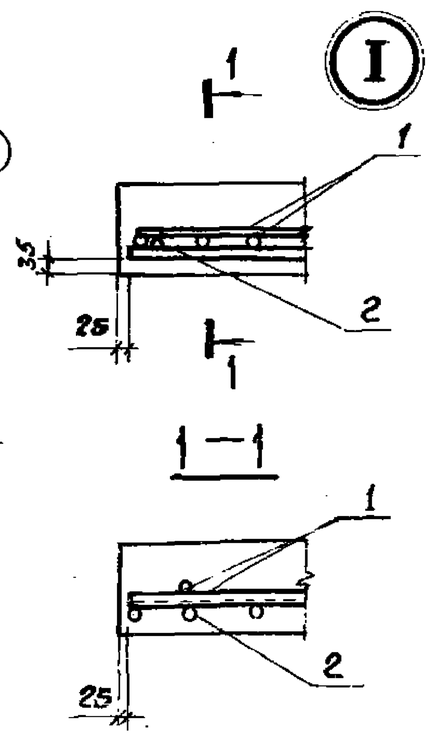

1—1

Формат	Зона	Поз.	Обозначение	Наименование	Кол.	Примечание
				Документация		
А3			У-01-01/80 0-1-00ПЗ	Пояснительная записка		
				Сборочные единицы		
				Сетка арматурная		
		1	1.410-2 вып.1 л.151	С 22АIII - 22×45	2	
		2	1.410-2 вып.1 л.152	С(1) 22АIII-22×48	1	
		3	1.410-2 вып.1 л.132	С(1) 22АIII-20×48	1	
				Материал		
				Бетон марки М200	11.6	м³

Ведомость расхода стали на элемент, кг

Марка элемента	Изделия арматурные								Общий расход
	Арматура классов								
	А-I				А-III				
	ГОСТ 5781-81								
	ф12			Итого	ф22			Итого	
ФIII-9	70.1			70.1	644.6			644.6	714.7

Нач.отд.	Зиновьев		
Н.контр.	Беляев		
Гл.констр.	Беляев		
Рук.гр.	Вокрачко		
Ст.инж.	Кателина		
Ст.техник	Гаврилова		
Вед.инж.	Лыжкова		

У-01-01/80.0-1 – 23

Фундамент ФIII-9

Стадия	Масса	Масштаб
Р		
Лист	Листов 1	

ПРОЕКТНЫЙ ИНСТИТУТ

Инв.№подл. | Подпись и дата | Взам.инв.№

Схема сеток подошвы

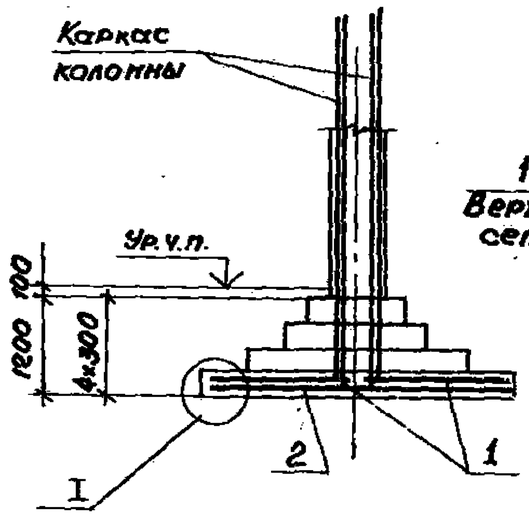

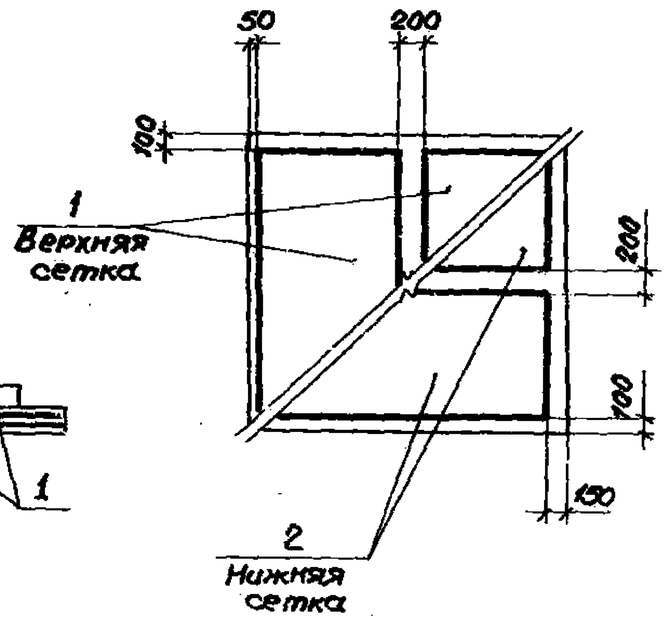

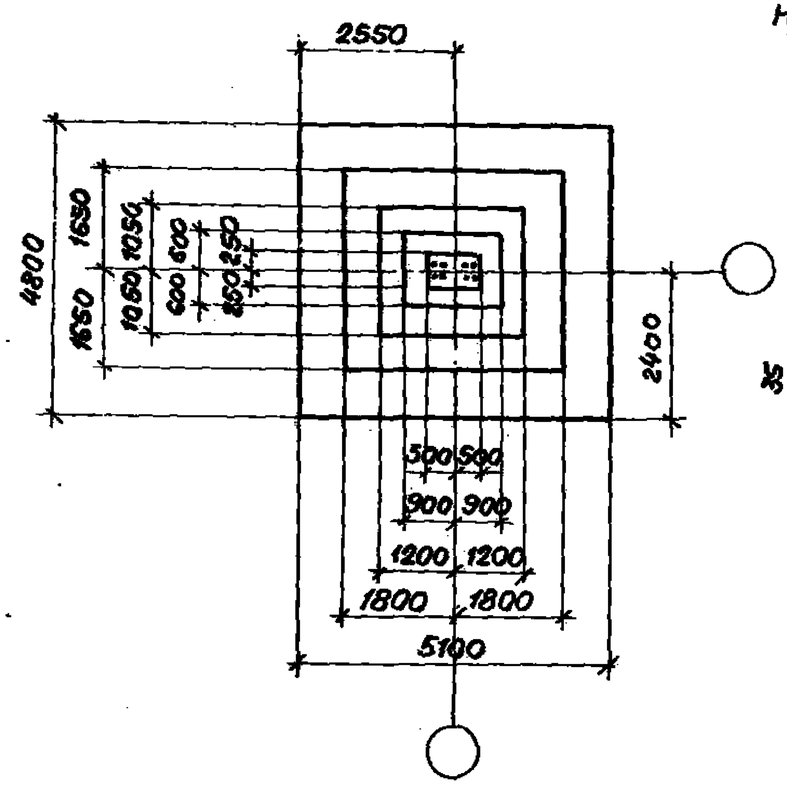

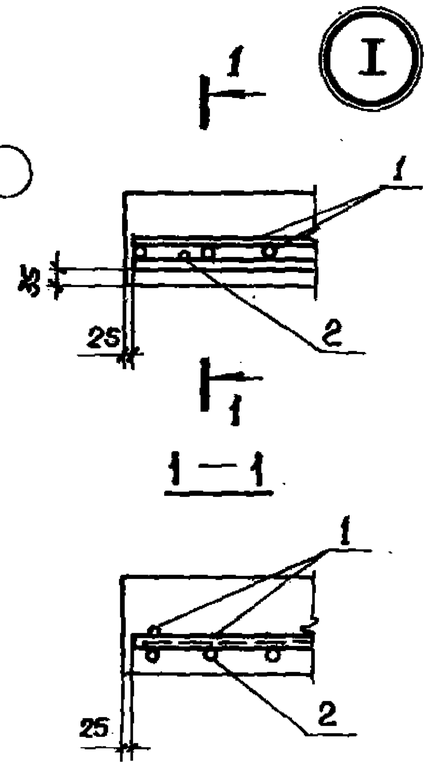

Формат	Зона	Поз.	Обозначение	Наименование	Кол.	Примечание
				Документация		
А3			У-01-01/ВО.0-1-ОПЗ	Пояснительная записка		
				Сборочные единицы		
				Сетка арматурная		
		1	1.410-2 Вып.1 л.172	С(1) 22АIII 24×48	2	
		2	1.410-2 Вып.1 л.153	С 22АIII-22×51	2	
				Материалы		
				Бетон марки М200	13.1	$м^3$

Ведомость расхода стали на элемент, кг

Марка элемента	Изделия арматурные								Общий расход
	Арматура класса								
	А-I				А-III				
	ГОСТ 5781-81								
	⌀12			Итого	⌀22			Итого	
ФIII-10	43.5			43.5	730.2			730.2	773.7

Нач. отд.	Зиновьев		
Н. контр.	Беляев		
Гл. констр.	Беляев		
Рук. гр.	Вокрачко		
Ст. инж.	Котелина		
Ст. техник	Гаврилова		
Вед. инж.	Лыжкова		

У-01-01/ВО.0-1-24

Фундамент ФIII-10

Стадия	Масса	Масштаб
Р		
Лист	Листов 1	

ПРОЕКТНЫЙ ИНСТИТУТ

Схема сеток подошвы

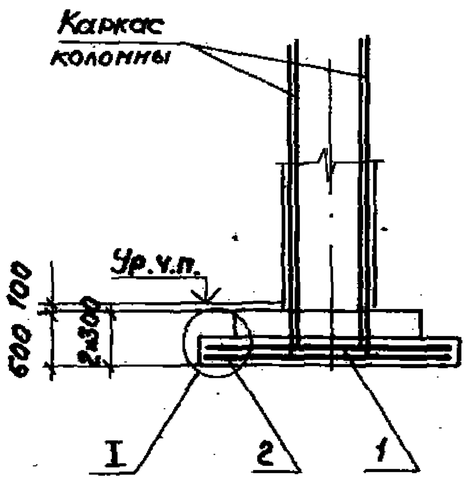

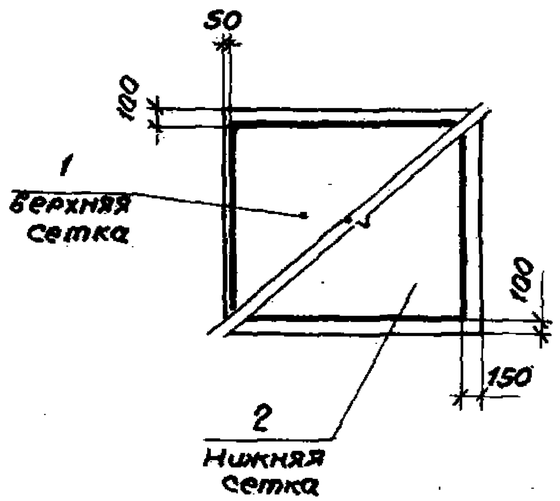

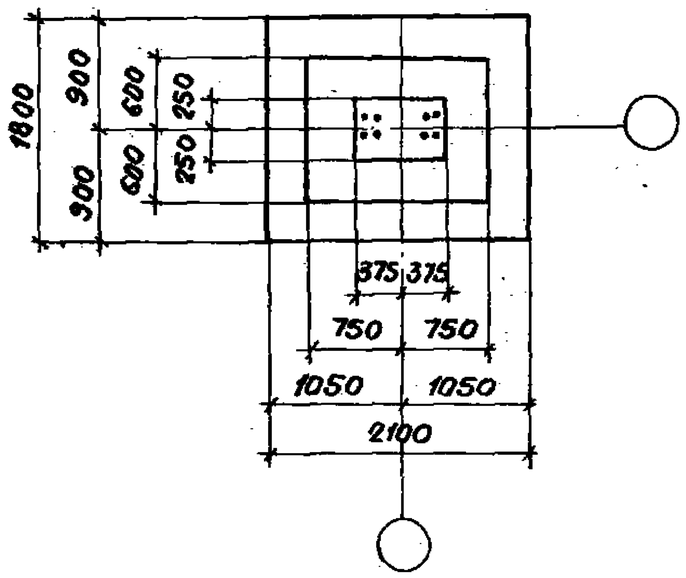

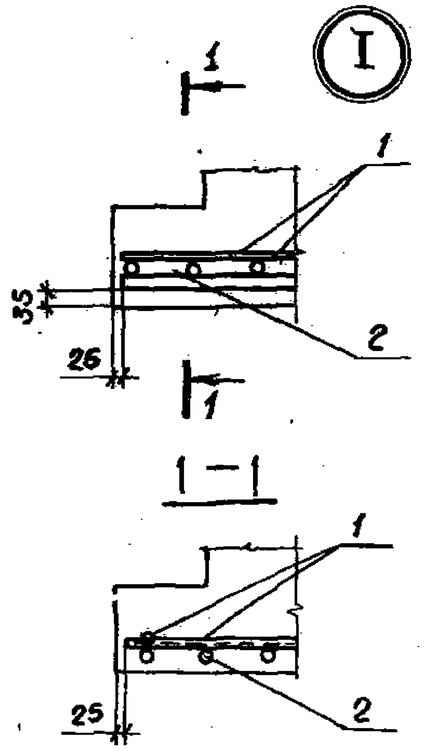

Формат	Зона	Поз.	Обозначение	Наименование	Кол.	Примечание
				Документация		
А3			У-01-01/80.0-1-00ПЗ	Пояснительная записка		
				Сборочные единицы		
				Сетка арматурная		
		1	1.410-2 вып. 1 л.122	С(1)16АIII-20×18	1	
		2	1.410-2 вып. 1 л.83	С 18АIII-16×21	1	
				Материал		
				Бетон марки М200	1.7	$м^3$

Ведомость расхода стали на элемент, кг

Марка элемента	Изделия арматурные								Общий расход
	Арматура класса								
	А-I				А-III				
	ГОСТ 5781-81								
	ф10			Итого	ф16	ф18		Итого	
ФIV-1А	10.4			10.4	30.4	36.9		67.3	77.7

Нач. отд.	Зиновьев		
Н.контр.	Беляев		
Гл. конст.	Беляев		
Рук. гр.	Вокрачка		
Ст. инж.	Кателина		
Ст. техник	Гаврилова		
Вед. инж.	Лыжкова		

У-01-01/80.0-1 – 25

Фундамент ФIV-1А

Стадия	Масса	Масштаб
Р		
Лист	Листов 1	

ПРОЕКТНЫЙ ИНСТИТУТ

Инв. № подл. | Подпись и дата | Взам. инв. №

18351-01 ПП

Схема сеток подошвы

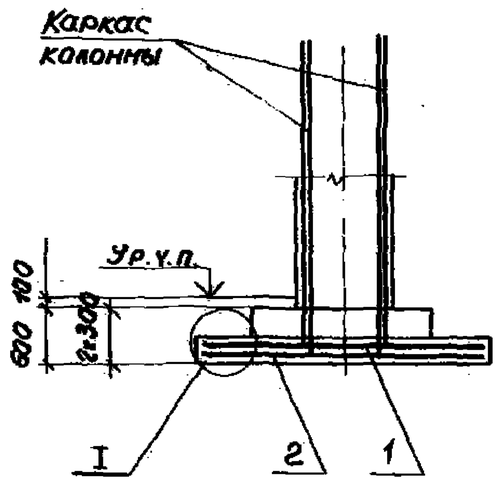

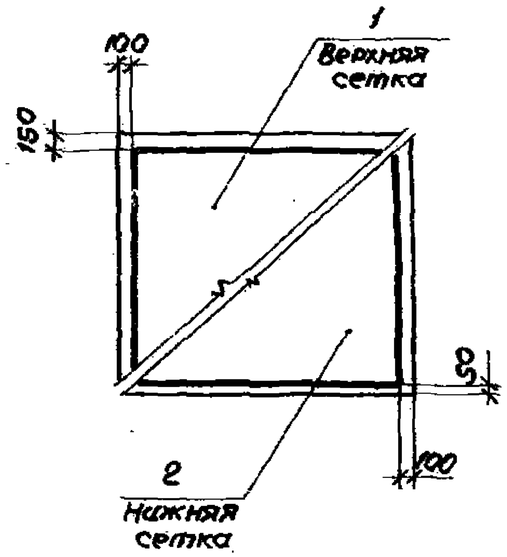

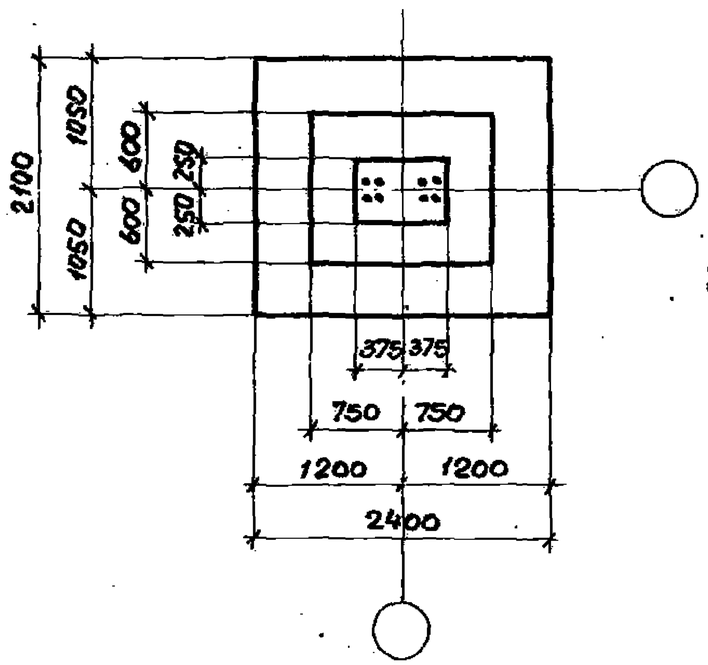

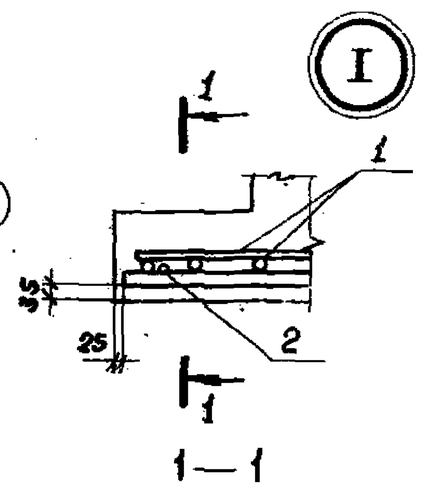

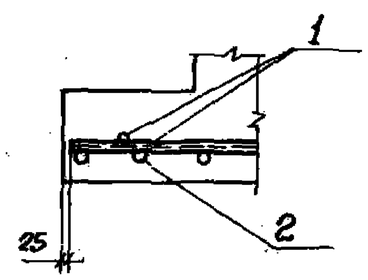

Формат	Зона	Поз.	Обозначение	Наименование	Кол.	Примечание
				Документация		
А3			У-01-01/80.0-1-00ПЗ	Пояснительная записка		
				Сборочные единицы		
				Сетка арматурная		
		1	1.410-2 вып.1 л.143	С 18 АIII-22х21	1	
		2	1.410-2 вып.1 л.124	С(1) 18 АIII-20х24	1	
				Материал		
				Бетон марки М200	2.1	м3

Ведомость расхода стали на элемент, кг

Марка элемента	Изделия арматурные								Общий расход
	Арматура класса								
	А-I				А-III				
	ГОСТ 5781-81								
	ф10			Итого	ф18			Итого	
ФIV-2А	13.1			13.1	100.8			100.8	113.9

Нач. отд.	Зиновьев		
Н.контр.	Беляев		
Гл. конст.	Беляев		
Рук. гр.	Вокрачко		
Ст. инж.	Когелина		
Ст. техник	Габрилова		
Вед. инж.	Лыжкова		

У-01-01/80.0-1-26

Фундамент ФIV-2А

Стадия	Масса	Масштаб
Р		
Лист	Листов 1	

Проектный институт №1

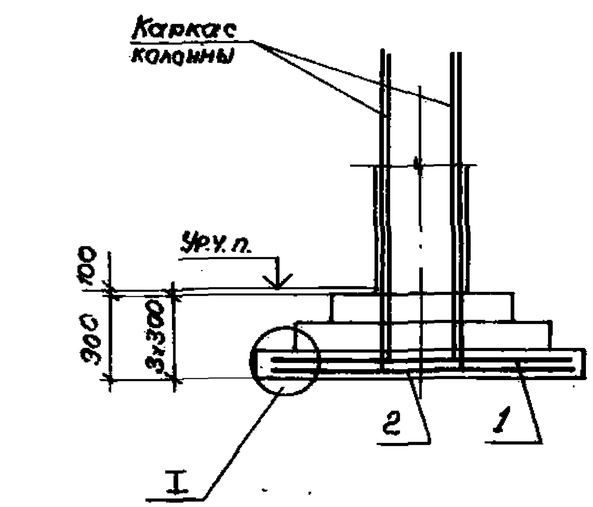

Схема сеток подошвы

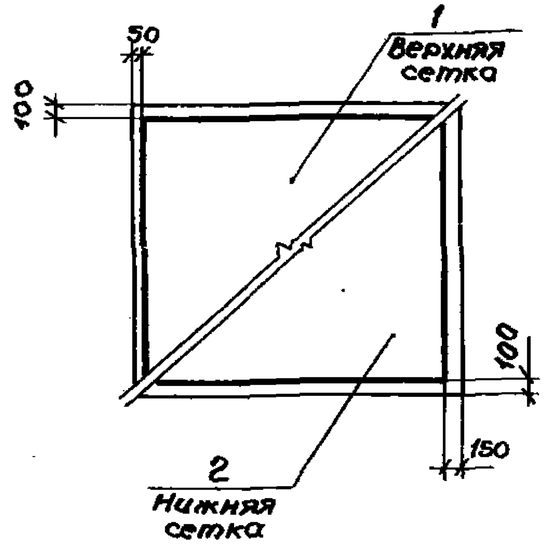

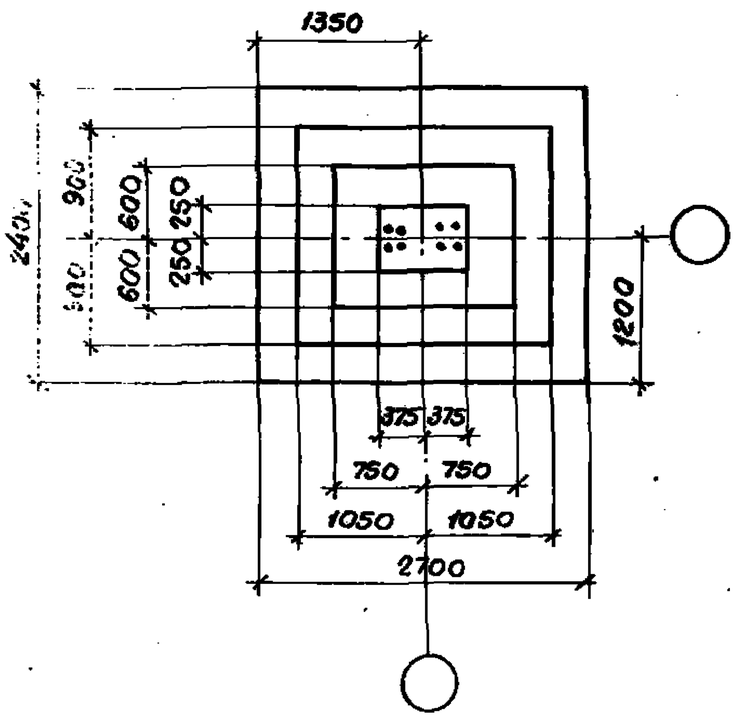

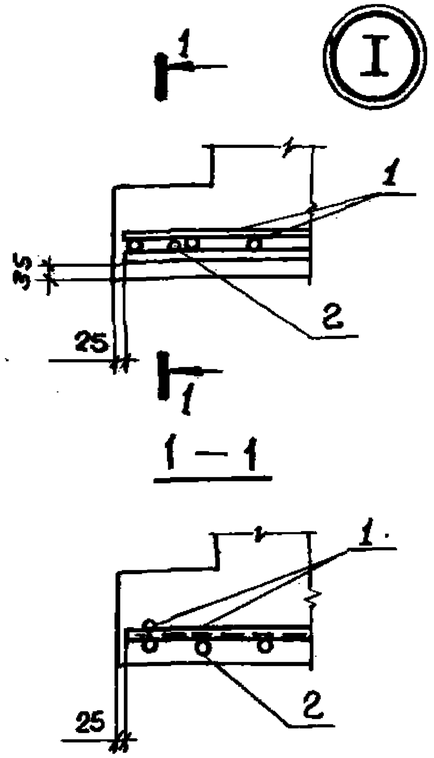

Формат	Зона	Поз.	Обозначение	Наименование	Кол.	Примечание
				Документация		
А3			У-01-01/80.0-1-00ПЗ	Пояснительная записка		
				Сборочные единицы		
				Сетка арматурная		
		1	1.410-2 Вып.1 л.184	С(1)12АIII-26х24	1	
		2	1.410-2 Вып.1 л.145	С12АIII-22х27	1	
				Материал		
				Бетон марки М200	3,6	м³

Ведомость расхода стали на элемент, кг

Марка элемента	Изделия арматурные								Общий расход
	Арматура класса								
	А-I				АIII				
	ГОСТ 5781-81								
	ф8			Итого	ф12			Итого	
ФIV-3А	10,7			10,7	57,5			57,5	68,1

Нач.отд	Зиновьев		
Н.контр.	Беляев		
Гл.конст.	Беляев		
Рук.гр.	Вокрачко		
Ст.инж.	Капелина		
Ст.техник	Габрилова		
Вед.инж.	Лыкова		

У-01-01/80.0-1-27

Фундамент ФIV-3А

Стадия	Масса	Масштаб
Р		
Лист	Листов 1	

Проектный институт I

Инв. № подл. | Подпись и дата | Взам. инв. №

18351-01 42

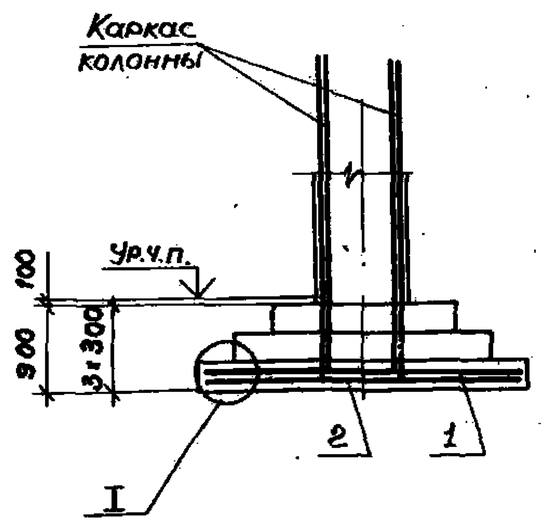

Схема сеток подошвы

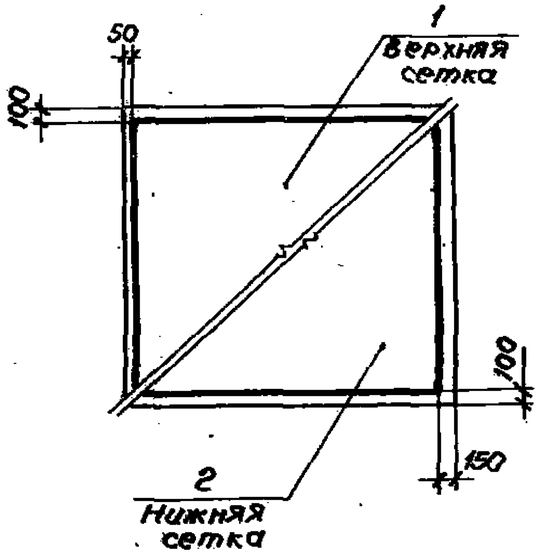

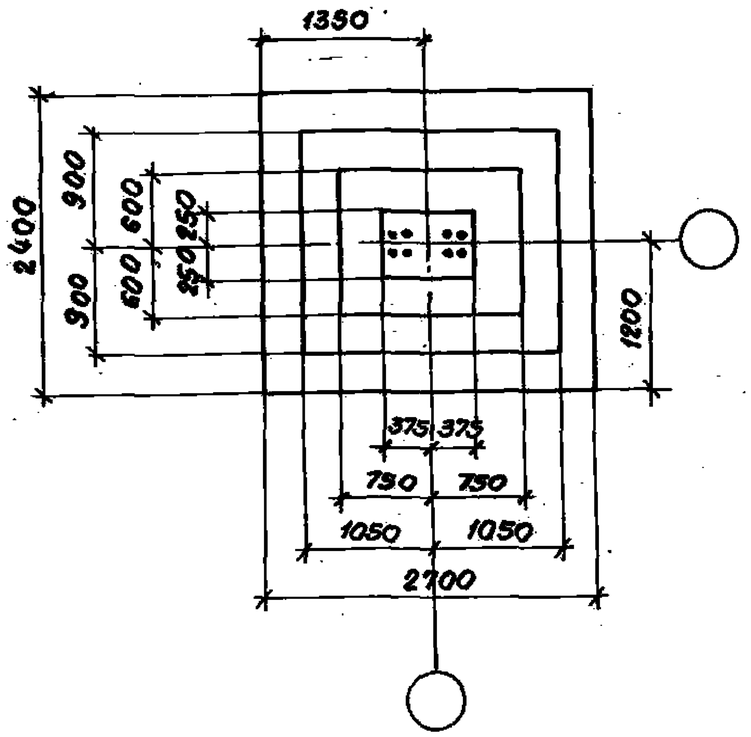

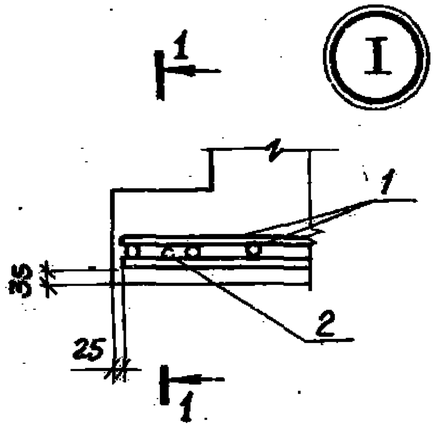

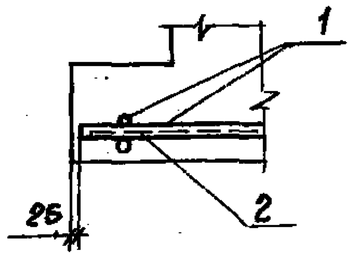

Формат	Зона	Поз.	Обозначение	Наименование	Кол.	Примечание
				Документация		
А3			У-01-01/80.0-1-ПОЗ	Пояснительная записка		
				Сборочные единицы		
				Сетка арматурная		
		1	1.410-2 вып.1 л.184	С(1)14 А III - 26×24	1	
		2	1.410-2 вып.1 л.145	С14 А III - 22×27	1	
				Материал		
				Бетон марки М200	3,6	м³

Ведомость расхода стали на элемент, кг

Марка элемента	Изделия арматурные								Общий расход
	Арматура класса								
	А-I				А-III				
	ГОСТ 5781-81								
	ф8			Итого:	ф14			Итого	
ФIV-3	10,7			10,7	78,2			78,2	88,9

Нач. отд.	Зиновьев		
Н.контр.	Беляев		
Гл.конст.	Беляев		
Рук. гр.	Вокрачко		
Ст.инж.	Капелана		
Ответник	Гаврилова		
Ведущ.инж.	Лыжкова		

У-01-01/80.0-1-28

Фундамент ФIV-3

Стадия	Масса	Масштаб
Р		
Лист	Листов 1	

ПРОЕКТНЫЙ ИНСТИТУТ №1

10251-01 КЖ

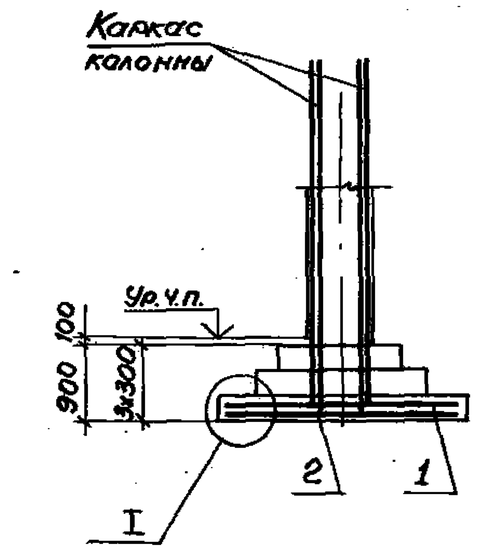

Схема сеток подошвы

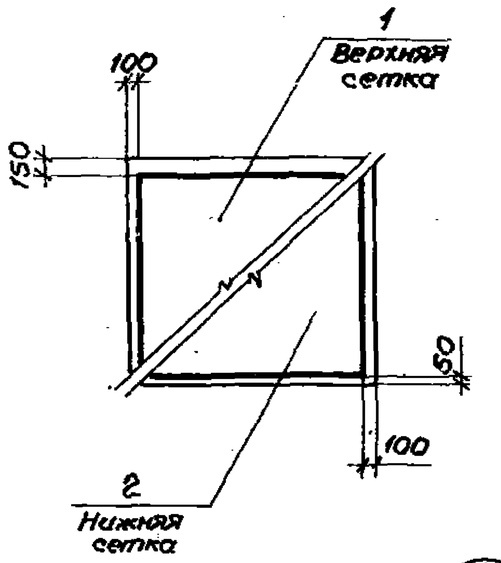

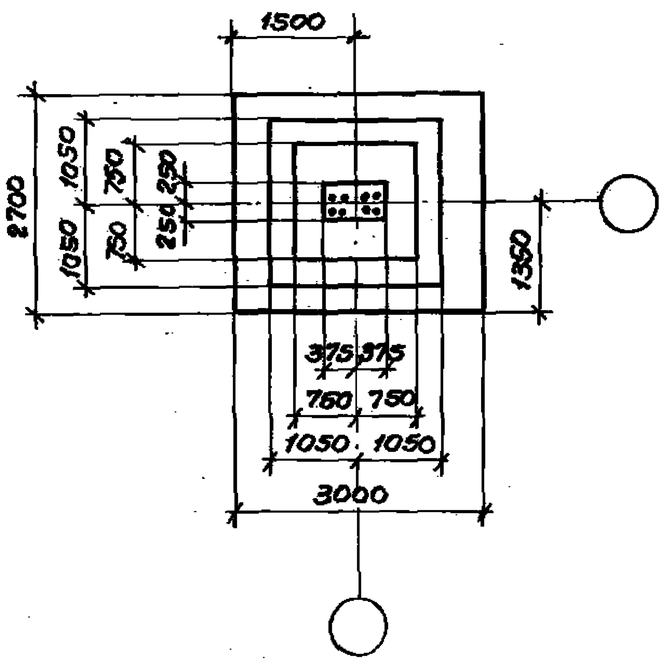

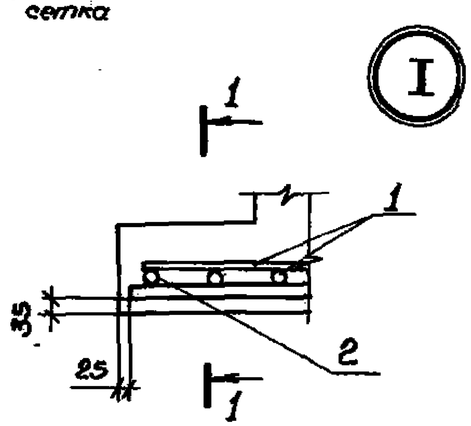

1 — 1

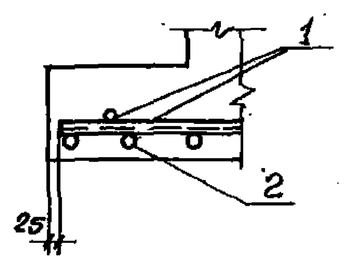

Формат	Зона	Поз.	Обозначение	Наименование	Кол.	Примечание
				Документация		
А3			У-01-01/80.0-1-00 ПЗ	Пояснительная записка		
				Сборочный чертеж		
				Сетка арматурная		
		1	1.410-2 вып.1 л.205	С 16 АIII-28х27	1	
		2	1.410-2 вып.1 л.186	С(1) 16АIII-26х30	1	
				Материал		
				Бетон марки М200	4.4	м³

Ведомость расхода стали на элемент, кг

Марка элемента	Изделия арматурные								Общий расход
	Арматура класса								
	А-I				А-III				
	ГОСТ 5781-81								
	ф10			Итого	ф16			Итого	
ФIV-4А	20.2			20.2	127.9			127.9	148.1

Нач.отд.	Зиновьев		
Н.контр.	Беляев		
Гл.констр.	Беляев		
Рук.гр.	Вокрачко		
Ст.инж.	Кателина		
Ст.техн.	Гаврилова		
Вед.инж.	Лыжкова		

У-01-01/80.0-1-29

Фундамент ФIV-4А

Стадия	Масса	Масшт.
Р		
Лист	Листов 1	

ПРОЕКТНЫЙ ИНСТИТУТ №1

Инв.№ подл. | Подпись и дата | Взам. инв.№

18351-01 44

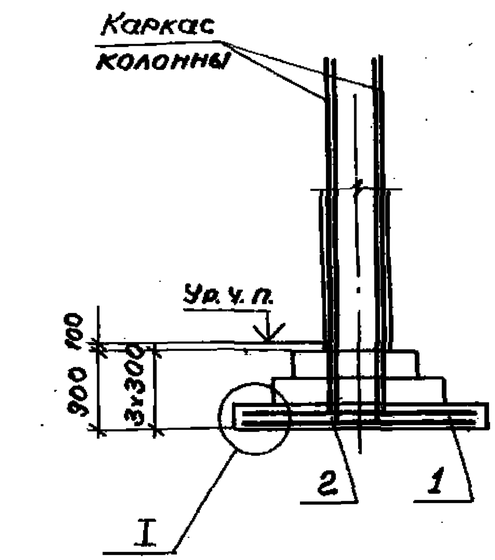

Схема сеток подошвы

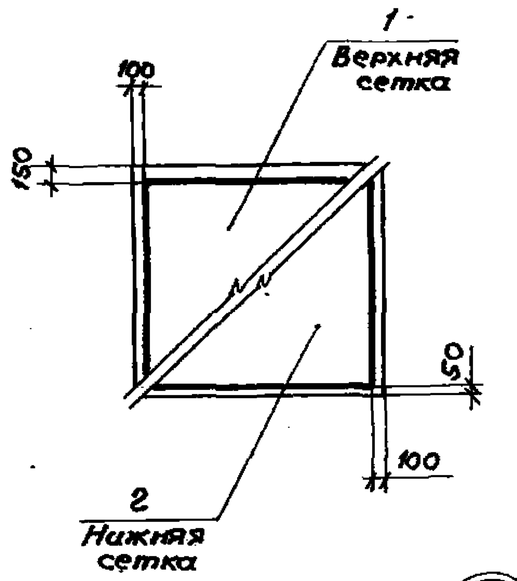

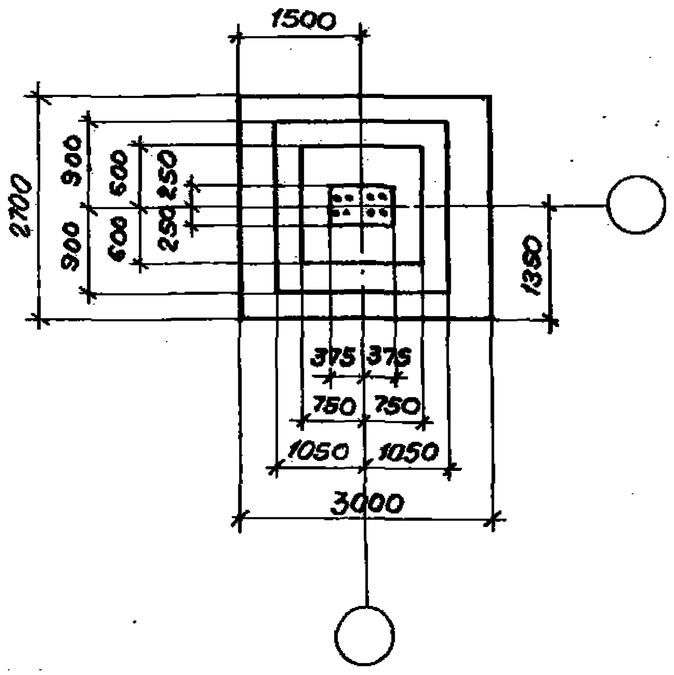

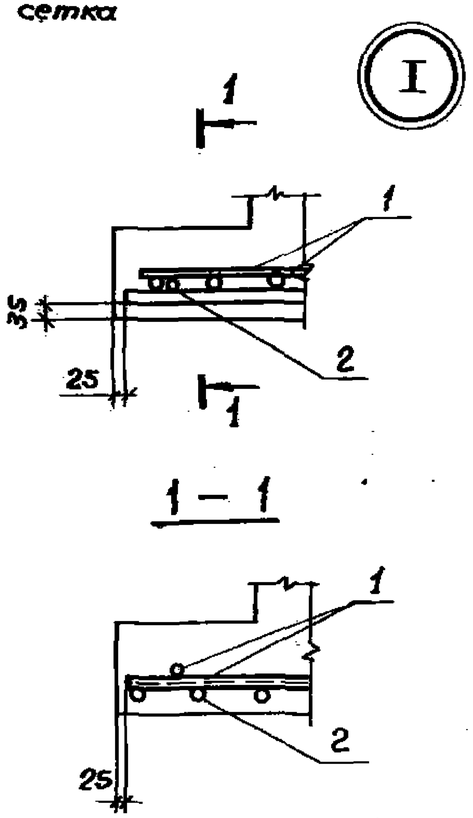

1 – 1

Формат	Зона	Поз.	Обозначение	Наименование	Кол.	Примечание
				Документация		
А3			У-01-01/80.0-1-00ПЗ	Пояснительная записка		
				Сборочные единицы		
				Сетка арматурная		
		1	1.410-2 Вып.1 л.205	С18АIII-28х27	1	
		2	1.410-2 Вып.1 л.186	С(I)18АIII-26х30	1	
				Материал		
				Бетон марки М200	4.1	м³

Ведомость расхода стали на элемент, кг

Марка элемента	Изделия арматурные								Общий расход
	Арматура класса								
	А-I				А-III				
	ГОСТ 5781-81								
	ф10			Итого	ф18			Итого	
ФIV-4	20.2			20.2	161.9			161.9	182.1

Нач.отд.	Зановьев		
Н.конт.	Беляев		
Гл.спец.	Беляев		
Рук. гр.	Вокрачко		
Ст.инж.	Кателина		
Ст.техник	Гаврилова		
Вед.инж.	Лыжкова		

У-01-01/80.0-1-30

Фундамент ФIV-4

Стадия	Масса	Масштаб
Р		
Лист	Листов 1	

Проектный институт

Схема сеток подошвы

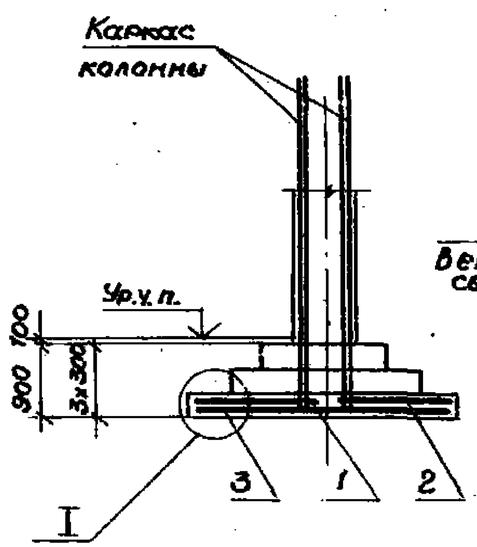

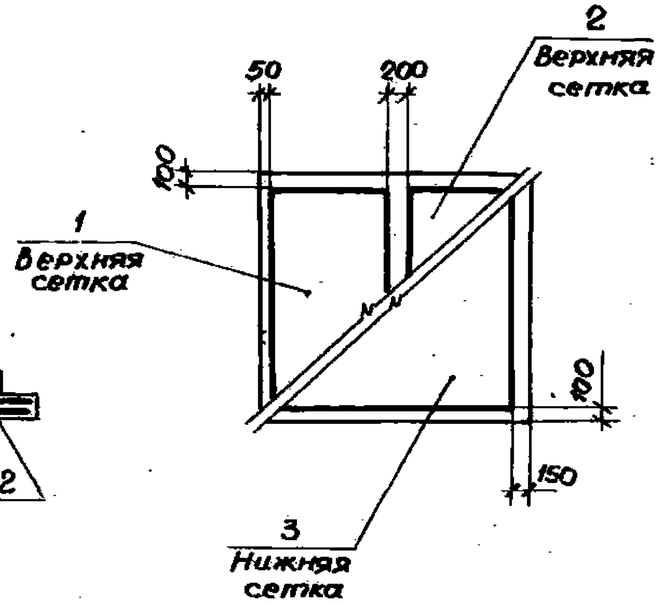

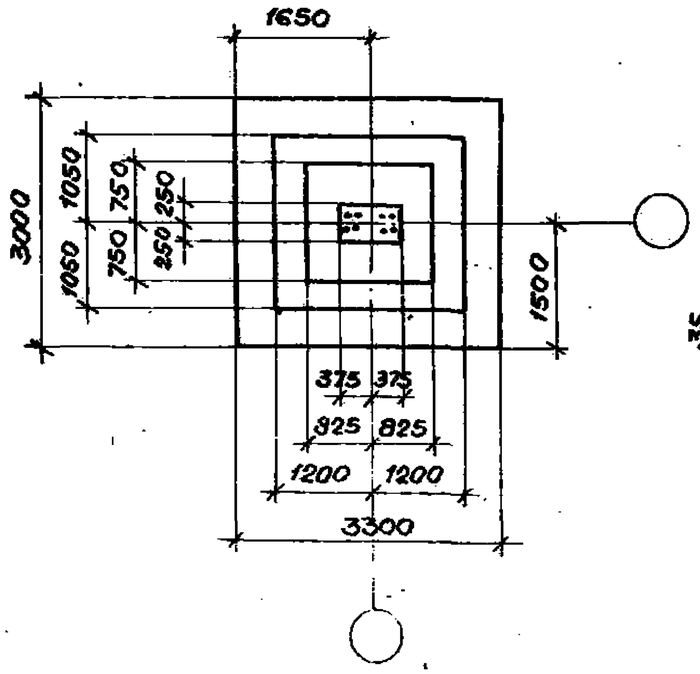

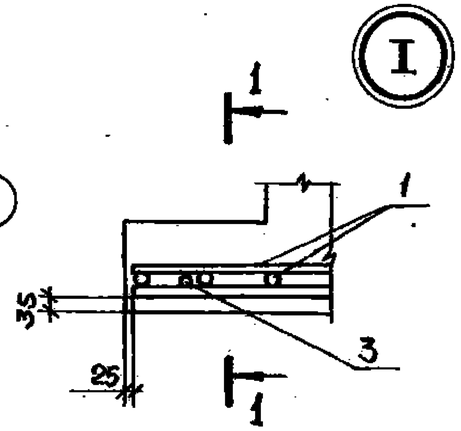

1 — 1

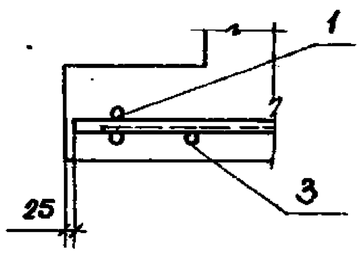

Формат	Зона	Поз.	Обозначение	Наименование	Кол.	Примечание
				Документация		
А3			У-01-01/80. 0-1-ПЗ	Пояснительная записка		
				Сборочные единицы		
				Сетка арматурная		
		1	1.410-2 вып.1 л.66	С(1)14АIII-14х30	1	
		2	1.410-2 вып.1 л.86	С(1)14АIII-16х30	1	
		3	1.410-2 вып.1 л.207	С14АIII-28х33	1	
				Материал		
				Бетон марки М200	5,2	м³

Ведомость расхода стали на элемент, кг

Марка элемента	Изделия арматурные								Общий расход
	Арматура класса								
	А-I				А-III				
	ГОСТ 5781-81								
	ф8			Итого	ф14			Итого	
ФIV-5А	15.2			15.2	119.5			119.5	134.7

Нач.отд.	Зиновьев		
Н.контр.	Беляев		
Гл.констр.	Беляев		
Рук.гр.	Вокрачко		
Ст.инж.	Кателина		
Ст.техник	Гаврилова		
Вед.инж.	Лыжкова		

У-01-01/80.0-1-31

Фундамент ФIV-5А

Стадия	Масса	Масштаб
Р		
Лист	Листов 1	

ПРОЕКТНЫЙ ИНСТИТУТ

Инв.№ подл. | Подпись и дата | Взам.инв.№

Схема сеток подошвы

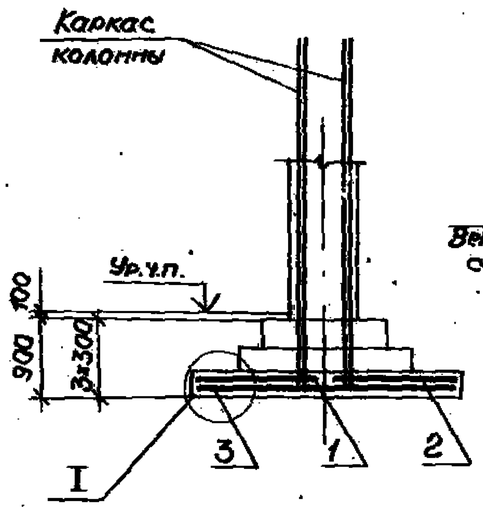

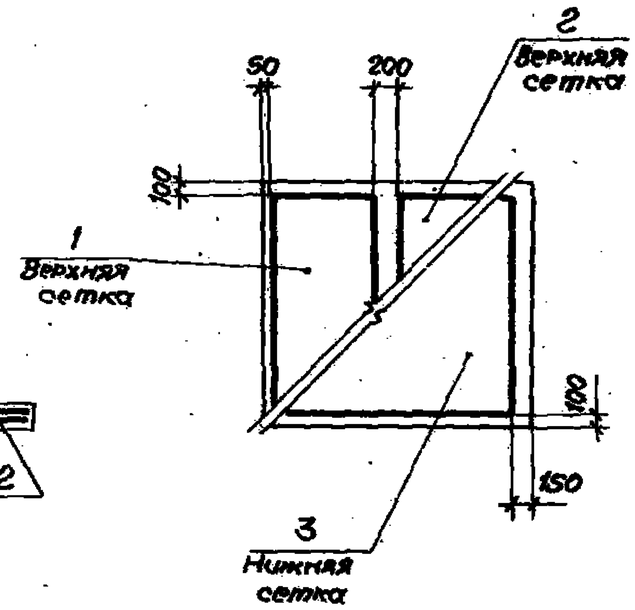

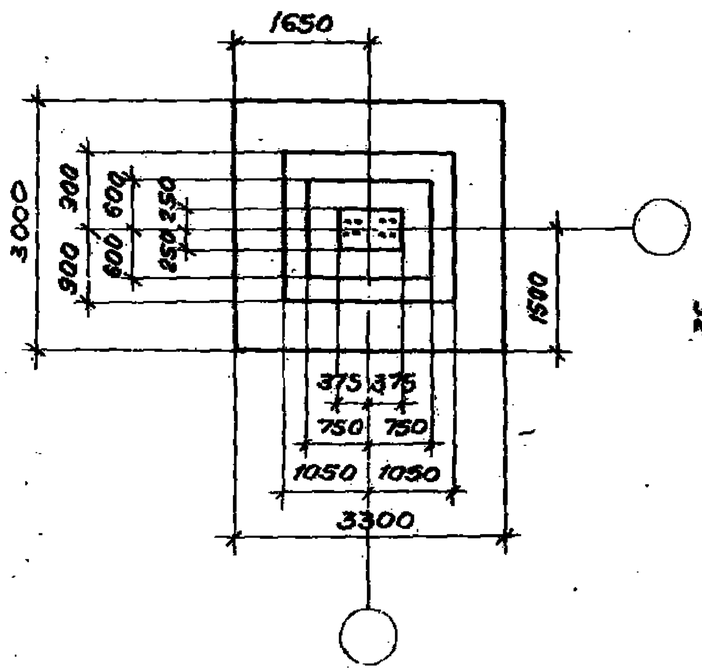

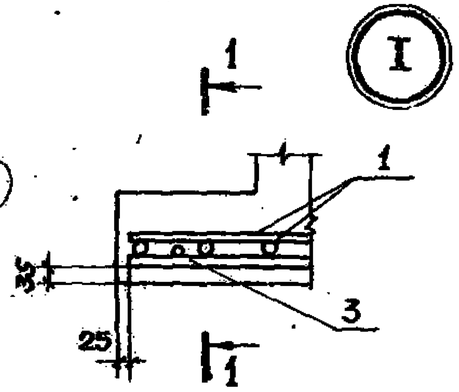

1 — 1

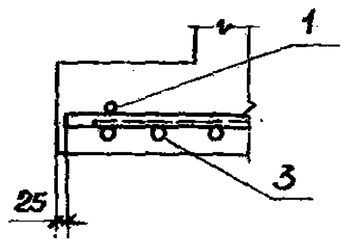

Формат	Зона	Поз.	Обозначение	Наименование	Кол.	Примечание
				Документация		
А3			У-01-01/80.0-1-00ПЗ	Пояснительная записка		
				Сборочные единицы		
				Сетка арматурная		
		1	1.410-2 вып.1 л.86	С(1) 18АIII-16×30	1	
		2	1.410-2 вып.1 л.66	С(1) 18АIII-14×30	1	
		3	1.410-2. вып.1 л.207	С 18АIII-28×35	1	
				Материалы		
				Бетон марки М200	4,6	м³

Ведомость расхода стали на элемент, кг

Марка элемента	Изделия арматурные								Общий расход
	Арматура класса								
	А-I				А-III				
	ГОСТ 5781-81								
	ф10			Итого	ф18			Итого	
ФIV-5	23.9			23.9	197.6			197.6	221.5

Нач.отд.	Зиновьев		
Н.контр.	Беляев		
Гл.конст.	Беляев		
Рук.гр.	Вокрачко		
Ст.инж.	Кателина		
Ст.техник	Лаврилова		
Ведущий	Лыжкова		

У-01-01/80.0-1-32

Фундамент ФIV-5

Стадия	Масса	Масштаб
Р		
Лист	Листов 1	

Проектный институт №1

Схема сеток подошвы

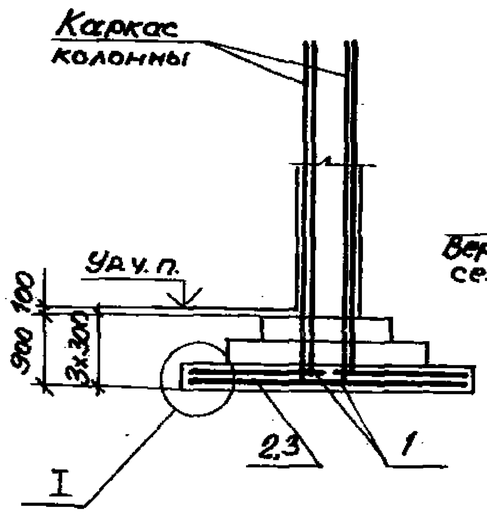

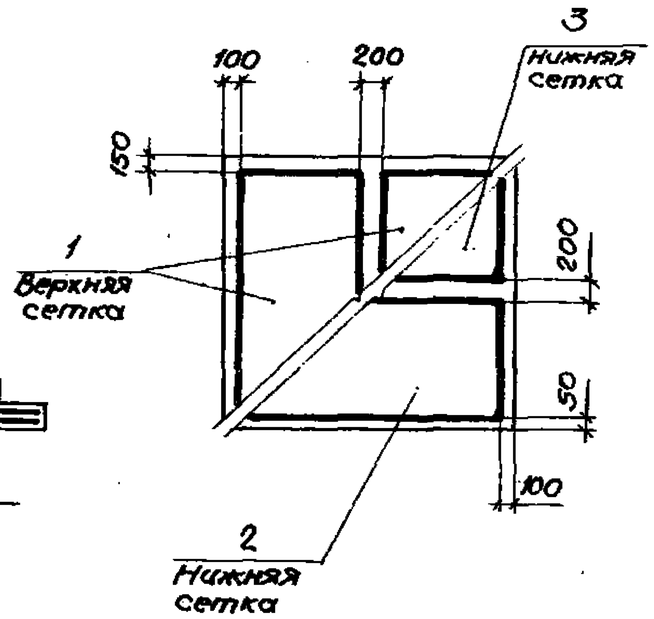

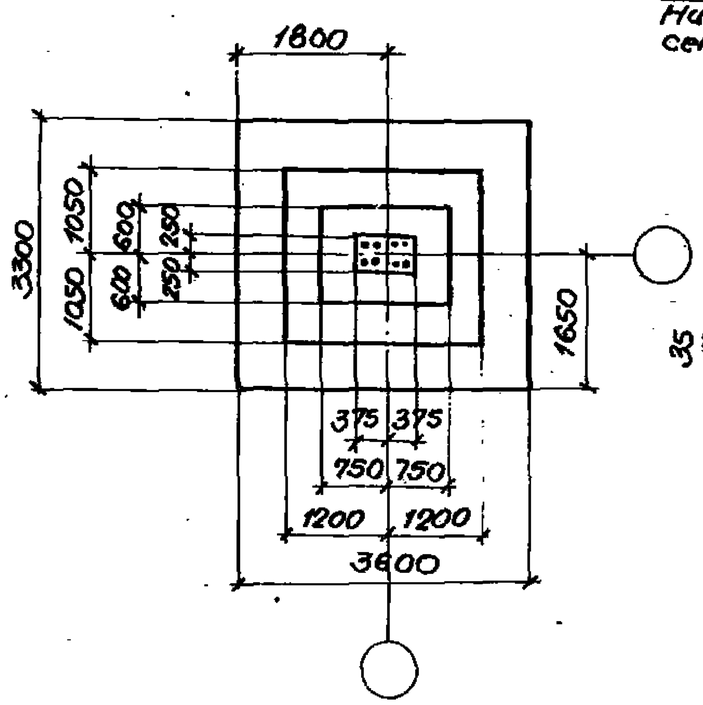

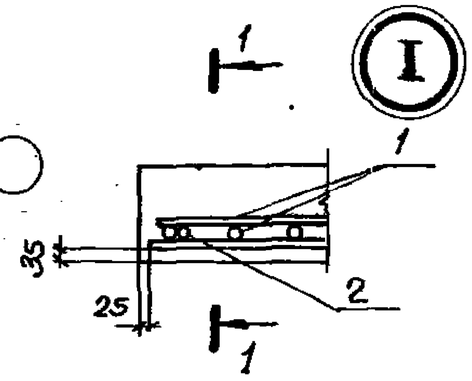

1 — 1

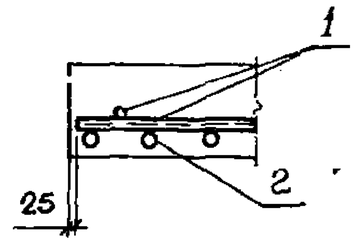

Формат	Зона	Поз.	Обозначение	Наименование	Кол.	Примечание
				Документация		
А3			У-01-01/80.0-1-00ПЗ	Пояснительная записка		
				Сборочные единицы		
				Сетка арматурная		
		1	1.410-2 Вып.1 л.87	С18АIII-16х33	2	
		2	1.410-2 Вып.1 л.88	С(1)18АIII-16х36	1	
		3	1.410-2 Вып.1 л.68	С(1)18АIII-14х36	1	
				Материал		
				Бетон марки М200	5,6	м3

Ведомость расхода стали на элемент, кг

Марка элемента	Изделия арматурные								Общая масса
	Арматура класса								
	А-I				А-III				
	ГОСТ 5781-81								
	ф10			Итого	ф18			Итого	
ФIV-6	27.5			27.5	237.5			237.5	26

Нач.отд.	Зиновьев		
Н.контр.	Беляев		
Гл.констр.	Беляев		
Рук.гр.	Вокрачко		
Ст.инж.	Кателина		
Ст.техник	Гаврилова		
Вед.инж.	Лыжкова		

У-01-01/80.0-1-33

Фундамент ФIV-6

Стадия	Масса	Масштаб
Р		
Лист	Листов 1	

ПРОЕКТНЫЙ ИНСТИТУТ

Схема сеток подошвы

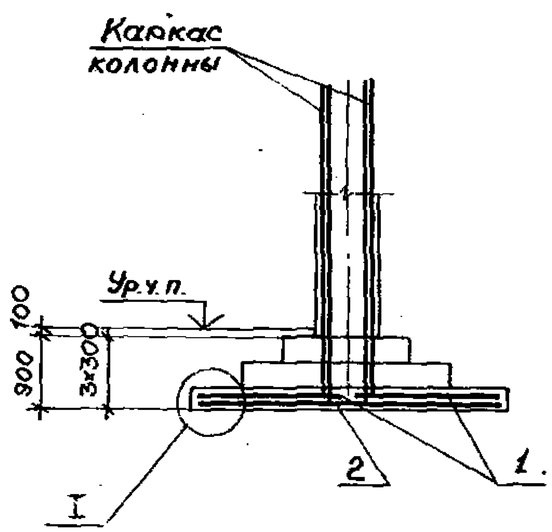

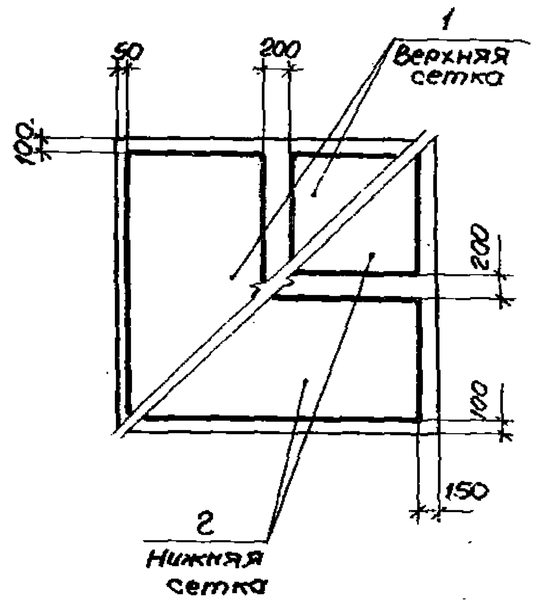

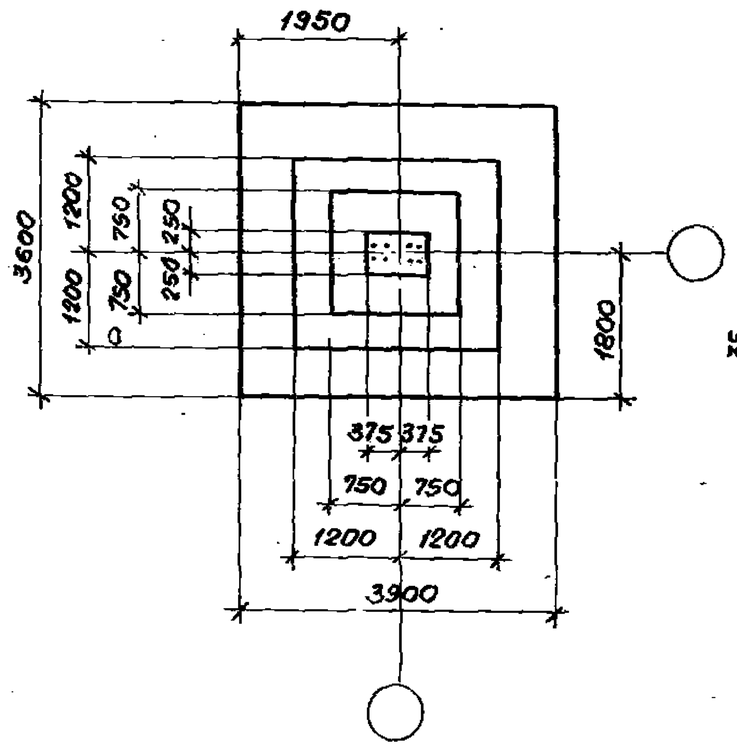

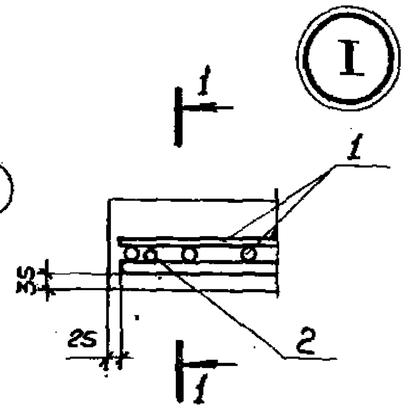

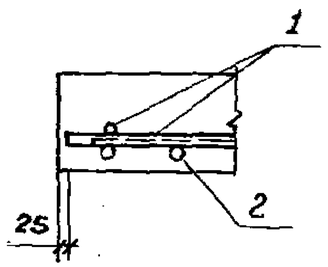

Формат	Зона	Поз.	Обозначение	Наименование	Кол	Примечание
				Документация		
А3			У-01-01/80 0-1-00ПЗ	Пояснительная записка		
				Сборочные единицы		
				Сетка арматурная		
		1	1.410-2 вып.1 л.108	С(1)18АIII-18х36	2	
		2	1.410-2 вып.1 л.89	С20АIII-16х39	2	
				Материал		
				Бетон марки М200	6.6	м3

Ведомость расхода стали на элемент, кг

Марка элемента	Изделия арматурные								Общий расход
	Арматура класса								
	А-I				А-III				
	ГОСТ 5781-81								
	ф10	ф12		Итого	ф18	ф20		Итого	
ФIV-7	18.3	20.5		38.8	141.9	170.9		312.8	351.5

Нач. отд.	Зиновьев		
Н.контр.	Беляев		
Гл.констр.	Беляев		
Рук. гр.	Вокрачко		
Ст. инж.	Капелина		
Ст. техник	Гаврилова		
Вед. инж.	Лыжкова		

У-01-01/80.0-1-34

Фундамент ФIV-7

Стадия	Масса	Масштаб
Р		
Лист	Листов 1	

ПРОЕКТНЫЙ ИНСТИТУТ

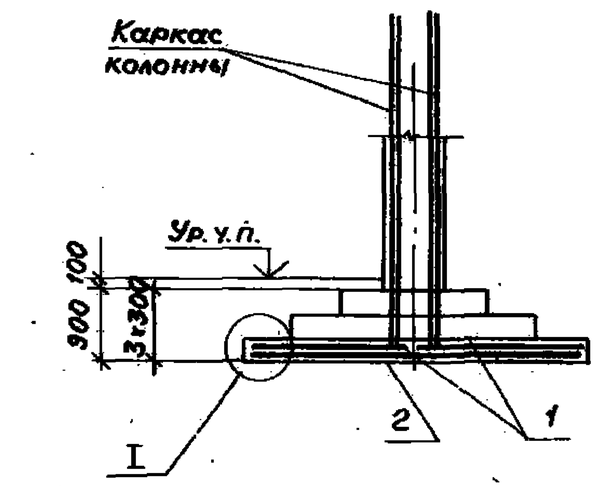

Схема сеток подошвы

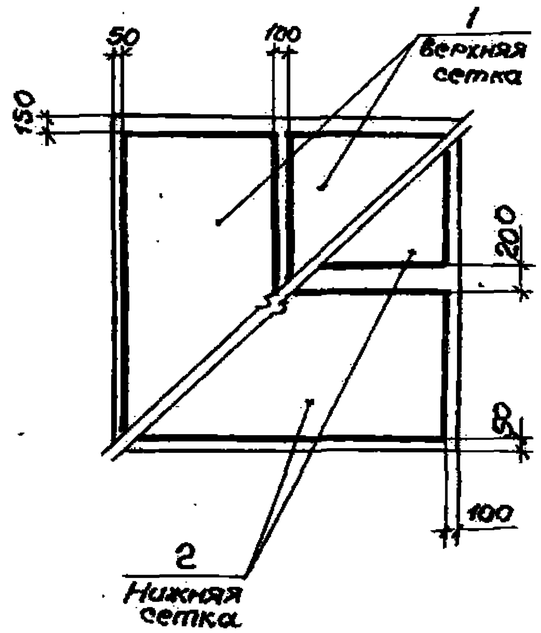

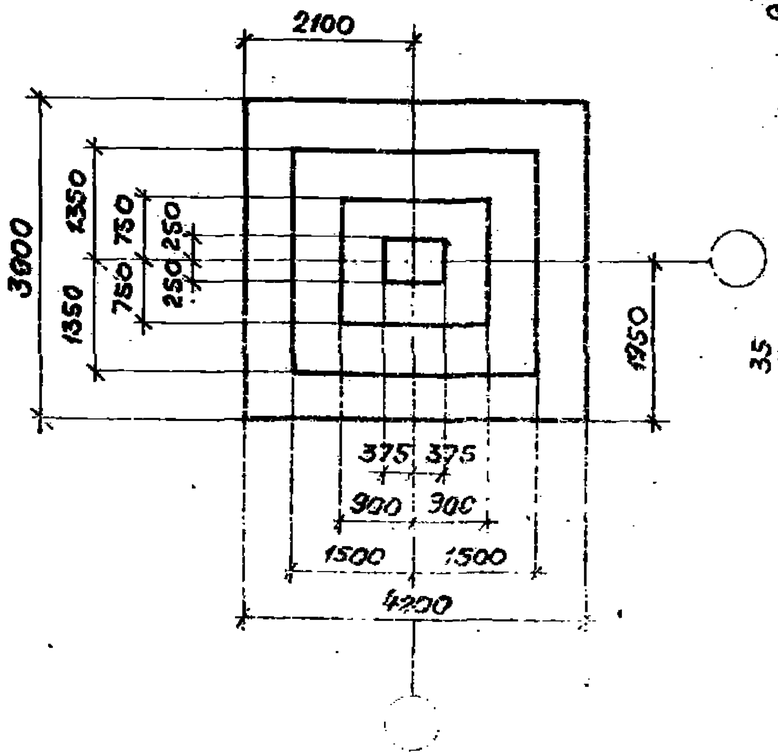

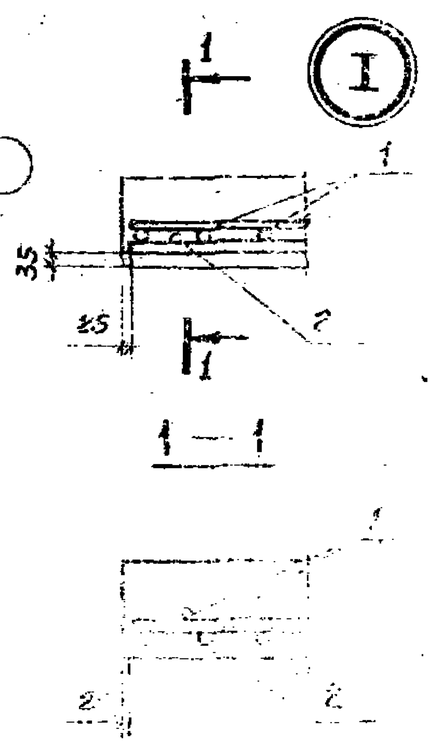

Формат	Зона	Поз.	Обозначение	Наименование	Кол.	Примечание
				Документация		
А3			У-01-01/80.0-1-00ПЗ	Пояснительная записка		
				Сборочные единицы		
				Сетка арматурная		
		1	1.410-2 Вып.1 л.129	С20 АIII-20×39	2	
		2	1.410-2 Вып.1 л.110	С(1)20АIII-18×42	2	
				Материал		
				Бетон марки М200	8,2	

Ведомость расхода стали на элемент, кг

Марка элемента	Изделия арматурные								Общий расход
	Арматура класса								
	А-I				А-III				
	ГОСТ 5781-81								
	ф12			Итого	ф20			Итого	
У	350			550	413.6			413.6	463.6

У 01-01/80.0-1-35			
Фундамент Ф1-8	Стадия	Масса	Масштаб
	Р		
	Лист	Листов 1	
	Проектный институт		

Инв. № подл. | Подпись и дата | Взам. инв. №

Схема сеток подошвы

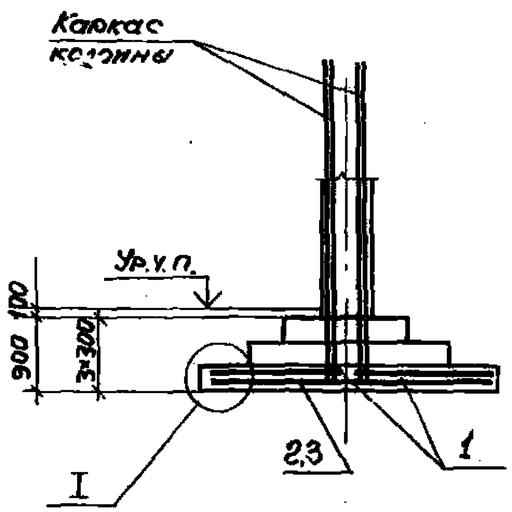

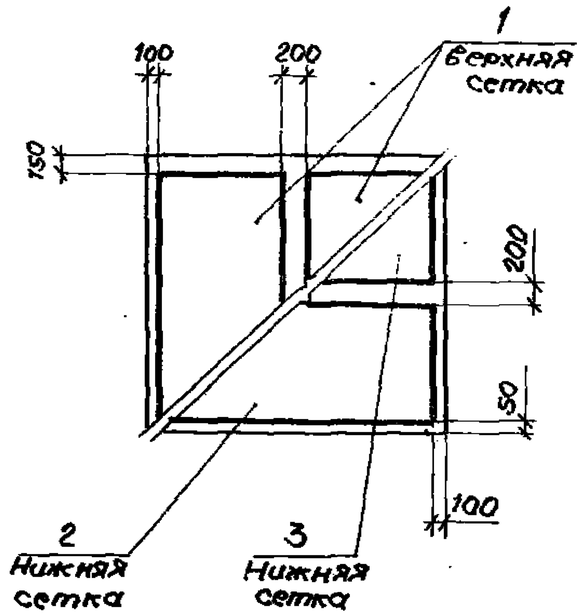

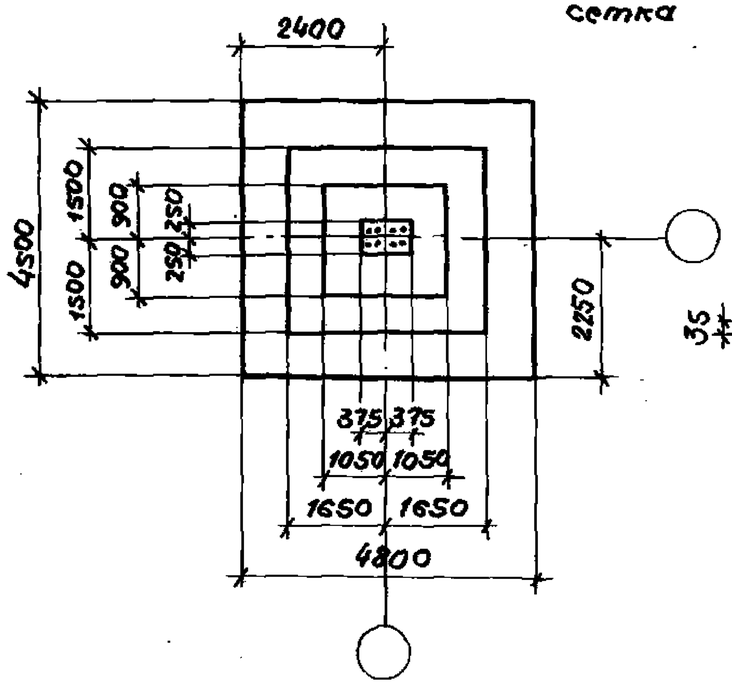

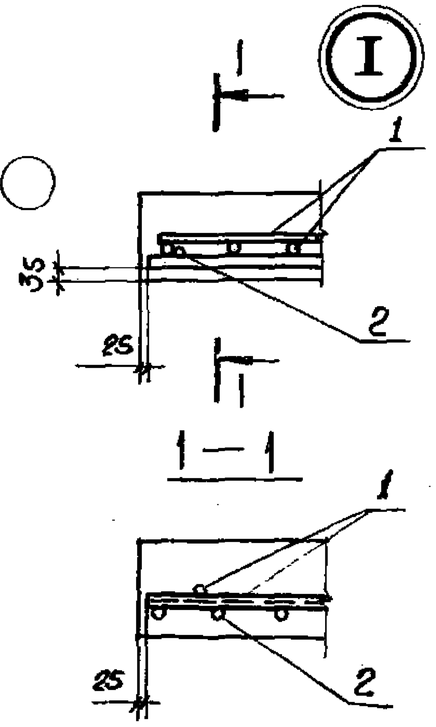

Формат	Зона	Поз.	Обозначение	Наименование	Кол.	Примечание
				Документация		
А3			У-01-01/80.0-1-00ПЗ	Пояснительная записка		
				Сборочные единицы		
				Сетка арматурная		
		1	1.410-2 вып.1 л.151	С 20 А III-22×45	2	
		2	1.410-2 вып.1 л.152	С(1) 20 А III-22×48	1	
		3	1.410-2 вып.1 л.132	С(1) 20 А III-20×48	1	
				Материал		
				Бетон марки М200	10,6	м³

Ведомость расхода стали на элемент, кг

Марка элемента	Изделия арматурные								Общий расход
	Арматура класса								
	А-I				А-III				
	ГОСТ 5781-81								
	ф12			Итого	ф20			Итого	
ФIV-9	70,1			70,1	532,8			532,8	602,9

Нач.отд.	Зиновьев		
Н.контр.	Беляев		
Гл.конст.	Беляев		
Рук.гр.	Вокрачко		
Ст.инж.	Котелина		
Ст.техник	Гаврилова		

У-01-01/80.0-1-36

Фундамент ФIV-9

Стадия	Масса	Масштаб
Р		
Лист	Листов 1	

Проектный институт

Марка фундаментной ленты	Сетка колонн	Позиции 1	2	3	4	5	6	7 Привязка продольной стены 150 мм	7 Привязка продольной стены 350 мм	8	9	10	11	12	13 Привязка продольной стены 150 мм	13 Привязка продольной стены 350 мм	14	15	16
ФЛ 1																			
ФЛ 1-1	(6×п)×6	С18	С40	С12-12×18	С12-16×24	С11	КП1	КП3	КП4	КП2	КП8	КП7	С6	С5	С6	С5	—	—	—
	(6+6)×6									—									
	(6+3+6)×6									КП5							С20	С41	КП6
ФЛ 1-2	(6×п)×6	С19		С14-12×18	С14-16×24					КП2							—	—	—
	(6+6)×6									—									
	(6+3+6)×6			С14-10×18						КП5							С21	С41	КП6
ФЛ 2																			
ФЛ 2-1	(6+п)×6	С22	С40	С12-14×21	С12-20×30	С12	КП9	КП11	КП12	КП10	КП16	КП15	С6	С9	С10	С9	—	—	—
	(6+6)×6									—									
	(6+3+6)×6									КП13							С25	С41	КП14
ФЛ 2-2	(6×п)×6	С23		С16-14×21	С16-20×30	С13				КП10							—	—	—
	(6+6)×6									—									
	(6+3+6)×6									КП13							С26	С41	КП14
ФЛ 2-3	(6×п)×6	С24		С18-14×21	С18-20×30					КП10							—	—	—
	(6+6)×6									—									
	(6+3+6)×6									КП13							С27	С41	КП14

Настоящий документ смотреть совместно с документами от У-01-01/80.0-1-38 до У-01-01/80.0-1-44.

Нач.отд.	Зиновьев	
Н.контр.	Беляев	
Гл.констр.	Беляев	
Рук.гр.	Вокрачев	
Ст.инж.	Катенина	
Ст.техн.	Гафурова	
Вед.инж.	Ланкова	

У-01-01/80.0-1 – 37

Рабочие марки арматурных изделий фундаментных лент ФЛ1, ФЛ2

Стадия	Лист	Листов
Р		1

ПРОЕКТНЫЙ ИНСТИТУТ №1

Инв.№ подл. | Подпись и дата | Взам.инв.№

План ФЛ 1

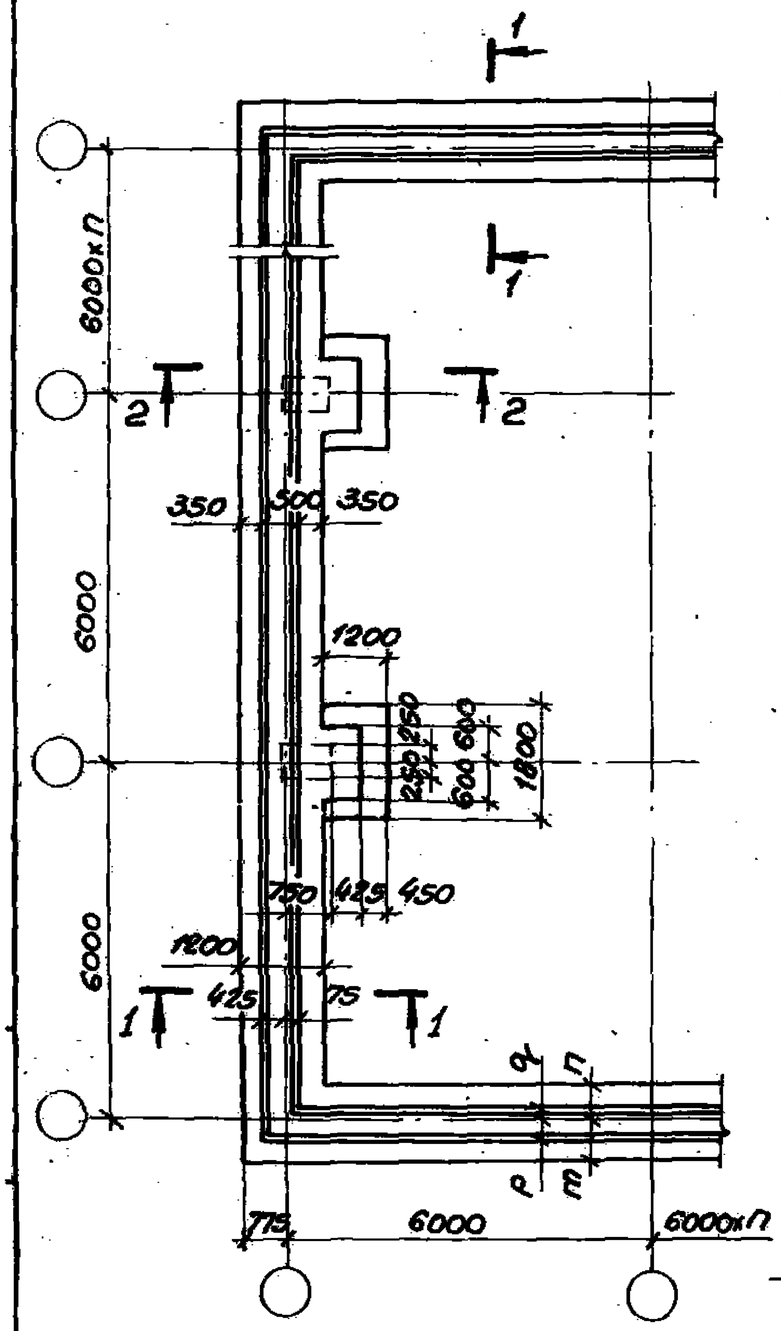

Раскладка нижних сеток

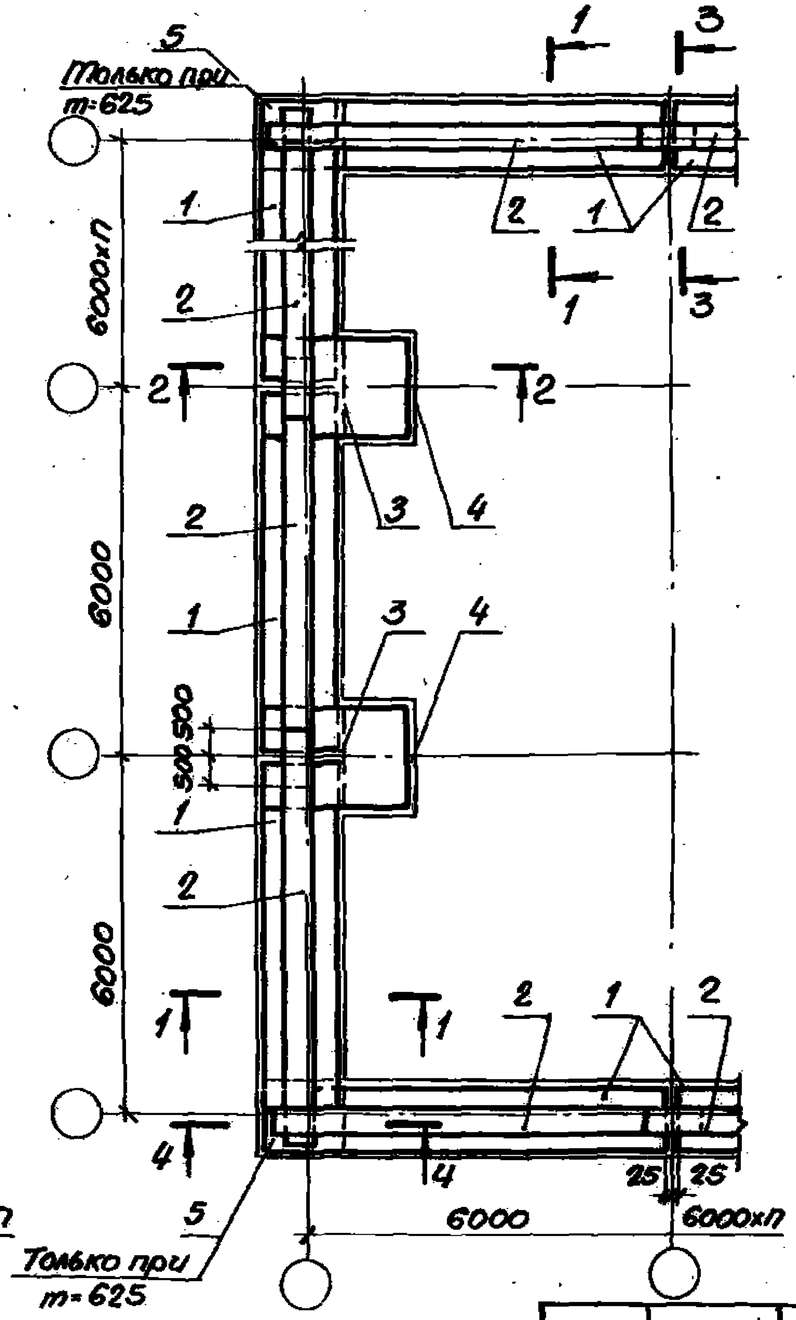

Раскладка пространственных каркасов и верхних сеток

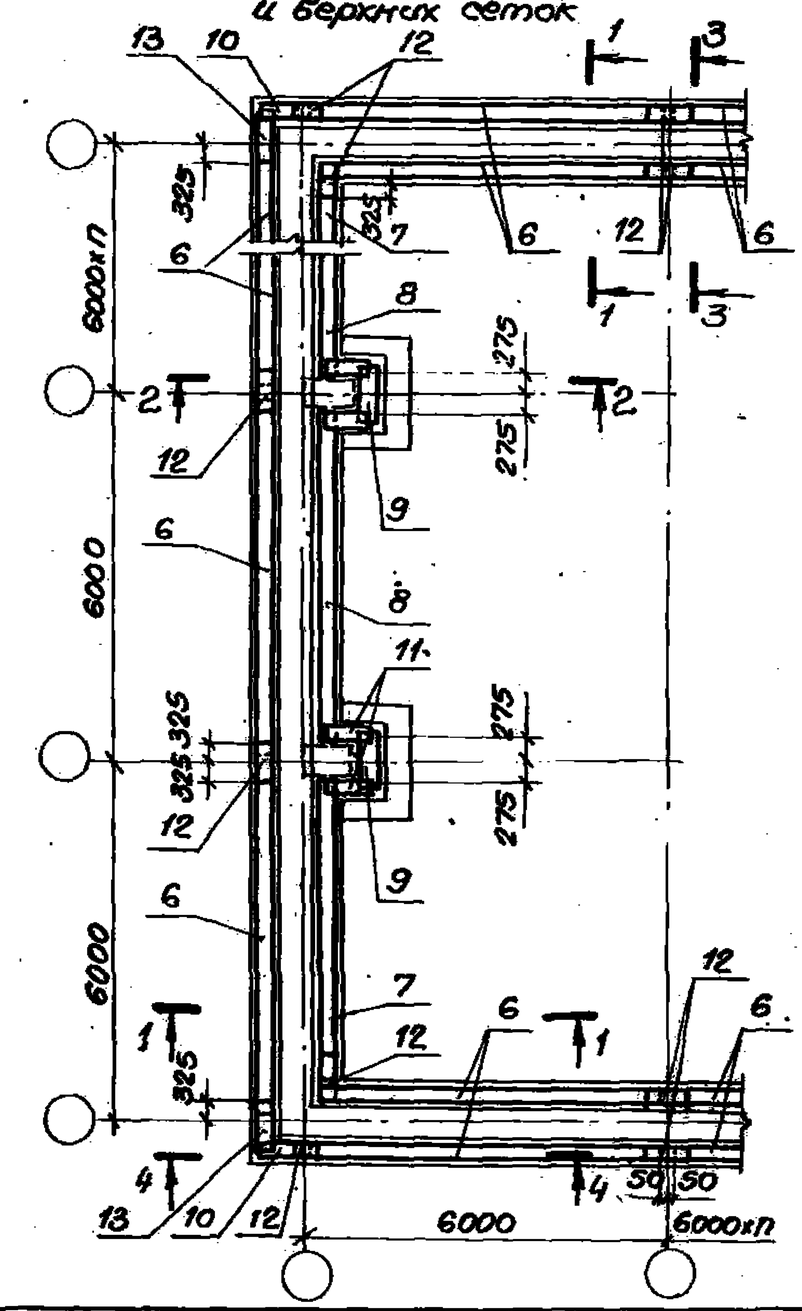

См. совместно с документами
У-01-01/80. 0-1-39; У-01-01/80.0-1-44

Нач.отд.	Зиновьев		
Н.контр.	Беляев		
Гл.конст.	Беляев		
Рук.гр.	Вократко		
Ст.инж.	Кателина		
Техник.	Гаврилова		
Вед.инж.	Лижкова		

У-01-01/80.0-1-38

Лента фундаментная ФЛ-1. Габаритный чертеж и схема армирования для сетки колонн (6хП)х6м.

Стадия	Лист	Листов
Р		1

ПРОЕКТНЫЙ ИНСТИТУТ №1

План ФЛ1

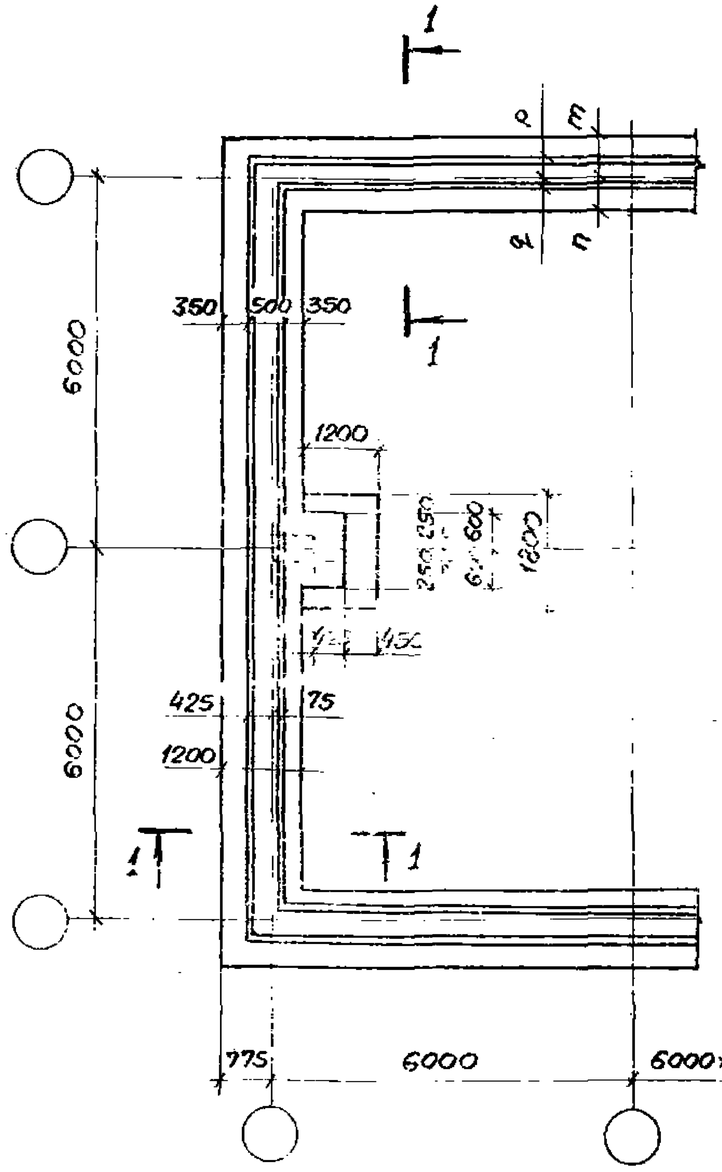

Раскладка нижних сеток

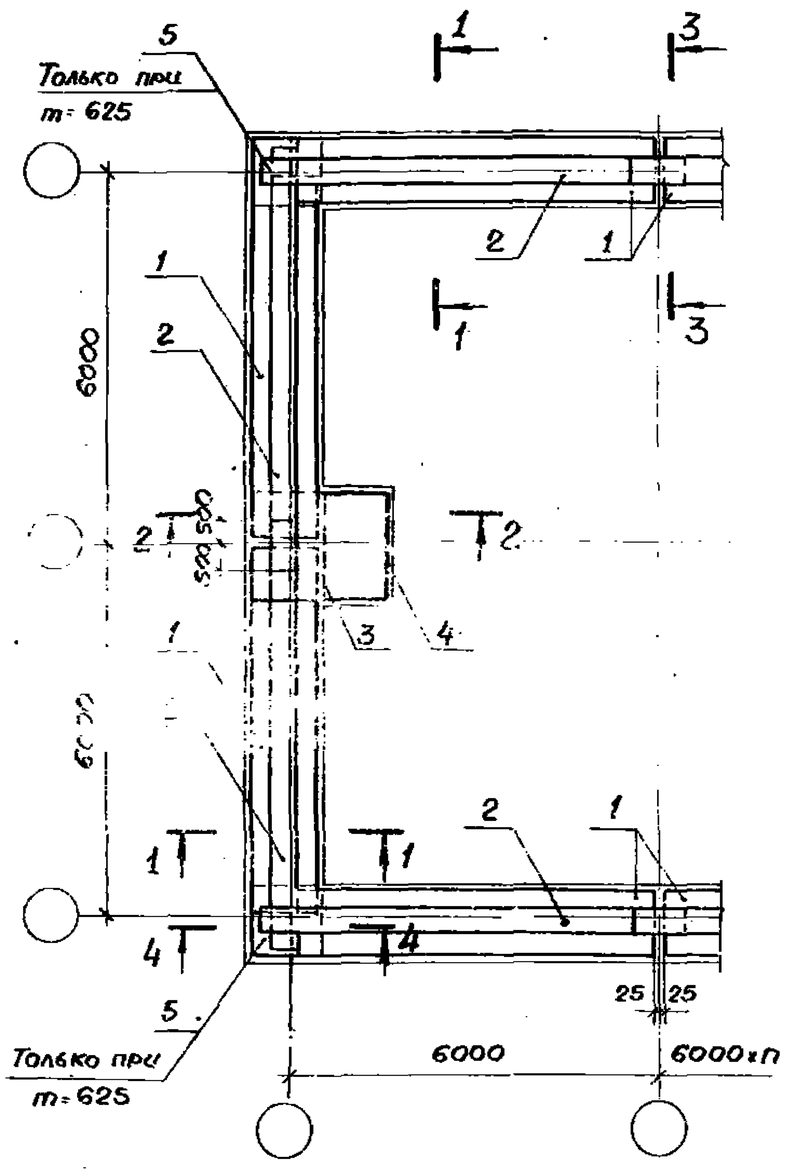

Раскладка пространственных каркасов и верхних сеток

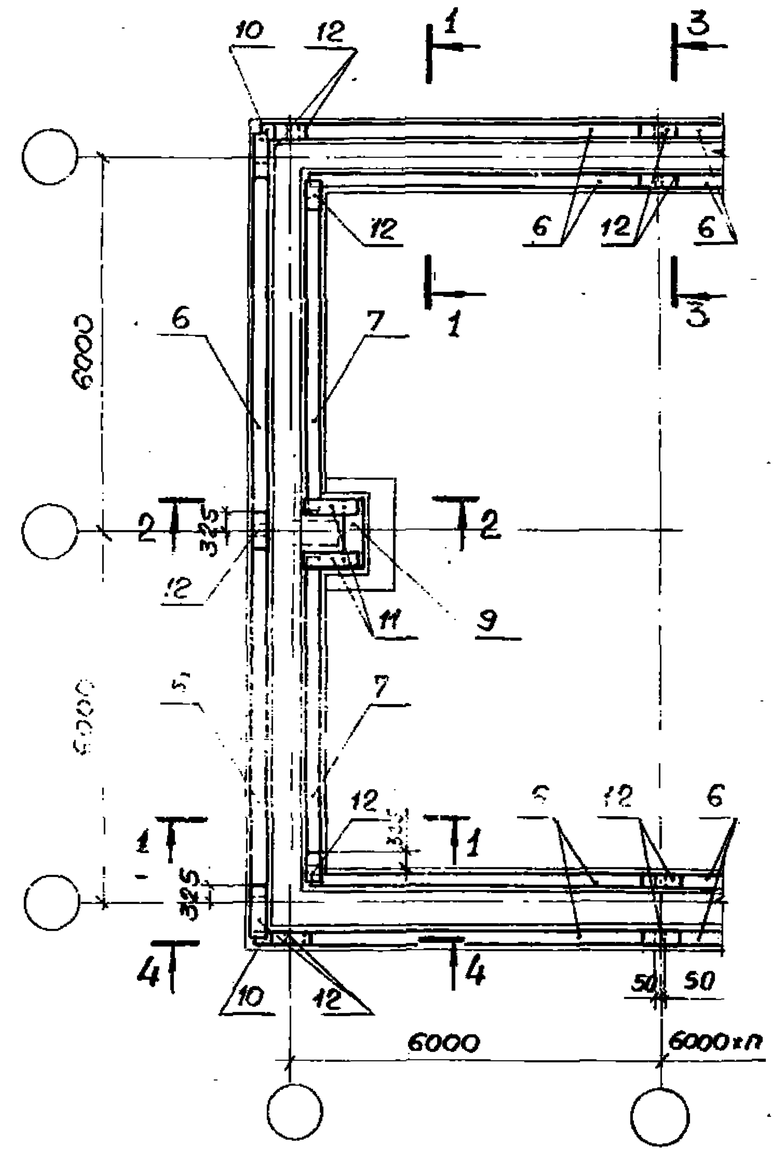

Привязка продольной стены, мм	Размеры ленты, мм			
	m	n	p	q
150	625	575	275	225
350	425	775	75	425

См. совместно с документом У-01-01/80.0-1-44

Нач.отд.	Зиновьев	
Н.контр.	Беляев	
Гл.констр.	Беляев	
Рук.гр.	Вокрачко	
Ст.инж.	Катенина	
Техник	Гаврилова	
Вед.инж.	Лыжкова	

У-01-01/80.0-1-39

Лента фундаментная ФЛ1. Габаритный чертеж и схема армирования для сетки колонн (6+6)×6м

Стадия	Лист	Листов
Р		1

Проектный институт №1

Взам.инв.№ | Подпись и дата | Инв.№ подл.

18351-01 54

План ФЛ1

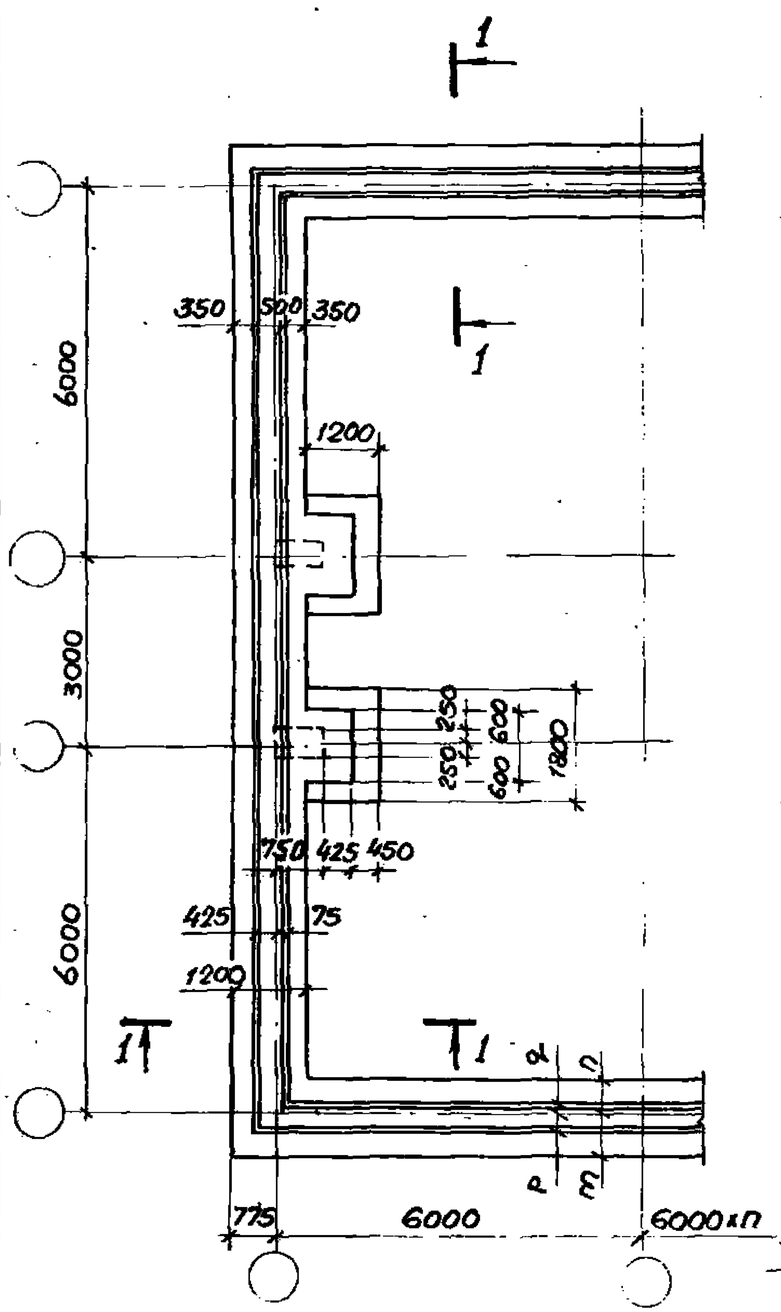

Раскладка нижних сеток

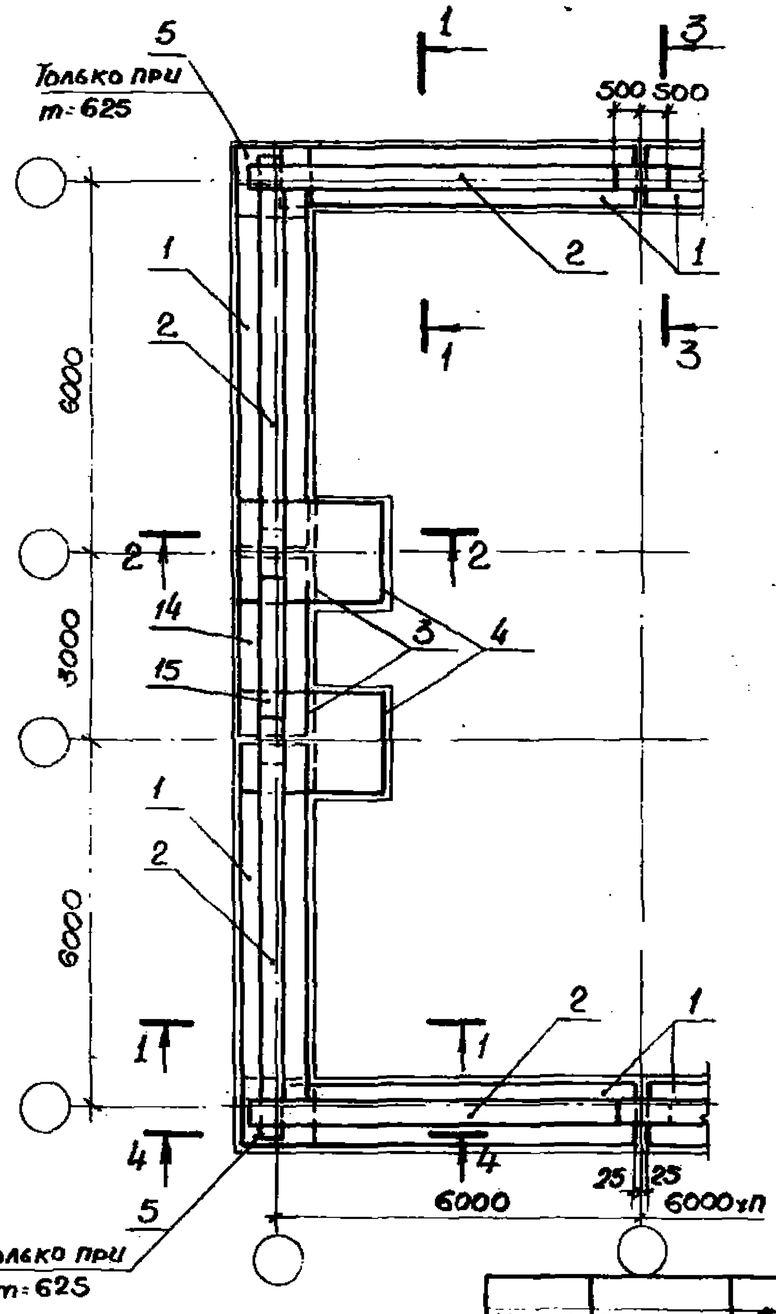

Раскладка пространственных каркасов и верхних сеток

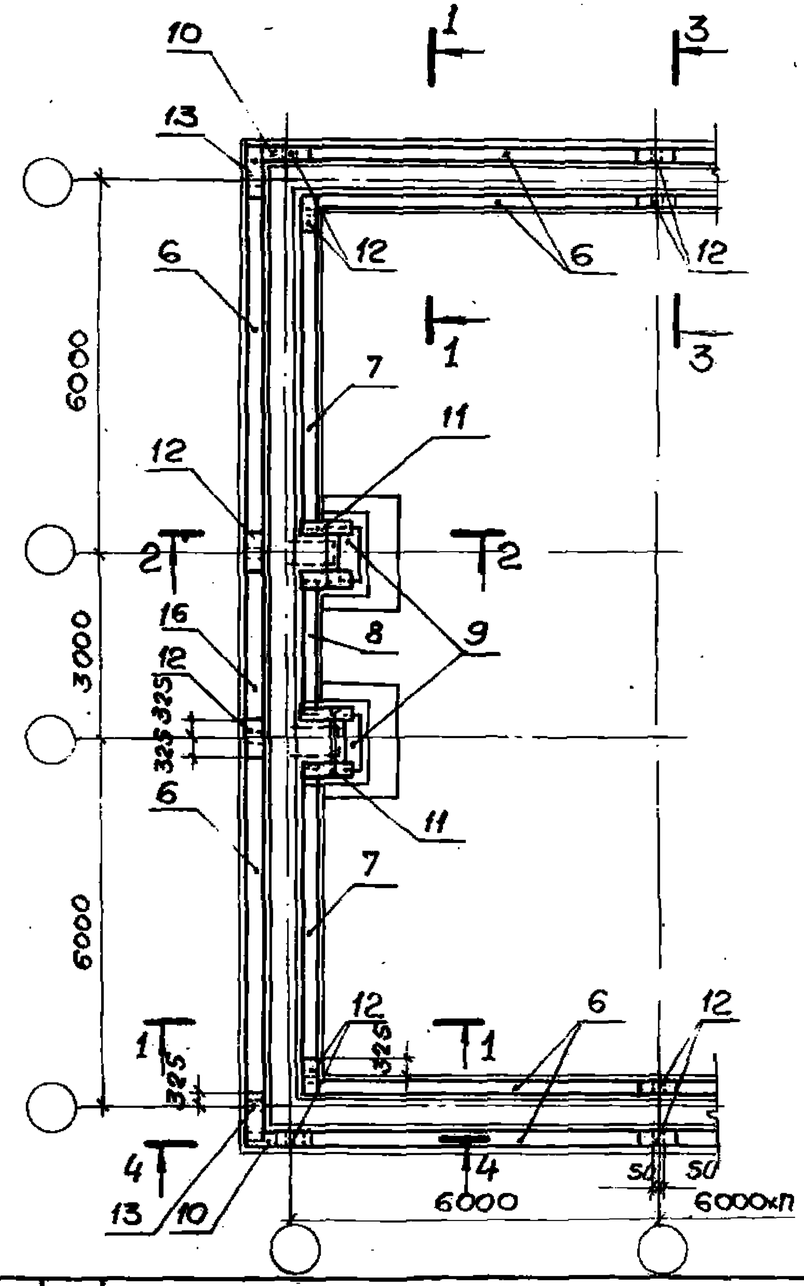

См. совместно с документом У-01-01/80.0-1-39; У-01-01/80.0-1-44

Нач.отд.	Зиновьев		У-01-01/80.0-1-40
Н.контр.	Беляев		
Гл.конст.	Беляев		
Рук.гр.	Вокрачко		Лента фундаментная ФЛ1. Габаритный чертеж и схема армирования для сетки колонн (6+3+6)×6м
Ст.инж.	Катенина		
Техник	Гаврилова		
Вед.инж.	Лыжкова		

Стадия	Лист	Листов
Р		1

Проектный институт №1

План ФЛ2

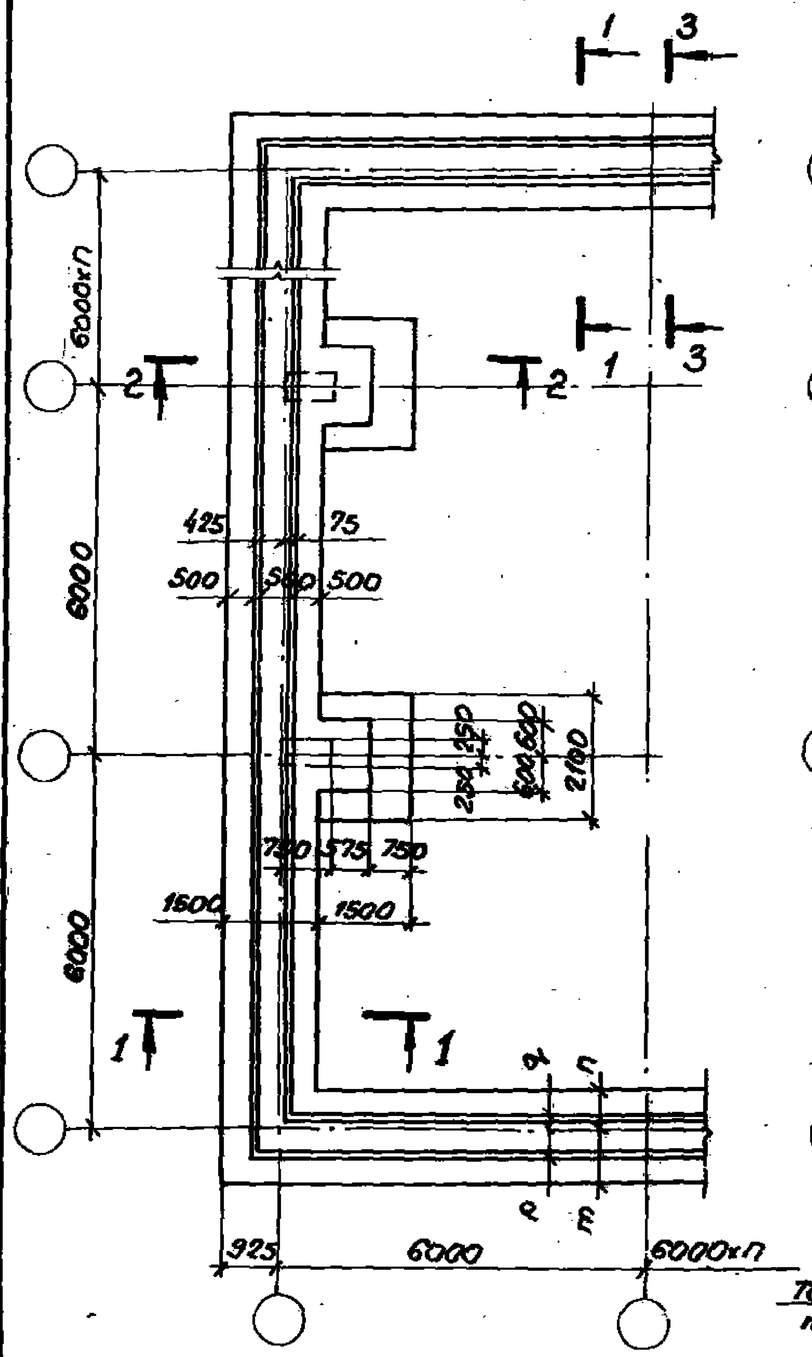

Раскладка нижних сеток

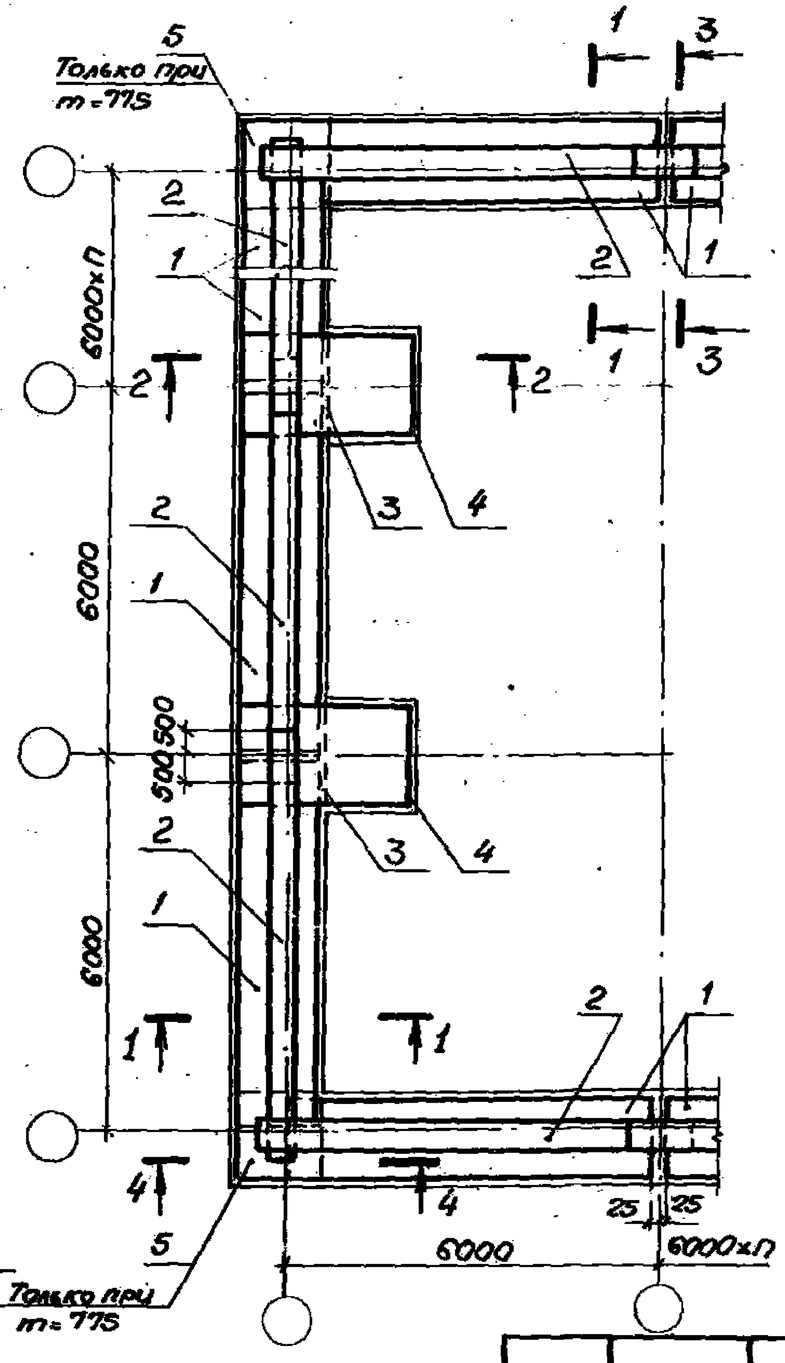

Раскладка пространственных каркасов и верхних сеток

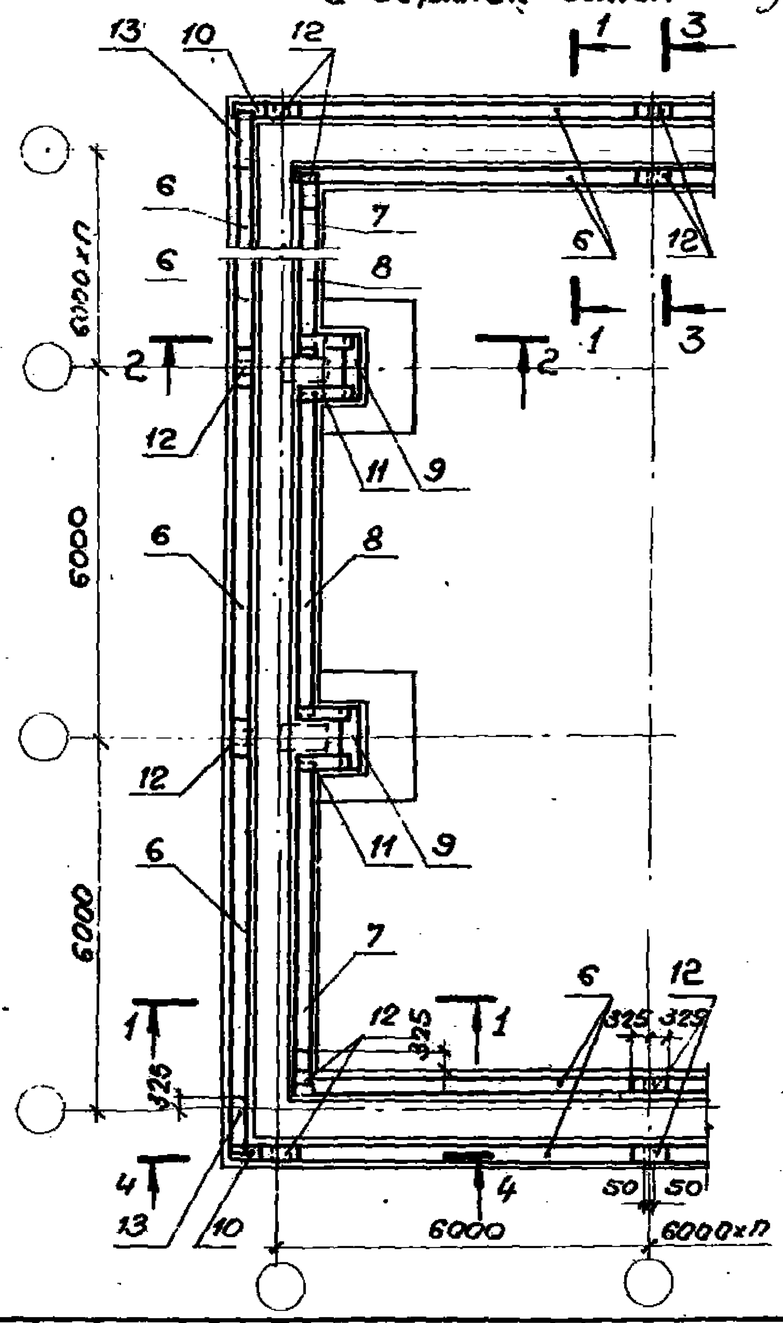

См. совместно с документом У-01-01/80. 0-1-42; У-01-01/80. 0-1-44.

Нач.отд.	Зиновьев		
Н.контр.	Беляев		
Гл.конст.	Беляев		
Рук.гр.	Вокрачко		
Ст.инж.	Катсгина		
Техник.	Гаврилова		
Вед.инж.	Лыжкова		

У-01-01/80.0-1-41

Лента фундаментная ФЛ2. Габаритный чертеж и схема армирования для сетки колонн (6хп)х6 м

Стадия	Лист	Листов
Р		1

ПРОЕКТНЫЙ ИНСТИТУТ №1

Инв.№подл. | Подпись и дата | Взам.инв.№

План ФЛ2

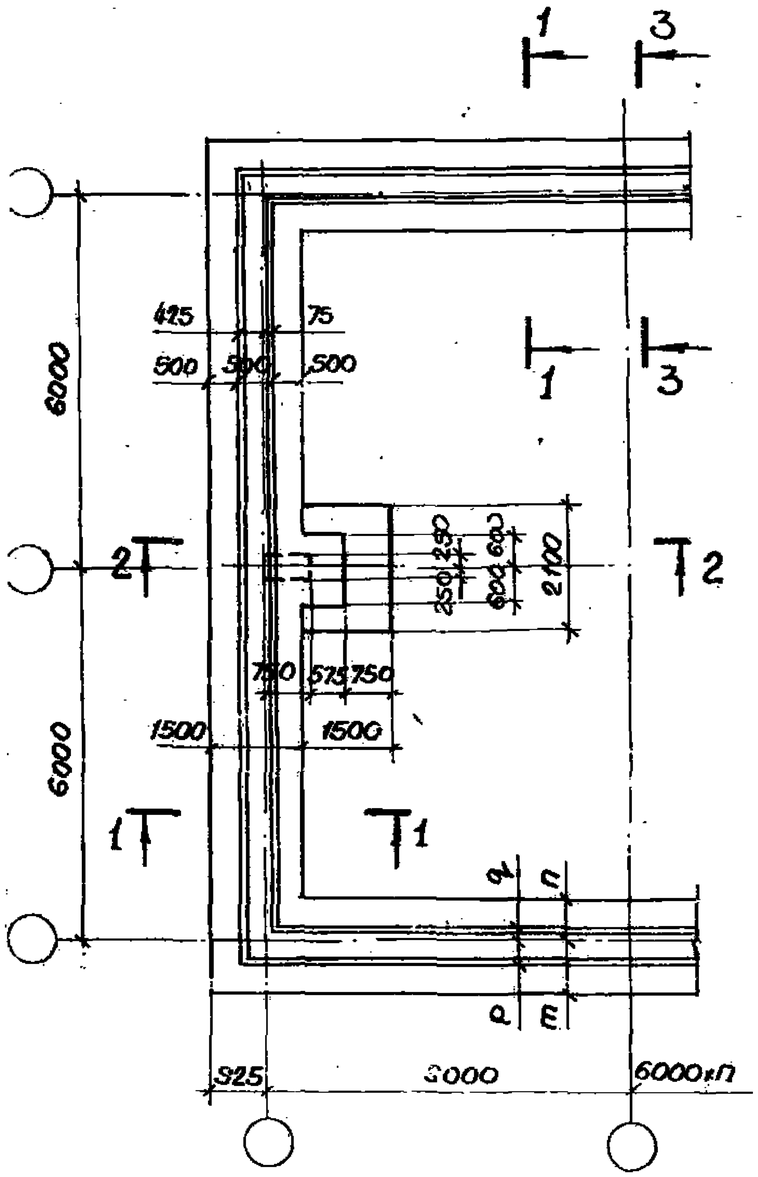

Раскладка нижних сеток

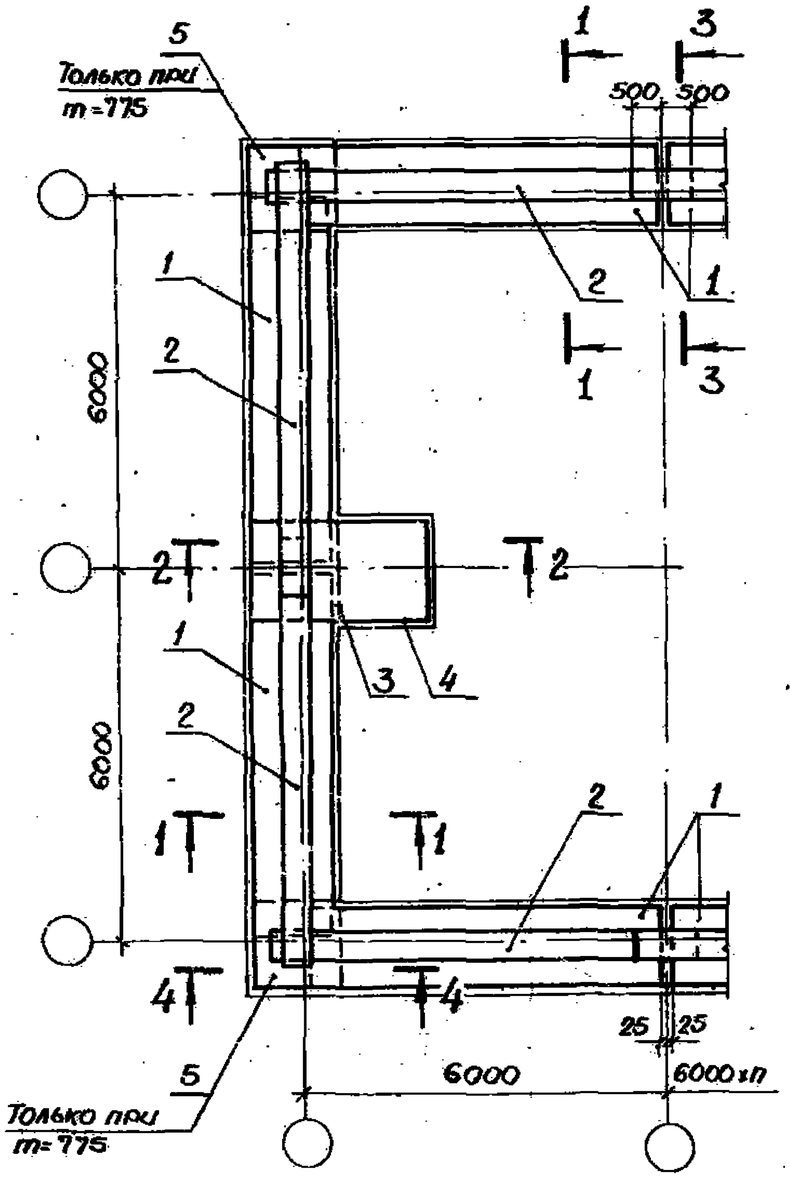

Раскладка пространственных каркасов и верхних сеток

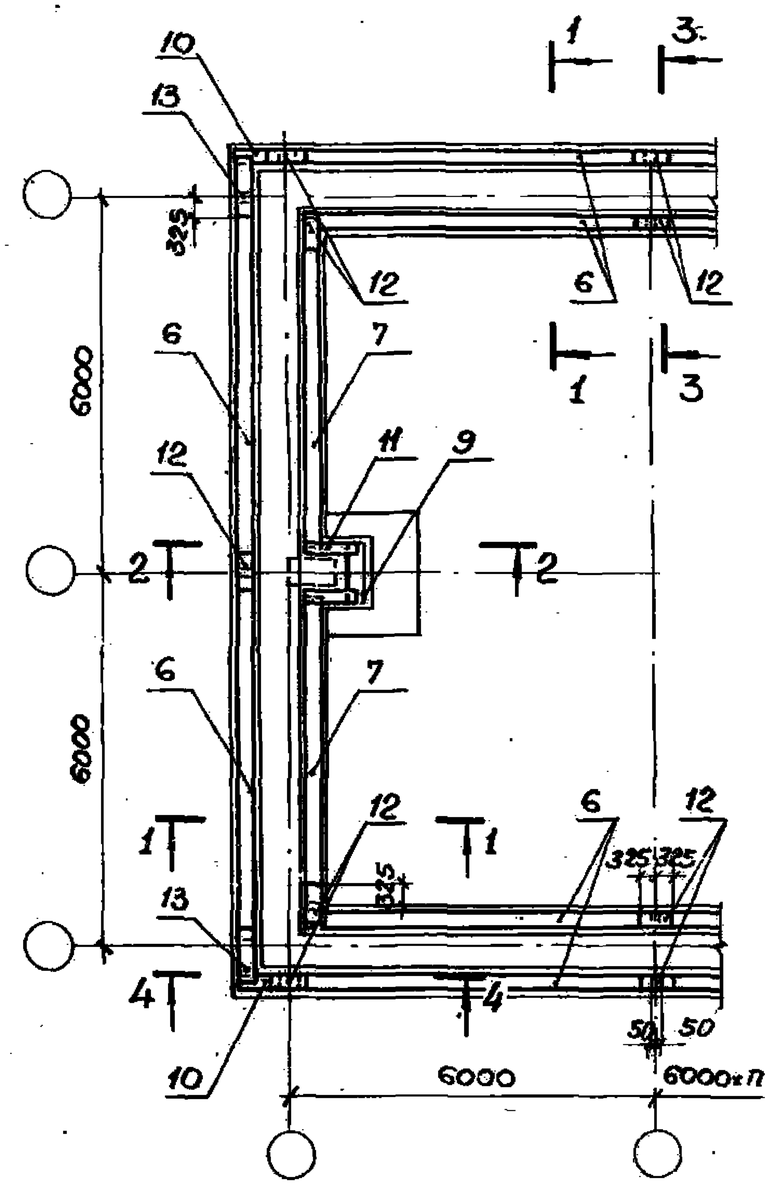

См. совместно с документами У-01-01/80.0-1-44

Привязка продольной стены, мм	Размеры ленты, мм			
	m	n	p	q
150	775	725	275	225
350	575	925	75	425

Нач.отд.	Зиновьев		
Н.контр.	Беляев		
Гл.конст.	Беляев		
Рук.гр.	Вокрачко		
Ст.инж.	Катешина		
Техник	Гаврилова		
Вед.инж.	Лыжкова		

У-01-01/80.0-1-42

Лента фундаментная ФЛ2. Габаритный чертеж и схема армирования для сетки колонн (6+6)×6м

Стадия	Лист	Листов
Р		1

ПРОЕКТНЫЙ ИНСТИТУТ №1

План ФЛ2

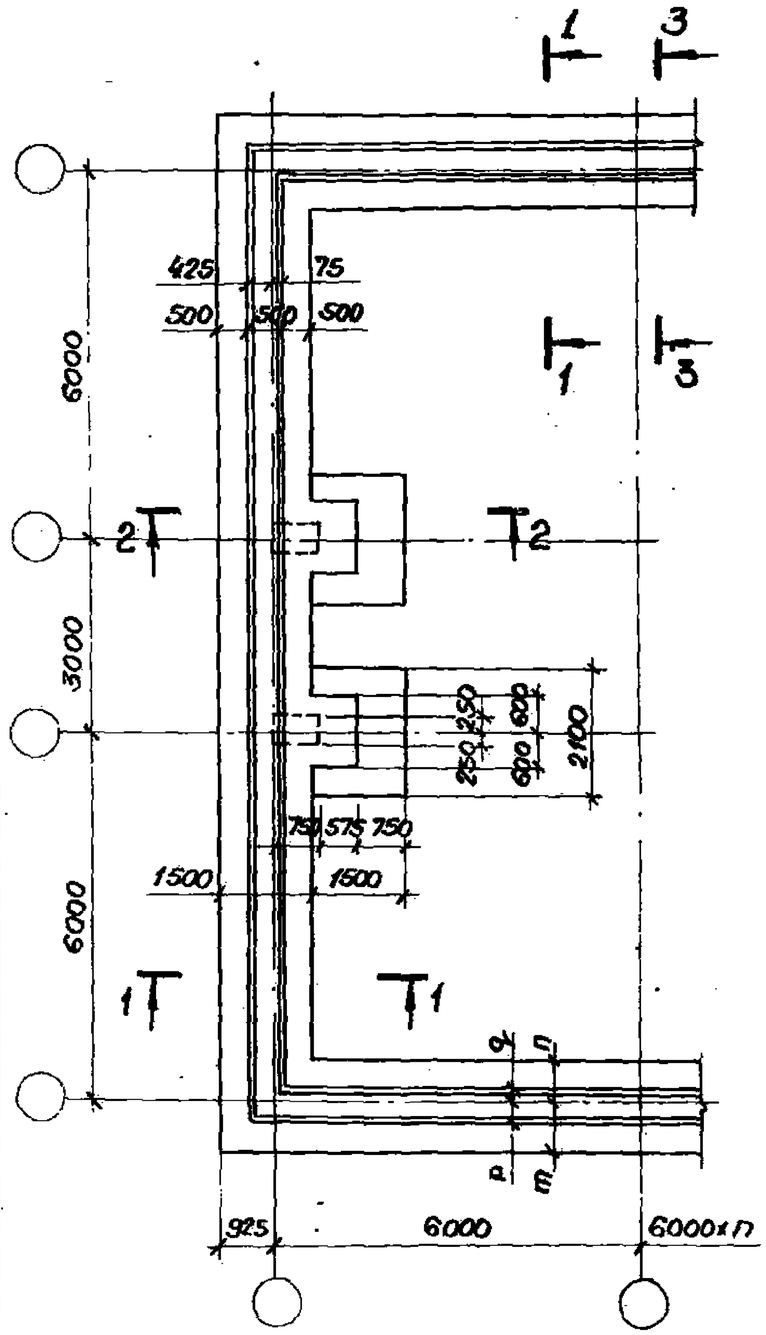

Раскладка нижних сеток

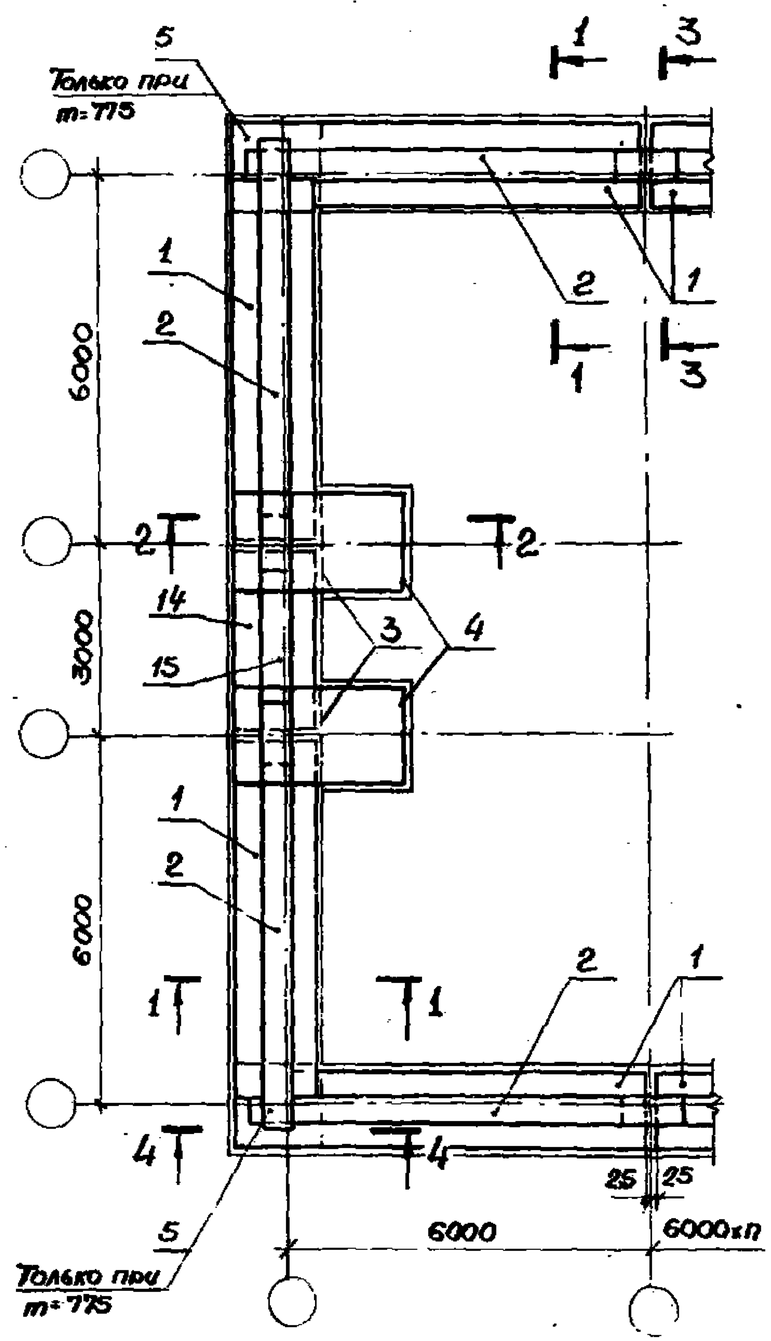

Раскладка пространственных каркасов и верхних сеток

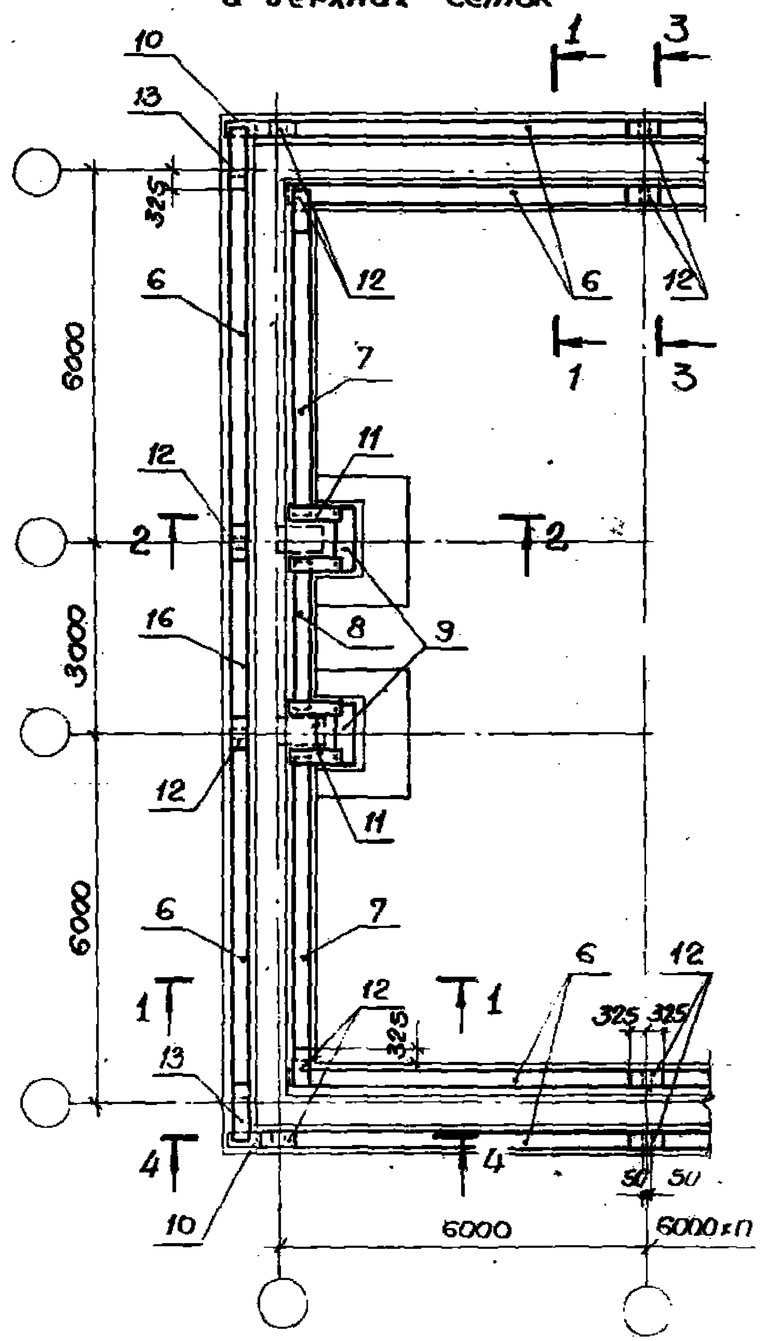

См. совместно с документом У-01-01/80.0-1-42; У-01-01/80.0-1-44

Нач.отд.	Зиновьев		У-01-01/80.0-1-43
Н.контр.	Беляев		
Гл.констр.	Беляев		Лента фундаментная ФЛ2. Габаритный чертеж и схема армирования для сетки колонн (6+3+6)х6м
Рук.гр.	Вокрачко		
Ст.инж.	Катенина		
Техник	Габралова		
Вед.инж.	Лыжкова		

Стадия	Лист	Листов
Р		1

ПРОЕКТНЫЙ ИНСТИТУТ

Инв.№ подл. | Подпись и дата | Взам.инв.№

18351-01 58

1—1

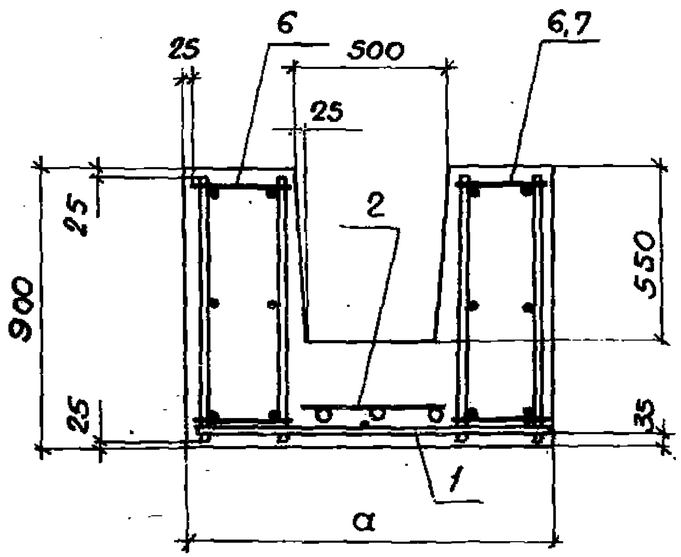

2—2

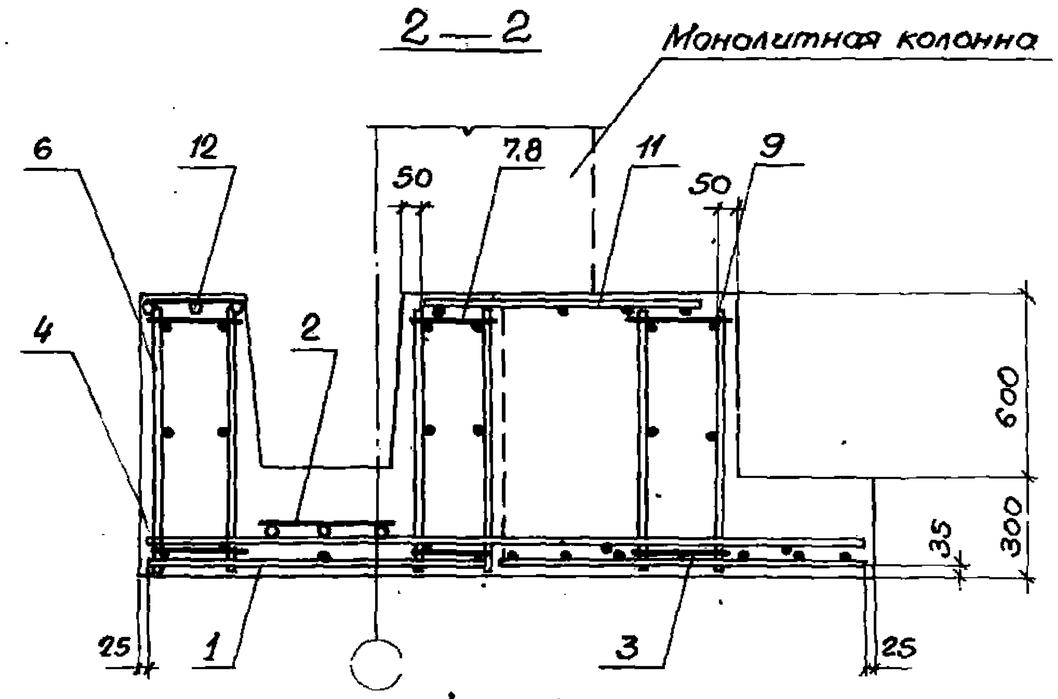

3—3

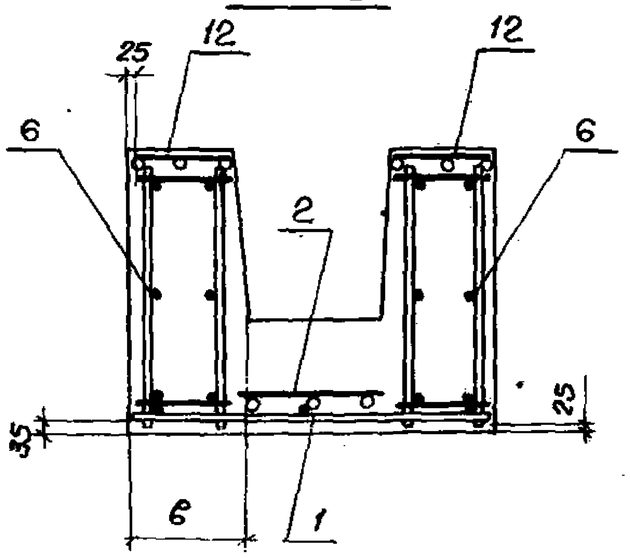

4—4

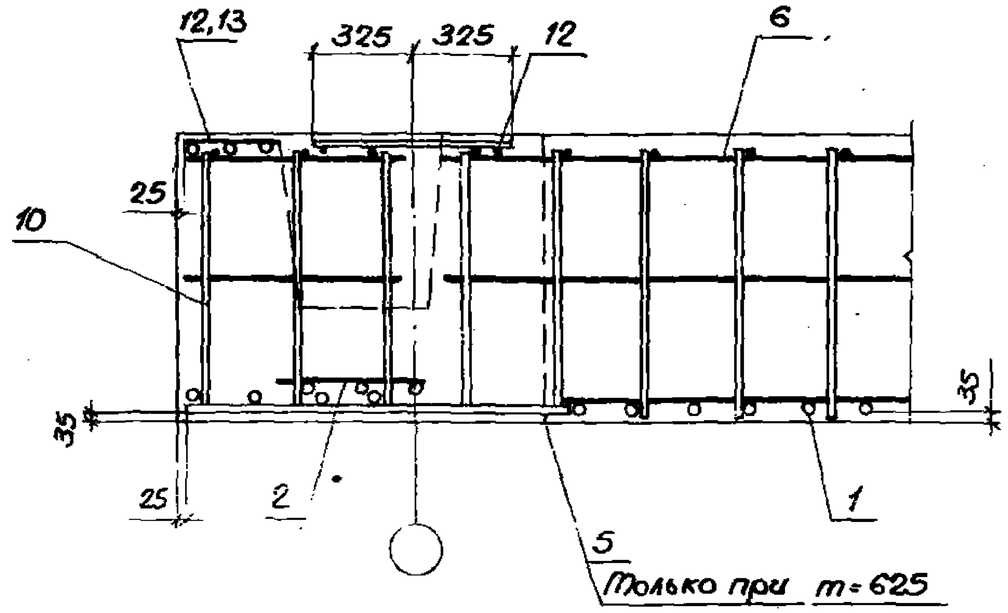

Марка фундаментной ленты	Размеры, мм	
	а	б
Фл 1	1200	375
Фл 2	1500	525

Нач.отд.	Зиновьев		У-01-01/80.0-1-44
Н.контр.	Беляев		
Гл.конст.	Беляев		Лента фундаментная ФЛ1, ФЛ2. Сечения 1-1÷4-4
Рук.гр.	Вокрачка		
Ст.инж.	Кателина		
Техник	Гаврилова		
Вед.инж.	Лыжкова		

Стадия	Лист	Листов
Р		1

ПРОЕКТНЫЙ ИНСТИТУТ № 1

Марка фундаментной ленты	Сетка колонн	Позиции																	
		1	2	3	4	5	6	7 привязка продольной стены 150мм	7 привязка продольной стены 350мм	8	9	10	11	12	13 привязка продольной стены 150мм	13 привязка продольной стены 350мм	14	15	16
ФЛ3																			
ФЛ3-1	(6×П)×6	С28	С40	С12-14×24	С12-22×33	С14	КП1	КП3	КП4	КП2	КП8	КП7	С6	С5	С6	С5	—	—	—
	(6+6)×6									—									
	(6+3+6)×6			С12-14×54	С12-26×33					КП5							С31	С41	КП6
ФЛ3-2	(6×П)×6	С29		С18-14×24	С18-22×33	С15				КП2							—	—	—
	(6+6)×6									—									
	(6+3+6)×6			С18-14×54	С18-26×33					КП5							С32	С41	КП6
ФЛ3-3	(6×П)×6	С30		С20-14×24	С20-22×33					КП2							—	—	—
	(6+6)×6									—									
	(6+3+6)×6			С20-14×54	С20-26×33					КП5							С33	С41	КП6
ФЛ4																			
ФЛ4-1	(6×П)×6	С34	С40	С14-14×24	С14-22×36	С16	КП1	КП3	КП4	КП2	КП8	КП7	С6	С5	С6	С5	—	—	—
	(6+6)×6									—									
	(6+3+6)×6			С14-14×54	С14-26×36					КП5							С37	С41	КП6
ФЛ4-2	(6×П)×6	С35		С20-14×24	С20-22×36	С17				КП2							—	—	—
	(6+6)×6									—									
	(6+3+6)×6			С20-14×54	С20-26×36					КП5							С38	С41	КП6
ФЛ4-3	(6×П)×6	С36		С22-14×24	С22-22×36					КП2							—	—	—
	(6+6)×6									—									
	(6+3+6)×6			С22-14×54	С22-26×36					КП5							С39	С41	КП6

Настоящий документ смотреть совместно с документами от У-01-01/80.0-1 от 46 до У-01-01/80.0-1-53.

Нач.отд.	Зиновьев	
Н.контр.	Беляев	
Гл.конструктор	Беляев	
Рук.гр.	Бокричко	
Ст.инж.	Кателина	
Ст.техник	Гаврилова	
Вед.инж.	Лыкова	

У-01-01/80.0-1 – 45

Рабочие марки арматурных изделий фундаментных лент ФЛ3, ФЛ4

Стадия	Лист	Листов
Р		1

ПРОЕКТНЫЙ ИНСТИТУТ

Взам. инв.№ | Подпись и дата | Инв.№ подл.

План ФЛ3

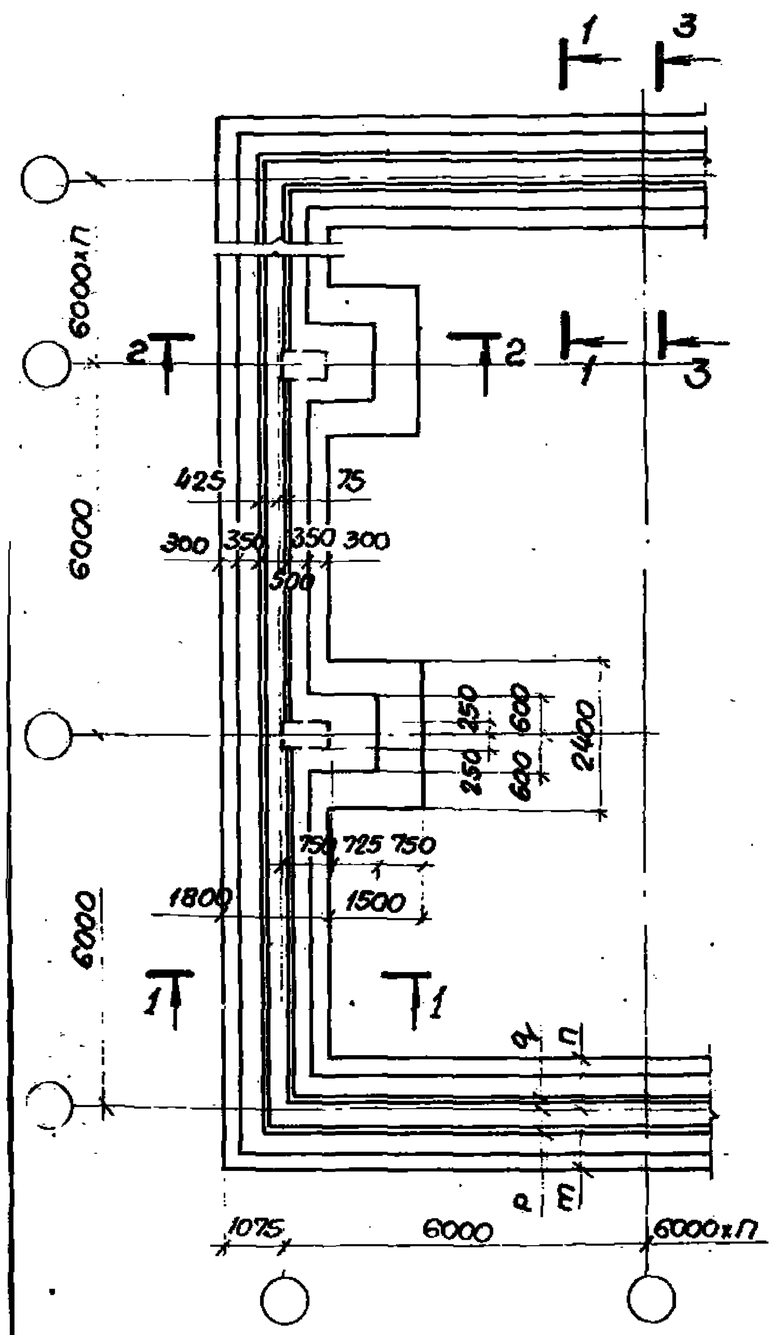

Раскладка нижних сеток

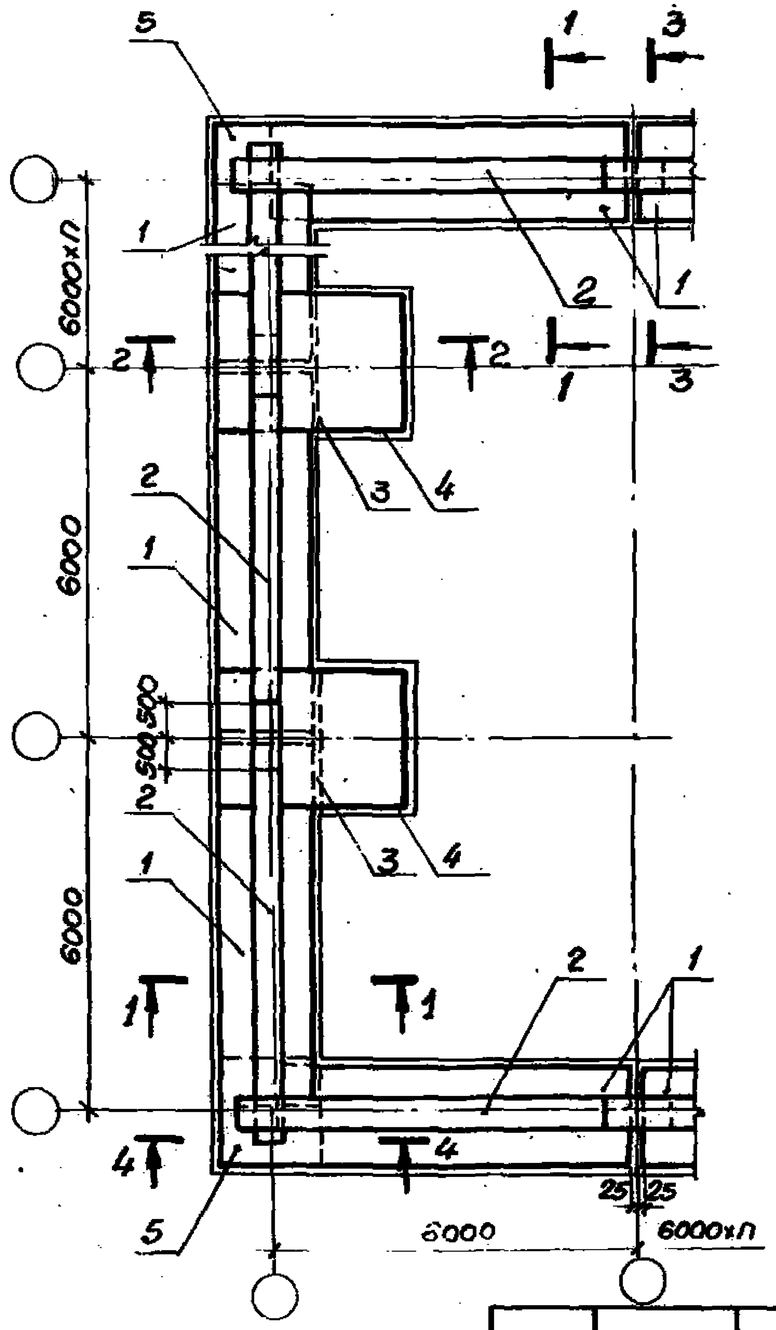

Раскладка пространственных каркасов и верхних сеток

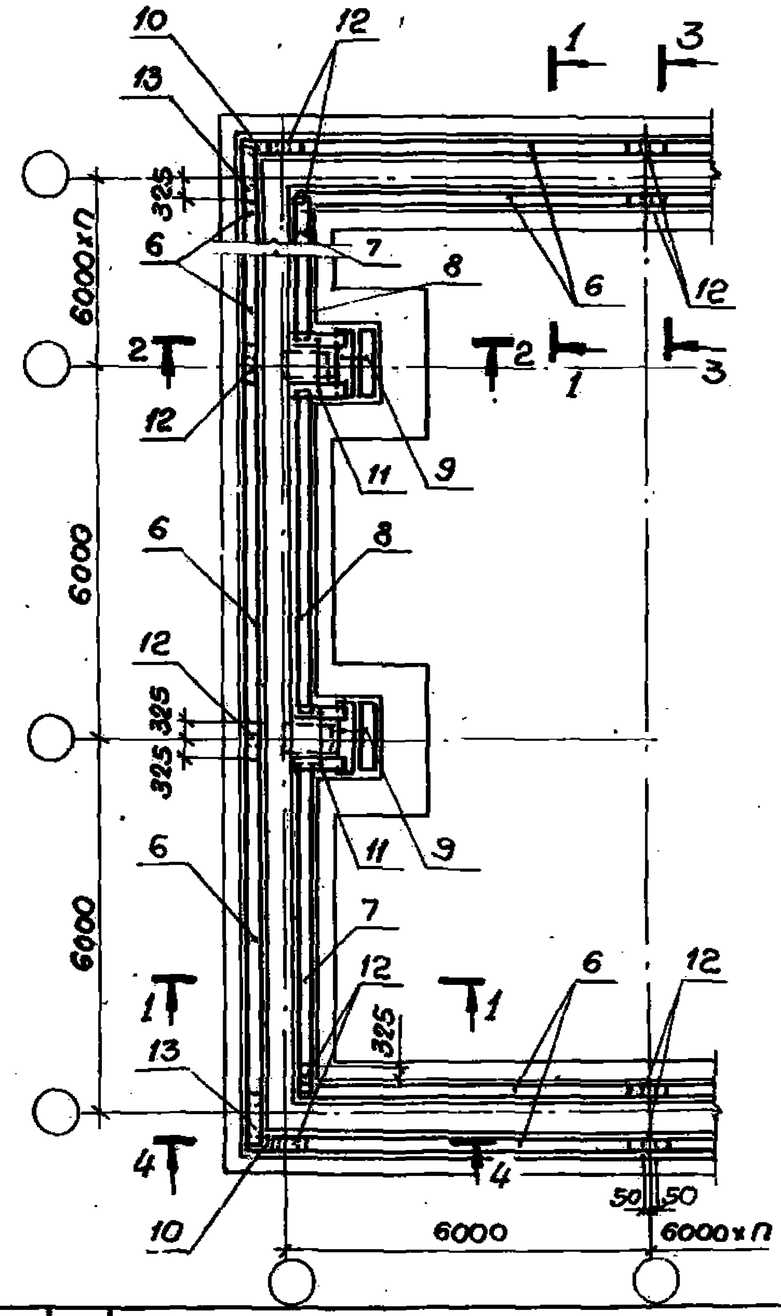

См. совместно с документацией
У-01-01/80. 0-1-47; У-01-01/80. 0-1-49

Нач.отд.	Зиновьев		
Н.контр.	Беляев		
Гл.констр.	Беляев		
Рук.гр.	Вокрачко		
Ст.инж.	Катенина		
Техник	Гаврилова		
Вед.инж.	Аникова		

У-01-01/80.0-1-46

Лента фундаментная ФЛ3
Габаритный чертеж и схема армирования для сетки колонн (6хП)х6м

Стадия	Лист	Листов
Р		1

ПРОЕКТНЫЙ ИНСТИТУТ №1

18351-01 61

План ФЛ3

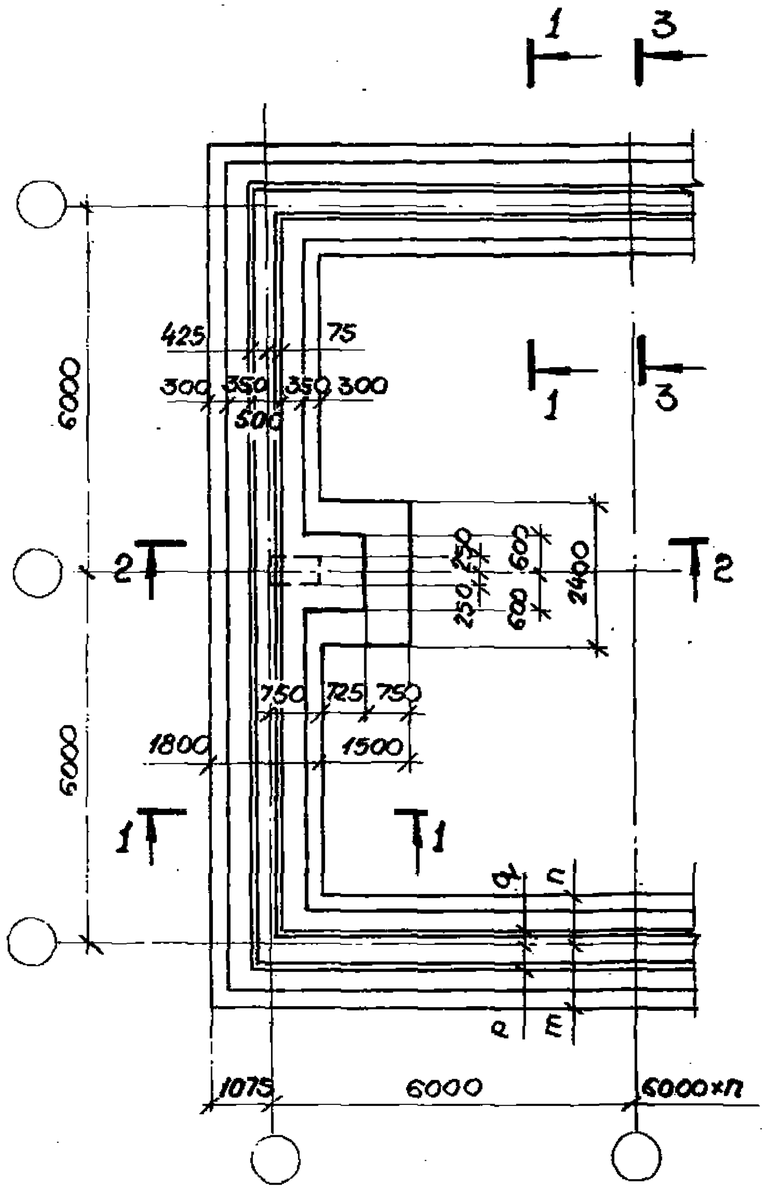

Раскладка нижних сеток

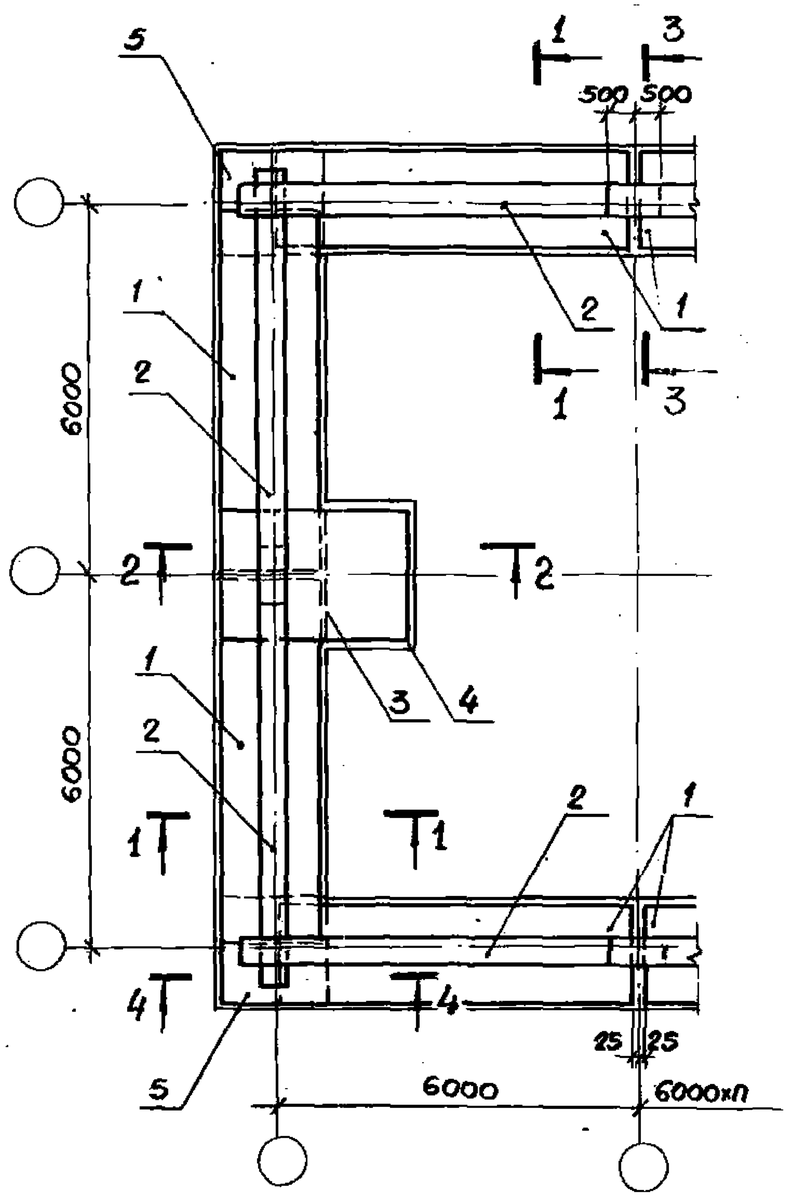

Раскладка пространственных каркасов

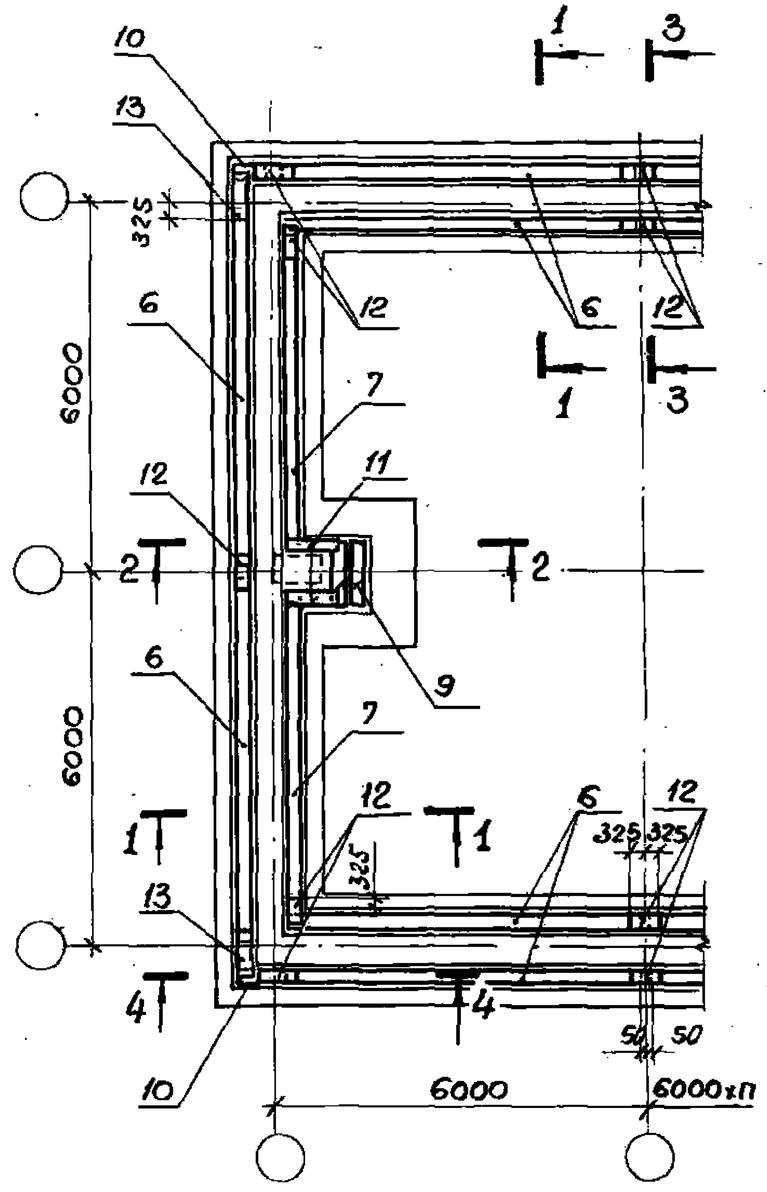

См. совместно с документом У-01-01/80.0-1-49

Привязка продольной стены, мм	Размеры ленты, мм			
	m	n	p	q
150	925	875	275	225
350	725	1075	75	425

Нач.отд.	Зиновьев	
Н.контр.	Беляев	
Гл.констр.	Беляев	
Рук.гр.	Вокрачка	
Ст.инж.	Кателина	
Техник	Эфрилова	
Вед.инж.	Лыжкова	

У-01-01/80.0-1-47

Лента фундаментная ФЛ3. Габаритный чертеж и схема армирования для сетки колонн (6+6)×6м

Стадия	Лист	Листов
Р		1

Проектный институт №1

Инв.№ подл. | Подпись и дата | Взам.инв.№

План ФЛ 3

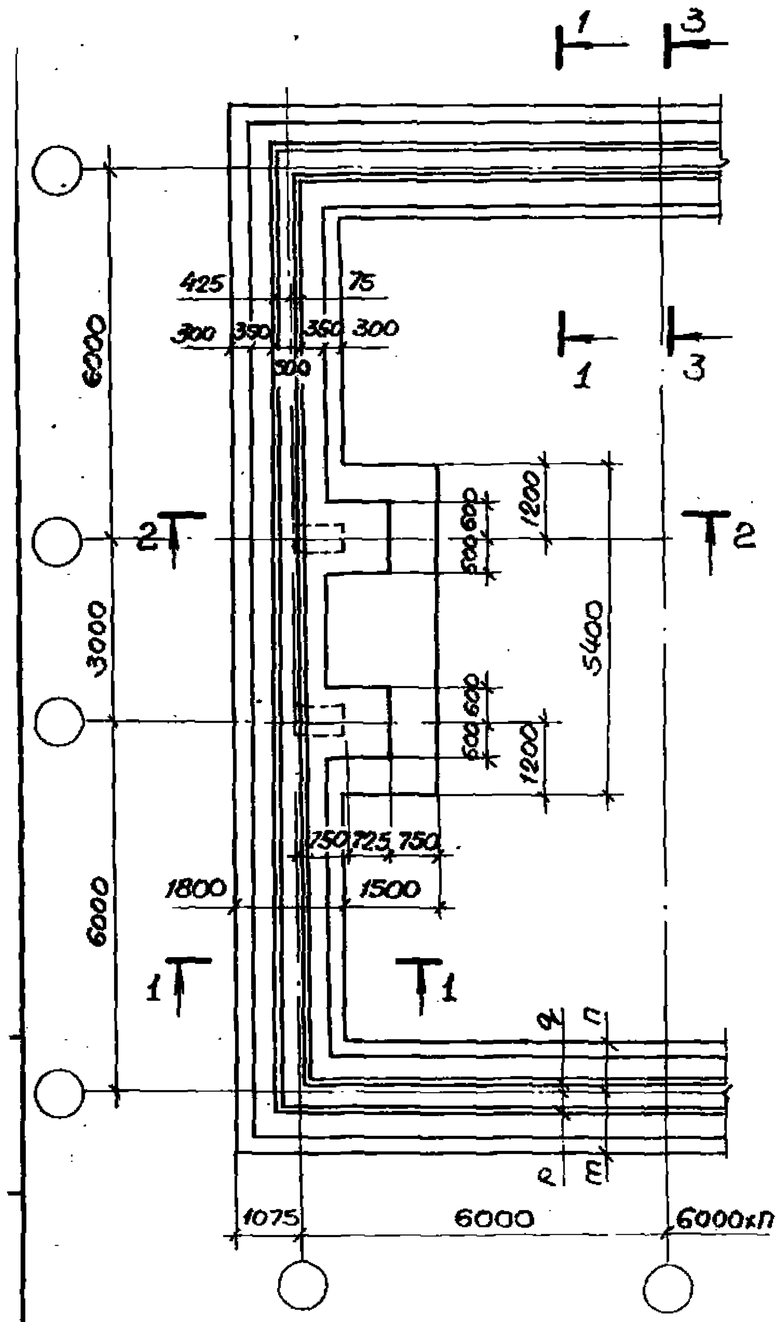

Раскладка нижних сеток

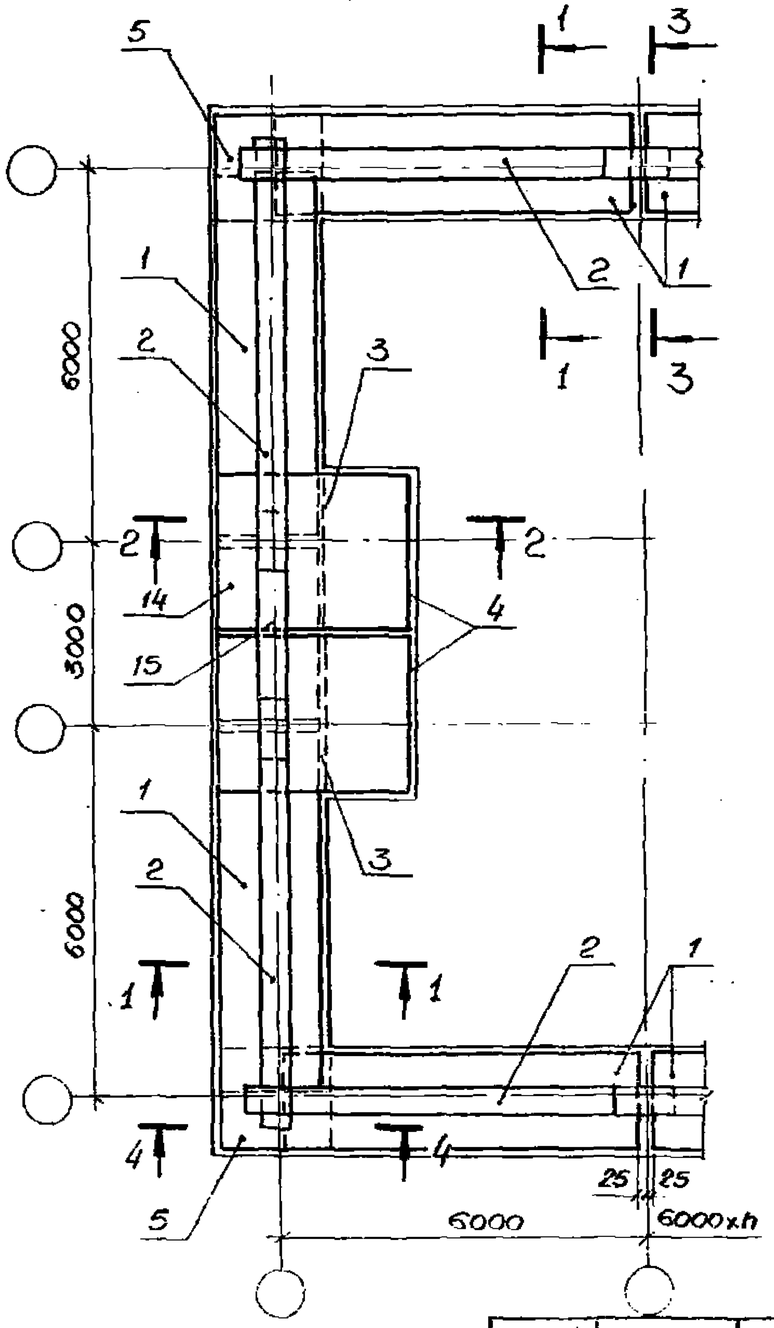

Раскладка пространственных каркасов и верхних сеток

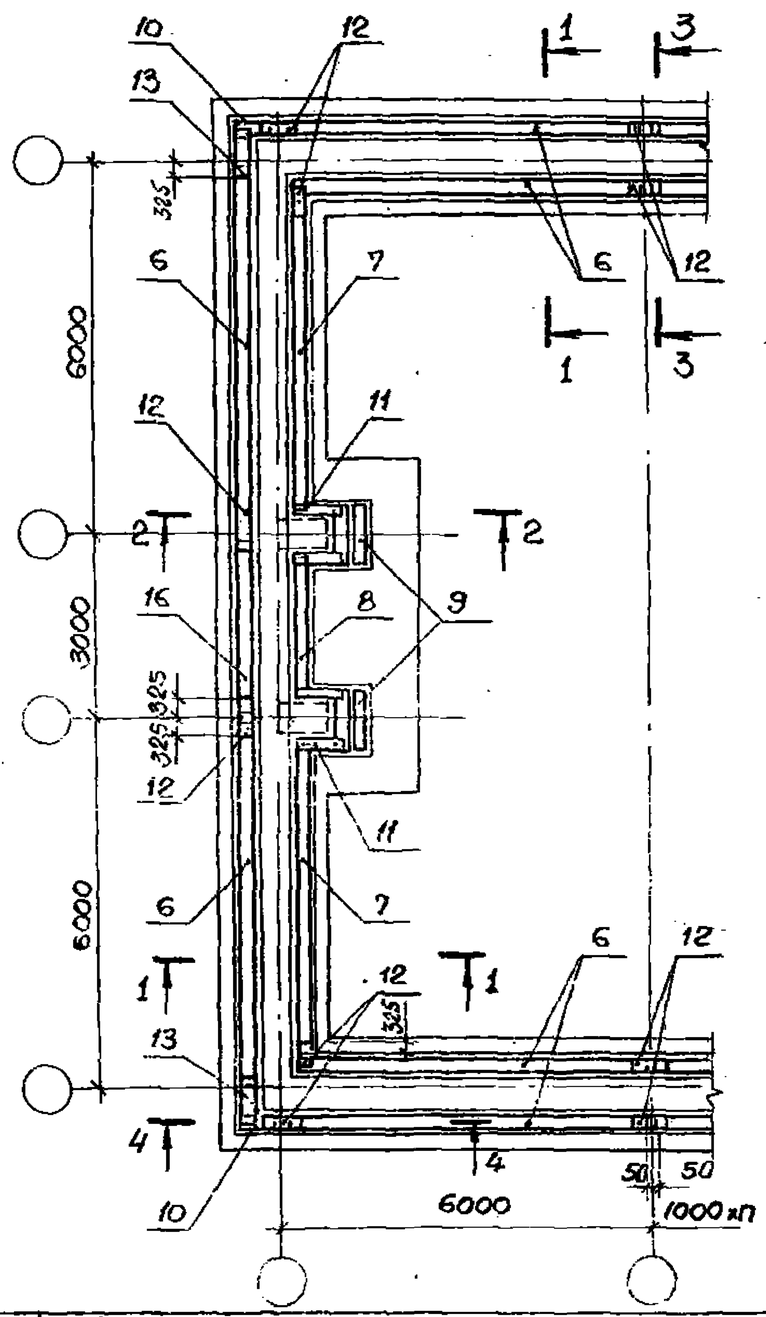

См. совместно с документом У-01-01/80.0-1-49

Нач.отд	Зиновьев		У-01-01/80.0-1-48
Н.контр.	Беляев		
Гл.констр.	Беляев		Лента фундаментная ФЛ3. Габаритный чертеж и схема армирования для сетки марки (6.3х6)-6
Рук.гр.	Вокрачко		
Ст.инж	Кателина		
Техник	Габдуллова		
Инж	Лыжкова		

Стадия	Лист	Листов
Р		1

Проектный институт

18351-01 65

1 — 1

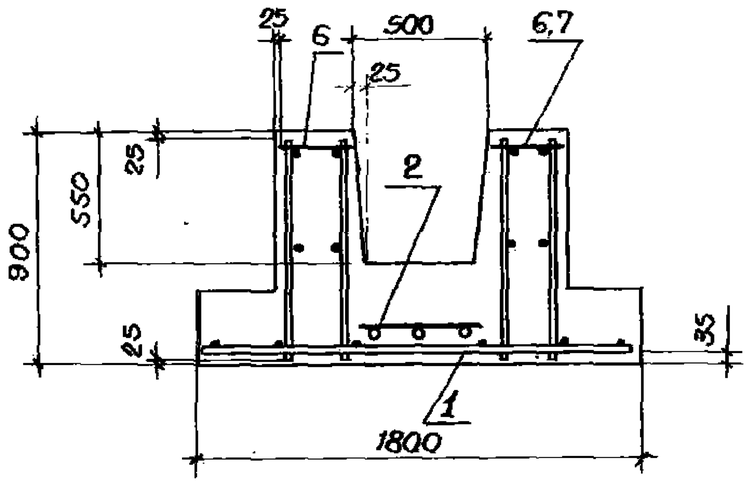

2 — 2

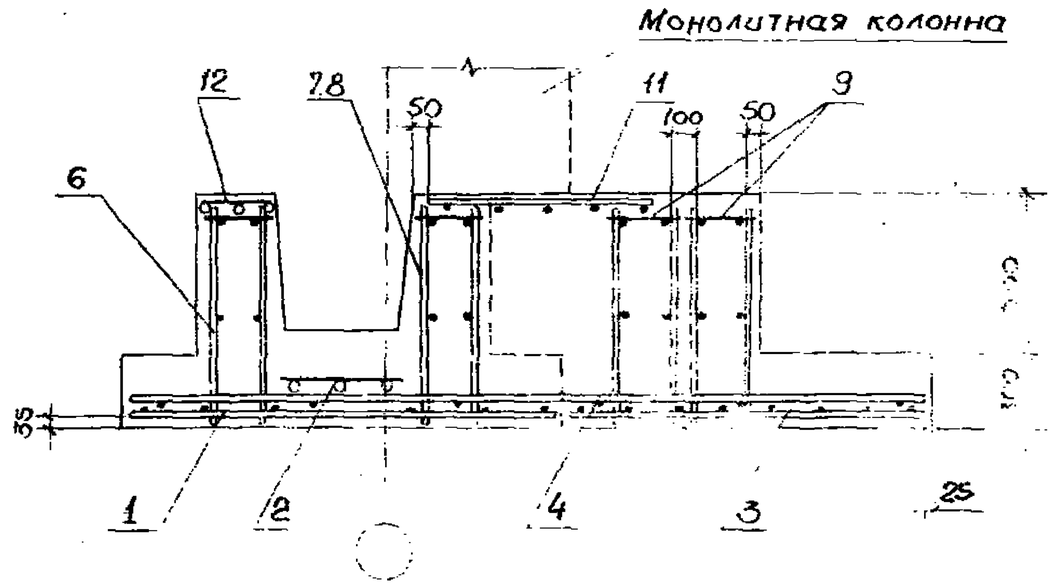

3 — 3

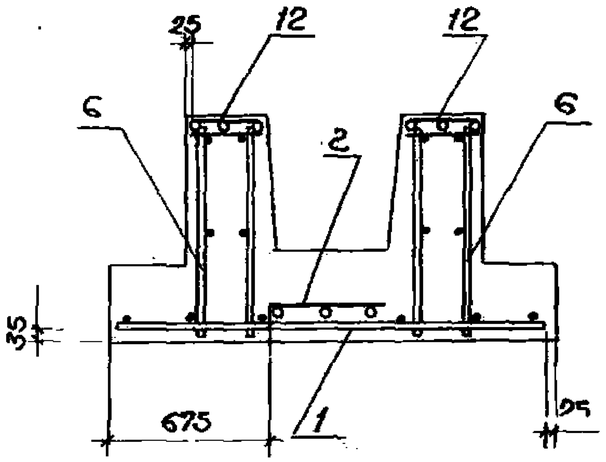

4 — 4

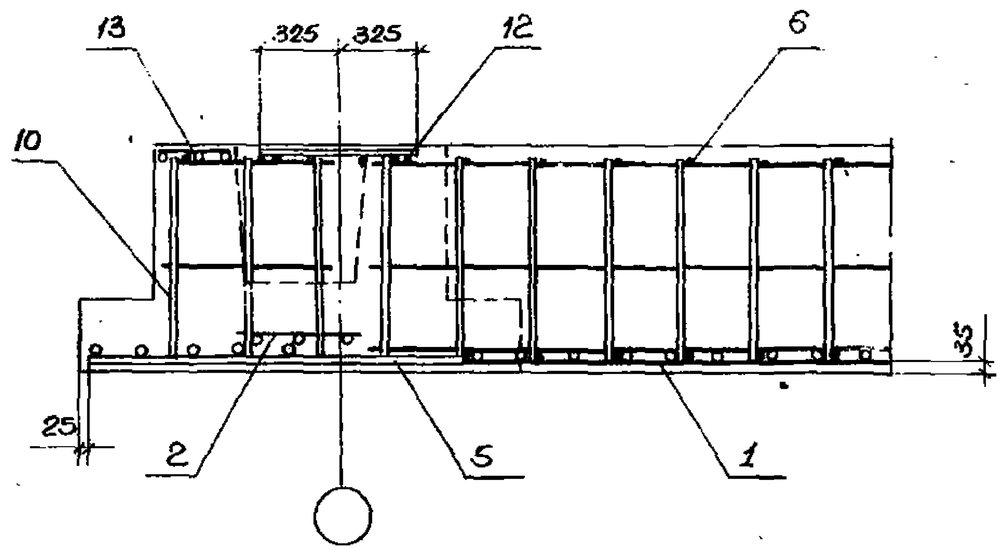

Нач.отд.	Зиновьев		
Н.контр.	Беляев		
Гл.констр.	Беляев		
Рук.гр.	Вакрачко		
Ст.инж.	Кателина		
Техник	Гаврилова		
Вед.инж.	Лыжкова		

У-01-01/80.0-1-49

Лента фундаментная ФЛ3. Сечения 1-1÷4-4

Стадия	Лист	Листов
Р		1

ПРОЕКТНЫЙ ИНСТИТУТ №1

Инв.№ подл. | Подпись и дата | Взам.инв.№

18351-01 64

План ФЛ4

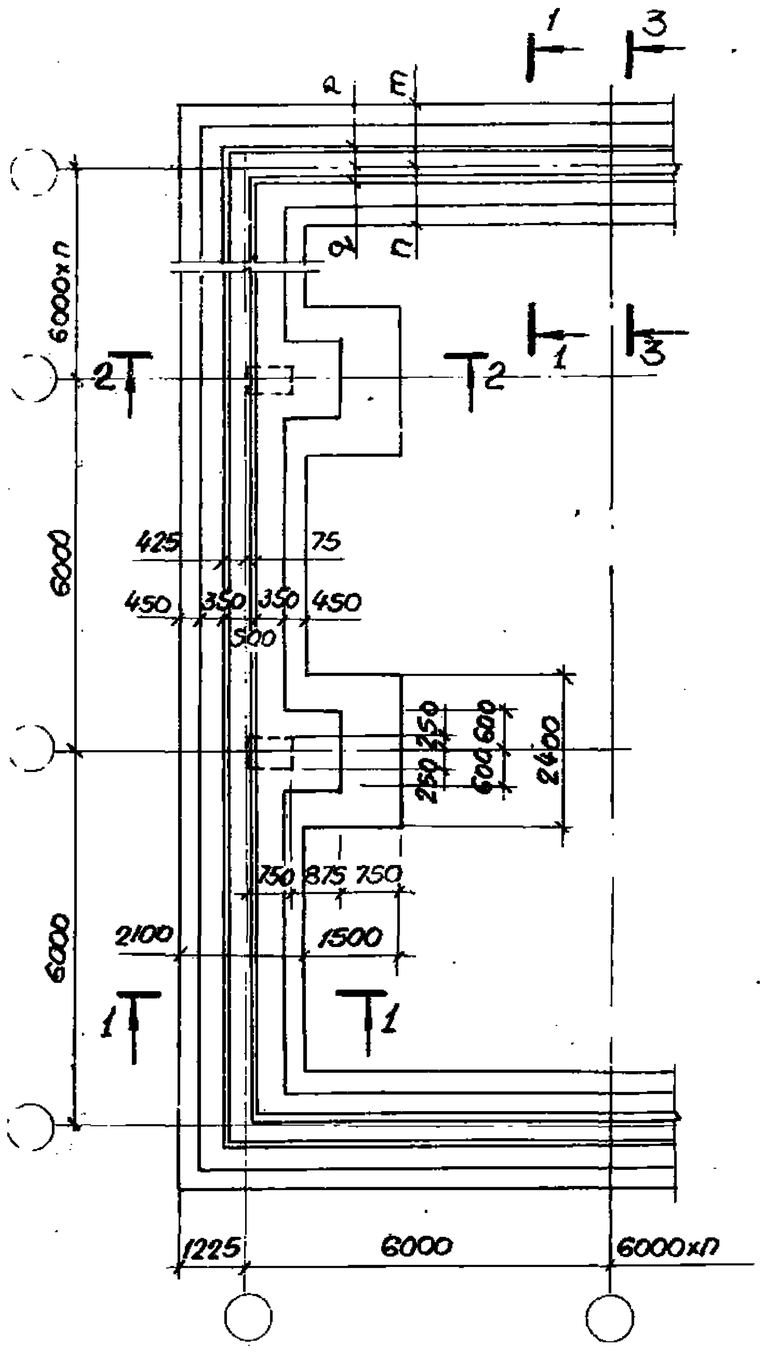

Раскладка нижних сеток

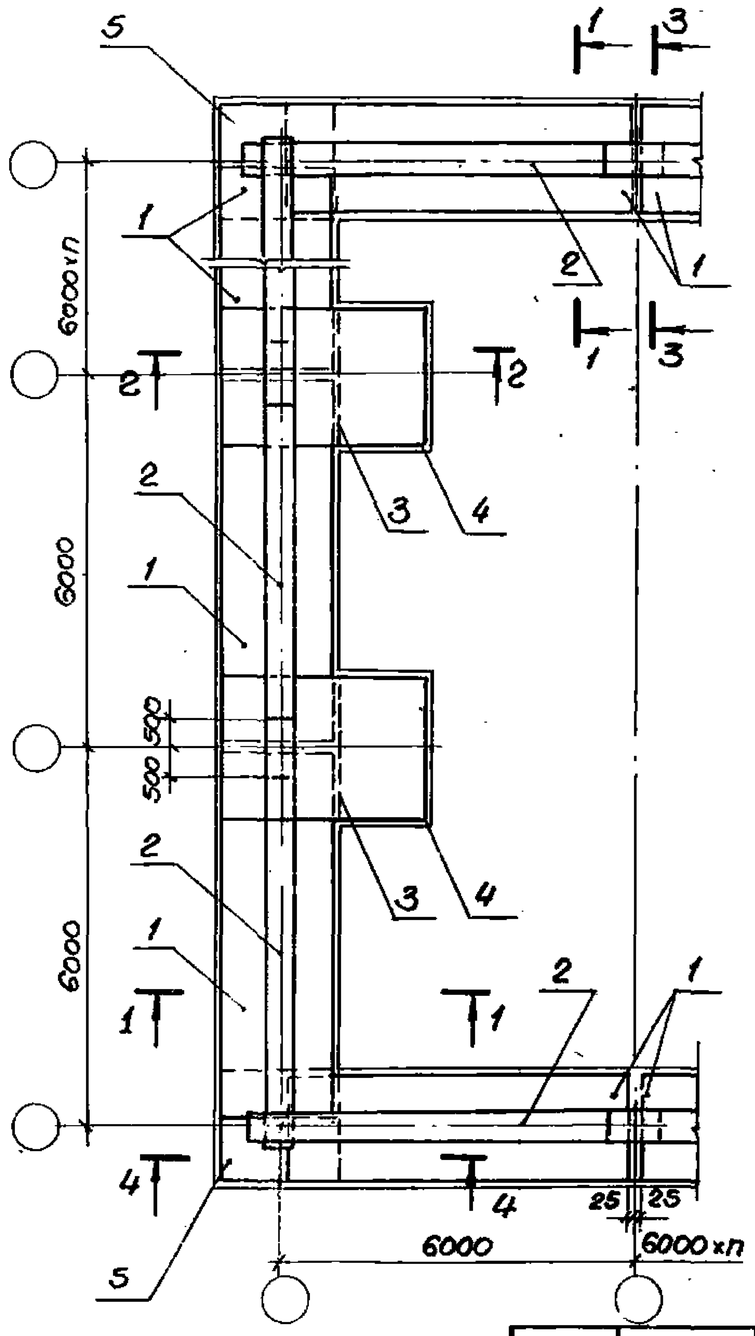

Раскладка пространственных каркасов и верхних сеток

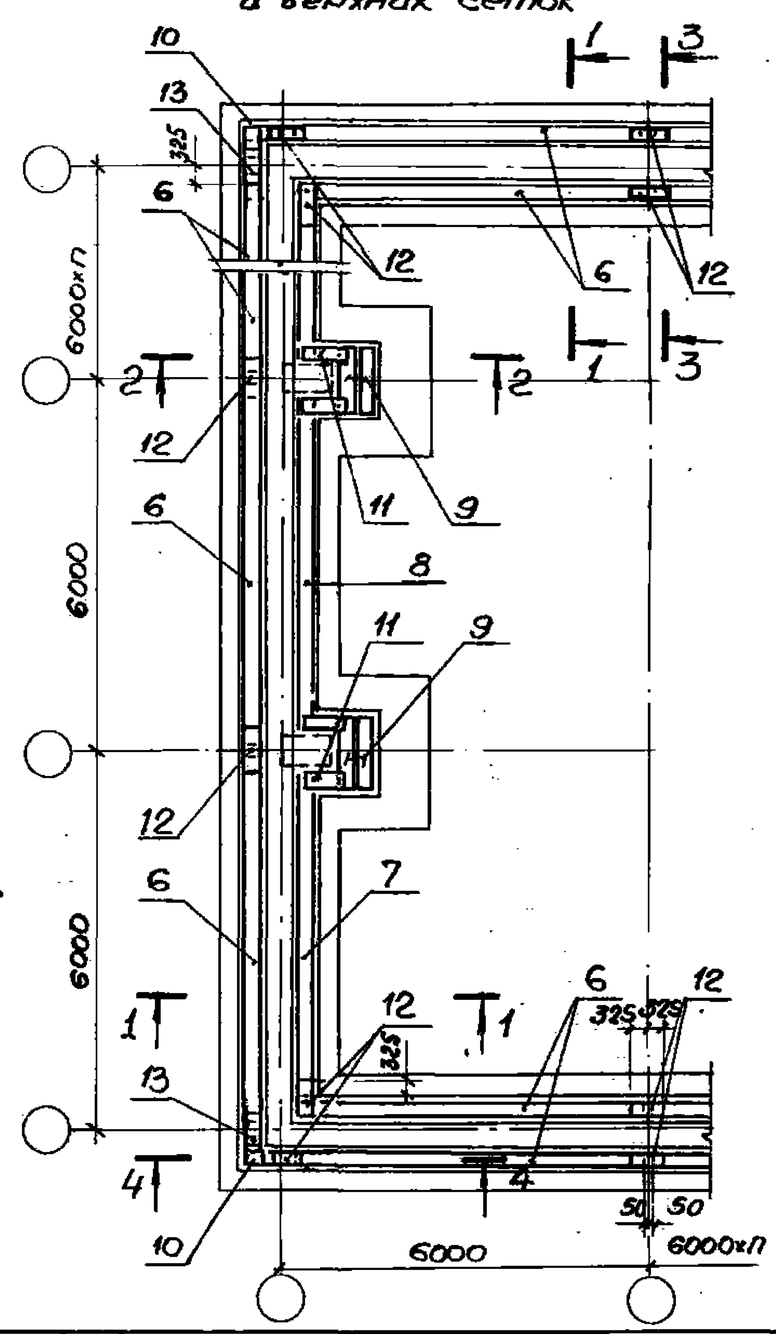

См. совместно с документами У-01-01/80. 0-1-51; У-01-01/80. 0-1-53

Нач.отд.	Зиновьев		У-01-01/80.0-1-50
Н.контр.	Беляев		
Гл.констр.	Беляев		Лента фундаментная ФЛ4. Габаритный чертеж и схема армирования для сетки колонн (6хп)х6м
Рук. гр.	Вокачко		
Ст.инж.	Кателина		
Техник.	Гаврилова		
Вед.инж.	Лыжкова		

Стадия	Лист	Листов
Р		1

Проектный институт №1

План Ф14

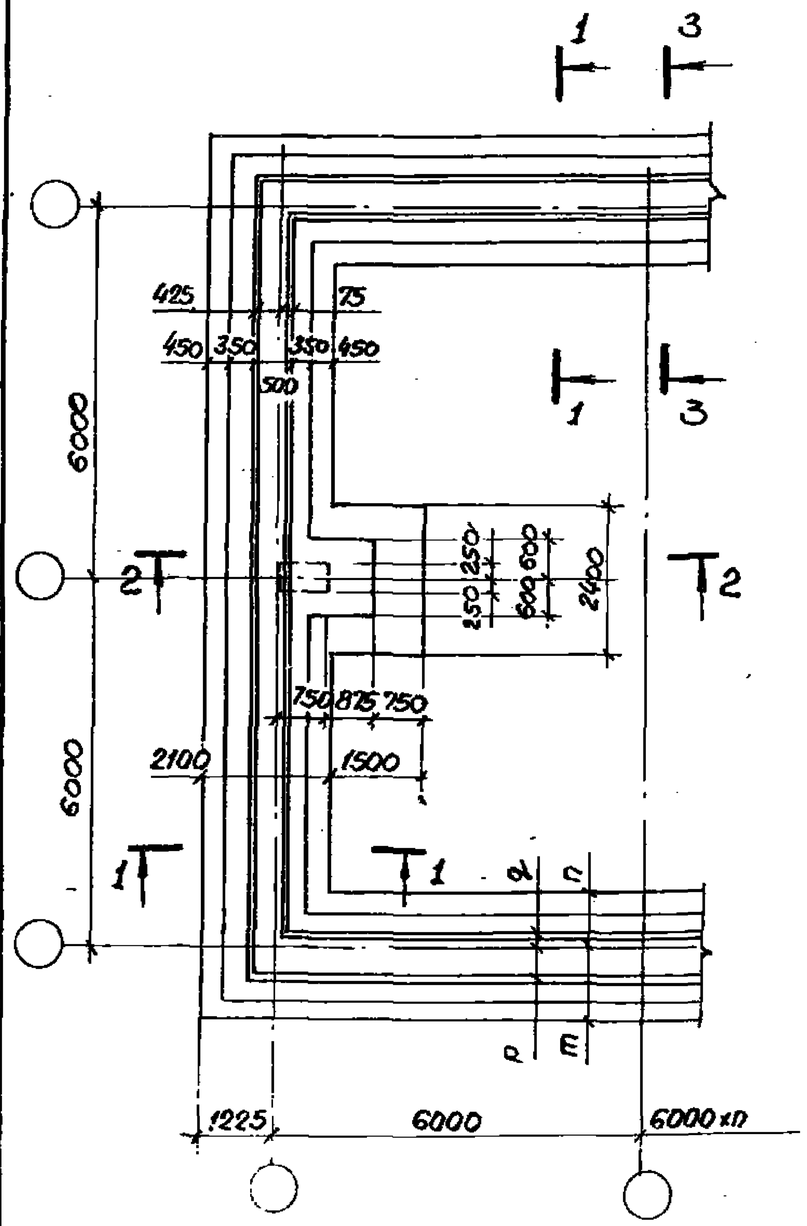

Раскладка нижних сеток

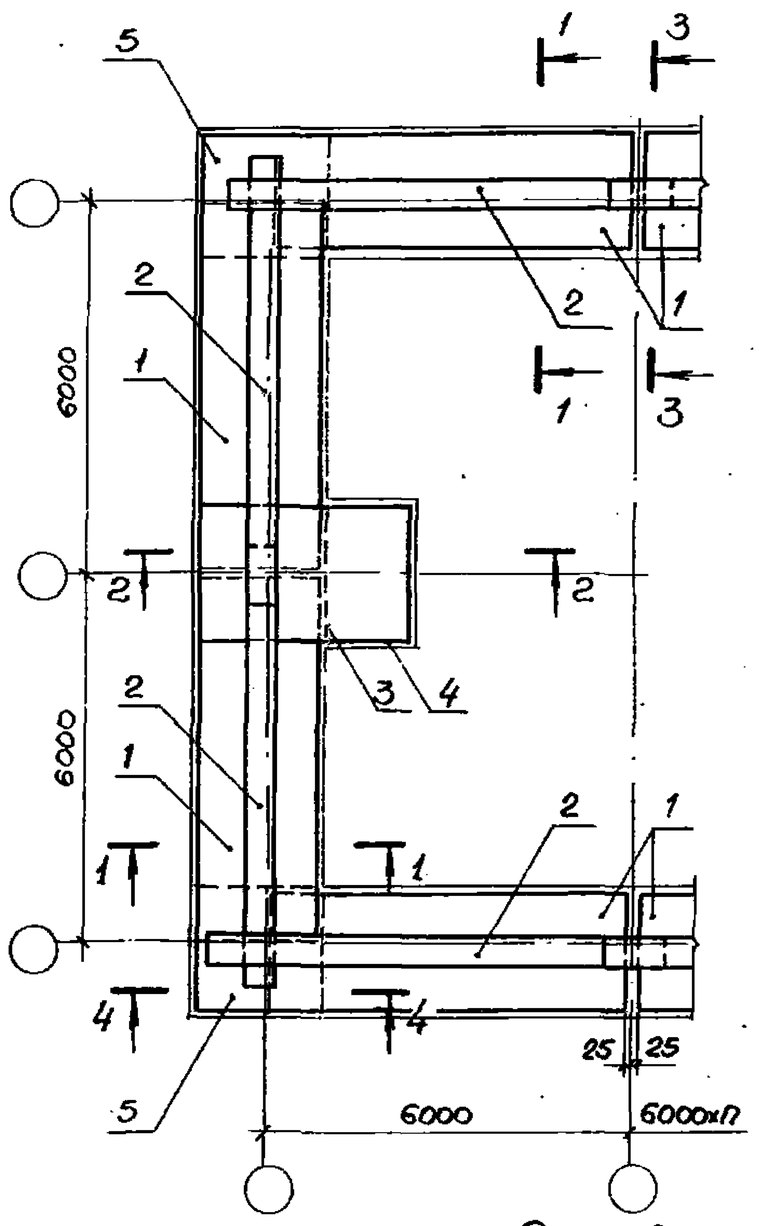

Раскладка пространственных каркасов и верхних сеток

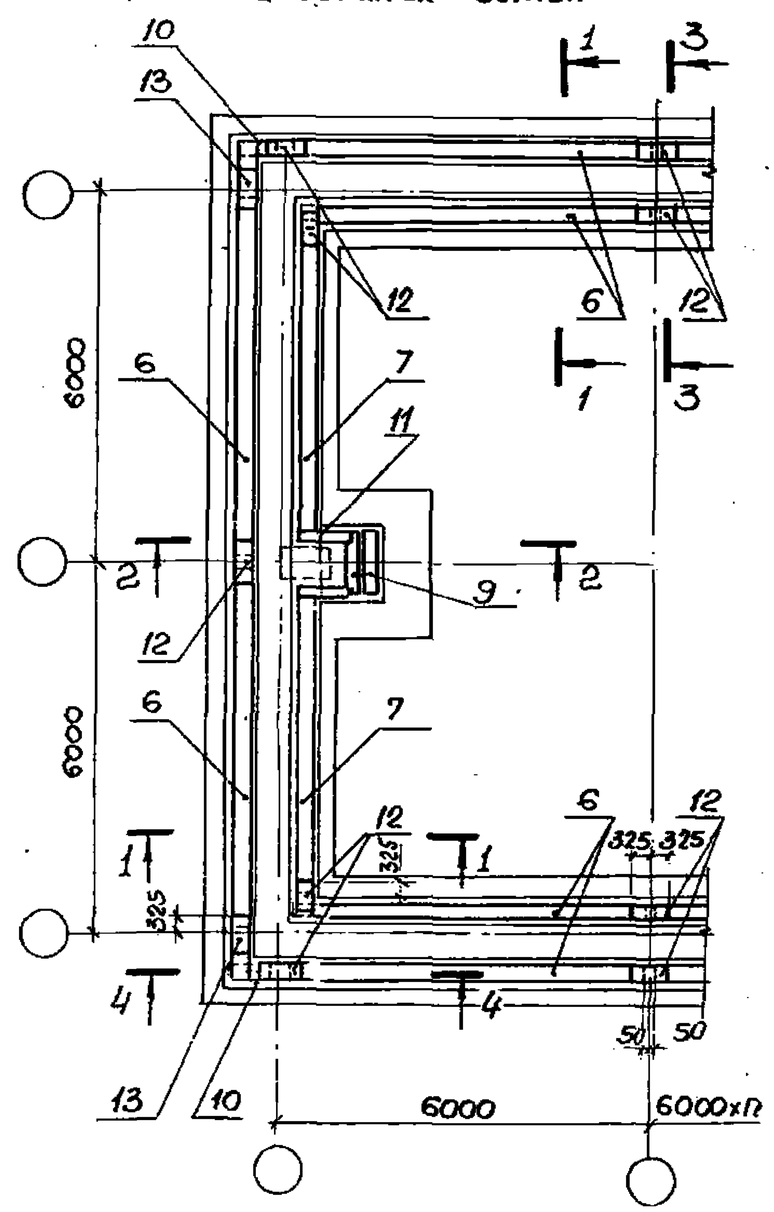

См. совместно с документом У-01-01/80. 0-1-53.

Привязка продольной стены, мм	Размеры ленты мм			
	m	n	p	q
150	1075	1025	275	225
350	875	1225	75	425

Нач.отд.	Зиновьев	
Н.контр.	Беляев	
Гл.спец.	Беляев	
Рук.гр.	Вокрачко	
Ст.инж.	Кателина	
Техник	Гаврилова	
Вед.инж.	Лыжкова	

У-01-01/80. 0-1-51

Лента фундаментная Ф14. Габаритный чертеж и схема армирования для сетки колонн (6+6)х6м

Стадия	Лист	Листов
Р		1

ПРОЕКТНЫЙ ИНСТИТУТ

Инв.№ подл. | Подпись и дата | Взам.инв.№

План ФЛ 4

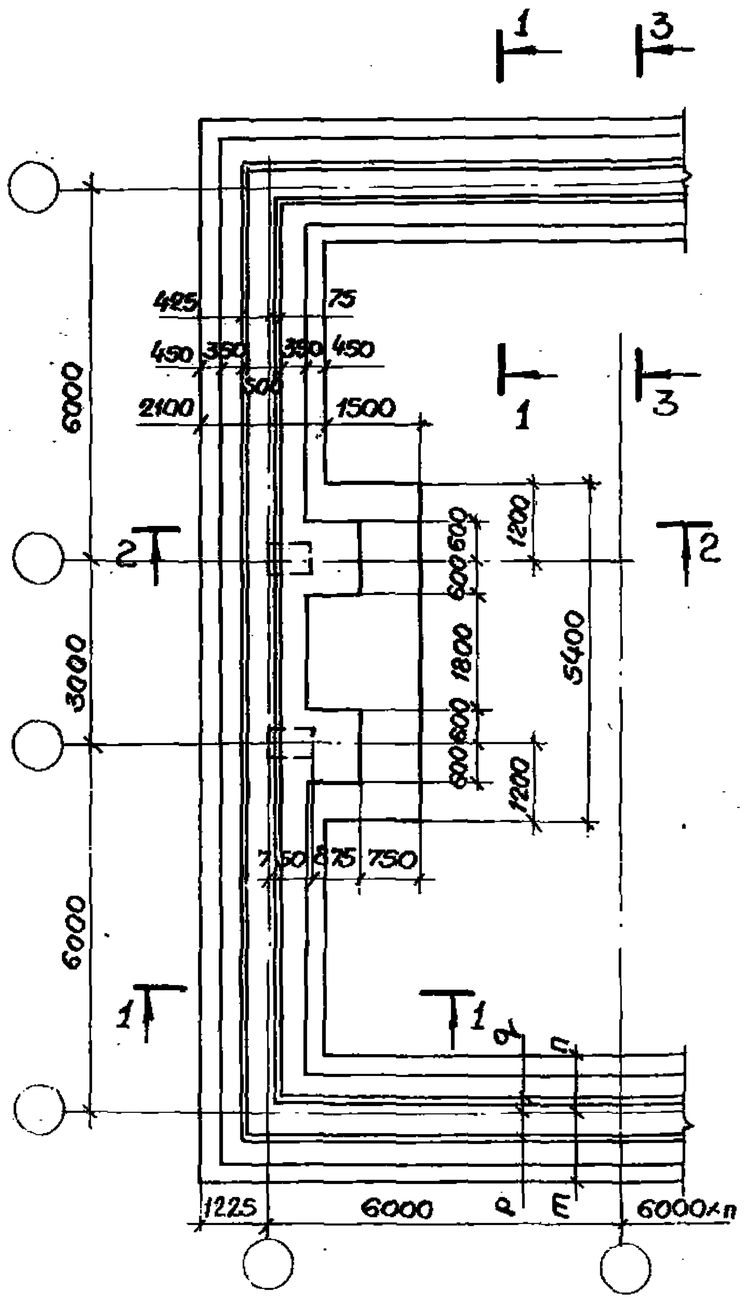

Раскладка нижних сеток

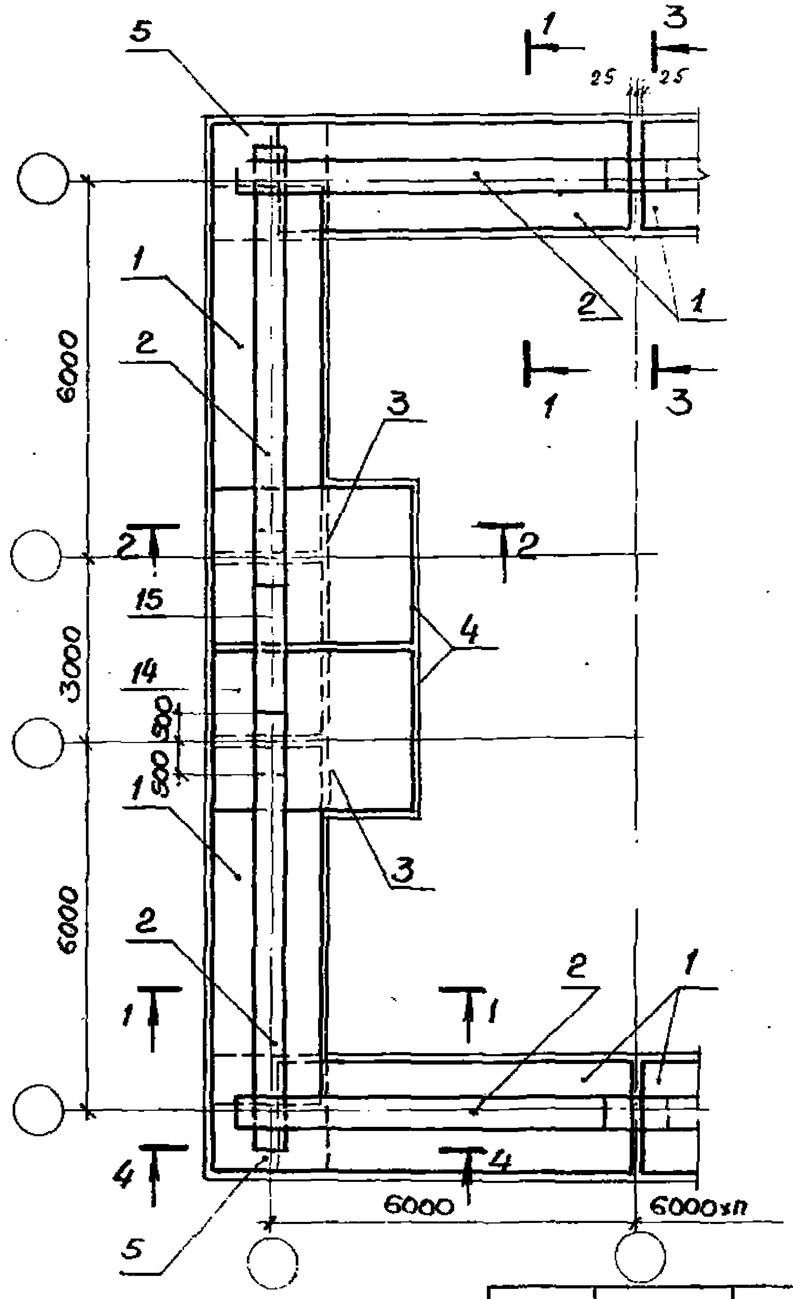

Раскладка пространственных каркасов и верхних сеток

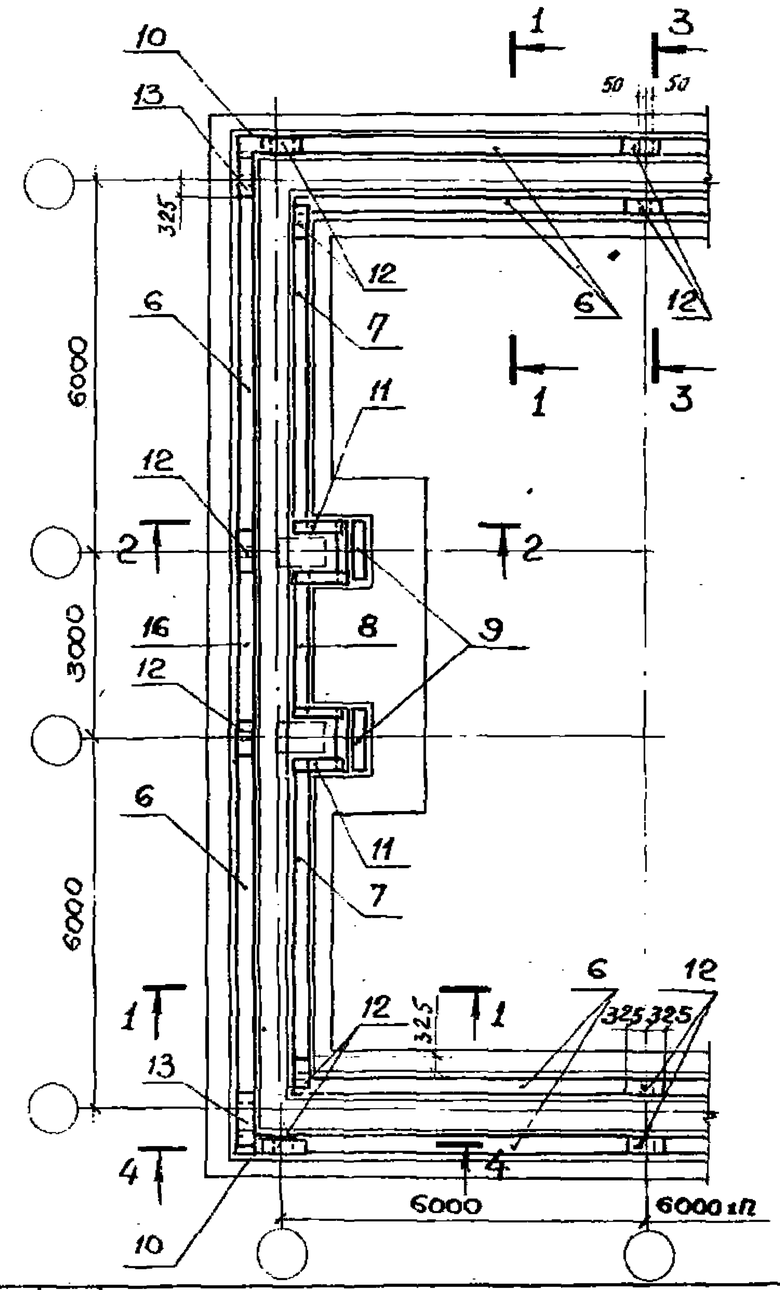

См. совместно с документом У-01-01/80. 0-1-53.

Нач.отд.	Зиновьев		У-01-01/80.0-1-52
Н.контр.	Беляев		
Гл.констр.	Беляев		
Рук.гр.	Вокрачко		Лента фундаментная ФЛ4. Габаритный чертеж и схема армирования для сетки колонн (6+3+6)×6 м
Ст.инж.	Катенина		
Техник	Гаврилова		
Вед.инж.	Лыжкова		

Стадия	Лист	Листов
Р		1

ПРОЕКТНЫЙ ИНСТИТУТ №1

10351-01 67

1 — 1

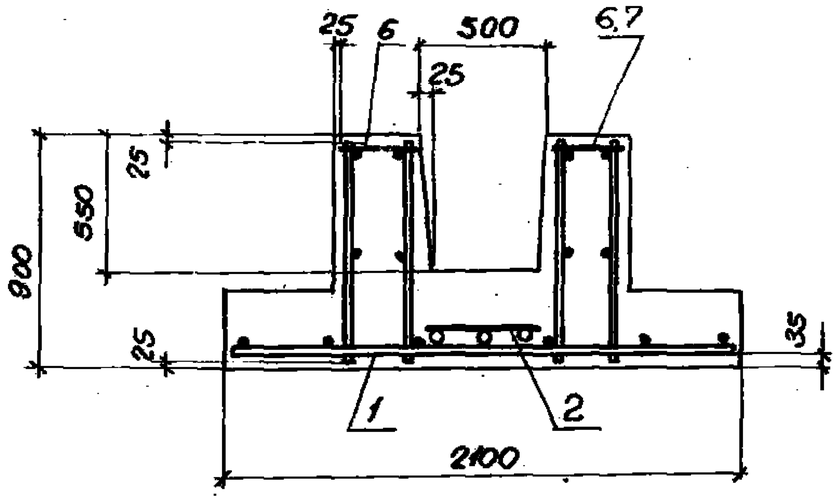

2 — 2

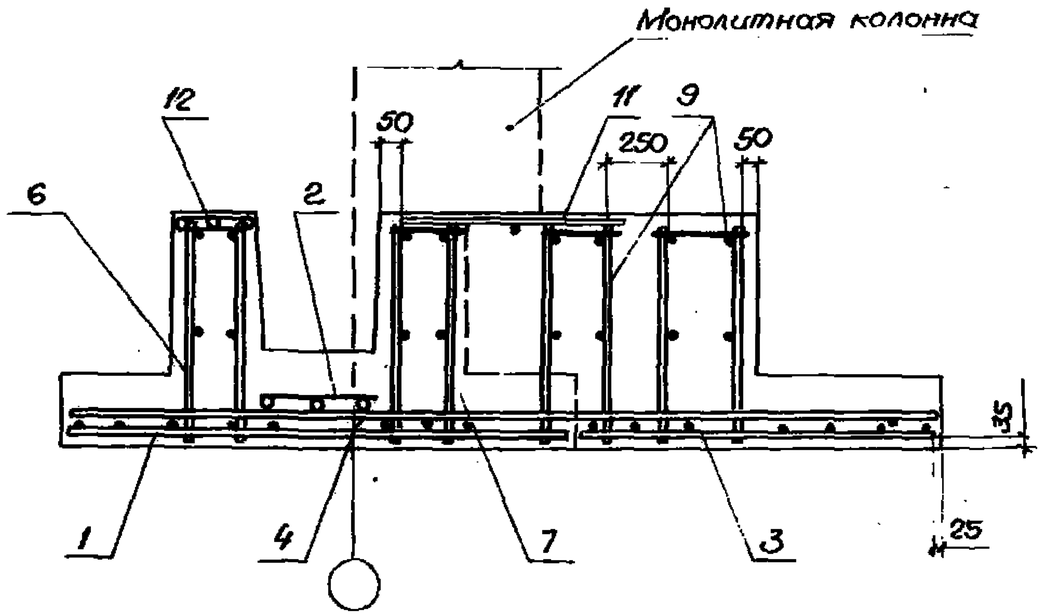

3 — 3

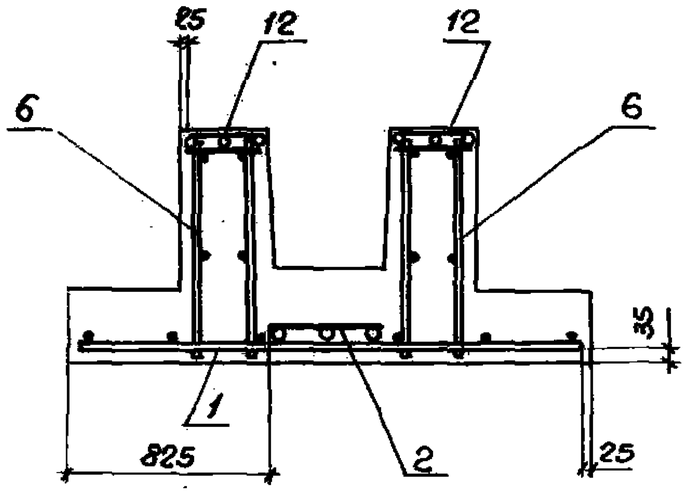

4 — 4

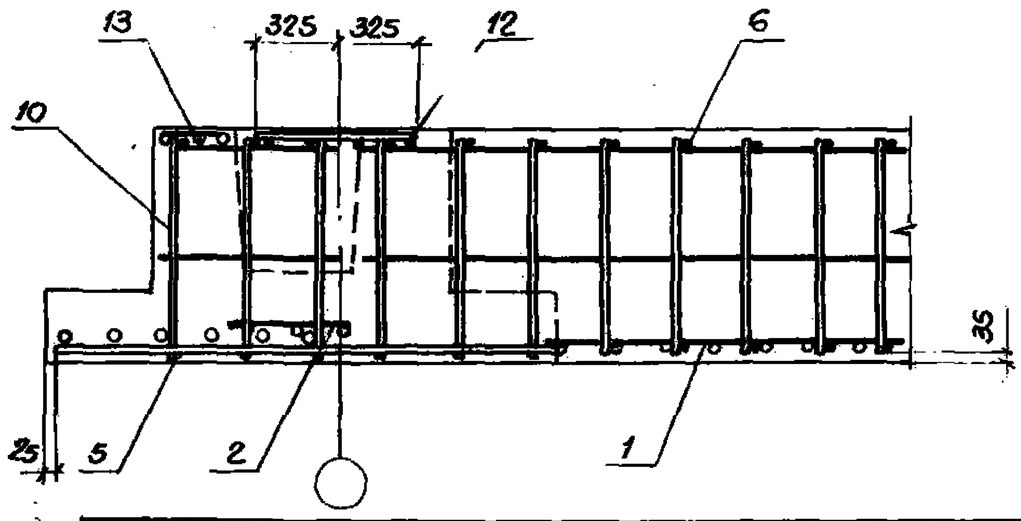

Нач.отд.	Зиновьев		У-01-01/80.0-1-53
Н.контр.	Беляев		
Гл.констр.	Беляев		Лента фундаментная ФЛ4. Сечения 1-1÷4-4
Рук.гр.	Вокрачко		
Ст.инж.	Катенина		
Техник	Габрилова		
Вед.инж.	Лыскова		

Стадия	Лист	Листов
Р		1

ПРОЕКТНЫЙ ИНСТИТУТ №1

Инв.№ подл. | Подпись и дата | Взам. инв.№

18351-01 КЖ

Формат	Зона	Поз.	Обозначение	Наименование	Кол.	Примеч.
			Документация			
А3			У-01-01/80.0-1-54СБ	Сборочный чертеж		
			ООПЗ	Пояснительная записка		

Формат	Зона	Для исполнения с порядковым номером 1)	Наименование	Кол.	Примеч.
		Переменные данные			
		Сборочные единицы			
А4		Поз. 1 Каркас пространственный КП17÷КП24; КП26.			
		-00	У-01-01/80.3-300	1	КП17
		-01	-01	1	КП18
		-02	-02	1	КП19
		-03	-03	1	КП20
		-04	-05	1	КП22
		-05	-08	1	КП23-1
		-06	-07	1	КП24
		-07	-04	1	КП21
		-08	-06	1	КП23
А4		Поз. 2 Каркас пространственный КП25			
		-00; -01; -02; -03; -04; -05; -06	У-01-01/80.3-400	1	

Нач.отд.	Зиновьев		У-01-01/80 0-1-54
Н.контр.	Беляев		
Гл.конст.	Беляев		Колонна Км (км 1-3; км 1-4; км 2-3÷км 2-5; км 3-6÷км 3-9)
Рук.гр.	Вокрачко		Стадия: Р; Лист: 1; Листов: 2
Ст.инж.	Кателина		
Ст.техник	Габриелова		Проектный институт №1
Ведущ.инж.	Лыкова		

Формат	Зона	Для исполнения с порядковым номером 1)	Наименование	Кол.	Примечан.
А4		Поз. 3 Каркас плоский КР17			
		-07; -08	У-01-01/80.3-030	1	
		Поз. 4 Сетка арматурная С42÷С44			
		-00; -01	У-01-01/80.3-050-08	4	С42
		-02; -03; -04	-09	4	С43
		-05; -06; -07; -08	-10	4	С44
А4		Поз. 5 Стержень арматурный			
		-07; -08	У-01-01/80.3-051-05	24	
		Материал			
			Бетон:		
		-00; -01	М300	1.90	м³
		-02; -03; -04		1.25	м³
		от -06 до -08		0.94	м³

1) Основное исполнение, не имеющее порядкового номера, обозначено „00".

Взам. инв.№ | Подпись и дата | Инв.№ подл.

У-01-01/80. 0-1-54 Лист 2

18351-01

КМ1-3, КМ1-4

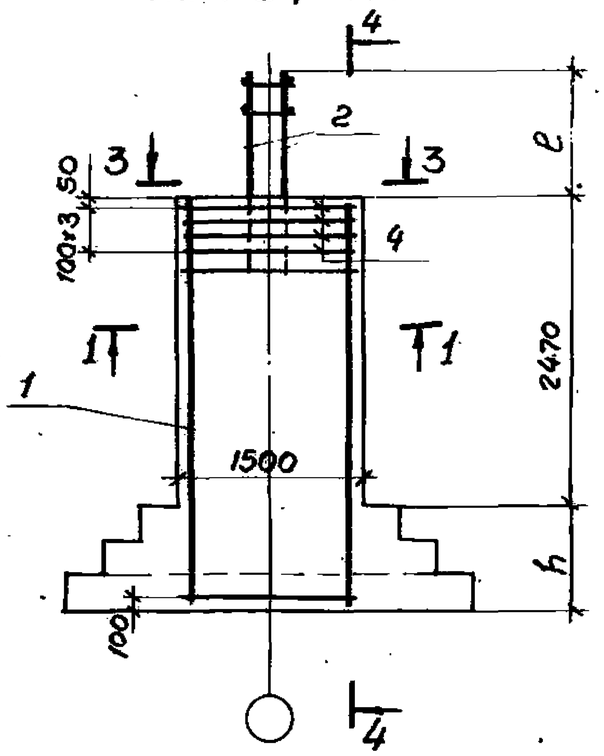

КМ2-3, КМ2-4, КМ2-5

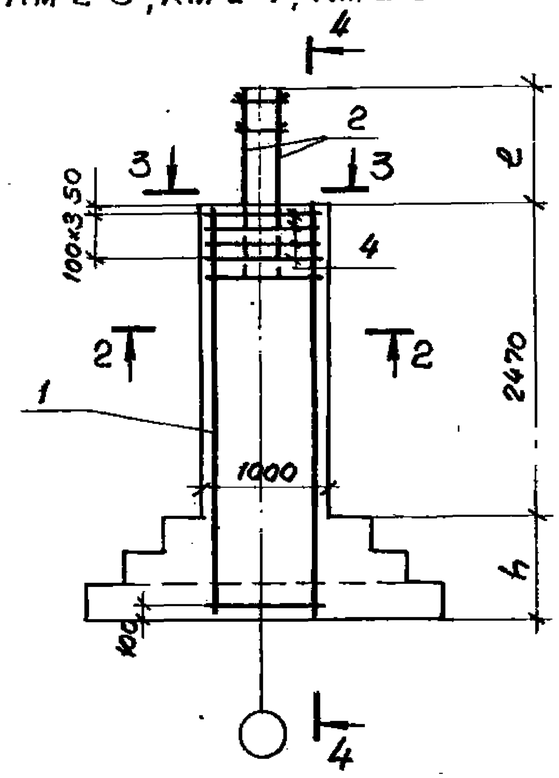

4 — 4

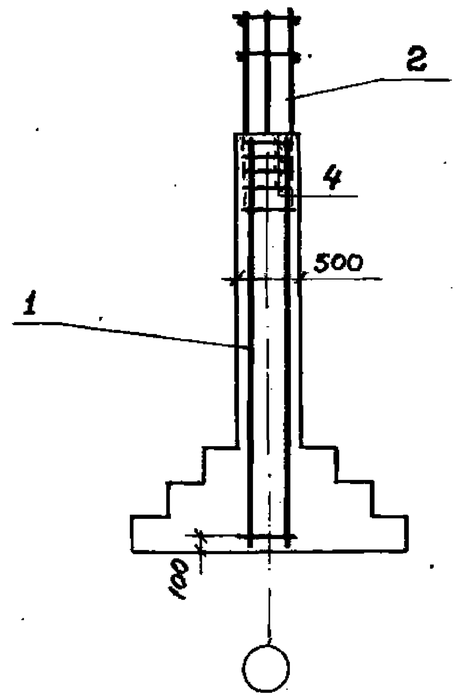

1 — 1

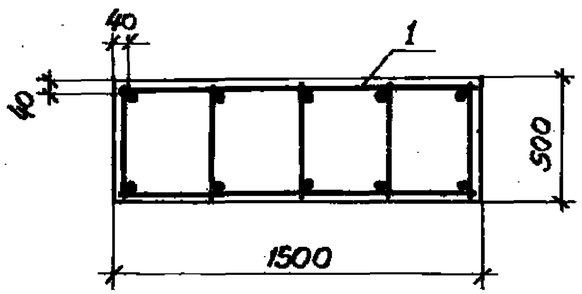

2 — 2

для КМ2-3, КМ2-4

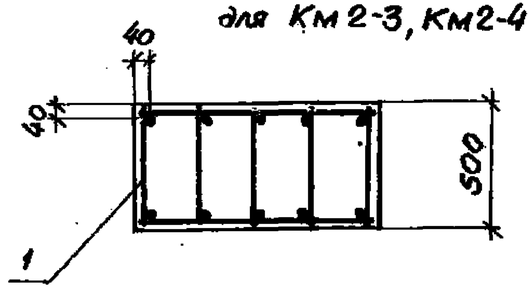

2 — 2

для КМ2-5

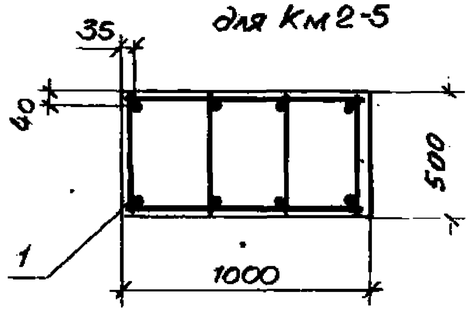

3 — 3

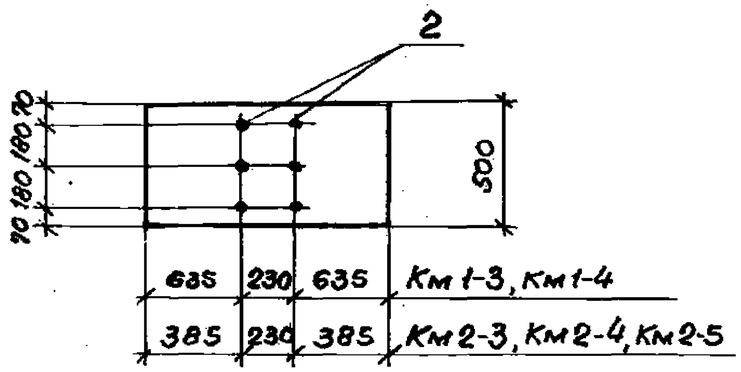

Концы каркасов, помеченные краской, должны быть обращены вверх

Нач. отд.	Зиновьев		У-01-01/80.0-1-54 Сб	
Н. контр.	Беляев			
Гл. конст.	Беляев		Колонна КМ (КМ1-3; КМ1-4; КМ2-3÷КМ2-5, КМ3-6÷КМ3-9) Сборочный чертеж	Стадия: Р; Лист: 1; Листов: 3
Рук. гр.	Вокрачко			
Ст. инж.	Кателина			ПРОЕКТНЫЙ ИНСТИТУТ
Ст. техн.	Габрилова			
Вед. инж.	Лыжкова			

КМ 3-6, КМ 3-7

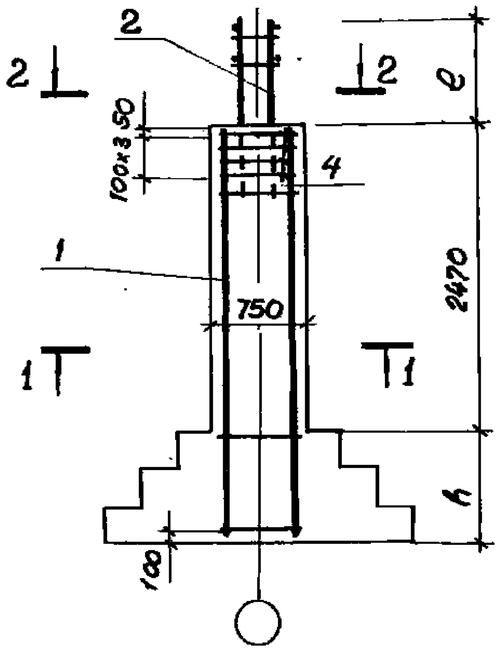

КМ 3-8, КМ 3-9

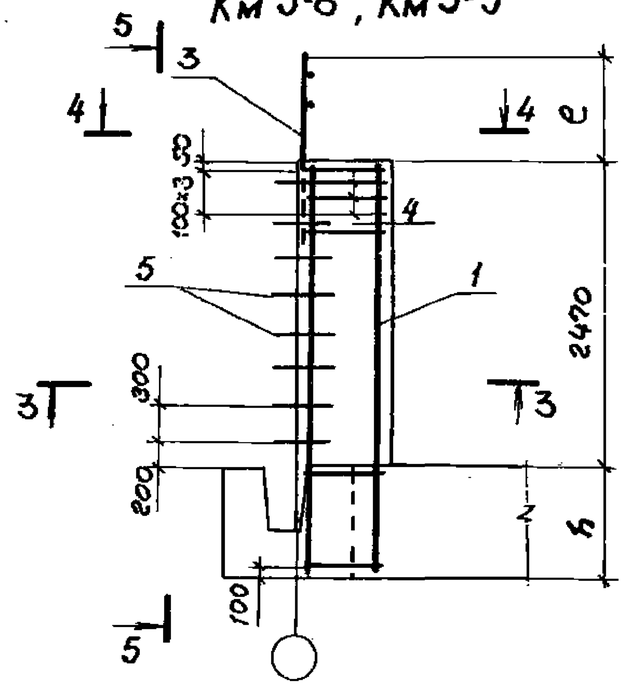

5 — 5

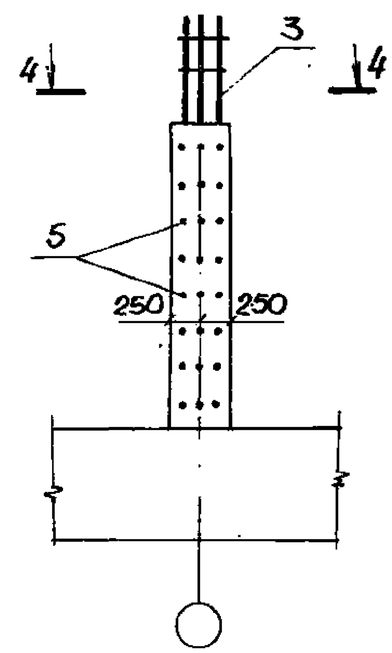

1 — 1

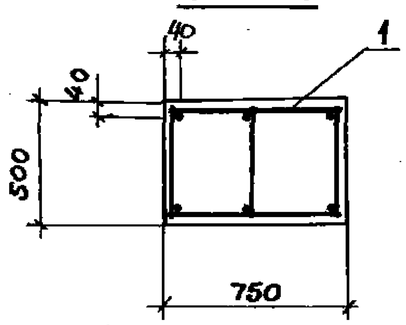

3 — 3

для КМ 3-8

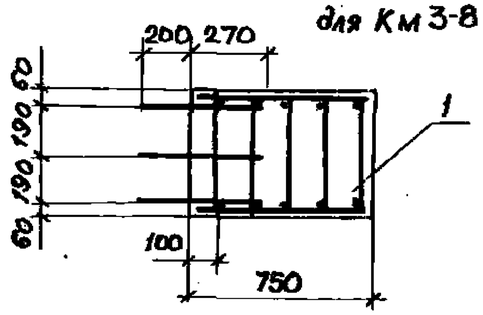

4 — 4

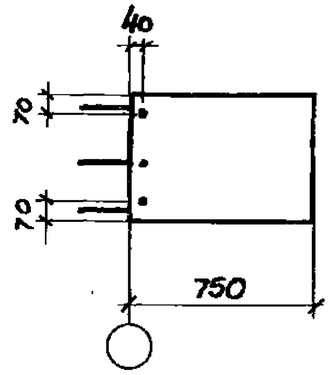

2 — 2

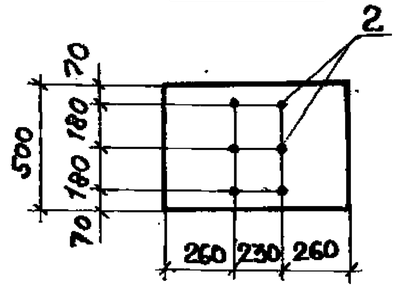

3 — 3

для КМ 3-9

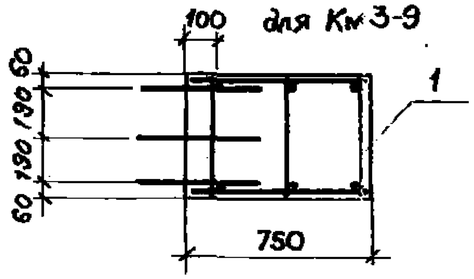

Инв.N подл.	Подпись и дата	Взам.инв.N

У-01-01/80 0-1-54 СБ

Номенклатура монолитных колонн

Обозначение	Марка колонны	Размеры, мм		Расход материалов	
		h	e	бетон, м3	Сталь, кг
У-01-01/80.0-1-54	Км1-3	1200	1030	1,9	109.4
-01	Км1-4	900			104.9
-02	Км2-3	1200	930	1.25	129.0
-03	Км2-4	900			121.8
-04	Км2-5				82.6
-05	Км3-6		880	0.94	65.6
-06	Км3-7	600			62.6
-07	Км3-8	900	1030		162.9
-08	Км3-9		930		62.5
			880		

Таблица рабочих марок

Класс сооружения	Сетка колонн, м	Марки колонн	
		Средние	Торцевые
АII	6x6	Км1-3	Км3-8
	(6+3+6)x6	Км1-4	Км3-9
АIII	6x6	Км2-3	
		Км2-4	
	(6+3+6)x6	Км2-5	
АIV	6x6	Км3-6	
	(6+3+6)x6	КМ3-7	
		КМ3-6	

Ведомость расхода стали на элемент, кг

Марка элемента	Изделия арматурные									Общий расход
	Арматура класса									
	А-I				А-III					
	ГОСТ 5781-81			Итого	ГОСТ 5781-81				Итого	
	ф6	ф8			ф8	ф16	ф20	ф25		
Км1-3	10.9	26.6		37.5	—	71.9	—	—	71.9	109.4
Км1-4	10.9				—	67.4	—	—	67.4	104.9
Км2-3	6.8	17.8		24.6	—	14.4	90.0	—	104.4	129.0
Км2-4	7.0			24.8	—		82.6	—	97.0	121.8
Км2-5	8.0			25.8	—	56.8	—	—	56.8	82.6
Км3-6	6.0	13.4		19.4	—	46.2	—	—	46.2	65.6
Км3-7	6.0				—	43.2	—	—	43.2	62.6
Км3-8	—	22.0		22.0	4.7	7.2	—	129.0	140.9	162.9
Км3-9	5.7	13.1		18.8		39.0	—	—	43.7	62.5

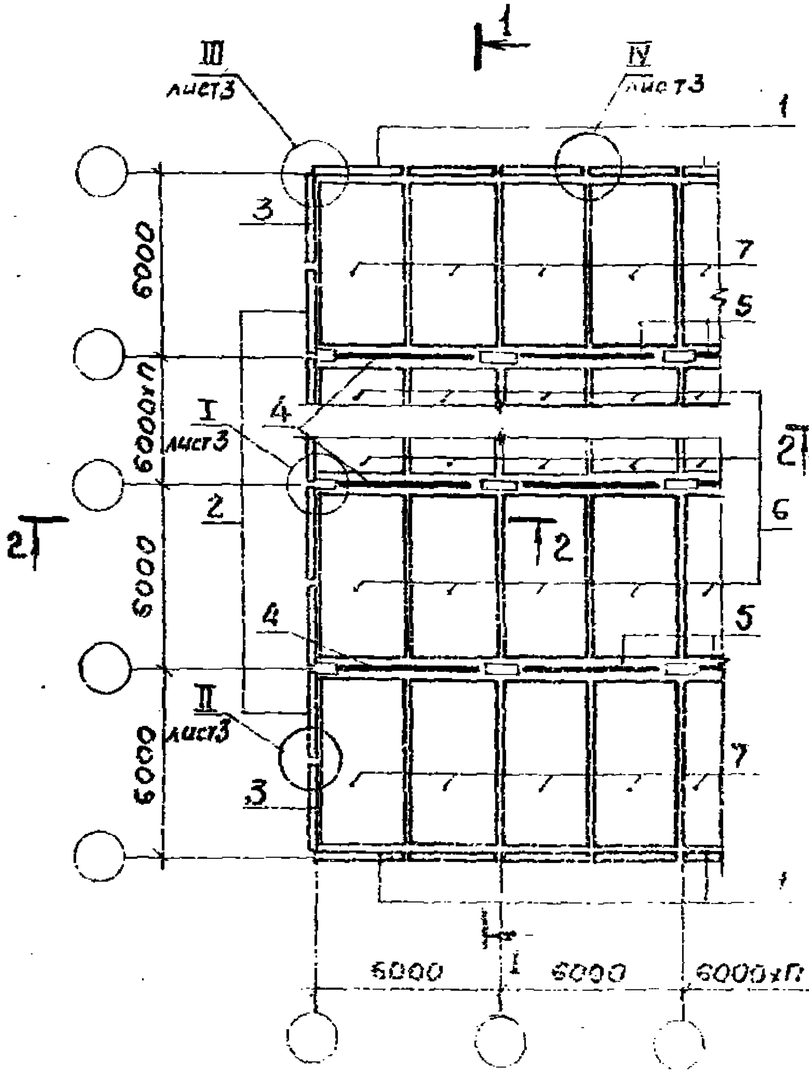

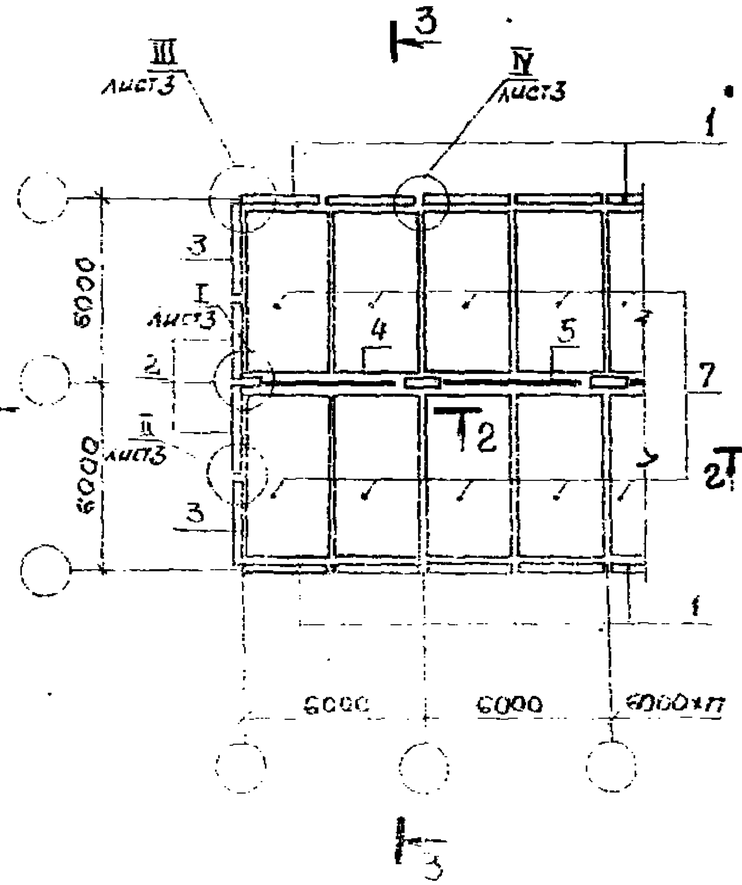

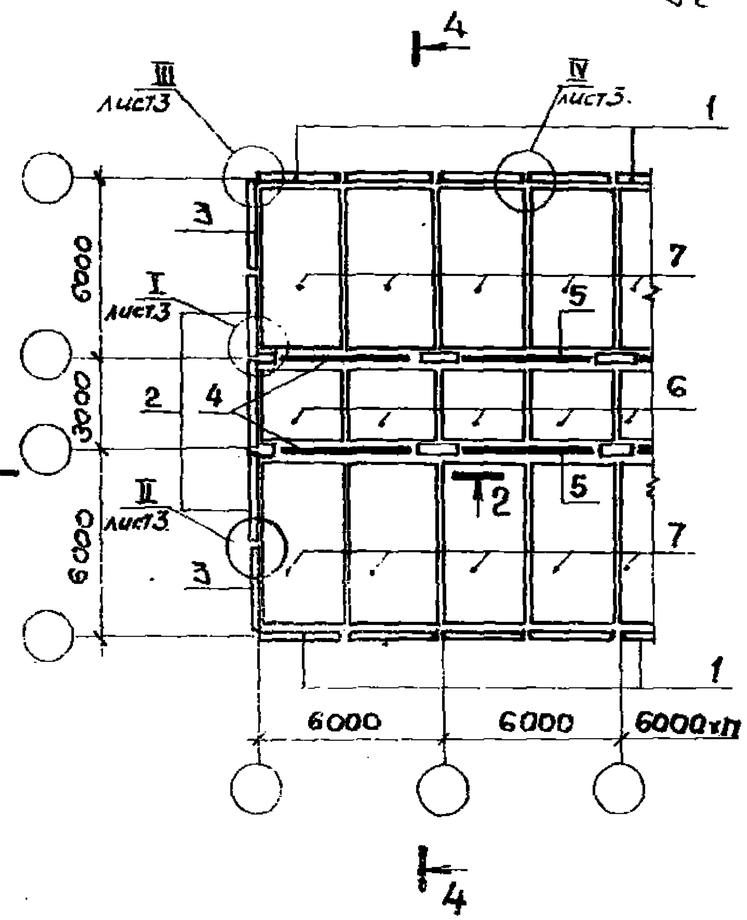

Сетка колонн, м	Класс сооружения	Позиции							
		1	2	3	4	5	6	7 Привязка продольной стены 150 мм	7 Привязка продольной стены 350 мм
9×(6+6)×6	А II	ПС1-2а	ПС1-9	ПС2-4	Б1	Б2	П2-2	П1-3	П2-5
	А III	ПС1-10а	ПС1-7	ПС2-5	Б3	Б4			
	А IV	ПС1-4а	ПС1-8	ПС2-6	Б5	Б5	П2-1	П1-1	П2-3
6×(3+6)×5	А II	ПС1-3а	ПС1-9	ПС2-4	Б6	Б7	П3-1	П1-4	[illegible]
	А III	ПС1-7а	ПС1-7	ПС2-5	Б8	Б9			
	А IV	ПС1-8а	ПС1-8	ПС2-6	Б10	[illegible]			

Сетка колонн, м	Класс сооружения	Позиции					7 Привязка продольной стены 150 мм	7 Привязка продольной стены 350 мм
		1	2	3	4	5		
9×(6+9)	А II	ПС1-2а	ПС1-9	ПС2-4	Б1	Б2	П1-3	П2-5
	А III	ПС1-10а	ПС1-7	ПС2-5	Б3	Б4		
	А IV	ПС1-4а	ПС1-8	ПС2-6	Б5	Б5	П1-1	П2-3

Нач.отд	Зарицкий		
Н.конт.	Лакеев		
[illegible]	[illegible]		
[illegible]	[illegible]		
[illegible]	Катц		

У-01-01/80.0-1-55

Схема расположения сборных железобетонных изделий [illegible] колонн (6+9)×6м; [illegible] м (6+9+6)×6м. Узлы. Разрезы

Стадия	Лист	Листов
Р	1	4

ПРОЕКТНЫЙ ИНСТИТУТ №1

[illegible] 73

1 — 1

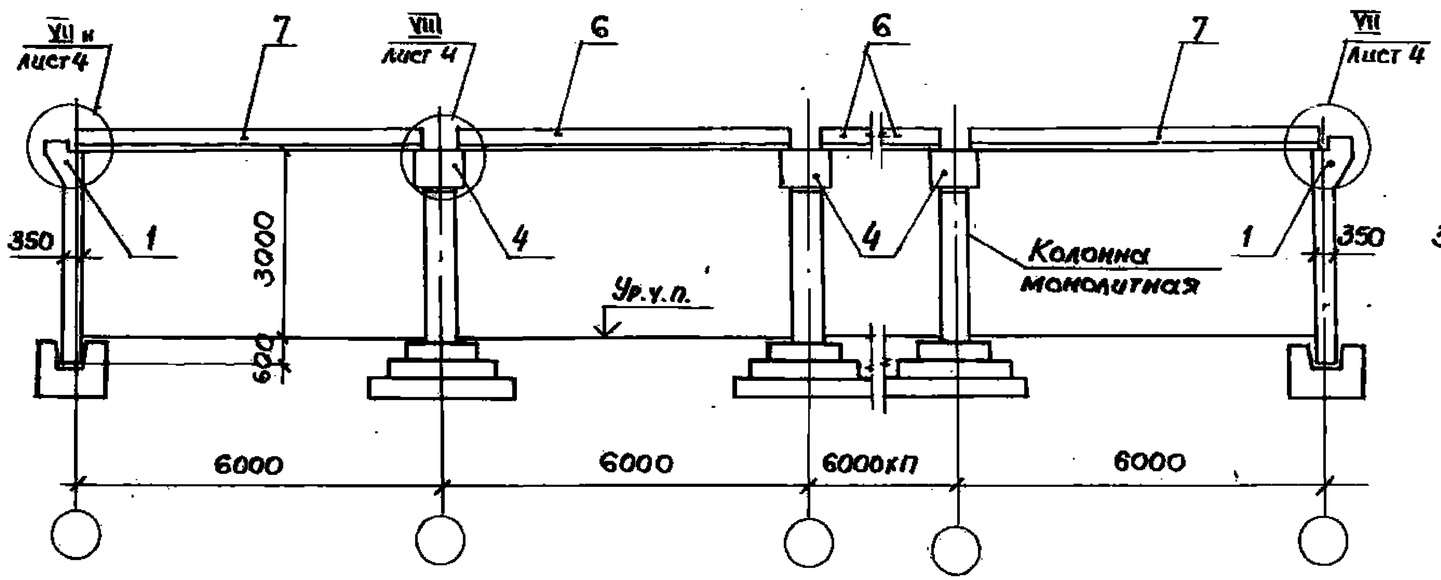

2 — 2

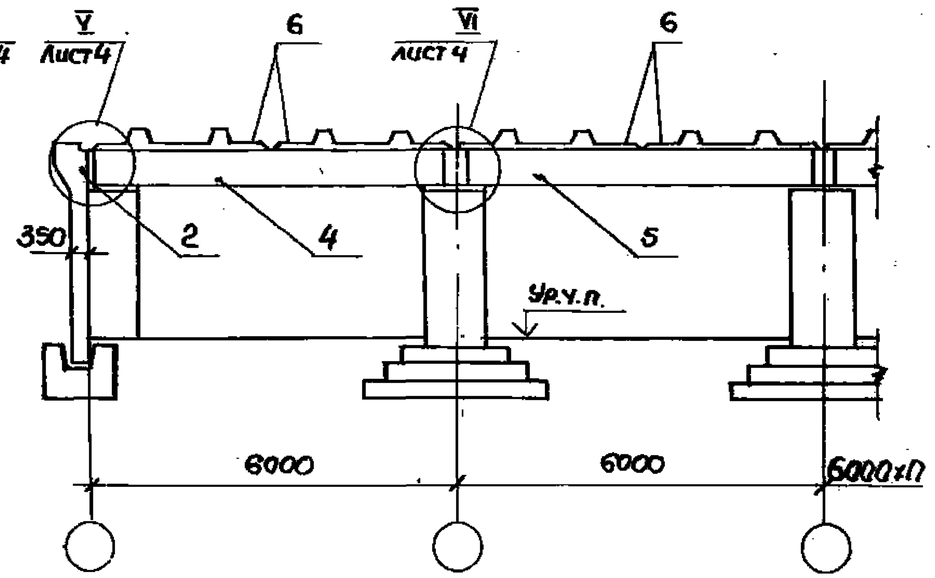

3 — 3

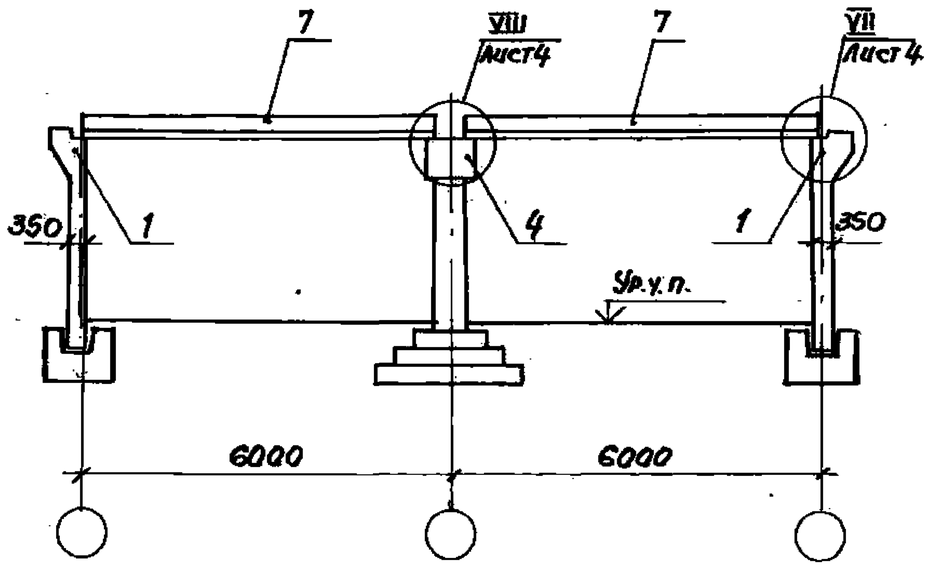

4 — 4

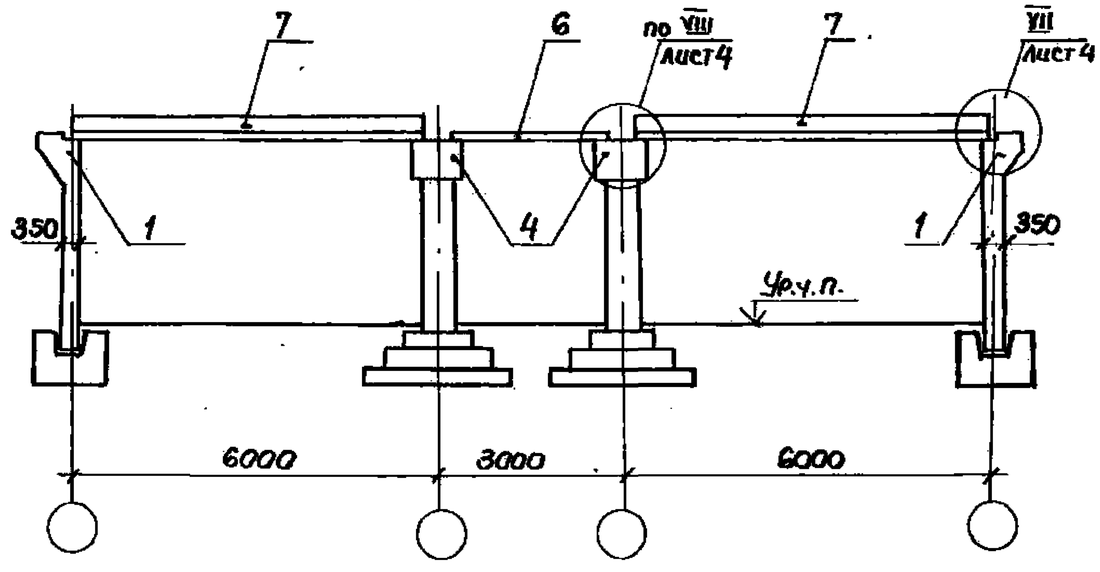

Инв.№ подл.	Подпись и дата	Взам. инв.№

У-01-01/80. 0-1÷55

Лист 2

18351-01 74

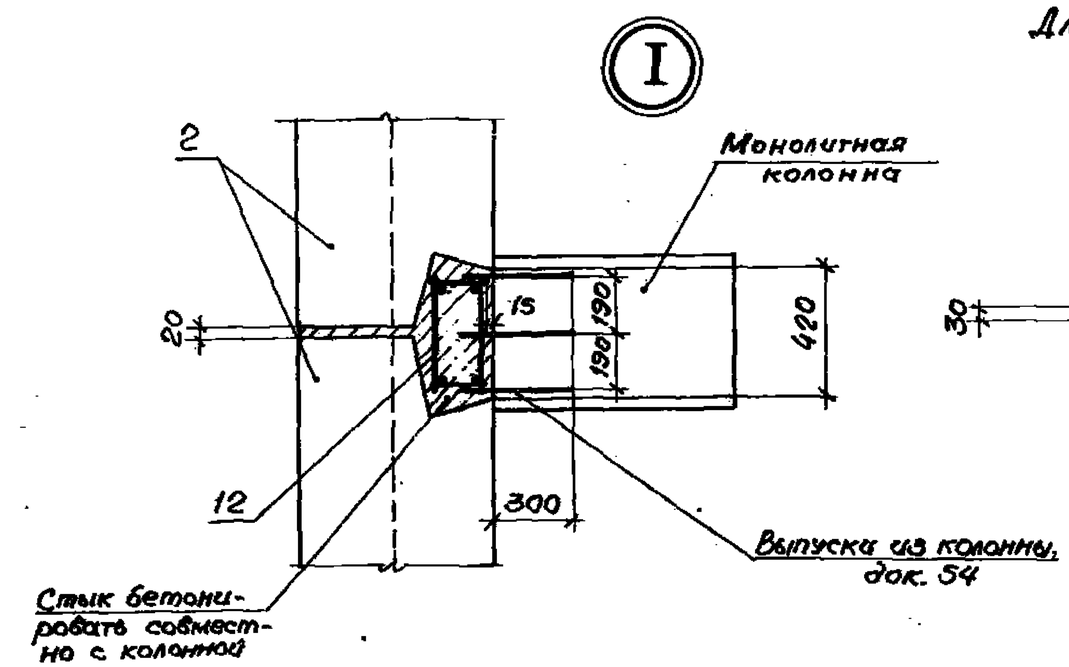

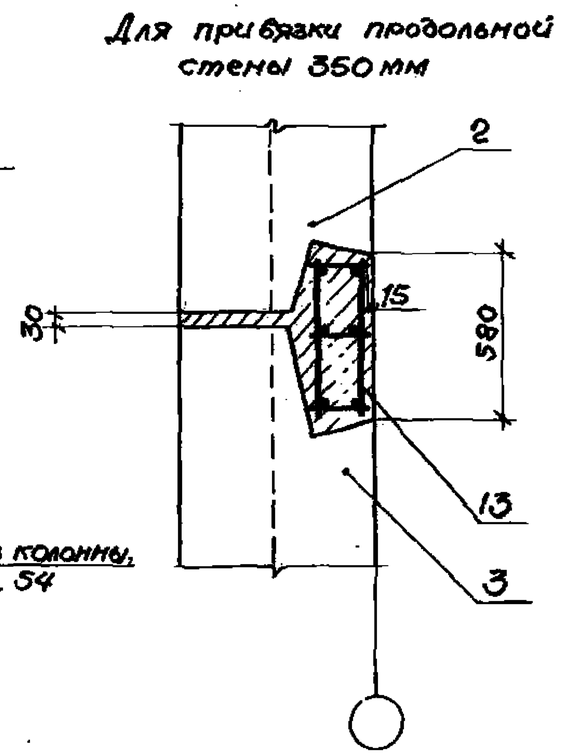

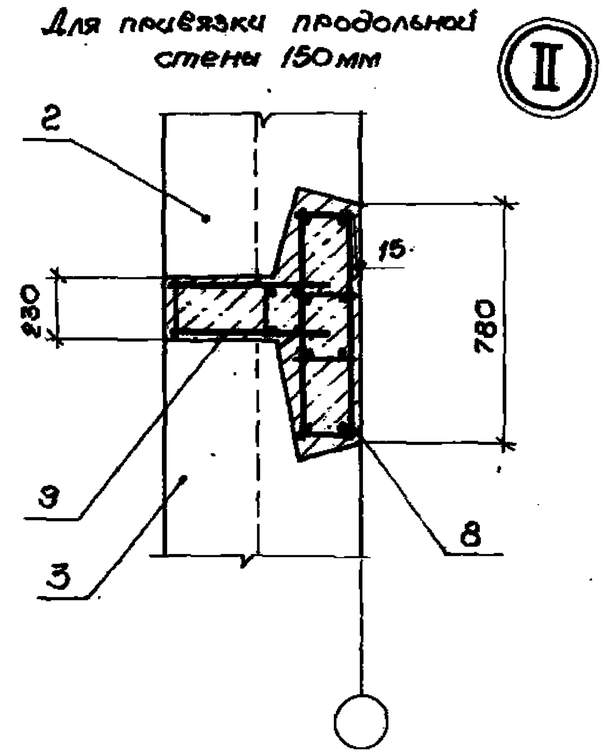

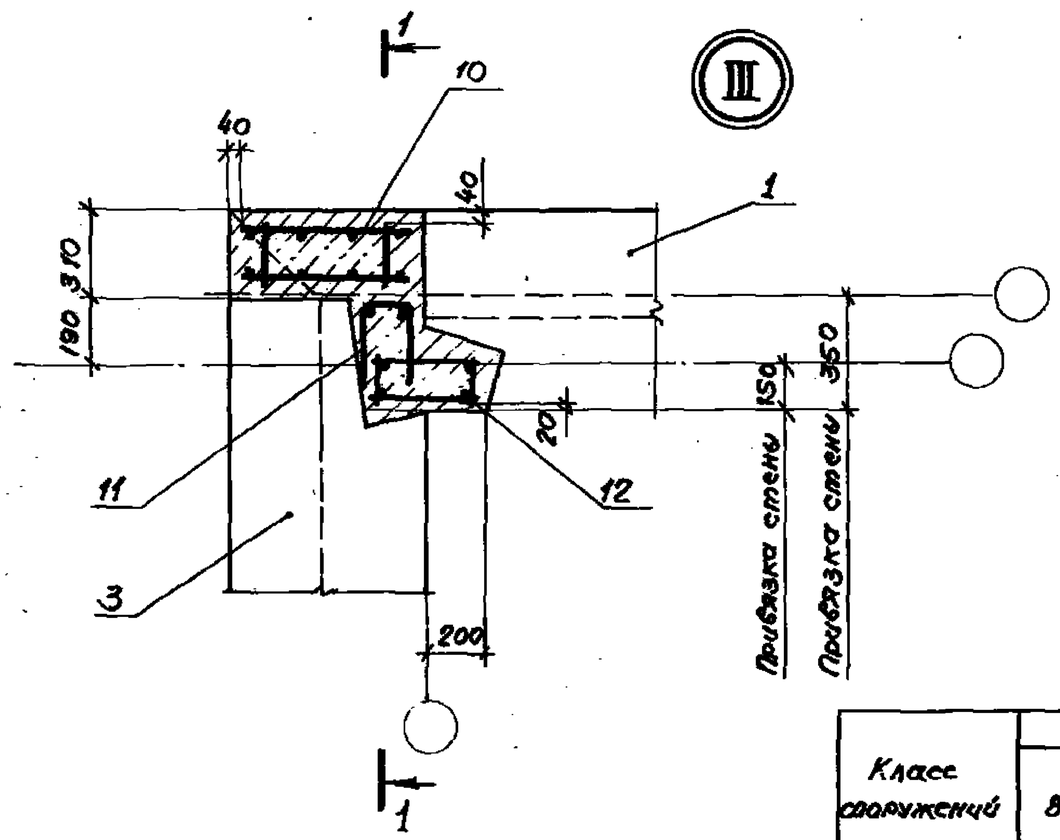

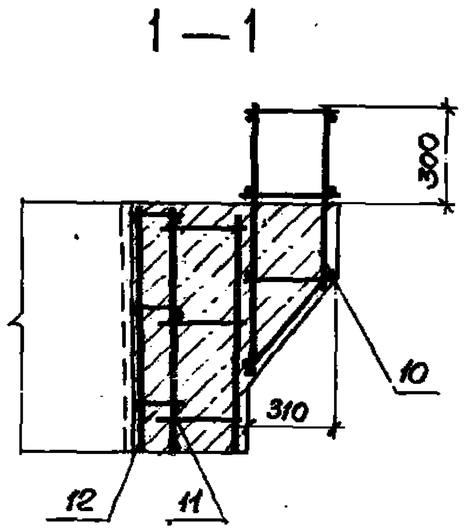

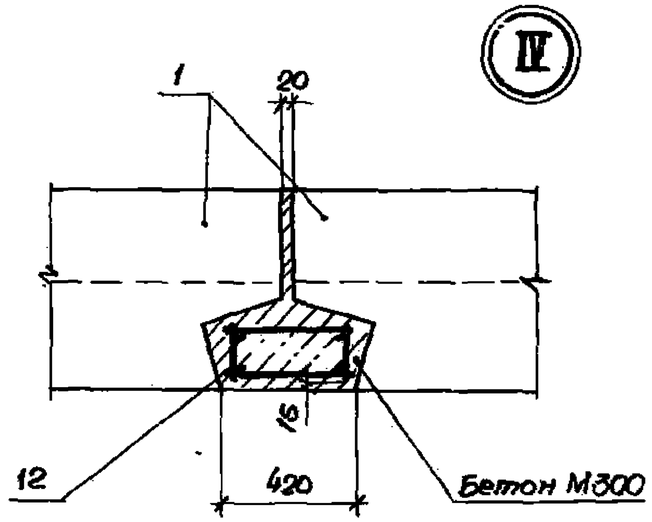

Класс сооружений	Позиции					
	8	9	10	11	12	13
AII, AIII, AIV	КП114	КП98	КП99	СП5	КП100	КП101

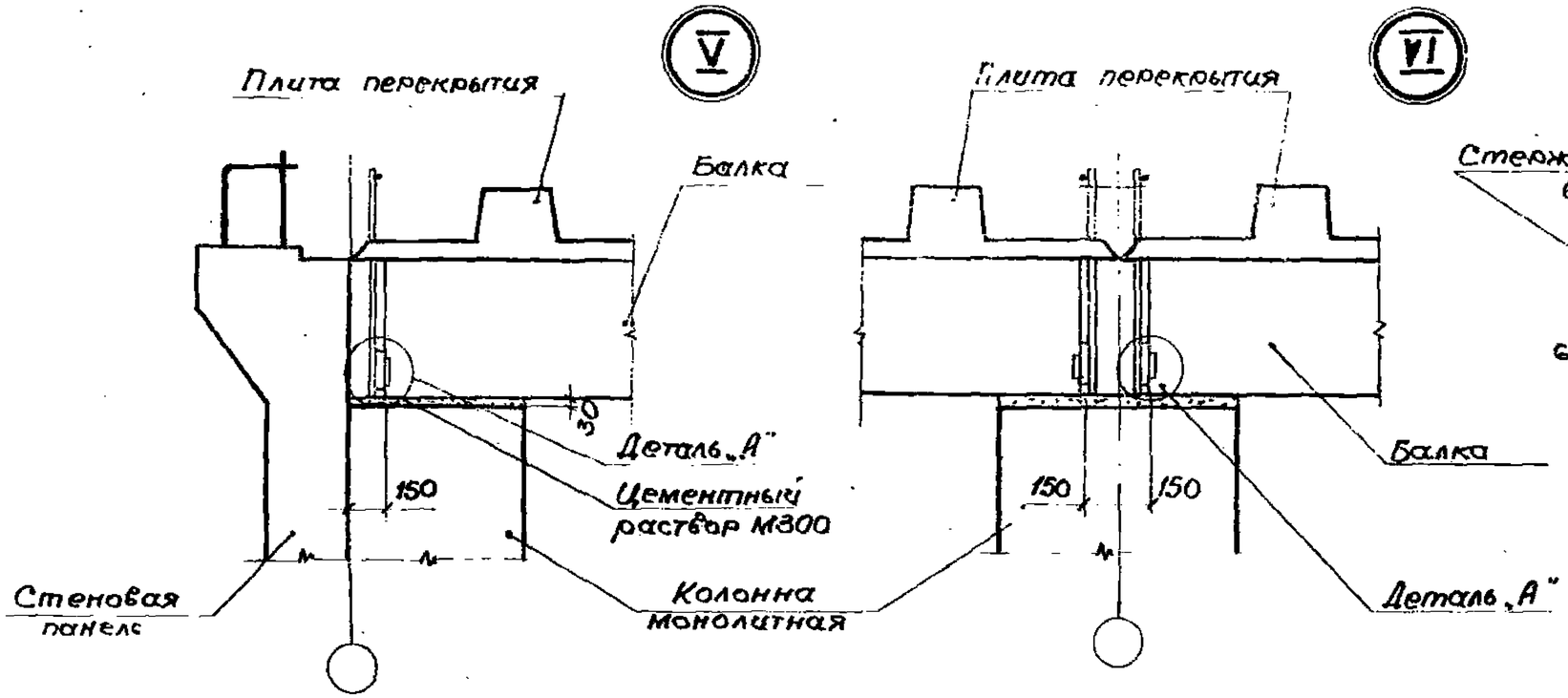

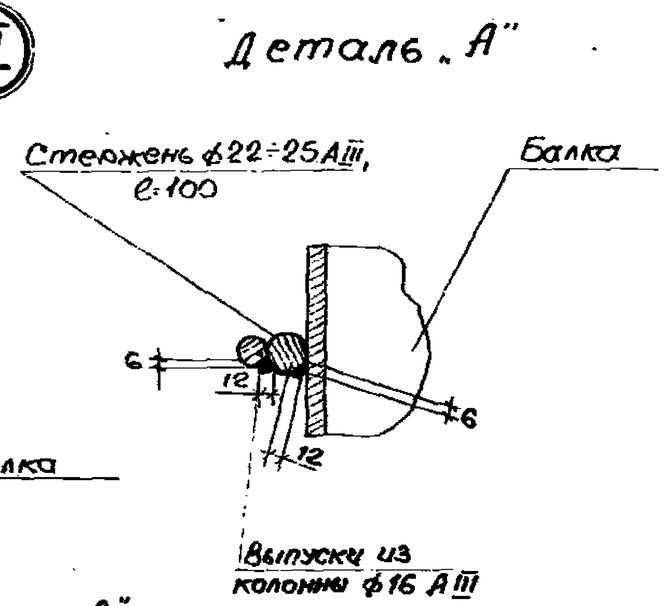

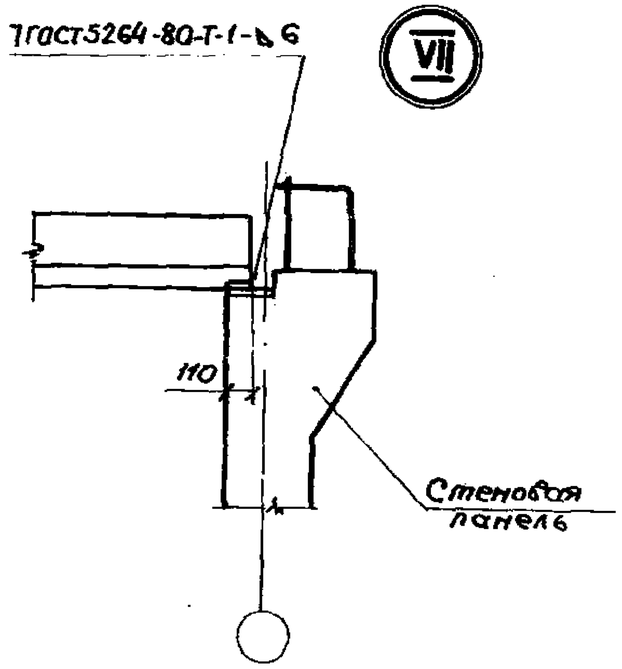

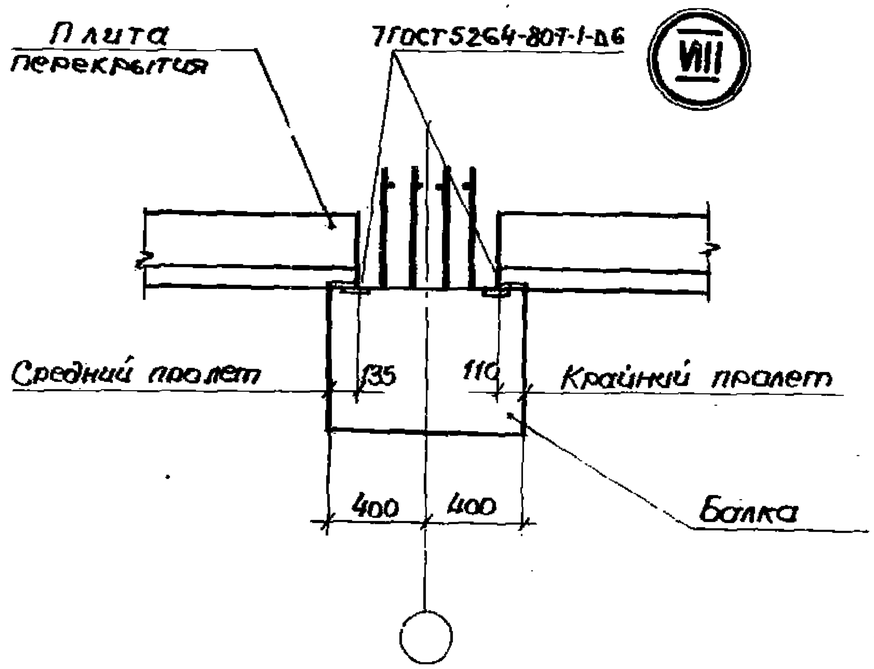

Сварку производить электродами типа Э-42А по ГОСТ 9467-75

Инв. № подл. | Подпись и дата

Схема расположения верхних арматурных сеток перекрытия

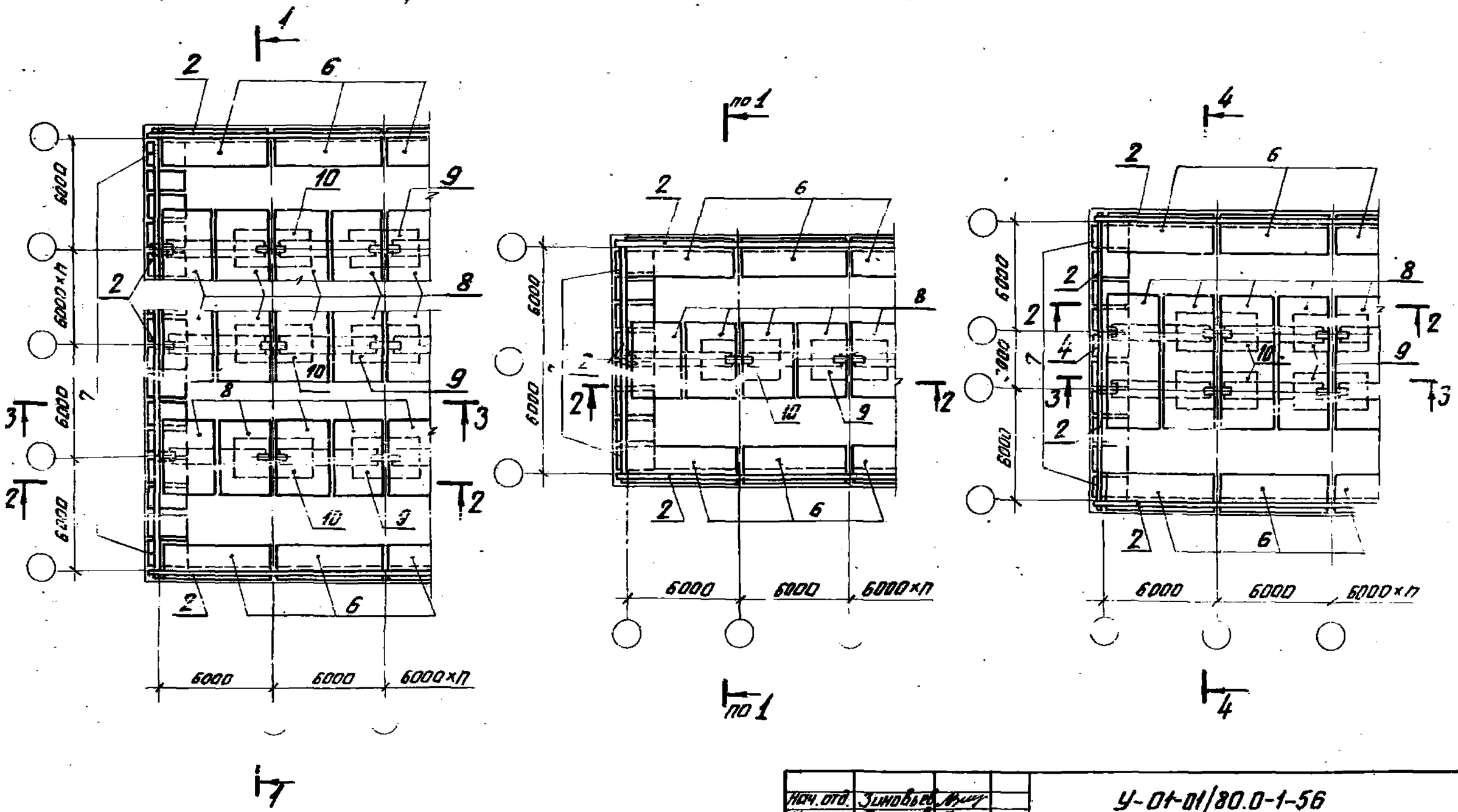

Нач. отд.	Зиновьев			У-01-01/80.0-1-56
Н. контр.	Беляев			
Гл. констр.	Беляев			Схема армирования монолитной части перекрытия. Разрезы. Узлы. Сетка колонн (6×n)×6м, (6+6)×6м, (6+3+6)×6м
Рук. гр.	Вокрочко			
Ст. инж.	Котелина			
Ст. техник	Гаврилова			
Вед. инж.	Лыжкова			

Стадия	Лист	Листов
Р	1	5

Проектный институт №1

Схема расположения нижних арматурных сеток и каркасов перекрытия

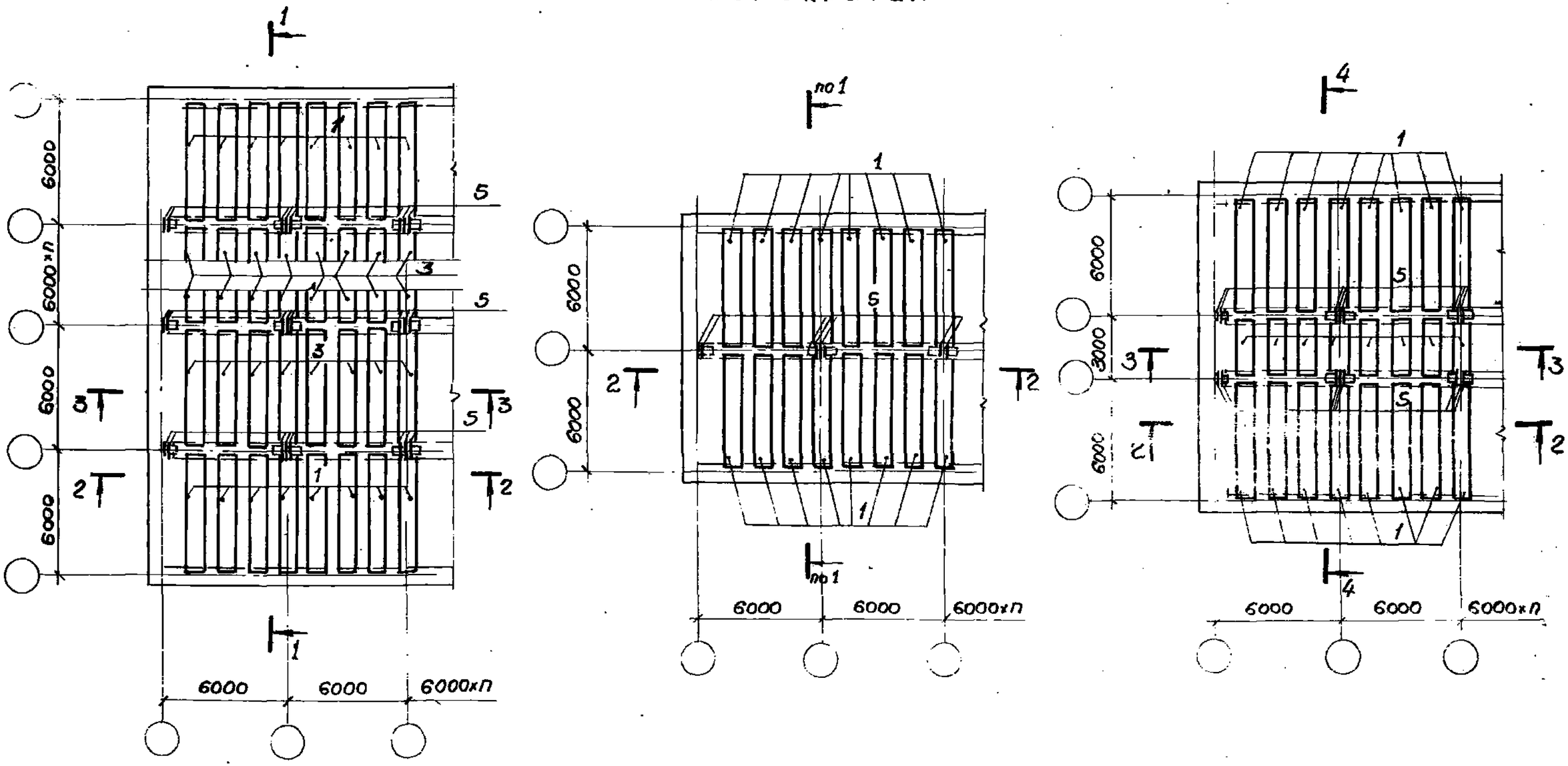

У-01-01/80. 0-1-56	Лист 2

1 — 1

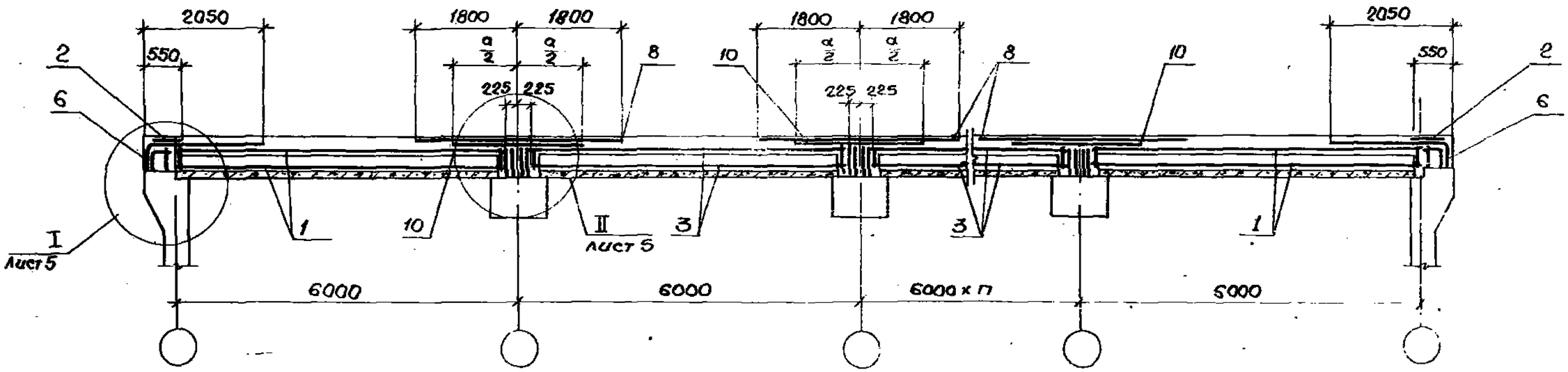
2050
550
1800
1800
a/2
a/2
225 225
2
6
8
10
1
3
I
Лист 5
II
Лист 5
6000
6000
6000 x 17
6000

2 — 2

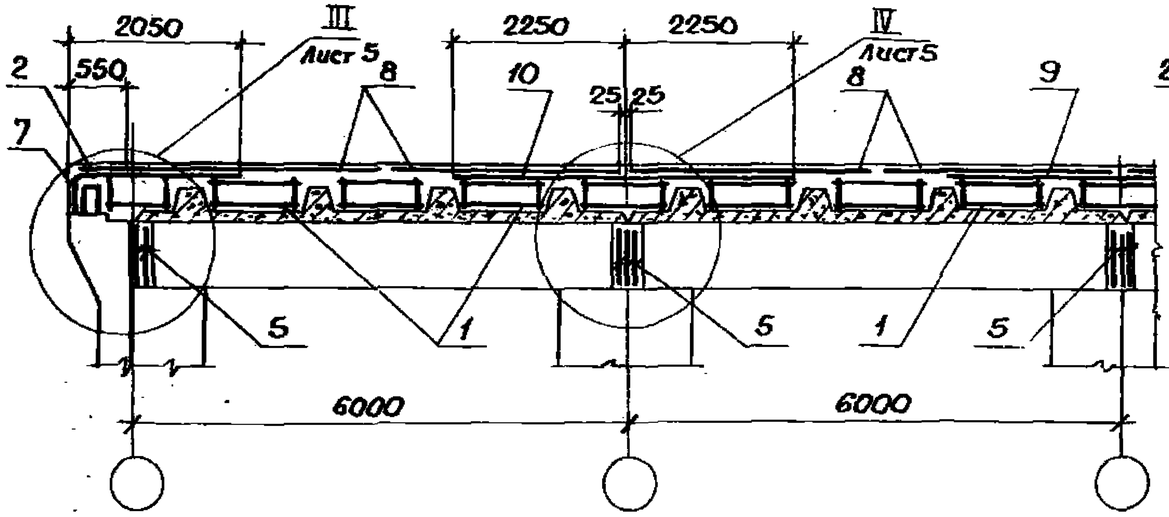
2050
550
2250
2250
III
Лист 5
IV
Лист 5
2
7
8
10
25 25
9
5
1
6000
6000

3 — 3

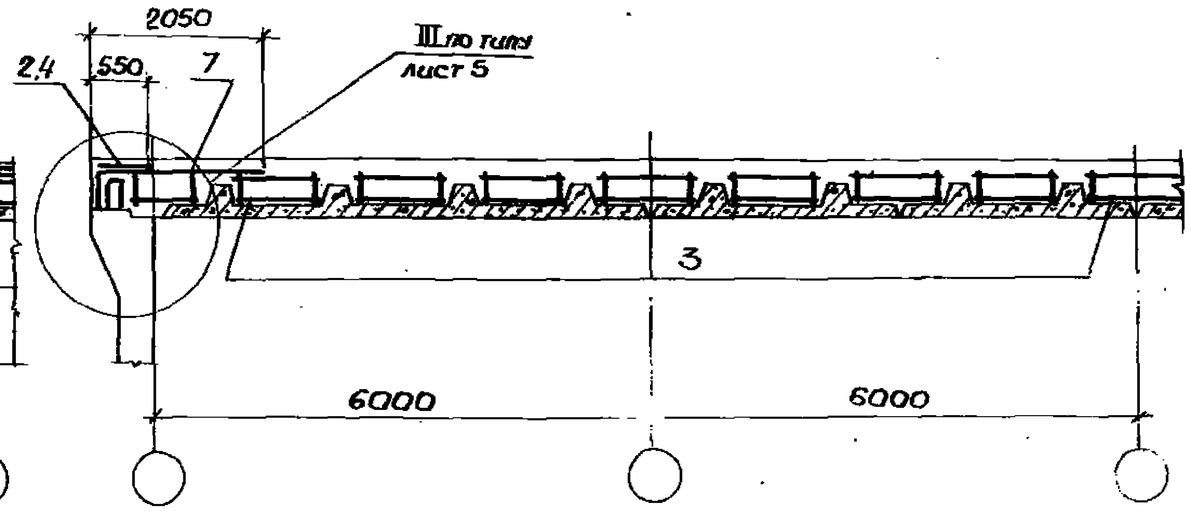
2050
550
2,4
7
III по типу
Лист 5
3
6000
6000

4 — 4

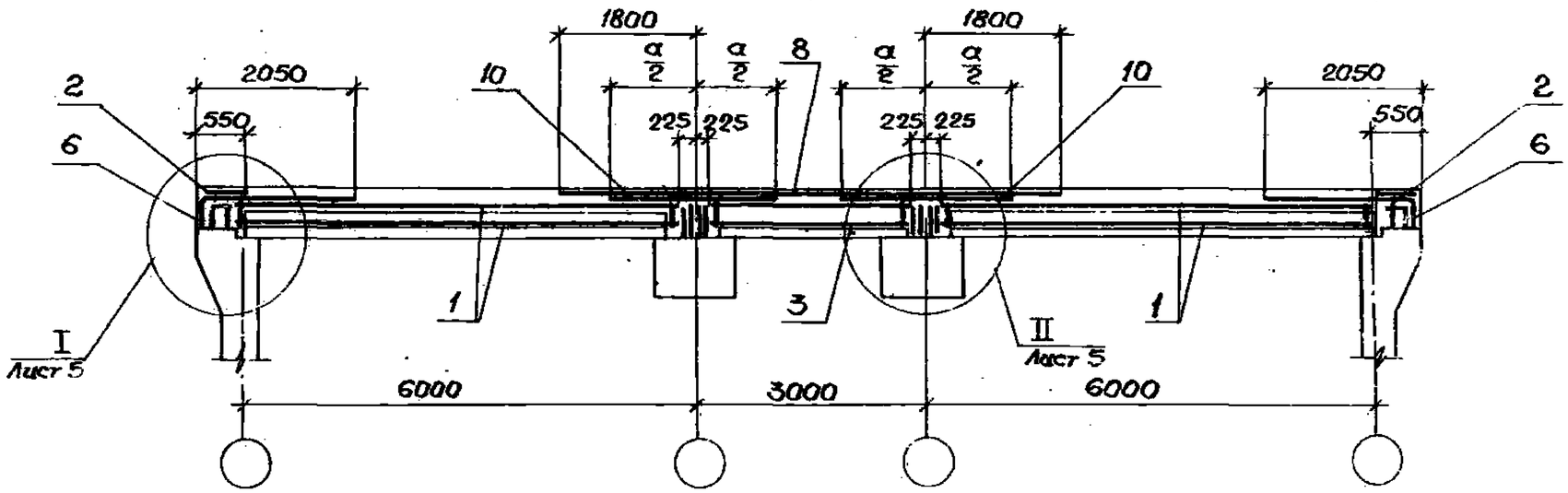

Сетка колонн, м	Класс сооружения	Позиции 1		2	3	4	5	6	7	8	9	10
		Привязка продольной стены 190мм	Привязка продольной стены 350мм									
(6×n)×6	А II	КП108	КП111	С113	КП111	—	С112		КП105			
	А III	КП109	КП112		КП112	—		С96	КП106	С101	С105	С104
	А IV	КП110	КП113		КП113	—		С98	КП107	С103	С107	С109
(6+3+6)×6	А II	КП108	КП111		КП102	С114			КП105			
	А III	КП109	КП112		КП103			С96	КП106	С99	С111	С106
	А IV	КП110	КП113		КП104			С97	КП107	С100	С110	С108
(6+6)×6	А II	КП108	КП111		—	—			КП105	С101	С105	С104
	А III	КП109	КП112		—	—		С96	КП106			
	А IV	КП110	КП113		—	—		С98	КП107	С103	С107	С109

$\frac{a}{2}$ – половина ширины сетки

Инв.№ подл. | Подпись и дата | Взам. инв.№

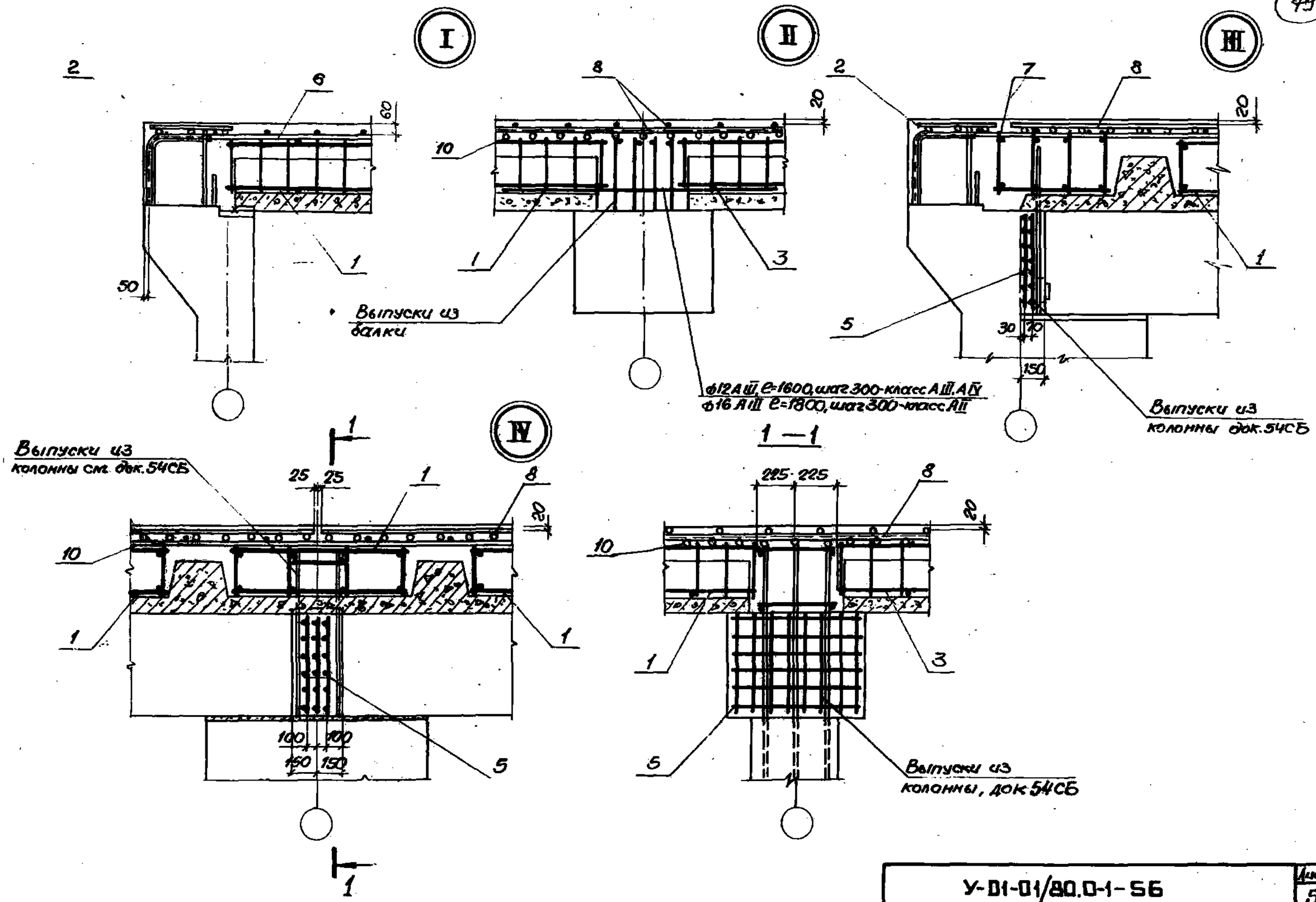
I
II
III
IV
1—1
Выпуски из балки
Выпуски из колонны см. док.54СБ
Выпуски из колонны док.54СБ
Выпуски из колонны, док.54СБ
ф12 AIII, e=1600, шаг 300-класс AIII, AIV
ф16 AIII e=1800, шаг 300-класс AIII