ТИПОВОЙ ПРОЕКТ
291-3-47С.88

БАССЕЙН
В ЛЕГКИХ МЕТАЛЛИЧЕСКИХ КОНСТРУКЦИЯХ
С ВАННОЙ 25 X 11 М /ФОБ/

АЛЬБОМ IV

СТРОИТЕЛЬНЫЕ ИЗДЕЛИЯ

23303-08

				Привязан:
Инв. №				

ТИПОВОЙ ПРОЕКТ
291-3-47С.88
БАССЕЙН
В ЛЕГКИХ МЕТАЛЛИЧЕСКИХ КОНСТРУКЦИЯХ
С ВАННОЙ 25 X 11 М /ФОБ/

АЛЬБОМ IV

ПЕРЕЧЕНЬ АЛЬБОМОВ:

АЛЬБОМ	I	
ЧАСТЬ	I	АРХИТЕКТУРНО-СТРОИТЕЛЬНЫЕ И ТЕХНОЛОГИЧЕСКИЕ ЧЕРТЕЖИ
ЧАСТЬ	2	КОНСТРУКЦИЯ МЕТАЛЛИЧЕСКОЙ ВАННЫ
ЧАСТЬ	3	КОНСТРУКЦИЯ МОНОЛИТНОЙ ЖЕЛЕЗОБЕТОННОЙ ВАННЫ
АЛЬБОМ	II	КОНСТРУКЦИИ МЕТАЛЛИЧЕСКИЕ (из 2х ч.)
АЛЬБОМ	III	
ЧАСТЬ	I	ОТОПЛЕНИЕ И ВЕНТИЛЯЦИЯ. ВНУТРЕННИЕ ВОДОПРОВОД И КАНАЛИЗАЦИЯ. СВЯЗЬ И СИГНАЛИЗАЦИЯ. ПОЖАРНАЯ СИГНАЛИЗАЦИЯ
ЧАСТЬ	2	ЭЛЕКТРООБОРУДОВАНИЕ. АВТОМАТИЗАЦИЯ ОТОПИТЕЛЬНЫХ И ВЕНТИЛЯЦИОННЫХ СИСТЕМ
АЛЬБОМ	IV	СТРОИТЕЛЬНЫЕ ИЗДЕЛИЯ
АЛЬБОМ	V	СПЕЦИФИКАЦИИ ОБОРУДОВАНИЯ
АЛЬБОМ	VI	ВЕДОМОСТИ ПОТРЕБНОСТИ В МАТЕРИАЛАХ
АЛЬБОМ	VII	СМЕТЫ
АЛЬБОМ	VIII	ОСНОВНЫЕ ПОЛОЖЕНИЯ ПО ПРОИЗВОДСТВУ МОНТАЖНЫХ РАБОТ

РАБОЧИЙ ПРОЕКТ УТВЕРЖДЕН ГОСГРАЖДАНСТРОЕМ
ПРИКАЗ N 351 ОТ 03.11 1987 ГОДА
ВВЕДЕН В ДЕЙСТВИЕ ИН-ТОМ СОЮЗСПОРТПРОЕКТ
ПРИКАЗОМ N 150 ОТ 14.06 1988 ГОДА
© СФ ЦИТП Госстрой СССР, 1988 г.

РАЗРАБОТАН ИНСТИТУТОМ «СОЮЗСПОРТПРОЕКТ»
ГЛАВНЫЙ АРХИТЕКТОР ИНСТИТУТА ГУНСТ И.А.
ГЛАВНЫЙ ИНЖЕНЕР ПРОЕКТА МАВРИН Д.А.

Привязан:

Инв. №

Альбом IV

Содержание альбома /начало/

Обозначение	Наименование	Стр.	Прим
Листы 1÷	Содержание альбома	2-3	
АС.И.000000ТТ	Технические требования к из-	4	
	готовлению деревянных изделий		
АС.И.01.0000	Дверь сауны.	5	
АС.И.01.0100	Коробка двери сауны	6	
АС.И.01.02.00	Полотно двери сауны	7	
АС.И.02.0000	Съемная деревянная решетка РД-1	8	
АС.И.03.0000	Поручень	8	
АС.И.000000ТТ	Технические требования к	9	
	изготовлению арматурных		
	и металлических изделий		
АС.И.04.01.00	Сетка С-1	10	
АС.И.04.02.00	Сетка С-2	10	
АС.И.04.03.00	Сетка С-3	11	
АС.И.04.04.00	Сетка С-4	11	
АС.И.04.05.00	Сетка С-5	12	
АС.И.04.06.00	Сетка С-6	12	
АС.И.04.07.00	Сетка С-7	13	
АС.И.04.08.00	Сетка С-8	13	
АС.И.04.09.00	Сетка С-9	14	
АС.И.04.10.00	Сетка С-10	14	
АС.И.04.11.00	Сетка С-11	15	
АС.И.04.12.00	Сетка С-12	15	

291-3-47с.88

Взам. инв. № | Подпись и дата | Инв. № подл.

ГИП	Маврин	
Рук. гр.	Марецлия	
Исполнил	Платова	
Проверил	Шепилова	
Н. контр.	Горбачев	

ТП 291-3-47с.88

Содержание альбома

Стадия	Масса	Масштаб
РП		
Лист 1	Листов	

СОЮЗСПОРТПРОЕКТ г. Москва

Альбом IV

Содержание альбома /продолжение/

Обозначение	Наименование	Стр.	Прим.
АС.И.04.13.00	Сетка С-13	16	
АС.И.04.14.00	Сетка С-14	16	
АС.И.04.15.00	Сетка С-15	17	
АС.И.04.16.00	Сетка С-16	17	
АС.И.04.17.00	Сетка С-17	18	
АС.И.04.18.00	Сетка С-18	18	
АС.И.04.19.00	Сетка С-19	19	
АС.И.04.20.00	Сетка С-20	19	
АС.И.04.21.00	Сетка С-21	29	
АС.И.04.22.00	Сетка С-22	20	
АС.И.04.23.00	Сетка С-23	20	
АС.И.04.24.00	Сетка С-24	22	
АС.И.04.25.00	Каркас К-1	21	
АС.И.04.26.00	Каркас К-2	21	
АС.И.04.27.00	Каркас К-3	22	
АС.И.04.28.00	Объемный каркас ОК-1	23	
АС.И.04.29.00	Объемный каркас ОК-2	24	
АС.И.04.30.00	Объемный каркас ОК-3	25	
АС.И.04.31.00	Отдельный стержень ОС-1	26	
АС.И.04.32.00	Отдельный стержень ОС-2	30	
АС.И.04.33.00	Закладная деталь ЗД-1	26	
АС.И.04.34.00	Закладная деталь ЗД-2	27	
АС.И.04.35.00	Закладная деталь ЗД-3	27	
АС.И.04.36.00	Закладная деталь ЗД-4	28	
АС.И.04.37.00	Закладная деталь ЗД-5	28	
АС.И.04.38.00	Закладная деталь ЗД-6	29	
АС.И.04.39.00	Ограничитель перемещ. ОП-1	30	
АС.И.04.40.00	Ограничитель перемещ. ОП-2	31	

Взам. инв. № | Подпись и дата | Инв. № подл.

ТП 291-3-47с.88

Лист 2

Содержание альбома (начало)

Обозначение	Наименование	Стр.	Прим.
АС.И.04.41.00	Ограничитель перемещ. ОП-3	31	
АС.И.04.42.00	Рамка РМ-1	32	
АС.И.04.43.00	Металлическое изделие МИ-1	33	
АС.И.04.44.00	Рамка РМ-2	34	
АС.И.04.45.00	Металлическое изделие МИ-2	34	
АС.И.04.46.00	Металлическое изделие МИ-3	35	
АС.И.04.47.00	Металлическое изделие МИ-4	35	
АС.И.04.48.00	Рамка РМ-3	37	
АС.И.05.01.00	Металлическое изделие МИ-1	36	
АС.И.05.02.00.	Крепежная деталь МД-1	37	
АС.И.05.03.01 сб	Каркас ВБ-1 лист 1	38	
АС.И.05.03.01	Каркас ВБ-1 лист 2	40	
АС.И.05.04.01сб	Каркас ВБ-2 лист 1	39	
АС.И.05.04.01	Каркас ВБ-2 лист 2	40	
АС.И.05.05.01сб	Каркас ВБ-3 лист 1	41	
АС.И.05.05.01	Каркас ВБ-3 лист 2	42	
АС.И.05.06.01сб	Каркас ВБ-4 лист 1	43	
АС.И.05.06.01	Каркас ВБ-4 лист 2	42	
АС.И.05.07.01сб	Каркас ВБ-5 лист 1	44	
АС.И.05.07.01 сб	Каркас ВБ-5 лист 2	45	
АС.И.05.07.01	Каркас ВБ-5 лист 3	46	
АС.И.05.07.01	Каркас ВБ-5 лист 4	46	
АС.И.05.08.01 сб	Каркас ВБ-6 лист 1	47	
АС.И.05.08.01	Каркас ВБ-6 лист 2	48	
АС.И.05.08.01	Каркас ВБ-6 лист 3	48	
АС.И.05.09.01	Хомут крепежный	49	

291-3-47с.88

Инв.№подл. | Подпись и дата | Взам.инв.№

Содержание альбома (продолжение)

Обозначение	Наименование	Стр.	Прим.
АС.И.05.10.00	Решетка для вытирания ног МР	50	
АС.И.05.11.00	Окаймляющая рамка Р-1	51	
КЖСИ 00100	Сетка С(С1÷С6)	52	
КЖСИ 00200	Сетка С(С7÷С11)	53	
КЖСИ 00300	Труба наполнения МН(МН2; МН3)	54	
КЖСИ 00400	Труба перелива МН4	55	
КЖСИ 00500	Трап МН5	55	
КЖСИ 00600	Ступень МН6	56	
КЖСИ 00700	Элемент крепления сливного лотка МН7	56	
КЖСИ 00800	Деталь скользящей опоры МН8	57	
КЖСИ 00900	Упор МН9	57	
КЖСИ 01000	Лоток сливной ЛС(ЛС1; ЛС2)	58	
КЖСИ 01100	Лоток сливной ЛС(ЛС3, ЛС4)	59	
КЖСИ 01200	Лоток сливной ЛС(ЛС5; ЛС6)	60	
КЖСИ 01300	Лоток сливной ЛС(ЛС7; ЛС8; ЛС8а)	61	
КЖСИ 01400	Лоток сливной ЛС(ЛС9; ЛС10)	62	
КЖСИ 01500	Решетка трапа РМ1	63	
КЖСИ 00001	Решетка трубы перелива РМ(РМ2, РМ3)	63	
КЖСИ 00002	Поручень ПМ (ПМ1; ПМ2)	64	
КЖСИ 00003	Крюк КР1	64	
КЖСИ 01600	Решетка сливного лотка РМ(РМ4÷РМ6)	65	
КЖСИ 01700	Решетка сливного лотка РМ(РМ7÷РМ9)	66	
КЖСИ 10000 М4	Сальник МН1. Монтажный чертеж	67	
КЖСИ 10100	Гильза ГС1 сальника	67	
КЖСИ 10200	Грундбукса ГС2 сальника	54	

Инв.№подл. | Подпись и дата | Взам.инв.№

Альбом IV

Типовой проект 291-3-47с.88

Технические требования

Отклонение от номинальных размеров деталей, сборочных единиц устанавливаются в соответствии с требованиями ГОСТ 6449-82.

Шероховатость древесин лицевых поверхностей должна быть по ГОСТ 7016-82.

Изделия, их сборочные единицы и детали должны иметь правильную геометрическую форму.

Обработку деревянных изделий производить согласно СНиП III-19-76.

Строительные изделия должны поставляться в полной заводской готовности

Взам. инв.№ | Подпись и дата | Инв.№ подл.

ГИП	Маврин		
Исполн.	Андреева		
Провер.	Горбачев		
Н.контр.	Афанасьев		

ТП 291-3-47с.88 АС.И.00.00.00 ТТ

Технические требования

Стадия	Масса	Масшт.
РП		
Лист.	Листов	

СОЮЗСПОРТПРОЕКТ г.Москва

Альбом IV

Типовой проект 291-3-47с.88

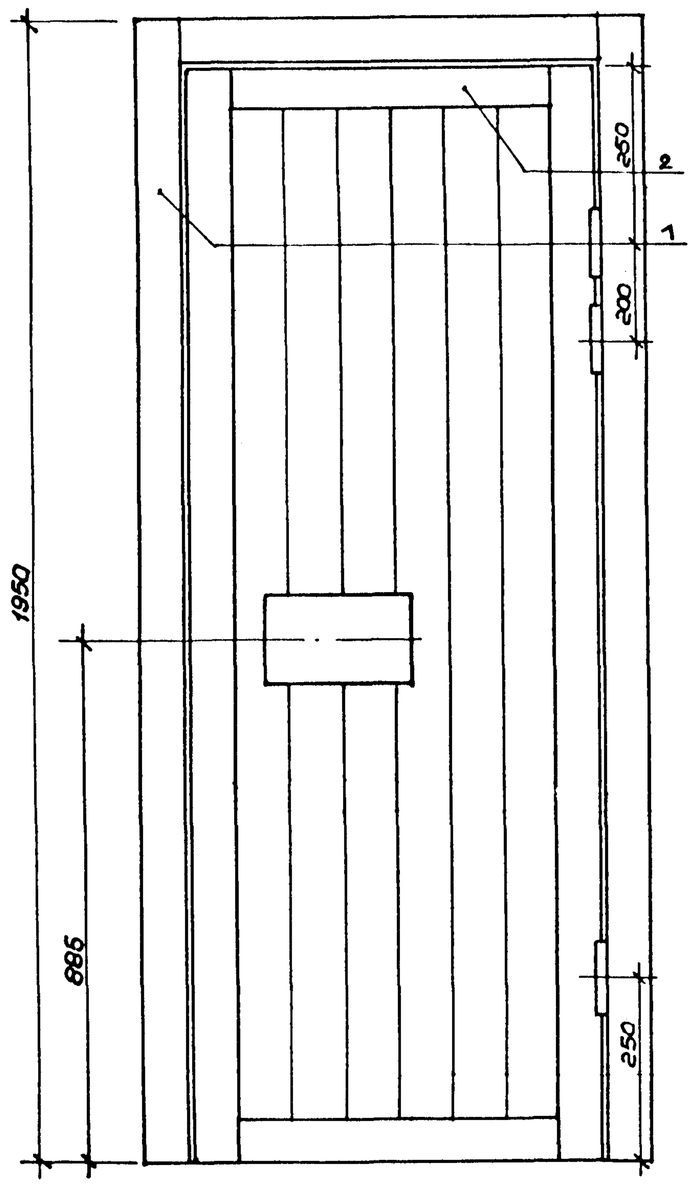

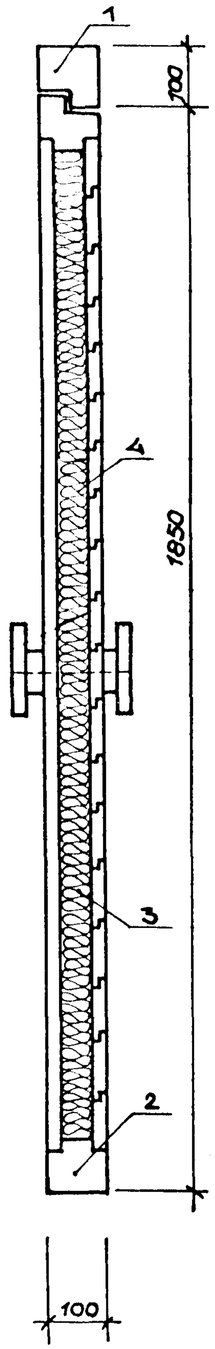

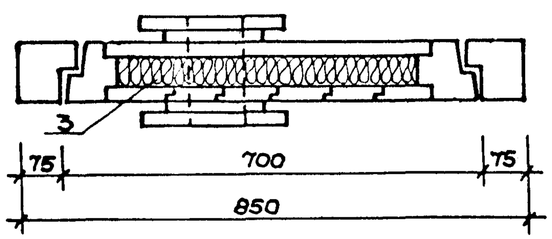

Форм.	Поз.	Обозначение	Наименование	Кол.	Примеч.
			Документация		
		АС.И.000 000 ТТ	Технические требования		
			Сборочные единицы		
А3	1	АС.И.010100	Коробка двери сауны	2	
А3	2	АС.И.010200	Полотно двери сауны	2	
			Материалы		
Б4	3		Войлок δ=50мм ГОСТ 28768*	4,0м²	
Б4	4		Пленка полиэтиленовая δ=1мм ГОСТ 10354-82	9,0м²	

АС.И.01.00.00 – ИЗОБРАЖЕНО
АС.И.01.00.01 – ЗЕРКАЛЬНОЕ ОТРАЖЕНИЕ

ГИП	Маврин	
Исполн.	Андреева	
Провер.	Горбачев	
Н.контр.	Афанасьев	

ТП 291-3-47с.88 АС.И.01.00.00

Дверь сауны ИД-1.

Стадия	Масса	Масшт.
РП	118,5	1:10
Лист	Листов 1	

СОЮЗСПОРТПРОЕКТ
г.Москва

Инв.№ подл. | Подпись и дата | Взам.инв.№

Альбом IV

Типовой проект 291-3-47с. 88

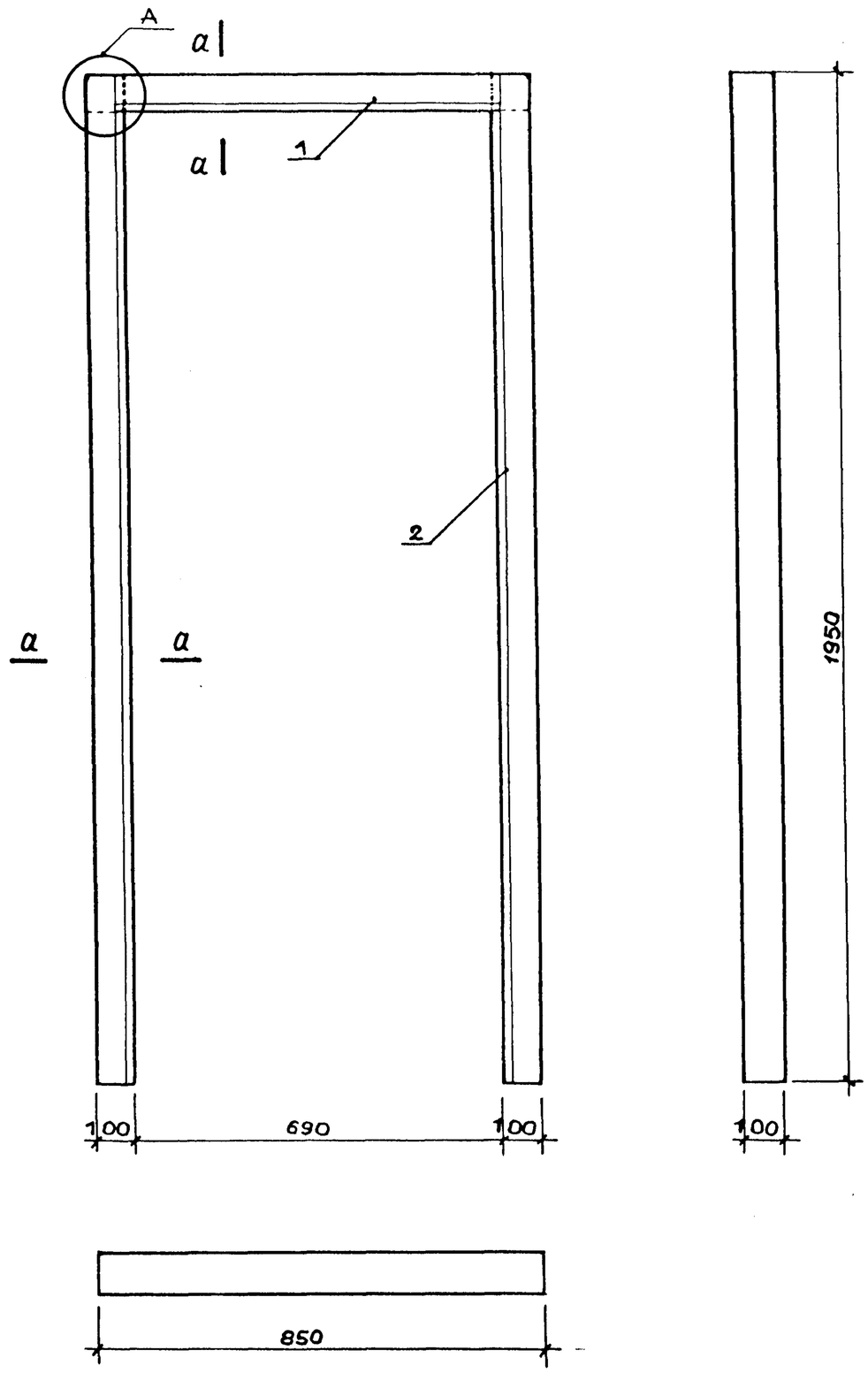

Форм.	Поз.	Обозначение	Наименование	Кол.	Примеч.
			Документация		
		АС.И.00.00.00ТС	Технические требования		
			Детали		
Б4	1	АС.И.01.01.01	Брус 100х100 ГОСТ2695-83 ℓ=850	2	
Б4	2	АС.И.01.01.02	Брус 100х100 ГОСТ2695-83 ℓ=1950	4	

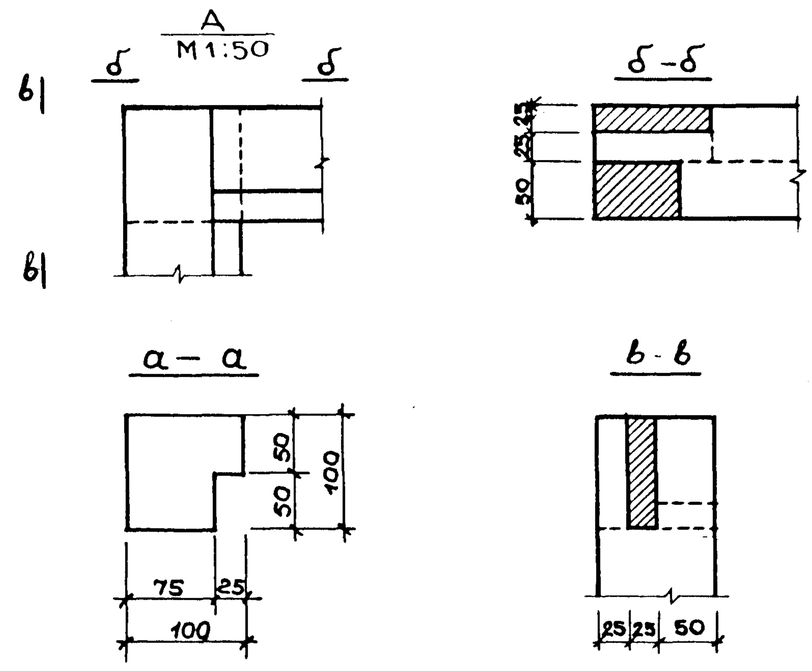

ГИП	Маврин		
Исполн.	Андреева		
Провер.	Горбачев		
Н.контр.	Афанасьев		

ТП 291-3-47с. 88 АС.И.01.01.00

Коробка двери сауны

Стадия	Масса	Масшт.
РП	28,5	1:10
Лист	Листов 1	

СОЮЗСПОРТПРОЕКТ
г. Москва

Инв. № подл. | Подпись и дата | Взам. инв. №

Альбом IV

Типовой проект 291-3-47с.88

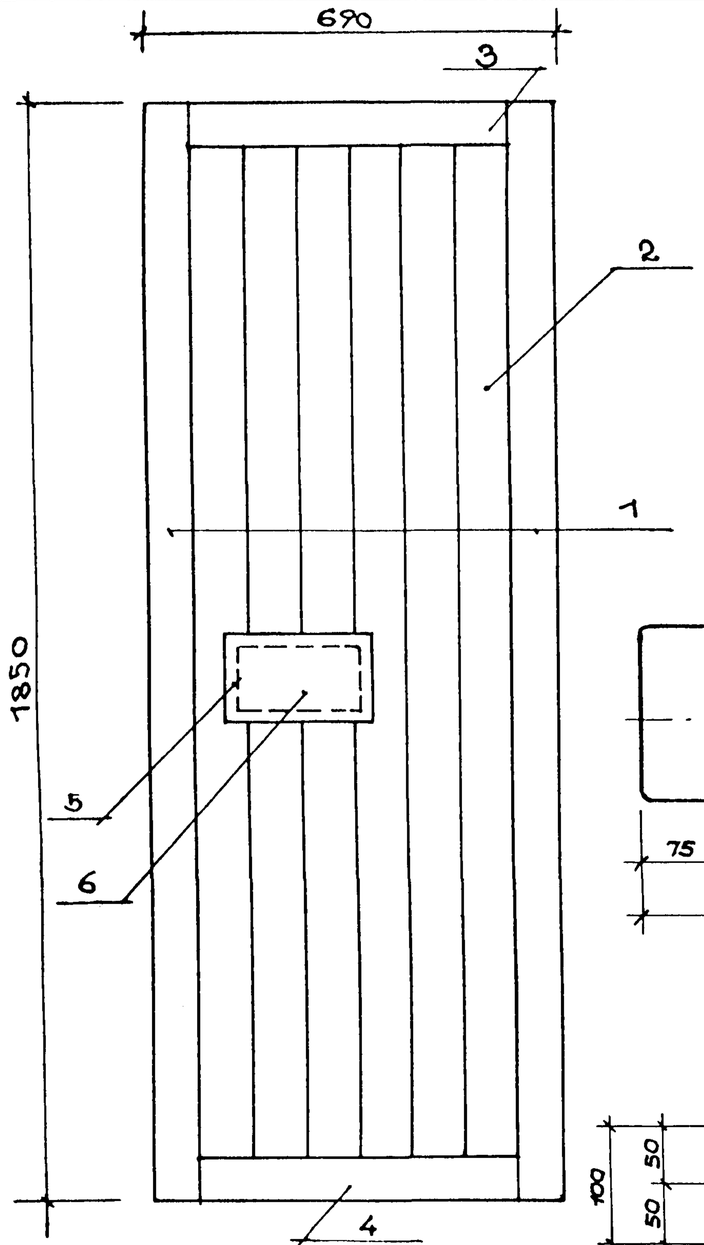

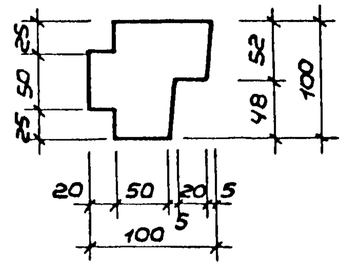

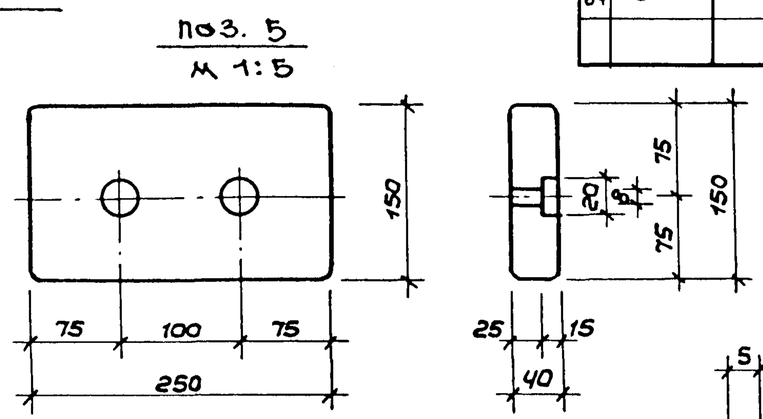

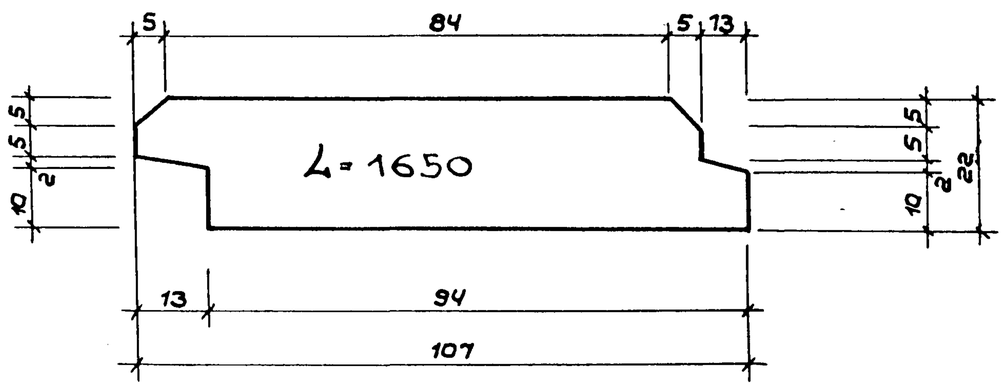

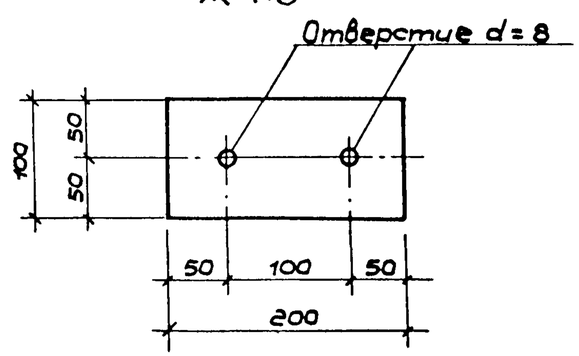

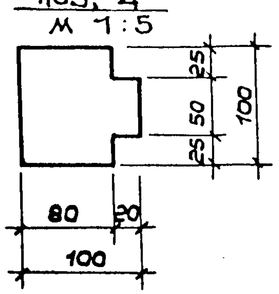

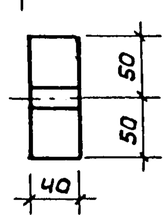

Форм.	Поз.	Обозначение	Наименование	Кол.	Примеч.
			Документация		
		АС.И.00.00.00 ТТ	Технические требования		
			Детали		
Б4	1	АС.И.01.02.01	Брус 100х100 ГОСТ 2695-83 ℓ=1850	4	
Б4	2	АС.И.01.02.02	Доска 107х22 ГОСТ 2695-83 ℓ=1650	50	
Б4	3	АС.И.01.02.03	Брус 100х100 ГОСТ 2695-83 ℓ=690	2	
Б4	4	АС.И.01.02.04	Брус 100х100 ГОСТ 2695-83 ℓ=690	2	
Б4	5	АС.И.01.02.05	Брус 40х150 ГОСТ 2695-83 ℓ=250	4	
Б4	6	АС.И.01.02.06	Брус 40х100 ГОСТ 2695-83 ℓ=200	4	

ГИП	Маврин	
Исполн.	Андреева	
Провер.	Горбачев	
Н.контр.	Афанасьев	

ТП 291-3-47с.88 АС.И.01.02.00

Полотно двери сауны

Стадия	Масса	Масшт.
РП	90,0	1:10
Лист	Листов 1	

СОЮЗСПОРТПРОЕКТ г. Москва

Инв.№ подл. | Подпись и дата | Взам.инв.№

Альбом IV

Типовой проект 291-3-47с.88

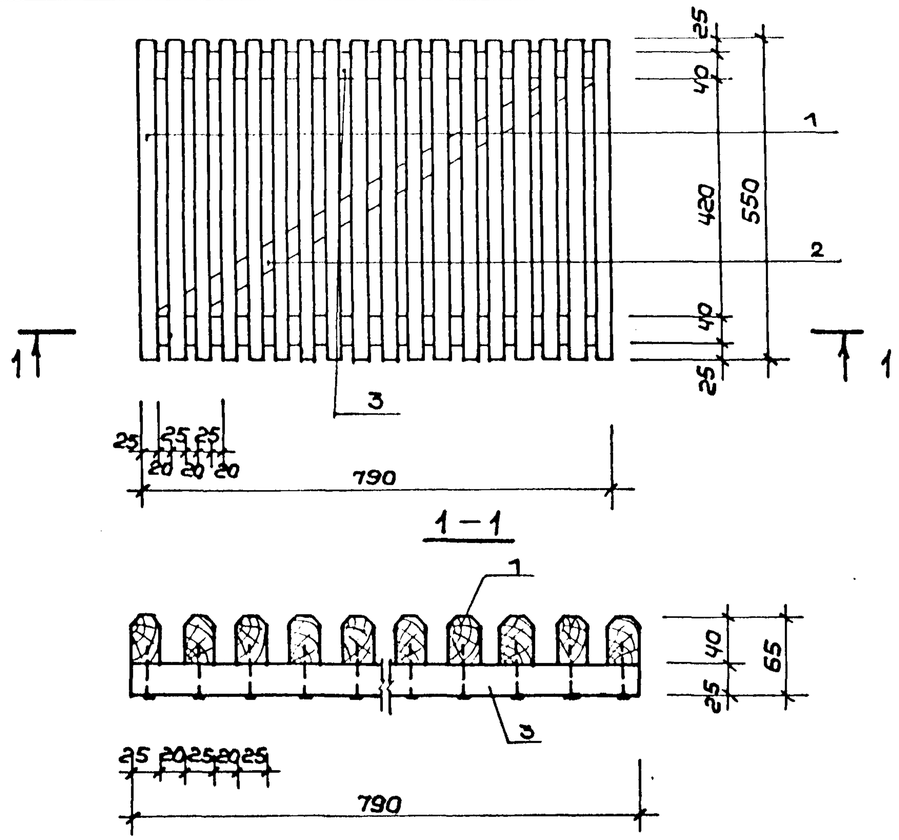

Форм.	Поз.	Обозначение	Наименование	Кол.	Примеч.
			Документация		
		АС.И.00.00.00 ТТ	Технические требования		
			детали		
Б4	1	АС.И.02.00.01	Брус 40х25 ГОСТ2695-83 ℓ=550	36	
Б4	2	АС.И.02.00.02	Брус 40х25 ГОСТ2695-83 ℓ=900	2	
Б4	3	АС.И.02.00.03	Брус 40х25 ГОСТ2695-83 ℓ=790	4	

Взам.инв.№ | Подпись и дата | Инв.№ подл.

ГИП	Маврин		
Исполн.	Андреева		
Провер.	Горбачев		
Н.контр.	Афанасьев		

ТП 291-3-47с.88 АС.И.02.00.00

Съемная деревянная решетка РД-1

Стадия	Масса	Масшт.
РП		1:10
Лист	Листов	

СОЮЗСПОРТПРОЕКТ г. Москва

Альбом IV

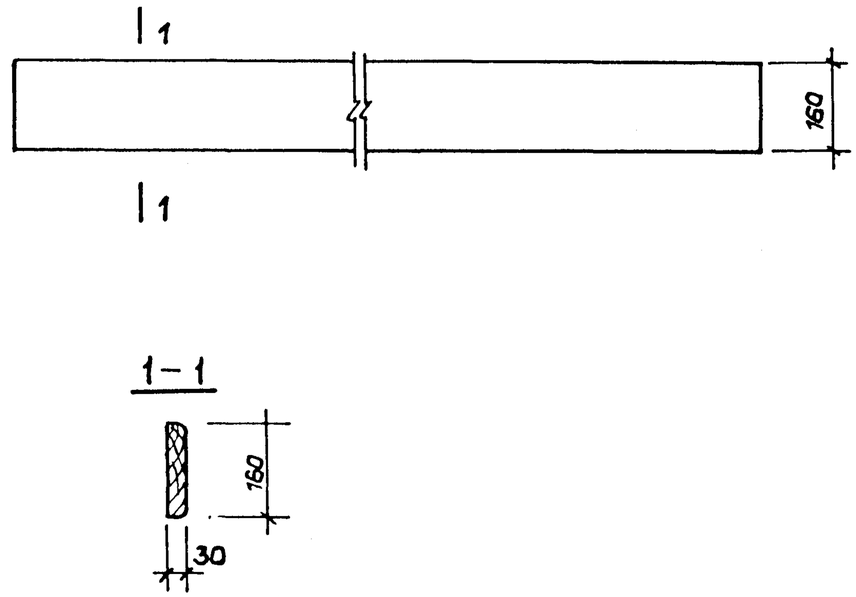

Взам.инв.№ | Подпись и дата | Инв.№ подл.

ГИП	Маврин		
Исполн.	Андреева		
Провер.	Горбачев		
Н.контр.	Афанасьев		

ТП 291-3-47с.88 АС.И.03.00.00

Поручень деревянный

Стадия	Масса	Масшт.
РП	13,2	1:10
Лист	Листов 1	

Доска 30×160 ГОСТ2695-83 ℓ=4500

СОЮЗСПОРТПРОЕКТ г. Москва

Альбом IV

291-3-47с.88

Арматурные изделия для железобетонных конструкций выполнять в соответствии с требованиями инструкции СН 393-78.

Крестообразные соединения арматуры /сетки и каркасы/ выполнять контактной точечной сваркой по ГОСТ 14098-85.

Испытание контрольных образцов выполнять в соответствии с требованиями ГОСТа 10922-75.

Материалы для изготовления изделий должны применяться в строгом соответствии с чертежами.

Наружная поверхность изделий не должна иметь заусениц и ржавчины, погнутостей. Швы сварных соединений должны быть гладкими и иметь плавный переход к основному металлу. Неровности, наплывы и набрызги при сварке не должны превышать 1 мм. Наплавленный металл должен быть плотным по всей длине шва, не иметь трещин, шлаковых включений, поверхностных пор.

Сварные соединения закладных деталей выполнять контактной и автоматической сваркой плавлением в соответствии с ГОСТ 14098-85.

Приварка анкеров к пластинам в тавр, из и в плоскости пластины, выполняется под слоем флюсов без присадочного электродного материала в соответствии с ГОСТ 14098-85.

Анкеры рекомендуется отрезать на прессножницах с величиной скоса не более 2^{3} мм на 10 мм диаметра.

Все закладные детали должны иметь металлизированное антикоррозийное покрытие в соответствии с требованиями СНиП 2.03.11-85 „Защита строительных корртрукций от коррозии".

Испытания контрольных образцов выполнять в соответствии с требованиями ГОСТа 10922-75.

Инв.№ подл. | Подпись и дата | Взам. инв.№

ГИП	Маврин		ТП 291-3-47с.88 АС.И.00.00.00.ТТ	
Рук.гр.	Марецкий			Стадия / Масса / Масштаб
Исполнил	Климова			Лист / Листов 1
Проверил	Шелилова		Технические требования к изготовлению арматурных и металлических изделий	СОЮЗСПОРТПРОЕКТ г. Москва
Н.контр.	Горбачев			

Альбом IV

Типовой проект 291-3-47с.88

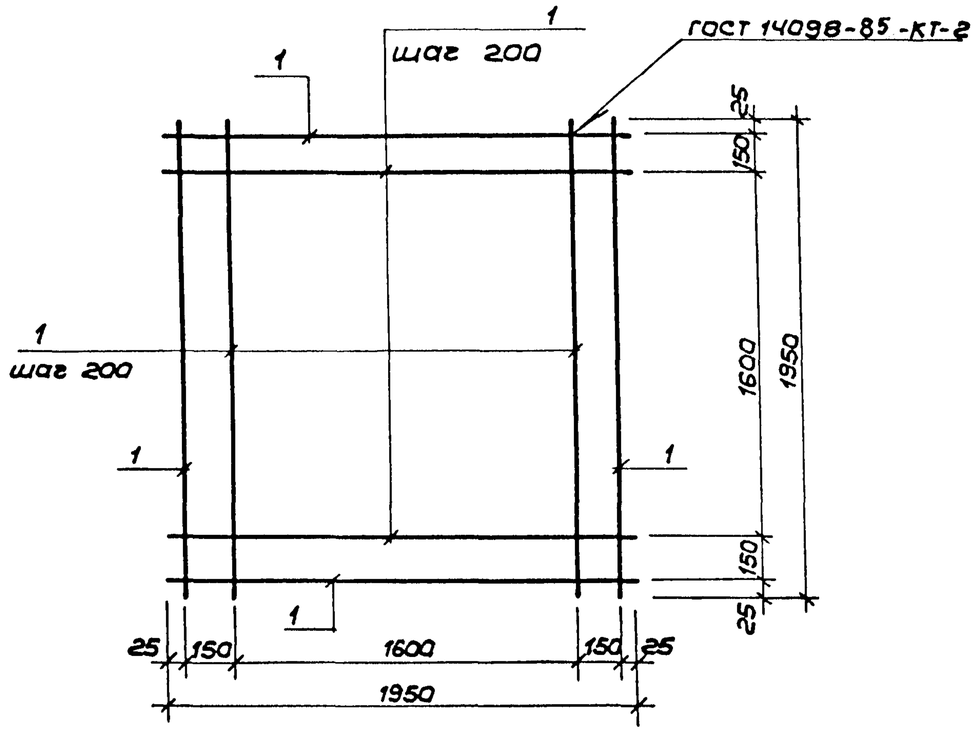

Форм.	Зона	Поз.	Обозначение	Наименование	Кол.	Примечание
				Детали		
				10 А II ГОСТ 5781-82*		
БЧ		1	АС.И.04.01.01.	L = 1950	22	1,2 кг

ТП 291-3-47с.88 АС.И.04.01.00.

Нач.маст	Цветков	
ГИП	Маврин	
Рук.гр.	Маргулия	
Исполн.	Корнеев	
Провер.	Уткин	
Н.контр.	Горбачев	

Сетка С-1

Стадия	Масса	Масшт.
РП	26,4 кг	Б/м
Лист	Листов 1	

СОЮЗСПОРТПРОЕКТ г. Москва

Альбом IV

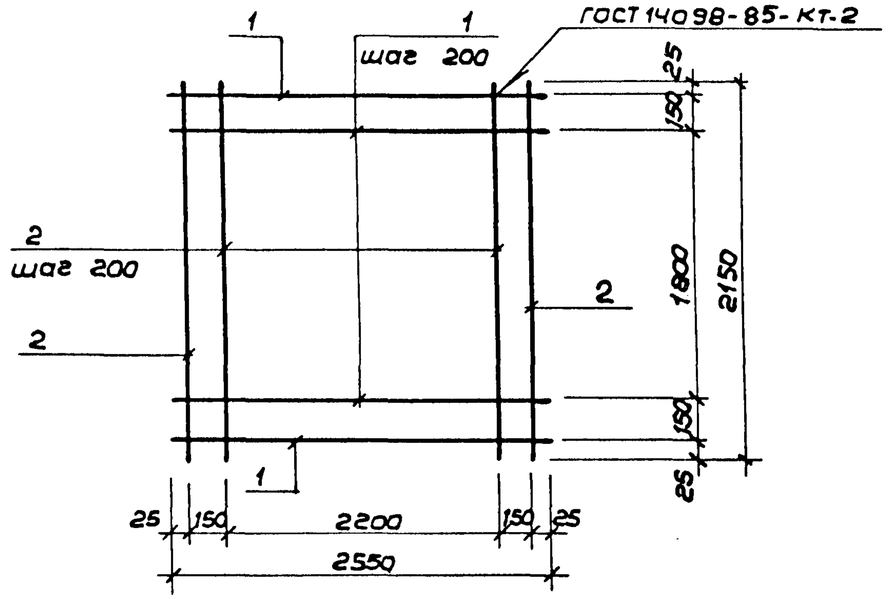

Форм.	Зона	Поз.	Обозначение	Наименование	Кол.	Примеч.
				Детали		
				10 А II ГОСТ 5781-82*		
БЧ		1	АС.И.04.02.01.	L = 2550	12	1,57 кг
				10 А II ГОСТ 5781-82*		
БЧ		2	- 02.	L = 2150	14	1,33 кг

ТП 291-3-47с.88 АС.И.04.02.00.

Нач.маст	Цветков	
ГИП	Маврин	
Рук.гр.	Маргулия	
Исполн.	Корнеев	
Провер.	Уткин	
Н.контр.	Горбачев	

Сетка С-2

Стадия	Масса	Масшт.
РП	37,46 кг	Б/м
Лист	Листов 1	

СОЮЗСПОРТПРОЕКТ г. Москва

Взам.инв.№ | Подпись и дата | Инв.№ подл.

Типовой проект 291-3-47с.88 Альбом IV

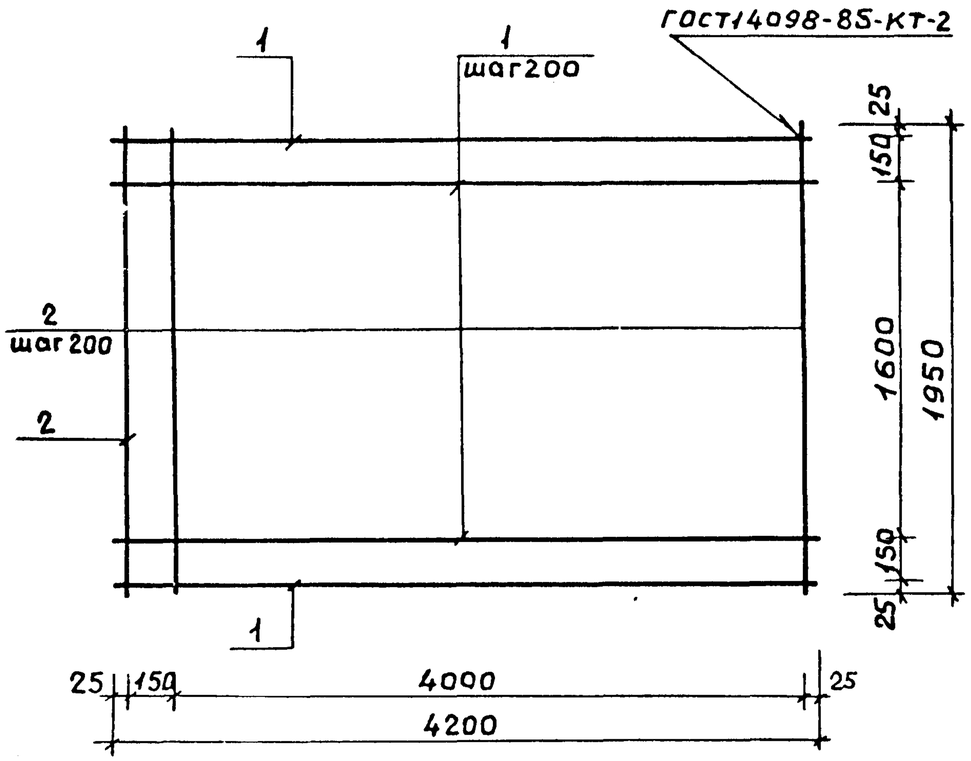

Форм.	Зона	Поз.	Обозначение	Наименование	Кол	Примеч.
				Детали		
				10 А II ГОСТ 5781-82*		
БЧ		1	АС.И.04.03.01	L = 4200	9	2,81 кг
				10 А II ГОСТ 5781-82*		
БЧ		2	— 02.	L = 1950	22	1,2 кг

Взам. инв. | Подпись и дата | Инв. № подл.

Гип	Маврин	
Рук.гр.	Марчулия	
Исполн.	Климова	
Провер	Шепилова	
Н.контр.	Горбачев	

ТП 291-3-47с.88 АС.И.04.03.00

Сетка С-3

Стадия	Масса	Масшт.
Р.П.	51,69 кг	б/м
Лист	Листов 1	

СОЮЗСПОРТПРОЕКТ г. Москва

Альбом IV

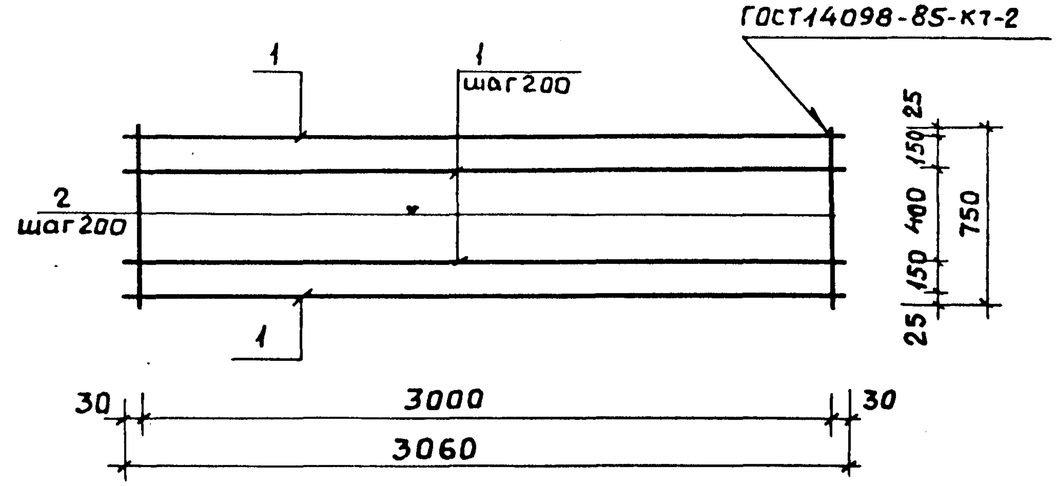

Форм.	Зона	Поз.	Обозначение	Наименование	Кол.	Приме.
				Детали		
				10 А II ГОСТ 5781-82*		
БЧ		1	АС.И.04.04.01.	L = 3060	5	9,45 кг
				10 А II ГОСТ 5781-82*		
БЧ		2	— 02.	L = 750	16	7,36 кг

Взам. инв. | Подпись и дата | Инв. № подл.

Гип	Маврин	
Рук.гр.	Марчулия	
Исполн.	Климова	
Провер.	Шепилова	
Н.контр	Горбачев	

ТП 291-3-47с.88 АС.И.04.04.00.

Сетка С-4

Стадия	Масса	Масштаб
Р.П.	16,81 кг	б/м
Лист	Листов 1	

СОЮЗСПОРТПРОЕКТ г. Москва

Альбом IV

Типовой проект 291-3-47с.88

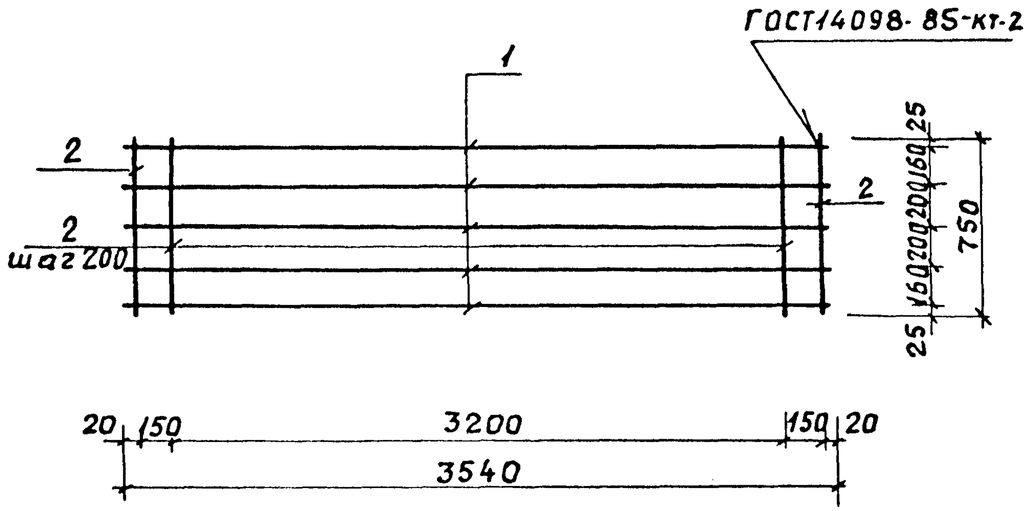

Форм.	Зона	Поз.	Обозначение	Наименование	Кол.	Примеч.
				Детали		
				10А II ГОСТ 5781-82*		
Б4		1	АС.И.04.05.01	L=3540	5	2,18кг
				10А II ГОСТ 5781-82*		
Б4		2	-02	L=750	19	0,46кг

Взам.инв№ | Подпись и дата | Инв№подл.

ТП 291-3-47с.88 АС.И.04.05.00.

Сетка С-5

Стадия	Масса	Масшт.
РП	19,64кг	1/м
Лист	Листов 1	

Гип	Маврин	
Рук.гр	Маргулия	
Исполн.	Уткин	
Провер	Шепилова	
Н.конт.	Горбачев	

Союзспортпроект г. Москва

Альбом IV

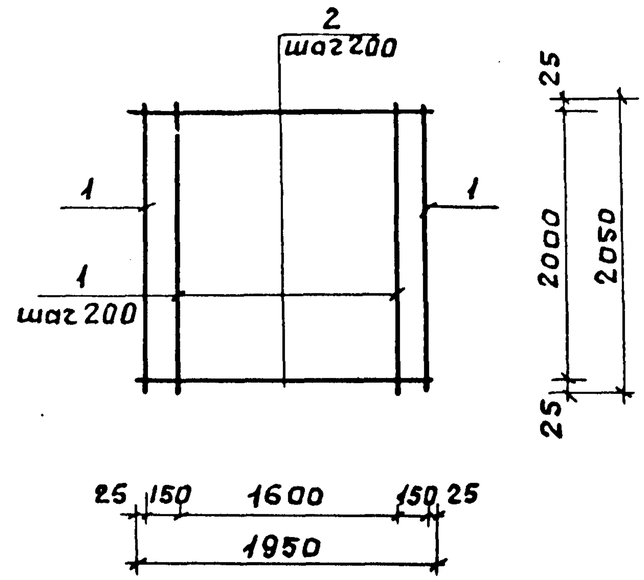

Форм.	Зона	Поз.	Обозначение	Наименование	Кол.	Примеч.
				Детали		
				10А II ГОСТ 5781-82*		
Б4		1	АС.И.04.06.01	L=2050	11	1,26кг.
				10А II ГОСТ 5781-82*		
Б4		2	-02.	L=1950	11	1,2кг

Взам.инв. | Подпись и дата | Инв.№подл.

ТП 291-3-47с.88 АС.И.04.06.00.

Сетка С-6

Стадия	Масса	Масшт.
Р.П	27.06кг	1/м
Лист	Листов 1	

Гип	Маврин	
Рук.гр.	Маргулия	
Исполн	Климова	
провер	Шепилова	
Н.конт.	Горбачев	

Союзспортпроект г. Москва

Альбом IV

Типовой проект 291-3-47с.88

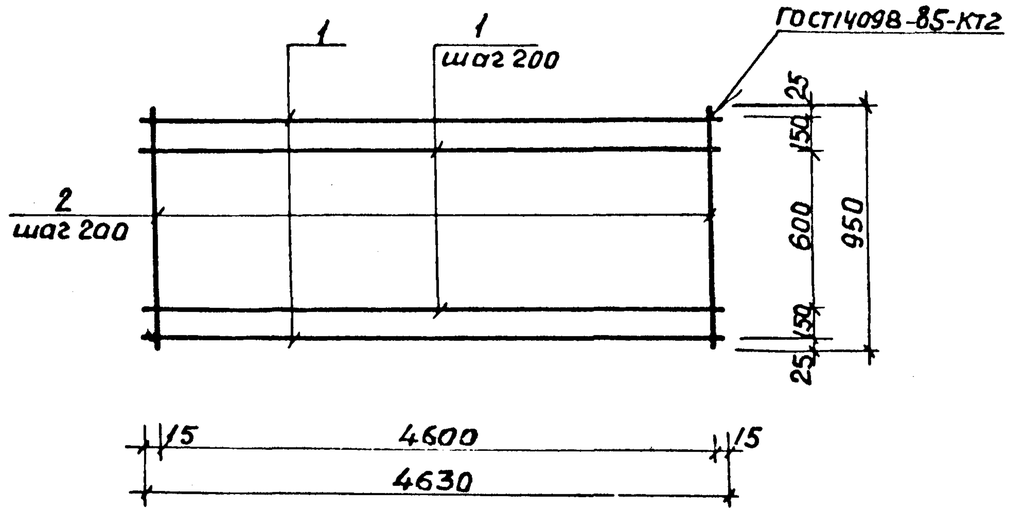

Форм.	Зона	Поз.	Обозначение	Наименование	Кол	Примеч.
				Детали		
				10АII ГОСТ5781-82*		
БЧ		1	АС.И.04.07.01.	L=4630	6	2,86кг
				10АII ГОСТ5781-82*		
БЧ		2	-02	L=950	24	0,59кг

Взам.инв№ | Подпись и дата | Инв№подл.

Гип	Маврин	
Рук.гр	Маргулия	
Испол.	Климова	
Пров.	Уткин	
Н.кон.	Горбачев	

ТП 291-3-47с.88 АС.И.04.07.00.

Сетка С-7

Стадия	Масса	Масшт.
РП	31,32кг	Б/М
Лист	Листов 1	

СОЮЗСПОРТПРОЕКТ г.Москва

Альбом IV

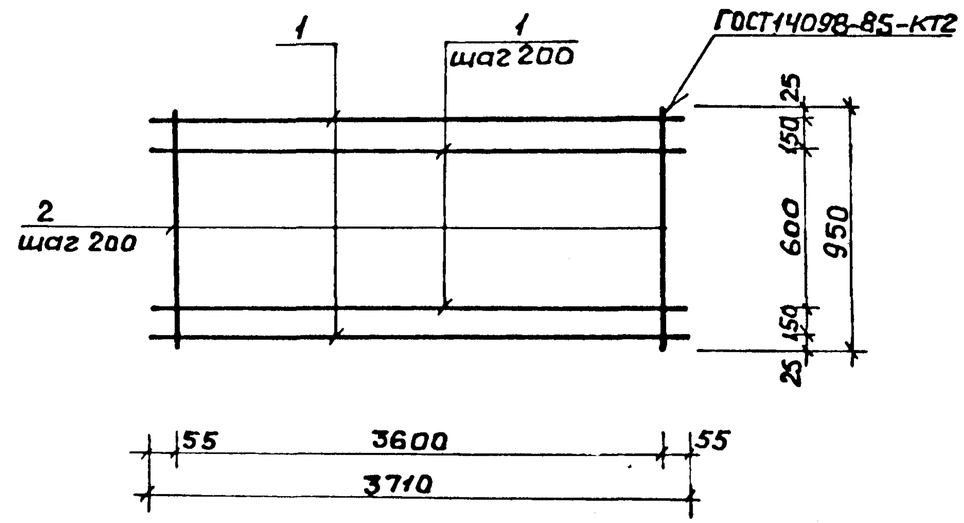

Форм.	Зона	Поз.	Обозначение	Наименование	Кол.	Примеч.
				Детали		
				10АII ГОСТ5781-82*		
БЧ		1	АС.И.04.08.01.	L=3710	6	2,29кг
				10АII ГОСТ5781-82*		
БЧ		2	-02.	L=950	19	0,59кг

Взам.инв№ | Подпись и дата | Инв№подл.

ГИП	Маврин	
Рук.гр	Маргулия	
Испол.	Климова	
Пров.	Уткина	
Н.кон.	Горбачев	

ТП 291-3-47с.88 АС.И.04.08.00

Сетка С-8

Стадия	Масса	Масшт.
РП	24,95кг	Б/М
Лист	Листов 1	

СОЮЗСПОРТПРОЕКТ г.Москва

Альбом IV

Типовой проект 291-3-47с.88

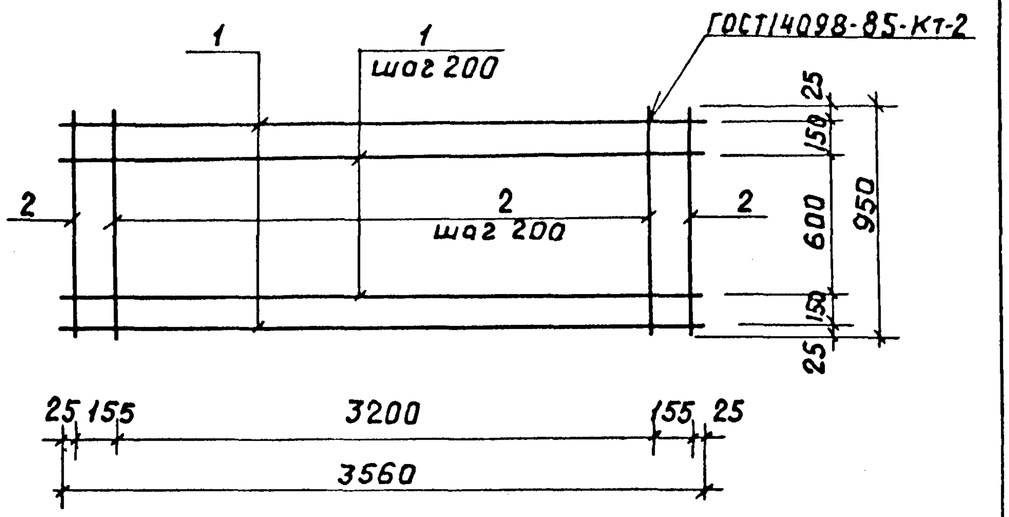

Форм.	Зона	Поз.	Обозначение	Наименование	Кол.	Прим.
				Детали		
				10АII ГОСТ 5781-82*		
Бч		1	АС.И.04.09.01.	L=3560	6	2,20кг
				10АII ГОСТ 5781-82*		
Бч		2	-02.	L=950	19	0,59кг

Взам. инв. | Подпись и дата | Инв. № подл.

Гип	Маврин	
Рук.гр.	Маргулия	
Испол.	Климова	
Пров.	Уткин	
Н.конт.	Горбачев	

ТП 291-3-47с.88 АС.И.04.09.00.

Сетка С-9

Стадия	Масса	Масшт.
РП	24,41кг	1/м
Лист	Листов 1	

СОЮЗСПОРТПРОЕКТ г. Москва

Альбом IV

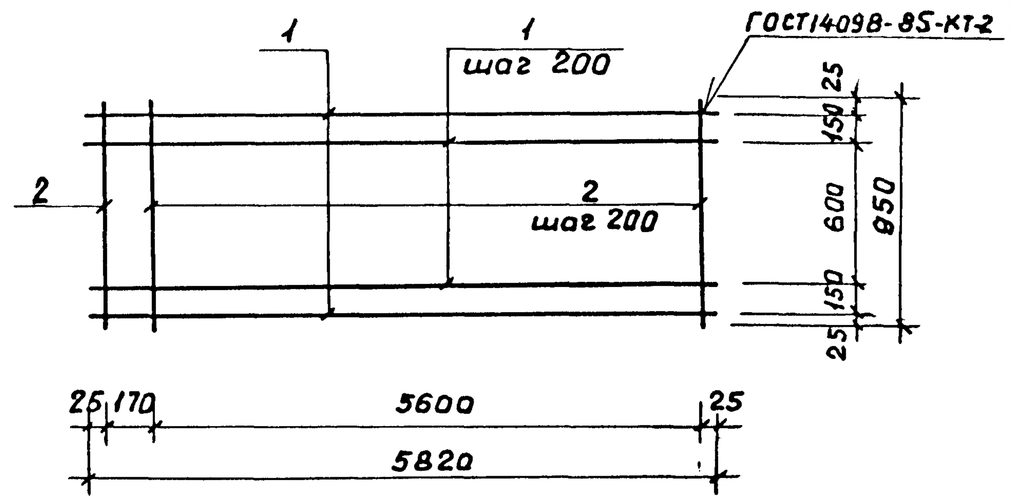

Форм.	Зона	Поз.	Обозначение	Наименование	Кол.	Примеч.
				Детали		
				10АII ГОСТ 5781-82*		
Бч		1	АС.И.04.10.01.	L=5820	6	3,60кг
				10АII ГОСТ 5781-82*		
Бч		2	-02.	L=950	30	0,59кг

Взам. инв. | Подпись и дата | Инв. № подл.

Гип	Маврин	
Рук.гр	Маргулия	
Испол.	Корнеев	
Провер	Уткин	
Н.конт.	Горбачев	

ТП 291-3-47с.88 АС.И.04.10.00.

Сетка С-10

Стадия	Масса	Масшт.
РП	39,3кг	1/м
Лист	Листов 1	

СОЮЗСПОРТПРОЕКТ г. Москва

Альбом IV

Типовой проект 291-3-47с.88

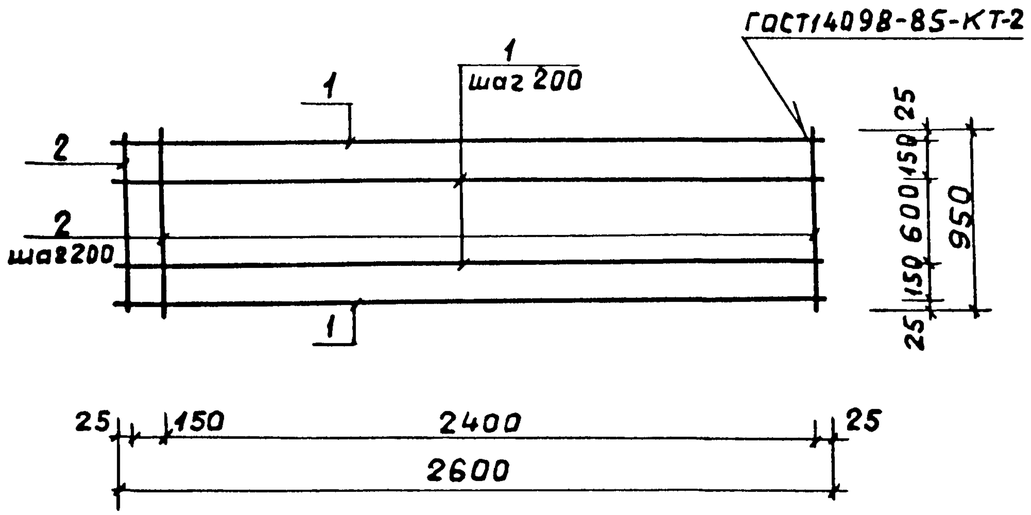

Форм.	Зона	Поз.	Обозначение	Наименование	Кол	Примеч.
				Детали		
				10 А II ГОСТ 5781-82*		
БЧ		1	АС.И.04.11.01.	L=2600	6	1,6 кг
				10 А II ГОСТ 5781-82*		
БЧ		2	-02.	L=950	14	0,59 кг

Взам. инв.№ | Подпись и дата | Инв.№ подл.

ТП 291-3-47с.88 АС.И. 04.11.00.

Сетка С-11

Стадия	Масса	Масшт.
РП	17,86кг	Б/М
Лист	Листов 1	

СОЮЗСПОРТПРОЕКТ г.Москва

ГИП	Маврин	
Рук.гр.	Маргулия	
Испол.	Корнеев	
Пров.	Уткин	
Н.кон.	Горбачев	

Альбом IV

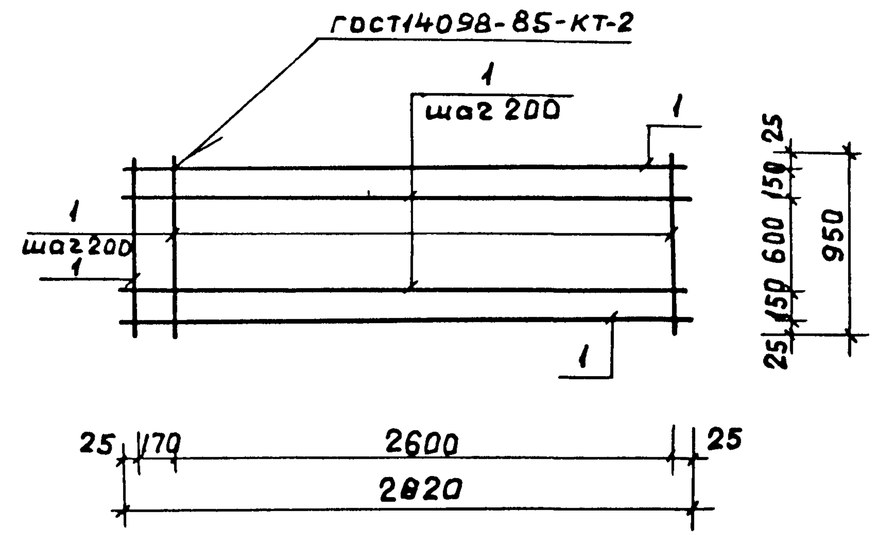

Форм.	Зона	Поз.	Обозначение	Наименование	Кол	Примеч.
				Детали		
				10 А II ГОСТ 5781-82*		
БЧ		1	АС.И.04.12.01.	L=2820	6	1,74 кг
				10 А II ГОСТ 5781-82*		
БЧ		2	-02.	L=950	16	0,59 кг

Взам. инв.№ | Подпись и дата | Инв.№ подл.

ТП 291-3-47с.88 АС.И.04.12.00.

Сетка С-12

Стадия	Масса	Масшт.
РП	19,29кг	Б/М
Лист	Листов 1	

СОЮЗСПОРТПРОЕКТ г.Москва

ГИП	Маврин	
Рук.гр.	Маргулия	
Испол.	Корнеев	
Пров.	Уткин	
Н.кон.	Горбачев	

Альбом IV

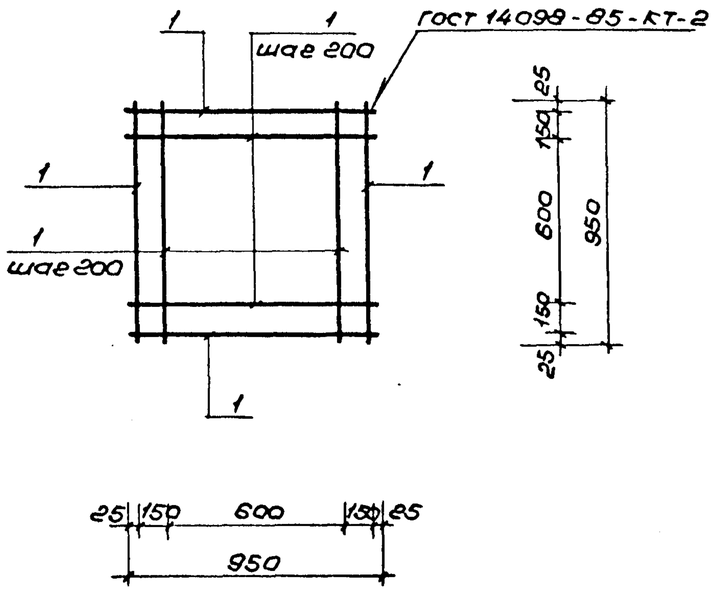

Форм.	Зона	Поз.	Обозначение	Наименование	Кол.	Примеч.
				Детали		
				10 А II ГОСТ 5781-82*		
Б4		1	АС.Ц.04.13.01.	L = 950	12	0,59 кг

ТП 291-3-47с.88 АС.Ц.04.13.00

Сетка С-13

Стадия	Масса	Масштаб
РП	7,08 кг	Б/М
Лист	Листов 1	

СОЮЗСПОРТПРОЕКТ г. Москва

ГИП	Маврин	
Рук.гр.	Мареулия	
Исполнил	Климова	
Проверил	Шепилова	
Н.контр.	Горбачев	

Типовой проект 291-3-47с.88 Альбом IV

Инв.№подл. | Подпись и дата | Взам.инв.№

Альбом IV

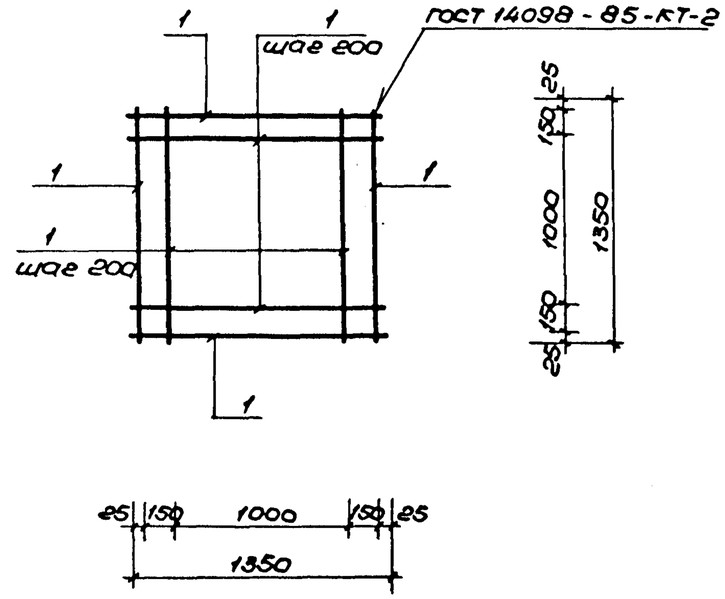

Форм.	Зона	Поз.	Обозначение	Наименование	Кол.	Примеч.
				Детали		
				10 А II ГОСТ 5781-82*		
Б4		1	АС.Ц.04.14.01.	L = 1350	16	0,83 кг

ТП 291-3-47с.88 АС.Ц.04.14.00

Сетка С-14

Стадия	Масса	Масштаб
РП	13,28 кг	Б/М
Лист	Листов 1	

СОЮЗСПОРТПРОЕКТ г. Москва

ГИП	Маврин	
Рук.гр.	Мареулия	
Исполнил	Климова	
Проверил	Шепилова	
Н.контр.	Горбачев	

Инв.№подл. | Подпись и дата | Взам.инв.№

Альбом IV

Типовой проект 291-3-47с.88

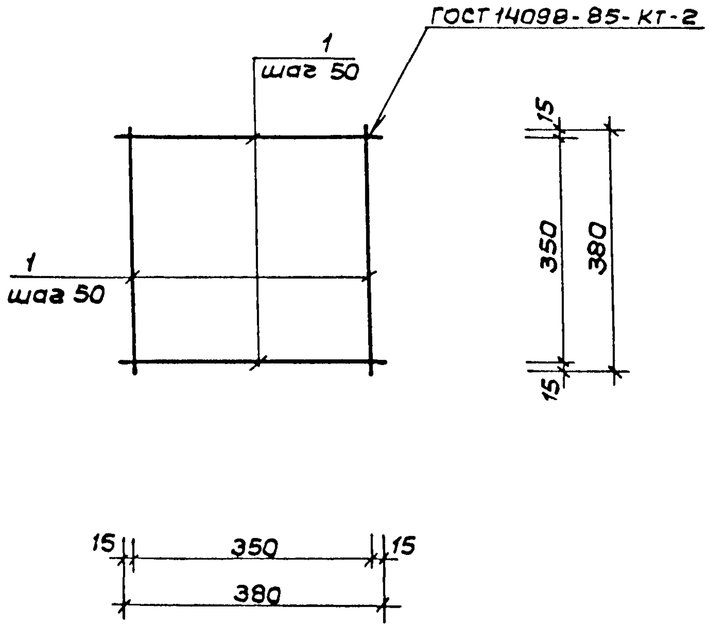

Форм.	Зона	Поз.	Обозначение	Наименование	Кол.	Примеч.
				Детали		
Б4		1	АС.И.04.15.01.	6 А III. ГОСТ 5781-82*		
				L = 380	16	0,08 кг

Взам. инв. № | Подпись и дата | Инв. № подл.

ТП 291-3-47с.88 АС.И.04.15.00

Сетка С-15

Стадия	Масса	Масшт.
РП	1,28 кг	б/м
Лист	Листов 1	

СОЮЗСПОРТПРОЕКТ г. Москва

ГИП	Маврин	
Рук.гр.	Маргулия	
Исполн.	Климова	
Провер.	Шепилова	
Н.контр.	Горбачев	

Альбом IV

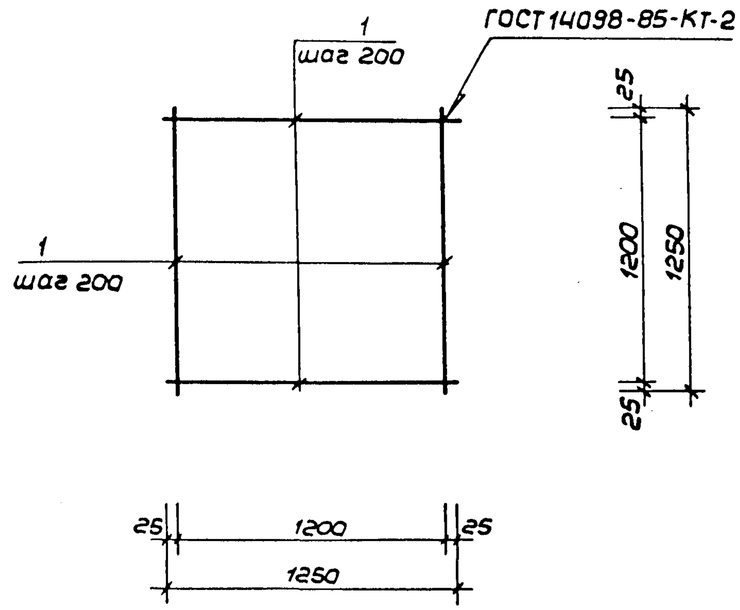

Форм.	Зона	Поз.	Обозначение	Наименование	Кол.	Примеч.
				Детали		
				10 А II. ГОСТ 5781-82*		
Б4		1	АС.И.04.16.01.	L = 1250	14	0,77 кг

Взам. инв. № | Подпись и дата | Инв. № подл.

ТП 291-3-47с.88 АС.И.04.16.00

Сетка С-16

Стадия	Масса	Масшт.
РП	10,78 кг	б/м
Лист	Листов 1	

СОЮЗСПОРТПРОЕКТ г. Москва

ГИП	Маврин	
Рук.гр.	Маргулия	
Исполн.	Климова	
Провер.	Шепилова	
Н.контр.	Горбачев	

Альбом IV

291-3-47с. 88

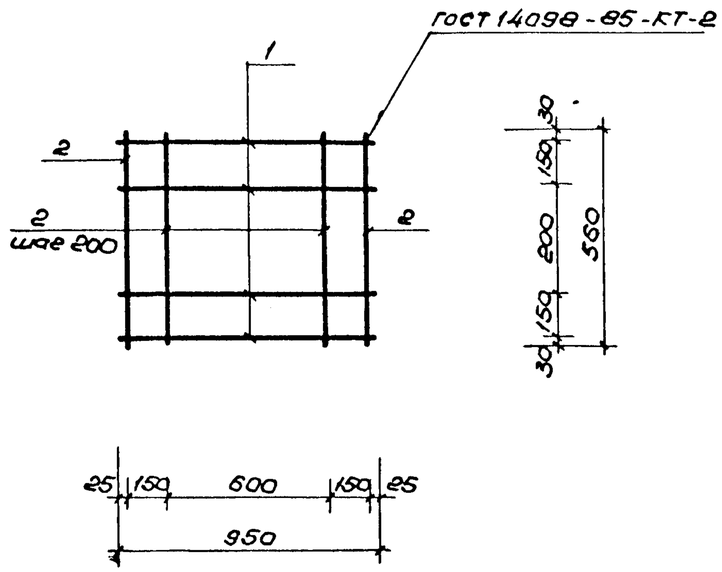

Форм.	Зона	Поз.	Обозначение	Наименование	Кол.	Примеч.
				Детали		
				10 А II, ГОСТ 5781-82*		
Б4		1	АС.И.04.17.01.	L=950	4	0,59 кг
				10А II, ГОСТ 5781-82*		
Б4		2	-02.	L=560	6	0,35 кг

Взам. инв.№ | Подпись и дата | Инв.№ подл.

ГИП	Маврин	
Рук.гр.	Мареуляя	
Исполнил	Климова	
Проверил	Шепилова	
Н.контр.	Горбачев	

ТП 291-3-47с. 88 АС.И.04.17.00

Сетка С-17

Стадия	Масса	Масштаб
РП	4.46 кг	Б/м
Лист	Листов 1	

СОЮЗСПОРТПРОЕКТ г. Москва

Альбом IV

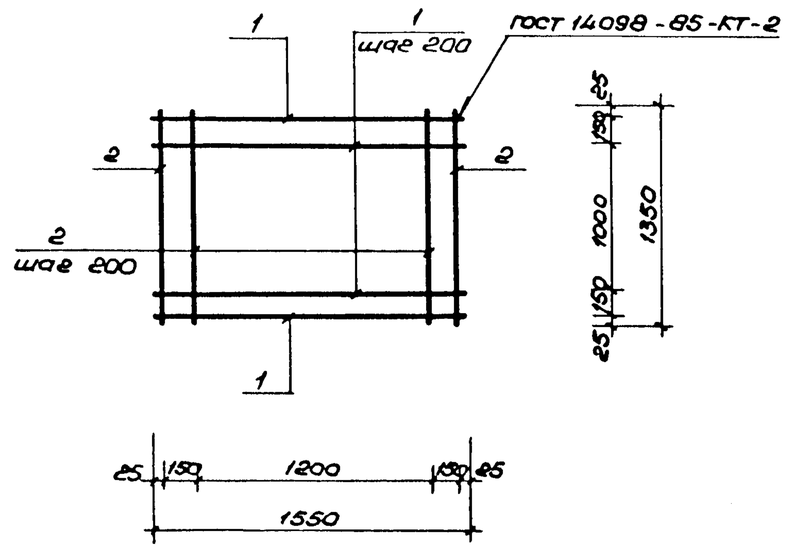

Форм.	Зона	Поз.	Обозначение	Наименование	Кол.	Примеч.
				Детали		
				10 А II, ГОСТ 5781-82*		
Б4		1	АС.И.04.18.01.	L=1550	8	0,96 кг
				10 А II, ГОСТ 5781-82*		
Б4		2	-02.	L=1350	9	0,83 кг

Взам. инв.№ | Подпись и дата | Инв.№ подл.

ГИП	Маврин	
Рук.гр.	Мареуляя	
Исполнил	Климова	
Проверил	Шепилова	
Н.контр.	Горбачев	

ТП 291-3-47с. 88 АС.И.04.18.00

Сетка С-18

Стадия	Масса	Масштаб
РП	15,15 кг	Б/м
Лист	Листов 1	

СОЮЗСПОРТПРОЕКТ г. Москва

Альбом IV

291-3-47с.88

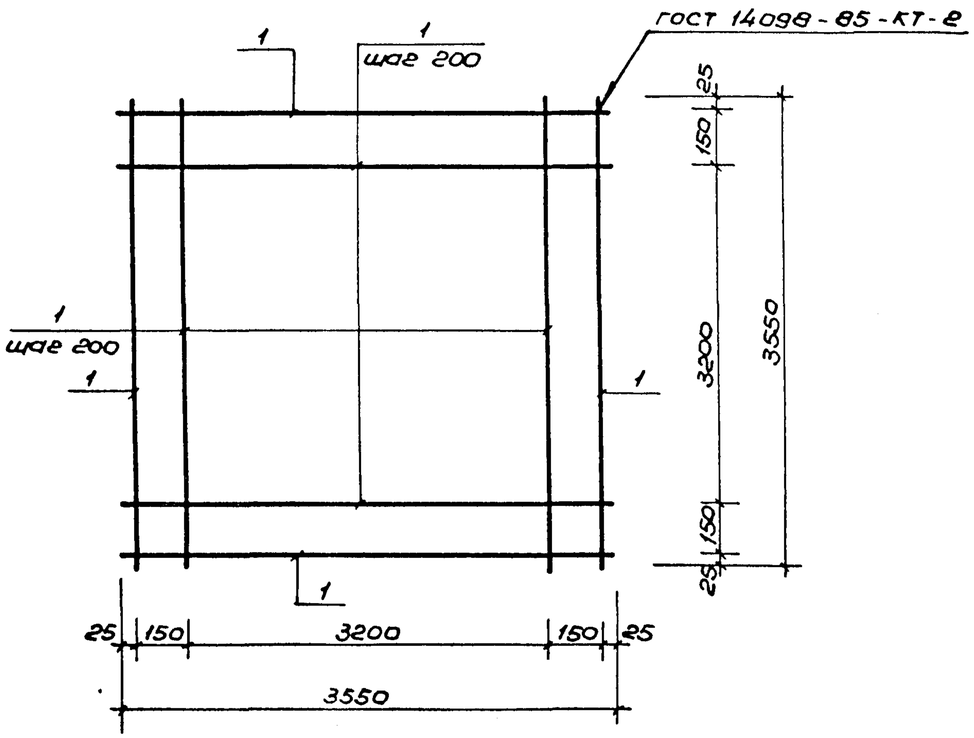

Форм.	Зона	Поз.	Обозначение	Наименование	Кол.	Примеч.
				Детали		
				14 А II ГОСТ 5781-82*		
Б4		1	АС.И.04.19.01	L = 3550	38	4,3 кг

Взам. инв.№ | Подпись и дата | Инв.№ подл.

ГИП	Маврин	
Рук.гр.	Марещина	
Исполнил	Платова	
Проверил	Уткин	
Н.контр.	Горбачев	

ТП 291-3-47с.88 АС.И.04.19.00

Сетка С-19

Стадия	Масса	Масштаб
РП	163,4 кг	Б/М
Лист	Листов 1	

СОЮЗСПОРТПРОЕКТ г. Москва

Альбом IV

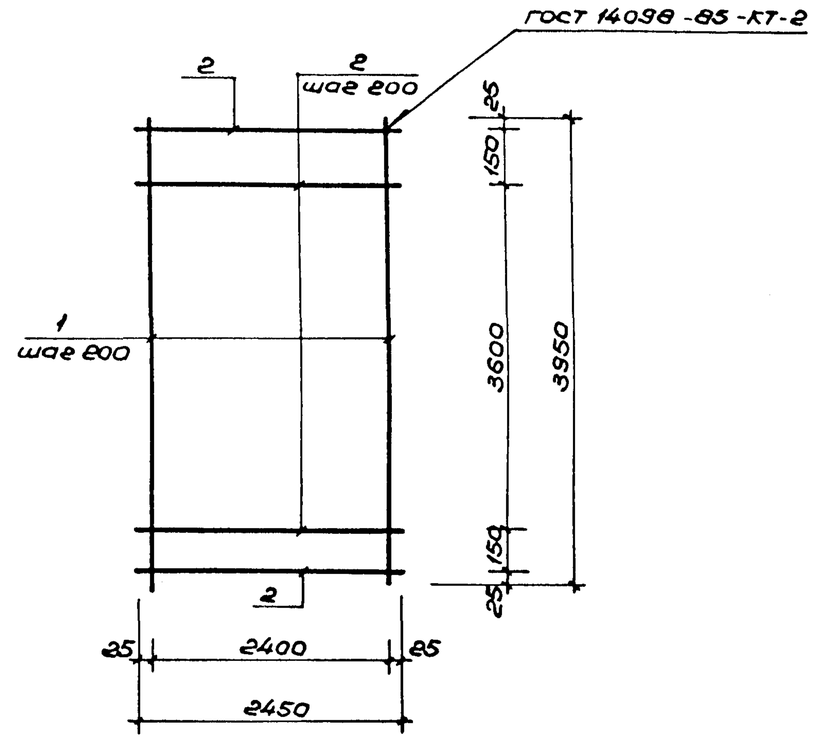

Форм.	Зона	Поз.	Обозначение	Наименование	Кол.	Примеч.
				Детали		
				14 А II ГОСТ 5781-82*		
Б4		1	АС.И.04.20.01.	L = 3950	13	4,8 кг
				14 А II ГОСТ 5781-82*		
Б4		2	-02.	L = 2450	21	2,96 кг

Взам. инв.№ | Подпись и дата | Инв.№ подл.

ГИП	Маврин	
Рук.гр.	Марещина	
Исполнил	Платова	
Проверил	Уткин	
Н.контр.	Горбачев	

ТП 291-3-47с.88 АС.И.04.20.00

Сетка С-20

Стадия	Масса	Масштаб
РП	124,56 кг	Б/М
Лист	Листов 1	

СОЮЗСПОРТПРОЕКТ г. Москва

Альбом IV

291-3-47с. 88

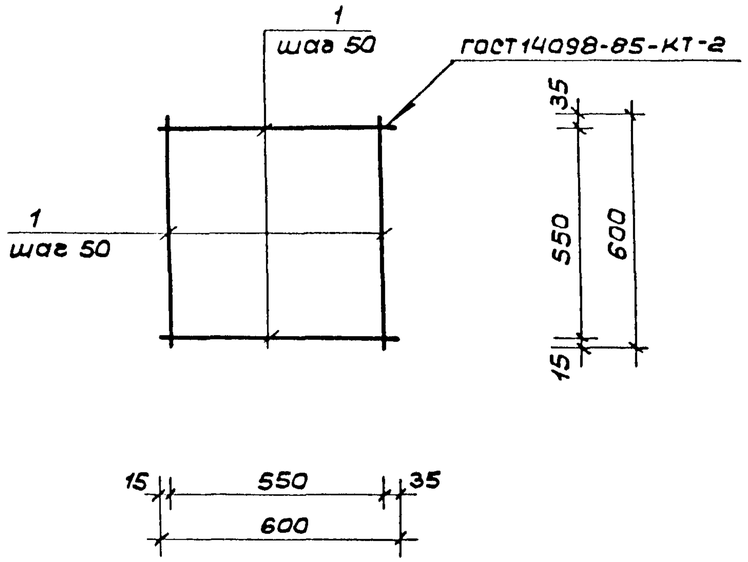

Форм.	Зона	Поз.	Обозначение	Наименование	Кол.	Примеч.
				Детали		
				БА III, ГОСТ5781-82*		
БЧ		1	АС.И.04.22.01.	L=600	24	0,13 кг

ГИП	Маврин		
Рук.гр.	Маргулия		
Исполн.	Климова		
Провер.	Шепилова		
Н.контр.	Горбачев		

ТП 291-3-47с.88 АС.И.04.22.00

Сетка С-22

Стадия	Масса	Масшт.
РП	3,12 кг	б/м
Лист	Листов 1	

СОЮЗСПОРТПРОЕКТ г.Москва

Инв.№ подл. | Подпись и дата | Взам.инв.№

Альбом IV

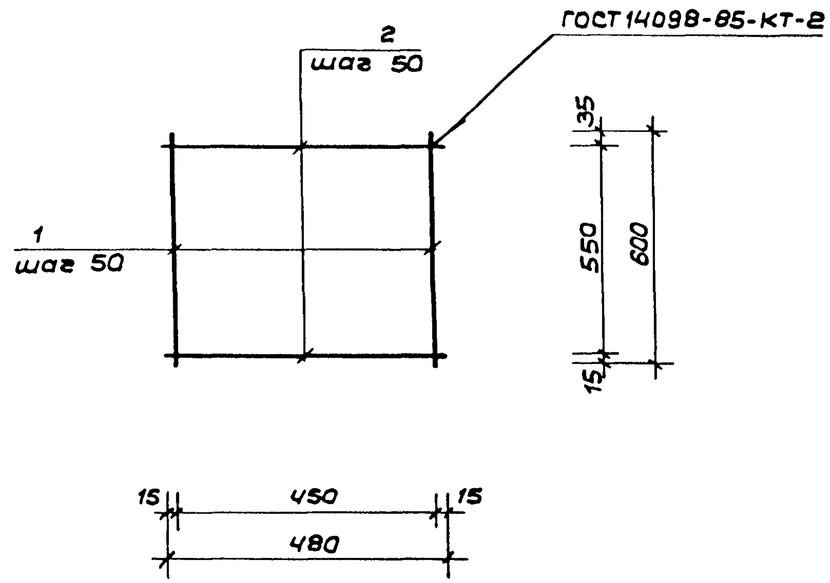

Форм.	Зона	Поз.	Обозначение	Наименование	Кол.	Примеч.
				Детали		
				БА III, ГОСТ5781-82*		
БЧ		1	АС.И.04.23.01.	L=600	10	0,13 кг
				БА III, ГОСТ5781-82*		
БЧ		2	-02.	L=480	12	0,11 кг

ГИП	Маврин		
Рук.гр.	Маргулия		
Исполн	Климова		
Провер.	Шепилова		
Н.контр.	Горбачев		

ТП 291-3-47с.88 АС.И.04.23.00

Сетка С-23

Стадия	Масса	Масшт.
РП	2,62 кг	б/м
Лист	Листов 1	

СОЮЗСПОРТПРОЕКТ г.Москва

Инв.№ подл. | Подпись и дата | Взам.инв.№

Альбом IV

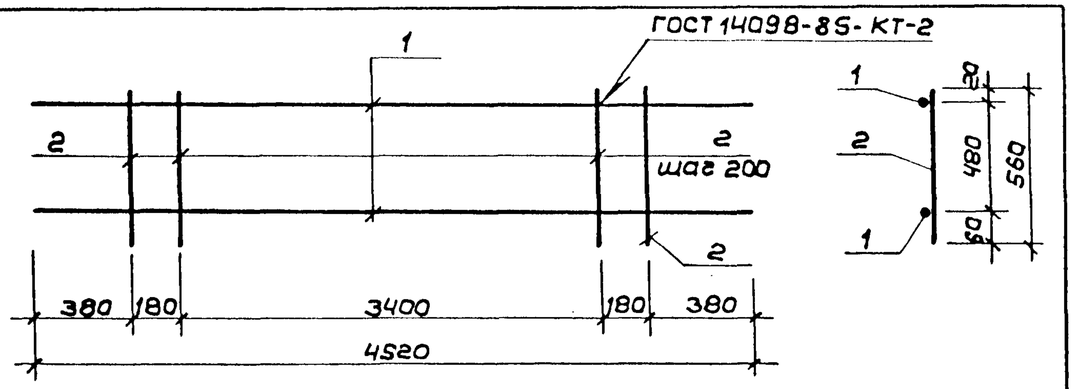

Форм.	Зона	Поз.	Обозначение	Наименование	Кол.	Примечание
				Детали		
				12 AII ГОСТ 5781-82*		
БЧ		1	АС.И.04.25.01.	L = 4520	2	4,0 кг
				6 AI ГОСТ 5781-82*		
БЧ		2	-02.	L = 560	20	0,12 кг

ГИП	Маврин		
Рук.гр.	Маргулия		
Исполн.	Климова		
Провер.	Шепилова		
Н.контр	Горбачев		

ТП 291-3-47с.88 АС.И.04.25.00.

Каркас К-1

Стадия	Масса	Масшт.
РП	104 кг	1:25
Лист	Листов 1	

СОЮЗСПОРТПРОЕКТ г. Москва

Альбом IV

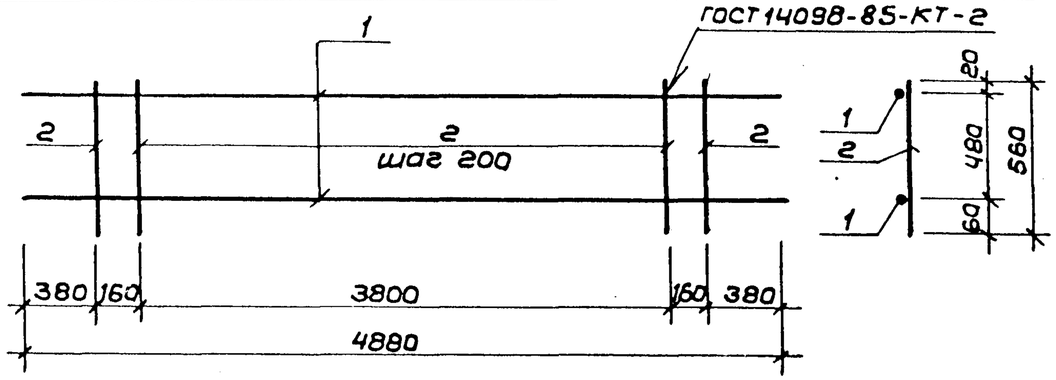

Форм.	Зона	Поз.	Обозначение	Наименование	Кол.	Примечание
				Детали		
				12 AII ГОСТ 5781-82*		
БЧ		1	АС.И.04.26.01.	L = 4880	2	4,33 кг
				6 AI ГОСТ 5781-82*		
БЧ		2	-02.	L = 560	22	0,12 кг

ГИП	Маврин		
Рук.гр.	Маргулия		
Исполн.	Климова		
Провер.	Шепилова		
Н.контр	Горбачев		

ТП 291-3-47с.88 АС.И.04.26.0.0.

Каркас К-2

Стадия	Масса	Масшт.
РП	113 кг	1:25
Лист	Листов 1	

СОЮЗСПОРТПРОЕКТ г. Москва

291-3-47с.88

Инв.№ подл. | Подпись и дата | Взам.инв.№

Альбом IV

Типовой проект 291-3-47с. 88

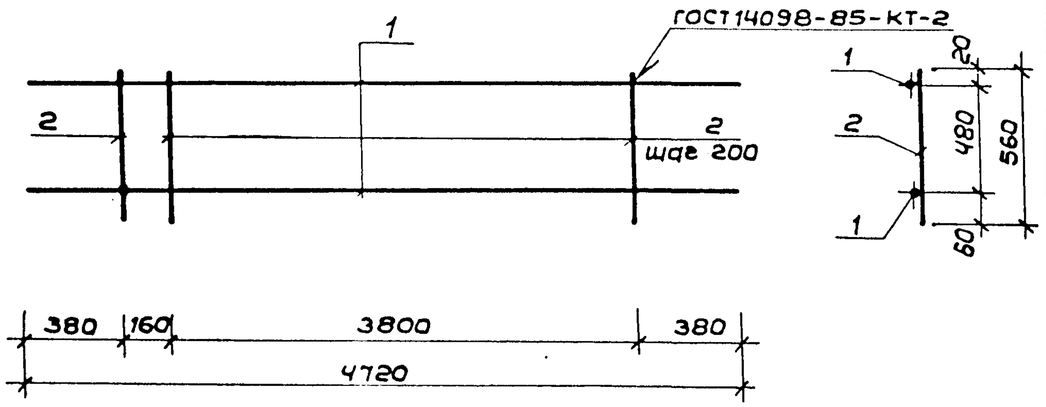

Форм.	Зона	Поз.	Обозначение	Наименование	Кол.	Примеч.
				Детали		
				12 А II ГОСТ 5781-82*		
БЧ		1	АС.И.04.27.01.	L = 4720	2	4,2 кг
				6 А I ГОСТ 5781-82*		
БЧ		2	— 02.	L = 560	21	0,12 кг

Взам.инв.№ | Подпись и дата | Инв.№ подл.

ГИП	Маврин	
Рук.гр.	Маргулия	
Исполн.	Климова	
Провер.	Шепилова	
Н.контр.	Горбачев	

ТП 291-3-47с.88 АС.И.04.27.00

Каркас К-3

Стадия	Масса	Масшт.
РП	10,93кг	б/м
Лист	Листов 1	

СОЮЗСПОРТПРОЕКТ г. Москва

Альбом IV

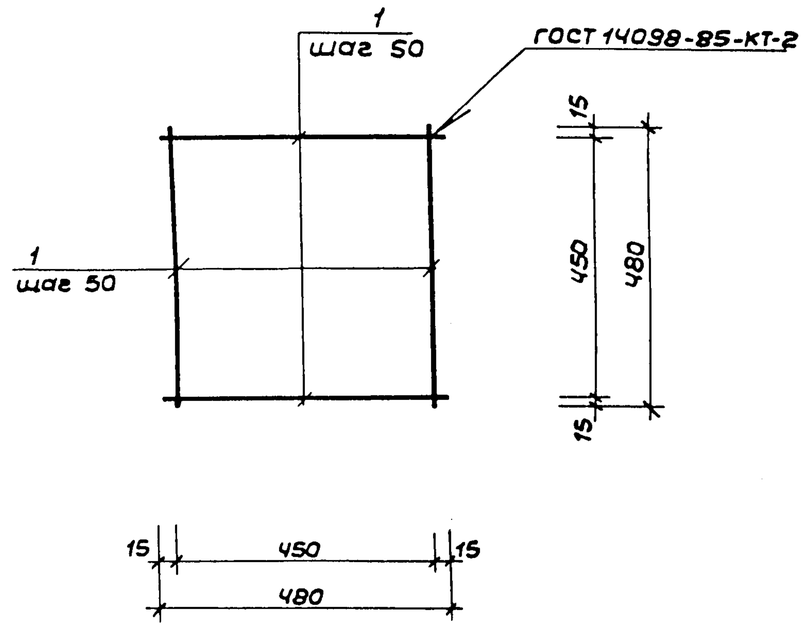

Форм.	Зона	Поз.	Обозначение	Наименование	Кол.	Примеч.
				Детали		
				6 А III ГОСТ 5781-82*		
БЧ		1	АС.И.04.24.01.	L = 480	20	0,11 кг

Взам.инв.№ | Подпись и дата | Инв.№ подл.

ГИП	Маврин	
Рук.гр.	Маргулия	
Исполн.	Климова	
Провер.	Уткин	
Н.контр.	Горбачев	

ТП 291-3-47с.88 АС.И.04.24.00

Сетка С-24

Стадия	Масса	Масшт.
РП	2,20кг	б/м
Лист	Листов 1	

СОЮЗСПОРТПРОЕКТ г. Москва

Альбом IV

Типовой проект 291-3-47с.88

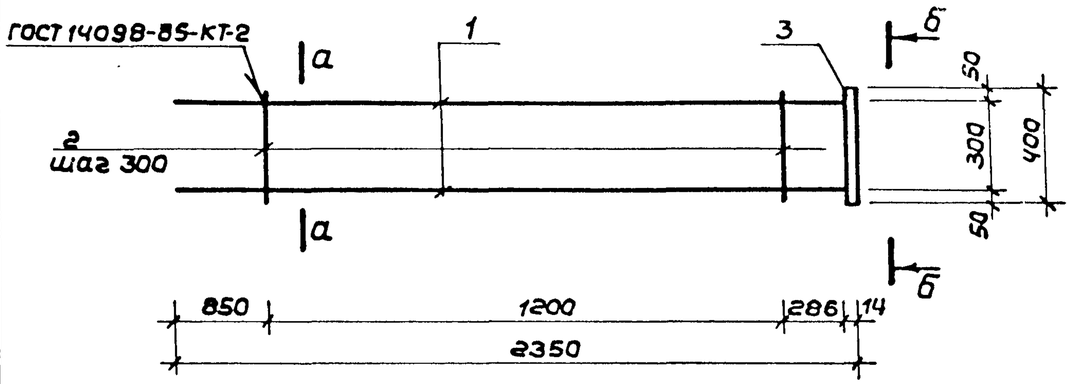

а — а

б — б

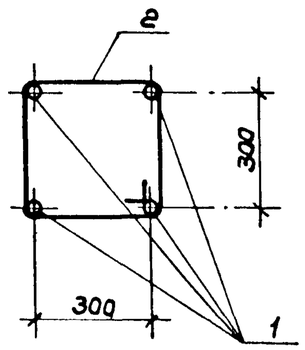

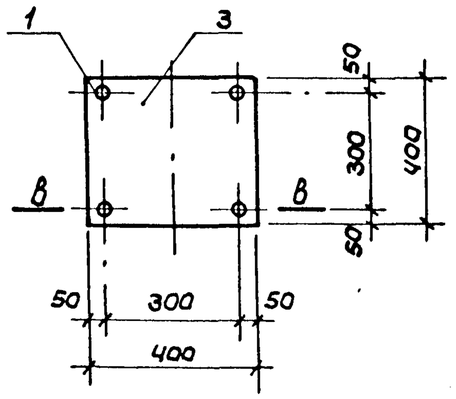

в — в

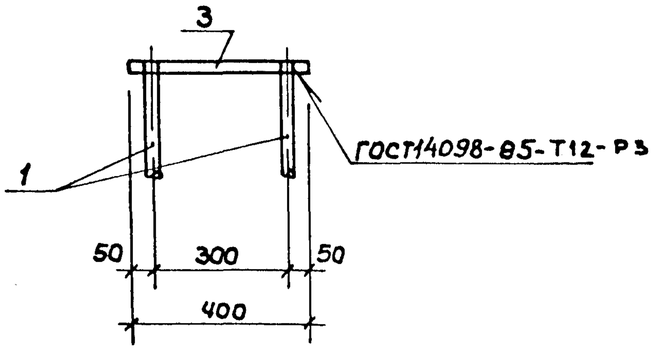

Форм.	Зона	Поз.	Обозначение	Наименование	Кол.	Примеч.
				Детали		
				25 А III ГОСТ 5781-82*		
Б4		1	АС.И.04.28.01.	L=2350	4	8,94 кг
				8 А I ГОСТ 5781-82*		
Б4		2	-02.	L=1500	5	0,59 кг
				Полоса Б14 ГОСТ 82-70* / Вст3кп2 ГОСТ 535-79		
Б4		3	-03.	L=400	1	17,58 кг

ГИП	Маврин		
Рук.гр.	Маргулия		
Исполн.	Климова		
Провер.	Шепилова		
Н.контр.	Горбачев		

ТП 291-3-47с.88 АС.И.04.28.00

Каркас ОК-1

Стадия	Масса	Масшт.
РП	56,29кг	Б/М
Лист	Листов 1	

СОЮЗСПОРТПРОЕКТ г. Москва

Инв.№ подл. | Подпись и дата | Взам.инв.№

Альбом IV

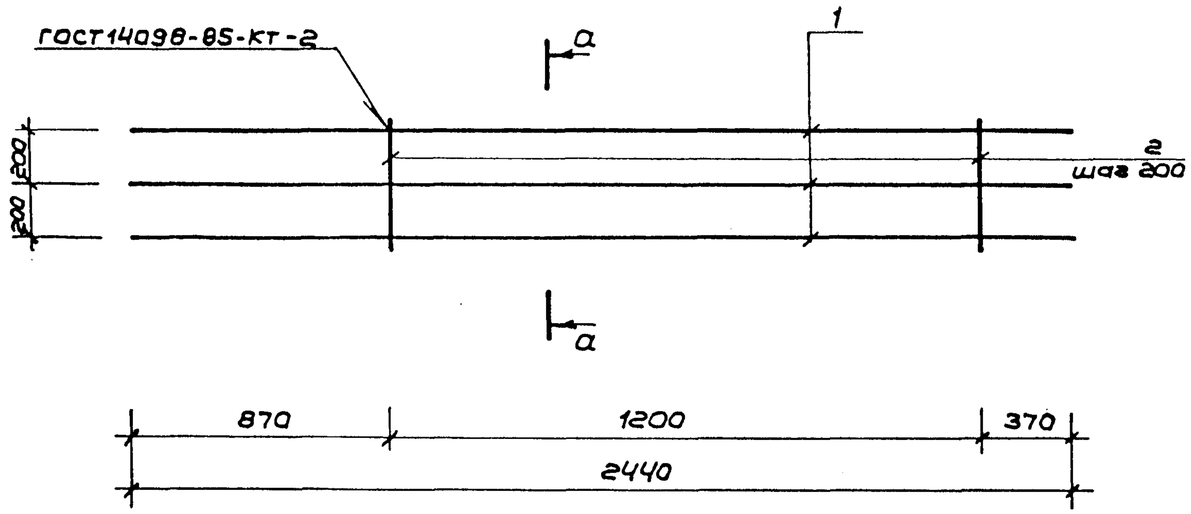

а — а

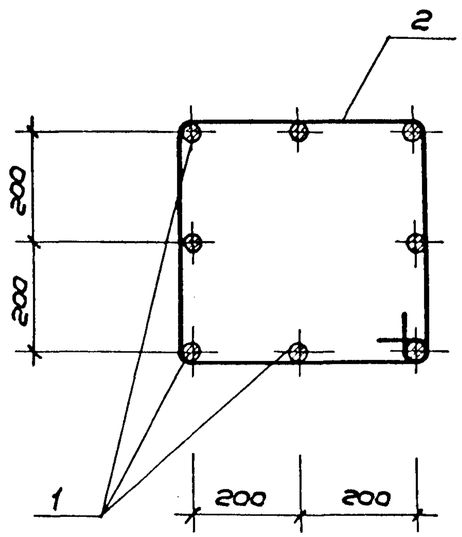

Форм.	Зона	Поз.	Обозначение	Наименование	Кол.	Примеч.
				Детали		
				36 А III ГОСТ 5781-82*		
Б4		1	АС.И.04.29.01.	L=2440	8	19,5 кг
				10 А I ГОСТ 5781-82*		
Б4		2	-02.	L=2000	7	1,23 кг

291-3-47с.88

Инв. № подл. | Подпись и дата | Взам. инв. №

ГИП	Маврин		
Рук. гр.	Маргулия		
Исполн.	Климова		
Провер.	Шепилова		
Н. контр.	Горбачев		

ТП 291-3-47с.88 АС.И.04.29.00

Объемный каркас ОК-2

Стадия	Масса	Масшт.
РП	164,61кг	Б/М
Лист	Листов 1	

СОЮЗСПОРТПРОЕКТ г. Москва

Альбом IV

291-3-47с.88

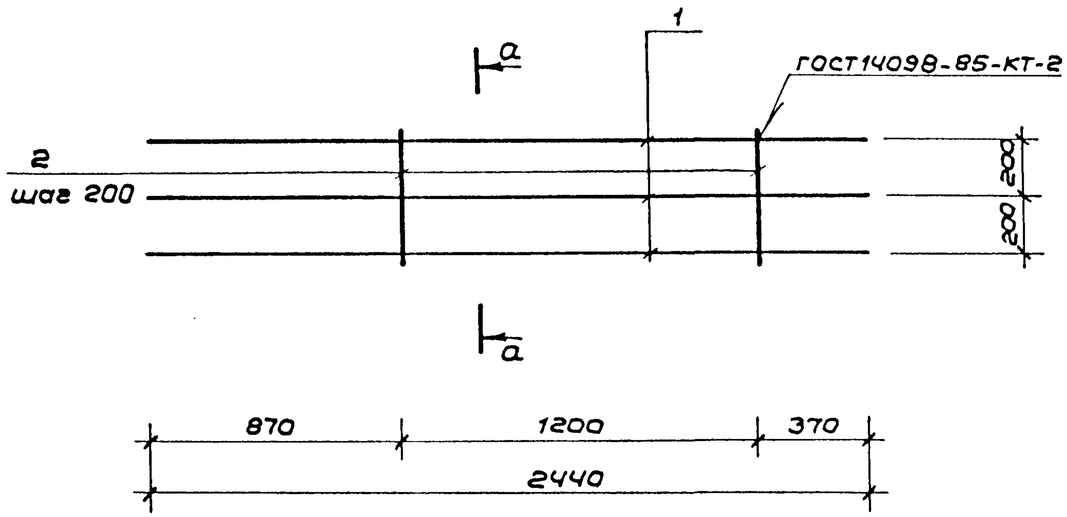

а — а

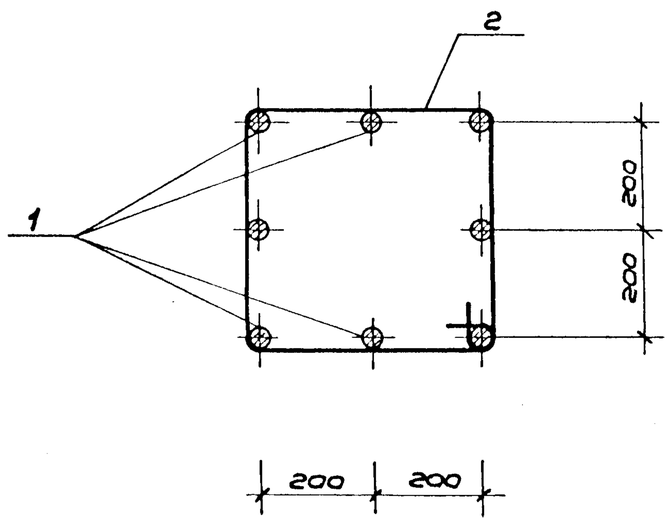

Формат	Зона	Поз.	Обозначение	Наименование	Кол.	Примеч.
				Детали		
				16 А III ГОСТ 5781-82*		
Б4		1	АС.И.04.30.01.	L=2440	8	3,86 кг
				8 А I ГОСТ 5781-82*		
Б4		2		L=1950	7	0,77 кг

ГИП	Маврин		
Рук.гр.	Маргулия		
Исполн	Климова		
Провер	Шепилова		
Н.контр.	Горбачев		

ТП 291-3-47с.88 АС.И.04.30.00

Объемный каркас ОК-3

Стадия	Масса	Масшт.
РП	36,27кг	Б/м
Лист	Листов 1	

СОЮЗСПОРТПРОЕКТ г.Москва

Инв.№ подл. | Подпись и дата | Взам.инв.№

Альбом IV

Типовой проект 291-3-47с.88

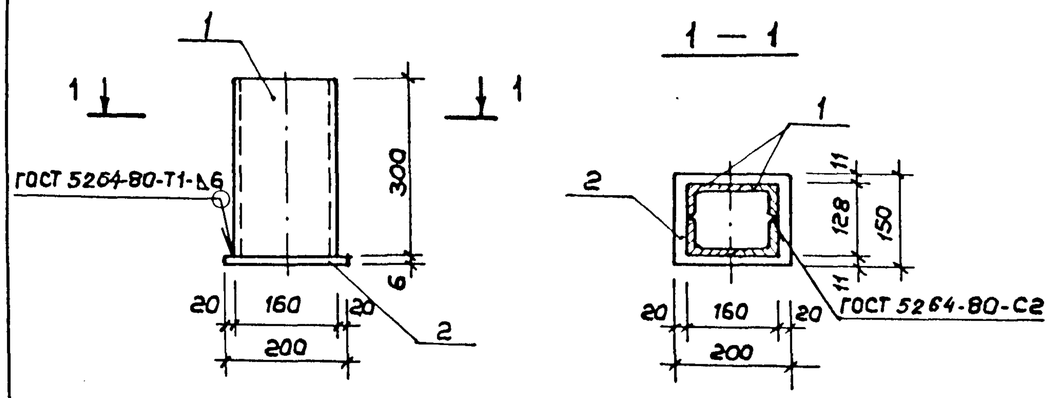

Форм.	Зона	Поз.	Обозначение	Наименование	Кол.	Примеч.
				Детали		
				Швеллер С16 ГОСТ 8240-72* / В ст.3кп2 ГОСТ 535-79		
Б4		1	АС.И.04.33.01.	L=300	2	4,26 кг
				Полоса Б-6 ГОСТ 103-76* / В ст.3кп2 ГОСТ 535-79		
Б4		2	—02.	L=200	1	1,4 кг

Инв.№подл. | Подпись и дата | Взам.инв.№

ГИП	Маврин		
Рук.гр.	Маргулия		
Исполн.	Климова		
Провер.	Шепилова		
Н.контр.	Горбачев		

ТП 291-3-47с.88 АС.И.04.33.00.

Закладная деталь ЗД-1

Стадия	Масса	Масшт.
РП	9,92 кг	Б/м
Лист	Листов 1	

СОЮЗСПОРТПРОЕКТ г.Москва

Альбом IV

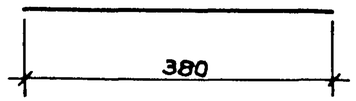

Инв.№подл. | Подпись и дата | Взам.инв.№

ГИП	Маврин		
Рук.гр.	Маргулия		
Исполн.	Климова		
Провер.	Шепилова		
Н.контр.	Горбачев		

ТП 291-3-47с.88 АС.И.04.31.00.

Отдельный стержень ОС-1

Стадия	Масса	Масшт.
РП	0,084 кг	Б/м
Лист	Листов 1	

6 AI ГОСТ 5781-82*

СОЮЗСПОРТПРОЕКТ г.Москва

Альбом IV

Типовой проект 291-3-47с. 88

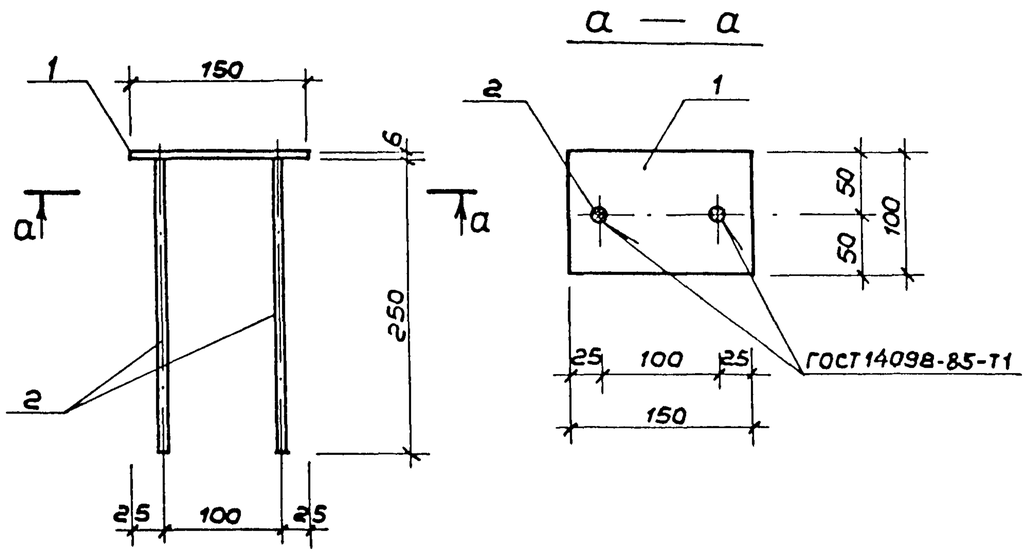

Форм.	Зона	Поз.	Обозначение	Наименование	Кол.	Примеч.
				Детали		
				Полоса $\frac{\text{Б-6 ГОСТ 103-76*}}{\text{В ст.3 кп2 ГОСТ 535-79}}$		
БЧ		1	АС.И. 04.34.01.	L = 150	1	0,70 кг
				Арматура $\frac{\text{ф8 А III ГОСТ 5781-82*}}{\text{В ст.3пс6 ГОСТ 535-79}}$		
БЧ		2	– 02.	L = 250	2	0,10 кг

Взам. инв. № | Подпись и дата | Инв. № подл.

ТП 291-3-47с.88 АС.И. 04.34.00.

ГИП	Маврин	
Рук.гр.	Маргулия	
Исполн.	Климова	
Провер.	Шепилова	
Н.контр	Горбачев	

Закладная деталь ЗД-2

Стадия	Масса	Масшт.
РП	0,90кг	Б/м
Лист	Листов 1	

СОЮЗСПОРТПРОЕКТ г. Москва

Альбом IV

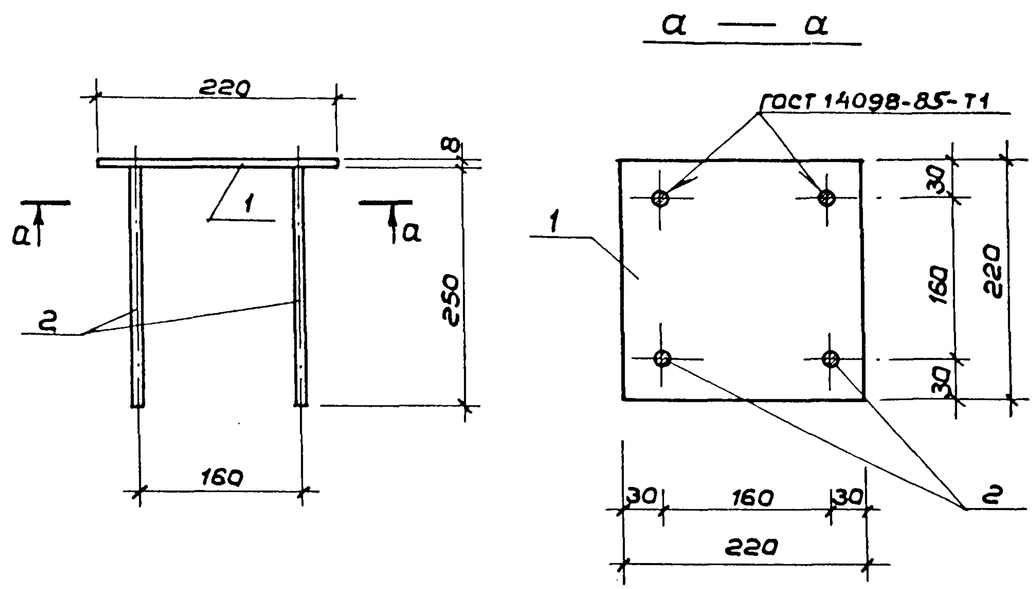

Форм.	Зона	Поз.	Обозначение	Наименование	Кол.	Примеч.
				Детали		
				Полоса $\frac{\text{Б-8 ГОСТ 103-76}}{\text{В ст.3 кп2 ГОСТ 535-79}}$		
БЧ		1	АС.И. 04.35.01.	L = 220	1	3,04 кг
				Арматура $\frac{\text{ф8 А III ГОСТ 5781-82*}}{\text{В ст.3пс6 ГОСТ 535-79}}$		
БЧ		2	– 02.	L = 250	4	0,1 кг

Взам. инв. № | Подпись и дата | Инв. № подл.

ТП 291-3-47с.88 АС.И.04.35.00.

ГИП	Маврин	
Рук.гр.	Маргулия	
Исполн.	Климова	
Провер.	Шепилова	
Н.контр	Горбачев	

Закладная деталь ЗД-3

Стадия	Масса	Масшт.
РП	3,44кг	Б/м
Лист	Листов 1	

СОЮЗСПОРТПРОЕКТ г. Москва

Альбом IV

291-3-47с. 88

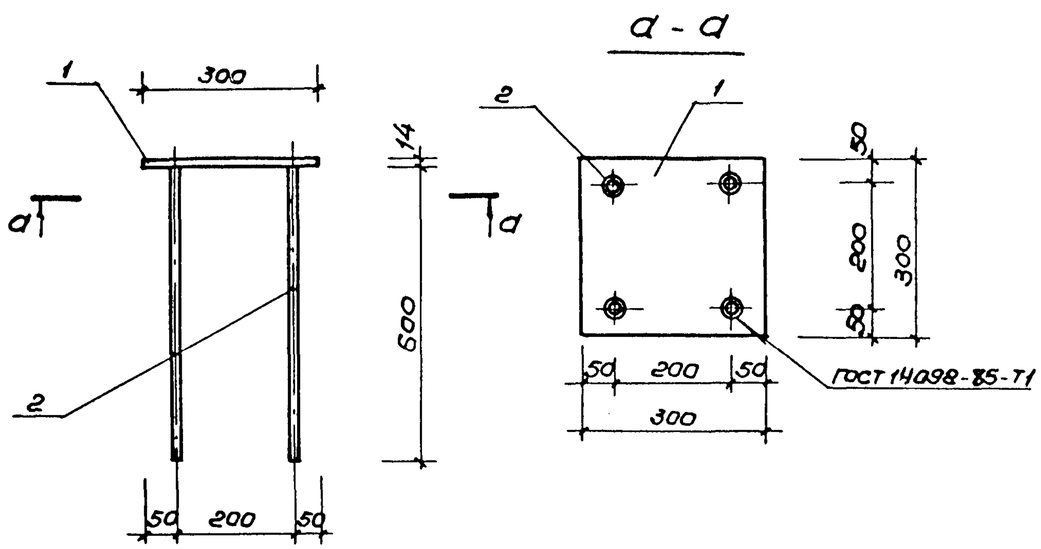

Форм.	Зона	Поз.	Обозначения	Наименование	Кол.	Примеч.
				Детали		
				Полоса $\frac{Б-14\ ГОСТ\ 103-76^*}{ВСт.3кп2\ ГОСТ\ 535-79}$		
Б4		1	АС.И.04.36.01.	L = 300	1	9,9 кг
				Армат. $\frac{ф20\ AIII\ ГОСТ\ 5781-82^*}{ВСт.3пс6\ ГОСТ\ 535-79}$		
Б4		2	-02.	L = 600	4	1,48 кг

Взам. инв. № | Подпись и дата | Инв. № подл.

ГИП	Маврин		
Рук. гр.	Марцулис		
Исполнил	Климова		
Проверил	Корнеев		
Н. контр.	Горбачев		

ТП 291-3-47с. 88 АС.И.04.36.00

Закладная деталь ЗД-4

Стадия	Масса	Масштаб
РП	15,82 кг	Б/М
Лист	Листов 1	

СОЮЗСПОРТПРОЕКТ г. Москва

Альбом IV

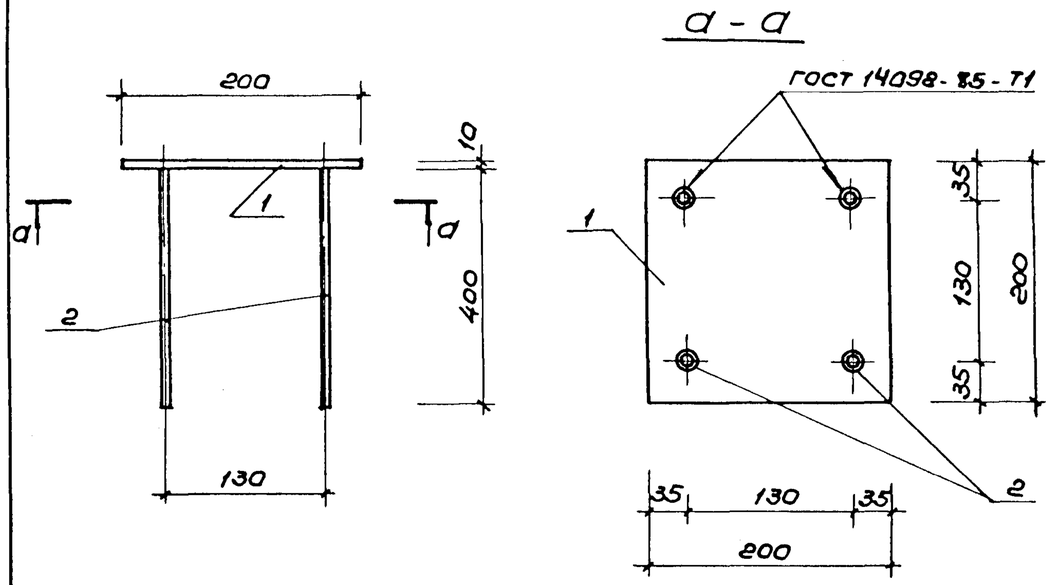

Форм.	Зона	Поз.	Обозначение	Наименование	Кол.	Примеч.
				Детали		
				Полоса $\frac{Б-10\ ГОСТ\ 103-76^*}{ВСт.3кп2\ ГОСТ\ 535-79}$		
Б4		1	АС.И.04.37.01.	L = 200	1	3,14 кг
				Армат. $\frac{ф14\ AIII\ ГОСТ\ 5781-82^*}{ВСт.3пс6\ ГОСТ\ 535-79}$		
Б4		2	-02.	L = 400	4	0,48 кг

Взам. инв. № | Подпись и дата | Инв. № подл.

ГИП	Маврин		
Рук. гр.	Марцулис		
Исполнил	Климова		
Проверил	Корнеев		
Н. контр.	Горбачев		

ТП 291-3-47с. 88 АС.И.04.37.00

Закладная деталь ЗД-5

Стадия	Масса	Масштаб
РП	5,06 кг	Б/М
Лист	Листов 1	

СОЮЗСПОРТПРОЕКТ г. Москва

Альбом IV

Типовой проект 291-3-47с.88

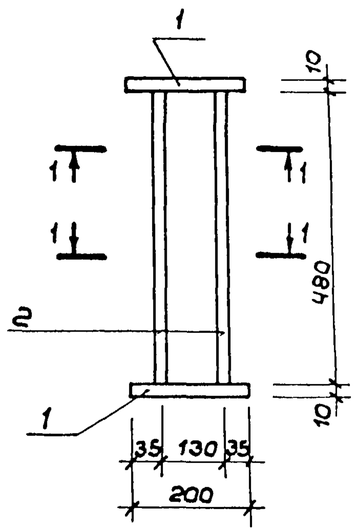

1 — 1

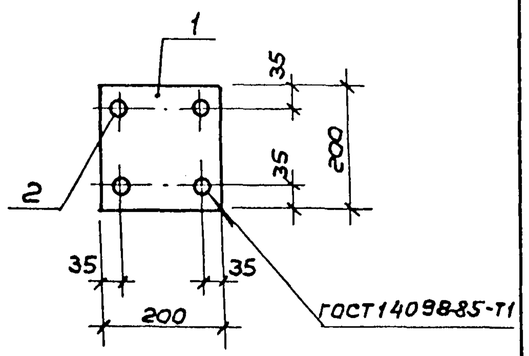

Форм.	Зона	Поз.	Обозначение	Наименование	Кол	Примеч.
				Детали		
				Полоса $\frac{\text{Б-10 ГОСТ 103-76*}}{\text{В ст.3кп2 ГОСТ 535-79}}$		
Б4		1	АС.И.04.38.01.	L=200	2	3,14 кг
				Армат. $\frac{\text{Ф14АIII ГОСТ 5781-82*}}{\text{В ст.3пс6 ГОСТ 535-79}}$		
Б4		2	– 02.	L=480	4	0,58 кг

Взам.инв.№ | Подпись и дата | Инв.№ подл.

ГИП	Маврин		
Рук.гр.	Маргулия		
Исполн.	Платова		
Провер.	Уткин		
Н.контр.	Горбачев		

ТП 291-3-47с.88 АС.И.04.38.00

Закладная деталь ЗД-6

Стадия	Масса	Масшт.
РП	8,60кг	Б/м
Лист	Листов 1	

СОЮЗСПОРТПРОЕКТ г. Москва

Альбом IV

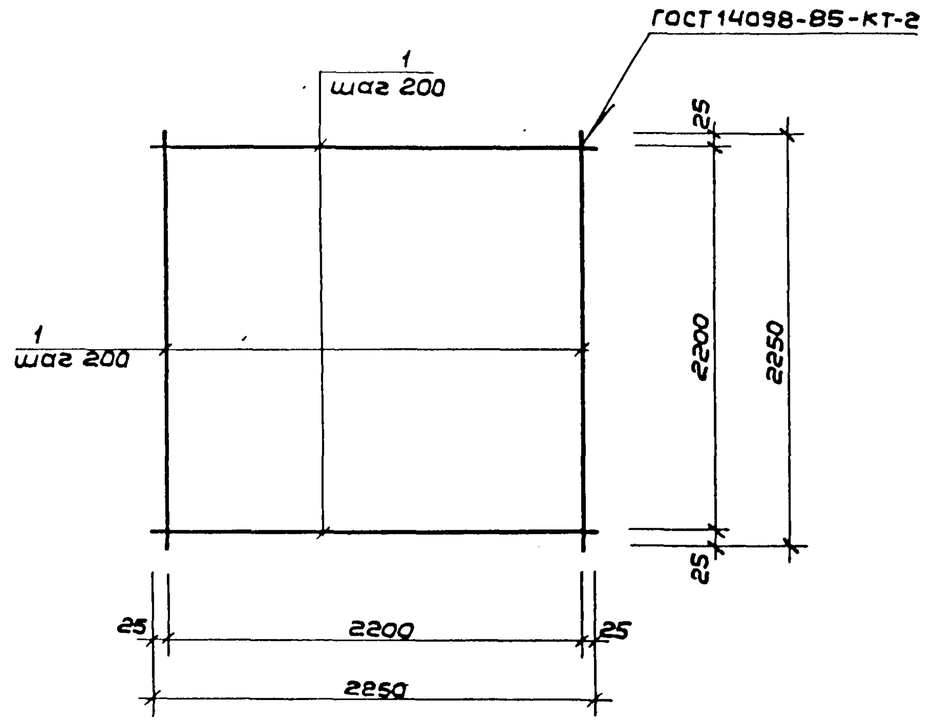

Форм.	Зона	Поз.	Обозначение	Наименование	Кол.	Примеч.
				Детали		
				14 А II ГОСТ 5781-82*		
Б4		1	АС.И.04.21.01.	L=2250	24	2,72 кг

Взам.инв.№ | Подпись и дата | Инв.№ подл.

ГИП	Маврин		
Рук.гр.	Маргулия		
Исполн.	Платова		
Провер.	Уткин		
Н.контр.	Горбачев		

ТП 291-3-47с.88 АС.И.04.21.00.

Сетка С-21

Стадия	Масса	Масшт.
РП	65,28кг	Б/м
Лист	Листов 1	

СОЮЗСПОРТПРОЕКТ г. Москва

Альбом IV

291-3-47с. 88

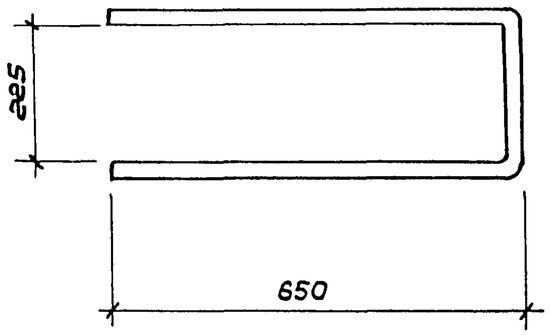

ГИП	Маврин		
Рук.гр.	Маргулия		
Исполн.	Климова		
Провер.	Шепилова		
Н.контр.	Горбачев		

ТП 291-3-47с. 88 АС.И.04.32.00

Отдельный стержень ОС-2

Стадия	Масса	Масштаб
РП	6,16 кг	б/м
Лист	Листов 1	

Армат. Ф25 АI ГОСТ 5781-82* / Вст.3кп ГОСТ 535-79

СОЮЗСПОРТПРОЕКТ г. Москва

Альбом IV

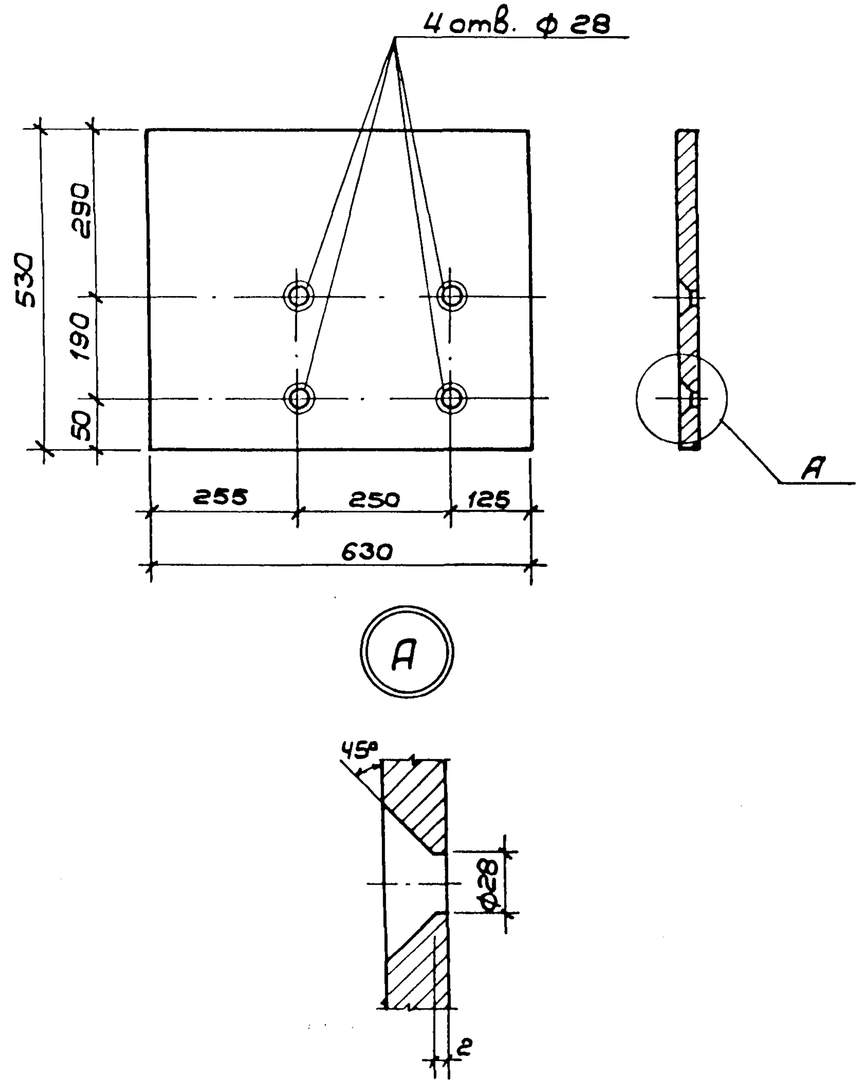

ГИП	Маврин		
Рук.гр.	Маргулия		
Исполн.	Климова		
Провер.	Шепилова		
Н.контр.	Горбачев		

ТП 291-3-47с. 88 АС.И.04.39.00

Ограничитель перемещений ОП-1

Стадия	Масса	Масштаб
РП	52,4 кг	1:10
Лист	Листов 1	

Полоса Б-20 ГОСТ 103-76* / Вст.3кп 2 ГОСТ 535-79

СОЮЗСПОРТПРОЕКТ г. Москва

Взам.инв.№ | Подпись и дата | Инв.№ подл.

Альбом IV

291-3-47с. 88

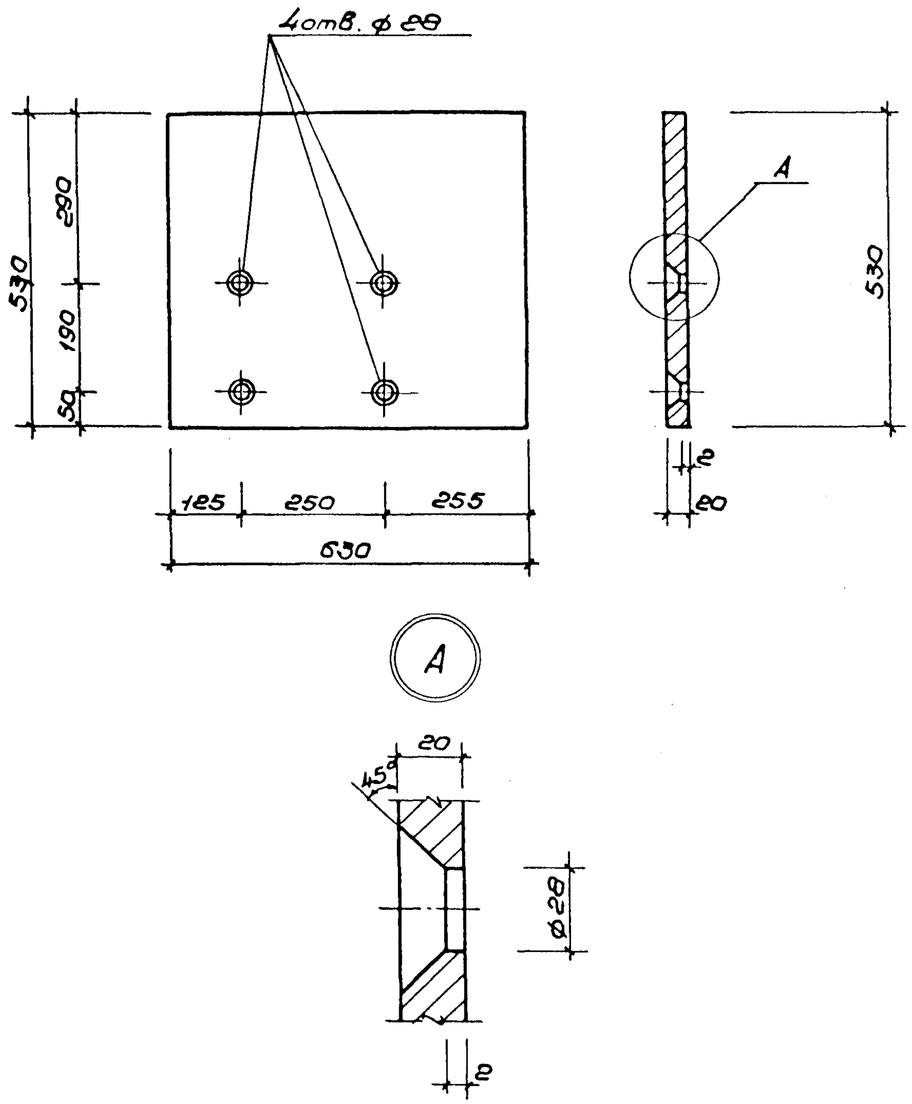

ТП 291-3-47с. 88			АС.ц.04.40.00
Ограничитель перемещений ОП-2	Стадия	Масса	Масштаб
	РП	52,4 кг	1:10
	Лист	Листов 1	
Полоса Б-20 ГОСТ 103-76* / ВСт.3кп2 ГОСТ 535-79	СОЮЗСПОРТПРОЕКТ г. Москва		

ГИП	Маврин	
Рук.гр.	Марцулия	
Исполнил	Климова	
Проверил	Уткин	
Н.контр.	Горбачев	

Взам. инв.№ | Подпись и дата | Инв.№ подл.

Альбом IV

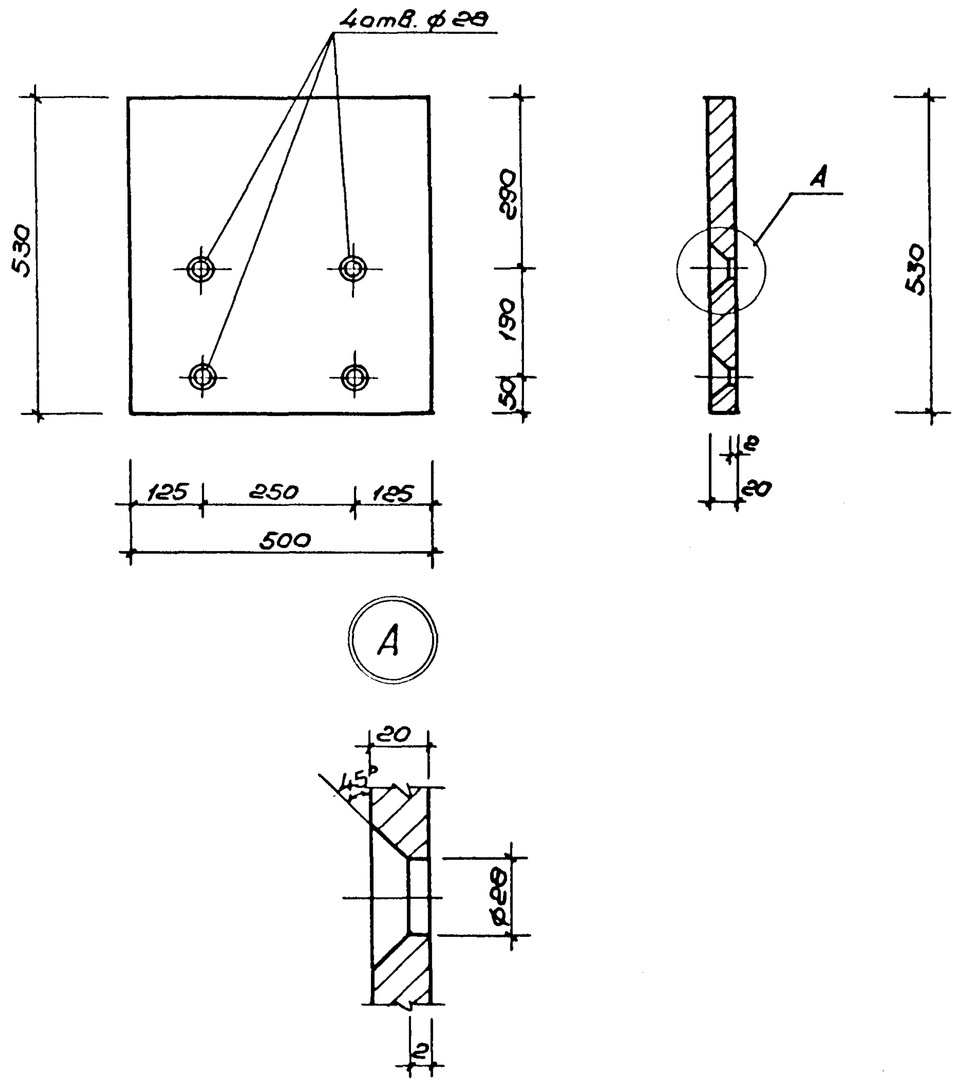

ТП 291-3-47с. 88			АС.ц.04.41.00
Ограничитель перемещений ОП-3	Стадия	Масса	Масштаб
	РП	41,61 кг	1:10
	Лист	Листов 1	
Полоса Б-20 ГОСТ 103-76* / ВСт.3кп2 ГОСТ 535-79	СОЮЗСПОРТПРОЕКТ г. Москва		

ГИП	Маврин	
Рук.гр.	Марцулия	
Исполнил	Климова	
Проверил	Уткин	
Н.контр.	Горбачев	

Взам. инв.№ | Подпись и дата | Инв.№ подл.

Альбом IV

Типовой проект 291-3-47с.88

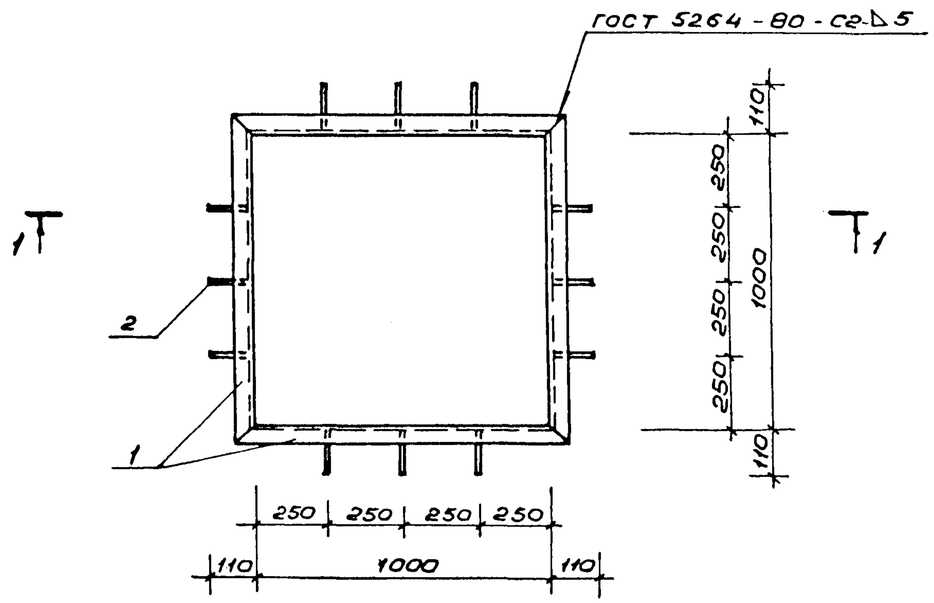

1-1

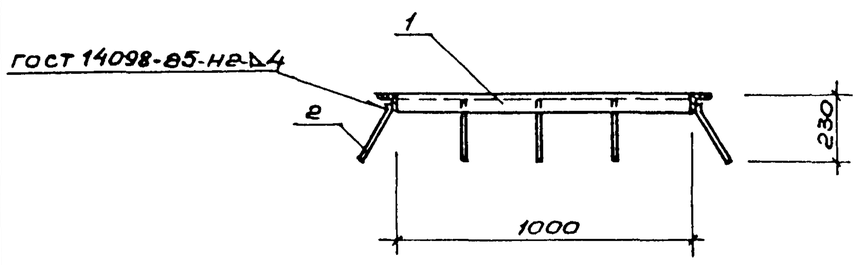

Формат	Зона	Поз.	Обозначение	Наименование	Кол.	Примеч.
				Детали		
				Уголок $\frac{L\,50\times5\ ГОСТ\,8509\text{-}72^*}{ВСт.3кп2\ ГОСТ\,535\text{-}79}$		
Б4		1	АС.И.04.42.01.	L = 1100	4	4,14 кг
				В А III ГОСТ 5781-82*		
Б4		2	-02.	L = 250	12	0,09 кг

ГИП	Маврин	
Рук. гр.	Маргулия	
Исполнил	Шепилова	
Проверил	Уткин	
Н.контр.	Горбачев	

ТП 291-3-47с.88 АС.И.04.42.00.

Рамка РМ-1

Стадия	Масса	Масштаб
Р.П.	17,64кг	1:20
Лист	Листов 1	

СОЮЗСПОРТПРОЕКТ г. Москва

Инв.№ подл. | Подпись и дата | Взам. инв.№

Альбом IV

Типовой проект 291-3-47с. 88

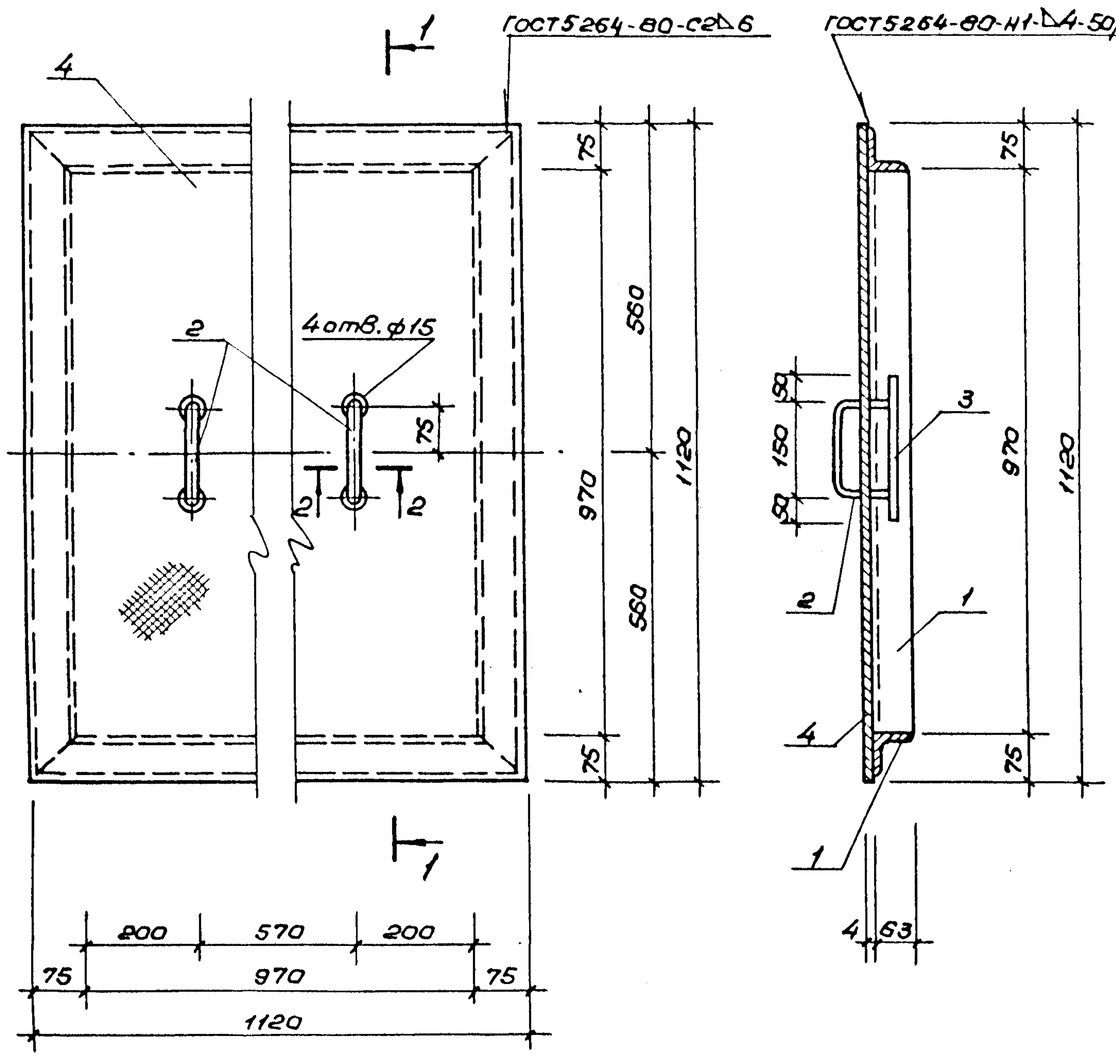

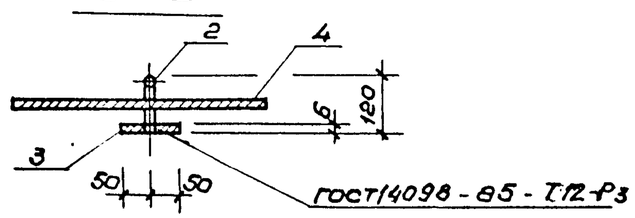

Форм.	Зона	Поз.	Обозначение	Наименование	Кол.	Примеч.
				Детали		
				Уголок $\frac{L63\times6\ ГОСТ8509-72^*}{ВСт.3кп2\ ГОСТ535-79}$		
Б4		1	АС.Ц.04.43.01.	L=1096	4	6,26 кг
				10 А I ГОСТ 5781-82*		
Б4		2	– 02.	L=390	2	0,24 кг
				Полоса $\frac{Б-6\ ГОСТ\ 103-76^*}{ВСт.3кп2\ ГОСТ535-79}$		
Б4		3	– 03.	L=250	2	1,17 кг
Б4		4	– 04.	Лист Ромб 0-ПН-4×1120×1120		
				БСт.3сп ГОСТ8568-77*	1	41,75 кг

ГИП	Маврин		
Рук.гр.	Мареулия		
Исполнил	Шепилова		
Проверил	Уткин		
Н.контр.	Горбачев		

ТП 291-3-47с.88 АС.Ц.04.43.00.

Металлическое изделие МИ-1

Стадия	Масса	Масштаб
РП	69,61 кг	1:10
Лист	Листов 1	

СОЮЗСПОРТПРОЕКТ г. Москва

Инв.№подл. | Подпись и дата | Взам.инв.№

Альбом IV

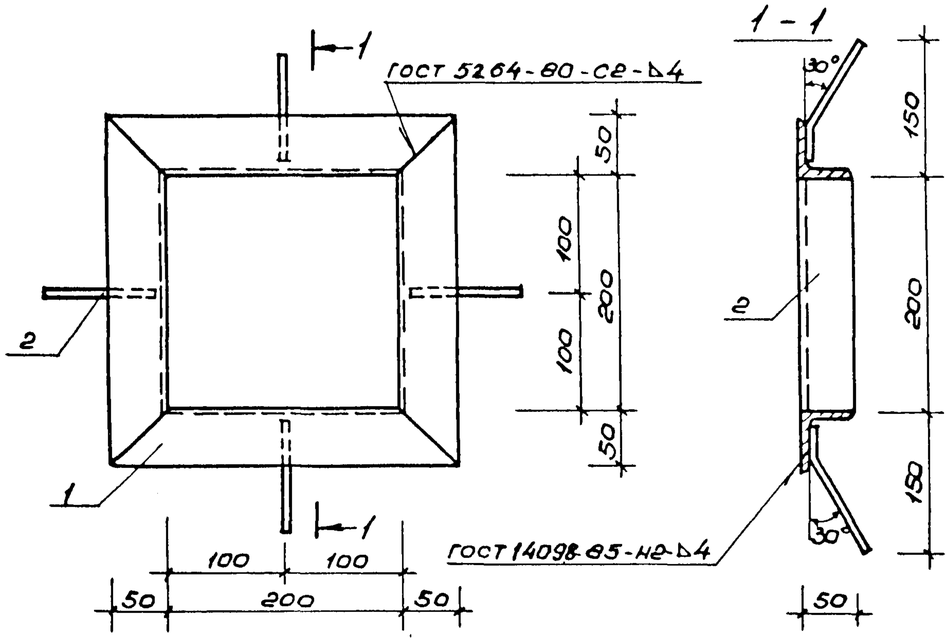

Формат	Зона	Поз.	Обозначение	Наименование	Кол.	Примеч.
				Детали		
Б4		1	АС.И.04.44.01.	Уголок $\frac{L50\times5\ ГОСТ\ 8509-72^*}{ВСт.3кп2\ ГОСТ\ 535-79}$		
				$l = 300$	4	1,13 кг
Б4		2	-02.	ф8 А$\underline{III}$ ГОСТ 5781-82*		
				$l = 150$	4	0.059 кг

Типовой проект 291-3-47с.88

Инв.№ подл. | Подпись и дата | Взам. инв.№

ТП 291-3-47с.88 АС.И.04.44.00.

ГИП	Маврин		
Рук.гр.	Марцулия		
Исполнит.	Шепилова		
Проверил	Корнеев		
Н.контр.	Горбачев		

Рамка РМ-2

Стадия	Масса	Масштаб
	4,76 кг	1:5
Лист	Листов 1	

СОЮЗСПОРТПРОЕКТ г. Москва

Альбом IV

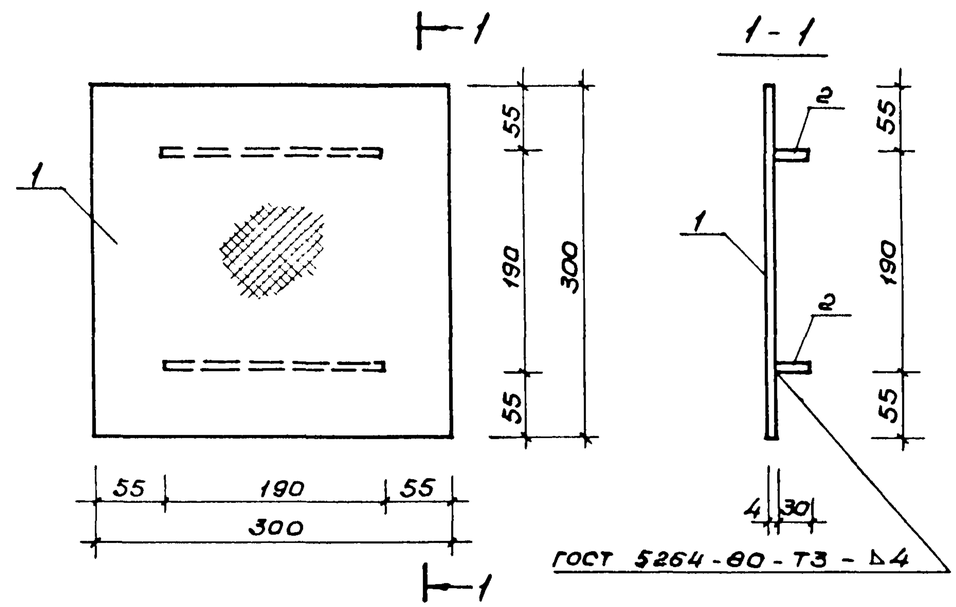

Формат	Зона	Поз.	Обозначение	Наименование	Кол.	Примеч.
				Детали		
Б4		1	АС.И.04.45.01.	Лист ромб.0-ПН-4×300×300		
				БСт.3сп ГОСТ 8568-77*	1	3.01 кг
Б4		2	-02.	Полоса $\frac{Б-4\ ГОСТ\ 103-76^*}{ВСт.3кп2\ ГОСТ\ 535-79}$		
				$l = 190$	2	0,18 кг

Инв.№ подл. | Подпись и дата | Взам. инв.№

ТП 291-3-47с.88 АС.И.04.45.00.

ГИП	Маврин		
Рук.гр.	Марцулия		
Исполнит.	Шепилова		
Проверил	Уткин		
Н.контр.	Горбачев		

Металлическое изделие МИ-2

Стадия	Масса	Масштаб
	3,37 кг	1:5
Лист	Листов 1	

СОЮЗСПОРТПРОЕКТ г. Москва

Альбом IV

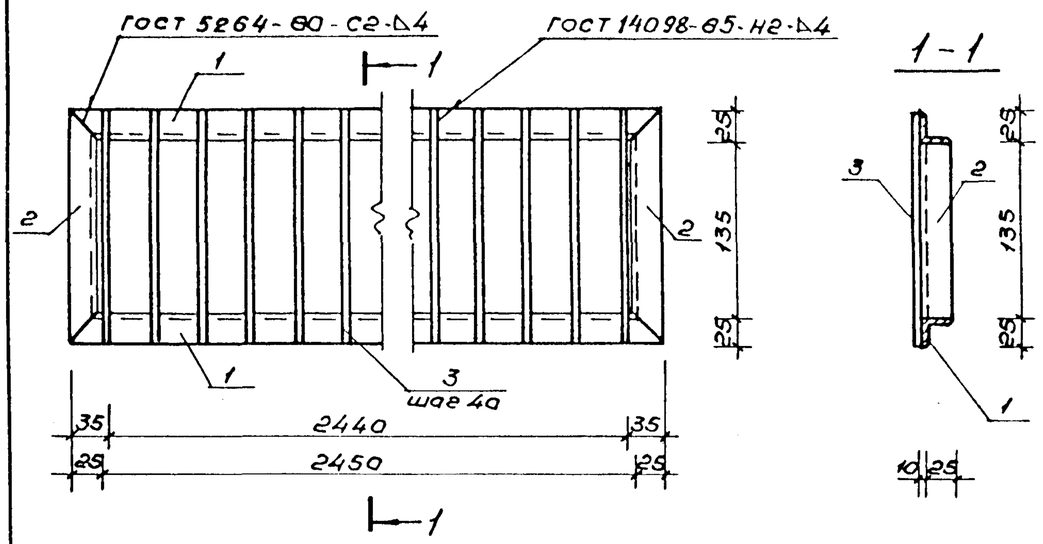

Формат	Зона	Поз.	Обозначение	Наименование	Кол.	Примеч.
Б4		1	АС.И.04.46.01.	Уголок $\frac{L25\times4\ ГОСТ\ 8509-72^*}{ВСт.3кп2\ ГОСТ\ 535-79}$		
				L = 2510	2	3,66 кг
Б4		2	-02.	Уголок $\frac{L25\times4\ ГОСТ\ 8509-72^*}{ВСт.3кп2\ ГОСТ\ 535-79}$		
				L = 185	2	0,27 кг
Б4		3	-03.	Круглый $\frac{\phi8\ ГОСТ\ 2590-71^*}{ВСт.3кп2\ ГОСТ\ 535-79}$		
				L = 180	62	0,071 кг

Типовой проект 291-3-47с.88

Альбом IV

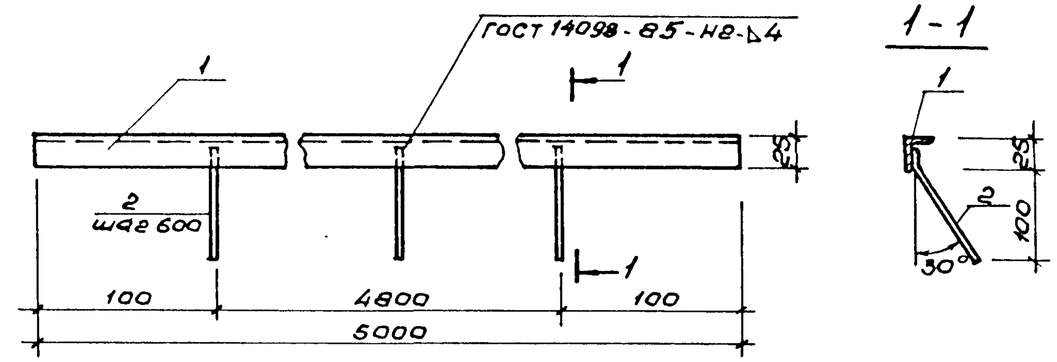

Формат	Зона	Поз.	Обозначение	Наименование	Кол.	Примеч.
Б4		1	АС.И.04.47.01.	Уголок $\frac{L25\times4\ ГОСТ\ 8509-72^*}{ВСт.3кп2\ ГОСТ\ 535-79}$		
				L = 5000	1	7,30 кг
Б4		2	-02.	$\phi8\ A\ \overline{III}$ ГОСТ 5781-82		
				L = 140	9	0,055 кг

Взам. инв. № | Подпись и дата | Инв. № подл.

ГИП	Маврин		
Рук. гр.	Маргулия		
Исполнил	Шепилова		
Проверил	Корнеев		
Н.контр.	Горбачев		

ТП 291-3-47с.88 АС.И.04.46.00.

Металлическое изделие МИ-3

Стадия	Масса	Масштаб
РП	12,26 кг	1:5
Лист	Листов 1	

СОЮЗСПОРТПРОЕКТ г. Москва

Взам. инв. № | Подпись и дата | Инв. № подл.

ГИП	Маврин		
Рук. гр.	Маргулия		
Исполнил	Шепилова		
Проверил	Корнеев		
Н.контр.	Горбачев		

ТП 291-3-47с.88 АС.И.04.47.00.

Металлическое изделие МИ-4

Стадия	Масса	Масштаб
РП	7,80 кг	1:5
Лист	Листов 1	

СОЮЗСПОРТПРОЕКТ г. Москва

Альбом IV

291-3-47с. 88

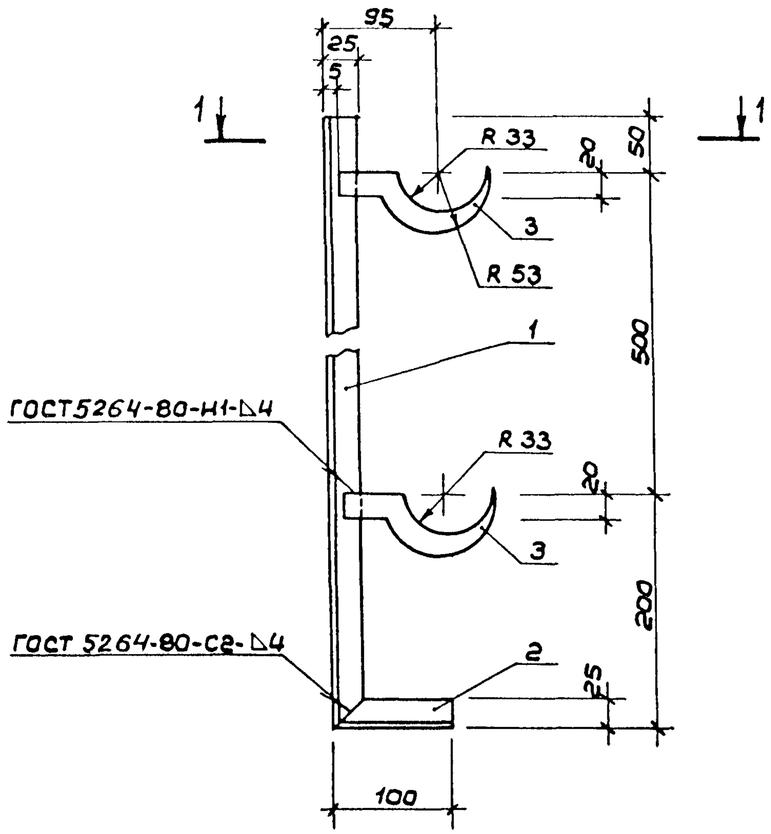

1 — 1

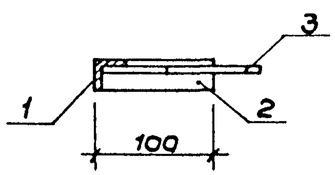

Форм.	Зона	Поз.	Обозначение	Наименование	Кол.	Примеч.
				Детали		
				Уголок $\frac{\text{L 25×4 ГОСТ 8509-72*}}{\text{В ст.3кп2 ГОСТ 535-79}}$		
Б4		1	АС.И.05.01.01.	L=750	1	1,10 кг
				Уголок $\frac{\text{L 25×4 ГОСТ 8509-72*}}{\text{В ст.3кп2 ГОСТ 535-79}}$		
Б4		2	-02.	L=100	1	0,15 кг
				Полоса $\frac{\text{Б-5 ГОСТ 103-76*}}{\text{В ст.3кп2 ГОСТ 535-79}}$		
Б4		3	-03	L=130	2	0,13 кг

Инв. № подл. | Подпись и дата | Взам. инв. №

ГИП	Маврин	
Рук. гр.	Маргулия	
Исполн.	Шепилова	
Провер.	Уткин	
Н. контр.	Горбачев	

ТП 291-3-47с. 88 АС.И.05.01.00

Металлическое изделие МИ-1

Стадия	Масса	Масшт.
РП	1,51кг	1:5
Лист	Листов 1	

СОЮЗСПОРТПРОЕКТ г. Москва

Альбом IV

291-3-47с.88

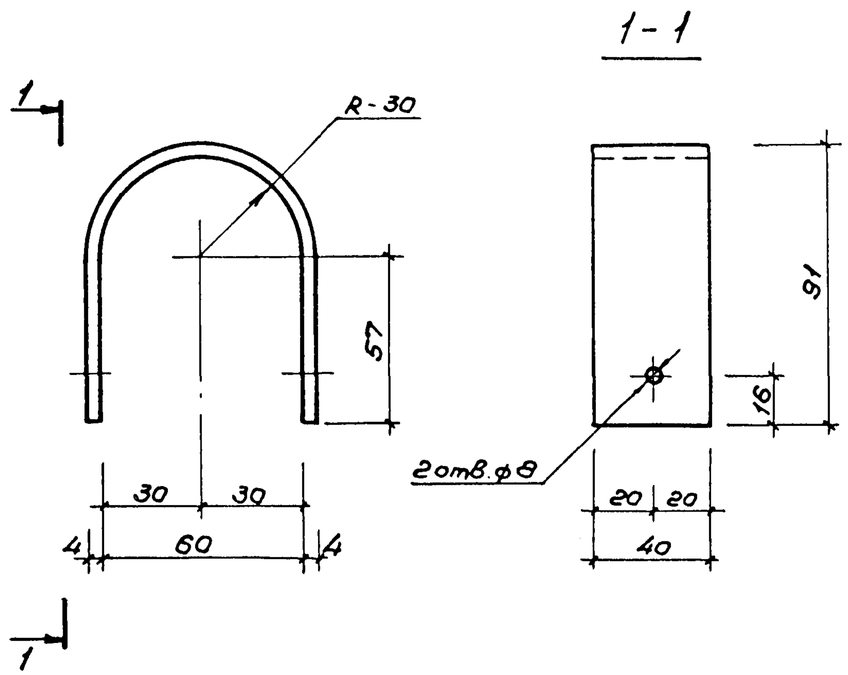

ТП 291-3-47с.88			АС.И.05.02.00		
Крепежная деталь МД-1			Стадия	Масса	Масштаб
			РП	0,26 кг	1:2
			Лист	Листов 1	
Полоса Б-4 ГОСТ 103-76* / ВСт.3кп2 ГОСТ 535-79			СОЮЗСПОРТПРОЕКТ г. Москва		

ГИП	Маврин	
Рук. гр.	Мареулия	
Исполнил	Шепилова	
Проверил	Уткин	
Н.контр.	Горбачев	

Взам. инв.№ | Подпись и дата | Инв.№ подл.

Альбом IV

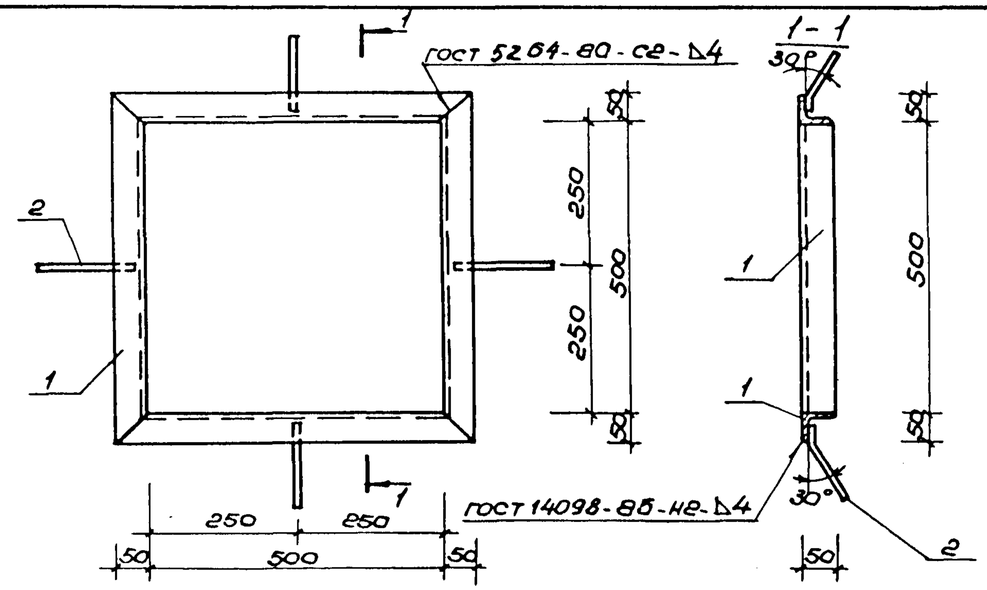

Форм.	Зона	Поз.	Обозначение	Наименование	Кол.	Примеч.
Б4		1	АС.И.04.48.01.	Уголок L50×5 ГОСТ 8509-72* / ВСт.3кп2 ГОСТ 535-79		
				L=600	4	2,26 кг
Б4		2	-02.	ф8 А III ГОСТ 5781-82*		
				L=150	4	0,059 кг

ТП 291-3-47с.88			АС.И.04.48.00		
Рамка РМ-3			Стадия	Масса	Масштаб
			РП	9,28 кг	1:10
			Лист	Листов 1	
			СОЮЗСПОРТПРОЕКТ г. Москва		

ГИП	Маврин	
Рук. гр.	Мареулия	
Исполнил	Шепилова	
Проверил	Корнеев	
Н.контр.	Горбачев	

Взам. инв.№ | Подпись и дата | Инв.№ подл.

Типовой проект 291-3-47с.88 Альбом IV

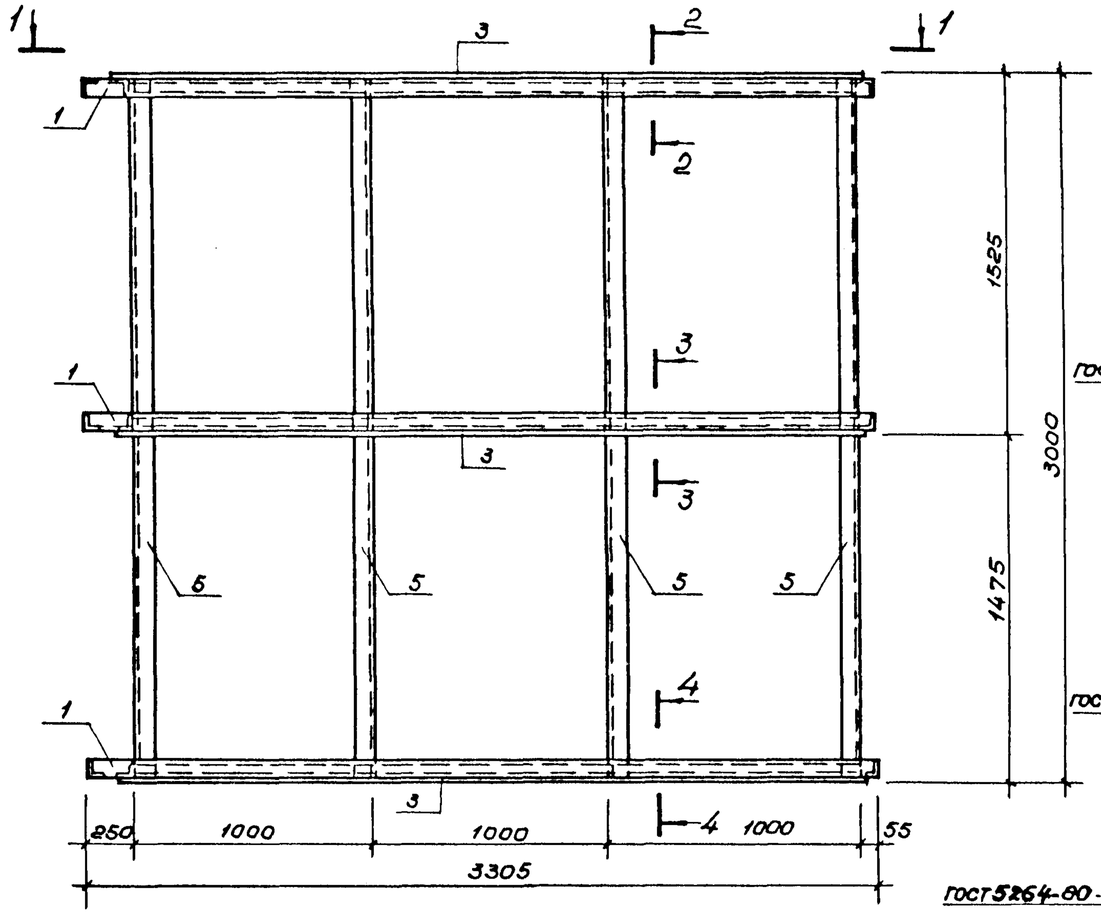

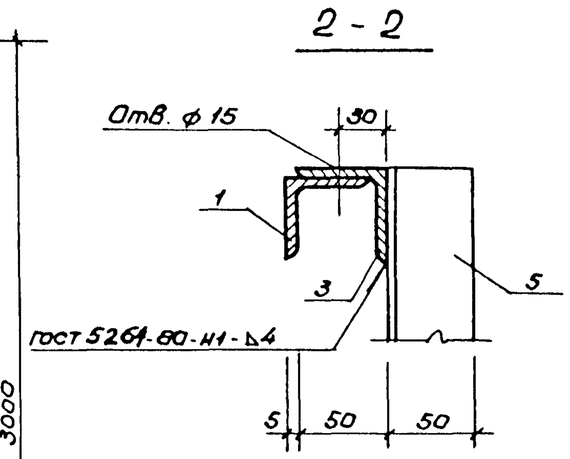

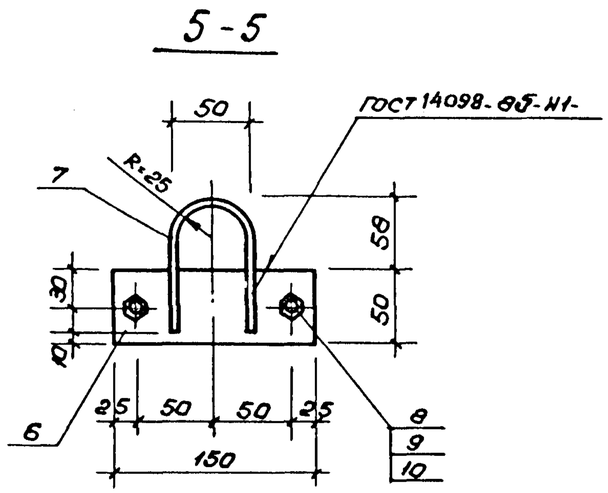

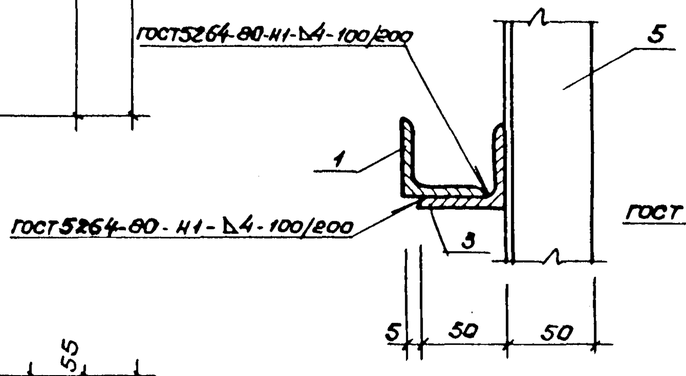

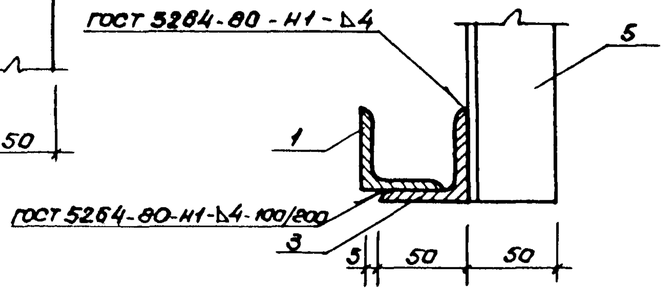

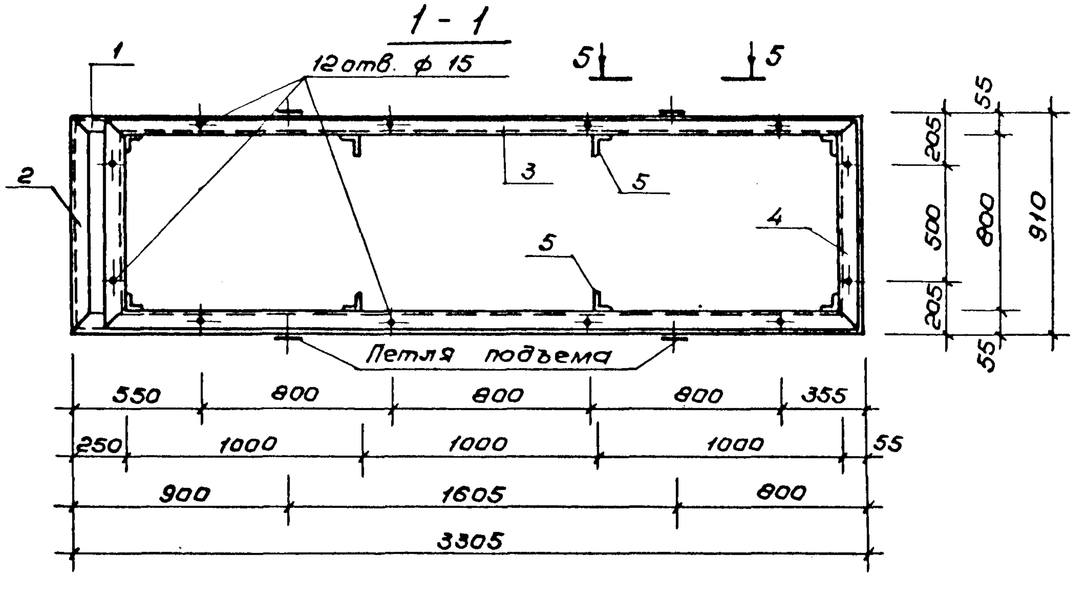

ГИП	Маврин		ТП 291-3-47с.88 АС.И. 05.03.01.СБ	
Рук.гр.	Мареулия		Каркас ВБ-1	Стадия: РП; Масса: 279,3 кг; Масштаб: 1:25; Лист 1; Листов 2
Исполнил	Уткин			СОЮЗСПОРТПРОЕКТ г. Москва
Проверил	Щепилова			
Н.контр.	Горбачев			

Взам. инв.№ | Подпись и дата | Инв.№ подл.

Альбом IV

Типовой проект 291-3-47с.88

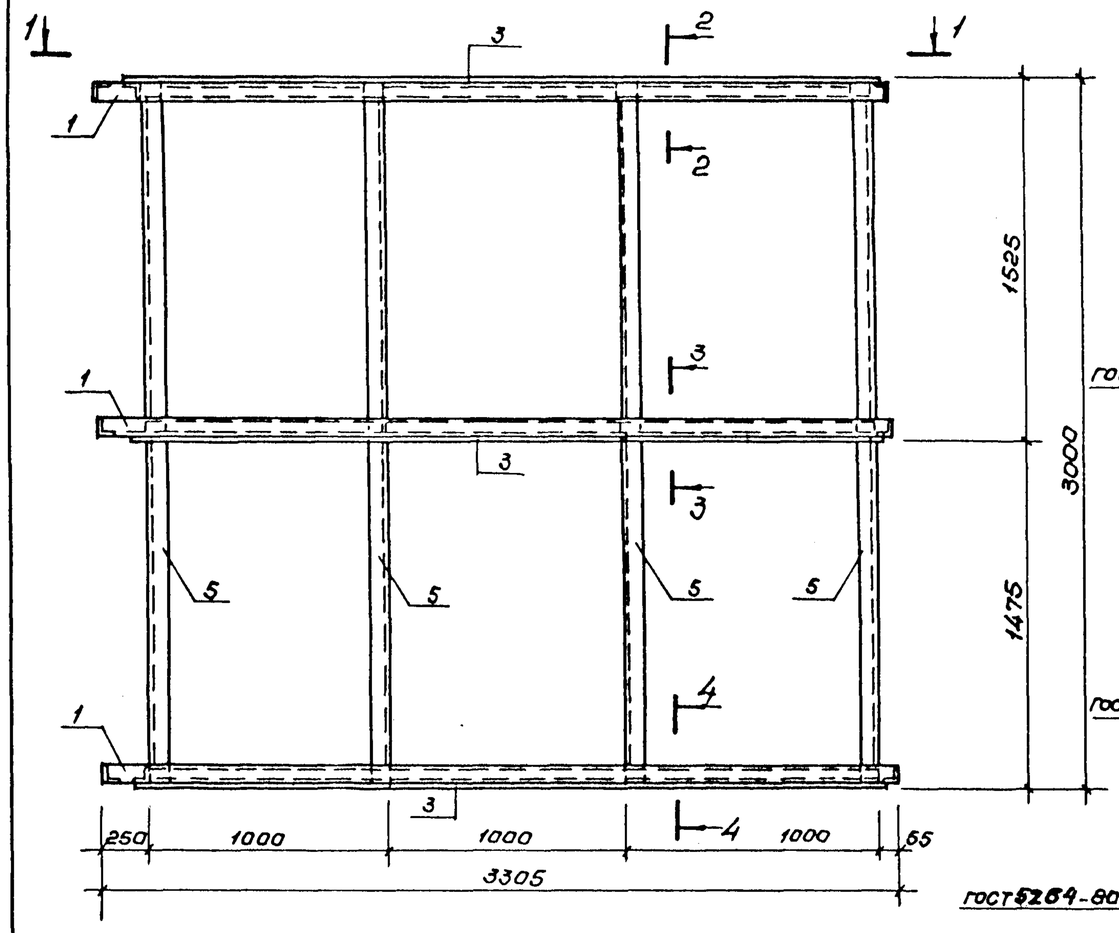

1 - 1

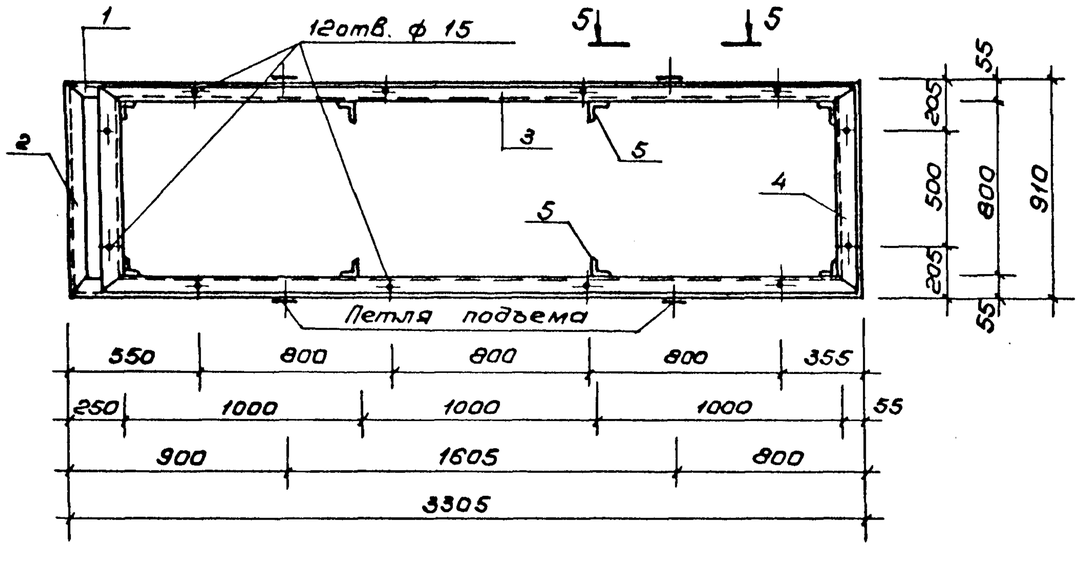

2 - 2

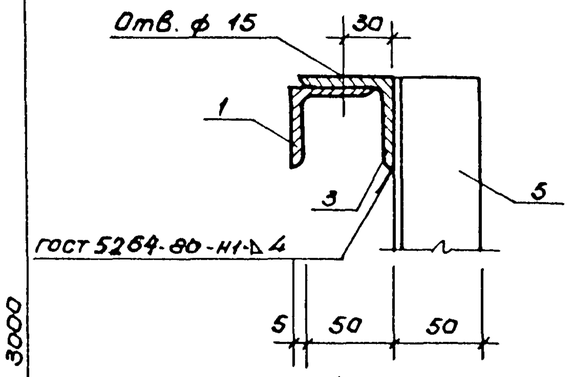

3 - 3

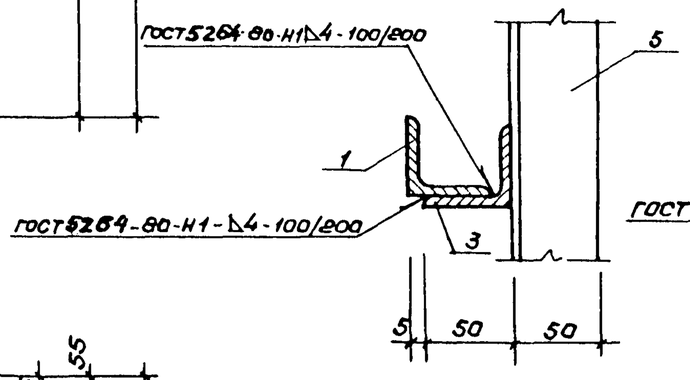

5 - 5

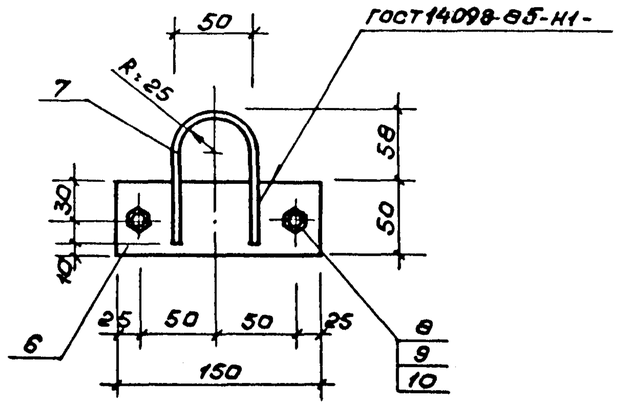

4 - 4

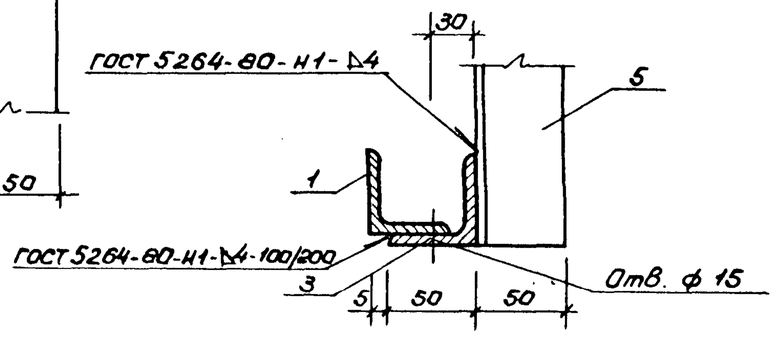

ГИП	Маврин		ТП 291-3-47с.88 АС. Ц. 05. 04. 01. СБ	
Рук. гр.	Мареулия		Каркас ВБ-2	Стадия: РП; Масса: 279,3 кг; Масштаб: 1:25; Лист 1; Листов 2
Исполнил	Уткин			СОЮЗСПОРТПРОЕКТ г. Москва
Проверил	Шепилова			
Н. контр.	Горбачев			

Инв. № подл. | Подпись и дата | Взам. инв. №

Альбом IV

Форм	Зона	Поз.	Обозначение	Наименование	Кол.	Примечание
				Детали		
				Уголок $\frac{50\times5\ ГОСТ8509\text{-}72^*}{ВСт3кп2ГОСТ535\text{-}79}$		
Б4		1	АС.И.05.03.02	L = 3305	6	12,46 кг
Б4		2	-03	L = 910	6	3,43 кг
Б4		3	-04	L = 3100	6	11,7 кг
Б4		4	-05	L = 900	6	3,4 кг
Б4		5	-06	L = 3000	8	11,31 кг
				Полоса $\frac{Б\text{-}8\ ГОСТ103\text{-}76^*}{ВСт3кп2ГОСТ535\text{-}79}$		
Б4		6	-07	L = 150	4	0,47 кг
				ф8 А I ГОСТ 5781-82*		
Б4		7	-08	L = 250	4	0,1 кг
				Стандартные изделия		
Б4		8	-09	Болт М12-6g×40.58 ГОСТ 7798-70*	8	0.053 кг
Б4		9	-10	Гайка М12-6Н.5 ГОСТ 5915-70*	8	0.015 кг
Б4		10	-11	Шайба 12.01.08кп.016 ГОСТ 11371-78*	8	0.006 кг

Типовой проект 291-3-47с.88

Инв.№ подл. | Подпись и дата | Взам. инв.№

Альбом IV

Форм.	Зона	Поз.	Обозначение	Наименование	Кол.	Примечание
				Детали		
				Уголок $\frac{50\times5\ ГОСТ8509\text{-}72^*}{ВСт3кп2ГОСТ535\text{-}79}$		
Б4		1	АС.И.05.04.02	L = 3305	6	12,46 кг
Б4		2	-03	L = 910	6	3,43 кг
Б4		3	-04	L = 3100	6	11,7 кг
Б4		4	-05	L = 900	6	3,4 кг
Б4		5	-06	L = 3000	8	11,31 кг
				Полоса $\frac{Б\text{-}8\ ГОСТ103\text{-}76^*}{ВСт3кп2ГОСТ535\text{-}79}$		
Б4		6	-07	L = 150	4	0,47 кг
				ф8 А I ГОСТ 5781-82*		
Б4		7	-08	L = 250	4	0,1 кг
				Стандартные изделия		
Б4		8	-09	Болт М12-6g×40.58 ГОСТ 7798-70*	8	0.053 кг
Б4		9	-10	Гайка М12-6Н.5 ГОСТ 5915-70*	8	0.015 кг
Б4		10	-11	Шайба 12.01.08кп.016 ГОСТ 11371-78*	8	0.006 кг

Инв.№ подл. | Подпись и дата | Взам. инв.№

Альбом IV

Типовой проект 291-3-47с.88

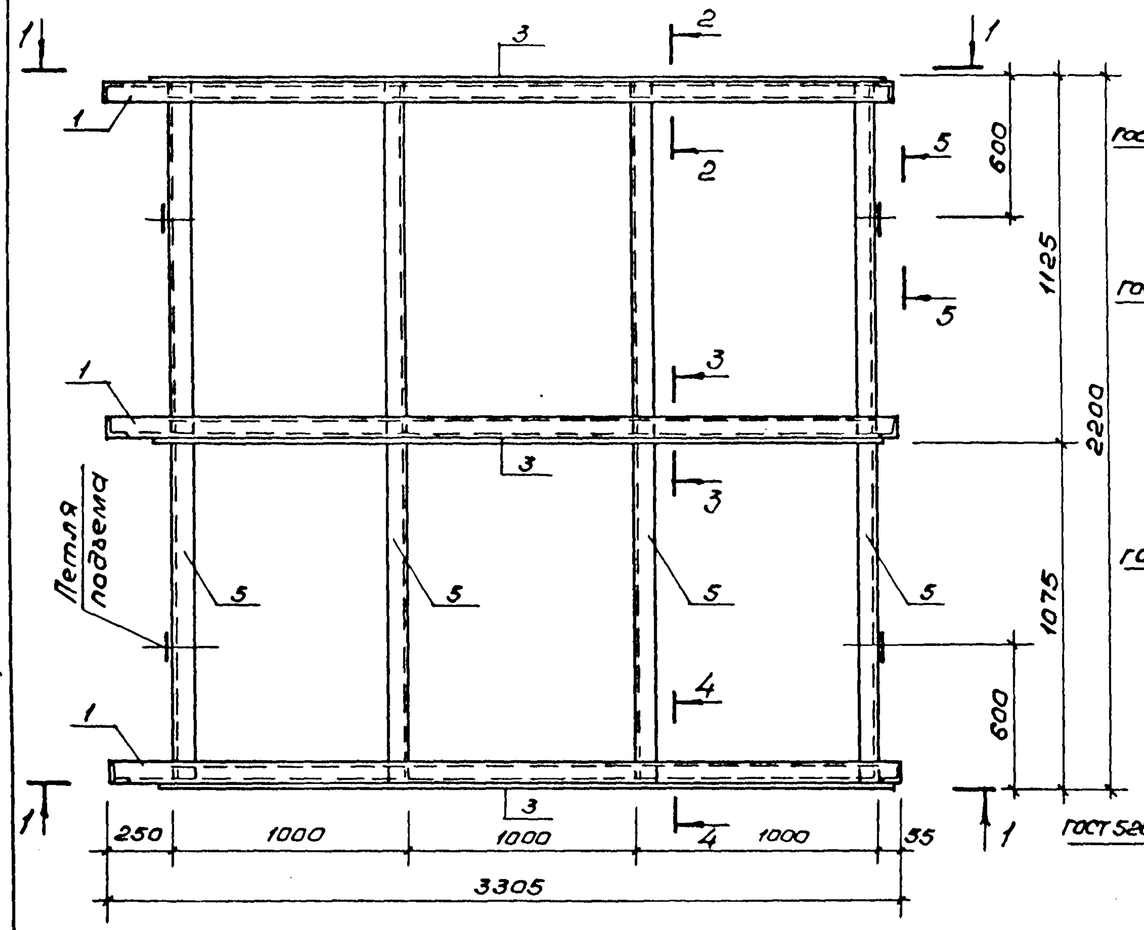

2 - 2

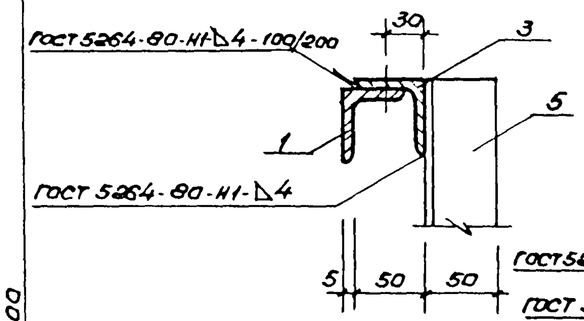

3 - 3

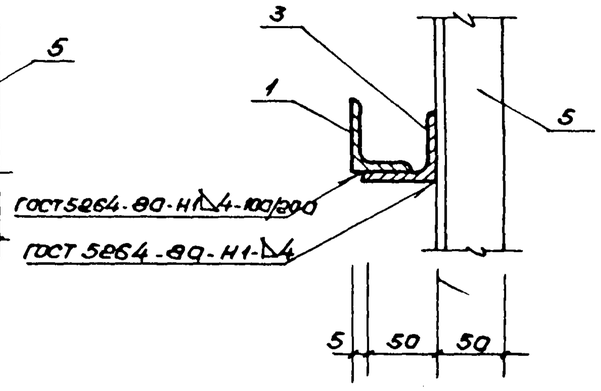

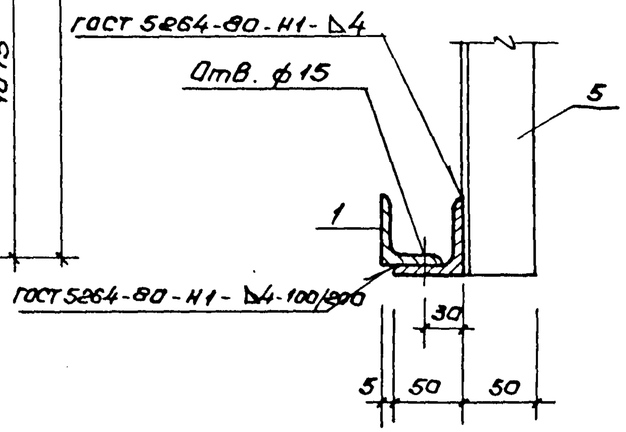

1 - 1

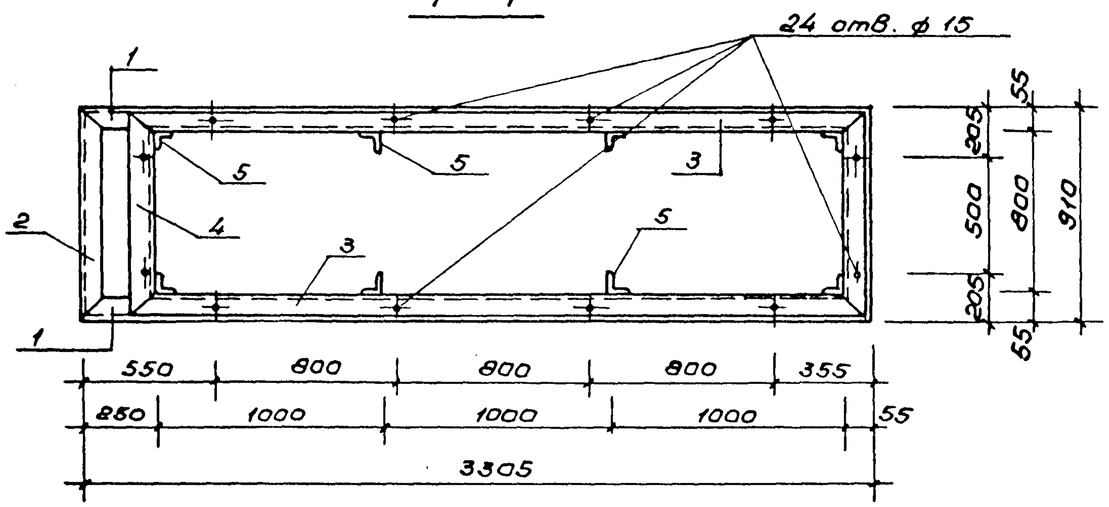

Сечение 5-5 см. на листе

				ТП 291-3-47с.88 АС.Ц.05.05.01.СБ.		
				Каркас ВБ-3	Стадия	Масса	Масштаб
					РП	255,22 кг	1:25
ГИП	Маврин				Лист 1	Листов 2	
Рук.гр.	Марцулия				СОЮЗСПОРТПРОЕКТ г. Москва		
Исполнил	Уткин						
Проверил	Шепилова						
Н.контр.	Горбачев						

Инв.№ подл. | Подпись и дата | Взам. инв.№

Альбом IV

Форм.	Зона	Поз.	Обозначение	Наименование	Кол.	Примечание
				Детали		
				Уголок $\frac{50\times5\ ГОСТ\ 8509-72^*}{ВСт.3кп2\ ГОСТ\ 535-79}$		
Б4		1	АС.И.05.05.02	L = 3305	6	12,46 кг
Б4		2	-03	L = 910	6	3,43 кг
Б4		3	-04	L = 3100	6	11,7 кг
Б4		4	-05	L = 900	6	3,4 кг
Б4		5	-06	L = 2200	8	8,3 кг
				Полоса $\frac{Б-8\ ГОСТ\ 103-76^*}{ВСт.3кп2\ ГОСТ\ 535-79}$		
Б4		6	-07	L = 150	4	0,47 кг
				⌀8 AI ГОСТ 5781-82*		
Б4		7	-08	L = 250	4	0,1 кг
				Стандартные изделия		
Б4		8	-09	Болт М12-6g×40.58 ГОСТ 7798-70*	8	0,053 кг
Б4		9	-10	Гайка М12-6Н.5 ГОСТ 5915-70*	8	0,015 кг
Б4		10	-11	Шайба 12.01.08кп.016 ГОСТ 11371-78*	8	0,006 кг

Типовой проект 291-3-47с.88

Инв.№ подл. | Подпись и дата | Взам. инв.№

Альбом IV

Форм.	Зона	Поз.	Обозначение	Наименование	Кол.	Примечание
				Детали		
				Уголок $\frac{50\times5\ ГОСТ\ 8509-72^*}{ВСт.3кп2\ ГОСТ\ 535-79}$		
Б4		1	АС.И.05.06.02	L = 3305	4	12,46 кг
Б4		2	-03	L = 910	4	3,43 кг
Б4		3	-04	L = 3100	4	11,7 кг
Б4		4	-05	L = 900	4	3,4 кг
Б4		5	-06	L = 1100	8	4,15 кг
				Полоса $\frac{Б-8\ ГОСТ\ 103-76^*}{ВСт.3кп2\ ГОСТ\ 535-79}$		
Б4		6	-07	L = 150	4	0,47 кг
				⌀8 AI ГОСТ 5781-82*		
Б4		7	-08	L = 250	4	0,1 кг
				Стандартные изделия		
Б4		8	-09	Болт М12-6g×40.58 ГОСТ 7798-70*	8	0,053 кг
Б4		9	-10	Гайка М12-6Н.5 ГОСТ 5915-70*	8	0,015 кг
Б4		10	-11	Шайба 12.01.08кп.016 ГОСТ 11371-78*	8	0,006 кг

Инв.№ подл. | Подпись и дата | Взам. инв.№

Типовой проект 291-3-47с.88 Альбом IV

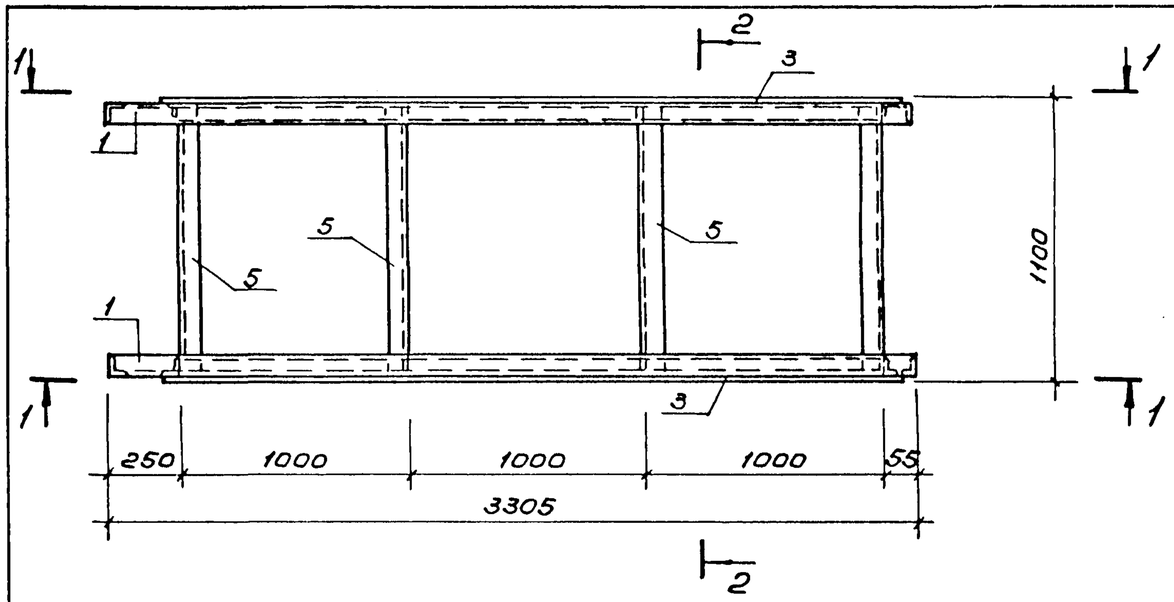

2-2

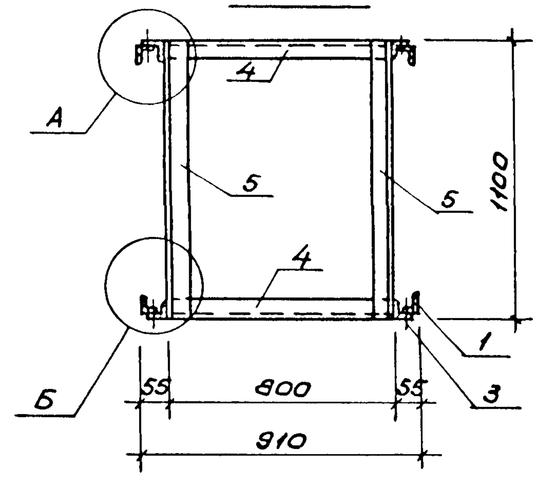

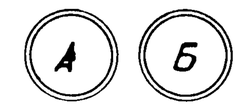

1-1

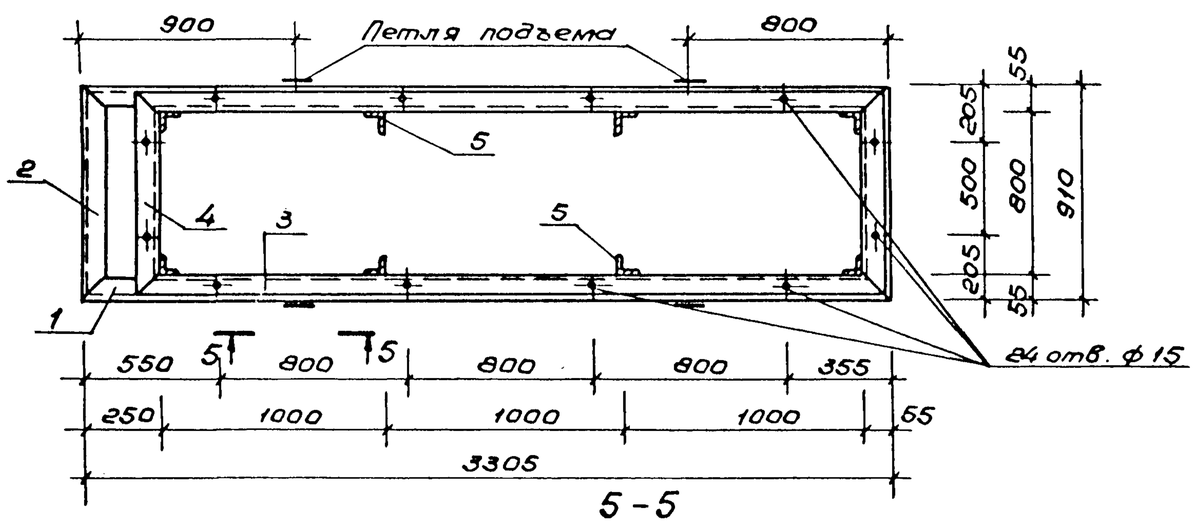

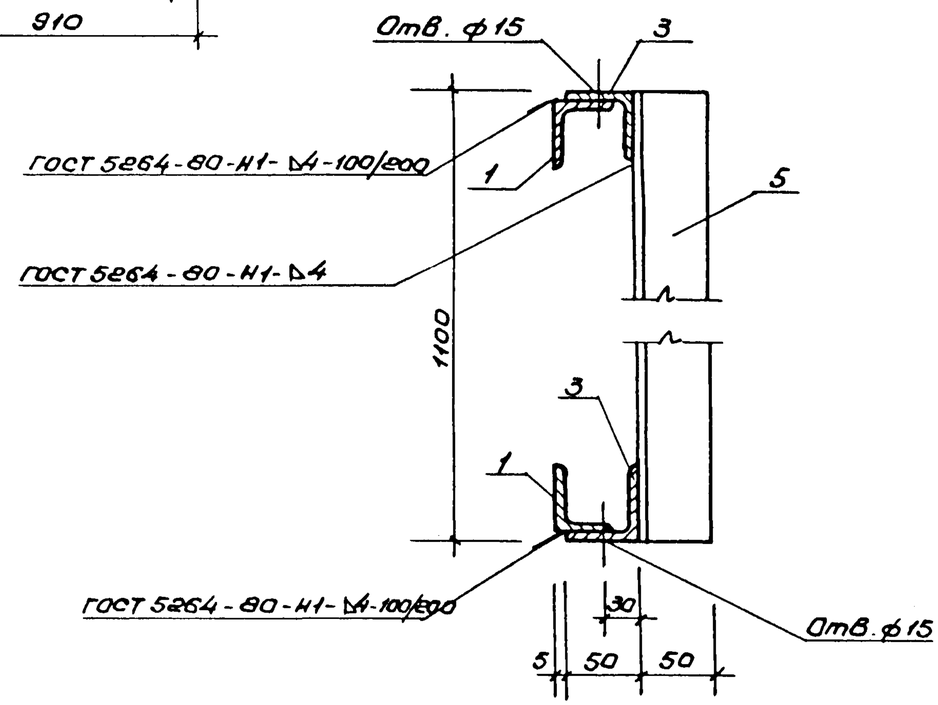

5-5

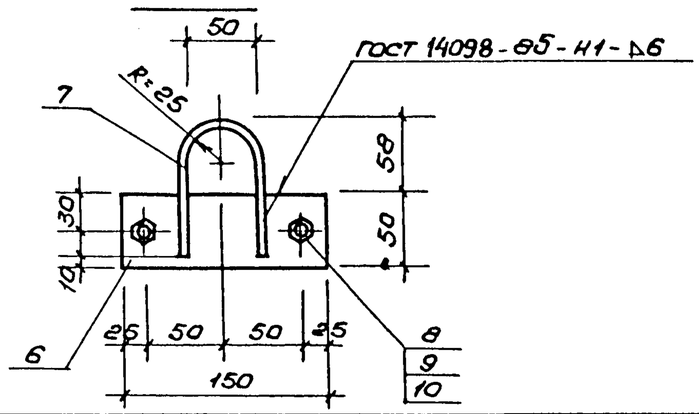

ГИП	Маврин		291-3-47с.88 АС.Ц.05.06.01.СБ	
Рук. гр.	Мареулия		Каркас ВБ-4	Стадия: РП; Масса: 160,02 кг; Масштаб: 1:25; Лист 1; Листов 2
Исполнил	Уткин			
Проверил	Шепилова			СОЮЗСПОРТПРОЕКТ г. Москва
Н.контр.	Горбачев			

Инв. № подл. | Подпись и дата | Взам. инв. №

Альбом IV

Типовой проект 291-3-47с.88

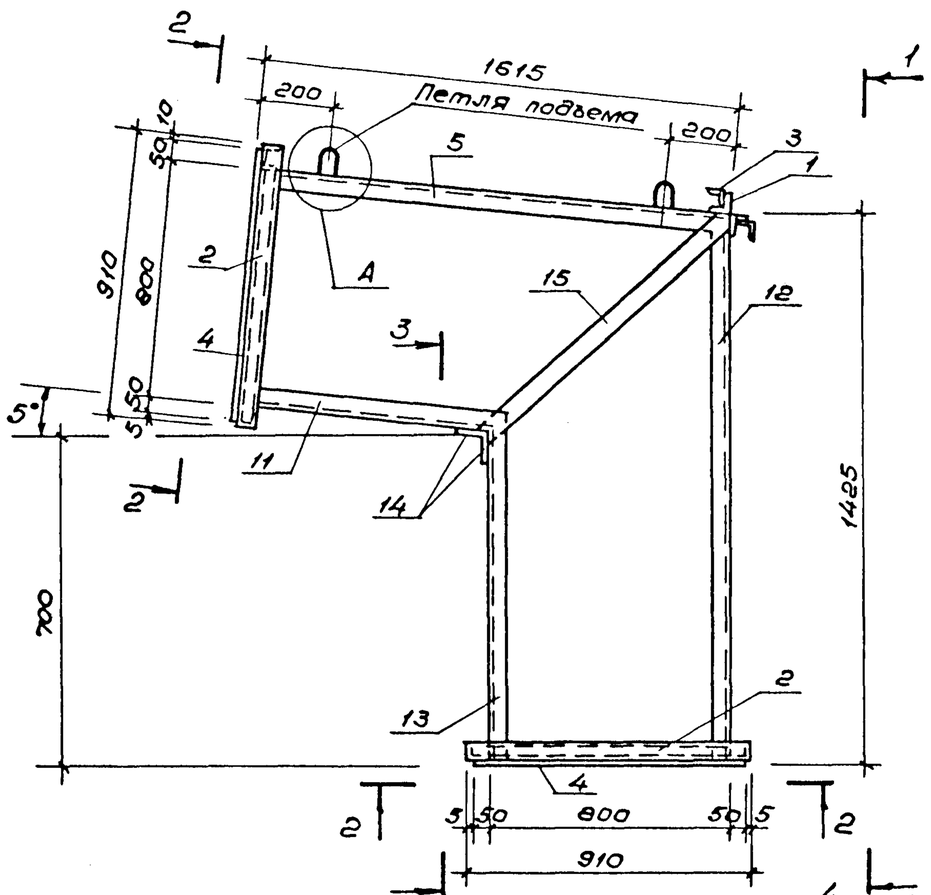

1 - 1

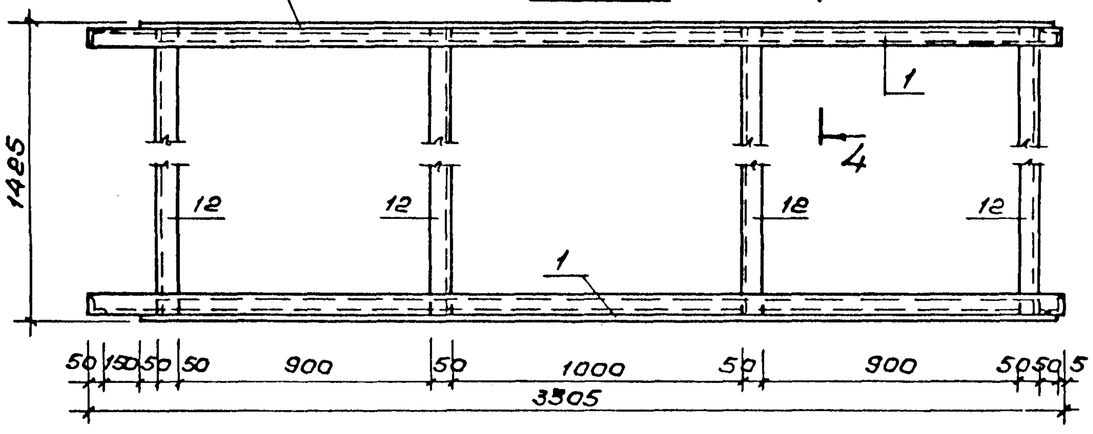

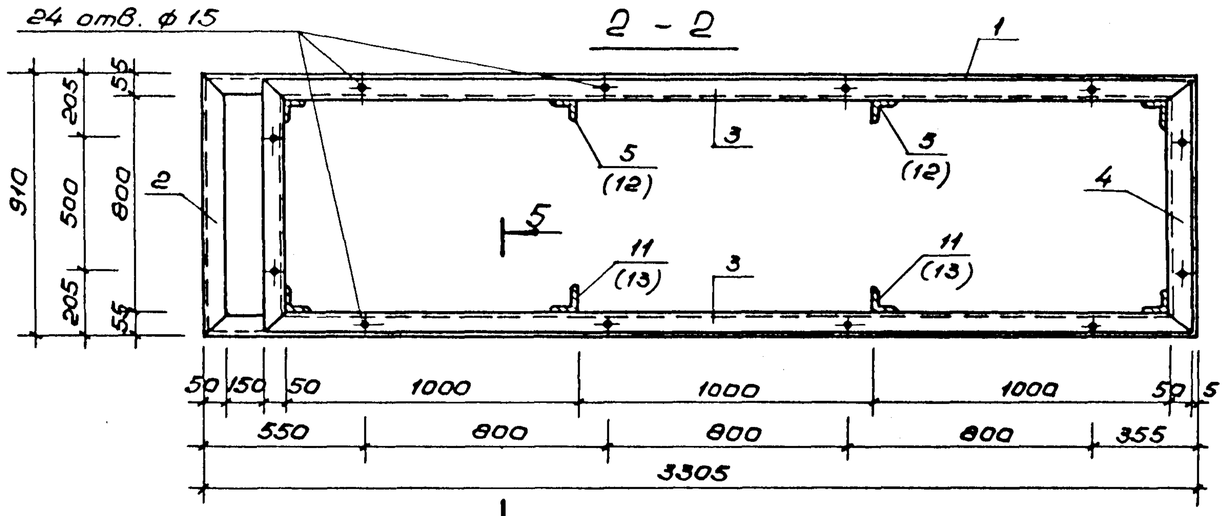

2 - 2

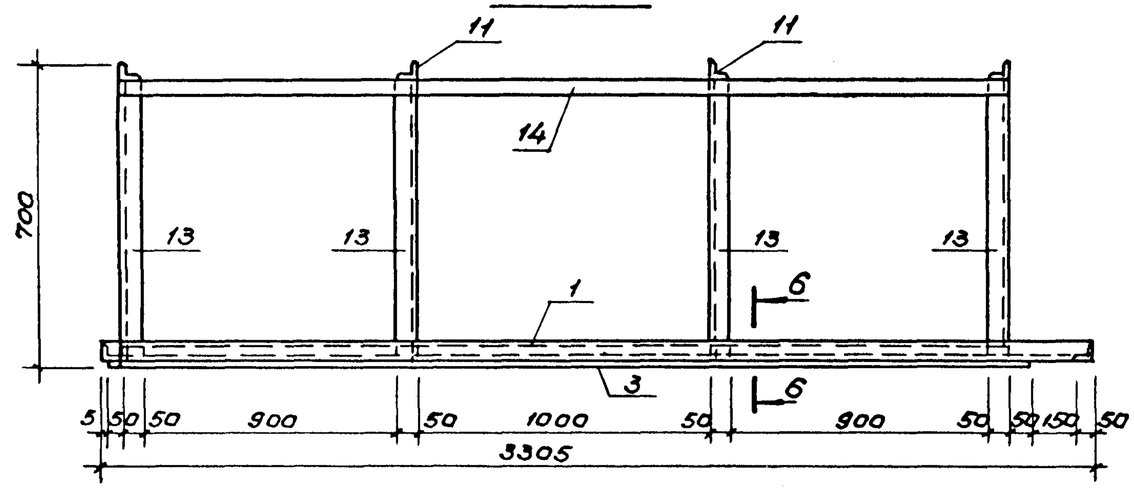

3 - 3

ГИП	Маврин		
Рук.гр.	Мареуллия		
Исполн.	Корнеев		
Проверил	Уткин		
Н.контр.	Горбачев		

ТП 291-3-47с.88 АС.Ц.05.07.01.СБ.

Каркас ВБ-5

Стадия	Масса	Масштаб
РП	213,16 кг	1:25
Лист 1	Листов 4	

СОЮЗСПОРТПРОЕКТ г. Москва

Инв.N подл. | Подпись и дата | Взам.инв.N

Типовой проект 291-3-47с.88 Альбом IV

4 - 4

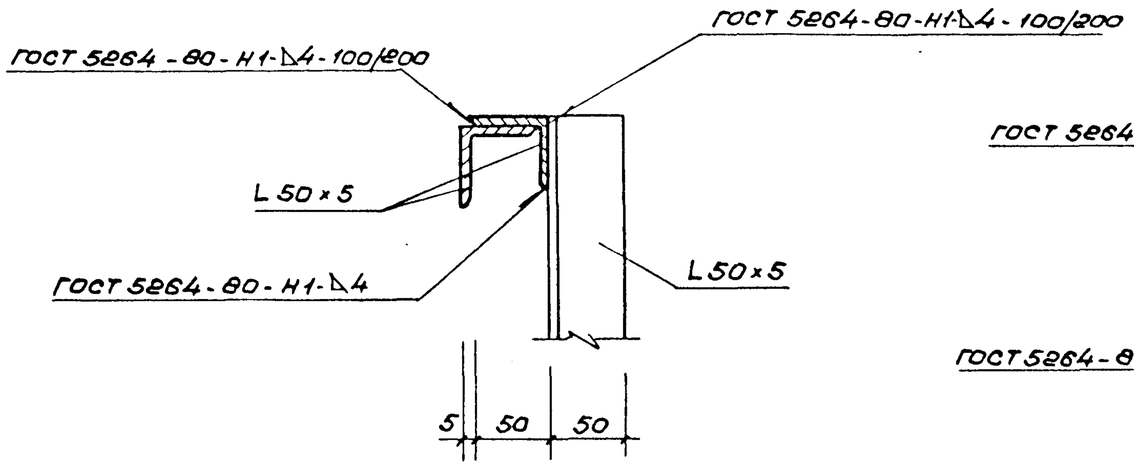

6 - 6

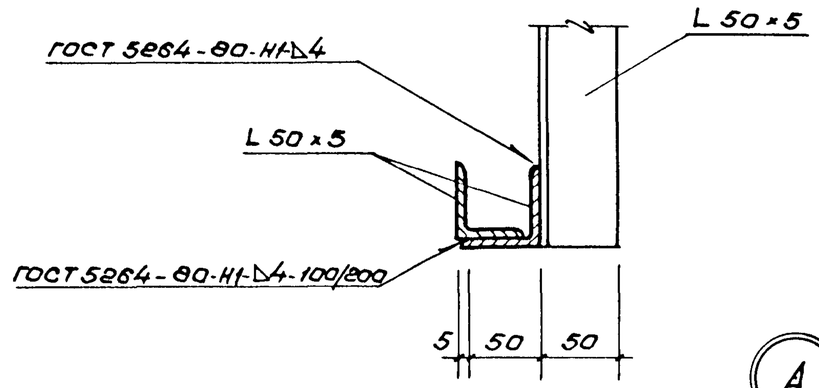

5 - 5

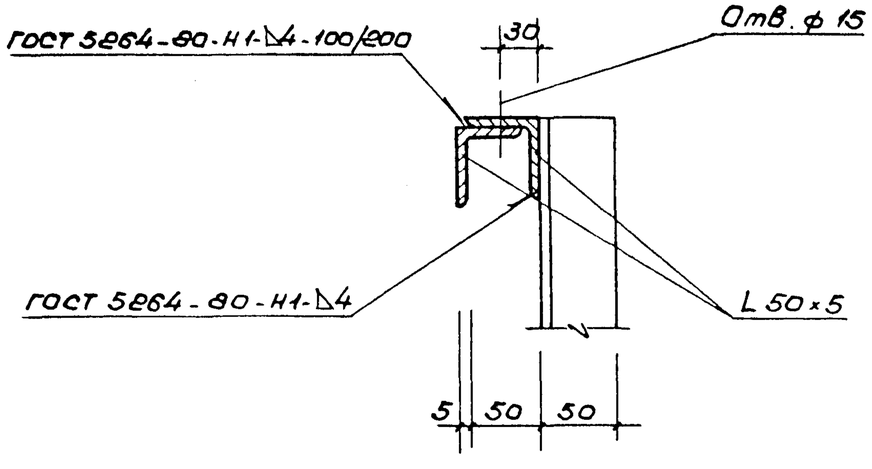

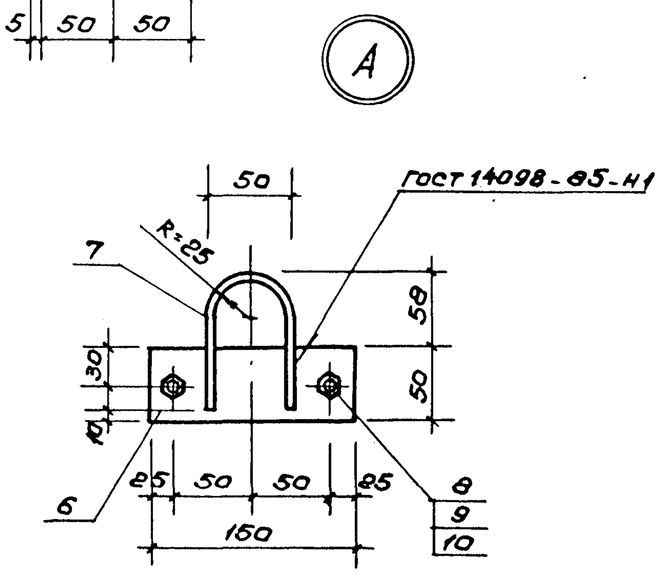

Инв.N подл.	Подпись и дата	Взам. инв.N

Альбом IV

Форм.	Зона	Поз.	Обозначение	Наименование	Кол.	Примечание
				Детали		
				Уголок $\frac{50\times5\ ГОСТ\ 8509\text{-}72^*}{ВСт.3кп2\ ГОСТ\ 535\text{-}79}$		
Б4		1	АС.И.05.07.02	L = 3305	4	12.46 кг
Б4		2	-03	L = 910	4	3,43 кг
Б4		3	-04	L = 3100	4	11,7 кг
Б4		4	-05	L = 900	4	3,4 кг
Б4		5	-06	L = 1615	4	6,10 кг
				Полоса $\frac{Б\text{-}8\ ГОСТ\ 103\text{-}76^*}{ВСт.3кп2\ ГОСТ\ 535\text{-}79}$		
Б4		6	-07	L = 150	4	0,47 кг
				⌀8 AI ГОСТ 5781-82*		
Б4		7	-08	L = 250	4	0,1 кг
				Стандартные изделия		
Б4		8	-09	Болт М12-6g x 40.58 ГОСТ 7798-70*	8	0.053 кг
Б4		9	-10	Гайка М12-6Н.5 ГОСТ 5915-70*	8	0.015 кг
Б4		10	-11	Шайба 12.01.08кп.016 ГОСТ 11371-78*	8	0.006 кг
				Уголок $\frac{50\times5\ ГОСТ\ 8509\text{-}72^*}{ВСт.3кп2\ ГОСТ\ 535\text{-}79}$		
				L = 855	4	3.22 кг

Типовой проект 291-3-47с.88

Инв.№ подл. | Подпись и дата | Взам. инв.№

Альбом IV

Форм.	Зона	Поз.	Обозначение	Наименование	Кол.	Примечание
Б4		12	АС.И.05.07.12	L = 1425	4	5,37 кг
Б4		13	-13	L = 750	4	2,83 кг
				Полоса $\frac{Б\text{-}5\ ГОСТ\ 103\text{-}76^*}{ВСт.3кп2\ ГОСТ\ 535\text{-}79}$		
Б4		14	-14	L = 3000	2	5.88 кг
Б4		15	-15	L = 1140	2	2,24 кг

Инв.№ подл. | Подпись и дата | Взам. инв.№

Альбом IV

Типовой проект 291-3-47с.88

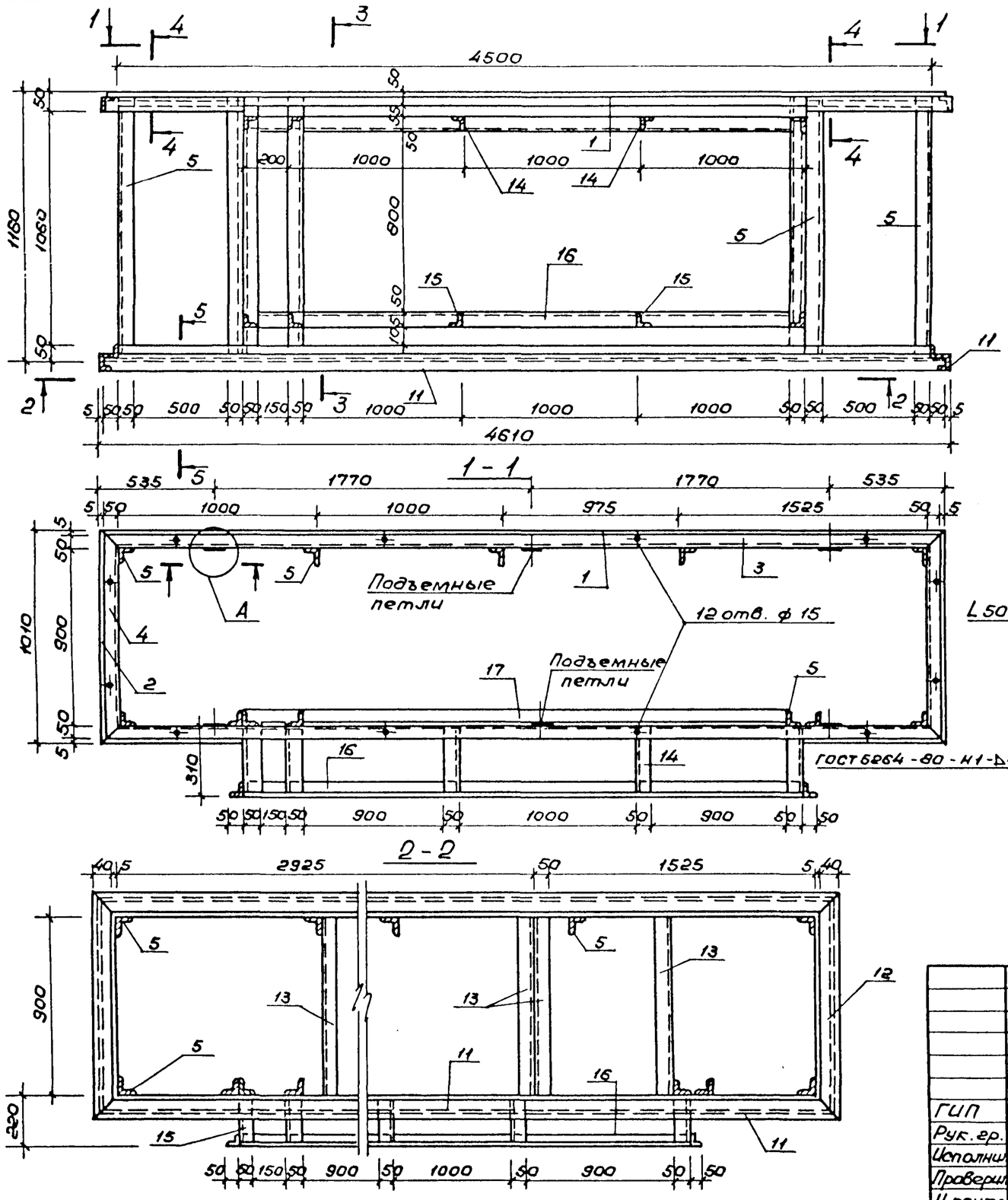

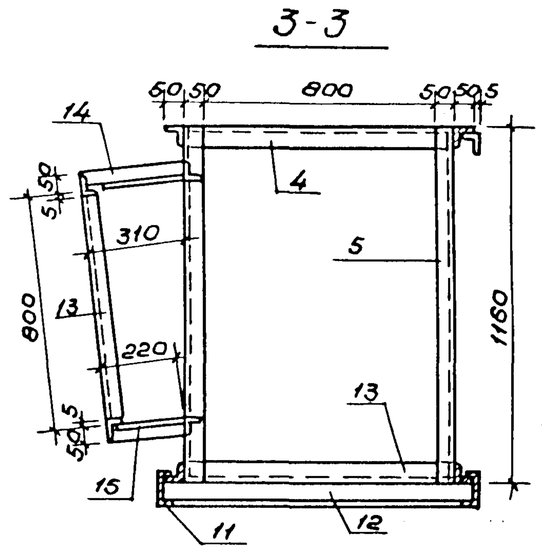

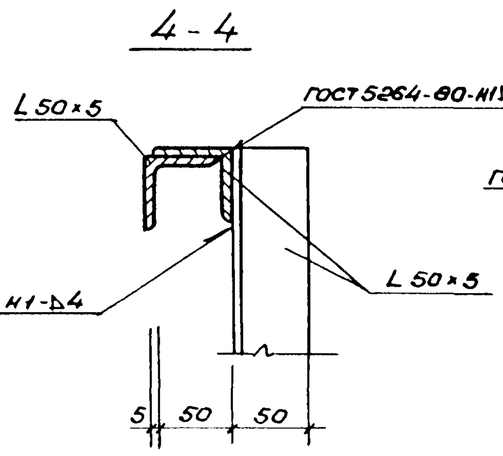

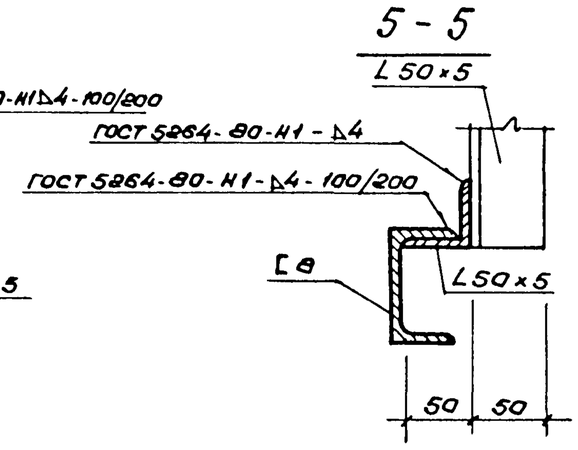

Узел „А" см. на листе

ГИП	Маврин		
Рук. гр.	Маргулия		
Исполнил	Корнеев		
Проверил	Уткин		
Н. контр.	Горбачев		

ТП 291-3-47с.88 АС.Ц.05.08.01.СБ.

Каркас ВБ-6

Стадия	Масса	Масштаб
РП	303,45 кг	1:25
Лист 1	Листов 3	

СОЮЗСПОРТПРОЕКТ г. Москва

Инв. № подл. | Подпись и дата | Взам. инв. №

Альбом IV

Форм.	Зона	Поз.	Обозначение	Наименование	Кол.	Примечание
				Детали		
				Уголок $\frac{50\times5\ ГОСТ\ 8509-72^*}{ВСт.3кп2\ ГОСТ\ 535-79}$		
Б4		1	АС.И.05.08.02	L=4610	2	17,38 кг
Б4		2	-03	L=1010	2	3,8 кг
Б4		3	-04	L=4600	2	17,34 кг
Б4		4	-05	L=1000	2	3,77 кг
Б4		5	-06	L=1160	12	4,37 кг
				Полоса $\frac{5-8\ ГОСТ\ 103-76^*}{ВСт.3кп2\ ГОСТ\ 535-79}$		
Б4		6	-07	L=150	6	0,47 кг
				ф8 AI ГОСТ 5781-82*		
Б4		7	-08	L=250	6	0,1 кг
				Стандартные изделия		
Б4		8	-09	Болт М12-6g×40.58 ГОСТ 7798-70*	12	0,053 кг
Б4		9	-10	Гайка М12-6Н.5 ГОСТ 5915-70*	12	0,015 кг
Б4		10	-11	Шайба 12.01.08кп.016 ГОСТ 11371-78*	12	0,006 кг
				Детали		
				Швеллер $\frac{[8\ ГОСТ\ 8240-72^*}{ВСт.3кп2\ ГОСТ\ 535-79}$		

Типовой проект 291-3-47с.88

Взам. инв.№ | Подпись и дата | Инв.№ подл.

Альбом IV

Форм.	Зона	Поз.	Обозначение	Наименование	Кол.	Примечание
Б4		11	АС.И.05.08.12	L=4610	2	32,5 кг
Б4		12	-13	L=1010	2	7,12 кг
				Уголок $\frac{50\times5\ ГОСТ\ 8509-72^*}{ВСт.3кп2\ ГОСТ\ 535-79}$		
Б4		13	-14	L=900	7	3,4 кг
Б4		14	-15	L=310	5	1,17 кг
Б4		15	-16	L=220	5	0,83 кг
Б4		16	-17	L=3300	2	12,44 кг
Б4		17	-18	L=3200	2	12,1 кг

Взам. инв.№ | Подпись и дата | Инв.№ подл.

Альбом IV

Типовой проект 291-3-47с.88

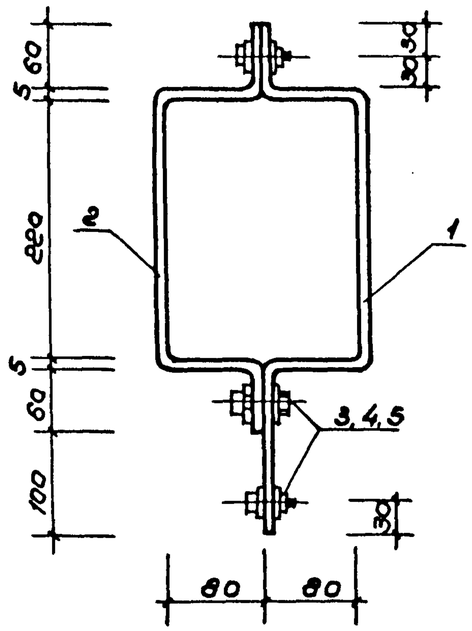

Форм.	Зона	Поз.	Обозначение	Наименование	Кол.	Примечание
				Детали		
				Полоса $\frac{Б\text{-}5\ ГОСТ\ 103\text{-}76^*}{ВСт.3кп2\ ГОСТ\ 535\text{-}70}$		
54		1		L = 550	1	1,3 кг
54		2		L = 650	1	1,53 кг
				Стандартные изделия		
54		3		Болт М12-6g×40.58 ГОСТ 7798-70*	3	0,053 кг
54		4		Гайка М12-6Н.5 ГОСТ 5915-70*	3	0,015 кг
54		5		Шайба 12.01.08кп.016 ГОСТ 11371-78*	6	0,006 кг

Инв.№ подл. | Подпись и дата | Взам. инв.№

ГИП	Маврин		
Рук. гр.	Мареуция		
Исполнил	Корнеев		
Проверил	Уткин		
Н.контр.	Горбачев		

ТП 291-3-47с.88 АС.И.05.09.01

Хомут крепежный

Стадия	Масса	Масштаб
РП	3,08	1:2
Лист	Листов 1	

СОЮЗСПОРТПРОЕКТ г. Москва

Альбом IV

Типовой проект 291-3-47с.88

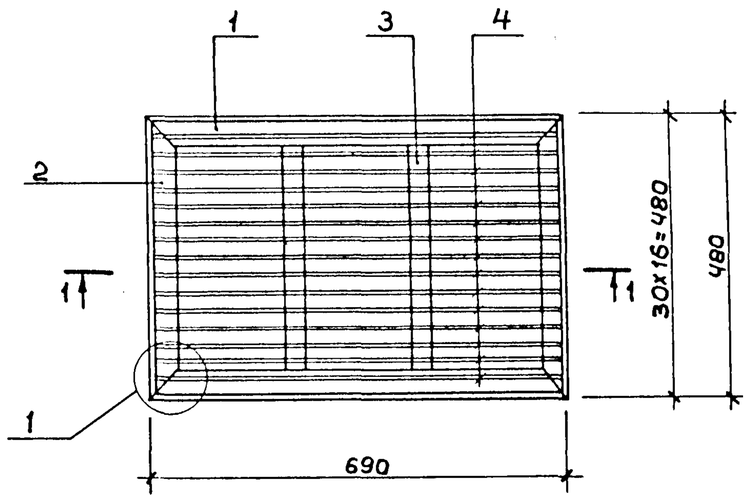

1 — 1

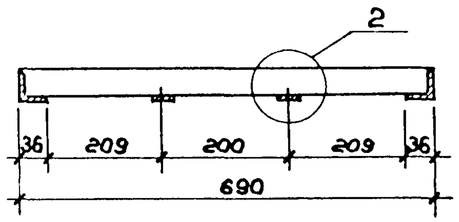

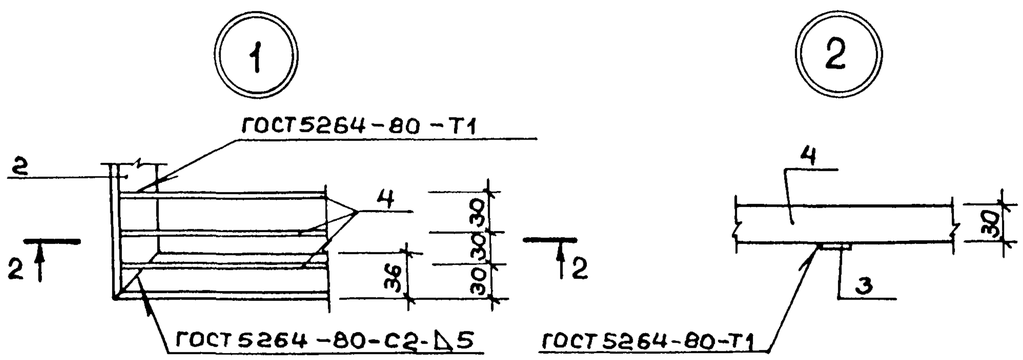

2 — 2

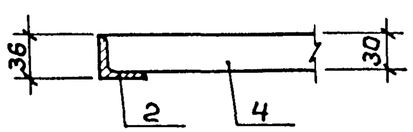

Форм.	Зона	Поз.	Обозначение	Наименование	Кол.	Примеч.
				Детали		
				Уголок L36х4 ГОСТ 8509-72* / В ст.кп2 ГОСТ 535-79		
Б4		1	АС.И.05.10.01.	L = 690	2	1,50 кг
				Уголок L36х4 ГОСТ 8509-72* / В ст.кп2 ГОСТ 535-79		
Б4		2	-02.	L = 480	2	1,03 кг
				Полоса Б4 ГОСТ 103-76* / В ст.3кп2 ГОСТ 535-79		
Б4		3	-03.	L = 408	2	0,23 кг
				Полоса Б-3 ГОСТ 103-76* / В ст.3кп2 ГОСТ 535-79		
Б4		4	-04.	L = 678	15	0,48 кг

ГИП	Маврин	
Рук.гр.	Маргулия	
Исполн.	Платова	
Провер.	Уткин	
Н.контр.	Горбачев	

ТП 291-3-47с.88 АС.И.05.10.00

Решетка для вытирания ног МР

Стадия	Масса	Масшт.
РП	12,72 кг	Б/М
Лист	Листов 1	

СОЮЗСПОРТПРОЕКТ г. Москва

Инв.№ подл. | Подпись и дата | Взам.инв.№

Альбом IV

Типовой проект 291-3-47с.88

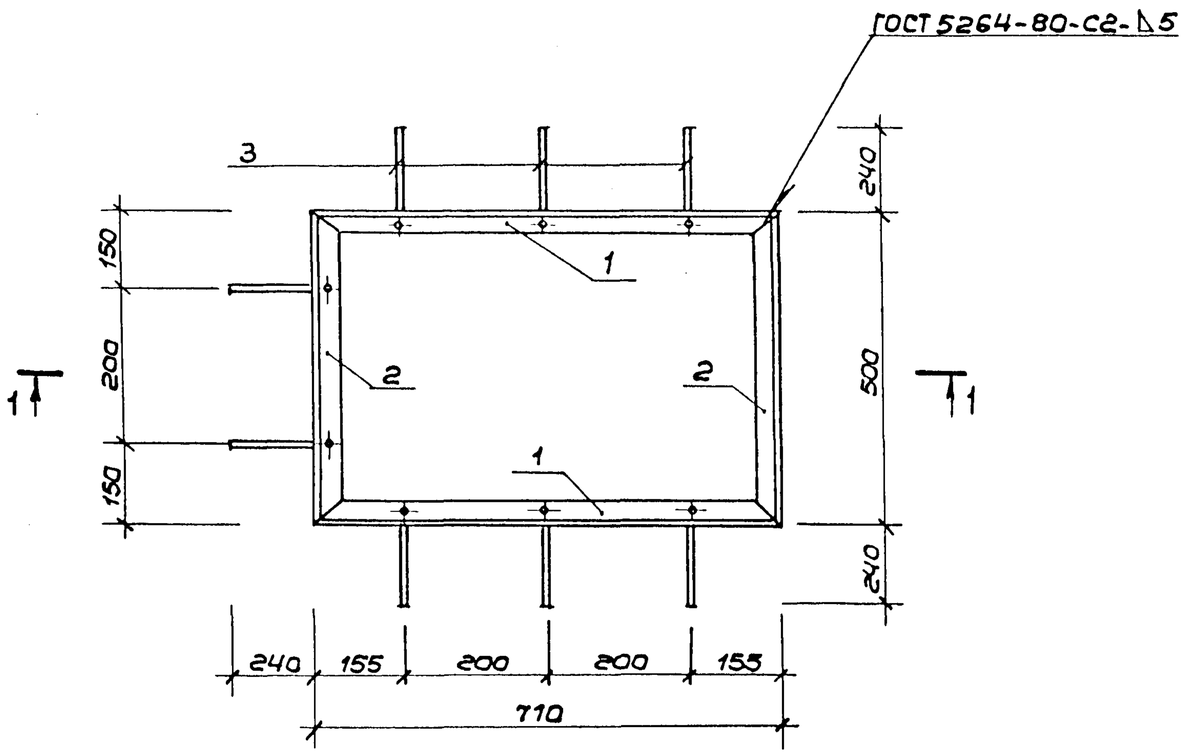

1 — 1

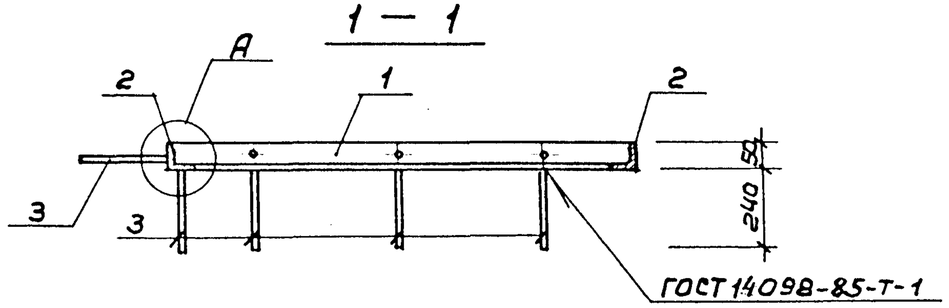

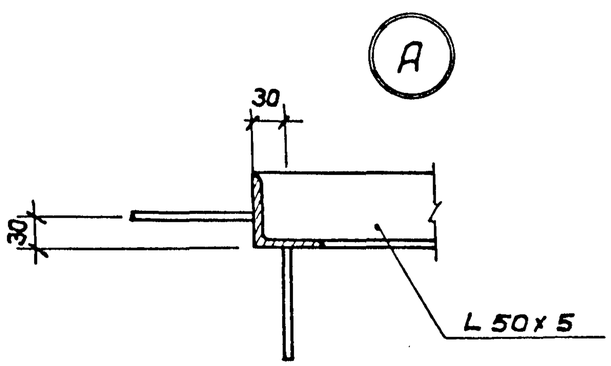

Форм.	Зона	Поз.	Обозначение	Наименование	Кол.	Примеч.
				Детали		
				Уголок L50x5 ГОСТ 8509-72* / В ст.3кп2 ГОСТ 535-79		
Б4		1	АС.И.05.11.01.	L=710	2	2,68 кг
Б4		2	-02.	L=500	2	1,89 кг
				Кругл. 8 А III ГОСТ 5781-82* / В ст.3кп2 ГОСТ 535-79		
Б4		3	-03.	L=240	8	0,095 кг

ГИП	Маврин	
Рук.гр.	Маргулия	
Исполн.	Платова	
Провер.	Уткин	
Н.контр.	Горбачев	

ТП 291-3-47с.88 АС.И.05.11.00

Окаймляющая рамка Р-1

Стадия	Масса	Масшт.
РП	9,9 кг	1:10
Лист	Листов 1	

СОЮЗСПОРТПРОЕКТ г. Москва

Инв.№ подл. | Подпись и дата | Взам.инв.№

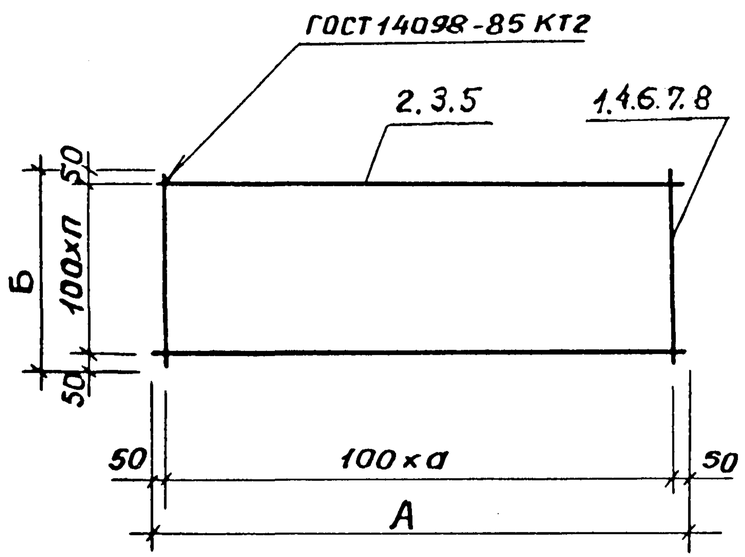

Формат	Зона	Позиц.	Обозначение	Наименование	Кол-во на исполнен. –	01	02	03	04	05	Примечание
				Детали							
				ф12АI ГОСТ 5781-82*							
БЧ		1	ТП КЖ.И.00101	ℓ=2600	44	38					2,3 кг
БЧ		2	-01	ℓ=4400	26						3,9 кг
БЧ		3	-02	ℓ=3800		26	15				3,4 кг
БЧ		4	-03	ℓ=1500			38				1,33кг
				ф16АIII ГОСТ 5781-82*							
БЧ		5	ТП КЖ.И.00102	ℓ=4400				26	13	22	6,94 кг
БЧ		6	-01	ℓ=2600				44			4,1 кг
БЧ		7	-02	ℓ=1300					44		2,05 кг
БЧ		8	-03	ℓ=2200						44	3,5кг

Обозначение	Марка	А	Б	а	п	масса кг
КЖ.И. 00100	С1	4400	2600	43	25	202,6
-01	С2	3800	2600	37	25	175,8
-02	С3	3800	1500	37	14	101,5
-03	С4	4400	2600	43	25	360,8
-04	С5	4400	1300	43	12	180,4
-05	С6	4400	2200	43	21	306,7

Н.мастер	Баратов		29.09.87
Гл.конст.	Бизяев		29.09.87
Гип	Петрова		25.09.87
Рук.гр.	Михайлов		21.09.87
Исполн.	Колосова		21.09.87
Провер.	Михайлов		21.09.87
Н.контр.	Морозова		21.09

ТП 291-3-47с.88 КЖ.И. 00100

Сетка С (С1÷С6)

Стадия	Масса	Масштаб
РП	см. табл.	1/м
Лист	Листов 1	

Союзспортпроект г. Москва

Альбом IV

Типовой проект 291-3-47с.88

Инв.N подл. | Подпись и дата | Взам. инв.N

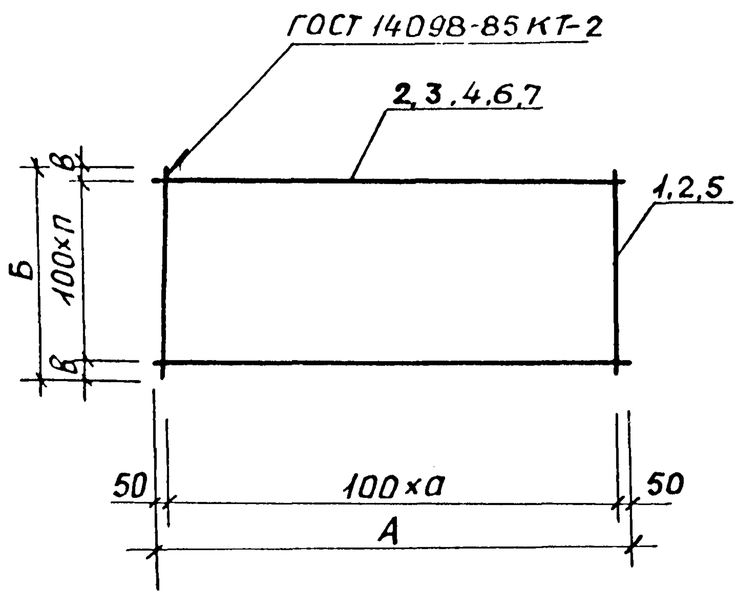

форм.	зона	позиц.	Обозначение	Наименование	Кол-во на исполн. –	01	02	03	04	Примечан.
				Детали						
				ф16 AIII ГОСТ 5781-82*						
Б.Ч		1	ТП КЖ.И 00201	ℓ=2200	22					3,5 кг
Б.Ч		2	-01	ℓ=2600	26	38				4,1 кг
Б.Ч		3	-02	ℓ=3800		26				6,0 кг
				ф18 I ГОСТ 5781-82*						
Б.Ч		4	ТП КЖ.И 00202	ℓ=3700			15			1,5 кг
Б.Ч		5	-01	ℓ=1450			37	34	17	0,6 кг
Б.Ч		6	-02	ℓ=3400				15		1,34 кг
Б.Ч		7	-03	ℓ=1700					15	0,7 кг

Обозначение	Марка	А	Б	а	п	в	масса кг
КЖ.И. 00200	С7	2600	2200	25	21	50	183,6
-01	С8	3800	2600	37	25	50	311,8
-02	С9	3700	1450	36	14	25	44,7
-03	С10	3400	1450	33	14	25	40,5
-04	С11	1700	1450	16	14	25	20,7

Н.маст.	Баратов		29.05.87
Гл.конс	Бизяев		28.09
ГИП	Петрова		1.05.87
Рук.гр.	Михайлов		27.09.87
Испол.	Колосова		21.11.87
Провер.	Михайлов		27.09.87
Н. контр	Морозова		28.09.87

ТП 291-3-47с.88 КЖ.И. 00200

Сетка С (С7 ÷ С11)

Стадия	Масса	Масштаб
РП	см. табл.	6/м
Лист	Листов 1	

Союзспортпроект г. Москва

Инв.№ подл. | Подпись и дата | Взам. инв.№

Альбом IV

Типовой проект 291-3-47с.88

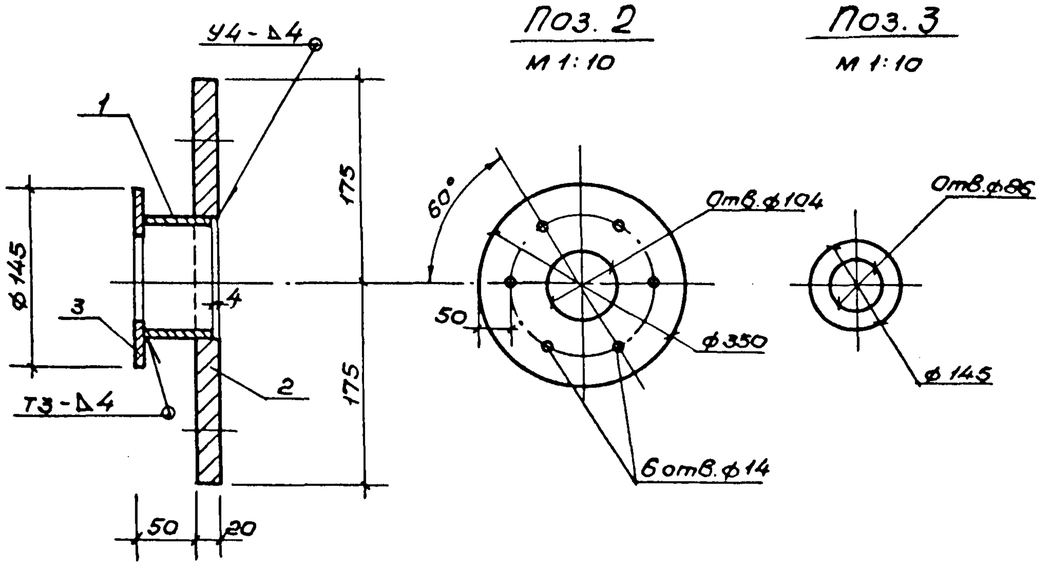

Формат	Зона	Поз.	Обозначение	Наименование	Кол.	Примеч.
				Детали		
Б4		1	ТП КЖ.И. 10201	Труба 102×3×58 ГОСТ 10704-76* / Ст.3пс ГОСТ 10705-80	1	0,43
А4		2	ТП КЖ.И. 10202	Лист 20×350×350 ГОСТ 19903-74* / Ст.3пс ГОСТ 14637-79	1	19,23
А4		3	ТП КЖ.И. 10203	Лист 8×145×145 ГОСТ 19903-74* / Ст.3пс ГОСТ 14637-79	1	1,32

1. Сварку производить по ГОСТ 5264-80 электродами типа Э42 ГОСТ 9467-75.
2. Изделие оцинковать.

Взам. инв.N | Подпись и дата | Инв.N подл.

Нач.мас.	Баратов		29.09.87
Гл.кон.м.	Бизяев		28.09
ГИП	Петрова		25.09.87
Рук.гр.	Михайлов		21.09.87
Исполнил	Михайлов		21.09.87
Проверил	Петрова		25.09.87
Н.контр.	Морозова		21.09.87

ТП 291-3-47с.88 КЖ.И. 10200

Грундбукса ГС-2 сальника

Стадия	Масса	Масштаб
РП	20,98	1:5
Лист	Листов 1	

СОЮЗСПОРТПРОЕКТ г. Москва

Альбом IV

Типовой проект

кж.и. 03000 - изображено
кж.и. 03000-01 - зеркальное отражение

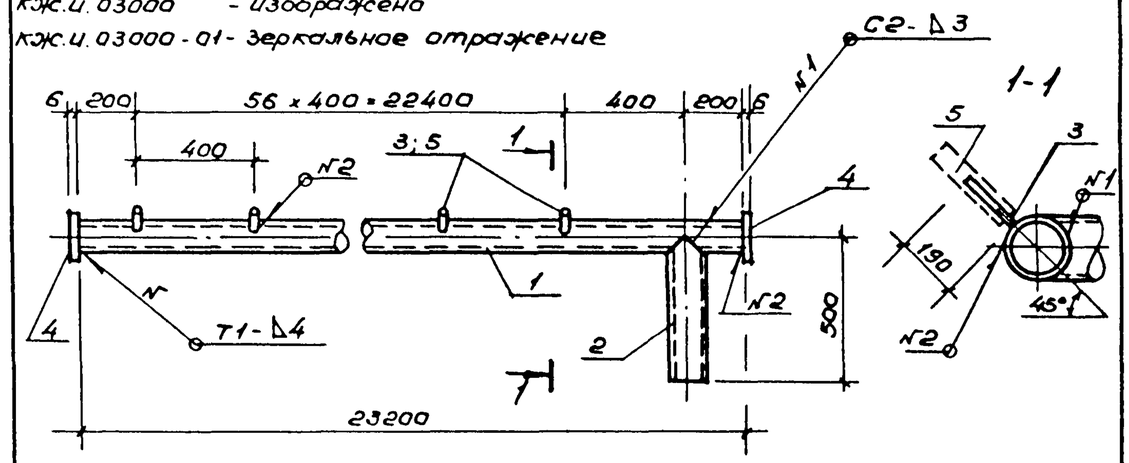

Формат	Зона	Поз.	Обозначение	Наименование	Кол.	Примеч.
				Детали		
				Труба 83×3 ГОСТ 10704-76* / Ст.3пс ГОСТ 10705-80		
Б4		1	ТП КЖ.И. 00301	ℓ=23200	1	137,35
Б4		2	-01	ℓ=500	1	2,96
Б4		3	ТП КЖ.И. 00302	Труба 12×1,5×190 ГОСТ 10704-76* / Ст.3пс ГОСТ 10705-80	41	0,08
Б4		4	ТП КЖ.И. 00303	Лист 4×100×100 ГОСТ 19903-74* / Ст.3пс ГОСТ 14637-79	2	0.47
Б4		5	ТП КЖ.И. 00304	Пластмассовая трубка (ПВД-Т) ф20/3,4 ℓ=100 ГОСТ 18599-83	41	0,02

1. Сварку производить по ГОСТ 5264-80 электродами типа Э42 ГОСТ 9467-75.
2. Пластмассовую трубку поз.5 обрезать по месту после облицовки ванны.
3. Изделие оцинковать.

Взам. инв.N | Подпись и дата | Инв.N подл.

Нач.мас.	Баратов		29.09.87
Гл.кон.м.	Бизяев		28.09
ГИП	Петрова		25.09.87
Рук.гр.	Михайлов		21.09.87
Исполнил	Михайлов		21.09.87
Проверил	Петрова		25.09.87
Н.контр.	Морозова		21.09

ТП 291-3-47с.88 КЖ.И. 00300

Труба наполнения МН (МН2, МН3)

Стадия	Масса	Масштаб
РП	145,35	1:20
Лист	Листов 1	

СОЮЗСПОРТПРОЕКТ г. Москва

Альбом IV

Типовой проект 291-3-47с.88

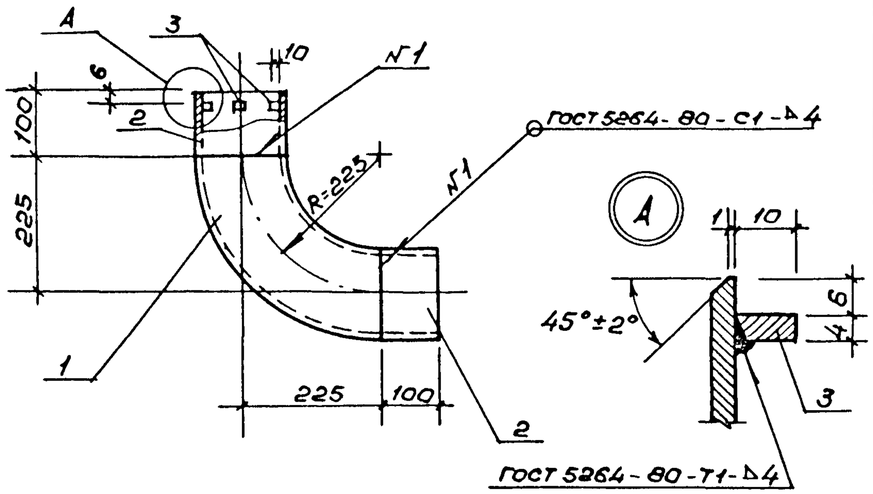

Формат	Зона	Поз.	Обозначение	Наименование	Кол.	Примечание
				Детали		
Б4		1	ТП кж.ц. 00401	Отвод 90° 159×4,0 ГОСТ 17375-83	1	6,90 кг
Б4		2	ТП кж.ц. 00402	Труба 159×4×100 ГОСТ 10704-76* / Ст.3 пс ГОСТ 10705-80	2	1,53 кг
Б4		3	ТП кж.ц. 00403	Полоса Б4×10 ГОСТ 103-76* / Ст.3 пс ГОСТ 6422-76 ℓ=20	4	0.006 кг

1. Поз. 3 приварить до установки поз. 2

2. Изделие оцинковать

Нач.мас.	Баратов		23.09.88
Гл.кон.м.	Бизяев		23.09.
ГИП	Петрова		23.09.88
Рук.гр.	Михайлов		21.09.87
Исполнил	Михайлов		21.09.87
Проверил	Петрова		21.09.88
Н.контр.	Морозова		21.09

ТП 291-3-47с.88 КЖ.Ц. 00400

Труба перелива МН4

Стадия	Масса	Масштаб
РП	9.98	1:10
Лист	Листов 1	

СОЮЗСПОРТПРОЕКТ г. Москва

Альбом IV

Типовой проект

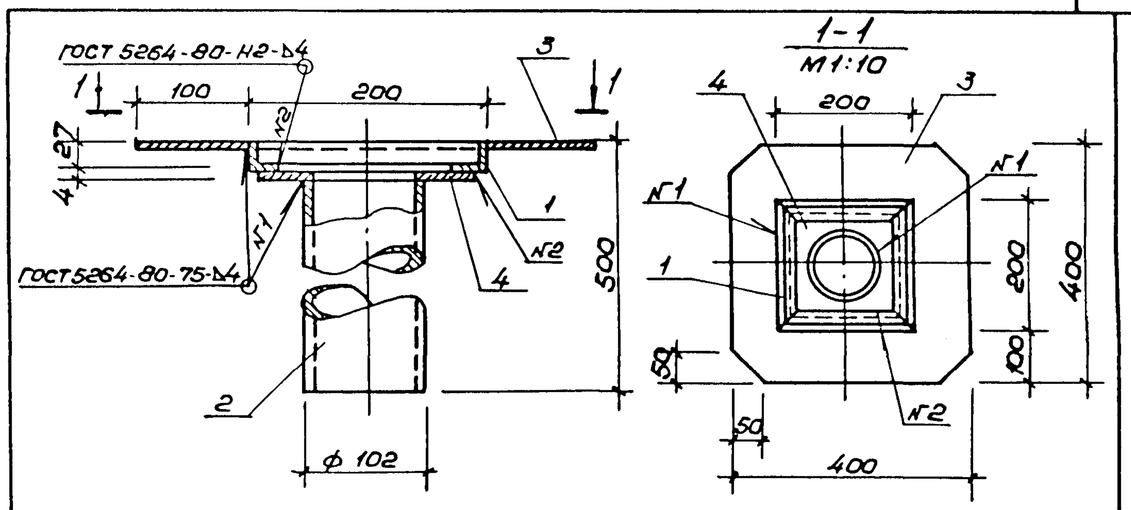

Формат	Зона	Поз.	Обозначение	Наименование	Кол.	Примечание
				Детали		
Б4		1	ТП кж.ц. 00501	Уголок Б×25×25×4 ГОСТ 8509-72* / Ст.3 пс ГОСТ 535-79* ℓ=200	4	0.29 кг
Б4		2	ТП кж.ц. 00502	Труба 102×4×471 ГОСТ 10704-76* / Ст3 пс ГОСТ 10705-80	1	4.55 кг
				Лист 4 ГОСТ 19903-74* / Ст3пс ГОСТ 14637-79		
Б4		3	ТП кж.ц. 00503	400×400	1	5,02 кг
Б4		4	-01	180×180	1	1.02 кг

Нач.мас.	Баратов		23.09.88
Гл.кон.м.	Бизяев		23.09.
ГИП	Петрова		23.09.88
Рук.гр.	Михайлов		21.09.87
Исполнил	Михайлов		21.09.87
Проверил	Петрова		25.09.88
Н.контр.	Морозова		21.09

ТП 291-3-47с.88 КЖ.Ц. 00500

Трап МН5

Стадия	Масса	Масштаб
РП	11.75	1:5
Лист	Листов 1	

СОЮЗСПОРТПРОЕКТ г. Москва

Инв.№подл. | Подпись и дата | Взам.инв.№

Альбом IV

Типовой проект 291-3-47с.88

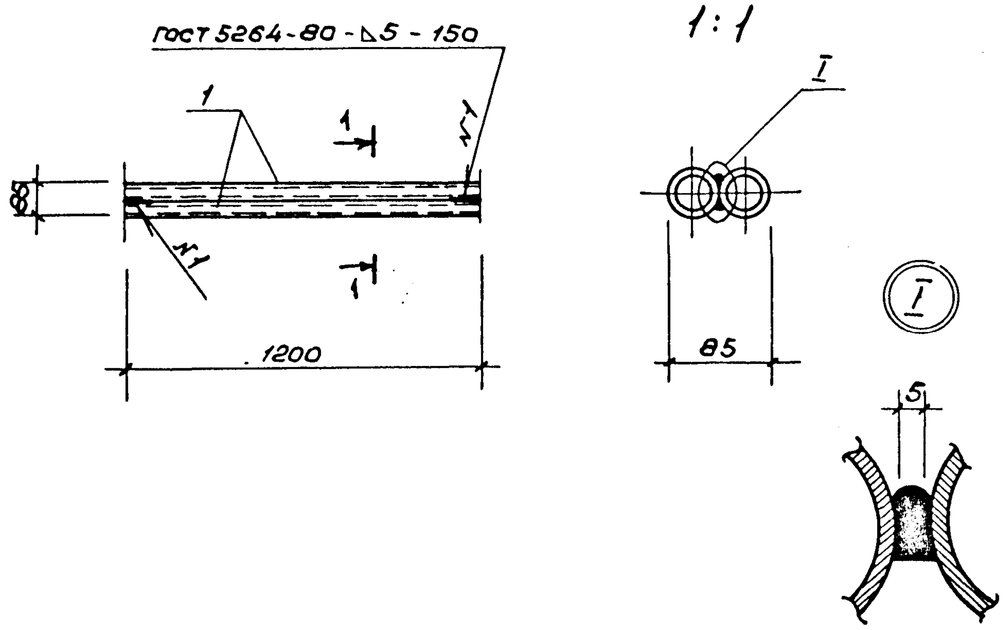

Формат	Зона	Поз.	Обозначение	Наименование	Кол.	Примечание
				Детали		
Б4		1	КЖС.И. 00601	Труба $\frac{40\times3,0\times1200\ ГОСТ\ 10704-76^*}{Ст.3пс\ \ ГОСТ\ 10705-80}$	2	3,29 кг

Нач.мас.	Баратов		19.09.87	ТП 291-3-47с.88	КЖС.И. 00600	
Гл.конс.м	Бизяев		21.09	Ступень МН 6	Стадия: РП	Масса: 6,58 / Масштаб: 1/м
ГИП	Петрова		25.09.87		Лист	Листов 1
Рук.гр.	Михайлов		21.09 87		СОЮЗСПОРТПРОЕКТ г. Москва	
Исполнил	Кормалинина		21.IX-87			
Проверил	Михайлов		21.09 87			
Н.контр.	Морозова		21.09			

Альбом IV

Типовой проект

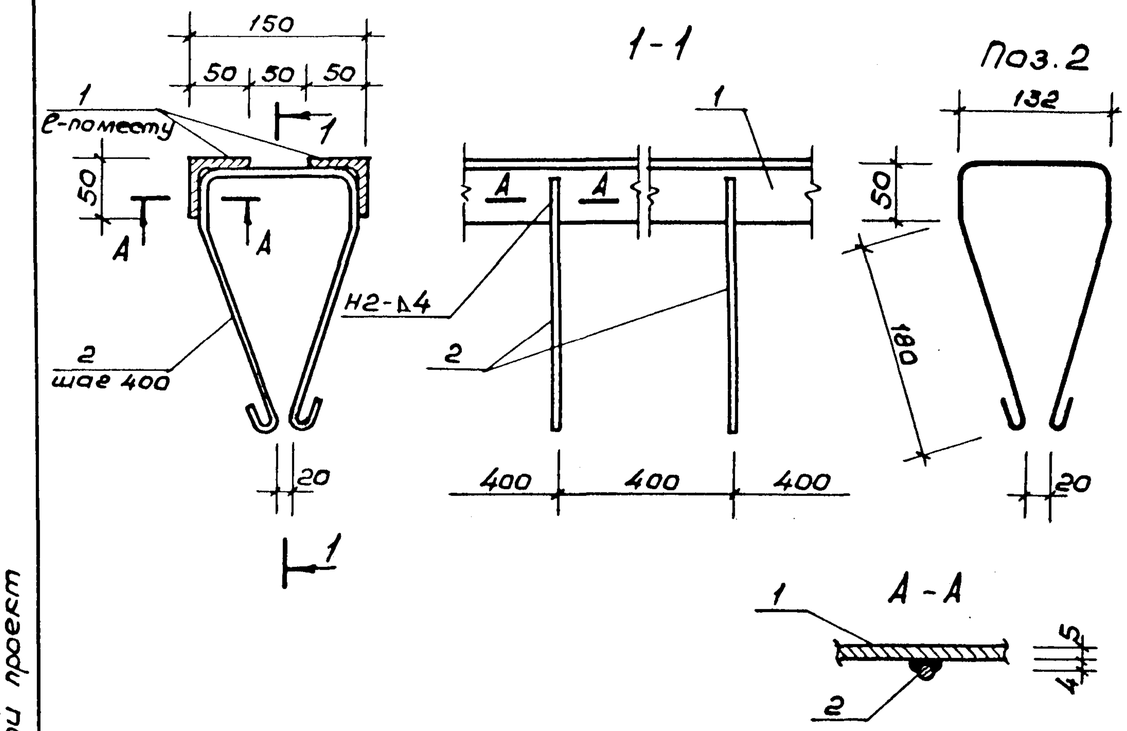

Формат	Зона	Поз.	Обозначение	Наименование	Кол.	Примечание
				Детали		
Б4		1	КЖС.И. 00701	Уголок $\frac{Б50\times50\times5\ ГОСТ\ 8509-72^*}{Ст.3пс\ ГОСТ\ 535-79}$ $\ell=146,4$ м	—	551,9 кг
Д4		2	КЖС.И.00702	ф6 AI ГОСТ 5781-82* $\ell=682$	183	0,15 кг

Сварку производить по ГОСТ 5264-80 электродами типа Э42 ГОСТ 9467-75

Нач.мас.	Баратов		19.09.87	ТП 291-3-47с.88	КЖС.И.00700	
Гл.конс.м.	Бизяев		21.09	Элемент крепления сливного лотка МН-7	Стадия: РП	Масса: 579,4 / Масштаб: 1:5
ГИП	Петрова		25.09.87		Лист	Листов 1
Рук.гр.	Михайлов		21.09 87		СОЮЗСПОРТПРОЕКТ г. Москва	
Исполнил	Кормалинина		21.IX-87			
Проверил	Михайлов		21.09 87			
Н.контр.	Морозова		21.09			

Инв.№ подл. | Подпись и дата | Взам. инв.№

Альбом IV

Типовой проект 291-3-47с. 87

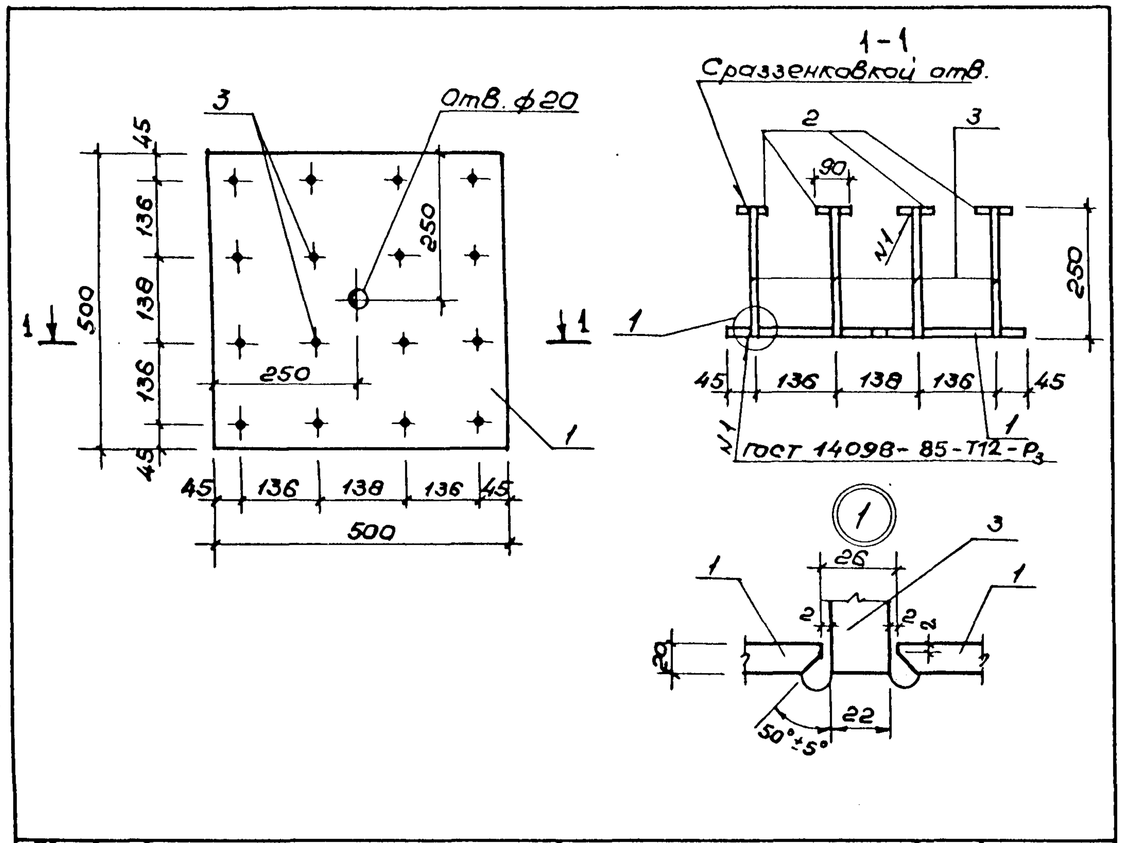

Формат	Зона	Поз.	Обозначение	Наименование	Кол.	Примеч.
				Детали		
Б4		1	ТП КЖС.Ц. 00801	Лист $\frac{20\times500\ ГОСТ19903-74^*}{Ст.3пс\ ГОСТ14637-79}$ ℓ=500	1	39.25 кг
Б4		2	-01	Лист $\frac{20\times90\ ГОСТ19903-74^*}{Ст.3пс\ ГОСТ14637-79}$ ℓ=90	16	1.27 кг
Б4		3	ТП КЖС.Ц. 00802	ф22 А III ГОСТ 5781-82* ℓ=250	16	0.75 кг

Взам. инв.N | Подпись и дата | Инв. N подл.

Нач.мас.	Баратов		29.09.87
Гл.кон.м	Бизяев		28.09
ГИП	Петрова		25.09.87
Рук.гр.	Ерошенко		21.09.87
Исполнил	Ерошенко		21.09.87
Проверил	Петрова		25.09.87
Н.контр.	Морозова		21.09

ТП 291-3-47с-88 КЖС.Ц.00800

Деталь скользящей опоры МН 8

Стадия	Масса	Масштаб
РП	71.60	1:10
Лист	Листов 1	

СОЮЗСПОРТПРОЕКТ г. Москва

Альбом IV

Типовой проект

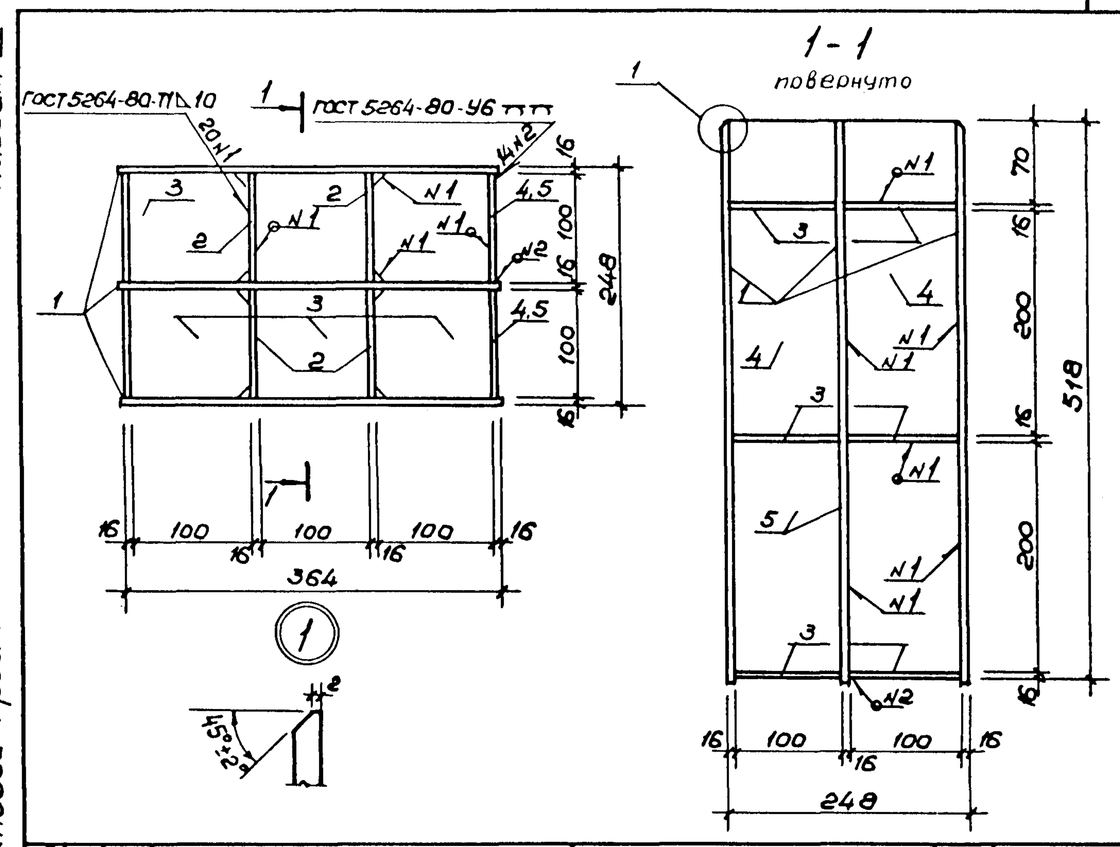

Формат	Зона	Поз.	Обозначение	Наименование	Кол.	Примеч.
				Детали		
Б4		1	ТП КЖС.Ц. 00901	Лист $\frac{16\times364\ ГОСТ19903-74^*}{Ст.3пс\ ГОСТ14637-79}$ ℓ=518	3	23,68 кг
Б4		2	-01	Лист $\frac{16\times100\ ГОСТ19903-74^*}{Ст.3пс\ ГОСТ14637-79}$ ℓ=518	4	6,51 кг
Б4		3	-02	ℓ=100	18	1,26 кг
Б4		4	-03	ℓ=286	4	3,59 кг
Б4		5	-04	ℓ=200	4	2,51 кг

Взам. инв.N | Подпись и дата | Инв. N подл.

Нач.мас.	Баратов		29.09.87
Гл.конс.м	Бизяев		28.09
ГИП	Петрова		25.09.87
Рук.гр.	Ерошенко		21.09.87
Исполнил	Ерошенко		21.09.87
Проверил	Петрова		25.09.87
Н.контр.	Морозова		21.09

ТП 291-3-47с.88 КЖС.Ц.00900

Упор МН 9

Стадия	Масса	Масштаб
РП	144.1	Б/М
Лист	Листов 1	

СОЮЗСПОРТПРОЕКТ г. Москва

Альбом IV

Типовой проект 291-3-47с.88

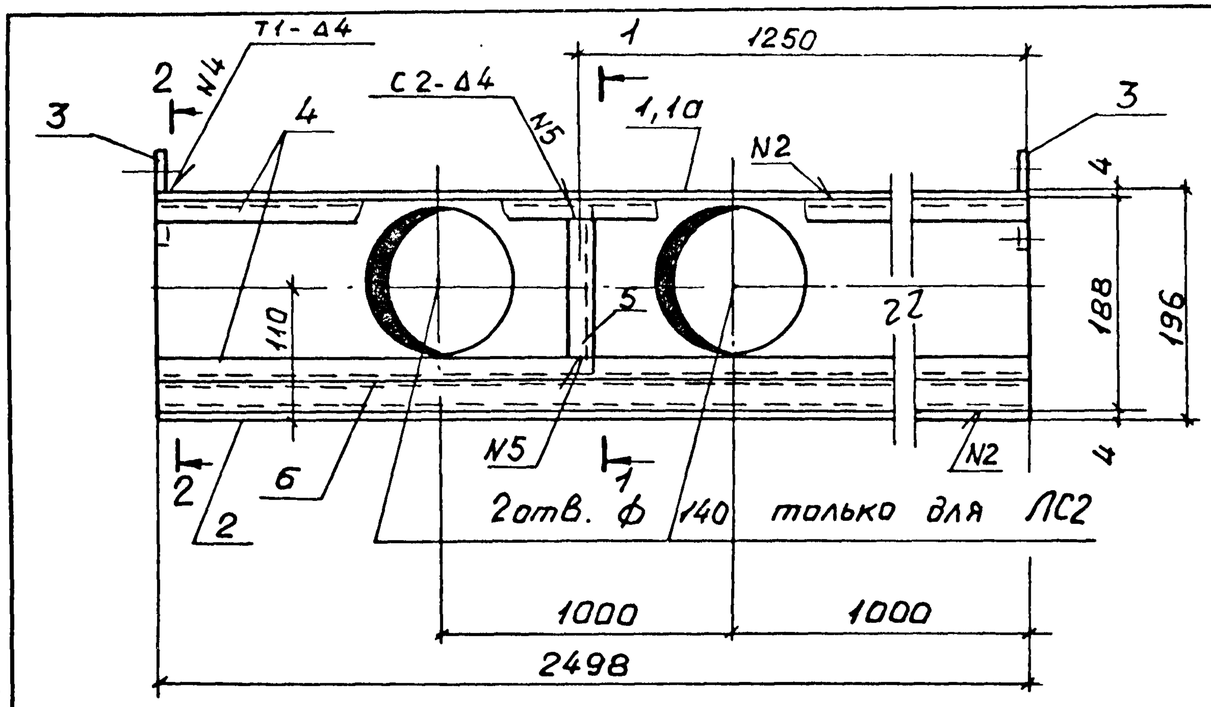

1-1
повернуто

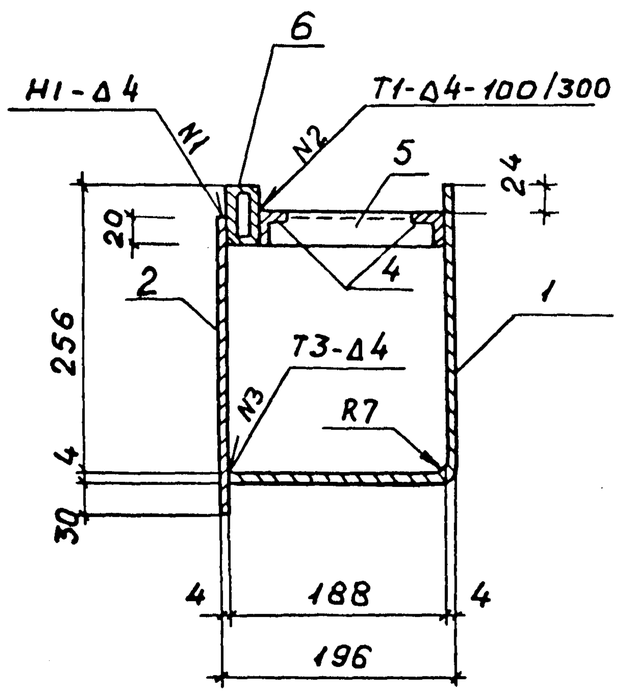

2-2
повернуто

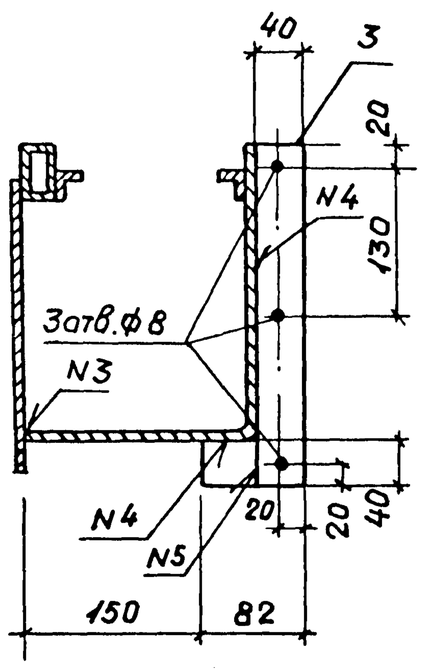

Формат	Зона	Поз.	Обозначение	Наименование	Кол.	Прим
			ТП КЖ.И 01000	ЛС1		
				детали		
				4 ГОСТ 19903-74* / Лист ст3пс ГОСТ 14637-79		
БЧ		1	ТП КЖ.И 01001	445×2498	1	34,9 кг
БЧ		2	-01	260×2498	1	20,4 кг
БЧ		3	ТП КЖ.И 01002	Полоса 4×40 ГОСТ 103-76* / ст3пс ГОСТ 6422-76 ℓ=342	2	0,43 кг
				Уголок Б20×20×4 ГОСТ 8509-72* / ст3пс ГОСТ 535-79*		
БЧ		4	ТП КЖ.И.01003	ℓ=2498	2	2,9 кг
БЧ		5	-01	ℓ=153	1	0,18 кг
БЧ		6	ТП КЖ.И.01004	Труба 50×25×3,5 ГОСТ 8645-68*		
				ℓ=2498	1	13,7 кг.
			ТП КЖ.И.01000-01	ЛС2		
БЧ		1	ТП КЖ.И 01001-02	Лист 4 ГОСТ 19903-74* / ст3пс ГОСТ 14637-79		
				445×2498	1	с отв.
БЧ		2÷6		см. ЛС1		

Сварку производить по ГОСТ 5264-80 электродами Э42 ГОСТ 9467-75.

Рук.м	Баратов		29.09.87
Гл.кон.	Бизяев		28.09
ГИП	Петрова		21.09.87
Рук.гр.	Михайлов		21.09.87
Испол.	Михайлов		21.09.87
Пров.	Петрова		21.09.87
Н.конт.	Морозова		21.09

ТП 291-3-47с.88 КЖ.И.01000

Лоток сливной ЛС (ЛС1, ЛС2)

Стадия	Масса	Масштаб
РП	75,8	1:5
Лист	Листов 1	

Союзспортпроект г. Москва

Инв.№ подл. | Подпись и дата | Взам. инв.№

Альбом IV

Типовой проект 291-3-47с.88

КЖ.И 01100 - изображено
КЖ.И. 01100-01-зеркальное отражение

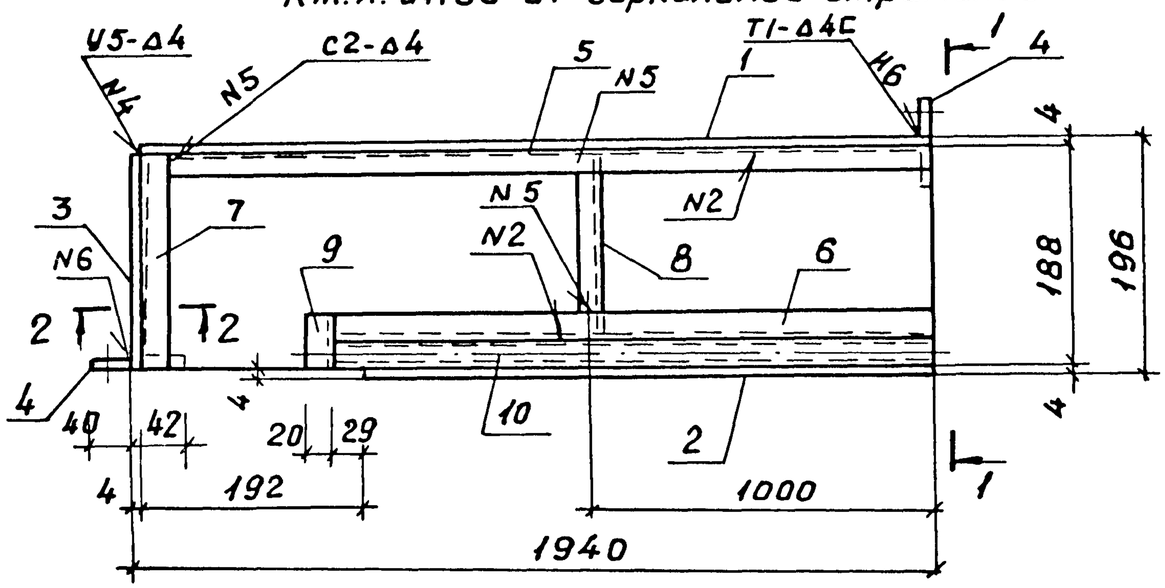

1-1
повернуто

2-2

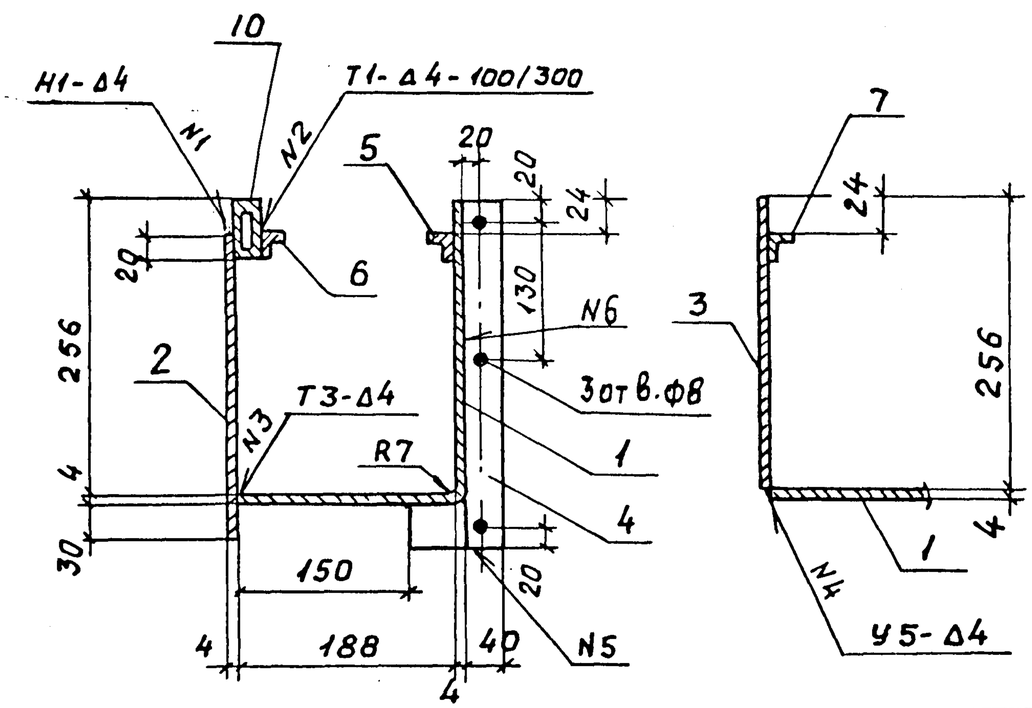

Формат	Зона	Поз	Обозначение	Наименование	Кол.	Прим.
			ТП КЖ.И.01100	ЛС3		
				Детали		
				Лист $\frac{4\ ГОСТ\ 19903-74^*}{ст3пс\ ГОСТ\ 14637-79}$		
БЧ		1	ТП КЖ.И.01101	Гнуть 445×1940	1	27.10кг
БЧ		2	-01	260×1744	1	14,24кг
БЧ		3	-02	190×258	1	1,54кг
БЧ		4	ТП КЖ.И.01102	Полоса $\frac{4\times40\ ГОСТ\ 103-76^*}{ст3пс\ ГОСТ\ 6422-76}$ ℓ=342	2	0,43кг
				Уголок $\frac{Б\ 20\times20\times4\ ГОСТ\ 8509-72^*}{ст3пс\ ГОСТ\ 535-79^*}$		
БЧ		5	ТП КЖ.И-01103	ℓ=1916	1	2.20кг
БЧ		6	-01	ℓ=1773	1	2,04кг
БЧ		7	-02	ℓ=188	1	0,22кг
БЧ		8	-03	ℓ=153	1	0,18кг
БЧ		9	-04	ℓ=45	1	0,05кг
БЧ		10	ТП КЖ.И 01104	Труба 50×25×3,5 ГОСТ 8645-68*	1	
				ℓ=1773	1	7,59кг
			ТП КЖ.И 01100:01	ЛС4		
БЧ		1÷10		см. ЛС3		

Сварку производить по ГОСТ 5264-80 электродами типа Э-42 ГОСТ 9467-75.

Нач.М.	Баратов		29.09.87
Гл.кон.	Бизяев		28.09
ГИП	Петрова		28.09.87
Рук.гр.	Михайлов		21.09
Исполн.	Михайлов		21.09
Провер.	Петрова		21.09.87
Н.контр.	Морозова		21.09

ТП 291-3-47с.88 КЖ.И. 01100

Лоток сливной ЛС (ЛС3; ЛС4)

Стадия	Масса	Масштаб
РП	55,98	1:5
Лист	Листов 1	

Союзспортпроект г. Москва

Инв.№ подл. | Подпись и дата | Взам.инв.

Типовой проект 291-3-47с.88 Альбом IV

КЖ.И.-01200- изображено

КЖ.И.-01200-01 - зеркальное отражение

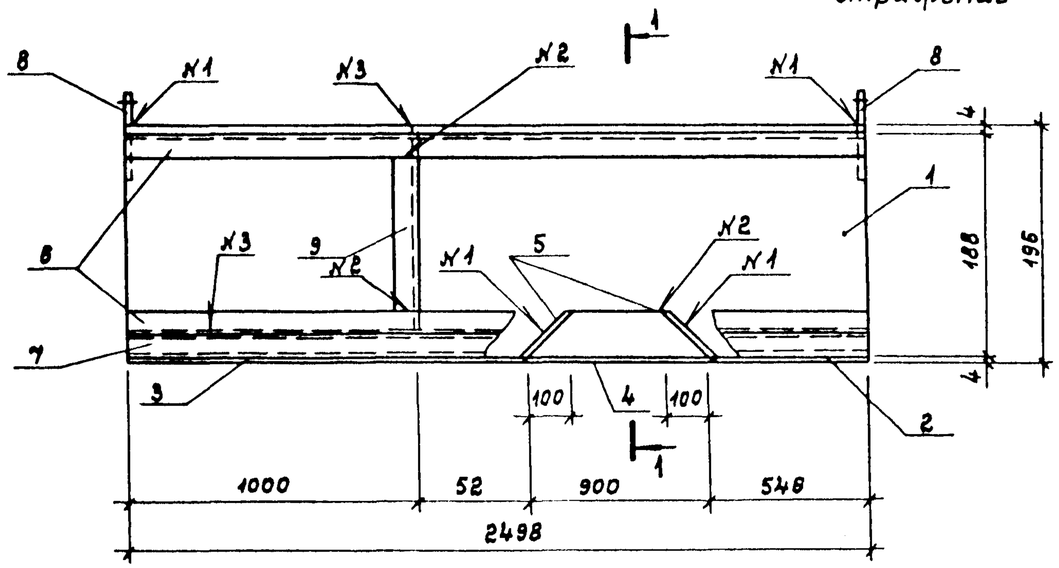

1 — 1 повернуто

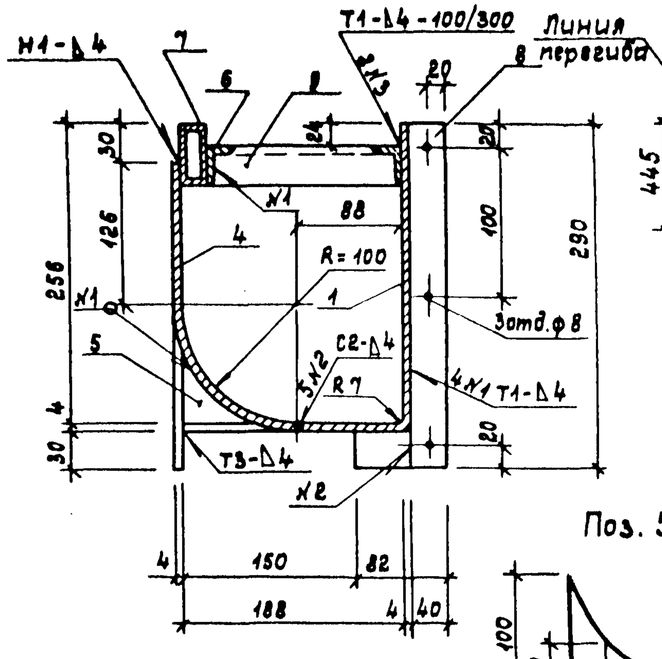

Поз. 1 развертка

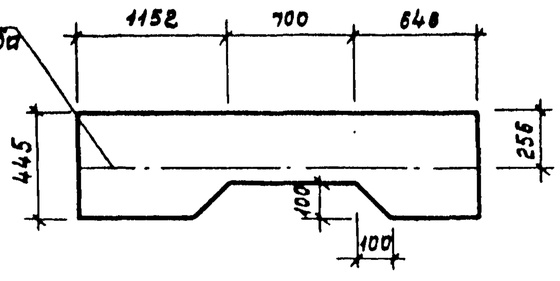

Поз. 4 развертка

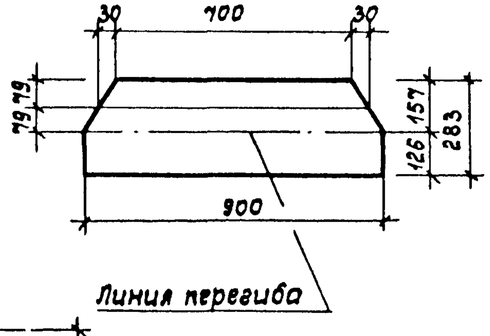

Поз. 5

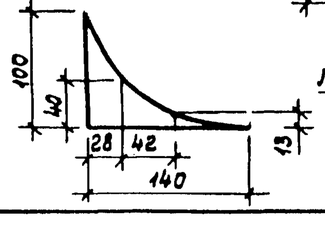

Формат	Зона	Позиц.	Обозначение	Наименование	Кол.	Примечание
			ТП КЖ.И. 01200	ЛС 5		
				Детали		
				Лист $\frac{4\ ГОСТ\ 19903-74^*}{Ст.3пс\ ГОСТ\ 14637-79}$		
А3		1	ТП КЖ.И. 01201	Гнуть 445 × 2498	1	34,9 кг
БЧ		2	- 01	260 × 546	1	4,46 кг
БЧ		3	- 02	260 × 1052	1	8,59 кг
А3		4	- 03	283 × 900	1	7,99 кг
А3		5	- 04	100 × 140	2	0,44 кг
				Уголок $\frac{Б20 \times 20 \times 4\ ГОСТ\ 8509-72^*}{Ст.3пс\ ГОСТ\ 535-79^*}$		
БЧ		6	ТП КЖ.И. 01202	ℓ = 2498	2	2,87 кг
БЧ		9	- 01	ℓ = 153	1	0,18 кг
БЧ		7	ТП КЖ.И. 01203	Труба 50×25×3,5 ГОСТ 8845-68*		
				ℓ = 2498	1	13,7 кг
БЧ		8	ТП КЖ.И. 01204	Полоса $\frac{4 \times 40\ ГОСТ\ 103-76^*}{Ст.3пс\ ГОСТ\ 6422-75}$		
				ℓ = 332	2	0,43 кг
			ТП КЖ.И. 01200-01	ЛС 6		
				См. ЛС5		

Сварку производить по ГОСТ 5264-80 электродами типа Э42 ГОСТ 9467-75.

Нач. мас.	Баратов		23.09.87
Гл.конст.	Бизяев		28.09
ГИП	Петрова		25.09.87
Рук. гр.	Ерошенко		21.09.87
Исполн.	Колосова		21.09.87
Провер.	Ерошенко		21.09.87
Н.контр.	Морозова		21.09

ТП 291-3-47с.88 КЖ.И. 01200

Лоток сливной ЛС (ЛС5, ЛС6)

Стадия	Масса	Масштаб
РП	77,30	—
Лист	Листов 1	

СОЮЗСПОРТПРОЕКТ г. Москва

Взам. инв. № | Подпись и дата | Инв. № подл.

Альбом IV

Типовой проект 291-3-47с. 88

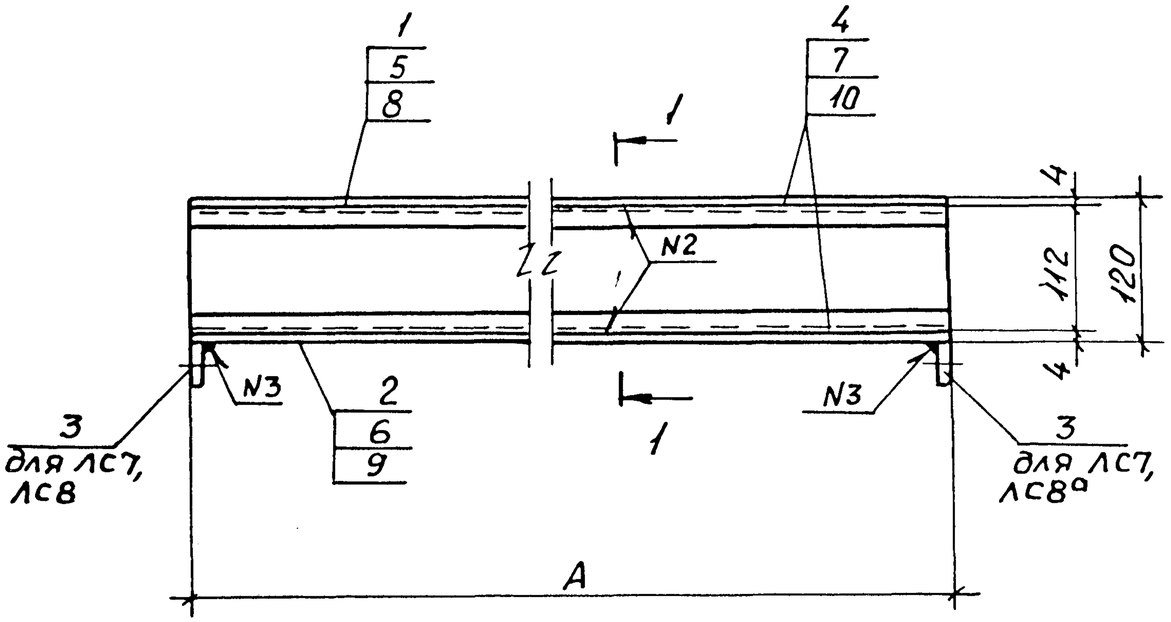

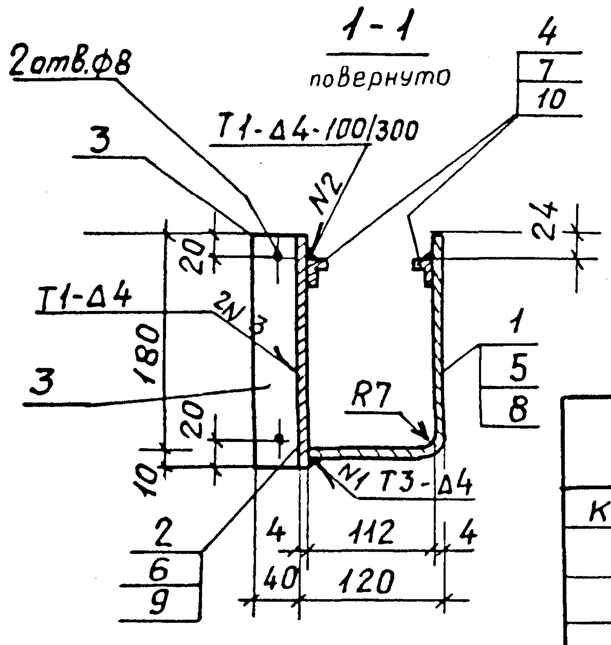

Формат	Зона	Поз.	Обозначение	Наименование	Кол.	Приме.
				Детали		
			ТП КЖ.И. 01300	ЛС7		
				Лист $\frac{4\ ГОСТ\ 19903-74^*}{ст3пс\ ГОСТ\ 14637-79}$		
Б.Ч		1	ТП КЖ.И. 01301	292×2497	1	22,9кг
Б.Ч		2	-01	190×2497	1	14,9кг
Б.Ч		3	ТП КЖ.И. 01302	Полоса $\frac{4×40\ ГОСТ\ 103-76^*}{ст3пс\ ГОСТ\ 6422-76}$ ℓ=190	2	0,24кг
Б.Ч		4	ТП КЖ.И. 01303	Уголок $\frac{Б\ 20×20×4\ ГОСТ\ 8509-72^*}{ст3пс\ ГОСТ\ 535-79}$ ℓ=2497	2	2,9 кг
			ТП КЖ.И. 01300-01	ЛС8		
				Лист $\frac{4\ ГОСТ\ 19903-74^*}{ст3пс\ ГОСТ\ 14637-79}$		
Б.Ч		5	ТП КЖ.И. 01301-02	292×2130	1	19,53кг
Б.Ч		6	-03	190×2130	1	12,7кг
Б.Ч		3	ТП КЖ.И. 01302	Полоса $\frac{4×40\ ГОСТ\ 103-76^*}{ст3пс\ ГОСТ\ 6422-76}$ ℓ=190	1	0,24кг
Б.Ч		7	ТП КЖ.И. 01303-01	Уголок $\frac{Б\ 20×20×4\ ГОСТ\ 8509-72^*}{ст3пс\ ГОСТ\ 535-79}$ ℓ=2130	2	2,45кг
			ТП КЖ.И 01300-02	ЛС8а		
				Лист $\frac{4\ ГОСТ\ 19903-74^*}{ст3пс\ ГОСТ\ 14637-79}$		
Б.Ч		8	ТП КЖ.И. 01301-04	292×1930	1	17,7кг
Б.Ч		9	-05	190×1930	1	11,51кг
Б.Ч		3	ТП КЖ.И. 01302	Полоса $\frac{4×40\ ГОСТ\ 103-74^*}{ст3пс\ ГОСТ\ 6422-79}$ ℓ=190	1	0,24кг
Б.Ч		10	ТП КЖ.И. 01303-02	Уголок $\frac{Б\ 20×20×4\ ГОСТ\ 8509-72^*}{ст3пс\ ГОСТ\ 535-79^*}$ ℓ=1930	2	2,22кг

Сварку производить по ГОСТ 5264-80 электродами типа Э42 ГОСТ 9467-75.

Обозначение	Марка	A	масса кг
КЖ.И. 01300	ЛС7	2497	44,08
-01	ЛС8	2130	37,4
-02	ЛС8а	1930	33,9

Н.маст.	Баратов		25.09.87
Гл.кон.	Бизяев		23.09
Гип	Петрова		23.09.87
Рук.гр	Михайлов		21.09.87
Испол.	Михайлов		21.09.87
Провер.	Петрова		25.09.87
Н.контр	Морозова		21.09

ТП 291-3-47с.88 КЖ.И. 01300

Лоток сливной ЛС (ЛС7, ЛС8, ЛС8а)

Стадия	Масса	Масштаб
РП	см. табл.	1:5
Лист	Листов 1	

Союзспортпроект г. Москва

Инв.№подл. | Подпись и дата | Взам.инв.№

Типовой проект 291-3-47с.88 Альбом IV

кж.и. 01400 – изображено
кж.и. 01400-01 – зеркальное отражение

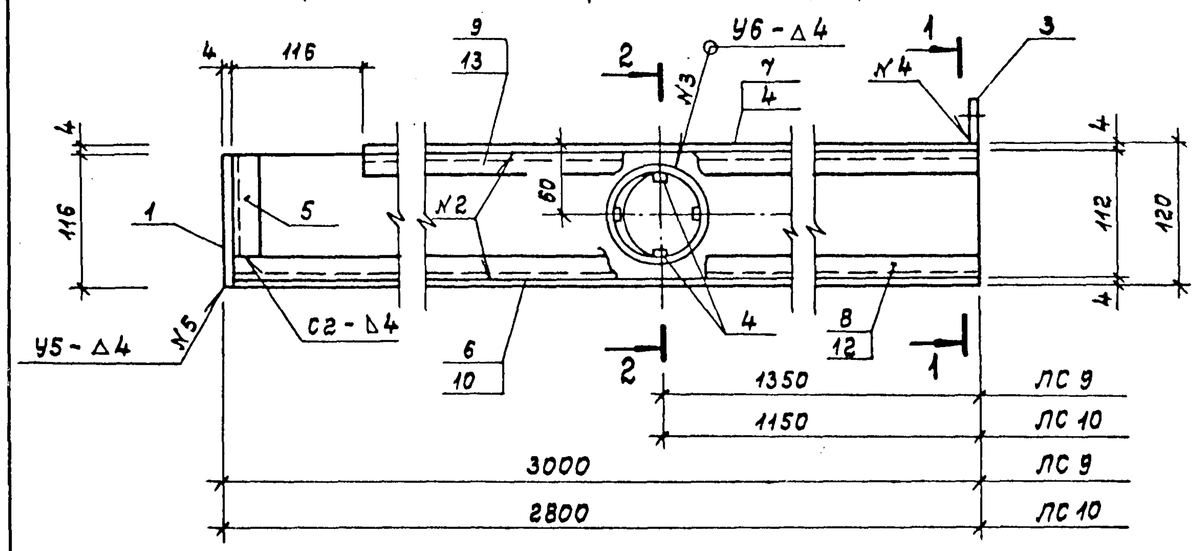

1 — 1
повернуто

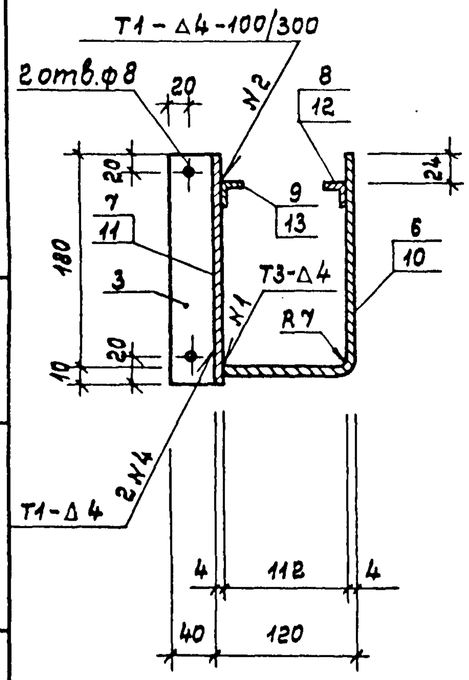

2 — 2
повернуто

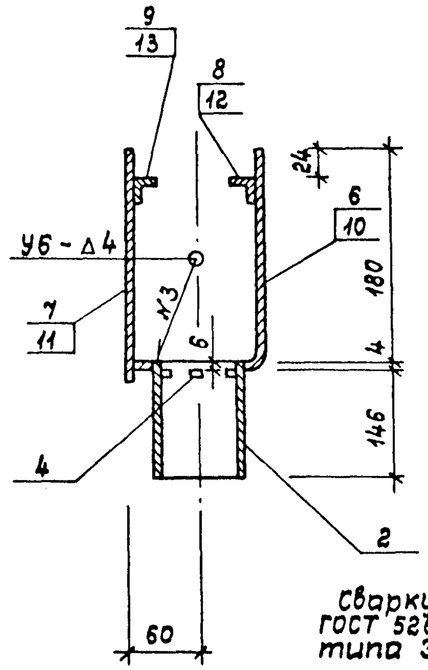

Сварку производить по ГОСТ 5264-80 электродами типа Э42 ГОСТ 9467-75

Формат	Зона	Поз.	Обозначение	Наименование	Кол.	Примечание
				Детали		
БЧ		1	ТП кж.и.01401	Лист $\frac{4\ ГОСТ\ 19903-74^*}{Ст.3пс\ ГОСТ\ 14637-79}$ 118×190	1	0,70 кг
БЧ		2	ТП кж.и.01402	Труба $\frac{83\times3,0\ ГОСТ\ 10704-76^*}{Ст.3пс\ ГОСТ\ 10705-80}$ ℓ=150	1	1,26 кг
БЧ		3	ТП кж.и.01403	Полоса $\frac{4\times40\ ГОСТ\ 103-76^*}{Ст.3пс\ ГОСТ\ 6422-76}$ ℓ=190	1	0,24 кг
БЧ		4	ТП кж.и.01404	Полоса $\frac{4\times10\ ГОСТ\ 103-76^*}{Ст.3пс\ ГОСТ\ 6422-76}$ ℓ=20	4	0,006 кг
БЧ		5	ТП кж.и.01405	Уголок $\frac{Б20\times20\times4\ ГОСТ\ 8509-72^*}{Ст.3пс\ ГОСТ\ 535-79^*}$ ℓ=92	1	0,106 кг
				Переменные данные для исполнения		
			ТП кж.и.01400	ЛС 9		54,14 кг
				Лист $\frac{4\ ГОСТ\ 19903-74^*}{Ст.3пс\ ГОСТ\ 14637-79}$		
БЧ		6	ТП кж.и.01401-01	292 × 2996	1	27,47 кг
БЧ		7	-02	190 × 2880	1	17,18 кг
				Уголок $\frac{Б20\times20\times4\ ГОСТ\ 8509-72^*}{Ст.3пс\ ГОСТ\ 535-79^*}$		
БЧ		8	ТП кж.и.01405-01	ℓ = 2996	1	3,45 кг
БЧ		9	-02	ℓ = 2880	1	3,31 кг
			ТП кж.и.01400-01	ЛС 10		50,53 кг
				Лист $\frac{4\ ГОСТ\ 19903-74^*}{Ст.3пс\ ГОСТ\ 14637-79}$		
БЧ		10	ТП кж.и.01401-03	292 × 2796	1	25,6 кг
БЧ		11	-04	190 × 2680	1	15,9 кг
				Уголок $\frac{Б20\times20\times4\ ГОСТ\ 8509-72^*}{Ст.3пс\ ГОСТ\ 535-79^*}$		
БЧ		12	ТП кж.и.01405-03	ℓ = 2796	1	3,27 кг
БЧ		13	-04	ℓ = 2680	1	3,08 кг

Нач.тас.	Баратов		23.09.87
Гл.кон.м.	Бизяев		23.09
ГИП	Петрова		23.09.87
Рук.гр.	Михайлов		21.09.87
Исполн.	Михайлов		21.09.87
Провер.	Петрова		21.09.87
Н.контр.	Морозова		21.09

ТП 291-3-47с.88 КЖ.И. 01400

Лоток сливной ЛС (ЛС9; ЛС10)

Стадия	Масса	Масштаб
РП	См. специф.	1:5
Лист	Листов 1	

СОЮЗСПОРТПРОЕКТ г. Москва

Инв.№ подл. | Подпись и дата | Взам.инв.№

Типовой проект 291-3-47с.88 Альбом IV

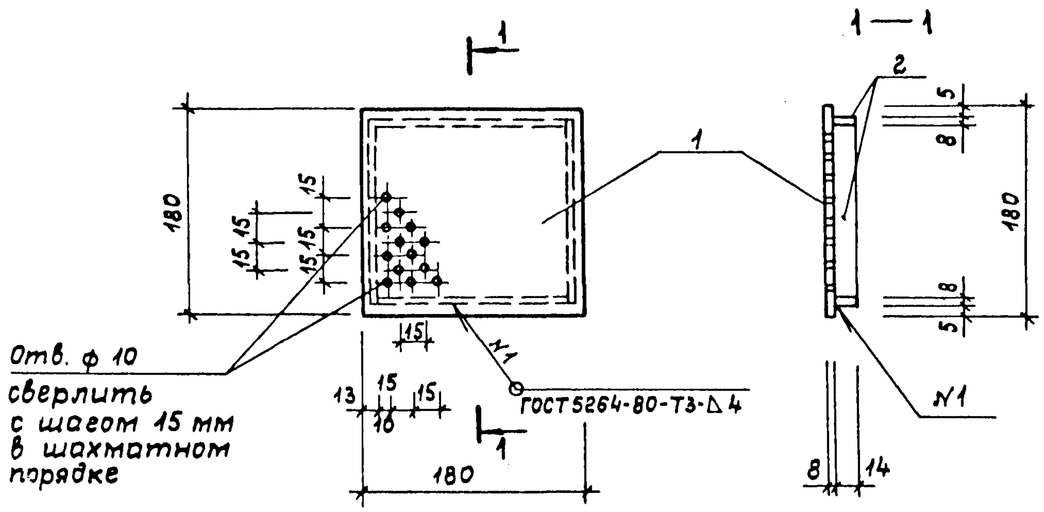

Формат	Зона	Поз.	Обозначение	Наименование	Кол.	Примечание
				Детали		
БЧ		1	ТП кж.и.01501	Лист $\frac{8\times180\times180\ ГОСТ\ 19903-74^*}{Ст.3пс\ ГОСТ\ 14637-79}$	1	2,03 кг
БЧ		2	ТП кж.и.01502	Полоса $\frac{8\times14\ ГОСТ\ 103-76^*}{Ст.3пс\ ГОСТ\ 6422-76}$ $\ell=170$	4	0,15 кг

Изделие оцинковать

Нач.мас.	Баратов		23.09.87	
Гл.конс.м	Бизяев		23.09	
ГИП	Петрова		25.09.87	
Рук.гр.	Михайлов		21.09.87	
Исполн.	Михайлов		21.09.87	
Провер.	Петрова		25.09.87	
Н.контр.	Морозова		21.09	

ТП 291-3-47с.88 КЖ.И. 01500

Решетка трапа РМ1

Стадия	Масса	Масштаб
РП	2,63	1:5
Лист	Листов 1	

СОЮЗСПОРТПРОЕКТ г. Москва

Инв.№ подл. | Подпись и дата | Взам.инв.№

Типовой проект Альбом IV

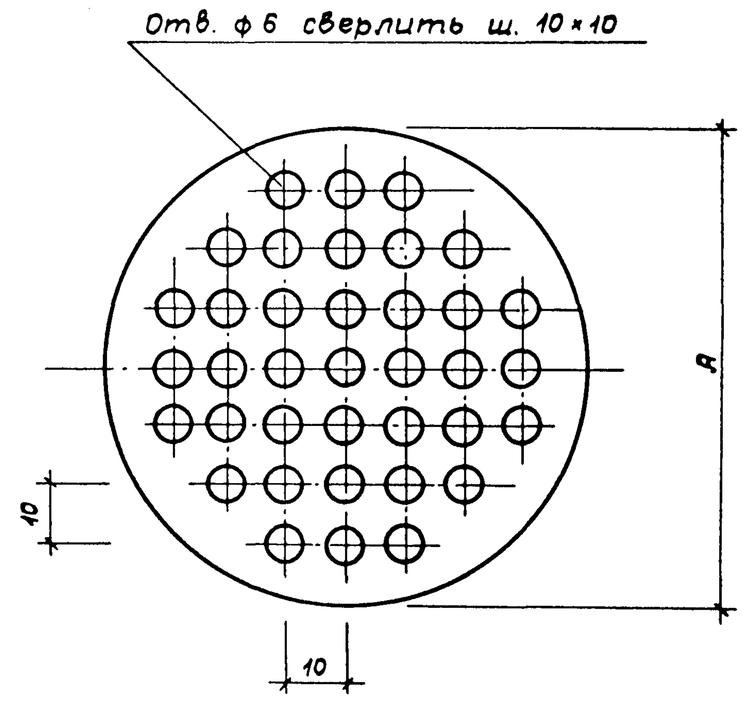

Изделие оцинковать

Обозначение	Марка	A	Масса кг
ТП кж.и.00001	РМ2	150	0,85
-01	РМ3	80	0,24

Нач.мас.	Баратов		23.09.87	
Гл.конс.м.	Бизяев		23.09	
ГИП	Петрова		25.09.87	
Рук.гр.	Михайлов		21.09.87	
Исполн.	Михайлов		21.09.87	
Провер.	Петрова		25.09.87	
Н.контр.	Морозова		21.09	

ТП 291-3-47с.88 КЖ.И. 00001

Решетка трубы перелива РМ (РМ2, РМ3)

Лист $\frac{Б\ ГОСТ\ 19903-74^*}{Ст.3пс\ ГОСТ\ 14637-69}$

Стадия	Масса	Масштаб
РП	См таблицу	Б/м
Лист	Листов 1	

СОЮЗСПОРТПРОЕКТ г. Москва

Инв.№ подл. | Подпись и дата | Взам.инв.№

Альбом IV

Типовой проект 291-3-47с.88

КЖС.И.00002 - изображено

КЖС.И.00002-01 - зеркальное отражение

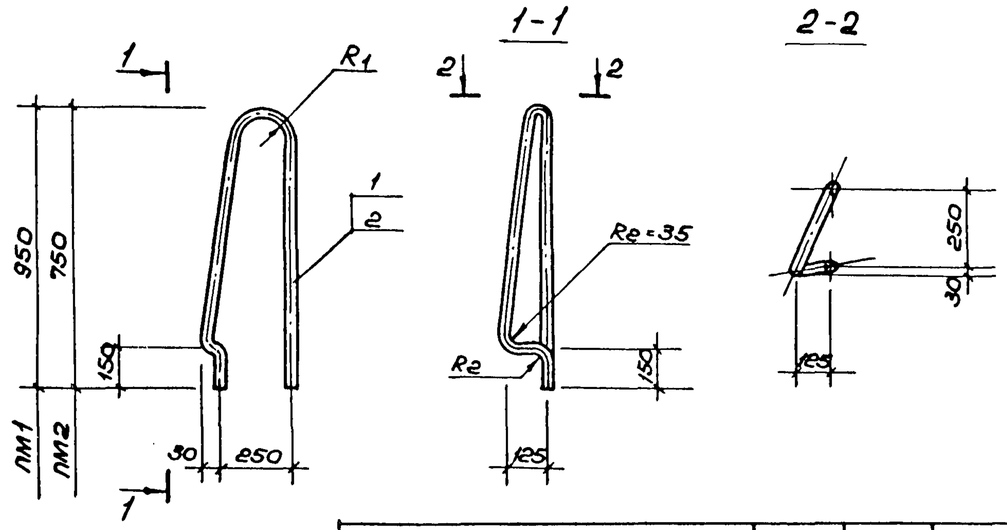

Обозначение	Марка	R_1	Масса кг
КЖС.И.00002	ПМ1	100	5,82
КЖС.И.00002-01	ПМ2	120	4,88

Формат	Зона	Поз.	Обозначение	Наименование	Кол.	Примечан.
				Детали		
			ТП КЖС.И.00002	ПМ1		
БЧ		1	КЖС.И.00002	Труба $\frac{40\times3\times2124\ ГОСТ\ 10704-76^*}{Ст.3пс\ ГОСТ\ 10705-80}$	1	5,82 кг
			ТП КЖС.И.00002-01	ПМ2		
БЧ		2	КЖС.И.00002-01	Труба $\frac{40\times3\times1780\ ГОСТ\ 10704-76^*}{Ст.3пс\ ГОСТ\ 10705-80}$	1	4,88 кг

Взам. инв.N | Подпись и дата | Инв.N подл.

Нач.мас.	Баратов		29.09.87
Гл.конс.м	Бизяев		28.09
ГИП	Петрова		25.09.87
Рук.гр.	Михайлов		21.09.87
Исполнил	Карматинина		21/IX-87
Проверил	Михайлов		21.09.87
Н.контр	Морозова		21.09

ТП 291-3-47с.88 КЖС.И.00002

Поручень ПМ (ПМ1, ПМ2)

Стадия	Масса	Масштаб
РП	см. табл.	Б/М
Лист	Листов 1	

СОЮЗСПОРТПРОЕКТ г. Москва

Альбом IV

Типовой проект

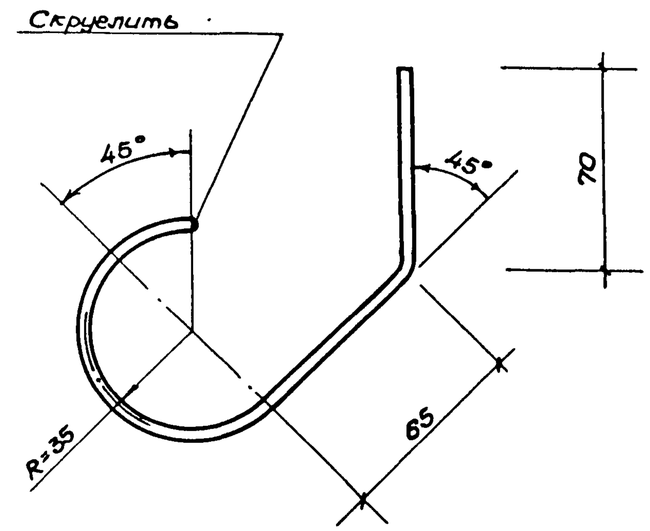

Развернутая длина L = 273

Взам. инв.N | Подпись и дата | Инв.N подл.

Нач.мас.	Баратов		29.09.87
Гл.конс.м	Бизяев		28.09
ГИП	Петрова		25.09.87
Рук.гр.	Михайлов		21.09.87
Исполнил	Карматинина		21/IX-87
Проверил	Михайлов		21.09.87
Н.контр	Морозова		21.09

ТП 291-3-47с.88 КЖС.И.00003

Крюк Кр1

ф20 $A\,I$ $\frac{ГОСТ\ 5781-82^*}{Ст.3пс\ ГОСТ\ 10706-76^*}$

Стадия	Масса	Масштаб
РП	0,67	1:2
Лист	Листов 1	

СОЮЗСПОРТПРОЕКТ г. Москва

Альбом IV

291-3-47с.88

Типовой проект

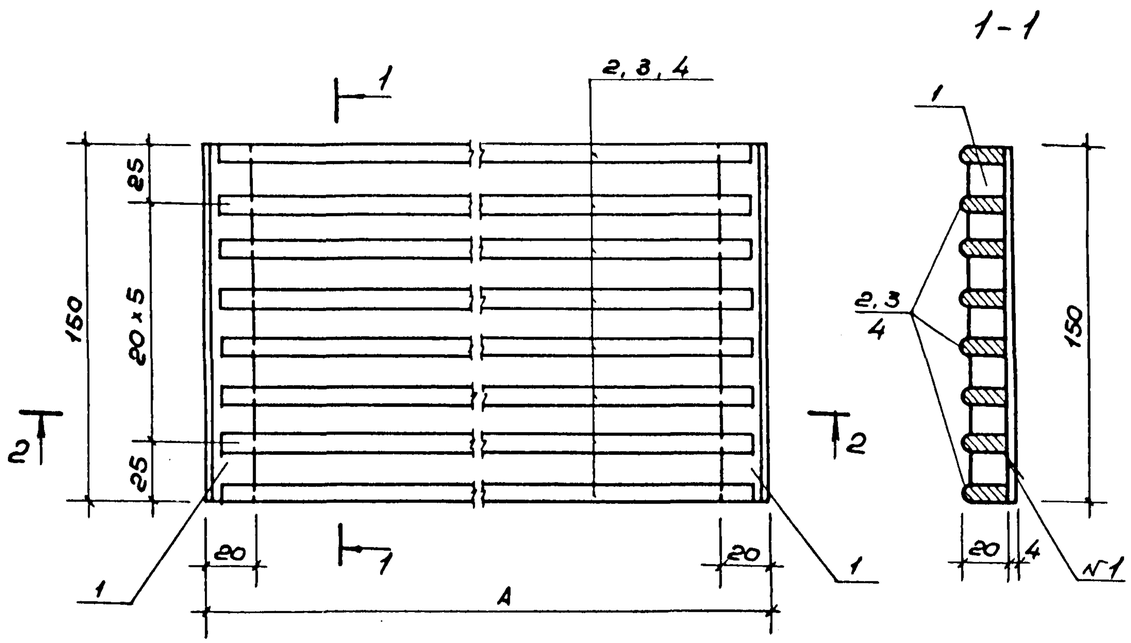

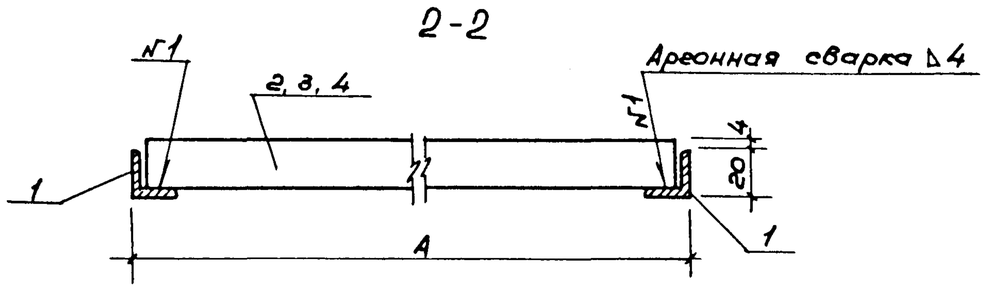

Формат	Зона	Поз.	Обозначение	Наименование	Кол.	Примеч.
				Детали		
Б4		1	ТП кэж.и. 01601	Уголок АД31т 20×20×4 ГОСТ 8617-81* / ГОСТ 13737-80		
				ℓ=150	2	0,06 кг
				Переменные данные для исполнения		
			ТП кэж.и. 01600	РМ4		
Б4		2	ТП кэж.и. 01602	Полоса АД31т 8×20 ГОСТ 8617-81* / ГОСТ 13616-78		
				ℓ=735	8	0,34 кг
			ТП кэж.и. 01600-01	РМ5		
Б4		3	ТП кэж.и. 01602-01	Полоса АД31т 8×20 ГОСТ 8617-81* / ГОСТ 13616-78		
				ℓ=1092	8	0,50 кг
			ТП кэж.и. 01600-02	РМ6		
Б4		4	ТП кэж.и. 01602-02	Полоса АД31т 8×20 ГОСТ 8617-81* / ГОСТ 13616-78		
				ℓ=1142	8	0,52 кг

1. Сварку производить по ГОСТ 14806-80.
2. Лицевые кромки и углы элементов притупить и зачистить.

Обозначение	Марка	А	Масса кг
ТП кэж.и. 01600	РМ4	747	2,84
-01	РМ5	1103	4,12
-02	РМ6	1153	4,28

Нач.мас.	Баратов		23.09.87
Гл.кон.м	Бизяев		23.09
ГИП	Петрова		23.09.87
Вед.инж	Иванова		21.09.87
Проверил	Петрова		23.09.87
Н.контр	Морозова		21.09

ТП 291-3-47с.88 КЭЖ.И. 01600

Решетка сливного лотка РМ (РМ4 ÷ РМ6)

Стадия	Масса	Масштаб
РП	см. табл.	Б/М
Лист	Листов 1	

СОЮЗСПОРТПРОЕКТ г. Москва

Взам.инв.№ | Подпись и дата | Инв.№подл.

Типовой проект 291-3-47с. 88 Альбом IV

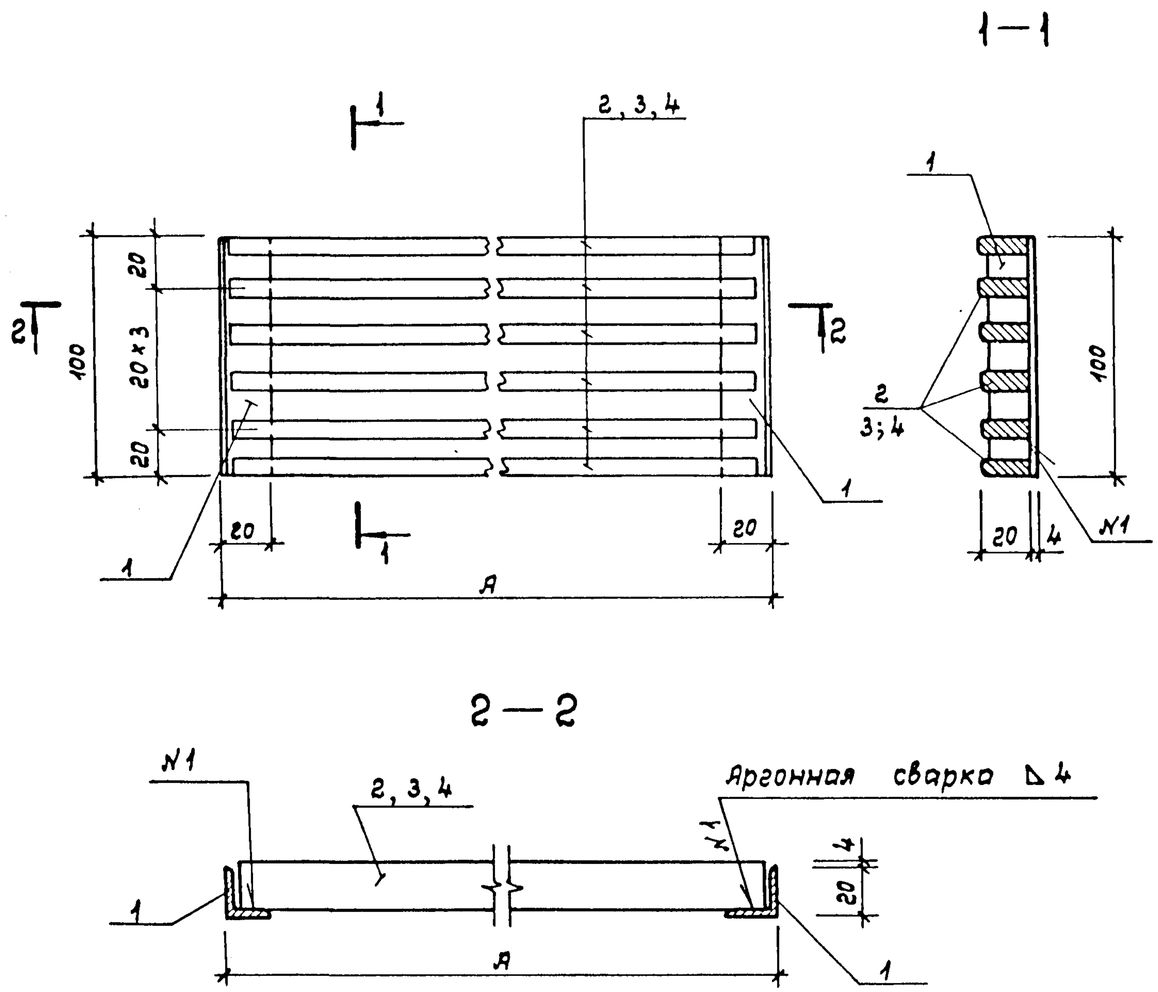

Формат	Зона	Поз.	Обозначение	Наименование	Кол.	Примечание
				Детали		
БЧ		1	ТП кж.и. 01701	Уголок ЯД31Т 20×20×4 ГОСТ 8617-81* / ГОСТ 13737-80		
				ℓ = 100	2	0,042 кг
			Переменные данные для исполнения			
			ТП кж.и. 01700	РМ 7		
БЧ		2	ТП кж.и. 01702	Полоса ЯД31Т 8×20 ГОСТ 8617-81* / ГОСТ 13616-78		
				ℓ = 735	6	0,34 кг
			ТП кж.и. 01700-01	РМ 8		
БЧ		3	ТП кж.и. 01702-01	Полоса ЯД31Т 8×20 ГОСТ 8617-81* / ГОСТ 13616-78		
				ℓ = 1142	6	0,52 кг
			ТП кж.и. 01700-02	РМ 9		
БЧ		4	ТП кж.и. 01702-02	Полоса ЯД31Т 8×20 ГОСТ 8617-81* / ГОСТ 13616-78		
				ℓ = 1165	6	0,53 кг

1. Сварку производить по ГОСТ 14806-80.
2. Лицевые кромки и углы элементов притупить и зачистить.

Обозначение	Марка	А	Масса кг
ТП кж.и. 01700	РМ 7	747	2,12
-01	РМ 8	1153	3,2
-02	РМ 9	1175	3,26

Нач.мас.	Баратов		29.09.87
Гл.кон.м.	Бизяев		28.09
ГИП	Петрова		28.09.87
Вед.инж.	Иванова		29.09.87
Провер.	Петрова		28.09.87
Н.контр.	Морозова		29.09

ТП 291-3-47с. 88 КЖ.И. 01700

Решетка сливных лотков РМ (РМ7 ÷ РМ9)

Стадия	Масса	Масштаб
РП	См. табл.	Б/М
Лист	Листов 1	

СОЮЗСПОРТПРОЕКТ г. Москва

Взам.инв.№ | Подпись и дата | Инв.№ подл.

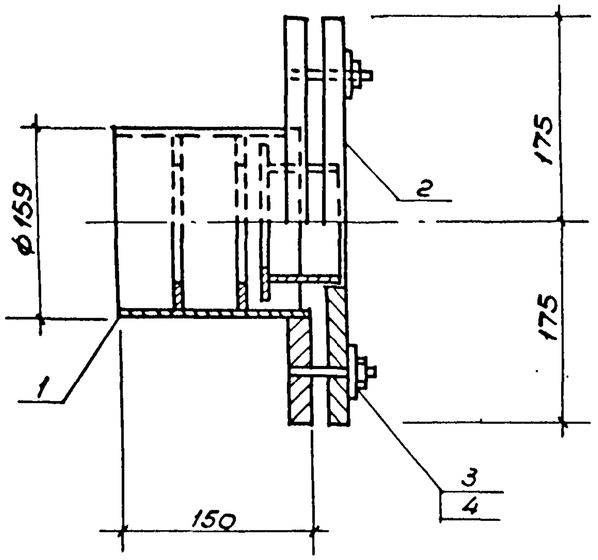

Формат	Зона	Поз.	Обозначение	Наименование	Кол.	Примеч.
				Сборочные единицы		
Б4		1	ТП КЖС.Ц. 10100	Гильза ГС1 сальника	1	24,77
Б4		2	ТП КЖС.Ц. 10200	Грунбукса ГС2 сальника	1	20,98
				Стандартные изделия		
		3		Шайба 12 ГОСТ 11371-78*	6	0,01
		4		Гайка М12 ГОСТ 5915-70*	6	0,02

Типовой проект 291-3-47с.88

Взам. инв.№ | Подпись и дата | Инв.№ подл.

Нач.мас.	Баратов		23.09.87
Гл.конс.м.	Бизяев		23.09.87
ГИП	Петрова		25.09.87
Рук.гр.	Михайлов		21.09.87
Исполнил	Михайлов		21.09.87
Проверил	Петрова		25.09.87
Н.контр.	Морозова		21.09

ТП 291-3-47с.88 КЖС.Ц.10000 мч

Сальник МН1
Монтажный чертеж

Стадия	Масса	Масштаб
РП	45,93	1:5
Лист	Листов 1	

СОЮЗСПОРТПРОЕКТ г. Москва

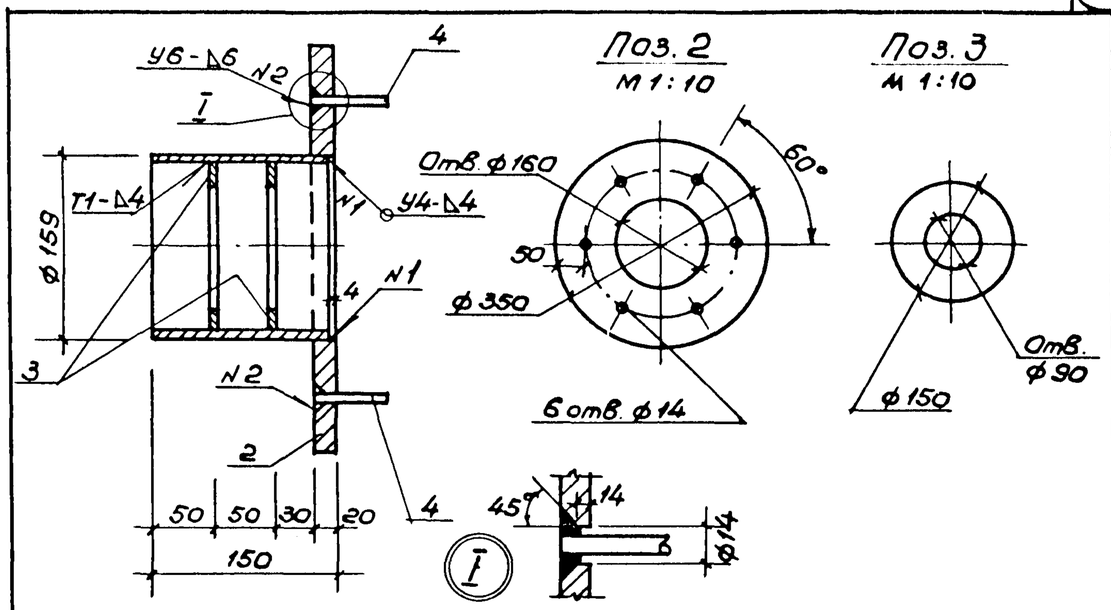

Формат	Зона	Поз.	Обозначение	Наименование	Кол.	Примечание
				Детали		
Б4		1	ТП КЖС.Ц. 10101	Труба 159×4,0×146 ГОСТ 10704-76* / Ст.3пс ГОСТ 10705-80	1	2,30
А4		2	ТП КЖС.Ц. 10102	Лист 20×350×350 ГОСТ 19903-74* / Ст.3пс ГОСТ 14637-79	1	19,23
А4		3	ТП КЖС.Ц. 10103	Лист 8×150×150 ГОСТ 19903-74* / Ст.3пс ГОСТ 14637-79	2	1,41
				Стандартные изделия		
		4		Шпилька М12×70 ГОСТ 22040-76*	6	0,07

1. Сварку производить по ГОСТ 5264-80 электродами типа Э42 ГОСТ 9467-75.
2. Изделие оцинковать.

Типовой проект

Взам. инв.№ | Подпись и дата | Инв.№ подл.

Нач.мас.	Баратов		23.09.87
Гл.конс.м.	Бизяев		23.09.87
ГИП	Петрова		25.09.87
Рук.гр.	Михайлов		21.09.87
Исполнил	Михайлов		21.09.87
Проверил	Петрова		25.09.87
Н.контр.	Морозова		21.09

ТП 291-3-47с.88 КЖС.Ц.10100

Гильза ГС1 сальника

Стадия	Масса	Масштаб
РП	24,77	1:5
Лист	Листов 1	

СОЮЗСПОРТПРОЕКТ г. Москва