ТИПОВОЙ ПРОЕКТ

214-1-422.87

ДЕТСКИЕ ЯСЛИ САД НА 280 МЕСТ

СО СТЕНАМИ ИЗ КИРПИЧА

Альбом IV

ЗАДАНИЕ ЗАВОДУ НА ИЗГОТОВЛЕНИЕ ЩИТОВ И ПУЛЬТОВ АВТОМАТИЗАЦИИ

22507-04

ТИПОВОЙ ПРОЕКТ

214-1-422.87

ДЕТСКИЕ ЯСЛИ САД НА 280 МЕСТ

СО СТЕНАМИ ИЗ КИРПИЧА

Альбом IV

ЗАДАНИЕ ЗАВОДУ НА ИЗГОТОВЛЕНИЕ ЩИТОВ И ПУЛЬТОВ АВТОМАТИЗАЦИИ

РАЗРАБОТАН:
ЦНИИЭП учебных зданий
Главный инженер института А. Ляхович
Начальник ЭТО В. Белов.

Утвержден Госгражданстроем
Приказ N 295 от 15 сентября 1986г.
Рабочие чертежи введены в действие
ЦНИИЭП учебных зданий. Приказ № 104
от 30.09.1987 г.

22507-04

Альбом IV

Перечень чертежей задания заводу на изготовление щитов и пультов автоматизации

№ п/п	Наименование	Номер чертежа	Стр.	Примечан.
1	2	3	4	5
1	Перечень чертежей „Задания заводу на изготовление щитов и пультов автоматизации	031	2	
2	Спецификация на щиты	А-С01	3	
3	Спецификация оборудования	А-С02	4÷6	
4	Система приточная П1. Щит автоматизации. Общий вид.	А-032	7÷11	
5	Система приточная П1. Щит автоматизации. Таблица соединений	А-033	12÷14	
6	Система приточная П1. Щит автоматизации. Таблица подключения.	А-034	15,16	
7	Вентсистемы П1, В1, В2. Щит дистанционного управления ЩДУ Общий вид.	А-035	17÷19	
8	Вентсистемы П1, В1, В2. Щит дистанционного управления ЩДУ. Таблица соединений.	А-036	19,20	
9	Вентсистемы П1, В1, В2. Щит дистанционного управления ЩДУ Таблица подключения	А-037	21	
10	Система приточная П1. Схема электрическая принципиальная управления.	А-4		Альбом III
11	Система приточная П1. Схема электрическая принципиальная регулирования температуры.	А-6		Альбом III
12	Система приточная П1. Схема электрическая принципиальная сигнализации.	А-7		Альбом III
13	Вентсистемы П1, В1, В2. Схемы электрические принципиальные питания и управления.	А-8		Альбом III

Инв. № подл. | Подпись и дата

Изм.	Лист	№ докум.	Подп.	Дата	214-1-422.87		031
Разраб.	Александрович				Детские ясли-сад на 280 мест со стенами из кирпича.	Стадия	Лист	Листов
Провер.	Белов					Р	1	1
Н.контр.	Шилов				Перечень чертежей задания заводу на изготовление щи	ЦНИИЭП учебных зданий		

Альбом IV

Позиция	Наименование и техническая характеристика оборудования и материалов. Завод-изготовитель (для импортного оборудования - страна, фирма)	Тип, марка оборудования обозначение документа и номер опросного листа	Единица измерения		Код завода-изготовителя	Код оборудования материала	Цена единицы оборудования, тыс. руб.	Количество	Масса единицы оборудования, кг
			Наименование	Код					
1	2	3	4	5	6	7	8	9	10
	Щиты								
1	Щит автоматизации приточной системы П1.	ЩШМ1000×	шт.	796		423600		1	
	Шкаф щита малогабаритный черт. А-032 л.4	×600-I							
		УХЛ4I Р30							
		ОСТ36.13-76							
2	Щит дистанционного управления ЩДУ	ЩШМ-	шт.	796		423600		1	
	Шкаф щита малогабаритный черт. А-035 л.3	600×400-I							
		УХЛ4I Р30							
		ОСТ36.13-76							

Инв. № подл. | Подпись и дата

Н. контр.	Шилов		
Нач. отд.	Белов		
Гл. инж.	Шилов		

214-1-422.87 А. СО1

Спецификация на щиты

Стадия	Лист	Листов
Р	1	1

ЦНИИЭП учебных зданий

Альбом IV

Позиция	Наименование и техническая характеристика оборудования и материалов. Завод-изготовитель (для импортного оборудования - страна, фирма)	Тип, марка оборудования. Обозначение документа и номер опросного листа	Единица измерения: Наименование	Единица измерения: Код	Код завода-изготовителя	Код оборудования, материалов	Цена единицы оборудования тыс. руб.	Количество	Масса единицы оборудования кг
1	2	3	4	5	6	7	8	9	10
	Электроаппаратура, устанавливаемая в щите.								
	Стандартные изделия								
1	Патрон резьбовой	Е27 ФП ГОСТ2746.0-78Е	шт.	796		346411		1	
2	Лампа	В-220-25-1 ГОСТ2239-70	шт.	796		346600		1	
3	Розетка штепсельная 6/250 индекс 03220	РШ-Ц-2-0 ГОСТ7396-76	шт.	796		346600		1	
	Прочие изделия								
	Кнопка КЕ	ТУ16.526.407-76							
SB1	исп. 4, черный, „пуск"		шт.	796		342842		2	
SB2	исп. 5, красный, „стоп"		шт.	796		342842		2	
SB3	исп. 5, красный		шт.	796		342842		1	

Взам. инв. № | Подпись и дата | Инв. № подл.

Н. контр.	Шилов	
Нач. отд.	Белов	
Гл. инж.	Шилов	

214-1-422.87 А.С02

Спецификация оборудования

Стадия	Лист	Листов
Р	1	3

ЦНИИЭП учебных зданий

Альбом IV

Позиция	Наименование и техническая характеристика оборудования и материалов. Завод-изготовитель (для импортного оборудования - страна, фирма)	Тип, марка оборудования. Обозначение документа и номер опросного листа	Единица измерения: Наименование	Единица измерения: Код	Код завода-изготовителя	Код оборудования материалов	Цена единицы оборудования, тыс. руб.	Количество	Масса единицы оборудования, кг
1	2	3	4	5	6	7	8	9	10
	Переключатель малогабаритный	ТУ16.526.128-75							
SA1		ПМОф45	шт.	796		342820		3	
SA2		112222/II-Д1							
SA6									
SA3		ПМОВ111222/	шт.	796		342820		2	
SA7		II-Д54							
SA8		ПМОВф							
		13663,9,10/II-	шт	796		342820		1	
		-Д126							
	Выключатель автоматический 220В переменного тока, крепление на панели, однополюсный, отсечка 1,3Iн								
SF1	Iн.р.=1,6А	А63-М	шт.	796		342131		2	
SF2									
SF3	Iн.р.=1А	А63-М	шт.	796		342131		3	
SF4									
SF5									
SA4	Выключатель пакетный исп.3	ПВ-1-10	шт.	796		342460		2	
SA5		ОСТ16.0526							
		001-72							

Инв.№ подл. | Подпись и дата

Альбом IV

Позиция	Наименование и техническая характеристика оборудования и материалов. Завод-изготовитель (для импортного оборудования - страна, фирма)	Тип, марка оборудования. Обозначение документа и номер опросного листа	Единица измерения		Код завода-изготовителя	Код оборудования материалов	Цена единицы оборудования, тыс. руб.	Количество	Масса единицы оборудования, кг
			Наименование	Код					
1	2	3	4	5	6	7	8	9	10
	Предохранитель трубчатый 250В, 10А	ПТ							
		ТУ36.1101-71							
F1	Плавкая вставка 1А		шт.	796		346450		1	
F2	Плавкая вставка 4А		шт.	796		346450		1	
	Арматура сигнальной лампы	АС-220							
		ТУ16. 535.							
		426-70							
Н, Н1	Линза зеленая		шт.	796		346111		2	
Н2, Н3	Линза красная		шт.	796		346111		2	
Т	Трансформатор однофазный 220В/36В	ОСО- 0,25	шт.	796		345737		1	
		ТУ16.517.729-							
		-78							
	Реле электромагнитное универсальное открытого исполнения,	РПУ-2-06							
	напряжение 220В переменного тока, 50Гц	ТУ16.523.331-							
		-78							
К3, К5, К6		РПУ-2-066203	шт.	796		342513		3	
К1, К2		РПУ-2-064203	шт.	796		342513		2	
К4, К7		РПУ-2-062203	шт.	796		342513		5	
К8, К9, К10									
КТ	Реле времени программное, напряжение 220В переменного	ВС-10-33У4	шт.	796		342534		1	
	тока, 50Гц, выдержка времени 15сек ÷ 9мин.	ТУ16-523-476-74							

Инв. № подл. | Подпись и дата

Альбом IV

Поз.	Обозначение	Наименование	Кол.	Примечание
		Документация		
		Таблица соединений А-033 лист	1÷6	
		Таблица подключения А-034 лист	1÷4	
		Стандартные изделия		
1		Шкаф щита	1	
		ЩШМ 1000×600 УЛХ4 IP30		
		ОСТ36.13-76		
2		Рейка Р4 ТК3-101-77	1	ТМ3-1-77 У7
3		Рейка Р3 ТК3-100-77	5	ТМ3-1 77 У1
4		Рейка Р2 ТК3-100-77	4	ТМ3-1 77 У1
5		Патрон резьбовой Е27ФП	1	
		250/4 индекс 01142		
		ГОСТ27460-77Е		
		Прочие изделия		
6	B1	Регулятор температуры	1	
		микроэлектронный		
		ТМ8		
		Кнопка КЕ 011У3		
7	SB1	исп.4 черный „пуск"	1	
8	SB2	исп.5 красный „стоп"	1	
9	SB3	исп.5 красный	1	

Альбом IV

Поз.	Обозначение	Наименование	Кол.	Примечание
10	SA1, SA2	Переключатель	2	
		ПМОФ-45-112222/II Д1		
11	SA3	Переключатель	1	
		ПМОВ 111222/II-Д54		
12	SA4, SA5	Выключатель пакетный	2	
		ПВ-1-10 исп.3		
		Выключатель автоматический		
		~220В, отсечка 1,3 $I_н$		
		Крепление на панели А-63		
13	SF1, SF2	$I_н$ = 1,6А	2	
14	SF3, SF4	$I_н$ = 1А	2	
		Предохранитель трубчатый ПТ		
15	F1	Плавкая вставка 1А	1	ТМ3-14-77
16	F2	Плавкая вставка 4А	1	ТМ3-14-77
17	EL	Лампа В220-25-1	1	ГОСТ 2239-70
		Арматура сигнальной		
		лампы АС-220		
18	H1	Линза зелёная	1	
19	H2	Линза красная	1	
20	T	Трансформатор ОСО-0,25	1	
		~220/36В		
		Реле РПУ-2-06~220В		
21	K3, K5, K6	РПУ-2-066203	3	
22	K1, K2	РПУ-2-064203	2	
23	K7, K8, K9	РПУ-2-062203	3	
24	KT	Реле времени программное		
		~220В 50Гц ВС-10-33У4	1	

Подпись и дата

Инв.№ подл.

Изм.	Лист	№ докум.	Подпись	Дата
Разраб.	Александрович			
Провер.	Шилов			
Н.контр.	Шилов			

214-1-422.87 А-032

Детские ясли-сад на 280 мест со стенами из кирпича.

Система приточная П1. Щит автоматизации. Р5.....

Стадия	Лист	Листов
Р	1	8

ЦНИИЭП учебных зданий

214-1-422.87 А-032

Лист 2

Альбом IV

Поз.	Обозначение	Наименование	Кол.	Прим.
25	X	Штепсельная розетка РШ-Ц2-00-6А	1	ТМ3-14-77 У68
26	XT1, XT2, XT3,	Блок зажимов БЗ10	7	
	XT4, XT5, XT6			
	XT7			Резерв
27		Упор	8	
28		Перемычка П	5	
29		Зажим наборный ЗН-П	5	
30		Зажим наборный ЗН-Н	60	
31		Зажим наборный с	5	
		подсоночной катушкой		
		ЗН-2,5		
32		Рамка 66×26	11	ТК4 679-69
		Материалы		
33		Провод ПВ 1×1.0 380, м	70	
		ГОСТ 6323-79		
34		Провод ПВ3×1.0 380, м	30	
		ГОСТ 6323-79		
35		Провод МГШВЭ 1мм 2К, м	5	

Взам. инв. № | Подпись и дата

Поз.	Обозначение	Наименование	Кол.	Прим.

Взам. инв. № | Подпись и дата

Альбом IV

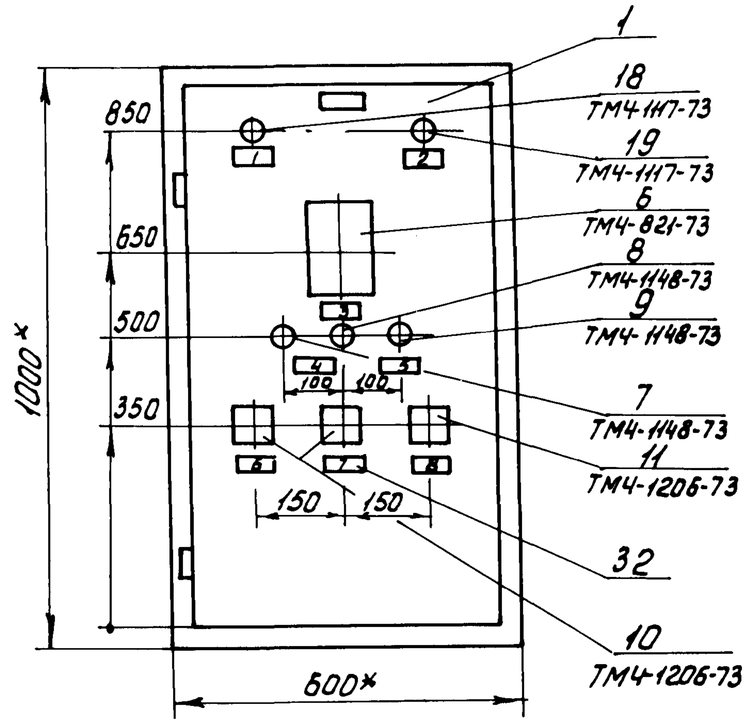

1.* Размеры для справок.

2. Покрытие - вариант I ОСТ 36.13-76.

3. Таблицы соединений подключений выполнены на основании схем А-5, А-6, А-7, А-8. См. альбом III

4. По данному чертежу изготовить один щит.

Инв.№ подл. | Подпись и дата

Альбом IV

Вид на внутренние плоскости (развернуто)

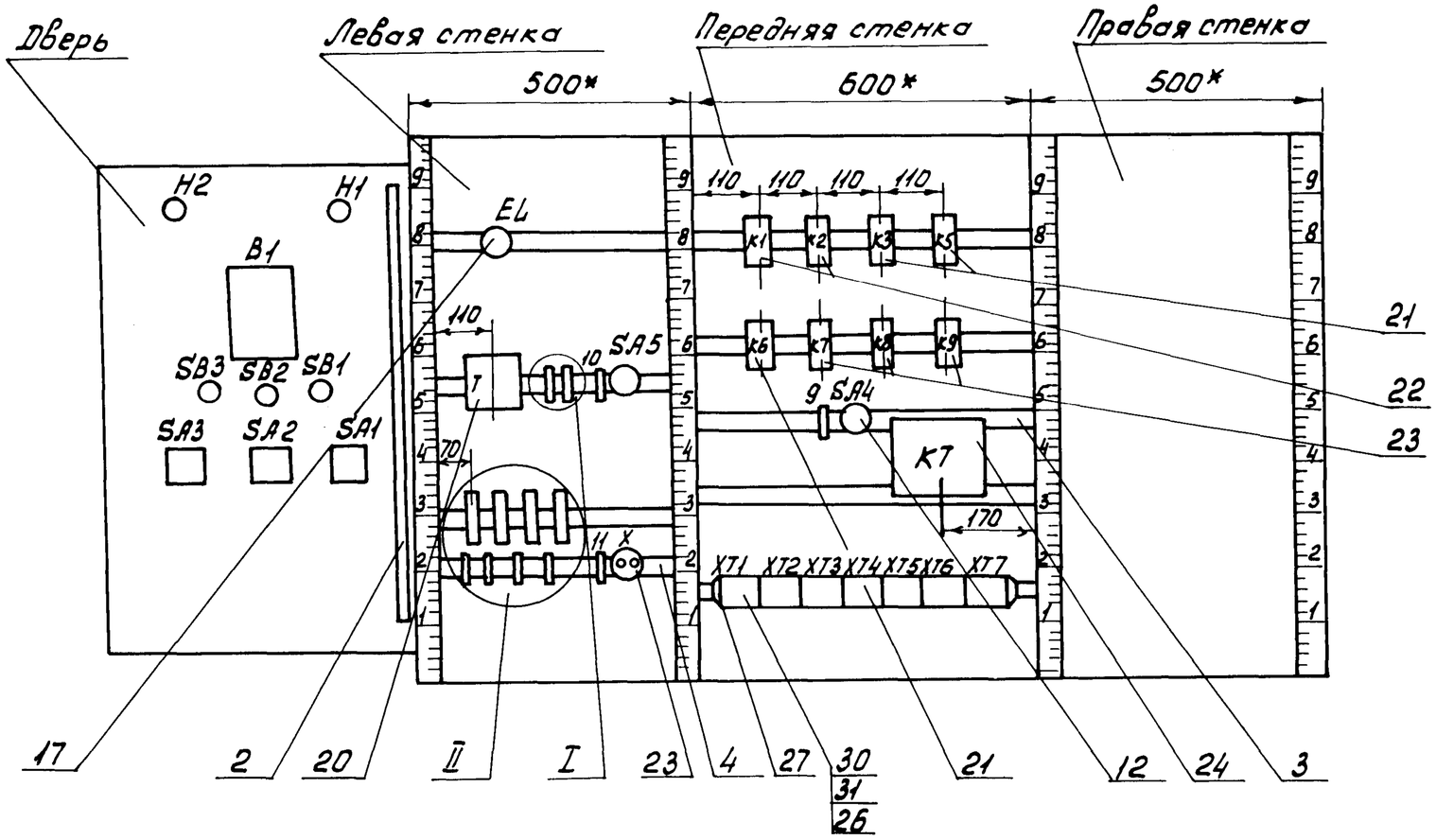

поз.20

ОСО-0,25

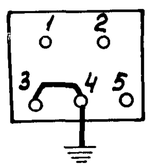

РПУ-2-062203

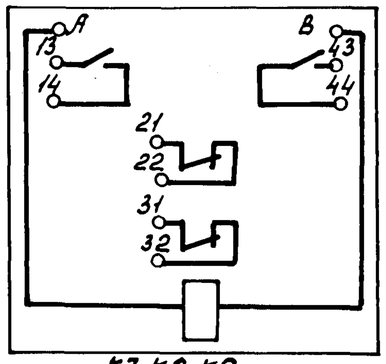

K7, K8, K9

РПУ-2-064203

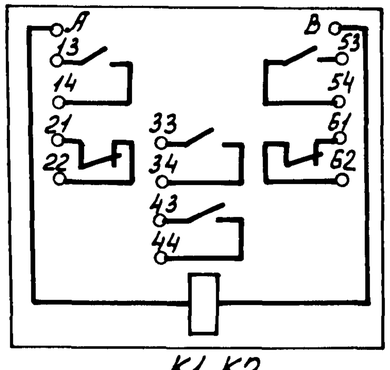

K1, K2

KE 011

SB1

поз.7

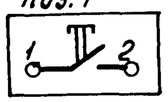

исп.4

SB2, SB3

поз.8,9

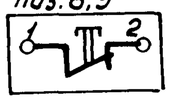

исп.5

АБ3-М

SF

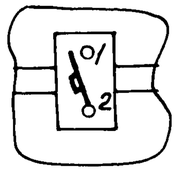

поз.13,14

РПУ-2-066203

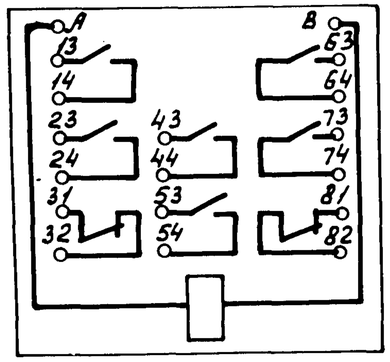

Инв.№подл. | Подпись и дата

Альбом IV

I
М1:5

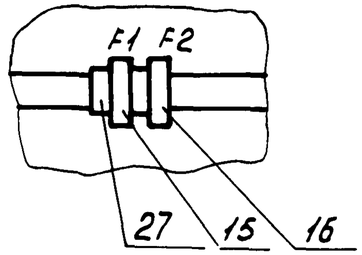

II
М1:5

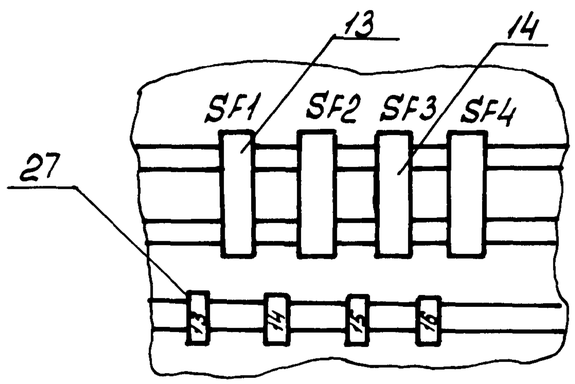

Инв.№подл. | Подпись и дата

Таблица 1.
Надписи на табло
и в рамках

№ надписи	Надпись	Кол.	№ надписи	Надпись	Кол.
	Рамка 66×26			Упор	
1	Нормальная работа.	1	12	Трансформатор Iвст.1А	1
2	Замораживание		13	Розетка штепсельная	
	калорифера	1		Iвст.4А	1
3	Температура приточ-		14	Ввод питания Iн.р. 1,6А	2
	ного воздуха	1	15	Схема регулирования	
4	Приточный вентиля-			Iн.р.1А	1
	тор	1	16	Резерв	1
5	Съем сигнала	1			
6	Приточный вентилятор				
	Выбор управления	1			
7	Регулирование темпе-				
	ратуры				
	Выбор управления.	1			
8	Регулирование темпера-				
	туры: понизить - повысить	1			
9	Выбор режима				
	лето ⟷ зима	1			
10	Освещение щита	1			
11	~36В	1			

Инв.№подл. | Подпись и дата

Альбом IV

Таблица соединений 2

Проводник	Откуда идет	Куда поступает	Данные провода	Примечание
	Таблица соединений выполнена			
	на основании схем А-5, А-6, А-7, А-8 Альбом III			
102	XT2:1	K5:13	ПВ1×1	
102	K5:13	K5:23		
102	K5:23	K6:13		
102	K6:13	K6:23		
105	XT2:7	K3:31	ПВ1×1	
105	K3:31	K3:43		
105	K3:43	XT2:2		
107	XT2:4	SA1:10	ПВ3×1	
107	SA1:10	SA1:9	ПВ1×1	

Продолжение табл. 2

Проводник	Откуда идет	Куда поступает	Данные провода	Примечание
107	SA1:9	SA2:10	ПВ1×1	
107	SA2:10	K3:23	ПВ3×1	
107	K3:23	K1:54	ПВ1×1	
108	SA1:12	SB2:1	ПВ1×1	
109	SB2:2	SB1:1	ПВ1×1	
109	SB1:1	K1:33	ПВ3×1	
109	K1:33	SA2:23	ПВ3×1	
109	SA2:23	K1:13	ПВ3×1	
109	K1:13	KT:3	ПВ1×1	
109	KT:3	K3:13	ПВ1×1	
110	K3:14	K7:43	ПВ1×1	
111	XT2:3	KT:4	ПВ1×1	
111	KT:4	K7:44	ПВ1×1	
111	K7:44	SA4:2	ПВ3×1	
112	SA4:1	K1:14	ПВ1×1	
113	SA1:14	SB1:2	ПВ1×1	
113	SB1:2	K1:34	ПВ3×1	

Подпись и дата

Инв. № подл.

Изм.	Лист	№ докум.	Подпись	Дата
Разраб.	Александрович			
Провер.	Шилов			
Н.контр.	Шилов			

214-1-422.87 А-033

Детские ясли-сад на 280 мест со стенами из кирпича

Система приточная П1. Щит автоматизации.

Стадия	Лист	Листов
Р	1	6

ЦНИИЭП учебных зданий

214-1-422.87 А-033

Лист

Альбом IV

Продолжение табл.2

Проводник	Откуда идет	Куда поступает	Данные провода	Примечание
114	SA1:15	SA1:16	ПВ1×1	
114	SA1:16	KT:7	ПВ3×1	
115	KT:8	KT:9	ПВ1×1	
115	KT:9	K1:A		
116	SA1:11	XT3:5	ПВ3×1	
117	SA1:21	K1:43	ПВ3×1	
117	K1:43	XT3:1	ПВ1×1	
118	SA1:13	K1:44	ПВ3×1	
118	K1:44	XT3:2	ПВ1×1	
119	SA2:12	K2:A	ПВ3×1	
119	K2:A	K3:24	ПВ1×1	
120	XT2:5	K3:A	ПВ3×1	
121	XT4:10	H1:1	ПВ3×1	
121	H1:1	SA1:17		
121	SA1:17	K1:53		
123	SA1:19	K4:A	ПВ3×1	
126	K3:44	K6:31	ПВ1×1	
126	K6:31	XT4:3	ПВ1×1	
127	K5:A	K6:32	ПВ1×1	
128	XT4:8	K5:B	ПВ3×1	
129	XT4:4	K3:32	ПВ3×1	
129	K3:32	K5:31	ПВ1×1	
130	K5:32	K6:A	ПВ1×1	
131	XT4:9	K6:B	ПВ1×1	
132	XT4:5	K5:14	ПВ1×1	
132	K5:14	K6:14	ПВ1×1	

Инв.№ подл. | Подпись и дата

Продолжение табл.2

Проводник	Откуда идет	Куда поступает	Данные провода	Примечание
133	XT4:6	K5:24	ПВ1×1	
133	K5:24	K6:43	ПВ1×1	
134	XT4:7	K6:24	ПВ1×1	
134	K6:24	K5:43	ПВ1×1	
201	SA2:14	SA2:9	ПВ1×1	
201	SA2:9	K2:14	ПВ3×1	
202	SA2:11	B1	ПВ1×1	
203	SA3:13	SA3:14	ПВ1×1	
203	SA3:14	SA2:16	ПВ1×1	
204	K2:22	K7:13	ПВ1×1	
204	K7:13	K7:21	ПВ1×1	
205	XT5:2	K7:22	ПВ1×1	
205	K7:22	SA3:15	ПВ3×1	
205	SA3:15	B1:K2	ПВ1×1	
206	XT5:3	K7:14	ПВ1×1	
206	K7:14	SA3:16	ПВ3×1	
206	SA3:16	B1:K1	ПВ1×1	
207	XT5:6	K1:22	ПВ1×1	
207	K1:22	K2:34	ПВ1×1	
208	XT5:7	K7:A	ПВ1×1	
209	XT5:8	K2:44	ПВ1×1	
210	K1:62	K2:53	ПВ1×1	
211	K2:54	K7:31	ПВ1×1	
212	K7:32	K8:14	ПВ1×1	
212	K8:14	K8:A	ПВ1×1	
212	K8:A	H2:1	ПВ3×1	
213	K8:13	SB3:2	ПВ3×1	

Инв.№ подл. | Подпись и дата

Альбом IV

Продолжение табл.2

Проводник	Откуда идет	Куда поступает	Данные провода	Примечание
298	XT6:2	B1:9	МГШВЭ	Измерительные цепи
299	XT6:3	B1:28	МГШВЭ	Измерительные цепи
E	XT6:1	B1:20	МГШВЭ	Измерительные цепи
A801	XT1:1	SF1:1	ПВ1×1	
A802	XT1:3	SF2:1	ПВ1×1	
803	SF1:2	K9:A	ПВ1×1	
803	K9:A	K9:13	ПВ1×1	
804	K9:22	K9:14	ПВ1×1	
804	K9:14	SF3:1	ПВ1×1	
804	SF3:1	SF4:1	ПВ1×1	
804	SF4:1	SA5:1	ПВ1×1	
805	K9:21	SF2:2	ПВ1×1	
806	SF3:2	K1:21	ПВ1×1	
806	K1:21	K1:61	ПВ1×1	
806	K1:61	K2:13	ПВ1×1	
806	K2:13	K2:21	ПВ1×1	
806	K2:21	K2:33	ПВ1×1	
806	K2:33	K2:43	ПВ1×1	
806	K2:43	SB3:1	ПВ3×1	
808	F1:1	SA5:2	ПВ1×1	
809	F1:2	T:1	ПВ1×1	
809	T:1	EL:1	ПВ1×1	
810	T:3	F2:1	ПВ1×1	~36В

Подпись и дата

№ подл.

Продолжение табл.2

Проводник	Откуда идет	Куда поступает	Данные провода	Примечание
811	F2:2	X:1		~36В
812	T:5	X:2		~36В
N	H1:2	H2:2	ПВ1×1	
N	H2:2	B1:16	ПВ3×1	
N	B1:16	K1:B	ПВ3×1	
N	K1:B	K2:B	ПВ1×1	
N	K2:B	K3:B	ПВ1×1	
N	K3:B	K5:44	ПВ1×1	
N	K5:44	K6:44	ПВ1×1	
N	K6:44	K7:B	ПВ1×1	
N	K7:B	K8:B	ПВ1×1	
N	K8:B	K9:B	ПВ1×1	
N	K9:B	KT:10	ПВ1×1	
N	KT:10	EL:2	ПВ1×1	
N	EL:2	T:2	ПВ1×1	
Земля	Рейки для установки аппаратов: ⏚	стойки: ⏚		

Подпись и дата

№ подл.

Альбом III

Таблица 3
Подключения проводок

Таблица подключения выполнена на основании схем А-5÷А-7; А-8 Альбом III и таблицы соединений А-033 лист 1÷6

Проводник	Вывод	Вид контакта	Вывод	Проводник
		Левая стенка		
		EL		
809	1		2	N*
		T		
809*	1		2	N
810	3П		5	812
⏚	4П			
		F1		
808	1		2	809
		F2		
810	1		2	811
		SA5		
804*	1		2	808

Продолжение табл. 3

Проводник	Вывод	Вид контакта	Вывод	Проводник
		SF1		
A801	1		2	803*
		SF2		
A802	1		2	805
		SF3		
804	1		2	806
		X		
811	1		2	812

Продолжение табл. 3

Проводник	Вывод	Вид контакта	Вывод	Проводник
		Передняя стенка		
		K1		
107	54	З	53	121*
109*	13П	З	14	112
109*	33П	З	34	113
117	43	З	44	118
806*	21П	Р	22	207*
806*	62П	Р	61	210
115	А	К	В	N*
		K2		
806*	13П	З	14	201*
806*	21П	Р	22	204*
806*	33П	З	34	207
806	43П	З	44	209
210	54	З	53	211
119*	А	К	В	N*
		K3		
105*	43П	З	44	126*
105	31П	Р	32	129*
107	23	З	24	119
109*	13	З	14	110
120	А	К	В	N*

Продолжение табл. 3

Проводник	Вывод	Вид контакта	Вывод	Проводник
		K5		
102*	13П	З	14	132*
102*	23П	З	24	133*
129	31	Р	32	130
134	43	З	44	N*
127	А	К	В	128
		K6		
102*	13П	З	14	132
102	23П	З	24	134*
133	43	З	44	N*
126	31	Р	32	127
130	А	К	В	131
		K7		
110	43	З	44	111*
204*	21П	Р	22	205*
204	13П	З	14	206*
211	31	Р	32	212*
208	А	К	В	N*
		K8		
212*	14П	З	13	213
212	А	К	В	N*

Инв. № подл. | Подпись и дата

Изм.	Лист	№ докум.	Подпись	Дата
Разраб.		Александрович		
Провер.		Шилов		
Н.контр.		Шилов		

214-1-422.87 А-034

Детские ясли-сад на 280 мест со стенами из кирпича

Система приточная П1. Щит автоматизации.

Стадия	Лист	Листов
Р	1	4

ЦНИИЭП учебных зданий

Инв. № подл. | Подпись и дата

Альбом IV

Таблица 3
Подключения проводок

Проводник	Вывод	Вид контакта	Вывод	Проводник
		K9		
804*	14П	ʒ	13П	803*
804	22П	Р	21	805
803	А	К	В	N*
		SA4		
112	1		2	111*
		KT		
109	3	ʒ	4	111
115*	8П	Р	7	114
115	2	К	1	N*
		XT1		
A801	1	П	2	N*
A802	3	П	4	N
N	5	П	6	
		XT2		
102	1		2	106
111	3		4	107
120	5	П	6	
105	7	П	8	N*

Продолжение табл. 3

Проводник	Вывод	Вид контакта	Вывод	Проводник
		XT3		
117	1		2	118
123	3		—	
116	5		—	
106	10		—	
		XT4		
N*	1	П	2	120
126	3		4	129
132	5		6	133
128	8		9	131
121	10			
		XT5		
N*	1	П	2	205
206	3			
207	6		7	208
209	8			
		XT6		
E	1	2,5	2	298
299	3	2,5		

Взам. инв. № | Подпись и дата

Продолжение табл. 3

Проводник	Вывод	Вид контакта	Вывод	Проводник
	Дверь			
		H2		
212	1		2	N*
		H1		
121	1		2	N*
		B1		
202	—		16	N*
205*	K2		K1	206*
298	9		20	E
299	28		⏚	земля
		SB3		
806	1	Р	2	213
		SB2		
108	1	Р	2	109*
		SB1		
109	1	ʒ	2	113
		SA3		
203	13П		15	205
203*	14П		16	206

Продолжение табл. 3

Проводник	Вывод	Вид контакта	Вывод	Проводник
		SA2		
107*	10		12	119
201*	9П		11	202
201	14П		16	203
		SA1		
107*	9П		11	115
107	10П		12	103
118	13		15П	114
113	14		16П	114
121	17		19	123
117	21		23	109

Взам. инв. № | Подпись и дата

Альбом IV

Поз.	Обозначение	Наименование	Кол.	Примечание
		Документация		
		Таблица соединений – А-036 лист	1÷2	
		Таблица подключений - А-037 лист	1÷2	
		Стандартные изделия		
1		Шкаф щита		
		ЩШМ 600×400×500		
		УХЛ4 IP30 ОСТ36.13-76	1	
2		Рейка ТК3-100-77	1	ТМ3-1--77-У1
3		Рейка ТК3-101-77	3	ТМ3-1--77-У7
		Прочие изделия		
		Кнопка КЕ011У3		
4	В1-SB1, В2-SB1	исп. 4 черный „пуск"	2	
5	В1-SB2, В2-SB2	исп. 5 красный „стоп"	2	
6	SA6	Переключатель		
		ПМОФ 45-112222/II-Д1	1	
7	SA7	Переключатель		
		ПМОВ 111222/II-Д54	1	
8	П1-SA8	Переключатель		
		ПМОВФ 1365з9,10г/IIД-126	1	

Поз.	Обозначение	Наименование	Кол.	Примечание
9	SF5	Выключатель автоматический		
		~220В, Iн.р.=0,63А отсечка 1,3Iн.		
		крепление на панели АБ3-М	1	
		Арматура сигнальной		
		лампы АС-220		
10	В1-Н1, В2-Н1	линза зеленая	2	
11	П1-Н3	линза красная	1	
		Реле РПУ-2 ~220В		
12	П1-К4, К10	РПУ-2.062203	2	
13	XT1, XT2	Блоки зажимов Б310	2	
14		Упор	4	
15		Зажим наборный ЗН-Н	17	
16		Зажим наборный ЗН-П	3	
17		Перемычка П	3	
18		Рамка 66×26	8	
		Материалы		
19		Провод ПВ1×1.0 м	50	
		ГОСТ 6323-79		
20		Провод ПВ3×1.0 м	30	
		ГОСТ 6323-79		

Взам. инв.№ | Подпись и дата

Изм.	Лист	№докум.	Подпись	Дата
Разраб.		Александрович		
Н.контр.		Шилов		

214-1-422.87 А-035

Детские ясли-сад на 280 мест со стенами из кирпича

Стадия	Лист	Листов
Р	1	4

Вентсистемы П1, В1, В2. Щит дистанционного

ЦНИИЭП учебных зданий

Лист

Альбом IV

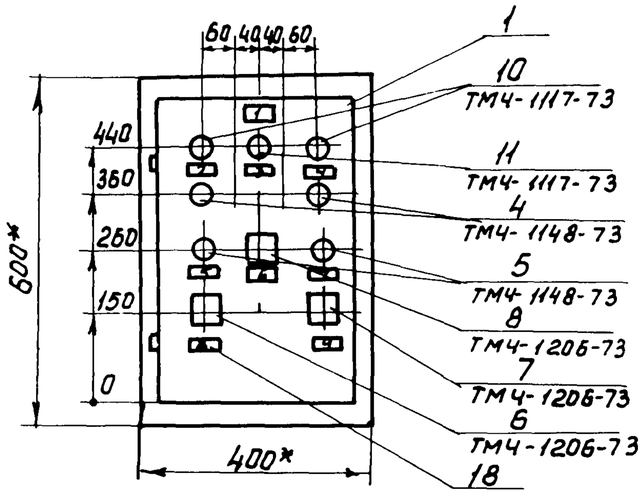

1. *Размеры для справок.
2. Покрытие-вариант I ОСТ 36.13-76.
3. Таблицы соединений и подключения выполнены на основании схем А-4 ÷ А-8 (см. альбом III)
4. По данному чертежу изготовить 1 щит.

Вид на внутренние плоскости (развернуто)

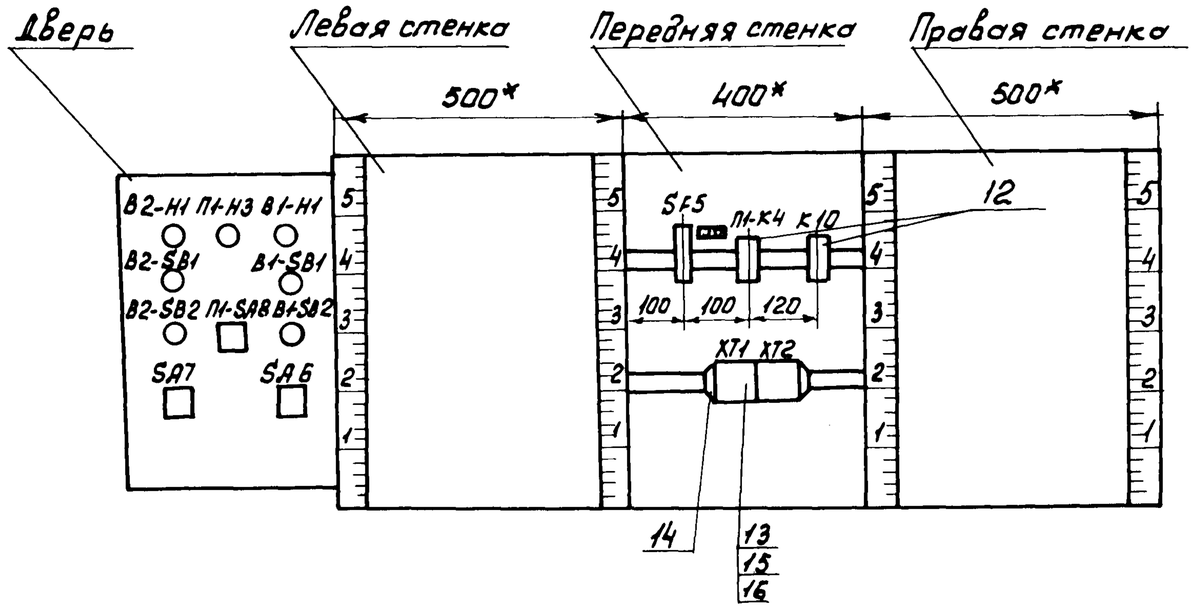

РПУ-2-062203
К4, К10

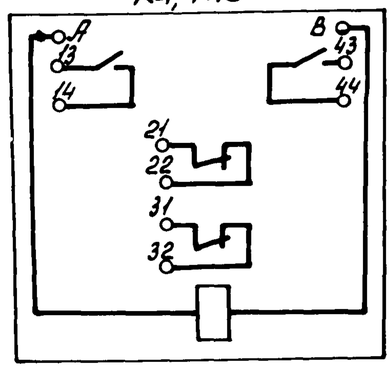

КЕ-011

SB1

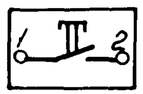

SB2

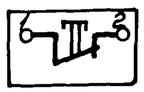

АБ3-М
SF5

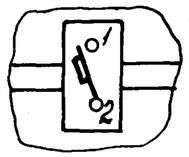

Подпись и дата

Инв. № подл.

Альбом IV

Таблица 1
Надписи на табло и в рамках

№ надписи	Надпись	Кол.	№ надписи	Надпись	Кол.
1	ЩДУ	1			
2	Вытяжной вентилятор В1				
	Включен.	1			
3	Замораживание калори-				
	фера системы П1	1			
4	Вытяжной вентилятор В2				
	Включен				
5	Вытяжной вентилятор В1.	1			
6	Вытяжной вентилятор В2				
7	Система приточная П1				
	Отключить - отключено -				
	-включено - включить.	1			
8	Проверка отключения				
	системы П1.	1			
9	Опробование и съем				
	звукового сигнала.	1			
	Упор				
10	Питание ~ 220В				
	Iн.р.=0,63А	1			

Взам. инв. № | Подпись и дата

214-1-422.87 А-035 Лист 1

Таблица 2
Соединения проводок

Провод-ник	Откуда идет	Куда поступает	Данные провода	Приме-чание
	Таблица соединений	выполнена на		
	основании схем А6÷	А18 см. альбом III		
401	SF5:2	SA6:10	ПВ3×1	
401	SA6:10	SA7:13	ПВ1×1	
401	SA7:13	П1-SA8:10	ПВ3×1	
402	SA6:12	П1-SA8:1	ПВ1×1	
П1-403	П1-SA8:3	П1-SA8:11	ПВ1×1	
П1-403	П1-SA8:11	П1-K4:13	ПВ1×1	
П1-404	П1-K4:14	П1-K4:22	ПВ1×1	
П1-404	П1-K4:22	П1-H3:1	ПВ1×1	
П1-404	П1-H3:1	П1-SA8:13	ПВ1×1	
П1-405	П1-K4:21	П1-SA8:9	ПВ3×1	
П1-406	П1-SA8:16	П1-K4:31	ПВ3×1	
407	П1-K4:32	K10:13	ПВ1×1	
407	K10:13	K10:21	ПВ1×1	
407	K10:21	SA7:14	ПВ3×1	
407	SA7:14	SA7:15	ПВ1×1	
408	XT1:5	K10:22	ПВ3×1	

Взам. инв. № | Подпись и дата

214-1-422.87 А-036

Изм.	Лист	№ докум.	Подпись	Дата
Разраб.	Александрович			
Н.контр.	Шилов			

Детские ясли-сад на 280 мест со стенами из кирпича.
Вентсистемы П1, В1, В2. Щит дистанционного управ-

Стадия	Лист	Листов
Р	1	3

ЦНИИЭП учебных зданий

Альбом IV

Продолжение табл. 2

Провод-ник	Откуда идет	Куда поступает	Данные провода	Приме-чание
409	K10:A	K10:A	ПВ1×1	
409	K10:A	SA7:16	ПВ3×1	
П1-116	XT1:7	П1-SA8:17	ПВ3×1	
П1-117	XT1:8	П1-SA8:5	ПВ3×1	
П1-117	П1-SA8:5	П1-SA8:20	ПВ1×1	
П1-118	XT1:9	П1-SA8:8	ПВ3×1	
П1-123	XT1:10	П1-K4:A	ПВ1×1	
B1-302	XT2:7	B1-SB2:1	ПВ3×1	
B1-303	XT2:9	B1-SB2:2	ПВ3×1	
B1-303	B1-SB2:2	B1-SB1:1	ПВ1×1	
B1-306	XT2:10	B1-SB1:2	ПВ3×1	
B1-305	XT2:8	B1-H1:1	ПВ3×1	
B2-302	XT2:2	B2-SB2:1	ПВ3×1	
B2-303	XT2:3	B2-SB2:2	ПВ3×1	
B2-303	B2-SB2:2	B2-SB1:1	ПВ1×1	
B2-306	XT2:4	B2-SB1:2	ПВ3×1	
B2-305	XT2:5	B2-H1:1	ПВ3×1	

Взам. инв. № | Подпись и дата

Продолжение табл. 2

Провод-ник	Откуда идет	Куда поступает	Данные провода	Приме-чание
N	XT1:2	XT1:3	ПВ1×1	
N	XT1:3	XT1:4	ПВ1×1	
N	XT1:4	XT2:6	ПВ1×1	
N	XT2:B	П1-K4:B	ПВ3×1	
N	П1-K4:B	K10:B	ПВ1×1	
N	K10:B	B2H1:2	ПВ3×1	
N	B2H1:2	B1-H1:2	ПВ1×1	
N	B1H1:2	П1-H3:2	ПВ1×1	
A	XT1:1	SF5:1	ПВ1×1	

Взам. инв. № | Подпись и дата

Альбом IV

Таблица 3
Подключения проводок

Проводник	Вывод	Вид контакта	Вывод	Проводник
	Таблица подключения выполнена на основании схем А-5, А-6; А-8 Альбом III и таблицы соединений А-036 лист 1,2			
	Передняя стенка			
		П1-К4		
П1-404*	14П	з	13	П1-403*
П1-404	22П	Р	21	П1-405
П1-406	31	Р	32	407
П1-123	А	к	В	N*
		К10		
407*	21П	Р	22	408
407	13П	з	14	409*
409	А	к	В	N*
		SF5		
А	1		2	401*

Продолжение табл. 3

Проводник	Вывод	Вид контакта	Вывод	Проводник
		XT1		
А	1		2	N*
N*	3	П	4	N*
408	5		6	—
П1-116	7		8	П1-117
П1-118	9		10	П1-123
		XT2		
—	1		2	В1-302
В1-303	3		4	В1-306
В1-305	5		6	В2-302
В2-303	7		8	В2-306
В2-305	9		10	—

Продолжение табл. 3

Проводник	Вывод	Вид контакта	Вывод	Проводник
	Дверь			
	П1-Н1			
П1-305	1		2	N*
	П1-Н3			
П1-404	1		2	N*
	В2-Н1			
В2-305*	1		2	N*
	В1-SB1			
В1-303	1	з	2	В1-306
	В1-SB2			
В1-302	1	Р	2	В1-305
	В2-SB1			
В2-303	1	з	2	В2-306
	В2-SB2			
В2-302	1	Р	2	В2-305

Продолжение табл. 3

Проводник	Вывод	Вид контакта	Вывод	Проводник
		П1-SA8		
402	1		3П	П1-403
П1-117	5		8	П1-118
401*	10П		9	П1-405
401*	10П		11П	П1-403
П1-404	13		16	П1-406
П1-116	17		20	П1-117*
		SA7		
401*	13		15П	407
407	14П		16	409
		SA6		
401	10		12	402

Подпись и дата

Инв. № подл.

Изм	Лист	№ докум.	Подпись	Дата
Разраб.		Александрович		
Н.контр.		Шилов		
Утв.		Бреев		

214-1-422.87 А-037

Детские ясли-сад на 280 мест со стенами из кирпича.

Стадия	Лист	Листов
Р	1	2

Вентсистемы П1, В1, В2. Щит дистанционного управления ШДУ. Таблица подключения

ЦНИИЭП учебных зданий

214-1-422.87 А-037

Лист 2