ГОСУДАРСТВЕННЫЙ КОМИТЕТ СОВЕТА МИНИСТРОВ СССР
ПО ДЕЛАМ СТРОИТЕЛЬСТВА
(ГОССТРОЙ СССР)

ТИПОВЫЕ ДЕТАЛИ И КОНСТРУКЦИИ ЗДАНИЙ И СООРУЖЕНИЙ

СЕРИЯ ИС-01-15

ОТАПЛИВАЕМЫЕ ТРАНСПОРТЕРНЫЕ ГАЛЕРЕИ
пролетами 18, 24 и 30 метров

Выпуск III

МОНТАЖНЫЕ СХЕМЫ УЗЛЫ ПРИМЫКАНИЯ
И ТЕМПЕРАТУРНЫЕ ШВЫ
АРХИТЕКТУРНО-СТРОИТЕЛЬНЫЕ ЧЕРТЕЖИ

9450-03

ЦЕНТРАЛЬНЫЙ ИНСТИТУТ ТИПОВЫХ ПРОЕКТОВ
МОСКВА

ГОСУДАРСТВЕННЫЙ КОМИТЕТ СОВЕТА МИНИСТРОВ СССР
ПО ДЕЛАМ СТРОИТЕЛЬСТВА
(ГОССТРОЙ СССР)

ТИПОВЫЕ ДЕТАЛИ И КОНСТРУКЦИИ ЗДАНИЙ И СООРУЖЕНИЙ

СЕРИЯ ИС-01-15

ОТАПЛИВАЕМЫЕ ТРАНСПОРТЕРНЫЕ ГАЛЕРЕИ
пролетами 18, 24 и 30 метров

Выпуск III

МОНТАЖНЫЕ СХЕМЫ. УЗЛЫ ПРИМЫКАНИЯ
И ТЕМПЕРАТУРНЫЕ ШВЫ

АРХИТЕКТУРНО-СТРОИТЕЛЬНЫЕ ЧЕРТЕЖИ

СОСТАВ ПРОЕКТА

ВЫПУСК I – ПРОЛЁТНЫЕ СТРОЕНИЯ. ПОЯСНИТЕЛЬНАЯ ЗАПИСКА.
АРХИТЕКТУРНО-СТРОИТЕЛЬНЫЕ ЧЕРТЕЖИ
ВЫПУСК II – ПРОЛЁТНЫЕ СТРОЕНИЯ. ПОЯСНИТЕЛЬНАЯ ЗАПИСКА. ЧЕРТЕЖИ КМ.
ВЫПУСК III – МОНТАЖНЫЕ СХЕМЫ. УЗЛЫ ПРИМЫКАНИЯ И ТЕМПЕРАТУРНЫЕ ШВЫ.
АРХИТЕКТУРНО-СТРОИТЕЛЬНЫЕ ЧЕРТЕЖИ.
ВЫПУСК IV – ОПОРЫ, УЗЛЫ ПРИМЫКАНИЯ И ТЕМПЕРАТУРНЫЕ ШВЫ.
ЧЕРТЕЖИ КМ.
ВЫПУСК V – СТРОИТЕЛЬНЫЕ ИЗДЕЛИЯ.

РАЗРАБОТАНЫ

Государственным проектным институтом
Ленинградский Промстройпроект

УТВЕРЖДЕНЫ
и введены в действие с 1 января 1968 г.
Госстроем СССР

Приказ № 168 от 3 октября 1967 года

ЦЕНТРАЛЬНЫЙ ИНСТИТУТ ТИПОВЫХ ПРОЕКТОВ

МОСКВА

Гл. инж. ин-та		Абрамов	Гл. арх. ин-та		Терехов	Проектгельиф		Согласовано	
Гл. инж. проекта		Балуёль	Гл. констр. ин-та		Шаповалов	Конс. ППМ		Кацман	
Нач. отдела		Аввакумов	Гл. архит. отд.		Зверев			Смысаев	
Проектир.		Брославский	Гл. констр. отд.		Соломатин				
			Рук. группы ж.б.		Пятых				

серия ИС-01-15 выпуск III
лист.
инв. №

содержание.

	лист	стр.
Схемы и детали примыкания галерей к зданиям.	1	3
Детали примыкания галерей к зданиям...	2	4
Детали разжелобка. Детали температурного шва...	3	5
Монтажные схемы покрытия и перекрытия галерей в местах примыкания к зданиям и у температурных швов. Продольные разрезы ...	4	6
Монтажные схемы покрытия и перекрытия галерей в местах примыкания к зданиям и у температурных швов. Детали планов (пример решения)	5	7
Монтажные схемы покрытий, перекрытий и стеновых панелей галерей в местах примыкания к зданиям. Детали плана и поперечные разрезы (пример решения)	6	8
Монтажная схема стеновых панелей примыкания к зданиям и у температурных швов.	7	9
Детали 12, 12а крепления стеновых панелей.	8	10
Детали 13, 13а, 14, 14а крепления стеновых панелей.	9	11
Детали 15, 15а крепления стеновых панелей.	10	12
Монтажные схемы покрытия и перекрытия галерей. Детали 16, 17, 18, 19 и 20	11	13

Настоящий выпуск содержит архитектурно-строительные чертежи участков примыкания галерей к зданиям и у температурных швов. Указания о расчете конструкций галерей, нагрузках и применении чертежей в проектах даны в пояснительной записке выпуска I. Настоящей серии.

согласовано:

Гл. инж. пр-та	Объемов	Блоудоль	
Нач. отдела	Чистов	Дьяконов	
Проектировщик	Брагилев	Брагилевский	
Исполнитель	Иванов	Иванова	
Гл. арх. отд.		Зверев	
Арх. арх. гр.		Брагилевский	
Рук. инж. гр.		Поляк	

серия ИС-01-15 выпуск III
лист 1
инв. №

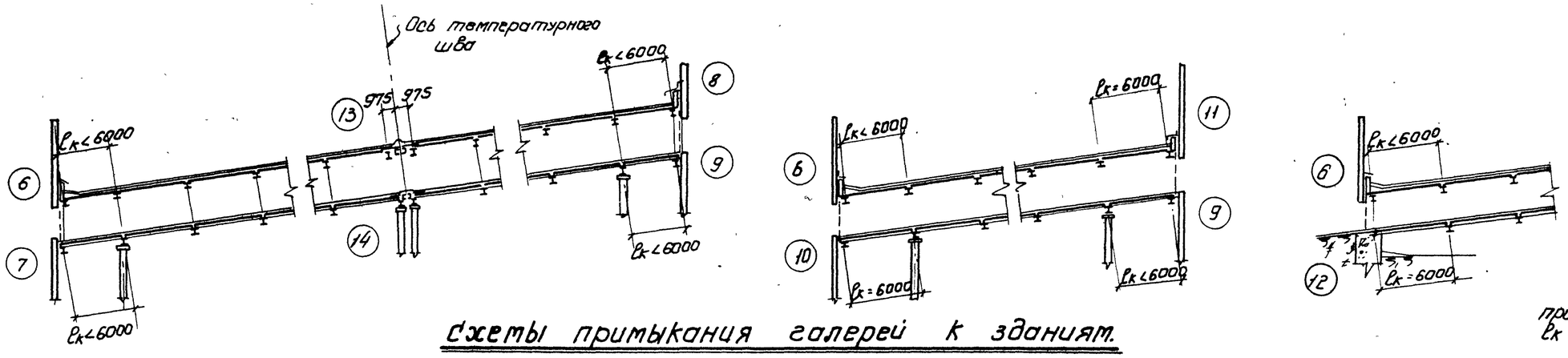

Схемы примыкания галерей к зданиям.

примечание:
$l_к$ – длина консоли.

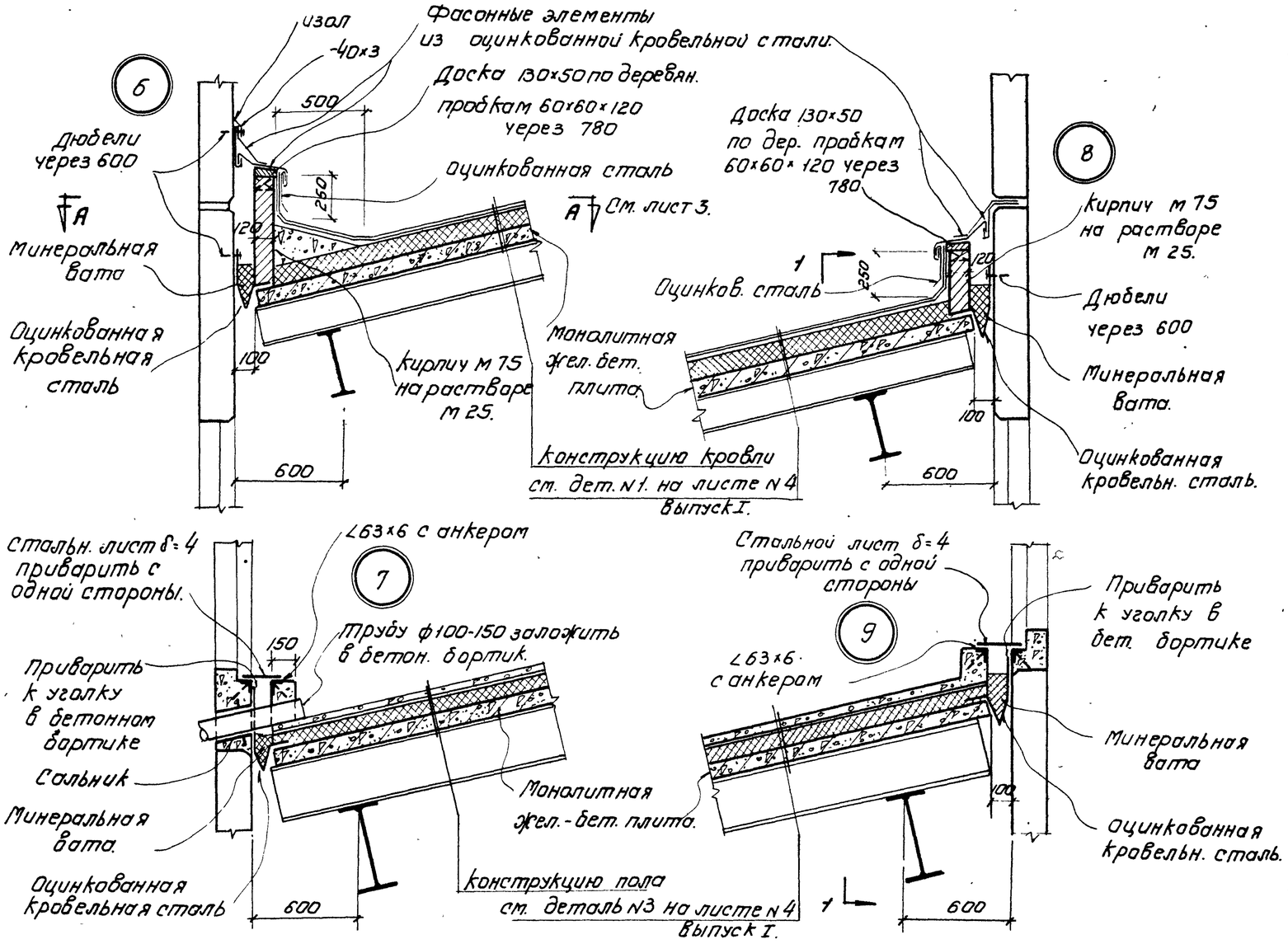

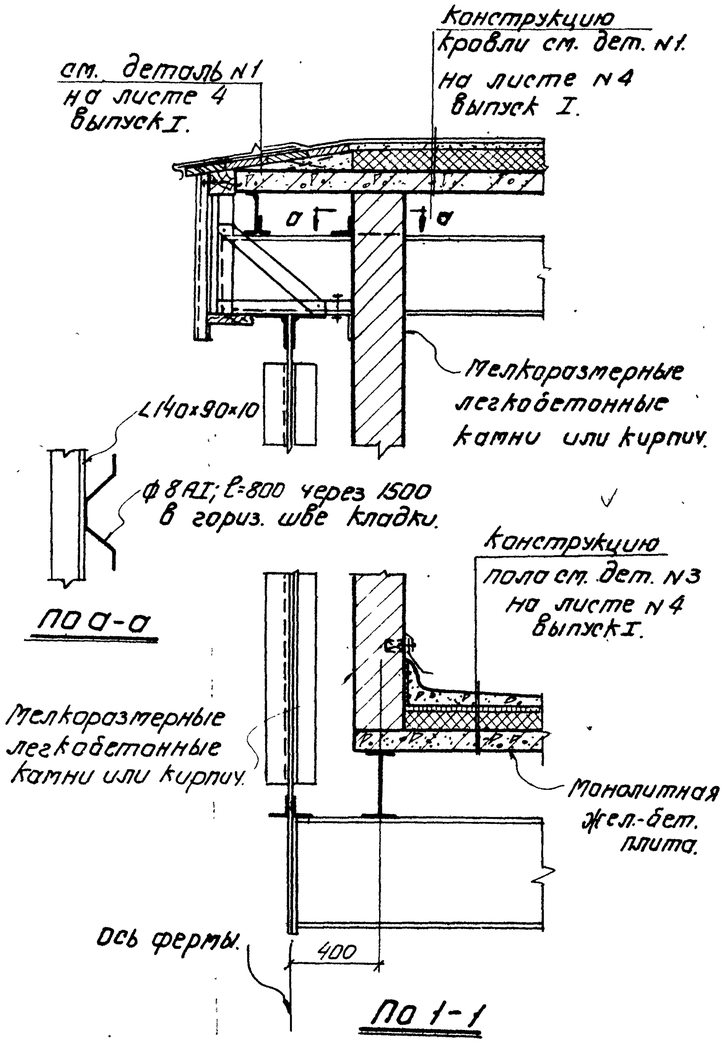

ТА 1967	Схемы и детали примыкания галерей к зданиям.	ИС-01-15 выпуск III	
		лист	1

Согласовано:
Гл. инж. ин-та Зверев
Гл. инж. пр-та Браславский
Нач. отдела Ратыс
Гл. арх. отд. Дорошенко
Рук. арх. гр. Ивлев
Рук. инж. гр. Ивлев
Гл. инж. Абрамов
Ст. инж. Блауваль
Инж. Стеганцев
Инж. Браславский
Исполнитель Ивлев

серия ИС-01-15 выпуск III
лист 2
инв. N.

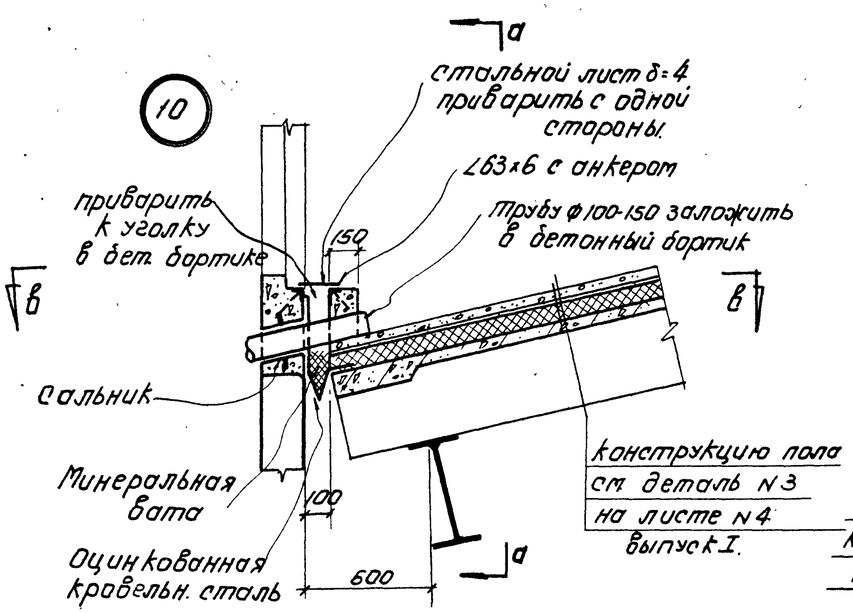

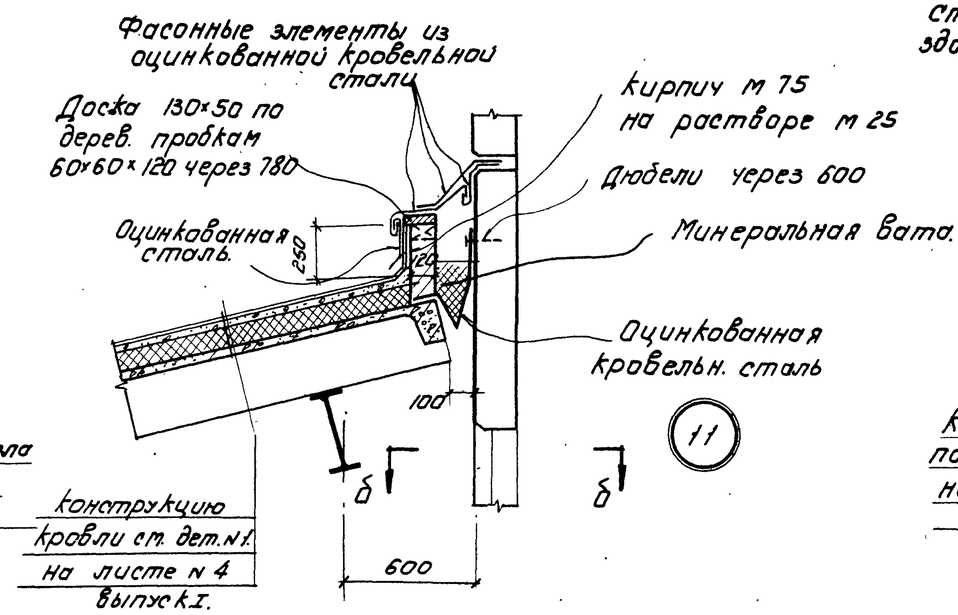

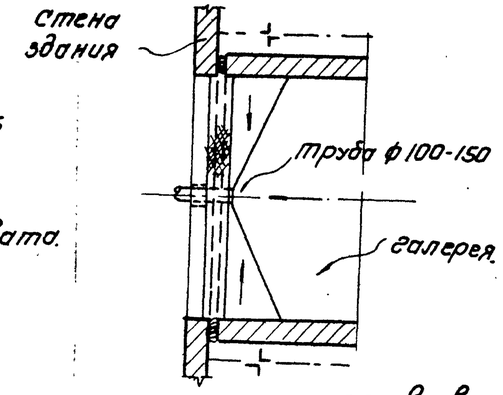

по в-в

конструкцию пола см. деталь N3 на листе N4 выпуск I.

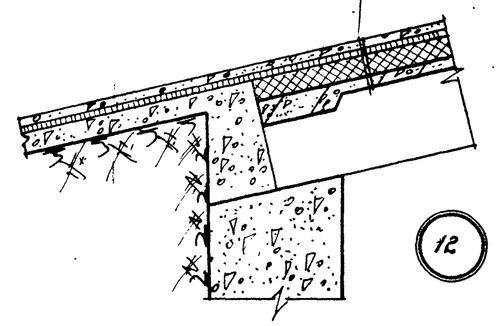

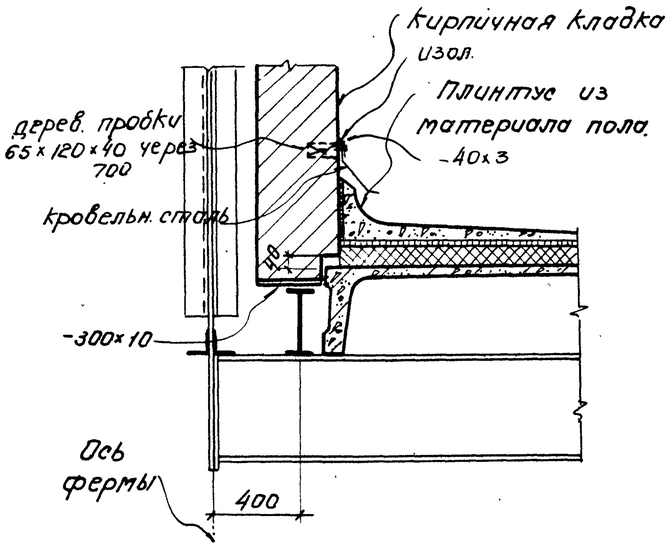

По а-а

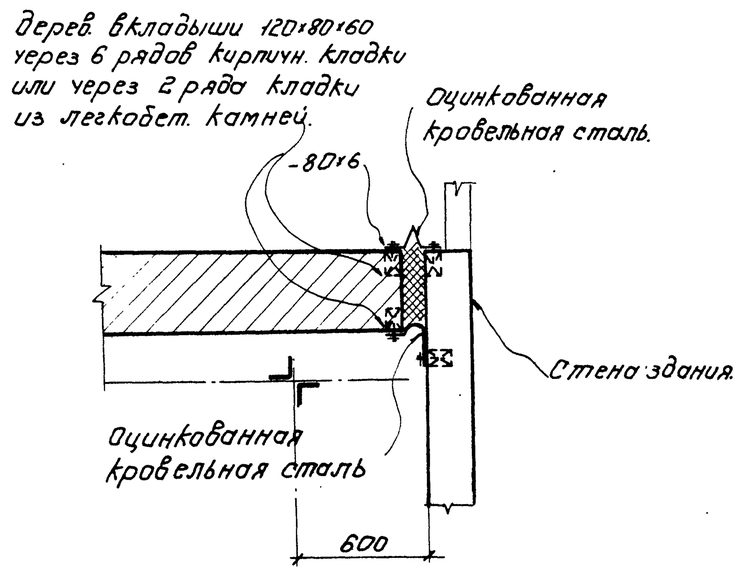

По б-б

Гл. инж. ин-та		Абрамов	гл. арх. отд.	Зверев	
Гл. инж. пр-та		Шлаудель	рук. арх. гр.	Ярославский	
Нач. отдела		Сметанин	рук. инж. гр.	Потыс	
Проектировщ.		Ярославский			
Исполнитель		Иванова			

ТД 1967

Детали примыкания галерей к зданиям.

ИС-01-15 выпуск II
лист 2

Серия ИС-01-15 выпуск III
Лист 3
Инв. №

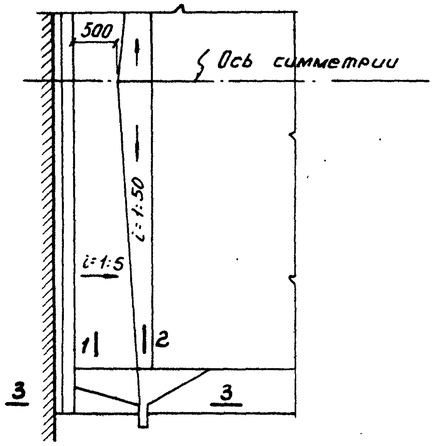

1 | | 2

А – А

(См. деталь на листе N 1)

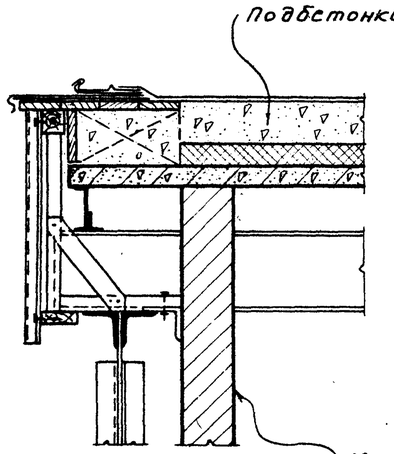

1 – 1

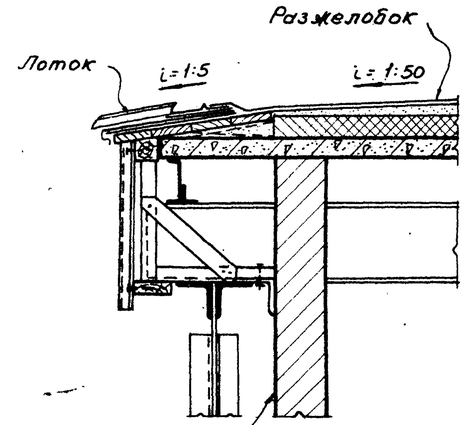

Мелкоразмерные легкобетонные камни или кирпич

2 – 2

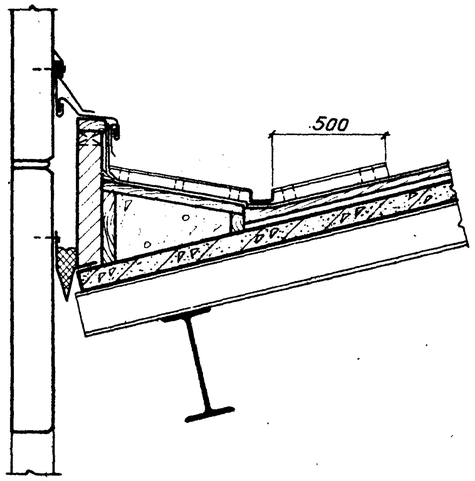

3 – 3

Водоизоляционный ковер: (основной)

3 слоя стеклоткани на мастике
Слой рубероида насухо
Оцинкованная кровельн. сталь
Плиты полужесткие минераловатные.

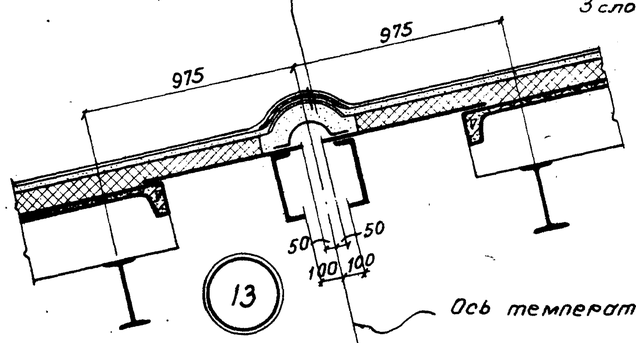

Ось температурного шва

4

Стальной лист б=4 приварить к ∠ 63х6 с одной стороны

4

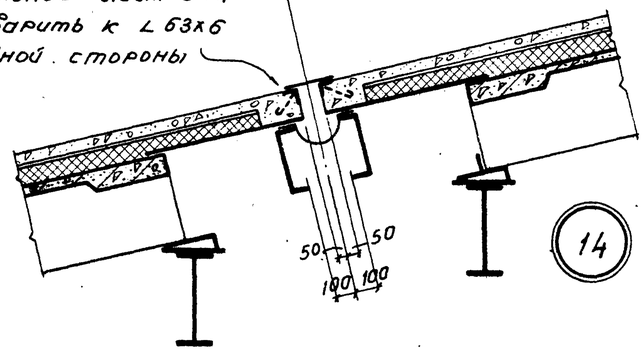

Детали температурного шва в кровле и перекрытии

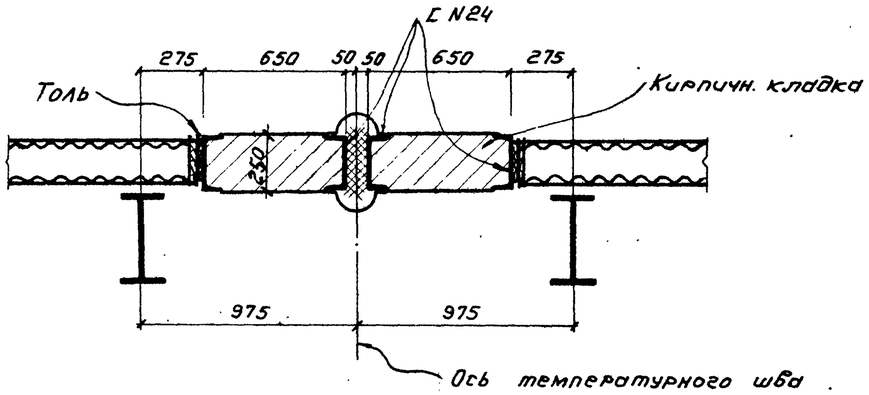

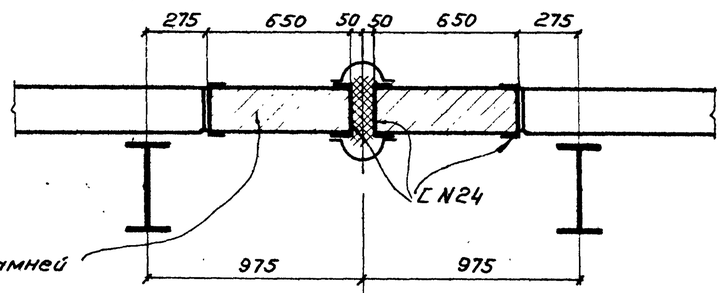

4 – 4

Гл. инж. пр-та	Дорзан		
Нач. отдела	Дзюконов	Блаувольт	
Проектиров	Бранчук	Брасловский	Зберев Брасловский
Исполнитель	Иванова	Иванова	Потыс
Гл. арх. отд			
Рук. арх. гр.			
Рук. инж. гр.			

Согласовано.

ТД 1967

Детали разжелобка.
Детали температурного шва.

ИС-01-15 выпуск III
Лист 3

Серия ИС-01-15 Выпуск III
Лист 4
Инв. №

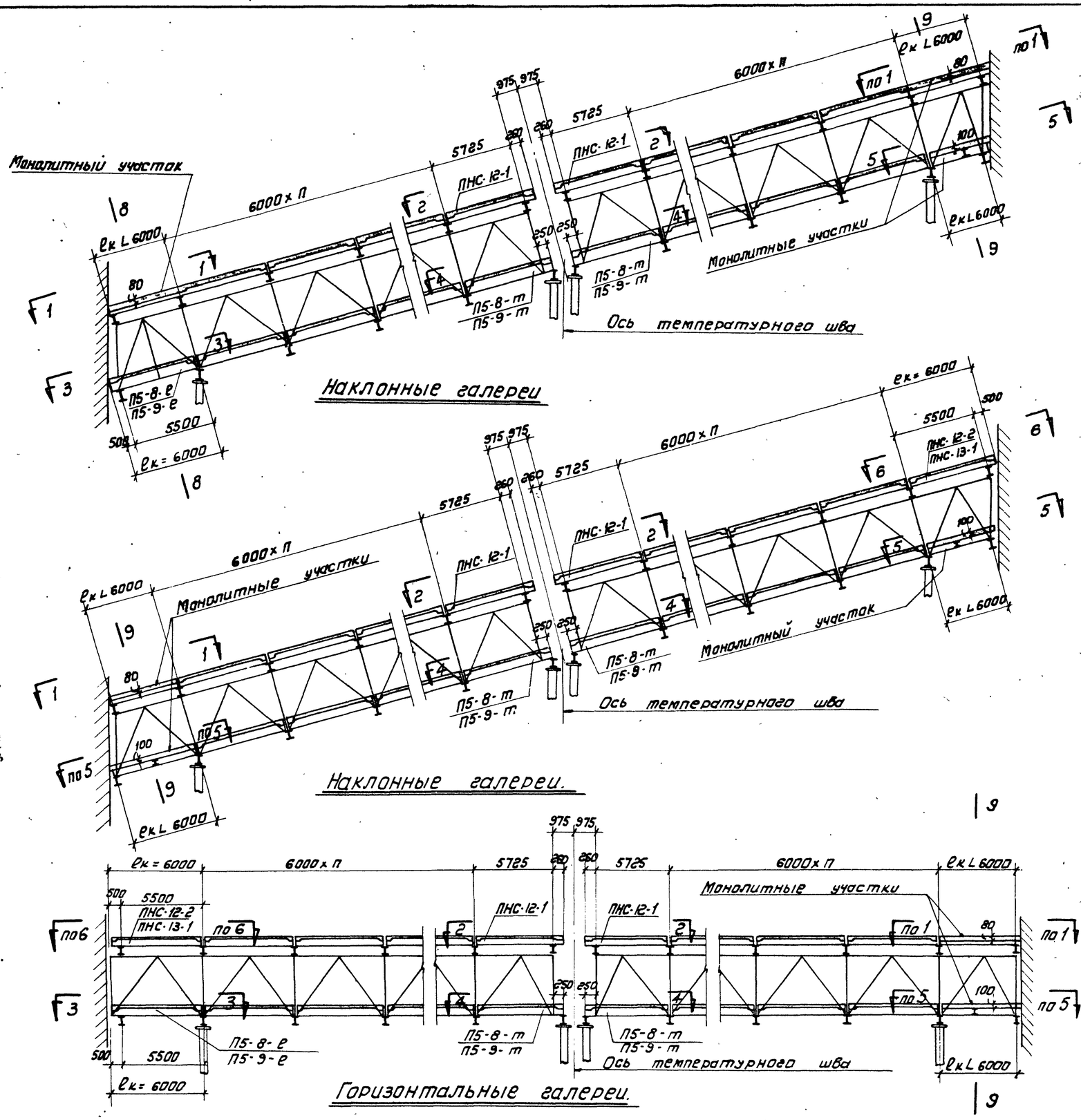

Консольные примыкания галерей к зданиям.

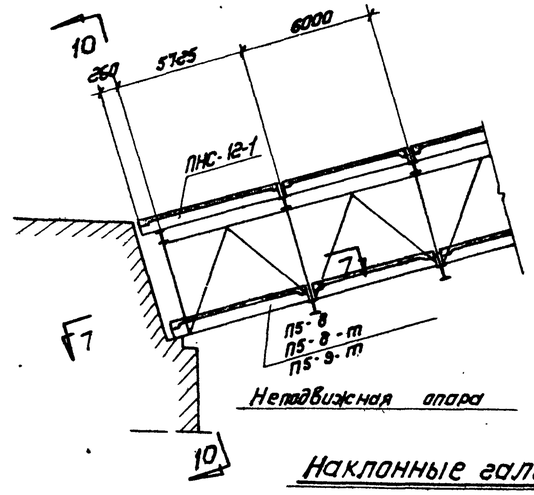

Наклонные галереи.

Бесконсольное примыкание

Примечания:

1. При консольном примыкании галерей к зданиям при вылете консоли 6,0 м в покрытии галерей шириной до 6,0 м укладываются плиты ПНС-12-2, а в покрытии галерей шириной 6,0 м. и более укладываются плиты ПНС-13-1.
2. В перекрытии галерей, при консольном примыкании к зданиям и вылете консоли 6,0 м, укладываются плиты П5-8-е (при конвейерах с шириной ленты менее 1600 мм) и плиты П5-9-е (при конвейерах с шириной ленты 1600 мм и более).
3. При консольном примыкании галерей к зданиям при вылете консоли менее 6,0 м, в покрытии и перекрытии галерей участки примыкания выполняются в виде монолитной железобетонной плиты по стальным балкам.
   Разбивка стальных балок на монолитных участках дана на чертежах КМ в выпуске IV настоящей серии.
   Опалубка и армирование железобетонных плит дается в конкретном проекте.
4. Пример решения участков покрытия и перекрытия в местах примыкания к зданиям и у температурных швов для галереи шириной 6,0 м (по разрезам 1-1 ÷ 11-11) приведен на листах 5 и 6.

ТД 1967	Монтажные схемы покрытия и перекрытия галерей в местах примыкания к зданиям и у температурных швов. Продольные разрезы.	ИС-01-15 Выпуск III	
		Лист	4

Гл. инженер инст.	Яблонов	Гл. инж. проекта	Шаповалов
Гл. инж. проекта	Блоугольб	Гл. констр. отдел	Соломатин
Нач. отдела	Дьяконов	Рук. инж. группы	Потыс
Проектировщик	Потыс	Рук. арх. группы	Брославский
Конструировщик	Куликова		

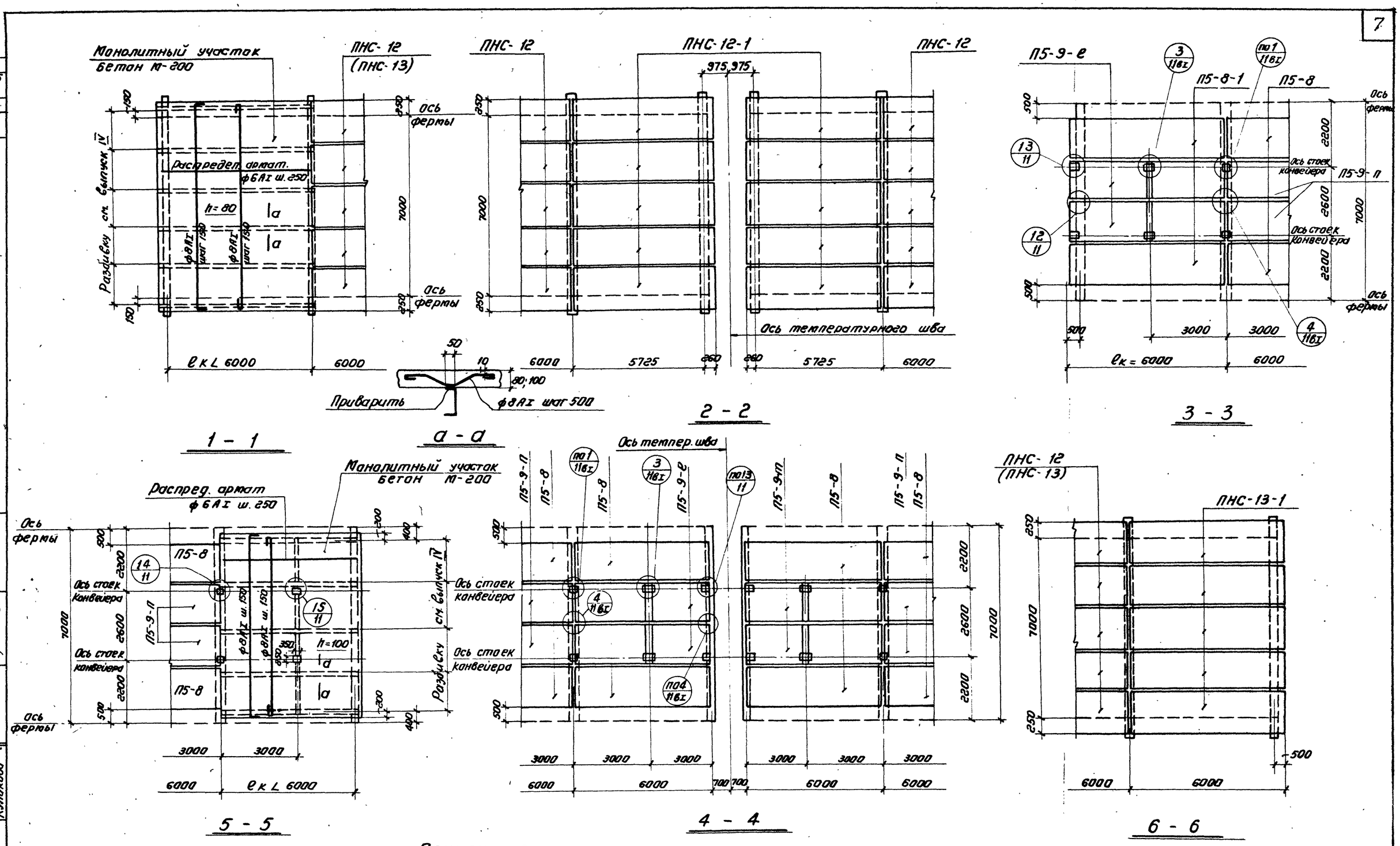

Примечания:

1. На настоящем чертеже дан пример монтажных схем покрытия и перекрытия галереи шириной 6,0 м с конвейером при ширине ленты 2000 мм на участках примыкания к зданиям и у температурных швов. Местоположение участков плана смотреть на листе 4.
2. Плиты ПНС-12 (ПНС-13) приняты по серии ПК-01-111.
3. Плиты П5-8 приняты по серии ИИ24-2.
4. Плиты ПНС-12-1, ПНС-13-1, П5-9п, П5-9-т и П5-9-е разработаны в выпуске V настоящей серии.
5. Поперечные разрезы по участкам примыкания к зданиям смотреть на листе 6.

ТД 1967	Монтажные схемы покрытия и перекрытия галереи в местах примыкания к зданиям и у температурных швов. Детали планов. (Пример решения)	ИС-01-15 Выпуск III	
		Лист	5

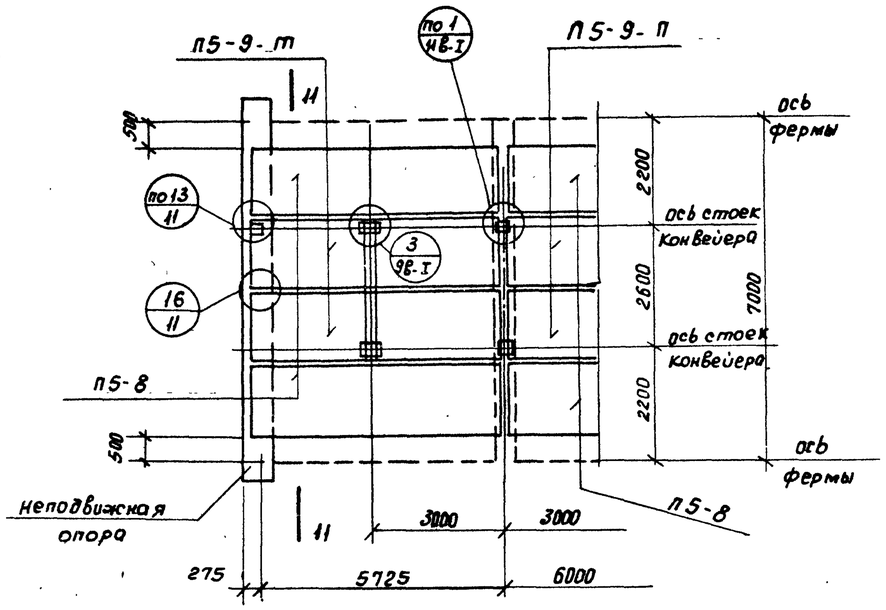

7 — 7

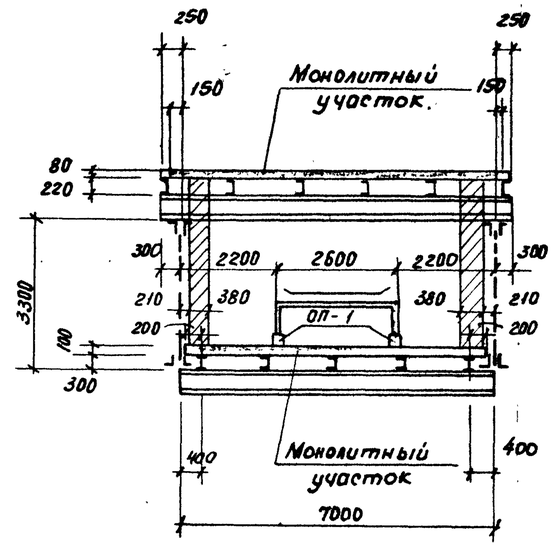

9 — 9

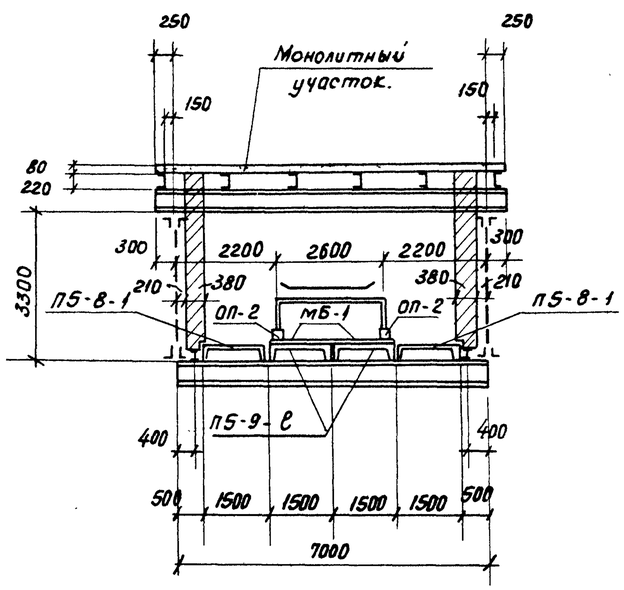

8 — 8

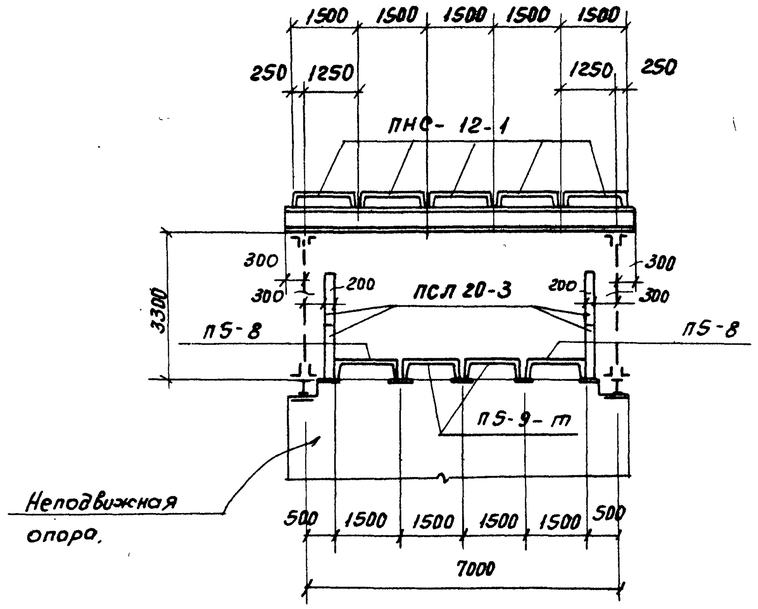

10 — 10

Примечания:

1. На данном чертеже дан пример монтажных схем покрытия, перекрытия и стеновых панелей галереи шириной 6.0 м. с конвейером при ширине ленты 2000 мм. на участках примыкания к зданиям.
   Местоположение плана и разрезов смотреть на листе 4.
2. Плиты П5-8 и П5-8-1 приняты по серии ИИ 24-2
3. Плиты ПНС-12-1. П5-8-в. П5-9 п. П5-9-т. П5-9-е, опорные столбики под стойки конвейера ОП-1 и ОП-2 и стальная балка МБ-1 разработаны в выпуске V настоящей серии.
4. Стеновые панели ПСЛ 20-3 приняты по серии СТ-02-31 выпуск 2.

Гл. инженер проекта	Адамов	Гл. констр. проекта	Шаповалов
Гл. инж. пр-кта	Блауволь	Гл. констр. отд.	Потыс
Нач. отдела	Сметанин	Рук. инж. гр.	Бралавский
Проектировщик	Потыс	Рук. арх. группы	Бралавский
Конструировщик	Гордеева		

ТД 1967

Монтажные схемы покрытий, перекрытий и стеновых панелей галереи в местах примыкания к зданиям. Деталь плана и поперечные разрезы (пример решения)

ИС-01-15 Выпуск III

Лист 6

Серия ИС-01-15 выпуск III
лист 7

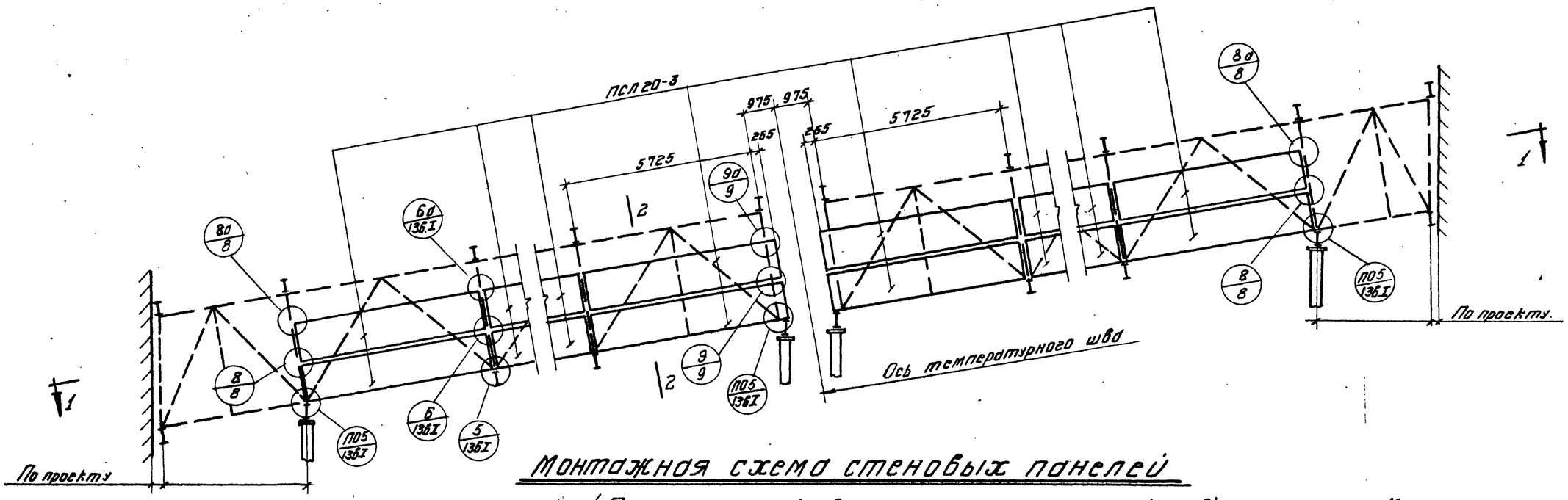

Монтажная схема стеновых панелей
(Примыкания к зданиям и температурный шов).

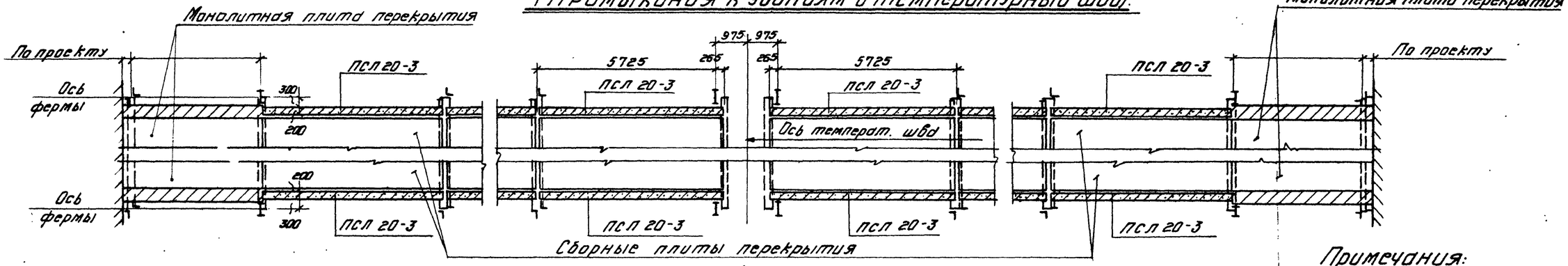

1—1

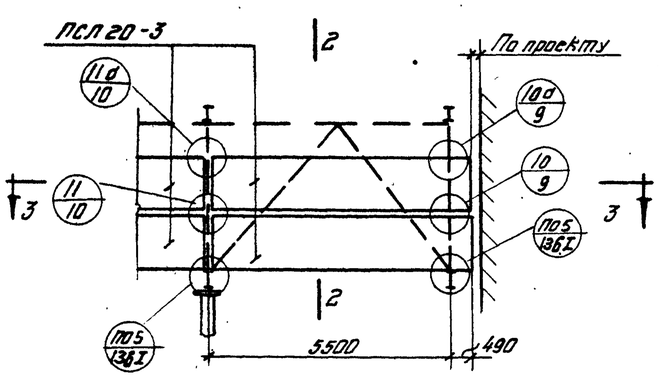

Монтажная схема стеновых панелей
(Горизонтальное примыкание к зданиям)

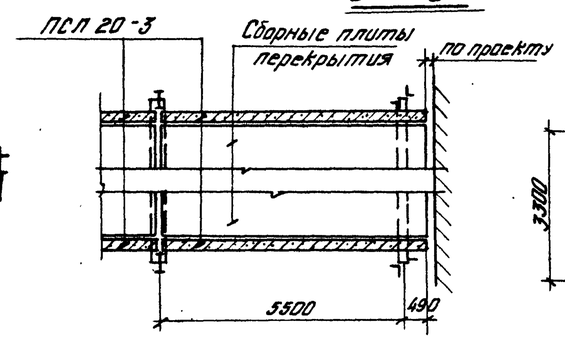

3 — 3

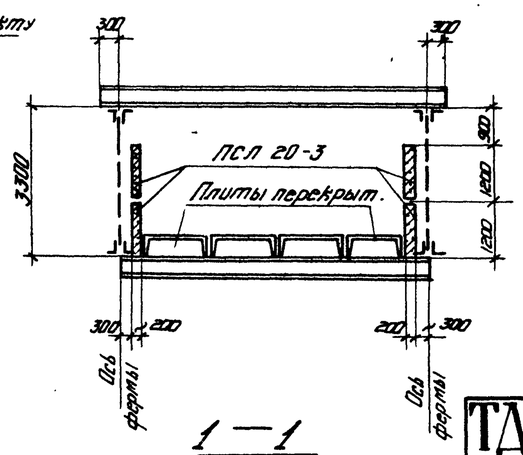

1 — 1

Примечания:

1. Стеновые панели галерей приняты по типовой серии СТ-02-31 выпуск 2 толщиной 200 мм.
2. В панелях из легких бетонов с наружной и внутренней стороны необходимо предусмотреть фактурные слои толщиной 20 мм из цементно-песчаного раствора марки-100.
3. Детали крепления стеновых панелей см. на листах 9,10,14 и листах 13 и 14 выпуска I.
4. Стеновые панели монтировать после монтажа и приварки плит перекрытия.

ТА 1967	Монтажная схема стеновых панелей примыкания к зданиям и у температурных швов.	ИС-01-15 выпуск III	Лист 7

Гл. инж. ин-та Шаповалов; Гл. конструктор Селезнев; Нач. отдела Потыс; Гл. инж. проекта Ковалев; Рук. отдела Жевелев; Рук. сектора Бородовский; Гл. конструктор ин-та Ибрагимов; Гл. инж. проекта Ковалев; Рук. отдела Жевелев; Рук. сектора Бородовский; Гл. инж.

Серия ИС-01-15 Выпуск III Лист 8

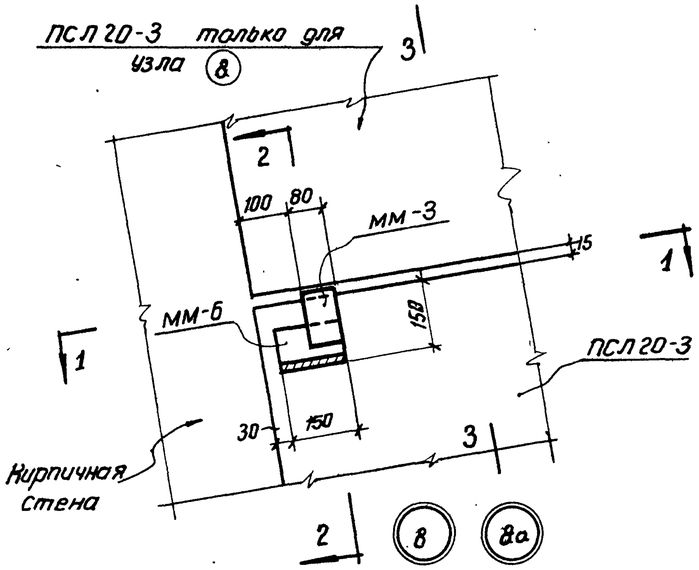

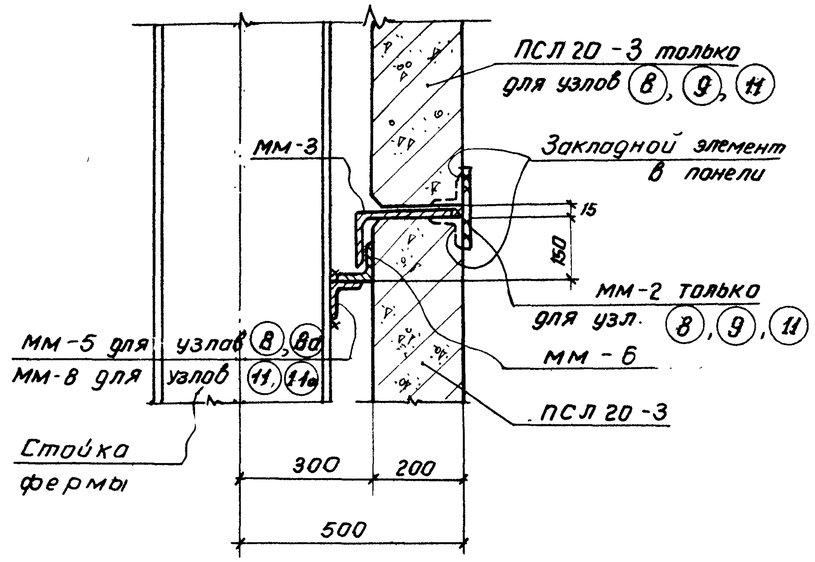

2 — 2

9 — 9

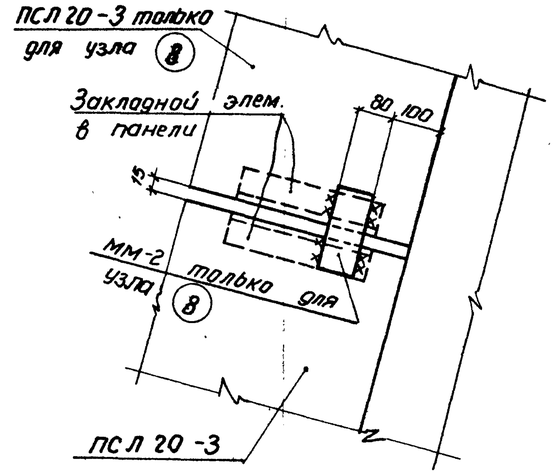

4 — 4

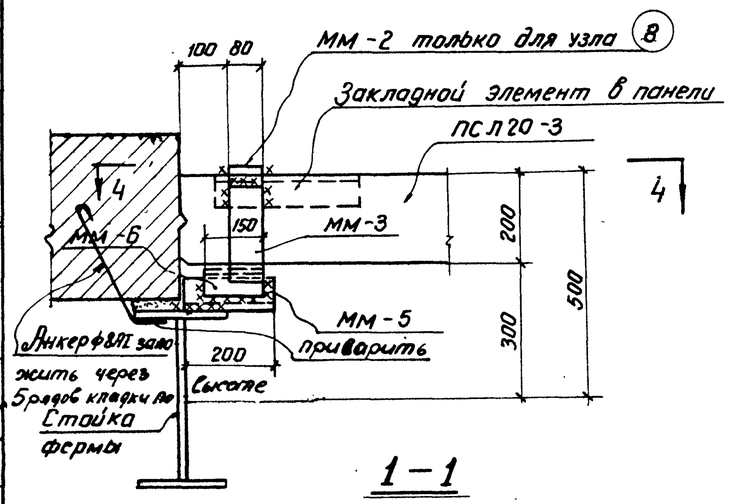

1 — 1

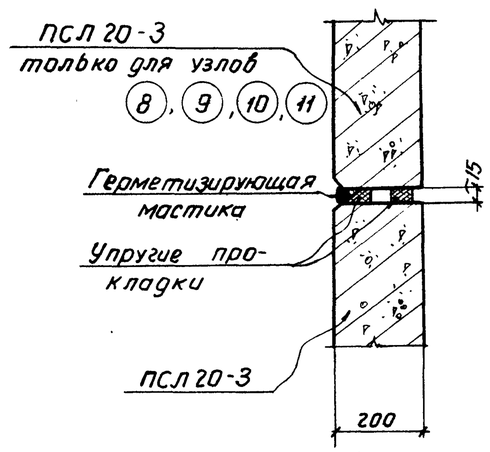

3 — 3

Примечания:

1. Все монтажные сварные швы приняты $h_{шв}$ = 8 мм.
2. Заполнение швов стеновых панелей производить по указаниям серии СТ-02-31 выпуск I.
3. Антикоррозийную защиту монтажных деталей производить в соответствии с указаниями приведенными в пояснительной записке выпуска 1.

Спецификация марок соединительных элементов на монтажный узел

№ монтажн. узла	Марка соединит. элемента	Колич. штук	№ листа где изображен соединит. элемент.
8	ММ-2	1	15 в. I
	ММ-3	1	
	ММ-5	1	
	ММ-6	1	
8а	ММ-3	1	15 в. I
	ММ-5	1	
	ММ-6	1	

Гл. инж. пр-та	Соломатин		
Нач. отдела	Потыс		
Проектировщ.	Красловский		
Конструктор			
Гл. инж. пр-та	Блувштейн	Гл. конструктор отдела	Дрижак
Нач. отдела	Дьяконов	Рук. инж. груп.	Потыс
Конструктор	Куликова	Рук. гр.	Красловский

ТД 1967

Детали 8, 8а крепления стеновых панелей

ИС-01-15 Выпуск III

Лист 8

Серия ИС-01-15 выпуск III
Лист 9
Инв. N

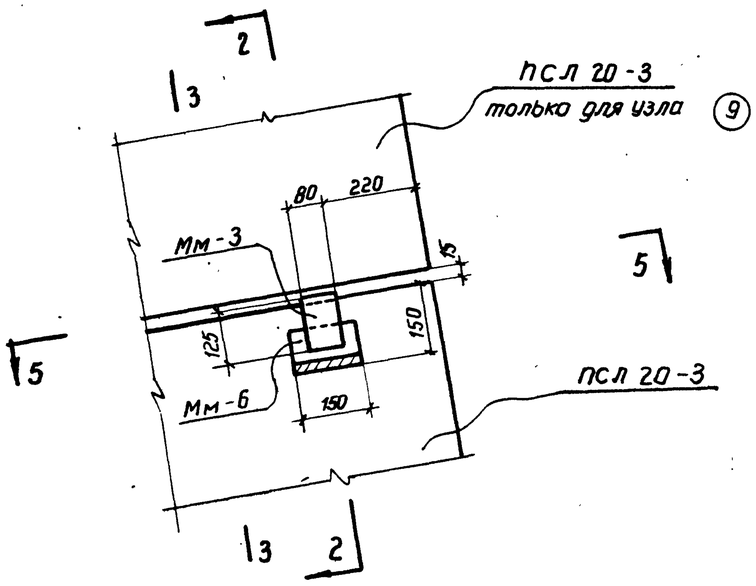

9 9а

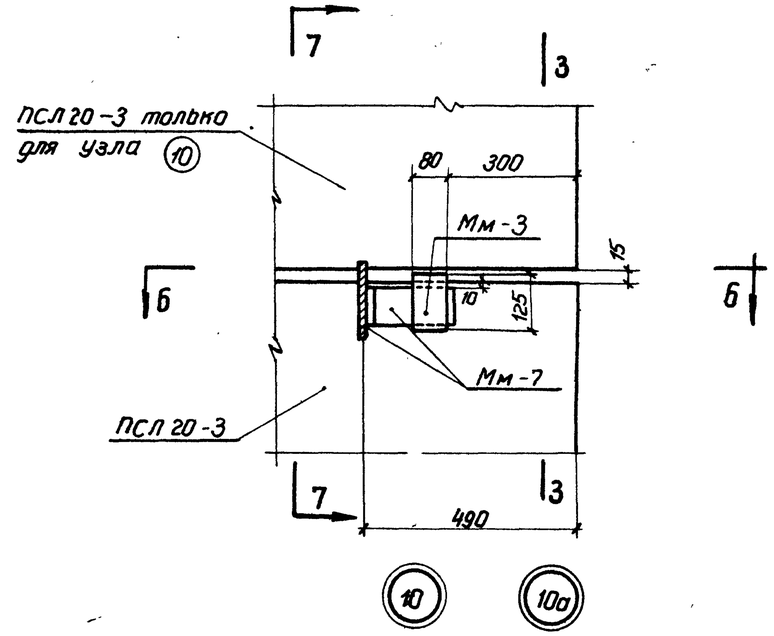

10 10а

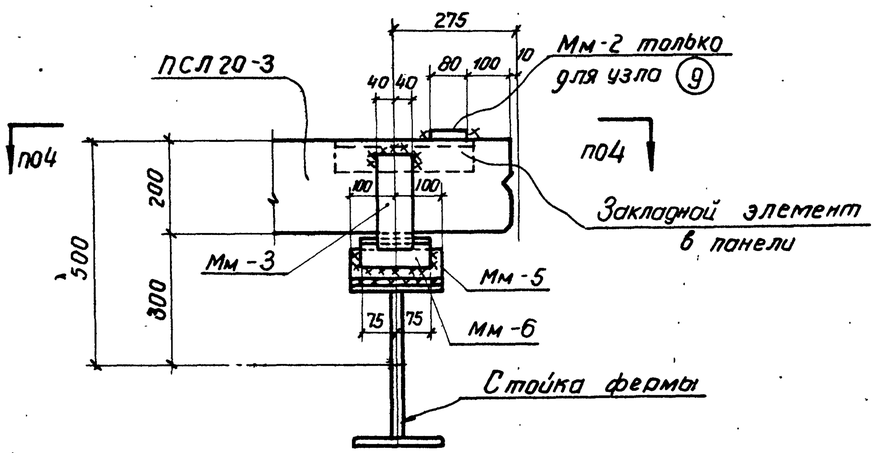

5 — 5

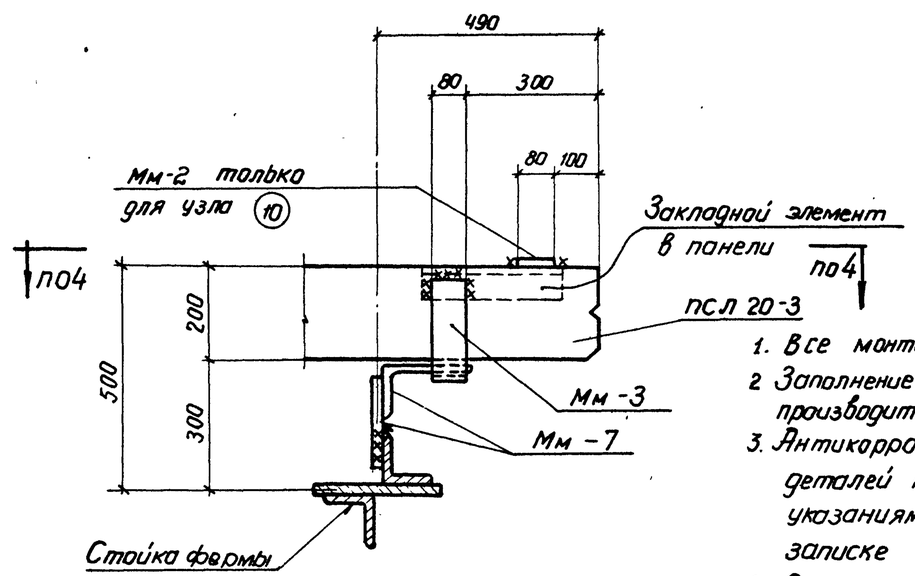

6 — 6

Спецификация марок соединительных элементов на монтажный узел.

№ монтажн. узла	Марка соединит. элемента	Колич. штук	№ листа где изображен. соединит. элемент.
9	Мм-2	1	15 в.I
	Мм-3	1	
	Мм-5	1	
	Мм-6	1	
9а	Мм-3	1	15 в.I
	Мм-5	1	
	Мм-6	1	
10	Мм-2	1	15 в.I
	Мм-3	1	
	Мм-7	1	
10а	Мм-3	1	15 в.I
	Мм-7	1	

Примечания:

1. Все монтажные сварные швы приняты $h_{шв}=8$ мм
2. Заполнение швов стеновых панелей производится по указаниям серии СТ-02-31 вып.1
3. Антикоррозийную защиту монтажных деталей производить в соответствии с указаниями приведенными в пояснительной записке выпуска 1.
4. Сечения 2-2, 3-3, 7-7 смотреть на листах 8 и 10

Гл. инж. ин-та	Стас	Новомов	
Гл. инж. пр-кта	Ковальский	Длауболо	
Нач. отдела	Ивашин	Сметанин	
Проектиров.	Потыс	Потыс	
Конструир.	Ярцев	Ю.Ордева	

Гл. инж. проекта		Шаповалов	
Гл. констр. проекта		Соломатин	
Рук. отдела		Потыс	
Рук. группы		Ярославский	
Рук. группы		Ярославский	

ТД 1967

Детали 9, 9а, 10, 10а крепления стеновых панелей.

ИС-01-15 Выпуск III
Лист 9

Серия
ИС-01-15
Выпуск III
Лист
10
Инв. №

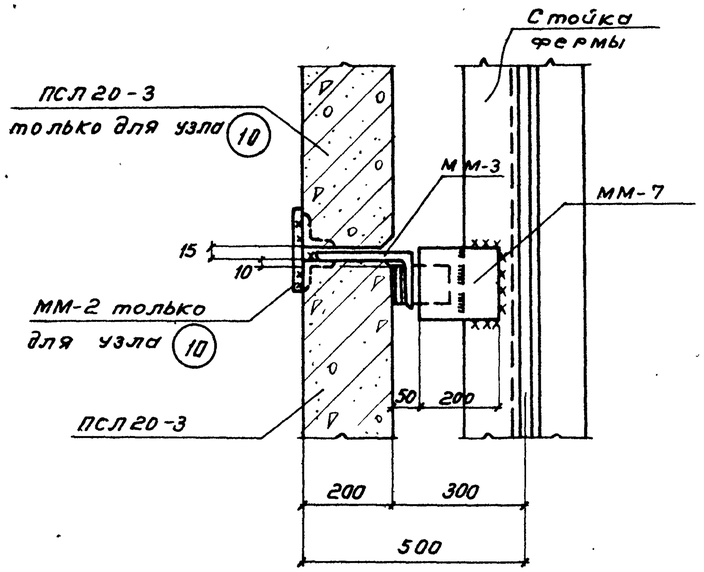

7 – 7

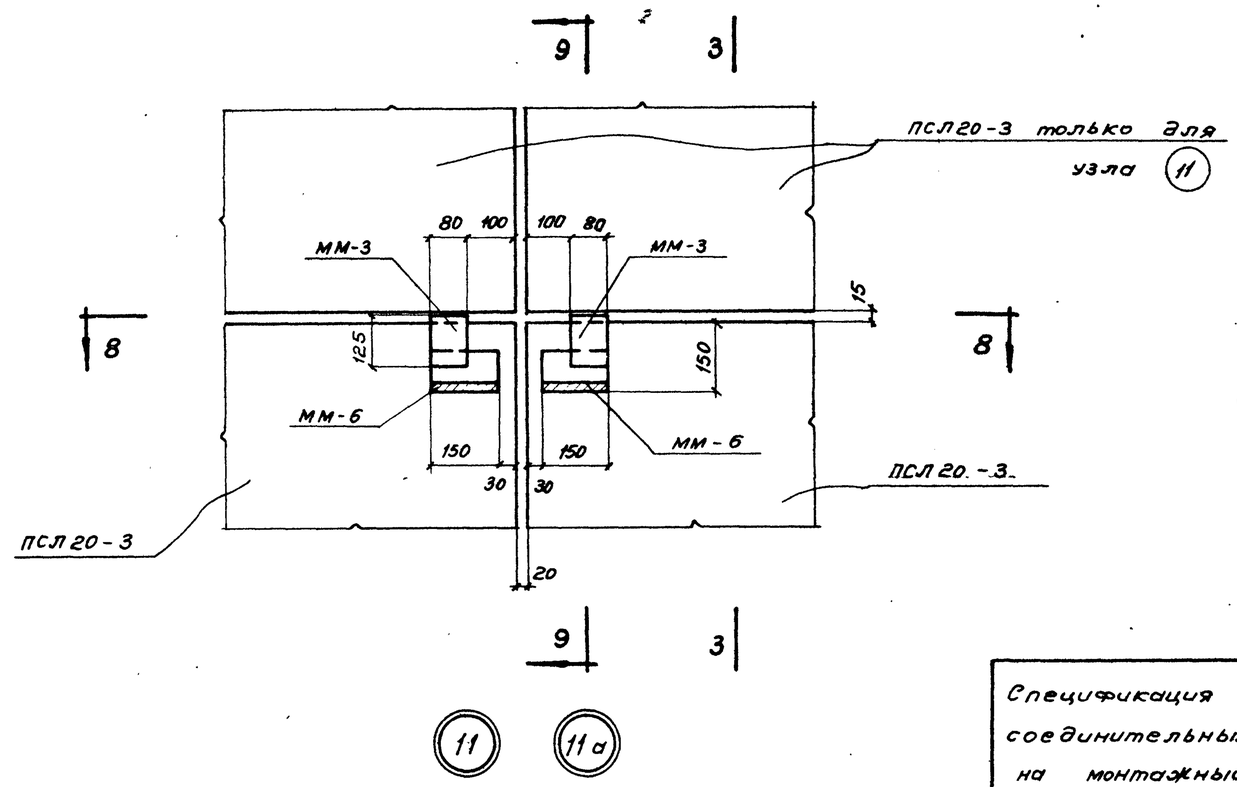

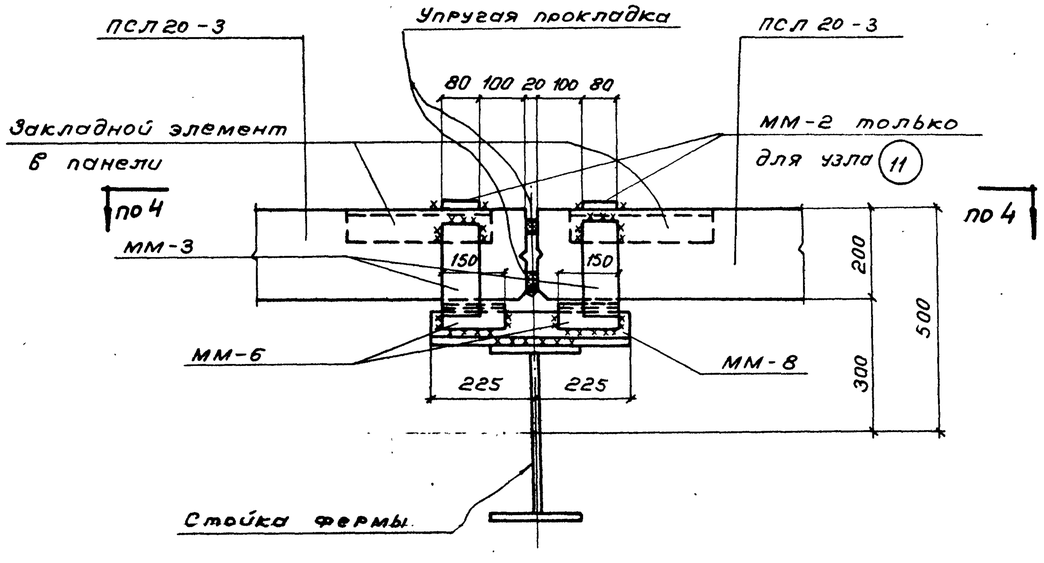

8 – 8

Примечания:

1. Все монтажные сварные швы приняты $h_{шв}$ = 8мм.
2. Заполнение швов стеновых панелей производится по указаниям серии СТ-02-31 в выпуск I.
3. Антикоррозийную защиту монтажных деталей производить в соответствии с указаниями приведенными в пояснительной записке Выпуска I
4. Сечения 3-3, 9-9 смотреть на листах

Спецификация марок соединительных элементов на монтажный узел

№ монтажного узла	Марка соединит. элемента	Колич. штук	№ листа, где изображен соединительн. элемент
11	ММ-2	2	15 в.I
	ММ-3	2	
	ММ-6	2	
	ММ-8	1	
11а	ММ-3	2	15 в.I
	ММ-6	2	
	ММ-8	1	

Гл. инж. проекта	Блауболь	Гл. конструктор отд.	Соломатин
Нач. отдела	Дьяконов	Рук. инж. гр.	Потыс
Проектировщик	Потыс	Рук. арх. гр.	Брославский
Конструктор	Куликова		

ТД 1967

Детали 11, 11а крепления стеновых панелей

ИС-01-15 Выпуск III
Лист 10

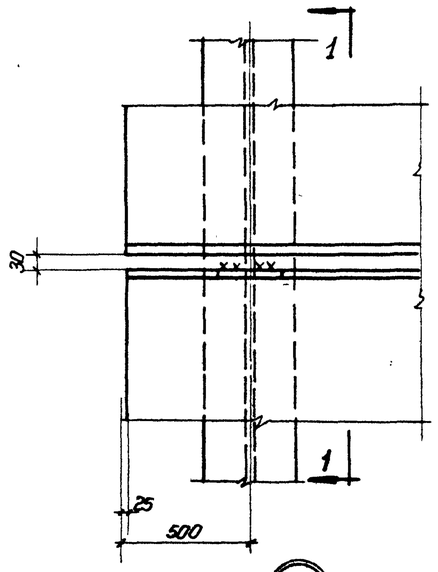

12

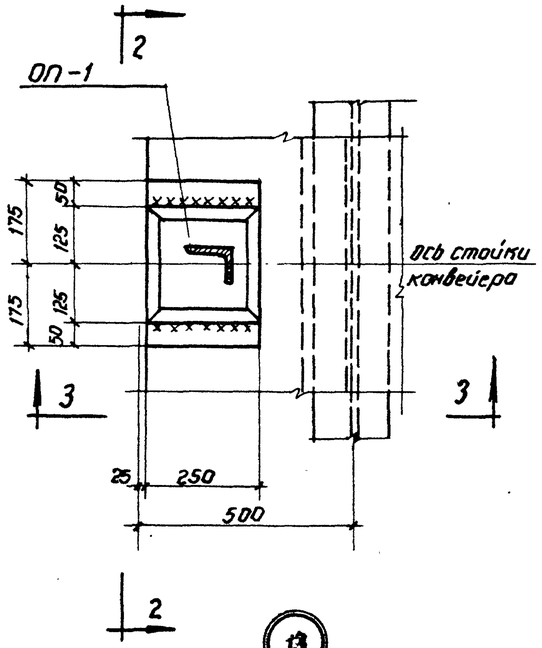

13

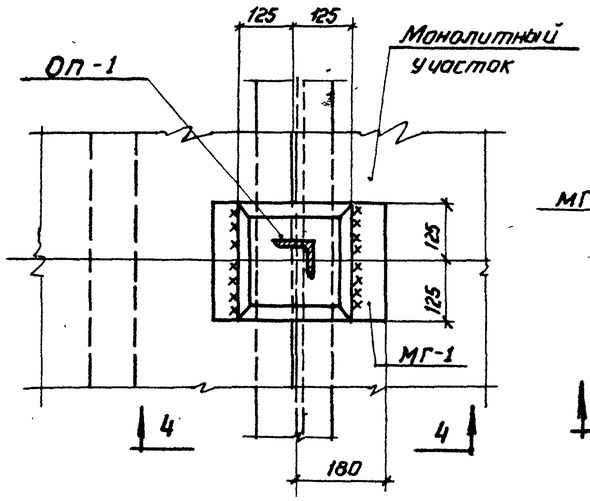

14

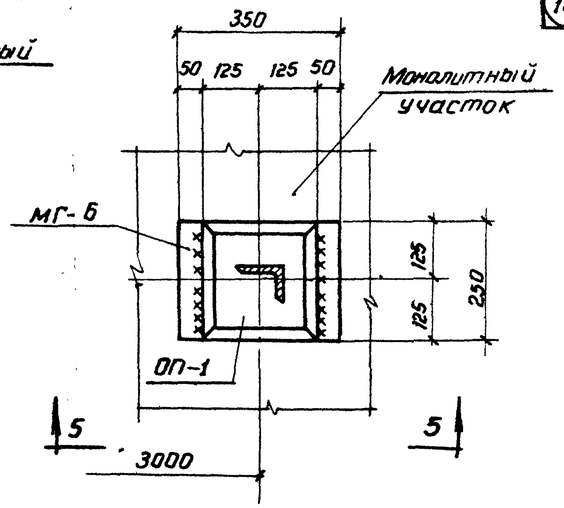

15

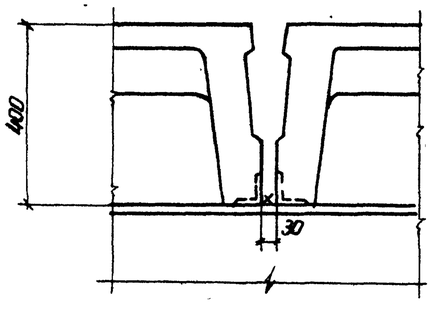

1 — 1

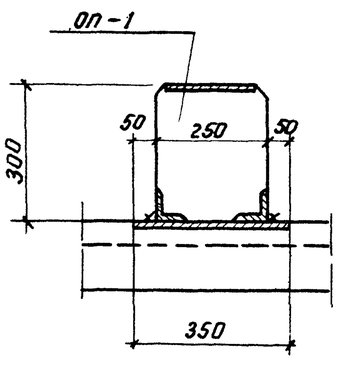

2 — 2

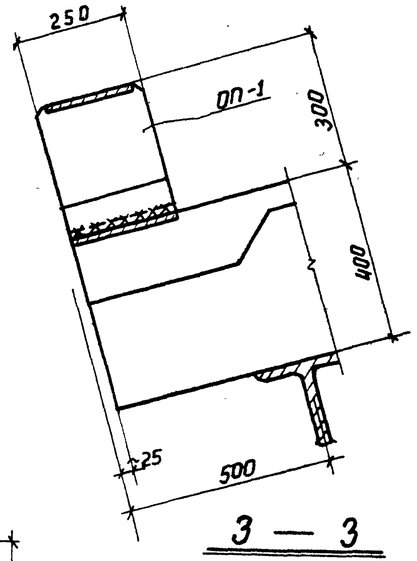

3 — 3

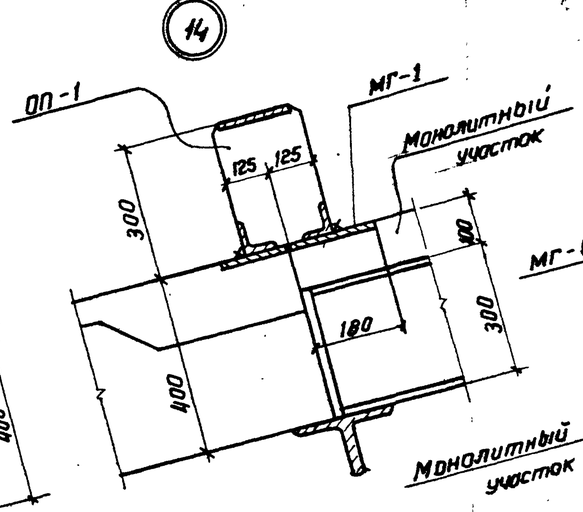

4 — 4

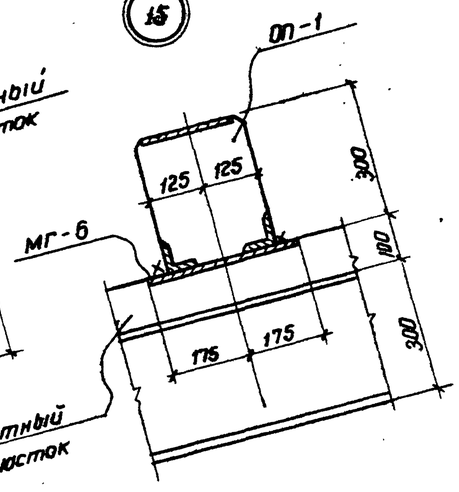

5 — 5

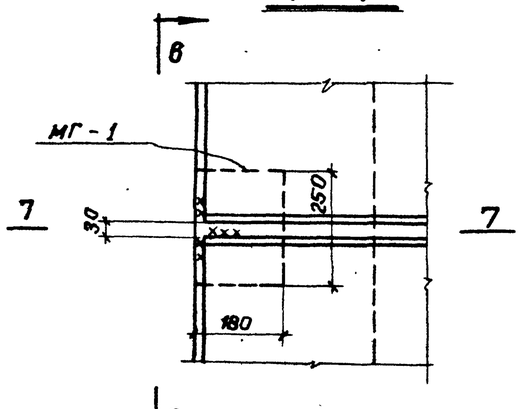

16

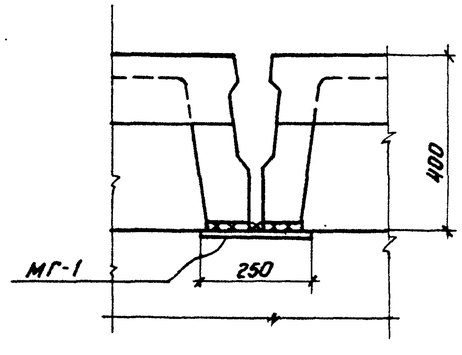

6 — 6

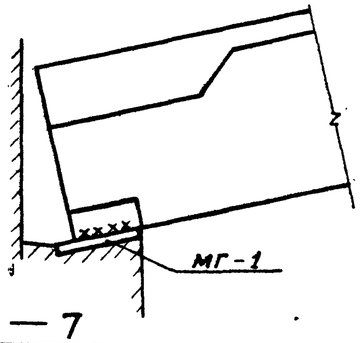

7 — 7

Примечания:

1. Опорные столбики под стойки конвейера разработаны в выпуске V настоящей серии.
2. Все сварные швы принимать $h_ш = 6$ мм.

ТД 1967	Монтажные схемы покрытия и перекрытия галерей. Детали 12, 13, 14, 15 и 16.	ИС-01-15 Выпуск III	
		Лист	11

Гл. инженер ин-та	Шаповалов		
Гл. инж. проекта	Соломатин		
Нач. отдела	Потыс		
Проектировщ.	Бросалевич		
Конструктор	Куликова		
Гл. конструктор ин-та	Катсо		
Гл. конструктор отдела	Медведев		
Гл. инж. группы	Тимофеев		
Гл. инж. группы	Бросалевич		
Гл. инженер ин-та	Ананьев		
Гл. инж. проекта	Блогуванов		
Нач. отдела	Дьяконов		
Проектировщ.	Потыс		
Конструктор	Куликова		