ТИПОВОЙ ПРОЕКТ
212-1-375с.86

ДЕТСКИЕ ЯСЛИ-САД НА 6 ГРУПП /140 МЕСТ/

В КОНСТРУКЦИЯХ СЕРИИ 10201-2с

АЛЬБОМ-3

ИЖ I ИЗДЕЛИЯ ЖЕЛЕЗОБЕТОННЫЕ

ИМ I ИЗДЕЛИЯ МЕТАЛЛИЧЕСКИЕ

ИД I ИЗДЕЛИЯ ДЕРЕВЯННЫЕ

ТИПОВОЙ ПРОЕКТ
212-1-375с.86

ДЕТСКИЕ ЯСЛИ-САД НА 6 ГРУПП /140 МЕСТ/

В КОНСТРУКЦИЯХ СЕРИИ 1.020.1-2с

АЛЬБОМ-3 -

ИЖ1 ИЗДЕЛИЯ ЖЕЛЕЗОБЕТОННЫЕ
ИМ1 ИЗДЕЛИЯ МЕТАЛЛИЧЕСКИЕ
ИД1 ИЗДЕЛИЯ ДЕРЕВЯННЫЕ

Разработан институтом
ТашЗНИИЭП
Главный инженер института Л.А Мухамедшин
Главный архитектор проекта Л.Н Шмаков

Проект
утвержден Госгражданстроем
приказ N 238 от 30.08.1982г
Рабочие чертежи введены в
действие ТашЗНИИЭП
приказ N 16-ТП от 25.06.1986г

Обозначение	Наименование	Стр.
212-1-375с.86ИЖ1-00-00	Содержание	2
-00-01-00	Ригели	3
-00-00-00	Колонна сейсмичностью 9 баллов	4
	(К1...К4; К6....К10; К12...К18)	
00-10-00	Колонна сейсмичностью 8 баллов	
	(К1...К4; К6....К10; К12....К18)	8
-00-20-00	Колонна сейсмичностью 7 баллов	
	(К1...К4; К6...К10; К12...К18)	10
-00-00 СБ	Колонна сейсмичностью 9,8 и 7 баллов	
	(К1...К4; К6...К10; К12...К18)	13
	Сборочный чертеж	
-00-30-00	Панели стен ПС2...ПС83	16
-00-30СБ	Панели стен ПС2...ПС83	24
	Сборочный чертеж	
-00-40-00	Панели цоколя	31
	(БЦ1...БЦ6)	
-00-50-00	Сантехнические плиты перекрытия	32
	(П17...П28; П30; П31)	
-00-50СБ	Сантехнические плиты перекрытия	
	(П17...П28; П30; П31)	34
	Сборочный чертеж	
-00-60-00	Панели перегородок гипсобетонные	35
	электротехнические ПГ29.8.30 8-5Г...ПГ8.9.7.8-5ГЦ	
-00-60 СБ	Панели перегородок гипсобетонные	37
	Электротехнические. Сборочный чертеж	
ИМ1-00-00	Стойка СТ1, Скоба СК1, Уголок (У1, У2)	40
-01-00	Кронштейн (КР1, КР2) Навес Н1	41
	Скоба СК1 Опора ОП1	
ИД1-00-00	Декоративная решетка ДР1	42

Обозначение	Наименование	Стр.
212-1-375с.86-ИД1-01-00	Щит (Щ1...Щ4)	43
-02-00	Ограждающая решетка для остекленных дверей (ОР1, ОР2, ОР3)	45
-03-00	Прогон (П1, П2) Ребро Р1	46
-04-00	Доска (Д1÷Д5) Брус Б1	47

Альбом 3

212-1-375с.86 - ИОМ1-00-00

Взам. инв. N | Подп. и дата | Инв. N подл.

Привязан

Инв. N

212-1-375с.86 - ИЖ1-00-00

Н. контр.	Ременник		
Нач. отд.	Турсунбаева		05.86
Гл. спец.	Левин		05.86
ГАП	Шмаков		05.86
ГИП	Сирот		05.86
рук. гр.	Хуснутдинова		05.86
разраб.	Чирлокарова		05.86

Детские ясли-сад на 6 групп (140 мест) в конструкциях серии 1.020.1-20

Стадия	Лист	Листов
Р		1

Содержание

Ташз НИИЭП Ташкент

Рис.1

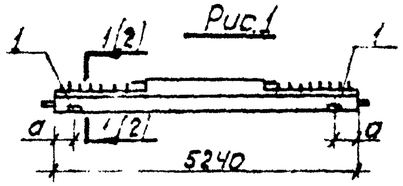

Рис.2

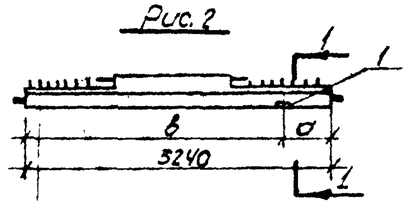

1 - 1

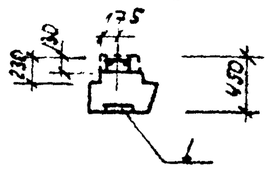

2 - 2

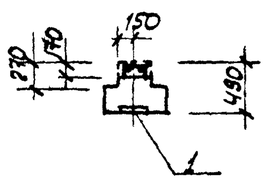

Таблица исполнений

Обозначение	Марка	Рис	Размеры, мм а	Размеры, мм в	Масса
ИЖ.1-00-01	Б1-1	2	900	4340	
-01	Б2-1	2	900	4340	
-02	Б5-1	1	200	—	
-03	Б5-2	2	4340	900	
-04	Б8-1	1	200	—	
-05	Б10-1	2	200	5040	
-06	Б10-2	2	4340	900	
-07	Б2-2	2	4340	900	
-08	Б11-1	2	900	4340	
-09	Б12-1	1	200	—	

Марка, поз.	Обозначение	Наименование	Кол.	Масса ед. кг.	Примеч.
Б5-1	212-1-375с.86 ИЖ1-00-01	1Р4.53-1-С-1 (шт.1)			
		Сборочные единицы			
	1.020.1-2с.3-1.05	1Р4.53-1-С			
		Дополнить			
1	1 7-1 100	Изделие закладное МС20	2	4.35	
Б8-1	ИЖ.1-00-01-04	РП 4.53-1-С-1 шт.1			
Б12-1	-09	РП 4.53-1-С-2			
		Сборочные единицы			
	1.020.1-2с. 3-1 13	РП 4.53-1-С			
		Дополнить			
1	7-1 100	Изделие закладное МС20	2	4.35	
Б12-1	ИЖ.1-00-01-09	РП 4.53-2-С-1 шт.1			

Марка, поз.	Обозначение	Наименование	Кол.	Масса ед. кг.	Примечан.
		Сборочные единицы			
	1.020.1-2с. 3-1 13-01	РП 4.53-2-С			
		Дополнить			
1	7-1. 100	Изделие закладное МС20	2	4.35	
Б1-1	ИЖ.1-00-01-00	1Р4.53-3-С-1 шт.1			
Б11-1	-08	1Р4.53-3-С-2 шт.1			
		Сборочные единицы			
	1.020.1-2с. 3-1 05-02	1Р4.53-3-С			
		Дополнить			
1	7-1. 100	Изделие закладное МС20	1	4.35	
Б2-1	ИЖ1-00-01-01	1Р4.53-2-С-2 шт.1	1		
Б10-1	-05	1Р4.53-2-С-3 шт.1	1		
Б10-2	-06	1Р4.53-2-С-4 шт.1	1		
Б2-2	-07	1Р4.53-2-С-5 шт.1	1		
Б11-1	-08	1Р4.53-2-С-6 шт.1	1		
		Сборочные единицы			
	1.020.1-2с.3-1 ~~05~~-01	1Р4.53-2-С			
		Дополнить			
1	7-1. 100	Изделие закладное МС20	1	4.35	
Б5-2	ИЖ1-00-01 -03	1Р4.53-1-С-2 шт.1	1		
Б10-1	-05	1Р4.53-1-С-3 шт.1	1		
Б10-2	-06	1Р4.53-1-С-4 шт.1	1		
Б2-2	-07	1Р4.53-1-С-5 шт.1	1		
		Сборочные единицы			
	1.020.1-2с.3-1 05	1Р4.53-1-С			
		Дополнить			
1	7-1 100	Изделие закладное МС20	1	4.35	

Н.контр.	Левин П.		05.86
Нач.отд.	Турсунбаева		05.86
Гл.спец.	Левин		05.86
ВИП	Сурот		05.86
рук.гр.	Хуснитдинова		05.86
разраб.	Кулакметова		05.86
провер.	Хуснитдинов		05.86

212-1-375с.86 — ИЖ1-00-01-00

Ригели сейсмичностью 9, 8, 7 баллов

Б1-1; Б2-1, Б5-1, Б5-2, Б8-1, Б10-1, Б10-2; Б10-3; Б11-1; Б12-1

Стадия	Лист	Листов
Р		1

ТашЗНИИЭП Ташкент

212-1-375с.86 — ИЖ1-00-01-00 Альбом 3

Взам.инв.N | Подп. и дата | Инв.N подл.

копировала Томашевич

формат А3

Марка, поз.	Обозначение	Наименование	Кол	Масса ед кг	Примечание
К1	212-1-375с.86-ИЖ1-00-00-00	Колонна 5КБ33 77-3-С1			
		Сборочные единицы			
		5КБ33 77-3-С		3067	
	1.020.1-2с. 2-5 105-02	Закладные изделия			
	2-16 11.0	МН11	4	9.5	
	12.0	МН13	8	1.9	
	13.0	МН14	3	1.5	
К2	ИЖ 1-00.00-01	Колонна 5КБ33.77-3-СН1			
		Сборочные единицы			
	1.020.1-2с. 2-5 106-02	5КБ33 77-3-СН		3067	
		Закладные изделия			
	1.020.1-2с. 2-16 11.0	МН11	4	9.5	
	12.0	МН13	11	1.9	
	13.0	МН14	3	1.5	
К3		Колонна 1КБ33.77-3-С1			
	ИЖ 1-00.00-02	Сборочные единицы			
	1.020.1-2с 2-5.097-02	1КБ33.77-3-С		3067	
		Закладные изделия			
	2-16 11.0	МН11	2	9.5	
	12.0	МН13	8	1.9	
	13.0	МН14	2	1.5	

Марка поз.	Обозначение	Наименование	Кол.	масса ед кг	Примечания
К4	212-1-375с.86-ИЖ1-00.00-03	Колонна 4КБ33.77-3-С1			
		Сборочные единицы			
	1.020.1-2с 2-5 103-02	4КБ33.77-3-С		3067	
		Закладные изделия			
	2-16 11.0	МН11	2	9.5	
	12.0	МН13	3	1.9	
	13.0	МН14	2	1.5	
К6	ИЖ1-00 00-04	Колонна 4КБ33 77-3-С2			
		Сборочные единицы			
	1.020.1-2с 2-5 103-02	4КБ 33.77-3-С		3067	
		Закладные изделия			
	2-16 11.0	МН11	2	9.5	
	12.0	МН13	3	1.9	
	13.0	МН14	2	1.5	
К7	ИЖ1-00 00-05	Колонна 4КБ33.77-3-С3			
		Сборочные единицы			
	1.020 1-2с 2-5 103-02	4КБ33.77-3-С		3067	
		Закладные изделия			
	2-16 11.0	МН11	3	9.5	
	12.0	МН13	6	1.9	
	13.0	МН14	3	1.5	

Н.контр.	Левин		05.86
нач.АПМ2	Турсунбаева		06.86
Гл.спец.	Левин		05.86
ГИП	Шмаков		05.86
ВИП	Сирот		05.86
разраб.	Кулахметова		05.86
провер.	Чжмытдинов		05.86

212-1-375с.86-ИЖ 1-00-00-00

Колонна сейсмичностью 9 баллов (К1..К4, К6, К10, К12..К18)

Стадия	Лист	Листов
Р	1	3

ТашЗНИИЭП Ташкент

Альбом 3

212-1-375с.86-ИЖ 1-00-00-00

Взам.инв.№ | Подп. и дата | Инв.№ подл.

копировала Томашевич

формат А2

Марка, поз	Обозначение	Наименование	Кол.	Масса ед. кг.	Примечание
К 8	212-1-375с.86 ИЖ.1-01-00-01	Колонна 3КБ 33.77-3-С1			
		Сборочные единицы			
	1.020.1-2с 2-5 101-02	3КБ-33.77-3-С		3067	
		Закладные изделия			
	2-16 12.0	МН 13	2	1.9	
	13.0	МН 14	1	1.5	
К9	ИЖ.1-01-00-02	Колонна 2КБ 33.77-3-С1			
		Сборочные единицы			
	1.020.1-2с 2-5 099-02	2КБ 33.77-3-С		3067	
		Закладные изделия			
	2-16 12.0	МН 13	2	1.9	
	13.0	МН 14	2	15	
К10	ИЖ.1-01-00-03	Колонна 2КБ 33.77-3-С2			
		Сборочные единицы			
	1.020.1-2с. 2-5 0.99-02	2КБ 33.77-3-С		3067	
		Закладные изделия			
	2-16 11.0	МН 11	1	9.5	
	12.0	МН 13	5	1.9	
	13.0	МН 14	2	1.5	

Марка, поз	Обозначение	Материал	Кол	Масса ед кг.	Примечание
К 12	212-1-375с.86-ИЖ.1-01.00-04	Колонна 2КБ 33.77-3-С3			
		Сборочные единицы			
	1.020.1-2с 2-5 099-02	2КБ 33.77-3-С		3067	
		Закладные изделия			
	2-16 11.0	МН 11	1	9.5	
	12.0	МН 13	5	1.9	
	13.0	МН 14	2	1.5	
К13	ИЖ.1-02-00-00	Колонна 2КБ33.77-3-С4			
		Сборочные единицы			
	1.020.1-2с 2-5 099-02	2КБ33.77-3-С		3067	
		Закладные изделия			
	2-16 12.0	МН 13	1	1.9	
	13	МН 14	1	1.5	
К14	ИЖ.1-02.00-01	Колонна 3КБ 33.77-3-С2			
		Сборочные единицы			
	1.020.1-2с 2-5 101-02	3КБ 33.77-3-С		3067	
		Закладные изделия			
	2-16 11.0	МН 11	3	9.5	
	12.0	МН 13	6	1.9	
	13.0	МН 14	3	1.5	

212-1-375с.86- ИЖ.1-00-00-00 Альбом 3

Взам. инв№ | Подп. и дата | Инв. № подл.

копировал Тонашевич формат А3

Марка, поз	Обозначение	Наименование	Кол	Масса ед.кг.	Примечание
К15	212-1-375с.86 ИЖ 1-02 00-02	Колонна 3КБ33.77-2-03			
		Сборочные единицы			
	1.020.1-2с 2-5 101-01	3КБ.33.77-2-С		3067	
		Закладные изделия			
	2-16 11.0	МН 11	2	9.5	
	12.0	МН 13	6	1.9	
	13.0	МН 14	2	1.5	
К16	ИЖ 1-00.00-05	Колонна 5КБ 33.77-3-С2			
		Сборочные единицы			
	1.020.1-2с 2-5 105-02	5КБ 33.77-3-С		3067	
		Закладные изделия			
	2-16 11.0	МН 11	4	9.5	
	12.0	МН 13	8	1.9	
	13.0	МН 14	3	1.5	
К17	ИЖ 1-02-00-03	Колонна 5КБ33.77-3-СН2			
		Сборочные единицы			
	1.020.1-2с 2-5 106-02	5КБ 33.77-3-С		3067	
		Закладные изделия			
	2-16 11.0	МН 11	4	9.5	
	12.0	МН 13	11	1.9	
	13.0	МН 14	3	1.5	

Марка, поз.	Обозначение	Наименование	Кол	Масса ед.кг.	Примечание
К18	212-1-375с.86-ИЖ 1-00 00-06	Колонна 1КБ33.77-3-С3			
		Сборочные единицы			
	1.020.1-2с 2-5 097-02	1КБ 33.77-3-С		3067	
		Закладные изделия			
	2-16 11.0	МН 11	2	9.5	
	12.0	МН 13	6	1.9	
	13.0	МН 14	2	1.5.	

Альбом 3.

212-1-375с.86 ИЖ 1-02-00-00

Инв.№ подл. | Подп. и дата | Взам.инв.№

копировал Томашевич формат А3

Марка поз	Обозначения	Наименование	кол.	Масса ед. кг.	Примечание
К1	212-1-375с.86-ИЖ.1-00-10	Колонна 5КБ 33.77-2-С1			
		Сборочные единицы			
	1.020.1-2с.2-5 105-01	5КБ 33.77-2-С		3067	
		Закладные изделия			
	1.020.1-2с 2-16. 11.0	МН 11	4	9.5	
	12.0	МН 13	8	1.9	
	13.0	МН 14	3	1.5	
К2	ИЖ 1-00-10-01	Колонна 5КБ 33.77-1-СН1			
		Сборочные единицы			
	1.020.1-2с. 2-5 106	5КБ 33.77-1-СН		3067	
		Закладные изделия			
	1.020.1-2с. 2-16 11.0	МН 11	4	9.5	
	12.0	МН 13	11	1.9	
	13.0	МН 14	3	1.5	
К3	ИЖ.1-00.10-02	Колонна 1КБ 33.77-1-С1			
		Сборочные единицы			
	1.020.1-2с.2-5 097	1КБ 33.77-1-С		3067	
		Закладные изделия			
	1.020.1-2с 2-16 11.0	МН 11	2	9.5	
	12.0	МН 13	8	1.9	
	13.0	МН 14	2	1.5	

Марка, поз	Обозначение	Наименование	кол	Масса ед. кг.	Примечание
К4	212-1-375с.86-ИЖ.1-00-10-03	Колонна 4КБ 33.77-2-С1			
		Сборочные единицы			
	1.020.1-2с.2-5 103-01	4КБ 33.77-2-С		3067	
		Закладные изделия			
	1.020.1-2с 2-16 11.0	МН 11	2	9.5	
	12.0	МН 13	3	1.9	
	13.0	МН 14	2	1.5	
К6	ИЖ1-00-10-04	Колонна 4КБ 33.77-2-С2			
		Сборочные единицы			
	1.020.1-2с 2-5. 103-01	4КБ 33.77-2-С		3067	
		Закладные изделия			
	1.020.1-2с 2-16 11.0	МН 11	2	9.5	
	12.0	МН 13	3	1.9	
	13.0	МН 14	2	1.5	
К7	ИЖ.1-01-10	Колонна 4КБ 33.77-1-С3			
		Сборочные единицы			
	1.020.1-2с. 2-5 103	4КБ 33.77-1-С		3067	
		Закладные изделия			
	1.020.1-2с. 2-16 11.0	МН 11	3	9.5	
	12.0	МН 13	6	1.9	
	13.0	МН 14	3	1.5	

Н. контр.	Левин		05.86	212-1-375с.86-ИЖ.1-00-10-00
Нач. отд.	Турсунбаева		05.86	
Гл. спец.	Левин		05.86	Колонна сейсмичностью 8 баллов. (К1...К4, К6...К10, К12...К18)
ГАП	Шмаков		05.86	
ГИП	Сирот		05.86	
Инж. раз.	Кулакметова		05.86	
Инж. провер.	Хуснитдинов		05.86	

Стадия	Лист	Листов
Р	1	3

Таш ЗНИИЭП Ташкент

Альбом 3.

212-1-375с.86-ИЖ 1-00-10-00

Взам. инв. № | Подп. и дата | Инв. № подл.

копировала Томашевич

формат А3

Марка, поз.	Обозначение	Наименование	Кол.	Масса ед кг	Примечание
К8	212-1-375с.86 ИЖ 1-01-10-01	Колонна 3КБ 33.77-2-С1			
		Сборочные единицы			
	1.020 1-2с. 2-5 101-01	3КБ 33.77-2-С		3067	
		Закладные изделия			
	1020.1-2с 2-16 12.0	МН13	2	1.9	
	13.0	МН14	1	1.5	
К9	ИЖ 1-01-10-02	Колонна 2КБ 33.77-1-С1			
		Сборочные единицы			
	1.020.1-2с. 2-5 099	2КБ 33.77-1-С		3067	
		Закладные изделия			
	1.020.1-2с. 2-16 12.0	МН 13	2	1.9	
	13 0	МН 14	2	1.5	
К10	ИЖ.1-01-10-03	Колонна 2КБ 33.77-2-С2			
		Сборочные единицы			
	1020 1-2с. 2-5 099-01	2КБ 33.77-2-С		3067	
		Закладные изделия			
	1.020 1-2с. 2-16 11.0	МН 11	1	9.5	
	12.0	МН 13	5	1.9	
	13.0	МН 14	2	1.5	

Марка поз.	Обозначение	Наименование	Кол	Масса ед. кг.	Примечание
К12	212-1-375с.86 ИЖ 1-01-10-04	Колонна 2КБ 33.77-2-С3			
		Сборочные единицы			
	1.020 1-2с 2-5 099-01	2КБ 33 77-2-С		3067	
		Закладные изделия			
	1.020 1-2с 2-16 11.0	МН 11	1	9.5	
	12 0	МН 13	5	1.9	
	13.0	МН 14	2	1.5	
К13	ИЖ 1-02-10	Колонна 2КБ 33.77-1-С4			
		Сборочные единицы			
	1020 1-2с 2.5 099	2КБ 33.77-1-С		3067	
		Закладные изделия			
	1020.1-2с 2-16 12.0	МН 13	1	1.9	
	13.0	МН 14	1	1.5	
К14	ИЖ.1-02-10-01	Колонна 3КБ 33.77-1-С2			
		Сборочные единицы			
	1.020.1-2с 2-5 101	3КБ 33.77-1-С		3067	
		Закладные изделия			
	1020.1-2с 2-16 11.0	МН-11	3	9.5	
	12.0	МН 13	6	1.9	
	13.0	МН 14	3	1.5	

Марка, поз	Обозначение	Наименование	кол.	Масса ед. кг.	Примечание
К15	212-1-375с.86 ИЖ.1-02-10-02	Колонна 3КБ33.77-1-С3			
		Сборочные единицы			
	1.020.1-2с 2-5 101	3КБ33.77-1-С		3067	
		Закладные изделия			
	1.020.1-2с 2-16 11.0	МН 11	2	9.5	
	12.0	МН 13	6	1.9	
	13.0	МН 14	2	1.5	
К16	ИЖ.1-00-10-05	Колонна 5КБ33.77-2-С2			
		Сборочные единицы			
	1.020.1-2с 2-5 105-01	5КБ33.77-2-С		3067	
		Закладные изделия			
	1.020.1-2с 2-16 11.0	МН 11	4	9.5	
	12.0	МН 13	8	1.9	
	13.0	МН 14	3	1.5	
К17	ИЖ 1-02-10-03	Колонна 5КБ33.77-2-СН2			
		Сборочные единицы			
	1.020.1-2с 2-5 106-01	5КБ33.77-2-СН		3067	
		Закладные изделия			
	1.020.1-2с 2-16 11.0	МН 11	4	9.5	
	12.0	МН 13	11	1.9	
	13.0	МН 14	3	1.5	

Марка, поз	Обозначение	Наименование	кол	Масса ед. кг.	Примечание
К18	212-1-375с.86 ИЖ.1-00-10-06	Колонна 1КБ33.77-1-С3			
		Сборочные единицы			
	1.020.1-2с 2-5 097	1КБ33.77-1-С		3067	
		Закладные изделия			
	1.020.1-2с 2-16 11.0	МН 11	2	9.5	
	12.0	МН 13	6	1.9	
	13.0	МН 14	2	1.5	

Альбом 3

212-1-375с.86 – ИЖ 1-00-10-00

Взам. инв. № | Подп. и дата | Инв. № подл.

копировала Томашевич формат А3

Марка поз.	Обозначение	Наименование	Кол.	Масса ед. кг	Примечание
К1	212-1-375с.86 ИЖ.1-00-20	Колонна 5КБ33.77-1-С1			
		Сборочные единицы			
	1.020.1-2с 2-5 105	5КБ33.77-1-С		3067	
		Закладные изделия			
	1.020.1-2с 2-16 11.0	МН11	4	9.5	
	12.0	МН13	8	1.9	
	13	МН14	3	1.5	
К2	ИЖ1-00-20-01	Колонна 5КБ33.77-1-СН1			
		Сборочные единицы			
	1.020.1-2с 2-5 106	5КБ33.77-1-СН		3067	
		Закладные изделия			
	1.020.1-2с 2-16 11.0	МН11	4	9.5	
	12.0	МН13	11	1.9	
	13	МН14	3	1.5	
К3	ИЖ1-00-20-02	Колонна 1КБ33.77-1-С1			
		Сборочные единицы			
	1.020.1-2с 2-5 097	1КБ33.77-1-С		3067	
		Закладные изделия			
	1.020.1-2с 2-16 11.0	МН11	2	9.5	
	12.0	МН13	8	1.9	
	13.0	МН14	2	1.5	

Марка, поз.	Обозначение	Наименование	Кол.	Масса ед. кг.	Примечание
К4	212-1-375с.86 ИЖ.1-00-20-03	Колонна 4КБ33.77-1-С1			
		Сборочные единицы			
	1.020.1-2с 2-5 103	4КБ33.77-1-С		3067	
		Закладные изделия			
	1.020.1-2с 2-16 11.0	МН11	2	9.5	
	12.0	МН13	3	1.9	
	13.0	МН14	2	1.5	
К6	ИЖ.1-00-20-04	Колонна 4КБ33.77-1-С2			
		Сборочные единицы			
	1.020.1-2с. 2-5 103	4КБ33.77-1-С		3067	
		Закладные изделия			
	1.020.1-2с 2-16 11.0	МН11	2	9.5	
	12.0	МН13	3	1.9	
	13.0	МН14	2	1.5	
К7	ИЖ.1-01-20	Колонна 4КБ33.77-1-С3			
		Сборочные единицы			
	1.020.1-2с 2-5 103	4КБ33.77-1-С		3067	
		Закладные изделия			
	1.020.1-2с 2-16 11.0	МН11	3	9.5	
	12.0	МН13	6	1.9	
	13.0	МН14	3	1.5	

Н.контр.	Левин		05.86
Нач.отд.	Турсункулов		05.86
Гл.спец.	Л.		05.86
ГАП	Шмаков		05.86
ГИП	Сирот		05.86
Разраб.	Кулахметова		05.86
Провер.	Хуснитдинова		05.86

212-1-375с.86 – ИЖ 1-00-20-00 Альбом 3

Инв.№ подл. | Подп. и дата | Взам. инв.№

212-1-375с.86- ИЖ.1-00-20-00

Колонна сейсмичностью 7 баллов (К1...К4, К6...К10, К12...К18)

Стадия	Лист	Листов
Р	1	3

Таш ЗНИИЭП Ташкент

Копировала Томашевич

Формат А3

Марка, поз.	Обозначение	Наименование	кол.	Масса ед. кг.	Примечание
К8	212-1-375с.86-ИЖ1-01-20-01	Колонна 3КБ33.77-1-С1			
		Сборочные единицы			
	1.020.1-2с 2-5 101	3КБ 33.77-1-С		306.7	
		Закладные изделия			
	1.020.1-2с 2-16 12.0	МН 13	2	1.9	
	13.0	МН 14	1	1.5	
К9	ИЖ1-01-20-02	Колонна 2КБ33.77-1-С1			
		Сборочные единицы			
	1.020.1-2с 2-5 099	2КБ33.77-1-С		306.7	
		Закладные изделия			
	1.020.1-2с 2-16 12.0	МН 13	2	1.9	
	13.0	МН 14	2	1.5	
К10	ИЖ.1-01-20-03	Колонна 2КБ33.77-1-С2			
		Сборочные единицы			
	1.020.1-2с 2-5 099	2КБ33.77-1-С		306.7	
		Закладные изделия			
	1.020.1-2с 2-16 11.0	МН 11	1	9.5	
	12.0	МН 13	5	1.9	
	13.0	МН 14	2	1.5	

Марка поз.	Обозначение	Наименование	кол.	Масса ед. кг	Примечание
К12	212-1-375с.86-ИЖ1-01-20-04	Колонна 2КБ33.77-1-С3			
		Сборочные единицы			
	1.020.1-2с 2-5 099	2КБ 33.77-1-С		306.7	
		Закладные изделия			
	1.020.1-2с 2-16 11.0	МН 11	1	9.5	
	12.0	МН 13	5	1.9	
	13.0	МН 14	2	1.5	
К13	ИЖ.1-02-20	Колонна 2КБ33.77-1-С4			
		Сборочные единицы			
	1.020.1-2с 2-5 099	2КБ33.77-1-С		306.7	
		Закладные изделия			
	1.020.1-2с 2-16 12.0	МН 13	1	1.9	
	13.0	МН 14	1	1.5	
К14	ИЖ.1-02-20-01	Колонна 3КБ33.77-1-С2			
		Сборочные единицы			
	1.020.1-2с. 2-5 101	3КБ 33.77-1-С		306.7	
		Закладные изделия			
	1.020.1-2с 2-16 11.0	МН 11	3	9.5	
	12.0	МН 13	6	1.9	
	13.0	МН 14	3	1.5	

Альбом 3.

212-1-375с.86-ИЖ1-00-20-00

Инв.№ подл. | Подп. и дата | Взам. инв.№

Копировал Тайшарина Формат А3

Марка, поз.	Обозначение	Наименование	кол.	Масса ед. кг.	Примечание
К15	212-1-375с.86 ИЖ 1-02-20-02	Колонна 3КБ33.77-1С3			
		Сборочные единицы			
	1.020.1-2с 2-5 101	3КБ33.77-1-С		306.7	
		Закладные изделия			
	1.020.1-2с 2-16 11.0	МН 11	2	9.5	
	12.0	МН 13	6	1.9	
	13.0	МН 14	2	1.5	
К16	ИЖ.1-00-20-05	Колонна 5КБ33.77-1-С2			
		Сборочные единицы			
	1.020.1-2с 2-5 105	5КБ33.77-1-С		306.7	
		Закладные изделия			
	1.020.1-2с 2-16 11.0	МН11	4	9.5	
	12.0	МН 13	8	1.9	
	13.0	МН 14	3	1.5	

Марка поз	Обозначение	Наименование	кол.	Масса ед.кг	Примечание
К17	212-1-375с.86 ИЖ 1-02-20-03	Колонна 6КБ33.77-1-СМ2			
		Сборочные единицы			
	1.020.1-2с 2-5 106	5КБ33.77-1-СМ		306.7	
		Закладные изделия			
	1.020.1-2с 2-16 11.0	МН11	4	9.5	
	12.0	МН13	11	1.9	
	13.0	МН14	3	1.5	
М18	ИЖ.1-00-20-06	Колонна 1КБ33.77-1-С3			
		Сборочные единицы			
	1.020.1-2с 2-5 087	1КБ33.77-1-С		306.7	
		Закладные изделия			
	1.020.1-2с 2-16 11.0	МН 11	2	9.5	
	12.0	МН 13	6	1.9	
	13.0	МН 14	2	1.5	

212-1-375с.86 – ИЖ 1-00-20-00 Альбом 3.

Инв.N подл. | Подпись и дата | Взам. инв.N

Формат А3

212-1-375с.86- ИЖ.1-00-00СБ Альбом 3

Марка по проекту	Рис. 1	Марка по проекту	Рис. 2	Марка по проекту	Рис. 3	Марка по проекту	Рис. 4
К1; К1Б	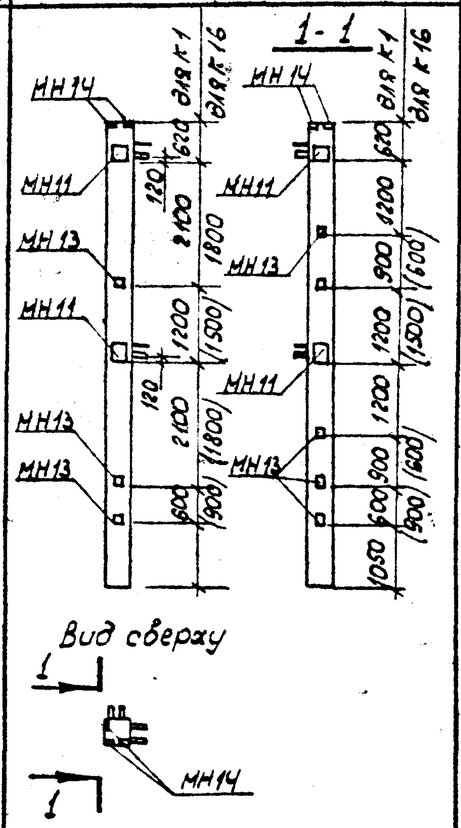	К2	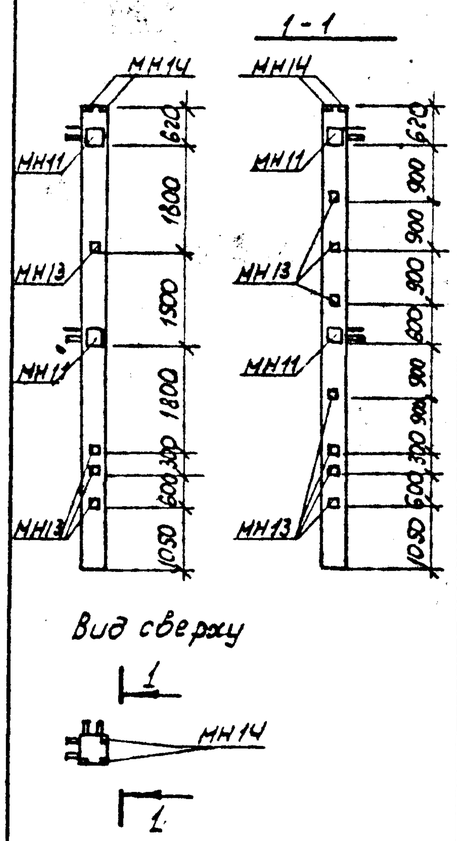	К3; К1Б	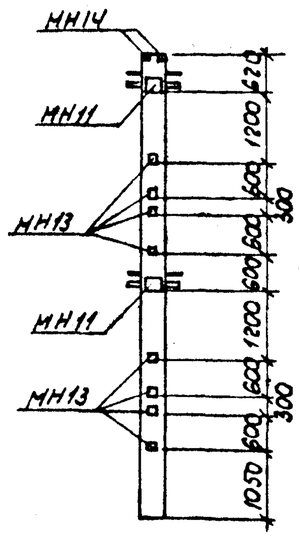	К4; К6	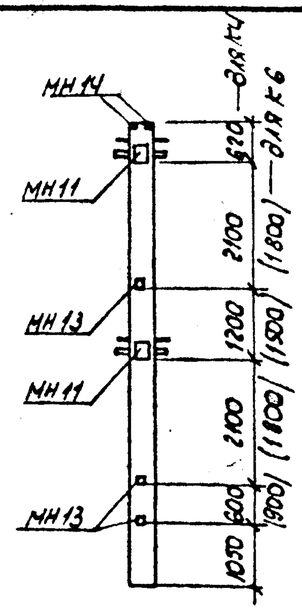

Обозначение (сейсмичность 9 баллов)	Обозначение (сейсмичность 8 баллов)	Обозначение (сейсмичность 7 баллов)	Марка	Рис
212-1-375с.86 ИЖ.1-00.00-00	ИЖ1-00.10-00	ИЖ1.-00.20.-00	К4	1
-01	-01	-01	К2	2
-02	-02	-02	К3	3
-03	-03	-03	К4	4
-04	-04	-04	К6	4
-05	-05	-05	К16	1
-06	-06	-06	К18	3

Взам. инв. №
Подпись и дата
Инв. № подл.

Н. контр.	Левин		05.86
Нач. отд.	Турсунбаева		05.86
Гл. спец.	Левин		05.86
ГАП	Шмаков		05.86
ГИП	Сирот		05.86
Рук. гр.	Хуснитдинов		05.86
Разраб.	Кулахметова		05.86
Провер.	Хуснитдинов		05.86

212-1-375с.86 — ИЖ 1-00-00 СБ

Колонна сейсмичностью 9, 8 и 7 баллов (К1...К4, К6....К10, К12...К18) Сборочный чертеж

Стадия	Масса	Масшт.
Р		1:100
Лист 1	Листов 3	

Тош ЗНИИЭП Ташкент

212-1-375с.86- ИЖ1-00-00СБ Альбом 3

Марка по проекту	Рис. 5	Марка по проекту	Рис. 6	Марка по проекту	Рис. 7	Марка по проекту	Рис. 8
К7	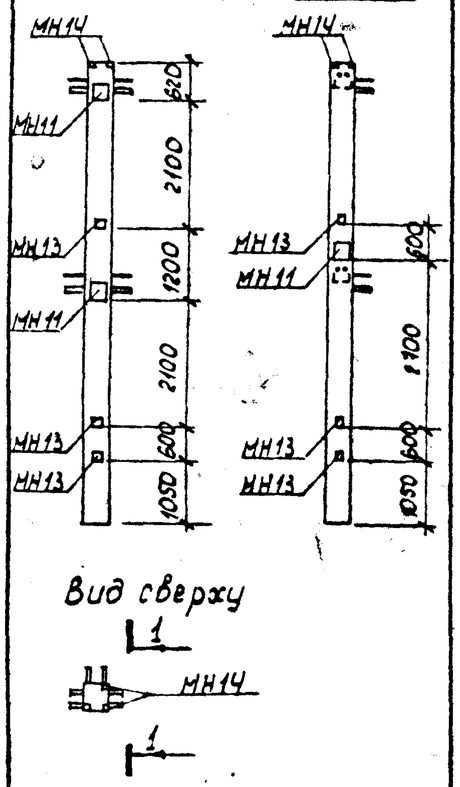	К8	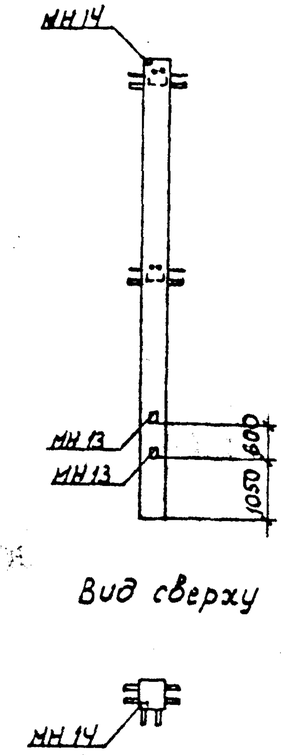	К9; К10	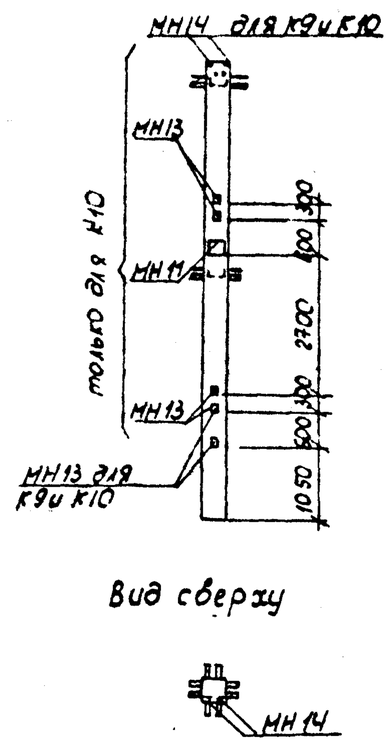	К12	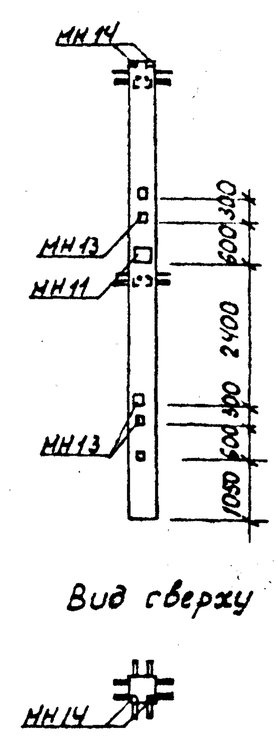

Обозначение (сейсмичность 9 баллов)	Обозначение (сейсмичность 8 баллов)	Обозначение (сейсмичность 7 баллов)	Марка	Рис.
212-1-375с.86-ИЖ 1-01-00-00	ИЖ 1-01-10-00	ИЖ 1-01-20-00	К7	5
-01	-01	-01	К8	6
-02	-02	-02	К9	7
-03	-03	-03	К10	7
-04	-04	-04	К12	8

Инв. № подл. | Подпись и дата | Взам. инв. №

212-1-375с.86- ИЖ1-00-00 СБ Альбом 3

Марка по проекту	Рис. 9	Марка по проекту	Рис. 10	Марка по проекту	Рис. 11	Марка по проекту	Рис. 12
К13	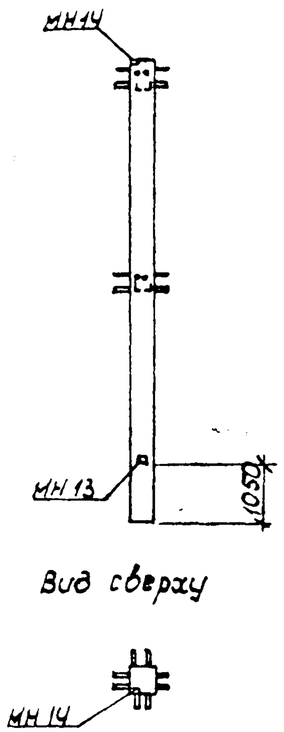	К14	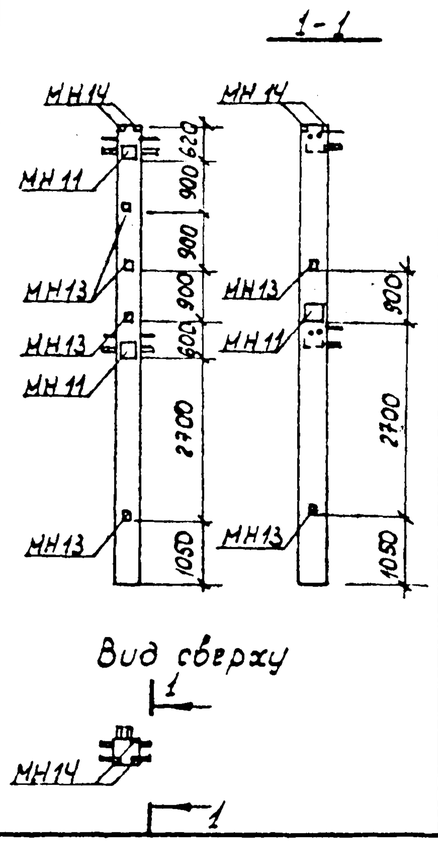	К15	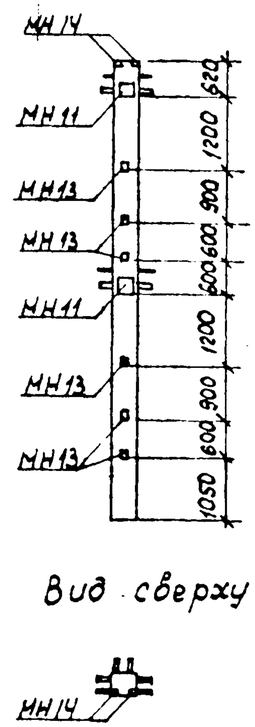	К17	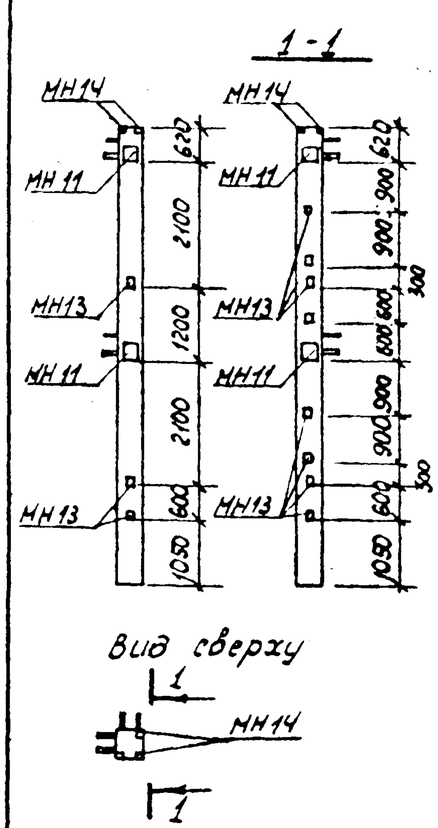

Обозначение (сейсмичность 9 баллов)	Обозначение (сейсмичность 8 баллов)	Обозначение (сейсмичность 7 баллов)	Марка	Рис
212-1-375с.86 ИЖ1-02-00-00	ИЖ1-02-10-00	ИЖ1-02-20-00	К13	9
-01	-01	-01	К14	10
-02	-02	-02	К15	11
-03	-03	-03	К17	12

Взам. инв. №
Подп. и дата
Инв. № подл.

Марка, поз	Обозначение	Наименование	Кол.	Масса, ед. кг.	Примечание
ПС 2	212-1-375с.86 ИЖ.1-00-30-00	6.3.0(2,5)-6л-32а			
		Сборочные единицы			
	1.030.1-1.1-1.04-01(00)	ПС 60.6.3.0(2,5)-6л		1270	(1080)
		Дополнить			
		Изделие закладное	(Дополнительн)		
1	1.030.1-1.1-3 30	М1	3	1.86	
2	1.030.1-1.1-3 36	М9	2	1.38	
3		Деревянные пробки 120×160×8	2		
ПС 4	ИЖ.1-00-30-01	ПС60.12.3.0-3л-33а			
		Сборочные единицы			
	1.030.1-1.1-1 05-06(03)	ПС 60.12.3.0-3л		2510	(2120)
		Дополнить			
		Изделие закладное			
1	1-3. 30	М1	4	1.86	
2	36	М9	4	1.38	
3	36	М6	2	1.16	
		Деревянные пробки 120×160×80	4		
ПС 6	ИЖ1-00-30-02	ПС60.15.3.0(2.5)-3л(5л)-34а			
		Сборочные единицы			
	1.030.1-1 11 06-07(05)	ПС 60.15.3.0/2.5)-3л(5л)		3140	(2670)
		Дополнить:			
		Изделие закладное			
1	1-3 30	М1	3	1.86	
2	36	М9	2	1.38	
3	33	М6	2	1.14	
4	31	М5	2	7.38	
5		Деревянные пробки 120×160×80	2		
ПС 7	ИЖ.1-00-30-03	ПС30.21.3.0(2.5)-6л-35а			
		Сборочные единицы			

Марка, поз	Обозначение	Наименование	Кол.	Масса ед. кг.	Примечание
	1.030.1-1.1-1 03-10 (09)	ПС30.21.3.0(2,5-6л		2200	(1870)
		Дополнить			
		Изделие закладное			
1	1-3 30	М1	4	1.86	
ПС 11а	212-1-375с.86 ИЖ 1-00-30-04	2ПС6.21.3.0(2.5)-л-3а			
		Сборочные единицы			
	1.030.1-1.1-1 39-06(05)	2ПС6.21.3.0(2.5)-л		440	(370)
		Дополнить			
		Изделие закладное			
1	1.030.1-1.1-3 30	М1	2	1.86	
2	35	М11	2	1.36	
ПС16	ИЖ1-00-30-05	ПС60.6.3.0(2.5)-6л-36а			
		Сборочные единицы			
	1.030.1-1.1-1.04-01(00)	ПС60.6.3.0(2.5)-6л		1270	(1080)
		Дополнить			
		Изделие закладное			
1	1.030.1-1.1-3 30	М1	3	1.86	
2	1.030.1-1.1-3 36	М9	2	1.38	
4		Деревянные пробки 120×160×80	2		
ПС17	ИЖ1-00-30-06	ПС60.12.3.0(2.5)-3л-37а			
		Сборочные единицы			
	1.030.1-1.1-1.05-06(03)	ПС.60.12.3.0(2.5)-3л		2510	(2120)

Н. контр.	Левин		05.86
Начотд.	Турсунбаева		05.86
Гл. спец.	Левин		05.86
ГАП.	Шмаков		05.86
ГИП	Сирот		05.86
разраб.	Мирзакаримова		05.86
провер.	Хуснлдинов		05.86

212-1-375с.86 – ИЖ1-00-30-00

Панели стен ПС2... ПС82

Стадия	Лист	Листов
Р	1	8

ТашЗНИИЭП Ташкент

Альбом 3

212-1-375с.86 – ИЖ1-00-30-00

Взам. инв. N | Подп. и дата | Инв. N подл.

копировала Томашевич

формат А3

Марка поз.	Обозначение	Наименование	Кол.	Масса ед.кг.	Примечание
		Дополнить			
		Изделие закладное			
1	1.030.1-1.1-3 30	М1	4	1.86	
2	1.030.1-1.1-3 36	М9	4	1.38	
3	1.030.1-1.1-3 33	М6	2	1.14	
4		Деревянные пробки 120×160×80	4		
ПС18	212-1-375с.86-ИЖ.1-00-30-07	ПС60.15.3,0(2,5)-3л(5л)-38а			
		Сборочные единицы			
	1.030.1-1.1-1.06-07(05)	ПС60 15.3,0(2,5)-3л(5л)		3140	(2670)
		Дополнить			
		Изделие закладное			
1	1.030.1-1.1-3.30	М1	3	1.86	
2	1.030.1-1.1-3 36	М9	2	1.38	
3	1.030.1-1.1-3 33	М6	2	1.14	
4	1.030.1-1.1-3.31	М5	2	7.38	
5		Деревянные пробки 120×160×80	2		
ПС20	ИЖ.1-00-30-08	2ПС12.18.3.0(2,5)-л-3а			
ПС21	-09	2ПС12.18.3,0(2,5)-л-2а			
		Сборочные единицы			
	1.030.1-1.1-1.61-02(09)	2ПС12.18.3,0(2,5)-л		750	(630)
		Дополнить			
		Изделие закладное			
1	1.030.1-1.1-3.30	М1	2	1.86	
2	35	М11	2	1.36	
ПС22	ИЖ1.-00-30-10	1ПС57.15.3,0(2.5)-6л-1-10а			
ПС23	-11	1ПС57.15.3,0(2,5)-6л-1-10б			
		Сборочные единицы			
	1.030.1-1.1-1.37-11(09)	1ПС.57.15.3,0(2.5)-6л-1		2940	(2520)

Марка поз.	Обозначение	Наименование	Кол.	Масса ед.кг.	Примечание
		Дополнить			
		Изделие закладное			
1	1.030.1-1.1-3.30	М1	2	1.86	
2	1.030.1-1.1-3.36	М9	4	1.38	
3	36-01	М8	2	2.53	
4		М12	2	19.18	
5		Деревянные пробки 120×160×80	4		
ПС24	212-1-375с.86-ИЖ.1-00-30-12	1ПС 57.15.3,0(2,5)-6л-1-10в			
		Сборочные единицы			
	1.030.1-1.1-1.37-11(09)	1ПС 57.15.3,0(2,5)-6л-1		2940	(2520)
		Дополнить			
	1.030.1-1.1-2	Стержень отдельный			
1	5.041.850	⌀5ВрI ГОСТ6727-80, ℓ=850	2	0.12	
2	5.041.1450	⌀5ВрI ℓ=1450	2	0.20	
		Изделие закладное			
3	1.030.1-1 1-3 30	М1	2	1.86	
4	36	М9	7	1.38	
5	33	М6	1	1.14	
6	32	М12	1	19.18	
7	36-01	М8	1	2.53	
8		Деревянные пробки 120×160×80	6		
ПС25	ИЖ1.-00-30-13	1ПС57.15.3,0(2,5)-6л-1-12а			
		Сборочные единицы			
	1.030.1-1.1-1.37-11(09)	1ПС57.15.3,0(2,5)-6л-1		2940	(2520)
		Дополнить			
	1.030.1-1 1-2	Стержень отдельный			
1	5.041.850	⌀5ВрI ГОСТ6727-80, ℓ=850	2	0.12	
2	5.041.1450	⌀5ВрI ℓ=1450	2	0.20	

Альбом 3

212-1-375с.86 – ИЖ1-00-30-00

Инв. № подл. | Подп. и дата | Взам. инв. №

Копировала Тонашевич Формат А3.

Марка поз.	Обозначение	Наименование	Кол.	Масса ед. кг.	Примечание
		Изделие закладное			
3	1.030.1-1 1-3 30	М1	1	1.86	
4	36	М9	4	1.38	
5	33	М6	1	1.14	
6	31	М5	1	7.38	
7	36-01	М8	1	2.53	
8	32	М12	1	19.18	
9					
ПС32	ИЖ1-00-30-14	3ПС51(46).150.30(25)-л-1а			
		Сборочные единицы			
	1.030.1-1.1-1.70-04(69-04)	3ПС51.(46).150.30(25)-л		370	(290)
		Дополнить			
		Изделие закладное.			
1	1.030.1-1.1-3.30	М18	2	1.40	
ПС33	ИЖ1-00-30-15	3ПС51.(46).150.30(25)-л-2а			
		Сборочные единицы.			
	1.030.1-1.1-1.70-04(69-04)	3ПС51(46).150.30(25)-л-2		370	(290)
		Дополнить			
		Изделие закладное			
1	1.030.1-1.1-3 30	М18	2	1.40	
2	34-02	М19	2	1.78	
ПС34	ИЖ1-00-30-16	3ПС51(46).120.30(25)-л-1а			
		Сборочные единицы			
	1.030.1-1.1-1.70-02(69-0)	3ПС51(46).120.30(25)-л-1		300	(240)
		Дополнить			
		Изделие закладное			
1	1-3. 30	М1	2	1.86	
ПС35	ИЖ1-00-30-17	1ПС57.9.30(2.5)-61-2-1а			

Марка поз.	Обозначение	Наименование	Кол.	Масса ед. кг.	Примечание
		Сборочные единицы			
	1.0301-1.1-3 49-03(02)	1ПС57.9.3.0(2.5)-6л-2		1780	(1530)
		Дополнить			
		Изделие закладное			
1	1.030.1-1.1-3.30	М1	1	1.86	
2	1-3. 36	М9	4	1.38	
3	36-01	М8	1	2.53	
4		Деревянные пробки	4		
		120×160×80			
ПС36	212+3Т5х.86 ИЖ1-00-30-18	1ПС.57.15.3.0(2.5)-3л(5л)	2-9а		
		Сборочные единицы			
	1.030.1-1.1-1.50-10(08)	1ПС.57.15.3.0(2.5)-3л(5л)	2	2930	(2510)
		Дополнить			
		Изделие закладное			
1	1.030.1-1.1-3. 30	М1	1	1.86	
2	36	М9	8	1.38	
3	33	М6	1	1.14	
4	36-01	М8	1	2.53	
5	32	М12	1	19.18	
6		Деревянные пробки	8		
		120×160×80			
ПС37	ИЖ1-00-30-19	1ПС.57.15.3.0(2.5)-3л(5л)-2-11а			
		Сборочные единицы			
	1.030.1-1.1-1.50-10(08)	1ПС.57.15.3.0(2.3)-3л(5л)-2			
		Дополнить			
		Изделие закладное			
1	1.030.1-1 1-3 30	М1	1	1.86	
2	36	М9	4	1.38	
3	33	М6	1	1.14	

Альбом 3

212-1-375с.86 – ИЖ1-00-30-00

Инв. № подл. | Подп. и дата | Взам. инв. №

Марка, поз.	Обозначение	Наименование	Кол.	Масса ед.кг.	Примечание
4	36-01	М8	1	2.53	
5	31	М5	1	7.38	
6	32	М12	1	19.18	
		Деревянные пробки 120×160×80	4		
ПС38	ИЖ.1-00-30-2	ПС60.15.3,0(2.5)-3л(5л)-21а			
		Сборочные единицы			
	1.030.1-1, 1-1.06-07(05)	ПС60.15.3,0(2,5)-3л(5л)		3140	(2670)
		Дополнить			
		Изделие закладное			
1	1-3. 30	М1	3	1.86	
2	36	М9	7	1.38	
3	33	М6	2	1.14	
4		Деревянные пробки 120×160×80	6		
ПС45	ИЖ 1-00-30-21	ПС60.9.3,0(2,5)-6л-6а			
		Сборочные единицы			
	1.030.1-1.1-1 04-11(10)	ПС60.9.3,0(2,5)-6л		1910	(1620)
		Дополнить			
		Изделие закладное			
1	1.030.1-1.1-3. 30	М1	3	1.86	
2	36	М9	2	1.38	
4		Деревянные пробки 120×160×80	2		
ПС49	ИЖ 1-00-30-22	ПС60.15.3,0(2,5)-3л(5л)-21а			
		Сборочные единицы			
	1.030.1-1.1-1.06-07(05)	ПС60.15.3,0(2,5)-3л(5л)		3140	(2670)
		Дополнить			
		Изделие закладное			
1	1-3. 30	М1	4	1.86	
2	36	М9	4	1.38	
3	33	М6	2	1.14	

Марка, поз.	Обозначение	Наименование	Кол.	Масса ед.кг	Примечание
4		Деревянные пробки 120×160×80	4		
ПС50	212-1-375с.86 ИЖ 1-00-30-23	ПС60.15.3,0(2,5)-3л(5л)-21б			
		Сборочные единицы			
	1.030.1-1.1-1.06-07(05)	ПС60,15,3,0(2,5)-3л(5л)		3140	(2670)
		Дополнить			
		Изделие закладное			
1	1-3. 30	М1	4	1.86	
2	36	М9	7	1.38	
3	33	М6	2	1.14	
4		Деревянные пробки 120×160×80	8		
ПС51	ИЖ1.00-30-24	1ПС57.15.3,0(2.5)-6л-2-10г			
		Сборочные единицы			
	1.030.1-1.1-1 50-11(09)	1ПС57.15.3р-6л-2		2940	(2520)
	1.030.1-1.1-1 50-11(09)	1ПС57.15.3,0(2,5)-6л-2		2940	(2520)
		Дополнить			
	1-2	Стержень отдельный			
1	5.041. 850	Ф5ВрI ГОСТ 6727-80, ℓ=850	2	0.12	
2	5.041. 1450	Ф5ВрI ℓ=1450	2	0.20	
		Изделие закладное			
3	1.030.1-1.1-3 30	М1	2	1.86	
4	36	М9	7	1.38	
5	33	М6	1	1.14	
6	32	М12	1	19.18	
7	36-01	М8	1	2.53	
8		Деревянные пробки 120×160×80	6		
ПС52	ИЖ 1-00-30-25	1ПС57.15.3,0(2,5)-6л-2-12б			

Альбом 3

ИЖ1-00-30-00

212-1-375с.86

Взам. инв. №

Подп. и дата

Инв. № подл.

Копировал Тонкушина Формат А3

Марка поз	Обозначение	Наименование	Кол.	Масса ед.кг	Примечание
		Сборочные единицы			
	1.030.1-1.1-150-	1ПС 57.15.3,0/2,5/-6л-2	2	2940	/2520/
		Дополнить			
	1-2	Стержень отдельный			
1	5.041. 850	Ф5 ВрI ГОСТ6727-80, ℓ=850	2	0.12	
2	5.041 1450	5 ВрI ℓ=1450	2	0.20	
		Изделие закладное			
3	1.030.1-1.1-3 30	М1	2	1.86	
4	36	М9	7	1.38	
5	33	М6	1	1.14	
6	32	М12	1	19.18	
7	36-01	М8	1	2.53	
8		Деревянные пробки 120×160×80	6		
ПС 53	212-1-375с.86-ИЖ1-00-30-28	ПС 60.12.3,0/2,5/-6л-81а			
		Сборочные единицы			
	1.030.1-1.1-1.05-07/05/	ПС 60.12.3,0/2,5/-6л		2520	/2150/
		Дополнить			
	1.030.1-1. 1-2	Отдельный стержень			
1	5.041. 550	Ф5ВрI ГОСТ6727-80, ℓ=550	2	0.08	
2	5.041. 1150	Ф5ВрI ℓ=1150	2	0.16	
		Изделие закладное			
3	1.030.1-1. 1-3 30	М1	2	1.86	
4	36	М9	8	1.38	
5	33	М6	2	1.14	
6		Деревянные пробки 120×160×80	8		
ПС 59	ИЖ1-00-30-27	ПС 60.15.3,0/2,5/-6л-24а			
		Сборочные единицы			
	1.030.1-1.1-1.06-08/06/	ПС 60.15.3,0/2,5/-6л		3150	/2690/
		Дополнить			
	1.030.1-1 1-2	Отдельные стержни			

Марка, поз	Обозначение	Наименование	Кол.	Масса ед.кг.	Примечание
1	5.041. 850	Ф5ВрI ГОСТ6727-80, ℓ=850		0.12	
2	5.041. 1450	Ф5ВрI ℓ=1450		0.20	
		Изделие закладное			
3	1.030.1-1.1-3 - 30	М1	2	1.86	
4	36	М9	4	1.38	
5	33	М6	2	1.14	
6	31	М5	2	7.38	
7		Деревянные пробки 120×160×80	4		
ПС 55	212-1-375с.86-ИЖ.1-00-30-28	2ПС.12.18.3,0/2,5/-л-1а			
		Сборочные единицы			
	1.030.1-1.1-1.61-02/01/	2ПС.12.18.3,0/2,5/-л		750	/630/
		Дополнить			
		Изделие закладное			
1	1-3. 30	М1	4	1.86	
2	36	М9	4	1.38	
ПС 56	ИЖ1-00-30-29	ПС 60.15.3,0/2,5/-3л/5л/-24б			
ПС 71	-38	ПС 60.15.3,0/2,5/-3л/5л-24	8		
		Сборочные единицы			
	1.030.1-1.1-1 06-07/05/	ПС 60.15.3,0/2,5/-3л/5л/		3140	2670
		Дополнить			
		Изделие закладное			
1	1-3 30	М1	3	1.86	
2	31	М5	2	7.38	
3	33	М6	2	1.14	
4		Деревянные пробки 120×160×80	2		

Марка поз.	Обозначение	Наименование	Кол.	Масса ед. кг.	Примечание
ПС 57	212-1-375с.86 ИЖ1-00-30-30	ПС 60.15.3.0(2.5)-3л(5л)-23а			
ПС 70	-37	ПС60.15.3.0(2.5)-3л(5л)-23б			
		Сборочные единицы			
	1.030.1-1.1-1.06-07(09)	ПС 60.15.3.0(2.5)-3л(5л)		3140	2670
		Дополнить			
		Изделия закладные			
1	-1-3. 30	М1	3	1.86	
2	36	М9	4	1.38	
3	33	М6	2	1.14	
4	31	М5	2	7.38	
5		Деревянные			
		пробки 120×160×80	4		
ПС 81	ИЖ1-00-30-31	ПС 60.9.3.0(2.5)-6л-5а			
ПС 89		ПС 60.9.3.0(2.5)-6л-5б			
		Сборочные единицы			
	1.030.1-1.1-1 04-11(10)	ПС 60.9.3.0(2.5)-6л		1910	(1620)
		Дополнить			
		Изделие закладное			
1	1-3. 30	М1	3	1.86	
2	36	М9	4	1.38	
3		Деревянные пробки	4		
		120×160×80			
ПС 62	ИЖ1.00-30-32	ПС30.12.3.0(2.5)-6.л-1а			
		Сборочные единицы			
	1.030.1-1.1-1 01-11(10)	ПС30.12.3.0(2.5)-6л		1250	(1060)
		Дополнить			
		Изделие закладное			
	1-3. 30	М1	4.	1.86	
ПС 66	ИЖ1-00-30-33	1ПС57.12.3.0(2.5)-6.л-1-10а			
		Сборочные единицы			
	1.030.1-1.1-1 36-10(08)	1ПС 57.12.3.0(2.5)-6д-1		2350	(2010)
		Дополнить			

Марка поз.	Обозначение	Наименование	Кол.	Масса ед. кг.	Примечание
		Изделие закладное			
	1-3. 30	М1	2	1.86	
	33	М6	2	1.14	
ПС 67	212-1-375с.86 ИЖ1-00-30-34	1ПС 57.15.3.0(2.5)-3л(5л)-1-36			
		Сборочные единицы			
	1.030.1-1.1-1 37-10(08)	1ПС 57.15.3.0(2.5)-3л(5л)-1		2930	(2510)
		Дополнить			
		Изделие закладное			
1	1-3. 30	М1	1	1.86	
2	36	М9	8	1.38	
3	33	М6	1	1.14	
4	36-01	М8	1	2.53	
5	32	М12	1	19.18	
6		Деревянные пробки	8		
		120×160×80			
ПС 68	ИЖ1-00-30-35	1ПС 57.15.3.0(2.5)-3л(5л)-1-11б			
		Сборочные единицы.			
	1.030.1-1.1-1 37-10(08)	1ПС 57.15.3.0(2.5)-3л(5л)-1		2330	(2510)
		Дополнить			
		Изделие закладное.			
1	1-3.30	М1	1	1.86	
2	36	М9	4	7.38	
3	33	М6	1	1.14	
4	36-01	М8	1	2.53	
	31	М5	1	7.38	
	32	М12	1	19.18	
5		Деревянные пробки	4		
		120×160×80			

Альбом 3

ИЖ-00-30-00

212-1-375с.86

Взам. инв. № | Подп. и дата | Инв. № подл.

Формат А3

Марка поз.	Обозначение	Наименование	Кол.	Масса ед.кг.	Примечание
ПС 74	212-1-375с.86 ИЖ 1-00-30-39	ПС60.6.3.0(2.5)-6л-4а			
		Сборочные единицы:			
	1.030.1-1.1-104-01(00)	ПС 60.6.3.0(2.5)-6л			
		Дополнить			
		Изделие закладное			
1	1-3 30	М1	3	1.86	
2	36	М9	4	1.38	
3		Деревянные пробки			
		120×160×80	4		
ПС 76	ИЖ 1-00-30-40	1ПС57.15.3.0(2.5)-6л-2-15			
		Сборочные единицы			
	1.030.1-1.1-1.150-11(09)	1ПС57.15.3.0(2.5)-6л-2		2940	(2820)
		Дополнить			
		Изделие закладное			
1	1-3.30.	М1	4	1.86	
2	36	М9	4	1.38	
3	33	М6	1	1.14	
4	36-01	М8	1	2.53	
5	31	М5	1	7.38	
5		Деревянные пробки.	4		
		120×160×80			
ПС 77	ИЖ1-00-30-41	1ПС57.15.3.0(2.5)-6.1-2-16			
		Сборочные единицы			
	1.030.1-1.1-1.150-11(09)	1ПС.57.15.3.0(2.5)-6л-2		2940	(2520)
		Дополнить			
		Изделие закладное			
1	1-3 30	М1	3	1.86	
2	36	М9	2	1.38	
3	33	М6	1	1.14	
4	35-01	М8	1	2.53	
5	31	М5	1	7.38	

Марка поз.	Обозначение	Наименование	Кол.	Масса ед.кг.	Примечание
6	32	М12	1	19.18	
7		Деревянные пробки	2		
		120×160×80			
ПС 78	ИЖ1-00-30-42	ПС60.12.3.0(2.5)-6л-33			
		Сборочные единицы			
	1.030.1-1.1-1 05-07(05)	ПС60.12.3.0(2.5)-6л		2520	(2130)
		Дополнить			
		Изделие закладное			
1	1-3 30	М1	2	1.86	
2	33	М6	2	1.14	
ПС 79	ИЖ1-00-30-43	ПС60.15.3.0(2.5)-6л-17а			
		Сборочные единицы			
	1.030.1-1.1-1 06-08(06	ПС 60.15.3.0(2.5)-6л		3150	(2690)
		Дополнить			
		Изделие закладное			
1	1-3 30	М1	2	1.86	
2	33	М6	2	1.14	
3	31	М5	2	7.38	
ПС 80	ИЖ1-00-30-44	1ПС57.15.3.0.2.5)-6.л-1-17			
		Сборочные единицы			
	1.030.1-1.1-137-11(09)	1пс.57.15.3.0(2.5)-6л-1		2940	(2520)
		Дополнить			
		Изделие закладное			
1	1-3 30	М1	1	1.86	
2	36-01	М8	1	2.53	
3	33	М6	1	1.14	
4	31	М5	1	7.38	
5	32	М12	1	19,18	

Инв.№подл. | Подп. и дата | Взамен инв.№

Формат А3

Марка поз.	Обозначение	Наименование	Кол.	Масса ед. кг.	Примечание
ПС 63	2.12-1-375с.86 ИЖ1-00-30-45	ПС 60.12.3.0-3л-1а			
		Сборочные единицы.			
	1.030.1-1.1-1 05-06	ПС 60.12.3.0-3л		2510	
		Дополнить			
		Изделие закладное.			
1	1-3.30	М1	2	1.86	
2	36	М9	4	1.38	
3	33	М6	2	1.14	
4		Деревянные пробки. 120×160×80	4		
ПС 82	ИЖ1-00-30-47	ПС48.9.30(2.5)-6л-39а		1228(1036) кг.	
		Сборочные единицы			
	1.030.1-1.1-1 04-11(10	ПС.60.9.3.0(2.5)-6-л		1910	(1620)кг.
		Каркас пространственный.			
	1.030.1-1.1-2.03-11(10)	КП60.9.3.0(2.5)-6 ℓ=4760мм			
		Сборочные единицы.			
		Каркас плоский.			
		Кр.21(Кр.18) шт.	2	(2)	
		Кр.37(Кр.34) шт.	2	(2)	
		Петля строповочная СП4	2	(2)	
		Детали.			
		Отд.стержень ГОСТ 8727-80			
		ф5 Вр-I ℓ=850мм. шт.	23	(23)	
		Отд. стержень ГОСТ 5781-82			
		ф10 АIII ℓ=270(ℓ=220)шт.	2(2)		
		Дополнить			
	1.030.1-1.1-3-30	М1	(2) 2	1.81	(1.81) кг.
	-31	М5	(2) 2	7.38	(7.38) кг
		Исключить материалы			
		Бетон легкий М50		0.28(0.22)	м³

Марка поз.	Обозначение	Наименование.	Кол	Масса ед.кг.	Примечание
		Раствор цементный М100.		0.02м³.	(0.02)м³
		Раствор цементный М50		0.016м³	(0.016м³)
ПС 83	2.12-1-375с.86 ИЖ 1-00-30-48	ПС 60.6.3.0(2.5)бл-40а			
		Сборочные единицы			
	1.030.1-1.1-1 04-01(00)	ПС.60.6.30(2.5)-бл		1270	(1080)
		Дополнить			
		Изделие закладное.			
1	1.030.1-1.1-3 -30	М1	2	1.81	
2	-31	М5	2	7.38	
3	-36	М9	2	1.38	
		Отдельные стержни			
4		ф10 АIII ГОСТ 5781-82 ℓ=5960	2		
		Материалы			
		Бетон легкий М100		0.74(	0.6)м³
		Раствор цем. М100		0.06м³	
		Раствор цем. М50		0.04м³	
ПС 85	ИЖ 1-00-30-49	1ПС48.9.3.0(2.5)-6л-1-2а			
		Сборочные единицы			
	1.030.1-1.1-1.36-03(02)	1ПС 57.9.3.0(2.5)-6л-1			
		Дополнить			
1	1.030.1-1.1-3 -30	Изделие закладное М1	1	2.81	
4	-36	М9	4	1.38	
5	36-01	М8	1	2.53	
6		Деревян. пробки 120×160×80	4		
		Материалы			
		Бетон легкий М100			
		Раствор цементный М100			
		Раствор цементный М50			

ИЖ-00-30-00 Альбом 3

2.12-1-375с.86

Инв.№подл. | Подп. и дата | Взам.инв.№

Формат А3

Альбом 3

212-1-375с.86 ИЖ 1-80-30 СБ

Инв. № подл. | Подпись и дата | Взам. инв. №

Рис. 1 (зеркально - Рис. 6)

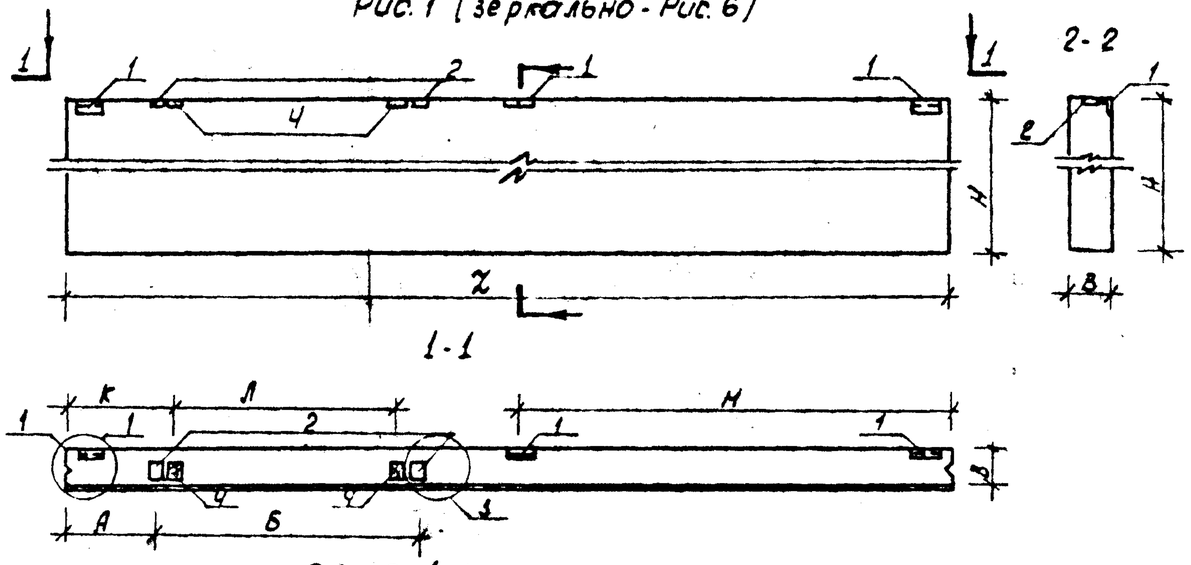

Рис. 4

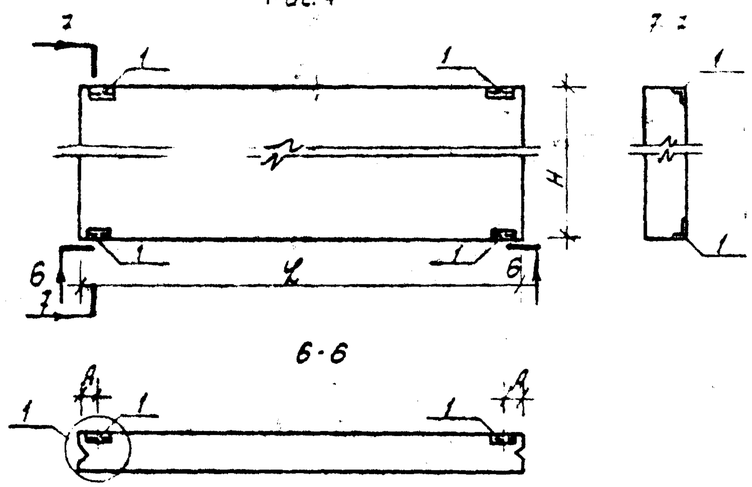

Рис. 2 (зеркально - Рис. 7)

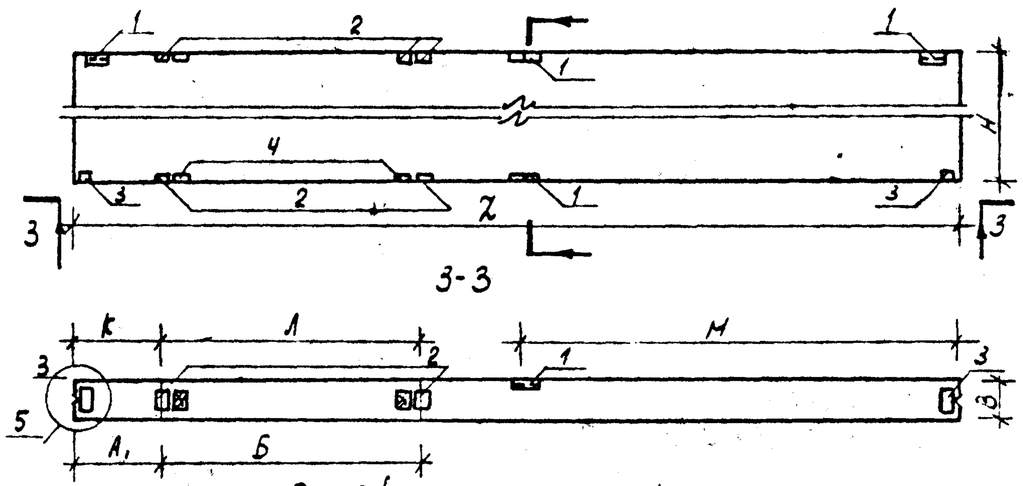

Рис. 3 (зеркально - Рис. 8)

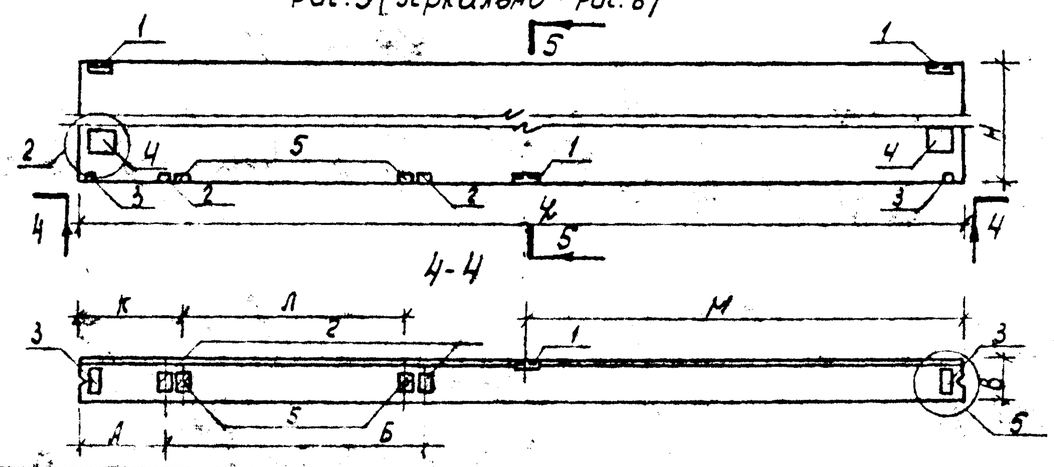

Рис. 5 (зеркально - Рис. 5а)

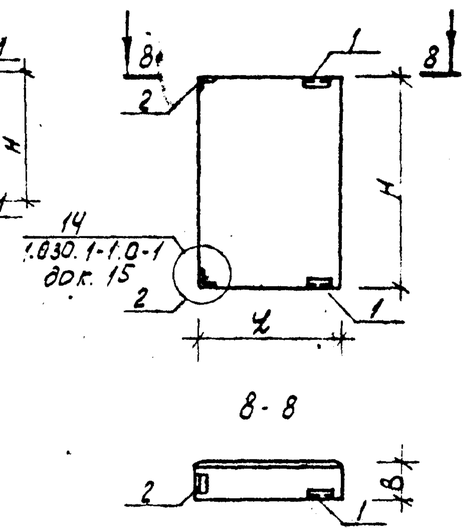

Рис. 5б

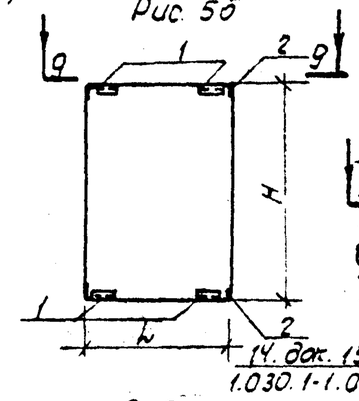

Рис. 5в

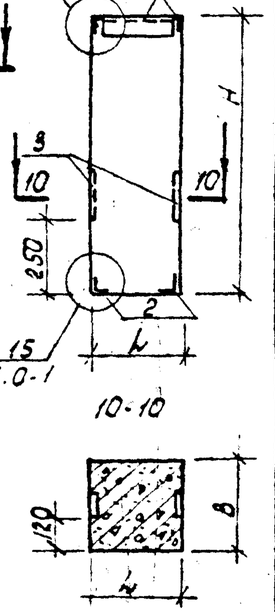

Примечание:
Узлы см. документ 1.030.1-1.0-1. 15 стр. 41...43

Н. контр.	Левин П.М.		05.86	212-1-375с.86 ИЖ 1-80-30 СБ		
Нач. отд.	Турсунбаева		05.86	Панели стен ПС 2 ÷ ПС 89 Сборочный чертеж	Стадия	Масса	Масшт.
Гл. спец.	Левин П.М.		05.86		Р		1:40
ГИП	Сирот		05.86		Лист 1	Листов 7
Сут. гр.	Чуниндунова		05.86		Таш ЗНИИЭП Ташкент	
Разраб.	Мирзакаримова		05.86			

Копировала Томашевич

Формат 3

Рис.9

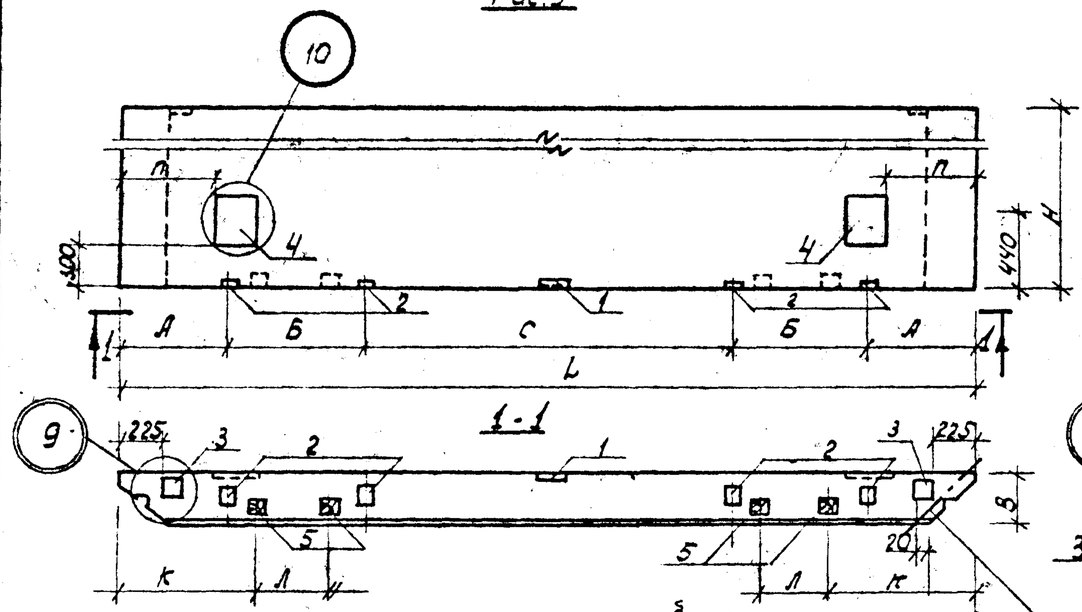

Рис.10

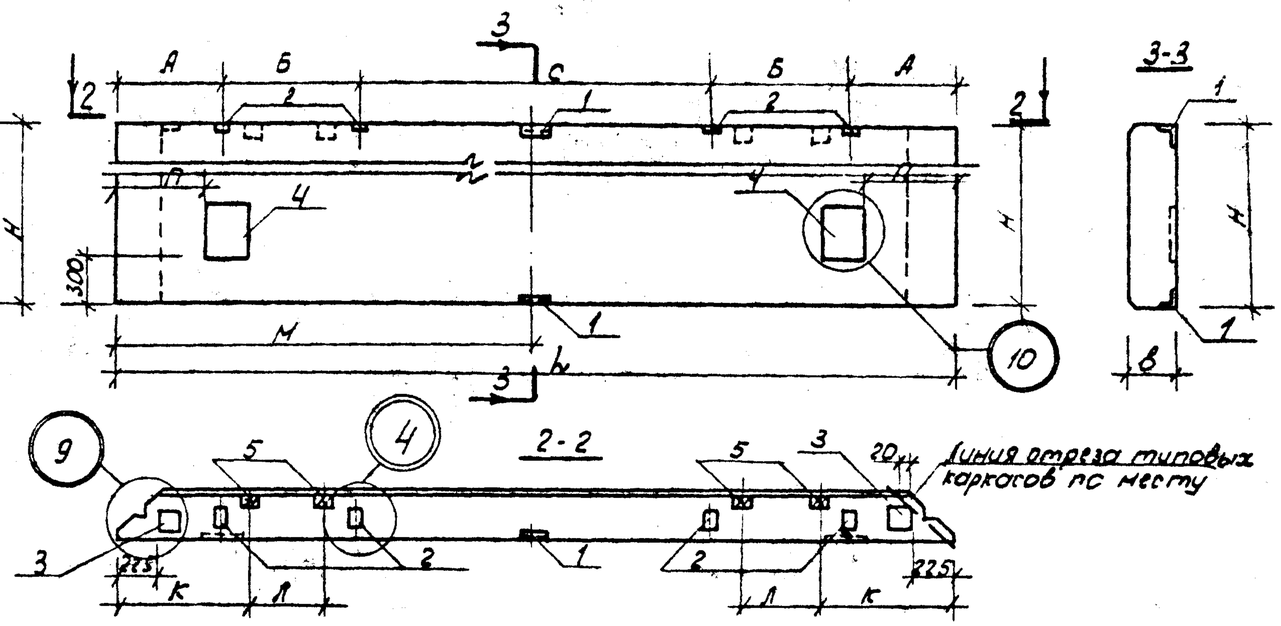

Рис.10а (зеркально-рис 10б)

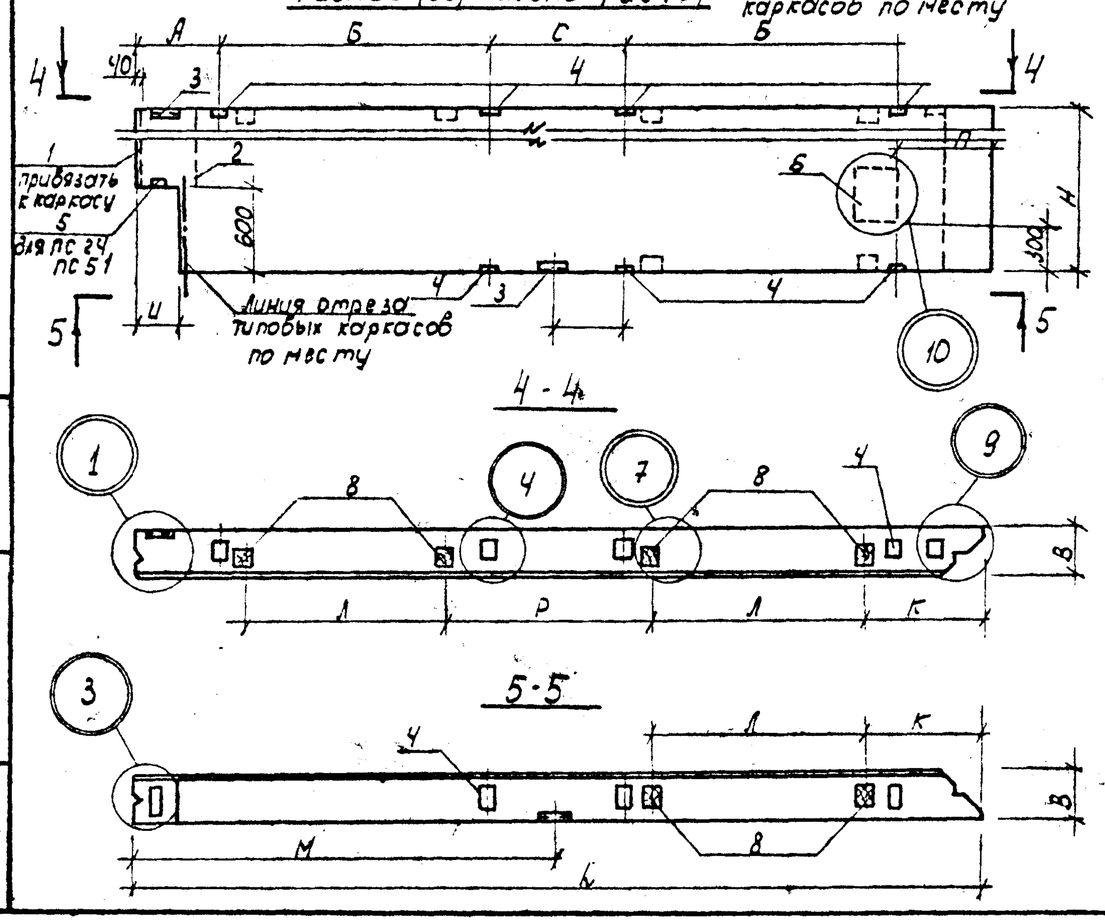

Рис.11 (зеркально рис.11а)

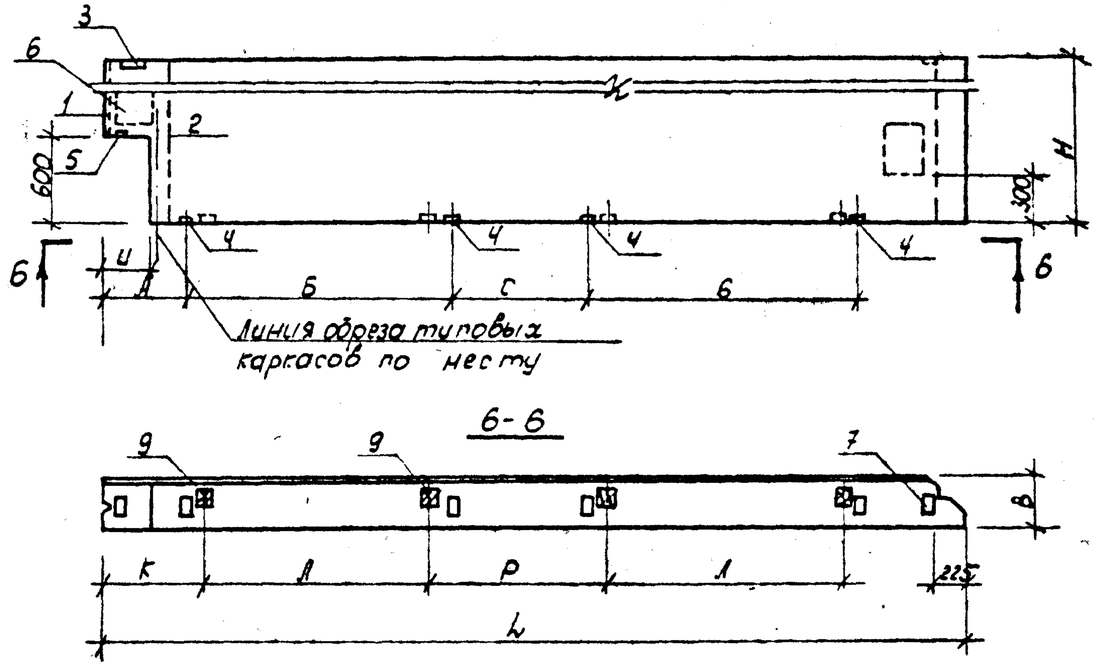

212-1-375с.86 Альбом 3 ИЖ.1-00-30СБ

Инв. № подл.	Подп. и дата	Взам. инв. №

копировала Томашевич формат А3

Альбом 3

ИЖ.1-00-30 СБ

212-1-375с.86

Рис.12

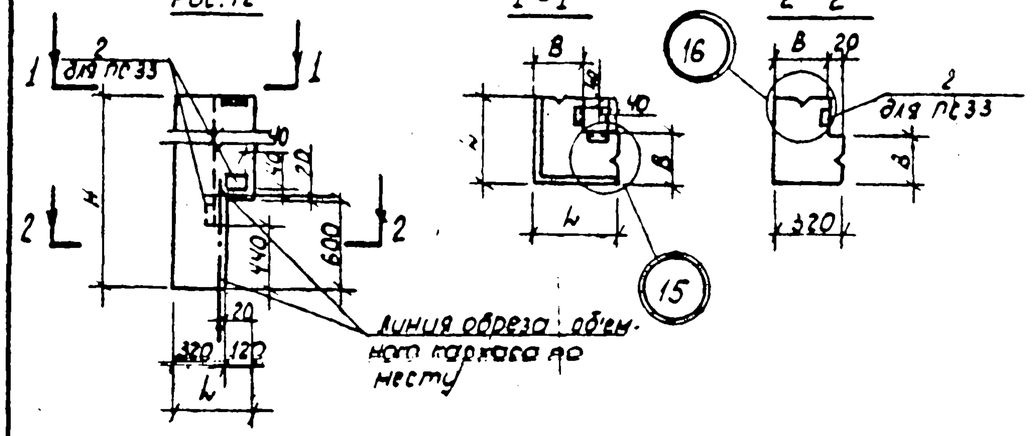

Рис.13 (Рис.30)

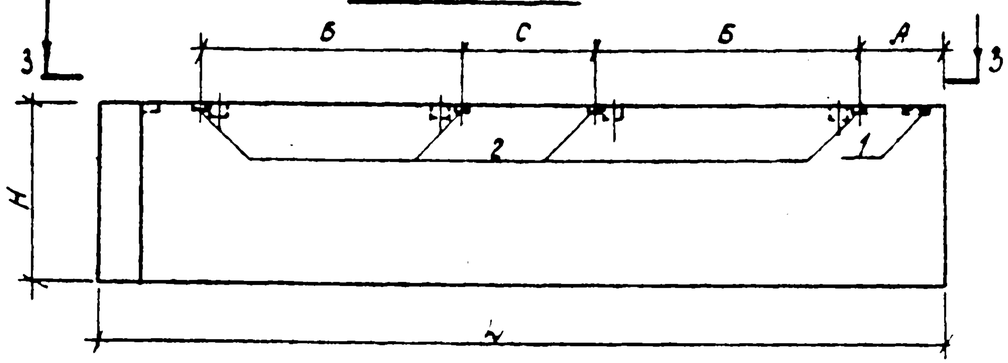

3-3

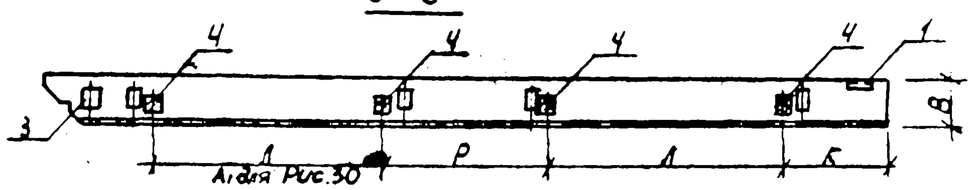

Рис.14 (зеркально рис.14а)

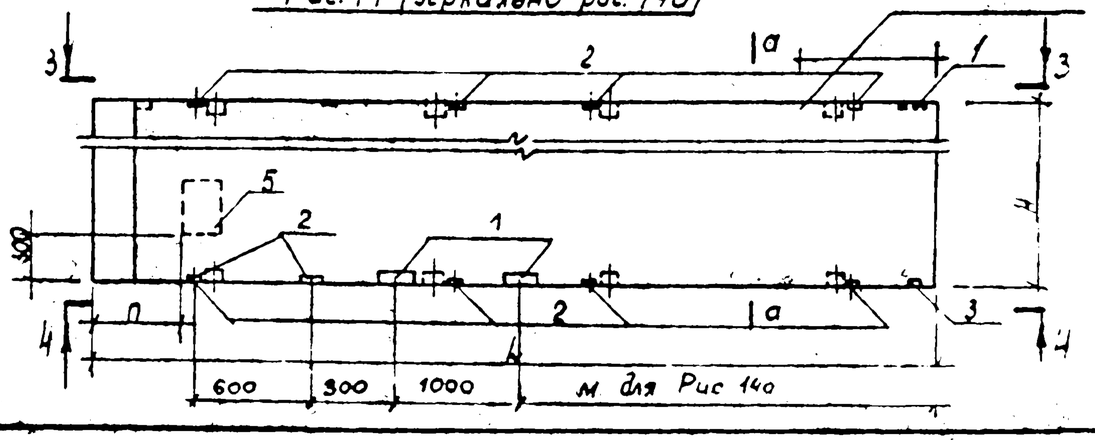

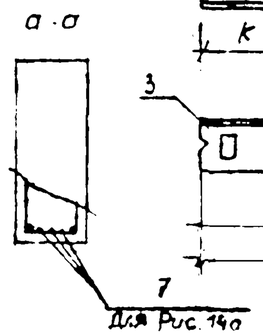

4-4

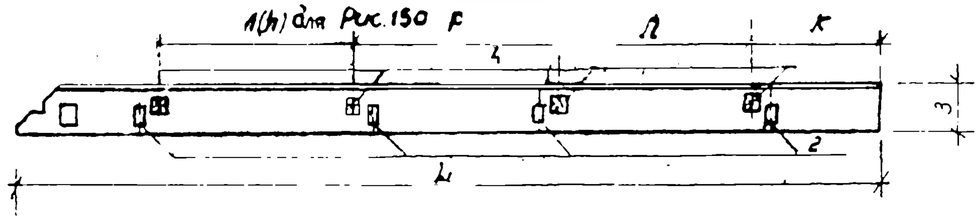

Рис 15 (зеркально рис.15а)

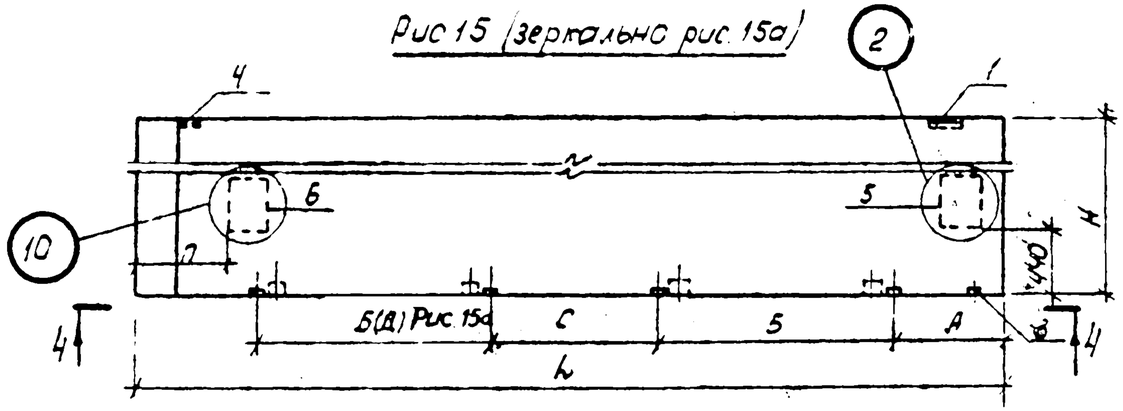

Рис.16

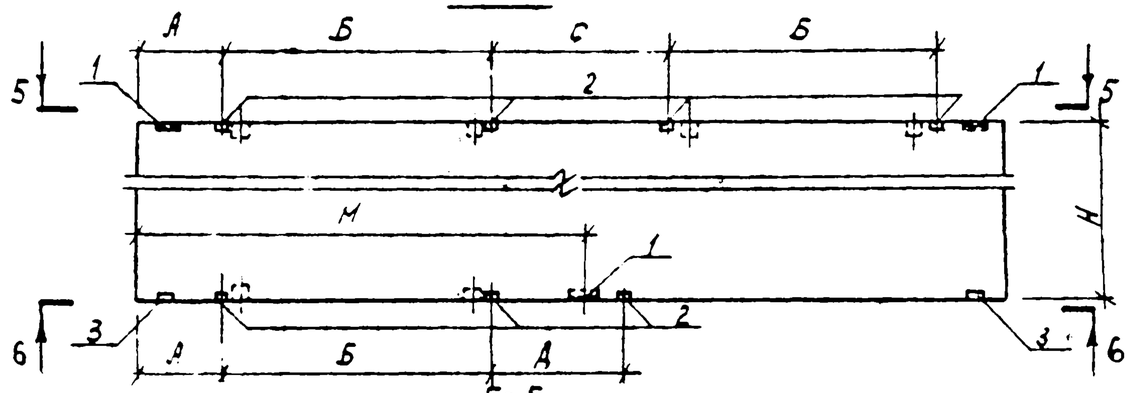

5-5

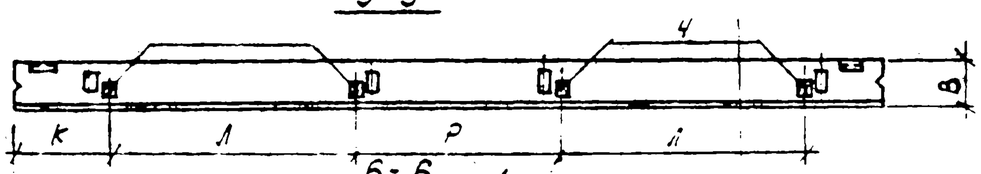

6-6

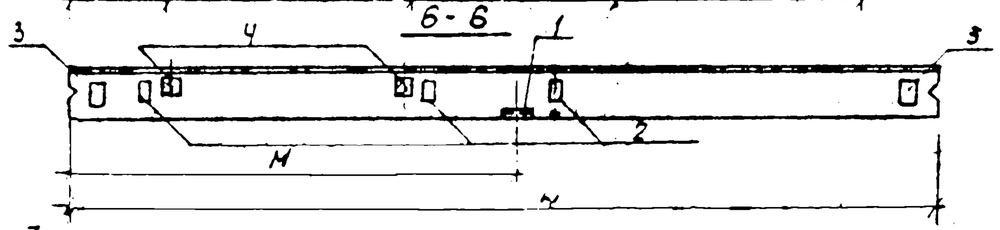

Взам. инв.№ | Подп. и дата | Инв.№ подл.

Альбом 3

ИЖ1-00-30-00

212-1-375с.86

Рис. 18

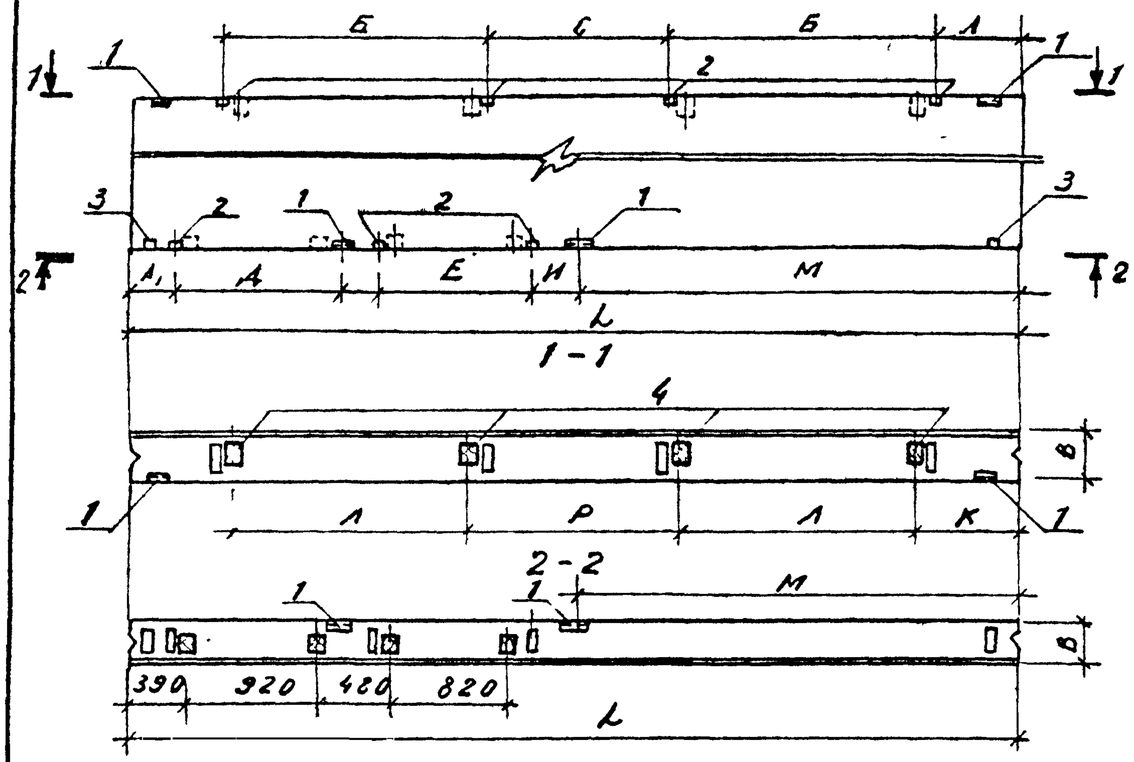

Рис. 19

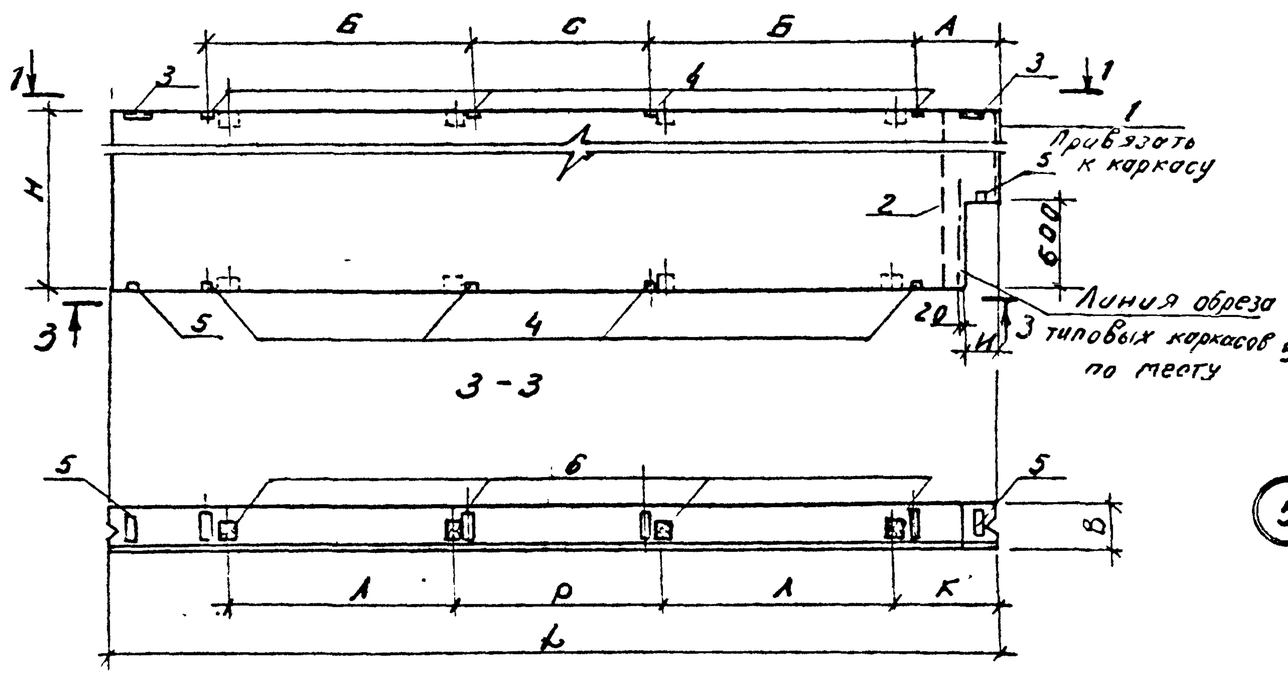

Рис. 20

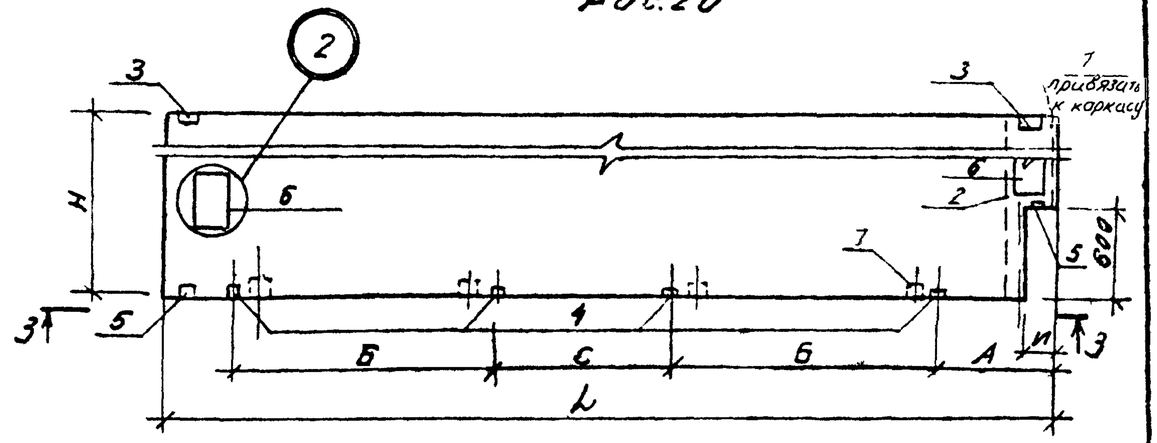

Рис 21

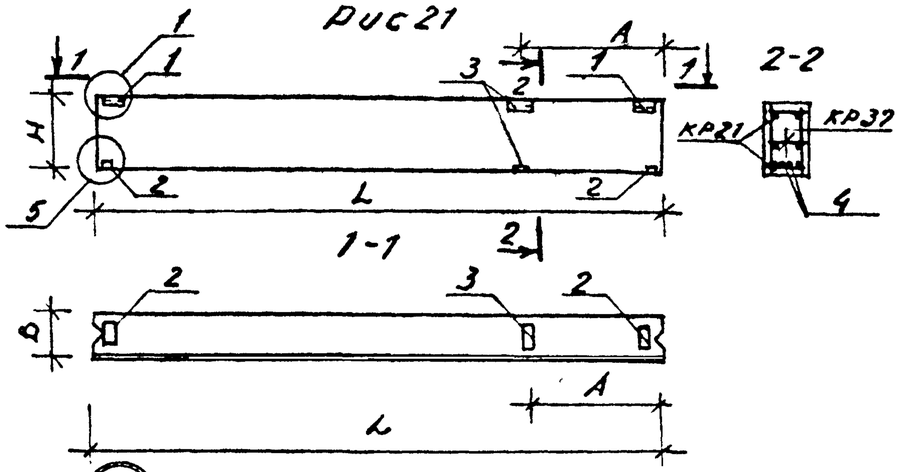

Рис.22 зеркально Рис22а

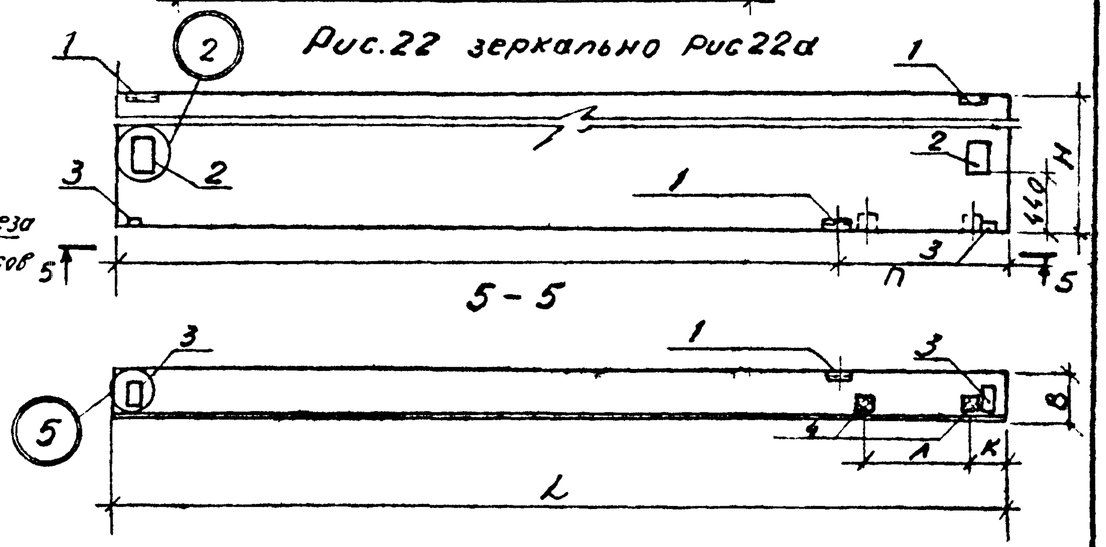

212-1-375с86 ИЖ 1-00-30-00 Лист 4

Формат А3

Инв. № подл. | Подп. и дата | Взам. инв. №

Альбом 3

ИЖ1-00-30СБ

212-1-375с.86

Рис. 23 зеркально рис 23а

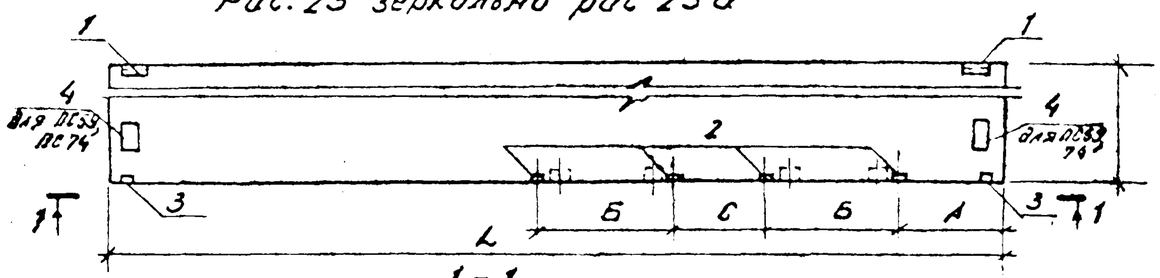

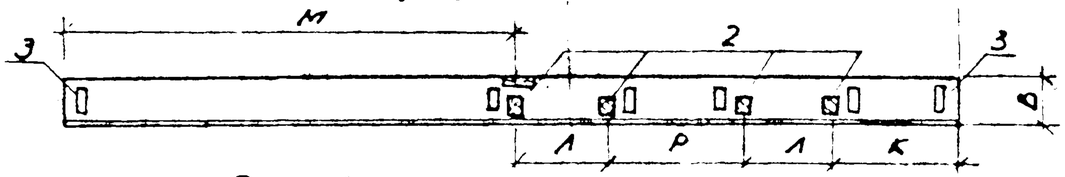

Рис. 24 зеркально рис. 24а

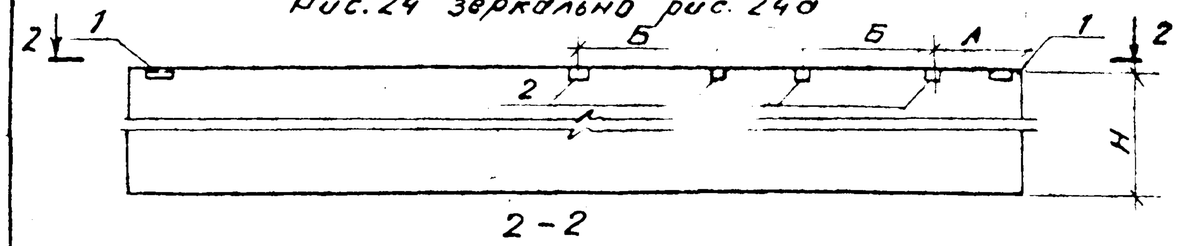

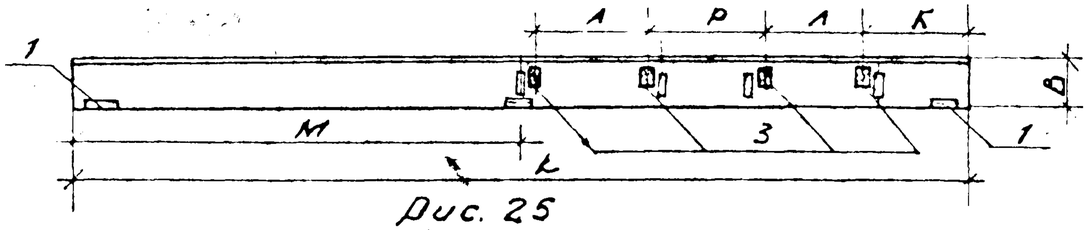

Рис. 25

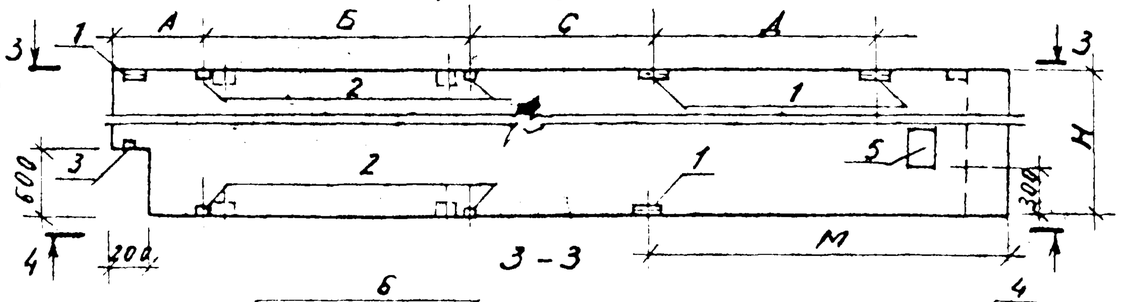

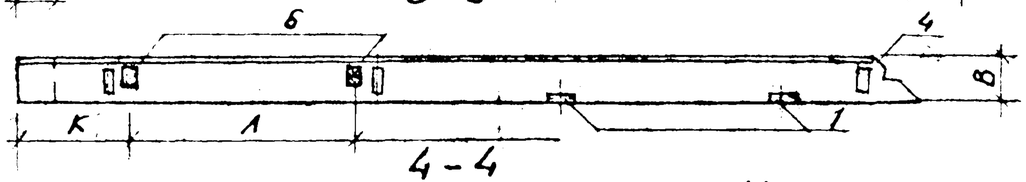

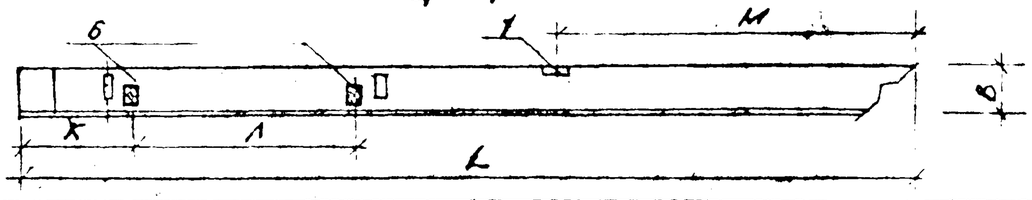

Рис. 26

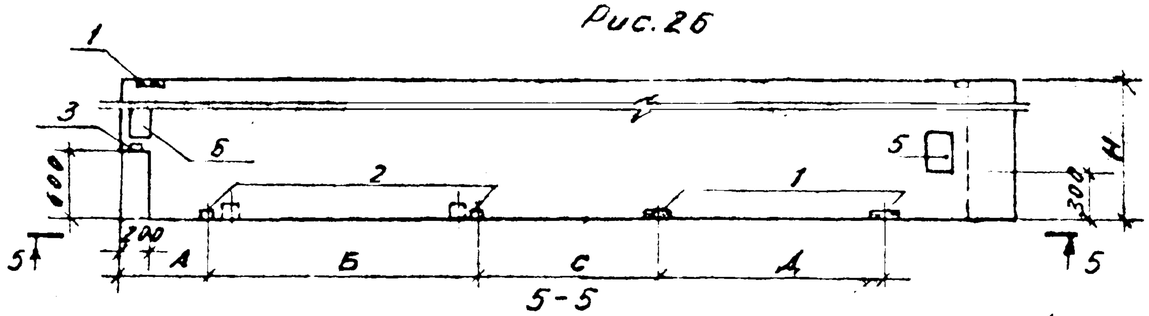

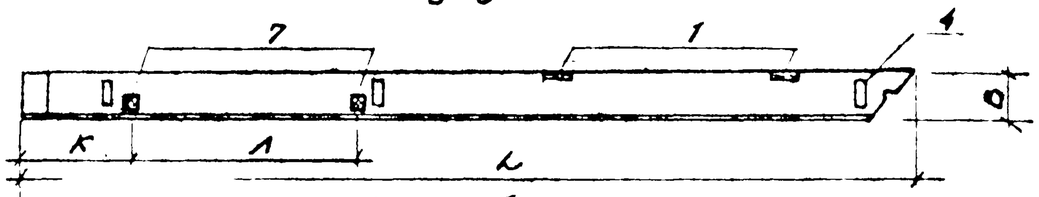

Рис.27 (Рис.28)

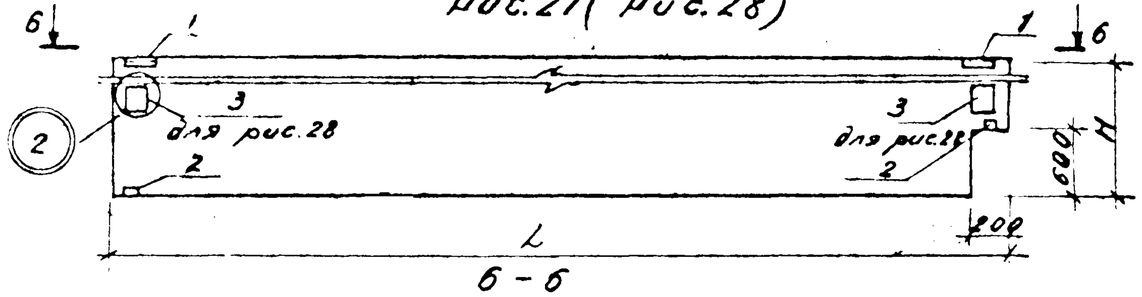

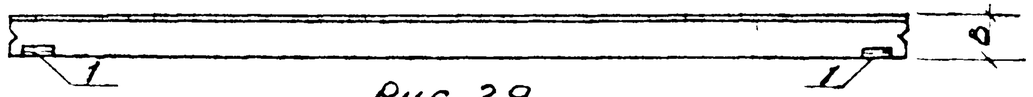

Рис. 29

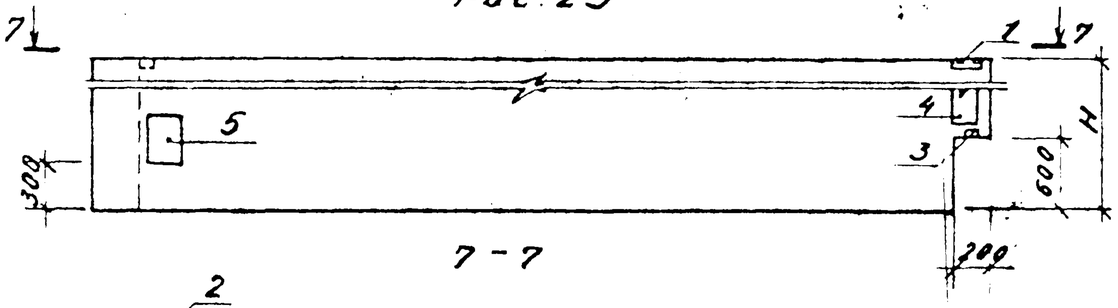

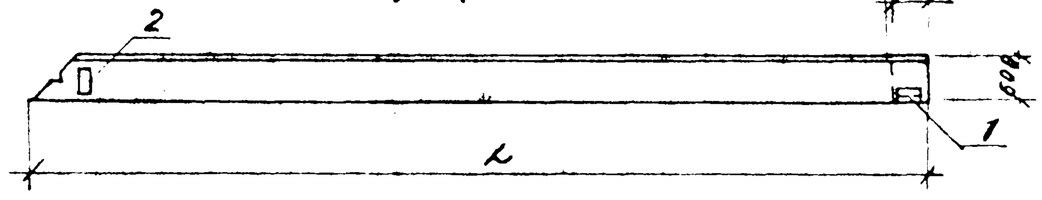

Инв.№подл.	Подп. и дата	Взамин.№

212-1-375с.86 ИЖ 1-00-30 СБ Лист 5

Формат А3

212-1-375с.86 ИЖ1-00-30СБ Альбом 3

Таблица исполнений.

Обозначение	Марка	Рис.	Размеры, мм Г	Н	В	А	Б	С	Д	П	И	А₁	К	Л	М	Е	Р	Масса кг.
212-1-375с.86 ИЖ1-00-30-00	ПС2	1	5980	585		580	1820						660	1660	3000			1270/1080
-01	ПС4	2	5980	1185		580	1820					580	660	1660	3000			2510/2120
-02	ПС6	3	5980	1485		580	1820						660	1660	3000			3140/2670
-03	ПС7	4	2980	2085		135												2200/1870
-04	ПС11а	5	580	2085														440/370
-05	ПС.16	6	5980	585		580	1820						660	1660	3000			1270/1080
-06	ПС17	7	5980	1185		580	1820						660	1660	3000			2510/2120
-07	ПС18	8	5980	1485		580	1820						660	1660	3000			3140/2670
-08	ПС20	5	1180	1785														750/630
-09	ПС21	5а	1180	1785														750/630
-10	ПС22	9	5400	1485	300	590	920	2380		600			750	600	2700			2940/2520
-11	ПС23	10	5400	1485	150	590	920	2380		600			750	600	2700			2940/2520
-12	ПС24	10а	5700	1485		580	1820	900		600	280		700	1600	3000		1180	2940/2540
-13	ПС25	11	5700	1485		580	1820	900		600	280		700	1600			1180	2940/2540
-14	ПС32	12	510	1485														370/(290)
-15	ПС33	12	510	1485														370/290
-16	ПС34	12	510	1185														300/240
-17	ПС35	13	5700	885		580	1820	900					700	1600			1100	1780/1530
-18	ПС36	14	5700	1485		580	1820	900		600			700	1600			1100	2930/2510
-19	ПС37	15	5700	1485		580	1820	900		600			700	1600			1100	2930/2510
-20	ПС38	16	5980	1485		580	1820	1180	880				660	1660	3000		1340	3140/2670
-21	ПС45	6	5980	885		580	1820						660	1660	3000			1910/1620
-22	ПС49	7	5980	1485		580	1820						660	1660	3000			3140/2670
-23	ПС50	18	5980	1485		580	1820	1180	1120		280	280	660	1660	3000	1020	1340	3140/2670
-24	ПС51	10б	5700	1485		580	1820	900		600	280		770	1600	3000		1180	2940/2520
-25	ПС52	11б	5700	1485		580	1820	900		600	280		770	1600	3000		1180	2940/2520
-26	ПС53	19	5980	1185		580	1820	1180			200		660	1660			1340	2520/2150
-27	ПС54	20	5980	1485		580	1820	1180			200		660	1660			1340	3150/2690

Инв. № подл. | Подп. и дата | Взам. инв. №

Формат А2

Таблица исполнений

Обозначение	Марка	Рис.	Размеры мм. Z	Н	В	А	Б	С	Д	П	Р	А,	К	Л	М	Масса кг.
212-1-375с.86 ИЖ1-00-30-26	ПС55	5б	1180	1785												750 (630)
-29	ПС56	22	5980	1485						1200			290	800		3140 (2520)
-30	ПС57	23	5980	1485		580	920	600			820		690	680	3000	2140 (1670)
-31	ПС61	24	5980	885		580	920	580			820		690	680	3000	1910 (1620)
-32	ПС62	4	2980	1185		135										1250 (1060)
-33	ПС66	10	5700	1185												2350 (2010)
-34	ПС67	14а	5700	505		280										2930 (2510)
-35	ПС68	15а	5700	1485		580	1820	580	920	600	840		700	1600		2930 (2510)
-36	ПС69	24а	5980	885		580	920	580			820		690	680	3000	1910 (1620)
-37	ПС70	23а	5980	1485	300 (250)	580	920	600			820		690	680	3000	3140 (2670)
-38	ПС71	22а	5980	1485						1200	600		280	800	3000	3140 (2670)
-39	ПС74	24	5980	585		580	920	580			820		690	520	3000	1270 (1080)
-40	ПС76	25	5700	1485		580	1820	1180	1500				700	1600	2700	2940 (2520)
-41	ПС77	26	5700	1485		580	1820	1180	1500				700	1600		2940 (2520)
-42	ПС78	27	5980	1185												2520 (2150)
-43	ПС79	28	5980	1485												3150 (2690)
-44	ПС80	29	5980	1485												2940 (2520)
-45	ПС83	23а	5980	1485		580	920	600			820		690	680		1910 (1620)
-46	ПС27	5б	280	2085												220 (180)
-47	ПС82	4	4780	885												1528 (1296)
-48	ПС83	21	5980	585		1180										1270 (1080)
-49	ПС85	30	4780	585		580	1820	580	920		840	560	700	1560		

Инв.№подл. | Подп. и дата | Взамин.инв.№

Формат А3

Альбом 3

212-1-375с.86 ИЖ1-00-50-00

Рис. 1

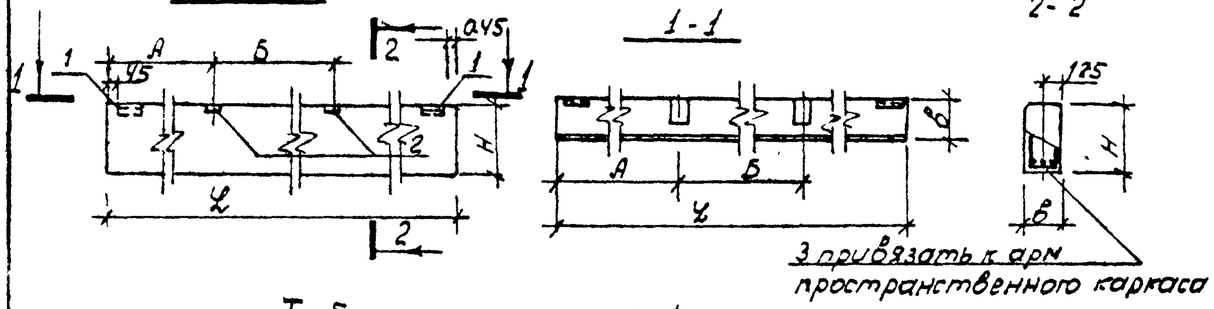

Таблица исполнений

Обозначение	Марка	Рис	Размеры, мм L	Н	в	А	Б	Масса, кг
212-1-375с.86 -ИЖ.1-00-40	БЦ 1					—	—	
-01	БЦ2					3000	—	
-02	БЦ3					4800	—	
-03	БЦ4	1	5980	460	250	3000	1600	1040
-04	БЦ5					3000	1800	
-05	БЦ6					4000	—	

Спецификация панелей цоколя

Марка, поз.	Обозначение	Наименование	Кол.	Масса ед.кг.	Примечание
БЦ 1	212-1-375с.86-ИЖ 1-00-40	БЦ60.5-2.5-л-1в			
		Сборочные единицы			
	1.030 1-1 1-1 78-04	БЦ 60.5-2.5-л			
1	1.030.1-1 1-3.30	Изделие закладное М1	2	1.86	
БЦ2	ИЖ1-00-40-01	БЦ60 15-2.5-л-1а			
		Сборочные единицы			
	1030.1-1. 1-1 78-04	БЦ60.5-2.5-л			
1	1.030.1-1. 1-3. 30	Изделие закладное М1	2	1.86	
2	1.030.1-1 1-3 36	М9	1	1.38	
		Дополнить			
3		ф14АIII ГОСТ5781-82* ℓ=5960	1	7.29	
БЦ 3	ИЖ 1-00-40-02	БЦ60.5-2.5-л-1б			
		Сборочные единицы			

Продолжение спецификации

Марка, поз.	Обозначение	Наименование	Кол	Масса ед кг.	Примечание
	1.030 1-1.1-1 78-04	БЦ 60.5-2.5-Л			
1	1.030.1-1.1-3 30	Изделие закладное М1	2	1.86	
2	1.030.1-1.1-3 36	Изделие закладное М9	1	1.38	
		Дополнить			
3		ф14АIII ГОСТ 5781-82* ℓ=5960	1	7.20	
БЦ 4	212-1-375с.86 ИЖ.1-00-40-03	БЦ 60.5-2.5-л-1в			
		Сборочные единицы			
	1.030.1-1.М.78-04	БЦ 60.5-2.5-Л			
1	1.030.1-1.1-3 30	Изделие закладное М1	2	1.86	
2	1.030.1-1.1-3 36	" М9	2	1.38	
		Дополнить			
3		ф14АIII ГОСТ 5781-82* ℓ=5960	1	7.20	
БЦ 5	ИЖ 1-00-40-04	БЦ 60.5-2.5-л-1г			
		Сборочные единицы			
	1030 1-1.1-1 78-04	БЦ 60.5-2.5-л			
1	1.030.1-1. 1-3 30	Изделие закладное М1	2	1.86	
2	1.030.1-1.1-3 36	" М9	2	1.38	
		Дополнить			
3		ф14АIII ГОСТ5781-82* ℓ=5960	1	7.20	
БЦ 6	ИЖ1-00-40-05	БЦ 60.5-2.5-л-1д			
		Сборочные единицы			
	1.030 1-1.1-1 78-04	БЦ60 5-2 5-Л			
1	1.030.1-1. 1-3 30	Изделие закладное М1	2	1.86	
2	1.030.1-1 1-3 36	" М9	1	1.38	
		Дополнить			
3		ф14АIII ГОСТ5781-82* ℓ=5960	1	7.20	

Взам. инв.№ | Подп. и дата | Инв. № подл.

Н.контр.	Левин		05.86	212-1-375с.86 ИЖ 1-00-40-00
Нач.отд.	Турсунбаев		05.86	
Гл.спец.	Левин		05.86	Панели цоколя БЦ1 ... БЦ6
ГИП	Сирот		05.86	
Рук.гр.	Хуснитдинов		05.86	
Разраб.	Фельдман		05.86	
Провер.	Хуснитдинов		05.86	

Стадия	Лист	Листов
Р		1

ТашЗНИИЭП Ташкент

Формат	Зона	Поз.	Обозначение	Наименование	Кол.	Примечание
				Документация		
А3			212-1-375с.86 ИЖ 1-00-50 СБ	Сборочный чертеж		
А3			50-00	ПРС 56.15-10АтVТ-1 шт	3	П17-1
			-06	ПРС 56.15-10АтVТ-7 шт	1	П22-1
				Сборочные единицы		
А3			1.041.1-2. 6.2.0.00.0 -10	ПРС 56.15-10АтVТ		
				Отдельные стержни		
		1		Ф12 AIII ГОСТ5781-82, ℓ=1450	4	1.30кг
А3			ИЖ.1-00-50-01	ПРС 56.15-10АтVТ-2 шт	1	П18-1
			-02	ПРС 56.15-10АтVТ-3 шт	1	П19-1
			-03	ПРС 56.15-10АтVТ-4 шт	1	П20-1
				Сборочные единицы		
А3			1.041.1-2. 6 2.0.00.0 -10	ПРС 56.15-10АтVТ		
				Отдельные стержни		
		1		Ф12AIII ГОСТ5781-82, ℓ=1450	2	1.30кг
		2		Ф12AIII " ℓ=2500	4	2.22кг
А3			ИЖ.1-00-50-04	ПРС 56.15-10АтVТ-5		П21-1
				Сборочные единицы		
А3			1.041.1-2. 6 2.0.00.0 -10	ПРС 56.15-10АтVТ		
				Отдельные стержни		
		1		Ф12AIII ГОСТ5781-82, ℓ=1450	4	1.30кг
		2		Ф12AIII " ℓ=1800	1	1.60кг

Формат	Зона	Поз.	Обозначение	Наименование	Кол.	Примечание
А3			212-1-375с.86 ИЖ 1-00-50-05	ПРО 56.15-10АтVТ-6 шт	1	П21а-1
				Сборочные единицы		
А3			1.041.1-2. 6 2.0.00.0-10	ПРО 56.15-10АтVТ		
				Отдельные стержни		
		1		Ф12 AIII ГОСТ 5781-82 ℓ=1450	4	1.30кг
		2		Ф12 AIII " ℓ=1800	1	1.60кг
		3		Ф12 AIII " ℓ=450	1	0.40кг
А3			ИЖ 1-00-50-08	ПРО.56.15-6АтVТ-2 шт	1	П24-1
			-08	ПРО 56.15-6АтVТ-3 шт	1	П25-1
			-10	ПРО 56.15-6АтVТ-4 шт	1	П26-1
				Сборочные единицы		
А3			1.041.1-2. 6 2.0.00.0-06	ПРС 56.15-6АтVТ		
				Отдельные стержни		
		1		Ф12 AIII ГОСТ5781-82, ℓ=1450	2	1.30кг
		2		Ф12 AIII " ℓ=2500	4	2.22кг.

Н.контр.	Левин		05.86	212-1-375с.86 ИЖ 1-00-50-00		
Нач.отд.	Турсунбаева		05.86			
Гл.спец.	Левин		05.86	Сантехнические плиты перекрытия (П17-1...П28-1; П30-1; П31-1)	Стадия	Лист	Листов
Гл.арх.	Шмаков		05.86		Р	1	2
Гл.инж.	Сирот		05.86		Ташз НИИЭП Ташкент		
разраб.	Чугунитдинов		05.86				
пробер.	Сирот						

Альбом 3

212-1-375с.86 ИЖ 1-00-50-00

Взам. инв. № | Подп. и дата | Инв. № подл.

Копировало Томашевич

Формат А3

Формат	Зона	Поз.	Обозначение	Наименование	Кол.	Примечание
				Документация		
А3			212-1-375с.86 ИЖ.1-00-50 СБ	Сборочный чертеж		
А3			ИЖ.1-00-50-11	ПРС 56.15-6АтV т-5 шт	1	П27-1
				Сборочные единицы		
А3			1.041.1-2. 6-2 0.00 0-06	ПРС 56 15-6АтV т		
				Отдельные стержни		
		1		Ф12 А III ГОСТ 5781-82, ℓ=1450	4	1.30 кг
		2		Ф12 А III " ℓ=1800	1	1.60 кг
А3			ИЖ 1-00-50-12	ПРС.56.15-6АтV т-6 шт	1	П27а-1
				Сборочные единицы		
А3			1.041.1-2 6 2.000.0-06	ПРС 56 15-6АтV т		
				Отдельные стержни		
		1		Ф12 А III ГОСТ 5781-82, ℓ=1450	4	1.30 кг
		2		Ф12 А III " ℓ=1800	1	1.60 кг
		3		Ф12 А III " ℓ=450	1	0.40 кг
А3			ИЖ-1.00-50-13	ПРС 56 15-6АтV т-7 шт.	1	П28-1
				Сборочные единицы		
А3			1.041.1-2. 6 2.0.00.0-06	ПРС 56 15-6АтV т.		
				Отдельные стержни		
				Ф12 А III ГОСТ 5781-82, ℓ=1450	4	1.30 кг.

Формат	Зона	Поз.	Обозначение	Наименование	Кол.	Примечание
А3			212-1-375с.86 ИЖ.1-00-50-14	ПРС 56 15-10АтV т-8 шт	1	П30-1
				Сборочные единицы		
А3			1.041.1-2.6 2.0.00.0 -10	ПРС 56.15-10АтV т		
				Отдельные стержни		
		1		Ф12 А III ГОСТ 5781-82 ℓ=1450	1	1.30 кг
		2		Ф12 А III " ℓ=1300	3	1.16 кг
А3			ИЖ.1-00-50-15	ПРС 56.15-6АтV т-8 шт	1	П31-1
				Сборочные единицы		
А3			1.041.1-2. 6 2.0.00.0-06	ПРС 56.15-6АтV т		
				Отдельные стержни		
		1		Ф12 А III ГОСТ 5781-82, ℓ=1450	1	1.30 кг
		2		Ф12 А III " ℓ=1300	3	1.16 кг
А3			ИЖ.1-00-50-07	ПРС 56 15-6АтV т-1 шт	3	П23-1
				Сборочные единицы		
А3			1.041.1-2. 6 2.0.00 0-СБ	ПРС 56.15-6АтV т		
				Отдельные стержни		
		1		Ф12 А III ГОСТ 5781-82, ℓ=1450	4	1.30 кг
		2		Ф12 А III " ℓ=700	2	0.62 кг

Альбом 3

212-1-375с 86 ИЖ 1-00-50-00

Инв. № подл. | Подп. и дата | Взам. инв. №

Копировал Томашевич Формат А3

Альбом 3

ИЖ.1-00.50 СБ

212-1-375с.86

Рис. 1

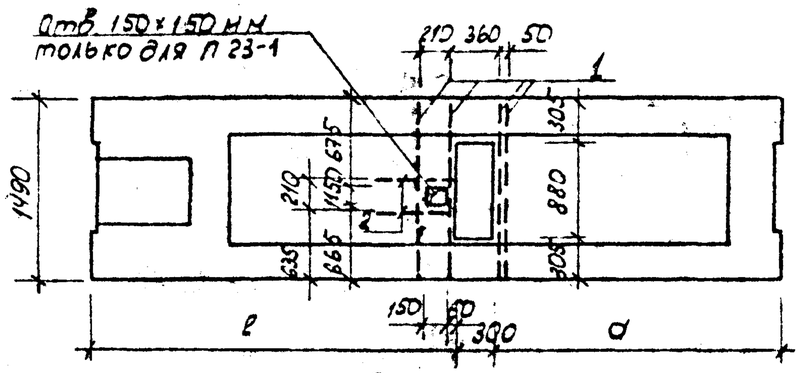

Рис. 2

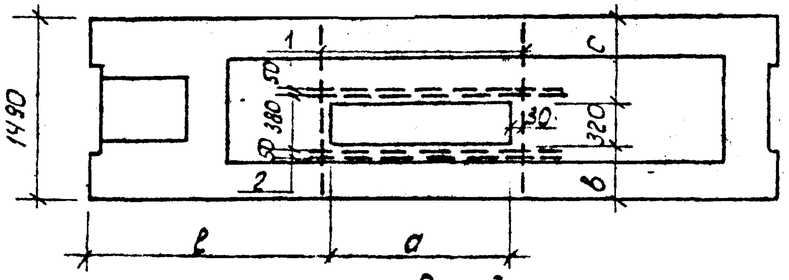

Рис. 3

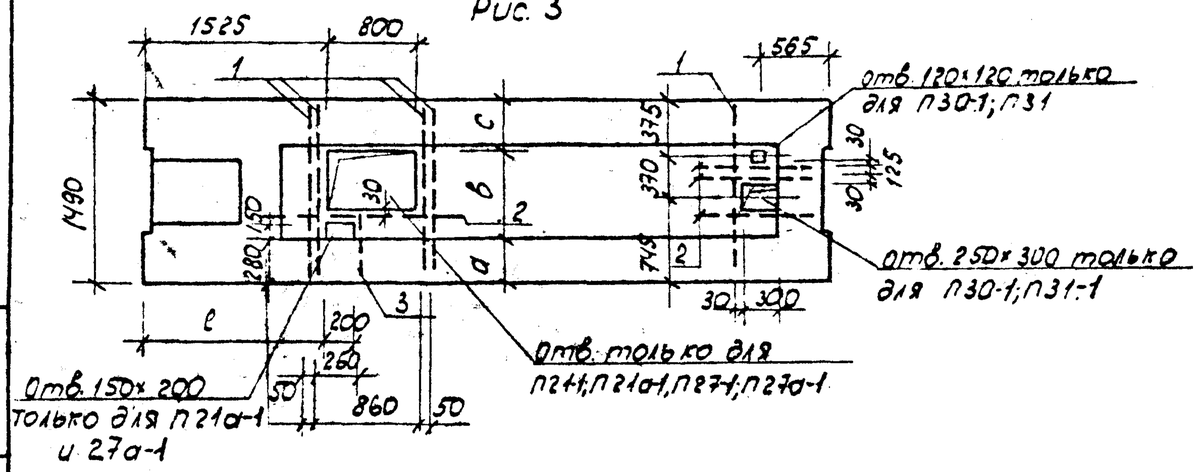

Таблица исполнений

Обозначение	Условная марка	Рис	Размеры, мм. ℓ	a	в	c	Масса кг
ИЖ 1-00.50	П17-1	1	3025	2305			2890
01	П18-1	2	2075	1540	515	665	"
02	П19-1	2	1835	900	515	655	"
03	П20-1	2	2165	900	515	655	"
04	П21-1	3	—	490	600	400	"
05	П21а-1	3	1330	780	400	310	"
06	П22-1	1	2515	2815	—	—	"
-07	П23-1	1	3025	2305	—	—	"
-08	П24-1	2	2075	1540	515	655	"
-09	П25-1	2	1835	900	515	655	"
10	П26-1	2	2165	900	515	655	"
11	П27-1	3	—	500	600	390	"
-12	П27а-1	3	1530	500	600	390	"
-13	П28-1	1	2515	2815	—	—	"
-14	П30-1	3	—	—	—	—	"
-15	П31-1	3	—	—	—	—	

Н. контр.	Левин		05.86
Инж. 1 кат.	Турсунбаева		05.86
ГИП	Сирот		05.86
ГАП	Шмаков		05.86
Рук. гр.	Чуснитдинов		05.86
Разраб.	Кулахметова		05.86
Провер.	Чуснитдинов		05.86

212-1-375с.86 ИЖ.1-00-50 СБ

Сантехнические плиты перекрытия (П17-1 – П28-1; П30-1; П31-1)
Сборочный чертеж

Стадия	Масса	Масшт.
Р	см. табл.	1:50
Лист	Листов 1	

Таш ЗНИИЭП Ташкент

Инв. № подл. | Подп. и дата | Взам. инв. №

Формат	Зона	Поз.	Обозначение	Наименование	Кол-во на исполнение ИДГ30- 00	01	02	03	04	05	06	07	08	09	10	11	12	13	14	15	Примечание
				Документация																	
А3			212-1-375с.86 ИЖ1-00-60СБ	Сборочный чертеж																	
			Сборочные единицы и детали																		
А3		1	1.231.9-7.2-00.0.00 ПЗ	ПГ29.8.30.8-5Г	2																
		2		ПГ29.8.30.8-5Г-2		2															
		3		ПГ40.6.30.8-5Г			2														
		4		ПГ6.2.30.8-5Г				10													
		5		ПГ4.7.30.8-5Г					5												
		6		ПГ25.6.28.8-5Г						1											
		7		ПГ8.2.28.8-5Г							1										
		8		ПГ9.2.30.8-5Г-1								3									
		9		ПГ16.6.28.8-5Г									1								
		10		ПГ14.2.30.8-5Г										3							
		11		ПГ26.6.28.8-5Г											1						
		12		ПГ37.2.30.8-5Г												4					
		13		ПГ13.7.30.8-5Г-1													4				
		14		ПГ42.6.30.8-5Г														2			
		15		ПГ55.6.28.8-5Г															3		
		16		ПГ40.6.28.8-5Г																10	
		37		Коробка ответвительная У3-1984Х13 ГОСТ 14254-80	4	3	3	2	2	2	2	2	3	3	3	3	2	3	3	4	шт
		38		Коробка установочная У992Х13 ТУ36-985-80	—	1	2	2	2	2	—	1	—	—	1	3	1	2	1	3	шт
		39		Втулка Л255 У3	4	6	8	2	2	4	2	4	4	2	6	8	4	6	4	12	шт
				Материалы																	
		40		Труба винипластовая ф25	3.0	5.0	5.5	0.6	1.4	2.6	0.8	1.9	1.7	1.5	2.8	3.9	1.4	4.4	5.7	6.5	пм.

Н.контр.	Левин		05.86
Нач.отд.	Турсунбаев		05.86
Гл.спец.	Левин		05.86
ГАП	Шмаков		05.86
ГИП	Сидоп		05.86
разраб.	Саидов		05.86
провер.	Шмаков		05.86

212-1-375с 86 ИЖ1-00-60-00

Панели перегородок гипсобетонные электротехнические. ПГ29.8.30.8-5Г... ПГ8.9.7.8-5Г4

Стадия	Лист	Листов
Р	1	2

ТашЗНИИЭП Ташкент

Альбом 3

212-1-375с.86 ИЖ1-00-60 СБ

Взам.инв.№ | Подп. и дата | Инв.№ подл.

копировала Томашевич

формат А3

Форм	Зона	Поз	Обозначение	Наименование	Кол во на исполнение ИДГ- 16	17	18	19	20	21	22	23	24	25	26	27	28	29	30	31	32	33	34	35	
				Документация																					
23			212-1-375с.86 ИЖ1-00-ВОСБ	Сборочный чертеж																					
			Сборочные единицы и детали																						
23		17	12.31.9-7.2.00.0.00 ПЗ	ПГ 6 2 28 8 5Г	10																				
		18		ПГ 55 6 30 8 5Г		1																			
		19		ПГ 38 2 30 8-5Г			2																		
		20		ПГ 31 3 30.8 -5Г				2																	
		21		ПГ 20 3 30 8 5Г					4																
		22		ПГВ 43 4 30 8 5Г4-2						5															
		23		ПГ 92 30 8-5Г4							8														
		24		ПГ 6 2 30 8 5Г4								8													
		25		ПГ 15 2 30 8-5Г4									2												
		26		ПГ 47 30 8 -5Г4										10											
		27		ПГ 18 6 30 8 5Г4											3										
		28		ПГ 16 6 30 8-5Г4												4									
		29		ПГ 20 3 30 8 - 5Г4-2													6								
		30		ПГ 7 2 30 8-5Г4														7							
		31	12319 71-00 0 00 ПЗ	ПГ13 9 8-5Г															5						
		32	12319-72 00 0 00 ПЗ	ПГ 12 9 7 5Г																2					
		33	12319 71-00 0 00 ПЗ	ПГ 9 9 8-5Г																	11				
		34	12319-72-0 00 00 ПЗ	ПГ 8 9 7 8-5Г																		12			
		35	12319-71-0 00 00 ПЗ	ПГ 9 8 8-5Г4																			14		
		36	12319 72-00 000 ПЗ	ПГ 8 9 7 8-5Г4																				4	
		37		Госсбка ответвительная 4 93 4х13 ГОСТ 14.254-80	1	5	4	2	2	4	2	1	4	1	2	2	4	3	2	2	3	2	2	2	шт
		38		Госсбка установочная 492 4х13 ГОСТ 30 935 80	2	1	—	1	3	1	1	—	2	1	—	—	1	1	—	—	—	—	—	—	шт
		39		Втулка 1255 43	2	10	4	4	6	6	4	2	8	4	2	2	6	4	2	2	2	2	2	2	шт
				Материалы																					
		40		Труба винипластовая ф25	08	70	39	45	55	55	19	07	35	15	18	16	30	07	13	12	09	08	09	09	пм

Альбом 3

ИЖ 1-00-60-00

212-1-375с 86

Взам инв №

Подп и дата

Инв № подл

Копировала Томашевич Формат А3

Обозначение	Марка	Рис	L, мм	H=мм	l-мм	l, мм	h мм
ИЖ 1-03-30 -00	ПГ29 8 30 8-5Г	1	2980	3030			
-01	ПГ29 8 30 8-5Г-2	2	2980	3030			
-02	ПГ40 6 30 8-5Г	2	4060	3030			
-03	ПГ6.2. 30 8-5Г	4	620	3030			
-04	ПГ4.7.30 8-5Г	5	470	3030			
-05	ПГ25 6 28 8-5Г	6	2560	2800			
-06	ПГ8.2.28 8-5Г	7	820	2800			
-07	ПГ92.30.8-5Г-1	8	920	3030			
-08	ПГ16 6 28 8-5Г	9	1660	2800			
-09	ПГ14.2 30 8-5Г	10	1420	3030			
-10	ПГ26 6 28.8-5Г	11	2860	2800			
-11	ПГ37 2 30 8-5Г	12	3720	3030			
-12	ПГ13.7 30 8-5Г-1	13	1370	3030			
-13	ПГ42 6 30 8-5Г	14	4280	3030			
-14	ПГ 55 6. 28 8-5Г	15	5560	2800			
-15	ПГ 40 6 28 8-5Г	16	4060	2800			
-16	ПГ 8.2 28 8-5Г	17	620	2800			
-17	ПГ 55.6.30 8-5Г	18	5560	3030			
-18	ПГ 38 2 30.8-5Г	19	3820	3030			
-19	ПГ 31 3 30.8-5Г	20	3130	3030			
-20	ПГ 20 3.30 8-5Г	21	2030	3030			
-21	ПГ43 4 30 8-5ГЦ-2	22	4340	3030			
-22	ПГ9 2 30 8-5ГЦ	23	920	3030			
-23	ПГ6 2.30.8-5ГЦ	24	820	3030			
-24	ПГ15 2 30 8-5ГЦ	25	1520	3030			
-25	ПГ4 7 30 8-5ГЦ	26	470	3030			
-26	ПГ18 6 30 8-5ГЦ	27	1860	3030			
-27	ПГ16 6 30 8-5ГЦ	28	1660	3030			
-28	ПГ 20 3 30 8-5ГЦ-2	29	2030	3030			
-29	ПГ7 2 30 8-5ГЦ	30	720	3030			
-30	ПГ13 9 8-5Г	31	1290	810			
-31	ПГ12 9 7-5Г	32	1290	660			

Рис 1

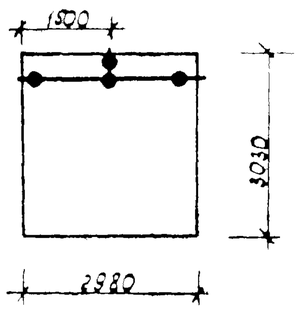

Рис 2

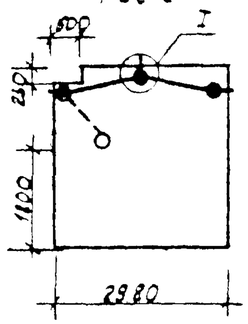

Рис 3

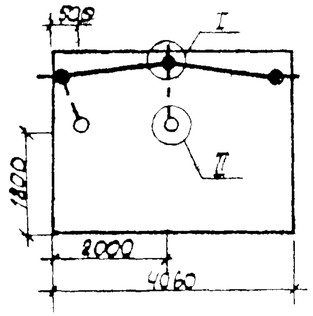

Рис 4

Рис.5

Рис 6

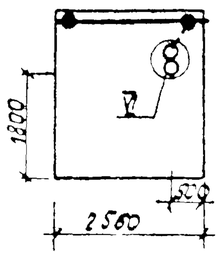

Рис 7

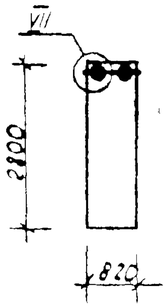

Рис 8

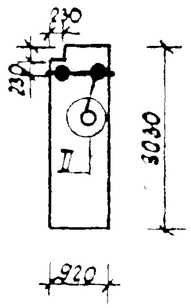

Рис 9

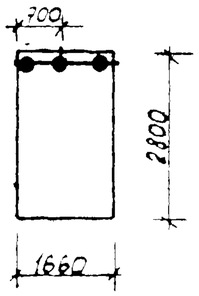

Рис 10

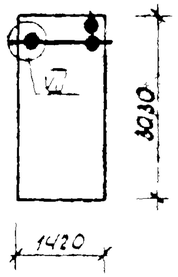

Условные обозначения

Коробка установочная
- о - У 198 ХЛ3
- ● - У 92 ХЛ3

——— Двухтрубной проводки

— — — Однотрубной проводки

Н.контр.	Левин		05.86
Нач.отд.	Турсунбаев		05.86
Гл.спец.	Левин		05.86
ГАП	Шмаков		05.86
ГИП	Сурот		05.86
Разраб.	Саидов		05.86
Провер.	Шмаков		05.86

212-1-375с 86 ИЖ 1-00-60 СБ

Панели перегородок гипсобетонные электротехнические Сборочный чертеж

Стадия	Масса	Масшт.
Р		1:100
Лист 1	Листов 3	

ТашЗНИИЭП Ташкент

Альбом 3

ИЖ 1-00-60 СБ

212-1-375с 86

Инв. № подл. | Подп. и дата | Взам. инв. №

Копировала Томашевич

Формат А3

Обозначение	Марка	Рис	b, мм	H, мм	l, мм	l₁, мм	h мм
ИЖ1-03-30-32	ПГ 9.98-5Г	33	890	910			
-33	ПГ 8.97,8-5Г	34	890	660			
-34	ПГ9.98-5ГЦ	35	890	910			
-35	ПГ 8.97.8-5ГЦ	36	890	660			

Рис. 11

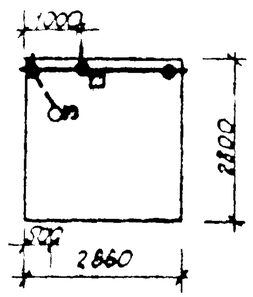

Рис. 12

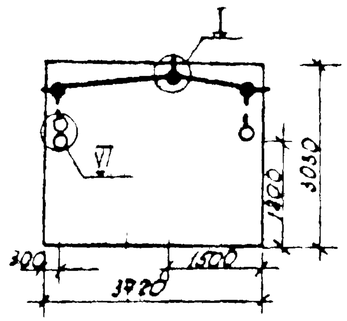

Рис. 13

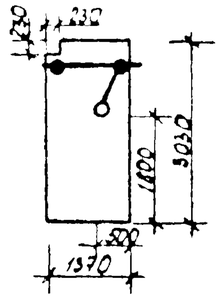

Рис. 14

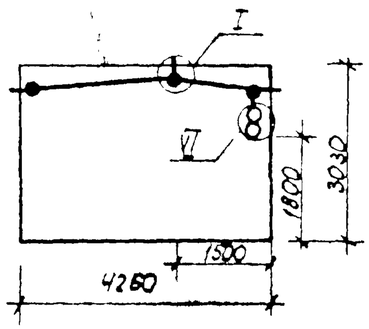

Рис. 15

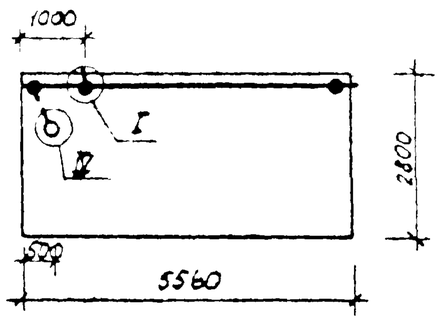

Рис 16

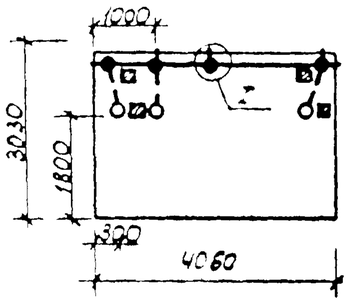

Рис. 17

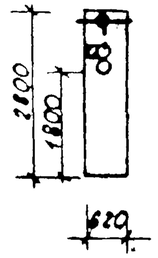

Рис. 18

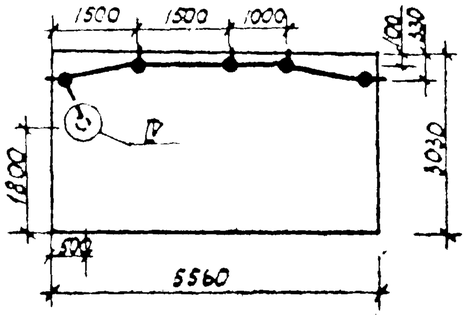

Рис. 19

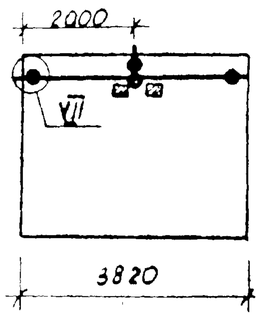

Рис. 20

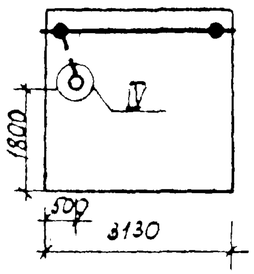

Рис. 21

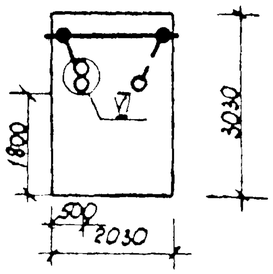

Рис. 22

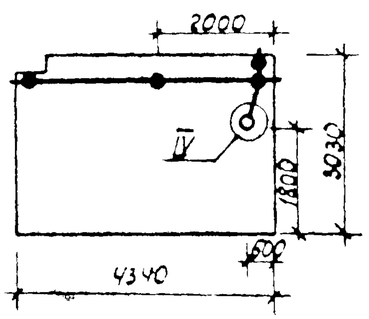

Рис 23

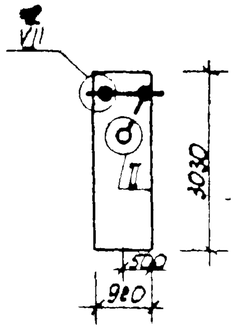

Рис. 24

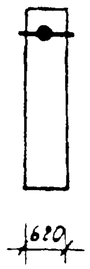

Рис 25

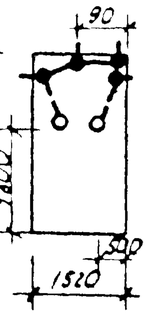

Альбом 3

212-1-375с.86 ИЖ 1-00-60 СБ

Инв. № подл. | Подп. и дата | Взам. инв. №

212-1-375с.86	ИЖ 1-00-60 СБ	Лист 2

Копировал Томашевич Формат А3

Альбом 3

212-1-375с.86 УЖ1-00-60СБ

Рис. 26

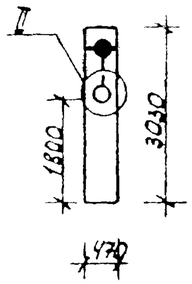

Рис. 27

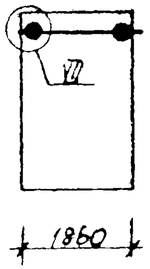

Рис. 28

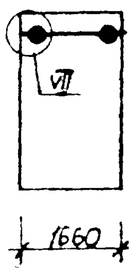

Рис. 31

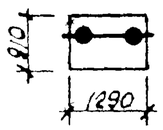

Рис. 32

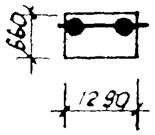

Рис. 33

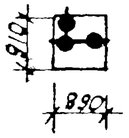

Рис. 34

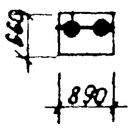

Рис. 35

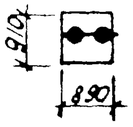

Рис. 36

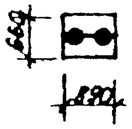

Рис. 29

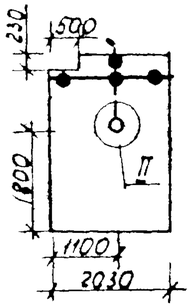

Рис. 30

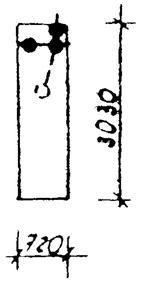

1-1

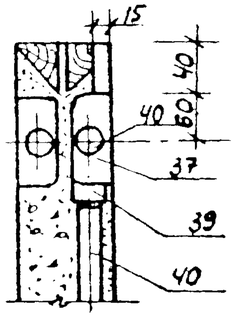

I

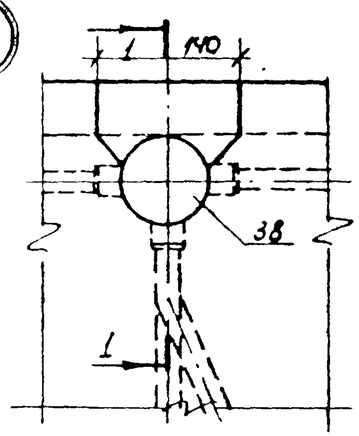

VII

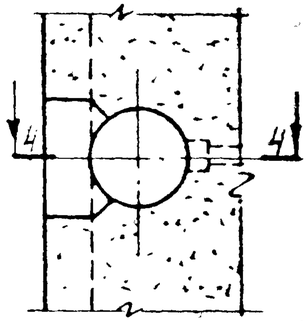

4-4

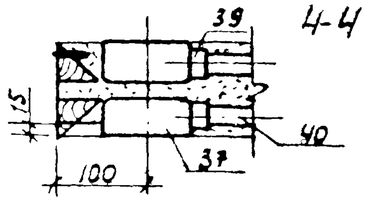

3-3

для узла V

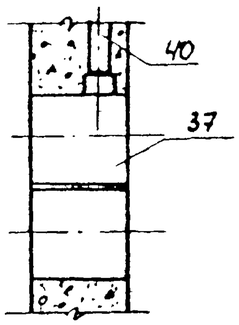

2-2

для узла III

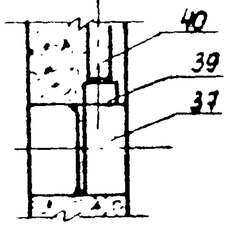

III

IV

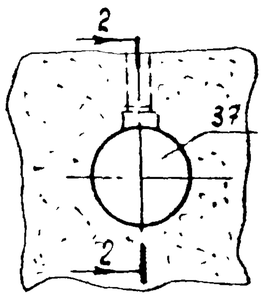

V

VI

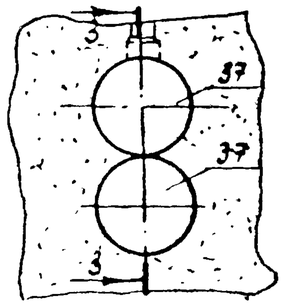

II

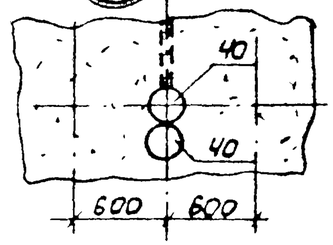

Инв. № подл.	Подп. и дата	Взам. инв. №

копировала Томашевич формат А3

Рис. 1

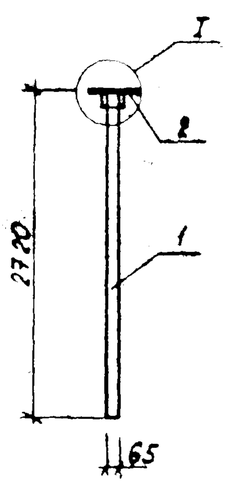

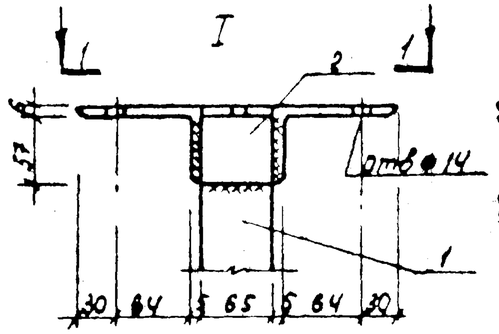

Рис. 2

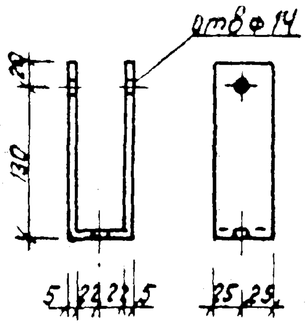

1-1

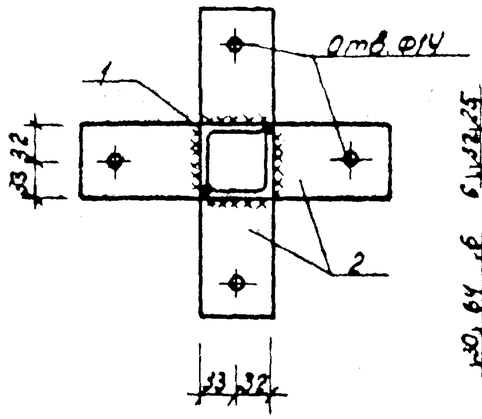

Рис. 3

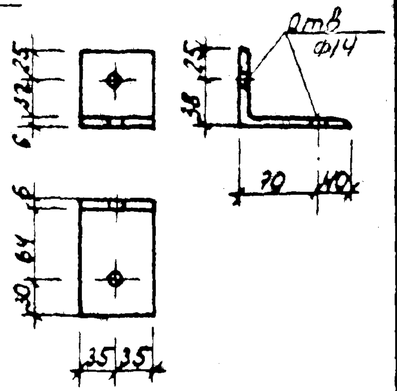

Рис. 4

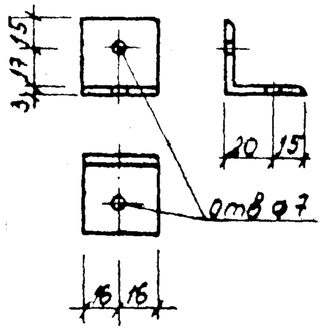

Форм.	Зона	Поз.	Обозначение	Наименование	Кол.	Примеч.
А3			212-1-375с.86 ИН.1-00-00	Стойка СТ1		27.36
				Детали		
		1	ГОСТ 8509-72	Уголок L 63×5, ℓ: 2780	2	26.4кг
		2	ГОСТ 8510-72	Уголок L100×63×5 ℓ=65	4	0.96
А3			-01	Скоба СК1		
				Детали		
			ГОСТ 103-76	Полоса-50×5 ℓ:344	1	0.63кг
А3			-02	Уголок У1		
				Детали		
			ГОСТ 8509-72	Уголок L100×63×5, ℓ: 70	1	0.53кг
А3			-03	Уголок У2		
				Детали		
			ГОСТ 13739-68	Уголок L 35×3, ℓ=32	1	0.018кг

Обозначение	Марка	Рис	Масса кг
212-1-375с.86 ИН.1-00-00	СТ1	1	27.36
-01	СК1	2	0.63
-02	У1	3	0.53
-03	У2	4	

Н.контр.	Левин		05.86
Нач.отд.	Турсунбаев		05.86
Гл.спец.	Левин		05.86
ГАП	Шматов		05.86
ГИП	Сирот		05.86
Разраб.	Саидов		05.86

212-1-375с.86 ИН.1-00-00

Стойка СТ.1, скоба СК1
Уголок (У1, У2)

Стадия	Лист	Листов
Р		1

ТашЗНИИЭП
Ташкент

Инв. N подл. | Подп. и дата | Взам. инв. N

Рис 1

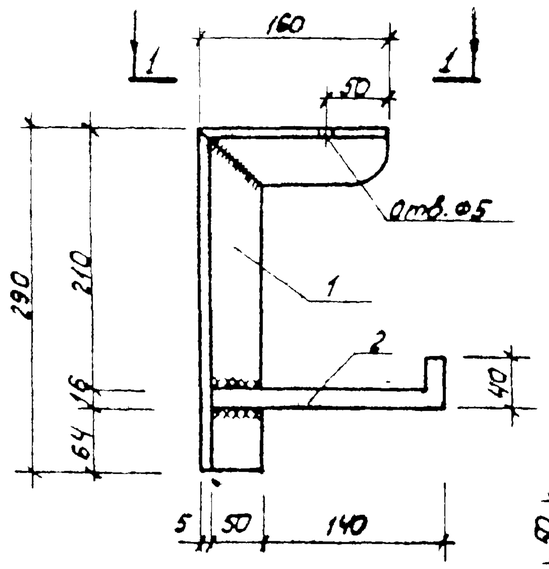

Рис. 2

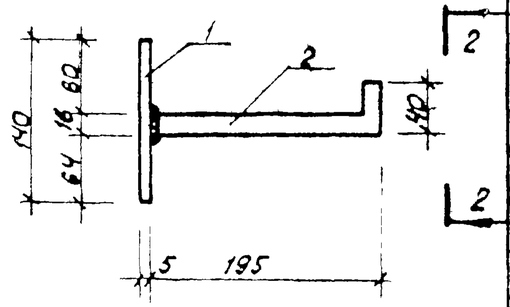

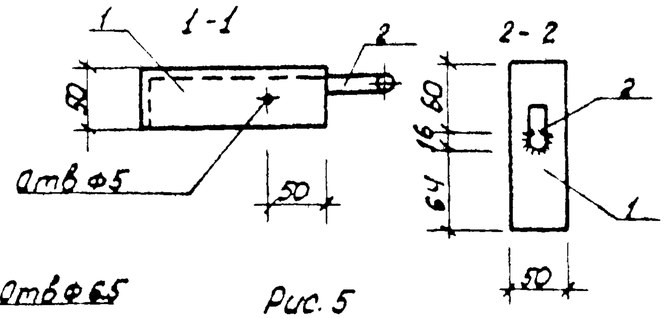

Рис. 3

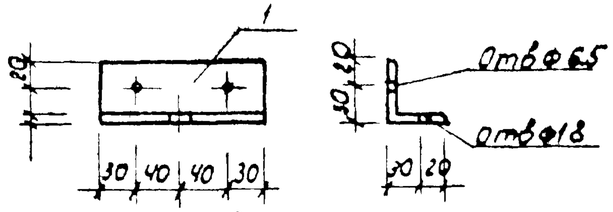

Рис. 4

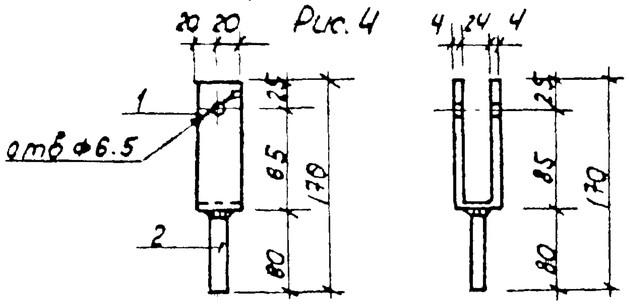

Рис. 5

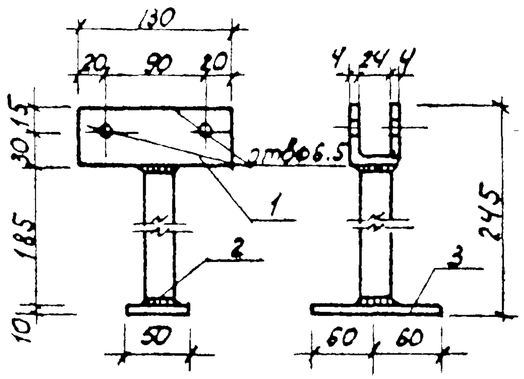

Форм	Зона	Поз.	Обозначение	Наименование	Кол.	Примечан.
А3			212-1-375с 86 ИМ1-01	Кронштейн КР-1		2.16 кг
				Детали		
		1	ГОСТ 8509-72	Уголок L 50×5, ℓ = 450	1	1.7 кг
		2	ГОСТ 5781-81	Стержень ⌀16 А III ℓ=230	1	0.46 кг
А3			-01	Кронштейн КР-2		0.73 кг
				Детали		
		1	ГОСТ 103-76	Полоса-50×5	1	0.27 кг
		2	ГОСТ 5781-81	Стержень ⌀16 А III ℓ=230	1	0.46 кг
А3			-02	Навес Н1		
		1	ГОСТ 8509-72	Уголок L 50×5, ℓ=1.40	1	0.53 кг
А3			-03	Скоба СК1		0.42 кг
				Детали		
		1	ГОСТ 103-76	Полоса - 40×4, ℓ=235	1	0.30 кг
		2	ГОСТ 5781-81	Стержень ⌀16 А III, ℓ=60	1	0.12 кг
А3			-04	Опора ОП1		1.19 кг
				Детали		
		1	ГОСТ 103-76	Полоса—105×4, ℓ=130	1	0.42 кг
		2	ГОСТ 3262-75	Труба газовая 3/4 ℓ=185	1	0.30 кг
		3	ГОСТ 103-76	Полоса - 50×10 ℓ=120	1	0.47 кг

Обозначение	Марка	Рис	Масса кг
212-1-375с.86 ИМ1-01	КР1	1	2.16
-01	КР	2	0.73
-02	Н1	3	0.53
-03	СК1	4	0.42
-04	ОП1	5	1.19

Н.контр.	Левин		05.86
Нач.отд.	Турсунбаева		05.86
Гл.спец.	Левин		05.86
ГАП	Шмаков		05.86
ГИП	Сиров		05.86
разраб.	Саидов		05.86

212-1-375с.86 - ИМ1-01-00

Кронштейн (КР1, КР2)
Навес Н1, скоба СК1
Опора ОП1

Стадия	Лист	Листов
Р		1

Таш ЗНИИЭП
Ташкент

212-1-375с 86 ИМ1-01-00

Инв.№ подл. | Подп. и дата | Взам. инв.№

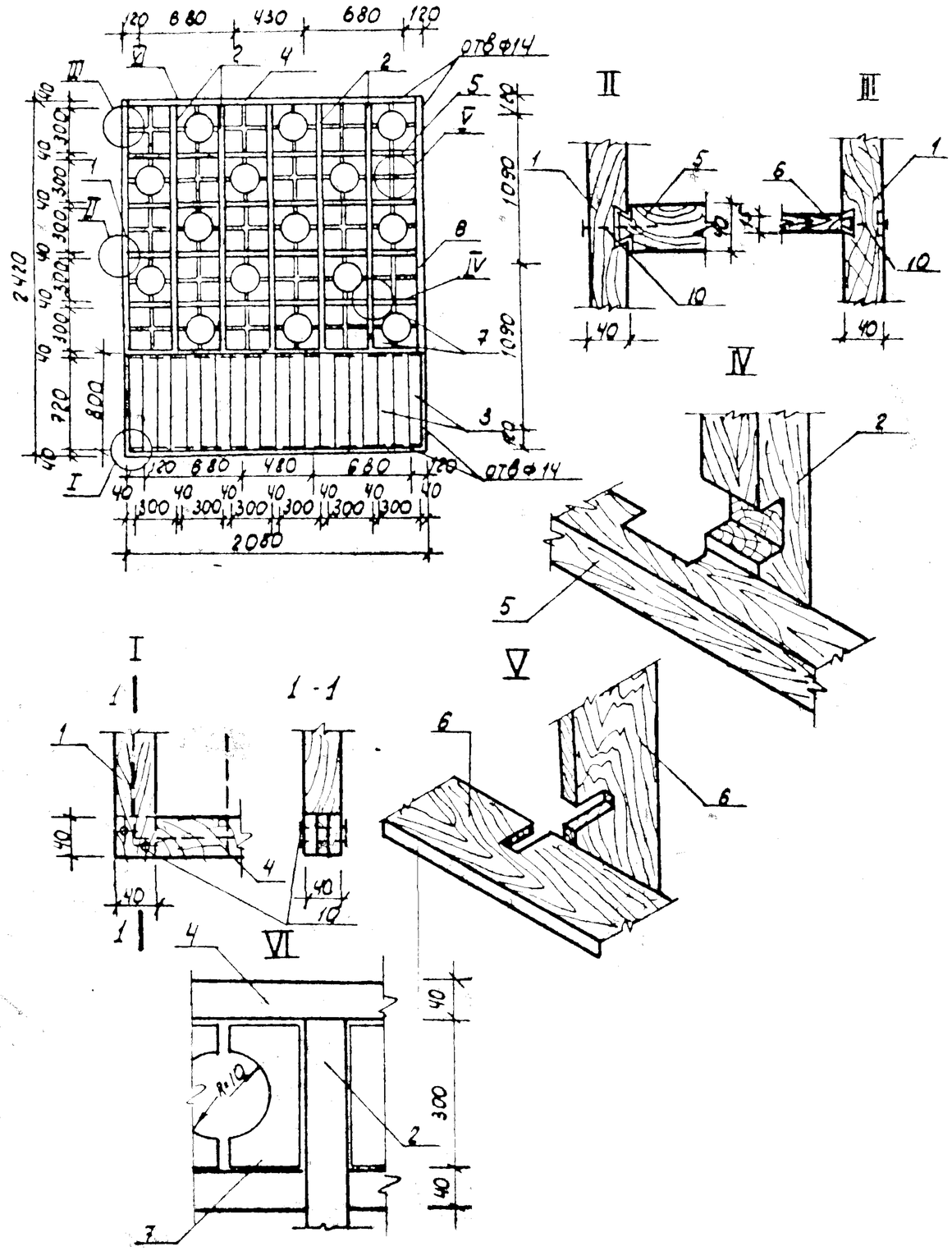

Форм. Зона	Поз	Обозначение	Наименование	Кол.	Примеч.
А3		212-1-375с.86 ИД1-00-00	Декоративная решетка ДР1		
			Сборочные единицы		
	1	ГОСТ 8486-75	Брус 40×40 ℓ=2420	2	0.008 м³
	2	ГОСТ 8486-75	40×40 ℓ=2340	5	0.018 м³
	3	ГОСТ 24454-80Е	Доска 15×100; ℓ=800	20	0.025 м³
	4	ГОСТ 8486-75	Брус 40×40; ℓ=20	3	0.0096 м³
	5	ГОСТ 8486-75	Брус 40×40; ℓ=20	4	0.0096 м³
	6	ГОСТ 2445-80Е	Доска 15×200; ℓ=330	30	0.029 м³
	7	ГОСТ 2445-80Е	Доска 15×200; ℓ=295	15	0.013 м³
	8	ГОСТ 1145-80	Гвоздь ℓ=6.0		1.5 кг

Примечание.

1. Деревянные элементы окрасить огнезащитной краской ВПД по ГОСТ 25130-82 механическим способом.
2. Покрыть бесцветным лаком по III классу.
3. Поз. 11 покрасить нитроэмалью красного цвета.

Н.контр.	Левин		05.86
Нач.отд.	Турсунбаев		05.86
Гл.спец.	Левин		05.86
ГАП	Шкатов		05.86
ГИП	Сирот		05.86
разраб.	Саидов		05.86

212-1-375с.86 ИД.1-00-00

Декоративная решетка ДР1

Стадия	Лист	Листов
Р		1

ТашЗНИИЭП Ташкент

Альбом 3

ИД.1-00-00

212-1-375с.86

Взам. инв. N | Подп. и дата | Инв. N подл.

Формат А3

Альбом 3

212-1-375с.86 ИД1-01-00

Рис. 1

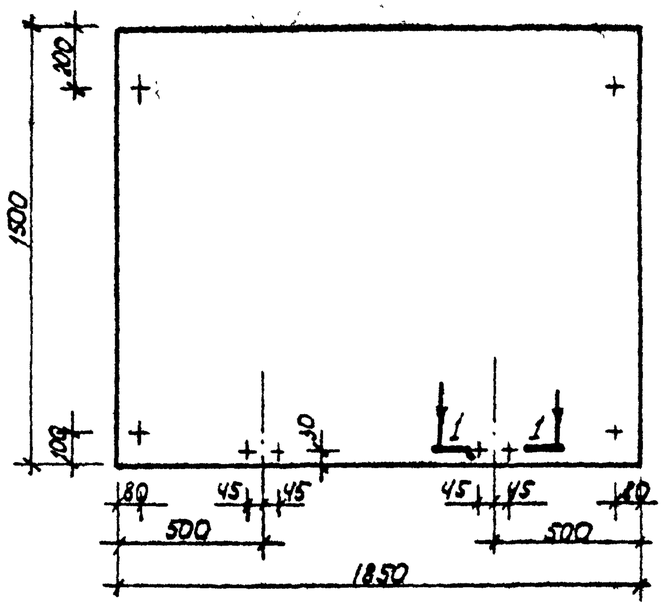

Рис. 2

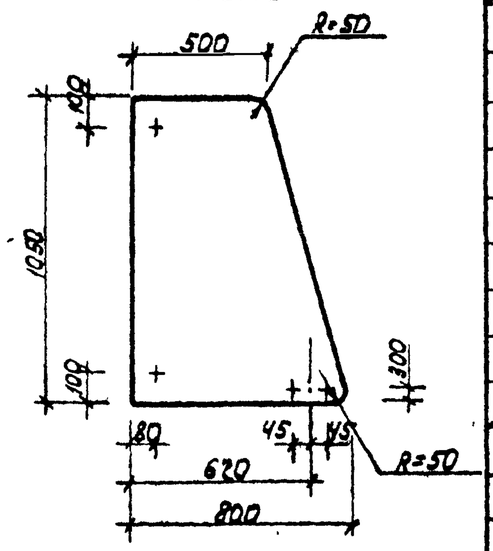

1-1

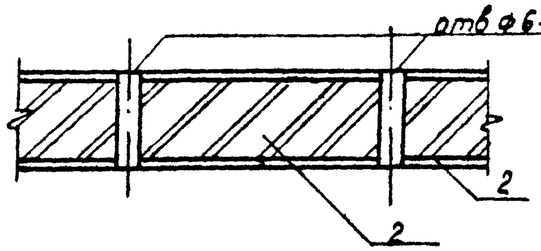

Обозначение	Марка	Рис	Масса кг
212-1-375с.86 -ИД1-01	Щ1	1	
-01	Щ2	2	

Формат	Зона	Поз.	Обозначение	Наименование	Кол.	Примеч.
А3			212-1-375с.86 ИД.1-01-00	Щит Щ1		
				Детали		
		1	ГОСТ 10632-77	Плита древесностружечная 1800×1500	1	
				Материалы		
		2	ГОСТ 9590-76	Пластик бумажно-слоистый декоративный		5.70 м²
А3			-01	Щит Щ2		
				Детали		
		1	ГОСТ 10632-77	Плита древесностружечная 750×1050	1	
				Материалы		
		2	ГОСТ 9590-76	Пластик бумажно-слоистый декоративный		1.45 м²

Н. контр.	Левин		05.86
Нач. отд.	Турсунходжаева		05.86
Гл. спец.	Левин		05.86
ГАП.	Шмаков		05.86
ГИП.	Сиров		05.86
Разраб.	Шмаков		05.86

212-1-375с.86 ИД1-01-00

Щит (Щ1... Щ4)

Стадия	Лист	Листов
Р	1	2

ТашЗНИИЭП Ташкент

Инв.№ подл. | Подп. и дата | Взам. инв.№

Альбом 3

212-1-375с.86 ИД 1-01-00

Рис. 1

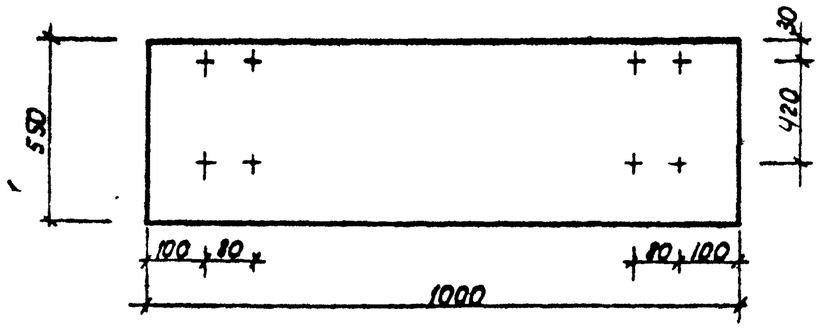

Рис. 2

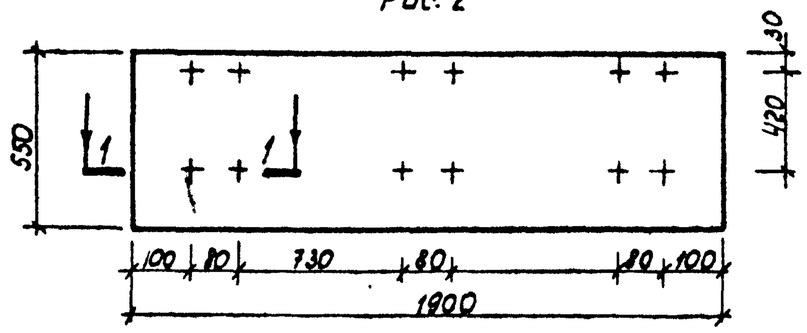

1 - 1

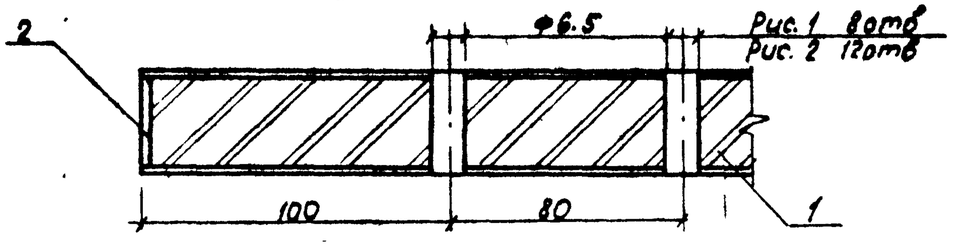

Обозначение	Марка	Рис	Масса кг
212-1-375с.86 ИД.1-01-02	Щ3	1	
-03	Щ4	2	

Форм.	Зона	Поз	Обозначение	Наименование	Кол.	Примеч
А3			212-1-375с.86 ИД1-01-02	Щит Щ3		
				Детали		
		1	ГОСТ 10632-77	Плита древесностружечная 550×1000	1	0.55м2
				Материалы		
		2	ГОСТ 2977-77	Шпон строганный		1,2м2
А3			-03	Щит Щ4		
				Детали		
		1	ГОСТ 10692-77	Плита древесностружечная 550×1900	1	1.1м2
				Материалы		
		2	ГОСТ 2977-77	Шпон строганный		
						2.3м2

Лицевые поверхности покрыть нитролаком

Инв. N подл. | Подп. и дата | Взам. инв. N

212-1-375с.86 ИД1-01-00

Лист 2

Чертежная Томашевич

Формат А

212-1-375с.86 · ИД 1-02-00 Альбом 3

Рис. 1

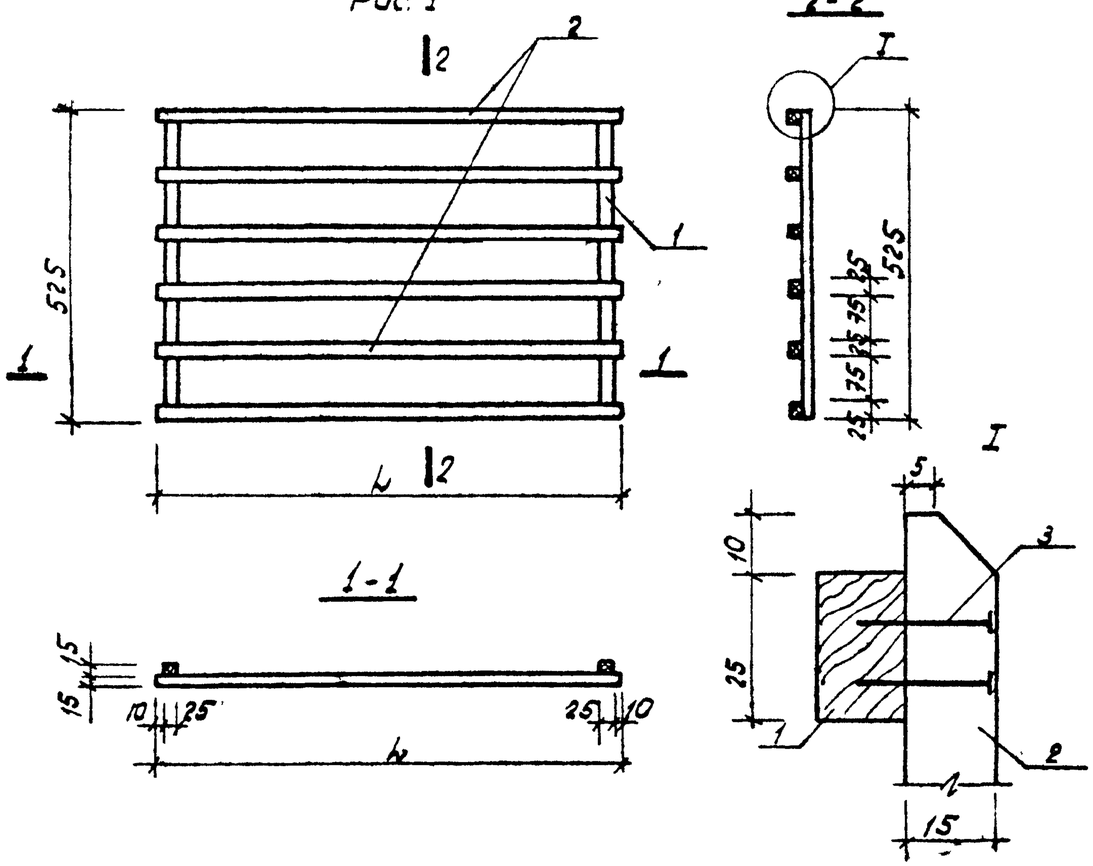

форм.	зона	поз.	Обозначение	Наименование	кол.	примеч.
А3			-02	ОР 1		
				Детали		
		1		Рейка 25×15 ℓ=625мм	2	
		2		Рейка 25×15 ℓ=370мм	6	
		3	ГОСТ	Гвоздь	24	
А3			-01	ОР 2		
				Детали		
		1		Рейка 25×15 ℓ=525мм	2	
		2		Рейка 25×15 ℓ=470	6	
		3	ГОСТ	Гвоздь	24	
			-02	ОР 3		
				Детали		
		1		Рейка 25×15 ℓ=525мм	2	
		2		Рейка 25×15 ℓ=770мм	6	
		3	ГОСТ 1145-80	Гвоздь ℓ=250мм	24	

Деревянные рейки зачистить шкуркой и за 2 раза окрасить нитроэмалью /цвет - светло-коричневый/

Обозначение	Марка	Рис	Размер мм ℓ	Масса кг
212-1-375с.86 ИД1-02-	ОР1	1	370	
-01	ОР2	1	470	
-02	ОР3	1	770	

Н контр	Левин		05.86
Нач. отд	Турсунбаева		05.86
Гл. спец	Левин		05.86
ГАП	Шмаков		05.86
ГИП	Сирот		05.86
разраб	Шмаков		05.86

212-1-375с.86 ИД.1-02-00

Ограждающая решетка для остекленных дверей (ОР1, ОР2, ОР3)

Стадия	Лист	Листов
Р		1

Таш ЗНИИЭП Ташкент

Взам. инв№ | Подп. и дата | Инв. № подл.

копировала Томашевич

формат А3

212-1-375с.86 - ИД1-03-00 Альбом 3

Рис 1

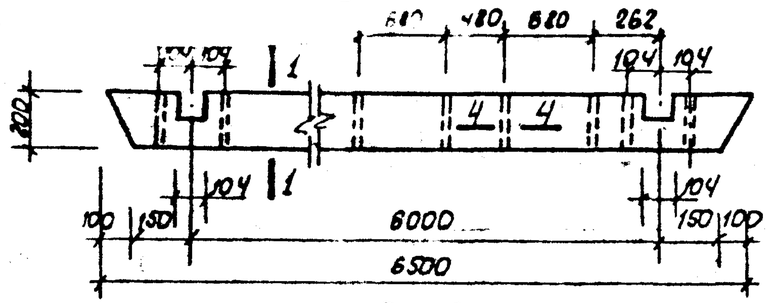

1-1

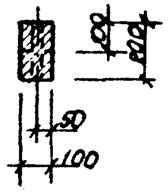

Рис. 2

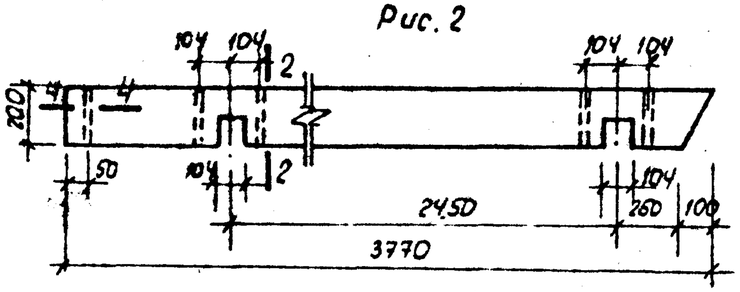

2-2

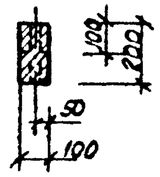

Рис. 3

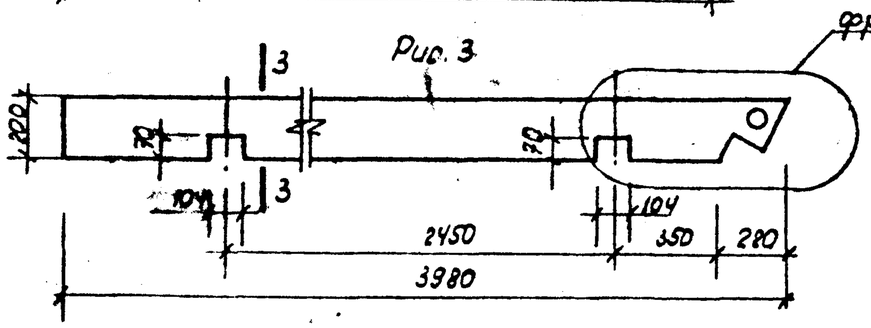

3-3

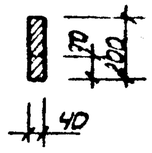

Фрагмент 1

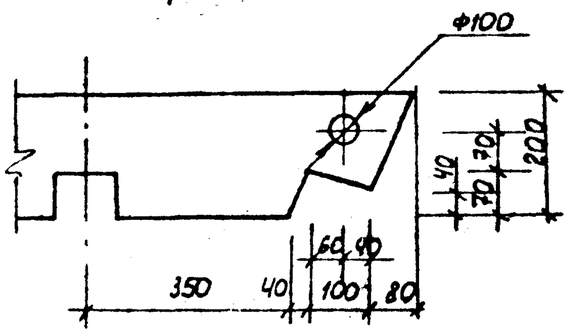

4-4

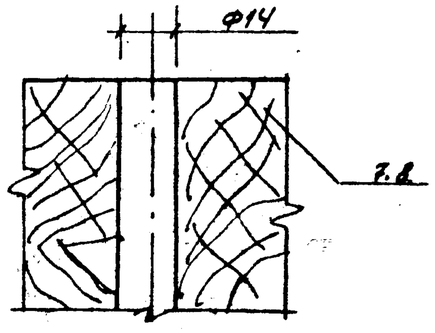

Обозначение	Марка	Рис	Масса кг
212-1-375с.86-ИД1-03	П1	1	
-01	П2	2	
-02	П1	3	

Формат	Зона	Поз	Обозначение	Наименование	Кол.	Примечание
А3			212-1-375с.86 ИД1-03-	Прогон П1		
				Материалы		
			ГОСТ 8486-75	Брус 200×100; ℓ=6500	1	0.13 м3
А3			-01	Прогон П2		
				Материалы		
			ГОСТ 8486-75	Брус 200×100; ℓ=3770	1	0.075 м3
А3			-02	Ребро Р1		
				Материалы		
			ГОСТ 24454-80Е	Доска 200×40; ℓ=3980	1	0.03 м3

Примечания:

1. Деревянные элементы окрасить огнезащитной краской ВПД по ГОСТ 25130-82 механическим способом;
2. Гидроизоляционная окраска краской ПФ115 за 2 раза механическим способом.

Н.контр.	Левин		05.86
Нач.отд.	Турсунбаев		05.86
Гл.спец.	Левин		05.86
ГАП.	Шмаков		05.86
ГИП.	Сирот		05.86
разраб.	Саидов		05.86
Провер.	Шмаков		05.86

212-1-375с.86 ИД1-03-00

Прогон (П1, П2)
Ребро Р1

Стадия	Лист	Листов
Р		1

Таш ЗНИИЭП
Ташкент

Взам. инв №
Подп. и дата
Инв. № подл.

копировала Томашевич

формат А3

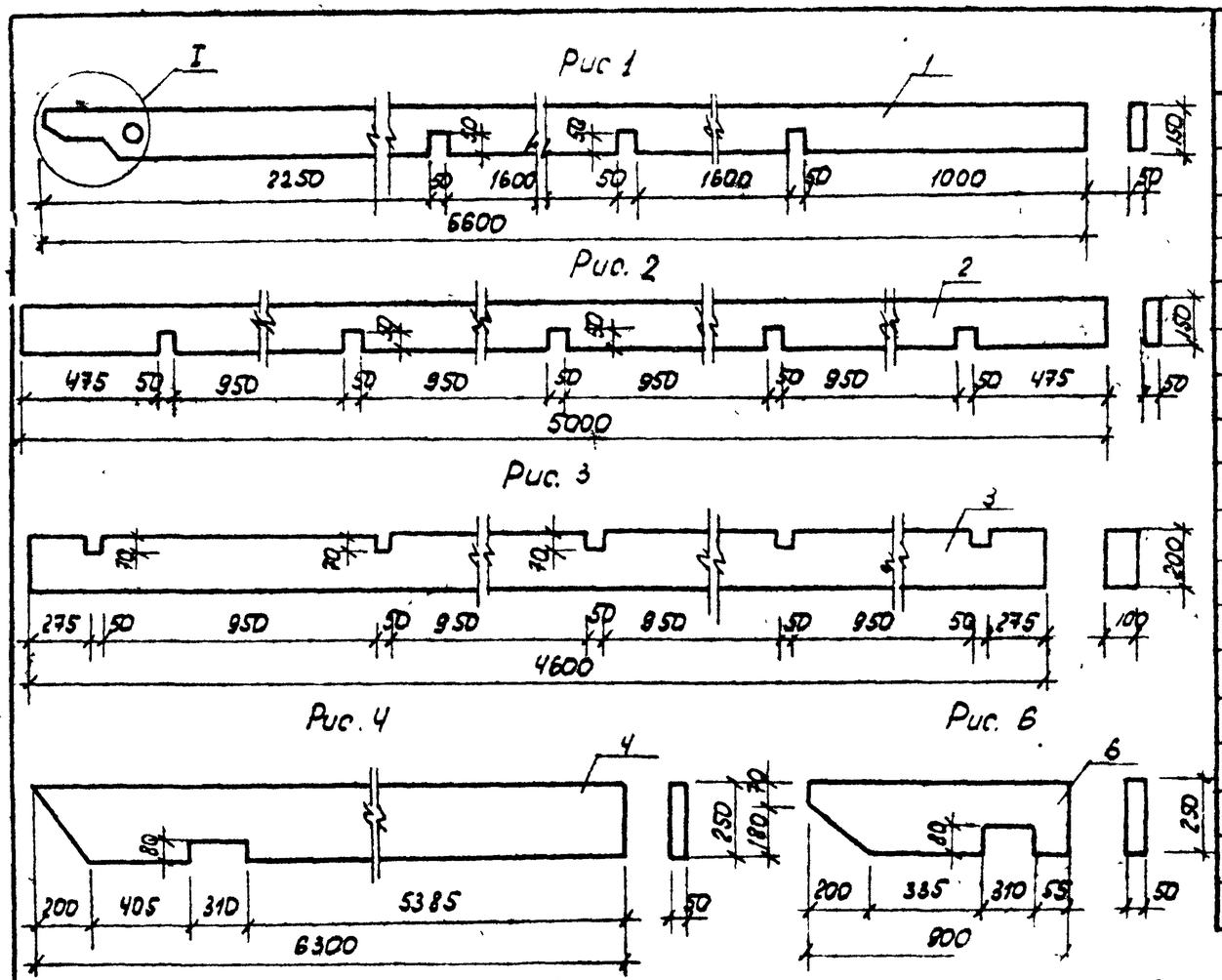

Марка поз.	Обозначение	Наименование	Кол.	Масса ед. кг	Примечание
1	212-1-375с.86-ИД1-04-	Доска Д1			
		Материалы			
		50×150 ℓ=6600	1		0.05м³
2	-01	Доска Д2			
		Материалы			
		50×150 ℓ=5000	1		0.042м³
4	-03	Доска Д3			
		Материалы			
		50×250 ℓ=6300	1		0.079м³
5	-04	Доска Д4			
		Материалы			
		50×250 ℓ=4060	1		0.05м³
6	-05	Доска Д5			
		Материалы			
		50×250 ℓ=900			0.012м³
3	-02	Брус Б1			
		Материалы			
		100×200 ℓ=4600			0.092м³

Таблица исполнений

Обозначение	Марка	Рис.	Масса кг
212-1-375с.86 – ИД1-04-	Д1	1	
-01	Д2	2	
-02	Б1	3	
-03	Д3	4	
-04	Д4	5	
-05	Д5	6	

Примечание: Примечания см. в док. ИД1-04-00

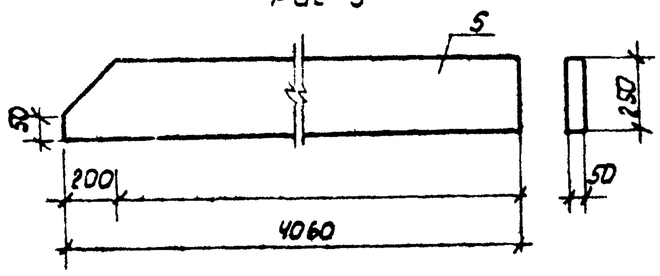

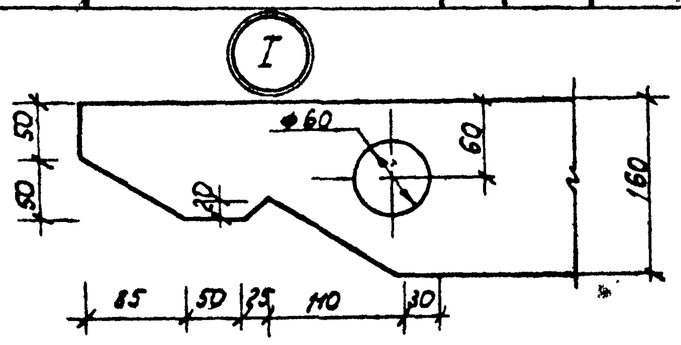

Н. контр.	Левин		05.86	212-1-375с.86 – ИД1-04-00
Нач. отд.	Турсунбаева		05.86	
Гл. спец.	Левин		05.86	Доска (Д1...Д5) Брус Б1
ГАП	Шмаков		05.86	
ГИП	Сирот		05.86	
Разраб.	Саидов		05.86	
Провер.	Шмаков		05.86	

Стадия	Лист	Листов
Р		1

ТашЗНИИЭП Ташкент

Альбом 3

212-1-375с.86 – ИД1-04-00

Инв. № подл. | Подп. и дата | Взам. инв. №