ТИПОВОЙ ПРОЕКТ
212-1-375с.86

ДЕТСКИЕ ЯСЛИ-САД НА 6 ГРУПП /140 МЕСТ/ В КОНСТРУКЦИЯХ СЕРИИ 1.020.1-2с

АЛЬБОМ-I

АС.1-1 АРХИТЕКТУРНО-СТРОИТЕЛЬНЫЕ РЕШЕНИЯ
ТХ.1-1 ТЕХНОЛОГИЯ

ТИПОВОЙ ПРОЕКТ
212-1-375с.86

ДЕТСКИЕ ЯСЛИ-САД НА 6 ГРУПП /140 МЕСТ/

В КОНСТРУКЦИЯХ СЕРИИ 1.020.1-2с

АЛЬБОМ-I

АС.1-I АРХИТЕКТУРНО-СТРОИТЕЛЬНЫЕ РЕШЕНИЯ
ТХ.1-I ТЕХНОЛОГИЯ

РАЗРАБОТАН ИНСТИТУТОМ
ТАШЗНИИЭП

ГЛАВНЫЙ ИНЖЕНЕР ИНСТИТУТА К.А.МУХАМЕДШИН
ГЛАВНЫЙ АРХИТЕКТОР ПРОЕКТА А.Н.ШМАКОВ

ПРОЕКТ
УТВЕРЖДЕН ГОСГРАЖДАНСТРОЕМ
ПРИКАЗ N° 238 ОТ 30.08.1982 г.
РАБОЧИЕ ЧЕРТЕЖИ ВВЕДЕНЫ
В ДЕЙСТВИЕ ТАШЗНИИЭП
ПРИКАЗ N° 16-ТП ОТ 25.06. 1986 г.

Альбом 1.

212-1-375 с.86-АС.1-1

Типовой проект „Детские ясли-сад на 6 групп (140 мест) в конструкциях серии 1.020.1-2с

Разработан ТашЗНИИЭП (700000 Ташкент п/я 108)

Проект утвержден Государственным комитетом по гражданскому строительству и архитектуре при Госстрое СССР (приказ № 238 от 30 августа 1982 г)

Введен в действие ТашЗНИИЭП (приказ № 16-ТП от 25.06.1986 г.)

Авторский коллектив

Авторы проекта:

архитектор Шмаков А.Н.

инженер-конструктор Сирот С.Ш.

Авторы разделов проекта:

архитекторы Саидов С.

инженеры-конструкторы: Хуснитдинов Ш.

инженер ОВ Берзон Е.И.

инженер ВК Каюмова Ф.Г.

инженер Э Глазкова Т.

инженер СС Акрамова А.

инженер ТП Типаева Н.

инженер СТ Баратов З.

При участии:

инженеры-конструкторы: Фельдман Л.

инженер ОВ Абельсеитова З.З
Сафарова О.А

инженер ВК Осташевская А.Я.

инженер Э Ким А.А.

Общая характеристика

Область применения типового проекта

детские ясли-сада на 6 групп (140 мест) в конструкциях 1.020.1-2с IV климатический район с обычными грунтами для районов с сейсмичностью 9 баллов (основное решение) с расчетной температурой наружного воздуха минус 20°С, с нормативной снеговой нагрузкой 0.69 кПа (70 кгс/м²) и нормативным скоростным напором ветра 0.44 кПа (45 кгс/м²).

Расчетные значения характеристик грунтов коэффициентов безопасности, условий работы основания приняты в проекте по условному грунту:

Грунты нескальные, однородные, непучинистые

грунтовые воды отсутствуют

Объемная масса грунта:

-ниже подошвы фундаментов $\rho = 1800$ кг/м³;

-выше подошвы фундаментов $\rho = 1700$ кг/м³;

Удельный вес грунта ниже подошвы фундаментов $\rho = 2700$ кг/м³

Угол внутреннего трения для расчета основания - $\varphi = 20°$

Удельное сцепление $c = 11.0$ кПа (0.11 кгс/см²);

Модуль деформации $E = 19$ МПа (190 кгс/м²)

Коэффициент Пуассона грунта $\mu = 0.32$

При строительстве в сейсмических районах принимать - коэффициент условий работы основания $m_c = 1.1$

- коэффициент надежности работы основания $k_н = 1.15$

В проекте предусмотрены следующие варианты:

конструктивные для районов сейсмичностью 7 и 8 баллов;

Отопление и вентиляция для температур -10°; -15°С;

ограждающих конструкций для температуры минус -10°С, с теплоносителем 95°-70°С; перегородок каркасных из гипсокартонных листов поэлементной сборки (возможна замена гипсокартонных листов на гипсоволокнистые листы, письмо Госгражданстроя N МК-7-4559 от 18.12.85г)

Характеристика здания

Класс здания - II

Степень огнестойкости - II

Класс ответственности здания - I.

Конструктивные решения и указания по возведению здания.

Здание двухэтажное, каркасно-панельное, в конструкциях серии 1.020.1-2с.

Каркас запроектирован по рамной схеме в поперечном направлении, а в продольном направлении по рамно-связевой схеме. Все рамы поперечного направления, а также продольные наружные пристенные рамы приняты с жесткими узлами, воспринимающими опорные изгибающие моменты от всех видов воздействий, а продольные средние рамы с шарнирными узлами.

Каркас здания не рассчитан на восприятие усилий от неравномерной осадки фундаментов.

Производство строительно-монтажных работ выполнять по СНиПам производства и приемки работ: III-15-76, III-16-80, III-17-78, III-18-75, III-19-76, III-20-74, III-21-73, III-8.14-72 и ППР.

Сварку выполнять по СНиП II-21-75 и инструкции СН 393-78

Монтаж элементов каркаса производить в соответствии с указаниями альбома серии 1.020.1-2с выпуск 0-4

Полы и отделочные работы выполнять только после устройства кровли и прокладки всех коммуникаций.

При производстве строительно-монтажных работ строго выполнять правила техники безопасности согласно СНиП-III-4-80.

Защита металлических соединений от коррозии.

Антикоррозийную защиту сварных соединений, оцинкование закладных и монтажных деталей производить в соответствии со СНиП III-23-76.

Инженерное оборудование.

Здание оборудуется водопроводом и канализацией к городским сетям, отоплением от наружных тепловых сетей, электроснабжением, устройством связи от городских сетей. Водосток - организованный, внутренний с выпуском на отмостку.

Указания по привязке

1. В зависимости от конкретных результатов инженерно-геологических исследований площадки строительства, необходимо произвести расчет основания и фундаментов в соответствии со СНиП II-15-74. По фактическим условиям, чертежи фундаментов и подпольных каналов подлежат переработке.
2. Привязываемые листы данного альбома корректируются в зависимости от конкретных условий и действующих глав СНиП. Листы примерных решений заменяются новыми в зависимости от расчетной температуры наружного воздуха, толщина слоя утеплителя принимается по таблице утеплителя АС.1-1 л.4.
3. Привязанный проект должен иметь подтверждающую подпись главного инженера проекта, осуществившего привязку.

Настоящий проект выполнен в соответствии с действующими нормами и правилами

Главный архитектор проекта /Шмаков А.Н./

Главный инженер проекта /Сирот С.Ш./

1986 г.

Привязка настоящего проекта выполнена в соответствии с действующими нормами и правилами

Главный архитектор проекта /. /

Главный инженер проекта /. /

19.... г.

Привязан

Инв. № подл. | Подпись и дата | Взам. инв. №

Инв. №

				212-1-375 с.86-АС.1-1	
Н. контр.	Деменчик		05.86		
Нач. отд.	Турсунбоева		05.86		
Гл. спец.	Левин		05.86	Детские ясли-сад на 6 групп (140 мест) в конструкциях серии 1.020.1-2с	Стадия: Р; Лист: 1; Листов:
ГАП	Шмаков		05.86		
ГИП	Сирот		05.86		
Рук. гр.	Хуснитдинов		05.86	Общие данные (начало)	ТашЗНИИЭП Ташкент
Разраб.	Сирот		05.86		

Копировала Томашевич

Формат А2

Ведомость рабочих чертежей

Лист	Наименование	Примечание
1	Общие данные (начало)	
2	Общие данные (продолжение)	
3	Общие данные (продолжение)	
4	Общие данные (окончание)	
5	Схема расположения элементов фундаментов	
	в осях 1-7 (А-Е). Таблица расчетных нагрузок	
	по обрезу фундамента.	
6	Фундаменты монолитные. Планы. Сечения.	
7	Спецификации арматурных элементов	
	фундаментов, подбетонки, фундаментов моно-	
	литных ФМ 13, 9, 8 и 7 баллов.	
8	Спецификация фундаментов монолитных	
	ФМ3... ФМ12. 9, 8 баллов.	
9	Спецификация фундаментов ФМ3... ФМ10	
	7 баллов. Ведомость расхода стали на моно-	
	литные фундаменты ФМ1... ФМ10 на здание	
10	Балки и участки монолитные цоколя БЦМ1, БЦМ2, УМЦ1	
11	Крыльца 1... 3. Веранда ясельной группы. Узлы I... III	
12	План подпольных каналов. Сечения 1-1÷14-14.	
13	Спецификации арматурного элемента и плит моно	
	литных перекрытий подпольного канала.	
14	Спецификация плит монолитных перекрытий. Ведо-	
	мость расхода стали на ПМ. перекр. подпол. каналов.	
15	Схемы расположения колонн и ригелей.	
16	Спецификации сборных железобетонных колонн,	
	ригелей, узлов 9, 8, 7 баллов.	
17	План 1 этажа экспликация помещений. Фрагмент 1	
18	План 2 этажа экспликация помещений	
19	Планы и экспликация полов. Сечение 1-1. Ведомость	
	отделки помещений. Фрагмент плана.	
20	Разрез 1-1. Фрагменты фасада 3, 4. Спецификац.	
	на монолитные сердечники.	
21	Спецификация арматурных элементов монолит. сердеч.	
	ников и монолитного узла I. Спецификация на монолит. уз.	
22	Фасады. Ведомость отделки фасадов.	
23	Спецификация перегородок. Подшивной потолок технического помещения. Узлы	
24	Ленточный стол ЛС1, ЛС2. Узлы. Спецификации	
26	Схемы расположения панелей стен. Спецификац.	

Лист	Наименование	Примечание
	типовых узлов и металл. элементов. Узлов	
26	Стены. Узлы I-VII. Спецификации узлов. Ведомость	
	расхода стали на узлы стен здания.	
27	Спецификация стеновых панелей.	
28	Стены из кирпича. Армирование. Узлы. Специфика-	
	ции монолитных сердечников и перемычек.	
29	Спецификация монолитных перемычек. Ведомость	
	расхода стали. Узлы А, Б. Ведомость расхода стали на узлы	
30	Спецификация на монолитные узлы „А", „Б"	
	Кирпичные участки стен. Спецификация.	
31	Металлическая лестница Л1, План. Сечения.	
	Фундаменты ФМ6; ФМ-7.	
32	Спецификация Л1; ФМ6. ФМ7. Ведомость расхода	
	стали на металлическую лестницу и фундаменты.	
33	Схемы расположения плит перекрытий.	
	Спецификация. Экспликация отверстий.	
34	План кровли. Фундаменты под вентиляторы монолит	
	ные ФВМ1, ФВМ2. Спецификация арматурн. изделия.	
35	Спецификации арматурного изделия, металличес-	
	кого зонта. Ведомость расхода стали.	
36	Развертка вентиляционных блоков.	
	Подшивной потолок. Узлы 1÷4.	
37	Фрагменты фасада. Узлы I÷IX	
38	Ограждение остекленных дверей. Экран	
	санузлов ЭС1; ЭС2; Ограждение отопитель-	
	ных приборов ОП-1; ОП-2.	
39	Спецификация элементов заполнения проемов.	

Состав проектной документации.

Обозначение	Наименование	Примечание
	Основные комплекты	
	Альбом 1	
212-1-375с.86 -АС.1-1	Архитектурно-строительные решения	
-ТХ.1-1	Технология	
	Альбом 2	
-ОВ.1-1	Отопление и вентиляция	
-ВК.1-1	Внутренние водопровод и канализация	
-Э.1-1	Электрооборудование	
-А.1-1	Автоматика	
-СС.1-1	Связь и сигнализация	
	Прилагаемые документы	
	Альбом 3	
-ИЖ.1	Изделия железобетонные	
-ИМ.1	Изделия металлические	
-ИД.1	Изделия деревянные	
	Альбом 4	
-СМ.1	Смета	
	Альбом 5	
-ВМ.1	Ведомости потребности в материалах	
	Альбом 6	
-СО.1	Спецификации оборудования	

Ведомость ссылочных документов (начало)

Обозначение	Наименование	Примечание
Серия 1Ш03-03 А. Альб. 71-64	Металлические изделия	
Ту 7104 УзССР -82	Ставня-жалюзи распашная пластмассов.	
ТП. 820-9	Малые архитектурные формы	
ТП. 310-4-1	Элементы благоустройства участков,	
	дошкольных детских учреждений	
	школ и школ интернатов	
Серия 1.245-1	Унифицированные подвесные потолки.	
Вып. 0	Материалы для проектирования	
Вып. 1	Облицовки из улучшенной гип-	
	совой сухой штукатурки.	

Альбом 1. 212-1-375с.86 -АС.1-1

Инв.№ подл. | Подпись и дата | Взам.инв.№

привязан

инв.№

				212-1-375с.86-АС.1-1
Н.контр.	Левин		05.86	
Нач.АПМ.2	Турсунбаева		05.86	Детские ясли-сад на 6 групп (140 мест) в конструкциях серии 1.020.1-2с
Гл.спец.	Левин		05.86	
ГАП	Шмаков		05.86	
ГИП	Сирот		05.86	
Разраб.	Саидов		05.86	Общие данные (продолжение)
	Шмаков		05.86	

Стадия	Лист	Листов
Р	2	

ТашЗНИИЭП Ташкент

Формат А2

Альбом 1

212-1-375с.86 - АС. 1-1

Ведомость ссылочных документов

Обозначение	Наименование	Примеч.
Серия. 1.020.1-2с.	Конструкции каркаса междувидо	
	вого применения многоэтажных	
	общественных зданий, производ-	
	ственных и вспомогательных зда-	
	ний промышленных предприятий для	
	строительства в районах сейсмич-	
	ностью 7, 8 и 9 баллов.	
Вып. 0-0	Состав серии. Общие указа-	
	ния. Номенклатура изделий.	
Вып. 0-1	Указания по применению	
	изделий.	
Вып. 0-3	Указания по заводской техно-	
	логии изготовления изделий.	
Вып. 0-4	Указания по монтажу	
	каркаса	
Вып. 2-5	Колонны сечением 400х400мм	
	для зданий с высотой	
	этажа 3,3 м.	
Вып. 2-6	Колонны сечением 400х400 мм.	
	для зданий с высотой этажа	
	3,3 м. Пространственные каркасы.	
Вып. 2-15	Колонны, сечением 400х400мм. Узлы	
Вып. 2-16	Колонны, сечением 400х400мм. Армо-	
	турные и закладные изделия.	
Вып. 3-1	Ригели для опирания	
	многопустотных плит	
	перекрытий.	
Вып. 3-3	Ригели. Арматурные и	
	закладные изделия.	
Вып. 6-1	Монтажные узлы.	
Вып. 7-1	Изделия соединительные	
	стальные.	
Серия 1.020-1/83	Конструкции каркаса меж-	
	видового применения для	
	многоэтажных обществен-	
	ных зданий, производствен-	
	ных и вспомогательных	
	зданий промышленных	
	предприятий.	
Вып. 1-1	Фундаменты сборные желе-	
	зобетонные для колонн	
	сечением 300х300 и 400х400мм.	
	Рабочие чертежи.	

Обозначение	Наименование	Примечан.
Серия. 1.030.1-1	Стены наружные из одно-	
	слойных панелей для каркас.	
	ных общественных зданий,	
	производственных и вспомо-	
	гательных зданий промыш-	
	ленных предприятий.	
Вып. 0-0	Состав серии. Общие указа-	
	ния по применению изделий.	
	Номенклатура изделий.	
	Рабочие чертежи.	
Вып. 0-1	Материалы для проектирова-	
	ния стен многоэтажных зда-	
	ний с высотами этажей 2,8(3,0)	
	3,3; 3,6 и 4,2м. Рабочие чертежи.	
	Ведомость расхода мате-	
	риалов. Рабочие чертежи.	
Вып. 1-1	Панели из легких и ячеистых	
	бетонов. Рабочие чертежи.	
Вып. 1-2	Панели из легких и ячеис-	
	тых бетонов. Пространст-	
	венные каркасы. Рабочие	
	чертежи.	
Вып. 1-3	Панели из легких и ячеис-	
	тых бетонов. Арматурные	
	и закладные изделия. Рабочие	
	чертежи.	
Вып. 3-1	Монтажные узлы стен много-	
	этажных зданий с высота-	
	ми этажей 2,8(3,0); 3,3, 3,6;	
	4,2м. Рабочие чертежи.	
Вып. 4-1	Изделия соединительные	
	стальные. Рабочие чертежи.	
Серия 1.041.1-2	Сборные железобетонные	
	многопустотные плиты пере-	
	крытий многоэтажных обще-	
	ственных зданий и производст-	
	венных и вспомогательных	

Обозначение	Наименование	Примеч.
	зданий промышленных	
	предприятий.	
Вып. 4	Плиты длиной 5650, 6850 и 8650мм с	
	предварительно напрягаемой арма-	
	турой из стали классов Ат-IVс и Ат-V из	
	тяжелого и легкого бетонов. Арма-	
	турные и закладные изделия. Рч.	
Вып. 1	Тоже длиной 5650мм. Рабочие чертежи.	
Вып. 6	Сантехнические плиты длиной 5650,	
	6850 и 8650мм с предварительно	
	напрягаемой арматурой из стали	
	класса А-IV и Ат-V и длиной 2650мм.	
	с арматурой из стали класса А-III	
	из тяжелого и легкого бетонов.	
	Рабочие чертежи.	
Серия 1.050.1-2	Сборные железобетонные марши,	
	площадки и проступи для много	
	этажных общественных зданий,	
	вспомогательных и производ-	
	ственных зданий промышлен-	
	ных предприятий.	
Вып. 1	Лестничные марши, площадки и	
	проступи. Рабочие чертежи.	
Серия 2.260-1	Детали покрытий общественных	
	зданий.	
Вып. 4	Бесчердачные невентилируемые	
	покрытия каркасно-панельных	
	зданий.	
Серия 1.231.9-7	Панели перегородок гипсобетон-	
Вып. 2.	ные	
Серия 2.230-1	Детали стен и перегородок	
Вып. 5, 7, 2 и 5	общественных зданий	
1.136-2	Доски подоконные деревян-	
	ные для жилых и обществен-	
	ных зданий	
1.136-10	Двери деревянные внутренние	
	для жилых и общественных зданий	

Взам. инв. №

Подпись и дата

Инв. № подл.

привязан

инв. №

Н. контр.	Левин		05.86
Нач. АПМ-2	Турсунбаев		05.86
Гл. спец.	Левин		05.86
ГАП	Шмаков		05.86
ГИП	Сирот		05.86
Рук. гр.	Хуснутдинов		05.86
Разраб.	Кулакметов		05.86

212-1-375с.86-АС. 1-1

Детские ясли-сад на 6 групп (140 мест) б конструкциях серии 1.020.1-2с.

Стадия	Лист	Листов
Р	3	

Общие данные (продолжение)

ТашЗНИИЭП Ташкент

Копировал

Формат А2

Обозначение	Наименование	Примечан.
1.136-12 вып.1	Унифицированные деревянные фрамуг	
	для жилых и общественных зданий	
1.050.1-2 вып.2	Металлические ограждения лест-	
	ниц общественных зданий	
1.231.9-8 вып.1	Перегородки поэлементной	
	сборки из гипсокартонных	
	листов для общественных	
	зданий	
2.244-1 вып.4	Детали полов общественных	
	зданий.	
2.236-2 вып.1	Детали примыкания оконных и	
	дверных блоков в общественных	
	зданиях	
5.904-4	Двери для венткамер	
1.236-6 вып.1 ч.1 и 2	Окна и балконные двери общест-	
	венных зданий	
1.136.5-19	Дверные блоки, входные и	
	служебные для жилых и общест-	
	венных зданий.	
3.006.1-2/82	Сборные железобетонные каналы	
	и тоннели из лотковых элементов:	
вып.1-2	рабочие чертежи железобетонных	
	изделий /лотковые элементы/	
вып.2-2	Рабочие чертежи железобетонных изде-	
	лий /плиты, опорные подушки/	

212-1-375с.86-АС.1-1 Альбом 1

Ведомость основных технико-экономических показателей

	Наименование	Ед. измер.	По проекту	По привязке
1	Строительный объем здания	м³	4778,5	
2	Площадь застройки	м²	725.0	
3	Общая площадь	м²	1292.6	
4	Полезная площадь	м²	1192.4	
5	Рабочая площадь	м²	1100.9	
6	Общая сметная стоимость	тыс.руб.	213,87	
7	В том числе:			
	Строительно-монтажных работ	тыс.руб.	160.04	
	Оборудования	тыс.руб.	53.83	
8	Стоимость 1м³ здания	руб.	44,76	
9	Стоимость 1 места.	руб	1527.64	

Таблица 1

Ограждающие конструкции	Материал	Толщина в мм, при расчетной зимн. температуре -10°С	-20°С	Примечание
Утеплитель кровли	Плиты из ячеистых бетонов γ=400 кгс/м³ ГОСТ 5742-76	80	120	
Наружные стены	Сборные керамзитобетонные панели γ=900 кг/м³	250	300	

Взам.инв.№ | Подп.и дата | Инв.№ подл.

Ведомость спецификаций Альбом

Лист	Наименование	Примечан.
5	Спецификации ввода и сборных цокольных панелей	
7	Спецификация арматурных элементов фундаментов	
8	Спецификации сборных и сборно-монолитных фунд-тов	
9, 10	Спецификации фундаментов монолитных ФМ3...ФМ12 /9,8,7 бол/	
11	Спецификации арматурных элементов и цокольных мон. болок	
12	Спецификация элементов и расход материалов на крыльца и веранд	
13	Спецификация сборных ж.б. лотковых эл-тов и плит перекр. п.к.	
14, 15	Спецификации арматурного элемента и плит перекрытий п.к.	
17	Спецификации сборных ж.б. колонн, ригелей и узлов	
21, 22	Спецификации на монолитные обрамления проемов и узлов	
24, 25	Спецификации перегородок, элементов лестницы и ленточного стола	
26, 27	Спецификации типовых узлов и узлов I ... VI	
28...31	Спецификации стеновых панелей, монолитных сердечников, перемычек и узлов	
33, 34	Спецификации ФМ1, ФМ3, ФМ4, плит перекрытия и покрытия	
35	Спецификации арматурного изделия крыши.	
38, 39	Спецификации элементов экранов, санузлов и заполнения проемов.	

Ведомость объемов сборных железобетонных конструкций.

	Наименование группы элементов конструкций	Кол.	Кол. м³	Примечание
1	Блоки фундаментов	581100		
2	Лотки	—		
3	Плиты перекрытия каналов	584200		
4	Колонны	582100		
5	Ригели	582500		
6	Плиты перекрытия	584200		
7	Плиты покрытий	584100		
8	Панели стеновые наружные	583100		
9	Элементы лестниц	589100		
10	Вентблоки		14	

Характеристика площадки строительства

Климатический район
Расчетная зимняя температура
Нормативная снеговая нагрузка
Характеристика грунтов и ссылка на организацию проводившую инженерно-геологические изыскания.

Схема привязки

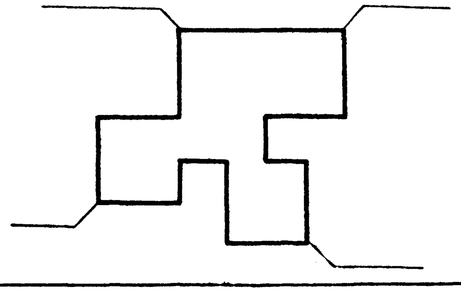

Схема генплана

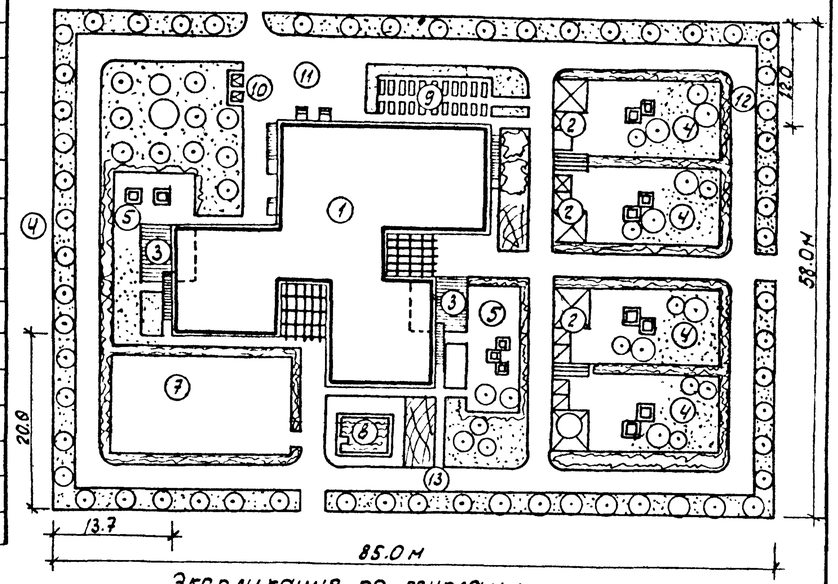

Экспликация по генплану.

1.	Детские ясли-сад на 6 групп /140 мест	742.6 м²
2.	Теневой навес дошкольных групп Т.П. 310.4.1.тип 1А	156.4 м²
3.	Теневой навес ясельных групп	80.0 м²
4.	Групповая площадка детей дошкольного возраста	720.0 м²
5.	Групповая площадка детей ясельного возраста	300.0 м²
6.	Сад	255.0 м²
7.	Физкультурная площадка	251.0 м²
8.	Плескательный бассейн Т.П. 320-23 в.с.-1	32.0 м²
9	Огород, ягодник	60.0 м²
10	Баки для мусора	
11	Хоздвор	102 м²
12	Кольцевая дорожка	328.0 м³
13	Дорожки, площадки	508 м²
14	Ограждение участка.	286 п.м.

Условные обозначения

- ПГ2 — Мелкоблочные гипсобетонные перегородки
- ПГ4 — Крупнопанельные гипсобетонные перегородки
- ПГ6 — Мелкоблочные гипсоцементобетонные перегородки
- ПГ8 — Крупнопанельные гипсоцементобетонные перегородки

АС.4-1л.6 — Номер проекта / раздел / лист

Привязан

Инв.№

Н.контр.	Левин		05.86	212-1-375с.86-АС.1-1
Нач.отд	Турсунбаева		05.86	
Гл.спец.	Левин		05.86	Детские ясли-сад на 6 групп (140 мест) в конструкциях серии 1.020.1-2с
ГАП	Шмаков		05.86	
ГИП	Сирот		05.86	Общие данные (окончание)
разраб.	Шмаков		05.86	
	Сайфов		05.86	Таш ЗНИИЭП Ташкент

Стадия	Лист	Листов
Р	4	

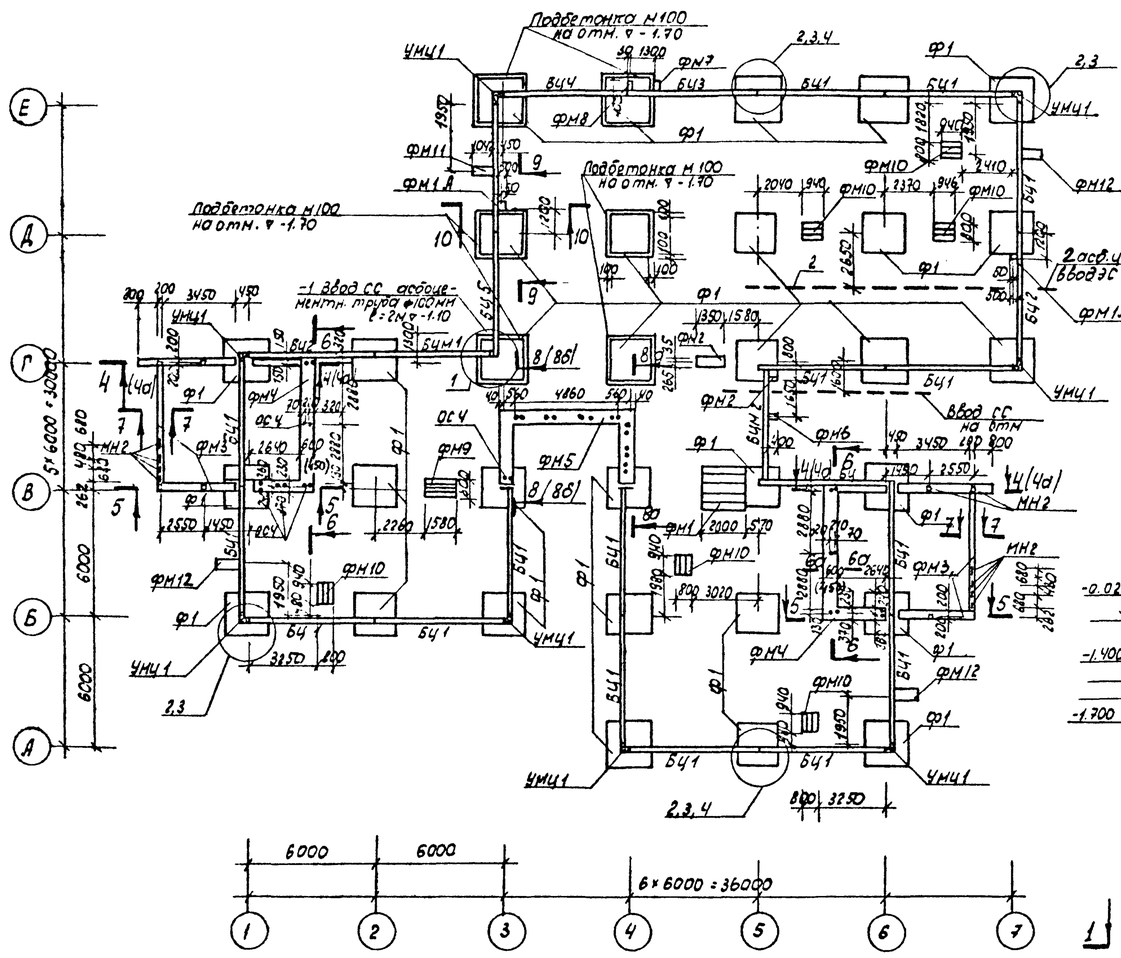

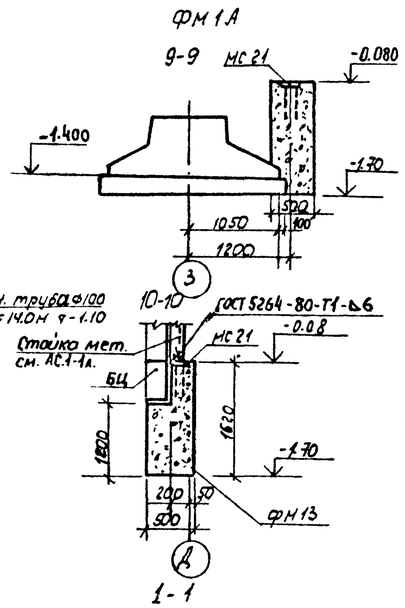

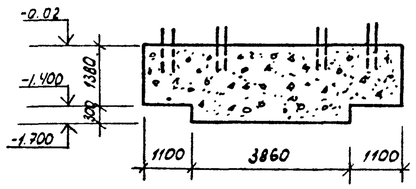

ФМ5

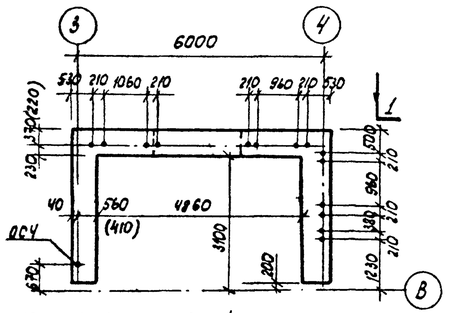

Таблица расчетных нагрузок по обрезу фундаментов

По оси	В осях	Основное сочетание			9 баллов			8 баллов			7 баллов		
		N, кН	M, кНм	Q, кН	N, кН	M, кНм	Q, кН	N, кН	M, кНм	Q, кН	N, кН	M, кНм	Q, кН
1,3,4,7	А,Б,Г	339.3	2.0	1.6	353.3	176.1	78.7	353.3	92.0	44.0	353.3	49.0	28.0
1,7	В; Д	548.3	2.6	2.1	445.1	201.0	99.2	445.1	115.0	53.0	445.1	63.0	31.0
1,7	Г; Е	371.0	5.8	4.9	213.6	172.5	76.0	213.6	91.0	43.0	213.6	48.0	28.0
А	4,6	381.3	7.0	5.8	401.2	181.0	82.2	401.2	94.0	46.0	401.2	50.0	29.0
Б	6	532.6	2.7	2.4	463.6	200.0	98.10	463.6	114.0	52.0	463.6	62.0	30.0
В	6	373.0	1.7	1.5	319.7	195.0	94.0	319.7	110	50.0	319.7	49.0	29.0
Г	6	518.9	5.3	4.4	439.0	199.0	97.0	439.0	113.0	51.0	439.9	61.0	30.0
Д	6	680.0	2.0	1.6	573.1	201.0	99.0	573.1	115.0	53.0	573.1	63.0	31.0
Е	6	475.0	9.4	8.0	476.2	183.2	84.2	476.2	95.0	47.0	476.2	51.0	29.0

Спецификация сборных фундаментов

Марка, поз	Обозначение	Наименование	Кол.	Масса ед.кг	Примечание
		9 баллов			
ф1	1.020-1/83.1-1 6.0.0-02	2 ф 21.9-2	32	5300	
		8 баллов			
ф1	1.020-1/83.1-1 5.0.0-03	2 ф 18.9-2	32	4000	
		7 баллов			
ф1	1.020-1/83.1-1 5.00-01	2 ф 15.9-2	32	3000	

Спецификация ввода

Марка поз.	Обозначение	Наименование	Кол	Примечания
	212-1-375с.86-АС.1-1л.5	Ввод СС		
		Сборочные единицы		
1	ГОСТ 1839-72	Труба асбоцементная		
		ф100 мм, l=2.00 м	1	
		Ввод ЭС		
		Сборочные единицы		
2		Труба асбоцементная		
		ф100 мм, l=14.00 мм	2	

Спецификация сборных цокольных панелей

Марка, поз	Обозначение	Наименование	Кол.	Масса ед.кг.	Примечание
БЦ1	1.030.1-1.1-1 78-04	БЦ 60.5.2.5-л-1	16	1040	
БЦ2	иж 1.00-40	БЦ 60.5.2.5-л-1а	3		
БЦ3	-01	-1б	1		
БЦ4	-02	-1в	1		
БЦ5	-03	-1г	1		
БЦ6	-04	-1д	1		

Спецификация узлов

Марка, поз.	Обозначение	Наименование	Кол	Масса ед.кг.	Примечание
1	1.030.1-1 в.3-1	Узел 53	1		
2	"	Узел 52	35		
3	"	Узел 60	35		
4	"	Узел 29	—		

Примечания:
1. Выпуски для сердечников ФМ4, ФМ даны на листе АС.1-1л.5.
2. Выпуски для анкеровки кладки даны на листе АС.1-1 л.6.
3. Фундаменты ФМ11, ФМ12 см. лист АС.1-1 л.31.
4. Фундаменты ФМ4 и ФМ5 шириной 600 мм даны для t=-20°С, а шириной (450) для t=-10°С и t=-15°С.

Инв.№ подл. | Подпись дата | Взам.инв.№

Привязан

Инв.№

Н.контр.	Левин		05.86
Нач.отд.	Турсунбаева		05.86
Гл.спец	Левин		05.86
ГИП	Сирот		05.86
ГАП	Шмаков		05.86
рук.гр.	Хуснитдинов		05.86
разраб.	Фельдман		05.86

212-1-375с.86-АС.1-1

Детские ясли-сад на 6 групп (140 мест) в конструкциях серии 1.020.1-2с

Схема расположения элементов фундаментов в осях 1-7 (А-Е) Таблица расчетных нагрузок по обрезу фундамента

Стадия	Лист	Листов
Р	5	

ТашЗНИИЭП Ташкент

Фм 1 для 9 баллов (8 баллов) [7 баллов]

План

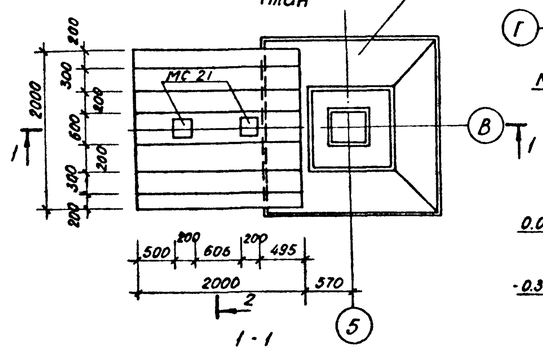

1-1

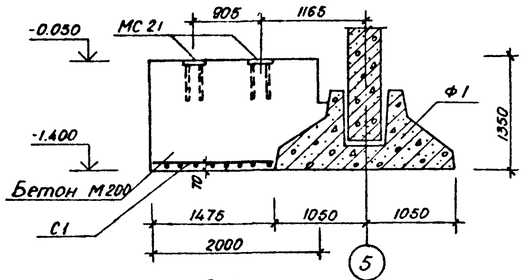

2-2

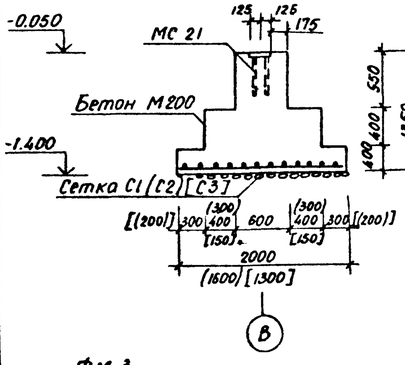

Фм 2

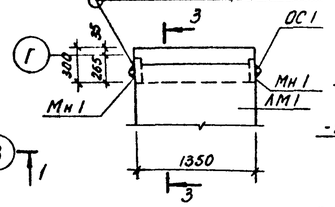

3-3

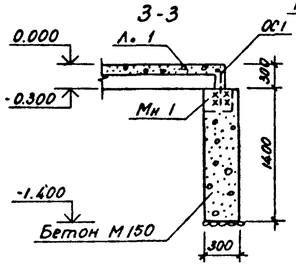

4-4 для 9 баллов

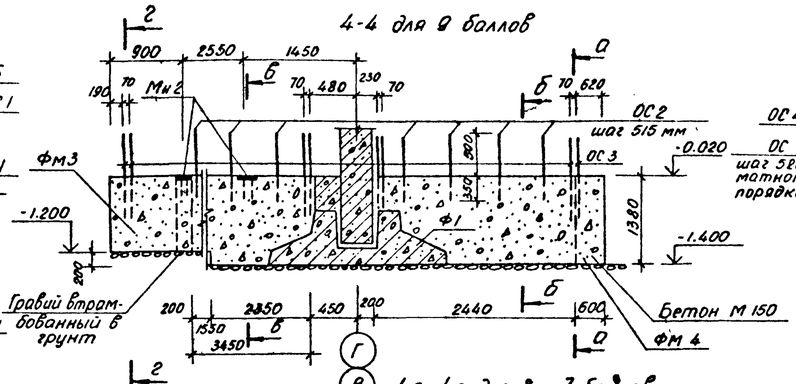

4а-4а для 8 и 7 баллов

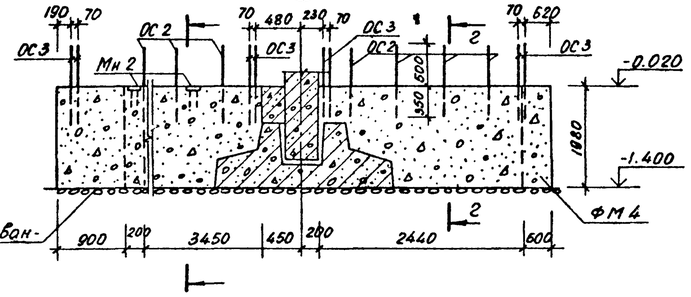

Фм 4
Б-Б

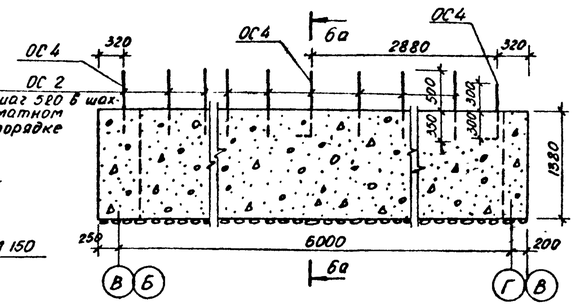

6а-6а

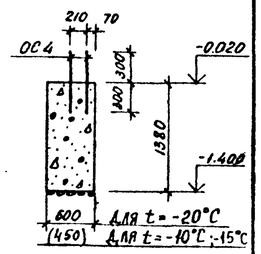

8Б-8Б

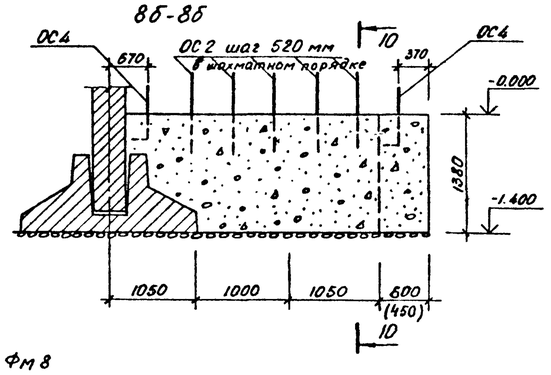

А-А (2-2)

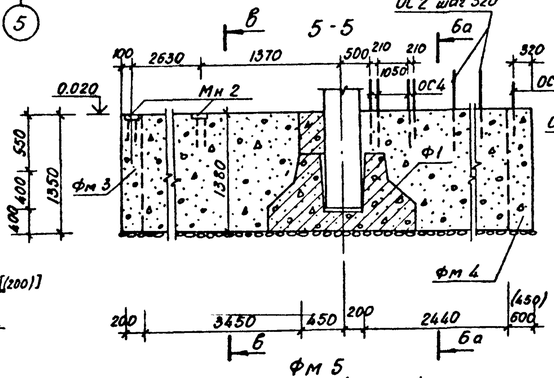

Б-Б

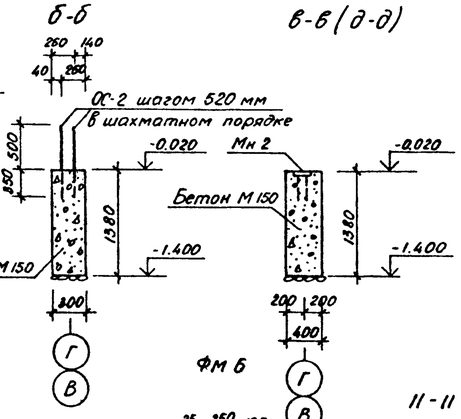

В-В (Д-Д)

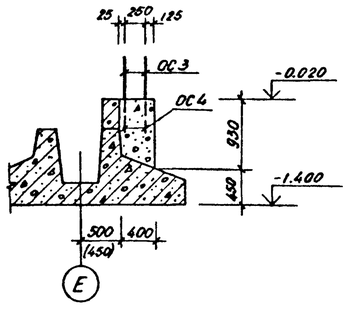

Фм 8

Фм 9 (Фм 10)
План

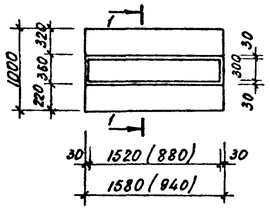

Фм 5
8-8 (8а-8а)

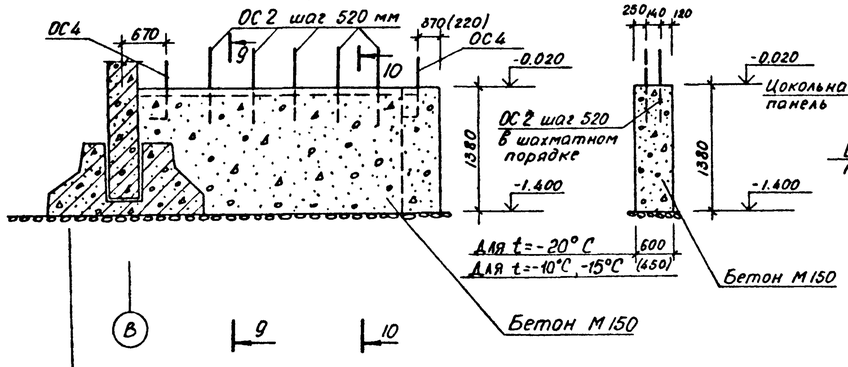

Фм 5
9-9 (10-10)

Фм 6

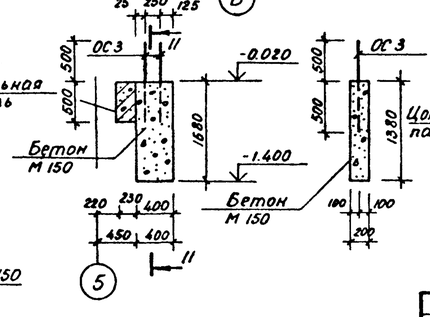

11-11

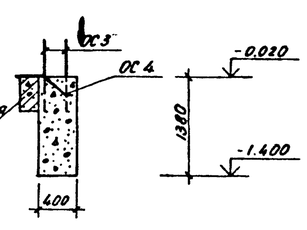

Фм 7

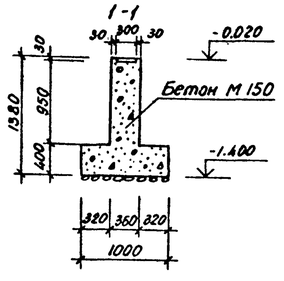

Фм 3
7-7

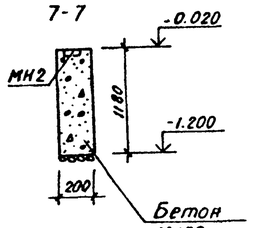

Примечание

Данный лист читать вместе с листом АС.1-1 л.7

				212-1-375с.86 - АС.1-1	
	Н.контр	Левин	05.86		
Привязан	Нач.АПМ-2	Турсунбаева	05.86	Детские ясли-сад на 6 групп (140 мест) в конструкциях серии 1.020.1-2с	Стадия: Р; Лист: 6; Листов:
	Гл.спец.	Левин	05.86		
	ГИП	Сирот	05.86		
	ГАП	Шмаков	05.86	Фундаменты монолитные. Планы, сечения	ТашЗНИИЭП Ташкент
	Рук.гр.	Хуснитдинов	05.86		
Инв.№	Разраб	Фельдман	05.86		

Копировала Блинова

Формат А2

Инв.№ подл. | Подпись и дата | Взам.инв.№

Рис. 1

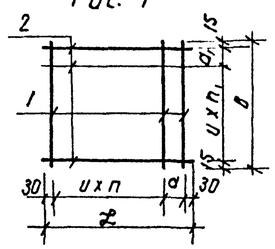

Рис. 2 ГОСТ 14098-68-КТ-2

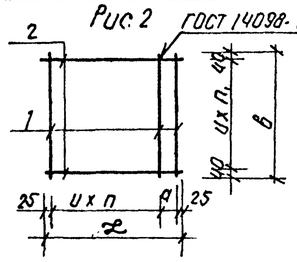

Рис. 3

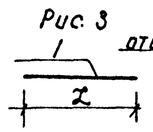

Рис. 4 ГОСТ 19292-73-Т-1

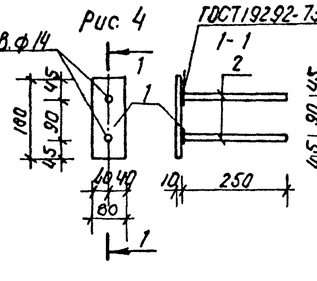

Рис. 5

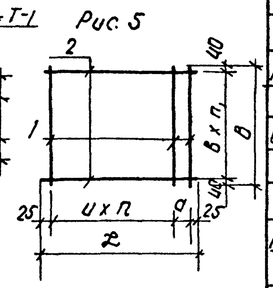

Рис. 6

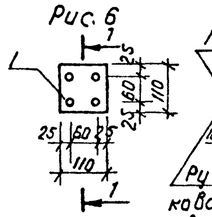

1-1

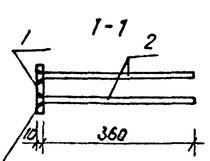

Рис. 7

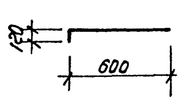

Ручная дуговая в раззенкованных отверстиях сварка Δ 10

Таблица исполнений арматурных элементов

Обозначение	Марка	Рис.	Размеры, мм							Масса, кг
			L	B	H	n / n1	a / a1	b		
212-1-375с.86-АС.1-1л.7	С1	1	1350	980	200	6 / 9	100 / 150	–		28,96
-01	С2	2	1500	1580	150	9 / 10	100 / –	–		20,90
-02	С3	5	1500	1280	150	9 / 6	100 / –	200		9,74
-03	ОС1	3	160	–	–	–	–	–		0,142
-04	ОС2	3	850	–	–	–	–	–		0,19
-05	ОС3	3	1000	–	–	–	–	–		0,90
-06	ОС4	7	720							0,64
-07	МН1	4	–	–	–	–	–	–		1,44
-08	МН2	6	–	–	–	–	–	–		2,19

Спецификация арматурных элементов фундаментов

Формат	Зона	Поз.	Обозначение	Наименование	Кол.	Примечание
А2			212-1-375с.86 -АС.1-1л.7	Сетка арматурная С1		
				Детали		
Б4		1		ф12 А-III ГОСТ 5781-82* ℓ=1980	11	1,76 кг
		2		ф12 А-III ℓ=1350	8	1,20 кг
А2			-01	Сетка арматурная С2		
				Детали		
Б4		1		ф10 А-III ГОСТ 5781-82* ℓ=1580	11	0,97 кг
		2		ф10 А-III ℓ=1500	11	0,93 кг
А2			-02	Сетка арматурная С3		
				Детали		
Б4		1		ф8 А-III ГОСТ 5781-82* ℓ=1280	7	0,51 кг
		2		ф8 А-III ℓ=1500	11	0,59 кг
А2			-03	Отдельный стержень ОС1		
				Детали		
Б4		1		ф12 А-III ГОСТ 5781-82* ℓ=160	1	0,142 кг
А2			-04	Отдельный стержень ОС2		
				Детали		
Б4		1		ф6 А-I ГОСТ 5781-82* ℓ=850	1	0,19 кг

Спецификация подбетонки (9, 8 и 7 баллов).

Формат	Зона	Поз.	Обозначение	Наименование	Кол.	Примечание
А2			212-1-375с.86-АС.1-1 л.5	Подбетонка (9баллов)		
				Материалы		
				Бетон М 100 м³	9,50	
А2			л.5	Подбетонка (8 бал.)		
				Материалы		
				Бетон М 100 м³	7,20	
А2			л.5	Подбетонка (7бал.)		
				Материалы		
				Бетон М-100 м³	5,20	

Продолжение спецификации

Формат	Зона	Поз.	Обозначение	Наименование	Кол.	Примечание
А2			212-1-375с.86-АС.1-1л.7	Отдельный стержень ОС3		
				Детали		
Б4		1		ф12 А-I ГОСТ 5781-82* ℓ=1000	1	0,90 кг
А2			-08	Отдельный стержень ОС4		
				Детали		
Б4		1		ф12 А-I ГОСТ 5781-82* ℓ=720	1	0,64 кг
А2			-09	Изделие закладное МН1		
				Детали		
Б4		1		-10х80 ГОСТ 103-76* ℓ=180	1	1,13 кг
		2		ф10 А-III ГОСТ 5781-82* ℓ=250	2	0,156
А2			-10	Изделие закладное МН2		
				Детали		
Б4		1		-10х110 ГОСТ 103-76 ℓ=110	1	0,91 кг
		2		ф12 А-III ГОСТ 5781-82* ℓ=360	4	0,32 кг

Спецификация фундаментов монолитных ФМ 1А (9,8 и 7бал.)

Формат	Зона	Поз.	Обозначение	Наименование	Кол.	Примечание
				Документация		
А2			212-1-375с.86-АС.1-1л.5	Сборочный чертеж		
А2			л.5	ФМ 1А – (шт 2)		
				Сборочные единицы		
А3			1.020.1-2с.7-1	Изделие закладное МС21	1	4,69 кг
				Материалы		
				Бетон М 200 м³	0,32	

Привязан

Инв. №

Инв. № подл. | Подпись и дата | Взам. инв. №

				212-1-375с.86 -АС.1-1
Гл.контр.	Левин		05.86	
Нач.АПТ-2	Турсунбаева		05.86	Детские ясли-сад на 6 групп (140 мест) в конструкциях серии 1.020.1-2с
Гл.спец.	Левин		05.86	
ГИП	Сиротин		05.86	
ГАП	Шмаков		05.86	Спецификации арматурных элементов фундаментов подбетонки фундаментов монолитных ФМ 1А, 9,8 и 7 баллов
Рук.гр.	Кусниддинов		05.86	
Разраб.	Фельдман		05.86	

Стадия	Лист	Листов
Р	7	

Ташзниизп г. Ташкент

Копировал Машкова

Формат А2

212-1-375с.86-АС.1-1 Альбом 1

Спецификация фундаментов монолитных ФМ1...ФМ10(9баллов)

Формат	Зона	Позиц	Обозначение	Наименование	Кол	Примечание
				Документация		
А2			212-1-375с.86-АС.1-1 л5	Сборочный чертеж		
А2			АС1-1 л6	ФМ1 - шт 1		
				Сборочные единицы		
			АС1-1 л7	Сетка арматурная С1	1	28,96кг
А3			1.020.1-2с.7-1	Изделие закладное МС21	2	4.69кг
				Материалы		
				Бетон М 200 м³	2.06	
А2			АС.1-1 л.6	ФМ2 - шт 1		
				Сборочные единицы		
А2			АС1-1 л7-07	Изделие закладное Мн1	2	1.44кг
			-03	Отдельный стержень ОС1	2	0.142кг
				Материалы		
				Бетон М150 м³	0.57	
А2			АС.1-1 л.6	ФМ3 - шт 2		
				Сборочные единицы		
А2			АС.1-1 л7-04	Отдельный стержень ОС2	6	0.19кг
			-05	" ОС3	4	0.90кг
			-08	Изделие закладное Мн2	4	0.19
				Материалы		
				Бетон М150 м³	5.52	
А2			АС.1-1 л.6	ФМ4 - шт 2		
				Сборочные единицы		
А2			АС1-1 л.7-04	Отдельный стержень ОС2	20	0.34кг
			-06	" ОС4	14	0.90кг
				Материалы		
				Бетон М150 t=-20°С м³	7.54	t=-10°С и -15°С 5,24 м³
А2			АС.1-1 л.6	ФМ5 - шт 1		
				Сборочные единицы		
А2			АС1-1 л.7-04	Отдельный стержень ОС2	10	0.19кг
			-06	ОС4	16	0.64кг
				Материалы		
				Бетон М150 t=-20°С м³	9.43	t=-10°С и -15°С 6,94 м³
А2			АС.1-1 л.6	ФМ6 - шт 1		
				Сборочные единицы		
А2			АС.1-1 л.7-05	Отдельный стержень ОС3	2	0.90кг
				Материалы		
				Бетон М150 м³	0.11	
А2			АС.1-1 л.6	ФМ7 - шт 2		
				Сборочные единицы		
А2			АС.1-1 л7-05	Отдельный стержень ОС3	2	0,90кг
			-06	ОС4	1	0.64кг

Продолжение спецификации

Формат	Зона	Позиц	Обозначение	Наименование	Кол	Примечание
				Материалы		
				Бетон М150 м³	0.12	
А2			212-1-375с.86-АС1-1 л6	ФМ8 - шт1		
				Сборочные единицы		
А2			АС1-1 л7-05	Отдельный стержень ОС3	2	0.90кг
			-06	ОС4	1	0.64кг
				Материалы		
				Бетон М150 м³	0.08	
А2			АС1-1 л6	ФМ9 - шт1		
				Материалы		
				Бетон М150 м³	1.16	
А2			АС1-1 л6	ФМ10 шт6		
				Материалы		
				Бетон М150 м³	0.71	

Спецификация фундаментов монолитных ФМ1...ФМ10(8баллов)

			Обозначение	Наименование	Кол	Примечание
				Документация		
А2			212-1-375с.86-АС1-1 л5	Сборочный чертеж		
А2			АС1-1 л6	ФМ1- шт 1		
				Сборочные единицы		
А2			АС1-1 л7-01	Сетка арматурная С2	1	20.90кг
А3			1.020.1-2с 7-1	Изделие закладное МС21	2	4.69кг
				Материалы		
				Бетон М200 м³	1.87	
А2			АС1-1 л6	ФМ2 - шт1		
				Сборочные единицы		
А2			АС.1-1 л7-07	Изделие закладное Мн1	2	1.44кг
			-03	Отдельный стержень ОС1	2	0.142кг
				Материалы		
				Бетон М150 м³	0.57	

Продолжение спецификации

Формат	Зона	Позиц	Обозначение	Наименование	Кол	Примечание
А2			212-1-375с.86-АС.1-1 л.6	ФМ3 - шт2		
				Сборочные единицы		
А2			АС.1-1 л7-04	Отдельный стержень ОС-2	6	0.19кг
			-05	ОС3	4	0.90кг
			-08	Изделие закладное Мн2	8	2.19кг
				Материалы		
				Бетон М150 м³	5.52	
А2			АС.1-1 л6	ФМ4 - шт2		
				Сборочные единицы		
А2			АС.1-1 л7-04	Отдельный стержень ОС2	20	0.19кг
			-06	ОС4	14	0.90кг
				Материалы		
				Бетон М150 t=-20°С	7,54	м³
				Бетон М150 t=-10°С и -15°С	5,24	м³
А2			АС1-1 л6	ФМ5 - шт1		
				Сборочные единицы		
А2			АС1-1 л.7-04	Отдельный стержень ОС2	10	0.19кг
			-06	ОС4	16	0.64кг
				Материалы		
				Бетон М150 t=-20°С	9.43	м³
				Бетон М150 t=-10°С и -15°С	6,94	м³
А2			АС.1-1 л6	ФМ6 - шт.1		
				Сборочные единицы		
А2			АС.1-1 л7-05	Отдельный стержень ОС3	2	0.90кг
				Материалы		
				Бетон М150 м³	0.11	
А2			АС.1-1 л6	ФМ7 - шт.2		
				Сборочные единицы		
А2			АС1-1 л7-05	Отдельный стержень ОС3	2	0.90кг
			-06	ОС4	1	0.64кг
				Материалы		
				Бетон М150 м³	0.12	

Взам инв № | Подпись и дата | Инв № подл

Привязан

Инв №

Н контр	Левин	[signature]	05.86
Нач АПМ2	Турсунбаева	[signature]	05.86
Гл спец	Левин	[signature]	05.86
ГИП	Сирот	[signature]	05.86
ГАП	Шмаков	[signature]	05.86
Рук гр	Хуснитдинов	[signature]	05.86
Разраб	Фельдман	[signature]	05.86

212-1-375с.86 -АС1-1

Детские ясли-сад на 6 групп (140 мест) в конструкциях серии 1 020 1-2с

Спецификация фундаментов монолитных ФМ3...ФМ10 9, 8, баллов

Стадия	Лист	Листов
Р	8	

ТашЗНИИЭП Ташкент

Формат А2

Продолжение спецификаций

Формат	Зона	Поз.	Обозначение	Наименование	Кол.	Примечание
А2			212-1-375с.86-АС.1-1 л.6	ФМ 8 - шт. 1		
				Сборочные единицы		
А2			АС.1-1 л.7 -05	Отдельный стержень ОС3	2	0.90 кг
			-06	ОС4	1	0.64 кг
				Материалы		
				Бетон М 150 м³	0.08	
А2			АС.1-1 л.6	Фм 9 - шт 1		
				Материалы		
				Бетон М 150 м³	1.16	
А2			л.6	ФМ 10 - шт. 6		
				Материалы		
				Бетон М 150 м³	0.71	

Спецификация фундаментов монолитных ФМ1 ... ФМ10 (7 баллов)

Формат	Зона	Поз.	Обозначение	Наименование	Кол.	Примечание
				Документация		
А2			212-1-375с.86-АС.1-1 л.6	Сборочный чертеж		
А2			-6	ФМ1 - шт. 1		
				Сборочные единицы		
А2			АС.1-1 л.7 -02	Сетка арматурная С3	1	9.74 кг
А3			1.020.1-2с.7-1	Изделие закладное МС21	2	4.69 кг
				Материалы		
				Бетон М 150 м³	1.45	
А2			АС.1-1 л.6	ФМ 2 - шт.1		
				Сборочные единицы		
А2			АС.1-1 л.7 -07	Изделие закладное Мн1	2	1.44 кг
			-03	Отдельный стержень ОС1	2	0.142 кг
				Материалы		
				Бетон М 150 м³	0.57	
А2			АС.1-1 л.6	ФМ 3 - шт. 2		
				Сборочные единицы		
А2			АС.1-1 л.7 -04	Отдельный стержень ОС2	6	0.34 кг
			-05	ОС3	4	0.90 кг
			-08	Изделие закладное Мн2	4	2.19 кг
				Материалы		
				Бетон М150 м³	5.52	

Продолжение спецификаций

Формат	Зона	Поз.	Обозначение	Наименование	Кол.	Примечание
А2			212-1-375с.86-АС.1-1 л.6	ФМ 4 - шт. 2		
				Сборочные единицы		
А2			АС.1-1 л.7 -04	Отдельный стержень ОС2	20	0.34 кг
			-06	ОС4	14	0.90 кг
				Материалы		
				Бетон М 150 t=-20°С м³	7.54	
				Бетон М150 t=-10°С и -15°С м³	5.24	
А2			АС.1-1 л.6	ФМ 5 - шт. 1		
				Сборочные единицы		
А2			АС.1-1 л.7 -04	Отдельный стержень ОС2	10	0.19 кг
			-06	ОС4	16	0.64 кг
				Материалы		
				Бетон М 150 t=-20°С м³	9.43	
				Бетон М150 t=-10°С и -15°С м³	6.94	
А2			АС.1-1 л.6	ФМ 6 - шт. 1		
				Сборочные единицы		
А2			АС.1-1 л.7 -05	Отдельный стержень ОС3	2	0.90 кг
				Материалы		
				Бетон М 150 м³	0.11	

Продолжение спецификаций

Формат	Зона	Поз.	Обозначение	Наименование	Кол.	Примечание
А2			212-1-375с.86-АС.1-1 л.6	ФМ 7 шт. 2		
				Сборочные единицы		
А2			АС.1-1 л.7 -05	Отдельный стержень ОС3	2	0.90 кг
			-06	ОС4	1	0.64 кг
				Материалы		
				Бетон М 150 м³	0.12	
А2			АС.1-1 л.6	ФМ 8 - шт. 1		
				Сборочные единицы		
А2			АС.1-1 л.7 -05	Отдельный стержень ОС3	2	0.90 кг
			-06	ОС4	1	0.64 кг
				Материалы		
				Бетон М 150 м³	0.08	
А2			АС.1-1 л.6	ФМ 9 - шт. 1		
				Материалы		
				Бетон М 150 м³	1.16	
А2			-л.6	ФМ 10 - шт. 6		
				Материалы		
				Бетон М 150 м³	0.71	

Ведомость расхода стали на монолитные фундаменты ФМ1а,1 ... ФМ10 на здание, кг (9,8,7 баллов)

Марка	Изделия арматурные								Всего	Изделия закладные								Всего	Общий расход
	Арматура класса									Арматура класса				Прокат марки					
	A I			A III						A-II		A-III		В ст 3 кп 2					
	ГОСТ 5781-82*									ГОСТ 5781-82*				ГОСТ 103-76*					
	ф6	ф12	Итого	ф8	ф10	ф12	ф14	Итого		ф12	Итого	ф10	Итого	-10×80	-10×110	-10×250	Итого		
9 баллов ФМ1а,1 ... ФМ10	11.78	43.48	55.26	—	—	29.24	—	29.24	84.5	10.24	10.24	3.67	3.67	2.26	7.28	15.72	25.26	39.17	123.67
8 баллов ФМ1а,1 ... ФМ10	11.78	44.50	56.28	—	20.90	0.29	—	21.19	77.47	10.24	10.24	3.67	3.67	2.26	7.28	15.72	25.26	39.17	116.64
7 баллов ФМ1а,1 ... ФМ10	11.78	44.50	56.28	9.74	—	0.29	—	10.03	66.31	10.24	10.24	3.67	3.67	2.26	7.28	15.72	25.26	39.17	105.48

Взам. инв.№ | Подпись и дата | Инв.№ подл.

			212-1-375с.86-АС.1-1
Н.контр.	Левин		05.86
Нач.АПМ-2	Турсунбаева		05.86
Гл.спец.	Левин		05.86
ГИП	Сиром		05.86
ГАП	Шмаков		05.86
Рук гр	Хуснитдинов		05.86
Разраб.	Фельдман		05.86

Привязан

Инв.№

Детские ясли-сад на 6 групп (140 мест) в конструкциях серии 1.020.1-2с

Стадия	Лист	Листов
Р	9	

Спецификация фундаментов ФМ1 ... ФМ10 7 баллов Ведомость расхода стали на монолитные фундаменты ФМ1а,1 .. ФМ10 на здание, кг

ТашЗНИИЭП Ташкент

Копировала Блинова

Формат А2

БЦМ1 (БЦМ2)

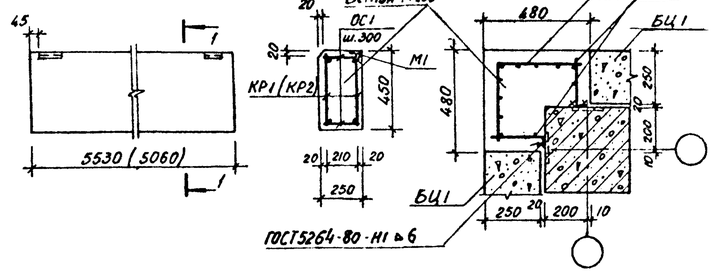

Рис. 1

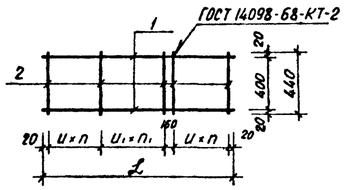

Рис. 2

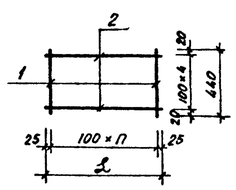

Рис. 3

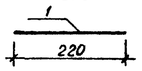

Рис. 4

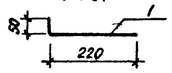

Спецификация арматурных элементов балок цокольных монолитных

Формат	Зона	Поз.	Обозначение	Наименование	Кол.	Примечание
А2			212-1-375с.86-АС.1-1 л.10	Каркас плоский КР1		
				Детали		
		1		Ф12 А III ГОСТ 5781-82* ℓ=5500	2	4.88 кг
		2		Ф5 Вр I ГОСТ 6727-80 ℓ=440	29	0.063 кг
А2			-01	Каркас плоский КР2		
				Детали		
		1		Ф12 А III ГОСТ 5781-82* ℓ=5030	2	4.47 кг
		2		Ф5 Вр I ГОСТ 6727-80 ℓ=440	25	0.063 кг
А2			-02	Сетка арматурная С1		
				Детали		
		1		Ф8 А III ГОСТ 5781-82* ℓ=440	9	0.174 кг
		2		Ф4 Вр I ГОСТ 6727-80 ℓ=850	5	0.045 кг
А2			-03	Отдельный стержень ОС1		
				Детали		
		1		Ф5 Вр I ГОСТ 6727-80 ℓ=220	1	0.02 кг
А2			-04	Отдельный стержень ОС2		
				Детали		
		1		Ф6 А I ГОСТ 5781-82* ℓ=270	1	0.06 кг

Спецификация балок цокольных монолитных БЦМ1, БЦМ2 и участков монолитных цоколя УМЦ1

Формат	Зона	Поз.	Обозначение	Наименование	Кол.	Примечание
				Документация		
А2			212-1-375с.86-АС.1-1 л.5	Сборочный чертеж		
А2			л.10	БЦМ1 - шт.1		
				Сборочные единицы		
А2			л.10	Каркас плоский КР1	2	11.59 кг
			-03	Отдельный стержень ОС1	36	0.02 кг
А3			1.030.1-1.1-3 30	Изделие закладное М1	2	1.86 кг
				Материалы		
				Бетон М200 м³	0.64	
А2			-АС.1-1 л.10	БЦМ2 - шт.1		
				Сборочные единицы		
А2			-01	Каркас плоский КР2	2	10.28 кг
			-03	Отдельный стержень ОС1	32	0.02 кг
А3			1.030.1-1.1-3 30	Изделие закладное М1	2	1.86 кг
				Материалы		
				Бетон М200 м³	0.58	
А2			-АС.1-1 л.10	УМЦ1 - шт. 9		
				Сборочные единицы		
А2			-02	Сетка арматурная С1	1	1.79 кг
			-04	Отдельный стержень ОС2	4	0.06 кг
А2				Материалы		
				Бетон М200 м³	0.09	

Таблица исполнений арматурных элементов

Обозначение	Марка	Рис.	Размеры, мм L	и	и1	п	п1	а	Масса, кг
212-1-375с.86-АС.1-1 л.10	КР1	1	5500	150	300	9	9	60	11.59
-01	КР2		4900	150	300	7	9	60	10.52
-02	С1	2	850	—	—	8	—	—	1.79
-03	ОС1	3	—	—	—	—	—	—	0.02
-04	ОС2	4	—	—	—	—	—	—	0.06

Ведомость расхода стали на балки и участки монолитные цоколя на здание, кг

Марка	Арматурные изделия								Изделие закладное						Всего
	Арматура класса								Арматура класса		Прокат				
	А III			А I		Вр I			А III		Вст3				
	ГОСТ 5781-82*					ГОСТ 6727-80			5781-82*		ГОСТ 103-76		ГОСТ 8509-72		
	Ф8	Ф12	Итого	Ф6	Итого	Ф4	Ф5	Итого	Ф10 А II	Итого	-60×6	Итого	L63×6	Итого	
БЦМ1, БЦМ2	—	37.40	37.40			—	8.17	8.17	0.78	0.78	2.24	2.24	4.12	4.12	52.81
УМЦ1	14.10		14.10	2.16	2.16	2.03	—	2.03							18.29

Расход бетона М200 на БЦМ1 и БЦМ2 - 1.22 м³

Расход бетона М200 на УМЦ1 - 0.81 м³

				212-1-375с.86 - АС.1-1
Н. контр.	Левин		05.86	
Нач. АПМ-2	Турсунбаева		05.86	Детские ясли-сад на 6 групп (140 мест) в конструкциях серии 1.020.1-2с
Гл. спец.	Левин		05.86	
ГИП	Сирот		05.86	
ГАП	Шмаков		05.86	Балки и участки монолитные цоколя БЦМ1, БЦМ2, УМЦ1 Спецификации
Рук. гр.	Хуснитдинов		5.86	
Разраб.	Фельдман		05.86	

Стадия	Лист	Листов
Р	10	

ТашЗНИИЭП Ташкент

Привязан

Инв. №

Взам. инв. №

Подпись и дата

Инв. № подл.

Копировала Блинова

Формат А2

212-1-375с.86 - АС.1-1 Альбом 1

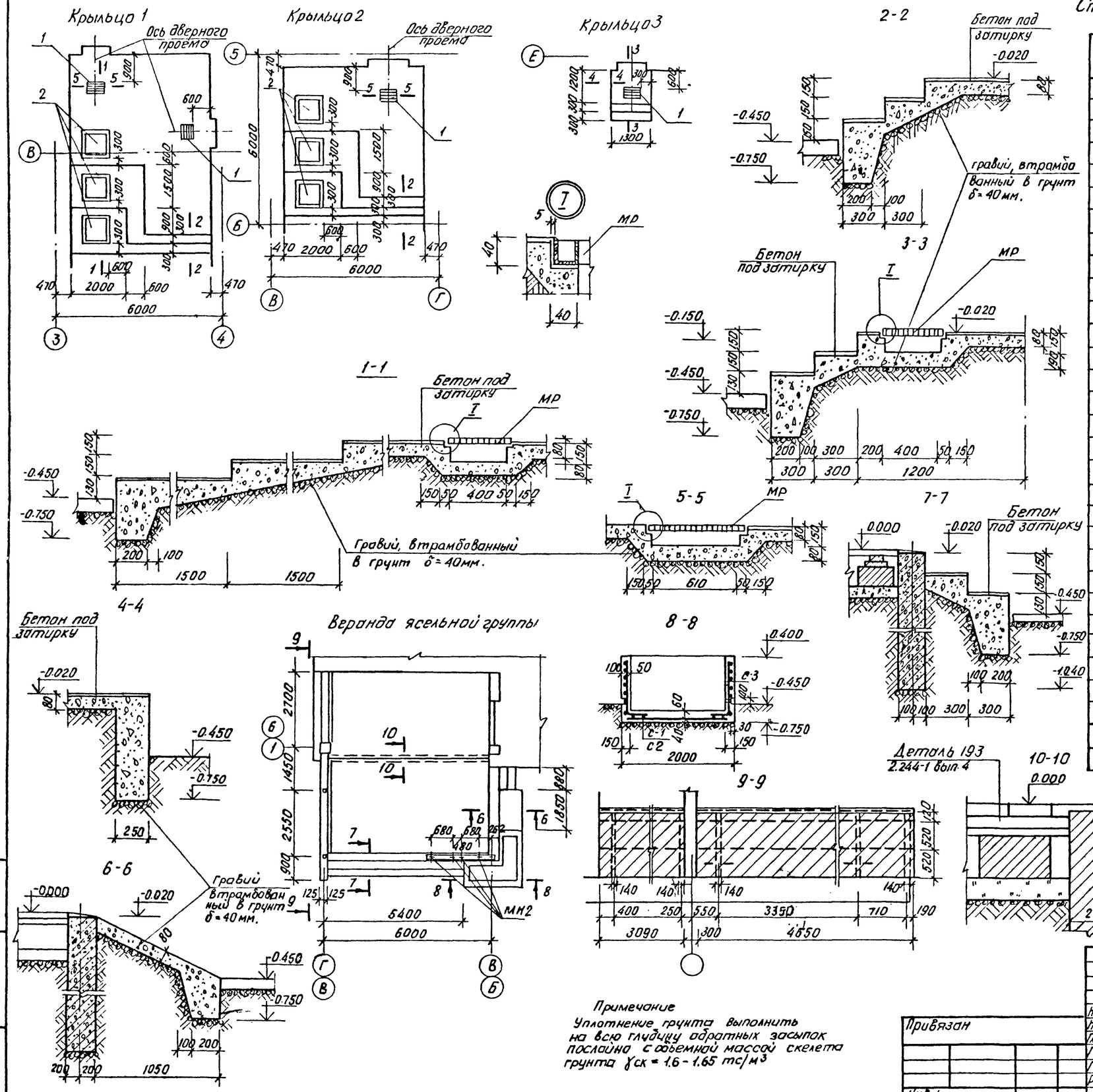

Спецификация элементов и расхода материалов на крыльца и веранды

Марка поз	Обозначение	Наименование	Кол.	Масса ед, кг	Примеч.
	212-1-375с 86-АС.1-1 л.11	Крыльцо 1			
		Сборочные единицы			
1	ИИ-03-03; альб 71-64, л.15	Металлическая решетка МР	2	12.71	
2	ТП 320-9	Цветочница Ц1-1 (h=650мм)	3		
		Материал			
		Бетон М100			6.2м³
	л.11	Крыльцо 2			
		Сборочные единицы			
1	ИИ-03-03; альб 71-64 л.15	Металлическая решетка МР	1	12.71	
2	ТП 320-9	Цветочница Ц1-1 (h=650мм)	3		
		Материал			
		Бетон М100			5.3м³
	л.11	Крыльцо 3 (4шт)	1		
		Сборочные единицы			
1	ИИ-03-03; альб 71-64, л.15	Металлическая решетка МР	1	12.71	
		Материал			
		Бетон М100			1.95м³
		Веранда ясельной группы			
		Сборочные единицы			
3	ГОСТ 8478-81 200/200/5/5 / 1106	Сетка С-1 l=1920	1		3.9кг
4	"	Сетка С-2 l=1000	1		1.95кг
5	"	Сетка С-3 l=8000	1		15.60кг
6		Труба dн=33.5 l=150	6		1.8кг
7		Сталь стержневая ф12АIII l=1170	16		15.6кг
8		Хомут ф4 ВрI l=500	24		1.2кг
9		Сталь катанка ф6АI; l=7800	6		10.3кг
		Материал			
		Бетон М100			1.91м³
		Кирпич лицевой	780		
		Цементо-песчаный р-р М50			0.47м³
		Бетон М200			0.23м³

Примечание
Уплотнение грунта выполнить на всю глубину обратных засыпок послойно с объемной массой скелета грунта $\gamma_{ск}$ = 1.6 - 1.65 тс/м³

Н.контр	Левин		05.86	212-1-375с.86 - АС.1-1
Нач.ДПМ2	Турсунбаева		05.86	
Гл.спец	Левин		05.86	Детские ясли-сад на 6групп (140мест) в конструкциях серии 1.020.1-2с
ГАП	Шмаков		05.86	Стадия: Р; Лист: 11; Листов:
ГИП	Сирот		05.86	Крыльцо 1÷3. Веранда ясельной группы. Узлы I÷III
Разраб	Шмаков		05.86	ТашЗНИИЭП Ташкент

Привязан

Инв.№

Инв.№ подл. | Подпись и дата | Взам.инв.№

формат А2

212-1-375с.86-АС.1-1 Альбом 1

План подпольных каналов

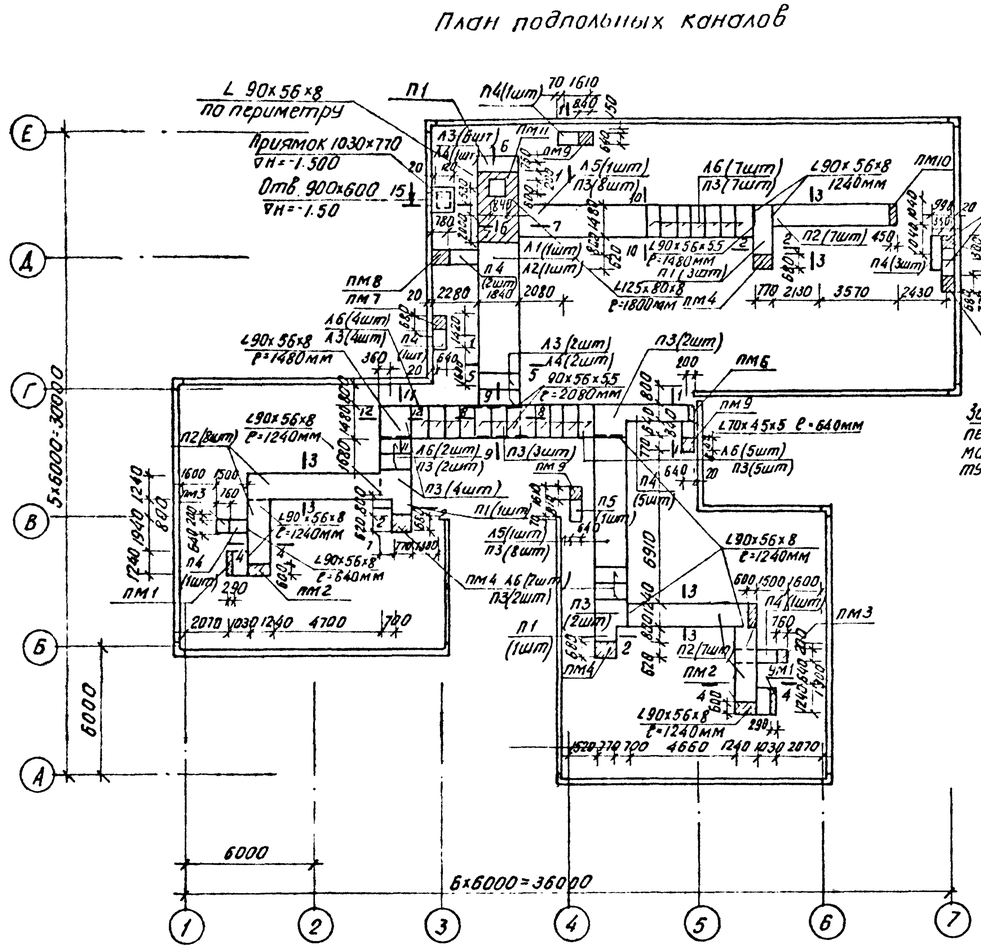

1-1

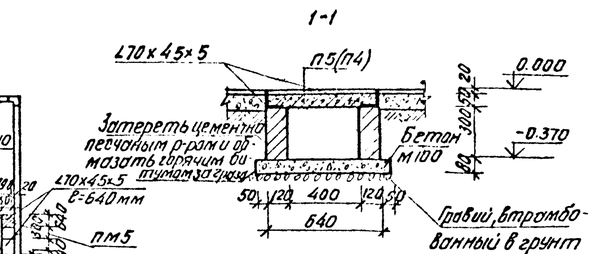

2-2 (3-3)

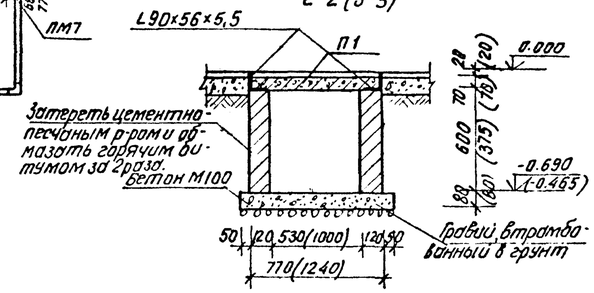

4-4

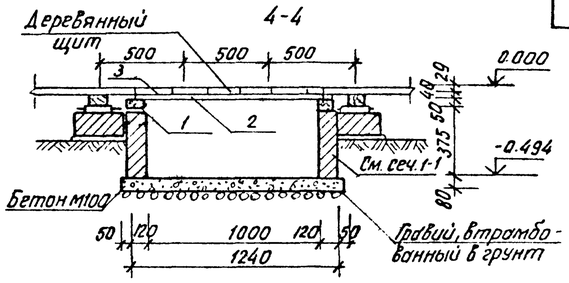

Спецификация сборных железобетонных лотковых элементов и плит перекрытий подпольных каналов.

Марка поз	Обозначение	Наименование	Кол	Масса ед.кг	Примечание
Лотковые элементы подпольных каналов					
Л1	Серия 3.006-2 В II-1 л. 17	Л 17-3	1	7500	
Л2	" л. 68	Л 14-3-1	1	4650	
Л3	" л. 71	Л 17д-3	8	950	
Л4	" л. 68	Л 14д-3	3	580	
Л5	" л. 11	Л 11-3	2	3600	
Л6	" л. 65	Л 11д-3	20	450	
Плиты перекрытия подпольных каналов					
П1	Серия 3.006-2 В II-2 л. 32	П 5д-8б	6	100	
П2	" л. 34	П 7д-5б	22	150	
П3	" л. 36	П 10д-5б	44	190	
П4	" л. 3	П 3-8	15	50	

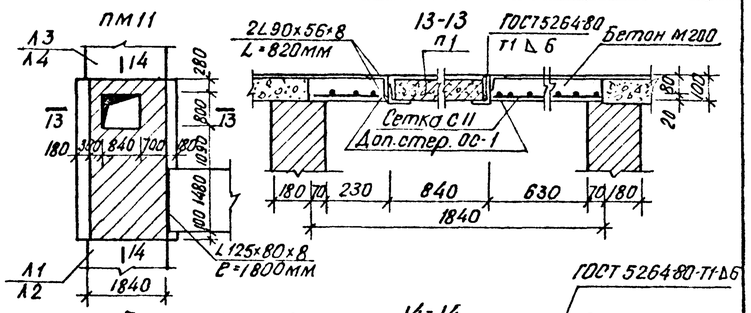

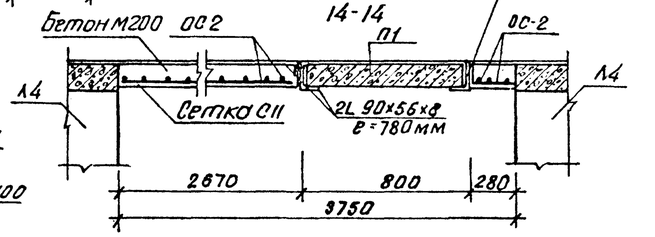

5-5

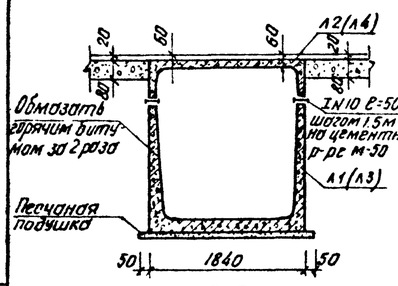

6-6

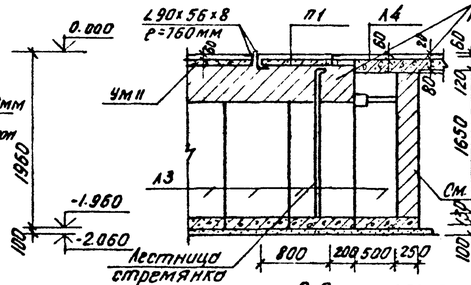

7-7

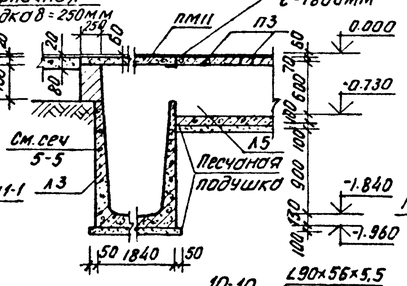

11-11 (12-12)

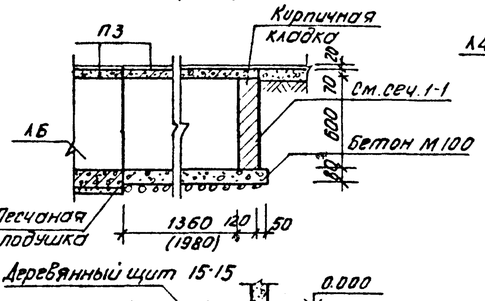

8-8

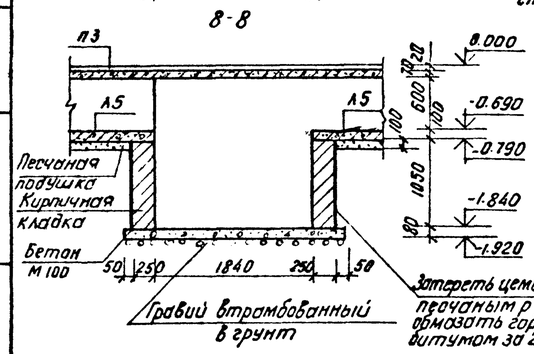

9-9

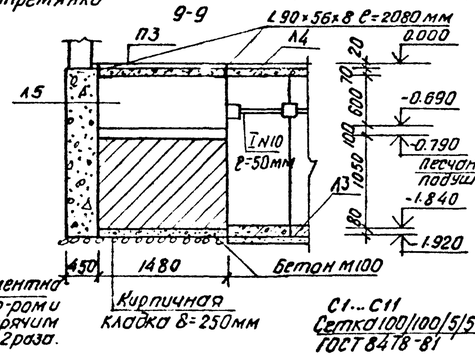

10-10

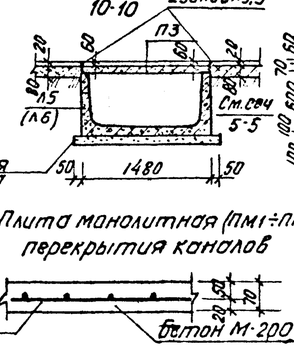

Деревянный щит 15-15

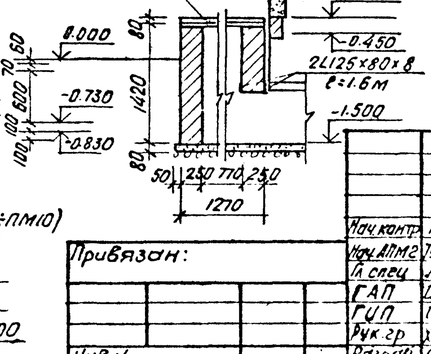

Плита монолитная (ПМ1÷ПМ10) перекрытия каналов

С1...С11
Сетка 100/100/5/5
ГОСТ 8478-81

Привязан:

Инв.№

Нач.контр.	Левин		05.86
Нач.АПМ2	Турсунбоев		05.86
Гл.спец.	Левин		05.86
ГАП	Шмаков		05.86
ГИП	Гирфорт		05.86
Рук.гр.			
Разраб.	Фельдман		05.86

212-1-375с.86-АС.1-1

Детские ясли-сад на 6 групп (140 мест) в конструкциях серии 1.020.1-2с

Стадия Р | Лист 12 | Листов

План подпольных каналов Сечения 1-1÷14-14

ТашЗНИИЭП Ташкент

Формат А2

Инв.№ подл. | Подпись и дата | Взам. инв.№

Спецификация арматурного элемента

Формат	Зона	Поз	Обозначение	Наименование	Кол.	Примечание
Б4			ГОСТ 8478-81 100/100/5/5 1300	Сетка арматурная С1		
		1	ГОСТ 6727-80	ф5 Вр I ℓ=1220 мм	3	0.56 кг
		2	—"—	ф5 Вр I ℓ=270 мм	13	0.54 кг
				Итого:		1,1 кг
Б4			ГОСТ 8478-81 —"—	Сетка арматурная С-2		
		1	ГОСТ 6727-80	ф5 Вр. I ℓ=1220 мм	6	1. 12 кг
		3	—"—	ф5 Вр.I ℓ=580 мм	13	1.16 кг
				Итого:		2. 28 кг
Б4			ГОСТ 8478-81 100/100/5/5 1300 Т2	Сетка арматурная С-3		
		4	ГОСТ 6727-80	ф5 Вр.I ℓ=740 мм	7	0. 78 кг
		5	—"—	ф5 Вр I ℓ=620 мм	8	0. 76 кг
				Итого:		1. 54 кг
Б4			ГОСТ 8478-81 —"—	Сетка арматурная С4		
		6	ГОСТ-6727-80	ф5 Вр. I ℓ=750 мм	7	0,81 кг
		7	—"—	ф5 Вр.I ℓ=660 мм	8	0,81 кг
				Итого:		1. 62 кг
Б4			ГОСТ 8478-81 —"—	Сетка арматурная С5		
		5	ГОСТ 6727-80	ф5 Вр I ℓ=620 мм	4	0. 38 кг
		8	—"—	ф5 Вр I ℓ=330 мм	7	0. 36 кг
				Итого:		0. 74 кг
Б4			ГОСТ 8478-81 —"—	Сетка арматурная С6		
		5	ГОСТ 6727-80	ф5 Вр. I ℓ=620 мм	2	0,19 кг
		9	—"—	ф5 Вр.I ℓ=180 мм	7	0,19 кг
				Итого:		0. 38 кг.
Б4			ГОСТ 8478-81 —"—	Сетка арматурная С7		
		7	ГОСТ 6727-80	ф5 Вр. I ℓ=660 мм	7	0,71 кг
		5	—"—	ф5 Вр I ℓ=620 мм	7	0,67 кг
				Итого:		1. 38 кг
Б4			ГОСТ 8478-81 —"—	Сетка арматурная С8		
		6	ГОСТ 6727-80	ф5 Вр.I ℓ=750 мм	7	0,81 кг
		5	—"—	ф5 Вр.I ℓ=620 мм	8	0,78 кг
				Итого:		1,57 кг
Б4			ГОСТ 8478-81 —"—	Сетка арматурная С9		
		10	ГОСТ 6727-80	ф5 Вр.I ℓ=820 мм	7	0,88 кг
		5	—"—	ф5 Вр.I ℓ=620 мм	9	0. 86 кг
				Итого:		1.74 кг

Продолжение таблицы

Формат	Зона	Поз.	Обозначение	Наименование	Кол.	Примечание
Б4			ГОСТ 8478-81 100/100/5/5 1300	Сетка арматурная С10		
		1	ГОСТ 6727-80	ф5 Вр.I ℓ=1220 кг	5	0,94 кг
		11	—"—	ф5 Вр.I ℓ=430 мм	13	0,86 кг
				Итого:		1,80 кг
Б4			ГОСТ 8478-81 100/100/5/5 2300	Сетка арматурная С11		
		12	ГОСТ 6727-80	ф5 Вр. I ℓ=3730 мм	19	10.9 кг
		13	—"—	ф5 Вр.I ℓ=1820 мм	38	10.65 кг
				Итого:		21. 55
				Отдельные стержни		
Б4		14	ГОСТ 5781-82*	ОС1 ф10 AIII ℓ=1800 мм	1	0,8 кг
		15	—"—	ОС2 ф10 AIII ℓ=1200 мм	1	0,74 кг

Спецификация подпольных каналов

Формат	Зона	Поз.	Обозначение	Наименование	Кол.	Примечание
А2			212-1-375с.86-АС 1-1 л.12	Бетонное дно из б М100 м³	5.8	
			л.12	Песчаная подготовка, м³	7.3	
			л. 12	Гравий, втрамбов. в грунт м³	2.9	
			л.12	Кирпичные стенки δ=120мм м³	4, 9	
				Материалы		
				Кирпич М100 тыс. шт.	1,97	
				Цементно-песчаный р-р М50 м³	1.2	
				Кирпичные стенки δ=250мм м³	4.4	
				Материалы		
				Кирпич М100 тыс. шт.	1.76	
				Цементно-песчаный р-р М500	1.1	
А2			л.12	Перекрытие		
				Материалы		
Б4			ГОСТ 8510-22*	∠ 70 х 45 х 5 п.м	1448	63,57 кг
			—"—	∠ 90 х 56 х 8 п.м	19.68	172,60 кг
			—"—	∠ 90 х 56 х 5.5 п.м	98,4	605,9 кг
			—"—	∠ 125 х 80 х 8 п.м	4,9	54. 2 кг
			ГОСТ 8239-72*	I № 10 п.м	2,2	20.8 кг
		1		Деревянный щит. брус 50х100 м³	0,07	
		2		Доска 40х130мм, ℓ=1000; м³	0,04	
		3		Доска 29х130 мм ℓ=1000; м³	0,03	

Спецификация монолитного участка перекрытия подпольн. канала

Формат	Зона	Поз.	Обозначение	Наименование	Кол.	Примечание
А2			212-1-375с.86-АС 1-1 л. 12	ПМ1- шт. 2		
				Сборочные единицы		
А2		1	л.13	Сетка арматурная С-1	1	1,10 кг
				Материалы		
				Бетон М 200 м³	0,025	
А2			л.12	ПМ2- шт. 3		
				Сборочные единицы		
А2		2	л. 13	Сетка арматурная С2	1	2.28 кг
				Материал		
				Бетон М 200 м³	0,052	
А2			л.12	ПМ3 – шт. 2		
				Сборочные единицы		
А2		3	л. 13	Сетка арматурная С-3	1	1,54 кг
				Материалы		
				Бетон М 200 м³	0,024	
А2			л. 12	ПМ 4- шт. 3		
				Сборочные единицы		
А2		4	л. 13	Сетка арматурная С4	1	1.62 кг
				Материалы		
				Бетон М 200 м³	0.111	

Привязан

Инв. №

Взам. инв. № | Подпись и дата | Инв. № подл.

212-1-375с.86-АС 1-1

Нач.констр.	Левин		05.86
Нач.ПМ-2	Турсунбаева		05.86
Гл.спец.	Левин		05.86
ГАП	Шмаков		05.86
ГИП	Сиротин		05.86
Рук.гр.	Хуснутдинов		05.86
Разраб.	Фельдман		05.86

Детские ясли-сад на 6 групп (140 мест) в конструкциях серии 1.020.1-2с

Стадия	Лист	Листов
Р	13	

Спецификации арматурного элемента и плит монолитных перекрытий подпольного канала

Таш ЗНИИЭП г. Ташкент

Копировал Машкова

Формат А2

Альбом 1

212-1-375с.86 – АС.1-1

Продолжение таблицы

Формат	Зона	Поз.	Обозначение	Наименование	Кол.	Примечание
А2			212-1-375с.86-АС.1-1л.12	ПМ5 - шт 1		
				Сборочные единицы		
А2		5	л. 13	Сетка арматурная С5	1	0,74кг
				Материалы		
				Бетон М 200 м³	0,011	
А2			л. 12	ПМ6 - шт 1		
				Сборочные единицы		
А2		6	л. 13	Сетка арматурная С6	1	0,38 кг
				Материалы		
				Бетон М 200 м³	0,006	
А2			л. 12	ПМ7 - шт. 2		
				Сборочные единицы		
А2		7	л. 13	Сетка арматурная С7	1	1,38 кг
				Материалы		
				Бетон М 200 м³	0,022	
А2			л. 12	ПМ8 - шт. 1		
				Сборочные единицы		
А2		8	л. 13	Сетка арматурная С8	1	1,57 кг
				Материалы		
				Бетон М 200 м³	0,025	
А2			л. 12	ПМ9 - шт. 3		
				Сборочные единицы		
А2		9	л. 13	Сетка арматурная С9	1	1,74 кг
				Материалы		
				Бетон М 200 м³	0,027	

Продолжение таблицы

Формат	Зона	Поз.	Обозначение	Наименование	Кол.	Примечание
А2			212-1-375с. 86 – АС.1-1л.12	ПМ 10 - шт 1		
				Сборочные единицы		
А2		10	л. 13	Сетка арматурная С10	1	1,80кг.
				Материалы		
				Бетон М 200 м³	0,04	
А2			л. 12	ПМ 11 - шт 1		
				Сборочные единицы		
А2		11	л. 13	Сетка арматурная С11	1	21,51 кг
		12	л. 13	Отдельные стержни ОС-1	2	1,60 кг
		13	л. 13	— " — · — " — ОС-2	4	2,96 кг
				Материалы		
				Бетон М 200 м³	0,63	

Спецификация узлов на 7 баллов

Марка поз.	Обозначение	Наименование	Кол.	Масса ед.кг	Примечание
		7 баллов			
1	1.020.1-2с. 6-1 06	3-21	34		
2	06	3-21	10		
3	06	3-21	18		
4	-01	3-22	9		
5	06	3-21	4		
6	06	3-21	4		
7	-01	3-22	5		
8	-01	3-22	5		
9	06	3-21	2		
10	1.030.1-1.3-1.36	Узел 69			
11	1.020.1-2с. 6-1 09	3-81	28		
12	-01	3-82	9		
13	09	3-81	9		
14	-01	3-82	10		
15	01	1-1	32		
16	09	3-81	24		

Ведомость расхода стали на плиты монолитные перекрытия подпольных каналов, кг

Марка элемента	Изделия арматурные						Изделия монтажные									Всего
	Арматура класса						Прокат марки									
	А-III			Вр-I			Ст 3 кп 2									
	ГОСТ 5781-82*			ГОСТ 6727-80			ГОСТ 8510-72*							ГОСТ 8239-72*		
	ф 10		Итого	ф 5		Итого	L 70х45х5	L 90х56х8	L 90х55х5,5	L 125х80х8		Итого	I №10		Итого	
Пм 1÷ Пм 11	4,6		4,6	51,0		51,0	63,57	172,60	605,9	54,2		896,27	20,8		20,8	972,67

Примечание.
Данный лист читать совместно с листом АС.1-1 л. 17

Инв. № подл. | Подпись и дата | Взам. инв. №

				212-1-375с. 86 – АС 1-1	
Н. контр.	Левин		05.86		
Нач. АПМ-2	Турсумбаева		05.86	Детские ясли-сад на 6 групп (140 мест) в конструкциях серии 1.020.1-2с	Стадия: Р; Лист: 14; Листов:
Гл. спец.	Левин		05.86		
ГАП	Шмаков		05.86	Спецификация плит монолитных перекрытий. Ведомость расх. ст. на пм перекр подполь. каналов	ТашЗНИИЭП г. Ташкент
ГИП	Сирот		05.86		
Рук. гр.	Хуснутдинов		05.86		
Разраб.	Фельдман		05.86		

Привязан

Инв. №

Копировал Машкова

Формат А2

Альбом 1

212-1-375 с. 86 -АС.1-1

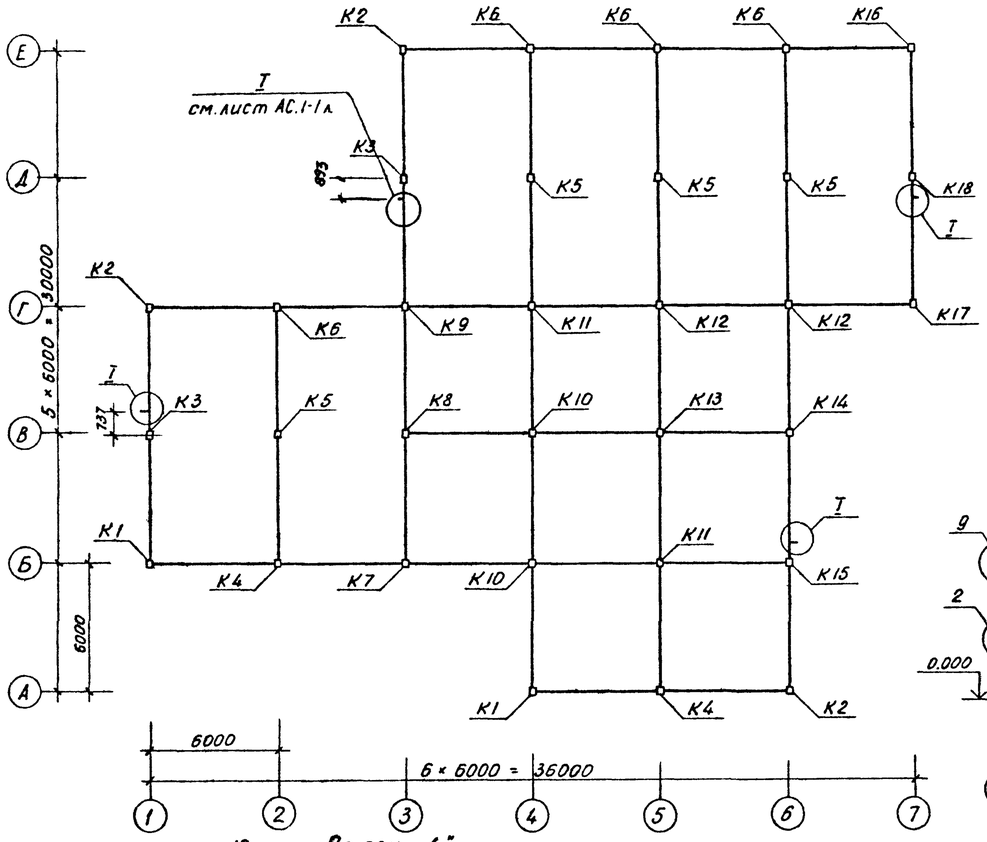

По оси „1" и „7"

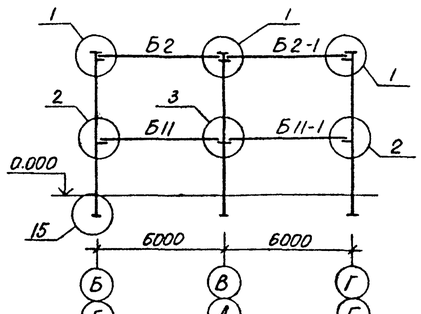

По оси „Г"

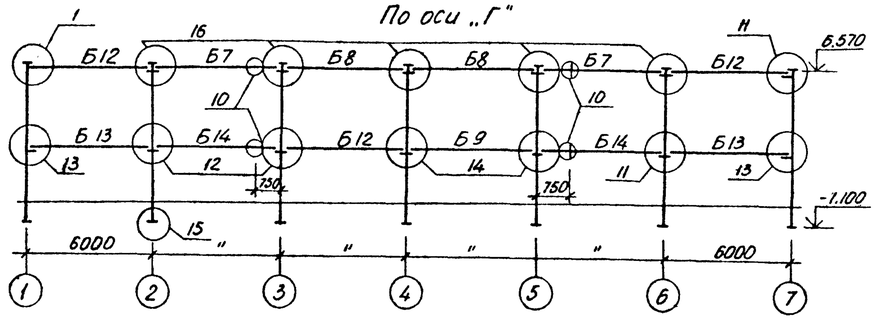

По оси „2

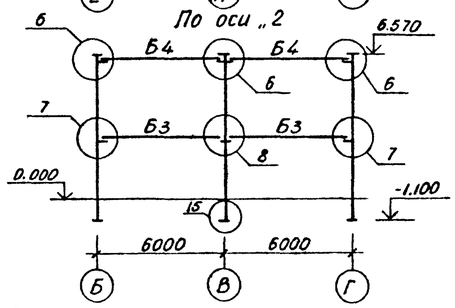

По оси „В"

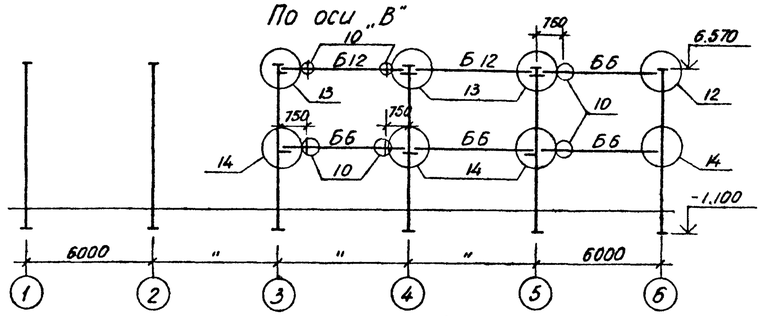

По оси „3"

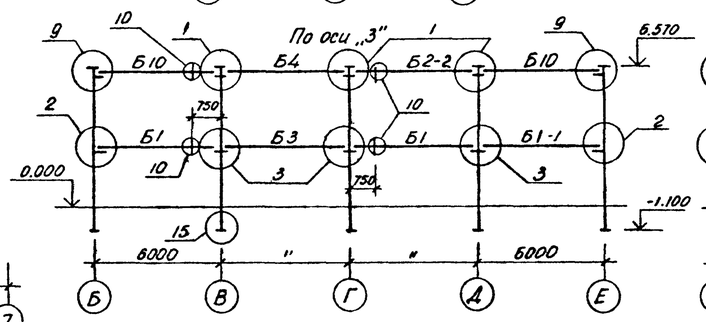

По оси „Б"

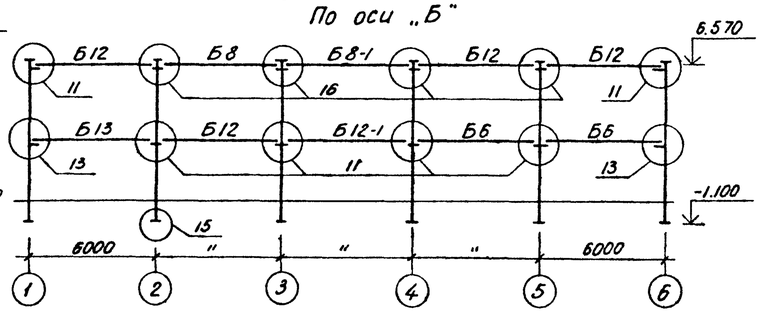

По оси „4"

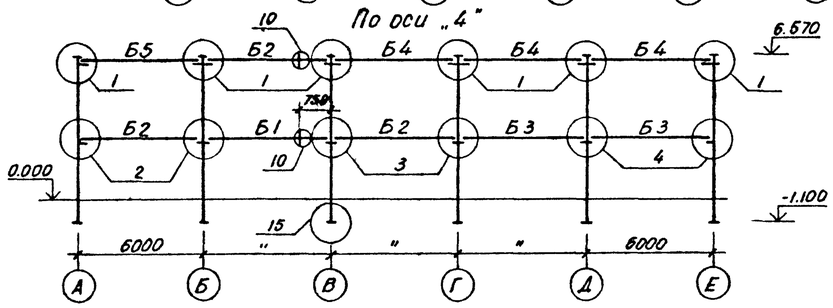

По оси „5"

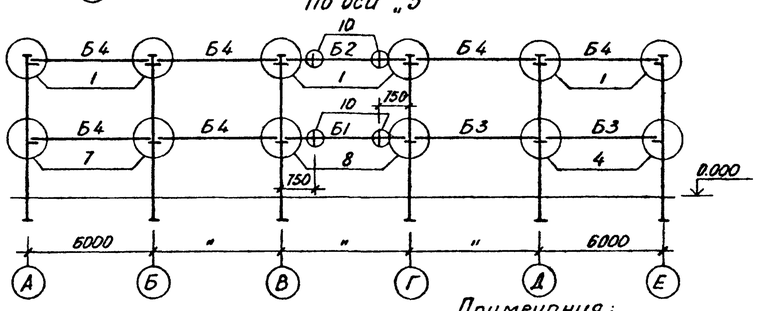

По оси „Е"

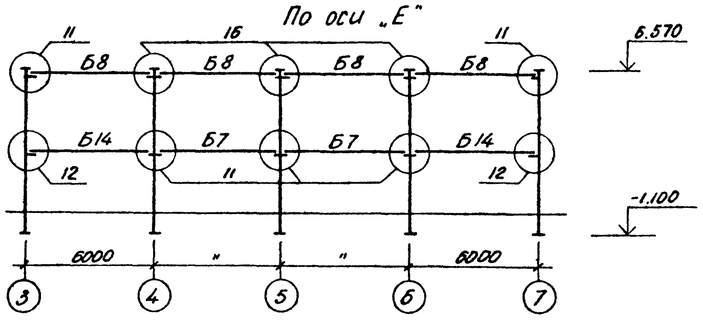

По оси „Б"

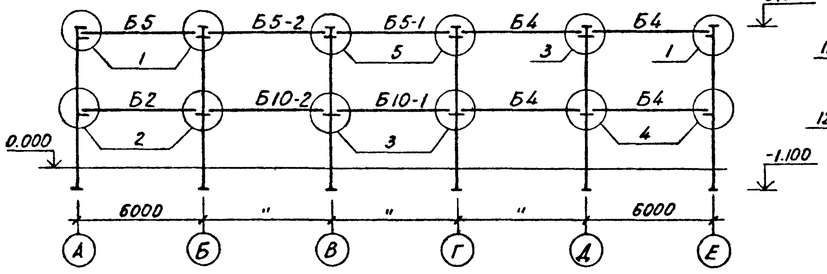

По оси „А"

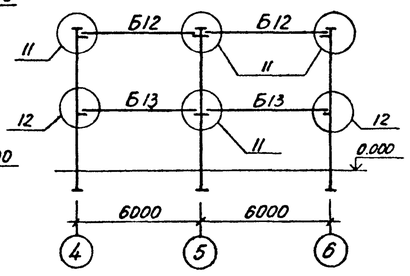

Примечания:

1. В спецификации сборных ж.б. ригелей учтено общее количество ригелей на здание. Ригели обозначенные на схемах с дополнительным цифровым индексом (Б5-1) даны в альбоме 3 стр. 3 настоящего проекта.
2. Данный лист читать с листами АС.1-1 л. 14, л. 16
3. Каркас здания расчитан для работы в районах с повторяемостью землетрясений 2 на 9, 8 и 7 баллов.
4. В узлах „10" устанавливается изделие соединительное МС20(шт.20) см. док. 1.020.1-2с. 7-1 для навески стеновых панелей см. 1.020.1-1.3-1.36 узел 69

212-1-375с.86 - АС.1-1

Н. контр.	Лебин		05.86
Нач. АПМ-2	Турсунбаева		05.86
Гл. спец.	Лебин		05.86
ГАП	Шмаков		05.86
ГИП	Сирот		05.86
Разраб	Хуснитдинов		05.86
Провер.	Сирот		05.86

Инв. N

Детские ясли-сад на 6 групп (140 мест) в конструкциях серии 1.020.1-2с

Схемы расположения колонн и ригелей

Стадия	Лист	Листов
Р	15	

ТашЗНИИЭП Ташкент

Копировала Блинова

Формат А2

Инв. N подл. | Подпись и дата | Взам. инв. N

212-1-375с.86-АС.1-1 Альбом 1

Спецификация сб

Марка поз	Обозначение	Наименование	Кол	Масса ед,кг	Приме-чание
		9 баллов			
К1	ИЖ1-00.00-00	5КБ33.77-3-С1	2	3067	
К2	-01	5КБ33.77-3-СН1	3	"	
К3	-02	1КБ33.77-3-С1	2	"	
К4	-03	4КБ33.77-3-С1	2	"	
К5	1.020.1-2с 2-5 097-01	1КБ33.77-2-С	4	"	
К6	ИЖ1-00.00-04	4КБ33.77-3-С2	4	"	
К7	ИЖ1-01.00-00	4КБ33.77-3-С3	1	"	
К8	-01	3КБ33.77-3-С1	1	"	
К9	-02	2КБ33.77-3-С1	1	"	
К10	-03	2КБ33.77-3-С2	2	"	
К11	1.020.1-2с 2-5 099-01	2КБ33.77-2-С	2	"	
К12	ИЖ1-01.00-04	2КБ33.77-3-С3	2	"	
К13	ИЖ1-02.00-00	2КБ33.77-3-С4	1	"	
К14	-01	3КБ33.77-3-С2	1	"	
К15	-02	3КБ33.77-2-С3	1	"	
К16	ИЖ1-00.00-05	5КБ33.77-3-С2	1	"	
К17	ИЖ1-02.00-03	5КБ33.77-3-СН2	1	"	
К18	ИЖ1-00.00-06	1КБ33.77-3-С3	1	"	
		8 баллов			
К1	ИЖ1-00.10-00	5КБ33.77-2-С1	2	3067	
К2	-01	5КБ33.77-1-СН1	3	"	
К3	-02	1КБ33.77-1-С1	2	"	
К4	-03	4КБ33.77-2-С1	2	"	
К5	1.020.1-2с. 2-5 097	1КБ33.77-1-С	4	"	
К6	ИЖ1-00.10-04	4КБ33.77-2-С2	4	"	
К7	ИЖ1-01.10-00	4КБ33.77-1-С3	1	"	
К8	-01	3КБ33.77-2-С1	1	"	
К9	-02	2КБ33.77-1-С1	1	"	
К10	-03	2КБ33.77-2-С2	2	"	
К11	1.020.1-2с. 2-5 099	2КБ33.77-1-С	2	"	
К12	ИЖ1-01.10-04	2КБ33.77-2-С3	2	"	
К13	ИЖ1-02.10-00	2КБ33.77-1-С4	1	"	
К14	-01	3КБ33.77-1-С2	1	"	
К15	-02	3КБ33.77-1-С3	1	"	
К16	ИЖ1-00.10-05	5КБ33.77-2-С2	1	"	
К17	ИЖ1-02.10-03	5КБ33.77-2-СН2	1	"	
К18	ИЖ1-00.10-06	1КБ33.77-1-С3	1	"	
		7 баллов			
К1	ИЖ1-00.20-00	5КБ33.77-1-С1	2	3067	
К2	-01	5КБ33.77-1-СН1	3	"	
К3	-02	1КБ33.77-1-С1	2	"	
К4	-03	4КБ33.77-1-С1	2	"	
К5	1.020.1-2с. 2-5 097	1КБ33.77-1-С	4	"	
К6	ИЖ1-00.20-04	4КБ33.77-1-С2	4	"	

Продолжение спецификации

Марка поз.	Обозначение	Наименование	Кол	Масса ед,кг	Приме-чание
К7	ИЖ1-01.20-00	4КБ33.77-1-С3	1	3067	
К8	-01	3КБ33.77-1-С1	1	"	
К9	-02	2КБ33.77-1-С1	1	"	
К10	-03	2КБ33.77-1-С2	2	"	
К11	1.020.1-2с. 2-5 099	2КБ33.77-1-С	2	"	
К12	ИЖ1-01.20-04	2КБ33.77-1-С3	2	"	
К13	ИЖ1-02.20-00	2КБ33.77-1-С4	1	"	
К14	-01	3КБ33.77-1-С2	1	"	
К15	-02	3КБ33.77-1-С3	1	"	
К16	ИЖ1-00.20-05	5КБ33.77-1-С2	1	"	
К17	ИЖ1-02.20-03	5КБ33-77-1-СН2	1	"	
К18	ИЖ1-00.20-06	1КБ33.77-1-С3	1	"	

Спецификация сборных железобетонных ригелей

Марка поз	Обозначение	Наименование	Кол-во 8балл	8балл	7балл	Масса ед,кг	Приме-чание
Б1	1.020.1-2с. 3-1 05-02	1Р4-53-3-С	7	4	4	2000	
Б2	-01	1Р4.53-2-С	10	12	11	2000	
Б3	02-02	2Р4.53-4-С	7	7	7	2200	
Б4	02-01	2Р4.53-3-С	16	16	16	2200	
Б5	05	1Р4.53-1-С	4	5	6	2000	
Б6	13-02	РП4-53-3-С	6	6	6	1800	
Б7	-01	РП4.53-2-С	4	4	4	1800	
Б8	13	РП4.53-1-С	8	8	8	1800	
Б9	09	РП4.53-3-С	1	1	1	2000	
Б10	05-01	1Р4.53-2-С	4	–	–	2000	
	05	1Р4.53-1-С	–	4	4	2000	
Б11	-02	1Р4.53-3-С	2	–	–	2000	
	-01	1Р4.53-2-С	–	2	2	2000	
Б12	13-01	РП4.53-2-С	12	–	–	1800	
	13	РП4.53-1-С	–	12	12	1800	
Б13	-02	РП4.53-3-С	5	–	–	1800	
	-01	РП4.53-2-С	–	5	–	1800	
	13	РП4.53-1-С	–	–	5	1800	
Б14	-02	РП4.53-3-С	4	–	–	1800	
	-01	РП4.53-2-С	–	4	4	1800	

Спецификация узлов на 9,8 баллов

Марка поз	Обозначение	Наименование	Кол	Масса ед,кг	Приме-чание
		9 баллов			
1	1.020.1-2с. 6-1 06-01	3-22	34		
2	-03	3-24	10		
3	-02	3-23	18		
4	-03	3-24	9		
5	06	3-21	4		
6	-01	3-22	4		
7	-03	3-24	5		
8	-02	3-23	5		
9	-02	3-23	2		
10	1.030.1-1. 3-1 36	Узел 69			
11	1.020.1-2с-6-1 09-01	3-82	28		
12	-02	3-83	9		
13	-02	3-83	9		
14	-03	3-84	10		
15	01	1-1	32		
16	09	3-81	24		
		8 баллов			
1	1.020.1-2с 6-1 06	3-21	34		
2	-01	3-22	10		
3	-01	3-22	18		
4	-02	3-23	9		
5	06	3-21	4		
6	-01	3-22	4		
7	-01	3-22	5		
8	-01	3-22	5		
9	06	3-21	2		
10	1.030.1-1. 3-1 36	Узел 69			
11	1.020.1-2с-6-1 09	3-81	28		
12	-01	3-82	9		
13	-01	3-82	9		
14	-02	3-83	10		
15	01	1-1	32		
16	09	3-81	24		

Примечание

Спецификацию узлов на 7 баллов см. лист АС.1-1 л.14

Инв.№ подл. | Подпись и дата | Взам.инв.№

Привязан

Инв.№

Н.контр	Левин		05.86	212-1-375с.86-АС.1-1
Нач.АПМ2	Турсунбаева		05.86	Детские ясли-сад на 6 групп (140 мест) в конструкциях серий 1.020.1-2с
Гл.спец	Левин		05.86	
ГАП	Шмаков		05.86	
ГИП	Сиротин		05.86	Спецификации сборных железобетонных колонн, ригелей, узлов. 9,8,7 баллов.
Разраб	Хамитджанов		05.86	
Провер	Сиротин		05.86	

Стадия	Лист	Листов
Р	16	

ТашЗНИИЭП Ташкент

Формат А2

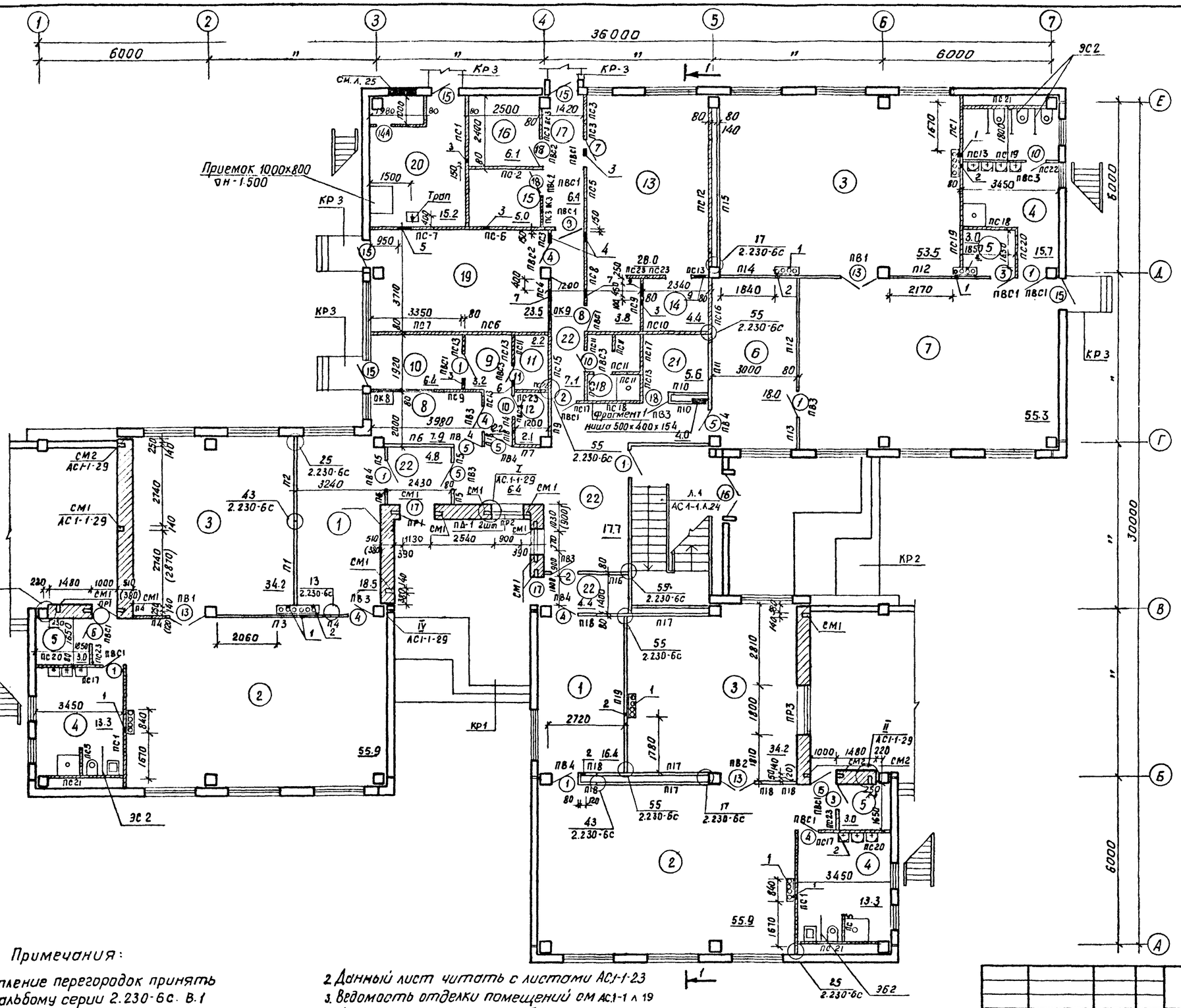

Номер по плану	Наименование	Площадь м²
1	Приемная	34.9
2	Игральная	111.8
3	Спальня	121.9
4	Туалетная	42.3
5	Буфетная	9.0
6	Раздевальная	18.0
7	Групповая	55.3
8	Медицинская комната	7.9
9	Приемная изолятора	3.2
10	Палата	6.4
11	Туалетная изолятора	2.2
12	Помещение для приготовления дезинфицирующих средств	2.1
13	Кухня с раздаточной, заготовочный цех	28.0
14	Моечная кухонной посуды	4.4
15	Кладовая сухих продуктов	5.0
16	Кладовая овощей	6.1
17	Тамбур	6.4
18	Уборная для персонала, душевая	4.5
19	Стиральная, гладильная	23.5
20	Техническое помещение	15.2
21	Электрощитовая	5.6
22	Коридор, тамбур	44.4

Примечания:

1. Крепление перегородок принять по альбому серии 2.230-6с. В.1
2. Данный лист читать с листами АС.1-1.23
3. Ведомость отделки помещений см АС.1-1 л 19
4. Крыльца КР1÷КР3 см альбом АС.1-1. л.11
5. Стены лестничной клетки выполнить из гипсовых плит армированные сталью ф6АI каждом горизонтальномшве.

Согласовано

Сектор ОВ	Бабешкин	
Сектор ВК	Калитка	
Сектор Э	Ким	

Привязан

Инв.№ подл. | Подпись и дата | Взам. инв.№

Инв.№

Нач. конст	Левин		
Нач. АПМ-2	Турсунбаева		
Гл. спец	Левин		
ГАП	Шмаков		
ГИП	Сирот		
Разраб	Саидов		
Провер	Шмаков		

212-1-375с.86 – АС.1-1

Детские ясли-сад на 6 групп (140 мест) в конструкциях серии 1020.1-2с

План 1 этажа. Экспликация помещений.

Стадия	Лист	Листов
Р	17	

Ташзнииэп Ташкент

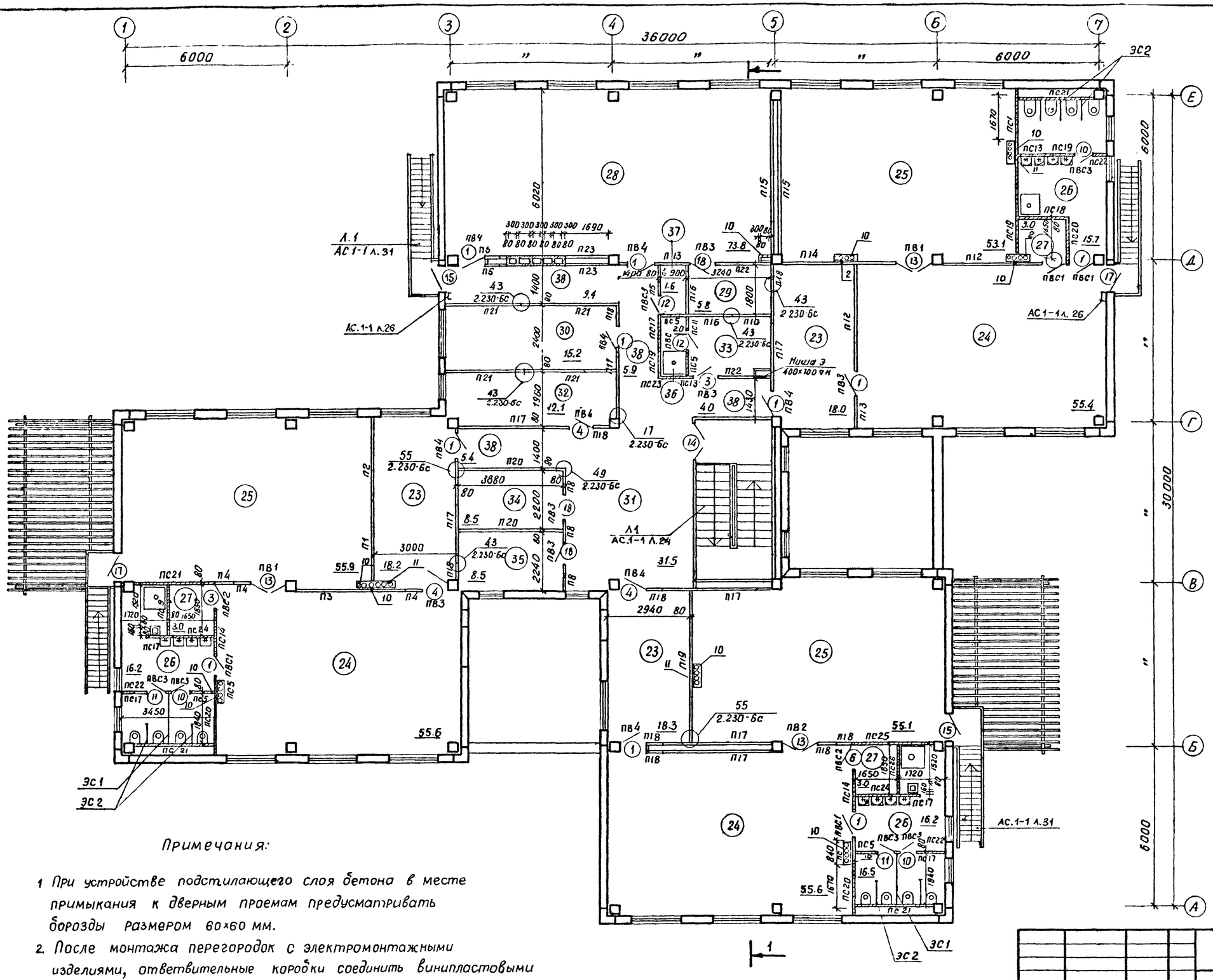

Экспликация помещений

Номер по плану	Наименование	Площадь м²
23	Раздевальная	54.5
24	Групповая	166.6
25	Спальня	164.1
26	Туалетная	48.1
27	Буфетная	9.0
28	Зал для музыкальных и гимнастических занятий	73.8
29	Кладовая для хранения физкультурного инвентаря	5.8
30	Методический кабинет	15.2
31	Холл	31.5
32	Кабинет заведующего	12.1
33	Комната персонала (гардеробная)	8.3
34	Хозяйственная кладовая	8.5
35	Кладовая чистого белья	8.5
36	Душевая	2.0
37	Техническое помещение	1.6
38	Коридор	24.7

Экспликация отверстий

Тип отв.	Размеры в мм В	Размеры в мм Н	Отм низа м	Назначение
1	170	170	2.700	ОВ
2	120	200	2.700	"
3	155	155	2.700	"
4	500	500	2.500	"
5	500	450	2.400	"
6	250	300	2.700	"
7	250	300	2.500	"
8	320	270	2580	"
9	450	300	2.650	"
10	170	170	6.000	"
11	120	200	6.000	"
12	100	200	0.000	ВК

Примечания:

1. При устройстве подстилающего слоя бетона в месте примыкания к дверным проемам предусматривать борозды размером 60×60 мм.
2. После монтажа перегородок с электромонтажными изделиями, ответвительные коробки соединить винипластовыми трубами ф 32 мм. После чего швы между перегородками заделать цементно-песчанным раствором.

Согласовано: Сектор ОВ Бобешкин; Сектор ВК Колитка; Сектор ЭМ Ким

Взам. инв. № | Подпись и дата | Инв. № подл.

Привязан

Инв. №

Н.контр	Левин		05.86
Нач. АПМ-2	Турсунбаева		05.86
Гл. спец	Левин		05.86
ГАП	Шмаков		05.86
ГИП	Сирот		05.86
Разраб	Саидов		05.86
Провер	Шмаков		05.86

212-1-375с.86-АС.1-1

Детский ясли-сад на 6 групп (140 мест) в конструкциях серий 1.020.1-2с

Стадия	Лист	Листов
Р	18	

План 2 этажа. Экспликация помещений

ТашЗНИИЭП Ташкент

212-1-375с.86-АС.1-1 Альбом 1

Планы полов 1 этажа

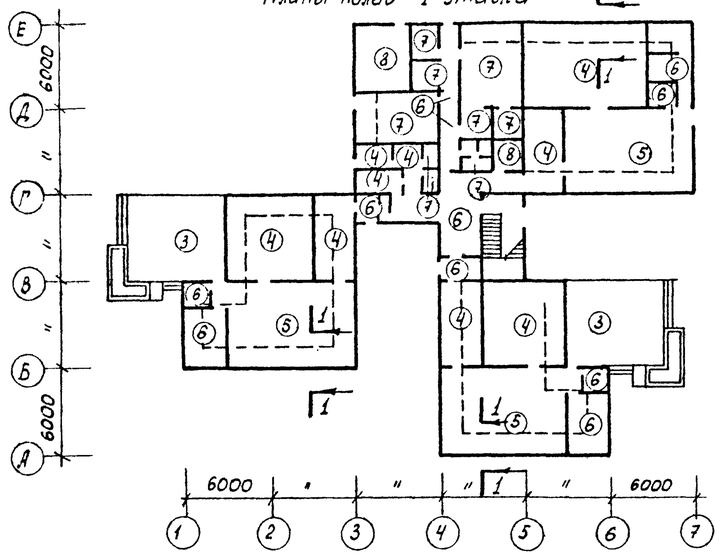

Планы полов 2 этажа

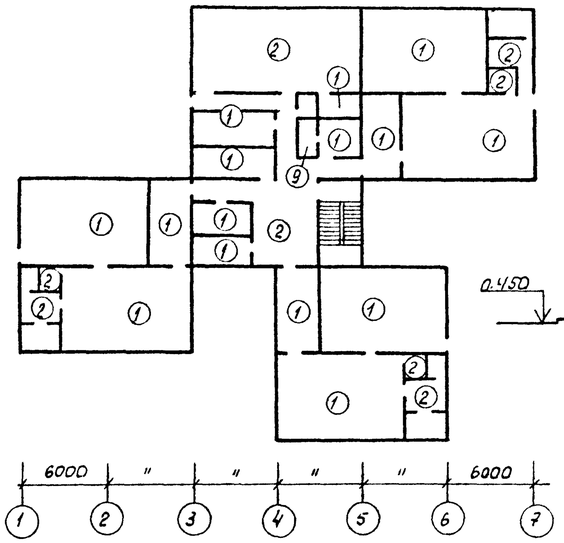

1-1

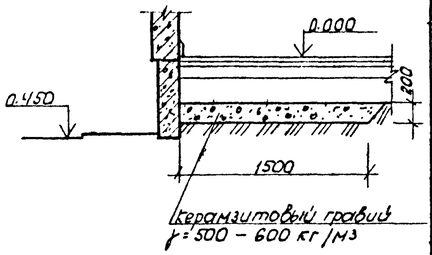

Экспликация полов.

Номер помещения по проекту	Тип пола по проекту	Схема пола или номер узла по проекту	Элементы пола и их толщина	Площадь пола м²
23, 24, 25, 29 30, 32, 33, 34, 35	1	56 / 2.244-1 вып.4	Покрытие - линолеум с теплозвукоизоляционным слоем ГОСТ 18108-72 - 6 мм	444.8
26, 27, 28, 31	2	104 / 2.244-1 вып.4	Покрытие - плиты поливинилхлоридные - 2 мм	171.6
Веранда ясел. групп	3	193 / 2.244-1 вып.4	Покрытие - доски ГОСТ 82-42-75 - 37 мм	89.8
1, 3, 6, 8 9, 10	4	222 / 2.244-1 вып.4	Покрытие - линолеум с теплозвукоизоляционным слоем ГОСТ 18108-72 - 6 мм	198.2
2; 7;	5	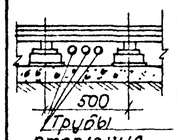	Покрытие - линолеум поливинилхлоридный на тканевой основе ГОСТ 7251-6.6-2.5 мм Прослойка - быстротвердеющая мастика на водостойких вяжущих - 1 мм Многослойная древесно-стружечная плита ПЗ ГОСТ 10632-77* S=19 мм Лага 100×50 (пролет 500) Прокладка из доски 150×25×200 по 2 слоям толи Кирпичный столбик 75×250×250 на цементном растворе М-25 Подстилающий слой-бетон н100-80 мм Грунт основания с втрамбованным щебнем.	167.1
4, 5, 22	6	235 / 2.244-1 вып.4	Покрытие - плиты поливинилхлоридные - 2 мм	96.7
13, 14, 15, 16, 17, 18, 19, 22	7	250 / 2.244-1 вып.4	Покрытие - керамические плитки ГОСТ 6787-69-10 мм	88.1
20, 21.	8	245 / 2.244-1 вып.4	Покрытие - бетон М-200 - 20 мм	21.3
36	9	127 / 2.244-1 вып.4	Покрытие - керамическая плитка 6787-69-10 мм	20

Ведомость отделки помещений.

Наименование или номер помещения	Потолок: площадь	Потолок: вид отделки	Стены или перегородки: площадь	Стены или перегородки: вид отделки	Отделка низа стен или перегородок (панель): площадь	Отделка низа стен или перегородок (панель): вид отделки	Отделка низа стен или перегородок (панель): высота мм	Примечание
1, 2, 3, 6, 7, 23, 24, 25, 28, 30, 32, 33, 35		Клеевая окраска		Улучшенная силикатная окраска на высоту Н=2,7м, выше до потолка клеевая окраска				
4, 5, 11, 26, 27		Известковая окраска		Силикатная окраска на высоту Н=2,7м, выше до потолка известковая окраска		Облицовка глазурованной плиткой	1500	
29, 34					—	—	—	
8, 9,		Клеевая окраска		Улучшенная силикатная окраска на высоту Н=2,7м, выше до потолка клеевая окраска	—	—	—	У умывальника и мойки облицовка стены глазурованной плиткой на высоту h=1.5м по ширине 1.0м
10						Масляная окраска	1500	
12, 13, 14, 18, 19, 36		Известковая окраска		Известковая окраска		Облицовка глазурованной плиткой		
15, 16, 17, 20, 21 37					—	—	—	
22 31, 38		Клеевая окраска		Улучшенная силикатная окраска на высоту Н=2,7м выше до потолка клеевая окраска		Масляная окраска	1500	
Лестница		Клеевая окраска				Масляная окраска	1500	

Фрагмент плана

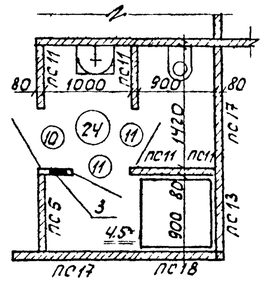

Примечания.

1. Предусмотреть утепление пола в зоне примыкания к наружным стенам в спальных, приемных, раздевальных, медицинской комнате, туалетных, буфетных, кухни, стиральной и гладильной по сечению 1-1.
2. Наличники окон и остекленных дверей окрасить масляной краской (цвет - коричневый)
3. Плинтусы окрасить масляной краской в цвет пола.
4. Металлические ограждения лестницы окрасить масляной краской за 2 раза (цвет - черный).

				212-1-375с 86 - АС.1-1
Н.контр.	Левин		05.86	
Нач.отд.	Гурунбаева		05.86	Детские ясли-сад на 6 групп (140 мест) в конструкциях серии 1.020.1-20
Гл.спец.	Левин		05.86	Стадия: Р; Лист: 19; Листов:
ГАП	Шмаков		05.86	
ГИП	Сирот		05.86	Планы и экспликация полов. Сечение 1-1. Ведомость отделки помещений. Фрагмент плана 1
разраб.	Шмаков		05.86	Ташзнииэп, Ташкент
	Сандов		05.86	

Привязан

Инв.№

Взам.инв.№ | Подп. и дата | Инв.№ подл.

212-1-375с.86-АС.1-1. Альбом 1.

Разрез 1-1

1 слой гравия втопленный в горячую битумную мастику δ=10мм. 4 слоя биостойкого рубероида.
На горячей битумной мастике цементно-песчаная стяжка δ=15мм. р-р М100.
утеплитель из плит жесткых бетонов (γ=400 кгс) м³ (см. табл. утепл.)
Засыпка для уклона из керамзитового гравия γ 600 кг/м³
Слой пергамина на горячей битумной мастике.
Плита покрытия.

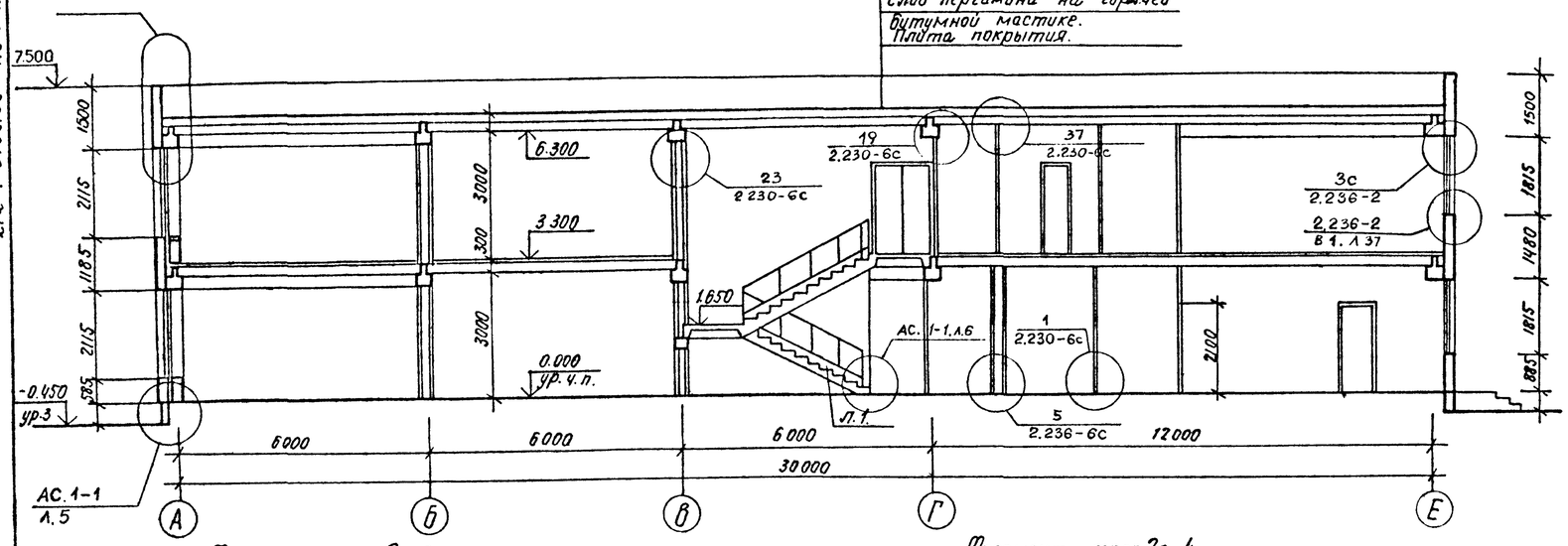

Фрагмент фасада 3

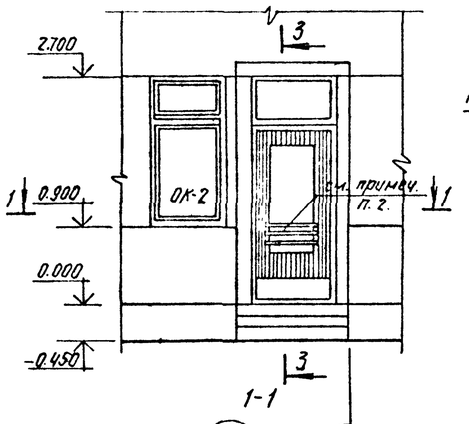

3-3 / 4-4

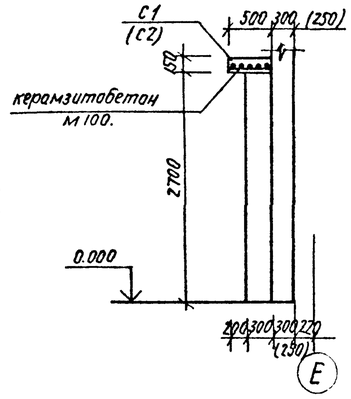

Фрагмент фасада 4

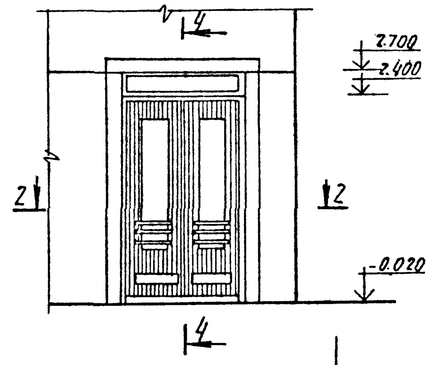

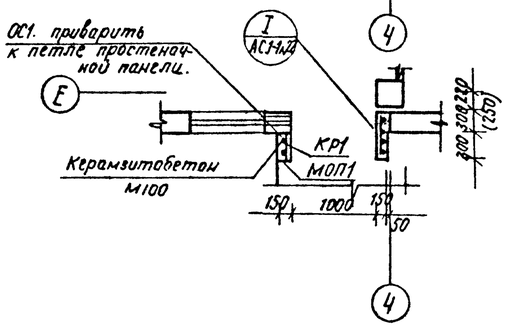

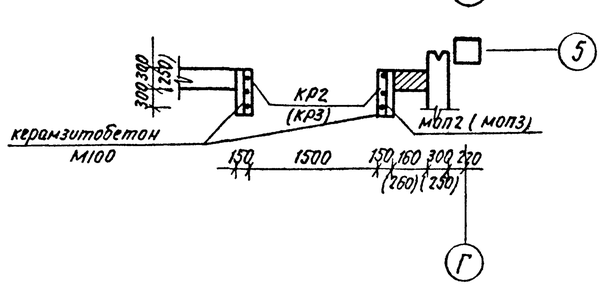

Спецификация на монолитные обрамления проемов

Формат	Зона	Поз	Обозначение	Наименование	Кол.	Примечание
А2			212-1-375с.86-АС.1-1л.21	МОП1- шт.1.		
				Сборочные единицы.		
А2			л.22-	Каркас КР1.	1	3.85 кг.
Б4				Сетка арматурная С1.	1	1.81 кг
А2			-03	Отдельный стержень ОС-1	1	0.4 кг.
				Материалы		
				Керамзитобетон М100 м³	0.20	
А2			л.21	МОП2- шт.1.		
				Сборочные единицы		
А2			л.22-01	Каркас КР2.	2	6.02 кг
Б4				Сетка арматурная С2	1	2.51 кг
				Материалы		
				Керамзитобетон М100 м³	0.61	
А2			л.21	МОП3- шт.1.		
				Сборочные единицы		
А2			л.22-02	Каркас КР3.	2	5.99 кг.
Б4				Сетка арматурная С2	1	2.51 кг.
				Материалы		
				Керамзитобетон М100 м³	0.56	

Ведомость расхода стали на элемент, кг.

Марка элемента	Изделия арматурные						
	Арматура класса.						Всего
	AII ГОСТ 5781-82*		AI ГОСТ 5781-82*		Вр I ГОСТ 8727-80		
	ф10	Итого	ф12	Итого	ф5	Итого	
МОП1, МОП2.	13.20	13.20	0.40	0.40	6.04	6.04	19.64
МОП1, МОП3.	13.20	13.20	0.40	0.40	4.82	4.82	18.42

Примечания:

1. Данный лист читать с листами АС.1-1-18, 22.
2. Все остекленные полотна дверей с 2-х сторон оградить деревянными решетками (см. альбом 3 Док. ИД1-02-00).

				212-1-375с.86-АС.1-1.	
Н. контр.	Левин.		25.86		
Нач. АПИЗ	Турсунбаева		05.86	Детские ясли-сад на 6 групп (140 мест). в конструкциях серии 1.020.1-20.	Стадия: Р; Лист: 20; Листов:
Гл. спец.	Левин		05.86		
ГАП.	Шмаков		05.86		
ГИП	Сирот		05.86	Разрез 1-1. Фрагменты фасада 3,4. Спецификация на монолитные сердечники.	ТашЗНИИЭП г. Ташкент
разраб	Шмаков		05.86		
разработ	Шахназарова				

Привязан

Инв. №

Инв.№ подл. | Подпись и дата | Взам. инв.№

Копировала / Паншина / Формат А2.

212-1-375с.86-АС.1-1 Альбом 1

Спецификация арматурных элементов монолитных сердечников и монолитного узла I.

Формат	Зона	Поз.	Обозначение	Наименование	Кол.	Примечание
А2			212-1-375с.86-АС.1-1л.21.	Каркас плоский КР1.		
				Детали		
Б4		1	ГОСТ5781-82*	ф10АII ℓ=2680мм	2	1.65кг
		2	ГОСТ6727-80	ф5ВрI ℓ=280мм	14	0.039кг
А2			-01	Каркас плоский КР2		
				Детали		
Б4		1	ГОСТ5781-82*	ф10АII ℓ=2680мм	3	1.65кг
		3	ГОСТ6727-80	ф5ВрI ℓ=580мм.	14	0.081кг
А2			-02	Каркас плоский КР3		
				Детали.		
Б4		1	ГОСТ5781-82*	ф10АII ℓ=2680мм	3	1.65кг
		4	ГОСТ6727-80	ф5ВрI ℓ=530мм	14	0.074кг
Б4			ГОСТ8478-81 100/100/515 В=1300/3	Сетка арматурная С1		
				Детали		
Б4		5	ГОСТ6727-80	ф5ВрI ℓ=1280мм	5	0.18кг
		6	—"—	ф5ВрI ℓ=480мм	13	0.07кг
Б4			ГОСТ8478-81 —"—	Сетка арматурная С2.		
				Детали		
Б4		7	ГОСТ6727-80	ф5ВрI ℓ=1780мм	5	0.25
		6	—"—	ф5ВрI ℓ=480мм	18	0.07кг
А2			АС1-1л.21-03	Отдельный стержень ОС1.		
				Детали		
Б4		8	ГОСТ5781-82*	ф12АI ℓ=450мм	1	0.4кг.
А2			-04	Отдельный стержень ОС2.		
				Детали		
Б4		9	ГОСТ5781-82*	ф12АI ℓ=660мм.	1	0.60кг
А2			-05	Отдельный стержень ОС3		
				Детали		
Б4		10	ГОСТ5781-82*	ф12АI ℓ=610мм	1	0.55кг.

Рис. 1

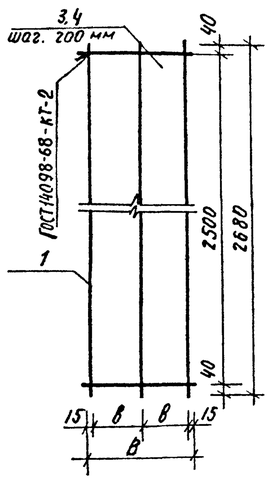

Рис. 2

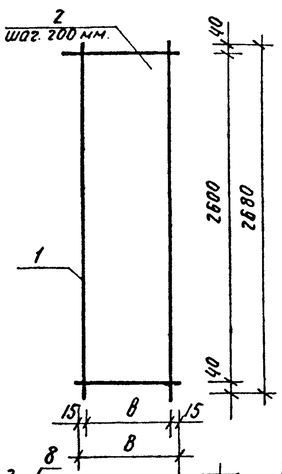

Рис. 3

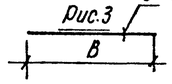

Рис 4

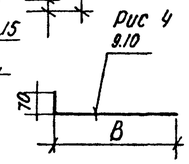

Таблица исполнений арматурных элементов.

Обозначение	Марка	Рис.	Размеры, мм в	Размеры, мм 8	Масса кг
212-1-375с.86-АС.1.1л.21	КР1	2	250	280	3.85
01	КР2	1	275	580	6.08
02	КР3	1	250	530	5.99
03	ОС1	3	—	450	0.40
04	ОС2	4	—	590	0.60
05	ОС3	4	—	540	0.55

I

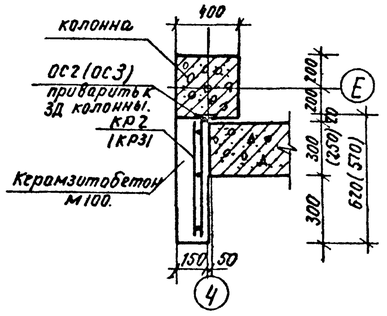

Спецификация на монолитный узел при толщине стен 300мм.

Формат	Зона	Поз.	Обозначение	Наименование	Кол.	Примечание
А2			212-1-375с.86-АС1-1л.21	Узел I (шт.1)		
				Сборочные единицы		
А2			-01	Каркас КР2.	1	6.08кг
			-04	Отдельный стержень ОС2	3	0.60кг.
				Материалы		
				Керамзитобетон М100м³	0.25	

Спецификация на монолитный узел при толщине стен 250мм.

Формат	Зона	Поз.	Обозначение	Наименование	Кол.	Примечание
А2			212-1-375с.86-АС.1-1л.21	Узел I (шт.1)		
				Сборочные единицы		
А2			-02	Каркас КР3.	1	5.99кг
			-05	Отдельный стержень ОС3	3	0.55кг
				Материалы		
				Керамзитобетон М100м³	0.25	

Ведомость расхода стали на монолитный узел при толщине стен 300мм, кг.

Марка элемента	Изделия арматурные						
	Арматура класса						Всего
	АII		АI		ВрI		
	ГОСТ5781-82*		ГОСТ5781-82*		ГОСТ6727-80		
	ф10	Итого	ф12	Итого	ф5	Итого	
Узел I - шт.1.	4.95	4.95	1.80	1.80	1.13	1.13	7.88

Ведомость расхода стали на монолитный узел при толщине стен 250мм. кг.

Марка элемента	Изделия арматурные						
	Арматура класса						Всего
	АII		АI		ВрI		
	ГОСТ5781-82*		ГОСТ5781-82*		ГОСТ6727-80		
	ф10	Итого	ф12	Итого	ф5	Итого	
Узел I - шт. 1	4.95	4.95	1.65	1.65	1.04	1.04	7.64

Примечание:
Данный лист смотреть совместно с листом АС1-1 л.21.

				212-1-375с.86-АС1-1			
Нар. контр.	Левин		05.86	Детские ясли-сад на 6 групп (140 мест) в конструкциях серии 1.020 1-2с.	Стадия	Лист	Листов
Нач. АПМ-2	Турсунбаева		05.86		Р	21	
Гл. спец.	Левин		05.86				
ГАП	Шмаков		05.86	Спецификация арматурных элементов монолитных сердечников и монолитного узла I. Спецификация на монолитный узел.	ТАШЗНИИЭП Ташкент		
ГИП	Сирот		05.86				
Разработ.	Шахназарова		05.86				

Привязан

Инв. №

Инв. № подл. | Подпись и дата | Взам. инв. №

Фасад 1-6

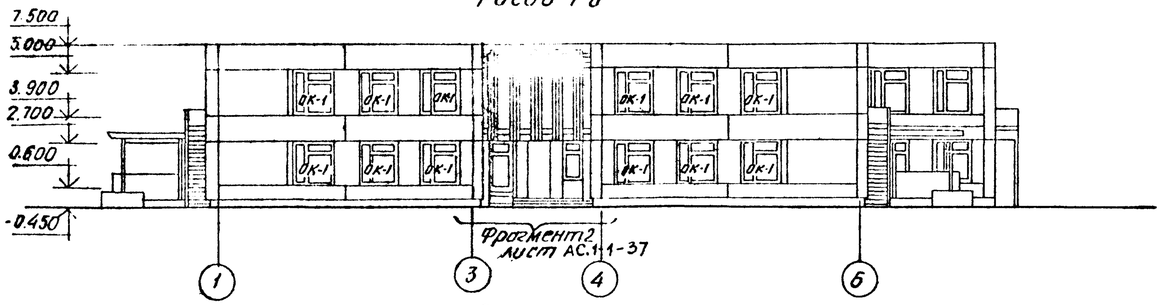

Фасад А-Е

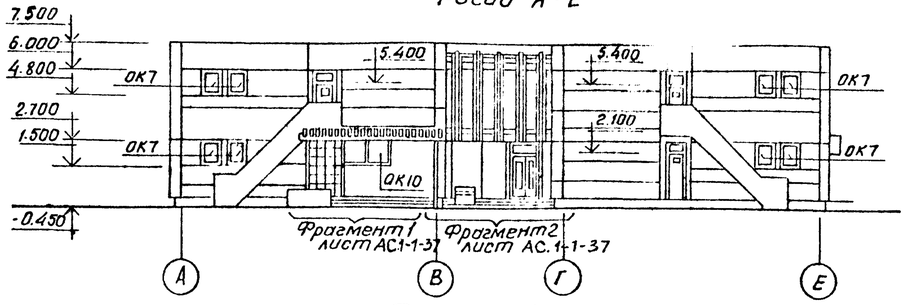

Фасад 7-1

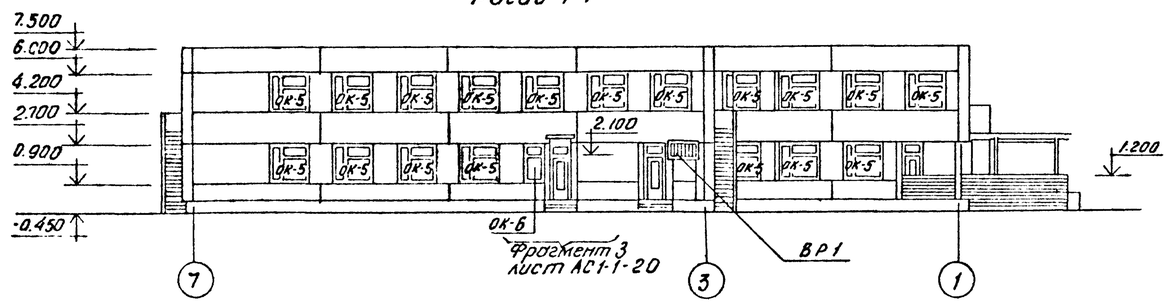

Фасад Е-А

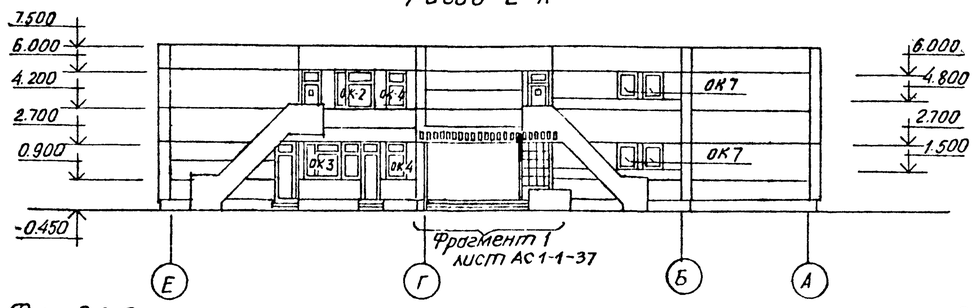

Фасад В-Г ОК-6

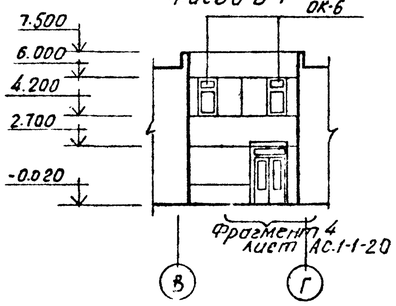

Фасад 5-7

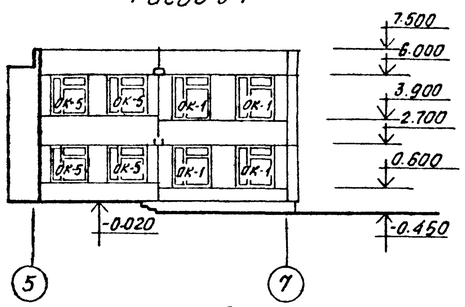

Фасад 6-5

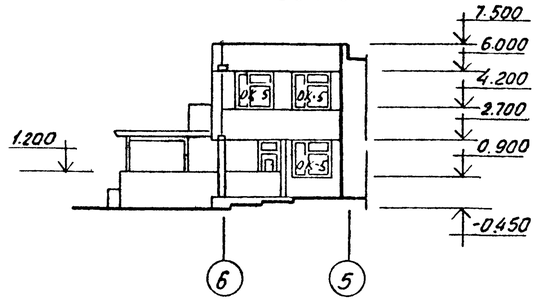

Фасад В-А

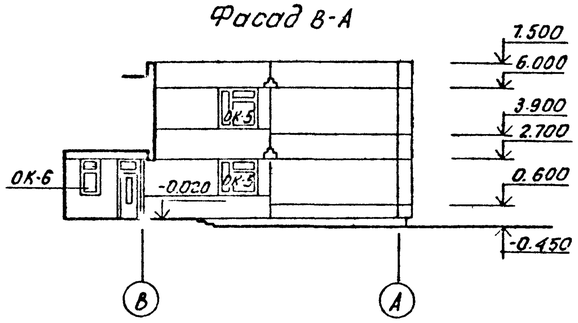

Фасад 3-4 ОК-6

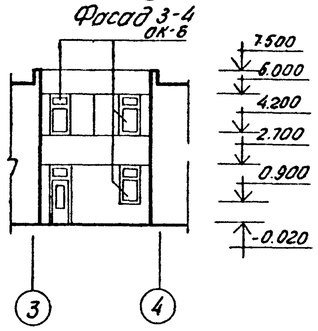

Фасад Б-В

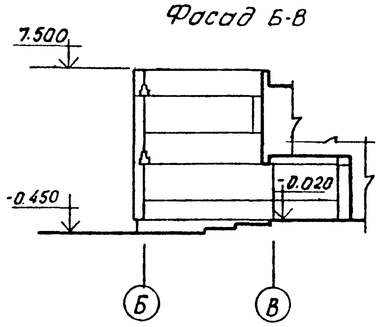

Ведомость отделки фасадов

Фасад	Элементы	Площадь м²	Вид отделки	Колер
	Цокольные панели		Облицовка керамической плиткой типа "Кабанчик" в заводских условиях	
	Стеновые панели		Фактурный слой Штукатурка с мраморной крошкой "подсмыв на цветных цементах выполняется в заводских условиях	Белый
	Кирпичные участки монолитные заделки		Штукатурка с мраморной крошкой подсмыв под фактуру стеновых панелей	
	Окна		Эмалевая окраска за 2 раза в заводских условиях	
	Двери		Покрыть бесцветным водостойким лаком	
	Ограждение лестницы-асбестоцементный лист		Масляная окраска	
	Металлическое ограждение лестницы ВР1		Окраска. Кузбасслаком	

				212-1-375с.86-АС.1-1
Н.контр	Левин		05.86	
Нач.отд	Турсунбаева		05.86	
Гл.спец	Левин		05.86	Детские ясли-сад на 6 групп (140 мест) в конструкциях серии 1.020.1-2с
ГАП	Шмаков		05.86	
ГИП	Сирот		05.86	Фасады. Ведомость отделки фасадов.
Разраб	Саидов		05.86	
Провер	Шмаков		05.86	

Стадия	Лист	Листов
Р	22	

ТашЗНИИЭП Ташкент

Привязан

Инв.№

Инв.№ подл. | Подпись и дата | Взам.инв.№

Марка, поз	Обозначение	Наименование	Этаж 1	Этаж 2	Этаж всего	Масса ед, кг	Примечание
П1		ПГ 29.8.30.8-5Б	1	1	2		
П2		ПГ29.8 30.8-5Г-2	1	1	2		
П3		ПГ40,6.30.8-5Г	1	1	2		
П4		ПГ6,2-30.8-5Г	4	4	8		
П5		ПГ4,7. 30.8-5Г	4	1	5		
П6		ПГ25,6.28.8-5Г	1	—	1		
П7		ПГ8,2.28 8-5Г	1	—	1		
П8		ПГ9,2.30.8-5Г-1	—	3	3		
П9		ПГ16,6.28 8-5Г	1	—	1		
П10		ПГ14,2.30.8-5Г	2	—	2		
П11		ПГ26,6 28.8-5Г	1	1	2		
П12		ПГ37,2.30 8-5Г	2	2	4		
П13		ПГ13,7·30.8·5Г-1	1	3	4		
П14		ПГ42,6.30.8-5Г	1	1	2		
П15		ПГ 55,6.28.8-5Г	1	2	3		
П16		ПГ17,8.30.8·5Г	1	2	3		
П17		ПГ40,6 28.8-5Г	3	6	9		
П18		ПГ.6,2.28.8-5Г	7	10	17		
П19		ПГ. 55,6.30.8-5Г	1	—	1		
П20		ПГ38,2.30.8-5Г	—	2	2		
П21		ПГ31,3. 30.8-5Г-2	—	4	4		
П22		ПГ20,3.30.8-5Г	—	2	2		
П23		ПГ16,6.30.8-5Г	—	2	2		
ПС1		ПГВ 43.4.30.8-5ГЦ-2	4	1	5		
ПС2		ПГВ 26,6-30.8-5ГЦ-2	—	—	—		
ПС3		ПГ5,7.28.8-5ГЦ	8	—	8		
ПС4		ПГ6,2·28.8 -5ГЦ	1	—	1		
ПС5		ПГ9,2.30.8-5ГЦ	4	5	9		
ПС6		ПГВ30,8.30.8-5ГЦ-1	2	—	1		
ПС7		ПГВ31,3.30.8-5ГЦ2	2	—	2		
ПС8		ПГ38,2.30.8·5ГЦ	1	—	1		
ПС9		ПГ17,8.30.8-5ГЦ	2	1	3		
ПС10		ПГ43,4.30.8-5ГЦ	1	—	1		
ПС11		ПГ5,7·30.8-5ГЦ	5	1	6		
ПС12		ПГ55,6.28.8-5ГЦ	1	—	1		
ПС13		ПГ62.30.8-5ГЦ	7	2	9		
ПС14		ПГ15,2.30.8-5ГЦ	—	2	2		
ПС15		ПГ19,8·28.8-5ГЦ	1	—	1		
ПС16		ПГ20,3.28.8-5ГЦ	1	—	1		
ПС17		ПГ.4,7.30.8 -5ГЦ	5	5	10		
ПС18		ПГ.18 6.30 8-5ГЦ	2	1	3		
ПС19		ПГ.16,6.30.8-5ГЦ	1	3	4		
ПС20		ПГ 20,3.30.8-5ГЦ-2	3	3	6		

Марка поз.	Обозначение	Наименование	Этаж 1	Этаж 2	Этаж всего	Масса ед, кг	
ПС21	1.231.9-7.2	ПГ 29,8.30.8-5ГЦ	3	4	7		
ПС22		ПГ4,7.28.8-5ГЦ	2	3	5		
ПС23		ПГ 7,2.30.8-5ГЦ	5	1	6		
ПС24		ПГ20,3.30.8-5ГЦ	—	2	2		
ПС25		ПГ29,8.28.8-5ГЦ	—	1	1		
ПС26		ПГ17,8.30.8-5ГЦ-1	—	1	1		
ПВ1	1.231.9-7.1	ПГ13,9.8-5Г	2	3	5		
ПВ2	1.231.9-7.2	ПГ12,9.7-5Г	1	1	2		
ПВ3	1.231.9-7.1	ПГ9,9.8-5Г	5	6	11		
ПВ4	1.231.9-7.2	ПГ8,9.7,8-5Г	6	6	12		
ПВС1	1.231.9-7.1	ПГ9,9.8-5ГЦ	10	4	14		
ПВС2	1.231.9-7.2	ПГ8,9.7,8-5ГЦ	2	2	4		
ПВС3	1.231.9-71	ПГ7,9.8-5ГЦ	4	7	11		

План потолка технического помещения

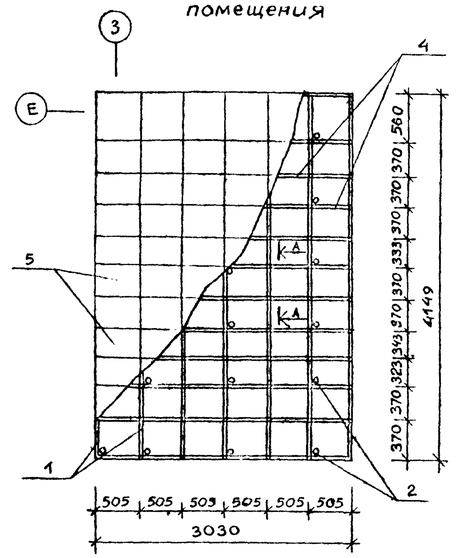

Мелкоблочные перегородки

Гипсобетонные 104,6 м²

Гипсацементобетонные 20,0 м²

Вариант проекта: перегородки поэлементной сборки из гипсокартонных листов 4.49,8м²

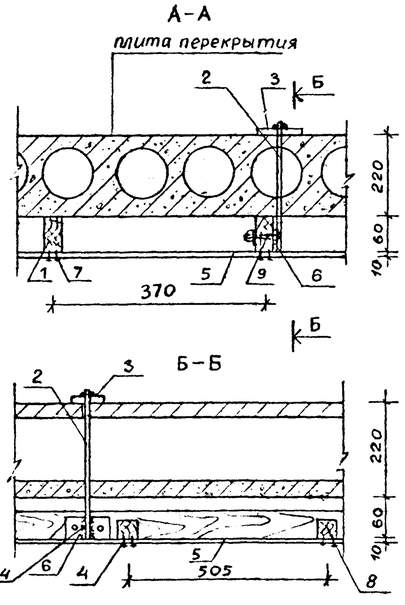

Расход материалов на подшивного потолка технического помещения

Марка поз	Обозначение	Наименование	Кол.	Масса ед, кг	Примечание
1	ГОСТ 8486-66*	Брусок 40х60 ℓ= 4350	7		
2	ГОСТ 5781-82*	Анкер ф10 А I ℓ= 340	24	0,21	
3		— 50х4 ℓ= 100	24	0,06	
4	ГОСТ 8486-66*	Брусок 40х40 ℓ= 505	72		
5		Плита АГШ 370х505			13,5 м²
6	ГОСТ 103-76*	Полоса 50х4 ℓ= 100	24	0,16	
7		Гвозди 60 мм			4 кг
8		Гвозди 30 мм			2 кг
9	ГОСТ 7798-70	Болт с гайками М6	48		

Альбом 1.

212-1-375с.86 - АС.1-1

Инв.№ подл. | Подпись и дата | Взам. инв.№

Прибязан

Инв.№

				212-1-375с.86 - АС.1-1
Н.контр	Левин		05.86	
Гл.АПК	Турсунбоев		05.86	Детский ясли-сад на 6 групп /140 мест/ в конструкциях серии 1.020.1-2с
Н.спец	Левин		05.86	
ГАП	Шмаков		05.86	
ГИП	Сират		05.86	Спецификация перегородок. Подшивной потолок технического помещения. Узлы
Разраб	Сайдов		05.86	

Стадия	Лист	Листов
Р	23	

ТашЗНИИЭП Ташкент

Схема расположения ленточного стола АС1, АС2

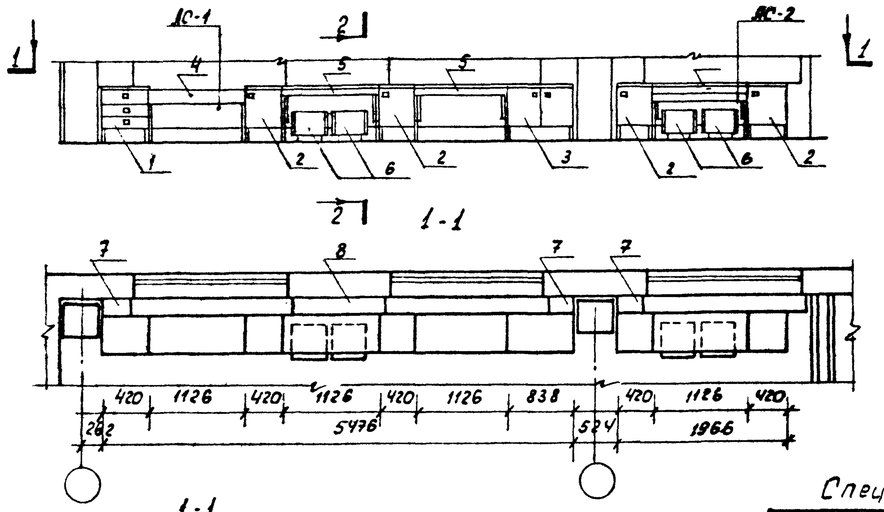

1-1

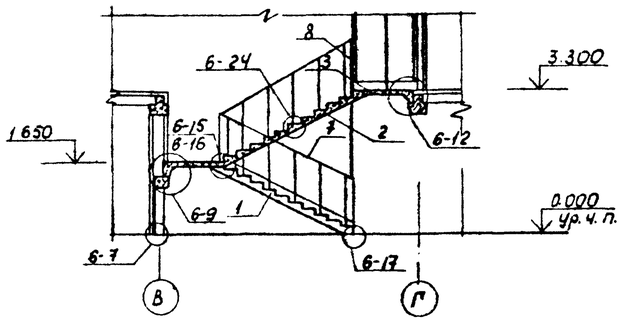

Лестница Л1

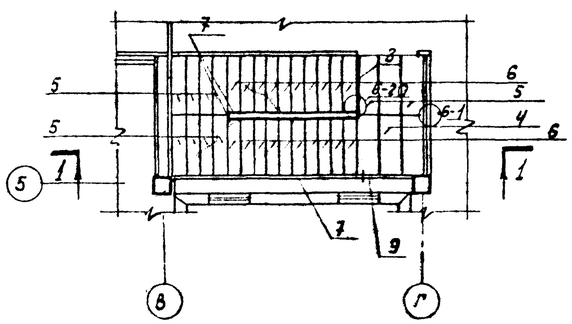

2-2

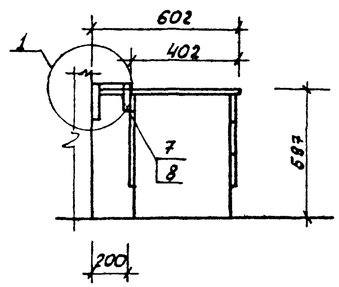

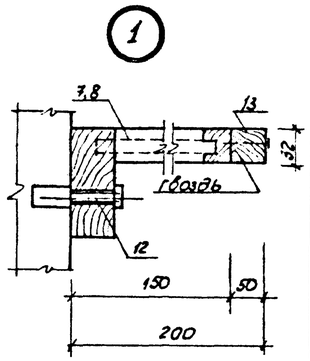

Спецификация элементов на лестницу Л1

Марка, поз.	Обозначение	Наименование	Кол.	Масса ед.кг.	Примечание
1	1.050.1-2 вып.1	ЛМП 57.11.17-5-13С	1		
2	1.050.1-2 вып.1	ЛМП 57.11.17-5-2С	1		
3	1.050.1-2 вып.1	ЛПП 14.12В-С	1		
4	1.050.1-2 вып.1	2ЛН 14.5	2		
5	1.050.1-2 вып.1	2ЛН 14.3	12		
6	1.050.1-2 вып.1	1ЛН 13.3	20		
7	1.050.1-2 вып.2	ОН 17-5	3		
8	1.050.1-2 вып.2	ОМВ 14-5	1		
9	1.050.1-2 вып.2	ОП 12-5	2		
10	1.050.1-2 вып.1	ЛР 14			
	Спецификация типовых узлов				
6-1	1.020.1-2С 6-1 32	Узел 6-1	1		
6-7	34	Узел 6-7	4		
6-9	-02	Узел 6-9	4		
6-12	35-02	Узел 6-12	2		
6-15	37	Узел 6-15	1		
6-16	-01	Узел 6-16	1		
6-17	-02	Узел 6-17	1		
6-20	38 -02	Узел 6-20	2		
6-24	-06	Узел 6-24	12		
6-18	38	Узел 6-18	2		

Спецификация элементов на ленточный стол АС1, АС2

Марка, поз.	Обозначение	Наименование	Кол.	Масса ед. кг.	Примечание
		Ленточный стол АС1 (6шт)			
		Сборочные единицы			
1	1.272.9-5.1-2.1.0.0.00	Тумба малая с ящиком	1	12.65	
2	1.272.9-5.1-2.2.0.0.00	Тумба малая с полками	2	14.18	
3	1.272.9-5,1-2,3.0.0.00	Тумба большая	1	24.66	
4	1.272.9-5,1-2,4.0.0.00	Секция - подставка для уголка живой природы	1	17.90	
5	1.272.9-5.1-2,5.0.0.00	Секция стола с регулируемыми параметрами	1	19.56	
6	1.272.9-5,1-2,6.0.0.00	Ящик выкатной	2	9.95	
7	1.272.9-5,1-2.0.0.1.00	Ограждение отопительной системы (навесное)	2	1.20	
8	1.272.9-5,1-2.0.0.1.02	Ограждение отопительной системы (навесное)	1	3.73	
9		Болт М8х70-011 ГОСТ 7803-8	12		
10		Шайба 8 ГОСТ 11371-78	12		
11		Гайка колпачковая 1-М8 ГОСТ 11860-73	12		
12		Дюбель К 435	6		
13		Брусок 1100х50х32 ГОСТ 2695-71	2		
		Ленточный стол АС-2 (6шт)			
		Сборочные единицы			
2	1.272.9-5.1-2.2.0.0.00	Тумба малая с полками	2	14.18	
5	1.272.9-5.1-2.5.0.0.00	Секция стола с регулируемыми параметрами	1	19.56	
6	1.272.9-5.1-2.6.0.0.00	Ящик выкатной	2	9.95	
7	1.272.9-5.1-2.0.0.1.00	Ограждение отопительной системы навесное	1	1.20	
9		Болт М8х70-011 ГОСТ 7803-80			
10		Шайба 8 ГОСТ 11371-78			
11		Гайка колпачковая 1-М8 ГОСТ 11860-78			
12		Дюбель К 435	2		
13		Брусок 500х50х32 ГОСТ 2695-71	1		

Примечание:

Привязку ленточных столов АС1, АС2 см. фрагменты планов лист ТХ.1-1-2

Взам. инв. № | Подп. и дата | Инв. № подл.

					212-1-375с.86-АС.1-1
Привязан					
Инв. №					
Н. контр.	Левин		05.86		
Нач. отд.	Турсунбаева		05.86	Детские ясли-сад на 6 групп (140 мест) в конструкциях серии 1.020.1-2С	Стадия: Р; Лист: 24; Листов:
Гл. спец.	Левин		05.86		
ГАП	Шмаков		01.86		
ГИП	Сирот		01.86	Ленточный стол АС1, АС2 Лестница Л1. Узлы Спецификации	ТашЗНИИЭП Ташкент
Разраб.	Саидов		01.86		

по оси „А"

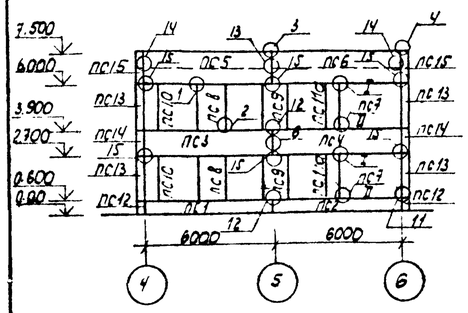

по оси „Б"

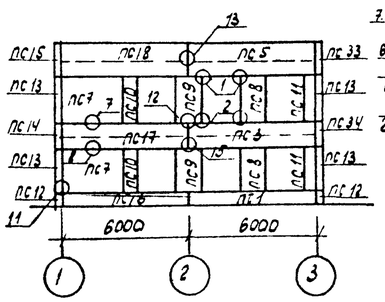

по оси „В"

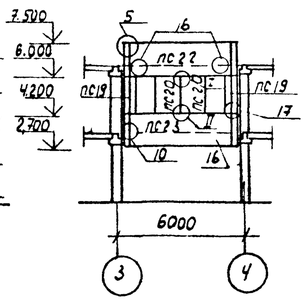

по оси „В"

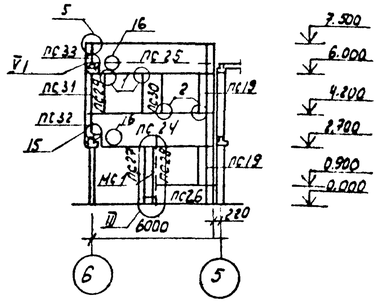

по оси „Г"

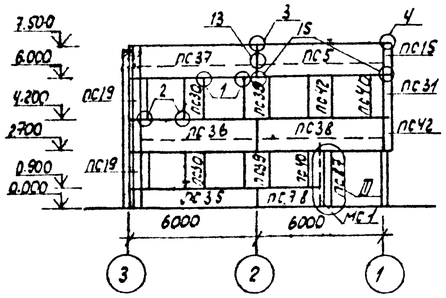

по оси „Г"

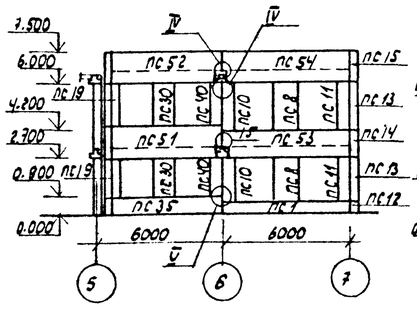

по оси „Е"

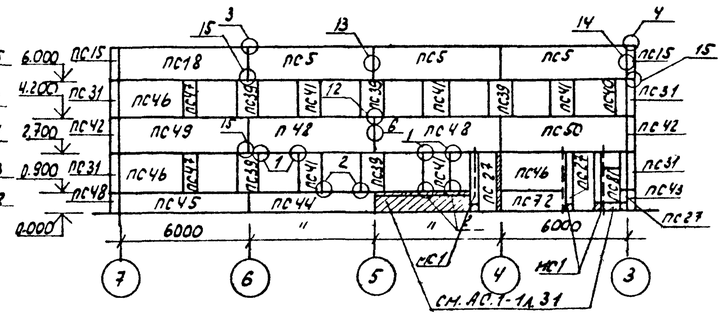

по оси „1"

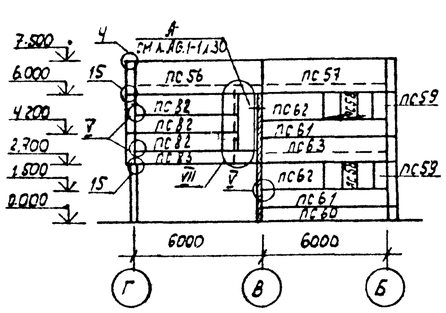

по оси „3"

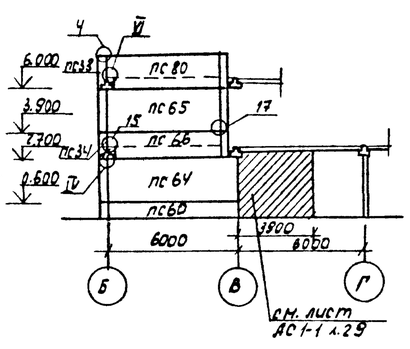

по оси „3"

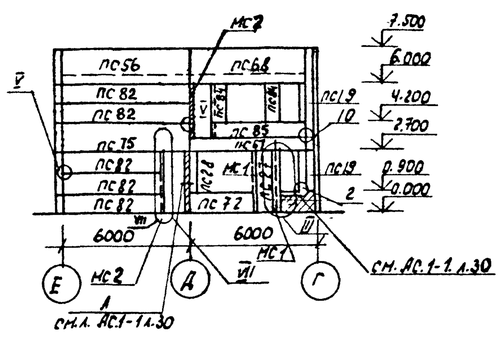

по оси „5"

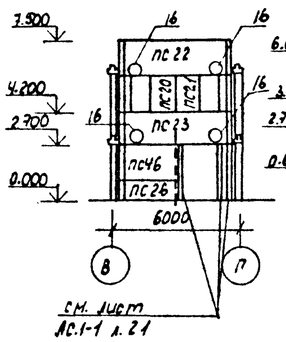

по оси „6"

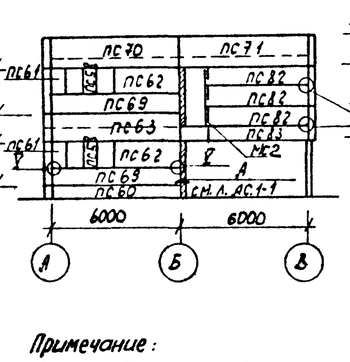

по оси „7"

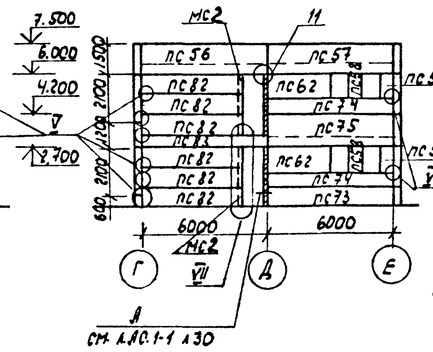

по оси Ч

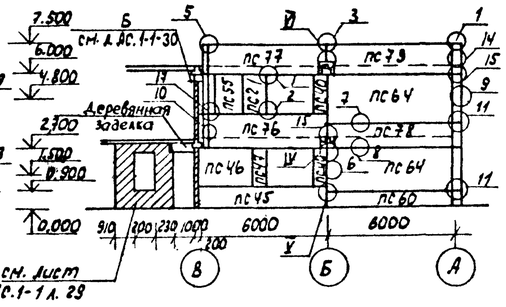

Примечание:
Узел 66 дан для панелей стен толщиной 300 мм.
Узел 65 дан для панелей стен толщиной 250 мм.

Спецификация типовых узлов

Марка, поз	Обозначение	Наименование		Кол	Масса ед. кг.	Примечание
1	1.030.1-1 3-1 03	Узел 4	шт	147		
2	03	Узел 5	шт	128		
3	06	Узел 9	шт	12		
4	07	Узел 13	шт	9		
5	14	Узел 25	шт	5		
6	16	Узел 29	п/м	34.0		
7	16	Узел 30	п/м	203.0		
8	42	Узел 75	п/м	205.0		
9	17	Узел 32	п/м	56.6		
10	42	Узел 76	п/м	18.9		
11	31	Узел 61	шт	16		
12	32	Узел 62	"	11		
13	33	Узел 63	"	10		
14	34	Узел 64	"	9		
15	35	Узел 66; Узел 65	"	56		
16	36	Узел 69	"	20		
17	38	Узел 71	"	10		

Спецификация металлических элементов узлов

Формат	Зона	Поз	Обозначение	Наименование	Кол.	Примечание
А2			212-1-375с.86-АС.1-1 л.26	Стойка металлическая МС1		
Б4			ГОСТ 8510-72	Уголок 80×50×6, ℓ=2770	1	16.50кг
А2			-01	Стойка металлическая МС2		
Б4			ГОСТ 8240-72	Швеллер Е16а ℓ=2820	1	43.15кг
А2			-02	Изделие закладное МН1		
Б4			ГОСТ 8509-72	Уголок 125×125×8, ℓ=140	1	2.17кг.
А2			-03	Изделие закладное МН2		
Б4			ГОСТ 8510-72	Уголок 125×80×8, ℓ ℓ=80	1	1.00кг
А2			-04	Отдельный стержень ОС-1		
Б4			ГОСТ 5781-82*	Ф18 АI ℓ=100	1	0.20кг
			-05	Изделие закладное МН3		
		1	ГОСТ 8510-72	Уголок 250×160×12, ℓ=180	1	6.83кг
		2	ГОСТ 5781-82*	Ф25 АI ℓ=80	1	0.40кг
		3	ГОСТ 103-76	Полоса 6×60, ℓ=230	1	0.65кг.

212-1-375с.86-АС.1-1

Н.контр.	Лебин		05.86
Нач.отд.	Трусунбаев		05.86
Гл.спец.	Лебин		05.86
ГАП	Шмаков		05.86
ПИП	Сиррт		05.86
Разраб.	Хусниддинов		05.86
Провер.	Сиррт.		05.86

Детские ясли-сад на 6 групп (140 мест) в конструкциях серии 1.020.1-2с

Стадия	Лист	Листов
Р	25	

Схемы расположения панелей стен. Спецификация типовых узлов и металлических элементов узлов

Ташзнииэп, Ташкент

Привязан

Инв.№

Инв.№ подл. | Подп. и дата | Взам.инв.№

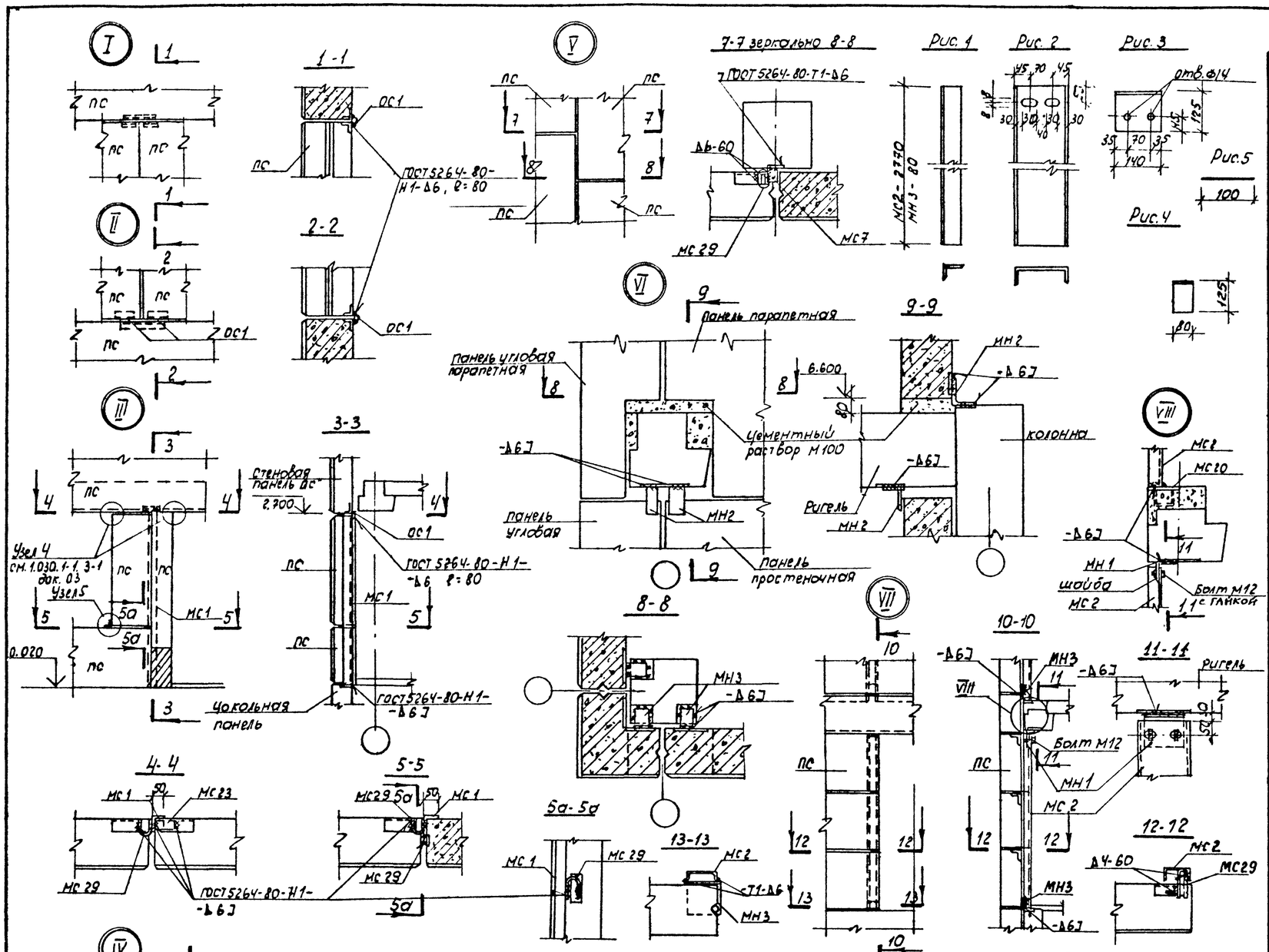

Спецификация узлов I.... VII

Форм.	Зона	Поз.	Обозначение	Наименование	Кол.	Примечание
			212-1-375с.86-АС.1-1 л.26	Узел I (шт.19)		
				Сборочные единицы		
			-04	Отдельный стержень ОС1	1	0.20кг
				Узел II (шт.19)		
				Сборочные единицы		
			-04	Отдельный стержень ОС1	1	0.20кг
				Узел III (шт.8)		
				Сборочные единицы		
				Стойка металлическая МС1	1	16.50кг
			-04	Отдельный стержень ОС1	1	0.20кг
			1.030.1-1. 3-1 44	Изделие соединительное МС23		0.21кг
			40.8.060.80	полоса 8×40 ГОСТ 103-76 ℓ=80	2	0.21кг
			1.030.1-1. 4-1 340	МС29	3	0.18кг
			АС1-1 л.26	Узел IV (шт.7)		
				Сборочные единицы		
			26-03	Изделие закладное МН2	2	1.00кг
			АС.1-1 л.26	Узел V (шт.20)		
				Сборочные единицы		
			1.030.1-1.3.-1 44	Изделие соединительное МС7		
			60.8.060.60	полоса 6×60 ГОСТ 103-76, ℓ=60	2	0.25кг
			1.030.1-1. 4-1 340	МС29	2	0.18кг
			АС1.1 л.25	Узел VI (шт.4)		
				Сборочные единицы		
			АС.1-1л.25-03	Изделие закладное Мн2	2	1.00кг
				Узел VII (шт 6)		
				Сборочные единицы		
				Стойка металлическая МС2	1	45.15кг
				Изделие закладное Мн1	1	2.17кг
			1.020.1-2с 7-1	МС20	1	4.64кг
			1.030.1-1. 4-1-250	Т7	3	0.20кг
			ГОСТ 7798-70*	Болт М12 с гайкой ℓ=40	2	0.07кг
			ГОСТ 11371-78	Шайба d12	2	0.01кг
			АС.1-1л.26-05	Изделие закладное Мн3	1	7.88кг

Ведомость расхода стали на узлы стен I.... VII здания

Марка	Изделие закладное													Общий расход
	Арматура класса				Прокат									
	AI				Вс Т3									
	ГОСТ 5781-82*				ГОСТ 103-76				ГОСТ 8510-72		ГОСТ 8501-72	ГОСТ 8240-72		
	Ф10	Ф18	Ф25	Итого	-8×40	-6×60	-10×200	Итого	L80×50×6	L250×160×12	L125×8	[16а	Итого	
Узлы I... VII	19.7	9.2	2.4	31.3	3.36	12.10	23.58	38.04	132.0	41.0	35.04	270.9	478.94	549.30

Таблица исполнений

Обозначения	Марка	Рис	Масса кг
212-1-375с.86АС.1-1 л.26	МС1	1	16.50
-01	МС2	2	43.15
-02	Мн1	3	2.17
-03	Мн2	4	1.00
-04	ОС1	5	0.20
-05	Мн3	6	7.88

Привязан

Инв. №

Н.контр.	Левин		05.86
Нач.отд.	Турсунбаева		05.86
Гл.спец.	Левин		05.86
ГАП	Шнаков		05.86
ГИП	Сирот		05.86
раз.раб.	Хуснитдинов		05.86
провер.	Сирот		05.86

212-1-375с.86-АС.1-1

Детские ясли-сад на 6 групп (140 мест) в конструкциях серии 1.020.1-2 с

Стены. Узлы I...VII. Спецификации узлов. Ведомость расхода стали на узлы стен здания

Стадия	Лист	Листов
Р	26	

Таш ЗНИИЭП Ташкент

212-1-375с.86-АС.1-1 Альбом 1

Инв. № подл. | Подп. и дата | Взам. инв. №

212-1-375с.86-АС.1-1 Альбом 1

Спецификация стеновых панелей

Марка, поз.	Обозначение	Наименование	Кол.	Масса ед. кг	Примечание
	Стеновые панели в=300мм (в=250мм)				
ПС1	1.030.1-1.1-1.04-01(00)	ПС60.6.3,0(2,5)-6л-6	3	1270	(1080)
ПС2	ИЖ.1-00-30-00	ПС60.6.3,0(2,5)-6л-32а	1	"	"
ПС3	1.030.1-1.1-1. 05-06(03)	ПС60.12.3,0(2,5)-3л-21	2	2510	(2120)
ПС4	ИЖ.1-00-30-01	ПС60.12.3,0(2,5)-3л-33а	1	"	"
ПС5	1.030.1-1. 1-1. 06-07(05)	ПС60.15.3,0(2,5)-3л(5л)-24	6	3140	(2670)
ПС6	ИЖ1-00-30-02	ПС60.15.3,0(2,5)-3л(5л)-34а	1	"	"
ПС7	-03	ПС30.21.3,0(2,5)-6л-35а	6	2200	(1870)
ПС8	61-06(05)	2ПС12.21.3,0(2,5)-л-4	6	870	(740)
ПС9	-06(05)	2ПС12.21.3,0(2,5)-л-1	4	"	"
ПС10	-06(05)	2ПС6.21.3,0(2,5)-л-2	6	"	"
ПС11	-06(05)	2ПС6.21.3,0(2,5)-л-3	4	"	"
ПС12	1.030.1-1.1-1.70 (69)	3ПС51(46).60.30(25)-л-1	5	150	(120)
ПС13	-06(06)	3ПС.51(46).210.30(25)-л-1	10	520	(410)
ПС14	-02(02)	3ПС51(46).120.30(25)-л-1	4	300	(240)
ПС15	-04-(04)	3ПС.51(46).150.30(25)-л-2	7	370	(290)
ПС16	ИЖ1-00-30-05	ПС60.6.3,0(2,5)-6л-36а	1	1270	(1080)
ПС17	-06	ПС60.12.3,0(2,5)-3л-37а	1	2510	(2120)
ПС18	-07	ПС60.15.3,0(2,5)-3л(5л)-38а	2	3140	(2670)
ПС19	1.030.1-1.1-1. 73-09 (08)	4ПС67 180.30(25)-л-1	7	650	(670)
ПС20	ИЖ1-00.30-08	2ПС12.18.3,0(2,5)-л-3а	2	750	(630)
ПС21	-09	2ПС12.18.3,0(2,5)-л-2а	3	"	"
ПС22	-10	1ПС57.15.3,0(2,5)-6л-1-10а	2	2440	2520
ПС23	-11	1ПС57.15.3,0(2,5)-6л-1-10б	2	"	"
ПС24	-12	1ПС57.15.3,0(2,5)-6л-1-10в	1	"	"
ПС25	-13	1ПС57.15.3,0(2,5)-6л-1-12а	1	"	"
ПС26	1.030.1-1.1-1 31-05 (04)	1ПС27.9.3,0(2,5)-6л-1-1	2	820	(700)
ПС27	ИЖ-00-30-54	2ПС3.21.3,0(2,5)-л-1а	7	220	(180)
ПС28	1.030.1-1.1-1. 57-09(08)	2ПС3.18.3,0(2,5)-л-2	2	190	(160)
ПС29	59-02(01)	2ПС6.18.3,0(2,5)-л-2	1	-370	(320)
ПС30	64-07(04)	2ПС.9,3.18.3,0(2,5)-л-4	5	580	(470)
ПС31	70-05(69-05)	3ПС51(46)180.30(25)-л-1	6	450	(350)
ПС32	ИЖ1-00-30-14	3ПС51(46).150.30(25)-л-1а	1	370	(290)
ПС33	-15	3ПС51(46).150.30(25)-л-2-а	2	"	"
ПС34	-16	3ПС51(46).120.30(25)-л-1а	1	300	240
ПС35	-17	1ПС57.9.3,0(2,5)-6л-2-1а	2	1780	(1530)
ПС36	-18	1ПС57.15.3,0(2,5)-3л(5л)-2-9а	1	2930	(2510)
ПС37	-19	1ПС57.15.3,0(2,5)-3л(5л)-2-11а	1	"	"
ПС38	-20	ПС60.15.3,0(2,5)-3л(5л)-21а	1	3140	(2670)
ПС39	1.030.1-1.1-1.61-02(01)	2ПС12.18.3,0(2,5)-л-1	7	750	(630)
ПС40	59.02(01)	2ПС6.18.3,0(2,5)-л-3	7	370	(320)
ПС41	61-02(а)	2ПС12.18,3,0(2,5)-л-4	6	750	(630)
ПС42	70-04(69-04)	3ПС.51(46)-150.30(25)-л-1	3	370	(290)
ПС11а	ИЖ1-00-30-04	2ПС6.21.3,0(2,5)-л-3а	2	440	(370)

продолжение таблицы

Марка, поз.	Обозначение	Наименование	Кол.	Масса ед. кг	Примечание
ПС43	1.030.1-1.1-1.70-01(69-01)	3ПС.51(46).90.30(25)-л-1	2	220	(180)
ПС44	04-11(10)	ПС60.9.3,0(2,5)-6л-в	1	1910	(1620)
ПС45	ИЖ1-00-30-21	ПС60.9.3,0(2,5)-6л-6а	2	"	"
ПС46	1.030.1-1.1-1. 03-06(05)	ПС.30.18.3,0(2,5)-6л-1	8	1890	(1600)
ПС47	59-02(01)	2ПС6.18.3,0(2,5)-л-2	3	370	(320)
ПС48	06-07(06)	ПС60.15.3,0(2,5)-3л(5л)-21	2	3140	(2670)
ПС49	ИЖ1-00-30-22	ПС60.15.3,0(2,5)-3л(5л)-21а	1	"	"
ПС50	-23	ПС60.15.3,0(2,5)-3л(5л)-21б	1	"	"
ПС51	-24	1ПС57.15.3,0(2,5)-6л-2-10в	1	2940	(2520)
ПС52	-25	1ПС57.15.3,0(2,5)-6л-2-12б	1	"	"
ПС53	-26	ПС60.12.3,0(2,5)-6л-21а	1	2520	(2150)
ПС54	-27	ПС60.15,3,0(2,5)-6л-24а	1	3150	(2690)
ПС55	-28	2ПС12.18.3,0(2,5)-л-1а	1	750	(630)
ПС56	-29	ПС60.15.3,0(2,5)-3л(5л)-24б	3	3140	(2670)
ПС57	-30	ПС60.15.3,0(2,5)-3л(5л)-23а	2	"	"
ПС58	1.030.1-1.1-1 58-02(01)	2ПС6.12.3,0(2,5)-л-4	6	250	(210)
ПС59	-02(01)	2ПС6.12.3,0(2,5)-л-3	6	"	"
ПС60	-04-01(00)	ПС60.6.3,0(2,5)-6л-1	4	1270	(1080)
ПС61	ИЖ1-00-30-31	ПС60.9.3,0(2,5)-6л-5а	2	1910	(1620)
ПС62	-32	ПС30.12,3,0(2,5)-6л-1а	6	1250	(1060)
ПС63	-45	ПС60.12.3,0(2,5)-3л-1а	2	2510	(2130)
ПС64	1.030.1-1.1-1.07-16 (14)	ПС60.21.3,0(2,5)-6л-1	3	4410	(3750)
ПС65	38-11	1ПС57.21.3,0(2,5)-6л-1	1	4130	(3530)
ПС66	ИЖ1-00.30-33	1ПС57.12.3,0(2,5)-6л-1-10а	1	2350	(2010)
ПС67	-34	1ПС57.6.3,0(2,5)-3л(5л)-1-9б	1	2930	(2510)
ПС68	-35	1ПС57.15.3,0(2,5)-3л(5л)-1-11б	1	"	"
ПС69	-36	ПС60.9.3,0(2,5)-6л-5б	2	1910	(1620)
ПС70	-37	ПС60.15.3,0(2,5)-3л(5л)-23б	1	3140	(2670)
ПС71	-38	ПС60.15.3,0(2,5)-3л(5л)-24в	1	3140	(2670)
ПС72	1.030.1-1.1-1 01-06(05)	ПС30.9.3,0(2,5)-6л-1	2	940	(800)
ПС73	04-11(10)	ПС60.9.3,0(2,5)-6л-1	1	1910	(1620)
ПС74	ИЖ1-00-30-39	ПС60 6.3,0(2,5)-6л-4а	2	1270	(1080)
ПС75	1.030.1-1.1-1.06-07(05)	ПС60.15.3,0(2,5)-3л(5л)-16	1	3140	(2670)
ПС76	ИЖ1-00-30-40	1ПС57.15.3,0(2,5)-6л-2-15а	1	2940	(2520)
ПС77	-41	1ПС57.15.3,0(2,5)-6л-2-16а	1	"	"
ПС78	-42	ПС60 12.3,0(2,5)-6л-33	1	2520	(2150)
ПС79	-43	ПС60.15.30(2,5)-6л-17а	1	3150	(2690)

продолжение таблицы

Марка, поз.	Обозначение	Наименование	Кол.	Масса ед. кг	Примечание
ПС80	-44	1ПС57.15.3,0(2,5)-6л-1-17	1	2940	(2520)
ПС81	1.030.1-1.1-1 65-03	2ПС11.3.12.2,5-л-4	1	400	
ПС82	ИЖ1-00-30-47	ПС48.9.3,0(2,5)-6л-39а	17	1528	(1296)
ПС83	-48	ПС60.6.3,0(2,5)-6л-40а	3	1270	(1080)
ПС84	1.030.1-1 59-02(01)	2ПС6.18.3,0(2,5)-л-4	2	580	(470)
ПС85	ИЖ1-00	1ПС48.9.3,0(2,5)-6л-1-2а	1		

Примечания:

1. Стеновые панели из легких бетонов на пористых заполнителях приняты при плотности бетона $\gamma = 900$ кг/м³.
2. Стеновые панели в=300мм, приняты для основного решения $t = -20°C$, а стеновые панели в=250мм, приняты для вариантов при $t = -10°C$ и $-15°C$
3. Расположение закладных деталей в стеновых панелях, данных в графе наименование спецификации, даны: с буквенным индексом в конце панели (а, б, в, г)

В альбоме 3 настоящего проекта, без буквенного индекса в альбоме серии 1.030.1-1 выпуск 0-1.

Взам. инв. №

Подп. и дата

Инв. № подл.

Норм. кон.	Левин		05.86
Нач. отд.	Турсунбаева		05.86
Гл. спец.	Левин		05.86
ГАП	Шмаков		05.86
ГИП	Сирот		05.86
Рук. гр.	Хуснитдинов		05.86
Разраб.	Хуснитдинов		05.86

212-1-375с.86-АС.1-1

Детские ясли сад на 6 групп (140 мест) в конструкциях серии 1.020.1-2с

Стадия	Лист	Листов
Р	27	

Спецификация стеновых панелей

ТашЗНИИЭП Ташкент

Привязан

Инв. №

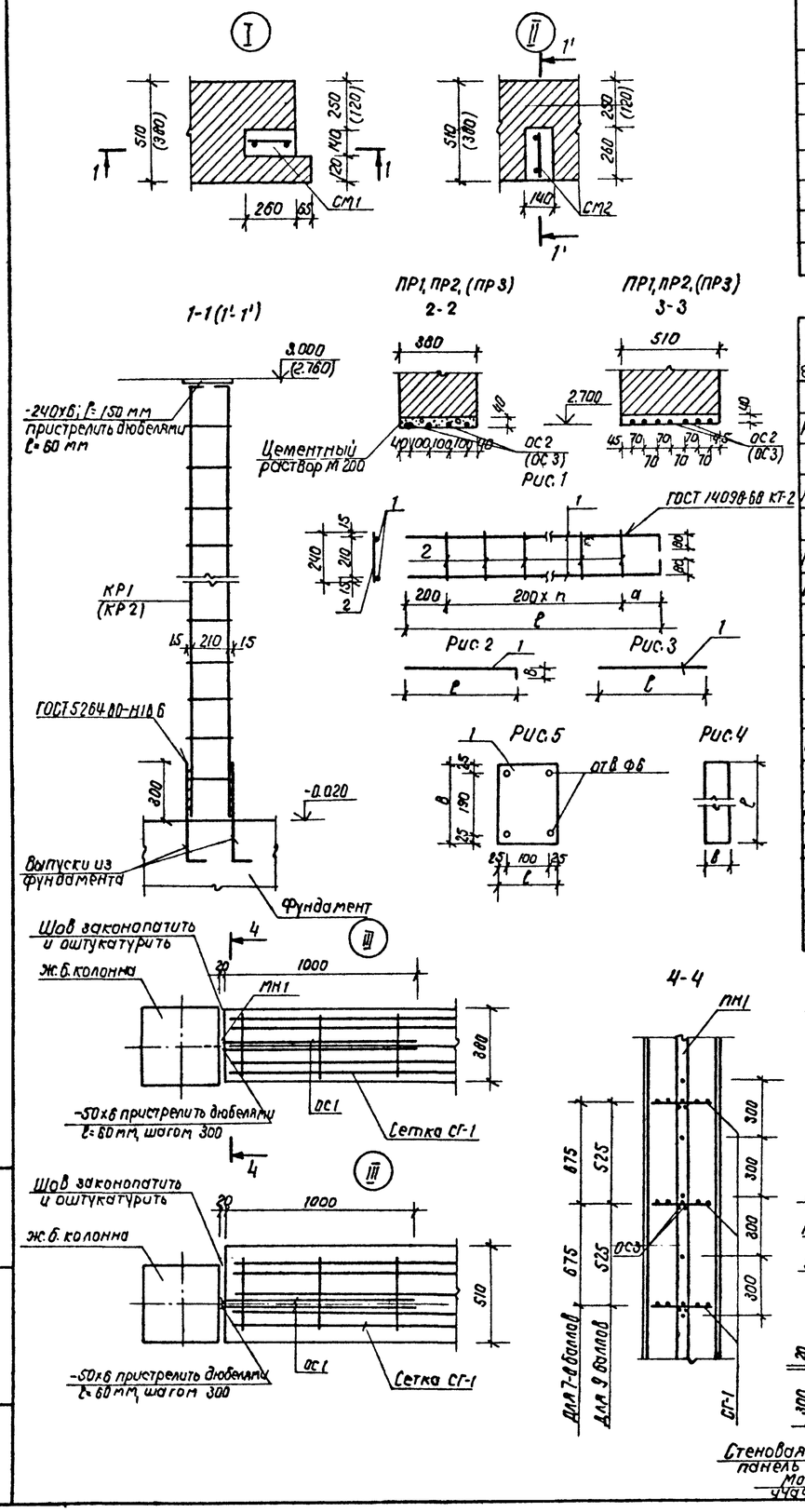

Таблица исполнений арматурных элементов

Обозначение	Марка	Рис.	Размеры, мм				Масса, кг
			ℓ	в	n	a	
212-1-375с.86-АС.1-1л.28	КР1	1	3000	–	13	200	5,79кг
-01	КР2	1	2780	–	12	160	5,45кг
-02	ОС1	2	1000	20	–	–	0,23кг
-03	ОС2	3	1700	–	–	–	2,69кг
-04	ОС3	3	2500	–	–	–	3.95кг
-05	МН1	5	1000	50	–	–	2.36кг
-06	МН2	4	150	240	–	–	1.70кг

Спецификация монолитных сердечников и армирование кирпичных стен

Формат	Зона	Поз.	Обозначение	Наименование	Кол.	Примечание
				Документация		
А2			212-1-375с.86 -АС.1-1л.17	Сборочный чертеж		
А2			-28	Сердечник монолитный СМ1-шт.13		
				Сборочные единицы		
А2			-28	Каркас КР1	1	5,79кг
А2			-06	Изделие закладное МН2	1	1,70кг
				Материалы		
				Бетон М 150		0,11 м³
А2			-28	Сердечник монолитный СМ2-шт.4		
				Сборочные единицы		
А2			-01	Каркас КР2	1	5,45кг
А2			-06	Изделие закладное МН2	1	1.70кг
				Материалы		
				Бетон М 150		0,10 м³

Продолжение спецификации

Формат	Зона	Поз.	Обозначение	Наименование	Кол.	Примечание
			212-1-375с.86 -АС.1-1 л.28	Армирование кирпичных стен		
				Сборочные единицы		
А2			-05	Изделие закладное МН1 мп	8,52	2.36кг
А2			-02	Отдельный стержень ОС1	24(30)	0,23кг
А4			2.130-6с 1.00 20	Сетка арматурная СГ-1 мп	20(99)	0,75кг
А2			для t = -20°С	Стены кирпичные δ=510мм		33.5 м³
			для t=-10°С и -15°С	Стены кирпичные δ=380мм		25.1 м³*

Спецификация монолитных перемычек при толщине стены 510 мм.

Формат	Зона	Поз.	Обозначение	Наименование	Кол.	Примечание
				Документация		
А2			212-1-375с.86 -АС.1-1л.17	Сборочный чертеж		
А2			-АС.1-1л.28	Перемычка ПР1,ПР2(шт.4)		
				Сборочные единицы		
А2			-03	Отдельный стержень ОС2	7	2.69кг
				Материалы		
				Цементный раствор М 200		0.03 м³
А2			-АС.1-1л.28	Перемычка ПР3-шт.1		
				Сборочные единицы		
А2			-04	Отдельный стержень ОС3	7	3.95кг
				Материалы		
				Цементный раствор М 200		0.05 м³

Примечания:

1. Данный лист смотреть совместно с листами АС.1-1-18,
2. * Объем кладки при толщине стены 380 мм.
3. В спецификации монолитных сердечников и армирование кирпичных стен в скобках даны расходы на 8 и 7 баллов.
4. Стены кирпичные выполняются II категории с нормальным сцеплением -180 кПа > $R_p^в$ ≥ 120 кПа (1,2 кгс/см²) из полнотелого кирпича марки не ниже 75 на смешанных цементных растворах марки не ниже 50.

212-1-375с.86 - АС.1-1

Нор.конт	Левин		05.86	Детские ясли-сад на 6 групп (140 мест) в конструкциях серии 1.020.-1-2с	Стадия	Лист	Листов
Нач.АПМ-2	Турсунбаева		05.86		Р	28	
Гл.спец.	Левин		05.86				
ГАП	Шмаков		05.86	Стены из кирпича. Армирование. Узлы. Спецификации монолитных сердечников и перемычек.	Таш ЗНИИЭП г. Ташкент		
ГИП	Сирот		05.86				
Разработ.	Шахназарова		05.86				

Привязан

Инв. №

Копировал Машкова

Формат А2

212-1-375с.86-АС.1-1 Альбом 1

Инв. № подл. | Подпись и дата | Взам. инв. №

Альбом 1

212-1-375с.86-АС.1-1

Спецификация монолитных перемычек при толщине стен 380 мм

Формат	Зона	Поз.	Обозначение	Наименование	Кол.	Примечание
				Документация		
А2			212-1-375с.86-АС.1-1 л.17	Сборочный чертеж		
А2			-АС.1-1 л.28	Перемычка ПР1, ПР2 (шт 4)		
				Сборочные единицы		
А2			-03	Отдельный стержень ОС2	4	2.69 кг
				Материалы		
				Цементный раствор М200		0.03 м³
А2			-АС.1-1 л.28	Перемычка ПР3 - шт.1		
				Сборочные единицы		
А2			-04	Отдельный стержень ОС3	4	3.95 кг
				Материалы		
				Цементный раствор М200		0.04 м³

Спецификация арматурных элементов

Формат	Зона	Поз.	Обозначение	Наименование	Кол.	Примечание
А2			212-1-375с.86-АС.1-1 л.28	Каркас плоский КР1		
				Детали		
БЧ		1		ф12 AI ГОСТ 5781-82*; ℓ=3080	2	5.48 кг
БЧ		2		ф4 BpI ГОСТ 6727-80; ℓ=240	14	0.31 кг
А2			-01	Каркас плоский КР2		
				Детали		
БЧ		1		ф12 AI ГОСТ 5781-82*; ℓ=2840	2	5.16 кг
БЧ		2		ф4 BpI ГОСТ 6727-80; ℓ=240	13	0.29 кг
А2			-02	Отдельный стержень ОС1		
				Детали		
БЧ		1		ф6 AI ГОСТ 5781-82*; ℓ=1020	1	0.23 кг
А2			-03	Отдельный стержень ОС2		
				Детали		
БЧ		1		ф18 AII ГОСТ 5781-82*; ℓ=1700	1	2.69 кг
А2			-04	Отдельный стержень ОС3		
				Детали		
БЧ		1		ф18 AII ГОСТ 5781-82*; ℓ=2500	1	3.95 кг
А2			-05	Изделие закладное МН1		
				Детали		
БЧ		1		-50×6 ГОСТ 103-76*; м.п.	1	2.36 кг

Продолжение спецификации

Формат	Зона	Поз.	Обозначение	Наименование	Кол.	Примечание
А2			212-1-375с.86-АС.1-1 л.28-06	Изделие закладное МН2		
				Детали		
БЧ		1		-240×6 ГОСТ 82-70*; ℓ=150	1	1.70 кг

Ведомость расхода стали на здание, кг

Марка	Изделия арматурные									Изделия закладные			Общий расход
	Арматура класса								Всего	Прокат марки		Всего	
	AI ГОСТ 5781-82*			AII ГОСТ 5781-82*		BpI ГОСТ 6727-80				ГОСТ 103-76*	ГОСТ 82-70*		
	ф6	ф12	Итого	ф16	Итого	ф3	ф4	ф5	Итого	-50×6	-240×6		
Сердечники		92.14	92.14				5.23		5.23	97.37		28.9	28.9	126.27
Перемычки				103.6(59.2)	103.6(59.2)									103.6(59.2)
Стены кирпичные	5.52		5.52			6.00		84.00	90.00	95.52	20.40		20.40	115.92
Стены кирпичные	6.90		6.90			5.00		69.30	74.30	81.30	20.40		20.40	101.70

для 9 баллов

для 7-8 баллов

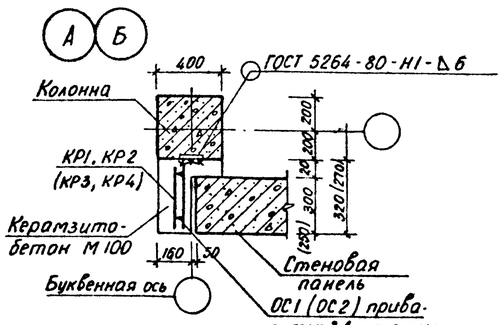

Рис. 1

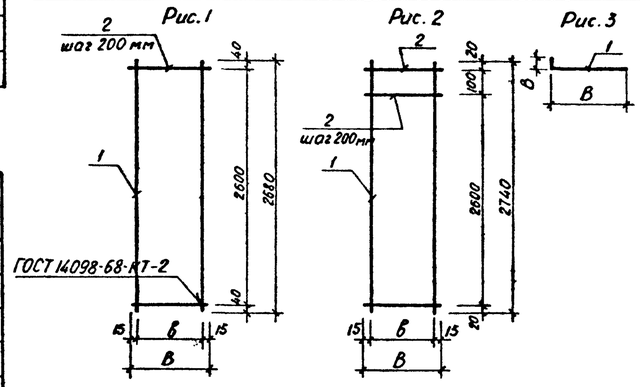

Рис. 2

Рис. 3

Таблица исполнений арматурных элементов

Обозначение	Марка	Рис.	Размеры, мм		Масса, кг
			в	В	
212-1-375с.86-АС.1-1 л.29	КР1	1	250	280	3.88
01	КР2	2	250	280	4.00
02	КР3	1	200	230	3.77
03	КР4	2	200	230	3.88
04	ОС1	3	70	290	0.32
05	ОС2	3	70	240	0.28

Ведомость расхода стали на монолитные узлы при толщине стен 300мм, кг

Марка элемента	Изделия арматурные						Всего кг
	Арматура класса						
	AII ГОСТ 5781-82*		AI ГОСТ 5781-82*		BpI ГОСТ 6727-80		
	ф10	Итого	ф12	Итого	ф5	Итого	
Узел „А" - шт. 8	3.32	3.32	0.96	0.96	0.56	0.56	4.84
Узел „Б" - шт. 2	3.40	3.40	0.96	0.96	0.60	0.60	4.96

Ведомость расхода стали на монолитные узлы при толщине стен 250мм, кг

Марка элемента	Изделия арматурные						Всего кг
	Арматура класса						
	AII ГОСТ 5781-82*		AI ГОСТ 5781-82*		BpI ГОСТ 6727-80		
	ф10	Итого	ф12	Итого	ф5	Итого	
Узел „А" - шт. 8	3.32	3.32	0.84	0.84	0.45	0.45	4.61
Узел „Б" - шт. 2	3.40	3.40	0.84	0.84	0.48	0.48	4.72

Примечания:

1. В ведомоста расхода стали в скобках даны показатели для толщины стены 380 мм.
2. Данный лист читать совместно с листом АС.1-1 л.28

Инв. № подл. | Подпись и дата | Взам. инв. №

Привязан

Инв. №

212-1-375с.86-АС.1-1

Нач. АПМ-2	Турсунбаева		05.86
Гл. спец.	Левин		05.86
ГАП	Шмаков		05.86
ГИП	Сирот		05.86
Разраб.	Шагназарова		05.86

Детские ясли-сад на 6 групп (140 мест) в конструкциях серии 1.020.1-2С

Стадия	Лист	Листов
Р	29	

Спецификация монолитных перемычек. Ведомость расхода стали. Узлы „А", „Б" Ведомость расхода стали на узлы

ТашЗНИИЭП Ташкент

Копировала Блинова

Формат А2

Спецификации арматурных элементов.

Формат	Зона	Поз.	Обозначение	Наименование	Кол.	Примечание.
А2			212-1-375с.86-АС.1-1 л.29	Каркас плоский КР1		
				Детали		
Б4		1		ф10 AII ГОСТ 5781-82* ℓ=2680	2	3.32 кг.
Б4		2		ф5 Вр-I ГОСТ 6727-80; ℓ=280	14	0.56 кг.
А2			-01	Каркас плоский КР2		
				Детали		
Б4		1		ф10 AII ГОСТ 5781-82* ℓ=2740	2	3.40 кг.
Б4		2		ф5 Вр-I ГОСТ 6727-80; ℓ=280	15	0.60 кг.
А2			-02	Каркас плоский КР3		
				Детали.		
Б4		1		ф10 AII ГОСТ 5781-82* ℓ=2680	2	3.32 кг.
Б4		2		ф5 Вр-I ГОСТ 6727-80; ℓ=230	14	0.45 кг.
А2			-03	Каркас плоский КР4		
				Детали.		
Б4		1		ф10 AII ГОСТ 5781-82* ℓ=2740	2	3.40 кг.
Б4		2		ф5 Вр-I ГОСТ 6727-80; ℓ=230	15	0.48 кг.
А2			-04	Отдельный стержень ОС1		
				Детали		
Б4		1		ф12 AII ГОСТ 5781-82* ℓ=360	1	0.32 кг.
А2			-05	Отдельный стержень ОС2		
				Детали		
Б4		1		ф12 AII ГОСТ 5781-82* ℓ=310	1	0.28 кг.

Спецификация на монолитные узлы „А", „Б" при толщине стен 300 мм.

Формат	Зона	Поз.	Обозначение	Наименование.	Кол.	Примечание.
А2			212-1-375с.86-АС.1-1 л.29	Узел А шт. 8		
				Сборочные единицы		
А2				Каркас КР1	1	3.88 кг.
А2			-04	Отдельный стержень ОС1	3	0.32 кг.
				Материалы.		
				Керамзитобетон М-100		0.25 м³.
А2			АС.1-1 л.29	Узел Б - шт. 2		
				Сборочные единицы.		
А2			-01	Каркас КР2	1	4.00 кг.
А2			-04	Отдельный стержень ОС1	3	0.32 кг.
				Материалы		
				Керамзитобетон М-100		0.25 м³.

По оси „Е"

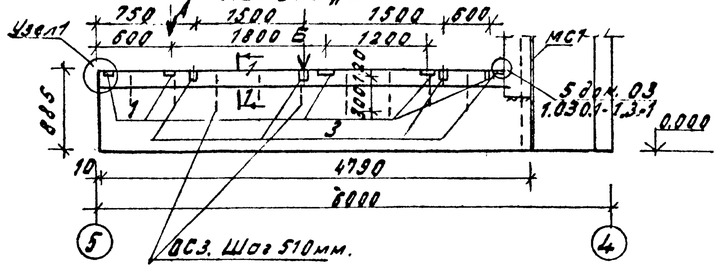

По оси Е

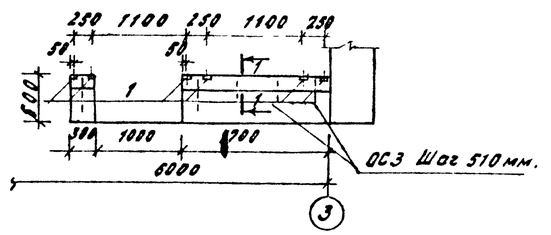

1-1

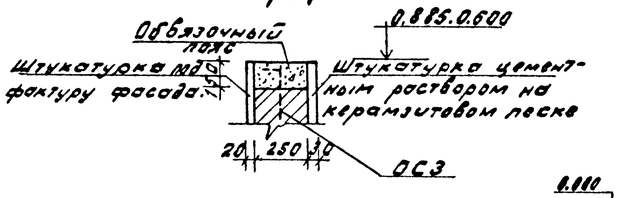

По оси 3

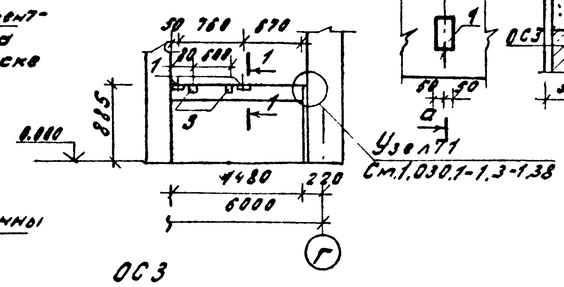

Вид А

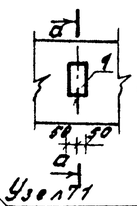

а-а

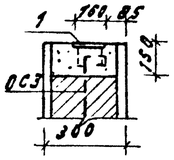

Вид Б

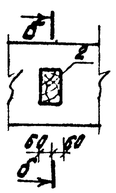

б-б

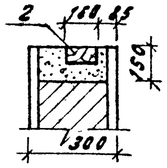

Узел 1

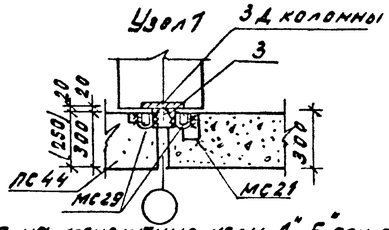

ОС3

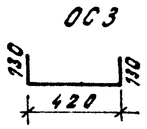

Спецификация на монолитные узлы „А", „Б" при толщине стен 250 мм.

Формат	Зона	Поз.	Обозначение	Наименование	Кол.	Примечание.
А2			212-1-375с.86-АС.1-1 л.29	Узел А - шт. 8		
				Сборочные единицы		
А2			-02	Каркас КР3	1.	3.77 кг.
А2			-05	Отдельный стержень ОС2	3	0.28 кг.
				Материалы		
				Керамзитобетон М100		0.25 м³.
А2			АС.1-1 л.29	Узел Б - шт 2		
				Сборочные единицы.		
А2			-03	Каркас КР4	1	3.88 кг.
А2			-05	Отдельный стержень ОС2	3	0.28 кг.
А2				Материалы		
А2				Керамзитобетон М100		0.25 м³.

Спецификация элементов на узел 1

Формат	Зона	Поз.	Обозначение	Наименование	Кол.	Примечание
А2			212-1-375с.86-АС.1-1 л.30	Узел „1" - шт. 2		
				Сборочные единицы		
				Изделие соединительное МС29.	2	0.18 кг.
А3		3	1.030.1-1.4-1-340			
			1.030.1-1.3-1 44	Изделие соединительное - 10×100 ГОСТ 103-76	1	0.79 кг.
			10.100.060.100			

Спецификация элементов на кирпичные участки стен.

Формат	Зона	Поз.	Обозначение	Наименование.	Кол.	Примечание.
				Сборочные единицы.		
А2		1	1.020.1-2с 7-1	Изделие закладное МС21	7	
				Отдельный		
		2		стержень ОС3	15	0.13 кг.
		3		Брус дерев. 120×80×180	6	
				Материалы		
				Бетон М150 м³	0.45	
				Цемент-песчан. раствор М50 м³	0.40	
				Кирпич М100 тыс.шт.	0.62	

Привязан

Инв. №

				212-1-375с.86 - АС.1-1			
Н. контр.	Левин		05.86	Детские ясли-сад на 6 групп (140 мест)	Стадия	Лист	Листов
Нач. ЛПМ 2	Турсунбаева		05.86		Р	30	
Гл. спец.	Левин		05.86				
ГИП	Сирот		05.86	Спецификация на монолитные узлы „А", „Б". Кирпичные участки стен. Спецификации.	ТашЗНИИЭП Ташкент		
ГАП	Шмаков		05.86				
Разраб.	Мирзакаримова		05.86				

Копировали Сотникова

Формат А2

212-1-375с.86-АС1-1 Альбом 1.

План

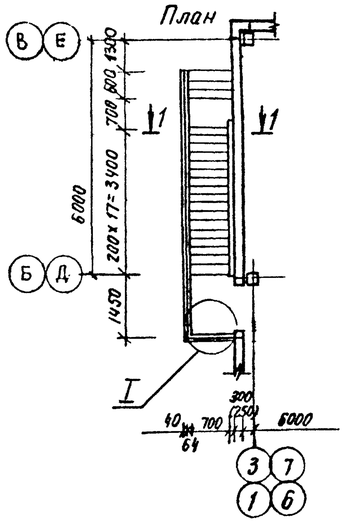

Ведомость деталей.

Поз.	Эскиз
2	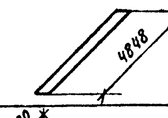
16	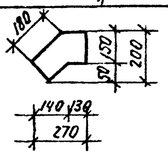

2-2

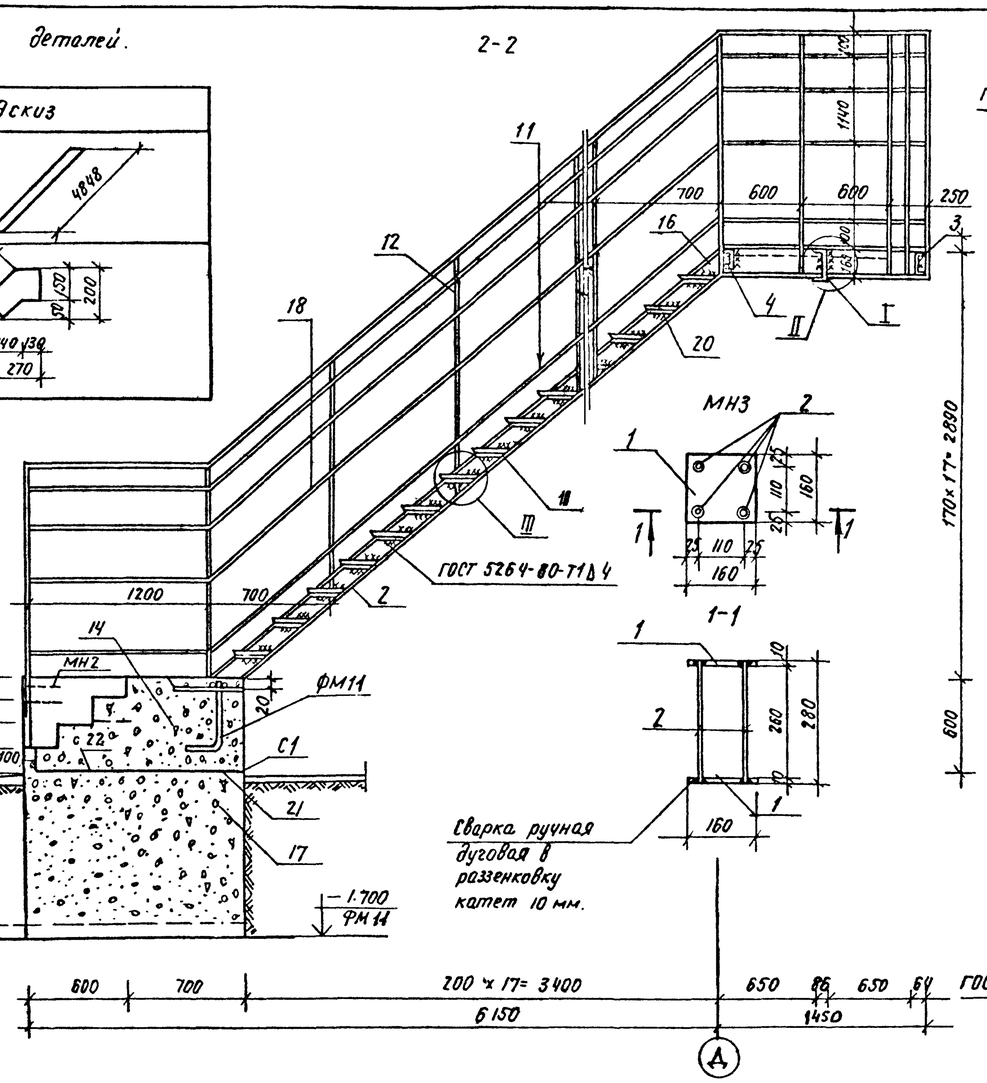

1-1

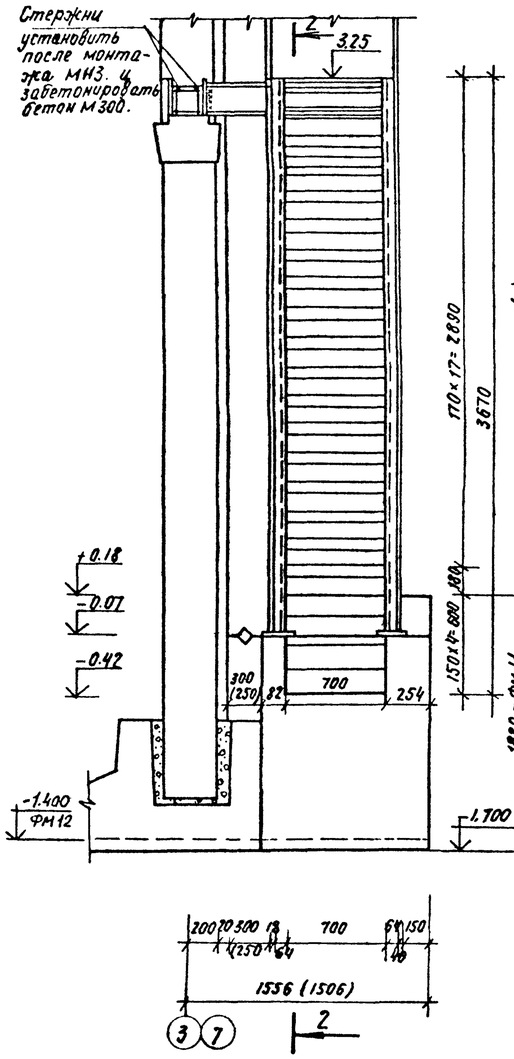

МН3

1-1

Сварка ручная дуговая в разделку катет 10 мм.

I

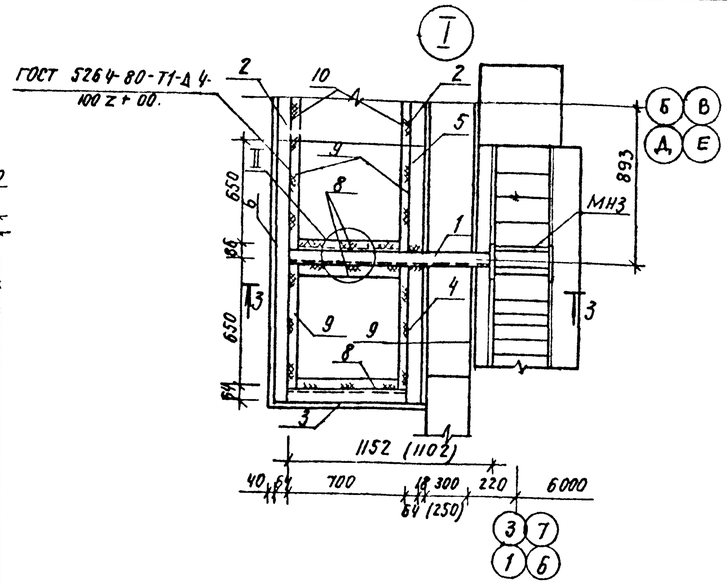

3-3

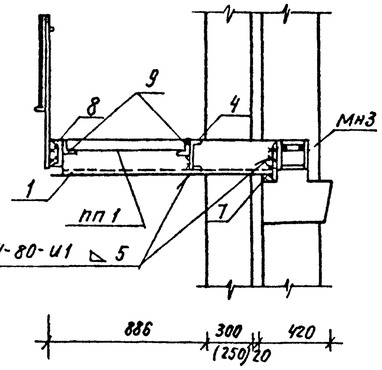

III

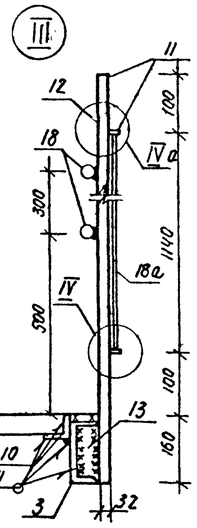

ФМ11 (ФМ12)

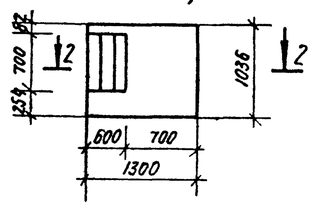

II

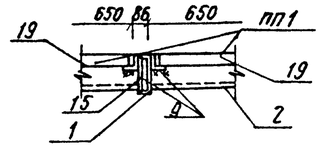

2-2

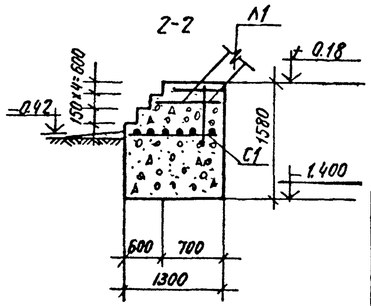

IV IVа Зеркально чертежу

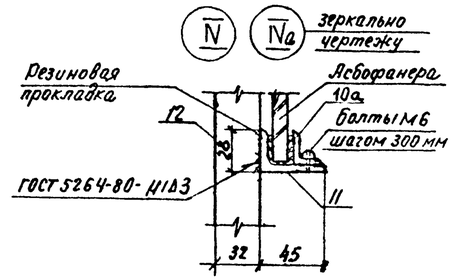

Привязан

Инв.№ подл. | Подпись и дата | Взам. инв.№

				212-1-375с. 86-АС1-1.
Нач. комп.	Левин		05.86	
Нач. АПН2	Турсунбаева		05.86	Детские ясли-сад на 6 групп 1140 мест в конструкциях серии 1.020.1-2с.
Гл. спец.	Левин		5.86	
ГИП	Сирот		05.86	Металлическая лестница Л1. План. Сечения. Фундаменты. ФМ11, ФМ12.
ГАП	Шмаков		05.86	
Рук. гр.	Хуснитдинов		05.86	
Разработ	Фельдман		05.86	

Стадия	Лист	Листов
Р	31	

ТашЗНИИЭП Ташкент

212-1-375с.86-АС.1-1 Альбом 1

Спецификация арматурных элементов на л.1, ФМ11 и ФМ12.

Формат	Зона	Позиц	Обозначение	Наименование	Кол	Примечание
			212-1-375с.86-АС.1-1 л.32	Металлическая лестница л1	шт 4	
				Сборочные единицы		
				сталь горячекатанная швеллеры		
		1		[N20 ГОСТ 8240-72* ℓ=1160мм (ℓ=1118мм)	1	21,50кг (20,60кг)
		2		[N16 " ℓ=4648мм	2	66,00кг
		3		[N16 " ℓ=700мм	1	11,75кг
		4		[N16 " ℓ=714мм	1	10,14кг
		5		[N16 " ℓ=650мм	1	9,230кг
		6		[N16 " ℓ=1450мм	1	20,60кг
		7		[N5 " ℓ=100мм	1	0.50
				Сталь прокатная угловая		
		8		∠40×4 ГОСТ 8509-81 ℓ=620	3	1,50кг
		9		∠40×4 " ℓ=650мм	4	1,60кг
		10		∠40×4 " ℓ=48.48мм	2	11,73кг
		10а		∠20×3 " ℓ=7500мм	2	6,68кг
				Сталь прокатная угловая		
		11		∠45×28×3 ГОСТ 8510-81 ℓ=7500	3	12,60кг
				Сталь прокатная полосовая		
		12		-32×20 ГОСТ 103-76 ℓ=1495мм	12	7,50кг
		13		-40×6 " ℓ=140мм	12	0,26кг
		14		-200×10 " ℓ=300мм	2	4,71кг
		15		-100×8 " ℓ=185мм	3	1,16кг
		16		-200×10 " ℓ=270мм	2	4,34кг
				-30×4 " ℓ=7500	—	—

Продолжение спецификации

Формат	Зона	Позиц	Обозначение	Наименование	Кол	Примечание
		17		ф18 AI ГОСТ 5781-82 ℓ=450	2	0,90кг
		18	ГОСТ 3262-75*	Труба ст. dн=33,5; ℓ=7500мм	2	21.83кг
			212-1-252с.83-ИЖС-1-00-03	Изделие закладное МН3	1	4.84кг
			212-1-375с.86-АС.0-1-11	" " МН2	1	1.44кг
			ГОСТ 7798-70*	Болты ℓ=30мм	45	0.05кг
				Материалы		
		18а	ГОСТ 18124-73	Плоская асбофанера δ=10мм	1	18.80
				Плиты плоские		
		19	212-1-252с.83-ИЖ1-04-00	ПП1 м³	2	0.021
		20		ПП2 м³	17	0.007
			212-1-375с.86-АС.1-1 л.32	ФМ11-шт 1		
				Сборочные единицы		
			ГОСТ 8478-81 150/250/9/3 1100	Сетка арматурная С1		
		21		ф5 ВрI ГОСТ 6727-80 ℓ=1100	7	1.19кг
		22		ф8 AIII ГОСТ 5781-82 ℓ=1280	7	3.54кг
				Материалы		
				Бетон М150 м³	1.08	1.36м³
				ФМ12-шт 3		
				Сборочные единицы		
		21/22		Сетка арматурная С1	14	4.73кг
				Материалы		
				Бетон М150 м³		1.97

Спецификация арматурных элементов

Формат	Зона	Позиц	Обозначение	Наименование	Кол	Примечание
			212-1-375с.86-АС.1-1 л.32	Изделие закладное МН3		
				Детали		
		1		-10×160 ГОСТ 103-76 ℓ=160	2	2,01кг
		2		ф12 AIII ГОСТ 5781-82* ℓ=280	4	0,24кг

Ведомость расхода стали на фундаменты

Марка элемента	Изделия арматурные						Всего
	Арматура класса						
	A-III			Вр I			
	ГОСТ 5781-82*			ГОСТ 6727-80			
	ф8		Итого	ф5		Итого	
ФМ11	3,54		3,54	1.19		1.19	4.73
ФМ12	10,62		10,62	3,57		3.57	14.19

Ведомость расхода стали на металлические лестницы здания.

Марка элемента	Изделия арматурные			Изделия монтажные												Изделия закладные							Труба стальная			Всего
	Арматура класса			Прокат марки												Арматура класса				Прокат марки						
	AI			В ст.3 кп2												AI	AIII			В ст.8 кп2						
	ГОСТ 5781-82*			ГОСТ 8240-72*				ГОСТ 8509-81			ГОСТ 8510-81		ГОСТ 103-76				ГОСТ 5781-82*				ГОСТ 103-76			ГОСТ 3262-70*			
	ф18		Итого	[N20	[N16	[N5	Итого	∠20×3	∠40×4	Итого	∠45×28×3	Итого	-200×10	-100×8	-40×6	-32×20	Итого	ф18	ф12	ф10	Итого	150×10	80×10	Итого	dн=33.5		Итого	
Л1	7.2		7.2	86.00	736.92	2.00	824,92	53.40	137.44	138.84	151.2	151.2	72.40	13.92	12.48	360.0	458.8	7.20	3.84	1.25	12.29	16.08	4.52	20.60	174.64		174.64	1833.30

Примечание:

В спецификации арматурных элементов на л.1 ФМ11 и ФМ12 поз.1 размеры даны для стен толщиной 250мм в скобках, а без скобок - для стен толщиной 300мм.

				212-1-375с.86-АС.1-1	
Нач.конт	Левин		05.86		
Привязан					
Нач.АПМ2	Турсунбоев		05.86	Детские ясли-сад на 6 групп (140 мест) 6 конструкциях серии 1.020.1-2е	Стадия: Р; Лист: 32; Листов:
Гл.спец	Левин		05.86		
ГИП	Сиротин		05.86		
ГАП	Шмаков		05.86	Спецификация Л1, ФМ11, ФМ12 ведомость расхода стали на металлическую лестницу и фундаменты	ТашЗНИИЭП Ташкент
Рук.гр	Хуснитдинов		05.86		
Разраб	Фельдман		05.86		
Инв.№					

Инв.№ подл. | Подпись и дата | Взам.инв.№

Схемы расположения плит перекрытия над 1 этажом

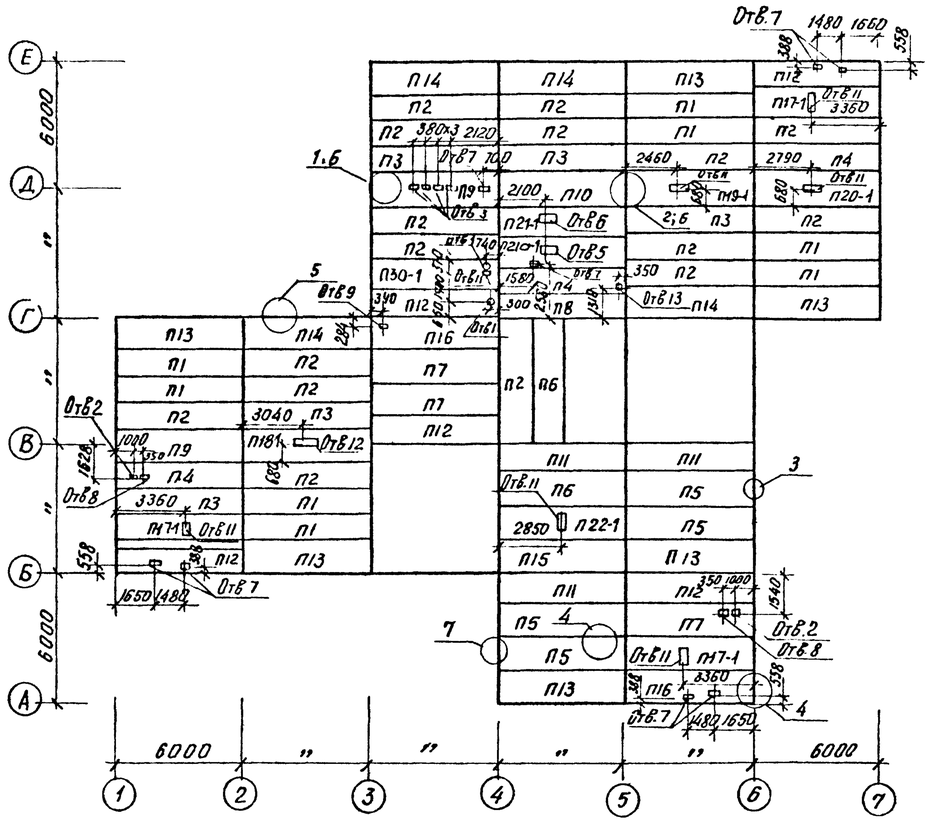

Схемы расположения плит перекрытия над II этажом

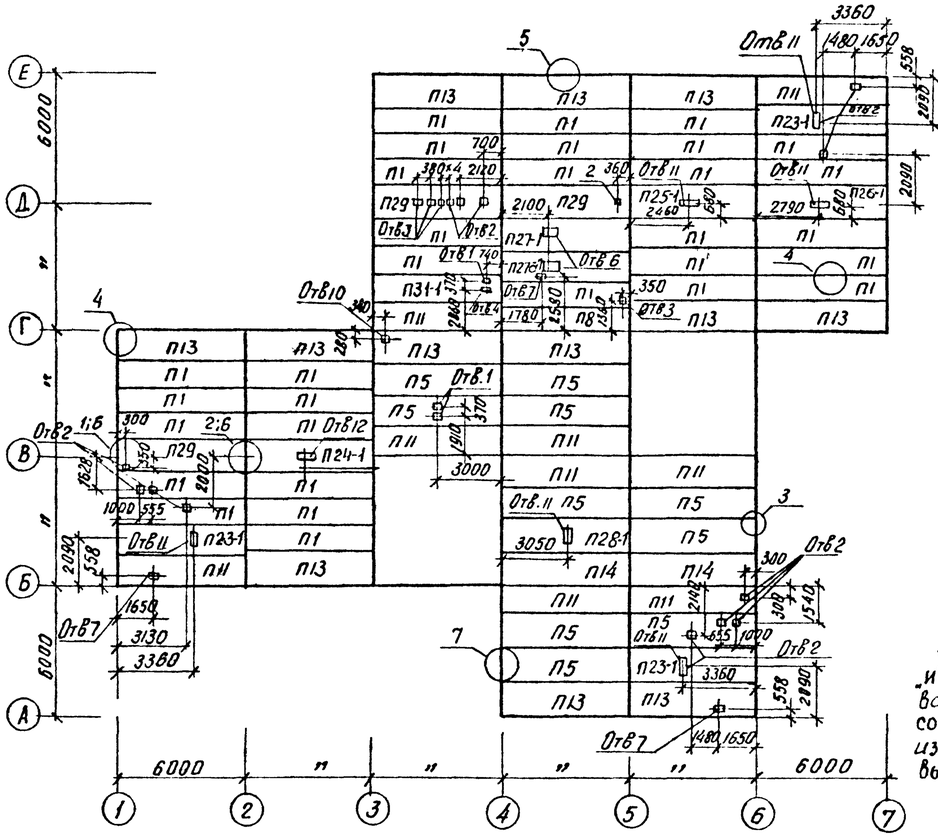

Экспликация отверстий

Тип отв.	Размеры, мм В	Размеры, мм Н	Отм низа, м	Назначение
1	120	120		ОВ
2	150	150		ОВ; ВК
3	140	250		"
4	250	300		"
5	400	800		"
6	600	800		"
7	150	200		ВК
8	150	300		ВК
9	40	100		СС
10	40	40		СС
11	320	880		ОВ
12	320	1540		ОВ
13	150	100		ЭО

Примечания:

1. Плиты перекрытий с индексом „и" в конце наименования изготавливаются с угловыми подрезками согласно указаний по применению изделий альбома серии 1.020.1-2с вып. 0-1 пункт 5.13.

Спецификация плит перекрытия и покрытия

Марка поз	Обозначение	Наименование	Кол	Масса ед, кг	Примечание
П1	1.041.1-2.1.100 -21	ПК56.12-4АтV(AV)т	39	2000	
П2	-22	ПК56.12-7АтV(AV)т	16	"	
П3	-07	ПК56.12-9АтV(AV)т	5	"	
П4	-08	ПК56.12-11АтV(AV)т	3	"	
П5	1.300 -26	ПК56.15-4АтV(AV)т	14	2600	
П6	-08	ПК56.15-8АтV(AV)т	2	"	
П7	-09	ПК56.15-11АтV(AV)т	3	"	
П8	1.600 -04	ПК56.9-10АтV(AV)т	2	1700	
П9	1.500 -09	ПК56.15-11АтV(AV)т-3	2	2600	
П10	-10	ПК56.15-13АтV(AV)т-3	1	"	
П11	1.100 -21	ПК56.12-4АтV(AV)т-И	12	2000	
П12	-07	ПК56.12-9АтV(AV)т-И	5	"	
П13	1.300 -26	ПК56.15-4АтV(AV)т-И	18	2600	
П14	-27	ПК56.15-7АтV(AV)т-И	6	"	
П15	-08	ПК56.15-8АтV(AV)т-И	1	"	
П16	-09	ПК56.15-11АтV(AV)т-И	2	"	
П17-1	ИЖ1-00	ПРС56.15-10АтVт-1	3	2890	
П18-1	-01	ПРС56.15-10АтVт-2	1	"	

Продолжение спецификации

Марка поз	Обозначение	Наименование	Кол	Масса ед, кг	Примечание
П19-1	-02	ПРС56.15-10АтVт-3	1	2890	
П20-1	-03	ПРС56.15-10АтVт-4	1		
П21-1	-04	ПРС56.15-10АтVт-5	1		
П21а-1	-05	ПРС56.15-10АтVт-6	1		
П22-1	-06	ПРС56.15-10АтVт-7	1		
П23-1	-07	ПРС56.15-6АтVт-1	3		
П24-1	-08	ПРС56.15-6АтVт-2	1		
П25-1	-09	ПРС56.15-6АтVт-3	1		
П26-1	-10	ПРС56.15-6АтVт-4	1		
П27-1	-11	ПРС56.15-6АтVт-5	1		
П27а-1	-12	ПРС56.15-6АтVт-6	1		
П28-1	-13	ПРС56.15-6АтVт-7	1		
П29	1.041.1-2.1.500 -06	ПК56.15-4АтV(AV)т-3	3		
П30-1	ИЖ -14	ПРС56.15-10АтVт-8	1		
П31-1	-15	ПРС56.15-6АтVт-8	1		

Спецификация узлов перекрытия и покрытий

Марка поз	Обозначение	Наименование	Кол	Масса ед, кг	Примечание
1	1.020.1-2с.6-1.27	Узел 5-1	9		шт
2	-02	5-3	9		шт
3	6-1.29	5-5	268		шт
4	30	5-7	763		пм
5	-02	5-9	158		пм
6	-05	5-12	30		шт
7	-07	5-14	342		п.м

2. Плиты перекрытий с дополнительным индексом в конце марки (-1) даны в альбоме 3 настоящего проекта.

Согласовано

Инв.№ подл. | Подпись и дата | Взам.инв.№

привязан

Инв. №

212-1-375с.86-АС.1-1

Н.контр.	Левин		05.86
Нач. АПМ2	Турсунбаев		05.86
Гл.спец.	Левин		05.86
ГИП	Сирот		05.86
ГАП	Шмаков		05.86
Рук. гр.	Хуснитдинов		05.86
Разраб.	Хуснитдинов		05.86
	Худайкулов		05.86

Детские ясли-сад на 6 групп (140 мест) конструкциях серии 1.020.1-2с

Стадия	Лист	Листов
Р	33	

Схемы расположения плит перекрытий. Спецификация. Экспликация отверстий.

ТашЗНИИЭП Ташкент

Альбом 1

212-1-375с.86 – АС.1-1

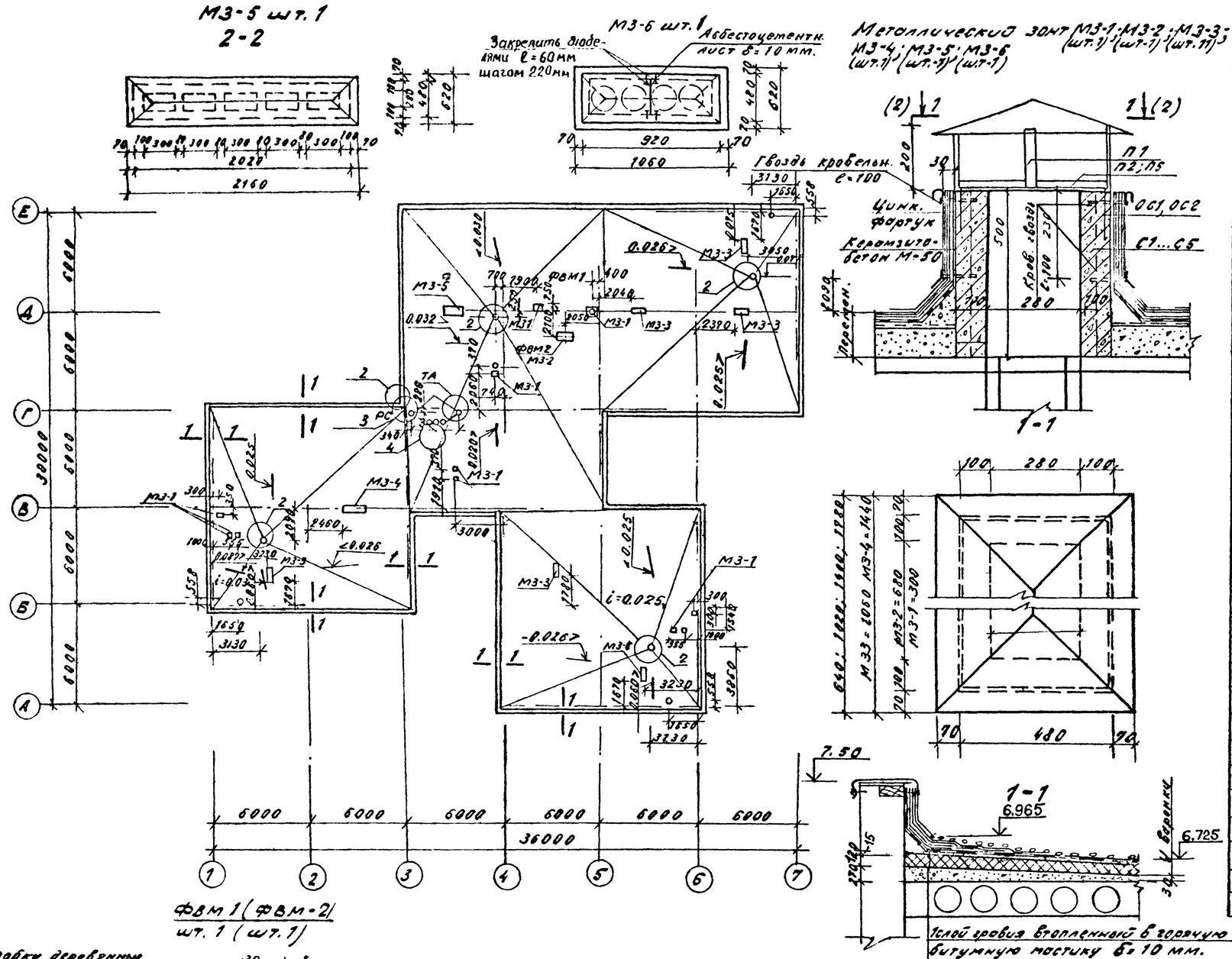

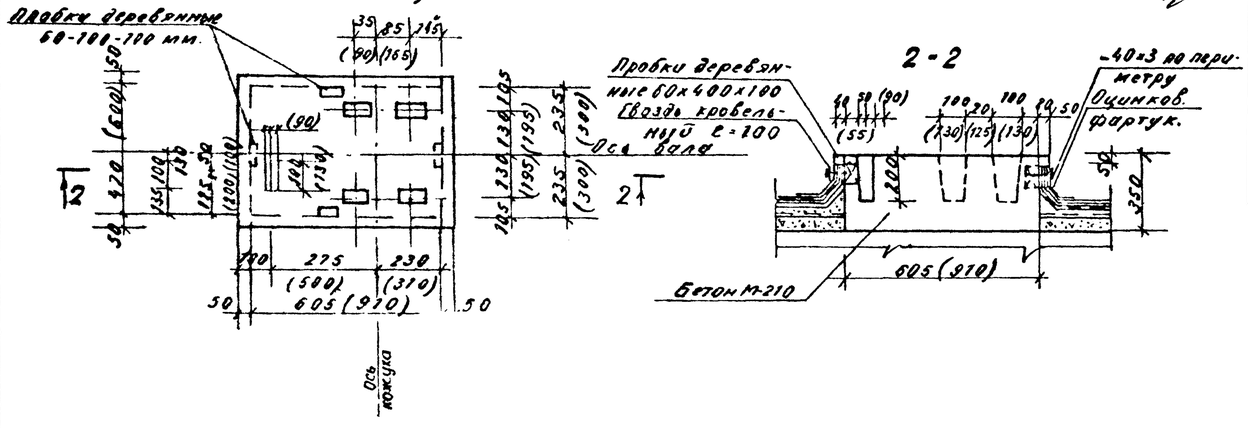

Спецификация арматурного изделия кровли.

Формат	Зона	Поз.	Обозначение	Наименование	Кол.	Примечание
		1		Отдельный стержень ОС-1		
БЧ			ГОСТ 5781-82	ф 6 А III ℓ=130 мм.	1	0.03 кг.
		2		Отдельный стержень ОС-2		
БЧ				ф 6 А III ℓ=180 мм.	1	0.04 кг.
		3		Пластина П1		
БЧ			ГОСТ 103-76	-30×4 ℓ=230 мм.	1	0.22 кг.
		4		Пластина П2		
БЧ			ГОСТ 103-76	-30×4 ℓ=1920 мм	1	1.8 кг.
		5		Пластина П3		
БЧ				-30×4 ℓ=2680 мм	1	2.52 кг.
		6		Пластина П4		
БЧ				-30×4 ℓ=3440 мм.	1	3.2 кг.
		7		Пластина П5		
БЧ				-30×4 ℓ=4200 мм	1	4.0 кг.
		8		Пластина П6		
БЧ				-30×4 ℓ=500 мм	1	4.8 кг
		9	ГОСТ 8478-81 200/250/3/3 В=960/2	Сетка арматурная С-1.		
БЧ			ГОСТ 6727-80	ф 3 Вр.I ℓ=1920 мм.	3	0.32 кг.
				ф 3 Вр.I ℓ=450 мм.	8	0.2 кг.
				Итого:		0.52 кг.
		10	ГОСТ 8478-81 200/250/3/3 В=900/2	Сетка арматурная С2.		
БЧ			ГОСТ 6727-80	ф 3 Вр.I ℓ=2680 мм.	3	0.44 кг.
				ф 3 Вр.I ℓ=450 мм.	11	0.27 кг.
				Итого:		0.71 кг.

1 слой гравия втопленный в горячую битумную мастику δ=10 мм.
4 слоя бистойкого рубероида на горячей битумной мастике.
Цементно-песчанная стяжка р-р М100 δ=15 мм.
Утеплитель из плит ячеистых бетонов γ=400 кгс/м³
Засыпка для уклона из керамзитового гравия γ=600 кг/м³
Слой пергамина на горячей битумной мастике.
Плита покрытия.

Примечание.
Данный лист читать с листом АС.1-1 л.35

212-1-375с.86 – АС 1-1

Н.контр.	Левин П.		05.86
Нач.АПМ.	Турбин-Васса С.		05.86
Гл.спец.	Левин П.		05.86
ГАП	Шмаков		05.86
ГИП	Сирот С.Ш.		05.86
Разраб.	Шмаков		05.86
	Хуснитдинов		05.86

Детские ясли-сад на 6 групп (140 мест) в конструкциях 1 серии 1.020.1-2с.

План кровли. Спецификация арматурного изделия.

Стадия	Лист	Листов
Р	34	

ТашЗНИИЭП г. Ташкент

Привязан

Инв. №

Копировала Сотникова

Формат А2

Продолжение таблицы

Формат	Зона	Поз.	Обозначение	Наименование	Кол.	Примечание
		11	ГОСТ 8478-81 200/250/3/3 В=900/2	Сетка арматурная С3		
Б4			ГОСТ 6727-80	ф3 Вр I ℓ=3440 мм	3	0.57 кг
			—"—	ф3 Вр I ℓ=450 мм	14	0.35 кг
				Итого		0.92 кг
		12	ГОСТ 8478-81 200/250/3/3 В=900/2	Сетка арматурная С4		
Б4			ГОСТ 6727-80	ф3 Вр I ℓ=4200 мм	3	0.7 кг
			—"—	ф3 Вр I ℓ=450 мм	17	0.42 кг
				Итого		1.12 кг
		13	ГОСТ 8478-81 200/250/3/3 В=900/2	Сетка арматурная С5		
Б4			ГОСТ 6727-80	ф3 Вр I ℓ=5000 мм	3	0.78 кг
				ф3 Вр I ℓ=450 мм	21	0.47 кг
				Итого		12.5 кг

Спецификация металлического зонта

Формат	Зона	Поз.	Обозначение	Наименование	Кол.	Примечание
А2			212-1-375с.86-АС.1-1 л.34	М3-1 (шт.11)		
				Сборочные единицы		
А2		1	л.34	Сетка арматурная С1	1	0.52 кг
А2		2		Отдельный стержень ОС1	4	0.03 кг
А2		3		Пластина П1	4	0.22 кг
А2		4		Пластина П2	1	1.8 кг
				Материал		
				Лист б=1 мм м²	0.45	3.6 кг
				Керамзитобетон М50 м³	0.08	
А2			л.34	М3-2 (шт.1)		
				Сборочные единицы		
А2		10	л.34	Сетка арматурная С2	1	0.71 кг
А2		2		Отдельный стержень ОС2	4	0.04 кг
А2		3		Пластина П1	4	0.22 кг
А2		5		Пластина П3	1	2.52 кг
				Материал		
				Лист б-1 мм м²	0.68	5.44 кг
				Керамзитобетон М50 м³	0.12	

Продолжение таблицы

Формат	Зона	Поз.	Обозначение	Наименование	Кол.	Примечание
А2			212-1-375с.86АС.1-1 л.34	М3-3 (шт.5)		
				Сборочные единицы		
А2		11	л.35	Сетка арматурная С3	1	0.92 кг
А2		2	л.34	Отдельный стержень ОС2	4	0.04 кг
А2		3	л.34	Пластина П1	4	0.22 кг
		6		Пластина П4	1	3.20 кг
				Материал		
				Лист б-1 мм м²	0.92	7.36 кг
				Керамзитобетон М50 м²	0.16	
А2			л.34	М3-4 (шт.1)		
				Сборочные единицы		
А2		12	л.35	Сетка арматурная С4	1	1.12 кг
А2		2	л.34	Отдельный стержень ОС2	4	0.04 кг
А2		3	л.34	Пластина П1	4	0.22 кг
		7		Пластина П5	1	4.0 кг
				Материал		
				Лист б-1 мм м²	1.15	9.2 кг
				Керамзитобетон М50 м²	0.19	
А2			л.34	М3-5 (шт.1)		
				Сборочные единицы		
А2		13	л.35	Сетка арматурная С5	1	1.26 кг
		2		Отдельный стержень ОС2	6	0.04
		3		Пластина П1	6	0.22 кг
		8		Пластина П6	1	4.8 кг
				Материал		
				Лист б-1 мм м²	1.37	10.80 кг
				Керамзитобетон М50 м³	0.27	

Ведомость расхода стали на металлические зонты здания, кг

Формат	Зона	Поз.	Обозначение	Наименование	Кол.	Примечание
А2			212-1-375с.86-АС.1-1 л.34	М3-6 (шт.1)		
				Сборочные единицы		
А2		11	л.35	Сетка арматурная С3	1	
А2		2	л.34	Отдельный стержень ОС2	4	0.04 кг
		3	л.34	Пластина П1	4	0.22 кг
		6		Пластина П4	1	3.20 кг
				Материал		
				Лист б=1 мм м²	0.92	7.36 кг
				Асбестоцементный лист б-10мм м²	0.30	
				Керамзитобетон М50 м³	0.16	

Спецификация узлов кровли

Марка поз.	Обозначение	Наименование	Кол.	Масса ед. кг	Примечание
1	2.260-1. в-4 л.19	Деталь 16	13		
2	л.20	Деталь 17	4		
3	л.21	Деталь 18	2		
4	л.15	Деталь 12	4		

Ведомость расхода стали на металлические зонты здания, кг

Марка	Арматура класса					Прокат марки			Всего
	A III		Вр I			Вст3 кп2			
	ГОСТ 5781-82					ГОСТ 103-76			
	ф6	Итого	ф3		Итого	-30×4		Итого	
М3-1 ... М3-6	2.68	2.68	13.40		13.40	64.28		64.28	80.36

Привязан

Инв. №

Инв. № подл. | Подпись и дата | Взам. инв. №

				212-1-375с.86-АС.1-1
Н. контр.	Левин		05.86	
Нач. АПМ-2	Турсунбаева		05.86	Детские ясли-сад на 6 групп (140 мест) в конструкциях серии 1.020.1-2с
Гл. спец.	Левин		05.86	
ГАП	Шмаков		05.86	
ГИП	Сирот		05.86	Спецификации арматурного изделия, металлического зонта. Ведомость расхода стали
Рук. гр.	Хуснитдинов		05.86	
Разраб.	Хуснитдинов		05.86	

Стадия	Лист	Листов
Р	35	

ТашЗНИИЭП Ташкент

Копировала Блинова

Формат А2

Альбом 1

212-1-375с.86-АС.1-1

Развертки вентблоков

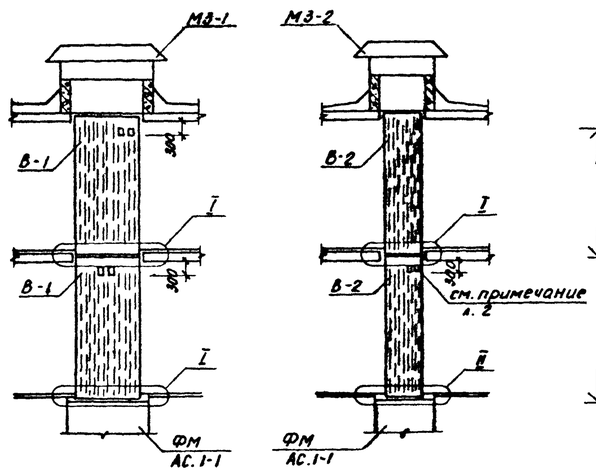

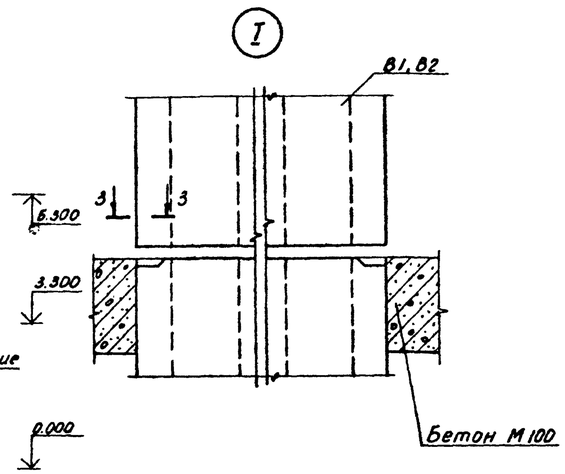

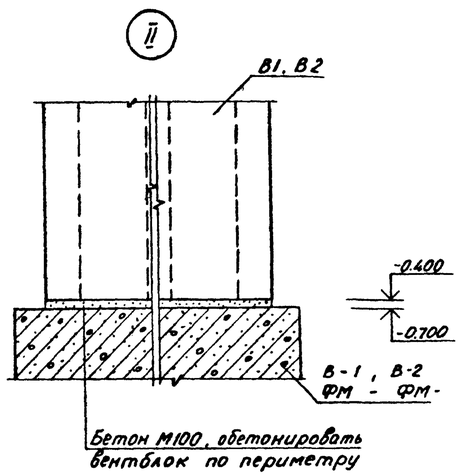

План металлического каркаса подшивных потолков

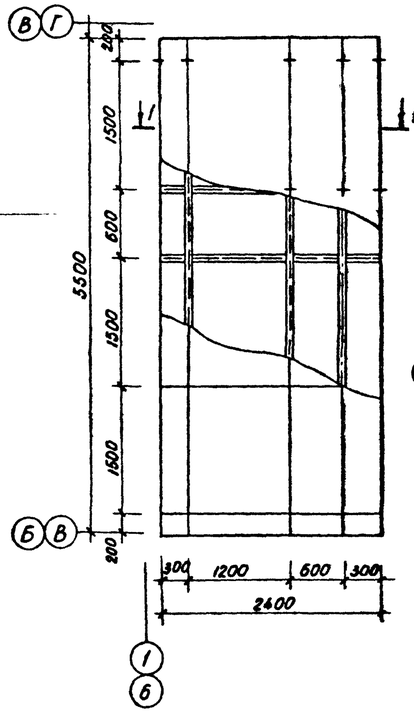

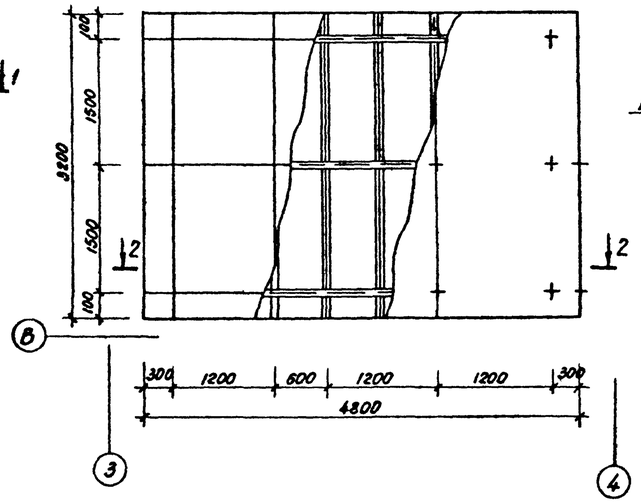

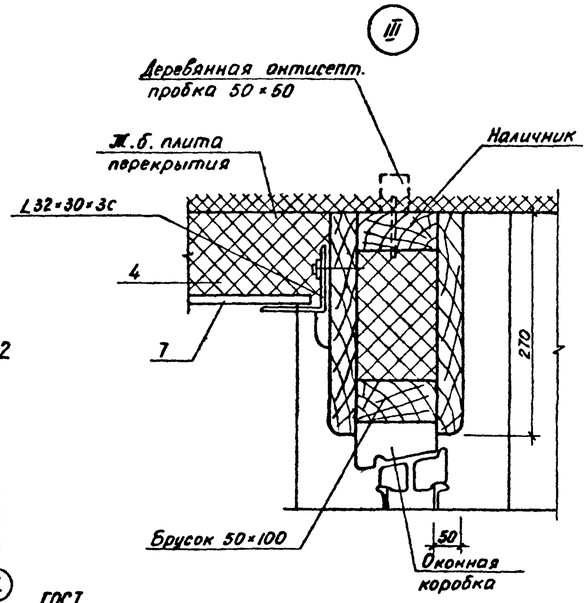

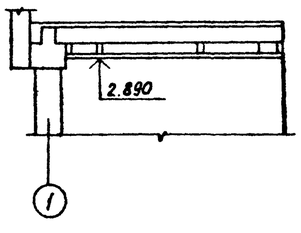

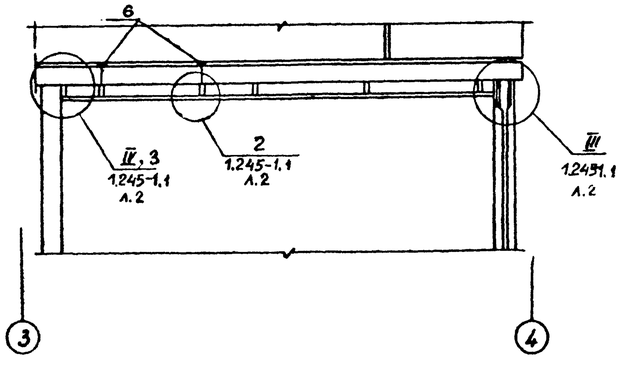

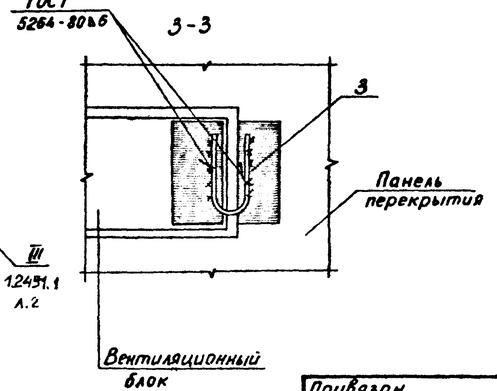

Марка поз.	Обозначение	Наименование	Кол.	Масса ед. кг	Примечание
		Вентиляционные блоки			
1	1.034.1-1 вып. 1	В 15.33	1	2169	
2	1.034.1-1 вып. 1	В 8.33	6	1135	
		Соединительный элемент			
3	1.030.1-1 вып. 4-1	Т 7	56		
		Подшивной потолок			
4	ГОСТ 9573-82	Минераловатные плиты			6.10 м³
		γ=75 кг ℓ=1000 δ=140 мм			
5	5181-75	Анкер ф6АI ℓ=320 мм	50	0.07	
6	ГОСТ 103-76	– 50×4 ℓ=70 мм			
7	1.245-1	Лист улучшенной СГШ			43.5 м²
		1200×1500×14			
		Для варианта с расчетной температурой -15°С			
6	5181-75	Анкер ф6АI ℓ=320 мм	50	0.07	
	ГОСТ 9573-82	Минераловатные плиты γ=75 ℓ=1000 δ=100 мм			2.64 м²
		Для варианта с расчетной температурой -10°С			
	ГОСТ 9573-82	Минераловатные плиты γ=75 ℓ=1000 δ=80 мм			3.33 м³
5	5181-75	Анкер ф6АI ℓ=320	50	0.07	

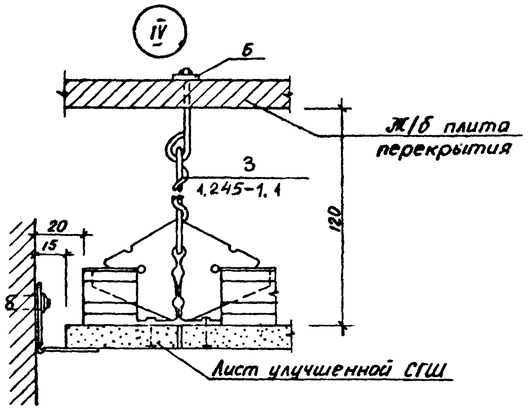

Примечания:

1. Вентиляционные блоки устанавливать по слою цементного раствора М-100.
2. Отверстия в вентблоках под вентиляционные решетки пробивать „по месту", в соответствии с листами раздела ОВ.1-1
3. Швы прошпаклевать, асбестоцементные листы окрасить масляной краской за 2 раза (цвет - светло-коричневый).
4. Для варианта с расчетной температурой -10°С позиции 3÷
5. Расход материалов на устройство подвесного потолка принят в целом по зданию.
6. Расход дополнительных материалов и узел 2 см. серии 1.245-1 вып. 0

					212-1-375с.86-АС.1-1
Н. контр	Лебин			05.86	
Нач. АПМ-2	Турсунбаева			05.86	Детские ясли-сад на 6 групп (140 мест) в конструкциях серии 1.020.1-2с
Гл. спец.	Лебин			05.86	
ГАП	Шмаков			05.86	
ГИП	Сирот			05.86	Развертка вентиляционных блоков. Потолок подшивной Узлы I ÷ IV.
Разраб.	Саидов			05.86	
Провер.	Шмаков			05.86	

Стадия	Лист	Листов
Р	36	

ТашЗНИИЭП Ташкент

Привязан

Инв. № подл. | Подпись и дата | Взам. инв. №

Инв. №

Альбом 1

212-1-375с.86-АС.1-1

Фрагмент фасада 1
Веранда ясельной группы

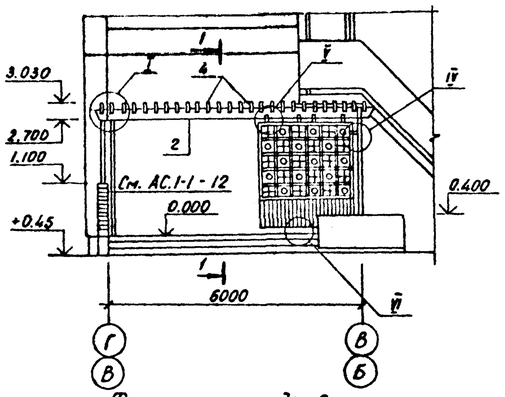

Подшивной потолок
АС.1-1 л.30

1-1

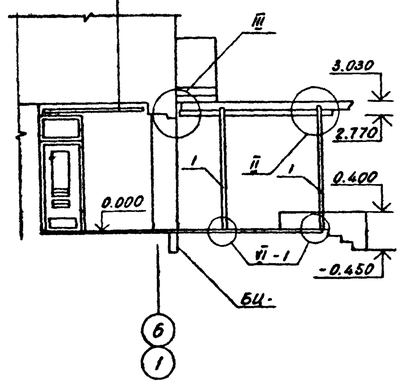

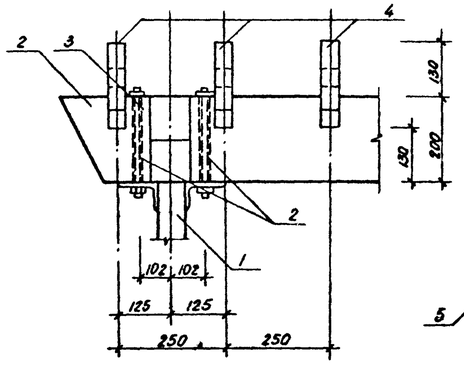

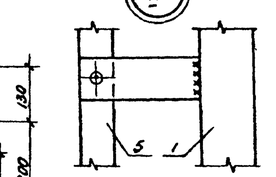

3-3

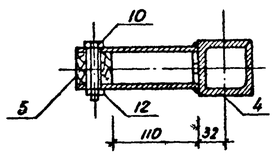

Фрагмент фасада 2
Перголла входа

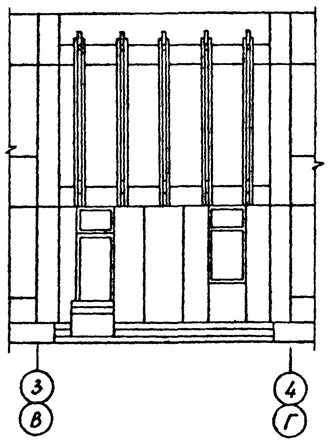

2-2

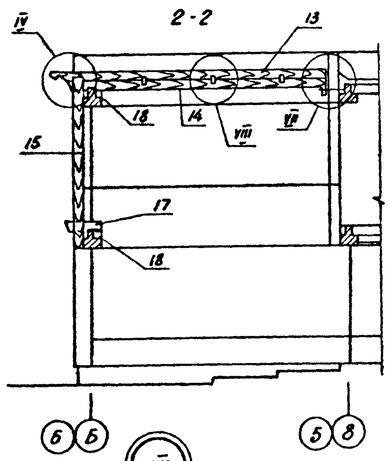

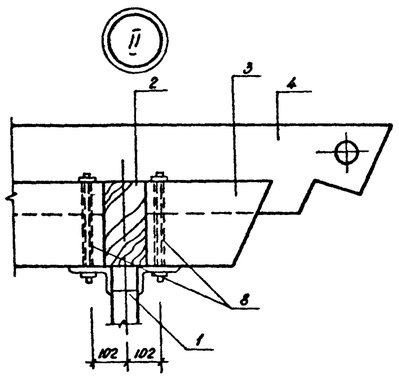

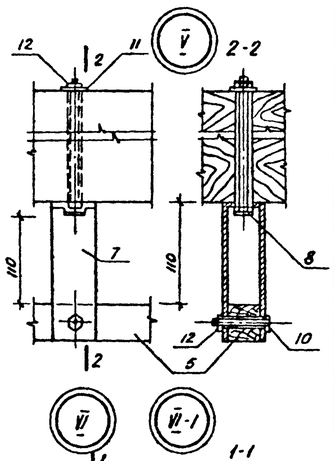

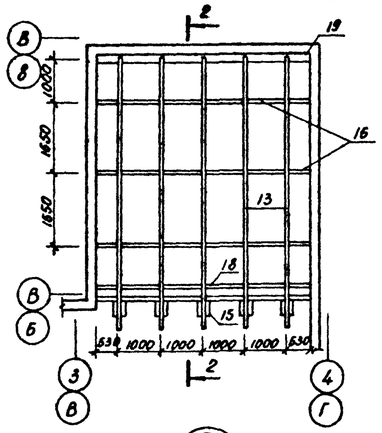

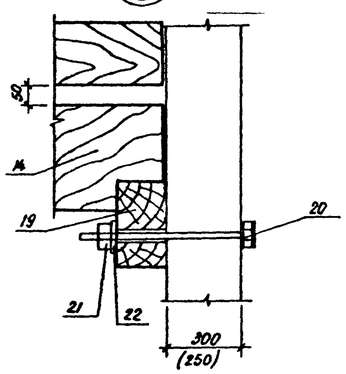

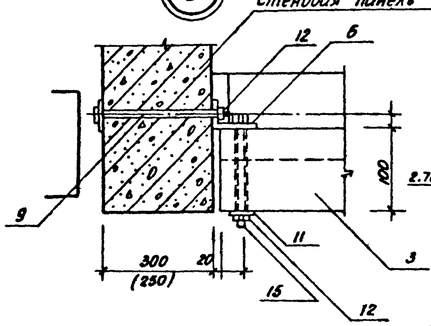

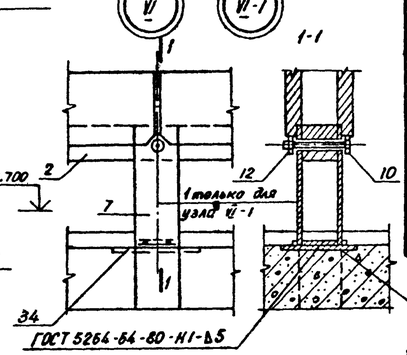

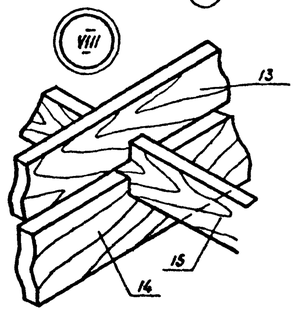

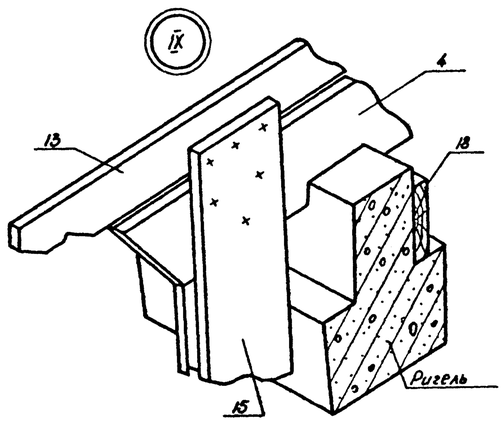

Марка поз.	Обозначение	Наименование	Кол.	Масса ед. кг	Приме-чание
	212-1-375с.86-АС.1-1 л.37	Веранда ясельной группы	2		
		Сборочные единицы			
1	ИМ.1-00-00	Стойка СТ1	4		
2	ИД1-03	Прогон П1, 100×200 ℓ=6500	2		
3	-01	Прогон П2, 100×200 ℓ=3770	2		
4	-02	Ребро Р4 40×200 ℓ=3980	26		
5	ИД1-00-00	Декоративная решетка	1		
6	ИМ1-00-02	Уголок У1 63×100×5	2		
7		Скоба СК1	11		
8	ГОСТ 7798-70	Болт М12 ℓ=250	22		
9	ГОСТ 7798-70	Болт М12 ℓ=350	2		
10	ГОСТ 7798-70	Болт М12 ℓ=65	11		
11	ГОСТ 11371-78	Шайба ф 14	18		
12	ГОСТ 5915-70	Гайка ф 12	35		
	212-1-375с.86-АС.1-1 л.37	Перголла входа			
		Сборочные единицы			
13	ИД1-04-	Д1 50×150 ℓ=6600	5		
14	-03	Д2 50×250 ℓ=6300	5		
15	-04	Д4 50×250 ℓ=4160	10		
16		Доска 50×250 ℓ=5000	3		
17	-05	Д5 50×250 ℓ=500	5		
18	-01	Д2 50×150 ℓ=5000	2		
19	-02	Б1 100×200 ℓ=4600	1		
20	ГОСТ 7798-70	Болт М16 ℓ=300	5	2.54	
21	ГОСТ 5915-70	Гайка М16	5	0.17	
22	ГОСТ 11371-78	Шайба	5	0.06	

Примечания:
1. Лицевые поверхности деревянных элементов окрасить масляной краской за два раза (цвет - светло - коричневый)
2. Металлические элементы окрасить масляной краской.

Инв.№ подл. | Подпись и дата | Взам.инв.№

				212-1-375с.86 – АС.1-1	
Н.контр.	Левин		05.86		
Привязан	Нач.АПМ-2	Турсунбаева		05.86	Детские ясли - сад на 6 групп (140 мест) 6 конструкциях серии 1.020.1-2с	Стадия	Лист	Листов
	Гл.спец.	Левин		05.86		Р	37	
	ГАП	Шмаков		05.86				
	ГИП	Сирот		05.86	Фрагменты фасада 1,2. Узлы I – IX	ТашЗНИИЭП Ташкент		
Инв.№	Разраб.	Шмаков		05.86				

Копировала Блинова

Формат А2

ДН 23-2.7-11Б (ДО 21-13-1)

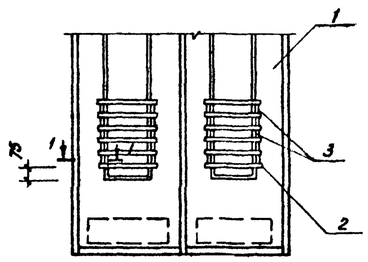

ДН 20-9-4Б-1 (ДО 21-9-1)

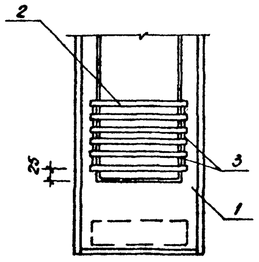

1-1

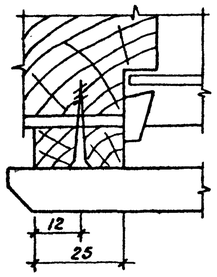

Экран санузла ЭС1

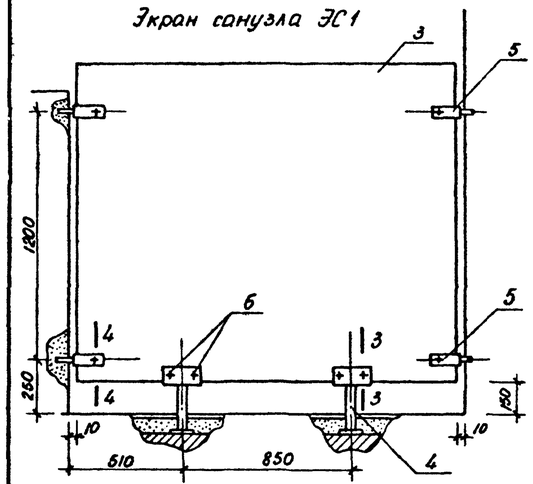

Экран санузла ЭС2

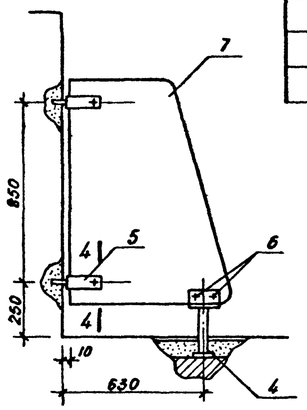

Марка позиции	Обозначение	Наименование	Кол.	Масса ед. кг	Примечание
		ДН 20-9-4Б-1			
		Сборочные единицы			
1	1.136-11	ДН 20-9-4Б	1		
2	ИД.1-00-13	ОР-1	2		
3	ГОСТ 145-80	Шуруп 1-4×35	1,2		
		ДН 23-7.7-11Б-1			
		Сборочные единицы			
1	1.136-11	ДН 23-7.7-11Б	1		
2	-ИД.1-00-13	ОР1	4		
3	ГОСТ 1145-80	Шуруп 1-4×35	24		
		ДО 21-9-1			
		Сборочные единицы			
1	1.136-10	ДО 21-9	1		
2	-ИД.1-00-15	ОР 3	2		
3	ГОСТ 1145-80	Шуруп 1-4×35	12		
		ДО 21-13-1			
		Сборочные единицы			
1	1.136-10	ДО 21-13-1	1		
2	-ИД.1-00-14	ОР 2	4		
3	ГОСТ 1145-80	Шуруп 1-4×35	24		

Ограждение отопительных приборов

ОП-1

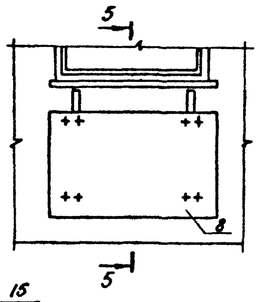

ОП 2

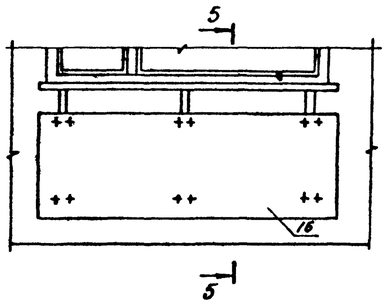

5-5

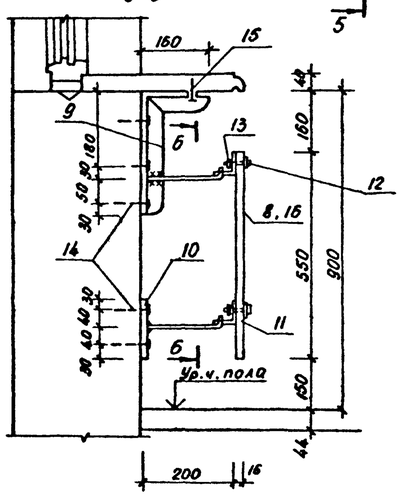

3-3

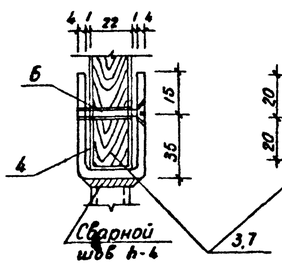

4-4

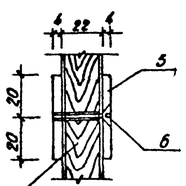

6-6

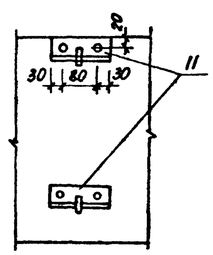

Спецификация элементов экранов санузлов ОС1, ЭС2 и ограждений отопительных приборов ОП1, ОП2

Марка позиции	Обозначение	Наименование	Кол.	Масса ед. кг	Примечание
		Экран санузла ЭС-1			
		Сборочные единицы			
3	ИД.1-00-01	Щит Щ1	1		
4	ИД.1-00-08	Опора ОП1	2		
5	ИМ.1-00-07	Скоба Ск1	4		
6	ГОСТ 17473-74	Винт	8		
		Экран санузла ЭС2			
		Сборочные единицы			
7	ИД.1-00-02	Щит Щ2	1		
4	ИМ.1-00-08	Опора ОП1	1		
5	ИМ.1-00-07	Скоба СК1	2		
6	ГОСТ 17473-74	Винт	4		
		ОП-1			
		Сборочные единицы			
8	ИД.1-00-03	Плита древесно-стружечная Щит 3	1		
9	ИМ.1-00-04	Кронштейн Кр1	2		
10	-05	Кронштейн Кр2	2		
11	-06	Навес L50×5 ℓ=140	4		
12	ГОСТ 7801-72	Болт 2м6×35.36	8		
13	ГОСТ 5515-70	Гайка	8		
14		Дюбель	10		
15	ГОСТ 1144-80	Шуруп 1-4×25	2		
		ОП2			
		Сборочные единицы			
16	ИД.1-00-04	Древесно-стружечная плита Щит 4	1		
9	ИМ.1-00-04	Кронштейн Кр1	3		
10	-05	Кронштейн Кр2	3		
11	-06	Навес L50×5 ℓ=140	6		
12	ГОСТ 7801-72	Болт 2м6×35.36	12		
13	ГОСТ 5515-70	Гайка	12		
14		Дюбель			
15	ГОСТ 1144-80	Шуруп 1-4×25	3		

Примечание
Металлические элементы окрасить масляной краской за 2 раза (цвет - черный)

				212-1-375с.86 АС.1-1
Н. контр.	Левин		05.86	
Нач. АПМ-2	Турсунбаева		05.86	Детские ясли-сад на 6 групп (140 мест) в конструкциях серии 1.020.1-2с
Гл. спец.	Левин		05.86	
ГАП	Шмаков		05.86	
ГИП	Сирот		05.86	Ограждение остекленных дверей. Экраны санузлов ЭС1, ЭС2. Ограждение отопительных приборов ОП1, ОП2
Разраб.	Шмаков		05.86	

Стадия	Лист	Листов
Р	38	

Таш ЗНИИЭП Ташкент

Привязан

Инв. N

Инв. N подл. | Подпись и дата | Взам. инв. N

Формат А2

Альбом 1

212-1-375с.86-АС.1-1

Спецификация элементов заполнения проемов

Марка поз.	Обозначение	Наименование	Количество 1	2	Всего	Примеч.
1	1.136-10	Дверной блок ДО 21-9	6	8	14	
2		Дверной блок ДО 21-9у	2	–	2	
3	1.136-10	Дверной блок ДО 21-9П	2	3	5	
4	1.136-10	Дверной блок ДО 21-9л	5	3	8	
5		Дверной блок ДО 21-9лу	4	–	4	
6	1.136-10	Дверной блок ДО 21-9лп	1	1	2	
7		Дверной блок ДГ 21-9	11	–	11	
8	1.136-10	Дверной блок ДГ 21-9л	1	–	1	
9		Дверной блок ДГ 21-9лп	1		1	
10		Дверной блок ДГ 21-7	3	3	6	
11		Дверной блок ДГ 21-7л	1	2	3	
12	1.136-10	Дверной блок ДГ 21-7П		2	2	
13		Дверной блок ДО 21-13	3	3	6	
14		Дверной блок ДГ 24-15		1	1	
14А	5.904-4	Дверной блок ДГ 0,5-1,25		1	1	
15	1.136.5-19	Дверной блок ДН21-10ШР2П	6	2	10	
		ФМ 06-10	6	2	10	
16	1.138.5-19	Дверной блок ДН24-15АШР2П	1		1	
		ФМ 08-15	1		1	
17	1.136.5-19	Дверной блок ДН21-10ШР2ПЛ	3	2	3	
		ФМ 06-10	3	2	3	
18	1.136.5-19	Дверной блок ДС18-9гт	3	3	6	
ОК-1	1.136.5-16	Оконный блок ОС 21-18	8	8	16	
	1.136-2	Подоконная доска ДО 19-20	8	8	16	
		СЖРП 21-21.18	8	8	16	
ОК-2		Оконный блок ОС 18-18		1	1	
		Подоконная доска ДО 19-20		1	1	
		СЖРП. 21-18.18		1	1	
ОК-3		Оконный блок ОС 18-18В	1		1	
		Оконный блок ОС 18-9В	1		1	
	1.136.5.5-16	БС 22-9	1		1	
		ФМ 05-07	1		1	
		ДО 19-20	1		1	
		ДО 10-20	1		1	
		СЖРП. 21-18.18	1		1	
		СЖРП. 10-18,09	1		1	
		Брус 480х90х50	2		2	
ОК-4		Оконный блок ОС 18-9В	1	1	2	
		ДО 10-20	1	1	2	
		СЖРП.10-18.09	1	1	2	

Марка поз.	Обозначение	Наименование	Количество 1	2	Всего	Примеч.
ОК-5	1.236-6 В.1	Оконный блок ОС18-18В	10	15	25	
		ДО 19-20	10	15	25	
ОК-6	1.236-6 В.1	Оконный блок ОС18-9В	3	2	5	
		ДО 10-20	3	2	5	
ОК-7	1.136.5-16 В.1	Оконный блок ОС 12-9А	6	6	14	
		ДО 10-20	6	6	14	
ОК-8	1.136-12 В.1	Фрамуга ФВ 09-12	5		5	
		Брус 60х80х8000			1	
ОК-9	1.136-12. В.1	Фрамуга ФВ 09-12	1		1	
		Брус 60х80х7000			1	
ОК-10	1.136.5-16 ч.1	Оконный блок ОС 12-9	2		2	
		ДО 10-20	2		2	

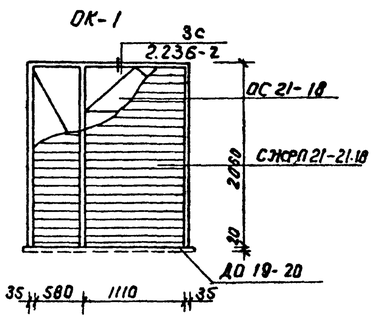

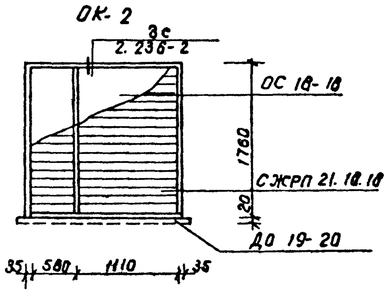

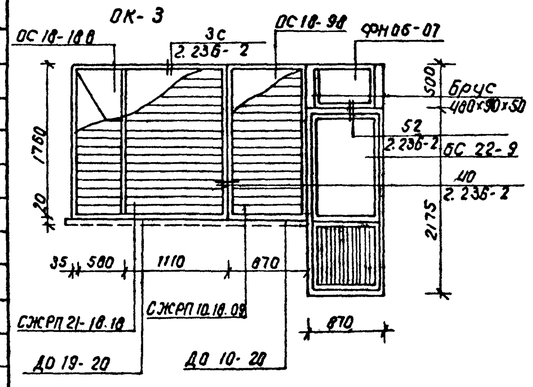

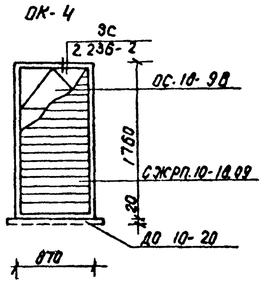

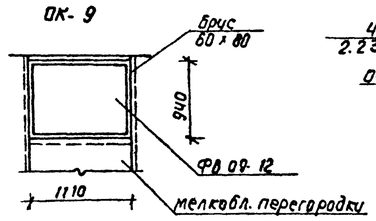

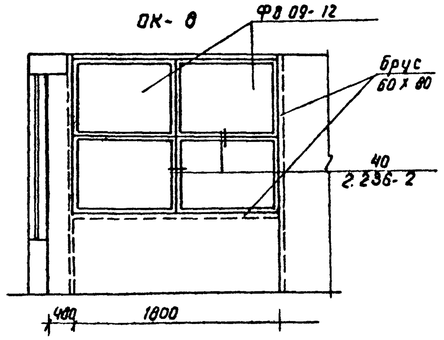

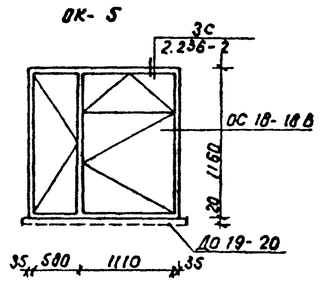

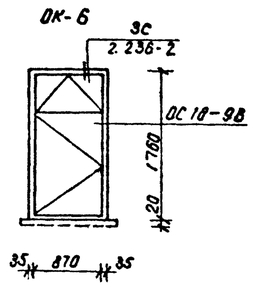

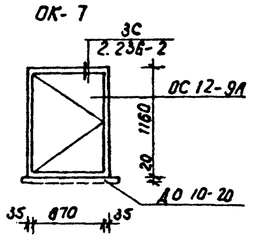

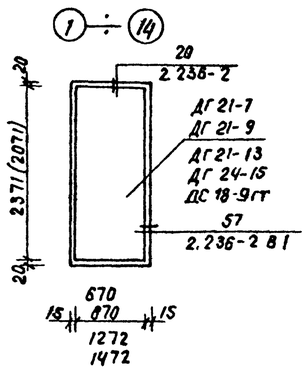

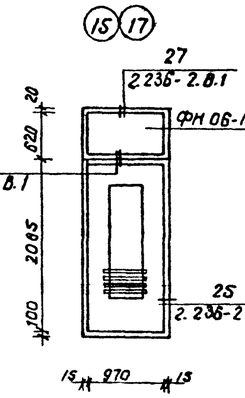

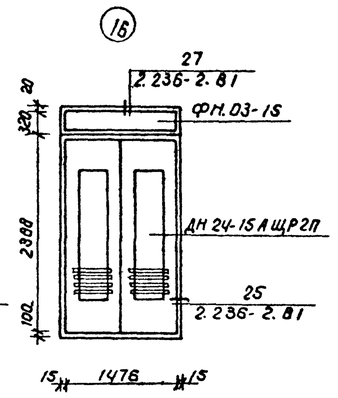

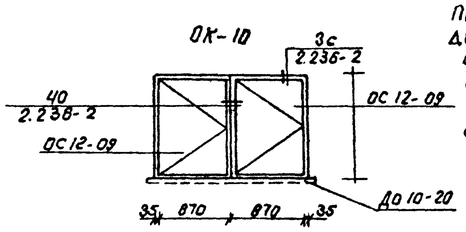

Примечание:
Двери с индексом "У" должны быть оборудованы устройствами для самозакрывания с уплотненными притворами

Инв.№ подл. | Подпись и дата | Взам. инв.№

Привязан

Инв. №

Нач.отд.	Турсунбаева		05.86
Гл.спец.	Левин		05.86
ГАП	Шпаков		05.86
ГИП	Сирот		05.86
Разраб.	Сидов		05.86

212-1-375с.86-АС 1-1

Детские ясли сад на 5 групп (140 мест) в конструкциях серии 1.020.1-2с

Стадия	Лист	Листов
Р	39	

Спецификация элементов заполнения проемов

Таш ЗНИИЭП г. Ташкент

Копировал Машкова

Формат А2

212-1-375с.86-ТХ.1-1 Альбом 1

Лист	Наименование	Примечания
1	Общие данные. Схема этажей	
	Экспликация помещений	
2	Фрагменты планов 1 и 2 этажа	
	с расстановкой оборудования	

Общая характеристика

Планировочная структура детского ясли-сада основана на четком делении помещений на функциональные группы В состав входят две ясельные группы (средняя и старшая) четыре дошкольные группы (младшая, средняя, старшая и подготовительная), административно-хозяйственные помещения, изолятор и пищеблок.

Штат по пищеблоку - 4 чел., по прачечной - 4 чел.
Количество блюд - 240; количество белья - 40кг в смену
Оборудование кухни - на электрическом обогреве.

1 этаж

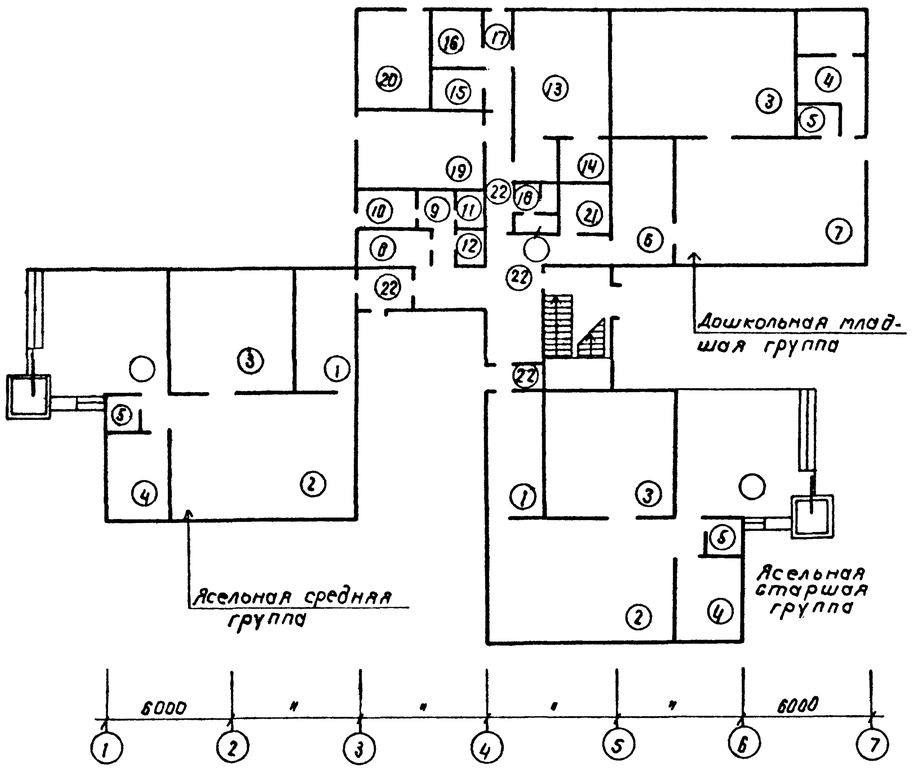

2 этаж

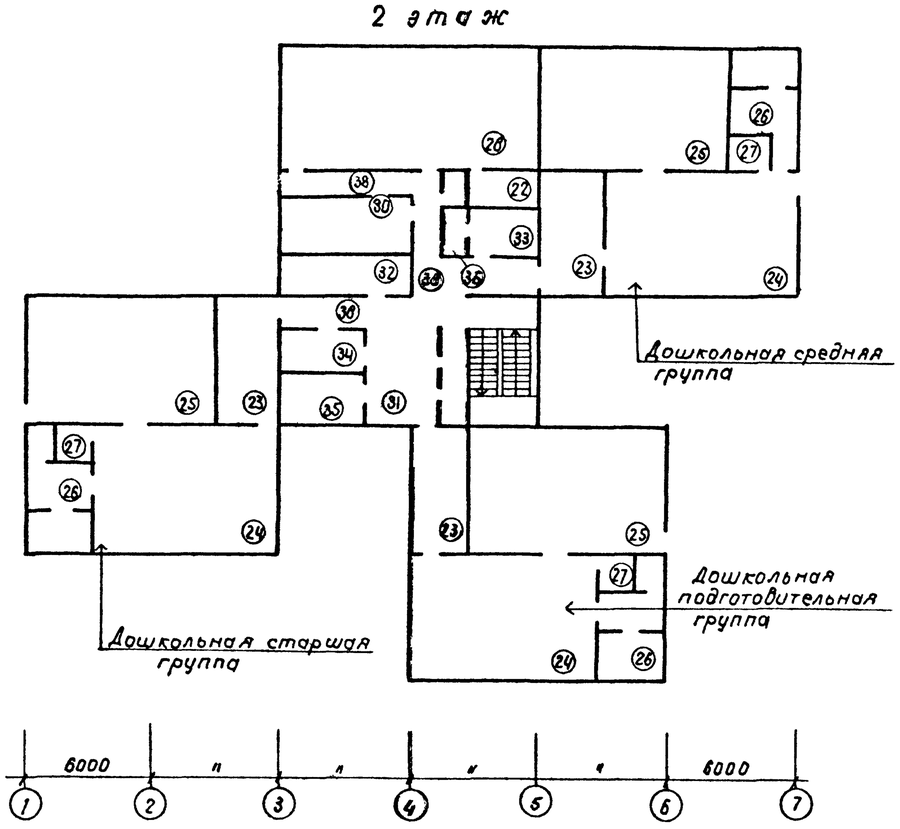

Экспликация помещений

Номер на плане	Наименование	Площадь м²
1	Приемная	
2	Игральная	
3	Спальня	
4	Туалетная	
5	Буфетная	
6	Раздевальная	
7	Групповая	
8	Медицинская комната	
9	Приемная изолятора	
10	Палата	
11	Туалетная изолятора	
12	Помещение для приготовления	
	дезинфицирующих средств	
13	Кухня с раздаточной	
	Заготовочный цех	
14	Моечная кухонной посуды	

Фрагмент в осях „Д-Е" для дошкольной группы

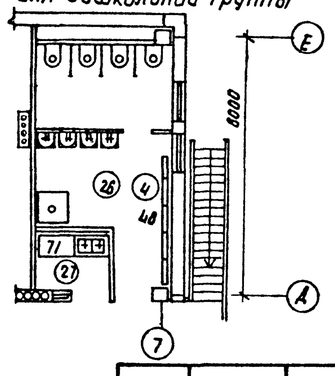

№ по плану	Наименование	Площадь м²
15	Кладовая сухих продуктов	
16	Кладовая овощей	
17	Тамбур	
18	Уборная для персонала	
	Душевая	
19	Стиральная, гладильная	
20	Техническое помещение	
21	Электрощитовая	
22	Коридор, тамбур	
23	Раздевальная	
24	Групповая	
25	Спальня	
26	Туалетная	
27	Буфетная	
28	Зал для музыкальных и	
	гимнастических занятий	
29	Кладовая для хранения	
	физкультурного инвентаря	
30	Методический кабинет	
31	Холл	
32	Кабинет заведующего	
33	Комната персонала (гардеробная)	
34	Хозяйственная кладовая	
35	Кладовая чистого белья	
36	Душевая	
37	Техническое помещение	
38	Коридор	

Настоящий проект выполнен в соответствии с действующими нормами и правилами
Главный архитектор проекта /Шмаков/
Главный инженер проекта /Сирот/

Привязка настоящего типового проекта выполнена в соответствии с действующими нормами и правилами.
Главный инженер проекта привязки
198 г.

Привязан

Инв. №

212-1-375с.86-ТХ.1-1.

Гл.контр.	Ременник		
Нач.АПО	Турсунбаева		05.86
Гл.спец.	Левин		05.86
ГАП	Шмаков		05.86
ГИП	Сирот		05.86
Разраб.	Типаева		

Детские ясли-сад на 6 групп (140 мест)

Стадия	Лист	Листов
Р	1	2

Общие данные. Схема этажей. Экспликация помещений

Таш ЗНИИЭП г. Ташкент

Инв. № подл. | Подпись и дата | Взам. инв. №

Копировал Машкова

Формат А2