ТИПОВОЙ ПРОЕКТ

416-7-234.86 (к т.п 503-1-48.86)

а II

РЕМОНТНАЯ МАСТЕРСКАЯ ДОРОЖНО-РЕМОНТНОГО ПУНКТА

АЛЬБОМ II

СТРОИТЕЛЬНЫЕ ИЗДЕЛИЯ

21681/02

цена 2-05

ТИПОВОЙ ПРОЕКТ
416-7-234.86

РЕМОНТНАЯ МАСТЕРСКАЯ ДОРОЖНО-РЕМОНТНОГО ПУНКТА

АЛЬБОМ II

СТРОИТЕЛЬНЫЕ ИЗДЕЛИЯ

РАЗРАБОТАН
ГОСУДАРСТВЕННЫМ ПРОЕКТНЫМ ИНСТИТУТОМ
„СОЮЗДОРПРОЕКТ" г. МОСКВА

ГЛАВНЫЙ ИНЖЕНЕР ИНСТИТУТА /В.Р. СИЛКОВ/
ГЛАВНЫЙ ИНЖЕНЕР ПРОЕКТА /Н.П. СТЕПАНОВА/

УТВЕРЖДЕН
МИНТРАНССТРОЕМ СССР
ПРОТОКОЛ № 19 от 30 ИЮЛЯ 1986 г.

СОДЕРЖАНИЕ

Обозначение	Наименование	Стр.
-КЖ.И.00.0.ОТУ	Технические условия	4
-КЖ.И.01.0.0	Колонна К /К48-15-1÷К48-15-3/	5
-КЖ.И.02.0.0	Колонна 1КФ 61-1-1	6
-КЖ.И.03.0.0	Колонна 2К /2К3.33-1-1, 2К3.33-1-2/	7
-КЖ.И.04.00	Колонна 2К /2К03.33-2.1-1÷2К03-33-2.1-8/	8
-КЖ.И.04.0.ОСБ	Колонна 2К /2К03.33-2.1-1÷2К03.33-2.1-8/	9
	Сборочный чертеж	
-КЖ.И.05.00	Ригель РЛП4.57-45-1	11
-КЖ.И.06.00	Балка покрытия 2БДР18	11
-КЖ.И.06.0.ОСБ	Балка покрытия 2БДР18	12
	Сборочный чертеж	
-КЖ.И.07.0.0	Плита покрытия ПГ,ПВ4	13
-КЖ.И.07.0.ОСБ	Плита покрытия ПГ,ПВ4	14
	Сборочный чертеж	
-КЖ.И.08.0.0	Плита перекрытия ПК56.15-13АтV(AV)Т-а	15
-КЖ.И.09.0.0	Плита перекрытия ПРС(ПРС56.15-16АтV-1,ПРС56.15-16Ат-V-2)	16
-КЖ.И.10.0.0	Панель стеновая 30.9.□-6.л-80	17
-КЖ.И.10.0.ОСБ	Панель стеновая 30.9.□-6.л-80	17
	Сборочный чертеж	
-КЖ.И.11.0.0	Панель стеновая ПС	18
	/30.15.□-6.л-81, 30.15.□-6.л-82/	
-КЖ.И.12.0.0	Панель стеновая ПС60.9.3,0-6.л-75	19
-КЖ.И.12.0.ОСБ	Панель стеновая ПС60.9.3,0-6.л-75	19
	Сборочный чертеж	

Продолжение

Обозначение	Наименование	Стр.
-КЖ.И.13.00	Панель стеновая ПС	20
	/ПС60.15.3,0-3.л-76÷ПС60.15.3,0-3.л-79/	
-КЖ.И.14.0.0	Панель стеновая 2ПС9.12.2,5-л-74	22
-КЖ.И.14.0.ОСБ	Панель стеновая 2ПС9.12.2,5-л-74	22
	Сборочный чертеж	
-КЖ.И.15.00	Панель стеновая 2ПС9.18.2,5-л-74	23
-КЖ.И.15.0.ОСБ	Панель стеновая 2ПС9.18.2,5-л-74	23
	Сборочный чертеж	
	Панели стеновые для t=-20°С	
-КЖ.И.16.0.0	Панель стеновая ПС60.9.2,5-2.л-75	24
-КЖ.И.16.0.ОСБ	Панель стеновая ПС60.9.2,5-2.л-75	24
	Сборочный чертеж	
-КЖ.И.17.0.0	Панель стеновая ПС	25
	/ПС60.15.2,5-2.л-76÷ПС60.15.2,5-2.л-79/	
-КЖ.И.18.0.0	Панель стеновая 2ПС8.12.2,0-л-74	27
-КЖ.И.18.0.ОСБ	Панель стеновая 2ПС8.12.2,0-л-74	27
	Сборочный чертеж	
-КЖ.И.19.0.0	Панель стеновая 2ПС8.18.2,0-л-74	28
-КЖ.И.19.0.ОСБ	Панель стеновая 2ПС8.18.2,0-л-74	28
	Сборочный чертеж	
	Панели стеновые для t=-40°С	
-КЖ.И.20.0.0	Панель стеновая ПС60.9.3,5-6.л-75	29
-КЖ.И.20.0.ОСБ	Панель стеновая ПС60.9.3,5-6.л-75	29
	Сборочный чертеж	
-КЖ.И.21.0.0	Панель стеновая ПС	30
	/ПС60.15.3,5-6.л-76÷ПС60.15.3,5-6.л-79/	

Продолжение

Обозначение	Наименование	Стр.
-КЖ.И.22.0.0	Панель стеновая 2ПС9.3.12.3.0-А-74	32
-КЖ.И.22.00СБ	Панель стеновая 2ПС9.3.12.3.0-А-74	32
	Сборочный чертеж	
-КЖ.И.23.0.0	Панель стеновая 2ПС9.3.18.3.0-А-74	33
-КЖ.И.23.0.0СБ	Панель стеновая 2ПС9.3.18.3.0-А-74	33
	Сборочный чертеж	
-КЖ.И.24.0.0	Подвески металлические МП /МП1, МП2, МП7, МП8/	34
-КЖ.И.25.0.0	Подвески металлические МП /МП3÷МП6, МП9÷МП15/	35
-КЖ.И.25.0.0СБ	Подвески металлические МП /МП3÷МП6, МП9÷МП15/	36
	Сборочный чертеж	
-КЖ.И.26.0.0	Рама РМ /РМ1, РМ2/	37
-КЖ.И.27.0.0	Рама РМ /РМ3÷РМ5/	38
-КЖ.И.28.0.0	Сетка С /С1÷С3/	39
-КЖ.И.29.0.0	Сетка С /С4÷С6/	40
-КЖ.И.30.0.0	Сетка С /С7, С8/	41
-КЖ.И.31.0.0	Сетка С /С9, С10, С12, С14, С16/	42
-КЖ.И.32.0.0	Сетка С /С11, С13, С15/	43
-КЖ.И.33.0.0	Импост ИМ1	44
-КЖ.И.34.0.0	Щит деревянный Щ1	44
-КЖ.И.35.0.0	Щит стальной Щ2	45
-КЖ.И.36.0.0	Изделие соединительное МС1	46
-КЖ.И.37.0.0	Изделие соединительное МС3	46
-КЖ.И.38.00	Изделие соединительное МС2	47
-КЖ.И.39.0.0	Изделие соединительное МС4	47
-КЖ.И.40.0.0	Изделие закладное МН/ МН1÷МН4/	48
-КЖ.И.41.0.0	Изделие закладное МН5	49
-КЖ.И.42.0.0	Изделие закладное МН /МН6, МН7/	49

Продолжение

Обозначение	Наименование	Стр
-КЖ.И.43.0.0	Изделие закладное МН8	50
-КЖ.И.44.0.0	Изделие закладное МН9	50
-КЖ.И.45.0.0	Изделие закладное МН10	51
-КЖ.И.46.0.0	Изделие закладное МН11	51
-КЖ.И.47.0.0	Изделие закладное МН-12	52

Инв.№ | Подпись и дата | Взам.инв.№

АЛЬБОМ II

ТЕХНИЧЕСКИЕ УСЛОВИЯ

Настоящие технические условия распространяются на конструкции и детали, не включенные в серии типовых решений.

I. Технические требования

I.I. Арматурные изделия и закладные детали должны отвечать требованиям ГОСТ 10922-75 "Арматурные изделия и закладные детали сварные для ж.б. конструкций. Технические требования и методы испытаний".

I.2. Сетки следует изготовлять при помощи контактной точечной сварки в соответствии с требованиями ГОСТ 14098-68 и СН 393-78.

I.3. На чертежах металлических изделий указана марка прокатной стали для t=-30°C. Для t=-20°C применяется марка стали ВСт 3кп2 по ГОСТ 380-71*, для t=-40°C ВСт 3пс6 по ГОСТ 380-71*

I.4. Марка стали для арматуры класса А-III по ГОСТ 5781-82* для t=-20°C, -30°C, -40°C принята 35ГС, класса А-I по ГОСТ 5781-82* для t=-20°C - ВСт3кп2, для t=-40°C - ВСт3пс2.

I.5. Для дополнительных закладных деталей ж.б. конструкций марка стали для t=-20°C, t=-40°C указана в соответствующих документах.

I.6. Все металлические изделия должны быть защищены от коррозии цинковым покрытием толщиной 120 мкм в соответствии со СНиП II-28-73* "Защита строительных конструкций от коррозии". Деревянные бруски антисептируются по ГОСТ 10950-78.

I.7.* Размеры для справок.

2. Методы контроля.

2.I. Арматурные и закладные изделия должны быть приняты техническим контролем предприятия-изготовителя поштучно в соответствии с требованиями ГОСТ 10922-75. Каждое готовое изделие должно иметь бирку с указанием его марки.

3. Транспортирование и хранение.

3.I. Транспортирование изделий должно производиться при надежном закреплении, исключающим возможность смещения и опрокидывания.

3.2. Погрузка, транспортирование, разгрузка и хранение должны производиться с соблюдением мер, исключающих возможность повреждения изделий.

Н. контр.	Павлюченков		25.06.86	ТП 416-7-234.86 -КЖ.И.00.0.ОТУ		
ГИП	Степанова		25.06.86			
Нач. отд.	Дроханов		25.06.86	Технические условия	Стадия	Лист	Листов
Гл. констр.	Павлюченков		25.06.86		РП		1
Рук. бриг.	Еремина		25.06.86		СОЮЗДОРПРОЕКТ г. Москва		
Ст. инж.	Зотова		25.06.86				
Ст. инж.	Салтыкова		25.06.86				

Инв. № подл. | Подпись и дата | Взам. инв. №

Рис. 1

Рис. 2

— КЖ.И.01.00-01 — изображено
— КЖ.И.01.00-02 — зеркальное отражение

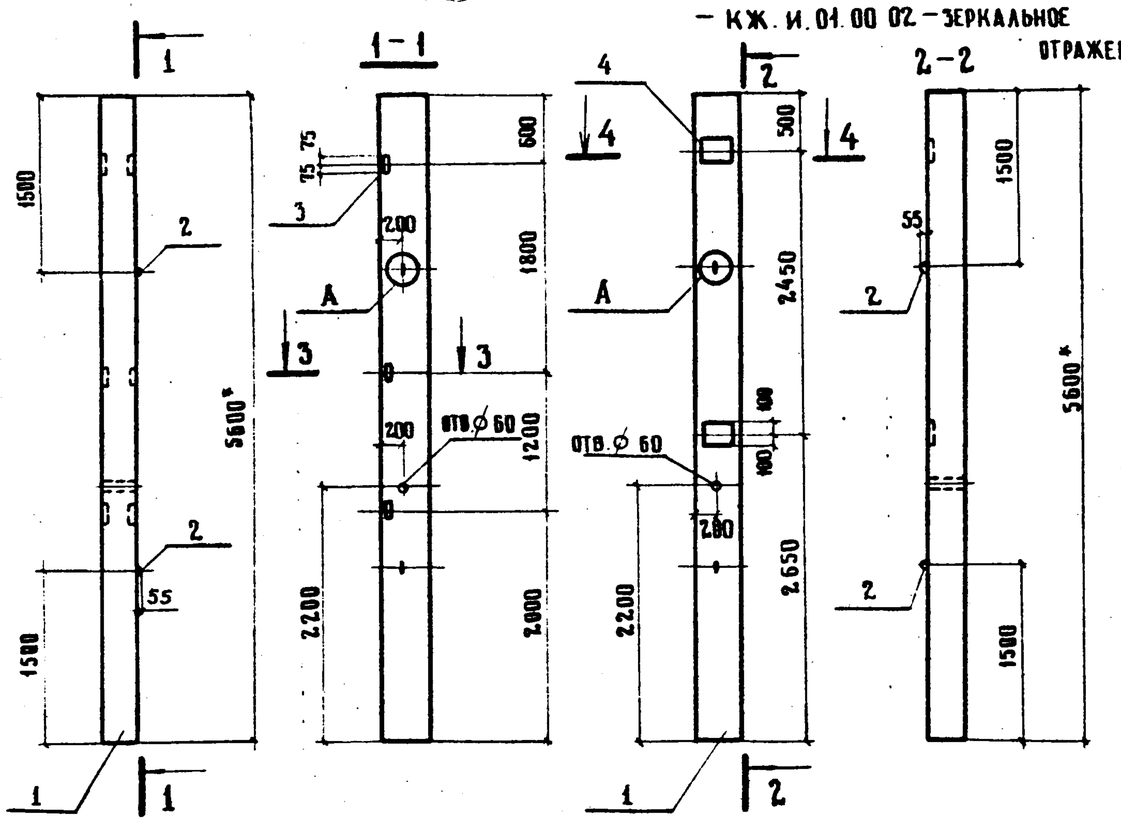

3-3

М1:20

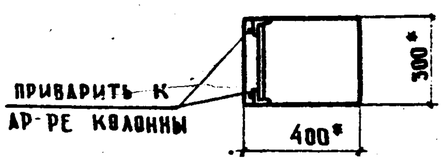

4-4

М1:20

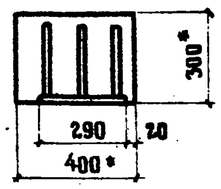

Обозначение	Марка	Рис
— КЖ.И.01.00	К48-15-1	1
— 01	К48-15-2	2
— 02	К48-15-3	2

Формат	Зона	Поз.	Обозначение	Наименование	Кол.	Примечание
				Сборочные единицы		
		1	1.423-3 вып.1	Колонна К48-15	1	
		2	1.423-3 вып.2	Петля М12-150	2	
			Переменные данные	для исполнений		
				— КЖ.И.01.0.0		
				Сборочные единицы		
		3	1.423-3 вып.2	Изделие закладное М1-15	3	
				— КЖ.И.01.0.0-01		
				— КЖ.И.01.0.0-02		
				Сборочные единицы		
		4	1.423-3 вып.2	Изделие закладное М1-12-1	2	

Ведомость расхода дополнительной стали на элемент, кг

Марка элемента	Изделия закладные									Всего	Общий расход
	Арматура класса					Прокат марки					
	А-I			А-III		В Ст 3 кп 2					
	ГОСТ 5781-82*					ГОСТ 8509-72*		ГОСТ 103-76*			
	⌀ 12		Итого	⌀ 12	Итого	L63×5	Итого	t 10	Итого		
К48-15-1	1.3		1.3	0.7	0.7	4.3	4.3	—	—	6.3	6.3
К48-15-2	1.3		1.3	2.8	2.8	—	—	9.2	9.2	13.3	13.3
К48-15-3											

Узел А изображен в с.1.423-3 вып.1 на листе 43

Привязан

Инв. №

Н. контр.	Лавлученков		
ГИП	Степанова		30.06.86
Нач. отд.	Дроханов		30.06.86
Гл. констр.	Лавлученков		
Рук. бриг.	Еремина		30.06.86
Ст. инж.	Зотова		30.06.86
Ст. инж.	Саатыкова		30.06.86

ТП 416-7-234.86 — КЖ.И.01.00

Колонна К
(К48-15-1 ÷ К48-15-3)

Стадия	Масса	Масштаб
Р.П	1.700	1:50
Лист	Листов 1	

Союздорпроект
г. Москва

Инв. № подл. | Подпись и дата | Взам. инв. №

Копировал | Формат А3

Альбом II

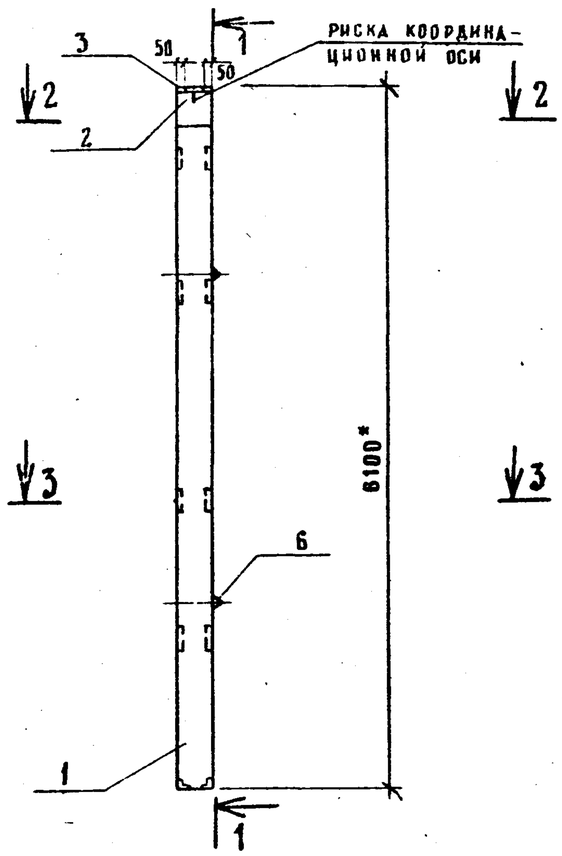

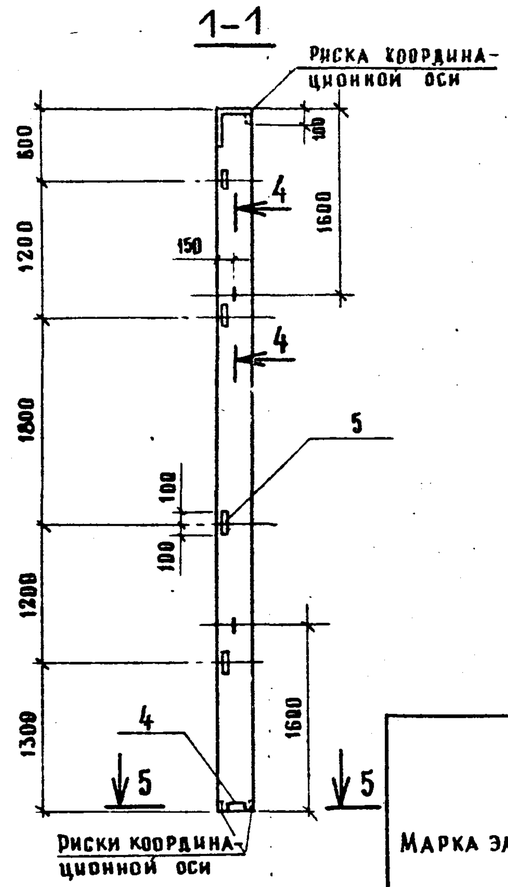

Формат	Зона	Поз.	Обозначение	Наименование	Кол.	Примечание
				Сборочные единицы		
		1	1.427.1-3.1-1.00-022	Колонна 1КФ61-1	1	
				Изделия закладные		
		2	1.427.1-3.2-0.06.0	МН1	1	
		3	-0.07.0	МН2	1	
		4	-0.12.0	МН7	1	
		5	-0.20.0	МН28	4	
		6	3.480-7 вып.1	М12-50	2	

Ведомость расхода дополнительной стали на элемент, кг

Марка элемента	Изделия закладные												Всего	Общий расход
	Арматура класса						Прокат марки							
	А-I		А-III				ВСт3 кп 2-1							
	ГОСТ 5781-82*						ГОСТ 103-76*			ГОСТ 8509-72*				
	⌀ 12	Итого	⌀ 10	⌀ 12	⌀ 14	Итого	t 8	t 10	Итого	L 63×5	L 90×6	Итого		
1КФ61-1-1	1,3	1,3	3,3	0,8	2,1	6,2	5,7	4,7	10,4	5,6	4,2	9,8	27,7	27,7

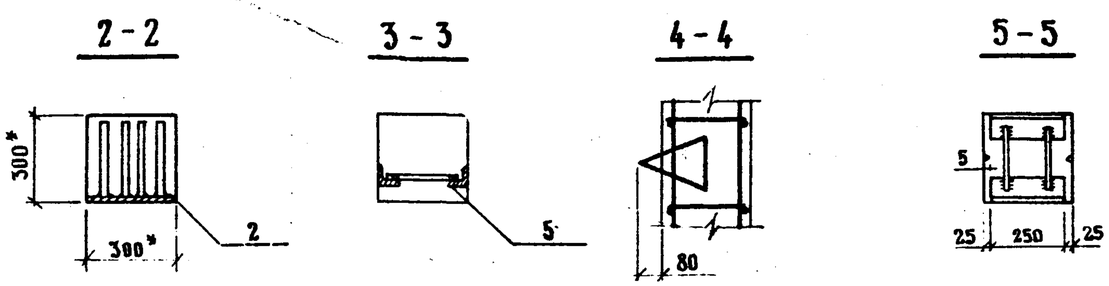

Привязан

Инв. №

Н. контр.	Павлюченков		30.06.86
ГИП	Степанова		30.06.86
Нач. отд.	Дроханов		30.06.86
Гл. констр.	Павлюченков		30.06.86
Рук. бриг.	Еремина		30.06.86
Ст. инж.	Зотова		30.06.86
Ст. инж.	Салтыкова		30.06.86

ТП 416-7-234.86 -КЖ И.02.0.0

Колонна 1КФ61-1-1

Стадия	Масса	Масштаб
Р.П.	1400	1:50
Лист	Листов 1	

Союздорпроект г. Москва

Инв. № подл. | Подпись и дата | Взам. инв. №

Альбом II

Рис. 1

Рис. 2

остальное - см. рис. 1

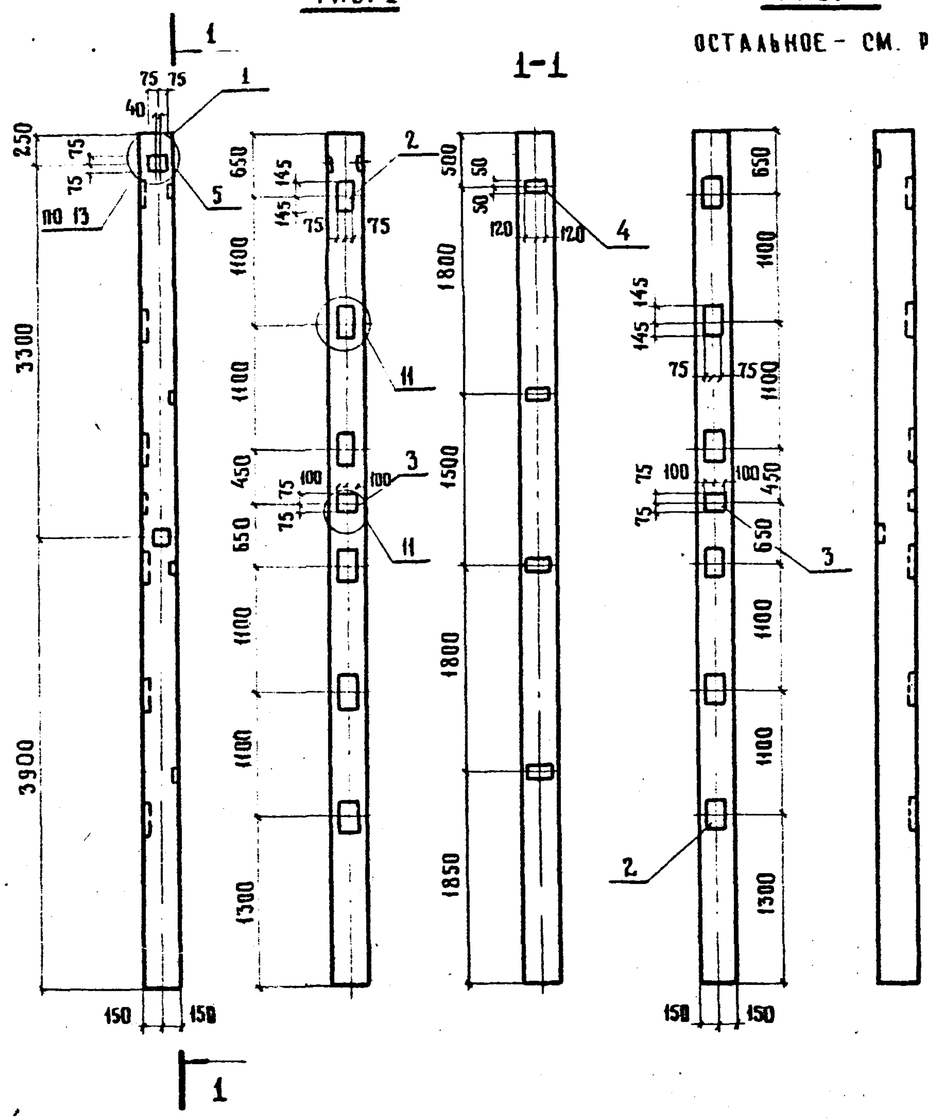

Формат	Зона	Поз.	Обозначение	Наименование	Кол. на исп. -КЖ.И.03.0.0 —	Кол. на исп. -КЖ.И.03.0.0 01	Примечание
				Документация			
			1.020-1/83.2-1 00 У1	Узлы			
				Сборочные единицы			
		1	1.020-1/83.2-1 07-07	Колонна 2К3.33-1	1	1	
				Изделия закладные			
		2	1.020-1/83.2-15 23	МН 13	6	12	
		3	1.020-1/83.2-15 24	МН 19	1	2	
		4	1.020-1/83.2-15 24-06	МН 33	4	4	
		5	1.020-1/83.2-15 24-09	МН 41	2	2	

Ведомость расхода дополнительной стали на один элемент, кг

Марка элемента	Изделия закладные								Всего	Общий расход
	Арматура класса А-III ГОСТ 5781-82*				Прокат марки ВСТ3КП2 ГОСТ 103-76*					
	⌀8	⌀12	⌀16	Итого	-6×100	-8×150	-12×150	Итого		
2К3.33-1-1	1,6	3,6	20,6	25,8	4,5	5,6	27,4	37,5	63,3	63,3
2К3.33-1-2	1,6	5,2	41,3	48,1	4,5	5,6	54,9	65,0	113,1	113,1

Обозначение	Марка	Рис
-КЖ.И.03.0.0	2К3.33-1-1	1
- 01	2К3.33-1-2	2

Привязан

Инв. №

Н. контр.	Павлюченков		30.06.86
ГИП	Степанова		30.06.86
Нач. отд.	Дроханов		30.06.86
Гл. констр.	Павлюченков		30.06.86
Рук. бриг.	Еремина		30.06.86
Ст. инж.	Салтыкова		30.06.86
Инженер	Васильева		30.06.86

ТП 416-7-234.86 -КЖ.И.03.0.0

Колонна 2К (2К3.33-1-1, 2К3.33-1-2)

Стадия	Масса	Масштаб
РП	1676	1:50
Лист	Листов 1	

Союздорпроект г. Москва

Взам. инв. № | Подпись и дата | Инв. № подл.

Альбом II

Формат	Зона	Поз.	Обозначение	Наименование	Кол. на испол. -КЖ.И.04.0.0 —	01	02	03	04	05	06	07	Примечание
				Документация									
			1.020 - 1/83.2-10091	Узлы									
А3			-КЖ.И.04.0.0СБ	Сборочный чертеж									
				Сборочные единицы									
		1	1.020 - 1/83.2 - 107 - 05	Колонна 2К03.33 - 2.1	1	1	1	1	1	1	1	1	
				Изделия закладные									
		2	1.020 - 1/83.2 - 15 24 - 06	МН 33	4	4	4	4	4	4	4	4	
		3	1.020 - 1/83.2 - 15 24 - 07	МН 34	4	4					4	4	
		4	1.020 - 1/83.2 - 15 24 - 08	МН 40	3	3	4	3	3	2			
		5	1.020 - 1/83.2 - 15 26	МН 27					3	2	3	2	
		6	1.020 - 1/83.2 - 15 23	МН 13				6					
		7	1.020 - 1/83.2 - 15 24	МН 19				1					

Инв. № подл. | Подпись и дата | Взам. инв. №

Привязан

Инв. №

Н. контр.	Павлюченков		30.06.86
ГИП	Степанова		30.06.86
Нач. отд.	Дроханов		30.06.86
Гл. констр.	Павлюченков		30.06.86
Рук. бриг.	Еремина		30.06.86
Ст. инж.	Салтыкова		30.06.86
Инженер	Васильева		30.06.86

ТП 416-7-234.86 -КЖ.И.04.0.0

Колонна 2К

(2К03.33-2.1-1÷2К03.33-2.1-8)

Стадия	Лист	Листов
РП		1

Союздорпроект г. Москва

Альбом II

Рис.1

– КЖ.И.04.0.0 – изображено
– КЖ.И.04.0.0-01 – зеркальное отражение

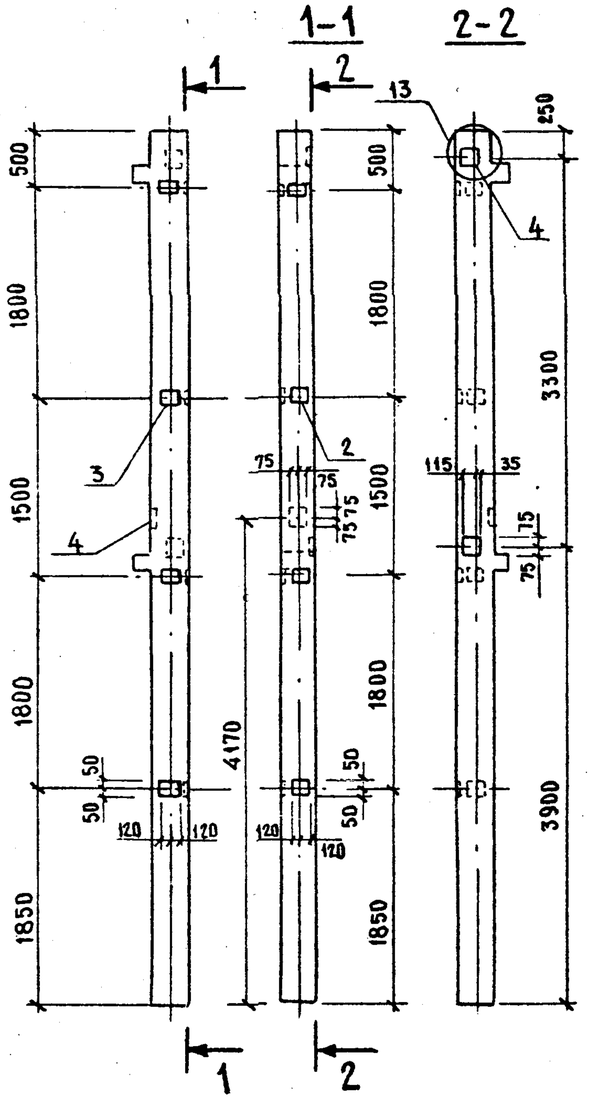

Рис.2

– КЖ.И.04.0.04 – изображено
– КЖ.И.04.0.05 – зеркальное отражение

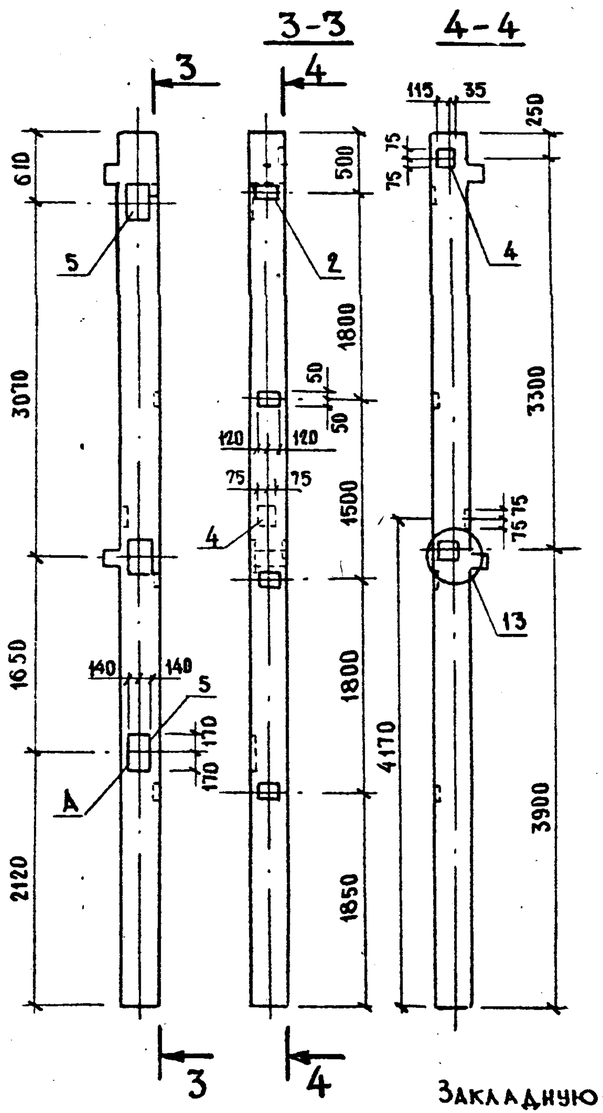

Рис.3

– КЖ.И.04.0.0-06 – изображено
– КЖ.И.04.0.0-07 – зеркальное отражение

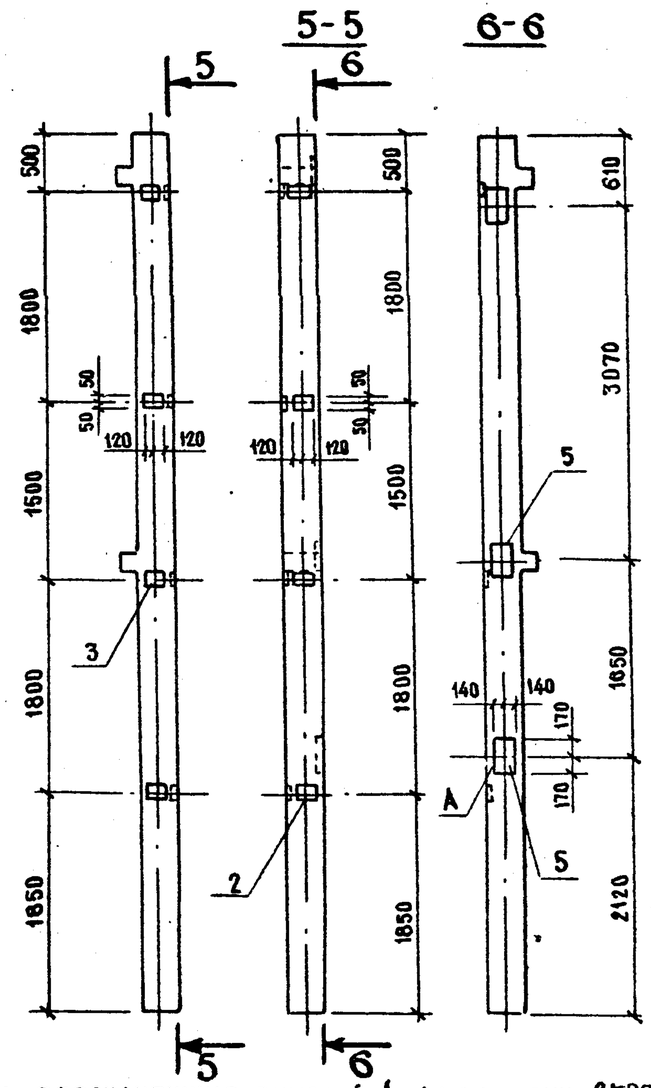

Закладную деталь, обозначенную буквой А, для колонн 2К03.33-2.1-6 и 2К03.33-2.1-8 исключить.

Обозначение	Марка	Рис.
– КЖ.И.04.0.0	2К03.33-2.1-1	1
– 01	2К03.33-2.1-2	1
– 04	2К03.33-2.1-5	2
– 05	2К03.33-2.1-6	2
– 06	2К03.33-2.1-7	3
– 07	2К03.33-2.1-8	3

Привязан

Инв. №

Инв. № подл. | Подпись и дата | Взам. инв. №

Н.контр.	Павлюченков		
ГИП	Степанова		30.06.86
Нач.отд.	Дроханов		30.06.86
Гл.констр.	Павлюченков		
Рук.бриг.	Еремина		30.06.86
Ст.инж.	Салтыкова		30.06.86
Инженер	Васильева		30.06.86

ТП 416-7-234.86 – КЖ.И.04.0.0 СБ

Колонна 2К
(2К03.33-2.1-1 ÷ 2К03.33-2.1-8)
Сборочный чертеж

Стадия	Масса	Масштаб
РП	1710	1:50
Лист 1	Листов 2	

ССЮЗДОРПРОЕКТ
г. Москва

Альбом III

рис. 4

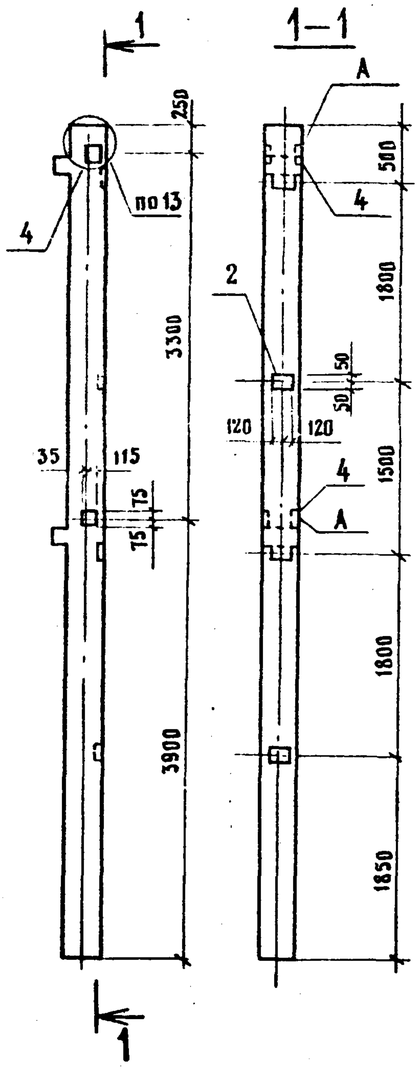

рис. 5

остальное – см. рис. 4

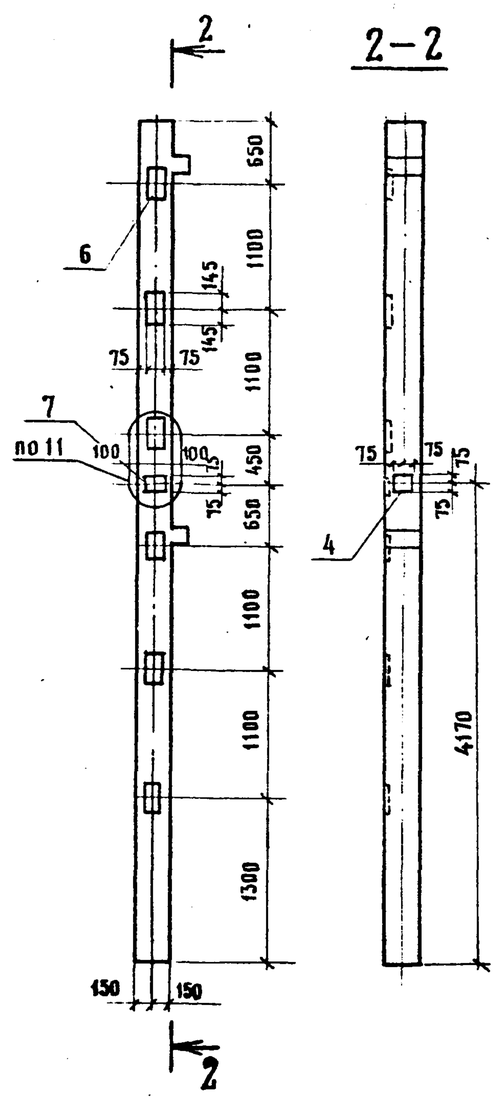

Ведомость расхода дополнительной стали на один элемент, кг

Марка элемента	Изделия закладные									Всего	Общий расход
	Арматура класса А-III ГОСТ 5781-82*					Прокат марки ВСт3кп2 ГОСТ 103-76*					
	⌀8	⌀12	⌀16	⌀18	Итого	t 6	t 8	t 12	Итого		
2КО3.33-2.1-1	3,2	3,4	—	—	6,6	9,0	4,2	—	13,2	19,8	19,8
2КО3.33-2.1-2	3,2	3,4	—	—	6,6	9,0	4,2	—	13,2	19,8	19,8
2КО3.33-2.1-3	1,6	4,5	—	—	6,1	4,5	5,6	—	10,1	16,2	16,2
2КО3.33-2.1-4	1,6	4,9	20,6	—	27,1	4,5	4,2	27,4	36,1	63,2	63,2
2КО3.33-2.1-5	1,6	3,9	—	11,5	17,0	4,5	4,2	26,9	35,6	52,6	52,6
2КО3.33-2.1-6	1,6	3,7	—	7,7	13,0	4,5	4,2	17,9	26,6	39,6	39,6
2КО3.33-2.1-7	3,2	0,5	—	11,5	15,2	9,0	—	26,9	35,9	51,1	51,1
2КО3.33-2.1-8	3,2	0,4	—	7,7	11,3	9,0	—	17,9	26,9	38,2	38,2

1. Дополнительные закладные изделия крепятся к пространственному каркасу с помощью вязальной проволоки.
2. Закладное изделие МН-27 крепится к рабочей арматуре пространственного каркаса с помощью сварки.
3. Закладную деталь, обозначенную буквой А, для колонны 2КО3.33-2.1-4 исключить.

Обозначение	Марка	Рис.
-КЖ.И.04.00-02	2КО.333-2.1-3	4
03	2КО.333-21-4	5

Инв. № подл. | Подпись и дата | Взам. инв. №

Привязан

Инв. №

Альбом II

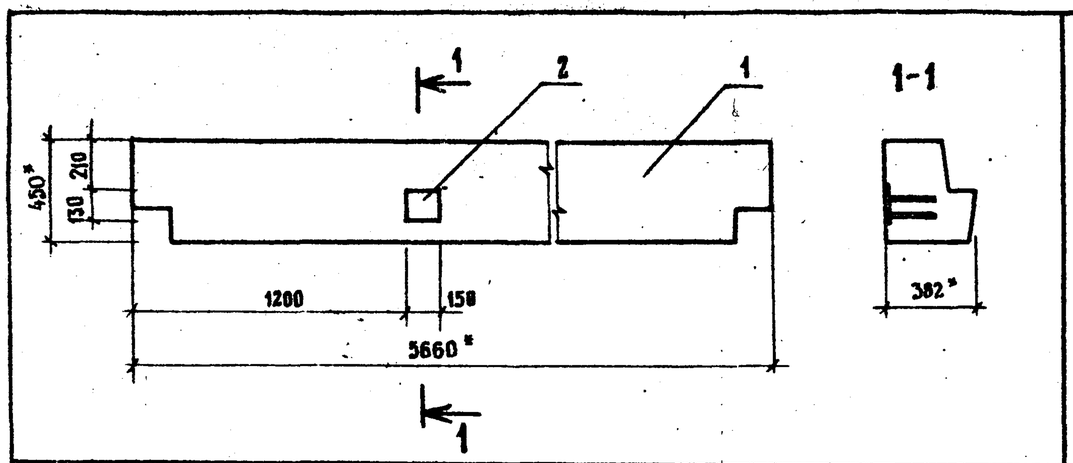

Формат	Зона	Поз.	Обозначение	Наименование	Кол.	Примечание
				Сборочные единицы		
				Ригель		
		1	1.020-1/83 3-1 08-01	РАП 4.57-45	1	
				Изделие закладное		
		2	1.020-1/83 3-3 28	МН-33	1	

Ведомость расхода дополнительной стали на один элемент, кг

Марка элемента	Изделия закладные: Арматура класса А-III ГОСТ 5781-82* ф 12	Итого	Прокат марки Вст 3 кп 2 ГОСТ 103-76* t 10	Итого	Всего	Общий расход
РАП 4.57-45-1	0,88	0,88	1,53	1,53	2.41	2.41

Привязан

Инв. №

ТП 416-7-234.86 -КЖИ.05.00

Ригель РАП 4.57-45-1

Стадия	Масса	Масштаб
РП	1920	1:50
Лист	Листов 1	

СОЮЗДОРПРОЕКТ г. Москва

Н.контр.	Павлюченков		30.06.86
ГИП	Степанова		30.06.86
Нач.отд.	Дроханов		30.06.86
Гл.контр.	Павлюченков		30.06.86
Рук.бриг	Еремина		30.06.86
Ст.инж.	Салтыкова		30.06.86
Инженер	Васильева		30.06.86

Взам. инв. № | Подпись и дата | Инв. № подл.

Копировал: | Формат А3

Поз.	Обозначение	Наименование	Кол. на испол. -КЖ.И.06.00: 01	02	Примечание
		Документация			
	-КЖ.И.06.00 СБ	Сборочный чертеж			
		Сборочные единицы			
		Балки покрытия			
1	1.462.1-3/80.1-2.49	2БДР18-3АIVТ	1		
2	1.462.1-3/80.1-2-60	2БДР18-4АIVТ	1	1	
		Изделия закладные			
3	1.400-6/76 вып.1	М4-3-4	4	4	
4	1.400-6/76 вып.1	М4-1-3	4	4	
5	1.400-6/76 вып.1	М4-22-1		2	
6	3.400-7 вып.1	М16-200	4	4	

Формат А3

Взам. инв. № | Подпись и дата | Инв. № подл.

ТП 416-7-234.86 -КЖ.И.06.00

Балка покрытия 2БДР18

Стадия	Лист	Листов
РП		1

СОЮЗДОРПРОЕКТ г. Москва

Н.контр.	Павлюченков		30.06.86
ГИП	Степанова		30.06.86
Нач.отд.	Дроханов		30.06.86
Гл.конст.	Павлюченков		30.06.86
Рук.бриг	Еремина		30.06.86
Ст.инж.	Салтыкова		30.06.86
Инженер	Красникова		30.06.86

Привязан

Инв. №

Альбом II

Рис. 1

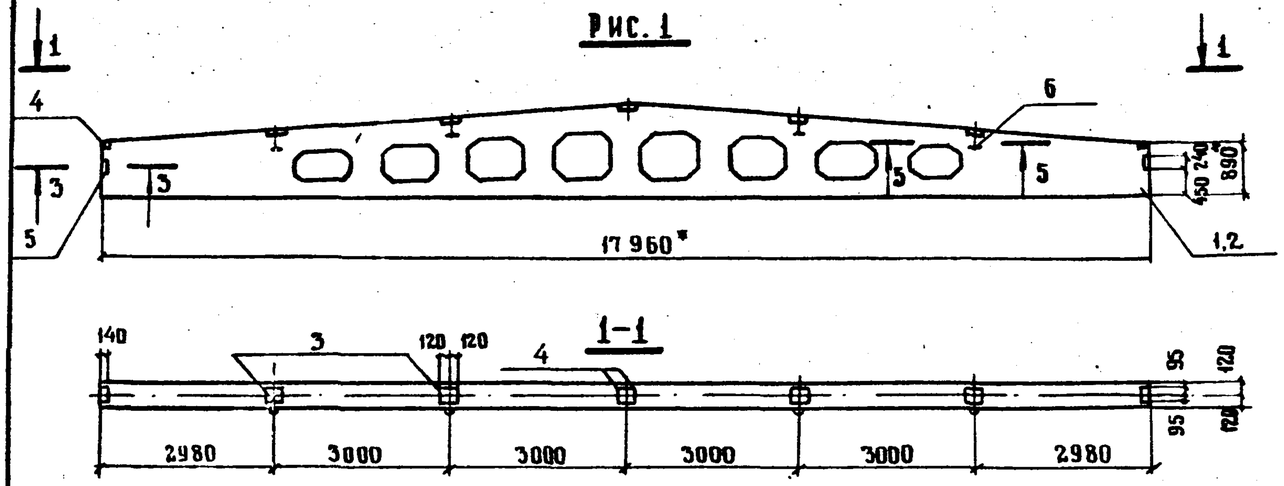

5–5

М 1:20

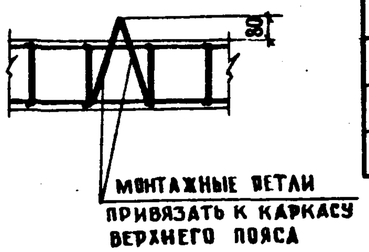

Обозначение	Марка	Рис.
– КЖ.И. 06.0.0	2БДР18-3АIVT-1	1
– 01	2БДР18-4АIVT-1	
– 02	2БДР18-4АIVT-2	2

Рис. 2

остальное – см. рис. 1

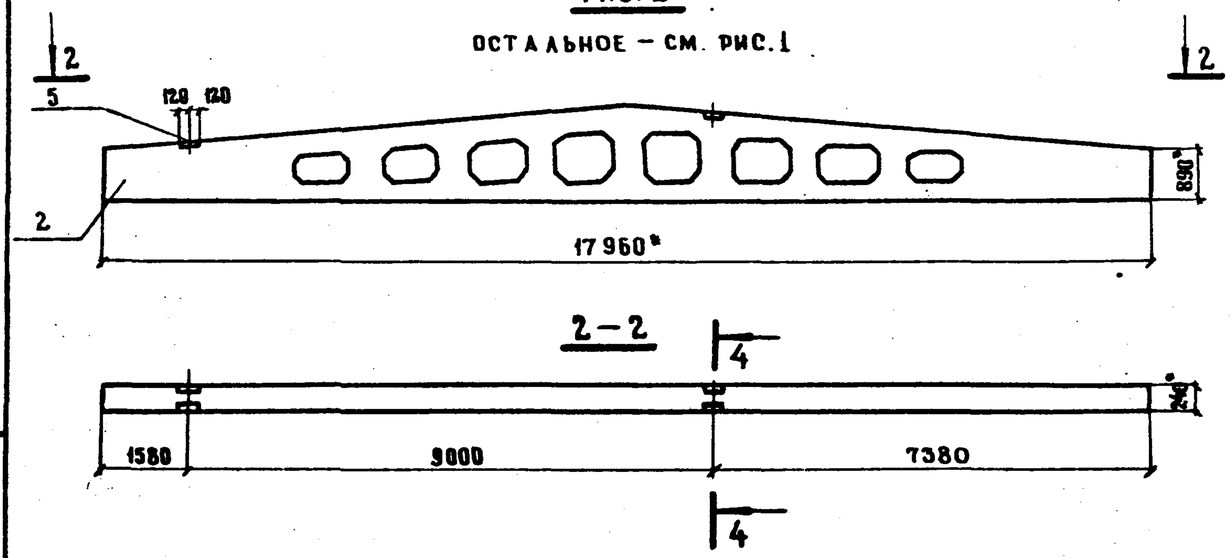

3–3

М 1:10

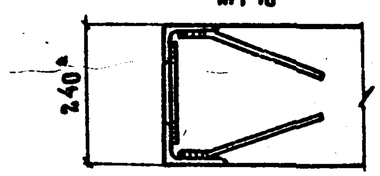

4–4

М 1:10

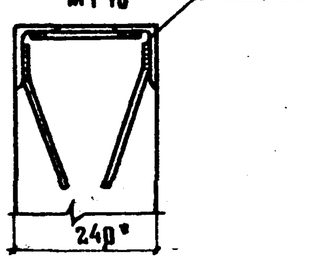

Ведомость расхода дополнительной стали на элемент, кг

Марка элемента	Изделия закладные									Всего	Общий расход
	Арматура класса					Прокат марки					
	А-I		А III			ВСТ. 3 КП 2					
	ГОСТ 5781-82*					ГОСТ 8510-72*		ГОСТ 103-76*			
	⌀16	Итого	⌀8	⌀10	Итого	Х10-10-8	Итого	t 6	Итого		
2БДР18-3АIVT-1	5,6	5,6	1,2	–	1,2	–	–	14,0	14,0	20,8	20,8
2БДР18-4АIVT-1	5,6	5,6	1,2	–	1,2	–	–	14,0	14,0	20,8	20,8
2БДР18-4АIVT-2	5,6	5,6	2,0	0,4	2,4	10,4	10,4	14,0	14,0	32,4	32,4

Привязан

Инв. №

Взам. инв. № | Подпись и дата | Подп. | Инв. №

Н. контр.	Павлюченков		30.06.86
ГИП	Степанова		30.06.86
Нач. отд.	Дроханов		30.06.86
Гл. констр.	Павлюченков		30.06.86
Рук. бриг.	Еремина		30.06.86
Ст. инж.	Зотова		30.06.86
Ст. инж.	Слатыкова		30.06.86

ТП 416-7-234.86 – КЖ.И.06.0.0СБ

Балка покрытия 2БДР18 Сборочный чертеж

Стадия	Масса	Масштаб
РП	10400	1:50
Лист	Листов 1	

Союздорпроект г. Москва

Копировал

Формат А3

АЛЬБОМ II

Формат	Зона	Поз.	Обозначение	Наименование	Кол. на исполнение -КЖ.И.07.0.0- —	01	02	03	04			Примечание
				Документация								
			ГОСТ 22701.0-77	Технические условия								
			-КЖ.И.07.0.0СБ	Сборочный чертеж								
				Сборочные единицы								
				Плиты покрытия								
		1	ГОСТ 22701.1-77	ПГ-3АтVT	1							
		2	ГОСТ 22701.1-77	ПГ-4АтVT		1	1					
		3	ГОСТ 22701.1-77	ПГ-5АтVT				1				
		4	ГОСТ 22701.2-77	ПВ4-3АтVT					1			
				Изделия закладные								
		5	ГОСТ 22701.5-77	М8	4		4	4	4			
		6	ГОСТ 22701.5-77	М9		2	2	2				
				Марка	ПГ-3АтVT-1	ПГ-4АтVT-2	ПГ-4АтVT-3	ПГ-5АтVT-3	ПВ4-3АтVT-1			

Взам. инв. №

Подпись и дата

Инв. № подл.

Привязан

Инв. №

Н. контр.	Павлюченков		
ГИП	Степанова		30.06.86
Нач. отд.	Дроханов		30.06.86
Гл. констр.	Павлюченков		
Рук. бриг.	Еремина		30.06.86
Ст. инж.	Сатыкова		30.06.86
Инженер	Баскакова		30.06.86

ТП 416-7-234.86 -КЖ.И.07.0.0

Плита покрытия ПГ, ПВ4

Стадия	Лист	Листов
РП		1

Союздорпроект г. Москва

Альбом II

РИС. 1

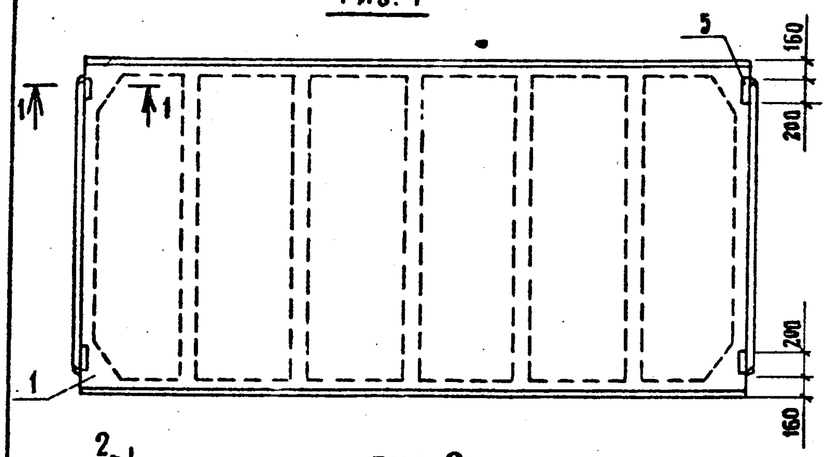

РИС. 4

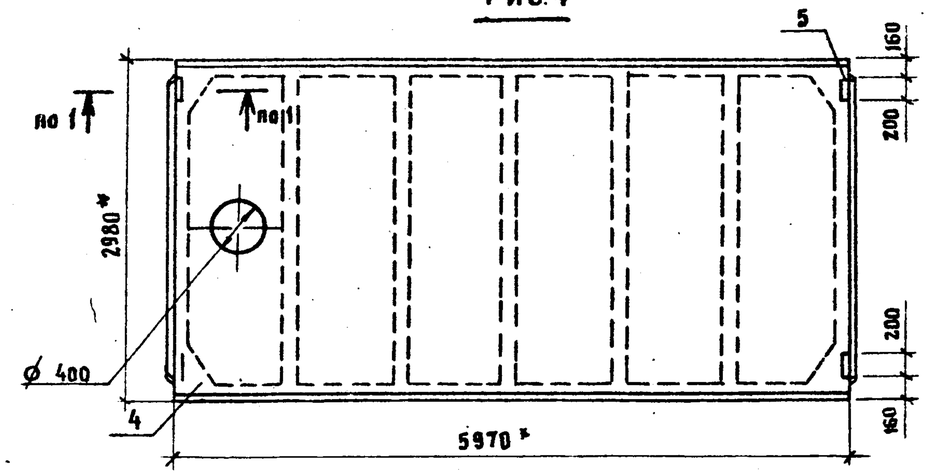

1-1
М 1:20

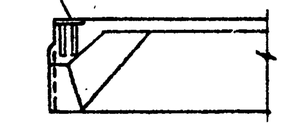

2-2
М 1:20

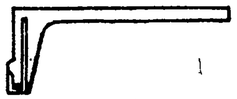

РИС. 2

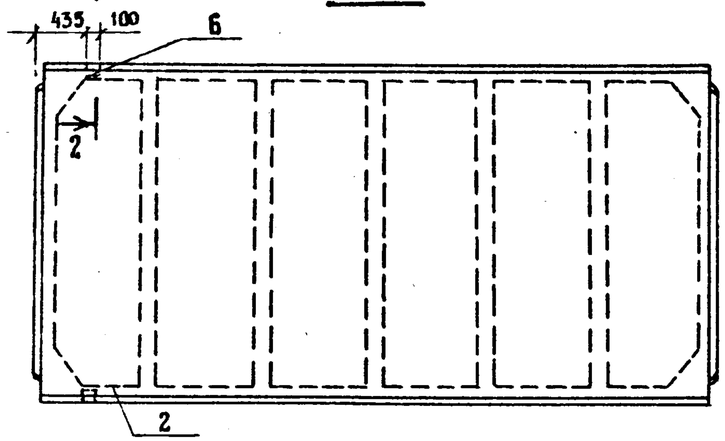

РИС. 3

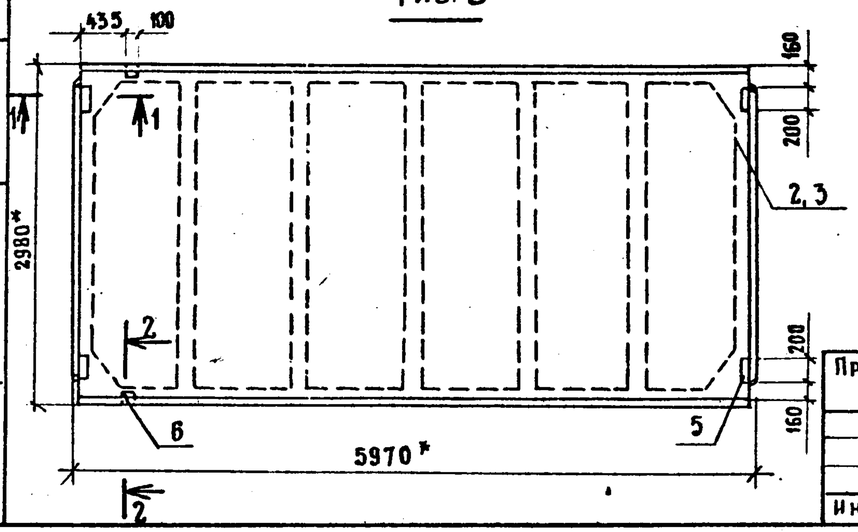

Обозначение	Рис	Масса, кг
-КЖ.И.07.0.0	1	2650
-01	2	
-02	3	
-03	3	
-04	4	3300

Ведомость расхода дополнительной стали на один элемент, кг

Марка элемента	Изделия закладные							Всего	Общий расход
	Арматура класса А-III ГОСТ 5781-82*			Прокат марки ВСт3кп2 ГОСТ 8509-72*		ГОСТ 103-76*			
	ø10	ø14	итого	L70×8	итого	t8	итого		
ПГ-3АтVT-1	1,6	—	1,6	—	—	5,2	5,2	6,8	6,8
ПГ-4АтVT-2	0,6	0,20	0,8	1,7	1,7	—	—	2,5	2,5
ПГ-4АтVT-3	2,2	0,20	2,4	1,7	1,7	5,2	5,2	9,3	9,3
ПГ-5АтVT-3	2,2	0,20	2,4	1,7	1,7	5,2	5,2	9,3	9,3
ПВ4-3АтVT-1	1,6	—	1,6	—	—	5,2	5,2	6,8	6,8

Инв. N подл. | Подпись и дата | Взам. инв. N

Привязан

Инв. N:

Н.контр.	Павлюченков		30.06.86
ГИП	Степанова		30.06.86
Нач. отд.	Дроханов		30.06.86
Гл.констр.	Павлюченков		30.06.86
Рук.бриг.	Еремина		30.06.86
Ст. инж.	Салтыкова		30.06.86
Инженер	Васильева		30.06.86

ТП 416-7-234.86 -КЖ.И.07.0.0 СБ

Плита покрытия ПГ, ПВ4
Сборочный чертеж

Стадия	Масса	Масштаб
РП	см. табл.	1:50
Лист	Листов 1	

Союздорпроект г. Москва

Альбом II

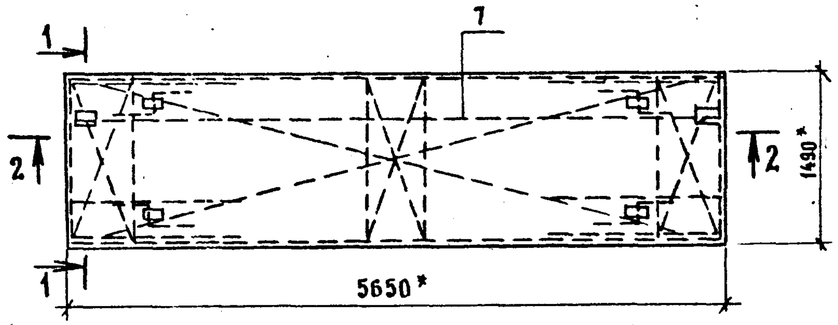

1 - 1

М 1:10

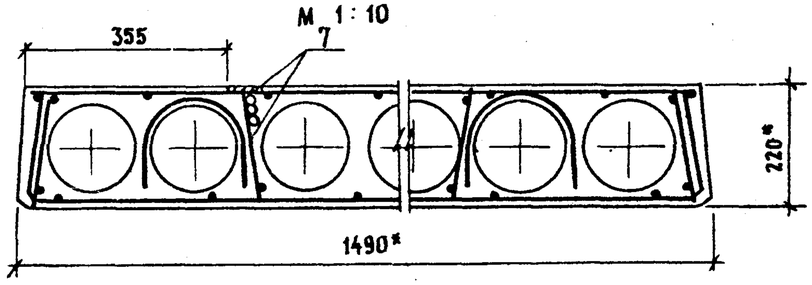

2 - 2

М 1:25

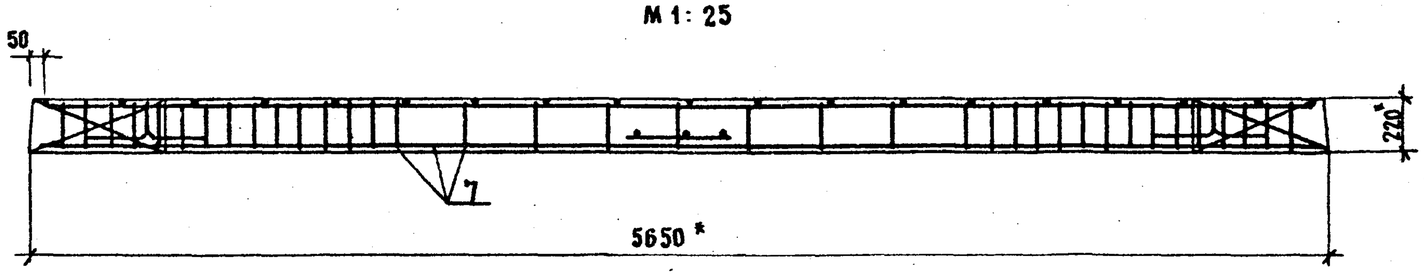

Формат	Поз.	Зона	Обозначение	Наименование	Кол.	Примечание
				Сборочные единицы		
			1.041.1-2.1.300-10	ПК 56.15-13АтV̄(АV̄)Т	1	
		7	1.041.1-2.4.020	КР6	1	

Ведомость расхода стали на элемент, кг

Марка элемента	Изделия арматурные										Всего	Общий расход
	Арматура класса								Прокат марки			
	А-I		А-III		Ат-V		Вр-I		ВСт3кп2			
	ГОСТ 5781-82*				ГОСТ 10884-81		ГОСТ 6727-80		ГОСТ 103-76*			
	⌀14	Итого	⌀14	Итого	⌀12	Итого	⌀4	Итого	Ł8	Итого		
ПК 56,15-13АтV̄(АV̄)Т-а	6,8	6,8	13,6	13,6	30,0	30,0	14,9	14,9	1,6	1,6	66,9	66,9

1. Два каркаса КР3 (поз. 5) заменены на каркас КР6 (поз.7).
2. С выпуском данного листа лист 1.041.1-2.1.000РС аннулируется.

Н.контр.	Павлюченков		30.06.86
ГИП	Степанова		30.06.86
Нач.отд.	Дроханов		30.06.86
Гл.констр.	Павлюченков		30.06.86
Рук.бриг.	Еремина		30.06.86
Ст.инж.	Салтыкова		30.06.86
Инженер	Кузнецова		30.06.86

ТП 416-7-234.86 КЖ.И.08.0.0

Плита перекрытия ПК 56.15-13АтV̄(АV̄)Т-а

Стадия	Масса	Масштаб
РП	2600	1:50
Лист	Листов 1	

СОЮЗДОРПРОЕКТ г. Москва

Взам. инв. N | Подпись и дата | Инв. N подл.

Альбом II

РИС. 1

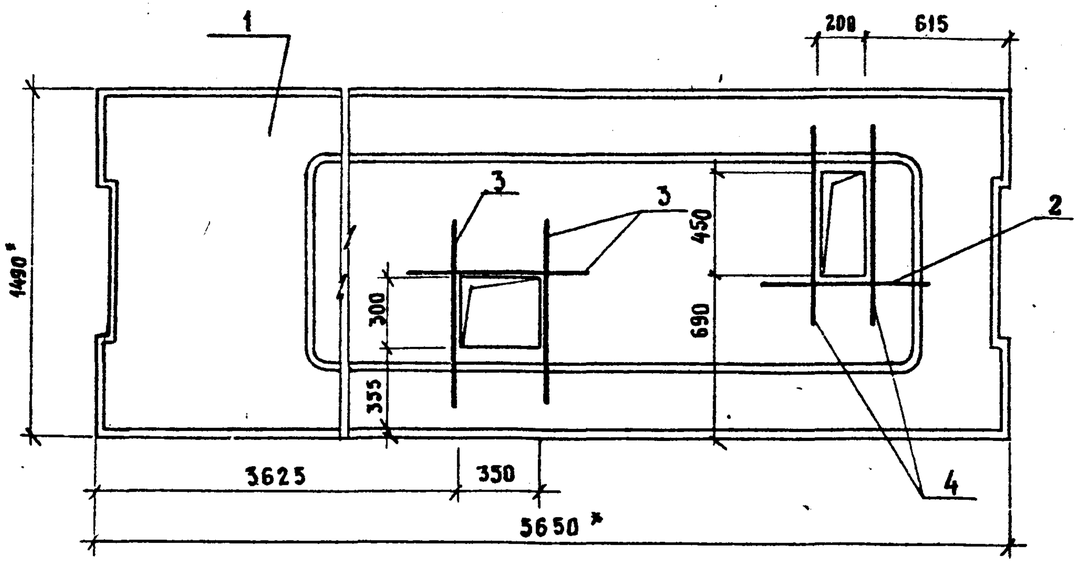

РИС. 2

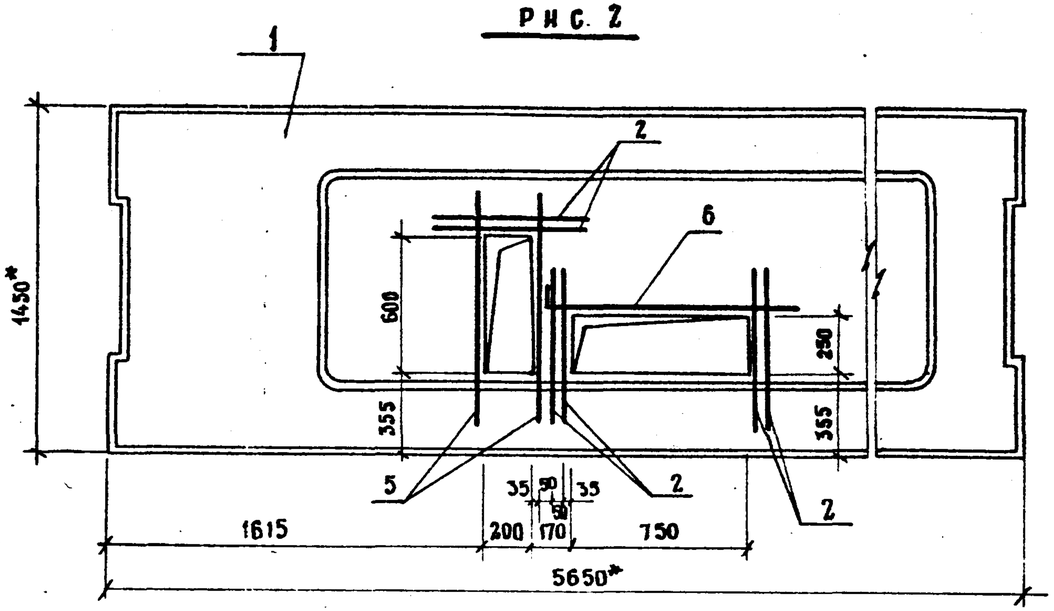

Обозначение	Марка	Рис
-КЖ.И.09.0.0	ПРС56.15-16АтV-1	1
-01.	ПРС56.15-16АтV-2	2

Формат	Зона	Поз.	Обозначение	Наименование	Кол. на исполн. -КЖ.И.09.00- —	01	Примечание
				Сборочные единицы			
		1	1.041. 1-2, 6. 2.0.00.0 -14	ПРС 56. 15 - 16АтVТ	1	1	
				Детали			
				А-III-8 ГОСТ 5781-82*			
Б4		2	-КЖ.И.09.01	ℓ=700	1	6	0,3 кг
Б4		3	-КЖ.И.09.02	ℓ=800	3		0,3 кг
Б4		4	-КЖ.И.09.03	ℓ=900	2		0,4 кг
Б4		5	-КЖ.И.09.04	ℓ=1050		2	0,4 кг
Б4		6	-КЖ.И.09.05	ℓ=1200		1	0,5 кг

Ведомость расхода дополнительной стали на один элемент, кг

Марка элемента	Изделия арматурные		Всего	Общий расход
	Арматура класса А-III ГОСТ 5781-82*			
	ф 8	Итого		
ПРС 56.15-16АтVТ-1	2,0	2,0	2,0	2,0
ПРС 56.15-16АтVТ-2	3,1	3,1	3,1	3,1

Привязан

Инв. №

Н.контр.	Павлюченков		30.06.86
ГИП	Степанова		30.06.86
Нач.отд.	Дроханов		30.06.86
Гл.констр.	Павлюченков		30.06.86
Рук.бриг.	Еремина		30.06.86
Ст.инж.	Салтыкова		30.06.86
Инженер	Васильева		30.06.86

ТП 416-7-234.86 -КЖ.И.09.0.0

Плита перекрытия ПРС (ПРС 56.15-16АтVТ-1, ПРС 56.15-16АтVТ-2)

Стадия	Масса	Масштаб
РП	2890	1:25
Лист	Листов 1	

Союздорпроект г. Москва

Инв. № подл. | Подпись и дата | Взам. инв. №

Рук.бриг. ВК Иванова; И.о. рук.бриг ОВ Алферова; 30.06.86; 30.06.86

АЛЬБОМ II

Формат	Поз.	Зона	Обозначение	Наименование	Кол.	Примечание
				Документация		
А4			-КЖ.И.10.0.0СБ	Сборочный чертеж		
			1.030.1-1.0-1 15	Узлы		
				Сборочные единицы		
				Панель стеновая		
		1	1.030.1-1.1-1 01	ПС 30.9.□-6.л-80	1	
				Изделия закладные		
		2	1.030.1-1.1-3 30	М1	2	
		3	1.030.1-1.1-3 36	М9	2	
				Детали		
Б4		4		Брус 75×125 ГОСТ 8485-66	2	0.002 м³
				ℓ = 160		

Привязан

Инв. №

Н.контр.	Павлюченков		30.06.86
ГИП	Степанова		30.06.86
Нач.отд.	Дроханов		30.06.86
Гл.констр.	Павлюченков		30.06.86
Рук.бриг.	Еремина		30.06.86
Ст.инж.	Салтыкова		30.06.86
Инженер	Кузнецова		30.06.86

ТП 416-7-234.86 -КЖИ.10.0.0

Панель стеновая ПС 30.9.□-6.л-80

Стадия	Лист	Листов
РП		1

СОЮЗДОРПРОЕКТ г. Москва

Взам.инв.№ | Подпись и дата | Инв.№ подл.

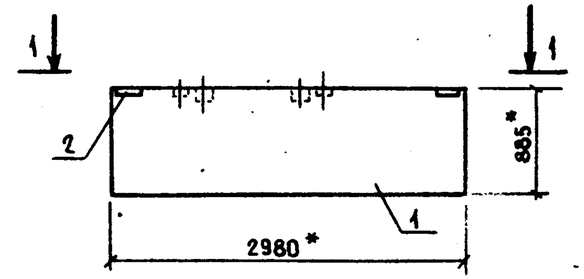

1 - 1

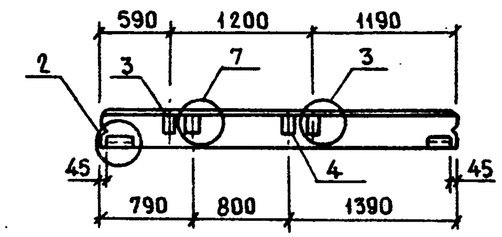

Марка элемента	Изделия закладные							Всего	Общий расход
	Арматура класса		Прокат марки						
	А-III		ВСт3пс6			ВСт3кп2			
	ГОСТ 5781-82*		ГОСТ 19903-74*			ГОСТ 8509-72*			
	⌀10	Итого	t6	t8	Итого	L63×6	Итого		
ПС30.9.□-6.л-80	1,3	1,3	1,1	2,0	3,1	2,1	2,1	6,5	6,5

Привязан

Инв. №

Н.контр.	Павлюченков		30.06.86
ГИП	Степанова		30.06.86
Нач.отд.	Дроханов		30.06.86
Гл.констр.	Павлюченков		30.06.86
Рук.бриг.	Еремина		30.06.86
Ст.инж.	Салтыкова		30.06.86
Инженер	Кузнецова		30.06.86

ТП 416-7-234.86 -КЖ.И.10.0.0СБ

Панель стеновая ПС 30.9.□-6.л-80 Сборочный чертеж

Стадия	Масса	Масштаб
РП		1:50
Лист	Листов 1	

СОЮЗДОРПРОЕКТ г. Москва

Взам.инв.№ | Подпись и дата | Инв.№ подл.

Альбом II

Рис.1

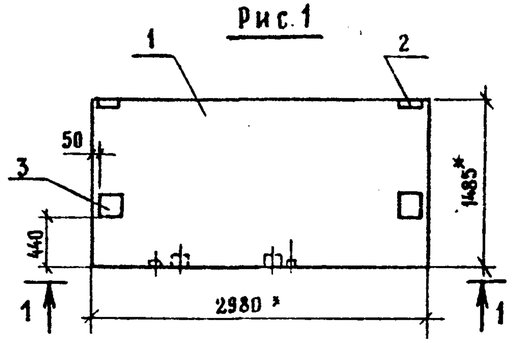

Рис. 2

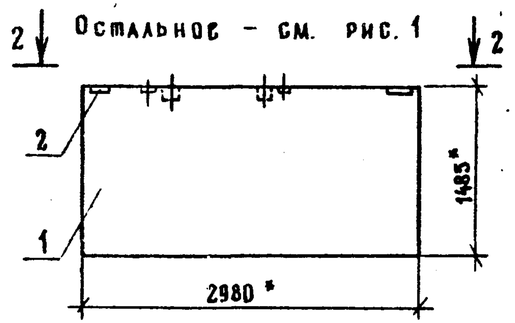

1 – 1

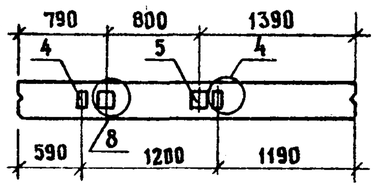

2 – 2

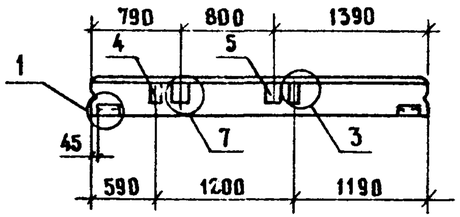

Формат	Поз.	Зона	Обозначение	Наименование	Код на чертеж. –КЖ.И.11.00–		Примечание
					–	01	
				Документация			
			1.030.1-1. 0-1 15.	Узлы			
				Сборочные единицы			
				Панели стеновые			
		1	1.030.1-1. 1-1 03	ПС 30.15.□-6.А-	1	1	
				Изделия закладные			
		2	1.030.1-1. 1-3 30	М1	2	2	
		3	1.030.1-1. 1-3 31	М5	2	2	
		4	1.030.1-1. 1-3 36	М9	2	4	
				Детали			
54		5		Брус 75×125 ГОСТ 8486-66	2	4	0,002 м³
				ℓ = 160			

Ведомость расхода дополнительной стали на элемент, кг

Марка элемента	Изделия закладные										Общий расход
	Арматура класса А-III ГОСТ 5781-82*		Прокат марки ВСт3пс6 ГОСТ 19903-74*					ВСт3кп2 ГОСТ 8509-72*		Всего	
	⌀10	Итого	t6	t8	t10	t12	Итого	L63×6	Итого		
ПС 30.15.□-6.А-81	2,2	2,2	1,1	2,0	6,3	7,6	17,0	2,1	2,1	21,3	21,3
ПС 30.15.□-6.А-82	2,9	2,9	1,1	4,0	6,3	7,6	19,0	2,1	2,1	24,0	24,0

Обозначение	Марка	Рис.	Масса, кг
–КЖ.И.11.0.0	ПС30.15.□-6.А-81	1	□
–01	ПС 30.15□-6.А-82	2	□

Привязан

Инв. №

Н.контр.	Павлюченков		30.06.86
ГИП	Степанова		30.06.86
Нач.отд.	Дроханов		30.06.86
Гл.констр.	Павлюченков		30.06.86
Рук.бриг.	Ерсмина		30.06.86
Ст.инж.	Салтыкова		30.06.86
Инженер	Кузнецова		30.06.86

ТП 416-7-234.86 –КЖ.И.11.0.0

Панель стеновая ПС (ПС 30.15.□-6.А-81. ПС 30.15.□-6.А-82).

Стадия	Масса	Масштаб
РП	см. таблицу	1:50
Лист	Листов 1	

Союздорпроект г. Москва

Инв. № подл. | Подпись и дата | Взам. инв. №

АЛЬБОМ II

ФОРМАТ	ЗОНА	ПОЗ.	ОБОЗНАЧЕНИЕ	НАИМЕНОВАНИЕ	КОЛ.	ПРИМЕЧАНИЕ
				ДОКУМЕНТАЦИЯ		
А4			-КЖ.И.12.0.0 СБ	Сборочный чертеж		
			1.030.1-1.0-1 15	Узлы		
				СБОРОЧНЫЕ ЕДИНИЦЫ		
				Панель стеновая		
		1	1.030.1-1.1-1 04-11	ПС 60.9.3.0-6А-	1	
				ИЗДЕЛИЯ ЗАКЛАДНЫЕ		
		2	1.030.1-1.1-3 30	М1	2	
		3	1.030.1-1.1-3 36	М9	6	
				ДЕТАЛИ		
Б4		4		Брус 75×125 ГОСТ 8486-66	6	0.002 м³
				ℓ= 160		

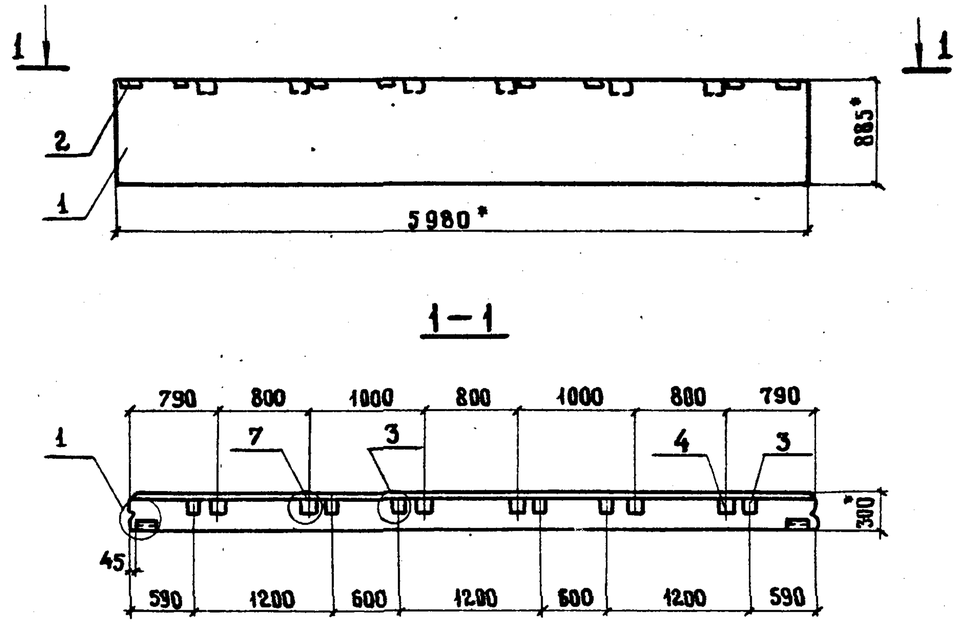

Ведомость расхода дополнительной стали на элемент, кг.

Марка элементов	Изделия закладные							Всего	Общий расход
	Арматура класса		Прокат марки						
	А-III		ВСт.3 пс 6			ВСт3 кп2			
	ГОСТ 5781-82*		ГОСТ 19903-74*			ГОСТ 8509-72*			
	ф10	Итого	t6	t8	Итого	L63×6	Итого		
ПС 60.9.3.0-6А-75	2.8	2.8	1.1	6.0	7.1	2.1	2.1	12.0	12.0

Взам. инв. № | Подпись и дата | Инв. № подл.

Привязан

Инв. №

Н. контр.	Павлюченков		30.06.86
ГИП	Степанова		30.06.86
Нач. отд.	Дроханов		30.06.86
Гл. констр.	Павлюченков		30.06.86
Рук. бриг.	Еремина		30.06.86
Ст. инж.	Слатыкова		30.06.86
Инженер	Кузнецова		30.06.86

ТП 416-7-234.86 -КЖ.И.12.0.0

Панель стеновая ПС 60.9.3.0-6А-75.

Стадия	Лист	Листов
РП		1

СОЮЗДОРПРОЕКТ г. Москва

Взам. инв. № | Подпись и дата | Инв. № подл.

Привязан

Инв. №

Н. контр.	Павлюченков		30.06.86
ГИП	Степанова		30.06.86
Нач. отд.	Дроханов		30.06.86
Гл. конст.	Павлюченков		30.06.86
Рук. бриг.	Еремина		30.06.86
Ст. инж.	Слатыкова		30.06.86
Инженер	Кузнецова		30.06.86

ТП 416-7-234.86 -КЖ.И.12.0.0СБ

Панель стеновая ПС 60.9.3.0-6А-75. Сборочный чертеж

Стадия	Масса	Масштаб
РП	2070	1:50
Лист	Листов 1	

СОЮЗДОРПРОЕКТ г. Москва

Альбом II

Формат	Зона	Поз.	Обозначение	Наименование	Кол.	Примечан.
				Документация		
			1.030.1-1.1-1 ПОТО	Техническое описание		
А4			КЖ.И.23.0.0СБ	Сборочный чертеж		
				Сборочные единицы		
				Панель стеновая		
		1	1.030.1-1.1-1 64-07	2ПС9,3.18.3,0-А-74	1	
				Изделия закладные		
		2	1.030.1-1.1-3 30-01	М2	1	
		3	1.030.1-1.1-3 35-01	М11	2	

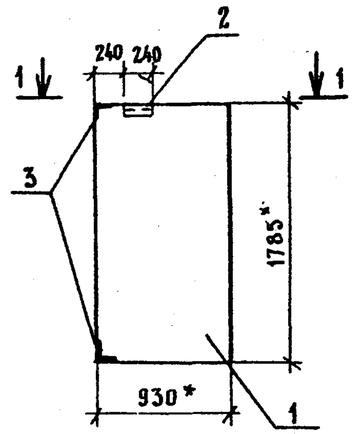

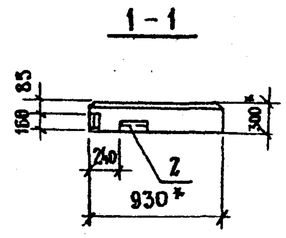

Ведомость расхода дополнительной стали на элемент, кг

Марка элемента	Изделия закладные						Всего	Общий расход
	Арматура класса А-III ГОСТ 5781-82*		Прокат марки ВСт3пс6 ГОСТ 19903-74*		Прокат марки ВСт3кп2 ГОСТ 8509-72*			
	⌀10	Итого	t 6	Итого	L63×6	Итого		
2ПС9,3.18.3,0-А-74	0,7	0,7	0,6	0,8	3,2	3,2	4,5	4,5

Взам. инв. N | Подпись и дата | Инв. N подл.

Привязан

Инв. N

Н.контр.	Павлюченков		30.06.86
ГИП	Степанова		30.06.86
Нач.отд.	Дроханов		30.06.86
Гл.констр.	Павлюченков		30.06.86
Рук.бриг.	Еремина		30.06.86
Ст.инж.	Салтыкова		30.06.86
Инженер	Кузнецова		30.06.86

ТП 416-7-234.86 -КЖ.И.23.0.0

Панель стеновая 2ПС9,3.18.3,0-А-74.

Стадия	Лист	Листов
РП		1

СОЮЗДОРПРОЕКТ г. Москва

Взам. инв. N | Подпись и дата | Инв. N подл.

Привязан

Инв. N

Н.контр.	Павлюченков		30.06.86
ГИП	Степанова		30.06.86
Нач.отд.	Дроханов		30.06.86
Гл.констр.	Павлюченков		30.06.86
Рук.бриг.	Еремина		30.06.86
Ст.инж.	Салтыкова		30.06.86
Инженер	Кузнецова		30.06.86

ТП 416-7-234.86 -КЖ.И.23.0.0СБ

Панель стеновая 2ПС9,3.18.3,0-А-74 Сборочный чертеж

Стадия	Масса	Масштаб
РП	630	1:40

Лист | Листов 1

СОЮЗДОРПРОЕКТ г. Москва

Альбом II

Рис. 1

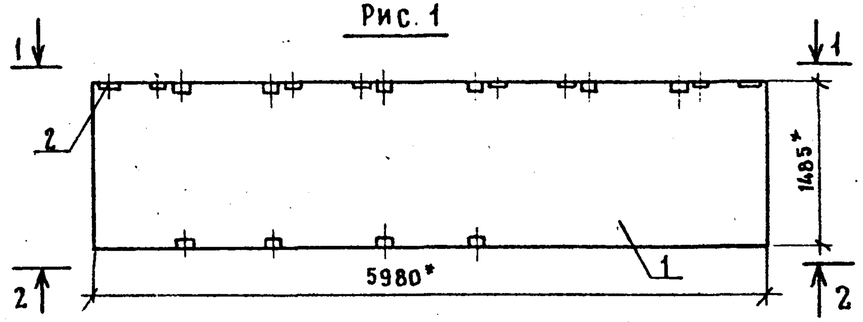

Рис. 2

Остальное – см. рис. 1

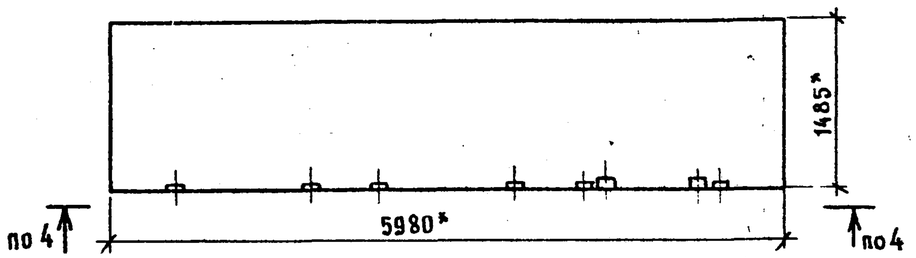

Рис. 3

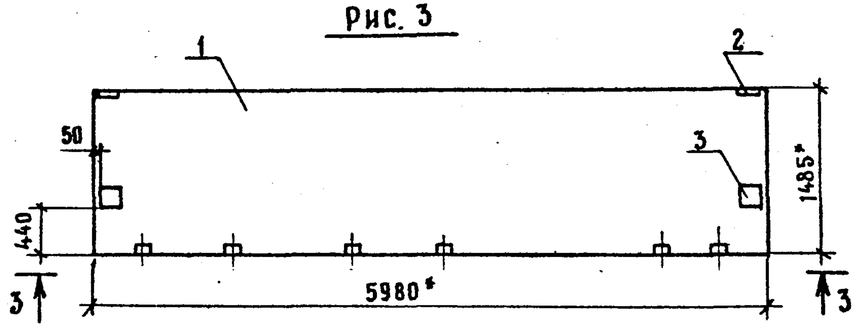

Рис. 4

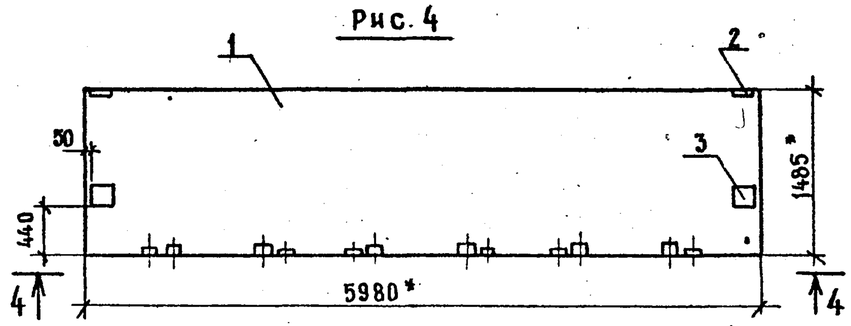

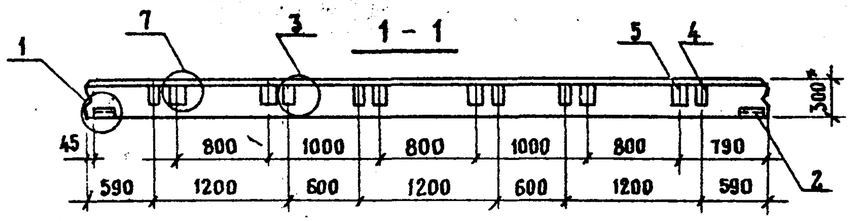

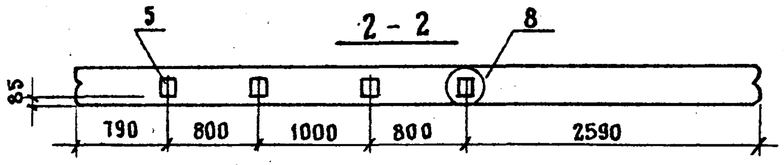

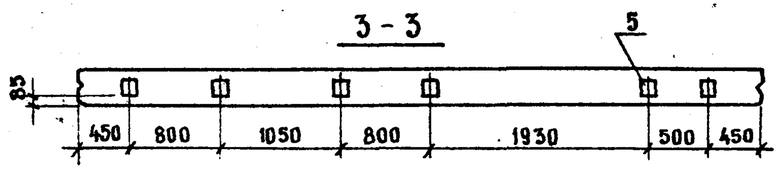

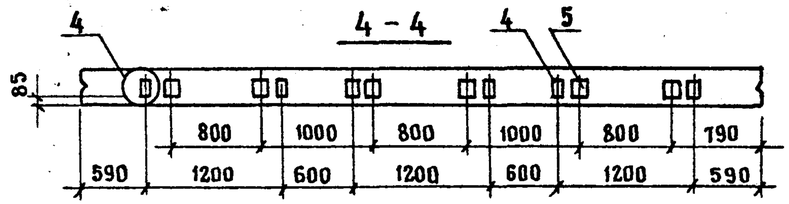

Обозначение	Марка	Рис.
-КЖ. И. 13.0.0	ПС 60. 15.3.0-3.А-76	1
-01	ПС 60. 15.3.0-3.А-77	2
-02	ПС 60. 15.3.0-3.А-78	3
-03	ПС 60. 15. 3.0-3.А-79	4

Привязан

Инв. №

ТП 416-7-234.86 -КЖ. И. 13. 0. 0

Лист 2

Инв. № подл. | Подпись и дата | Взам. инв. №

Альбом II

Формат	Зона	Поз.	Обозначение	Наименование	Кол.	Примечан.
				Документация		
			1.030.1-1.1-1 ПОТО	Техническое описание		
А4			-КЖ.И.14.0.0СБ	Сборочный чертеж		
				Сборочные единицы		
				Панель стеновая		
		1	1.030.1-1.1-1 64-03	2ПС9.12.2,5-А-	1	
				Изделия закладные		
		2	1.030.1-1.1-3 30-01	М2	1	
		3	1.030.1-1.1-3 35-01	М11	2	

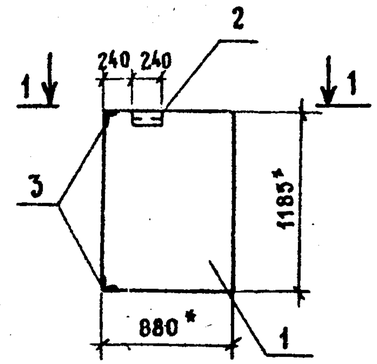

1-1

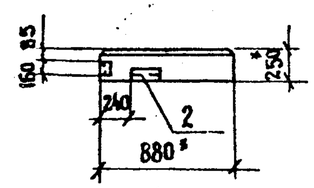

Ведомость расхода дополнительной стали на элемент, кг.

Марка элемента	Изделия закладные						Всего	Общий расход
	Арматура класса		Прокат марки					
	А-III		ВСт3пс6		ВСт3кп2			
	ГОСТ 5781-82*		ГОСТ 19903-74*		ГОСТ 8509-72*			
	⌀10	Итого	t6	Итого	L63×8	Итого		
2ПС9.12.2,5-А-74	0,7	0,7	0,6	0,6	3,2	3,2	4,5	4,5

Привязан

Инв. N

Н.контр.	Павлюченков		30.06.86
ГИП	Степанова		30.06.86
Нач.отд.	Дроханов		30.06.86
Гл.констр.	Павлюченков		30.06.86
Рук.бриг.	Еремина		30.06.86
Ст.инж.	Салтыкова		30.06.86
Инженер	Кузнецова		30.06.86

ТП 416-7-234.86 -КЖ.И.14.0.0

Панель стеновая 2ПС9.12.2,5-А-74

Стадия	Лист	Листов
РП	1	1

СОЮЗДОРПРОЕКТ г. Москва

Привязан

Инв. N

Н.контр.	Павлюченков		30.06.86
ГИП	Степанова		30.06.86
Нач.отд.	Дроханов		30.06.86
Гл.констр.	Павлюченков		30.06.86
Рук.бриг.	Еремина		30.06.86
Ст.инж.	Салтыкова		30.06.86
Инженер	Кузнецова		30.06.86

ТП 416-7-234.86 -КЖ.И.14.0.0СБ

Панель стеновая 2ПС9.12.2,5-А-74. Сборочный чертеж

Стадия	Масса	Масштаб
РП	340	1:40
Лист	Листов 1	

СОЮЗДОРПРОЕКТ г. Москва

Копировал: Формат А3

Альбом III

Формат	Зона	Поз.	Обозначение	Наименование	Кол.	Примечан.
				Документация		
			1.030.1-1.1-1.ПОТО	Техническое описание		
А4			-КЖ.И.15.0.0СБ	Сборочный чертеж		
				Сборочные единицы		
				Панель стеновая		
		1	1.030.1-1.1-1 64-04	2ПС9.18.2,5-А-	1	
				Изделия закладные		
		2	1.030.1-1.1-3 30-01	М2	1	
		3	1.030.1-1.1-3 35-01	М11	2	

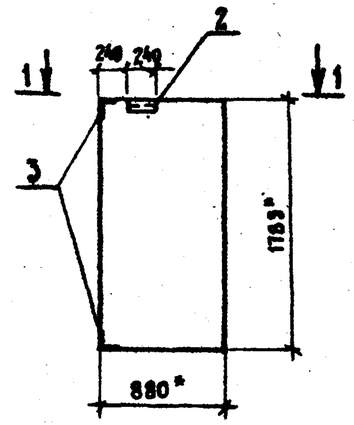

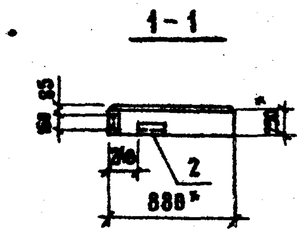

Ведомость расхода дополнительной стали на элемент, кг.

Марка элемента	Изделия закладные							Общий расход
	Арматура класса А-III ГОСТ 5781-82*		Прокат марки ВСт3пс6 ГОСТ 19903-74*		Прокат марки ВСт3кп2 ГОСТ 8509-72*		Всего	
	ф10	Итого	t 6	Итого	63×6	Итого		
2ПС9.18.2,5-А-74	0,7	0,7	0,6	0,6	3,2	3,2	4,5	4,5

Привязан

Инв. №

Н.контр.	Павлюченков		
ГИП	Степанова		30.06.86
Нач.отд.	Дроханов		30.06.86
Гл.констр.	Павлюченков		
Рук.бриг.	Еремина		30.06.86
Ст.инж.	Салтыкова		30.06.86
Инженер	Кузнецова		30.06.86

Взам.инв.№ | Подпись и дата | Инв.№ подл.

ТП 416-7-234.86 -КЖ.И.15.0.0

Панель стеновая 2ПС9.18.2,5-А-74

Стадия	Лист	Листов
РП		1

СОЮЗДОРПРОЕКТ г. Москва

Привязан

Инв. №

ТП 416-7-234.86 -КЖ.И.15.0.0СБ

Н.контр.	Павлюченков		
ГИП	Степанова		30.06.86
Нач.отд.	Дроханов		30.06.86
Гл.констр.	Павлюченков		
Рук.бриг.	Еремина		30.06.86
Ст.инж.	Салтыкова		30.06.86
Инженер	Кузнецова		30.06.86

Панель стеновая 2ПС9.18.2,5-А-74. Сборочный чертеж

Стадия	Масса	Масштаб
РП	510	1:40
Лист	Листов 1	

СОЮЗДОРПРОЕКТ г. Москва

АЛЬБОМ II

Формат	Зона	Поз.	Обозначение	Наименование	Кол.	Примечание
				Документация		
А4			-КЖ.И.16.0.0СБ	Сборочный чертеж		
			1.030.1-1.0-1 15	Узлы		
				Сборочные единицы		
				Панель стеновая		
		1	1.030.1-1.1-1 04-08	ПС 60.9.2.5-2.А-	1	
				Изделия закладные		
		2	1.030.1-1.1-3 30	М1	2	
		3	1.030.1-1.1-3 36	М9	6	
				Детали		
Б4		4		Брус 75×125 ГОСТ 8486-66	6	0,002 м³
				ℓ=160		

Привязан

Инв. №

Н.контр.	Павлюченков		
ГИП	Степанова		30.06.86
Нач.отд.	Дроханов		30.06.86
Гл.конст.	Павлюченков		
Рук.бр.	Еремина		30.06.86
Ст.инж.	Саатыкова		30.06.86
Инженер	Кузнецова		30.06.86

ТП 416-7-234.86 — КЖ.И.16.0.0

Панель стеновая ПС 60.9.2.5-2.А-75

Стадия	Лист	Листов
Р.П.		1

СОЮЗДОРПРОЕКТ г. Москва

Взам. инв. № | Подпись и дата | Инв. № подл.

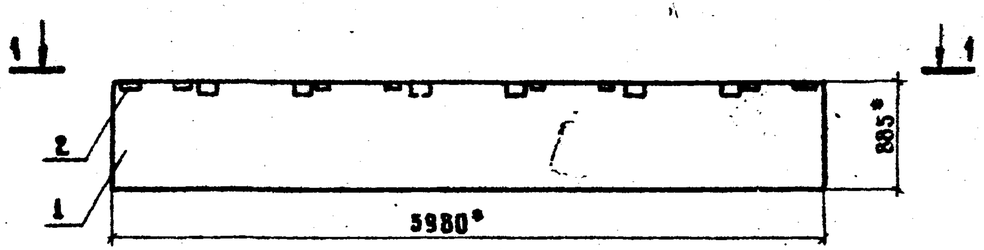

1-1

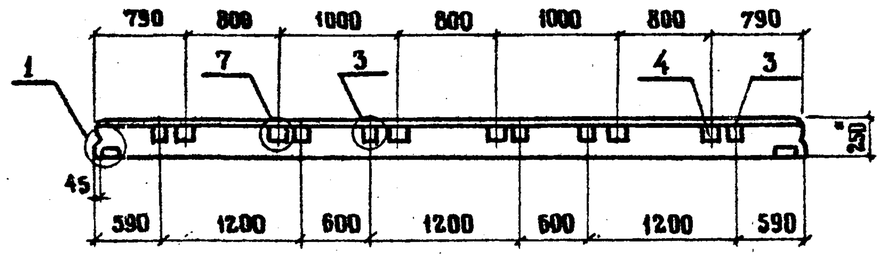

Ведомость расхода дополнительной стали на элемент, кг.

Марка элементов	Изделия закладные								Общий расход
	Арматура класса		Прокат марки					Всего	
	А III		Вст.3пс6			Вст.3кп2			
	ГОСТ 5781-82		ГОСТ 19903-74*			ГОСТ 8509-72			
	⌀10	Итого	t6	t8	Итого	L63×6	Итого		
ПС 60.9.2.5-2.А-75	2,8	2,8	1,1	6,0	7,1	2,1	2,1	12,0	12,0

Привязан

Инв. №

Н.контр.	Павлюченков		
ГИП	Степанова		30.06.86
Нач.отд.	Дроханов		30.06.86
Гл.констр.	Павлюченков		
Рук.бриг.	Еремина		30.06.86
Ст.инж.	Саатыкова		30.06.86
Инженер	Кузнецова		30.06.86

ТП 416-7-234.86 — КЖ.И.16.0.0СБ

Панель стеновая ПС 60.9.2.5-2.А-75. Сборочный чертеж

Стадия	Масса	Масштаб
РП	1740	1:50
Лист 1	Листов 1	

СОЮЗДОРПРОЕКТ г. Москва

Взам. инв. № | Подпись и дата | Инв. № подл.

Альбом III

Формат	Зона	Поз.	Обозначение	Наименование	Кол. на исполн. -КЖ.И.17-0.0- —	01	02	03	Примечание
				Документация					
			1.030.1-1.0-1 15	Узлы					
				Сборочные единицы					
				Панель стеновая					
		1	1.030.1-1.1-1 06-04.	ПС.60.15.2.5-2.А-	1	1	1	1	
				Изделия закладные					
		2	1.030.1-1.1-3.30	М1	2	2	2	2	
		3	1.030.1-1.1-3.31	М5			2	2	
		4	1.030.1-1.1-3 36	М9	6	12		6	
				Детали					
БЧ		5		Брус 75×125 ГОСТ 8486-66	10	12	6	6	0,002 м³
				ℓ=160					

Ведомость расхода дополнительной стали на элемент, кг

Марка элемента	Изделия закладные									Всего	Общий расход
	Арматура класса		Прокат марки								
	А-III		ВСт3пс6					ВСт3кп2			
	ГОСТ 5781-82*		ГОСТ 19903-74*					ГОСТ 8509-72*			
	⌀10	Итого	t6	t8	t10	t12	Итого	L63×6	Итого		
ПС60.15.2,5-2.А-76	2,8	2,8	1,1	6,0	—	—	7,1	2,1	2,1	12,0	12,0
ПС60.15.2,5-2.А-77	5,1	5,1	1,1	12,0	—	—	13,1	2,1	2,1	20,3	20,3
ПС60.15.2,5-2.А-78	1,4	1,4	1,1	—	6,3	7,6	15,0	2,1	2,1	18,5	18,5
ПС60.15.2,5-2.А-79	3,7	3,7	1,1	6,0	6,3	7,6	21,0	2,1	2,1	26,8	26,8

Инв. № подл. | Подпись и дата | Взам. инв. №

Привязан:

Инв. №

Н. контр.	Павлюченков	
ГИП	Степанова	
Нач. отд.	Дроханов	
Гл. констр.	Павлюченков	
Гл. спец.	Еремина	
Ст. инж.	Салтыкова	
Инженер	Кузнецова	

ТП 416-7-234.86 — КЖ.И.17-0.0

Панель стеновая ПС (ПС 60.15.2,5-2.А-76÷ПС 60.15.2,5-2.А-79).

Стадия	Масса	Масштаб
РП	28,90	1:50
Лист 1	Листов 2	

Союздорпроект г. Москва

Альбом II

Рис. 1

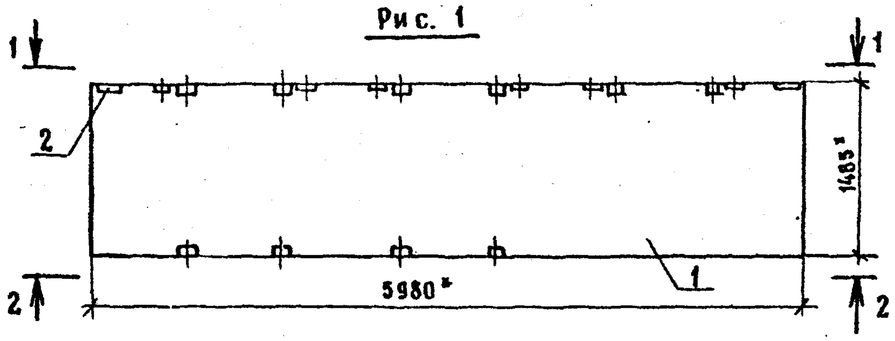

Рис. 2

Остальное – см. рис. 1

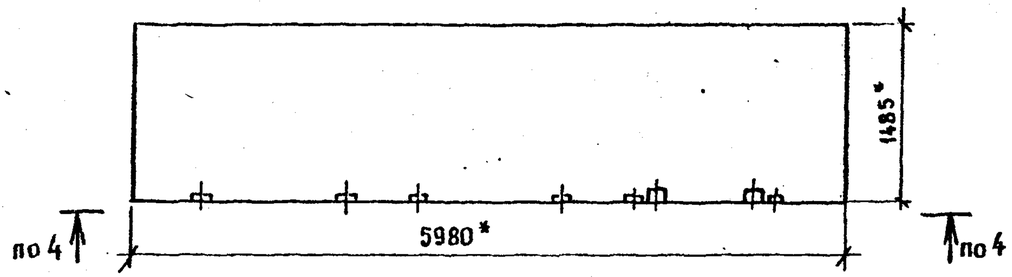

Рис. 3

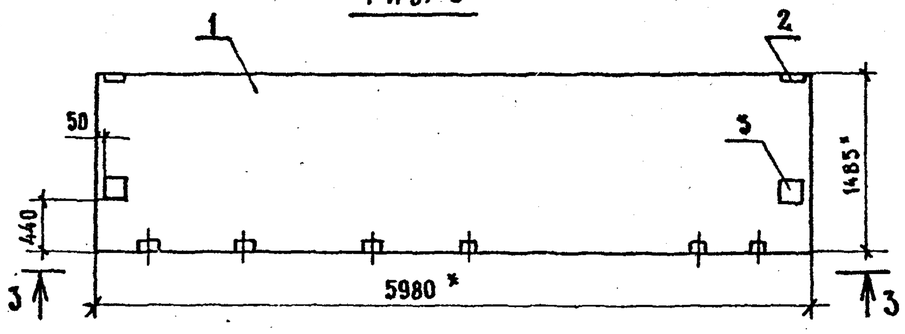

Рис. 4

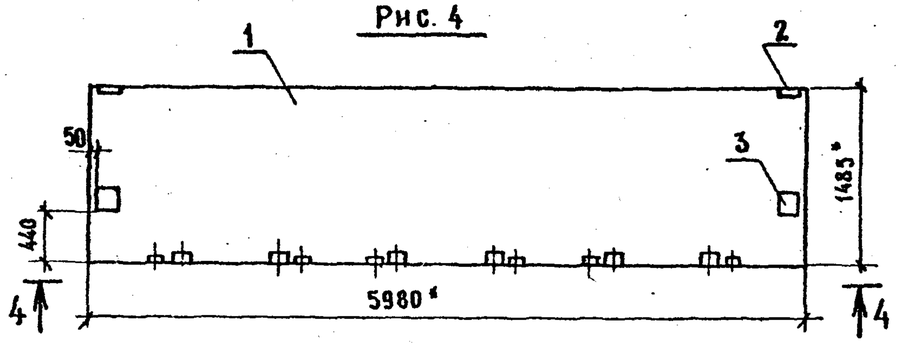

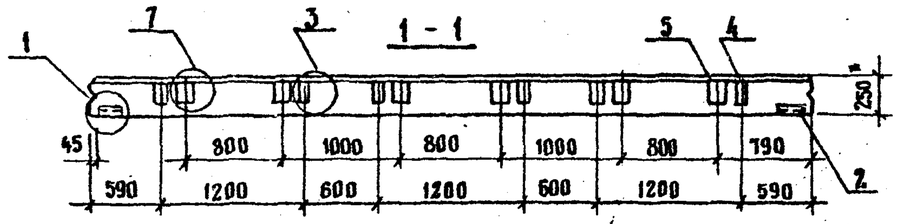

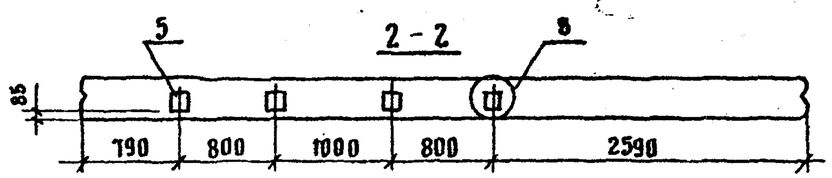

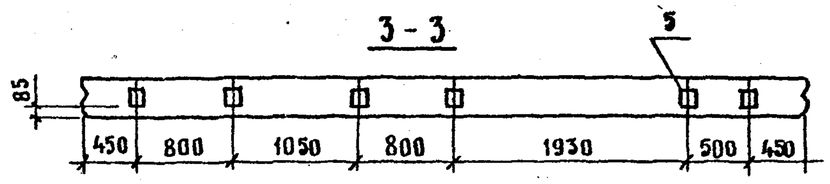

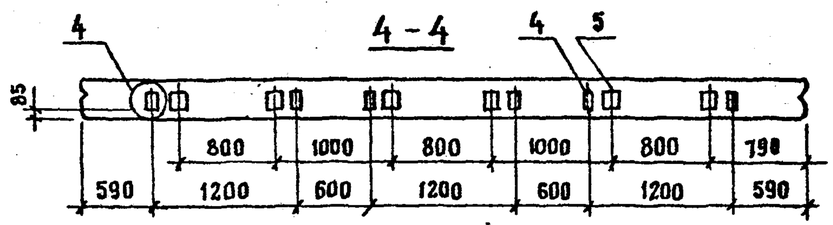

Обозначение	Марка	Рис.
-КЖ. И. 17.0.0	ПС 60.15.2,5-2А-Т6	1
-01	ПС 60.15.2,5-2А-Т7	2
-02	ПС 60.15.2,5-2А-Т8	3
-03	ПС 60.15.2,5-2А-Т9	4

Привязан

Инв. N°

Взам. инв. N | Подпись и дата | Инв. N° подл.

ТП 416-7-234.86 -КЖ. И. 17.0.0

Лист 2

Альбом III

Формат	Зона	Поз.	Обозначение	Наименование	Кол.	Примечан.
				Документация		
			1.030.1-1.1-1 ООТО	Техническое описание		
А4			КЖ.И.18.0.ОСБ	Сборочный чертеж		
				Сборочные единицы		
				Панель стеновая		
		1	1.030.1-1.1-1 64	2ПС8.12.2,0-А-	1	
				Изделия закладные		
		2	1.030.1-1.1-3 30-01	М2	1	
		3	1.030.1-1.1-3 35-01	М11	2	

Привязан

Инв. №

Н.контр.	Павлючиков		30.06.86
ГИП	Степанова		30.06.86
Нач.отд.	Дроханов		30.06.86
Гл.констр.	Павлючиков		30.06.86
Рук.бриг.	Еремина		30.06.86
Ст.инж.	Саатыкова		30.06.86
Инженер	Кузнецова		30.06.86

Взам. инв. № | Подпись и дата | Инв. № подл.

ТП 416-7-234.86 -КЖ.И.18.0.0

Панель стеновая 2ПС8.12.2,0-А-74

Стадия	Лист	Листов
РП		1

Союздорпроект г. Москва

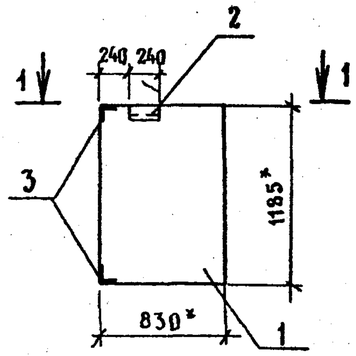

1 - 1

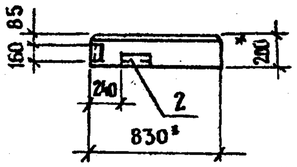

Ведомость расхода дополнительной стали на элемент, кг

Марка элемента	Изделия закладные							Общий расход
	Арматура класса		Прокат марки				Всего	
	А-III		ВСт3пс6		ВСт3кп2			
	ГОСТ 5781-82*		ГОСТ 19903-74*		ГОСТ 8509-72*			
	ф10	Итого	t 6	Итого	L63×6	Итого		
2ПС8.12.2,0-А-74	0,7	0,7	0,6	0,6	3,2	3,2	4,5	4,5

Привязан

Инв. №

Н.контр.	Павлючиков		30.06.86
ГИП	Степанова		30.06.86
Нач.отд.	Дроханов		30.06.86
Гл.констр.	Павлючиков		30.06.86
Рук.бриг.	Еремина		30.06.86
Ст.инж.	Саатыкова		30.06.86
Инженер	Кузнецова		30.06.86

Взам. инв. № | Подпись и дата | Инв. № подл.

ТП 416-7-234.86 -КЖ.И.18.0.ОСБ

Панель стеновая 2ПС8.12.2,0-А-74. Сборочный чертеж

Стадия	Масса	Масштаб
РП	250	1:40
Лист	Листов 1	

Союздорпроект г. Москва

Альбом II

Формат	Зона	Поз.	Обозначение	Наименование	Кол.	Примечание
				ДОКУМЕНТАЦИЯ		
			1.030.1-1.1-1.00ТО	Техническое описание		
А4			—КЖ.И.19.0.0СБ	Сборочный чертеж		
				СБОРОЧНЫЕ ЕДИНИЦЫ		
				Панель стеновая		
		1	1.030.1-1.1-1 64-01	2ПС8.18.2.0-А-	1	
				ИЗДЕЛИЯ ЗАКЛАДНЫЕ		
		2	1.030.1-1.1-3 30-01	М2	1	
		3	1.030.1-1.1-3 35-01	М11	2	

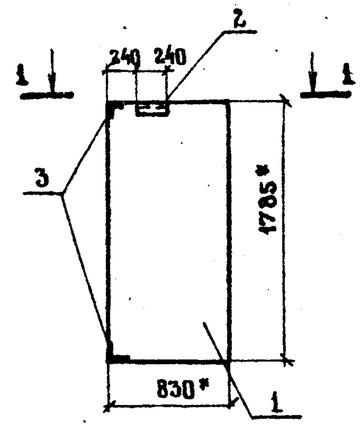

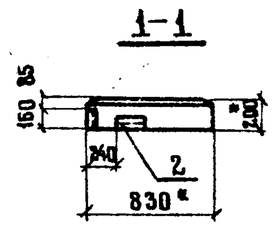

Ведомость расхода дополнительной стали на элемент, кг

Марка элемента	Изделия закладные						Всего	Общий расход
	Арматура класса		Прокат марки					
	А III		ВСт.3пс6		ВСт.3кп2			
	ГОСТ 5781-82*		ГОСТ 19903-74*		ГОСТ 8509-72*			
	⌀10	Итого	t6	Итого	L63×6	Итого		
2ПС8.18.2.0-А-74	0,7	0,7	0,6	0,6	3,2	3,2	4,5	4,5

Взам. инв. № | Подпись и дата | Инв. № подл.

Привязан

Инв. №

Н. контр.	Павлюченков		30.06.86
ГИП	Степанова		30.06.86
Нач. отд.	Дроханов		30.06.86
Гл. констр.	Павлюченков		30.06.86
Рук. бр.	Еремина		30.06.86
Ст. инж.	Салтыкова		30.06.86
Инженер	Кузнецова		30.06.86

ТП 416-7-234.86 —КЖ.И.19.0.0

Панель стеновая 2ПС8.18.2.0-А-74

Стадия	Лист	Листов
РП		1

СОЮЗДОРПРОЕКТ г. Москва

Взам. инв. № | Подпись и дата | Инв. № подл.

Привязан

Инв. №

Н. контр.	Павлюченков		30.06.86
ГИП	Степанова		30.06.86
Нач. отд.	Дроханов		30.06.86
Гл. констр.	Павлюченков		30.06.86
Рук. бриг.	Еремина		30.06.86
Ст. инж.	Салтыкова		30.06.86
Инженер	Кузнецова		30.06.86

ТП 416-7-234.86 —КЖ.И.19.0.0СБ

Панель стеновая 2ПС8.18.2.0-А-74. Сборочный чертеж.

Стадия	Масса	Масштаб
РП	370	1:40

Лист | Листов 1

СОЮЗДОРПРОЕКТ г. Москва

АЛЬБОМ II

Формат	Зона	Поз.	Обозначение	Наименование	Кол.	Примечание
				Документация		
А4			-КЖ.И.20.0.0СБ	Сборочный чертеж		
			1.030.1-1.0-1 15	Узлы		
				Сборочные единицы		
				Панель стеновая		
		1	1.030.1-1.1-1 04-12	ПС 60.9.3.5-6.А-	1	
				Изделия закладные		
		2	1.030.1-1.1-3 30-01	М1	2	
		3	1.030.1-1.1-3 36	М9	5	
				Детали		
Б4		4		Брус 75×125 ГОСТ 8486-66	6	0.002 м³
				ℓ = 160		

Привязан:

Инв. №

Н. контр.	Павлюченков		30.06.86
ГИП	Степанова		30.06.86
Нач. отд.	Дроханов		30.06.86
Гл. констр.	Павлюченков		30.06.86
Рук. бриг.	Еремина		30.06.86
Ст. инж.	Салтыкова		30.06.86
Инженер	Кузнецова		30.06.86

Взам. инв. № | Подпись и дата | Инв. № подл.

ТП 416-7-234.86 — КЖ.И.20.0.0

Панель стеновая ПС 60.9.3.5-6.А-75

Стадия	Лист	Листов
РП		1

СОЮЗДОРПРОЕКТ г. Москва

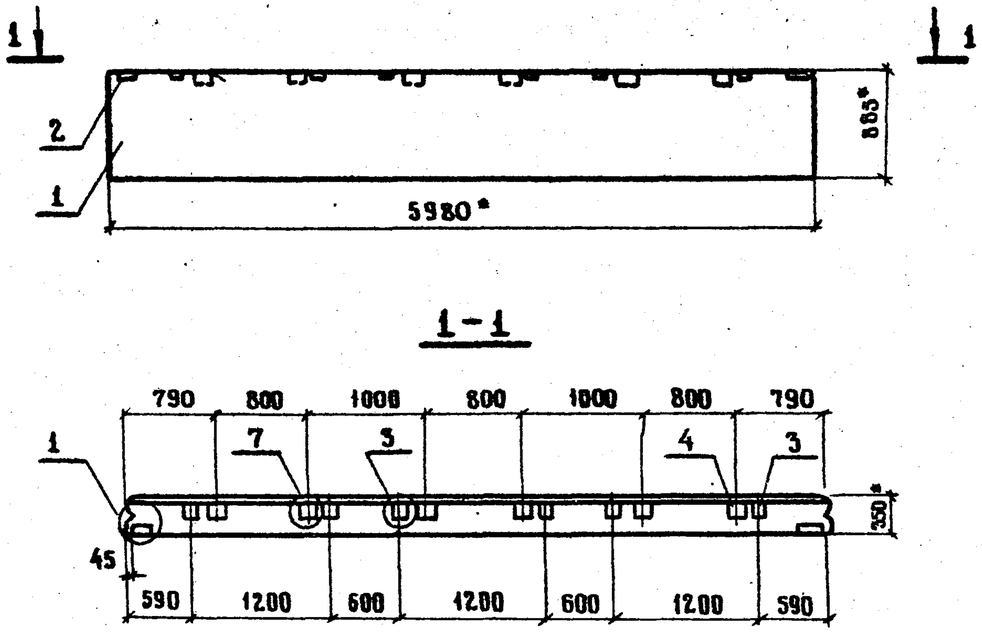

Ведомость расхода дополнительной стали на элемент, кг.

Марка элементов	Изделия закладные							Всего	Общий расход
	Арматура класса		Прокат марки						
	А-III		ВСт3пс6			ВСт3кп2			
	ГОСТ 5781-82*		ГОСТ 19903-74*			ГОСТ 8509-72*			
	⌀10	Итого	t6	t8	Итого	L63×6	Итого		
ПС 60.9.3.5-6.А-75	2.8	2.8	1.1	6.0	7.1	2.1	2.1	12.0	12.0

Привязан:

Инв. №

Н. контр.	Павлюченков		30.06.86
ГИП	Степанова		30.06.86
Нач. отд.	Дроханов		30.06.86
Гл. констр.	Павлюченков		30.06.86
Рук. бриг.	Еремина		30.06.86
Ст. инж.	Салтыкова		30.06.86
Инженер	Кузнецова		30.06.86

Взам. инв. № | Подпись и дата | Инв. № подл.

ТП 416-7-234.86 — КЖ.И.20.0.0СБ

Панель стеновая ПС 60.9.3.5-6.А-75 Сборочный чертеж

Стадия	Масса	Масштаб
РП	2390	1:50
Лист	Листов 1	

СОЮЗДОРПРОЕКТ г. Москва

Альбом I

Формат	Зона	Поз.	Обозначение	Наименование	Кол. на изделие — КЖ.И.21.00 —				Примечание
					—	01	02	03	
				Документация					
			1.030. 1-1. 0-1 ПЗ	Узлы					
				Сборочные единицы					
				Панель стеновая					
		1	1.030. 1-1. 1-1. 06-09	ПС 60. 15. 3.5-6.А-	1	1	1	1	
				Изделия закладные					
		2	1.030. 1-1. 1-3. 30	М1	2	2	2	2	
		3	1.030. 1-1. 1-3 31	М5			2	2	
		4	1.030. 1-1. 1-3 36	М9	6	12		6	
				Детали					
БЧ		5		Брус 75×125 ГОСТ 8486-66	10	12	6	6	0,002 м³
				ℓ = 168					

Ведомость расхода дополнительной стали на элемент, кг

Марка элемента	Изделия закладные									Всего	Общий расход
	Арматура класса А-III ГОСТ 5781-82*		Прокат марки Вст. 3 пс 6 ГОСТ 19903-74*					Вст 3 кп 2 ГОСТ 8509-72*			
	ф10	итого	t 6	t 8	t 10	t 12	итого	∟63×6	итого		
ПС60.15.3,5-6.А-76	2,8	2,8	1,1	6,0			7,1	2,1	2,1	12,0	12,0
ПС60.15.3,5-6.А-77	5,1	5,1	1,1	12,0			13,1	2,1	2,1	20,3	20,3
ПС60.15.3,5-6.А-78	1,4	1,4	1,1		6,3	7,6	15,0	2,1	2,1	18,5	18,5
ПС60.15.3,5-6.А-79	3,7	3,7	1,1	6,0	6,3	7,6	21,0	2,1	2,1	26,8	26,8

Инв. N подл. | Подпись и дата | Взам. инв. N

Привязан

Инв. N

Н. контр.	Павлюченков		30.06.86
ГИП	Степанова		30.06.86
Нач. отд.	Дроханов		30.06.86
Гл. констр.	Павлюченков		30.06.86
Рук. бриг.	Еремина		30.06.86
Ст. инж.	Салтыкова		30.06.86
Инженер	Кузнецова		30.06.86

ТП 416-7-234.86 -КЖ.И.21.0.0

Панель стеновая ПС (ПС 60.15.3,6-6А-76 ÷ ПС 60.15.3,5-6.А-79).

Стадия	Масса	Масштаб
РП	3960	1:50
Лист 1	Листов 2	

Союздорпроект г. Москва

Копировал

Формат А3

Альбом III

Рис. 1

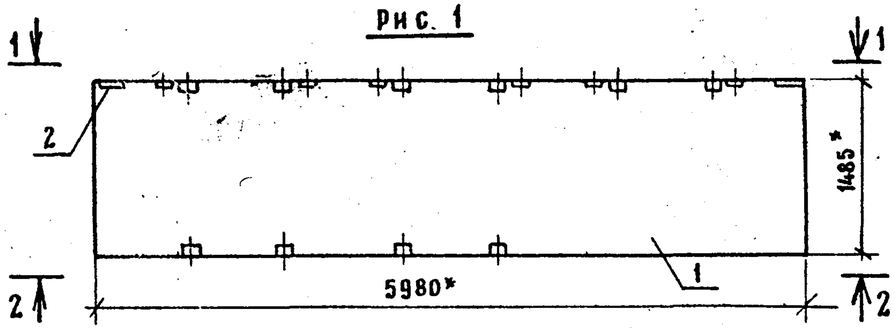

Рис. 2

Остальное – см. рис. 1

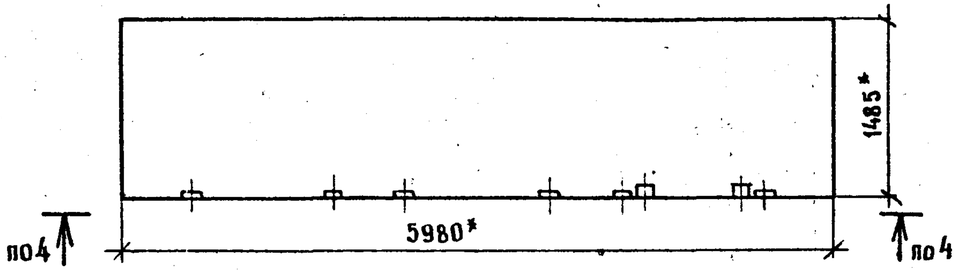

Рис. 3

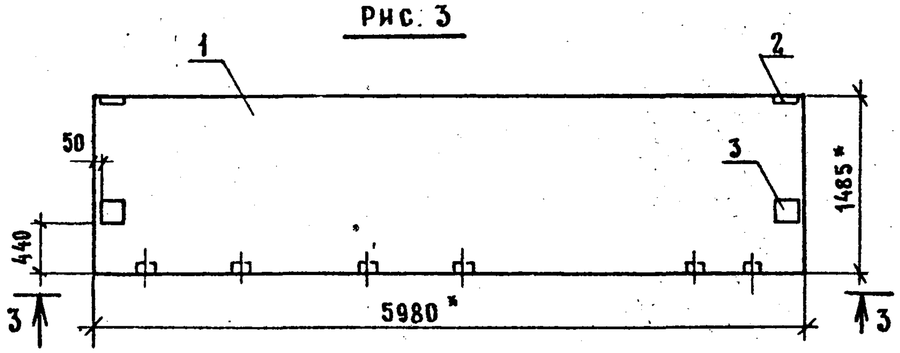

Рис. 4

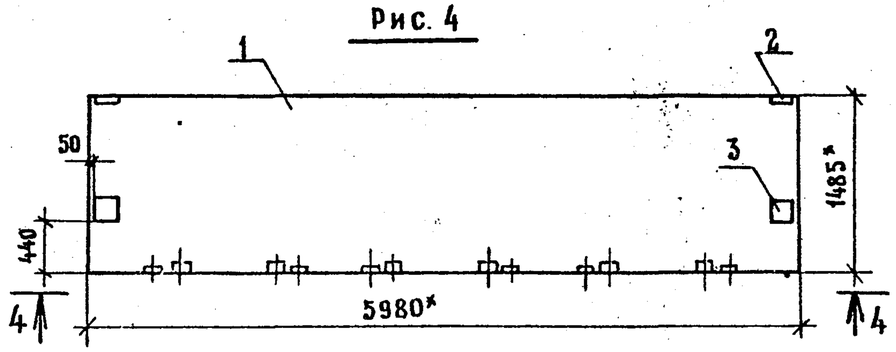

1 – 1

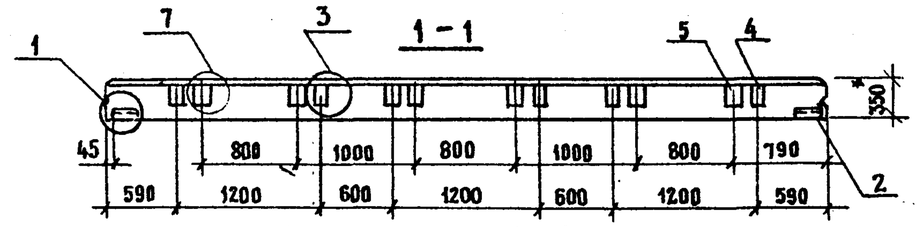

2 – 2

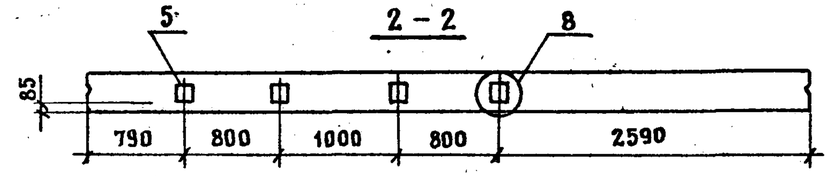

3 – 3

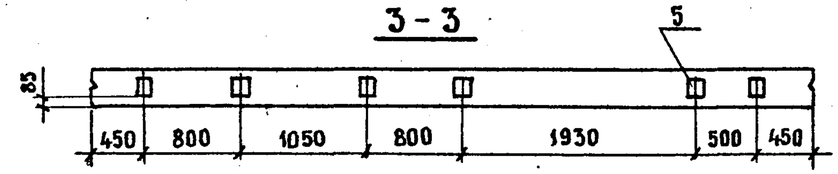

4 – 4

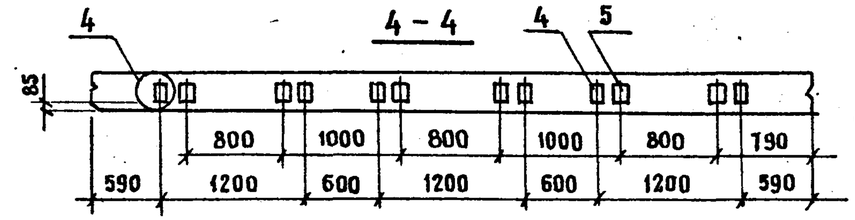

Обозначение	Марка	Рис
–КЖ.И.21.0.0	ПС 60.15.3,5-6А-76	1
–01	ПС 60.15.3,5-6А-77	2
–02	ПС 60.15.3,5-6А-78	3
–03	ПС 60.15.3,5-6А-79	4

Привязан

Инв. №

Взам. инв. № | Подпись и дата | Инв. № подл.

ТП 416-7-234.86 –КЖ.И.21.0.0

Лист 2

Альбом III

Формат	Зона	Поз.	Обозначение	Наименование	Кол.	Примечан.
				Документация		
			1.030.1-1.1-1 ПОТО	Техническое описание		
А4			-КЖ.И.22.0.ОСБ	Сборочный чертеж		
				Сборочные единицы		
				Панель стеновая		
		1	1.030.1-1.1-1 64-06	2ПС9,3.12.3,0-А-	1	
				Изделия закладные		
		2	1.030.1-1.1-3 30	М2	1	
		3	1.030.1-1.1-3 35	М11	2	

Привязан

Инв. N°

Н.контр.	Павлюченков		30.06.86
ГИП	Степанова		30.06.86
Нач.отд.	Дроханов		30.06.86
Гл.констр.	Павлюченков		30.06.86
Рук.бриг.	Еремина		30.06.86
Ст.инж.	Салтыкова		30.06.86
Инженер	Кузнецова		30.06.86

ТП 416-7-234.86 -КЖ.И.22.0.0

Панель стеновая 2ПС9,3.12.3,0-А-74

Стадия	Лист	Листов
РП		1

СОЮЗДОРПРОЕКТ г. Москва

Взам. инв. N° | Подпись и дата | Инв. N° подл.

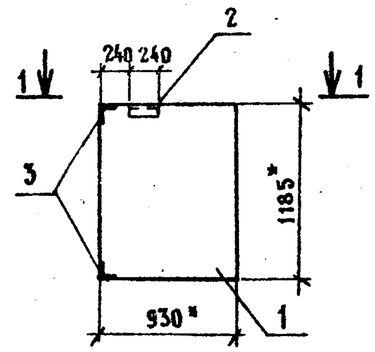

1-1

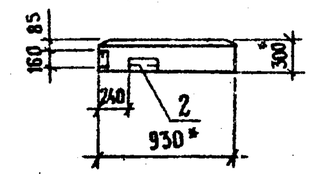

Ведомость расхода дополнительной стали на элемент, кг

Марка элемента	Изделия закладные						Всего	Общий расход
	Арматура класса		Прокат марки					
	А-III		ВСт3пс6		ВСт3кп2			
	ГОСТ 5781-82*		ГОСТ 19903-74*		ГОСТ 8509-72*			
	ф10	Итого	t6	Итого	L63×6	Итого		
2ПС9,3.12.3,0-А-74	0,7	0,7	0,6	0,6	3,2	3,2	4,5	4,5

Привязан

Инв. N°

Н.контр.	Павлюченков		30.06.86
ГИП	Степанова		30.06.86
Нач.отд.	Дроханов		30.06.86
Гл.констр.	Павлюченков		30.06.86
Рук.бриг.	Еремина		30.06.86
Ст.инж.	Салтыкова		30.06.86
Инженер	Кузнецова		30.06.86

ТП 416-7-234.86 -КЖ.И.22.0.ОСБ

Панель стеновая 2ПС9,3.12.3,0-А-74. Сборочный чертеж

Стадия	Масса	Масштаб
РП	420	1:40
Лист	Листов 1	

СОЮЗДОРПРОЕКТ г. Москва

Взам. инв. N° | Подпись и дата | Инв. N° подл.

Альбом II

Формат	Зона	Поз.	Обозначение	Наименование	Кол.	Примечан.
				Документация		
			1.030.1-1.1-1 ООТО	Техническое описание		
А4			-КЖ.И.23.0.0СБ	Сборочный чертеж		
				Сборочные единицы		
				Панель стеновая		
		1	1.030.1-1.1-1 64-07	2ПС9,3.18.3,0-А-74	1	
				Изделия закладные		
		2	1.030.1-1.1-3 30-01	М2	1	
		3	1.030.1-1.1-3 35-01	М11	2	

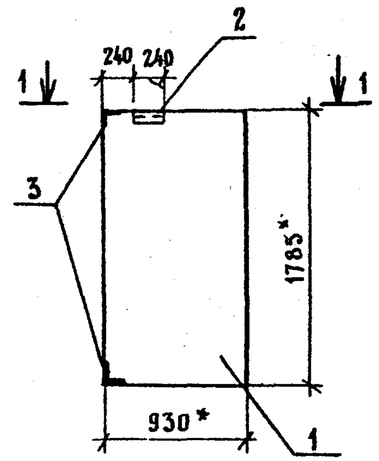

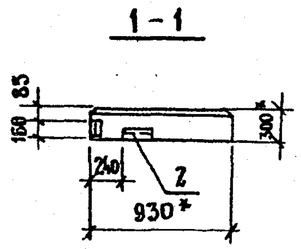

Ведомость расхода дополнительной стали на элемент, кг

Марка элемента	Изделия закладные							Общий расход
	Арматура класса		Прокат марки				Всего	
	А-III		ВСт3пс6		ВСт3кп2			
	ГОСТ 5781-82*		ГОСТ 19903-74*		ГОСТ 8509-72*			
	ф10	Итого	t 6	Итого	L63×6	Итого		
2ПС9,3.18.3,0-А-74	0,7	0,7	0,6	0,8	3,2	3,2	4,5	4,5

Взам. инв. N | Подпись и дата | Инв. N подл.

Привязан

Инв. N°

Н.контр.	Павлюченков		30.06.86
ГИП	Степанова		30.06.86
Нач.отд.	Дроханов		30.06.86
Гл.констр.	Павлюченков		30.06.86
Рук.бриг.	Еремина		30.06.86
Ст.инж.	Салтыкова		30.06.86
Инженер	Кузнецова		30.06.86

ТП 416-7-234.86 -КЖ.И.23.0.0

Панель стеновая 2ПС9,3.18.3,0-А-74.

Стадия	Лист	Листов
РП		1

СОЮЗДОРПРОЕКТ г. Москва

Взам. инв. N | Подпись и дата | Инв. N подл.

Привязан

Инв. N°

Н.контр.	Павлюченков		30.06.86
ГИП	Степанова		30.06.86
Нач.отд.	Дроханов		30.06.86
Гл.констр.	Павлюченков		30.06.86
Рук.бриг.	Еремина		30.06.86
Ст.инж.	Салтыкова		30.06.86
Инженер	Кузнецова		30.06.86

ТП 416-7-234.86 -КЖ.И.23.0.0СБ

Панель стеновая 2ПС9,3.18.3,0-А-74 Сборочный чертеж

Стадия	Масса	Масштаб
РП	630	1:40

Лист | Листов 1

СОЮЗДОРПРОЕКТ г. Москва

Альбом II

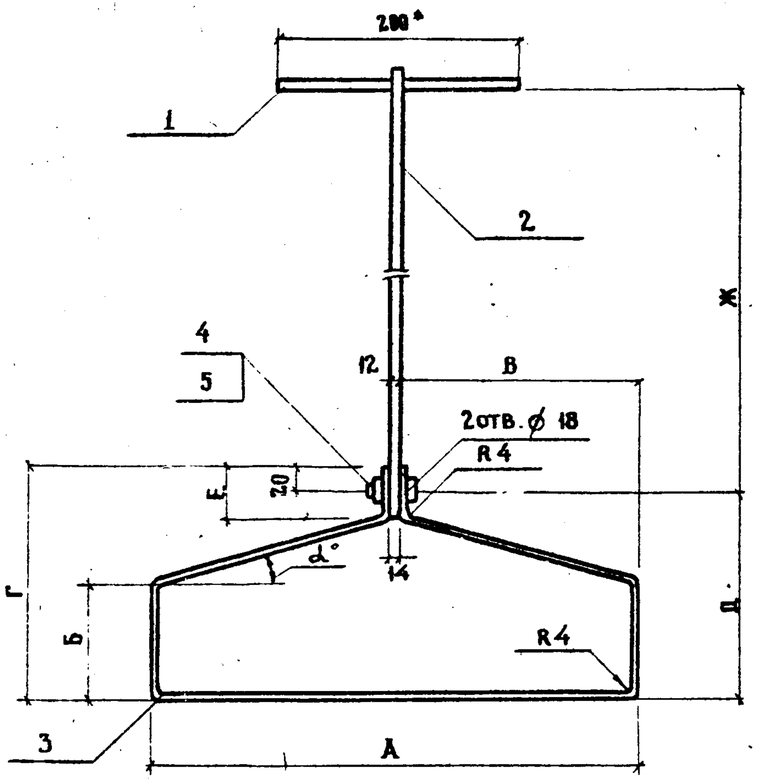

Формат	Зона	Поз.	Обозначение	Наименование	Кол. на исполнение -КЖ.И.24.0.0-				Примечание
					—	01	02	03	
				Документация					
А3			— КЖ.И.00.0.ОТУ	Технические условия					
				Детали					
Б4		1	— КЖ.И.24.0.1	А-I-12 ГОСТ 5781-82* ℓ=200	1	1	1	1	0,2 кг
		2		Тяж					
				А-I-12 ГОСТ 5781-82*					
Б4			— КЖ.И.24.0.2	ℓ=1200	1				1,1 кг
Б4			— КЖ.И.24.0.3	ℓ=1330		1			1,2 кг
Б4			— КЖ.И.24.0.4	ℓ=510			1		0,5 кг
Б4			— КЖ.И.24.0.5	ℓ=1010				1	0,9 кг
		3		Хомут					
				Полоса $\frac{Б-24\times50\ ГОСТ\ 103-76^*}{ВСТ\ 3кп2\ ГОСТ\ 535-79^*}$					
Б4			— КЖ.И.24.0.6	ℓ=1042	1	1			1,6 кг
Б4			— КЖ.И.24.07	ℓ=2100			1	1	3,3 кг
				Стандартные изделия					
		4		Болт М12-8g×35.58 ГОСТ 7798-70*	1	1	1	1	
		5		Гайка М12-6Н.5 ГОСТ 5915-70*	1	1	1	1	

Поз. 1

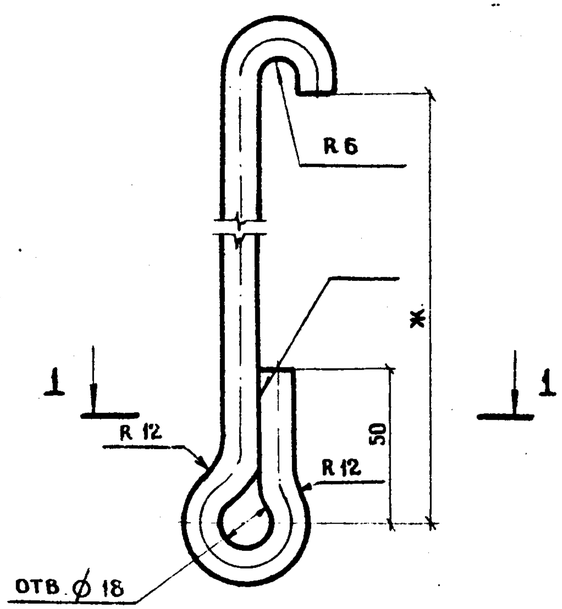

1-1

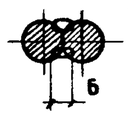

Обозначение	Марка	Размеры, мм А	Б	В	Г	Д	Е	Ж	α°	Масса кг
-КЖ.И.24.0.0	МП1	400	100	194	190	170	42	1030	14°	2,9
-01	МП2							1160		3,0
-02	МП7	600	400	294	540	520	40	340	19°	4,0
-03	МП8							840		4,4

Сварка ручная дуговая

Привязан

Инв. №

Н. контр.	Павлюченков		30.06.86
ГИП	Степанова		30.06.86
Нач. отд.	Дроханов		30.06.86
Гл. констр.	Павлюченков		30.06.86
Рук. бриг.	Еремина		30.06.86
Ст. инж.	Зотова		30.06.86
Ст. инж.	Саатыкова		30.06.86

ТП 416-7-234.86 — КЖ.И.24.0.0

Подвески металлические МП (МП1, МП2, МП7, МП8)

Стадия	Масса	Масштаб
РП	см. табл.	—
Лист	Листов 1	

Союздорпроект г. Москва

Взам. инв. № | Подпись и дата | Инв. № подл.

Альбом II

Формат	Зона	Поз	Обозначение	Наименование	Кол. на исполнение -КЖ.И.25.0.0-												Примечание
					—	01	02	03	04	05	06	07	08	09	10		
				Документация													
А3			-КЖ.И.00.0.ОТУ	Технические условия													
				Детали													
Б4		1	-КЖ.И.25.0.0.1	А-I-12. ГОСТ 5781-82* ℓ=200	1	1	1	1	1	1	1	1	1	1	1		0,2 кг
		2		Тяж													
				А-I-12 ГОСТ 5781-82*													
Б4			-КЖ.И.25.0.2	ℓ=1550	1												1,4 кг
Б4			-КЖ.И.25.0.3	ℓ=1410		1									1		1,3 кг
Б4			-КЖ.И.25.0.4	ℓ=1480			1	1									1,3 кг
Б4			-КЖ.И.25.0.5	ℓ=1180					1								1,0 кг
Б4			-КЖ.И.25.0.6	ℓ=1610						1							1,4 кг
Б4			-КЖ.И.25.0.7	ℓ=1635							1						1,5 кг
Б4			-КЖ.И.25.0.8	ℓ=2280								1					2,0 кг
Б4			-КЖ.И.25.0.9	ℓ=1845									1				1,6 кг
			-КЖ.И.25.0.10	ℓ=1190										1			1,1 кг
		3		Хомут													
				Полоса $\frac{Б-24\times50\ ГОСТ\ 103-76^*}{ВСт3кп2\ ГОСТ\ 539-79^*}$													
Б4			-КЖ.И.25.0.11	ℓ=264	1				1	1							0,4 кг
Б4			-КЖ.И.25.0.12	ℓ=2085		1											3,3 кг
Б4			-КЖ.И.25.0.13	ℓ=1687			1										2,6 кг
Б4			-КЖ.И.25.0.14	ℓ=1098				1				1					1,7 кг
Б4			-КЖ.И.25.0.15	ℓ=1363							1		1				2,1 кг
Б4			-КЖ.И.25.0.16	ℓ=892										1	1		1,4 кг
				Стандартные изделия													
		4		Болт М12-8g×35.58 ГОСТ 7798-70*	1	1	1	1	1	1	1	1	1	1	1		
		5		Гайка М12-6Н.5 ГОСТ 5915-70*	1	1	1	1	1	1	1	1	1	1	1		

Привязан:

Инв. №

Н.контр.	Павлюченков		30.06.86
ГИП	Степанова		30.06.86
Нач.отд.	Дроханов		30.06.86
Гл.контр	Павлюченков		30.06.86
Рук.Бриг	Ерёмина		30.06.86
Ст.инж.	Зотова		30.06.86
Ст.инж.	Салтыкова		30.06.86

Т.П 416-7-234.86 -КЖ.И.25.0.0

Подвески металлические МП (МП3 ÷ МП6, МП9 ÷ МП15)

Стадия	Лист	Листов
РП		1

Союздорпроект г. Москва

Взам. инв. № | Подпись и дата | Инв. № подл.

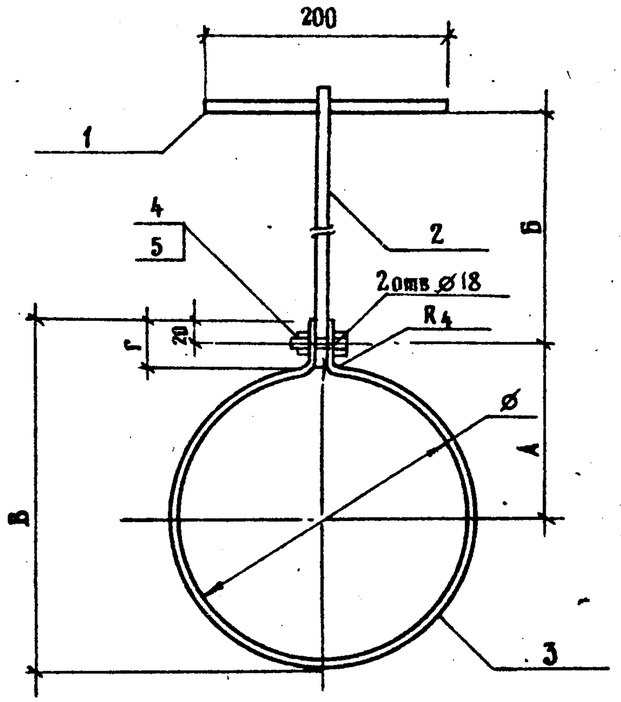

Обозначение	Марка	Размеры, мм						Масса кг
		А	Б	В	Г	⌀		
КЖ.И.25.0.0	МП3	50	1380	99	41	50		2.0
–01	МП4	340	1248	679	41	630		4.8
–02	МП5	280	1310	554	46	500		4.1
–03	МП6	180		365	42	315		4.2
–04	МП9	50	1010	99	41	50		1.6
–05	МП10		1440					2.0
–06	МП11	225	1465	449		400		3.8
–07	МП12	180	2110	365	42	315		3.9
–08	МП13	225	1675	449	41	400		3.9
–09	МП14	150	1020	299		250		2.7
–10	МП15		1240					2.9

Поз.1

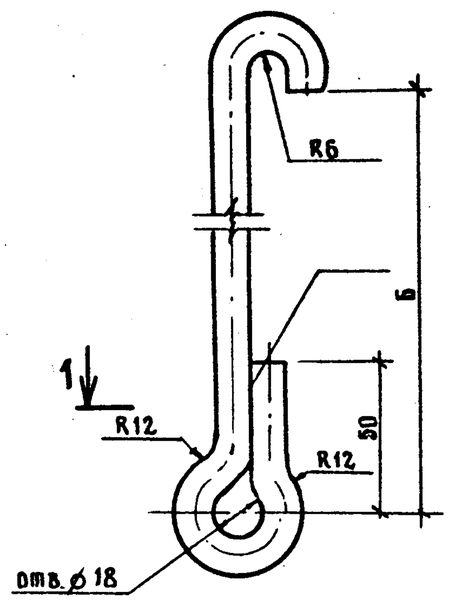

1-1

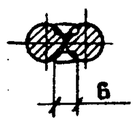

Сварка ручная дуговая

Привязан

Инв. №

Н.контр.	Павлюченков		30.06.86
ГИП	Степанова		30.06.86
Нач.отд.	Дроханов		30.06.86
Гл.констр	Павлюченков		30.06.86
Рук.бриг.	Еремина		30.06.86
Ст.инж.	Зотова		30.06.86
Ст.инж.	Салтыкова		30.06.86

ТП 416-7-234.86 -К.Ж.И.25.0.0СБ

Подвески металлические МП (МП3 ÷ МП6, МП9 ÷ МП15) Сборочный чертеж

Стадия	Масса	Масштаб
РП	см. табл.	–
Лист	Листов 1	

Союздорпроект г. Москва

Инв. № подл. | Подпись и дата | Взам. инв. №

Копировал: 13.6

Формат А3

Альбом II

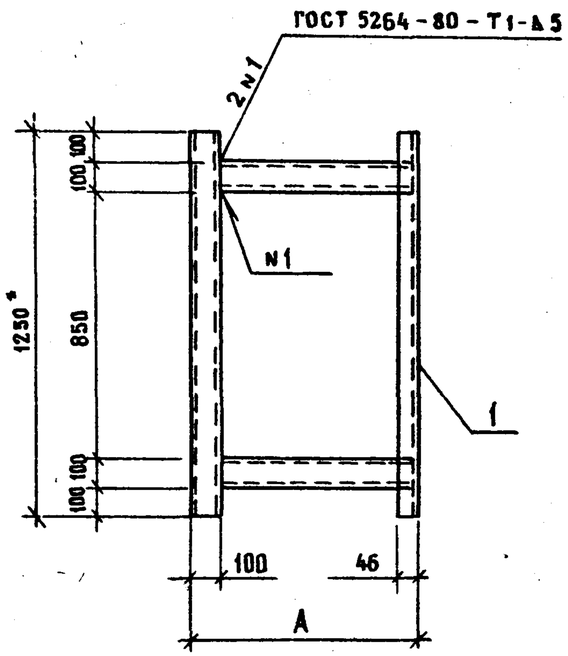

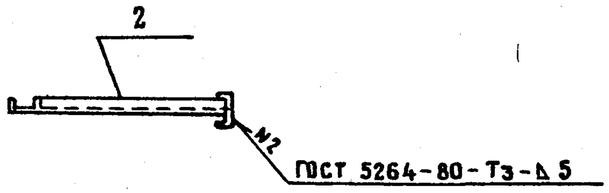

Обозначение	Марка	Размер, мм А	Масса, кг
-КЖ.И.26.0.0	РМ1	750	31,8
-01	РМ2	700	30,8

Формат	Зона	Поз.	Обозначение	Наименование	Кол.	Примечание
				Документация		
А3			-КЖ.И.00.0.ОТУ	Технические условия		
				Детали		
Б4		1	-КЖ.И.26.0.1	швеллер 10 ГОСТ 8240-72* / ВСт.3кп2 ГОСТ 535-79*	2	10,7 кг
				ℓ = 1250		
			Переменные данные для исполнения:			
				КЖ.И.26.0.0		
				Детали		
Б4		2	-КЖ.И.26.0.2	швеллер 10 ГОСТ 8240-72* / ВСт.3кп2 ГОСТ 535-79*	2	5,2 кг
				ℓ = 600		
				-КЖ.И.26.0.0-01		
				Детали		
Б4		2	-КЖ.И.26.0.3	швеллер 10 ГОСТ 8240-72* / ВСт.3кп2 ГОСТ 535-79*	2	4,7 кг
				ℓ = 550		

Привязан

Инв. №

Н.контр.	Павлюченков		30.06.86
ГИП	Степанова		30.06.86
Нач.отд.	Дроханов		30.06.86
Гл.констр.	Павлюченков		30.06.86
Рук.бриг.	Еремина		30.06.86
Ст.инж.	Салтыкова		30.06.86
Инженер	Васильева		30.06.86

ТП 416-7-234.86 -КЖ.И.26.0.0

Рама Р.М (РМ1, РМ2)

Стадия	Масса	Масштаб
РП	см. таблицу	
Лист	Листов 1	

Союздорпроект г. Москва

Инв. № подл. | Подпись и дата | Взам. инв. №

Альбом II

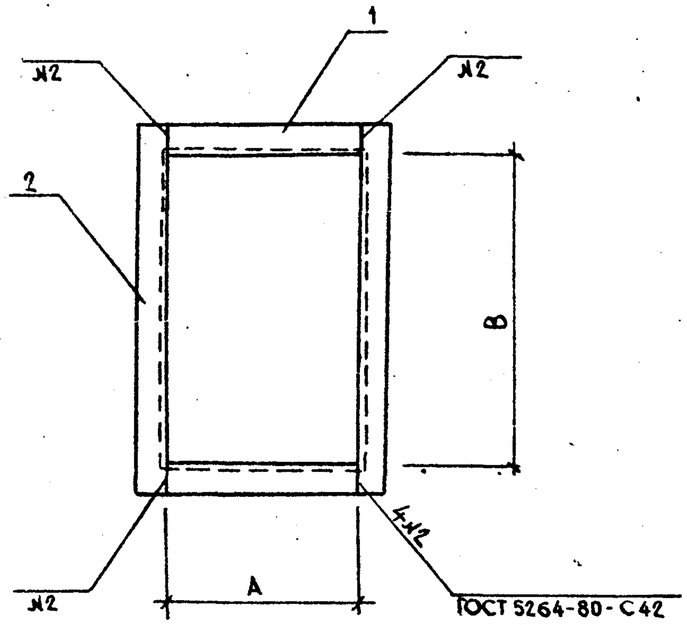

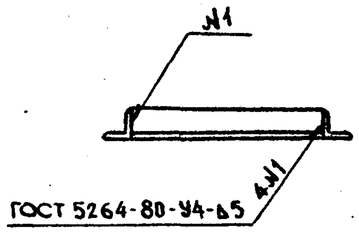

Обозначение	Марка	Размеры, мм		Масса, кг
		А	В	
-КЖ.И.27.0.0	РМ3	660	1050	46,8
-01	РМ4	505	1255	48,0
-02	РМ5	770	420	34,0

Формат	Зона	Поз.	Обозначение	Наименование	Кол	Примечание
				Документация		
А3			-КЖ.И.00.0.0ТУ	Технические условия		
			Переменные	Данные для исполнения:		
				-КЖ.И.27.0.0		
				Детали		
				Уголок $\frac{Б\text{-}100\times100\times8\ ГОСТ\ 8509\text{-}72^*}{В\ Ст\ 3кп2\ ГОСТ\ 535\text{-}79^*}$		
Б4		1	-КЖ.И.27.0.1	ℓ = 660	2	8,1 кг
Б4		2	-КЖ.И.27.0.2	ℓ = 1250	2	15,3 кг
				-КЖ.И.27.0.0-01		
				Детали		
				Уголок $\frac{Б\text{-}100\times100\times8\ ГОСТ\ 8509\text{-}72^*}{В\ Ст\ 3кп2\ ГОСТ\ 535\text{-}79^*}$		
Б4		1	-КЖ.И.27.0.3	ℓ = 505	2	6,2 кг
Б4		2	-КЖ.И.27.0.4	ℓ = 1455	2	17,8 кг
				-КЖ.И.27.0.0-02		
				Детали		
				Уголок $\frac{Б\text{-}100\times100\times8\ ГОСТ\ 8509\text{-}72^*}{В\ Ст\ 3кп2\ ГОСТ\ 535\text{-}79^*}$		
Б4		1	-КЖ.И.27.0.5	ℓ = 770	2	9,4 кг
Б4		2	-КЖ.И.27.0.6	ℓ = 620	2	7,6 кг

Привязан

Инв. №

Н.контр.	Павлюченков		30.06.86
ГИП	Степанова		30.06.86
Нач.отд.	Дроханов		30.06.86
Гл.констр.	Павлюченков		30.06.86
Рук.бриг.	Еремина		30.06.86
Ст.инж.	Салтыкова		30.06.86
Инженер	Васильева		30.06.86

ТП 416-7-234.86 -КЖ.И.27.0.0

Рама РМ (РМ3 ÷ РМ5)

Стадия	Масса	Масштаб
РП	см. табл.	—
Лист	Листов 1	

Союздорпроект г. Москва

Взам. инв. № | Подпись и дата | Инв. № подл.

Альбом II

рис. 1

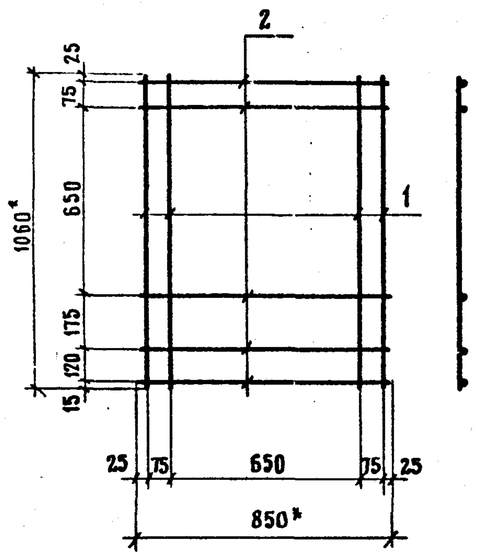

рис. 3

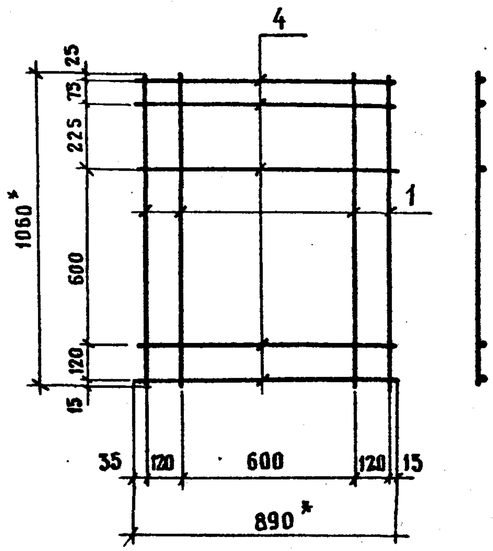

рис. 2

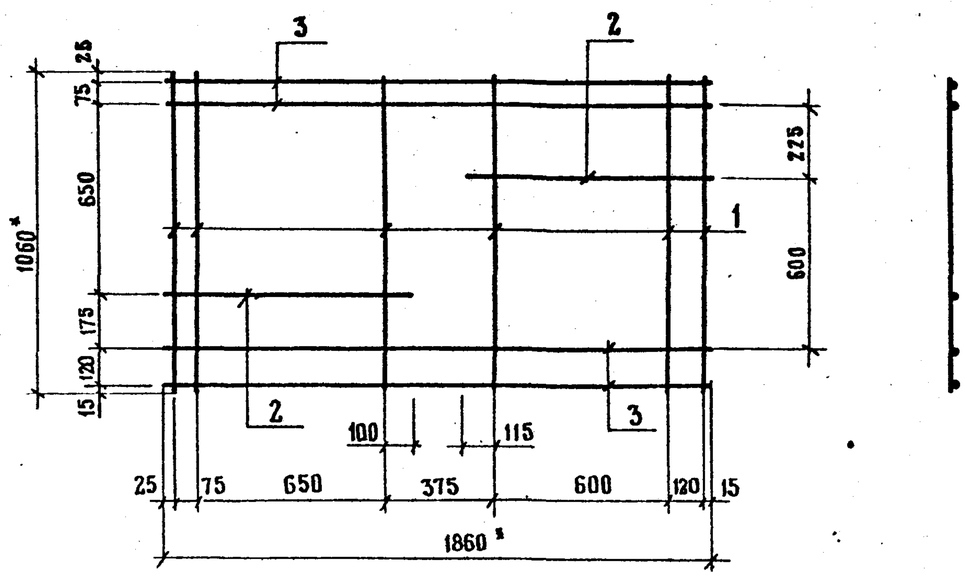

Формат	Зона	Поз.	Обозначение	Наименование	Кол. на исполнен. -КЖ.И.28.0.0-			Примечание
					—	01	02	
				Документация				
А3			-КЖ.И.00.0.0 ТУ	Технические условия				
				Детали				
Б4		1	-КЖ.И.28.0.1	А-III-8 ГОСТ 5781-82* ℓ=1060	4	6	4	0,4 кг
Б4		2	-КЖ.И.28.0.2	А-III-8 ГОСТ 5781-82* ℓ=850	5	2		0,3 кг
Б4		3	-КЖ.И.28.0.3	А-III-8 ГОСТ 5781-82* ℓ=1860		4		0,7 кг
Б4		4	-КЖ.И.28.0.4	А-III-8 ГОСТ 5781-82* ℓ=890			5	0,4 кг

Обозначение	Марка	Рис.	Масса, кг
-КЖ.И.28.0.0	С1	1	3,1
-01	С2	2	5,8
-02	С3	3	3,6

Привязан

Инв. №

Инв. № подл. | Подпись и дата | Взам. инв. №

Н. контр.	Павлюченков		30.06.86
ГИП	Степанова		30.06.86
Нач. отд.	Дроханов		30.06.86
Гл. констр.	Павлюченков		30.06.86
Рук. бриг.	Еремина		30.06.86
Ст. инж.	Салтыкова		30.06.86
Инженер	Васильева		30.06.86

ТП 416-7-234.86 -КЖ.И.28.0.0

Сетка С (С1 ÷ С3)

Стадия	Масса	Масштаб
РП	см. табл.	1:20
Лист	Листов 1	

СОЮЗДОРПРОЕКТ г. Москва

Альбом II

рис. 1

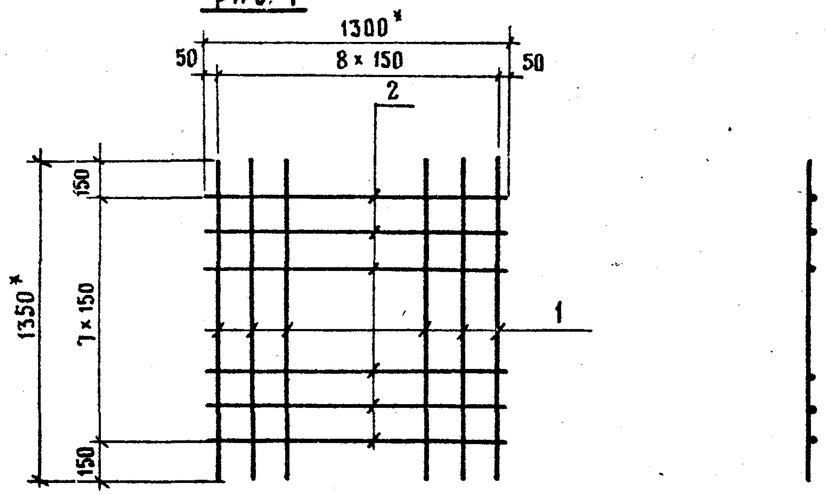

рис. 2

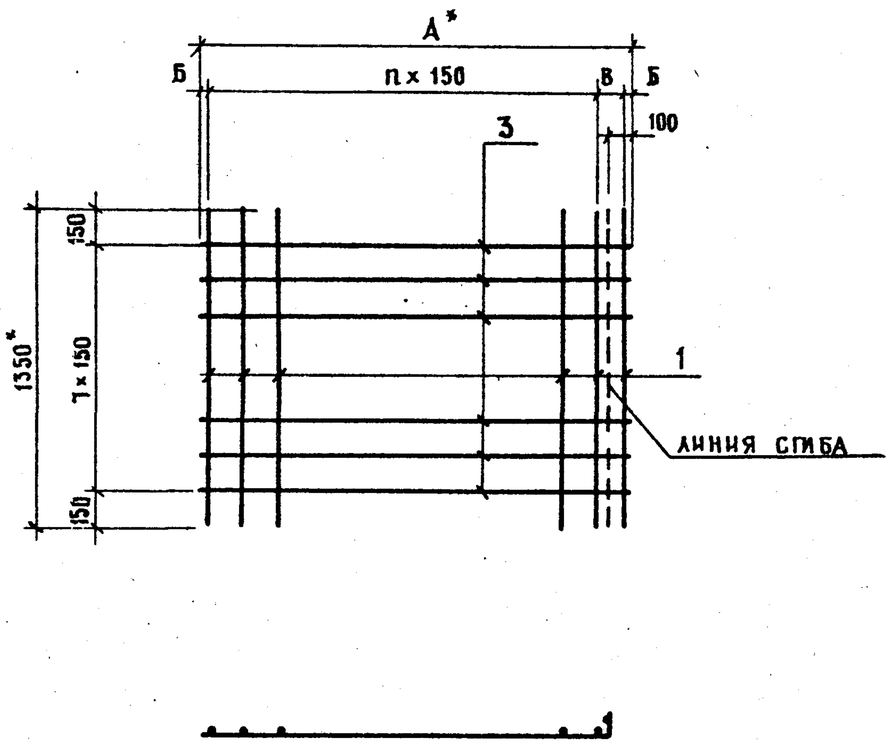

Формат	Зона	Поз.	Обозначение	Наименование	Кол. на исполн. -КЖ.И.29.0.0-			Примечание
					—	01	02	
				Документация				
А3			КЖ.И.00.0.0.ТУ	Технические условия				
				Детали				
Б4		1	—КЖ.И.29.0.1	А-III-12 ГОСТ 5781-82* ℓ=1350	9	4	12	1,2 кг
Б4		2	—КЖ.И.29.0.2	А-III-12 ГОСТ 5781-82* ℓ=1300	8			1.2 кг
Б4		3	—КЖ.И.29.0.3	А-III-12 ГОСТ 5781-82* ℓ=500		8		0,4 кг
Б4			—КЖ.И.29.0.4	А-III-12 ГОСТ 5781-82* ℓ=1640			8	1,5 кг

Обозначение	Марка	Рис.	Размеры, мм				Масса, кг
			А	Б	В	п	
-КЖ.И.29.0.0	С4	1	—	—	—	—	20,4
—01	С5	2	500	25	—	3	8,0
—02	С6	2	1640	20	100	10	26,4

Привязан

Инв. N

Н.контр.	Павлюченков		30.06.86
ГИП	Степанова		30.06.86
Нач.отд	Дроханов		30.06.86
Гл.констр	Павлюченков		30.06.86
Рук.бриг	Еремина		30.06.86
Ст.инж.	Слатыкова		30.06.86
Инженер	Васильева		30.06.86

ТП 416-7-234.86 —КЖ.И.29.0.0

Сетка С
(С4 ÷ С6)

Стадия	Масса	Масштаб
РП	см. табл.	—
Лист	Листов 1	

СОЮЗДОРПРОЕКТ
Москва

Инв. N подл. | Подпись и дата | Взам. инв. N

Альбом II

РИС. 1

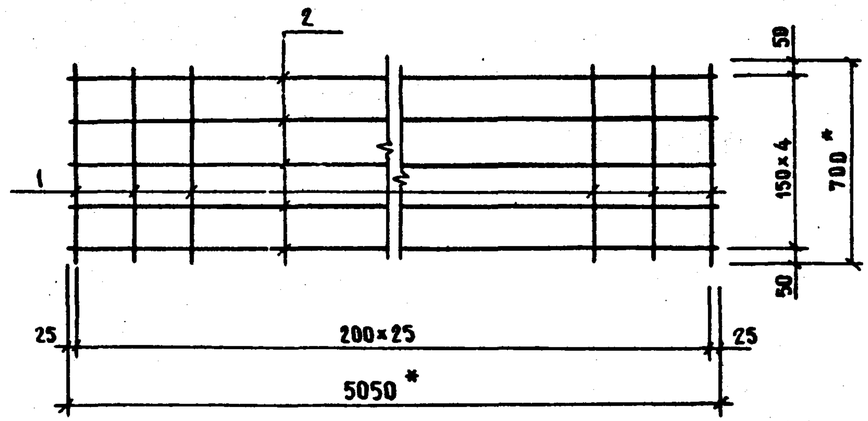

РИС. 2

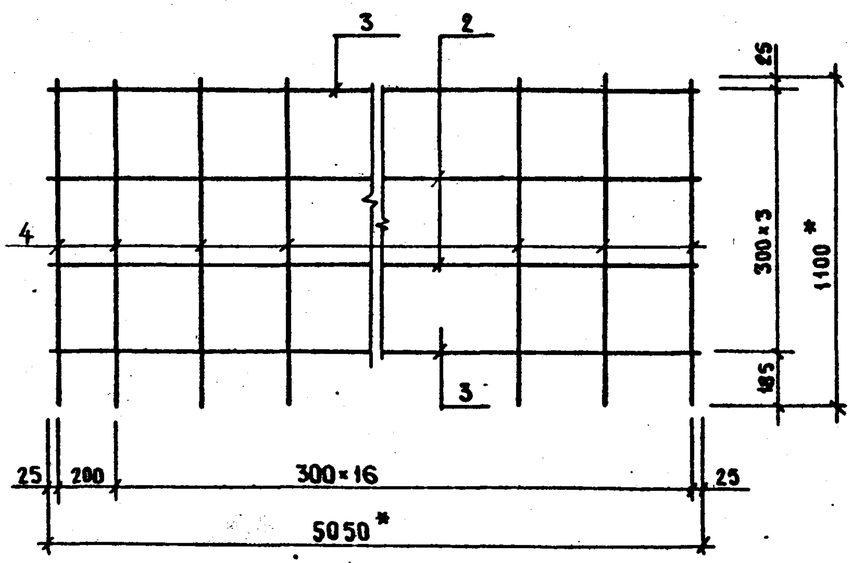

Формат	Зона	Поз.	Обозначение	Наименование	Кол.	Примечание
				Документация		
А3			-КЖ.И.00.0.0 ТУ	Технические условия		
			Переменные	данные для исполнения:		
				-КЖ.И.30.0.0		
				Детали		
Б4		1	-КЖ.И.30.0.1	А-III-10-ГОСТ 5781-82* ℓ=700	26	0,4 кг
Б4		2	-КЖ.И.30.0.2	А-III-10-ГОСТ 5781-82* ℓ=5050	5	3,1 кг
				-КЖ.И.30.0.0-01		
				Детали		
Б4		2	-КЖ.И.30.0.2	А-III-10-ГОСТ 5781-82* ℓ=5050	2	3,1 кг
Б4		3	-КЖ.И.30.0.3	А-III-12-ГОСТ 5781-82* ℓ=5050	2	4,5 кг
Б4		4	-КЖ.И.30.04	А-I-8-ГОСТ 5781-82* ℓ=1110	18	0,4 кг

Обозначение	Марка	Рис.	Масса кг
-КЖ.И.30.0.0	С7	1	25,9
-01	С8	2	22,4

Привязан

Инв. №

Взам. инв. № | Подпись и дата | Инв. № подл.

Н.контр.	Павлюченков		30.06.86
ГИП	Степанова		30.06.86
Нач. отд.	Дроханов		30.06.86
Гл. констр.	Павлюченков		30.06.86
Рук. бриг.	Еремина		30.06.86
Ст. инж.	Салтыкова		30.06.86
Инженер	Васильева		30.06.86

ТП 416-7-234.86 -КЖ.И.30.0.0

Сетка С (С7, С8)

Стадия	Масса	Масштаб
РП	см. табл.	1:20
Лист	Листов 1	

Союздорпроект г. Москва

Альбом II

Рис 1

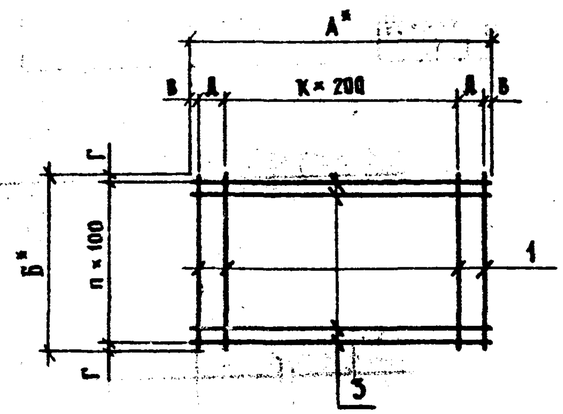

Рис. 2

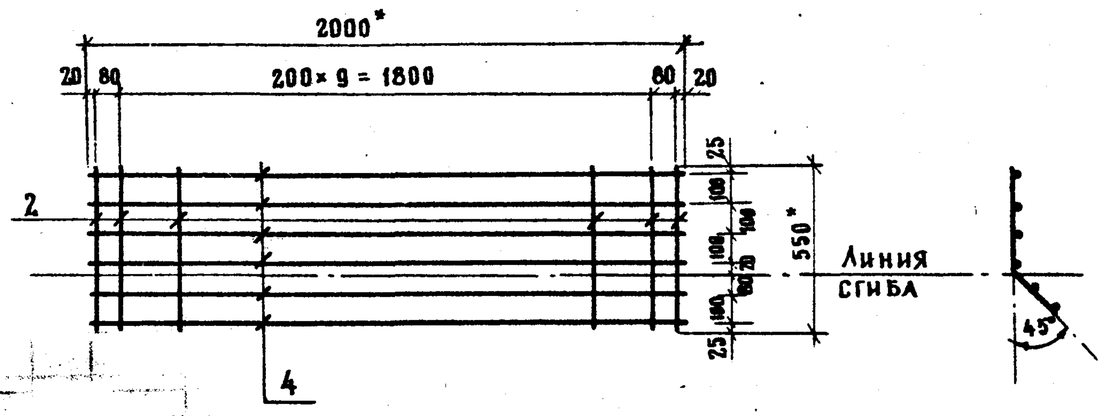

Формат	Зона	Поз.	Обозначение	Наименование	Кол. на исполн. -КЖ.И.31.0.0-					Примечание
					–	01	02	03	04	
				Документация						
А3			-КЖ.И.00.0.0.ТУ	Технические условия						
				Детали						
				А-I-6 ГОСТ 5781-82*						
Б4		1	-КЖ.И.31.0.1	ℓ = 350	4					0,1 кг
Б4			-КЖ.И.31.0.2	ℓ = 450		7				0,1 кг
Б4			-КЖ.И.31.0.3	ℓ = 1340			13	2		0,3 кг
Б4		2	-КЖ.И.31.0.4	ℓ = 550					12	0,1 кг
				А-II-12 ГОСТ 5781-82*						
Б4		3	-КЖ.И.31.0.5	ℓ = 750	4					0,7 кг
Б4			-КЖ.И.31.0.6	ℓ = 1000		5				0,9 кг
Б4			-КЖ.И.31.0.7	ℓ = 2500			14			2,2 кг
Б4			-КЖ.И.31.0.8	ℓ = 1500				14		1,3 кг
Б4		4	-КЖ.И.31.0.9	ℓ = 2000					6	1,8 кг

Обозначение	Марка	Рис	Размеры, мм							Масса, кг
			А*	Б*	В	Г	Д	К	п	
-КЖ.И.31.0.0	С9	1	750	350	75	25	200	1	3	32
-01	С10	1	1000	450	20	25	80	4	4	5,2
-02	С12	1	2500	1340	25	20	200	10	13	34,7
-03	С14	1	1500	1340	50	20	200	5	13	18,8
-04	С16	2	—	—	—	—	—	—	—	12,0

Инв. N подл. | Подпись и дата | Взам. инв. N

Привязан

Инв. N

Н.контр.	Павлюченков		30.06.86
ГИП	Степанова		30.06.86
Нач.отд.	Дроханов		30.06.86
Гл.констр.	Павлюченков		30.06.86
Рук.бриг.	Еремина		30.06.86
Ст.инж.	Салтыкова		30.06.86
Инженер	Кузнецова		30.06.86

ТП 416-7-234.86 -КЖ.И.31.0.0

Сетка С
(С9, С10, С12, С14, С16)

Стадия	Масса	Масштаб
РП	см. таблицу	

Лист | Листов 1

СОЮЗДОРПРОЕКТ
г. Москва

Альбом III

РИС 1

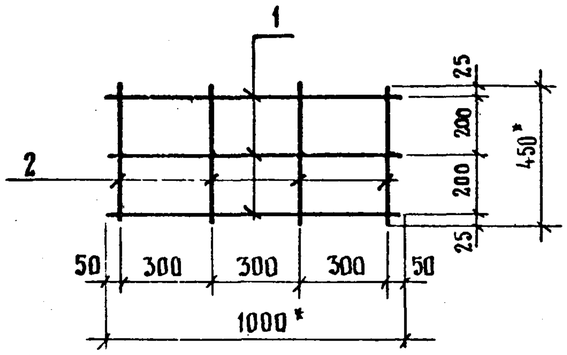

РИС. 2

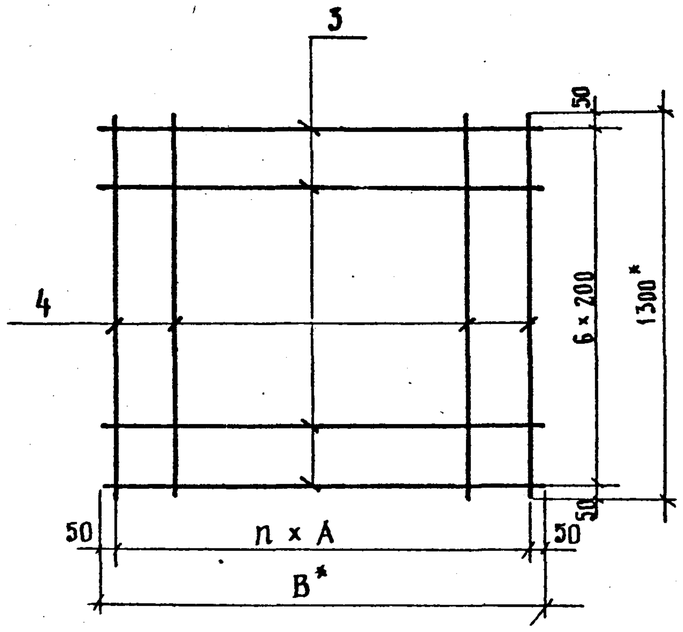

Обозначение	Марка	Рис.	Размеры, мм			Масса кг
			A*	B*	n	
—КЖ.И.32.0.0	С11	1	—	—	—	1.0
-01	С13	2	300	2500	8	4,6
-02	С15	2	200	1500	7	3,0

Формат	Зона	Поз.	Обозначение	Наименование	Кол. на исполн. -КЖ.И.32.0.0-			Примечание
					—	01	02	
				Документация				
А3			-КЖ.И.00.0.0 ТУ	Технические условия				
				Детали				
				В-I-5 ГОСТ 6727-80				
Б4		1	-КЖ.И.32.0.1	ℓ=1000	3			0,2 кг
Б4		2	-КЖ.И.32.0.2	ℓ=450	4			0,1 кг
Б4		3	-КЖ.И.32.0.3	ℓ=2500		7		0,4 кг
Б4			-КЖ.И.32.0.4	ℓ=1500			7	0,2 кг
Б4		4	-КЖ.И.32.0.5	ℓ=1300		9	8	0,2 кг

Привязан

Инв. N'

ТП 416-7-234.86 -КЖ.И.32.0.0

Н.контр.	Павлюченков		30.06.86
ГИП	Степанова		30.06.86
Нач.отд.	Дроханов		30.06.86
Гл.констр.	Павлюченков		30.06.86
Рук.бриг.	Еремина		30.06.86
Ст.инжен.	Салтыкова		30.06.86
Инженер	Васильева		30.06.86

Сетка С
(С11, С13, С15)

Стадия	Масса	Масштаб
РП	см. табл.	—
Лист	Листов 1	

Союздорпроект
г. Москва

Взам. инв N | Подпись и дата | Инв N' подл.

Альбом II

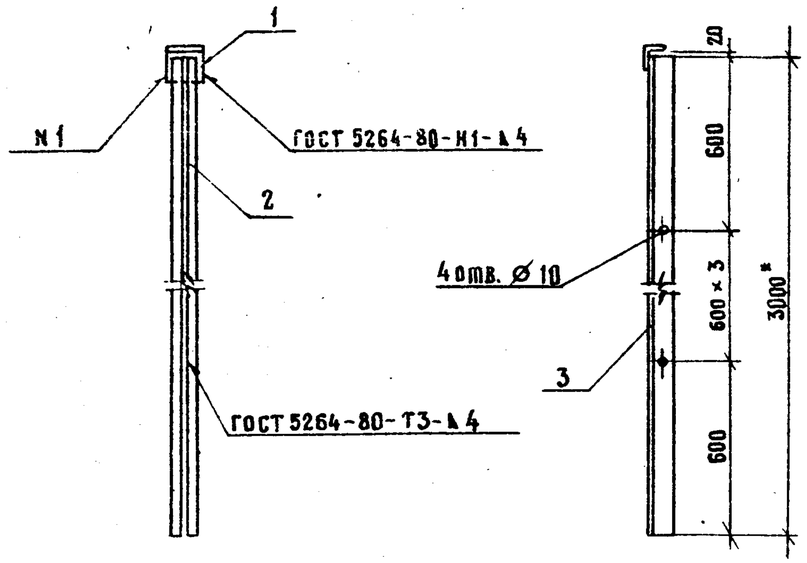

Формат	Зона	Поз.	Обозначение	Наименование	Кол.	Примечание
				Документация		
А3			—КЖ.И.00.0.0ТУ	Технические условия		
				Детали		
Б4		1	—КЖ.И.33.0.1	Уголок $\frac{Б-63\times63\times5\ ГОСТ\ 8509-72^{*}\ \ell=90}{ВСТ.3\ кп2\ ГОСТ\ 535-79^{*}}$	1	0,4 кг
Б4		2	—КЖ.И.33.0.2	Полоса $\frac{Б-2-5\times70\ ГОСТ\ 103-76\ \ell=3000}{ВСТ.3\ кп2\ ГОСТ\ 535-79^{*}}$	1	8,2 кг
Б4		3	—КЖ.И.33.0.3	Полоса $\frac{Б-2\ 5\times80\ ГОСТ\ 103-76\ \ell=3000}{ВСТ.3\ КП2\ ГОСТ\ 535-79^{*}}$	1	9,4 кг

Привязан

Инв. N°

ТП 416-7-234.86 -КЖ.И.33.0.0

Н.контр.	Павлюченков		30.06.86
ГИП	Степанова		30.06.86
Нач.отд.	Дроханов		30.06.86
Гл.констр.	Павлюченков		30.06.86
Рук.бриг.	Еремина		30.06.86
Ст.инж.	Салтыкова		30.06.86
Инженер	Васильева		30.06.86

Импост ИМ1

Стадия	Масса	Масштаб
РП	18,0	1:20
Лист	Листов 1	

Союздорпроект г. Москва

Инв. N° подл. | Подпись и дата | Взам. инв. N

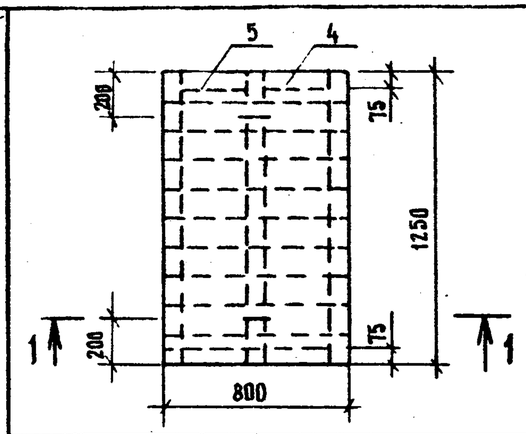

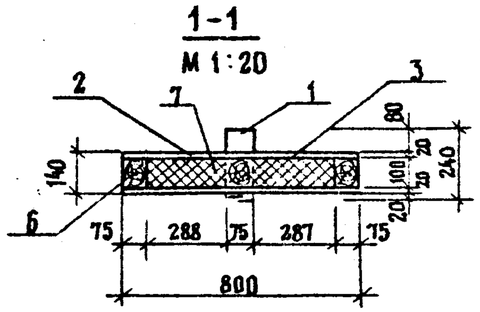

Формат	Зона	Поз.	Обозначение	Наименование	Кол.	Примечание
				Документация		
А3			—КЖ.И.00.0.0ТУ	Технические условия		
				Детали		
Б4		1	—КЖ.И.34.0.1	А-III-10 ГОСТ 5781-82* ℓ=650	2	0,4 кг
Б4		2	—КЖ.И.34.0.2	ОЦ $\frac{Б-ПН-НО-0,25\times800\ ГОСТ\ 19904-74^{*}\ \ell=1250}{ОН-МТ-1\ ГОСТ\ 14918-80}$	2	2,0 кг
Б4		3	—КЖ.И.34.0.3	Доска 19×125 ГОСТ 8486-66** ℓ=800	20	0,002 м³
				Брус 75×100 ГОСТ 8486-66**		
Б4		4	—КЖ.И.34.0.4	ℓ=287	2	0,002 м³
Б4		5	—КЖ.И.34.0.5	ℓ=288	2	0,002 м³
Б4		6	—КЖ.И.34.0.6	ℓ=1250	3	0,009 м³
				Материалы		
		7		Минеральная вата γ=100 кг/м³ ГОСТ 4640-84		0,07 м³

Привязан

Инв. N°

ТП 416-7-234.86 -КЖ.И.34.0.0

Н.контр.	Павлюченков		30.06.86
ГИП	Степанова		30.06.86
Нач.отд.	Дроханов		30.06.86
Гл.констр.	Павлюченков		30.06.86
Рук.бриг.	Еремина		30.06.86
Ст.инж.	Салтыкова		30.06.86
Инженер	Васильева		30.06.86

Щит деревянный Щ1

Стадия	Масса	Масштаб
РП	56,8	1:25
Лист	Листов 1	

Союздорпроект г. Москва

Инв. N° подл. | Подпись и дата | Взам. инв. N

Альбом II

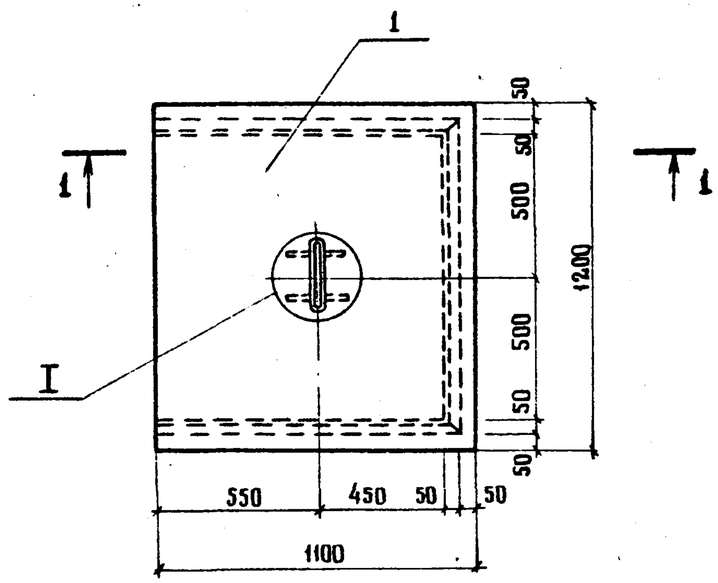

1-1

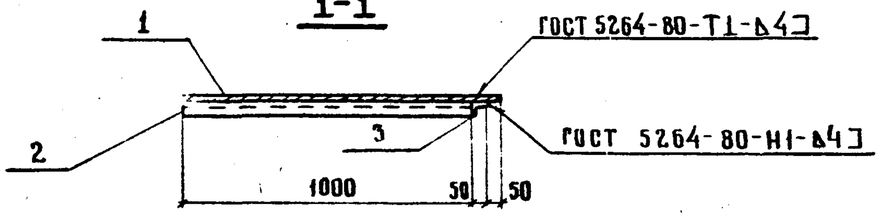

I
М 1:10

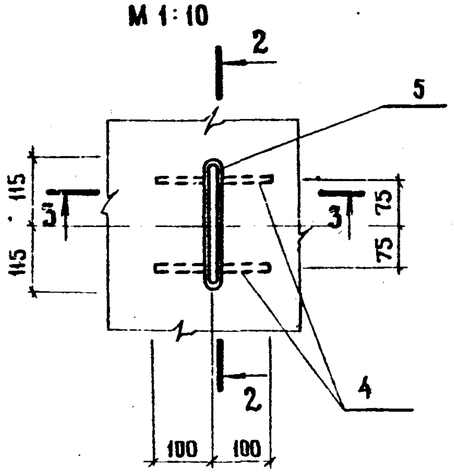

2-2
М 1:10

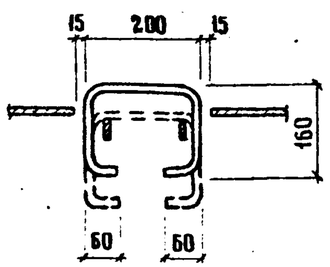

3-3
М 1:10

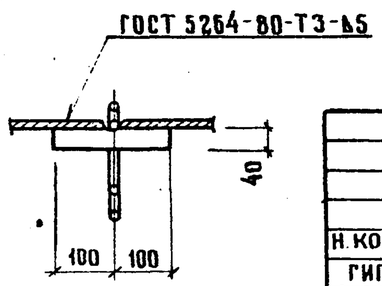

Формат	Зона	Поз.	Обозначение	Наименование	Кол.	Примечание
				Документация		
А3			— КЖ.И.00.0ТУ	Технические условия		
				Сборочные единицы		
Б4		1	— КЖ.И.35.0.1	Лист РОМБ 0-ПН-5,0 ВСт.3кп2 ГОСТ 8568-77*	1	55,8 кг
				1100 × 1200		
				Уголок 50×5 ГОСТ 8509-72* / ВСт.3 кп2 ГОСТ 535-79*		
Б4		2	— КЖ.И.35.0.2	ℓ=1050	2	4,0 кг
Б4		3	— КЖ.И.35.0.3	ℓ=1100	1	4,1 кг
Б4		4	— КЖ.И.35.0.4	Лист Б-ПН-0-6,0 ГОСТ 19903-74* / ВСт.3 кп2 ГОСТ 14637-79	2	0,4 кг
				40 × 200		
Б4		5	— КЖ.И.35.0.5	А-I-16 ГОСТ 5781-82* ℓ = 640	1	1,0 кг

Привязан

Инв. №

Н. контр.	Павлюченков		30.06.86
ГИП	Степанова		30.06.86
Нач. отд.	Дроханов		30.06.86
Гл. констр.	Павлюченков		30.06.86
Рук. бриг.	Еремина		30.06.86
Ст. инж.	Салтыкова		30.06.86
Инженер	Васильева		30.06.86

ТП 416-7-234.86 — КЖ.И.35.0.0

Щит стальной Щ2

Стадия	Масса	Масштаб
РП	69,7	1:20
Лист	Листов 1	

Союздорпроект г. Москва

Взам. инв. № | Подпись и дата | Инв. № подл.

Альбом II

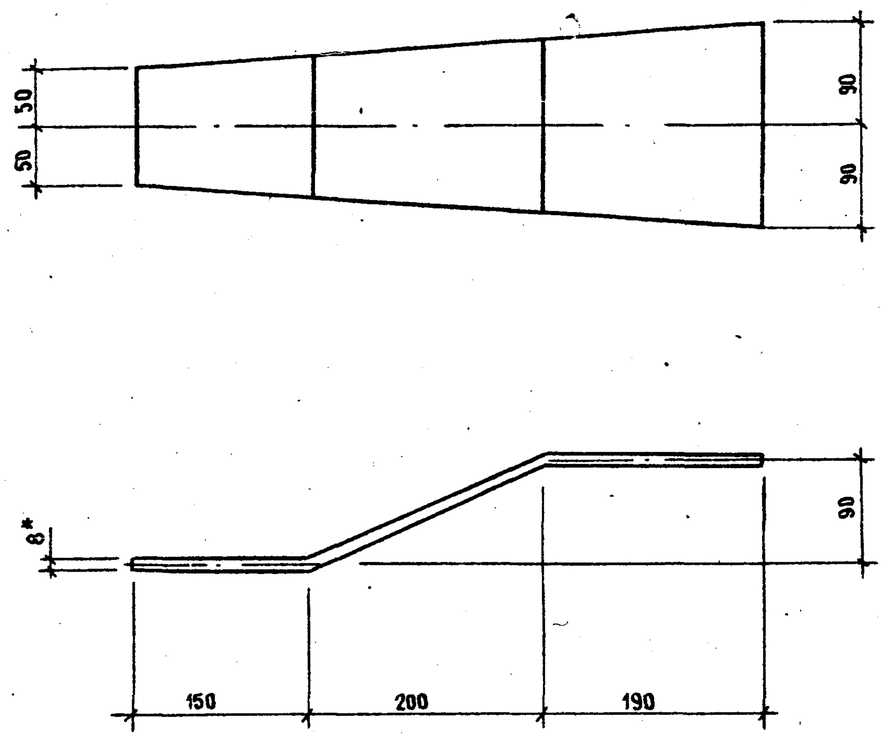

Длина развертки 560мм

Привязан			
Инв. №			

Н. контр.	Павлюченков		30.06.86
ГИП	Степанова		30.06.86
Нач. отд.	Дроханов		30.06.86
Гл. констр.	Павлюченков		30.06.86
Рук. бриг.	Еремина		30.06.86
Инженер	Салтыкова		30.06.86
Инженер	Васильева		30.06.86

Взам. инв. № | Подпись и дата | Инв. № подл.

ТП 416-7-234.86 - КЖ.И.36.0.0

Изделие соединительное МС1

Стадия	Масса	Масштаб
РП	4.9	1:5
Лист	Листов 1	

Полоса $\frac{8 \times 180\ ГОСТ\ 103-76^*}{Вст\ 3\ кп\ 2\ ГОСТ\ 535-79^*}$

Союздорпроект г. Москва

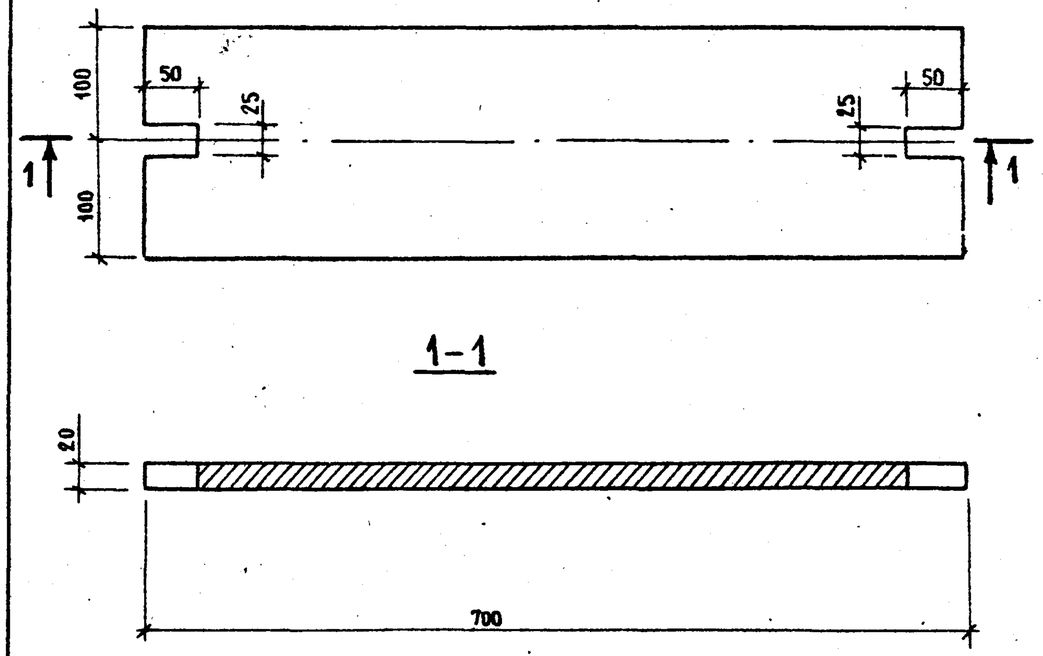

Привязан			
Инв. №			

Н. контр.	Павлюченков		30.06.86
ГИП	Степанова		30.06.86
Нач. отд.	Дроханов		30.06.86
Гл. констр.	Павлюченков		30.06.86
Рук. бриг.	Еремина		30.06.86
Инженер	Салтыкова		30.06.86
Инженер	Васильева		30.06.86

Взам. инв. № | Подпись и дата | Инв. № подл.

ТП 416-7-234.86 - КЖ.И.37.0.0

Изделие соединительное МС3

Стадия	Масса	Масштаб
РП	21.6	1:5
Лист	Листов 1	

Полоса $\frac{20 \times 200\ ГОСТ\ 103-76^*}{ВСт\ 3\ кп\ 2\ ГОСТ\ 535-79^*}$

Союздорпроект г. Москва

Альбом III

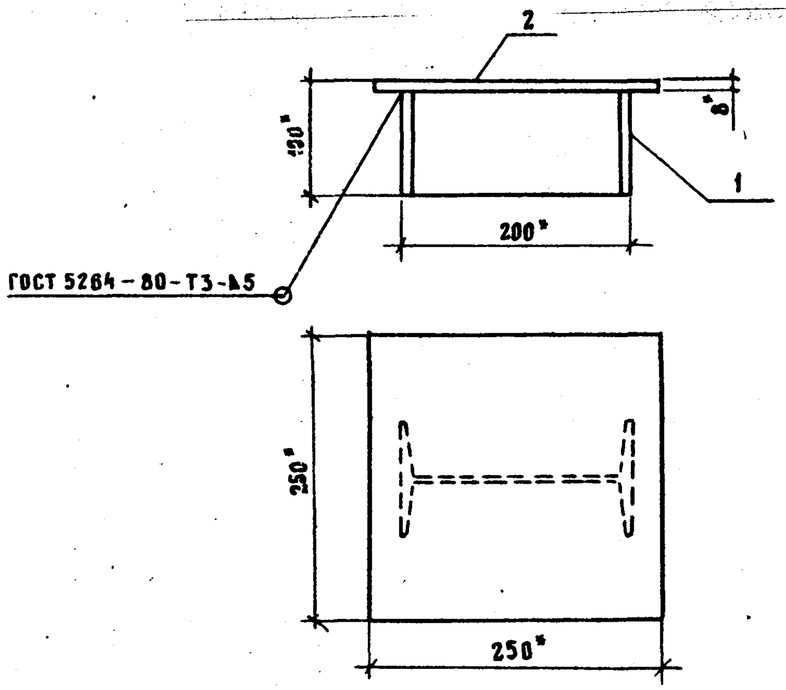

Формат	Зона	Поз.	Обозначение	Наименование	Кол.	Примечание
				Документация		
А3			— КЖ.И.00.0.ОТУ	Технические условия		
				Детали		
Б4		1	— КЖ.И.38.0.1	Двутавр $\frac{20\ ГОСТ\ 8239-72^*;\ \ell=92}{ВСт3кп2\ ГОСТ\ 535-79^*}$	1	2,1 кг
Б4		2	— КЖ.И.38.0.2	Лист $\frac{Б\text{-}ПН\text{-}0\text{-}8{,}0\ ГОСТ\ 19903-74^*}{ВСт3кп2\ ГОСТ\ 14637-79}$ 250×250	1	3,9 кг

Привязан

Инв. №

Взам. инв. № | Подпись и дата | Инв. № подл.

Н. контр.	Павлюченков		30.06.86
ГИП	Степанова		30.06.86
Нач. отд.	Дроханов		30.06.86
Гл. констр.	Павлюченков		30.06.86
Рук. бриг.	Еремина		30.06.86
Ст. инж.	Салтыкова		30.06.86
Инженер	Васильева		30.06.86

ТП 416-7-234.86 — КЖ.И.38.00

Изделие соединительное МС2

Стадия	Масса	Масштаб
РП	6,0	1:5
Лист	Листов 1	

Союздорпроект г. Москва

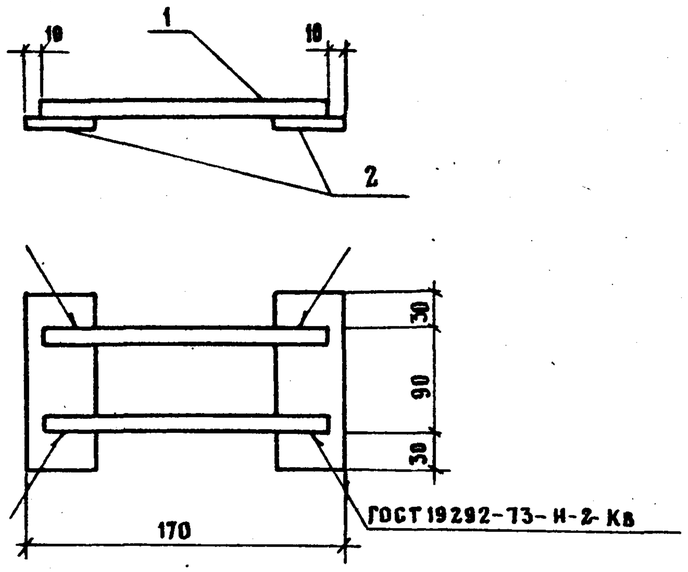

Формат	Зона	Поз.	Обозначение	Наименование	Кол.	Примечание
				Документация		
А3			КЖ.И.00.0.ОТУ	Технические условия		
				Детали		
Б4		1	КЖ.И.39.0.1	А-I-16 ГОСТ 5781-82*; ℓ=250	2	0,4 кг
Б4		2	КЖ.И.39.0.2	Лист $\frac{Б\text{-}ПН\text{-}0\text{-}8{,}0\ ГОСТ\ 19903-74^*}{ВСт3кп2\ ГОСТ\ 14637-79}$ 60×150	2	0,6 кг

Привязан

Инв. №

Взам. инв. № | Подпись и дата | Инв. № подл.

Н. контр.	Павлюченков		30.06.86
ГИП	Степанова		30.06.86
Нач. отд.	Дроханов		30.06.86
Гл. констр.	Павлюченков		30.06.86
Рук. бриг.	Еремина		30.06.86
Ст. инж.	Салтыкова		30.06.86
Инженер	Васильева		30.06.86

ТП 416-7-234.86 — КЖ.И.39.0.0

Изделие соединительное МС4

Стадия	Масса	Масштаб
РП	2,0	1:5
Лист	Листов 1	

Союздорпроект г. Москва

Альбом II

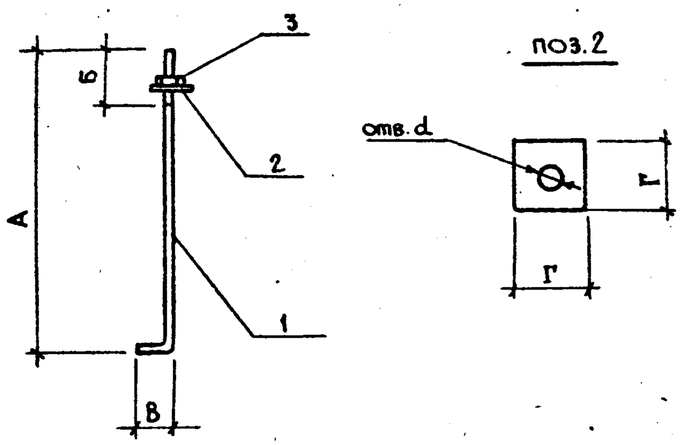

Обозначение	Марка	Размеры, мм					Масса кг
		А	Б	В	Г	d	
-КЖ.И.40.0.0	МН1	710	110	99	55	25	3,1
-01	МН2	486	90	64	55	19	1,7
-02	МН3	620	100	64	60	23	2,0
-03	МН4	620	100	64	60	23	2,3

Формат	Зона	Поз.	Обозначение	Наименование	Кол. на исполнение -КЖ.И.38.0.0 —	01	02	03	Примечание
				Документация					
А3			-КЖ.И.00.0.0 ТУ	Технические условия					
				Детали					
		1		Круг В24 ГОСТ 2590-71* / ВСт3кп2 ГОСТ 539-79*					
Б4			-КЖ.И.40.0.1	ℓ=785	1				2,8 кг
				Круг В20 ГОСТ 2590-71* / ВСт3кп2 ГОСТ 539-79*					
Б4			-КЖ.И.40.0.2	ℓ=550		1			1,4 кг
Б4			-КЖ.И.40.0.3	ℓ=684			1	1	1,7 кг
		2		Лист Б-ПН-0-8,0 ГОСТ 19903-74* / ВСт3кп2 ГОСТ 14637-79					
Б4			-КЖ.И.40.0.4	55×55	1	1			0,2 кг
Б4			-КЖ.И.40.0.5	60×60			1		0,2 кг
				Лист Б-ПН-0-16,0 ГОСТ 19903-74* / ВСт3кп2 ГОСТ 14637-79					
Б4			-КЖ.И.40.0.6	60×60				1	0,5 кг
				Стандартные изделия					
		3		Гайка М20-6Н.5 ГОСТ 5915-70*		1	1	1	0,06
				Гайка М24-6Н.5 ГОСТ 5915-70*	1				0,11

Привязан

Инв. №

Н.контр.	Павлюченков		30.06.86
ГИП	Степанова		30.06.86
Нач.отд.	Дроханов		30.06.86
Гл.констр.	Павлюченков		30.06.86
Рук.бриг.	Еремина		30.06.86
Ст.инж.	Салтыкова		30.06.86
Инженер	Комиссарова		30.06.86

ТП 416-7-234.86 -КЖ.И.40.0.0

Изделие закладное МН (МН1 ÷ МН4)

Стадия	Масса	Масштаб
РП	см. табл.	—
Лист	Листов 1	

Союздорпроект г. Москва

Инв. № подл. | Подпись и дата | Взам. инв. №

Копировал Грт

Формат А3

Альбом II

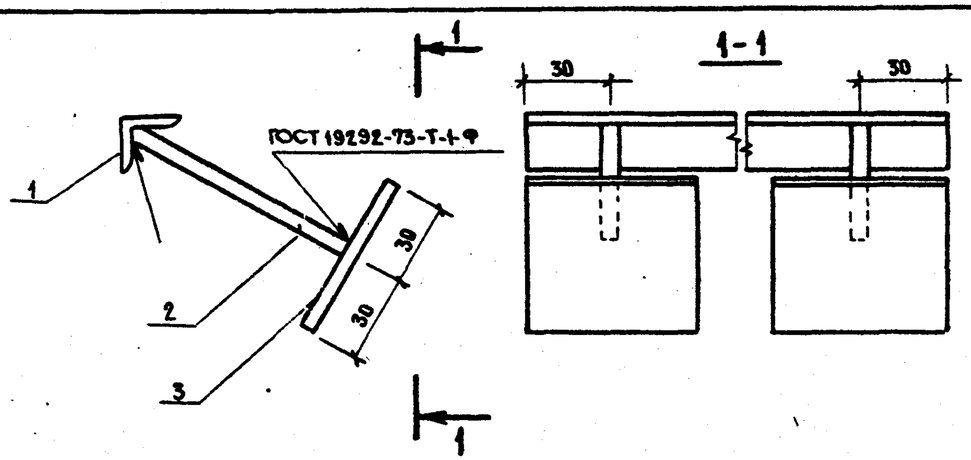

Формат	Зона	Поз.	Обозначение	Наименование	Кол.	Примечание
				Документация		
А3			—КЖ.И.00.0.0 ТУ	Технические условия		
				Детали		
Б4		1	—КЖ.И.41.0.1	Уголок $\frac{20\times4\ ГОСТ\ 8509-72^{*}\ \ell=250}{ВСт\ 3кп\ 2\ ГОСТ\ 535-79^{*}}$	1	0,3кг
Б4		2	—КЖ.И.41.0.2	А-I-6 ГОСТ 5781-82* ℓ=80	1	0,03кг
Б4		3	—КЖ.И.41.0.3	Лист $\frac{Б-ПН-О-6.0\ ГОСТ\ 19903-74^{*}}{ВСт\ 3кп\ 2\ ГОСТ\ 14637-79}$	1	0,2кг
				60×60		

Привязан

Инв. №

Взам. инв. № | Подпись и дата | Инв. № подл.

Н. контр.	Павлюченков		30.06.86
ГИП	Степанова		30.06.86
Нач. отд.	Дроханов		30.06.86
Гл. констр.	Павлюченков		30.06.86
Рук. бриг.	Еремина		30.06.86
Ст. инж.	Салтыкова		30.06.86
Инженер	Васильева		30.06.86

ТП 416-7-234.86 — КЖ.И.41.0.0

Изделие закладное МН5

Стадия	Масса	Масштаб
РП	0,53	1:2
Лист	Листов 1	

СОЮЗДОРПРОЕКТ г. Москва

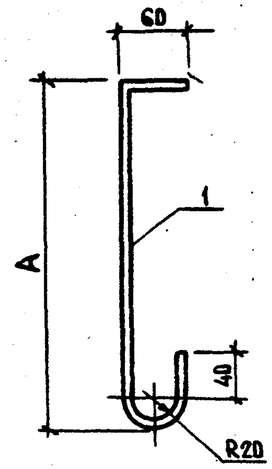

Обозначение	Марка	Размер, мм A	Масса, кг
—КЖ.И.42.0.0	МН6	160	0,1
01	МН7	300	0,2

Формат	Зона	Поз	Обозначение	Наименование	Кол.	Примечание
				Документация		
А3			—КЖ.И.00.0.0 ТУ	Технические условия		
			Переменные	данные для исполнения		
				—КЖ.И.42.0.0		
				Детали		
Б4		1	—КЖ.И.42.0.1	А-III-8 ГОСТ 5781-82* ℓ=303	1	0,1кг
				—КЖ.И.42.0.0-01		
				Детали		
Б4		1	—КЖ.И.42.02	А-III-8 ГОСТ 5781-82* ℓ=443	1	0,2кг

Привязан

Инв. №

Взам. инв. № | Подпись и дата | Инв. № подл.

Н. контр.	Павлюченков		30.06.86
ГИП	Степанова		30.06.86
Нач. отд.	Дроханов		30.06.86
Гл. констр.	Павлюченков		30.06.86
Рук. бриг.	Еремина		30.06.86
Ст. инж.	Салтыкова		30.06.86
Инженер	Васильева		30.06.86

ТП 416-7-234.86 —КЖ.И.42.0.0

Изделие закладное МН (МН6, МН7)

Стадия	Масса	Масштаб
РП	см. таблицу	—
Лист	Листов 1	

СОЮЗДОРПРОЕКТ г. Москва

Альбом II

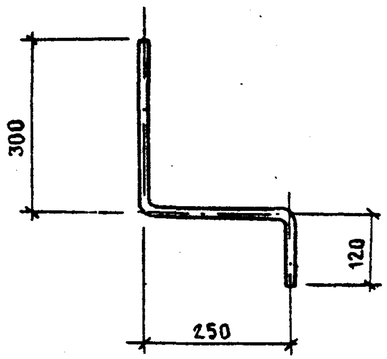

Длина развертки 670 мм

Н. контр.	Павлюченков		30.06.86	ТП 416-7-234.86 -КЖ.И.43.0.0		
ГИП	Степанова		30.06.86	Изделие закладное МН 8	Стадия: РП	Масса: 0,4 / Масштаб: 1:10
Нач. отд.	Дроханов		30.06.86		Лист	Листов 1
Гл. констр.	Павлюченков		30.06.86			
Рук. бриг.	Еремина		30.06.86	А-I-10 ГОСТ 5781-82*	СОЮЗДОРПРОЕКТ г. Москва	
Ст. инж.	Салтыкова		30.06.86			
Инженер	Васильева		30.06.86			

Взам. инв. № | Подпись и дата | Инв. № подл.

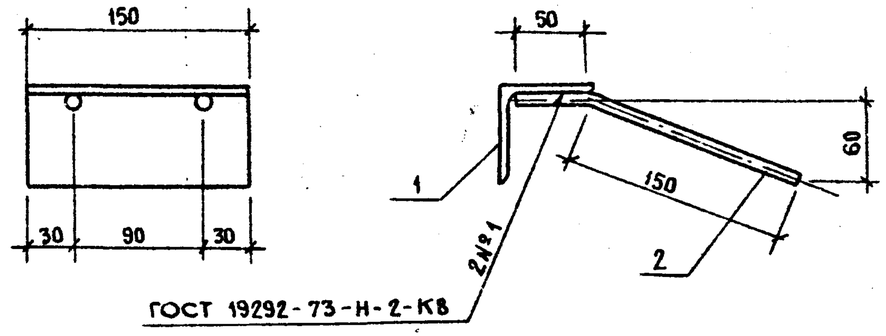

Формат	Зона	Поз	Обозначение	Наименование	Кол.	Примечание
				Документация		
А3			-КЖ.И.00.0.0 ТУ	Технические условия		
				Детали		
БЧ		1	-КЖ.И.44.0.1	Уголок Б-63×63×6 ГОСТ 8509-72* / В Ст3кп2 ГОСТ 535-79*	1	0,9 кг
				ℓ = 150		
БЧ		2	-КЖ.И.44.0.2	А-III-8 ГОСТ 5781-82* ℓ = 200	2	0,1 кг

Привязан

Инв. №

Н. контр.	Павлюченков		30.06.86	ТП 416-7-234.86 -КЖ.И.44.0.0		
ГИП	Степанова		30.06.86	Изделие закладное МН 9	Стадия: РП	Масса: 1,1 / Масштаб: 1:4
Нач. отд.	Дроханов		30.06.86		Лист	Листов 1
Гл. констр.	Павлюченков		30.06.86			
Рук. бриг.	Еремина		30.06.86		СОЮЗДОРПРОЕКТ Москва	
Ст. инж.	Салтыкова		30.06.86			
Инженер	Васильева		30.06.86			

Взам. инв. № | Подпись и дата | Инв. № подл.

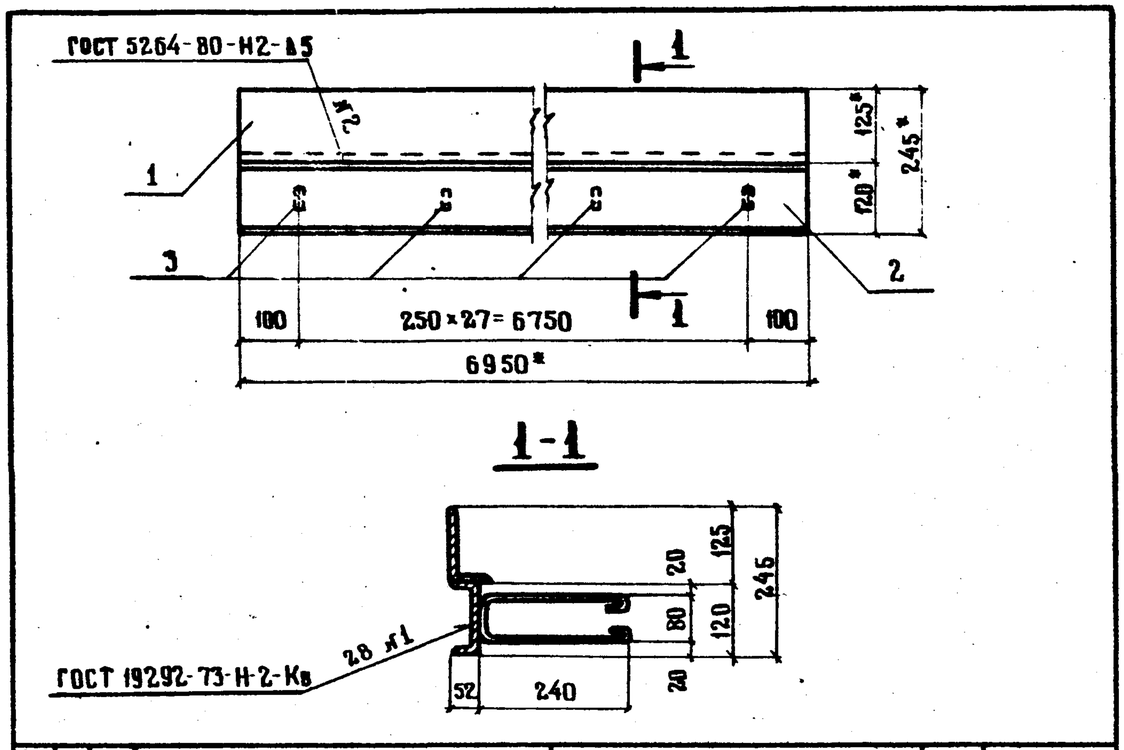

ФОРМАТ	ЗОНА	ПОЗ.	ОБОЗНАЧЕНИЕ	НАИМЕНОВАНИЕ	КОЛ.	ПРИМЕЧАНИЕ
				ДОКУМЕНТАЦИЯ		
А3			-КЖ.И.00.00ТУ	ТЕХНИЧЕСКИЕ УСЛОВИЯ		
				ДЕТАЛИ		
Бч		1	-КЖ.И.45.0.1	УГОЛОК $\frac{Б\text{-}125\times80\times10\ ГОСТ\ 8510\text{-}72^{*}\ \ell=6950}{ВСт3кп2\ ГОСТ\ 535\text{-}79^{*}}$	1	107,7 кг
Бч		2	-КЖ.И.45.0.2	$\frac{12\ ГОСТ\ 8240\text{-}72^{*}\ \ell=6950}{ШВЕЛЛЕР\ ВСт3кп2\ ГОСТ\ 535\text{-}79^{*}}$	1	72,3 кг
Бч		3	-КЖ.И.45.0.3	А-I-8 ГОСТ 5781-82* ℓ=680	28	0,3 кг

Привязан

Инв. №

Н. контр.	Павлюченков		30.06.86
ГИП	Степанова		30.06.86
Нач. отд.	Дроханов		30.06.86
Гл. констр.	Павлюченков		30.06.86
Рук. бриг.	Еремина		30.06.86
Ст. инж.	Салтыкова		30.06.86
Инженер	Красникова		30.06.86

ТП 416-7-234.86 -КЖ.И.45.0.0

ИЗДЕЛИЕ ЗАКЛАДНОЕ МН 10

СТАДИЯ	МАССА	МАСШТАБ
РП	188,4кг	1:10
ЛИСТ	ЛИСТОВ 1	

СОЮЗДОРПРОЕКТ г. МОСКВА

Взам. инв. № | Подпись и дата | Инв. № подл.

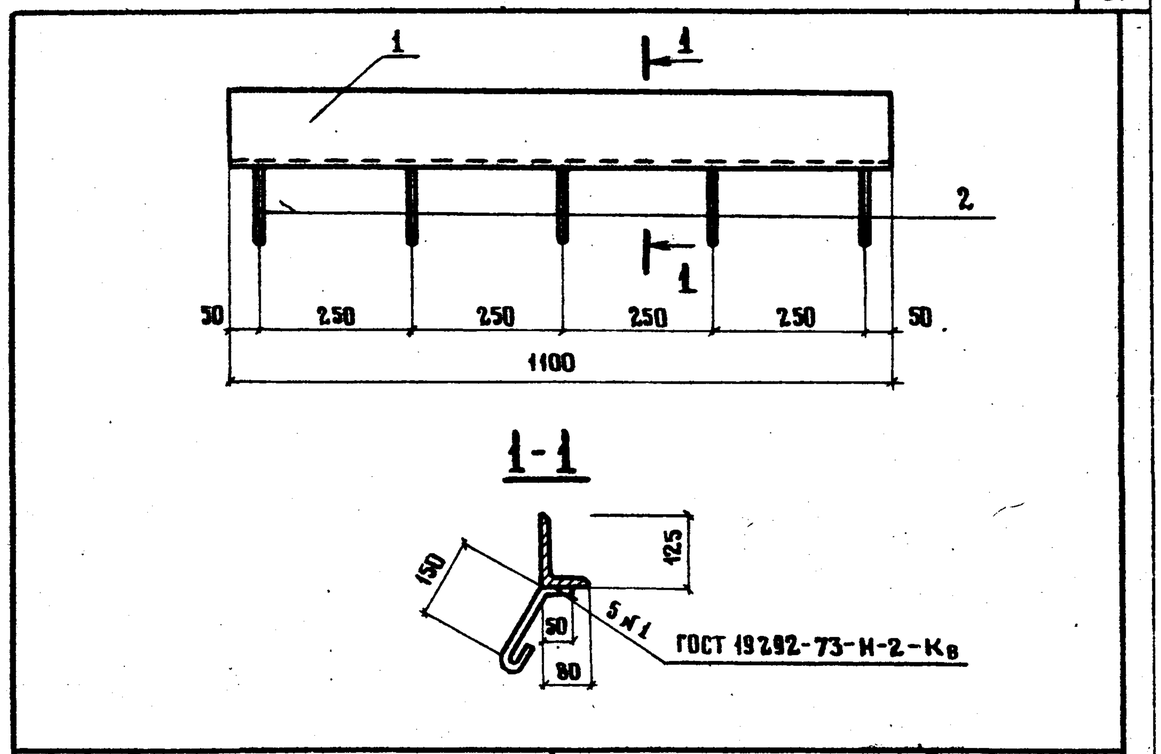

ФОРМАТ	ЗОНА	ПОЗ.	ОБОЗНАЧЕНИЕ	НАИМЕНОВАНИЕ	КОЛ.	ПРИМЕЧАНИЕ
				ДОКУМЕНТАЦИЯ		
А3			-КЖ.И.00.0.0ТУ	ТЕХНИЧЕСКИЕ УСЛОВИЯ		
				ДЕТАЛИ		
Бч		1	-КЖ.И 46.0.1	УГОЛОК $\frac{Б\text{-}125\times80\times10\ ГОСТ\ 8510\text{-}72^{*}\ \ell=1100}{ВСт3кп2\ ГОСТ\ 535\text{-}79^{*}}$	1	17,1 кг
Бч		2	-КЖ.И 46.0.2	А-I-8 ГОСТ 5781-82* ℓ=260	5	0,1 кг

Привязан

Инв. №

Н. контр.	Павлюченков		30.06.86
ГИП	Степанова		30.06.86
Нач. отд.	Дроханов		30.06.86
Гл. констр.	Павлюченков		30.06.86
Рук. бриг.	Еремина		30.06.86
Ст. инж.	Салтыкова		30.06.86
Инженер	Красникова		30.06.86

ТП 416-7-234.86 -КЖ.И 46.0.0

ИЗДЕЛИЕ ЗАКЛАДНОЕ МН 11

СТАДИЯ	МАССА	МАСШТАБ
РП	17,6кг	1:10
ЛИСТ	ЛИСТОВ 1	

СОЮЗДОРПРОЕКТ г. МОСКВА

Взам. инв. № | Подпись и дата | Инв. № подл.

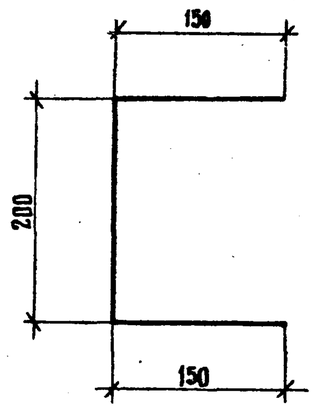

Развертка

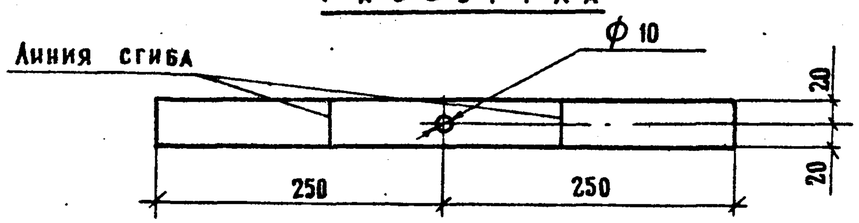

Привязан				
Инв. N				
Н.контр.	Павлюченков			
ГИП	Степанова			30.06.86
Нач.отд.	Дроханов			30.06.86
Гл.констр.	Павлюченков			
Рук.бриг.	Еремина			30.06.86
Ст.инж.	Салтыкова			30.06.86
Инженер	Морозова			30.06.86

Взам. инв. N | Подпись и дата | Инв. N подл.

ТП 416-7-234.86 - КЖ.И.47.0.0

Изделие закладное МН 12

Стадия	Масса	Масштаб
РП	0,50	1:5
Лист	Листов 1	

Лист Б-ПН-3.0 ГОСТ 19903-74 / ВСТ3кп2 ГОСТ 16523-70*

Союздорпроект г. Москва

Копировал: Формат А4