ТИПОВОЙ ПРОЕКТ
284-9-35

ЗДАНИЕ ХОЗЯЙСТВЕННО-ТЕХНИЧЕСКОГО НАЗНАЧЕНИЯ ТИП II

/ СО СТЕНАМИ ИЗ КИРПИЧА /

АЛЬБОМ I

МАТЕРИАЛЫ ДЛЯ ПРИВЯЗКИ И АРХИТЕКТУРНО-СТРОИТЕЛЬНЫЕ ЧЕРТЕЖИ

Инв. 18481-01

ЦЕНА

ТИПОВОЙ ПРОЕКТ
284-9-35

ЗДАНИЕ ХОЗЯЙСТВЕННО-ТЕХНИЧЕСКОГО НАЗНАЧЕНИЯ ТИП II

/ СО СТЕНАМИ ИЗ КИРПИЧА /

СОСТАВ ПРОЕКТА

АЛЬБОМ I - МАТЕРИАЛЫ ДЛЯ ПРИВЯЗКИ АРХИТЕКТУРНО-СТРОИТЕЛЬНЫЕ И ТЕХНОЛОГИЧЕСКИЕ ЧЕРТЕЖИ

АЛЬБОМ II - САНИТАРНОТЕХНИЧЕСКИЕ ЧЕРТЕЖИ

АЛЬБОМ III - ЭЛЕКТРОТЕХНИЧЕСКИЕ ЧЕРТЕЖИ

АЛЬБОМ IV - СМЕТЫ

АЛЬБОМ I

Разработан
проектным институтом
ЦНИИЭП
учебных зданий
Главный инженер института А. Ляхович
Главный архитектор проекта М. Леонтьев

18481-01
ЦЕНА

Технический проект утвержден
Госгражданстроем
приказ N 221 от 19 октября 1978 г.
Рабочие чертежи введены в действие
ЦНИИЭП учебных зданий
приказ N 14 от 28 янв. 1983 г.

Типовой проект 284-9-35 Альбом I

Типовой проект 284-9-35

ОД — Общие данные
АС-0 — Чертежи нулевого цикла работ
АС — Архитектурно-строительные чертежи
КМ — Витражи из черного металла
КМ-1 — Алюминиевые витражи
ТО — Технологические чертежи

Технический проект утвержден госгражданстроем Приказ N 221 от 19.10.1978г.

Рабочие чертежи введены в действие ЦНИИЭП учебных зданий приказ N 14 от 28.01.1983г.

Авторский коллектив: арх. М. Леонтьев, Е. Дедюля, инж. В. Олейник, И. Мирецкая

Ведомость основных комплектов

Обозначение		Наименование	Примечание
Альбом I	ОД	Общие данные	
	АС-0	Чертежи нулевого цикла работ	
	АС	Архитектурно-строительные чертежи	
	КМ	Витражи из черного металла	
	КМ-1	Алюминиевые витражи	
	ТО	Технологические чертежи	
Альбом II	ОВ	Чертежи отопления и вентиляции	
	ВК	Чертежи водоснабжения и канализации	
Альбом III	ЭЛ	Электротехнические чертежи	
	А	Автоматизация санитарно-технических систем	
	СУ	Слаботочные устройства	

Настоящий типовой проект разработан в соответствии с действующими строительными нормами и правилами (в том числе по взрывопожарной безопасности)

Гл. арх. проекта М. Леонтьев
Гл. инж. проекта В. Олейник

Привязка настоящего типового проекта выполнена в соответствии с действующими строительными нормами и правилами (в том числе по взрывопожарной безопасности)

Гл. арх. проекта
Гл. инж. проекта

Ведомость рабочих чертежей

Лист	Наименование	Примечание
	Обложка	
	Титульный лист	
	Общие данные (ОД)	
1	Общие данные (начало)	
2	Общие данные (продолжение)	
3	Общие данные (окончание)	
4	Лист привязки АС	
5	Лист привязки ВК (начало)	
6	Лист привязки ВК (окончание)	
7	Лист привязки ЭЛ, СУ	
	Чертежи нулевого цикла работ (АС-0)	
1	План фундаментов. Сечения фундаментов	
2	План перекрытия подпольных каналов Развертки фундаментов	
	Архитектурно-строительные чертежи (АС)	
1	План 1 этажа в осях 1-4, А-В	
2	План 1 этажа в осях 4-7, А-В	
3	План кровли. Крыльца	
4	Фасады в осях 1-7 и А-В	
5	Фасады в осях 7-1 и В-А	
6	Сечения I-I, II-II. Разрезы 1-1, 2-2	
7	План покрытия	
8	Монолитные участки покрытия	
9	План перемычек и прогонов	
10	Спецификация элементов ниже отм. ноль Спецификация элементов выше отм. ноль	
11	Ведомость отделки помещений. Спецификация столярных изделий. Стенная плита СМП-1	
	Витражи из черного металла (КМ)	
1	Заглавный лист	
2	Монтажная схема витражей ВМ-1, ВМ-2, ВМ-3	
3	Узлы 1÷17	
	Алюминиевые витражи (КМ-1)	
1	Заглавный лист. Монтажная схема витражей и тамбуров	
	Технологические чертежи (ТО)	
1	План 1 этажа в осях 4-7 и А-В. Расстановка технологического оборудования	
2	План 1 этажа в осях 1-4 и А-В. Расстановка технологического оборудования	
3	Спецификация технологического оборудования	

Ведомость спецификаций

Лист	Наименование	Примечание
АС-9	Спецификация элементов ниже отм. ноль Спецификация элементов выше отм. ноль	
АС-10	Ведомость отделки помещений. Спецификация столярных изделий	
ТО-3	Спецификация технологического оборудования	

Ведомость ссылочных и прилагаемых документов (начало)

Обозначение	Наименование	Примечание
	Ссылочные документы	
ГОСТ 103-76	Полоса стальная горячекатанная сортамент	
ГОСТ 503-71*	Лента стальная холоднокатанная низкоуглеродистая	
ГОСТ 4784-74*	Алюминий и алюминиевые сплавы деформируемые марки	
ГОСТ 5781-75	Сталь горячекатанная для армирования жел. бет. конструкций	
ГОСТ 8509-72*	Сталь прокатная угловая равнополочная, сортамент	
ГОСТ 8510-72*	Сталь прокатная угловая неравнополочная, сортамент	
ГОСТ 8645-68	Трубы стальные прямоугольные, сортамент	
ГОСТ 10341-80	Винты с полукруглой головкой невыпадающие. Конструкция и размеры	
ГОСТ 11214-78	Окна и балконные двери деревянные с двойным остеклением для жилых и общественных зданий. Типы, конструкции и размеры	

Согласовано:

Инв. № подл. | Подпись и дата | Взам. инв. №

Привязан

284-9-35 ОД

Инв. №

Рук. маст.	Маслов		
Гл. инж. м.	Щульцман		
ГАП	Леонтьев		
ГИП	Олейник		
Рук. гр. арх.	Дедюля		
Рук. гр. инж.	Мирецкая		
Техник	Леонова		

Комплекс зданий общественного центра микрорайона на 9000 жителей, тип II (со стенами из кирпича)

Здание хозяйственно-технического назначения

Стадия	Лист	Листов
Р	1	7

Общие данные (начало)

ЦНИИЭП учебных зданий г. Москва

18481-01

Типовой проект 284-9-35 Альбом I

Ведомость ссылочных и прилагаемых документов /окончание/

Обозначение	Наименование	Примечание
1	2	3
	Ссылочные документы	
ГОСТ 13579-78	Блоки бетонные для стен подвалов. Технические условия	
ГОСТ 14623-69	Покрытия металлические и неметаллические неорганические основные требования к выбору покрытий	
ГОСТ 21519-76	Окна, двери балконные, витражи и витрины из алюминиевых сплавов. Общие технические условия	
1.112-5 вып. 2	Плиты железобетонные для ленточных фундаментов. Рабочие чертежи плит группы 2	
1.112-5 вып. 4	Плиты железобетонные для ленточных фундаментов. Рабочие чертежи плит группы 4	
1.136-10	Двери деревянные внутренние для жилых и общественных зданий	
1.136-11	Двери деревянные входные наружные тамбурные и служебные для жилых и общественных зданий	
1.138-10, вып. 1,2	Перемычки железобетонные для зданий с кирпичными стенами	
1.141-1, вып. 11,58	Панели перекрытий железобетонные многопустотные	
1.141-9, вып. 9	Панели перекрытий железобетонные многопустотные из легких бетонов	
1.141-10, вып. 3,7	Предварительно напряженные панели перекрытий железобетонные многопустотные из легких бетонов	
1.155-1, вып. 1	Ступени бетонные и железобетонные	
1.225-2, вып. 5	Железобетонные прогоны. Прогоны прямоугольного сечения длиной 598, 358, 318 и 278 см. Опорные плиты	
1.231-1, вып. 1	Панели перегородок гипсобетонные. Панели перегородок для зданий каркасной конструкции ИИ-04	
1.231-1, вып. 2	Панели перегородок гипсобетонные Панели перегородок для общественных зданий со стенами из кирпича	
1.236.4-7, вып. 2,3,4	Витражи и тамбуры из алюминиевых сплавов для общественных зданий	
1.236-3, вып. 1	Витрины торговых зданий. Уличные витрины-ленты торговых зданий с высотой этажа 3,3 и 4,2 м из тонкостенных электросварных труб с одинарным остеклением	
1.241-1, вып. 5,15,16	Панели перекрытий железобетонные многопустотные	
1.243-2	Плиты плоские железобетонные. Плоские плиты длиной 110,130,160 см	
1.269-1	Фризовые камни железобетонные. Фризовые камни рядовые и угловые	
1-269-2	Стаканы и подстаканники железобетонные. Ступени железобетонные	
2.230-1, вып. 5	Детали стен и перегородок общественных и жилых зданий. Перегородки из мелкоштучных материалов, гипсобетонные и столярные	
2.240-1, вып. 2	Детали перекрытий общественных зданий. Перекрытия кирпичных зданий	
2.244-1, вып. 4	Детали полов общественных зданий	
2.260-1, вып. 3	Детали покрытий общественных зданий. Бесчердачные невентилируемые покрытия кирпичных зданий	
	Прилагаемые документы	
Лист АС-11	Стемная плита СМП-1	

Пояснительная записка

Конструктивная схема здания: поперечные и продольные кирпичные стены с шагом 6,9 и 12 метров.

Жесткость здания обеспечивается: в горизонтальной плоскости работой перекрытий, как горизонтальных диафрагм жесткости, в вертикальной плоскости – работой кирпичных стен.

Технические указания

1. Фундаменты запроектированы из сборных железобетонных элементов для основания из однородных грунтов с расчетным давлением на грунт – 2 кг/см² под подошвой фундаментов при отсутствии грунтовых вод и равнинном рельефе.

В проекте принято: расчетное значение объемной массы грунта, залегающего:

ниже подошвы фундамента $\gamma = 1{,}8$ тс/м³

выше подошвы фундамента $\gamma = 1{,}7$ тс/м³

Расчетное значение угла внутреннего трения при расчете подпорных стен – $\rho = 30°$, основания – $\rho = 20°$.

Фундаменты расчитаны на нагрузку от стен основного решения при их толщине 38, 51 и 64 см.

При привязке проекта чертежи фундаментов и схема нагрузок подлежат корректировке с учетом местных гидрогеологических условий, расчётных характеристик грунта, глубины промерзания и т.д.

Расчет велся по СНиП II-15-74, при разработке проекта были использованы СНиП III-9-74, „Руководство по производству и приемке работ при устройстве оснований и фундаментов".

Для облегчения привязки ниже дана схема расчетных нагрузок на фундаменты в уровне верха основания с учетом веса грунта на обрезах фундаментов.

Схема нагрузок на фундаменты

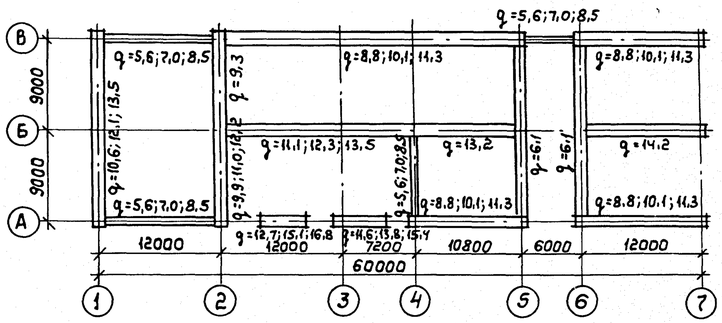

Примечания к схеме нагрузок

а) для наружных стен принято:

до планировочной отметки – сборные бетонные стеновые блоки.

Выше – основное решение наружных стен;

б) для внутренних стен принято:

до отметки -0.250 – сборные бетонные стеновые блоки

Выше – из обыкновенного глиняного кирпича с объемной массой кладки 1800 кг/м³;

в) Расчет фундаментов при привязке выполнять по данным нагрузкам с учетом фактических эксцентриситетов;

г) равнораспределенные нагрузки „q" даны в т/м;

д) нагрузки на фундаменты под наружные стены даны соответственно для трех вариантов толщин наружных стен 38, 51 и 64 см при основном варианте температуры наружного воздуха (-30°С)

Инв. №			
Рук. маст	Маслов		
Гл. инж. п	Шульцман		
ГАП	Леонтьев		
ГИП	Олейник		
Рук. гр. арх	Дедюля		
Рук. гр. инж	Мурецкая		
Техник	Леонова		

Привязан

284-9-35 ОД

Комплекс зданий общественного центра микрорайона на 9000 жителей, тип II (со стенами из кирпича)

Здание хозяйственно-технического назначения

Стадия	Лист	Листов
Р	2	7

Общие данные /продолжение/

ЦНИИЭП учебных зданий г. Москва

18481-01

Согласовано:

Инв. № подл. | Подпись и дата | Взам. инв. №

2. Подпольные каналы запроектированы из обыкновенного глиняного кирпича пластического прессования М-75 на растворе М-50 основанием каналов служит монолитный бетон М-100 толщиной 100мм, уложенный по выровненному и уплотненному грунту. Перекрытие подпольных каналов выполнено из сборных железобетонных плит и стенных индивидуальных - СМП-1.
3. Плиты покрытия - многопустотные плиты в двух вариантах из легкого и тяжелого бетона;
4. Прогоны и перемычки - сборные железобетонные;
5. Перегородки - сборные гипсобетонные и гипсоцементные;
6. Внутренние стены выполняются из обыкновенного глиняного кирпича М100 с объемной массой кладки 1800 кгс/м³.

Марка раствора в зависимости от температуры наружного воздуха принимается:

М50 при $t^н > -20°$

М75 при $t^н < -20°$

7. Наружные стены запроектированы в трех вариантах и на три варианта температуры наружного воздуха. Толщину стен принимать согласно таблице /основное решение выделено/

	Материал наружных стен	-20°	-30°	-40°
1	Глиняный пустотелый кирпич пластического прессования с объемной массой не более 1450 кг/м³ ГОСТ 6316-74 с облицовкой фасада пустотелым лицевым кирпичом ГОСТ 7484-78	380	510	510
2	Глиняный обыкновенный кирпич пластического прессования с объемной массой не более 1800 кг/м³ ГОСТ 530-71* с облицовкой фасада пустотелым лицевым кирпичом ГОСТ 7484-78	380	510	640
3	Силикатный кирпич с объемной массой не более 1900 кг/м³ ГОСТ 379-79 с облицовкой фасада пустотелым лицевым кирпичом ГОСТ 7484-78	380	510	640

На планах фундаментов и этажей дана привязка наружных стен к оси „а" и „б", которые принимаются в зависимости от толщин стен по следующей таблице:

Привязка наружн. стен	Толщина стены, мм		
	380	510	640
а	190	320	450
б	150	250	350

8. Кровля принята невентилируемая, совмещенная, с внутренним водостоком в четырех вариантах утеплителя и расчитана на три варианта расчетной температуры наружного воздуха.

толщину слоя утеплителя принимать согласно таблице /основное решение выделено/
основание утеплителя - многопустотные железобетонные плиты

NN/пп	Материал утеплителя	-20°	-30°	-40°
1	Плиты пенобетонные γ=300 кг/м³ ГОСТ 5742-76	90	120	160
2	Плиты газобетонные γ=400 кг/м³ ГОСТ 5742-76	100	140	190
3	Плиты жесткие минераловатные γ=300 кг/м³ на битумной связке ГОСТ 10140-71*	70	90	120
4	Гравий керамзитовый γ=500 кг/м³ ГОСТ 9759-76	120	160	210

Указания по производству работ в зимних условиях

Настоящие указания содержат рекомендации для привязывающих организаций об общих мероприятиях при строительстве здания в зимнее время.

Строительные работы должны производиться с соблюдением требований соответствующих разделов СНиП III 8-76, II-В.2-71, III-16-80.

1. Укладка фундаментов на замерзшее основание допускается только для непучинистых грунтов по слою песчаной подготовки толщиной 50мм.
2. Засыпку пазух производить только талым грунтом после выполнения обмазочной гидроизоляции.
3. Кладку стен вести с применением раствора на портландцементе. Марку раствора повышать на одну-две ступени по указанию СНиП II-В.2-71 п. 73.
4. На поверхности стен не должно быть снега и наледи. Укладка и разравнивание раствора должны производиться непосредственно перед укладкой кирпича или монтажа сборных элементов.
5. Для заделки швов между панелями перекрытия применять цементный раствор М-100 с пластифицирующими добавками, обеспечивающими приобретение раствором 25% прочности до его замораживания
6. Оставлять в стенах горизонтальные борозды не допускается.
7. Открытые горизонтальные поверхности стен при перерывах в работе должны укрываться.
8. Перед наступлением весенних оттепелей и на весь период оттаивания необходимо:
   а) заделать монтажные гнезда, борозды и другие места ослабления несущих конструкций;
   б) удалить с перекрытий случайные и не предусмотренные проектом нагрузки /остатки стройматериалов, строительный мусор и пр./, а также временные нагрузки;
   в) в проемах наружных и внутренних стен, выполненных в зимнее время, у опор перемычек, ригелей и прогонов установить стойки с встречными клиньями, распределительными элементами под опорами стоек;
   г) составить акт о готовности объекта к периоду оттаивания;
   д) вести наблюдение за оттаиванием кладки с принятием, в случае необходимости, мер, обеспечивающих устойчивость конструкции.

Отделка

Здание облицовывается лицевым керамическим кирпичом светлых тонов. Фрагменты фасада - простенки, пояски оштукатуриваются и окрашиваются водостойкими составами.

Окна и двери окрашиваются масляной краской.

В качестве отделки принята улучшенная штукатурка с высококачественной окраской стен масляной или клеевой краской, а также глазурованная плитка.

Основными видами полов приняты - линолеум, паркет, керамическая плитка.

Потолки окрашиваются краской ПВА.

Инженерное оборудование

Здание оборудовано системами горячего и холодного водоснабжения, отопления, вентиляции, канализации, внутреннего водостока, электроснабжения и слаботочными устройствами.

Ведомость расхода стали

NN/п.п.	Элементы здания	Расход стали			
		Всего /т/		На 1м² пол. пл. /кг/	
		натур.	пр. А I	натур.	пр. А I
1	Сборн. жел. бет. конструкции	12,58	17,25	13,24	17,69
2	Монолитные конструкции	0,57	0,57	0,58	0,58
3	Стальные конструкции	1,67	1,67	1,71	1,71
4	Санитарно-технич. системы /чугун/	1,18 0,51	1,18 —	1,21 0,52	1,21 —
5	Электротехническ. системы	0,29	0,29	0,29	0,29
	Итого:	16,29	20,97	17,03	21,02

Альбом I

Типовой проект 284-9-35

Инв. № подл. | Подпись и дата | Взам. инв. №

Привязан

Инв. №

284-9-35 ОД

Комплекс зданий общественного центра микрорайона на 9000 жителей, тип II (со стенами из кирпича)

Здание хозяйственно-технического назначения

Стадия	Лист	Листов
Р	3	7

Общие данные /окончание/

ЦНИИЭП учебных зданий г. Москва

Рук. маст.	Маслов	
Гл. инж. м.	Шульцман	
ГАП	Леонтьев	
ГИП	Олейник	
Рук. гр. арх.	Дедюля	
Рук. гр. инж.	Мирецкая	
Техник	Леонова	

18481-01

Альбом I

Типовой проект 284-9-35

Согласовано

	Класс огнестойкости Степень огнестойкости		
Область применен.	Обычные геологические условия. I подрайон. II и III климатические района. Зона с нормальной влажностью с расчетной зимней температурой −20°, −30° /основной вариант −40°/		
Технико-эконом. показатели	Площадь застройки	м²	1446
	Общая площадь	м²	1054
	Рабочая площадь	м²	889
	Строительный об'ем	м³	4309
	стоимость строительно-монтажных работ	тыс. руб.	
	Общая стоимость строительства	тыс. руб.	
	Стоимость 1 м³ здания	руб.	
Эксплуатационные показатели	Расход воды	м³/сут.	4.60
	Расход воды	л/сек	1.96
	Расход тепла на отопление	ккал/час	44980
	Расход тепла на вентиляцию	ккал/час	25000
	Расход тепла на горячее водоснабжение	ккал/час	194400
	Потребная мощность электроэнергии	квт	58
	Удельные тепловые характеристики для отопления	ккал/м³ час	10.44
	для вентиляции	ккал/м³ час	5.80
Конструк. и отделка	Стены кирпичные, фундаменты, покрытия, прогоны, перемычки сборные железобетонные штукатурка, покраска		
Инженер. оборудов.	Отопление, вентиляция, водопровод, канализация, водоснабжение горячее, холодное, электрооборудование, слаботочные устройства, автоматизация		

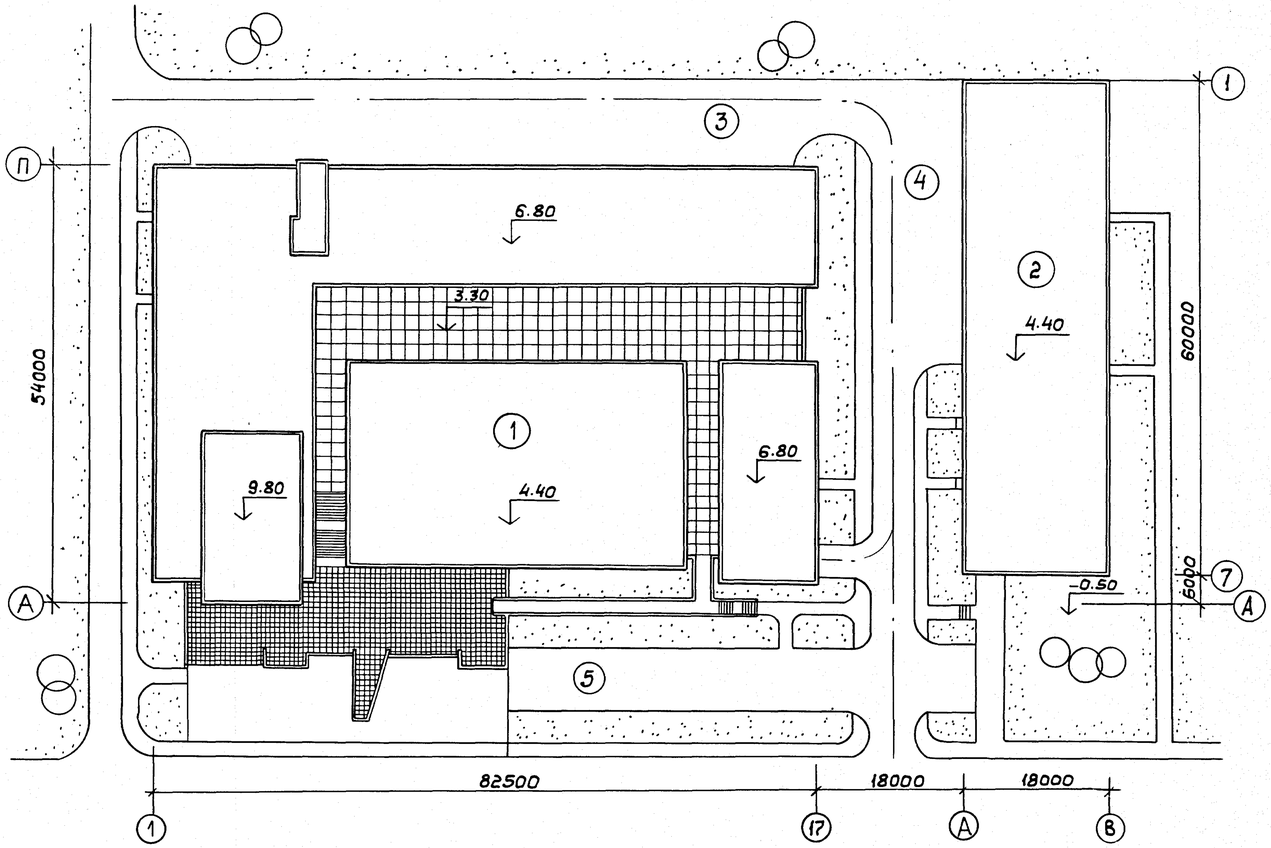

Экспликация

1. Здание торгово-бытового назначения.
2. Здание хозяйственно-технического назначения.
3. Разгрузочная площадка торгово-бытового назначения.
4. Разгрузочная площадка хозяйственно-технического назначения.
5. Стоянка автомашин.

Здание хозяйственно-технического назначения входит в комплекс общественного центра микрорайона на 9000 жителей, при этом любое из двух зданий может быть привязано отдельно.

В проекте приводится одно из четырех решений генерального плана комплекса, разработанного в составе проекта „Типовое проектное решение" т.п. и включающих в себя все перечисленные в экспликации сооружения.

Генеральный план в проекте дается как примерный и должен разрабатываться конкретно при привязке здания в зависимости от окружающей жилой застройки.

Доминирующим является двухэтажное здание торгово-бытового назначения размером 82×54 м² здание хозяйственно-технического назначения-одноэтажный об'ем размерами 60×18 м².

В здании хозяйственно-технического назначения размещаются мастерские и диспечерский пункт ЖЭК, приемный пункт химической чистки одежды на 50 кг белья в смену, прачечная самообслуживания на 50 кг в смену, приемный пункт прачечной на 240 кг белья в смену. В альбоме даны чертежи растановки технологического оборудования, спецификации основных элементов, изделий и материалов, ведомости на все здания.

Инв. №подл. | Подпись и дата | Взам. инв. №

Инв. №

Рук. маст.	Маслов		
Гл. инж. м.	Шульцман		
ГАП	Леонтьев		
ГИП	Олейник		
Рук. гр. арх.	Дедюля		
Рук. гр. инж.	Мирецкая		
Техник	Леонова		

Привязан

284-9-35 ОД

Комплекс зданий общественного центра микрорайона на 9000 жителей, тип II (со стенами из кирпича)

Здание хозяйственно-технического назначения

Стадия	Лист	Листов
Р	4	7

Лист привязки

ЦНИИЭП учебных зданий г. Москва

13481-01

Альбом I

Типовой проект 284-9-35

Основные показатели

Наименование	Кол-во
Суточный расход холодной воды, м³	2,9
Суточный расход горячей воды, м³	1,7
Часовой расход холодной воды, м³	2,7
Часовой расход горячей воды, м³	2,7
Общий расход холодной и горячей воды, л/с	1,72
Расход холодной воды, л/с	0,98
Расход горячей воды, л/с	0,98
Расход воды на внутреннее пожаротуш., л/с	2,5
Расход воды на наружное пожаротушен., л/с	10,0
Потребный напор на вводе трубопровод., м вод.ст	
Холодной воды	12,0
Горячей воды	10,0
при пожаротушении	16,0
Расход тепла на горячее водоснабжение, ккал/час	194400
Количество сточных вод, м³/сутки	4,6
Данные при привязке	
Относительной отметке 0.000 соответств. абс. отм.	
Вариант проекта	
Гарантийный напор в наружной сети водопров., м	
Источник горячего водоснабжения	
Водоисточник наружного пожаротушения	

План — схема
М1:400

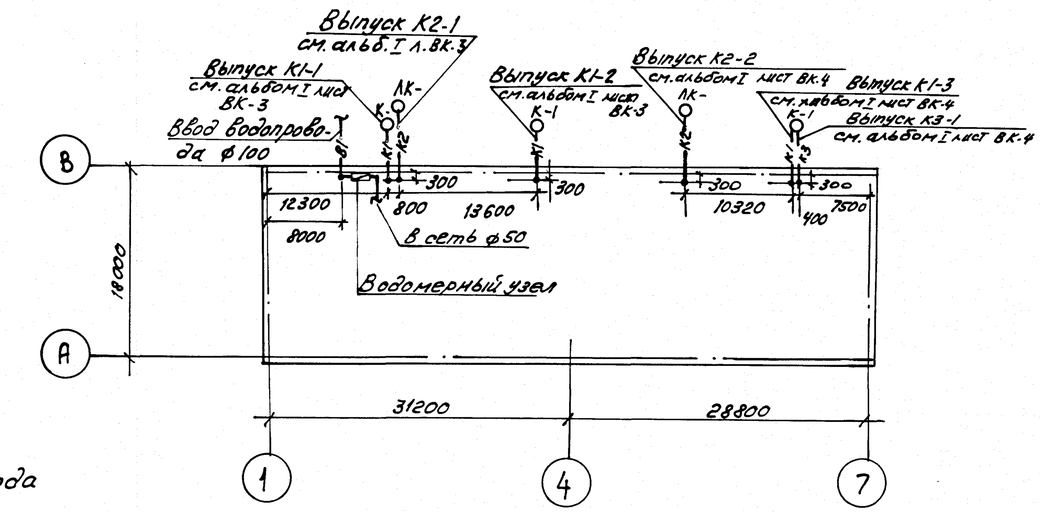

Ввод водопровода
М1:100

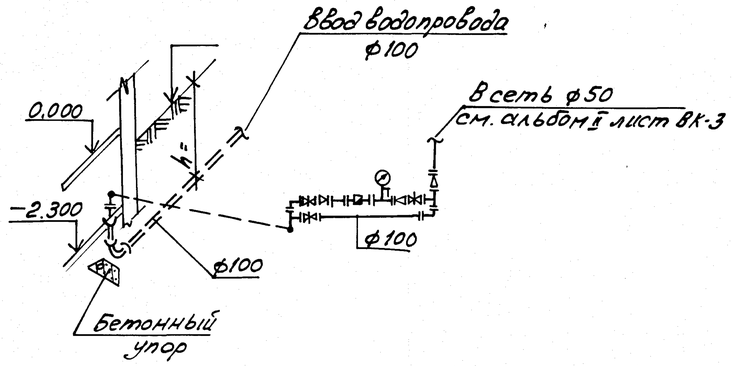

Инв. № подл.	Подпись и дата	Взам. инв. №	

Привязан

Инв. №

284-9-35 ОД

Комплекс зданий общественного центра микрорайона на 9000 жителей тип II / со стенами из кирпича

Здание хозяйственно-технического назначения

		Стадия	Лист	Листов
		Р	ВК-01	

Нач. отд.	Вольман	
Гл. инж. отд.	Бабин	
Гл. инж. пр.	Веселовский	
Провер.	Веселовский	
Исполн.	Туманова	

Лист привязки

ЦНИИЭП учебных зданий г. Москва

18481-01

Типовой проект 284-9-35 Альбом -

Спецификация материалов

Поз. обозначение	Обозначение	Наименование	Кол. по т.пр.	Кол. по прим.	Масса ед.т.	Примечание
		Выпуски канализации				
	ГОСТ 6942.3-69*	Труба ТЧК-50-5, м	7,5			
	То же	То же 100	22,5			
		Выпуски водостока				
	ГОСТ 6942.3-69*	Труба ТЧК-100-6, м	150			
		Ввод водопровода				
	ГОСТ 5525-61*	Труба ЧНР 100, м	6			
	То же	Колено УРГ 100, шт	1			
	—"—	Колено УФ100, шт	2			
	—"—	Патрубок ПФГ100, шт	1			
	—"—	Тройник ТФ 100х100, шт	2			
	—"—	Переход ХФ 100х50, шт	3			
	ГОСТ 14167-76	Счетчик холодной воды				
		ВТ-50, шт	1			
	ГОСТ 8625-77	Манометр показывающий				
		пружинный ОБМ1-100х10, шт	1			
	ГОСТ 8437-75	Задвижка чугунная 30ч6бр				
		ф100, шт	3			
	ГОСТ 20275-74	Кран КВ-15Д, шт	1			
	ГОСТ 3262-75	Патрубок стальн. труба				
		ф15 ℓ0,20, шт	1			
	То же	То же ф50 ℓ0,15	1			
	—"—	—"— ф50 ℓ0,25	1			
	—"—	—"— ф100 ℓ1,30	1			
	ГОСТ 1255-67*	Фланец стальной плоский приварной Ру=10 ф50, шт	2			
	То же	То же ф100	3			
	ГОСТ 1235-67	То же ф50	2			
		Упор бетонный, шт	1			

Выпуски канализации и водостока
М 1:100

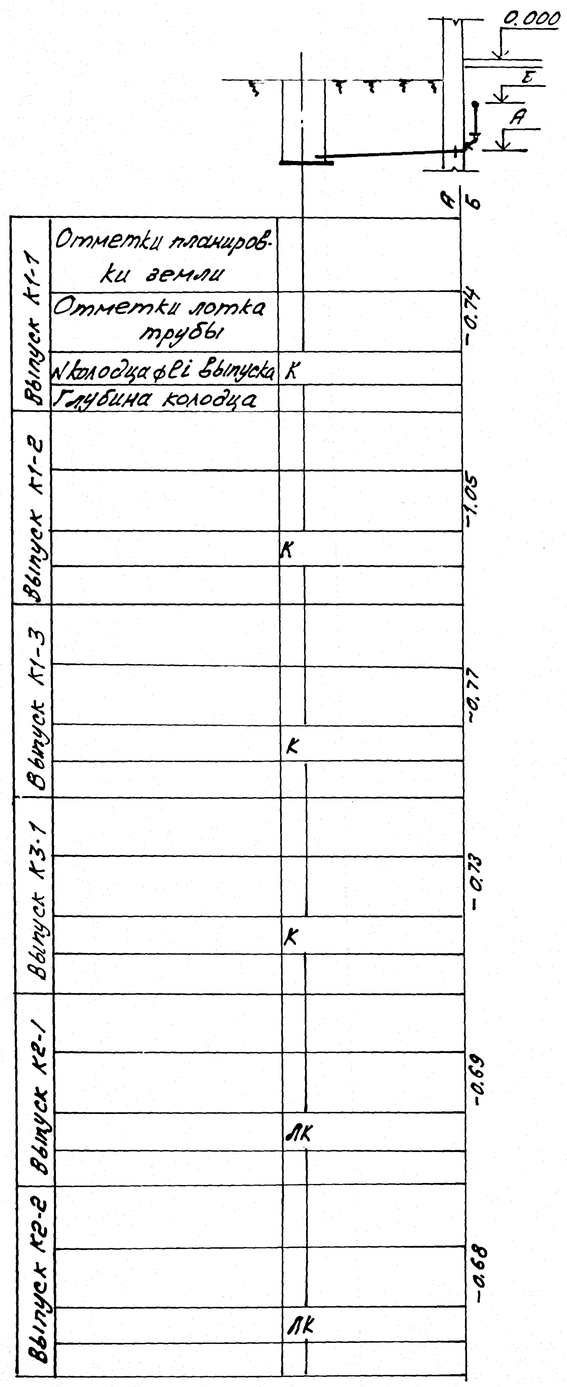

Примечание

В спецификации материалов объемы работ по типовому проекту приведены для ввода водопровода, горячего водоснабжения и выпусков канализации и водостока длиной до 5 метров от стены здания.

Инв.№ подл. | Подпись и дата | Взам.инв.№

Привязан		
Инв.№		
284-9-35 ОД		
Комплекс зданий общественного центра микрорайона на 9000 жителей тип II /со стенами из кирпича/		
Здание хозяйственно-технического назначения	Стадия: Р	Лист: ВК-02 / Листов:
Лист привязки	ЦНИИЭП учебных зданий г. Москва	
Нач.отд. Вольман		
Гл.инж.пр. Бабин		
Гл.инж.пр. Веселовский		
Проверил Веселовский		
Исполнит. Туманова		

Типовой проект 284-9-35 Альбом I

Основные показатели проекта

NN п/п	Наименование	Ед. изм	Количество: Ввод N1	Ввод N2
	Электрооборудование			
1	Установленная мощность электроосвещения	квт	10,64	5,5
2	Установленная мощность силового электрооборудоваи.	квт.	39,04	38,12
3	Расчетная мощность на вводе	квт.	29	23
4	Максимальная потеря напряжения: до наиболее удаленной световой точки / до наиболее удаленного электроприемника	%	1,2 / 2,2	1 / 1,6
5	Общее количество: световых точек / силовых электроприемников	шт	146 / 25	

	Слаботочные устройства	Ед.изм	Количество
1	Телефонный аппарат городской сети	шт.	3
2	Радиоточка городской радиосети	-"-	6
3	Датчик пожарной сигнализации	-"-	58

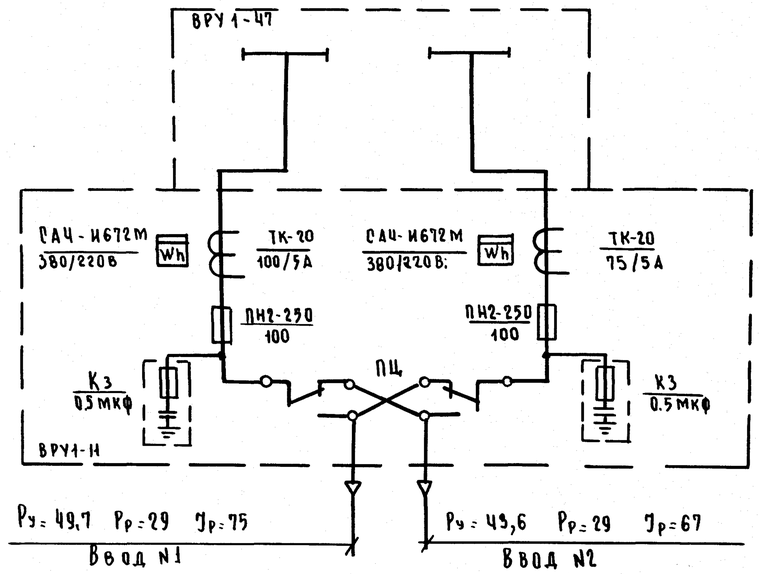

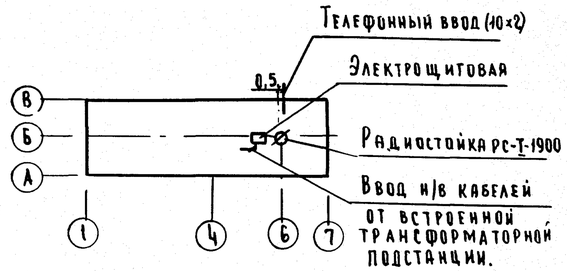

Привязан

Инв. N

Нач.отд	Белов		
Гл.инж.	Шилов		
Гл.спец.	Мытарева		
Гл.спец.	Попова		
Ст.инж.	Пчельникова		
Провер	Попова		

284-9-35 ОД

Комплекс зданий общественного центра микрорайона на 9000 жителей тип II /со стенами из кирпича/

Здание хозяйственно-технического назначения

Стадия	Лист	Листов
Р	ЭЛСУ-01	1

Лист привязки

ЦНИИЭП учебных зданий

18481-01

Инв.N подл. | Подпись и дата | Взамен инв.N

Типовой проект 284-9-35 Альбом I

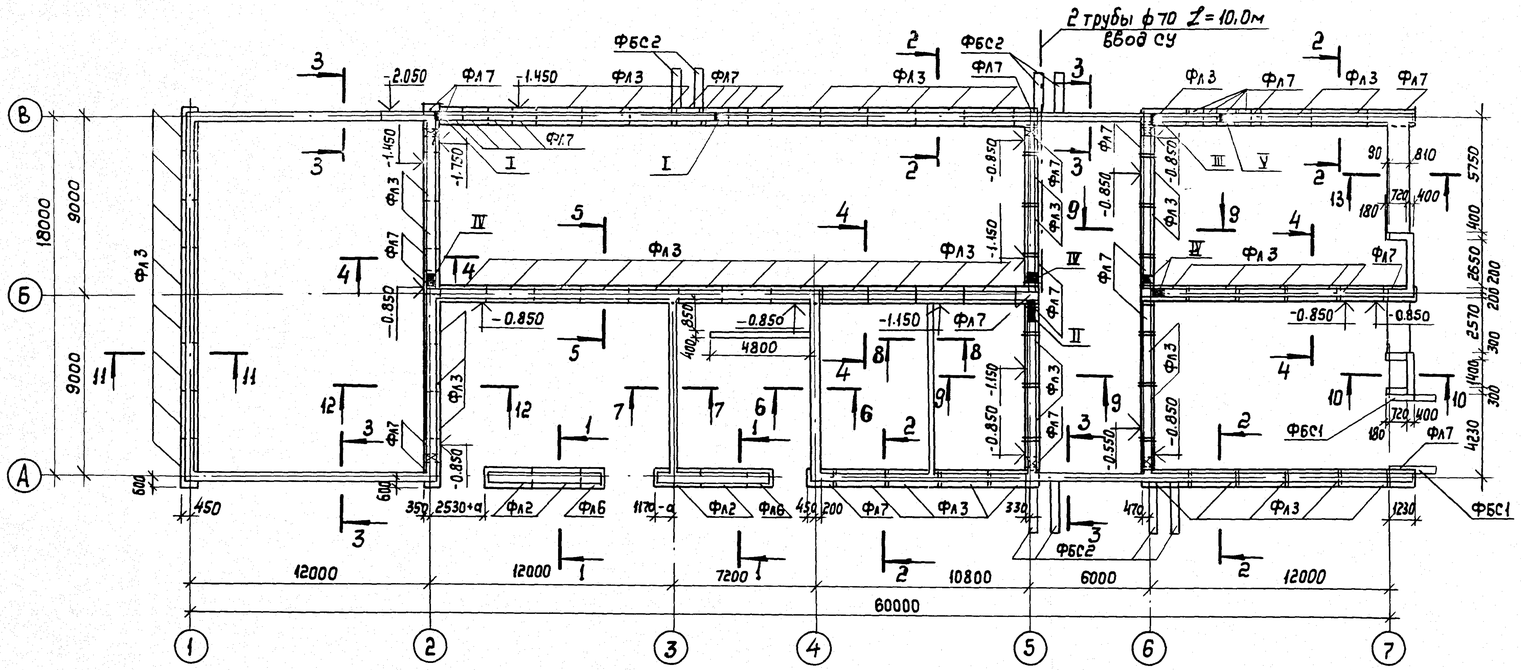

Перечень элементов

Поз. обозначение	Наименование	К-во шт. при толщине наружных стен 380	510	640	Масса ед.,т.	Примечание
	Плиты ленточных фундаментов					
ФЛ1	ФЛ12.24-2			4	1,76	1.112-5,в.2
ФЛ2	ФЛ10.24-2	4	4	8	1,52	"
ФЛ3	ФЛ8.24-2	30	58	50	1,395	"
ФЛ4	ФЛ6.24-4	28			1.04	1.112-5,в.4
ФЛ5	ФЛ12.12-2			2	0.87	1.112-5,в.2
ФЛ6	ФЛ10.12-2	2	2		0,75	"
ФЛ7	ФЛ8.12-2	14	32	32	0,685	"
ФЛ8	ФЛ6.12-4	18			0,515	1,112-5,в.4
	Стеновые блоки подвала					
ФБС1	ФБС24.3.6т	64			0.97	ГОСТ 13579-78
ФБС2	ФБС24.4.6т	16	68	14	1.30	"
ФБС3	ФБС24.5.6т			50	1,63	"
ФБС4	ФБС24.6.6т			12	1.96	"
ФБС5	ФБС12.4.6т	26	50	24	0.64	"
ФБС6	ФБС12.5.6т			7	0.79	"
ФБС7	ФБС12.6.6т			3	0.96	"
ФБС8	ФБС12.4.3т		109	35	0.31	"
ФБС9	ФБС12.5.3т	35	58	80	0.38	"
ФБС10	ФБС12.6.3т			36	0.46	"
ФБС11	ФБС9.4.6т	51	51	51	0.47	"
	Перемычки					
	1ПР38-12.12.22У	3	3	3	0.08	1.138-10 в.1

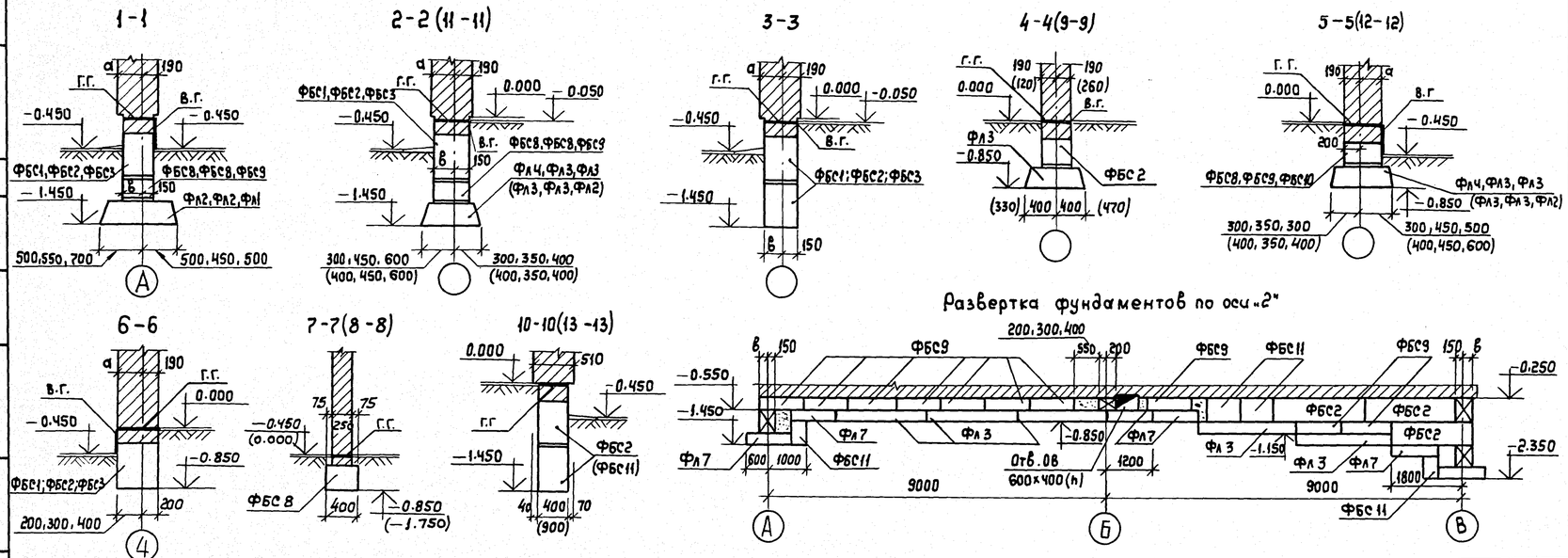

Расход бетона М100:

1. Замоноличивание фундаментов — 4,0 м³
2. Подготовка под подпольн. каналы — 7,8 м³

Примечания:

1. Схема нагрузок на фундаменты дана на листе 1 пояснит. записки.
2. Гидроизоляцию выполнить в соответствии с деталями сер. 2.110-1, вып. 1.
3. Расчетное давление на грунт основания принято 2кг/см².
4. Основание под фундаменты выполнять из песка h=100мм.
5. Отметки подошв фундаментов минус 1,450м, кроме оговоренных.
6. Три марки и три размера на сечениях соответствуют трем вариантам толщин наружных стен. На плане и развертке показаны марки фундаментов для основного варианта-наружные стены толщиной 510мм.
7. Значения „а" и „в" см. таблицу на л. 3 общих данных.
8. Развертки фундаментов по осям „Б", „В" см. лист АС-02.

Таблица N1

Толщ. стены, мм / привязка, мм	380	510	640
а	190	320	450
в	150	250	350

Экспликация отверстий

Тип отв.	Размеры, мм в	h	Отм. низа, м	Назначение
1	2	3	4	5
I	400	400	2.050	ВК
II	550	1000	-1.000	ЭО

1	2	3	4	5
III	300	300	-1.150	ввод СУ
IV	600	400	-0.550	ОВ
V	800	600	-2.050	ВК

Согласовано: СТО ЭО Вольман, Белов

Инв. № подл. | Подпись и дата | Взам. инв. №

Привязан

Инв. №

Рук. маст.	Маслов	
Гл. инж. мас.	Шульцман	
ГАП	Леонтьев	
ГИП	Олейник	
Рук. гр. арх.	Дедюля	
Рук. гр. инж.	Мирецкая	
Техник	Иванцова	
Проверил	Олейник	

284-9-35 АС-0

Комплекс зданий общественного центра микрорайона на 3000 жителей, тип II (со стенами из кирпича)

Здание хозяйственно-технического назначения

Стадия	Лист	Листов
Р.	1	2

План фундаментов. Сечения фундаментов.

ЦНИИЭП учебных зданий г. Москва

12421-01

Типовой проект 284-9-35 Альбом I

План перекрытия подпольных каналов

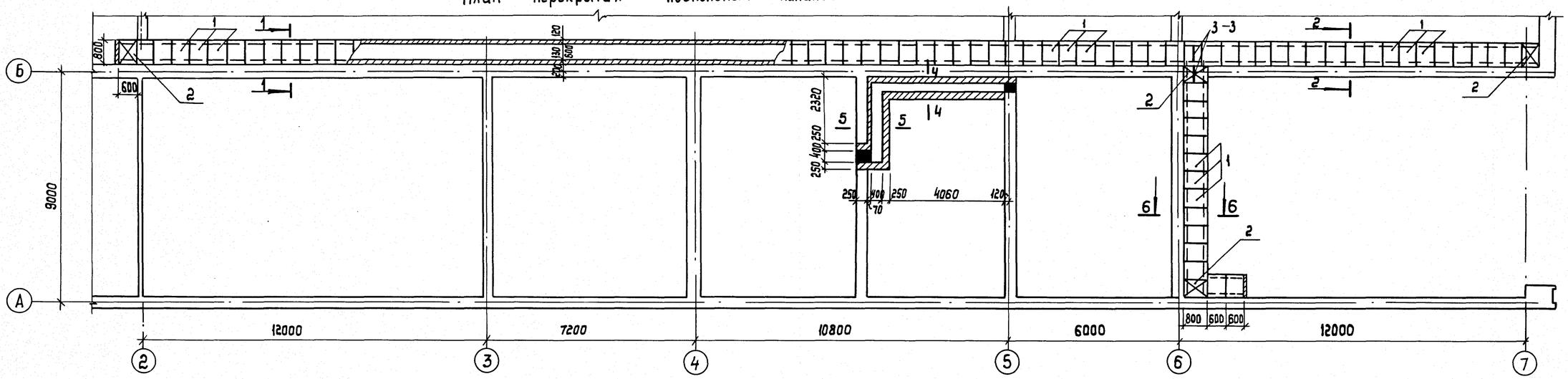

1-1

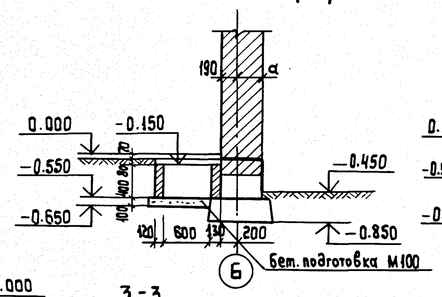

2-2(6-6)

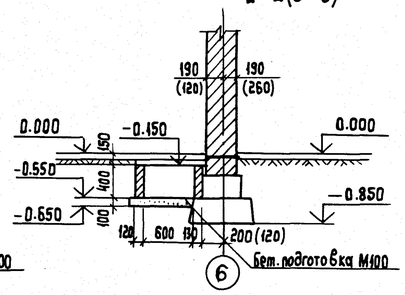

4-4

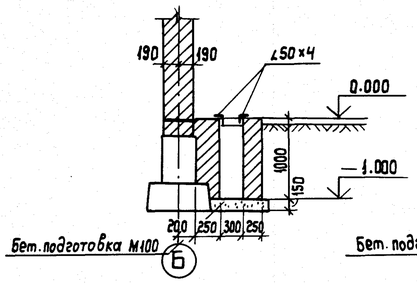

5-5

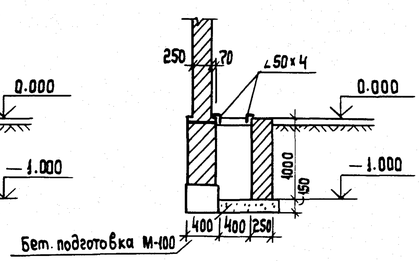

Перечень элементов

Поз. обознач.	Наименование	Кол.	Масса ед. т.	Примечания
	Панели перекрытия			
1	ПМП 12.5-8-6	88	0.096	1.243-2
2	СМП 1	4	0.088	Альбом IV
	Металлические изделия (кг)			
	∟160×100×9; ℓ=0.8м	1	14.40	ГОСТ 8510-72*
	∟50×4; ℓ=14.0м	1	42.70	ГОСТ 8509-72*

3-3

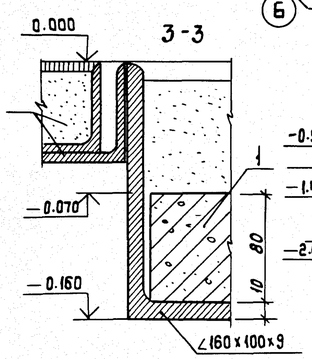

Развертка фундамента по оси „В" в осях 1÷7

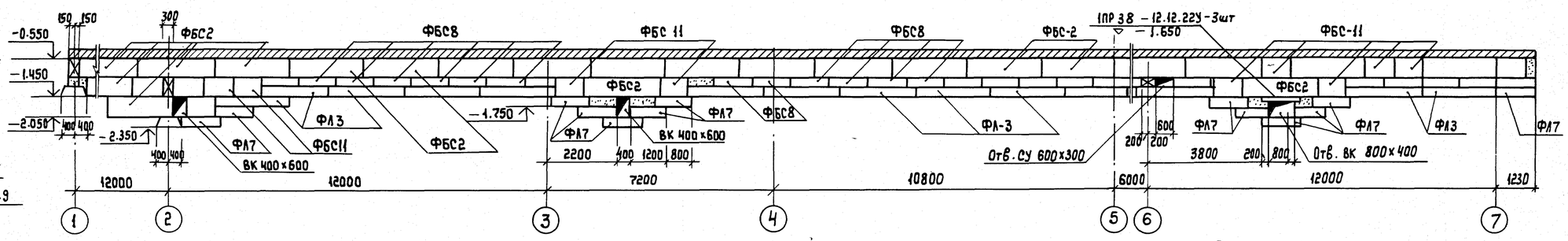

Развертка фундамента по оси „Б" в осях 2÷5

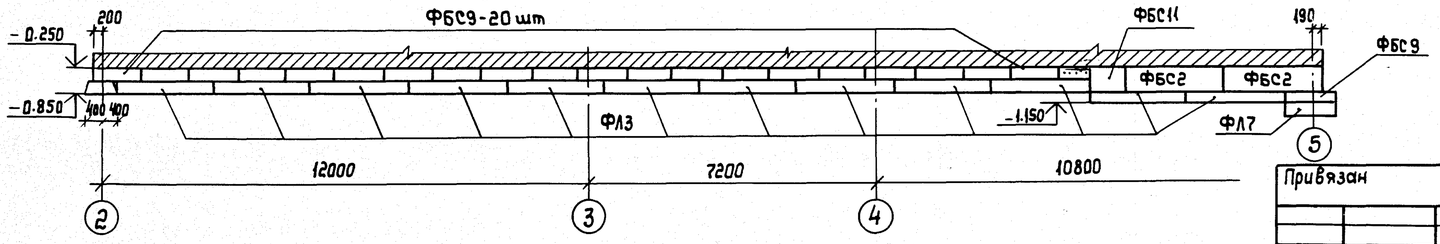

Примечание:

Перечень элементов по разверткам фундаментов см. лист АС-01.

Согласовано: СТО 30 Вольман, Белов

Инв. № подл. | Подпись и дата | Взам. инв. №

Привязан

Инв. №

Рук. маст.	Маслов		
Гл. инж. мас.	Шульцман		
ГАП	Лентьев		
ГИП	Олейник		
Рук. гр. арх.	Дедюля		
Вед. инж.	Мирецкая		
Чертежн.	Цой		

284-9-35 АС-0

Комплекс зданий общественного центра микрорайона на 9000 жителей тип II (со стенами из кирпича)

Здание хозяйственно-технического назначения

Стадия	Лист	Листов
Р.	2	2

План перекрытия подпольн. каналов. Развертки фундаментов.

ЦНИИЭП учебных зданий г. Москва

18481-01

Типовой проект 284-9-35 Альбом I

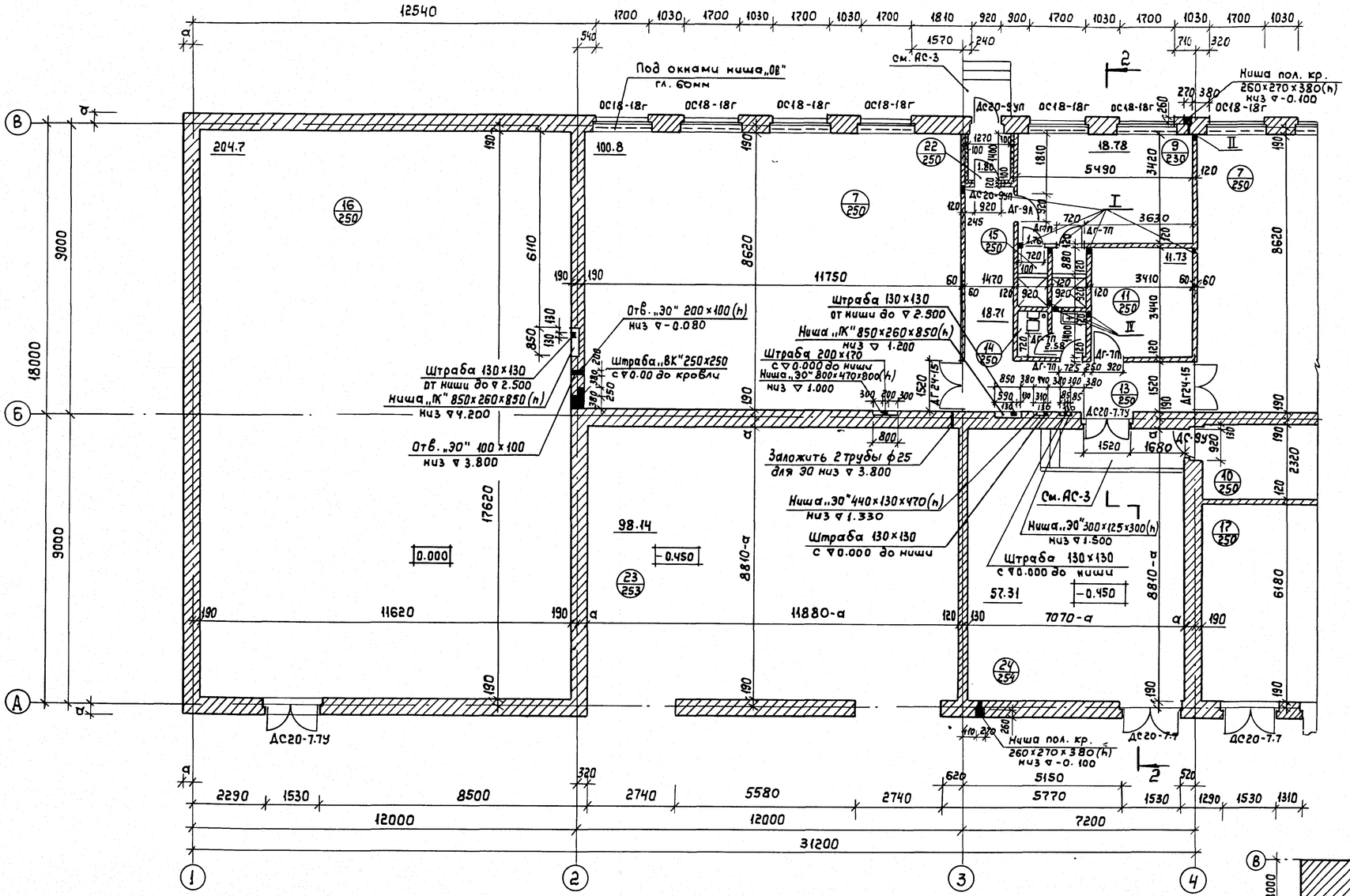

Примечания:

1. Над отверстиями в кирпичных стенах шириной до 600мм уложить стержни ф6 А-I с шагом 120мм.
2. Отверстия ВК и ОВ до 150×150мм делать по месту.
3. Детали крепления перегородок см. альбом серии 2.230-1, вып. 5.
4. Условные обозначения см. лист АС-2.

Отверстия „ОВ"

Тип	Размер отверс.	Отметка
I	200×200	2.500
II	200×200	0.000
III	200×200	−0.200
IV	200×200	3.700
V	400×200	2.500

Согласовано

СТО	Вольман	
ЭО	Белов	
ТО	Малышева	

Привязан

Инв. №

Рук. маст.	Маслов	
Гл. инж. м.	Шульцман	
ГАП	Леонтьев	
ГИП	Олейник	
Рук. гр. арх.	Дедюля	
Вед. инж.	Мирецкая	
Техник	Иванцова	

284-9-35 АС

Комплекс зданий общественного центра микрорайона на 9000 жителей, тип II (со стенами из кирпича)

Здание хозяйственно-технического назначения

Стадия	Лист	Листов
Р	1	11

План 1 этажа в осях 1-4; А-В

ЦНИИЭП учебных зданий г. Москва

Взам. инв. № | Подпись и дата | Инв. № подл.

184281-01

Типовой проект 284-9-35 Альбом I

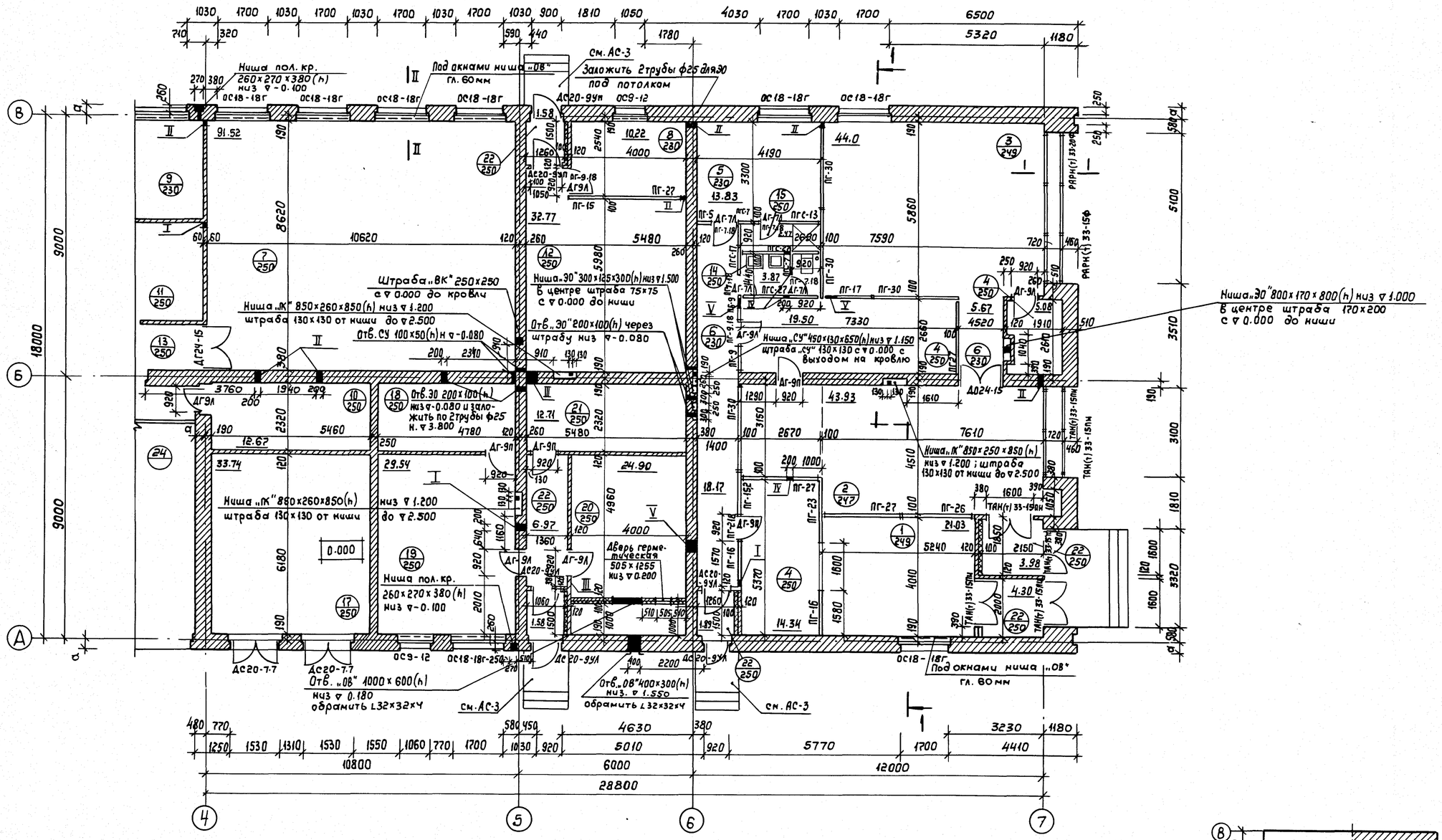

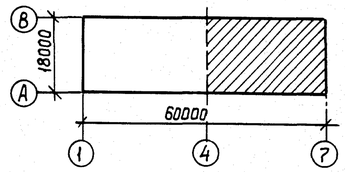

Отверстия „ОВ"

Тип	Размер отв.	Отметка
I	200×200	2.500
II	200×200	0.000
III	400×200	2.500
IV	200×200	3.700
V	400×400	2.500

Примечание

Сечения I–I II–II см. лист АС-6

Условные обозначения

№ помещения в ведомости отделочных работ /лист АС-11/

№ детали пола по альб. 2.244-1, вып. 4.

Согласовано

ОТО	Вольман
ЭО	Белов
ТО	Мальцева

Инв. № подл. | Подпись и дата | Взам. инв. №

Привязан

Инв. №

Рук. маст.	Маслов	
Гл. инж. м.	Шульцман	
ГАП	Леонтьев	
ГИП	Олейник	
Рук. гр. арх.	Дедюля	
Вед. инж.	Мирецкая	
Техник	Иванцова	

284-9-35 АС

Комплекс зданий общественного центра микрорайона на 9000 жителей. Тип II /со стенами из кирпича/

Здание хозяйственно-технического назначения

Стадия	Лист	Листов
Р	2	11

План 1 этажа в осях 4-7, А-В.

ЦНИИЭП учебных зданий г. Москва

18 421-01

Типовой проект 284-9-35 Альбом I

План кровли

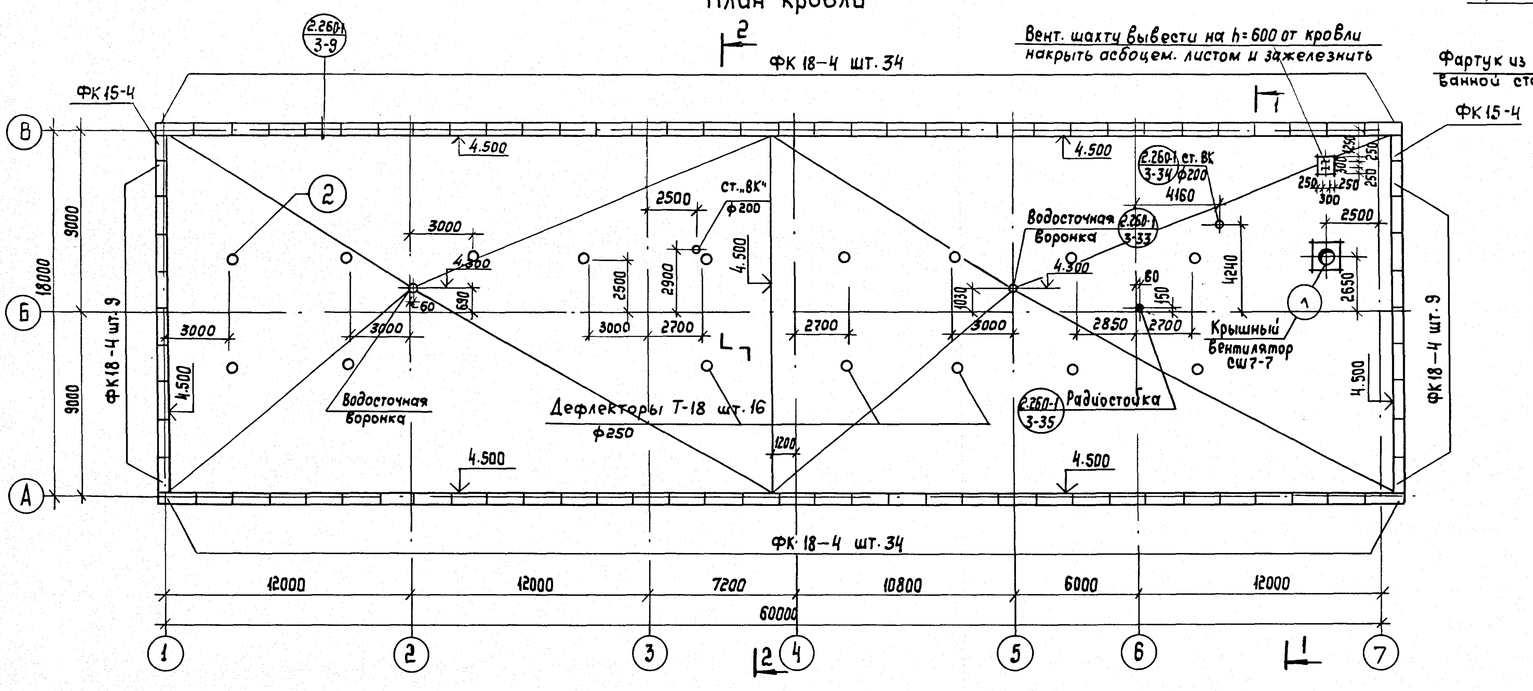

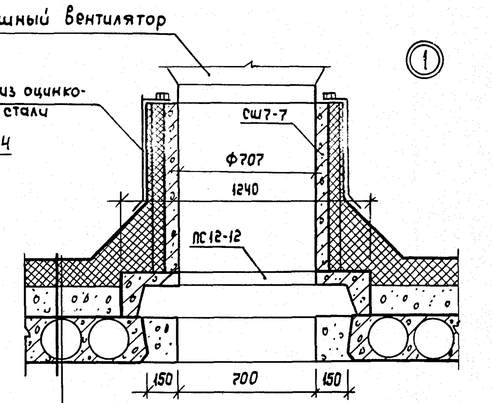

Водоизоляционный ковер 3сл. рубероида	
На битумной мастике	— 10мм
Цементно-песчаная стяжка из р-ра М50	— 30мм
Утеплитель (см. лист 3 альбом I п. 7 по таблице)	
Керамзит по уклону	0÷170мм
Один слой пергамина	
Ж.б. плита покрытия	— 220мм

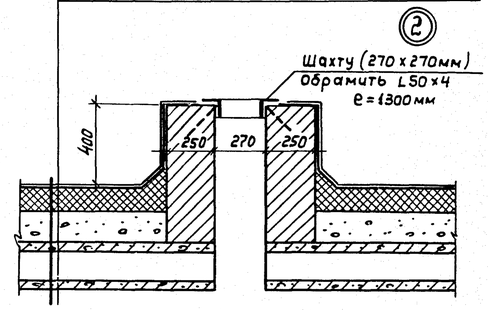

Крыльца

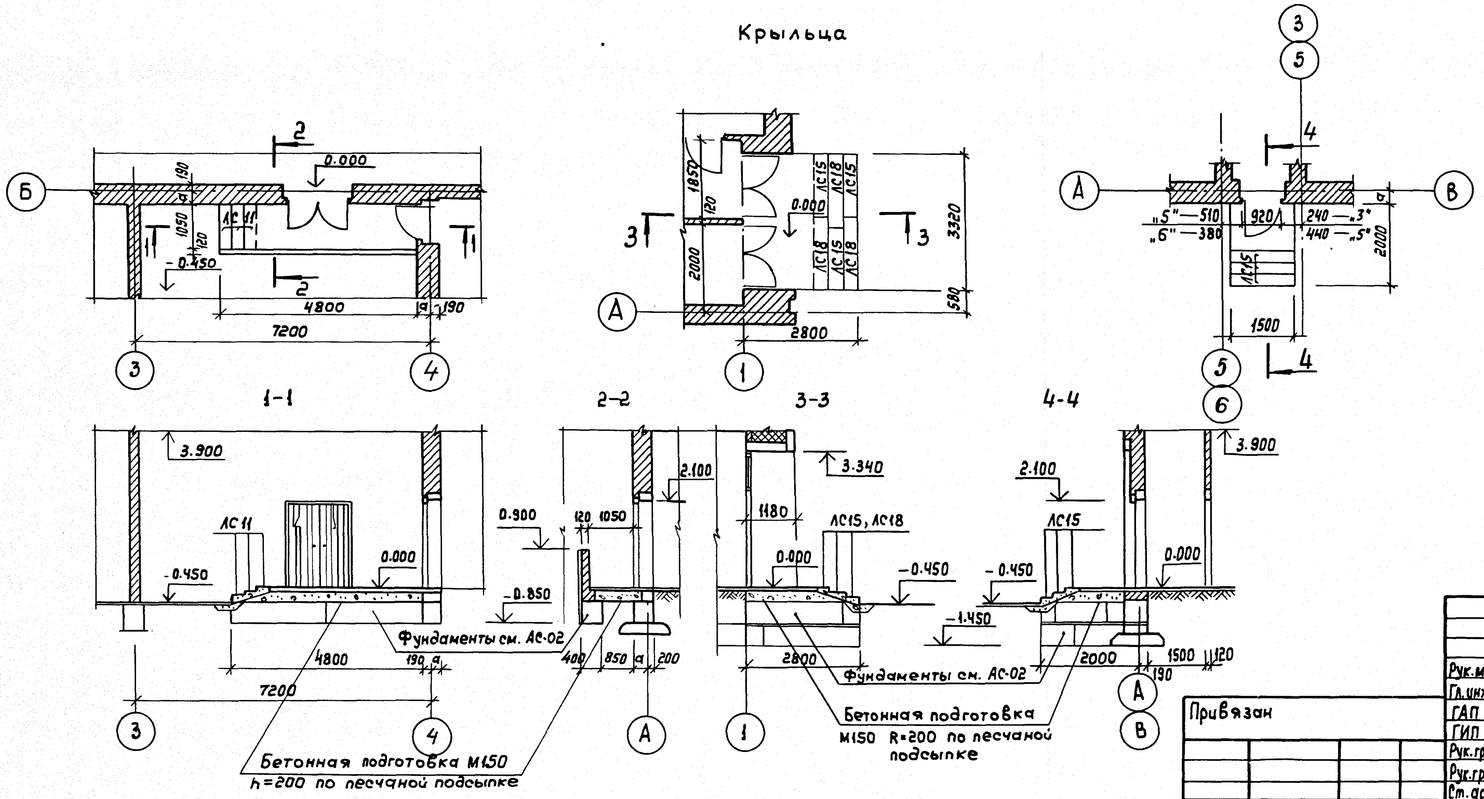

Перечень элементов

Поз. обознач.	Наименование	Кол.	Масса ед.т	Примечан.
ФК15-4	Парапетные блоки	2	0.100	Серия 1.269-1
ФК18-4	— " —	86	0.130	— " —
ПС12-12	ж.б. подстаканник	1	0.489	Серия 1.269-2
СШ7-7	ж.б. стакан	1	0.177	— " —
М150	Бетонная подготовка	2,4		м³
ЛС11	ж.б. ступени	3	0.113	Серия 1.155-1
ЛС15	— " —	15	0.168	— " —
ЛС18	— " —	3	0.192	— " —
	Уголок L50×4; е=1.3м	18	3,97кг	ГОСТ 8509-72*

Согласовано: СТО Волкман, Белов 30

Инв. № подл. | Подпись и дата | Взам. инв. №

Привязан

Инв. №

Рук. маст.	Маслов	
Гл. инж. мас.	Шульцман	
ГАП	Леонтьев	
ГИП	Олейник	
Рук. гр. арх.	Дедюля	
Рук. гр. инж.	Мирецкая	
Ст. архит.	Прокошина	

284-9-35 АС

Комплекс зданий общественного центра микрорайона на 9000 жителей, тип II (со стенами из кирпича)

Здание хозяйственно-технического назначения

Стадия	Лист	Листов
Р.Ч.	3	11

План кровли крыльца

ЦНИИЭП учебных зданий г. Москва

18481-01

Типовой проект 284-9-35 Альбом I

Согласовано

Инв.№ подл | Подпись и дата | Взам.инв.№

Фасад в осях 1-7

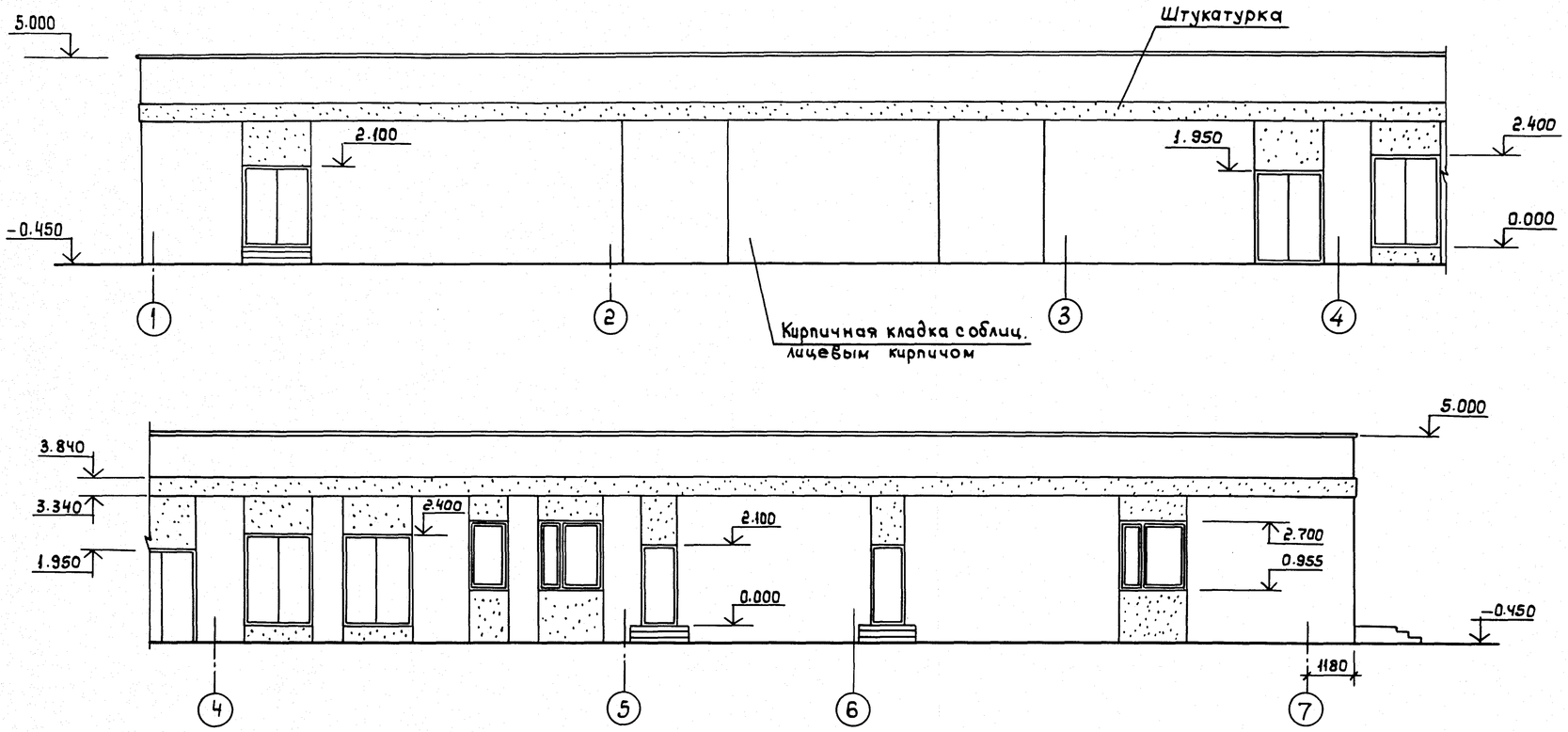

Фасад в осях А-В

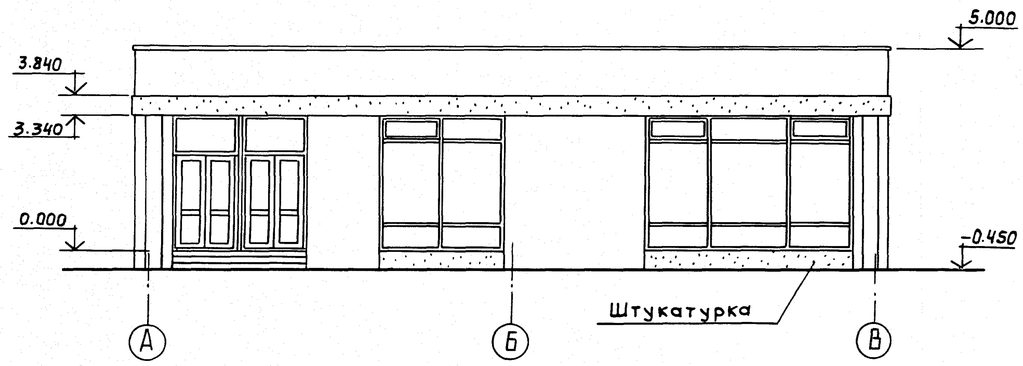

Ведомость отделки фасадов

Фасад	Элементы	Отделка	Колер
1-7 А-В В-А 7-1	Наружные стены	Облицовка лицевым кирпичом	Светлый
	Фрагменты стен	Штукатурка с окраской водостойкими составами	Белый
	Окна, двери	Масляная покраска	Белый

Рук.маст.	Маслов		
Гл.инж.мас.	Шульман		
Гл.арх.пр.	Леонтьев		
Гл.инж.пр.	Олейник		
Рук.гр.арх.	Федюля		
Рук.гр.инж.	Мирецкая		
Техник	Леонова		

Привязан

Инв.№

284-9-35 АС

Комплекс зданий общественного центра микрорайона на 9000 жителей, тип II (со стенами из кирпича)

Здание хозяйственно-технического назначения

Стадия	Лист	Листов
Р	4	11

Фасады в осях 1-7 и А-В

ЦНИИЭП учебных зданий г. Москва

18481-01

Альбом I

Типовой проект 284-9-35

Согласовано

Фасад в осях 7-1

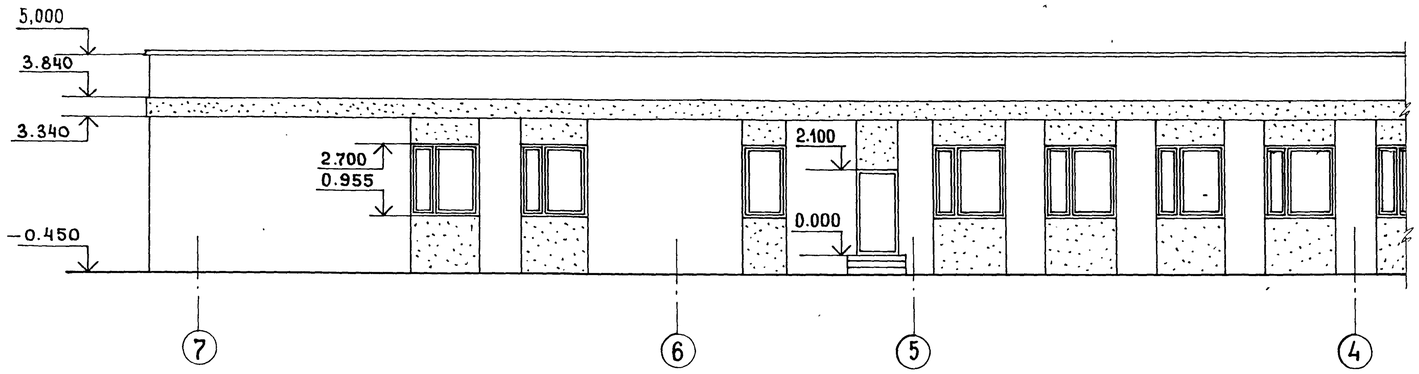

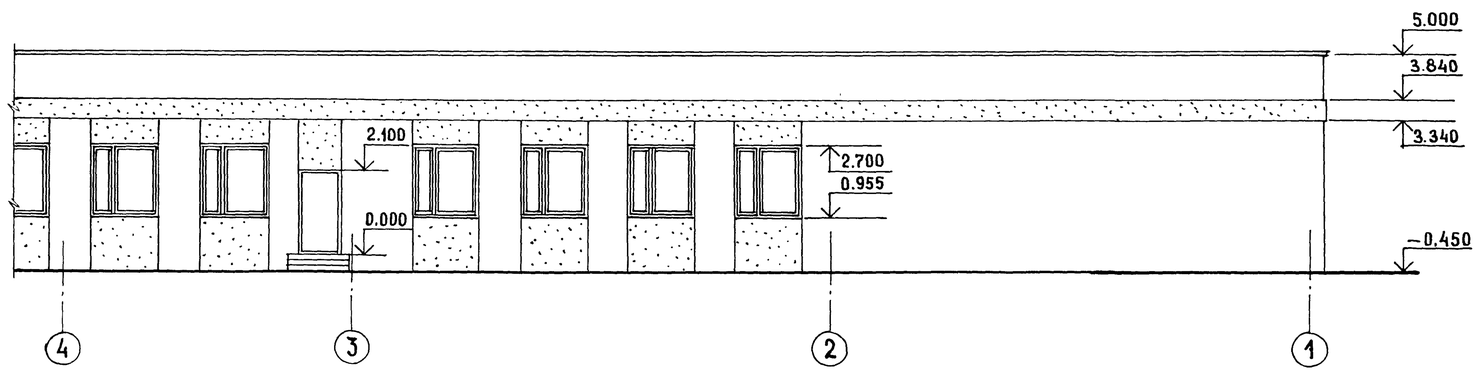

Фасад в осях В-А

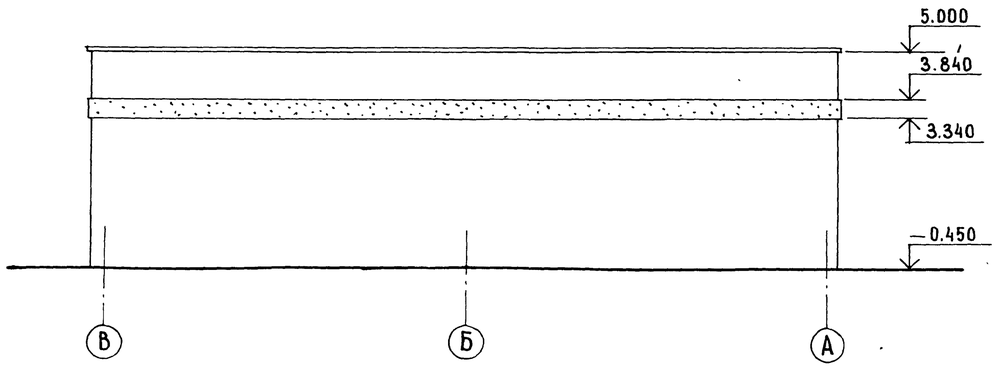

Рук. маст.	Маслов		
Гл. инж. м.	Шульман		
ГАП	Леонтьев		
ГИП	Олейник		
Рук. гр. арх.	Дедюля		
Рук. гр. инж.	Мирецкая		
Техник	Леонова		
Проверил	Дедюля		

Привязан

Инв. №

Инв. № подл. | Подпись и дата | Взам. инв. №

284-9-35 АС

Комплекс зданий общественного центра микрорайона на 9000 жителей. тип II (со стенами из кирпича)

Здание хозяйственно-технического назначения

Стадия	Лист	Листов
Р	5	10

Фасады в осях 7-1 и В-А

ЦНИИЭП учебных зданий г. Москва

18481-01

Типовой проект 284-9-35 Альбом I

Согласовано

Инв. № подл. | Подпись и дата | Взам. инв. №

I-I

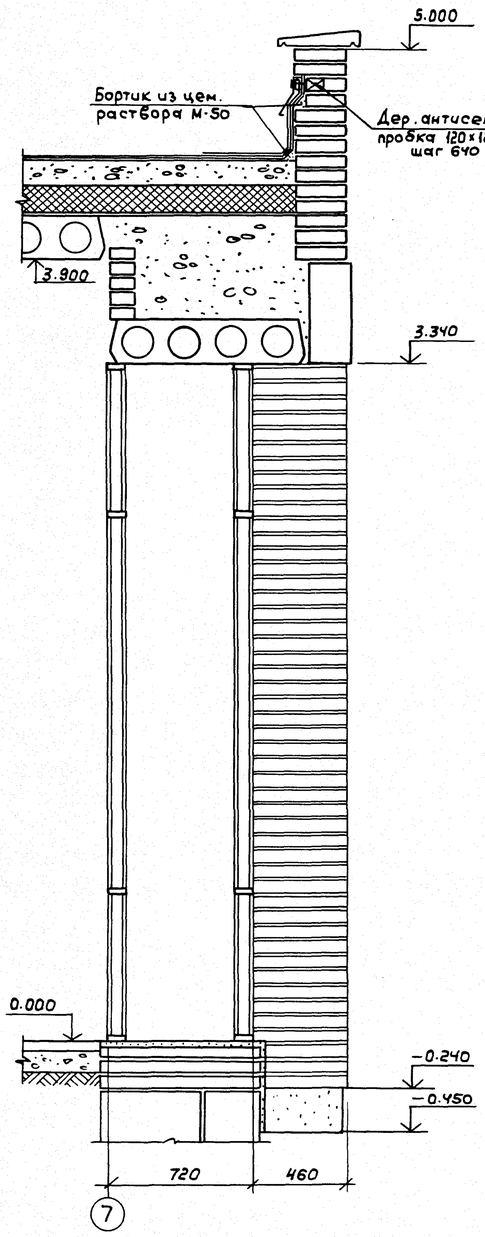

II-II

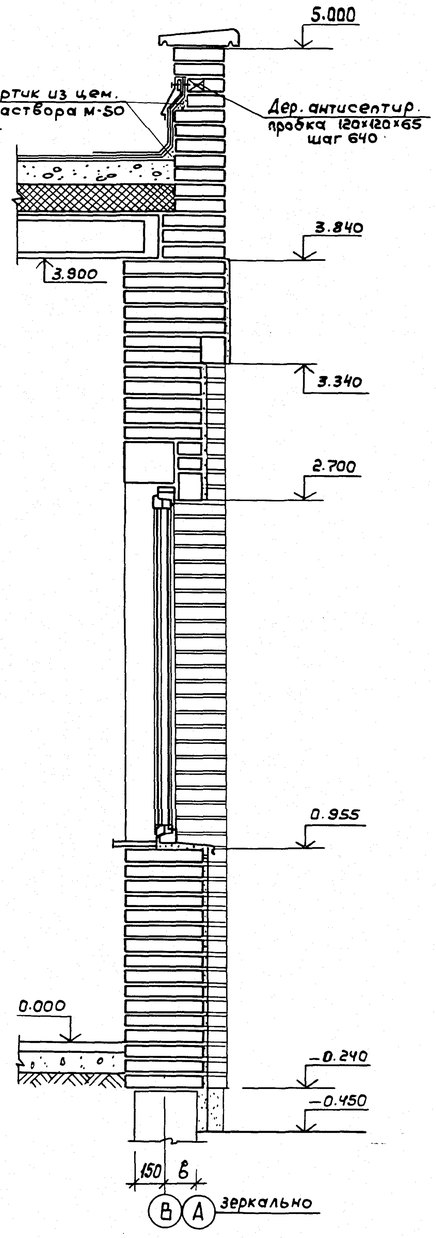

Разрез 1-1

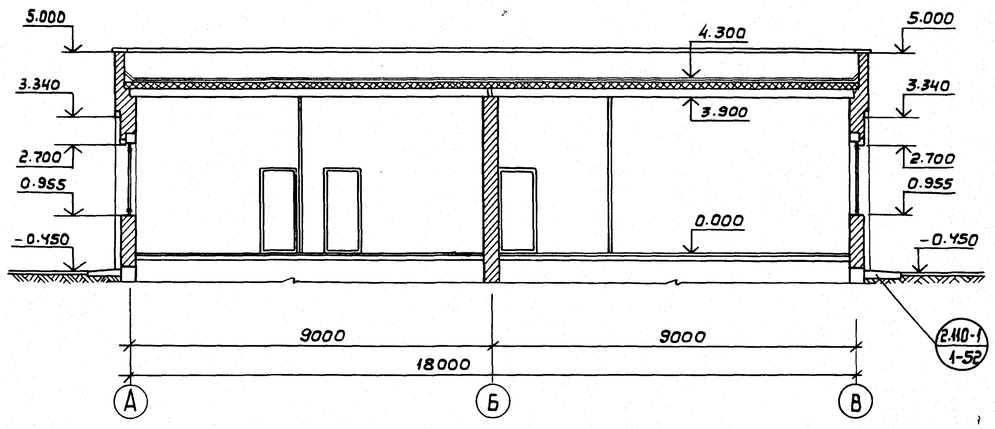

Разрез 2-2

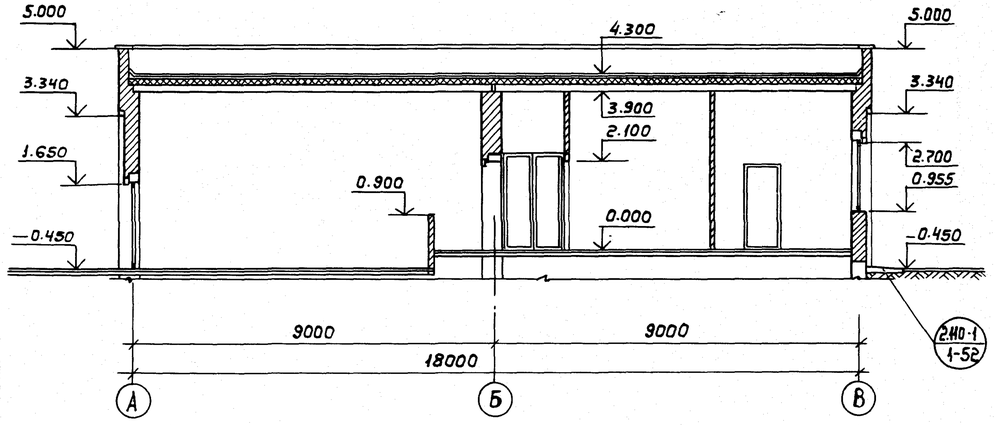

Привязан	Рук. маст.	Маслов		284-9-35 АС		
	Гл. инж. пр.	Шульцман		Комплекс зданий общественного центра микрорайона на 9000 жителей. Тип II (со стенами из кирпича)		
	Гл. арх. пр.	Леонтьев		Здание хозяйственно-технического назначения	Стадия	Лист	Листов
	Гл. инж. пр.	Олейник			Р	6	11
	Рук. гр. арх.	Дедюля		Сечения I-I; II-II. Разрезы 1-1; 2-2.	ЦНИИЭП учебных зданий г. Москва	
Инв. №	Рук. гр. инж.	Мирецкая				
	Ст. техник	Медведева				

18481-01

Типовой проект 284-9-35 Альбом I

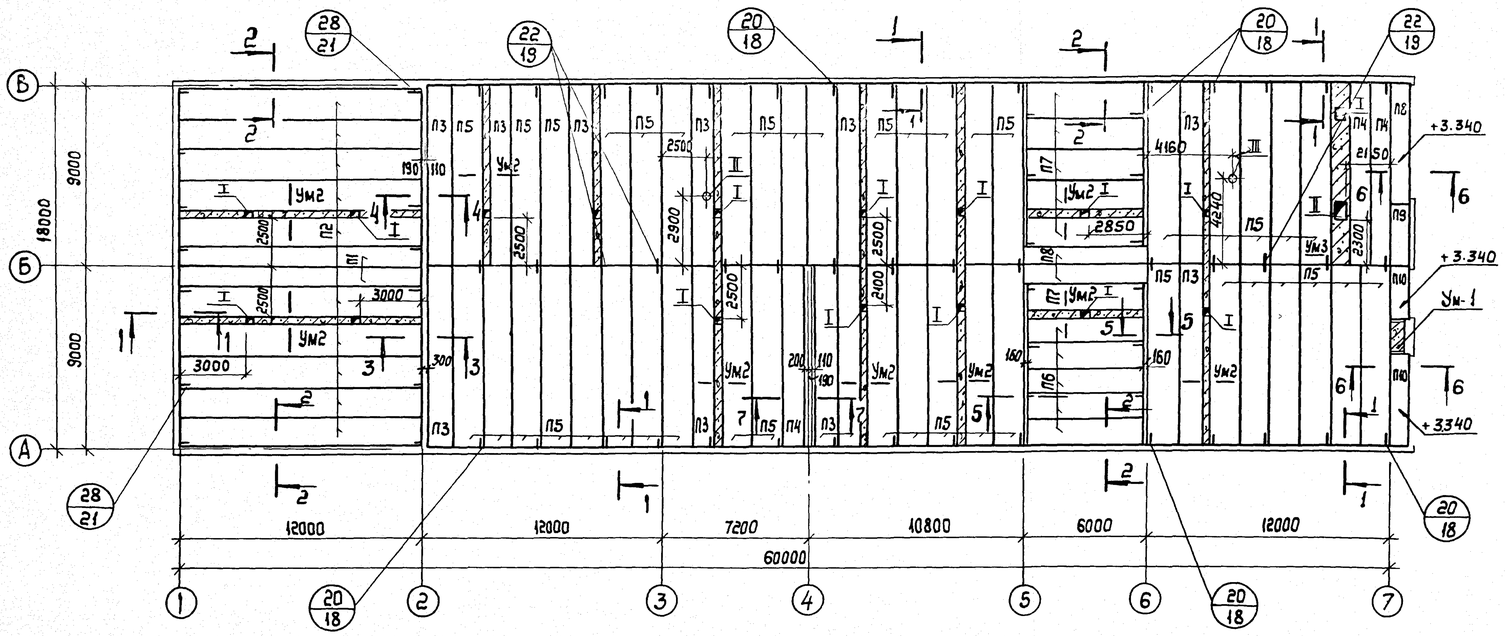

Перечень элементов

Поз. обознач.	Наименование	Кол.	Варианты перекрытий: Из тяж. бетона, масса, т.	Примеч.	из легкого бетона, масса, т.	Примеч.
	Плиты перекрытий					
П1	ПК4,5-120.10	2	4.990	1.241-1.В.16	3.895	1.241-1, В.5
П2	ПК4,5-120.15	10	7.570	"	5.945	"
П3	ПК4.5-90.12	11	3.150	1.241-1, В.15	3.150	1.241-1, В.15
П4	ПК4.5-90.10	3	2.600	"	2.600	"
П5	ПК4.5-90.15	42	4.200	"	4.200	"
П6	ПК4-57.12	5	2.000	1.141-1, В.58	1.550	1.141-10, В.3
П7	ПК4-57.15	6	2.675	"	2,055	"
П8	ПК8-60.10	3	1.725	1.141-1, В.58	1.360	1.141-10, В.7
П9	ПТ30-10 (ПК8-30.10)	1	0.882	1.141-1, В.11	0.673	1.141-9, В.9
П10	ПТ36-10 (ПК8-36.10)	1	1.055	"	0.800	"
	Монолитные участки					
УМ1	УМ1	1		Альб. I ЛАС-8		Альб. I ЛАС-8
УМ2	УМ2	126м		"		"
УМ3	УМ3	1		"		"
	Металлические элементы соединений					
ММ9	ММ9, ℓ=310	40	0.42	2.240-1.В.2	0.42	2.240-1,В2
ММ10	ММ10	12	0.45	"	0.45	"
ММ11	ММ11, ℓ=310	28	0.27	"	0.27	"

1-1

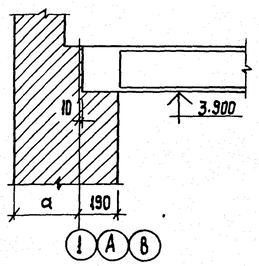

2-2

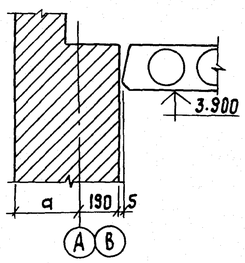

6-6

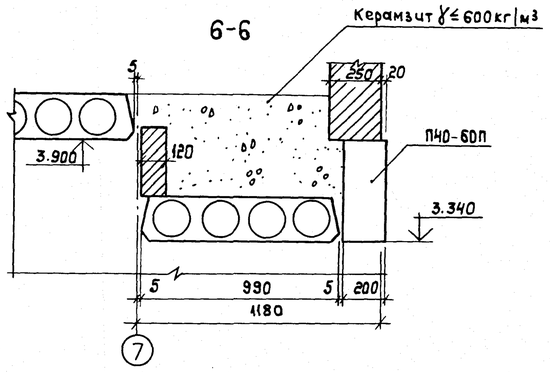

Условное обозначение узлов по серии 2.240-1,в.2;

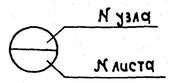

Примечания:

1. Марки панелей перекрытий в скобках соответствуют варианту перекрытий из легкого бетона.
2. Отметка низа плит 3.900 м, кроме оговоренных.

Экспликация отверстий

Тип	Размеры мм	Назначение
I	300×300	ОВ
II	700×700	ОВ
III	ф200	ВК

3-3

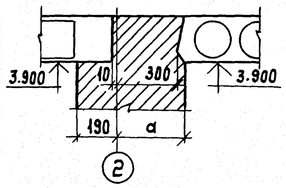

4-4

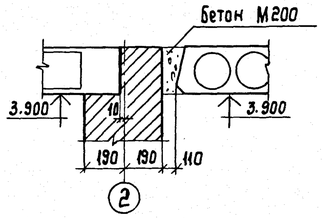

5-5

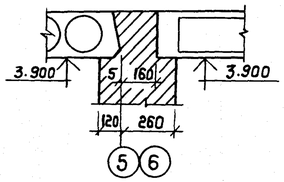

7-7

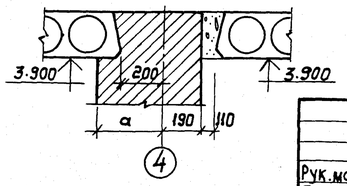

Согласовано: СТО Вольман; ЗО Белов

Инв. № подл. | Подпись и дата | Взамен инв. №

Привязан:

Инв. №

Рук. маст.	Маслов	
Гл. инж. мас	Шульман	
ГАП	Леонтьев	
ГИП	Олейник	
Рук. гр. арх.	Дедюля	
Вед. инж.	Мирецкая	
Техник	Иванцова	
Проверил	Мирецкая	

284-9-35 АС

Комплекс зданий общественного центра микрорайона на 9000 жителей, тип II/00 со стенами из кирпича/.

Здание хозяйственно-технического назначения

Стадия	Лист	Листов
Р	7	11

План покрытия

ЦНИИЭП учебных зданий г. Москва

12481-01

Типовой проект 284-9-35 Альбом I

УМ 1

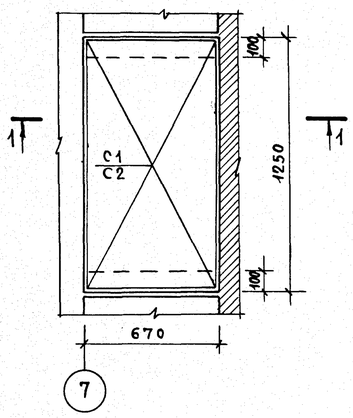

УМ 3

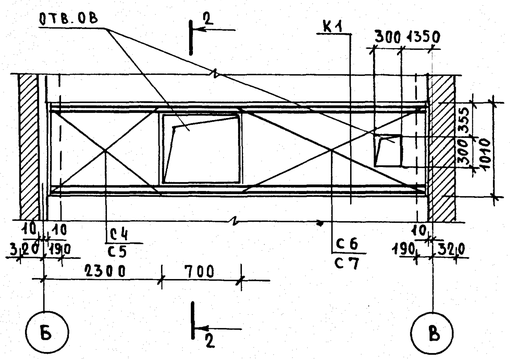

C 2

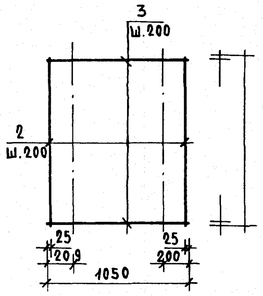

K 1

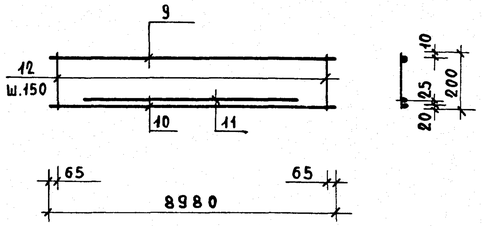

СХЕМА СГИБА C2

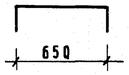

1-1

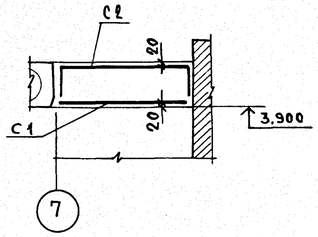

2-2

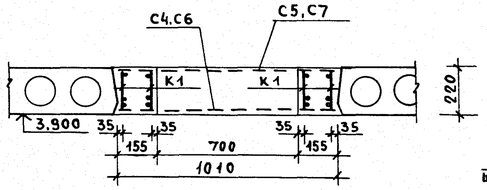

C 3

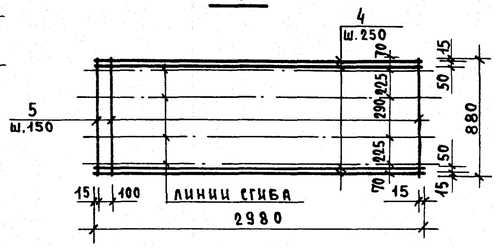

СХЕМА СГИБА C3

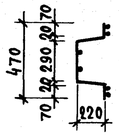

УМ-2
ℓ=3000мм

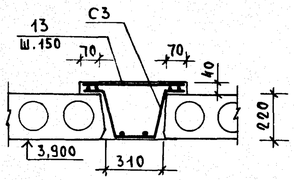

C 1

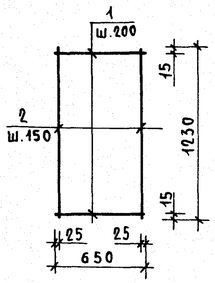

C 5

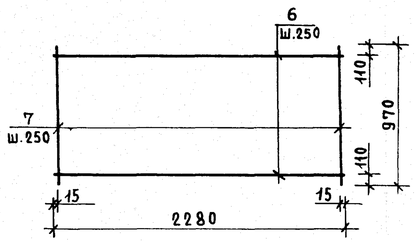

C 7

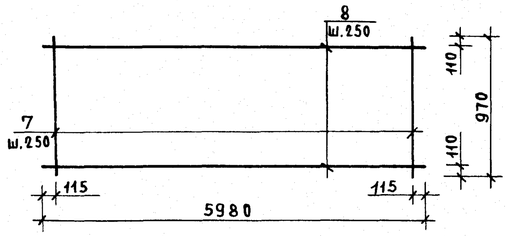

C 4

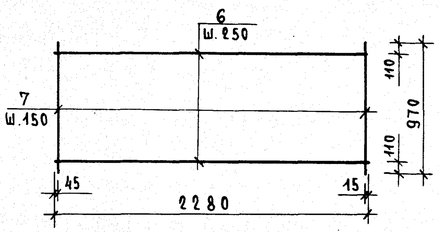

C 6

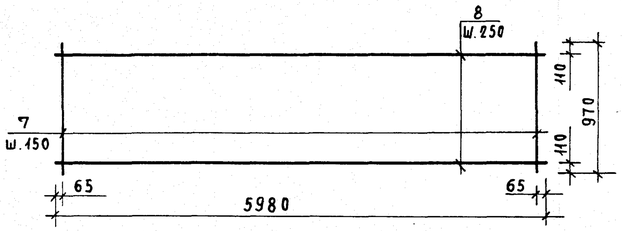

Характеристика монолитных конструкций

Марка участка	Поз. обоз.	Наименование	Кол. шт.	Масса ед. кг.	Примеч.
УМ1		Сборные ед. и детали:			
		Сетка С 1	1	1.65	Лист АС-8
		Сетка С 2	1	2.27	"
		Материалы:			
		Бетон марки М-200, м³		0.18	
УМ 2 ℓ=3000		Сборные ед. и детали:			
		Сетка С 3	1	5.56	Лист АС-8
		Отд. ст. поз.13	22	0.07	"
		Материалы:			
		Бетон марки М-200, м³		0.27	
УМ3		Сборные ед. и детали:			
		Каркас К 1	4	49.94	Лист АС-8
		Сетка С 4	1	3.79	"
		Сетка С 5	1	2.89	"
		Сетка С 6	1	9.65	"
		Сетка С 7	1	7.26	"
		Материалы			
		Бетон марки М-200, м³		1.92	

Ведомость стержней

Марка элемента	Поз.	Ø мм.	Длина мм	Кол.	Масса общая, кг.
С 1	1	5ВрI	650	7	0.70
	2	5ВрI	1230	5	0.95
	Итого:				1.65
С 2	2	5ВрI	1230	6	1.14
	3	5ВрI	1050	7	1.13
	Итого:				2.27
С 3	4	5ВрI	2980	6	2.75
	5	5ВрI	870	21	2.81
	Итого:				5.56
С 4	6	5ВрI	2280	4	1.40
	7	5ВрI	970	16	2.39
	Итого:				3.79
С 5	6	5ВрI	2280	4	1.40
	7	5ВрI	970	10	1.49
	Итого:				2.89
С 6	7	5ВрI	970	40	5.97
	8	5ВрI	5980	4	3.68
	Итого:				9.65
С7	7	5ВрI	970	24	3.58
	8	5ВрI	5980	4	3.68
	Итого:				7.26
К 1	9	8АI	8980	1	3.55
	10	22АIII	8980	1	26.79
	11	22АIII	4980	1	14.86
	12	8АI	200	60	4.74
	Итого:				49.94
Отд. ст.	13	5ВрI	460	1	0.07

Выборка стали на один элемент, кг

Марка	Арматурные изделия: ст. кл. ВрI ГОСТ 6727-80 ⌀5	ст. кл. АI ГОСТ 5781-75 ⌀8	ст. кл. АIII ГОСТ 5.1459-72 ⌀22	Всего
УМ 1	3.92			3.92
УМ 2	7.10			7.10
УМ 3	23.59	33.16	166.60	223.35

Согласовано:

Инв. № подл. | Подпись и дата | Взам. инв. №

Привязан

Инв. №

Рук. маст.	Маслов	
Гл. ин. мас.	Шульцман	
ГАП	Леонтьев	
ГИП	Олейник	
Рук. гр. арх.	Дедюля	
Рук. гр. инж.	Мирецкая	
Ст. техник	Медведева	
Проверил	Мирецкая	

284-9-35 АС

Комплекс зданий общественного центра микрорайона на 9000 жителей. тип II/со стенами из кирпича/.

Здание хозяйственно-технического назначения

Монолитные участки покрытия.

Стадия	Лист	Листов
Р	8	11

ЦНИИЭП учебных зданий г. Москва

18431-01

Типовой проект 284-9-35 Альбом I

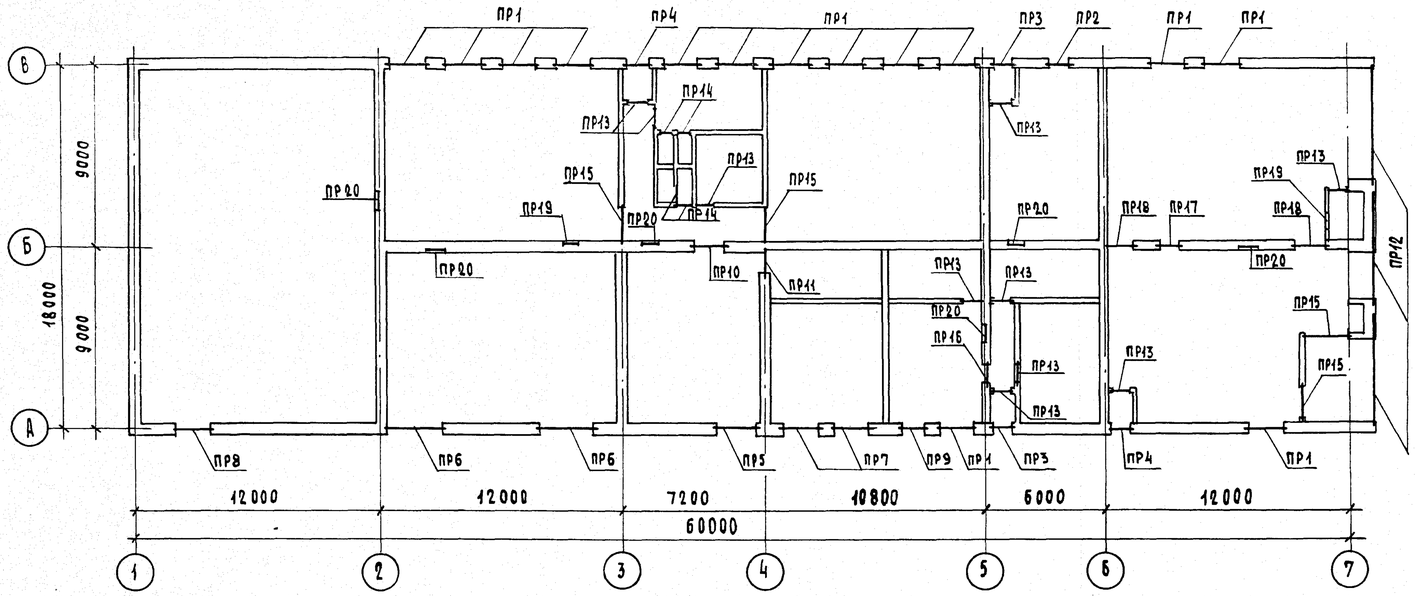

Ведомость перемычек

Тип	Сечение	Кол. мест на этаж
1	2	3
Стены наружные толщиной 380 мм		
ПР1 (ПР7)	3.340; 6; 11; 2.775	14 (2)
ПР2 (ПР3)	3.340; 5; 5; 2.775 (2.175)	1 (2)
ПР4 (ПР9)	3.340; 4; 10; 2.175 (2.775)	2 (1)
ПР5	3.340; 7; 12; 2.025	1
ПР6	3.340; 2	2
ПР8	3.340; 6; 7; 2.175; 6	1
ПР10	2.700; 14	1
ПР11	2.100; 4	1
Стены наружные толщиной 510 мм		
ПР1 (ПР7)	3.340; 6; 11; 2.775	14 (2)
ПР2 (ПР3)	3.340; 5; 2.775 (2.175)	1 (2)
ПР4 (ПР9)	3.340; 4; 10; 2.175 (2.775); 5	2 (1)
ПР5	3.340; 7; 12; 2.025	1
ПР6	3.340; 2	2
ПР8	3.340; 6; 2.175; 7	1
ПР10	3; 14; 2.100	1
ПР11	4; 2.100; 18	1
Стены наружные толщиной 640 мм		
ПР1 (ПР7)	3.340; 6; 11; 2.775; 7	14 (2)
ПР2 (ПР3)	3.340; 5; 15; 2.775 (2.175)	1 (2)
ПР4 (ПР9)	3.340; 4; 13; 2.175 (2.775)	2 (1)
ПР5	3.340; 7; 12; 2.026; 17	1
ПР6	3.340; 2	2
ПР8	3.340; 6; 16; 2.175; 7	1
ПР10	8; 2.100; 14	1
ПР11	4; 2.100; 18	1
Стены внутренние и перегородки		
ПР12	1; 3.340	3
ПР13	4; 2.070	10
ПР14	3; 2.070	4
ПР15	6; 2.370	4
ПР16	9; 2.070; 4	1
ПР17	13; 2.070	1
ПР18	14; 3.670	2
ПР19	1.800; 9	2
ПР20	2.050; 9	6

Перечень элементов

Поз. обозначение	Наименование	Кол-во шт. при толщине наружных стен 380	510	640	Масса ед. т.	Примечание
	Прогоны					
1	П40-60П	3	3	3	1,500	1.225-2,в.5
2	П40-32П	6	8	10	0,380	"
	Перемычки					
3	1ПР1-10.12.14	4	5	4	0,050	1.138-10.в.1
4	1ПР1-12.12.14	19	17	18	0,050	"
5	1ПР2-15.12.14	9	15	6	0,075	"
6	1ПР3-19.12.14	22	38	38	0,075	"
7	1ПР3-22.12.14	2	4	18	0,100	"
8	1ПР8-18.12.22У	—	—	2	0,125	"
9	1ПР38-12.12.22У	17	17	17	0,075	"
10	1ПР38-15.12.22У	3	3	—	0,100	"
11	1ПР38-24.25.22У	16	16	16	0,325	"
12	1ПР38-27.25.22У	1	1	1	0,375	"
13	2ПР72-15.38.22У	1	1	4	0,323	1.138-10.в.2
14	2ПР72-20.38.22У	3	3	3	0,430	"
15	2ПР3-11.38.6	—	—	3	0,072	"
16	2ПР6-20.38.14	—	—	1	0,275	"
17	1ПР3-24.12.14	—	—	1	0,100	1.138-10.в.1
18	2ПР4-14.38.14	—	1	1	0,190	1.138-10.в.2

Условное обозначение узлов сер. 2.240-1, вып. 2.

N узла
N листа

Согласовано:

Взам. инв. №

Подпись и дата

Инв. № подл.

Привязан

Инв. №

Рук. маст.	Маслов	
Гл. инж. мас.	Шульцман	
ГАП	Леонтьев	
ГИП	Олейник	
Рук. гр. арх.	Дедюля	
Рук. гр. инж.	Мирецкая	
Инженер	Стрыгина	

284-9-35 АС

Комплекс зданий общественного центра микрорайона на 9000 жителей тип II /со стенами из кирпича/

Здание хозяйственно-технического назначения

Стадия	Лист	Листов
Р	8	11

План перемычек и прогонов

ЦНИИЭП учебных зданий г. Москва

18481-01

Типовой проект 284-9-35 Альбом I

Спецификация элементов ниже отм. 0.000

Позиц. обознач.	Обозначение	Наименование	Количество при толщине наруж. стен 380	510	640	Масса ед. т.	Примечание
	Изделия бетонные и железобетонные						
	Плиты железобетонные ленточных фундаментов						
Фл1	1.112-5.в.2	Фл 12.24-2			4	1.76	
Фл2	"	Фл 10.24-2	4	4	8	1.52	
Фл3	"	Фл 8.24-2	30	58	50	1.40	
Фл4	1.112-5.в.4	Фл 6.24-4	28			1.04	
Фл5	1.112-5.в.2	Фл 12.12-2			2	0.87	
Фл6	"	Фл 10.12-2	2	2		0.75	
Фл7	"	Фл 8.12-2	14	32	32	0.69	
Фл8	1.112-5.в.4	Фл 6.12-4	18			0.52	
	Стеновые блоки подвала						
ФБС1	ГОСТ 13579-78	ФБС 24.3.6Т	64			0.97	
ФБС2	"	ФБС 24.4.6Т	16	68	14	1.30	
ФБС3	"	ФБС 24.5.6Т			50	1.63	
ФБС4	"	ФБС 24.6.6Т			12	1.96	
ФБС5	"	ФБС 12.4.6Т	26	50	24	0.64	
ФБС6	"	ФБС 12.5.6Т			7	0.79	
ФБС7	"	ФБС 12.6.6Т			3	0.96	
ФБС8	"	ФБС 12.4.3Т		109	35	0.31	
ФБС9	"	ФБС 12.6.3Т	35	58	80	0.38	
ФБС10	"	ФБС 12.6.3Т			36	0.46	
ФБС11	"	ФБС 9.4.6Т	51	51	51	0.47	
	Плиты перекрытия						
П-7	1.243-2	ПТП 12.5-8.6	88			0.10	
П-4	Альбом IV, лист-6	СМП-1	4			0.09	
	Перемычки						
1	1.138-10. в.1	1ПР 38-12,12.22У	3			0.08	
	Ступени						
ЛС11	1.155-1 в.1	ЛС 11	3			0.113	
ЛС15	"	ЛС 15	15			0.168	
ЛС18	"	ЛС 18	3			0.192	
	Металлические изделия /кг/						
	ГОСТ 8510-72*	L 160×100×9, ℓ=0.8м	1	1	1	14.40	
	ГОСТ 8509-72*	L 50×4, ℓ=14.0м	1	1	1	42.70	

Спецификация элементов выше отм. 0.000

Позиц. обознач.	Обозначение	Наименование	Количество при толщине наруж. стен. 380	510	640	Масса ед. т.	Примечание
1	2	3	1	5	6	7	8
	Изделия железобетонные						
	Прогоны						
1	1.225-2.85	П40-60п	3	3	3	1,50	
2	"	П40-32п	6	8	10	0.38	
	Перемычки						
3	1.138-10.в1	1ПР1-10.12,14	4	5	4	0.05	
4	"	1ПР1-12.12.14	19	17	18	0.05	
5	"	1ПР2-15.12.14	9	15	6	0.08	
6	"	1ПР3-19.12.14	22	38	38	0.08	
7	"	1ПР3-22.12.14	2	4	18	0.10	
8	"	1ПР8-18.12.22У	—	—	2	0.13	
9	"	1ПР38-12.12.22У	17	17	17	0.08	
10	"	1ПР38-15.12.22У	3	3	—	0.10	
11	"	1ПР38-24.25.22У	16	16	16	0.33	
12	"	1ПР38-27.25.22У	1	1	1	0.38	
13	1.138-10.в2	2ПР72-15.38.22У	1	1	4	0.32	
14	"	2ПР72-20.38.22У	3	3	3	0.43	
15	"	2ПР3-11.38.6	—	—	3	0.07	
16	"	2ПР6-20.38.14	—	—	1	0.28	
17	1.138-10.в1	1ПР3-24.12.14	—	—	1	0.10	
18	1.138-10.в2	2ПР4-14.38.14	—	1	1	0.19	
	Панели покрытия многопустотные						
П1	1.241-1,в16/1.241-1,в.5	ПК4.5-120.10	2	2	2	4.99/3.90	
П2	"	ПК4.5-120.15	10	10	10	7.57/5.95	
П3	1.241-1,в15	ПК4.5-90.12	13	13	13	3.15	
П4	"	ПК4.5-90.10	3	3	3	2.60	
П5	"	ПК4.5-90.15	40	40	40	4.20	
П6	1.141-1,в58/1.141-10.в.3	ПК4-57.12	5	5	5	2.00/1.55	
П7	"	ПК4-57.15	6	6	6	2.68/2.06	
П8	1.141-1.в58/1.141-10.в.7	ПК8-60.10	3	3	3	1.73/1.36	
П9	1.141-1.в11/1.141-9.в.9	ПТ 30-10/ПК8-30.10	1	1	1	0.88/0.67	
П10	"	ПТ 36-10/ПК8-36.10	1	1	1	0.80/0.61	
	Панели перегородок гипсобетонные						
ПГ-9	1.231-1в.1	ПГ-42-9	1			0.47	
ПГ-15.2	"	ПГ-42-15.2	1			0.78	
ПГ-16	"	ПГ-42-16	2			0.80	
ПГ-17	"	ПГ-42-17	1			0.85	
ПГ-23	"	ПГ-42-23	1			1.17	
ПГ-26	1.231-1в.1	ПГ-42-26	1			1.31	
ПГ-27	"	ПГ-42-27	3			1.36	
ПГ-30	"	ПГ-42-30	4			1.52	
	Панели перегородок гипсоцементобетонные						
ПГС-7	1.231-1в.2	ПГС7-42-7	1			0.37	
ПГС-13	"	ПГС7-42-13	1			0.67	
ПГС-17	"	ПГС7-42-17	1			0.85	
ПГС-27	"	ПГС7-42-27	2			1.36	
	Панели вставки над дверными проемами.						
ПГ-7.18	1.231-1в.2	ПГ-42-7.18	4			0.164	
ПГ-8.18	"	ПГ-42-8.18	3			0.164	
	Монолитные участки						
УМ-1	Альбом I	УМ-1	1				
УМ-2	"	УМ-2	144м				
УМ-3	"	УМ-3	1				
	Прочие изделия						
ФК15-4	1.269-1	ФК15-4	2			0.100	
ФК18-4	"	ФК18-4	86			0.130	
ПС12-12	1.269-2	ПС12-12	1			0.489	
СШ7-7	"	СШ7-7	1			0.177	
	Изделия металлические /кг/.						
С1	Альбом I, л.АС-8	С1	1			1.65	
С2	"	С2	1			2.27	
С3	"	С3	48			5.56	
С4	"	С4	1			3.79	
С5	"	С5	1			2.89	
С6	"	С6	1			9.65	
С7	"	С7	1			7.26	
К1	"	К1	4			49.94	
ФЗВI	ГОСТ 6227-71*	ФЗ ВI	1000м			55.00	
ММ9	2.240-1в.2	ММ9, ℓ=310	40			0.42	
ММ10	"	ММ10	12			0.45	
ММ11	"	ММ11, ℓ=310	28			0.27	
	ГОСТ 8509-72*	L 50×4, ℓ=1300	18			3.97	

Примечания:

1. Панели покрытия запроектированы в 2-х вариантах: в числителе - из тяжелого бетона, в знаменателе - из легкого бетона.
2. Расход стали на витражи и тамбуры: а) основной вариант из стальных труб - 1599,1кг/ДКМ-1/
   б) вариант из алюминиевых сплавов - 561,6 кг /лист КМ-1-1/

Привязан

Инв.№

Рук.маст.	Маслов	
Гл.инж.мас	Шульцман	
Гл.арх.пр.	Леонтьев	
Гл.инж.пр.	Олейник	
Рук.гр.арх	Дедюля	
Рук.гр.инж	Мирецкая	
Ст.техник	Медведева	
Проверил	Мирецкая	

284-9-35 АС

Комплекс зданий общественного центра микрорайона на 9000 жителей. Тип II /со стенами из кирпича/

Здание хозяйственно-технического назначения

Стадия	Лист	Листов
Р	10	11

Спецификация элементов выше отм. ноль. Спецификация элементов выше отм. ноль.

ЦНИИЭП учебных зданий г. Москва.

18421-01

Согласовано

Взам. инв.№ | Подпись и дата | Инв.№ подл.

Типовой проект 284-9-35 Альбом I

Ведомость отделки помещений

№помещения	Наименование	Пол: Площадь м²	Пол: №узлов по сер. 2.244-1, в.4	Пол: Покрытие	Потолок	Стены и перегородки
1	2	3	4	5	6	7
1.	Выдача чистого белья	21.03	249	мозаичная плитка	клеевая покраска	клеевая покраска
2.	Прием в мех.прачечн. и химчист.	43.93				
3.	Прачечная самообслужив.	44.00				
4.	Кладовые	19.20 5.08 14.34	250	керамическ. плитка	—"—	масляная покраска
5.	Гардероб	13.83	230	линолеум	—"—	—"—
6.	Коридоры	18.17 5.67				
7.	Мастерские ЖЭКа	100.80 91.52	250	керамическ. плитка	—"—	—"—
8.	Директор	10.22	230	линолеум	—"—	—"—
9.	Гардероб	18.78				
10.	Склад спец. одежды	12.67	250	керамическ. плитка	—"—	—"—
11.	Кладовая	11.73				
12.	Прием втор-сырья	20.03				
13.	Коридор	18.71				
14.	Санузлы	2.58 3.87	250	—"—	—"—	глазурован. плитка
15.	Душевые	3.53 2.47				
16.	Центр. тепловой пункт	204.70	250	—"—	—"—	масляная покраска
17.	Трансформат.	33.74				
18.	Электрощитов.	11.09				
19.	Диспетчерская	29.54				
20.	Венткамера	46.03				
21.	Пункт питания наружного освещ.	11.77				
22.	Тамбуры	1.80 1.58 3.98 4.30 1.89 2.00				
23.	Стоянка убор. машин	98.14	253	асфальтовое покрытие	—"—	—
24.	Склад ЖЭКа	57.31	254			

Спецификация столярных изделий

Поз. обозначение	Обозначение	Наименование	Кол-во Л.	Кол-во П.	Всего	Примеч.
ОС 12-18Г	1.236-6 вып.1	Окна деревянные со спаренными переплетами (для $t^{\circ}_{н}=-40^{\circ}$ применять окна с раздельным остеклением марки ОР)	14		14	
ОС 9-12	"		2		2	
ДС20-7,7	1.136-11	Двери деревянные входные, наружные тамбурные и служебные	4		4	
ДС 20-9У	"		4	4	8	
ДГ 24-15	1.136-10	Двери деревянные внутренние	3		3	
ДГ-9	"		6	7	13	
ДГ-7	"		5	2	7	
ДО 24-15	"		1		1	

Марка плиты	Поз. обоз.	Наименование	Кол.	Масса ед. кг.	Примеч.
СМП-1		Сборочные единицы и детали			
	МР-1	Металлическая рамка, МР-1	1	16.01	ИИ-6
	МР-2	Металлическая рамка, МР-2	1	9.51	ИИ-6
	С-12	Сетка, С-12	1	1.39	ИИ-6
		Материалы.			
		Бетон марки М200, м³	0.017		
		Метлахская плитка, м²	0.43		
		Цемент. раствор марки М100, м³	0.007		
		Вес изделия		88.30	

Ведомость стержней

Марка элемента	Поз.	Сечение мм	Длина мм	Кол.	Масса общая, кг.
МР-2	1	L20×4	50	4	0.23
	2	L56×4	770	2	5.33
	3	L56×4	570	2	3.95
	Итого:				9.51
МР-1	4	L63×6	800	2	9.15
	5	L63×6	600	2	6.86
	Итого:				16.01
С-12	6	⌀5ВрI	760	6	0.70
	7	⌀5ВрI	560	8	0.69
	Итого:				1.39

Выборка стали на СМП-1

Марка	Арматур. изд. Сталь ВрI ГОСТ 6727-80* ⌀5	Арматур. изд. Итого	Закладные изделия Сталь ГОСТ 8509-72* L20×4	Закладные изделия Сталь ГОСТ 19771-74 L55×3	Закладные изделия Сталь ГОСТ 19771-74 L63×6	Закладные изделия Итого	Всего
СМП-1	1.39	1.39	0.23	9.28	16.01	25.52	26.91

СМП-1

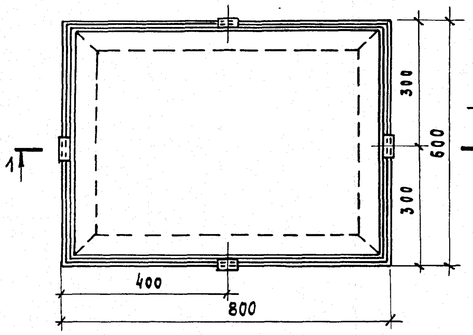

МР-2

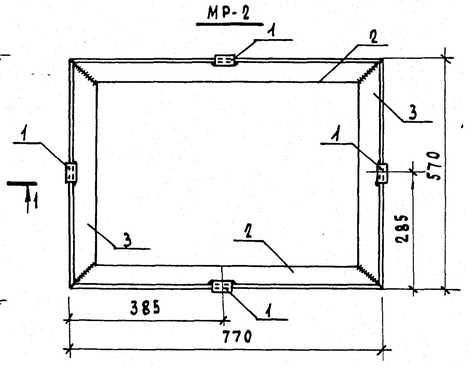

Узел 1

1-1

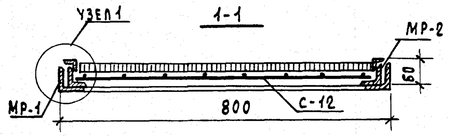

МР-1

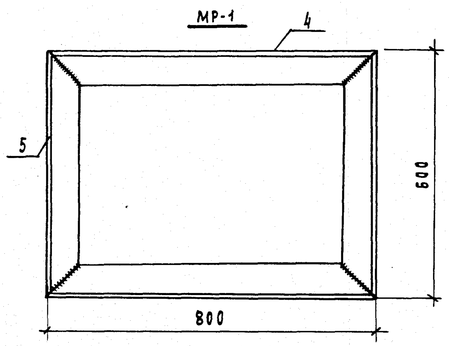

Узел 1

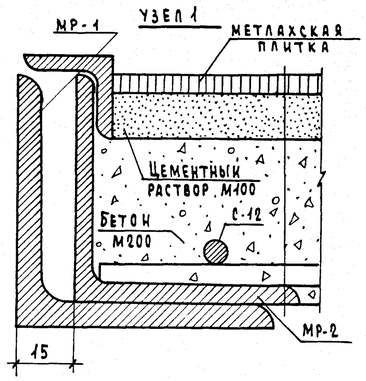

С-12

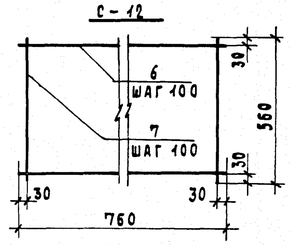

Рук. маст.	Маслов	
Гл.инж.мас	Шульцман	
ГАП	Леонтьев	
ГИП	Олейник	
Гл.арх.пр.	Дедюля	
Гл.инж.пр.	Мирецкая	
Техник	Леонова	

Привязан

Инв. №

284-9-35 АС

Комплекс зданий общественного центра микрорайона на 9000 жителей. Тип I /со стенами из кирпича/.

Стадия	Лист	Листов
Р	11	11

Ведомость отделки помещений. Спецификация столярных изделий. Съемная плита СМП-1

ЦНИИЭП учебных зданий г. Москва.

18481-01

Согласовано:

Инв. № подл. | Подпись и дата | Взам. инв. №

Типовой проект 284-9-35 Альбом I

Перечень чертежей

NN п.п.	Наименование листа	Марка листа	Стр.
1.	Заглавный лист	КМ-1	
2.	Монтажная схема витражей ВМ-1, ВМ-2, Т-1	КМ-2	
3.	Узлы 1÷17	КМ-3	

Условные обозначения

Резина в сечении

Стекло в сечении

Винт с полукруглой головкой ГОСТ 10341-80.

Электрозаклепка

Сварной шов заводской видимый

Сварной шов заводской невидимый

Сварной шов монтажный видимый

Сварной шов монтажный невидимый

Маркировка узлов

На листах монтажных схем — 2/3: 2 — номер узла; 3 — номер листа, на котором изображен узел.

На листах монтажных узлов — 2/2: 2 — номер узла; 2 — номер листа, на котором замаркирован узел.

Пояснительная записка.

I. Витражи запроектированы на основании типовых конструкций по серии 1.236-3 из тонкостенных стальных труб на стадии КМ.

1. Ветровой напор по III району - 45 кг/м². Расчетная зимняя температура - 30°С
2. Конструкции витражей запроектированы из 2х сечений труб 60×30×3 и 50×25×2,5. Соединение деталей осуществляется дуговой сваркой с последующей зачисткой швов. Элементы /гнутый профиль 20×20×1,4/, закрепляющие стекло, привариваются к обвязке переплета электрозащипами. Съемные детали устанавливаются на винтах.
3. Элементы остекления витрин расчитаны на действие ветровой нагрузки в соответствии со СНиП II-6-74.4.II, а также в соответствии с „Инструкцией по определению толщин стекла в витражах и витринах". Моспроект I.

II. Технические требования к изготовлению конструкций.

1. Трубы и другие элементы не должны иметь мятин, забоин и других повреждений, а их поверхности должны быть очищены от ржавчины.
2. Сборку конструкций вести в кондукторах, обеспечивающих точность геометрических размеров.
3. Зазоры в местах сопряжения элементов, не подлежащих сварке, должны быть не более 1мм.
4. Сварные швы тщательно зачистить „заподлицо".
5. Створки витражей должны свободно вращаться на петлях и быть плотно пригнаны к местам притворов.
6. Отверстия под винты выполняются сверлением.
7. Отверстия под электрозаклепки выполняются давлением.
8. Производство работ осуществлять по соответствующим разделам строительных норм и правил гл. III.
9. Приборы открывания: ручки, петли, замки и пр. подбираются из существующих или разрабатываются заново при разработке чертежей на стадии КМД и поставляются заводом изготовителем в комплекте к элементам витражей.

Спецификация металла

NN п.п.	Сечение мм	Длина мм	Вес кг	ГОСТ или нормаль	ГОСТ на поставку, указания по обработке.
	Трубы стальные прямоугольные				
1.	Тр. 60×30×3		800,66	8645-68	Ст. 10 пс.
2.	Тр. 50×25×3		144,49	—"—	—"—
3.	Гн.профиль 20×20×1,4		466,52	503-71*	Ст. 0,8 кп
4.	Гн.профиль 50×20×2		171,74	—"—	—"—
5.	Слив - δ=2		15,7	103-76	
	Σ = 1599,11				

Выборка дверных и оконных приборов.

NN п.п.	Наименование	Кол-во шт.	Вес 1шт.	Примечание
1	Фрамужный прибор	3		
2.	Петля /дверная, оконная/	8		
3.	Петля-створка	18		
4.	Ручка - завертка	2		

Ведомость резины

Наименование	Профиль	ГОСТ нормаль	Кол-во	Примечания
П-образная	6, 20, 12	По нормалям завода	233.2 п.м.	Резина черная, озоностойкая, морозостойкая.
Резиновый уплотнитель	5, 15	МХП 126×558	88.2 п.м.	Из губчатой резины

Спецификация материалов

Наименование	Толщина	Витражи и тамбуры, м²	Двери и фрамуги, м²
Стекло неполированное по ГОСТ	6,5	40,36	16.02
Древесно-стружечная плита по ГОСТ	14	—	1,92

Требуется изготовить

NN п.п.	Марка	Кол-во шт.	Примечания.
1.	ВМ-1	1	Л. КМ-2
2.	ВМ-2	1	—"—
3.	Т-1	1	—"—
4.	Ф-1	6	—"—
5.	СТ-1	3	—"—
6.	Д-1	4	—"—

Согласовано

Инв.№ подл. | Подпись и дата | Взам.инв.№

Привязан

Инв.№

Рук.мас.	Маслов	
Гл.инж.мас	Шульцман	
Гл.арх.пр.	Леонтьев	
Гл.инж.пр.	Олейник	
Рук.гр.арх	Дедюля	
Рук.гр.инж	Мирецкая	
Ст.техник	Медведева	

284-9-35 КМ

Комплекс зданий общественного центра микрорайона на 9000 жителей. Тип II /со стенами из кирпича/

Здание хозяйственно-технического назначения

Стадия	Лист	Листов
Р	1	3

Заглавный лист

ЦНИИЭП учебных зданий г. Москва

18481-01

Типовой проект 284-9-35 Альбом I

1-1

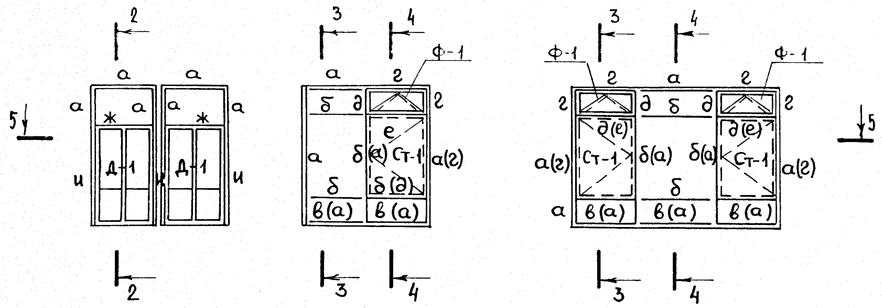

2-2

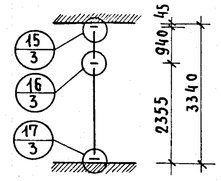

3-3

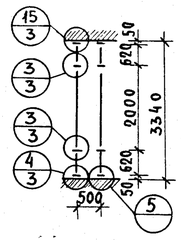

4-4

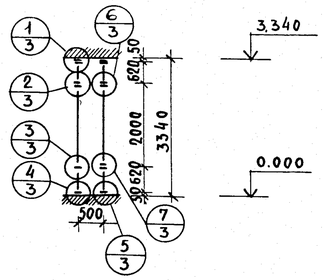

5-5

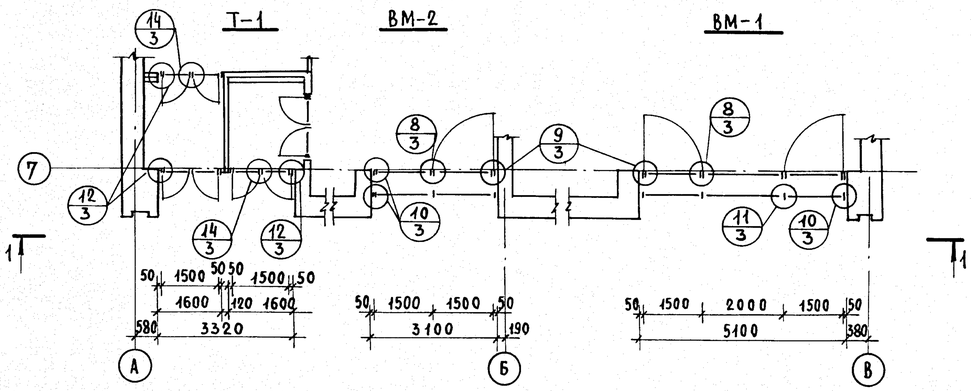

Ф-1

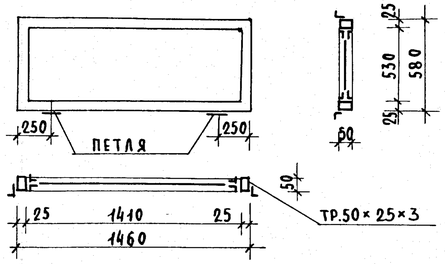

Д-1

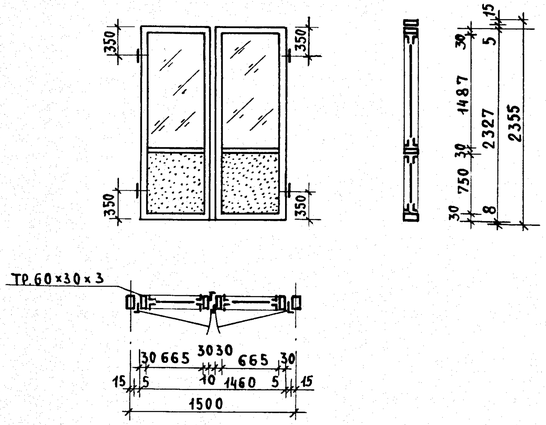

Ст-1

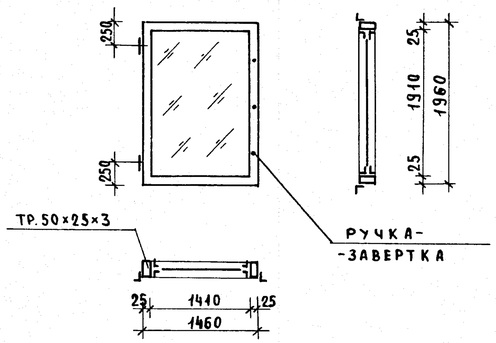

ТАБЛИЦА СЕЧЕНИЯ ЭЛЕМЕНТОВ

ОБОЗНАЧ.	СЕЧЕНИЕ	НОМ. ПОЗ.	СОСТАВ СЕЧЕНИЯ
р	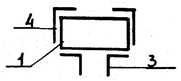	1 3 4	ТР. 60×30×3 2ГН. ПРОФИЛЯ 20×20×1.4 2ГН. ПРОФИЛЯ 50×20×2
б	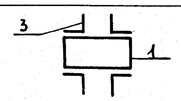	1 3	ТР. 60×30×3 4ГН. ПРОФИЛЯ 20×20×1.4
в	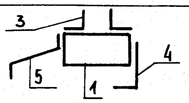	1 3 4 5	ТР. 60×30×3 2ГН. ПРОФИЛЯ 20×20×1.4 ГН. ПРОФИЛЬ 50×20×2 СЛИВ – δ=2
г	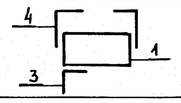	1 3 4	ТР. 60×30×3 ГН. ПРОФИЛЬ 20×20×1.4 2ГН. ПРОФИЛЯ 50×20×2
д	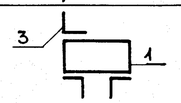	1 3	ТР. 60×30×3 3ГН. ПРОФИЛЯ 20×20×1.4
е	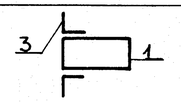	1 3	ТР. 60×30×3 2ГН. ПРОФИЛЯ 20×20×1.4
ж	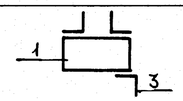	1 3	ТР. 60×30×3 3ГН. ПРОФИЛЯ 20×20×1.4
и	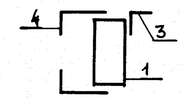	1 3 4	ТР. 60×30×3 ГН. ПРОФИЛЬ 20×20×1.4 2ГН. ПРОФИЛЯ 50×20×2

СОГЛАСОВАНО

Взам. инв. №

Подпись и дата

Инв. № подл.

Привязан

Инв. №

Рук. мас.	Маслов	
Гл. инж. мас	Шульц М.В.	
Гл. арх. пр.	Леонтьев	
Гл. инж. пр.	Олейник	
Рук. гр. арх	Дедюля	
Рук. гр. инж	Мирецкая	
Ст. техник	Медведева	

284-9-35 КМ

Комплекс зданий общественного центра микрорайона на 9000 жителей. Тип II /со стенами из кирпича/.

Здание хозяйственно-технического назначения

Стадия	Лист	Листов
Р	2	3

Монтажная схема витражей ВМ-1, ВМ-2, Т-1

ЦНИИЭП учебных зданий г. Москва.

12481-01

Типовой проект 284-9-35 Альбом I

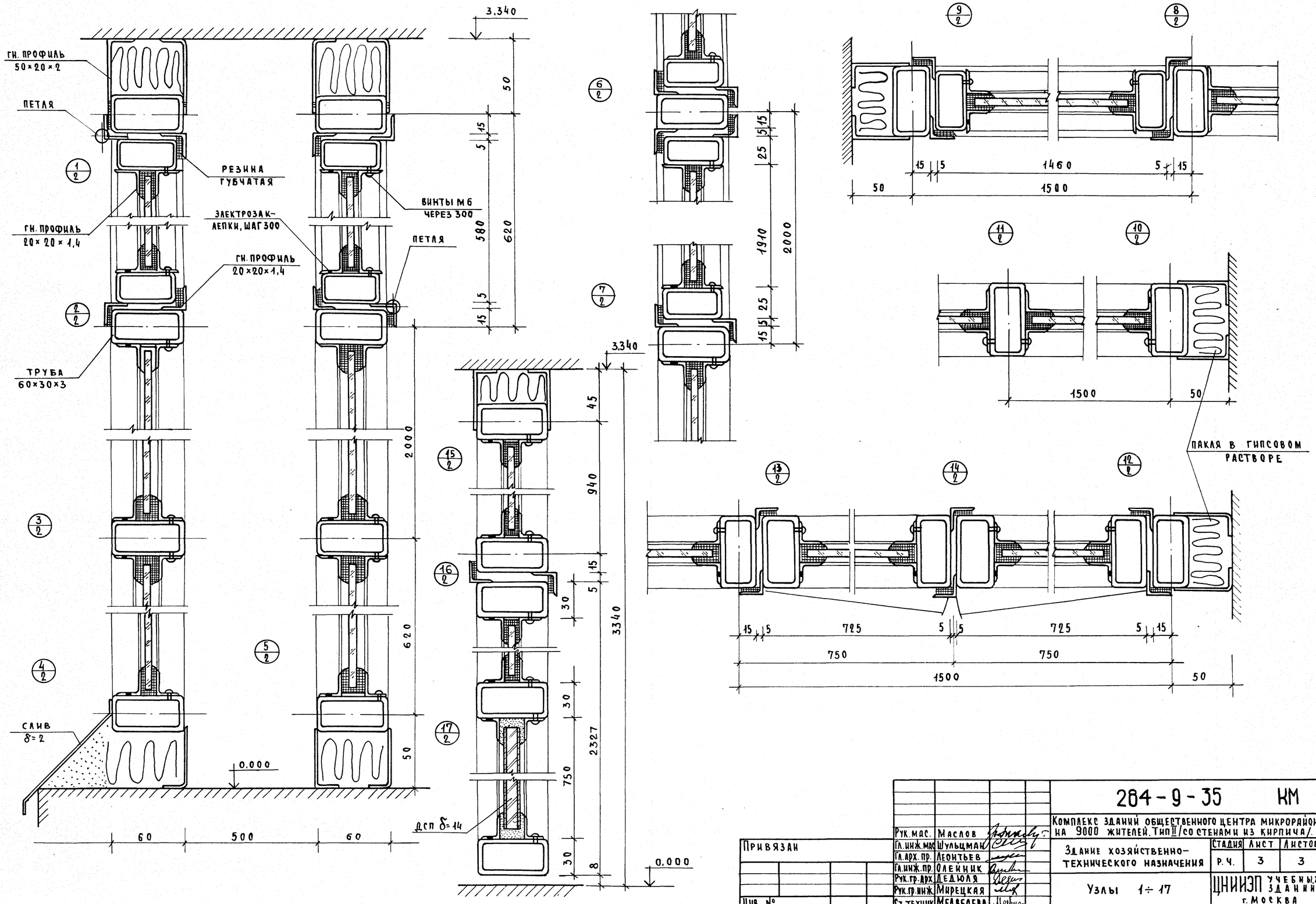

СОГЛАСОВАНО

Взам. инв. №

Подпись и дата

Инв. № подл.

Привязан

Инв. №

Рук. мас.	Маслов		
Гл. инж. мас	Шульцман		
Гл. арх. пр.	Леонтьев		
Гл. инж. пр.	Олейник		
Рук. гр. арх.	Ледюля		
Рук. гр. инж.	Мирецкая		
Ст. техник	Медведева		

284-9-35 КМ

Комплекс зданий общественного центра микрорайона на 9000 жителей. Тип II /со стенами из кирпича/.

Здание хозяйственно-технического назначения

Стадия	Лист	Листов
Р.Ч.	3	3

Узлы 1÷17

ЦНИИЭП учебных зданий г. Москва

18481-01

Типовой проект 284-9-35 Альбом I

Перечень чертежей

N N п.п.	Наименование листа	Марка листа	Стр.
1	Заглавный лист, монтажная схема витражей и тамбуров	КМ-1-1	

Пояснительная записка

1. Витражи и тамбуры запроектированы на основе типовых конструкций витражей и витрин из алюминиевых сплавов по серии 1.236.4-7 выпуск 2,3,4, разработанные Киев ЗНИИЗП.
2. Ветровой напор принят по III району - $g_0 = 45$ кг/м². Расчетная зимняя температура: -30°С.
3. Профили для каркасов витражей и тамбуров изготавливаются из алюминиевого сплава АД31-Т1 или АД31-Т5 по ГОСТ 4784-74*.
   Для уплотнения притворов створных элементов и зазоров между стеклом и алюминием применены профили из резины марки НО 68-I по ТУ38-106-1082-76.
4. Для остекления принято витринное неполированное стекло толщиной 6,5 мм. по ГОСТ 7380-77
5. Соединение верхних и нижних ригелей со стойками осуществляется с помощью фрикционного вкладыша и болтового соединения.
6. Крепление наружных и внутренних стоек производится посредством монтажной сварки закладной детали и стального листа, закрепленного самонарезающимися болтами ГОСТ 10621-63 к вкладышу из прессованного профиля.
   Нижний узел неподвижный, верхний - подвижный.
7. Зазоры между алюминиевыми конструкциями и ограждающими конструкциями из других материалов заделываются специальными нащельниками.
8. Для обеспечения стойкости против коррозии и повышения архитектурно-эстетических качеств все алюминиевые конструкции, должны анодироваться. Толщину анодной пленки следует принимать по ГОСТ 21519-76.
9. Детали крепления, крепежные изделия, выполненные из стали, должны оцинковываться или кадмироваться по ГОСТ 14623-69.

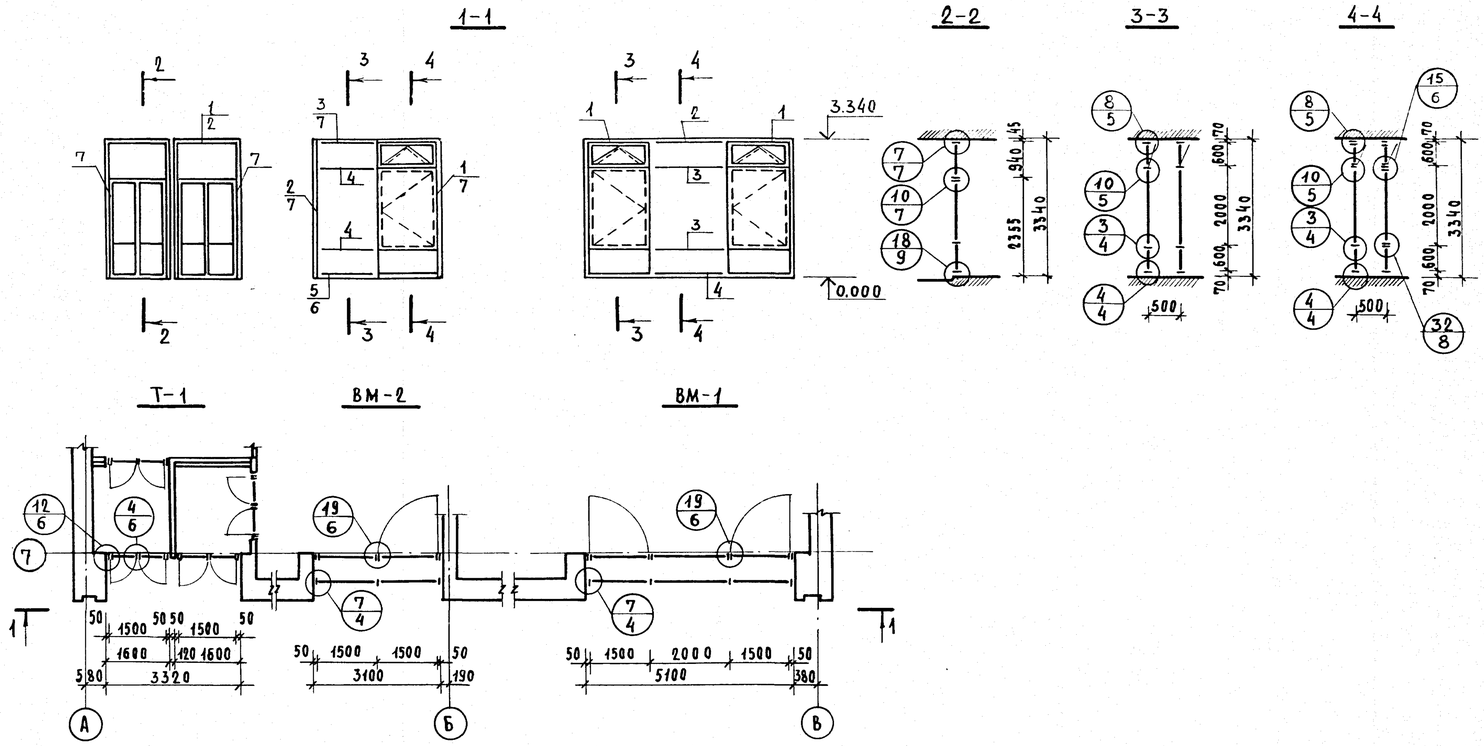

Перечень марок витражей и тамбуров

NN п.п.	Марка витражей и тамбура	Вид конструкции	Кол.	Примеч.
1	ВМ-1	Витраж двойной, расставной	1	
2	ВМ-2	——"——	1	
3	Т-1	Тамбур входной	1	

Таблица комплектации витражей типовыми тамбурами и дверьми

Марка витража	Марка типового тамбура	Кол. типов. марок	Соответствующая марка двери	Кол. двер. на тип. тамб.	Масса двери, кг. Алюмин.	Общая
Т-1	ТАН(Т)-33-15пи	2	ДАО(Т)-24-15пи	2	41.63	46.45
шт.1	ТАН(Т)-33-15ви	2	ДАО(Т)-24-15ви	2	41.15	44.95

Выборка материалов на витражи и тамбуры

Марка витражей и тамбура	Алюминий кг.	Сталь кг.	Резина кг.	Примечан.
ВМ-1	263.84	11.0	7.62	
ВМ-2	164.35	6.8	4.69	
Т-1	133.36	8.56	2.42	
Итого:	561.55	26.36	14.73	

Выборка стекла

NN п.п.	Вид стекла	Толщ. мм.	Расход стекла м² На витражи и тамбуры	На двери	Итого:
	Витринное неполированн.	6.5	57.23	7.16	64.39

Привязан

Инв. №

Рук.мас.	Маслов	
Гл.инж.мас	Шульцман	
Гл.арх.пр.	Леонтьев	
Гл.инж.пр.	Олейник	
Рук.гр.арх.	Дедюля	
Рук.гр.инж.	Мирецкая	
Ст.техник	Медведева	

284-9-35 КМ-1

Комплекс зданий общественного центра микрорайона на 9000 жителей. Тип II /со стенами из кирпича/.

Здание хозяйственно-технического назначения

Стадия	Лист	Листов
Р	1	1

Заглавный лист, монтажная схема витражей и тамбуров.

ЦНИИЭП учебных зданий г. Москва.

Согласовано

Взам. инв. №

Подпись и дата

Инв. № подл.

Типовой проект 284-9-35 Альбом I

ФРАГМЕНТ ПЛАНА ПРАЧЕЧНОЙ САМООБСЛУЖИВАНИЯ

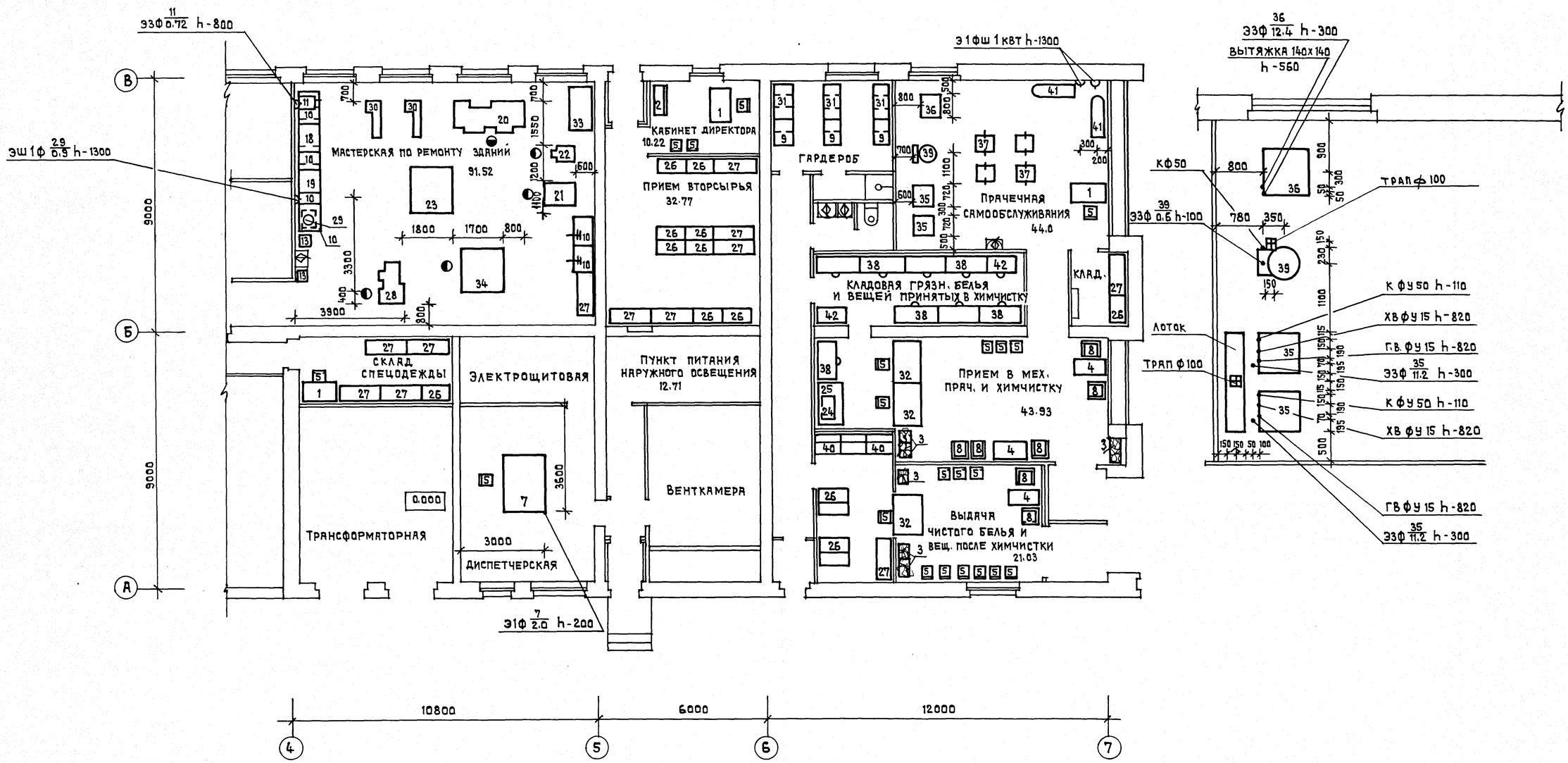

Нач.техн.отд.	Малышева		
Гл.специал.	Дмитриева		
Ст.инж.	Бондаренко		

Привязан

Инв. №

284-9-35 ТО

Комплекс зданий общественного центра микрорайона на 9000 жителей. Тип II /со стенами из кирпича/

Здание хозяйственно-технического назначения

Стадия	Лист	Листов
Р	ТО-1	

План 1 этажа в осях „4-7" и „А-В" Расстановка технологического оборудования

ЦНИИЭП учебных зданий г. Москва

Согласовано		
ГАП	Леонтьев	
СТО	Вольман	
ЭТО	Белов	

Взамен инв. № | Подпись и дата | Инв. № подл.

18481-01

Типовой проект 284-9-35 Альбом I

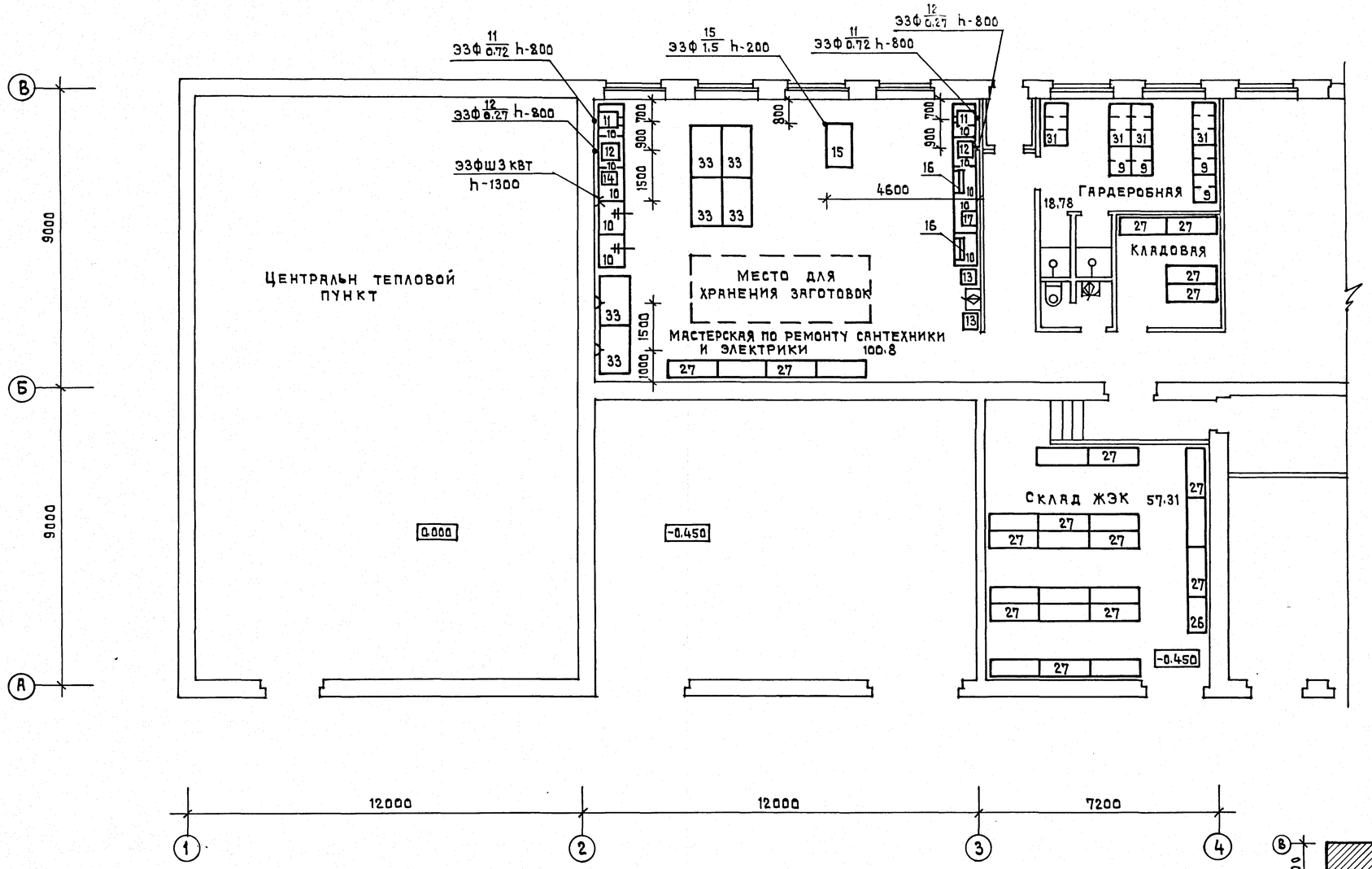

СОГЛАСОВАНО		
ГАП	ЛЕОНТЬЕВ	
СТО	ВОЛЬМАН	
ЭТО	БЕЛОВ	

Инв.№ подл. | Подпись и дата | Взамен инв.№

Привязан

Инв. №

Нач.техн.отд.	Малышева	
Гл.специал.	Дмитриева	
Ст.инж.	Бондаренко	

284-9-35 ТО

Комплекс зданий общественного центра микрорайона на 9000 жителей. Тип II /со стенами из кирпича/

Здание хозяйственно-технического назначения

Стадия	Лист	Листов
Р	ТО-2	

План 1 этажа в осях «1-4» и «А-В» Расстановка технологического оборудования

ЦНИИЭП учебных зданий г. Москва

18481-01

Типовой проект 284-9-35 Альбом I

Марка, поз.	Обозначение	Наименование	Количество: ЖЗК	Количество: Приемн. пункт вторсырья	Количество: КБО	Количество: Прачечная самообслужив.	Масса ед. кг	Примечание
1	2	3	4	5	6	7	8	9
1	Союзмебель	Стол письменный однотумбовый ОН-Ч-377/1 1100х500х807	1	1		1		
2	"	Шкаф книжный Арт. 2400 1000х350х1800		1				
3	"	Подцветочница мод. 654 550х550х506			7			
4	"	Стол журнальный ОН-4-375/9 1100х550х551			3			
5	"	Стул Арт. 200 400х425х825	2	3	15	1		
6*	Торговая сеть	Вешалка на 5 крючков настенная 1000х300х300	2	1	2	3		
7	Монтажно-наладочное объединение г. Пенза	Пульт управления диспетчерский	1					
8	Союзмебель	Кресло для отдыха мод. 666 626х685х665			7			
9	Минторг СССР г. Москва „Союзторгоборудование"	Шкаф для одежды ШО-3 840х630х2000	4		3			
10	Всесоюзный трест производственных предприятий по профтехобразованию г. Москва	Верстак слесарный 76И-01 962х670х1360	18					
11	Станкостроительный завод „Коммунарас" г. Вильнюс	Станок настольно-сверлильный 2М-112 370х770х820 0,12 квт; 380/220в; 3ф	3				120.0	
12	Механический завод г. Касимов	Электроточило настольное ЭТ-15 400х340х340 0,27 квт; 380/220в; 3ф	2				24.0	
13	ремск-1 г. Сходня Московской области	Тумбочка для инструментов ОР-11-447 450х500х1650	4					
14	Сестрорецкий инструментальный з-д	Труборез ТУ 01256 400х55х120	1					
15	Станкоремонтный з-д г. Пятигорск	Механизм построечный ВМС-16 1280х760х910 1,5 квт; 380/220в; 3ф	1				404.0	
16	"	Трубогиб ручной ТРТ-24 475х407х155	2					
17	Механический з-д №2 г. Арамиль Свердловской обл.	Трубоприжим настольный СТД-2067	1					
18	Инструментальный завод „Коммунар" г. Ставрополь	Плита поверочная 1000х750	1					
19	"	Плита разметочная шлифовальная 1000х750	1					
20	Московский станкостроительный з-д „Красный пролетарий" им. Ефремова	Станок токарный 16К20 2505х1498х1500 12.02 квт; 220/380 в; 3ф	1				2835.0	
21	Стерлитамакский з-д станкостроения им. Ленина	Станок вертикально-сверлильный 2Н-135 1085х920х3610 4,0 квт; 380/220в; 3ф	1				1450.0	
22	Станкостроительный з-д г. Молодечно	Станок вертикально-сверлильн. одношпинд. 2Н-118 870х590х2080 1,5 квт; 380/220в; 3ф	1				450.0	
23	Городокский станкостроительный завод	Станок комбинированный К-25 1550х1600х1400 3,8 квт; 380/220в; 3ф	1				1720.0	
24	Тюменский приборостроительный завод	Весы настольные циферблатные РН-10Ц13У 580х280х680			1		22	
25	Минторг СССР г. Москва „Союзторгоборудование"	Стол производственный СП-1 1470х840х860			1			
26	"	Стеллаж пристенный деревянный СП-7А 1000х500х1750	2	8	5	1		
27	"	Стеллаж пристенный деревянный СП-7 1500х500х1750	34	5	1	1		
28	Экспериментальный завод им. Калинина г. Краснодар	Станок ножовочный 8В-72 1566х800х885 1,625 квт; 380/220в; 3ф	1				655.0	
29	„Союзоргтехника" г. Москва	Электроклееварка ЭОК ⌀435; h-537 0,9 квт; 220в; 1ф	1					
30	З-д „Физприбор" г. Киров	Верстак столярный ВСШ 1250х575х780	2					
31	Минторг СССР г. Москва „Союзторгоборудование"	Шкаф для одежды ШО-2 1260х630х2000	4		3			
32	Экспериментальная ф-ка технологич. оборудования г. Калинин	Стол приема и выдачи заказов ТО.001-0.174 1500х500х740			3			
33	Мебельный комбинат г. Новгород	Стол лабораторный физический ОН-11-430/10 1500х800х800	7					
34	Станкостроительный завод г. Вологда	Станок круглошлифовальный универсальный Ц6-2 1520х1545х1235 4,0 квт; 380/220в; 3ф	1				815.0	
35	Алитусский машиностроительный з-д Литовской ССР	Машина стиральная КП-114 720х720х1050 11,2 квт; 380/220в; 3ф				2		
36	З-д коммунального машиностроения г. Харьков	Барабан сушильный автоматический КП-307 800х870х1300 12,4 квт; 380/220в; 3ф				1		
37	Цнорский механический завод	Тележка для белья Т-1 650х650х720				4		
38	Минторг СССР г. Москва „Союзторгоборудование"	Ларь для белья ЛБ-1 1470х630х860			8			
39	З-д „Коммунмаш" г. Джамбул	Центрифуга автоматизированная КП-241 730х590х900 0,6 квт; 380/220в; 3ф				1		
40	Минторг СССР г. Москва „Союзторгоборудование"	Вешало-тележка доставки готового платья в торг. зал 1604 700х900х1600			3			
41	"	Стол гадильный С-10 1500х500х900				2		
42	"	Ларь для белья ЛБ-2 1050х630х860			2			

Согласовано: ГАП Леонтьев; СТО Вольман; ЭТО Белов

Инв. № подл. | Подпись и дата | Взамен. инв. №

Привязан:

Инв. №

Нач. техн. отд.	Малышева	
Гл. спец.	Дмитриева	
Ст. техник	Цыбульская	

284-9-35 ТО

Комплекс зданий общественного центра микрорайона на 9000 жителей. Тип II /со стенами из кирпича/

Здание хозяйственно-технического назначения

Стадия	Лист	Листов
Р	ТО-3	

Спецификация технологического оборудования

ЦНИИЭП учебных зданий г. Москва

18781-01