ТИПОВОЙ ПРОЕКТ
310-5-4

МАЛЫЕ АРХИТЕКТУРНЫЕ ФОРМЫ И ЭЛЕМЕНТЫ БЛАГОУСТРОЙСТВА ЖИЛЫХ ЗОН МИКРОРАЙОНОВ.

АЛЬБОМ О

НОМЕНКЛАТУРА МАЛЫХ АРХИТЕКТУРНЫХ ФОРМ И ЭЛЕМЕНТОВ БЛАГОУСТРОЙСТВА.

инв. № 1131-1.
цена: 1-56

Формат 12

ТИПОВОЙ ПРОЕКТ
310-5-4

МАЛЫЕ АРХИТЕКТУРНЫЕ ФОРМЫ И ЭЛЕМЕНТЫ БЛАГОУСТРОЙСТВА ЖИЛЫХ ЗОН МИКРОРАЙОНОВ

АЛЬБОМ 0

СОСТАВ ПРОЕКТА:

	АЛЬБОМ 0	Номенклатура малых архитектурных форм и элементов благоустройства. Архитектурно-строительные решения.
АС	АЛЬБОМ I	Навесы. Мебель. Физкультурное оборудование.
АС	АЛЬБОМ II	Игровое оборудование для детей.
АС	АЛЬБОМ III	Элементы благоустройства.
	АЛЬБОМ IV	Изделия заводского изготовления.
КЖИ		Изделия бетонные и железобетонные.
КМИ		Изделия металлические.
КДИ		Изделия деревянные.
	АЛЬБОМ V.85	Сметы на общестроительные и специальные работы. Выпуски СМ-1, СМ-2, СМ-3

тп. 310-4-1

Разработан институтом „Белгоспроект".
Директор института Г.И. Лиопо.
Главный архитектор проекта Э.Р. Вишневская.
Главный инженер проекта Л.З. Баршай.

Утвержден Госстроем БССР
приказ №59 от 30.IV.1976г.
Введен в действие
институтом „Белгоспроект"
приказ №68 от 12.IV.1982г.

Список авторского коллектива

Архитекторы: Вишневская Э.Р., Саурова В.В., Заневич Л.У. Бондарева И.В., Паланова Н.Б.

Инженеры-конструкторы: Баршай Л.З., Березовский С.Л., Рубина Р.Ш.

Инженеры-сантехники: Пташкова В.И., Афанасенко Т.Л., Вигдорчик А.И.

Инженеры-сметчики: Кантарович Л.А., Кравчук Л.Н., Наруцкая Е.И.

Ведомость основных комплектов рабочих чертежей

Обозначение		Наименование	Примечание
Альбом 0		Номенклатура малых архитектурных форм и элементов благоустройства	
		Архитектурно-строительные решения	
Альбом I	АС	Навесы. Мебель. Физкультурное оборудование	
Альбом II	АС	Игровое оборудование для детей	
Альбом III	АС	Элементы благоустройства	
Альбом IV		Изделия заводского изготовления	
	КЖИ	Изделия бетонные и железобетонные	
	КМИ	Изделия металлические	
	КДИ	Изделия деревянные	
Альбом V		Сметы на общестроительные и спец. работы	

Ведомость ссылочных документов (проектов)

Обозначение	Наименование	Примечание
Т.П 320-50	Малые архитектурные формы и элементы благоустройства участков дошкольных детских учреждений, школ и школ-интернатов.	
Т.П. 330-13	Вертикальное озеленение домов, балконов, оград, арок.	
Типовые проектные решения 320-062	Элементы наружного освещения.	
Т.П. 320-55	Малые архитектурные формы и элементы благоустройства улиц, дорог, площадей.	
Т.П. 320-58	Малые архитектурные формы и элементы благоустройства мест отдыха (лесопарки).	
Т.П. 29-52/62 „Б"	Физкультурные площадки для микрорайонов и первичных жилых групп.	
298-1-1		

Условные обозначения

● Малые формы обязательного применения, минимально необходимые для создания комфортной жилой среды.

◑ Дополнительные малые формы, дополняют и разнообразят обязательные малые формы.

○ Малые формы ограниченного применения, сложного изготовления, требуют особых условий эксплуатации.

Марки малых архитектурных форм

Тип I, II, III – формы одного функционального назначения, разных габаритов, решенные в разных строительных материалах или конструкциях.

А, Б, В – формы одного функционального назначения, разных габаритов, решенные в одинаковых строительных материалах и конструкциях.

Марки изделий заводского изготовления

МЖ – железобетонные элементы.
ММ – металлические элементы.
МД – деревянные элементы.

Соответствие проекта действующим нормам и правилам удостоверяю

Главный инженер проекта Баршай Л.З.
Главный архитектор проекта Вишневская Э.Р.

Инв. № 1131-1

Взамен инв.№ | Подпись и дата | Инв. № подл.

Гл. инж. ин.	Телеш		28.9.87	310-5-4		0
Гл. арх. ин.	Потапов		28.9.87			
Зам. гл. инж.	Вигдорчик		28.9.87			
Гл. кон. ин.	Герасимчик		28.9.87	Малые архитектурные формы и элементы благоустройства жилых зон микрорайонов		
Гл. спец. т.п.	Гулько		28.9.87			
Нач. АКМ-4	Кнауэр		28.9.87	Номенклатура малых архитектурных форм и элементы благоустройства	Стадия	Лист	Листов
Гл. констр.	Михайловский		28.9.87		Р	1	
ГАП	Вишневская		28.9.87				
ГИП	Баршай		28.9.87	Общие данные (начало)	БЕЛГОСПРОЕКТ г. МИНСК	
Рук. гр. арх	Саурова		28.9.87			
Техник	Паланова		28.9.87			

Формат 12

Лист	Наименование	Примечание
1	2	3
	Обложка	
	Титульный лист	
1	Общие данные (начало).	
2	Общие данные (продолжение).	
3	Общие данные (окончание).	
4	Номенклатура. Навесы, мебель, физкультурное оборудование.	
5	Номенклатура. Навесы, мебель, физкультурное оборудование.	
6	Номенклатура. Навесы, мебель, физкультурное оборудование.	
7	Номенклатура. Игровое оборудование для детей, навесы	
	мебель, физкультурное оборудование.	
8	Номенклатура. Навесы, мебель, физкультурное оборудо-	
	вание.	
9	Номенклатура. Игровое оборудование для детей.	
10	Номенклатура. Игровое оборудование для детей.	
11	Номенклатура. Игровое оборудование для детей.	
12	Номенклатура. Игровое оборудование для детей.	
13	Номенклатура. Игровое оборудование для детей.	
14	Номенклатура. Игровое оборудование для детей.	
15	Номенклатура. Игровое оборудование для детей.	
16	Номенклатура. Игровое оборудование для детей.	
17	Номенклатура. Игровое оборудование для детей.	
18	Номенклатура. Игровое оборудование для детей.	
19	Номенклатура. Игровое оборудование для детей.	
20	Номенклатура. Игровое оборудование для детей.	
21	Номенклатура. Элементы благоустройства.	
22	Номенклатура. Игровое оборудование для детей.	
23	Номенклатура. Элементы благоустройства.	
24	Принципы организации территории жилых зон	
	(начало).	

1	2	3
25	Принципы организации территорий жилых зон	
	(продолжение).	
26	Принципы организации территорий жилых зон	
	(окончание).	
27	Характеристики площадок жилых микрорайонов.	
28	Тредование к площадкам.	
29	Пример занирование жилых зон микрорайонов.	
30	Функциональная схема жилой зоны.	
31	Оборудование площадок. Условные обозначения. (Планы)	
	композиции.	
32	Оборудование площадок. Условные обозначения (планы).	
	композиции.	
33	Оборудование площадок. Условные обозначения (планы)	
	композиции.	
34	Оборудование площадок. Условные обозначения	
	(планы) композиции.	
35	Типы дорожных покрытий. Конструктивные разрезы.	
36	Типы дорожных покрытий. Сопряжение проезжей части с	
	тротуаром. и газоном. Сопряжение тротуара с газоном.	
37	Примерные решения подпорных стенок.	
38	Примененные и использованные проекты. Литература.	

Инв. № подл. | Подпись и дата | Взам. инв. №

ИНВ. №1131-1

				310-5-4		0
				Малые архитектурные формы и элементы благоустройства жилых зон микрорайонов		
Нач. АКМ Ч	Кнауэр		28.9.81	Номенклатура малых архитектурных форм и элементов благоустройства	Стадия	Лист	Листов
Гл. констр.	Михайловский		28.9.81		Р	2	
Г. АП	Вишневская		28.9.81				
ГИП	Баршай		28.9.81	Общие данные (продолжение)	БЕЛОСПРОЕКТ г. Минск		
Рук. гр. арх.	Саурава		28.9.81				
техник	Бондарева		28.9.81				

Формат 12

Общие указания.

В соответствии с планом типового проектирования на 1981-1982г. за счет средств Республиканского бюджета по Белорусской ССР (раздел Т-Г/VII пункт 6) Белгоспроектом выполнена разработка и корректировка рабочих чертежей типового проекта малых архитектурных форм и элементов благоустройства жилых зон микрорайонов (т.п. 320-53).

Проект является пособием:

- для проектных организаций, занимающихся привязкой типовых и разработкой индивидуальных проектов благоустройства микрорайонов, жилых районов, кварталов и отдельных групп жилых домов.
- для служб городских и районных архитекторов.
- для специализированных строительных организаций и предприятий.

Проект содержит номенклатуру малых архитектурных форм и элементов благоустройства, внедренных в практику массового жилищного строительства Белоруссии в 1978-1981г. рекомендации по их применению, рабочие чертежи малых архитектурных форм и их составляющих изделий заводского изготовления.

При составлении проекта учитывались нормы главы СНиП II-60-75* „Планировка и застройка городов, поселков и сельских населенных пунктов", санитарно-гигиенические нормы эксплуатации оборудования, антропометрические данные всех возрастных групп населения микрорайонов, каталоги, проекты и рекомендации по типам и габаритам оборудования (прилагаемые проекты см. лист 1, литературу см. лист 39).

Указания по пользованию проектом.

По мере надобности можно пользоваться полным составом проекта или отдельными его частями.

Альбом 0 включает в себя основные характеристики проекта, номенклатуру малых форм, типы площадок, рекомендации по их оборудованию и условиям размещения.

Альбомы I, II, III содержат архитектурно-строительные чертежи малых архитектурных форм. В альбомах малые архитектурные формы распределены по группам, объединенным характерными функциональными, стилевыми и конструктивными признаками.

Альбом IV предназначен заводам-изготовителям. Содержит номенклатуру и рабочие чертежи изделий и элементов, составляющих малые формы. Конфигурация изделий диктуется технологией производства.

Альбом IV используется проектировщиками при составлении индивидуальных малых форм, не вошедших в состав настоящего проекта. При привязках чертежи альбома IV к проектам не прикладываются.

По мере освоения строительной промышленностью малых архитектурных форм и элементов благоустройства, внедрения новых строительных материалов, изменения нормативных документов проект будет корректироваться и дополняться.

Для оборудования жилых зон микрорайонов могут использоваться малые архитектурные формы и планировочные элементы типового проекта „Малые архитектурные формы и элементы благоустройства участков дошкольных детских учреждений, школ и школ-интернатов".

Изделия заводского изготовления (Альбом IV) общие для 2х проектов.

				310-5-4		0
				Малые архитектурные формы и элементы благоустройства жилых зон микрорайонов.		
Нач. АКМ-4	Кнауэр		28.9.81	Номенклатура малых архитектурных форм	Стадия	Лист	Листов
Гл. констр.	Михайловский		28.9.81		Р	3	
ГАП	Вишневская		28.9.81				
ГИП	Баршай		28.9.81	Общие данные (окончание)	БЕЛГОСПРОЕКТ г. Минск		
Арх.	Заневич		28.9.81				
техник	Бондарева		28.9.81				

Инв. № 1131-1

Инв. № подл. | Подпись и дата | Взам. инв. №

Формат 12

№ п.п.	Наименование	Эскиз	Материал отделки	Площадка применен.	Стоимость (руб.)	Трудоемкость (ч.час)	Альбом лист
1	2	3	4	5	6	7	8
		Навесы, тебель, физкультурное оборудование					Альбом I
1	Навес-беседка**	Навесы	Кровля-стекло	Д ИП	241	54	АС-5-6,9-11
			плоскостн. по дерев. обрешетке	ПП			
			масляная окраска	АИГ ПО			
				***			
1	Тип I А		металлические	◐	292	174	АС-7-11
2	Тип I Б		,,	,,			
3	Зонт теневой Тип I		Опора металл. Покрытие деревянной рейки	Д ИП ПО	217	45	АС-12
			масляная окраска	◐			
4	Тип II А		Деревянные брусья, рейки	ПП ПО	140	43	АС-13-14
			прозрачная отделка	●			
				***			
5	Тип II Б		,,	,,	160	48	АС-15-16
6	Стол со скамьями		,,	,,	75	22	АС-17
7	Стол		Покрытие дерев. Опоры ж/б	ПО	54	8	АС-18
			Окраска масляной краской органическая	●			

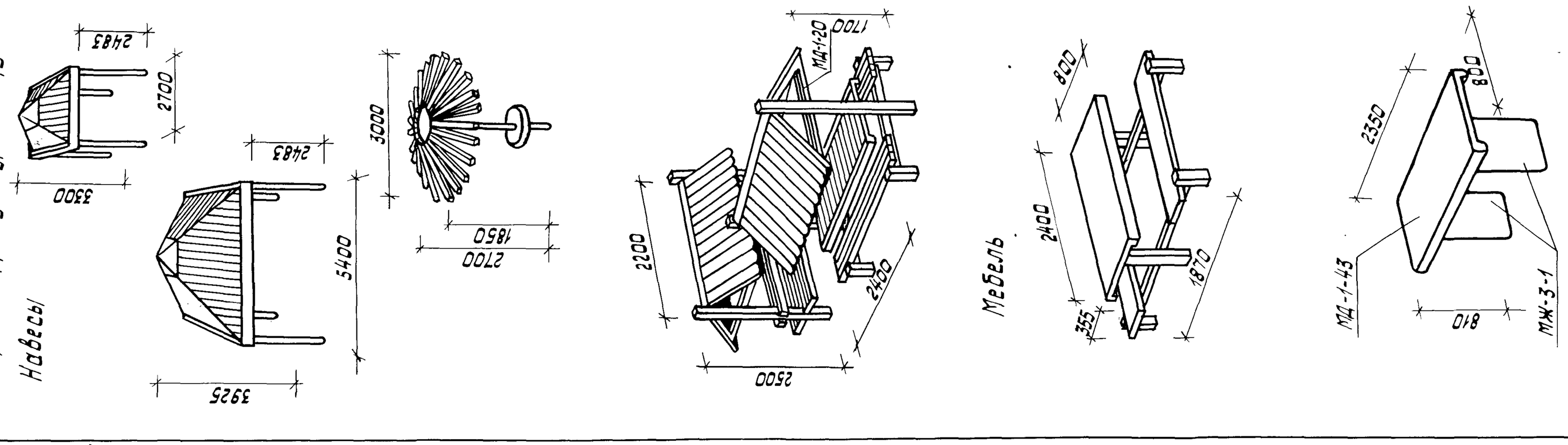

* Номера п/п на листах 4-7 поставлены согласно Альбому V Сметы выпуск СМ-1 (NN 1-49)

** Имеет общее конструктивное решение с теневыми навесом тип I т.п. „Малые архитектурные формы и элементы благоустройства участков дошкольных детских учреждений, школ и школ-интернатов. Как вариант возможно применение металлического каркаса под обрешетку кровли. Навесы устанавливаются в композициях.

*** Условные обозначения см. лист

Нач.АКМ-4	Кнаузр		29.9.81
Гл.констр.	Михайловский		29.9.81
ГАП	Вишневская		28.9.81
ГИП	Баршой		28.9.81
Арх.	Заневич		28.9.81
Техник	Бондарева		27.9.81

310-5-4 О

Малые архитектурные формы и элементы благоустройства жилых зон микрорайонов

Номенклатура малых архитектурных форм и элементов благоустройства

Стадия	Лист	Листов
Р	4	

Навесы, тебель, физкультурное оборудование

БЕЛГОСПРОЕКТ г. Минск

Инв. №1131-1

Формат 12

Взам. инв. № | Подпись и дата | Инв. № подл.

1	2	3	4	5	6	7	8
							Альбом V
8*	Скамья Тип I С-1А	МД-1-25(24;26) МЖ-1-5 2400(3000;4200) 545	Сидение деревянное решетчатое** Опоры ж/б	В жилых зонах на транзите ●	26	8	АС-19
10	С-1Б				28	10	АС-20
12	С-1В				39	12	АС-21
14	С-2А	2400(3000;4200) МД-1-30(31;32)	Сидения прозрачная отделка ***	На площадках в местах длительного отдыха	35	11	АС-23
16	С-2Б				42	13	АС-24
18	С-2В	МД-1-25(24;26) МЖ-1-5 592		●	55	16	АС-25
20	С-3А	350	Опоры без отделки ****		35	11	АС-27
22	С-3Б	МЖ-1-5			43	13	АС-28
24	С-3В				58	16	АС-29
	Скамья Тип II						
9	С-1А	МД-1-25(24;26) МЖ-1-1 2400(3000;4200) 545		В жилых зонах на транзите	29	8	АС-19
11	С-1Б				31	10	АС-20
13	С-1В				42	12	АС-22
15	С-2А	2400(3000;4200) МД-1-30(31;32)		На площадках в местах длительных отдыхах	38	11	АС-23
17	С-2Б				45	13	АС-24
19	С-2В	592			58	16	АС-26
21	С-3А	350 МЖ-1-1 МЖ-1-1 МД-1-35(34;33) МД-1-25(24;26) 2400(3000;4200)		●	39	11	АС-27
23	С-3Б				46	13	АС-28
25	С-3В				61	16	АС-30
26	Скамья-качалка	2000 2800 МЛ-96	Опоры металлические	ПО	123	22	АС-31
	Урна						
27	Тип I	МЖ-3-13 400 500	Сидение дерево ◐		18	2	АС-32
28	Тип II	350 500 450 440 МЖ-1-14 500 МЖ-3-14	Ж/б без отделки ****	В комплекте со скамьями	14	2.0	АС-33
29	Тип III		Ведро-металл ◐		16	2.0	АС-34

* Номера п/п поставлены согласно альбому V, Сметы" выпуск СМ-1.

** Сидение может быть сплошное, деревоклеенной конструкции.

*** Прозрачная отделка - пропитка олифой (в подогретом состоянии) 2-3раза с последующим покрытием водостойким лаком. Для изменения натурального. Для сохранения натурального цвета древесины с сохранением текстуры, перед пропиткой олифой, её обрабатывают специальными растворами

**** Для сидений скамеек возможна масляная окраска, для опор - кремний-органическая или рельефная отделка.

Нач.АКМ-4	Кнаузр		29.9.81
Гл.констр	Михайловский		29.9.81
ГАП	Вишневская		28.9.81
ГИП	Баршай		28.9.81
Арх.	Заневич		28.9.81
Техник	Бондарева		28.9.81

310-5-4 0

Малые архитектурные формы и элементы благоустройства жилых зон микрорайонов

Номенклатура малых архитектурных форм и элементов благоустройства	Стадия	Лист	Листов
	Р	5	

Навесы, мебель, физкультурное оборудование

БЕЛГОСПРОЕКТ г. Минск

Инв. № подл. | Подпись и дата | Взам. инв. №

Инв. № 1131-1

Формат 12

1	2	3	4	5	6	7	8
		Физкультурное оборудование					Альбом I
30	Турник	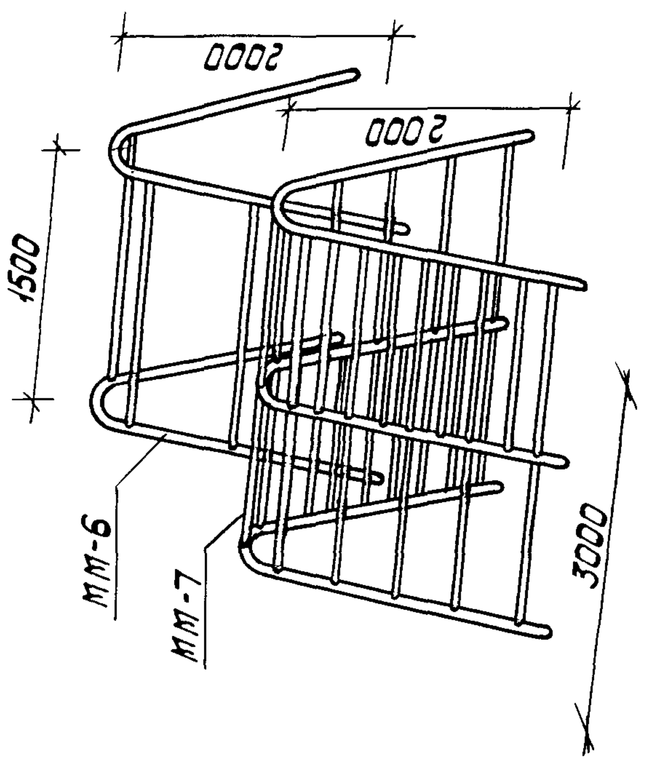	Металлическая масляная окраска	ДИГ ФП *	56	2	АС-35
31	Шведская стенка		,,	●	121	13	АС-36
	Рукоход	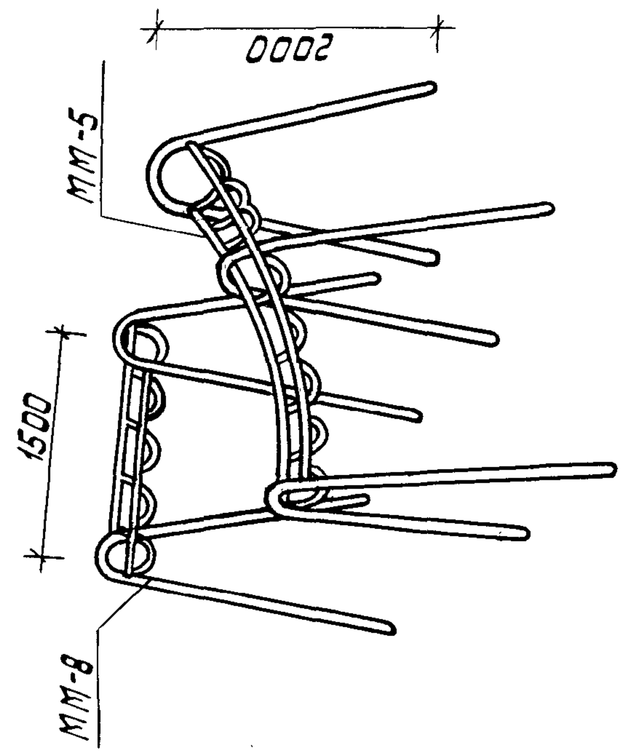					
32	Тип I		,,	ДИГ ФП *	63	7	АС-37
33	Тип II		,,	◒	91	11	АС-38
34	Гимнастическая стенка Тип-I	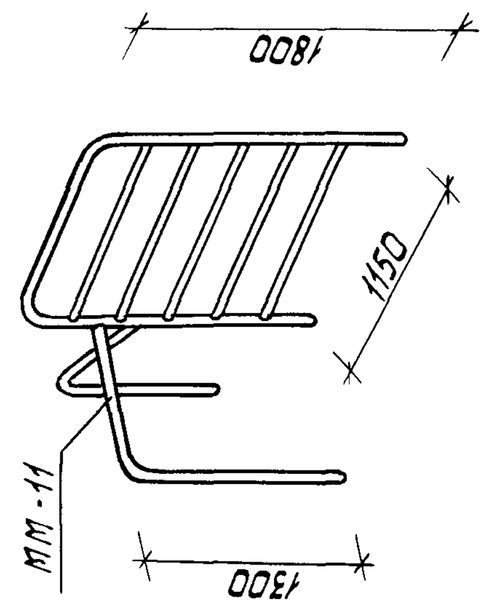	,,	ДИК ДИГ ФП	53	5	АС-39
35	Тип II	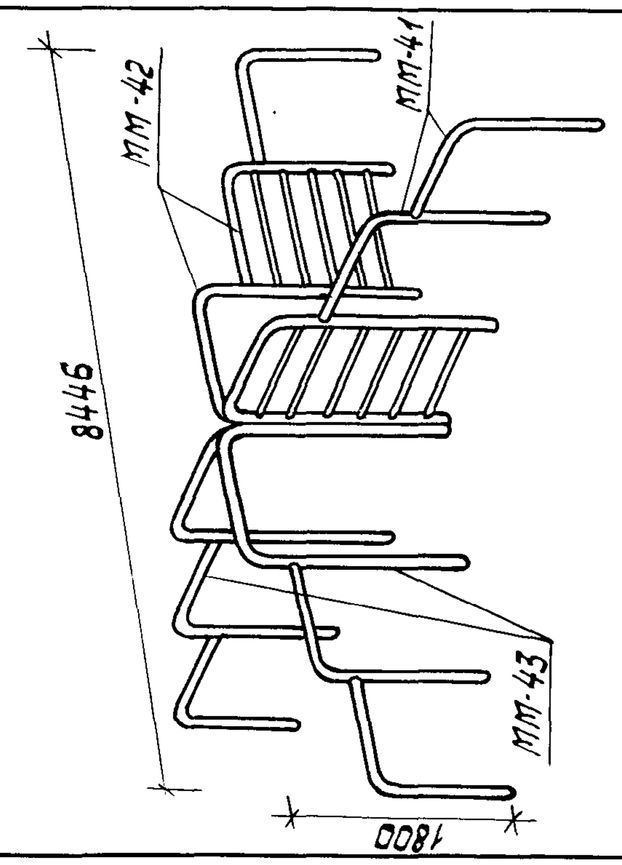	,,	ДИГ	234	33	АС-40

* Рекомендуется ставить в композициях (см. Альбом 0 лист).

инв. № 1131-1

Нач.АКМ-4	Кнауэр		29.9.81
Гл.констр.	Михайловский		29.9.81
ГАП	Вишневская		28.9.81
ГИП	Баршай		28.9.81
Арх	Зданевич		28.9.81
Техник	Бондарева		28.9.81

310-5-4 0

Малые архитектурные форты и элементы благоустройства жилых зон микрорайонов

Номенклатура малых архитектурных форм и элементов благоустройства

Стадия	Лист	Листов
Р	6	

Навесы, мебель, физкультурное оборудование

БЕЛГОСПРОЕКТ г. Минск

Формат 12

Инв.№ подл. | Подпись и дата | Взам.инв.№

1	2	3	4	5	6	7	8
		Игровое оборудование для детей **					Альбом II
32 *	Брусья-лабиринт Тип I	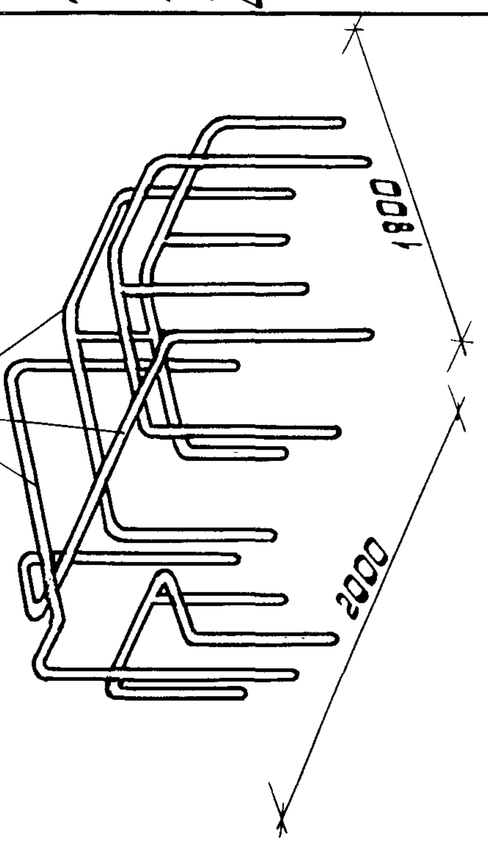	Металл Масляная окраска	ДИК ДИГ ФП ◒	79.	6	АС-34-36
33	Тип II	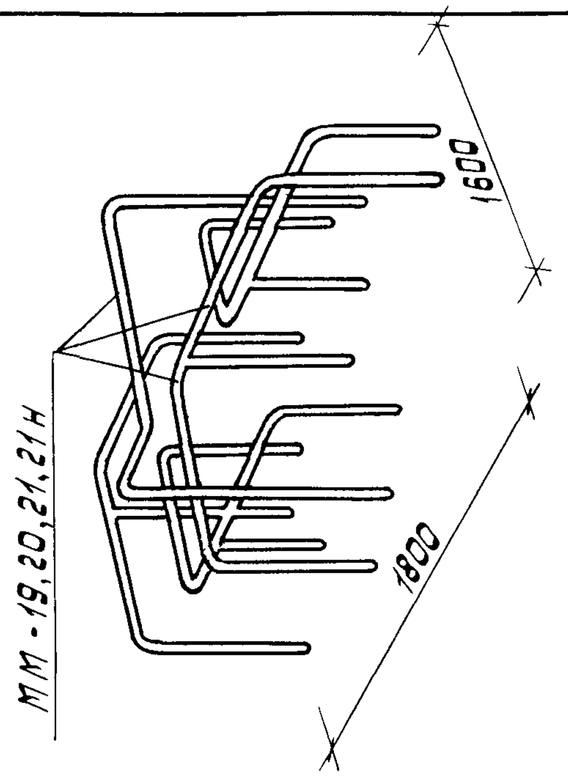	••	••	63	6	АС-34-36
		Навесы, тебель, физкультурное оборудование					Альбом I
37	Волна	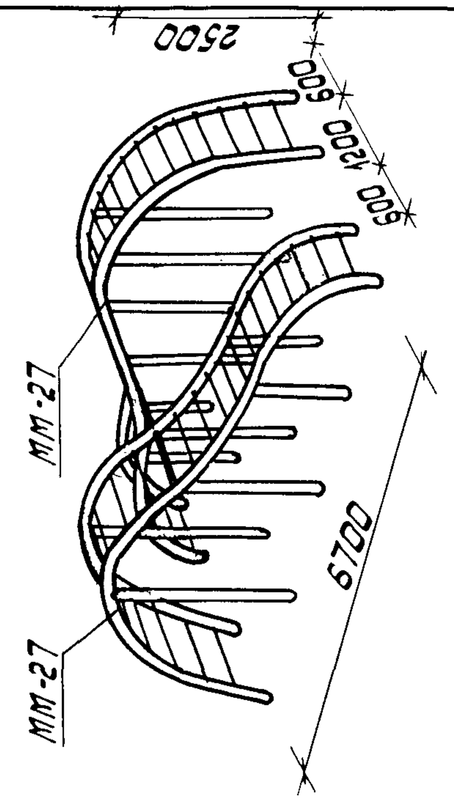	••	ДИГ ФП	206	23	АС-42
40	БУМ тип I А	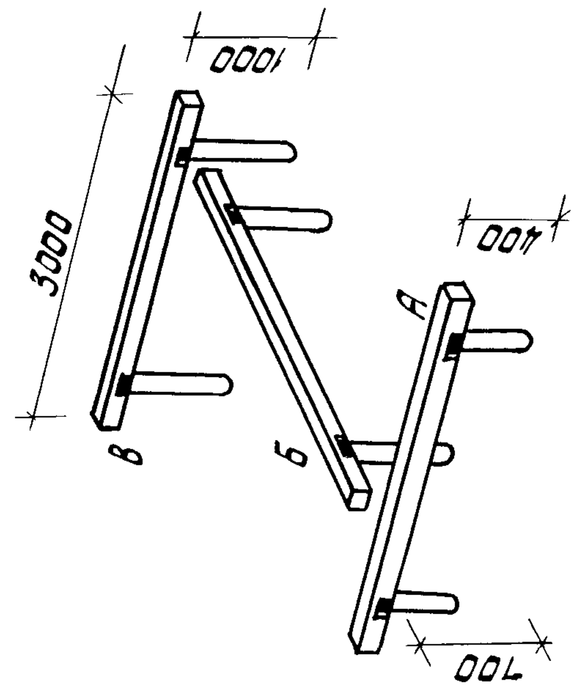	Деревянный брус на металлических опорах	ДИГ ФП ●	29	2	АС-43
39	Б		Масляная окраска		23	2	••
40	В				23	2	••
42	БУМ тип II А	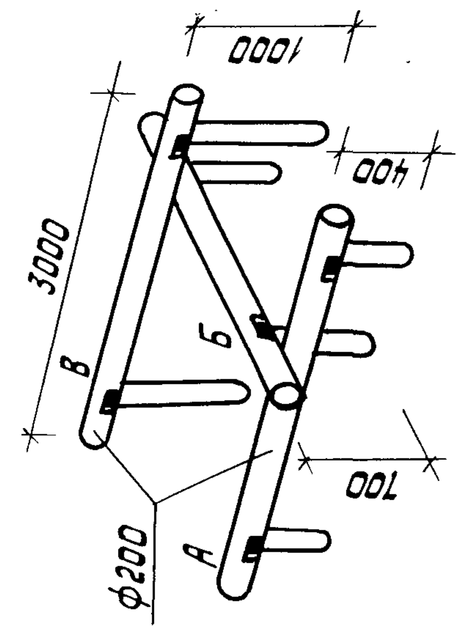	Бревно на металлических опорах	••	24	2	АС-44
41	Б		Прозрачная отделка		24	2	••
43	В				24	2	••

** Входит также в комплекты физкультурного оборудования

* Номера по п/п поставлены согласно альбому V Сметы
Выпуск СМ-1 (N37-43) Выпуск СМ-2 (N32-33)

инв. № 1131-1

Нач.АКМ-4	Кнауэр		29.9.81	310-5-4 О
Гл.констр.	Михайловский		29.9.81	Малые архитектурные формы и элементы благоустройства жилых зон микрорайонов
ГАП	Вишневская		28.9.81	Номенклатура малых архитектурных форм и элементов благоустройства — Стадия: Р; Лист: 7; Листов:
ГИП	Баршай		28.9.81	Игровое оборудование для детей. Навесы, тебель, физкультурное оборудование
Арх.	Заневич		28.9.81	БЕЛГОСПРОЕКТ г. Минск
Техник	Бондарева		28.9.81	

Инв. № подл. | Подпись и дата | Взам. инв. №

Формат 12

1	2	3	4	5	6	7	8
36	Качающееся бревно	3000, Ф200, 700	Бревно	АШГ ФП	41	9	Альбом I АС-41
			Прозрачная отделка	○			
44	Стол для настольного тенниса	2740, 1625, МК-3-21, ММ-38	Армоцементное покрытие на металлических опорах	ФП	140	32	АС-45
				▨			
45	Стойка баскетбольная тип II	3960, 910, 290, 1800, МД-1-1, ММ-37, ММ-44	Стойка-металл	,,	172	11	АС-46
			Щит деревянный				
			Масляная окраска				
49	Ворота хоккейные	1220, 1926, ММ-35	Металл * ***	,,	61	7	Альбом IV КМШ-32
			Масляная окраска				
47	Ограждение хоккейной площадки ** Максимальных размеров	1500, 1270, МД-1-14, МД-1-16, МД-1-17, 1000	Деревянные щиты	,,			Альбом I
			Масляная окраска		241.1	416	АС-48
	Минимальных размеров				1585	225	
46	Стойки волейбольные	2450, 10500, ММ-40	Металл *	,,	150	7	АС-47
			Масляная окраска				

* Сетка для ворот покупная.

** Ограждение хоккейной площадки состоит из 5 элементов. В проекте дана стоимость ограждения всей площадки.

*** Ворота хоккейные не имеют монтажного чертежа, являются изделием заводского изготовления (см. альбом IV)

инв. № 1131-1

Нач. АКМ-4	Кнаузр		29.9.86
Гл. констр.	Михайловский		29.9.86
ГАП	Вишневская		29.9.86
ГИП	Баршай		28.9.86
Арх.	Заневич		28.9.86
Техник.	Бондарева		28.9.86

310-5-4 0

Малые архитектурные формы и элементы благоустройства жилых зон микрорайонов

Номенклатура малых архитектурных форм и элементов благоустройства	Стадия	Лист	Листов
	Р	8	

Навесы, мебель, физкультурное оборудование

БЕЛГОСПРОЕКТ г. Минск

Формат 12

Инв. № подл. | Подпись и дата | Взамен инв. №

1	2	3	4	5	6	7	8
		Игровое оборудование для детей					Альбом II
4 *	Стенка Тип I Отбойная для мяча	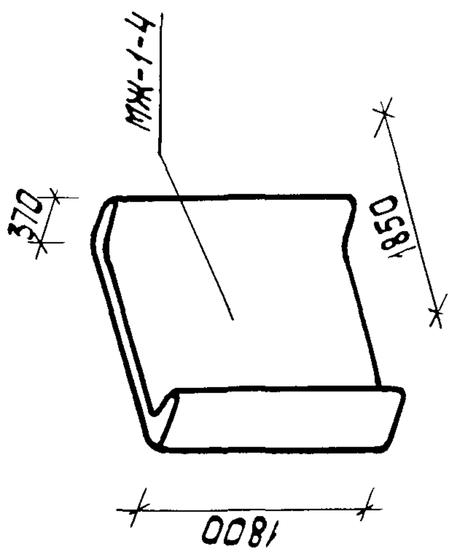	ж/б окраска кремнийорганическая **	ДИП ДИК ДИГ ФП ПО ХП ●	86	7	АС-8
5	Тип II Ветрозащитная со скатьей	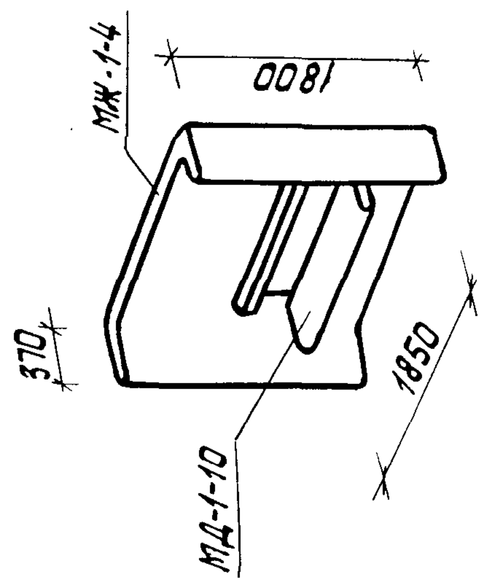	„ Масляная окраска скатьи ***	ДИП ДИК ДИГ ПП ПО ●	100	9	АС-9
6	Тип III со шведской стенкой	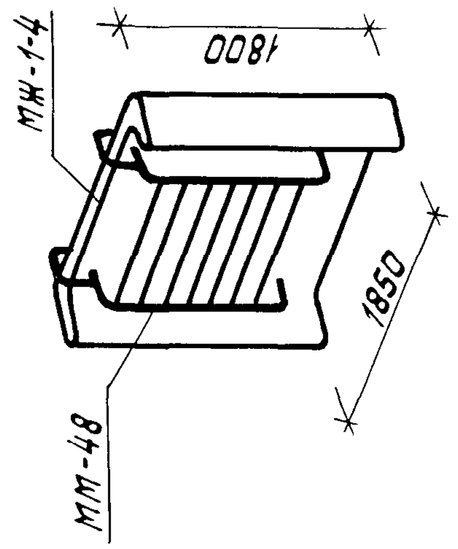	„ Масляная окраска металлической шведской стенки	ДИК ДИГ ФП ◒	144	9	АС-10
7	Тип IV для рисования	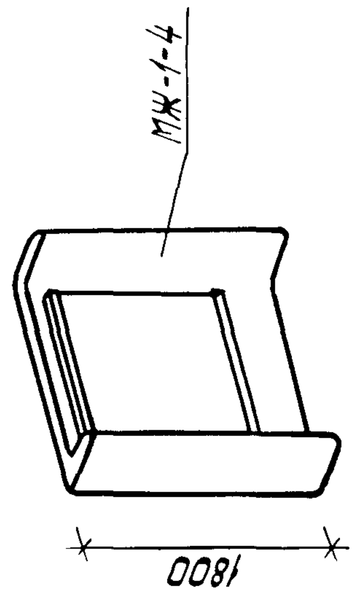	„ Линолеум	ДИК ДИГ ◒	100	9	АС-11
8	Тип V с кольцом-мишенью	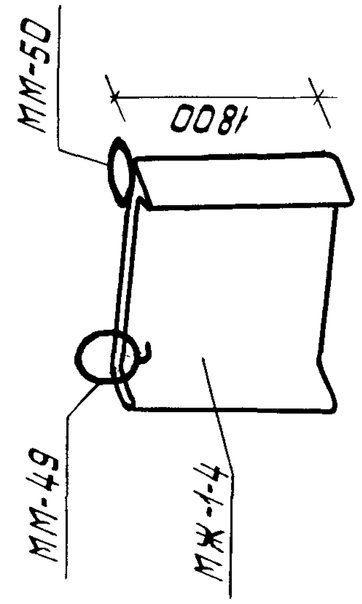	„ Масляная окраска металлических колец	ДИК ДИГ ФП ◒	90	7	АС-12

* Номера п/п на листах 9-19 поставлены согласно альбому V „Сметы" Выпуск СМ-2 (№ 1-66).

** Стенки можно красить полностью или частично, не красить, наносить на них геометрические и сюжетные рисунки.

*** Возможна прозрачная отделка.

инв. № 1131-1

Нач. АКМ-4	Кнаузр		29.9.8
Гл. констр	Михайловский		29.9.8
ГАП	Вишневская		28.9.8
ГИП	Баршай		28.9.8
Арх.	Заданевич		28.9.8
Техник	Бондарева		28.9.8

310-5-4 0

Малые архитектурные формы и элементы благоустройства жилых зон микрорайонов

Номенклатура малых архитектурных форм и элементов благоустройства

Стадия	Лист	Листов
Р	9	

Игровое оборудование для детей

БЕЛГОСПРОЕКТ г. Минск

Формат 12

Инв. № подл. | Подпись и дата | Взам. инв. №

1	2	3	4	5	6	7	8
	Стенка тип VI игровая						Альбом II
9	А		Ж/Б	АШК АШГ	83	7	АС-13
10	Б		Окраска, кветний органическая *	◐	81	7	АС-14
11	В				82	7	АС-15
	Дворик песочный						
1	Тип I		Ограждение-блоки Ж/Б	АШП АШК	555	106	АС-5
			Сидения-дерево Окраска, кветний органич. масляная *	●			
2	Тип III		Заполнение-песок	,,	642	132	АС-6
3	Тип II			,,	254	51	АС-7

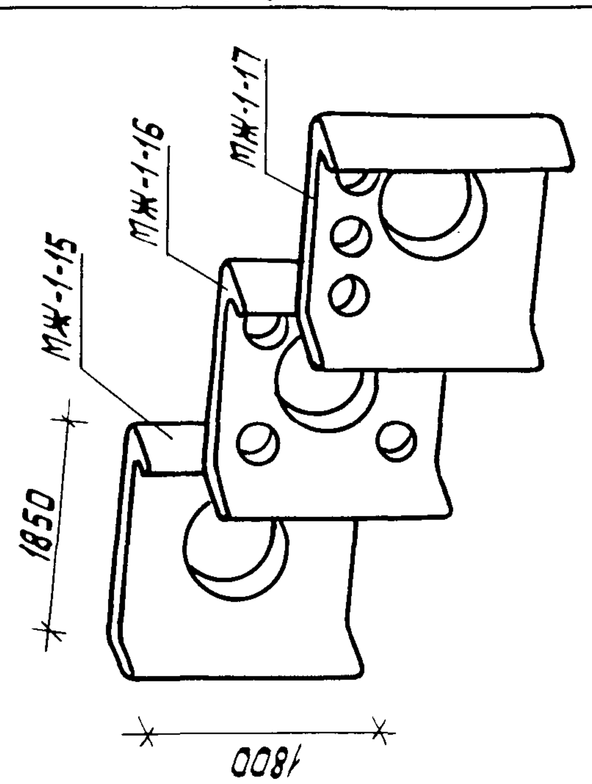

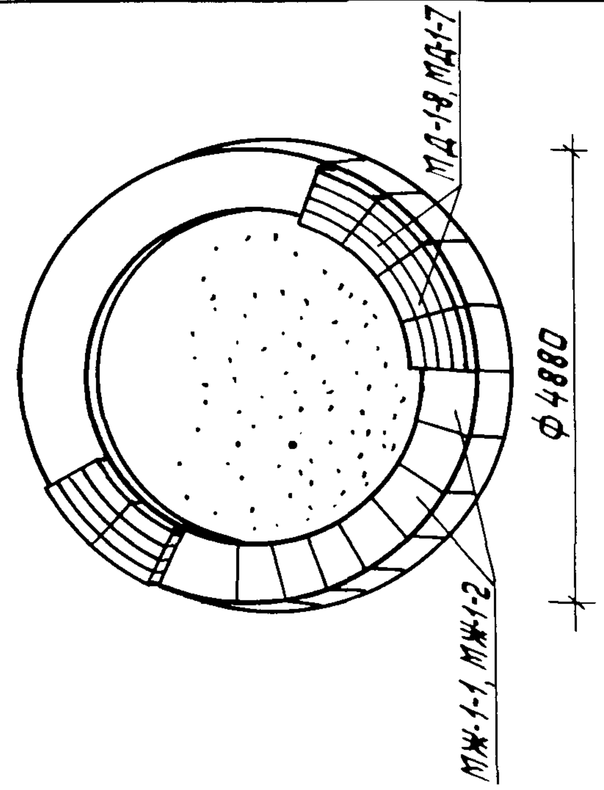

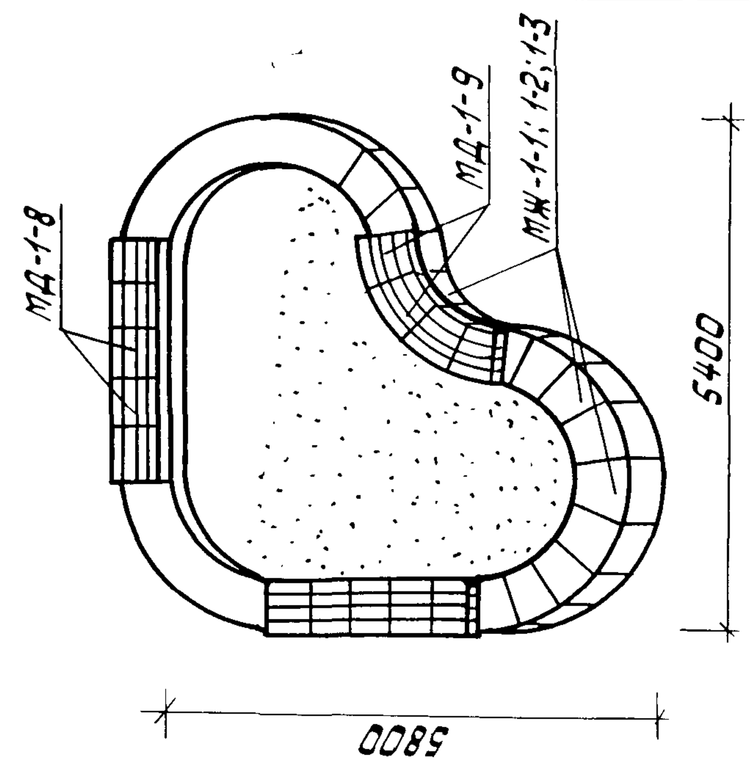

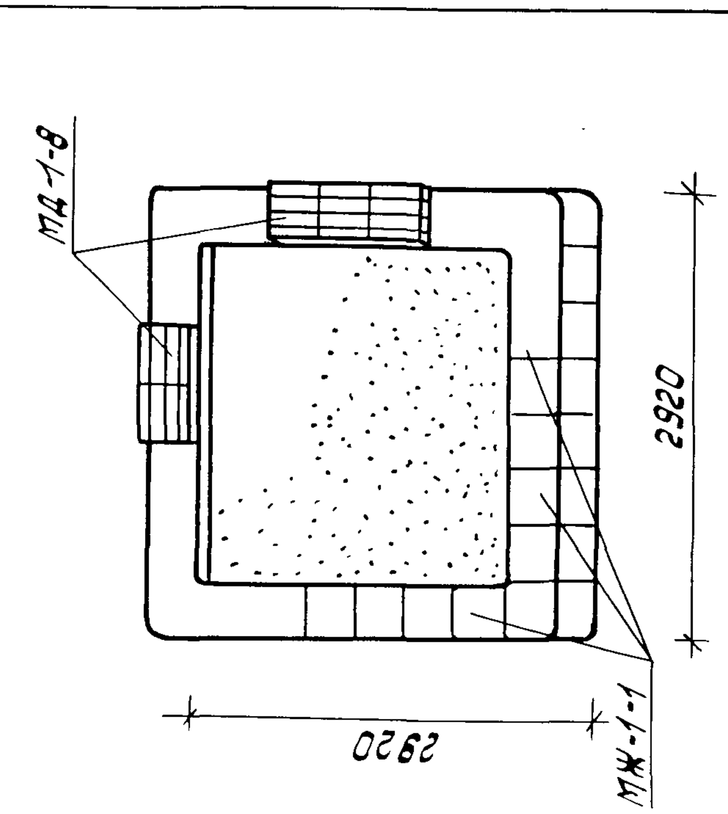

* Красить полностью или частично в яркие цвета
Отделку бетонных поверхностей см. примечания к листу 11 (Альбом 0).

инв. № 1131-1

Нач.АКМ-4	Кнауэр		29.9.81
Гл.констр.	Михайловский		29.9.81
ГАП	Вишневская		28.9.81
ГИП	Баршай		28.9.81
Арх.	Заневич		28.9.81
Техник	Бондарева		28.9.81

310-5-4 0

Малые архитектурные формы и элементы благоустройства жилых зон микрорайонов

Номенклатура малых архитектурных форм и элементов благоустройства

Стадия	Лист	Листов
Р	10	

Игровое оборудование для детей

БЕЛГОСПРОЕКТ г. Минск

Формат 12

Инв. № подл. | Подпись и дата | Взам. инв. №

1	2	3	4	5	6	7	8
							Альбом II
12	Арка Тип I	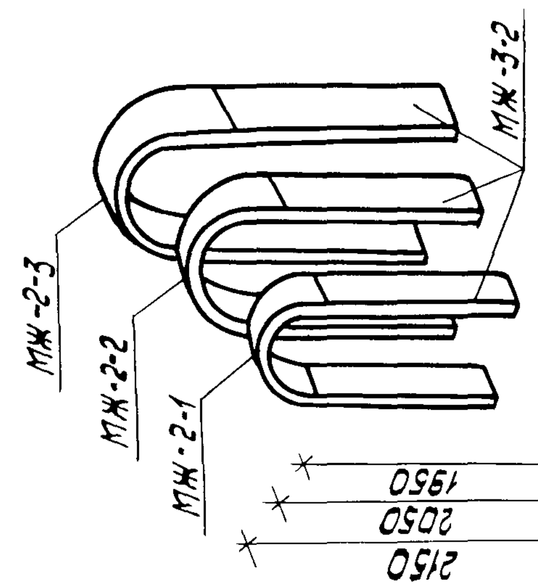	Панели и арки ж/б	ДИК ДИГ	54	5	АС-16
13	Тип II		Окраска кремнийорганическая *	◐	54	5	АС-16
14	Тип III				55	5	АС-16
16	Арка-гимнастическая лестница	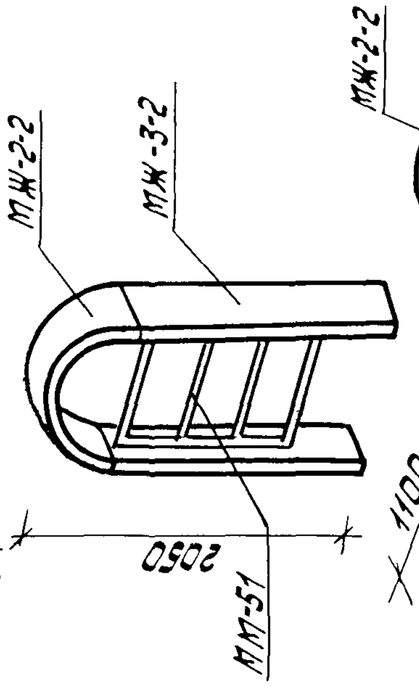	Арка и панели ж/б	,,	60	5	АС-18
15	Арка с кольцом-мишенью	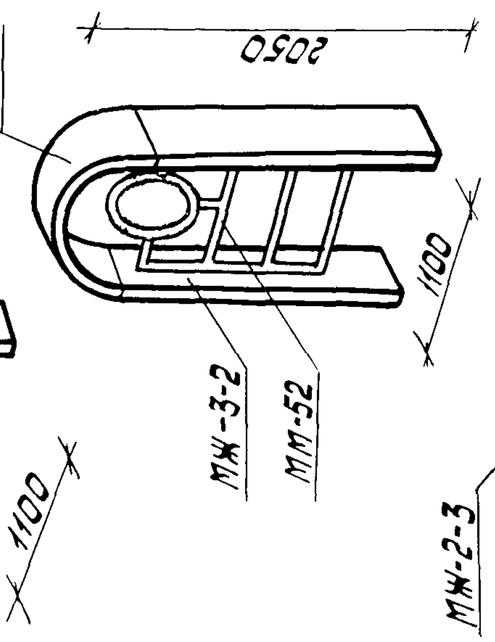	Заполнение металл				
			Окраска кремнийорганическая масляная	,,	60	5	АС-17
17	Арка-туннель	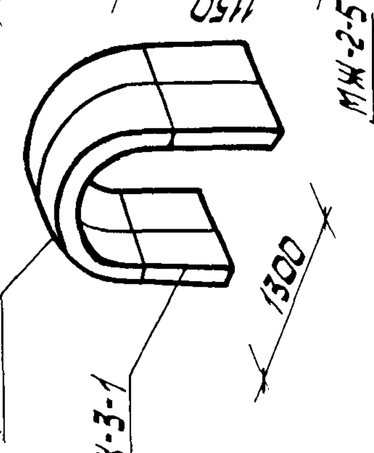					
			Окраска кремнийорганическая	,,	76	10	АС-19
19	Балансир Тип I	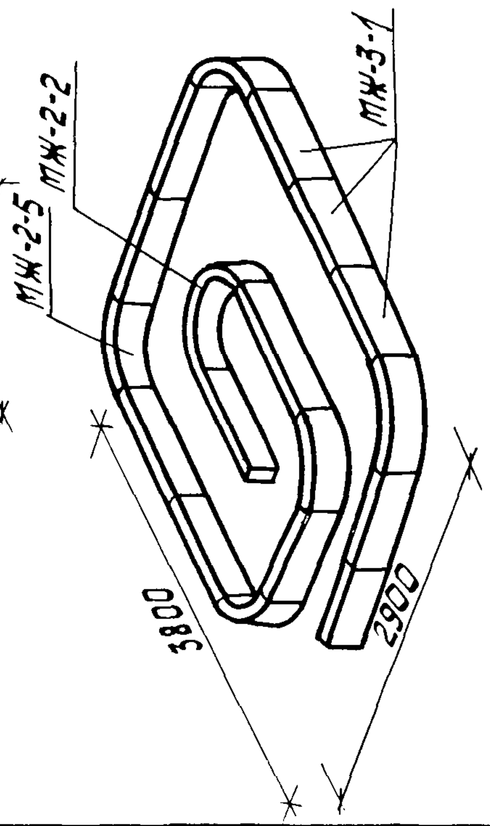	Аркцыпудраки панели ж/б	Д ИП ДИК ДИГ	113	18	АС-22
20	Тип II	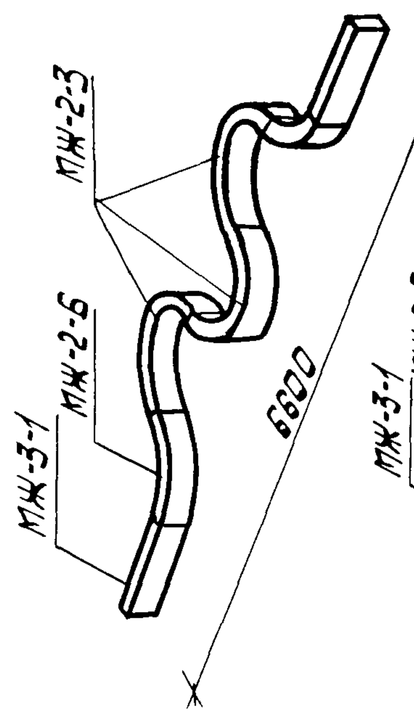		●			
				,,	58	7	АС-23
21	Тип III	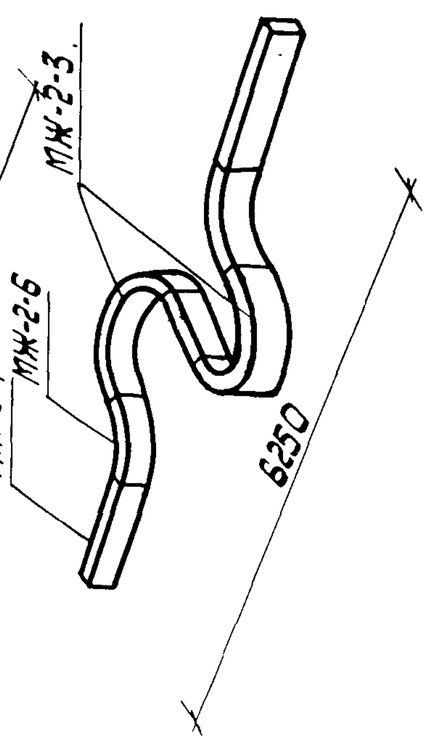		,,	59	8	АС-23

* Бетонные поверхности можно не красить, оставлять естественную фактуру бетона, швы и закладные металлические детали заделать цементным раствором.

Нач.АКМ-4	Кнаузр		29.9.81
Гл.констр.	Михайловский		29.9.81
ГАП	Вишневская		29.9.81
ГИП	Баршай		28.9.81
Арх.	Заневич		28.9.81
Техник	Бондарева		28.9.81

3.10-5-4 0

Малые архитектурные формы и элементы благоустройства жилых зон микрорайонов

Номенклатура малых архитектурных форм и элементов благоустройства

Стадия	Лист	Листов
Р	11	

Игровое оборудование для детей

БЕЛГОСПРОЕКТ г. Минск

Инв. № 1131-1

Формат 12

Инв. № подл. | Подпись и дата | Взам. инв. №

1	2	3	4	5	6	7	8
18	Горка-скат Тип I	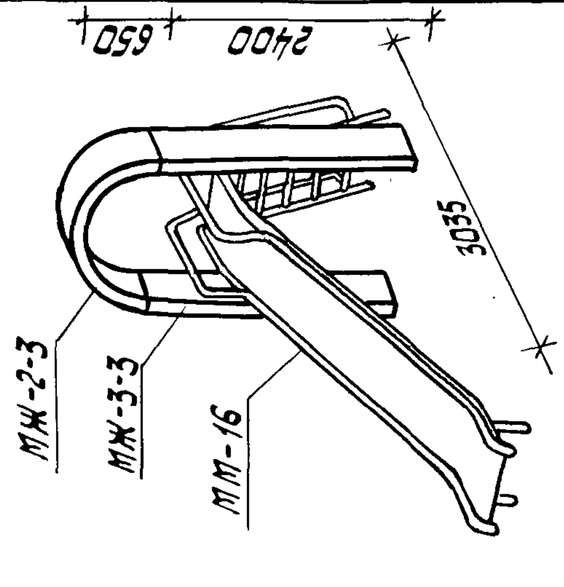	Арка ж/б Скат-металл Окраска кремний-органическая масляная	ДИП ДИК ДИГ *	115	13	Альбом III АС-21
22	Качалка-балансир Тип I	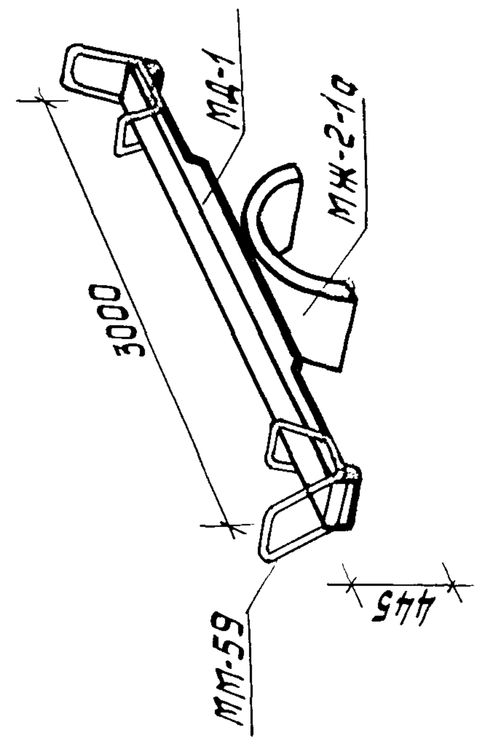	Опора ж/б арка Сидение-дерево Окраска кремний-органическая масляная	ДИП ДИК ДИГ	44	4	АС-24
23	Качели	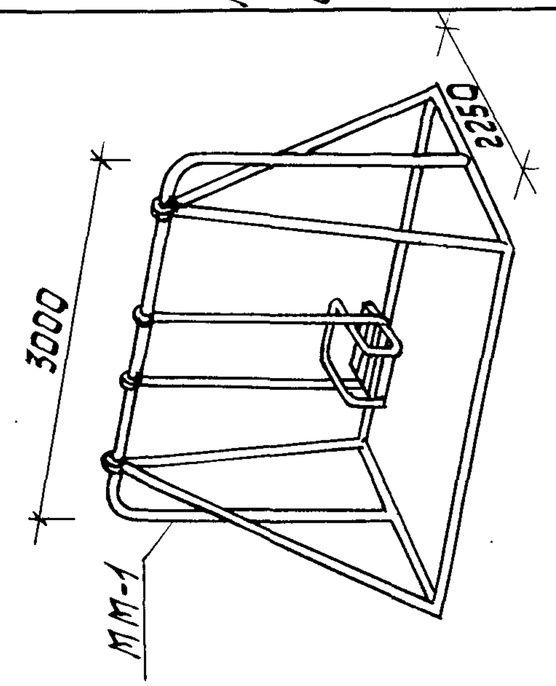	Металл Окраска масляная		73	3	АС-25
24	Карусель Тип I	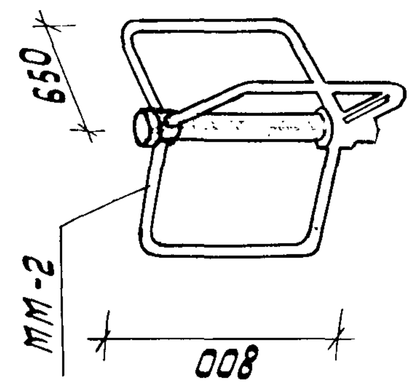		ДИК ДИГ	56	9	АС-26
25	Тип II	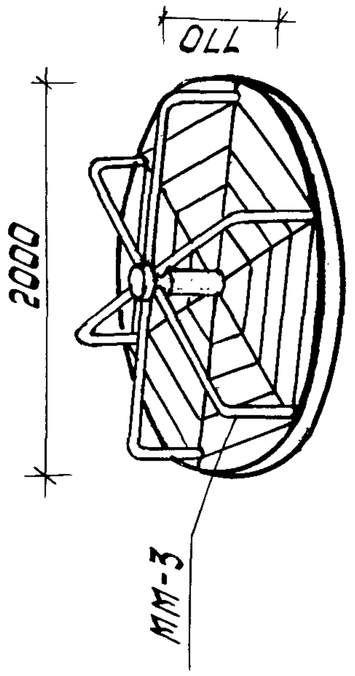		ДИГ	91	14	АС-27

* Горку-скат устанавливать в комплекте с песочным дворикам.

Инв. № 1131-1

Нач. АКМ-4	Кнаузр		29.9.81	310-5-4		0
Гл. констр.	Михайловский		29.9.81	Малые архитектурные формы и элементы благоустройства жилых зон микрорайонов		
ГАП	Вишневская		29.9.81	Номенклатура малых архитектурных форм и элементов благоустройства	Стадия: Р	Лист: 12 / Листов:
ГИП	Баршай		29.9.81	Игровое оборудование для детей	БЕЛГОСПРОЕКТ г. Минск	
Арх.	Заневич		28.9.81			
Техник	Бондарева		28.9.81			

Формат 12

Инв. № подл. | Подпись и дата | Взам. инв. №

1	2	3	4	5	6	7	8
26	Барабан	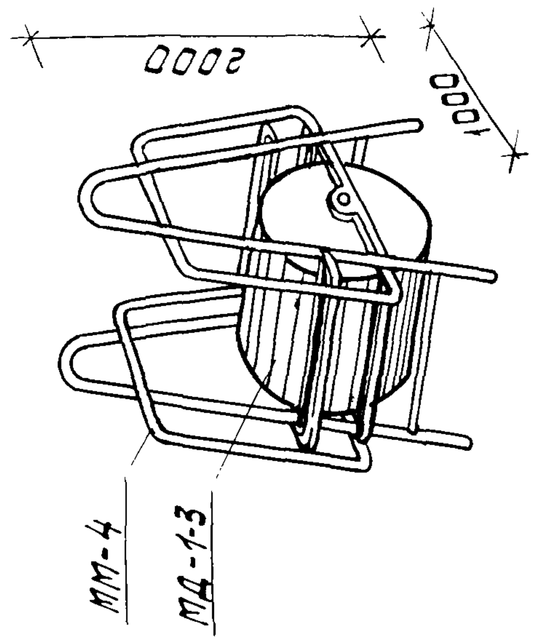	Металл дерево Окраска масляная	АИК АИГ ◒	102	10	Альбом III АС-28
27	Башня	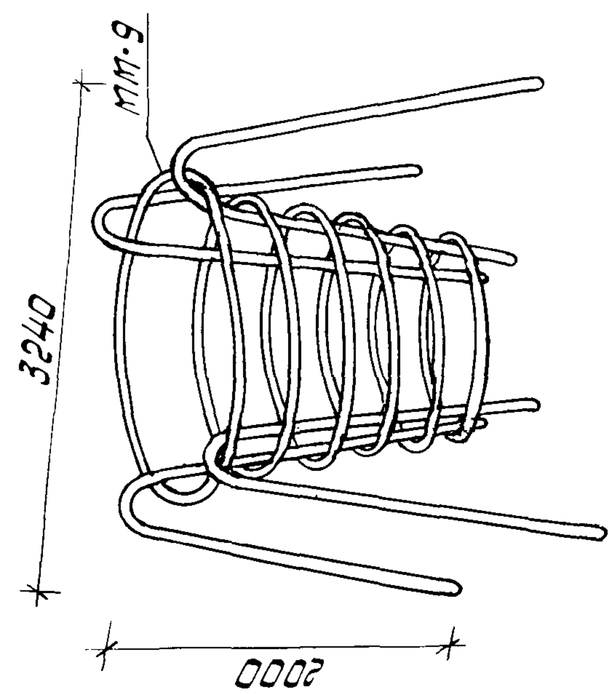	Металл Окраска масляная	АИК АИГ ◒	122	14	АС-29
28	Горка-скат Тип II А	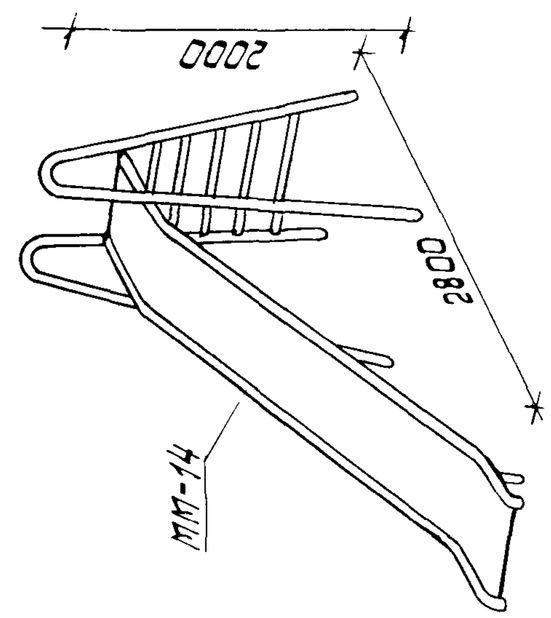	,,	АИП АИК АИГ ●	70	8	АС-30
29	Тип II Б	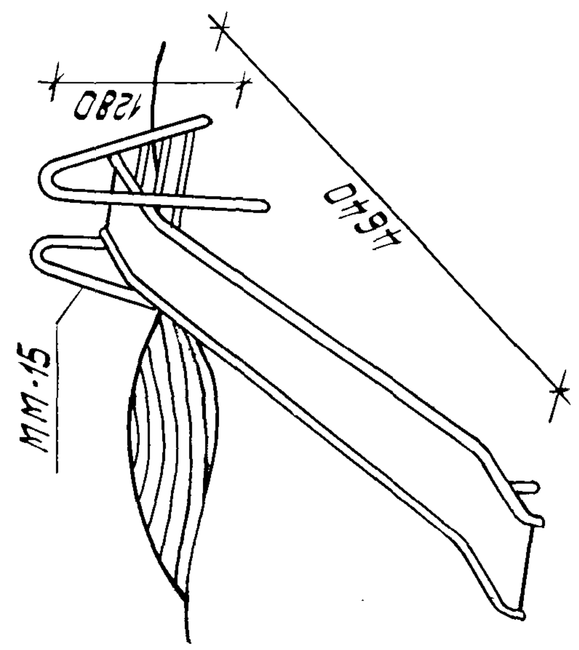	,,	,,	80	90	АС-31
30	Сетка для лазания Тип I	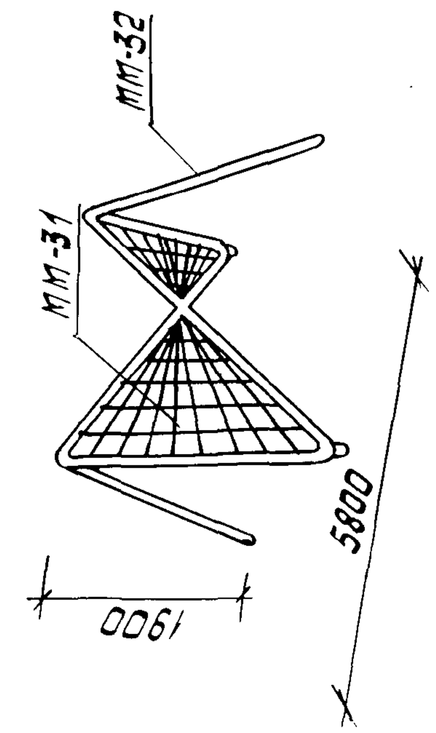	,,	АИК АИГ ◒	77	5	АС-32

Нач. АКМ-4	Кнауэр		29.9.81
Гл. констр.	Михайловский		29.9.81
ГАП	Вишневская		29.9.81
ГИП	Баршай		29.9.81
Арх.	Заневич		28.9.81
Техник	Бондарева		28.9.81

310-5-4 0

Малые архитектурные формы и элементы благоустройства жилых зон микрорайонов

Номенклатура малых архитектурных форм и элементов благоустройства

Стадия	Лист	Листов
Р	13	

Игровое оборудование для детей

БЕЛГОСПРОЕКТ г. Минск

Инв. № 1131-1

Инв. № подл. | Подпись и дата | Взамен инв. №

Формат 12

1	2	3	4	5	6	7	8
							Альбом II
31	Тип II	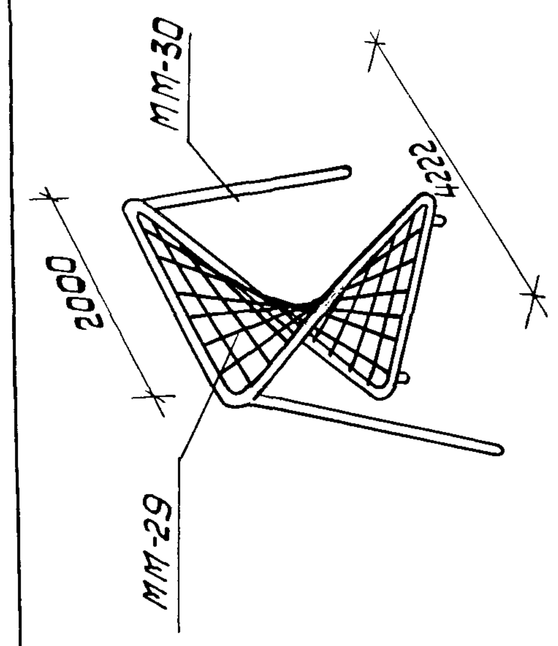	,,	АИК АИГ	21	5	АС-33
34	Качалка-балансир тип II	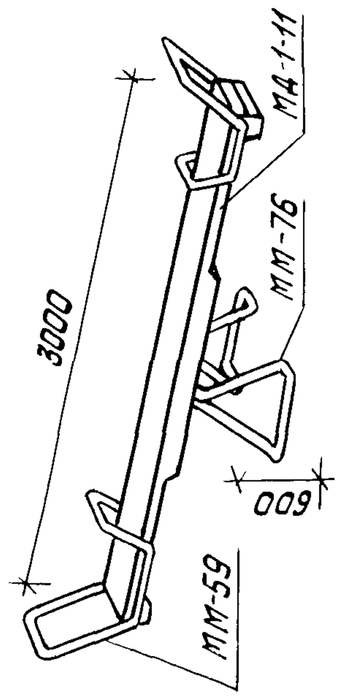	Опора металл. сидение-дерево Окраска масляная	АИП АИК	10	–	АС-37
35	Пирамида тип I А	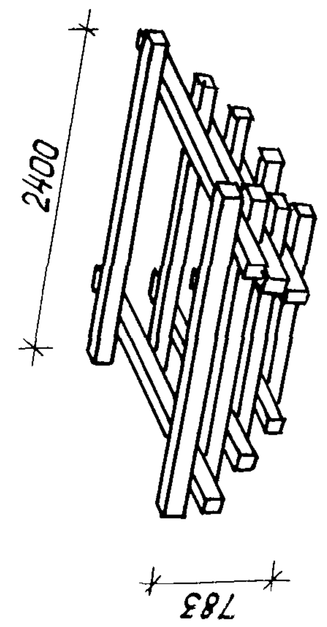	Деревянные брусы Окраска масляная *	АИК АИГ	64	17	АС-38
36	Тип I Б	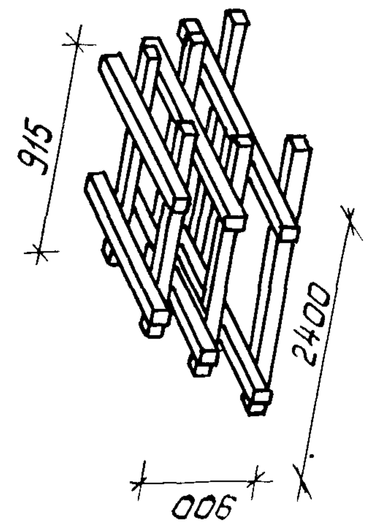	,,	,,	75	20	АС-39
37	Тип I В	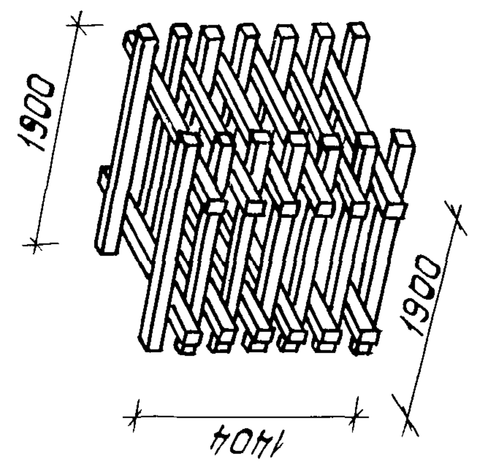	,,	,,	121	31	АС-40

* Возможна прозрачная отделка (см. лист)

Инв. № подл. | Подпись и дата | Взамен инв. №

инв. № 1131-1

Нач. АКМ-4	Кнауэр		29.9.81
Гл. констр.	Михайловский		29.9.81
ГАП	Вишневская		29.9.81
ГИП	Баршай		29.9.81
Арх.	Заневич		29.9.81
Техник	Бондарева		28.9.81

310-5-4 0

Малые архитектурные формы и элементы благоустройства жилых зон микрорайонов

Номенклатура малых архитектурных форм и элементов благоустройства

Стадия	Лист	Листов
Р	14	

Игровое оборудование для детей

БЕЛГОСПРОЕКТ г. Минск

Формат 12

1	2	3	4	5	6	7	8
							Альбом II
38	Помост Тип I А	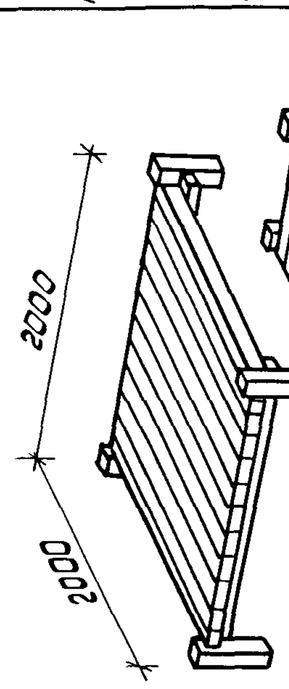	Деревянные брусы	ДИГ АП **		15	АС-41
40	Тип I Б	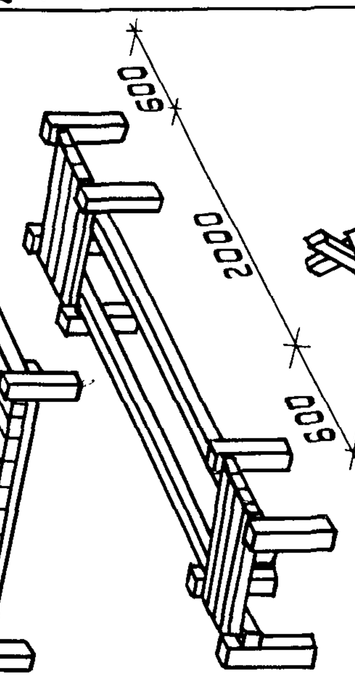	Окраска масляная *	◐	57	17	
41	Помост Тип II А	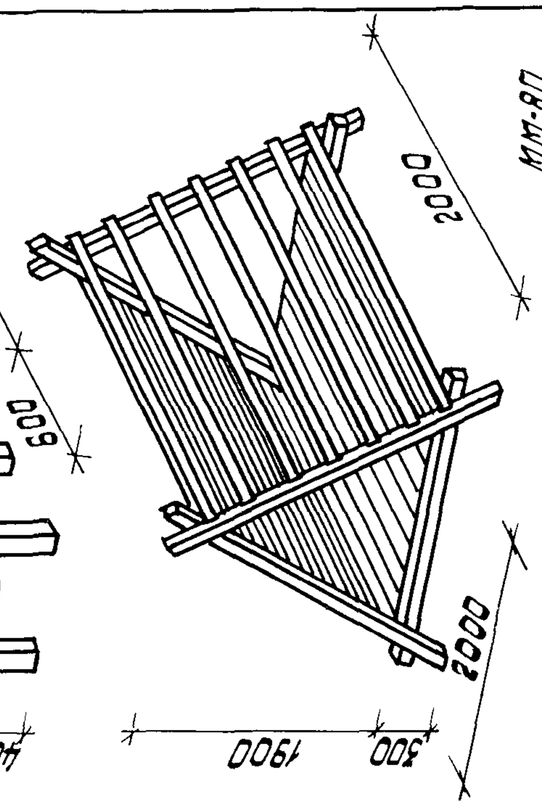	,,	ДИГ ФП	61	11	АС-42
41	Тип II Б			◐	40	12	
42	Домик		,,	ДИК ДИГ	48	27	АС-43
43	Горка-скат Тип III А	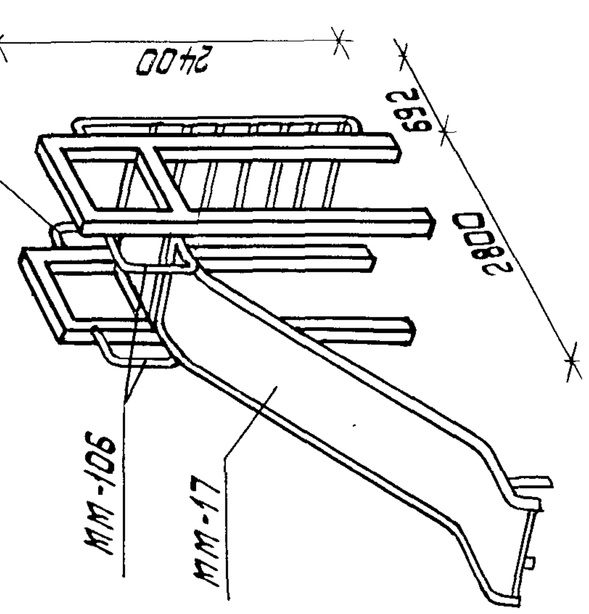	Деревянные брусы скат-металл	◐	95	18	АС-44-45
44	Горка-скат Тип III Б	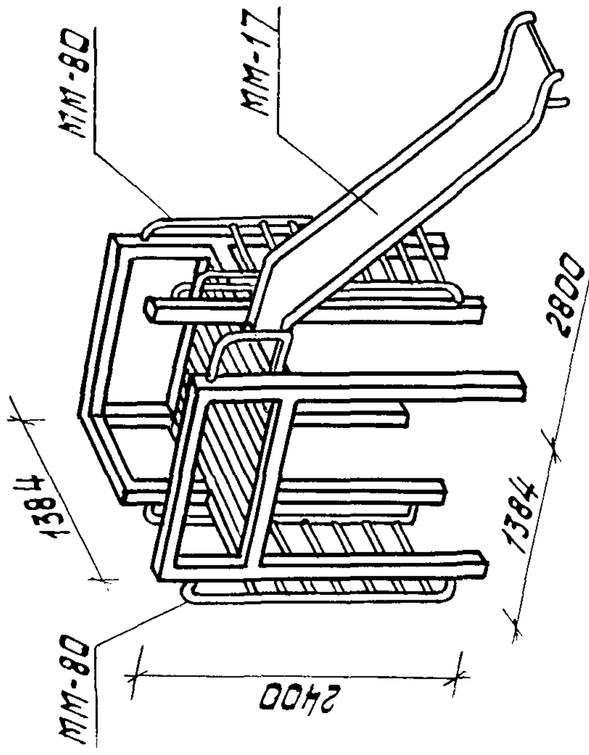	Окраска масляная	***	14,4	27	АС-46-47
45	Уровни-подъемы Тип I	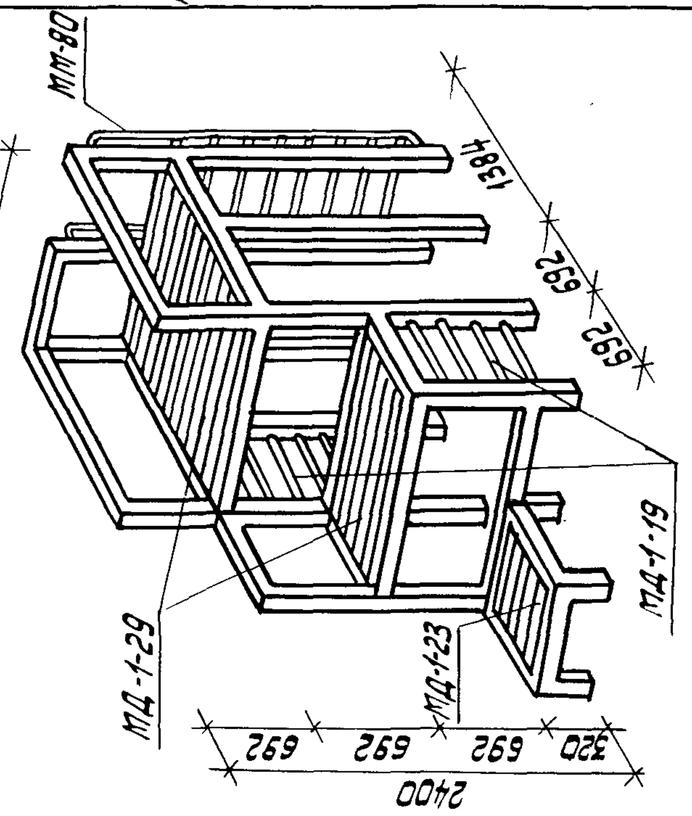	,,	ДИГ	185	38	АС-48-49

* Возможна прозрачная отделка.

** Используется как эстрада.

*** Желательно устанавливать в композициях с другими малыми архитектурными формами из деревянных брусов и в комплекте песочными двориками.

инв. № 1131-1

Нач.АКМ-4	Кнаузр		29.9.81	310-5-4		0
Гл.констр.	Михайловский		29.9.81	Малые архитектурные формы и элементы благоустройства жилых зон микрорайонов		
ГАП	Вишневская		29.9.81	Номенклатура малых архитектурных форм и элементов благоустройства	Стадия: Р	Лист: 15 / Листов:
ГИП	Боршай		29.9.81	Игровое оборудование для детей	БЕЛГОСПРОЕКТ г. Минск	
Арх.	Заневич		28.9.81			
Техник	Бондарева		28.9.81			

Формат 12

Взамен инв.№ | Подпись и дата | Инв.№ подл.

1	2	3	4	5	6	7	8
48	Игровой гимнастический комплекс Тип I	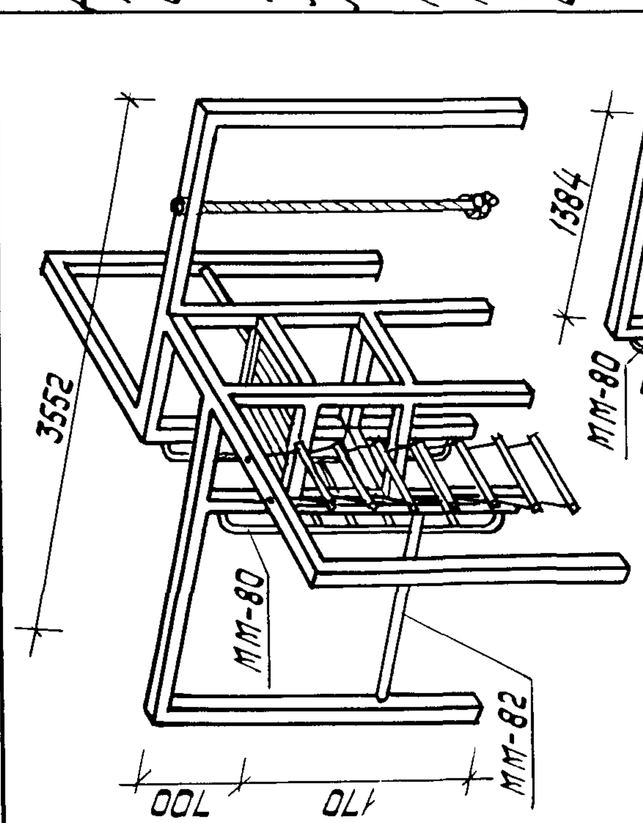	Деревянные брусы	ДИГ			Альбом II
			Металлические лестницы	◐ **	210	29	АС-54 55
			Канаты				
			Масляная окраска *				
46	Мостик	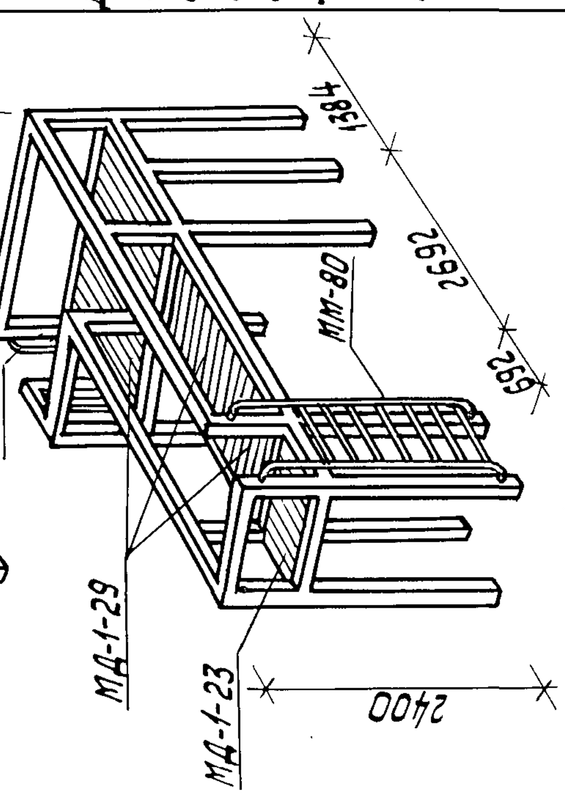	Деревянные брусы	ДИГ ДИК	283	49	АС-50-51
			Металлические лестницы				
			Масляная окраска	◐			
47	Мостик рукоход	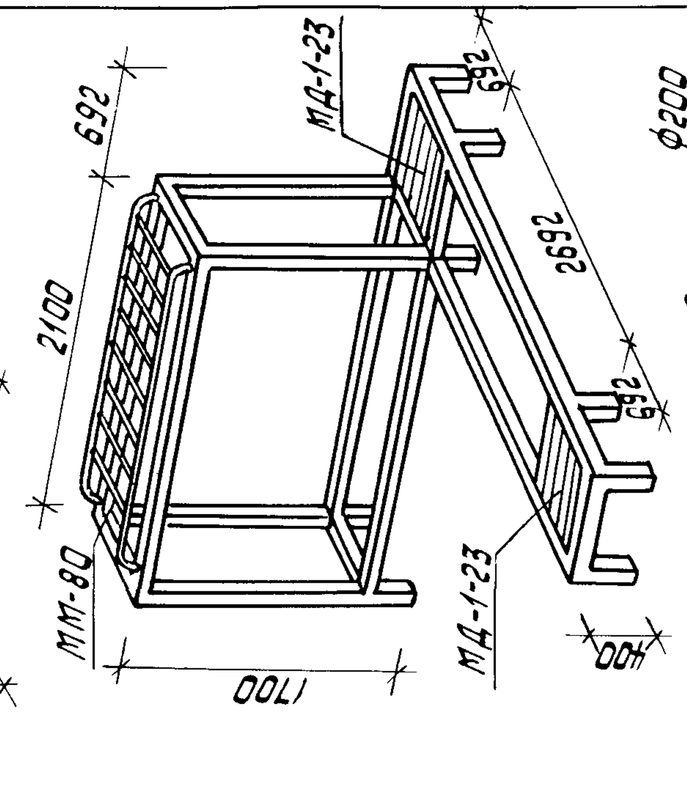	"	ДИГ ФП	140	25	АС-52-59
			"	◐			
49	Горка из бревен	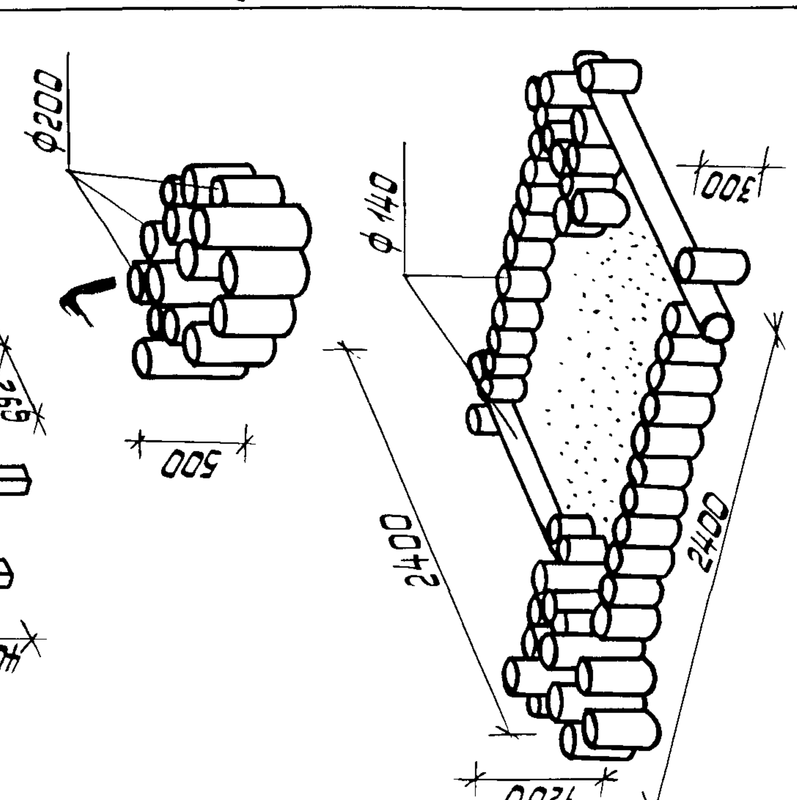	Бревна	ДИП ДИК ДИГ	84	20	АС-56
			Пропитка олифой	●			
50	Дворик песочный из бревен Тип I		"	"	164	44	АС-57
51	Тип IIА	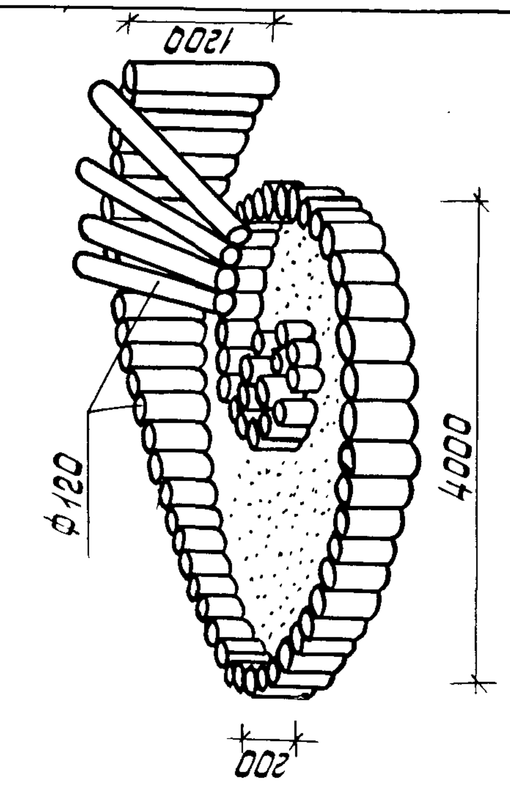	"	"	699	156	АС-58
52	Тип IIБ		"	"	894	226	АС-59

* В проекте предлагается два варианта отделки малых архитектурных форм из брусов и брёвен: по желанию автора привязки они могут иметь прозрачную отделку, полную или частичную масляную окраску.

** При наличии обслуживающего персонала.

Инв. № 1131 - 1

Нач. АКМ-4	Кнаузр		29.9.81
Гл. констр.	Михайловский		29.9.81
ГАП	Вишневская		29.9.81
ГИП	Баршай		29.9.81
Арх.	Заневич		28.9.81
Техник	Бондарева		28.9.81

310-5-4 0

Малые архитектурные формы и элементы благоустройства жилых зон микрорайонов

Номенклатура малых архитектурных форм и элементов благоустройства

Стадия	Лист	Листов
Р	16	

Игровое оборудование для детей

БЕЛГОСПРОЕКТ г. Минск

Формат 12

Инв. № подл. | Подпись и дата | Взам. инв. №

1	2	3	4	5	6	7	8
							Альбом II
53	Амфитеатр	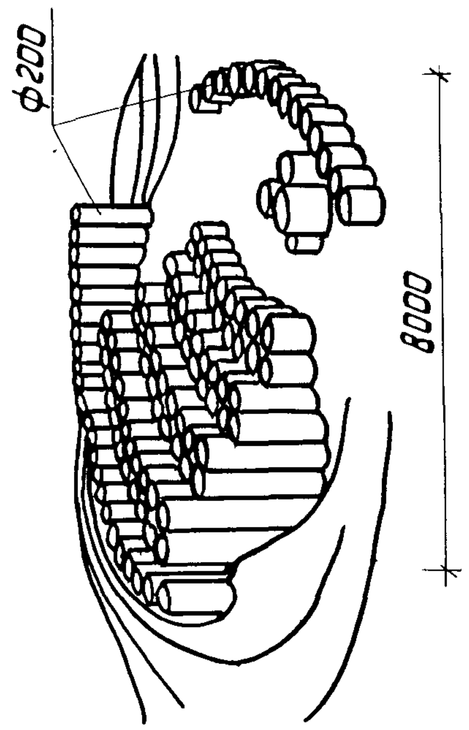	Бревно Пропитка олифой	ПП АП ◒	1922	392	АС-60
54	Качалка-балансир Тип III	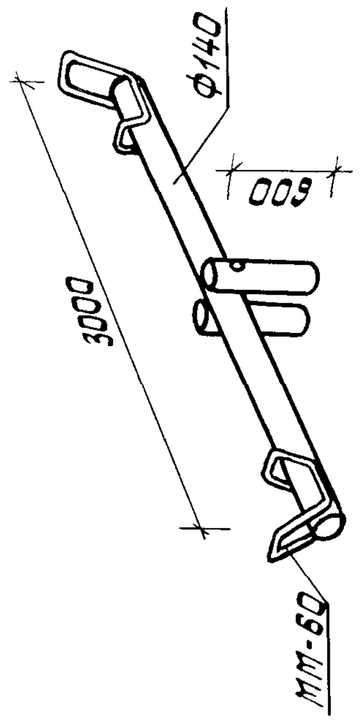	••	АИП АИК АИГ ◒*	25	2	АС-61
55	Канат-качалка	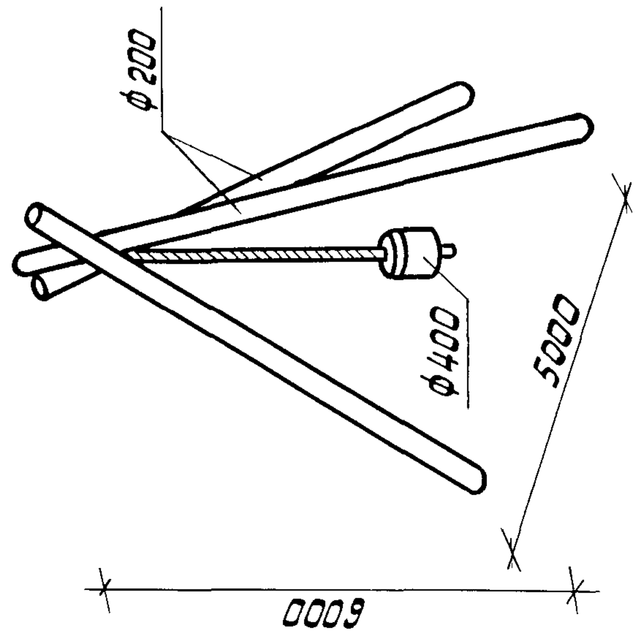	Бревна Пропитка олифой канат	АИГ ◒*	151	25	АС-62
56	Пирамида Тип II А	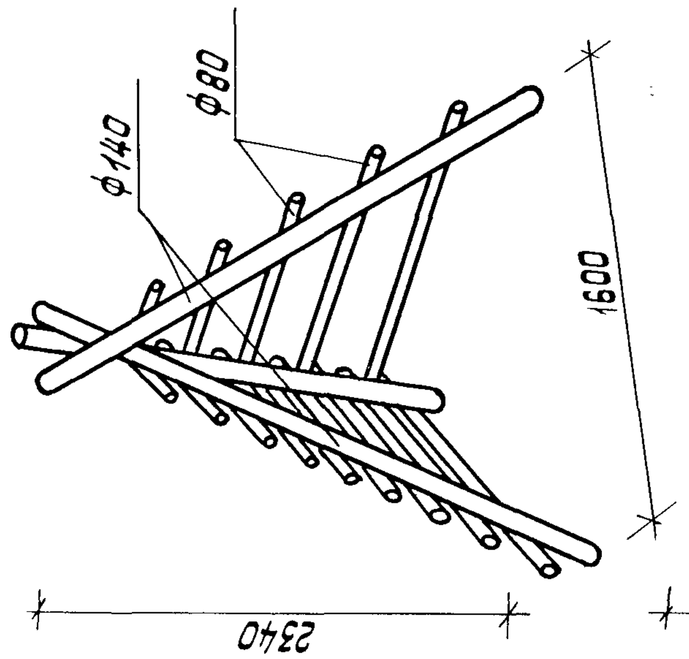	Бревна пропитка олифой	АИК АИГ ◒*	42	9	АС-63
57	Тип II Б	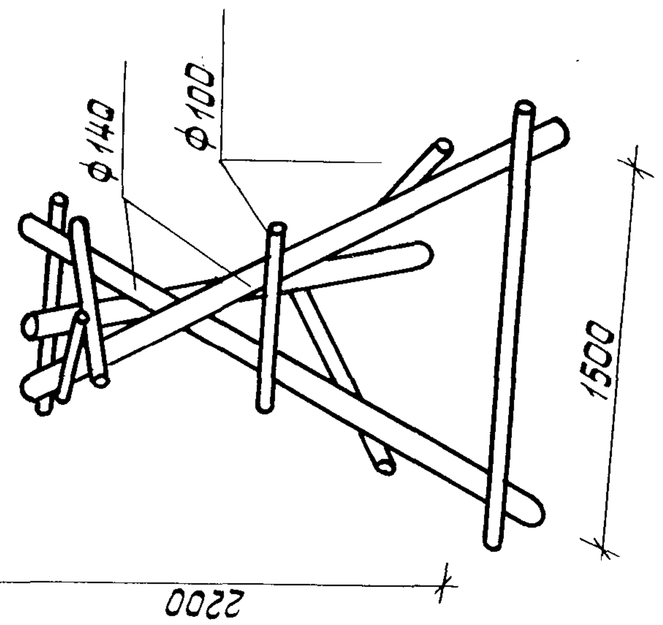	••	••	57	13	АС-64

* Могут применяться для оборудования общефизкультурных площадок дошкольных детских учреждений.

инв. № 1131-1

				310-5-4			0
				Малые архитектурные формы и элементы благоустройства жилых зон микрорайонов			
Нач.АКМ-4	Кнауэр		29.9.81	Номенклатура малых архитектурных форм и элементов благоустройства	Стадия	Лист	Листов
Гл.констр.	Михайловский		29.9.81		Р	17	
ГАП	Вишневская		29.9.81				
ГИП	Баршай		29.9.81	Игровое оборудование для детей	БЕЛГОСПРОЕКТ г. Минск		
Арх.	Заневич		28.9.81				
Техник	Бондарева		28.9.81				

Инв. № подл. | Подпись и дата | Взам. инв. №

Формат 12

1	2	3	4	5	6	7	8
58	Столб для лазания Тип I	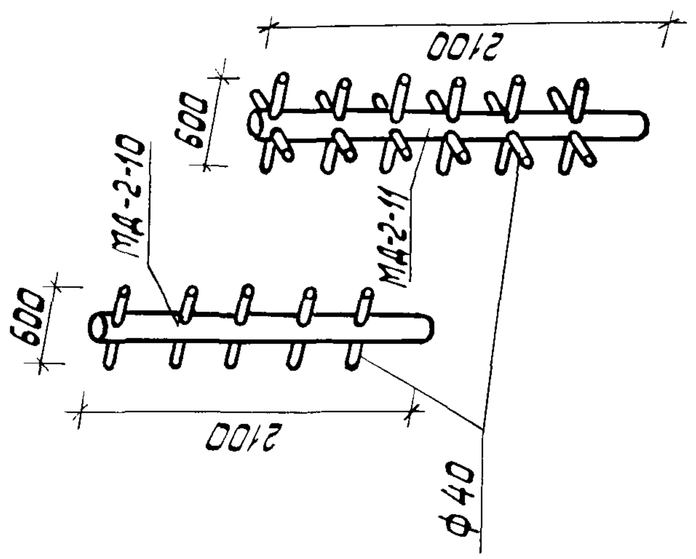	Бревно пропитка олифой *	ДИК ДИГ ФП	27	6	Альбом II АС-65
59	Тип II				28	6	АС-65
60	Перекладины разновысокие	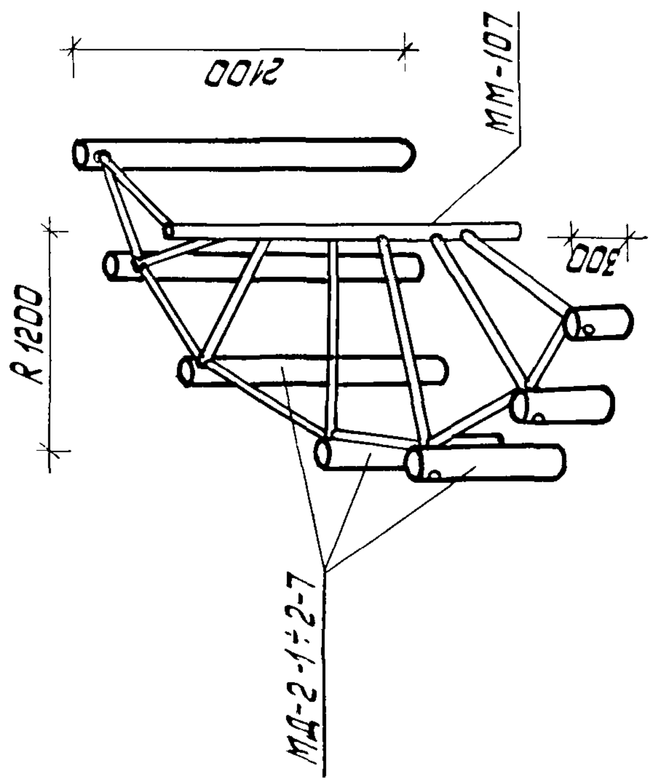	Бревна Пропитка олифой Металлическая лестница Масляная окраска	•• 	52	15	АС-66
61	Перекладины параллельные	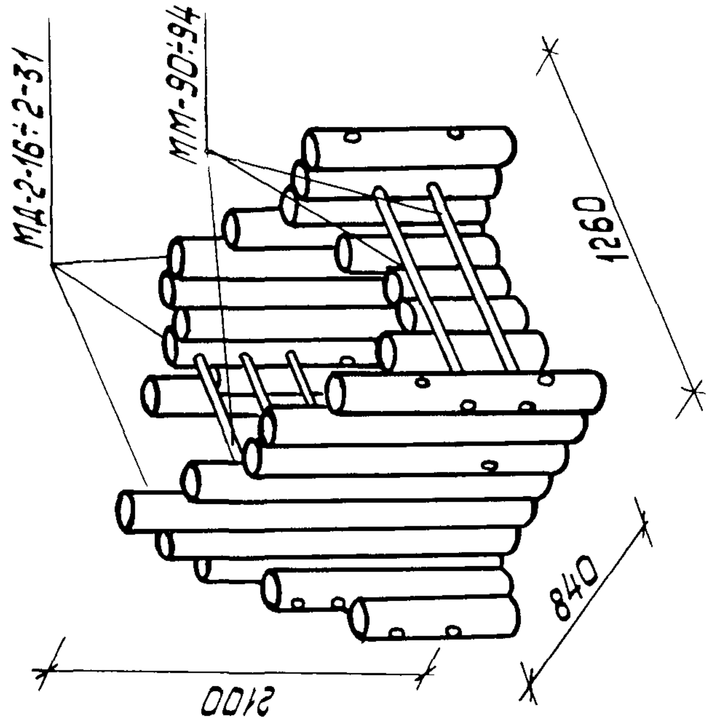	••	ДИК ДИГ	144	31	АС-67÷68
62	Мостик-балансир	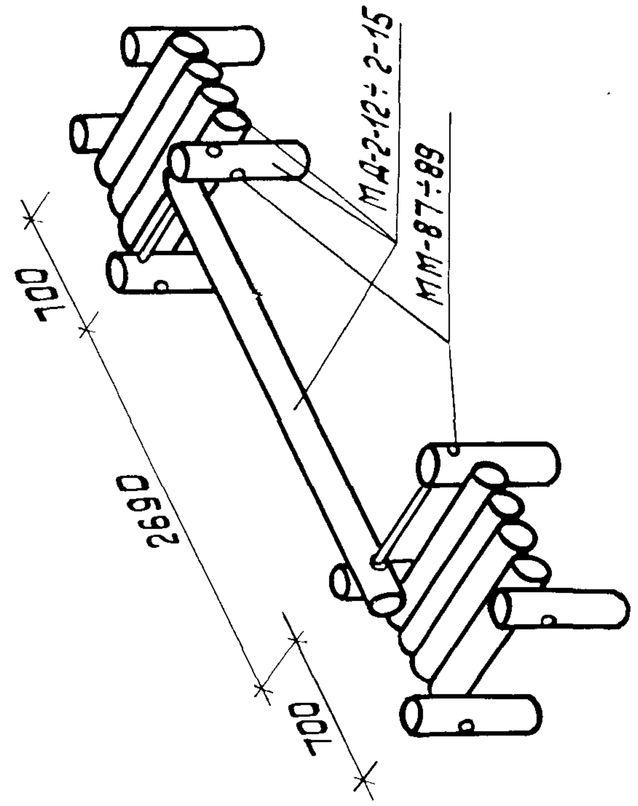	••	ДИК ДИГ	77	22	АС-69

* Поверхности пропитываются олифой (в подогретом состоянии) 2-3 раза. Для изменения натурального цвета древесины с сохранением текстуры, перед пропиткой олифой, ее обрабатывают специальными растворами.

Инв. № 1131-1

Нач.АКМ-4	Кнауэр		29.9.81	
Гл.констр.	Михайловский		29.9.81	
ГАП	Вишневская		29.9.81	
ГИП	Баршай		29.9.81	
Арх.	Заневич		28.9.81	
Техник	Бондарева		28.9.81	

310-5-4 0

Малые архитектурные формы и элементы благоустройства жилых зон микрорайонов

Номенклатура малых архитектурных форм и элементов благоустройства

Стадия	Лист	Листов
Р	18	

Игровое оборудование для детей

БЕЛГОСПРОЕКТ г. Минск

Формат 12

Инв. № подл. | Подпись и дата | Взам. инв. №

1	2	3	4	5	6	7	8
							Альбом II
63	Горка-скат Тип IV	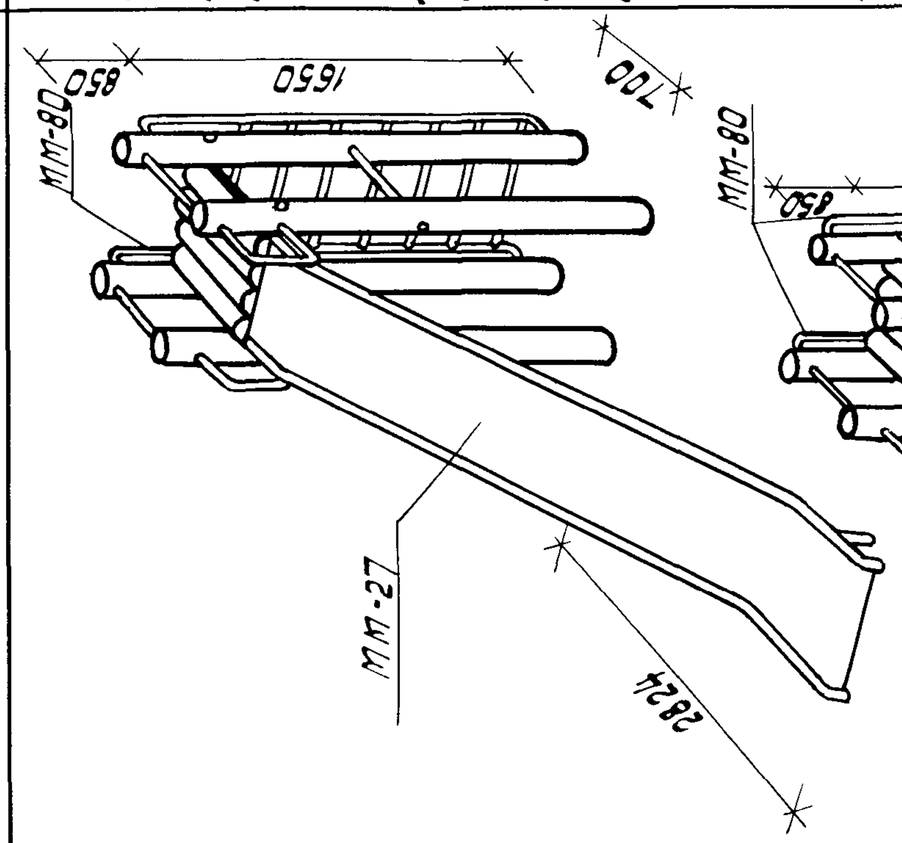	Бревна Пропитка олифой Металлестницы и скат Масляная окраска	ДИП ДИГ ◒	160	25	АС-70
64	Качающийся мостик	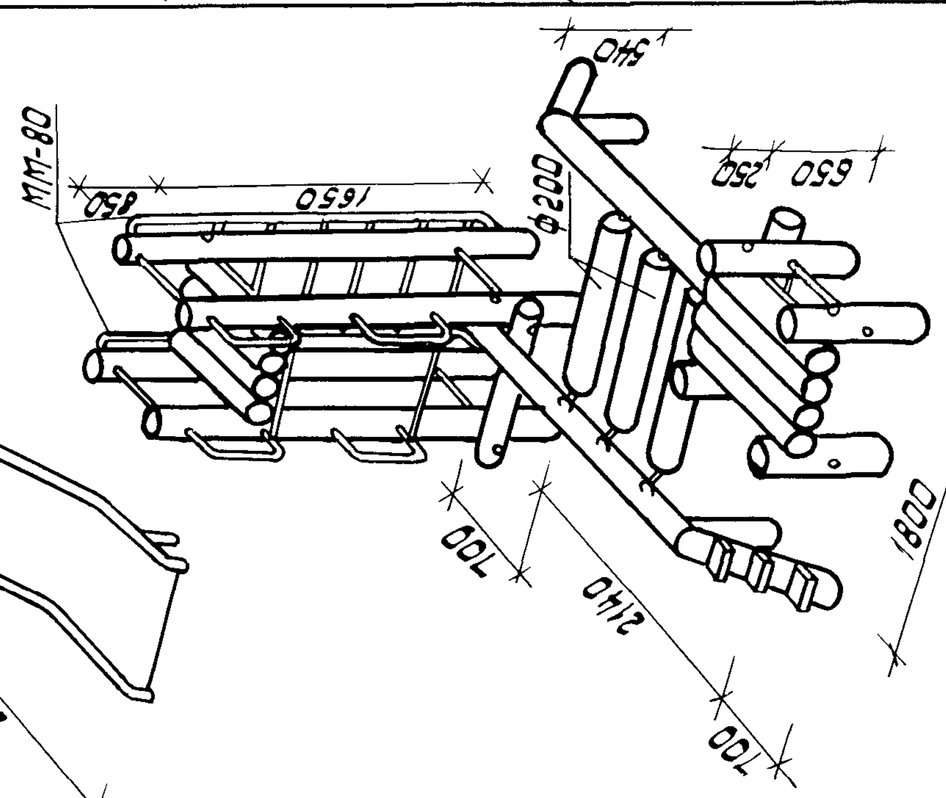	Бревна пропитка олифой Металлич. детали Масляная окраска	ДИГ ○	298	44	АС-71
65	Уровни-подъемы Тип II	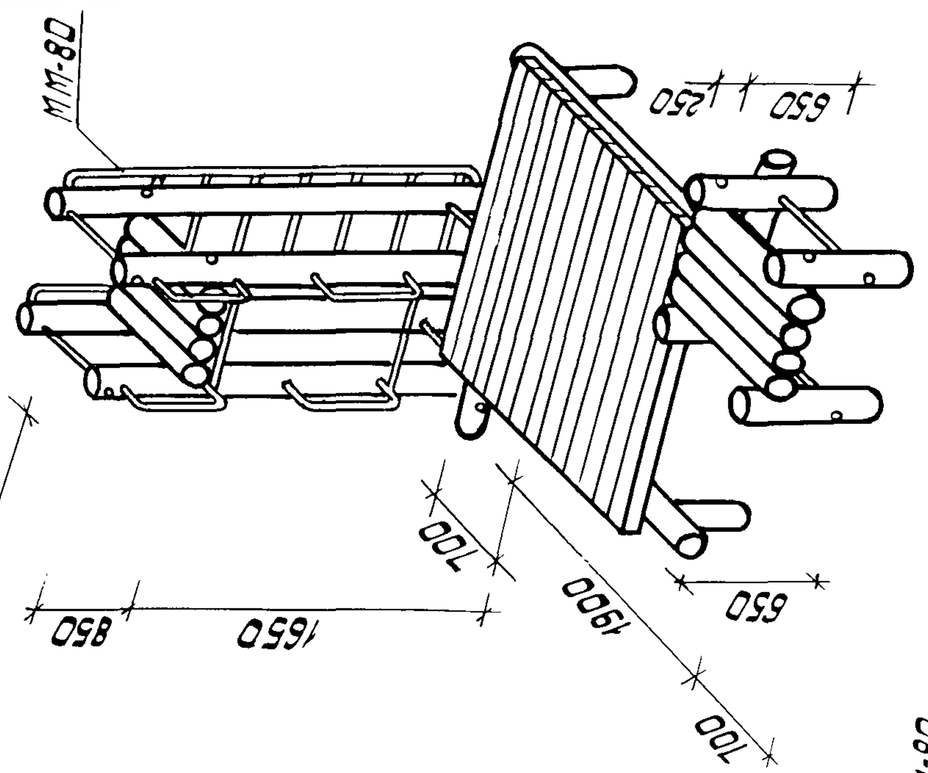		●●	249	47	АС73-74
66**	Игровой гимнастический комплекс Тип II	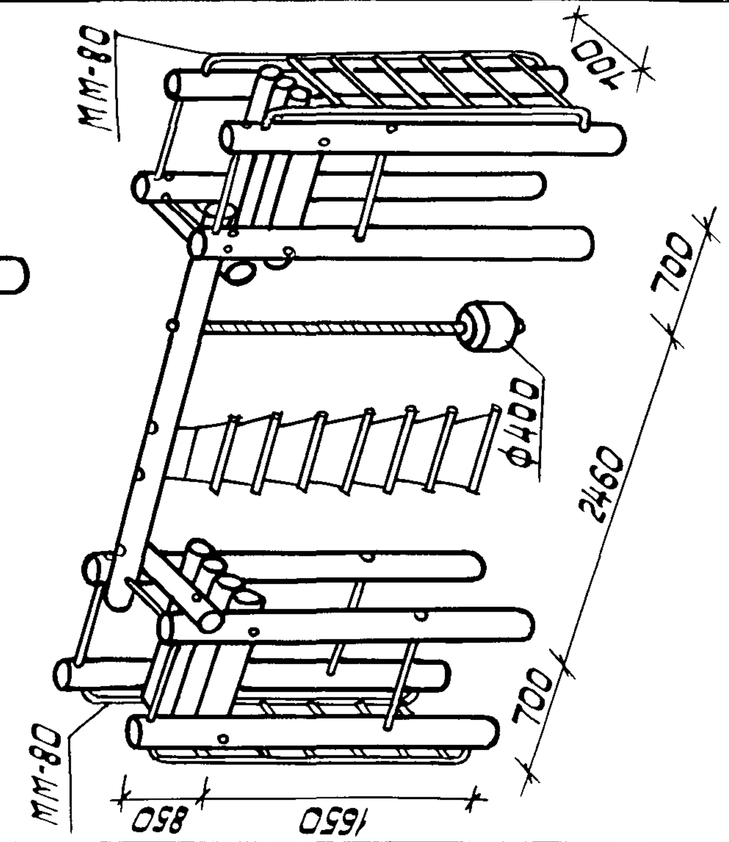	Бревна Пропитка олифой Металлич. лестницы Масляная окраска Канат	ДИГ ФП ○*	26.7	3.5	АС-75

* Требует обслуживающего персонала

Нач. АКМ-4	Кнауэр		29.9.81
Гл. констр.	Михайловский		29.9.81
ГАП	Вишневская		29.9.81
ГИП	Баршой		29.9.81
Арх.	Заневич		28.9.81
Техник	Бондарева		28.9.81

310-5-4 0

Малые архитектурные формы и элементы благоустройства жилых зон микрорайонов

Номенклатура малых архитектурных форм и элементов благоустройства

Стадия	Лист	Листов
Р	19	

Игровое оборудование для детей

БЕЛГОСПРОЕКТ г. Минск

Формат 12

Взам. инв. № | Подпись и дата | Инв. № подл.

инв. № 1131-1

Инв. № подл.	Подпись и дата	Взам. инв. №

1	2	3	4	5	6	7	8
		Элементы благоустройства					Альбом III
1	Декоративный фонтан Тип I	ф300 асбоцементная труба; 2800	Покрытие - бетонные плитки, галька, булыжник	ПП ○	2021	81	АС-5
2	Декоративный фонтан Тип II (вариант1)	МЖ-2-3; 2800	,,	○	1790	77	АС-6
3	Тип II (вариант2)	МЖ-2-3; 2800			1798	78	АС-6
6	Плескательный бассейн Тип I	2000; 9000; 17500; 12000; 2000	Монолитный ж/б	ДИГ	5441	1759	АС-22
7	Тип II		Гравий, булыжник	○ **	4083	1225	АС-23
8	Камера управления		ж/б		261	66	АС-24-25
4	Канавка для пускания корабликов		,,		1656	570	АС-8
							Альбом IV
9	Фигурный душ				161	67	КТИ-09
5	Насосная станция		,,		1395	292	АС-9-12
	Лестницы наружные Тип I	1240(2760); 1130; ТМ-54(55); 1240(2760); ТМ-54(55); МЖ-3-11; МЖ-3-10; 2060	Ступени, косоуры ж/б	На рельефе			
14	А		Ограждения - металл	ПВ входы в дома	78	14	АС-38
15	Б				123	9	АС-39
	Тип I						
16	В		,,	●	92	13	АС-38
17	Т				138	9	АС-39

* Номера п/п на листах 20-23 поставлены согласно Альбому V „Сметы" выпуск СМ-3.

** Требует обслуживающего персонала.

Инв. № 1131-1

Нач. АКМ-4	Кнауэр		29.9.81
Гл. констр.	Михайловский		29.9.81
ГАП	Вишневская		29.9.81
ГИП	Башай		29.9.81
Арх.	Заневич		28.9.81
Техник	Бондарева		28.9.81

310-5-4

Малые архитектурные формы и элементы благоустройства жилых зон микрорайона

Номенклатура малых архитектурных форм и элементов благоустройства

Элементы благоустройства

Стадия	Лист	Листов
Р	20	

БЕЛГОСПРОЕКТ г. Минск

0

Формат 12

1	2	3	4	5	6	7	8
							Альбом III
18	Лестницы наружные Тип II Л-1А	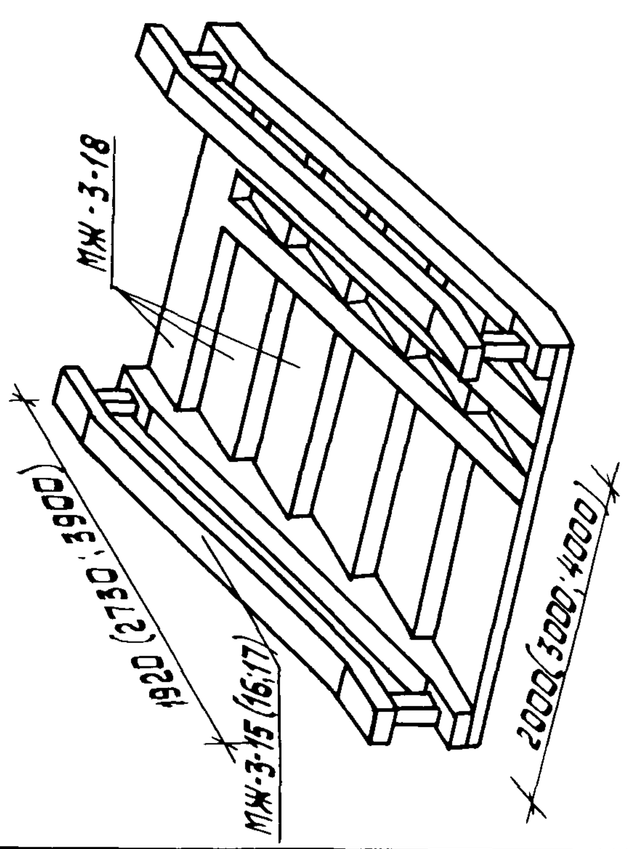	Ступени, косоуры/ железно-бетонные ж/б	На рельефе	222	20	АС-40
19	Л-1Б				246	20	"
20	Л-1В				269	20	АС-41
21	Л-2А				319	27	"
22	Л-2Б				355	27	"
23	Л-2В				393	28	"
24	Л-3А				396	31	АС-42
25	Л-3Б				446	32	"
26	Л-3В				498	32	"
27	Лестничная площадка А				15	1	АС-43
28	Б				23	1	"
29	В				29	1	"
30	Лестницы трибуны/ Тип I А		Ступени/ косоуры ж/б сидения-дерево	ФП	260	35	АС-44
31	Б			АП ПП	408	31	"
32	Лестницы-трибуны Тип II А		"	"	323	26	АС-45
33	Б		"	"	176	23	"
34	Скамьи-трибуны		Бревна/ Пропитка антисептиком	ФП АП ПП	323	80	АС-46

* Лестницами-трибунами оборудуются крупные физкультурно-спортивные комплексы.

инв. № 1131-1

Нач. АКМ-4	Кнауэр		29.9.81
Гл. констр	Михайловский		29.9.81
ГАП	Вишневская		28.9.81
ГИП	Баршай		28.9.81
Арх.	Зданович		28.9.81
Техник	Бондарева		28.9.81

310-5-4 0

Малые архитектурные формы и элементы благоустройства жилых зон микрорайонов

Номенклатура малых архитектурных форм и элементов благоустройства

Стадия	Лист	Листов
Р	21	

Элементы благоустройства

БЕЛГОСПРОЕКТ г. Минск

Инв. № подл.	Подпись и дата	Взам. инв. №

Инв. № 1131-1

1	2	3	4	5	6	7	8
10	Горка искусственный рельеф Тип I	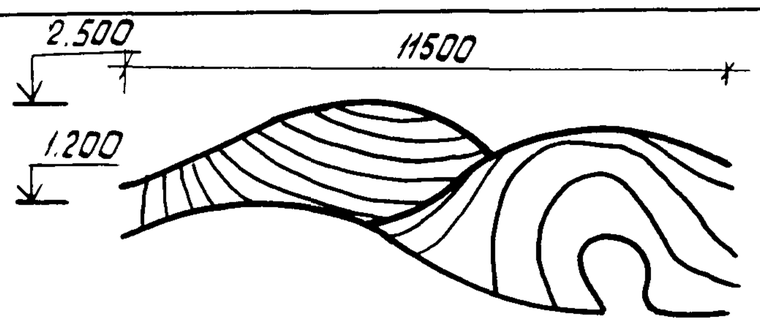	Покрытие-грунт, трава, булыжник *	ДИК ДИГ ●	333	113	Альбом III АС-34
11	Тип-II А		Покрытие-булыжник, волуны	ДИГ ○	1523	500	АС-35
12	Б				644	177	АС-36
13	Тип III	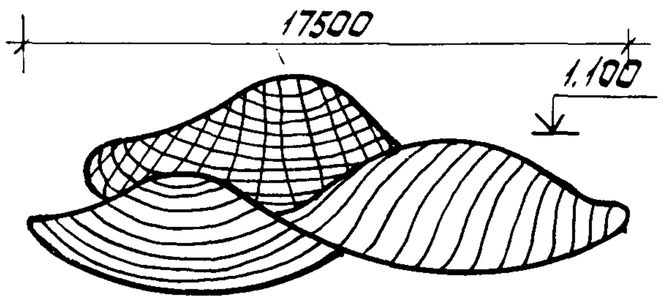	Покрытие-бетонные по цемент. стяжке на основании из бетона	ДИГ Велодорожка ○	2705	341	АС-37
35	Бум для собак	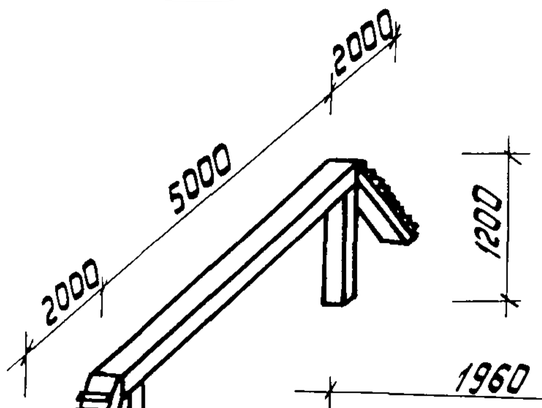	Дерево	ВС ●	116	26	АС-47
37	Барьер для собак		,,	,,	48	10	АС-48
36	Ворота для собак	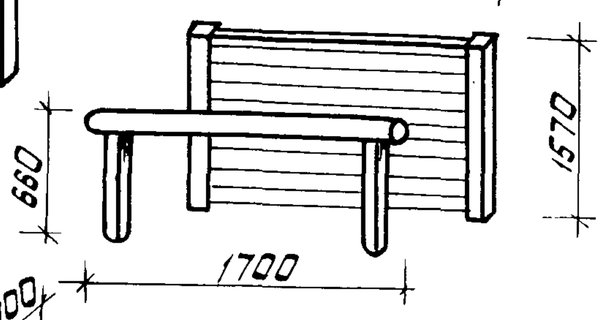	,,	,,	5	—	АС-48
38	Помост разбега для собак	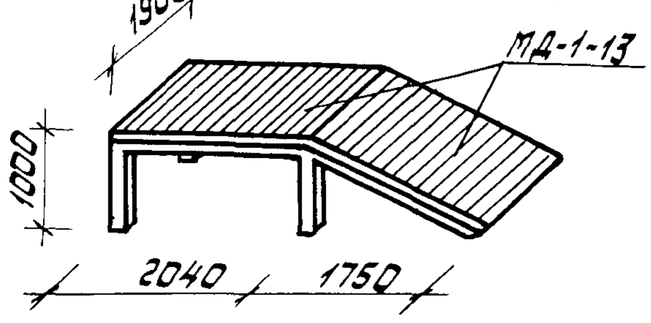	,,	,,	168	44	АС-49
39	Стойка для сушки белья	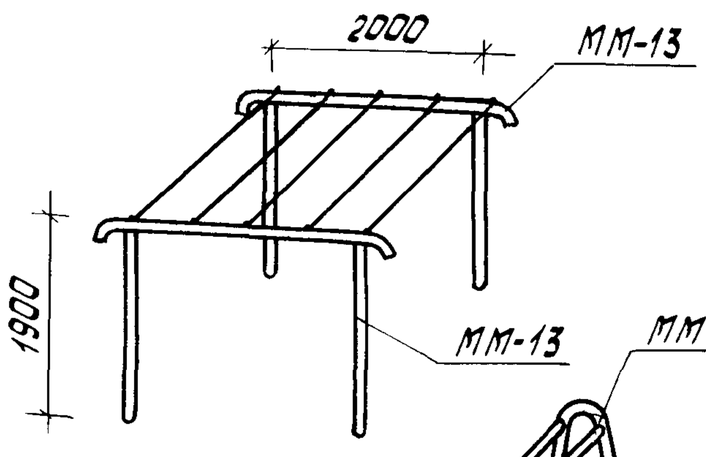	Металл Масляная окраска	ПБ ●	44	2	АС-50
40	Стойка для чистки ковров и домашних вещей	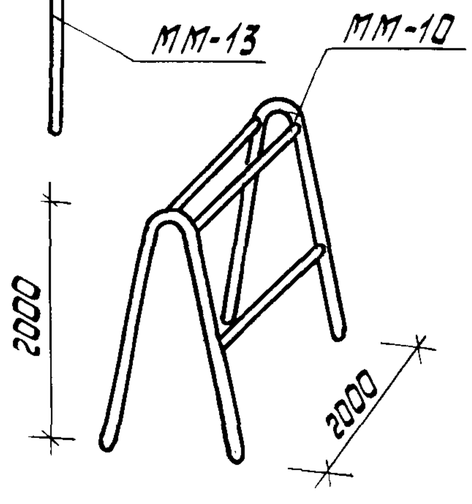	,,	ХП ●	78	8	АС-51

* В качестве заполнителя применяется отработанный грунт и строительный мусор

Нач. АКМ-4	Кнауэр		29.9.81	
Гл. констр.	Михайловский		29.9.81	
ГАП	Вишневская		28.9.81	
ГИП	Боршой		28.9.81	
Арх.	Заневич		28.9.81	
Техник	Бонварева		28.9.81	

Малые архитектурные формы и элементы благоустройства жилых зон микрорайонов			
Номенклатура малых архитектурных форм и элементов благоустройства			
Узловое оборудование для детей			
	Стадия	Лист	Листов
	Р	22	
БЕЛГОСПРОЕКТ г. Минск			

310-5-4

0

Формат 12

1	2	3	4	5	6	7	8
			Металл	ХП *	38	20	Альбом III АС-52
			Масляная окраска	●			
			Основание - асфальтобетон	ХП	787	61	АС-53
			Ограждения ж/б стенки	●			
41	Контейнер для пищевых отходов	МП-75					
	Площадка для сбора мусора						
42	Тип I	МЖ-1-4					
43	Тип II	МЖ-1-4		●●	1199	95	АС-54
44	Ограждение газонов Тип I-А		Дерево	ПВ** ПО	6	1	АС-55
45	Тип I Б		Масляная окраска	◐	7	1	АС-55
46	Тип II				7	2	АС-55

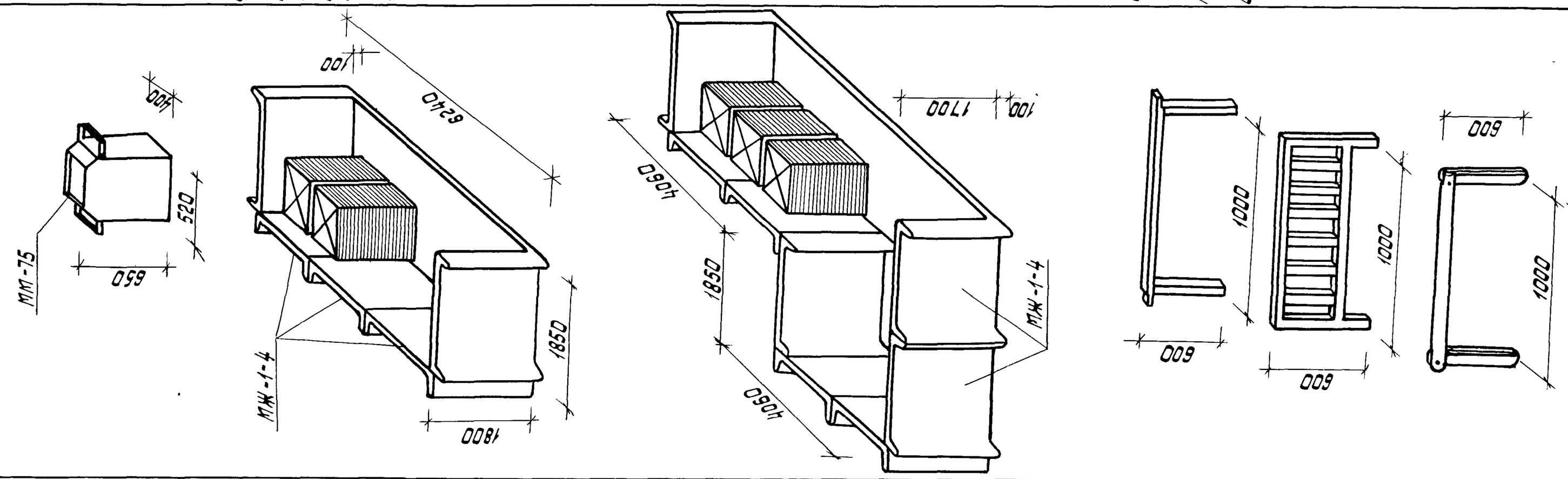

* В подъездах, на лестничных площадках.

** Предназначены для ограждения придомовых зеленых полос.

Нач.АКМ-4	Кнаузе		29.9.81	310-5-4			0
Гл.констр.	Михайловский		29.9.81	Малые архитектурные формы и элементы благоустройства жилых зон микрорайонов			
ГАП	Вишневская		29.9.81	Номенклатура малых архитектурных форм и элементов благоустройства	Стадия	Лист	Листов
ГИП	Баршай		29.9.81		Р	23	
Арх.	Заневич		28.9.81	Элементы благоустройства	БЕЛГОСПРОЕКТ г.Минск		
Техник	Бондарева		28.9.81				

Формат 12

Взамен инв.№ | Подпись и дата | Инв.№ подл.

инв.№ 1131-1

Основным требованием архитектурно-планировочной организации жилых зон микрорайонов является создание жилой среды, обеспечивающей наилучшие условия для жизни населения. При этом следует учитывать, что роль микрорайона в жизни населения различного возраста не одинакова. На территориях микрорайона почти все время проводят дети дошкольного и младшего школьного возраста, пенсионеры. Молодежь наименее связана с микрорайоном и только при рождении детей значение микрорайона в ее жизни резко возрастает. Архитектурно-планировочная организация жилых зон микрорайонов зависит от различных условий. Но микрорайоны, всех типов, в связи с их основным назначением, имеют общие планировочные принципы и планировочные элементы.

I. Пространственная структура открытых территорий.

Открытые территории микрорайонов делятся на:
- жилые зоны (дворы, междворовые пространства),
- общественные зоны (участки школ, детских садов, общественно-торгового центра, оздоровительного физкультурно-игрового центра)
- коммуникаций (для автомобилей, велосипедов, пешеходов)

Дворы, т.е. замкнутые или полузамкнутые пространства, в которые обращены входы жилых домов, окружающих двор, предназначены для игр детей, досуга взрослых и для отдельных видов домашнего труда. Дворы должны быть изолированы от транзитных пешеходных и транспортных потоков, от транспорта, снабжающего предприятия торговли и бытового обслуживания, от хозплощадок и хоздворов этих предприятий, от участков детских учреждений и школ. Оптимальным является жилой двор без проездов (в том числе - без проездов к домам, окружающим двор), без автостоянок, без площадок для мусоросборников, без трансформаторных подстанций и т.д.

На междворовых пространствах желательно сосредоточить все виды деятельности, мешающие нормальной жизни двора - пешеходный транзит, транспортные потоки, паркирование автомобилей, мусороудаление. На участках междворовых пространств, удаленных от окон жилых домов и транспортных потоков, возможно создание условий для неорганизованных подвижных игр подростков, которые обычно мешают отдыху взрослых и играм малышей; и мест для проведения культмассовой работы с населением по месту жительства.

Оздоровительный физкультурно-игровой центр - „центр-фокус", группирует вокруг себя жилую зону микрорайона, он предназначен для организованных и самодеятельных занятий физкультурой всех жителей жилого образования, для регламентированных спортивных игр детей всех возрастов. Летом центр может использоваться для работы городского пионерского лагеря, в остальные сезоны - для проведения уроков физкультуры в школах жилого образования. Оздоровительный физкультурно-игровой центр в административном отношении должен входить в состав какого-либо учреждения или предприятия: ЖЭК базовой школы со спортивным уклоном, межрайонного физкультурно-оздоровительного комплекса (ФОК). Желательно его пространственная связь с большим зеленым массивом-сквером, парком, лесопарком.

II. Использование открытых территорий жилых образований.

Пассивный отдых взрослых на открытых территориях жилого образования бывает кратковременным (попутным) и длительным, причем, последний чаще всего совмещается с другими видами деятельности: присмотром за детьми, беседой с соседями, рукоделием, чтением, настольными играми, присмотром за сохнущим бельем и т.д. Площадки попутного отдыха требуют минимального оборудования (скамьи, урны). Размещать их надо во всех местах сосредоточения людей - у входов в дома, у входов в учреждение общественного обслуживания, вдоль основных пешеходных коммуникаций и т.п.

Площадки длительного отдыха оборудуются либо так же, как кратковременного (например, вблизи площадок для сушки белья или для настольного тенниса), либо дополняются столами, ветрозащитными стенками, теневыми навесами.

				310-5-4			0
				Малые архитектурные формы и элементы благоустройства жилых зон микрорайонов			
Нач.АКМЧ	Кнауэр		29.9.81	Номенклатура малых архитектурных форм	Стадия	Лист	Листов
Гл.констр.	Михайловский		29.9.81		Р	24	
ГАП	Вишневская		29.9.81				
ГИП	Баршай		29.9.81	Принципы организации территории жилых зон (начало)	БЕЛГОСПРОЕКТ г. Минск		
Арх.	Заневич		29.9.81				
техник	Бондарева		29.9.81				

Инв.№ подл. | Подпись и дата | Взам.инв.№

Такие площадки размещаются вблизи зоны детских игр, в системе скверов и бульваров, в дворовой зелени, в курдонерах прилегающих жилых улиц. Желательно размещать их в удалении от проездов, с разных сторон жилых домов, с тем, чтобы в разные сезоны, в разные часы дня можно было выбрать нужные микроклиматические условия: тень или солнце, ветер или затишье. На части площадок скамейки надо устанавливать группами, чтобы люди могли сидеть лицом друг к другу.

Во дворах заметное число людей по утрам делают гимнастику, по вечерам - пробежку.

Специального оборудования и специальных площадок эти физкультурные занятия не требуют. Для спортивных занятий взрослых достаточно простейших физкультурных площадок, отдельностоящих или в составе оздоровительного физкультурно-игрового центра, обслуживающего в учебное время школьников. Некоторая удаленность таких площадок от жилых домов является скорей положительным, чем отрицательным фактором, так как обеспечивает необходимую многим анонимность.

Домашний труд взрослых на открытых территориях - это сушка белья, мусороудаление и обеспыливание.

Основные требования, предъявляемые к площадкам для сушки белья,- защита от пыли, грязи, источником которой является транспорт и играющие дети, размещение в каждом дворе, видимость из окон квартиры, инсоляция. Неудобно размещение площадок для сушки длинной стороной вдоль проезда: во первых, белье больше пылится из-за транспорта, во-вторых, оно отрезает прямой путь к площадкам. Вблизи рам для развешивания белья необходим столик или скамья для установки инвентаря (тазов, ящичек для прищепок и т.п.)

Основная сложность организации площадок для обеспыливания- необходимость погашения шума от выбивания ковров.

Желательна установка вблизи противошумовых экранов-стенок и скамьи, куда можно складывать принесенные для обеспыливания или уже обеспыленные вещи, ставить емкости с водой для чистки вещей щеткой и т.п.

Площадки мусоросборников и площадки контейнеров для пищевых отходов (предусматриваются при всех имеющих домах, не имеющих мусоропроводы) нуждаются в ежедневной сухой и влажной уборке, поэтому их желательно объединять и обеспечивать близость поливочного крана, а также сток воды в ливневую канализацию. Площадки обязательно оборудуются стенками - ограждениями.

Все виды хозяйственных площадок должны быть изолированы зелеными насаждениями.

Игровые площадки (для детей 1-3 лет) должны быть удалены от проездов, от хозяйственных площадок (в первую очередь - от контейнеров с пищевыми отходами, от воды: от края откосов). Это необходимо для безопасности детей, которые в этом возрасте очень подвижны и трудно управляемы. Основное оборудование на площадках малышей.- песочницы, теневые навесы или зонты, ветрозащитные стенки (они же стенки для отбоя мяча, для рисования, для игры в прятки...) Малышам нужны также дорожки с различным твердым покрытием для беганья, катания колясок и мячей.

Игровые комплексы для детей 3-13 лет дошкольников и младших школьников и игровые городки для всех возрастных групп детей должны быть такими, чтобы стимулировать подвижность детей, их изобретательность и предприимчивость. Они должны иметь достаточно сложную пространственную организацию, раскрываться постепенно в процессе исследования и изучения. Площадки должны приспосабливаться к стихийно возникающим играм (в прятки, в казаки-разбойники, в лапту, в классики, в прыгалку, в города и т.д.) и обеспечивать возможность освоения детьми простейших спортивно-двигательных навыков - катание на самокатах, на трехколесных и двухколесных велосипедах, на санях, на коньках, на лыжах, элементы игры в футбол и в хоккей. Причем, все это в условиях безопасности, в особенности от транспорта.

				310-5-4		0
				Малые архитектурные формы и элементы благоустройства жилых зон микрорайонов		
Нач. АКМ-4	Кнауэр		29.9.81	Номенклатура малых архитектурных форм	Стадия	Лист	Листов
Гл. констр.	Михайловский		29.9.81		Р	25	
ГАП	Вишневская		28.9.81				
ГИП	Баршай		28.9.81	Принципы организации территорий жилых зон (продолжение)	БЕЛГОСПРОЕКТ г. Минск		
Рук. гр. арх	Сачрова		28.9.81				
Техник	Бондарева		28.9.81				

Инв. № 1131-1

Инв. № подл. | Подпись и дата | Взамен инв.

Формат 12

Оборудование детских площадок не должно жестко предписывать детям характер игры, сковывать их инициативу. Оздоровительный физкультурно-игровой центр состоит из физкультурной и игровой зоны.

Физкультурно-оздоровительная зона центра включает в себя:

а/территории для организованных физкультурных занятий, предназначенные, в основном, для подростков и младших школьников;

б/территории для самодеятельных физкультурных занятий всех возрастных групп населения.

Комплекс устройств для организованных физкультурных занятий, включает универсальные площадки для спортивных игр, гимнастический городок, площадки для легкоатлетических упражнений /прыжки, бег/. Оборудование и секторы физкультурных площадок объединяются по характеру движений и упражнений занимающихся. Компоновка площадок должна обеспечивать возможность устройства в зимнее время хоккейного поля, катка, лыжной трассы. Планировочное решение спортивных площадок должно быть гибким и допускать изменение состава площадок путем смены оборудования и маркировки.

Целесообразно включать спортивную зону школ в нормативную обеспеченность спортивными плоскостными сооружениями микрорайонов и поручить школам ведение физкультурной работы среди населения.

Рекомендуется физкультурные площадки располагать комплексами среди зелени. При этом необходимо учитывать характер использования площадок и специфику игр. Можно блокировать площадку для волейбола, баскетбола и бадминтона, площадку для игр в ручной мяч, футбол, хоккей, а вот площадку для настольного тенниса нецелесообразно включать в блоки, ее лучше располагать по соседству.

Территория для самодеятельных занятий физкультурой должна включать в себя:

а/дорожки свободных очертаний, предназначенных для бега; эти дорожки могут вливаться в сеть пешеходных коммуникаций микрорайона;

б/рассредоточенные площадки для индивидуальных занятий утренней гимнастикой. Для этой цели могут использоваться площадки попутного отдыха, оборудованные скамейками со спинками и без спинок, размещенные вдоль дорожки для бега через 30-50 м. Из оборудования для самодеятельных занятий необходимы также шведские стенки, турники.

Игровая зона оздоровительного физкультурно-игрового центра /игровой городок/ включает в себя:

а/игровые площадки с оборудованием для детей разных возрастов;

б/свободные игровые пространства без оборудования для всех возрастных групп.

Свободные игровые пространства без оборудования могут размещаться в комплексе с оборудованными площадками /игровыми, спортивными/. Они должны расчленяться на взаимосвязанные равновеликие участки.

В случае, когда свободные игровые пространства без оборудования размещаются в комплексе с оборудованной игровой площадкой, они должны иметь искусственное покрытие. Если они размещаются самостоятельно на озелененных территориях, то их можно трактовать как поляны с газонным покрытием.

Для городского пионерского лагеря должны использоваться все зоны оздоровительного физкультурно-игрового центра, дополнительно водные устройства: декоративные и плескательные бассейны, души. Один из участков центра необходимо приспособить к традиционным пионерским мероприятиям-сборам отрядов и дружины, линейкам.

Для проведения культмассовой работы с населением по месту жительства (лекции беседы, выступления самодеятельных и профессиональных артистов, кинофильмы) в состав физкультурно-игрового центра может быть введена площадка для культмассовых мероприятий /агитплощадка/. Игры подростков строятся стихийно, под влиянием настроения. Площадки для них должны быть достаточно удалены от игровых и площадок отдыха, не должны жестоко навязывать характер деятельности. Оборудование и озеленение площадок свободной деятельности подростков минимальное со значительными свободными территориями.

Обязательно оборудование многоцелевого назначения /турник, скамья, футбольные ворота, ветрозащитная стенка, отбойная, для мяча, рисовальная стенка и т. д. /.

Все детские площадки /во дворах, в физкультурно-игровом центре/ необходимо пространственно успокоить, на их территории создавать пространства разной величины и формы, искусственные горки, канавки, мостики, возводя здесь подпорные разграничительные стенки, применять разнообразные виды покрытий. Газоны и цветники необходимо оберегать от вытаптывания, применяя для этого либо декоративные ограждения, либо подпорные стенки (если уровень растительного грунта выше уровня пешеходных дорожек и площадок).

Необходимо увязывать подпорные и декоративные стенки с придомовыми площадками и входами в дома в единый архитектурный ансамбль.

В межвоpовых пространствах желательны площадки для животных /выгул для собак/. Площадки для кормления птиц возможно совместить с площадками отдыха. Они сооружаются силами жильцов.

				310-5-4			0
				Малые архитектурные формы и элементы благоустройства жилых зон микрорайонов			
Нач.АКМ4	Кнауэр		29.9.81	Номенклатура малых архитектурных форм	Стадия	Лист	Листов
Гл.Констр.	Михайловский		29.9.81		Р	26	
ГоП	Вишневская		29.9.81				
ГиП	Боршай		29.9.81	Принципы организации территории жилых зон (окончание)	БЕЛГОСПРОЕКТ г. Минск		
Рук.гр.Арх	Сачрова		29.9.81				
техник	Бондарева		29.9.81				

Взам.инв.№ | Подпись и дата | Инв.№подл.

Инв. № 1131-1

Формат 12

Функции	Типы площадок жилых зон микрорайонов	Нормы площади на 1000 чел (га)*	Радиус обслуживания (м)	Оптимальные размеры площадки (м²)	Удаление от жилых домов (м)	Оборудование	Количество площадок в жилом образовании: 4 тыс.	10 тыс.	14-18 тыс.	Условия размещения
1	2	3	4	5	6	7	8	9	10	11
Игры детей	Детские игровые площадки ДИП (для детей от 1 года до 3 лет) ●	0.03	50-100	20-150	6-8	Песочницы, теневые зонты, детская мебель.	≈10-12	≈12-20	≈20-25	Равномерно по всей территории со стороны входов в дома, желательно в комплексе с площадками отдыха.
	Игровые комплексы ДИК (для дошкольников и младших школьников 3-7, 7-13 лет)	0.04	200-300	150-200 350-400	30-40	Песочные дворики, мебель, физкультурно-игровое оборудование.	≈3-7	≈7-13	≈13-18	Не должны быть проходные. Входы на площадки организовать с пешеходных дорожек, а не с проездов.
	Площадки для свободной деятельности подростков п.п. (13-17 лет) ○	0.12	400-500	250-700	Более 40	Мебель, физкультурное оборудование, трибуны, теневые навесы и зонты.	≈1-2	≈2-4	≈4-6	На изолированных территориях микрорайона.
	Детский игровой городок (центр) ДИГ (3-17 лет) ◉	0.12	500-1000	5000-10000	Более 40	Мебель, физкультурно-игровое оборудование, трибуны,** искусственный рельеф, водные устройства.	1-2 на жилое образование			Рядом с детскими комнатами ЖЭК, физкультурно-оздоровительным центром, школами, требуют обслуживания.
Физкультура	Физкультурные площадки ФП △	0.11-0.18	400-500	400-1400	не менее 25	Мебель, физкультурное оборудование.	3	3-6	6-10	Вблизи зеленых насаждений. Возможно совмещение со спортивными зонами участков школ. В зимнее время 60-70% заливается льдом.
	Дорожки для езды на велосипеде, беговые дорожки Б.Д. ▲	В комплексе с физкультурными площадками, проездами и пешеходными дорожками		Ширина велодорожки 1.5-2.5м; беговой дорожки 1-1.25м	Не ближе 5м от стен зданий	Вдоль беговой дорожки можно устанавливать физкультурно-гимнастическое оборудование.	В зависимости от планировки микрорайона			Связывают зоны и площадки. В зимнее время используются как лыжные трассы.
Отдых	Площадки входов П.В. ▨	0.1	4-5	В зависимости от конфигурации и планировки зданий	0.5	Мебель	В зависимости от типов зданий			В придомовых полосах. Возможно совмещение с площадками отдыха и детскими площадками.
	Площадки отдыха П.О. ▨	0.1	100-200	10-100	10-20	Мебель, теневые навесы и зонты, водные устройства.	≈40-60	≈60-80	≈80-100	На инсолируемых и озелененных площадках, в зоне ветрозащитного здания, на расстоянии не более пяти высот этого здания.
Хозяйственные процессы	Площадки для сушки белья П.Б. ▭	0.15	100	30-100	не более 100 не менее 20	Мебель, элементы благоустройства.	≈1-6	≈2-10	≈4-16	1 площадка на 8 подъездов. Устанавливается перпендикулярно дому.
	Площадка для обестыливания Х.П. ▬	0.1	100	15-30	не менее 20	Мебель, элементы благоустройства, стенки.	≈1-2	≈2-3	≈2-4	Избегать акустического резонанса. Возможны в комплексе с площадками для мусоросборников.
	Площадка для мусоросборников Х.П.	0.03	100	15-30	не менее 20	Дождеприемник поливочный кран ветрозащитные стенки.	≈2-4	≈2-6	≈2-8	Предусматривать подъезд уборочных машин.
	Выгул для собак В.С. ▭	—	—	500-1000***	Более 100 м	Элементы благоустройства	Один выгул на жилое образование			На озелененных участках изолированных территорий микрорайонов в виде прогулочных полос шир. 10-12 м
Благоустройства		По всей территории микрорайона				Мощения, ограждения газонов, подпорные стенки, лестницы.	В зависимости от местных условий.			С учетом местных особенностей.

* Нормы расчета площади приняты по СНиП II-76-78: для детских игровых площадок по таблице 21. Для хозяйственных площадок п. 5.21. Нормы площади детских площадок могут меняться в зависимости от плотности застройки.

** При условии размещения в составе ДИГ агитплощадки.

*** Количество собак на 1000 жителей - 15, количество собак на площадку - 50.

Озеленение жилых зон см. типовой проект 330-13, освещение - типовой проект 320-062.

Инв. №1131-1

Нач. АКНЦ	Кнауэр		29.9.81
Гл. констр.	Михайловский		29.9.81
ГАП	Вишневская		29.9.81
ГИП	Баршай		29.9.81
Рук. гр. арх	Сачрова		28.9.81
Техник	Бондарева		28.9.81

Взам. инв. № | Подпись и дата | Инв. № подл.

310-5-4 0

Малые архитектурные формы и элементы благоустройства жилых зон микрорайонов

Номенклатура малых архитектурных форм	Стадия	Лист	Листов
	Р	27	

Характеристики площадок жилых микрорайонов.

БЕЛГОСПРОЕКТ г. Минск

Формат 12

Тип площадок	в основных зонах: Дворы	Международные пространства	Курдонеры	Физкультурно-игровой центр	по отношению к коммуникациям: У проездов	У основных пешеходных аллей	Требования	Покрытие	Ограждения
1	2	3	4	5	6	7	8	9	10
I Площадки отдыха (пассивного)									
а) для попутного отдыха	у выходов в домах	+	+	—	—	+	Нужны во всех местах сосредоточения пешеходов.	Газон, бетонные плитки, мозаичное покрытие.	Кустарники, цветники
б) для длительного отдыха	x	+	+	x	—	+	1. Размещение должно обеспечивать разнообразие микроклиматических условий (тень, солнце, ветер), близость зеленых насаждений (сады, скверы**).	—"—	Ветрозащитные стенки. Ажурная зеленая изгородь.
2. Физкультурные площадки (площадки активного отдыха)							2. Размещать в местах, в которых можно организовать видовые точки на водоемы, памятники архитектуры, привлекательные элементы ландшафта. Желательно удалять от площадок для игр детей (3-7 лет) и для сушки белья.	По нормам проектирования спортивных сооружений.	Рядовые посадки деревьев. Зеленые ветрозащитные полосы шириной до 5-10м
а) для спортивных* игр	—	+	+	x	—	—	Ориентируются продольными осями север-юг. Располагать комплексами.	Газон, песчано-гравийная смесь, асфальт, уплотненный грунт.	В отдельных случаях сетчатая металлическая ограда (серия 3.017-1)
б) самодеятельных занятий утренней гимнастики и бега	x	+	+	x	+	+	Используются все площадки (кроме хозяйственных), проезды и пешеходные аллеи.		
3. Детские площадки									
а) детские игровые площадки (для детей от 1 года до 3 лет)	x	—	+	x	—	—	Площадки для детей всех возрастов кроме ясельного могут быть пространственно объединены. Инсоляция в течение 5 час. светового дня. Разделение - за счет изменения рельефа покрытия, групп оборудования, разграничения зелеными насаждениями и т.п.	Все виды покрытий кроме асфальта.	Элементы оборудования, Декоративные стенки, Ажурные посадки кустарника и деревьев. Элементы рельефа.
б) игровой комплекс (для дошкольников и младших школьников)	x	—	+	x	—	—	—"—		
в) площадки свободной деятельности подростков	—	x	+	x	—	—			Со стороны проездов и площадок другого назначения зеленая полоса шириной 5М
4. Хозяйственные площадки							Изолировать от проездов и площадок другого назначения от источников грязи и пыли, обеспечить максимальную инсоляцию и вентиляцию.	Асфальт, бетон или бетонные плиты.	Декоративные стенки или плотные посадки кустарника (Аккустические экраны).
а) для сушки белья	x	x	—	—	—	—	Размещать вне пределов видимости с улиц.		
б) для обеспыливания	+	x	—	—	+	—	Обеспечить звукоизоляцию.	Асфальт, бетонные плиты.	—"—
в) для мусоросборников	+	x	—	—	x	—	Обеспечить удобную сухую и влажную уборку. Предусмотреть подъезды.	Асфальт	Затенить плотными посадками деревьев.

Размещение:
x – обязательно
+ – допустимо
— – нежелательно

*Планировочные элементы спортивных площадок: баскетбол, волейбол, футбол, ручной мяч, хоккей, настольный теннис см. т.п. „Малые архитектурные формы и элементы благоустройства детских дошкольных учреждений школ и школ-интернатов" Альбом II и т.п. 298-14
** Благоустройство скверов и садов см. т.п. 320-76 „Малые архитектурные формы и элементы благоустройства улиц, дорог, площадей".

инв. № 1131-1

Нач. АКМ-4	Кнауэр		29.9.81	310-5-4 0
Гл. констр.	Михайловский		29.9.81	Малые архитектурные формы и элементы благоустройства жилых зон микрорайонов
ГАП	Вишневская		29.9.81	Номенклатура малых архитектурных форм — Стадия: Р; Лист: 28; Листов:
ГИП	Баршай		29.9.81	
Техник	Бондарева		28.9.81	Требования к площадкам — БЕЛГОСПРОЕКТ г. Минск

Подпись и дата | Взамен инв. №

Формат 12

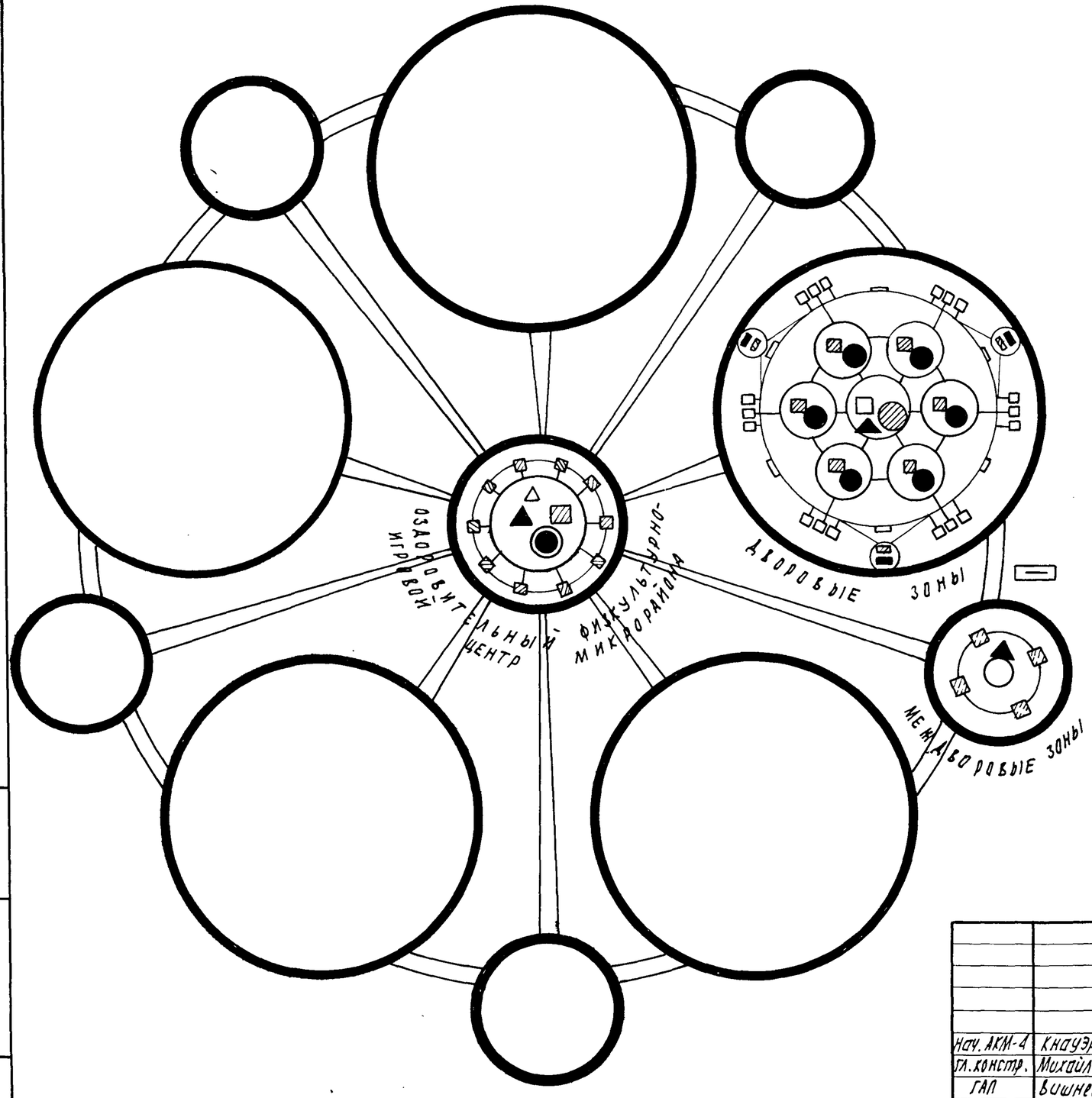

ОРГАНИЗАЦИЯ ЖИЛЫХ ТЕРРИТОРИЙ МИКРОРАЙОНОВ.

I. ДВОРОВАЯ ЗОНА

1. Площадки входов
2. Детские игровые площадки
3. Игровые комплексы
4. Площадки отдыха
5. Хозяйственные площадки
   - а) Площадки для сушки белья
   - б) Площадки для обеспыливания
   - в) Площадка для мусоросборников
   - г) Выгул для собак.

II. МЕЖДВОРОВЫЕ ЗОНЫ

1. Площадки свободной деятельности подростков
2. Площадки отдыха
   - Физкультурные площадки

III ЗОНА ОЗДОРОВИТЕЛЬНОГО ФИЗКУЛЬТУРНО-ИГРОВОГО ЦЕНТРА МИКРОРАЙОНА

1. Игровой городок
2. Физкультурные площадки
3. Площадки отдыха
4. Площадка агитмассовых мероприятий

Территории для самодеятельных занятий физкультурой ввиде беговой дорожки, велодорожки (лыжной трассы в зимнее время), связывают все зоны микрорайона.
Выгул для собак размещается в радиусе пешеходной доступности на межмикрорайонных территориях.

				310-5-4		0
				Малые архитектурные формы и элементы благоустройства жилых зон микрорайонов		
Нач. АКМ-4	Кнауэр		29.9.81	Номенклатура малых архитектурных форм	Стадия	Лист	Листов
Гл. констр.	Михайловский		29.9.81		Р	29	
ГАП	Вишневская		29.9.81				
ГИП	Баршай		29.9.81	Пример зонирования жилых зон микрорайонов	БЕЛГОСПРОЕКТ г. Минск		
Техник	Бондарева		28.9.81				

Инв. № 1131-1

Взамен инв. №

Подпись и дата

Инв. № подл.

Формат 12

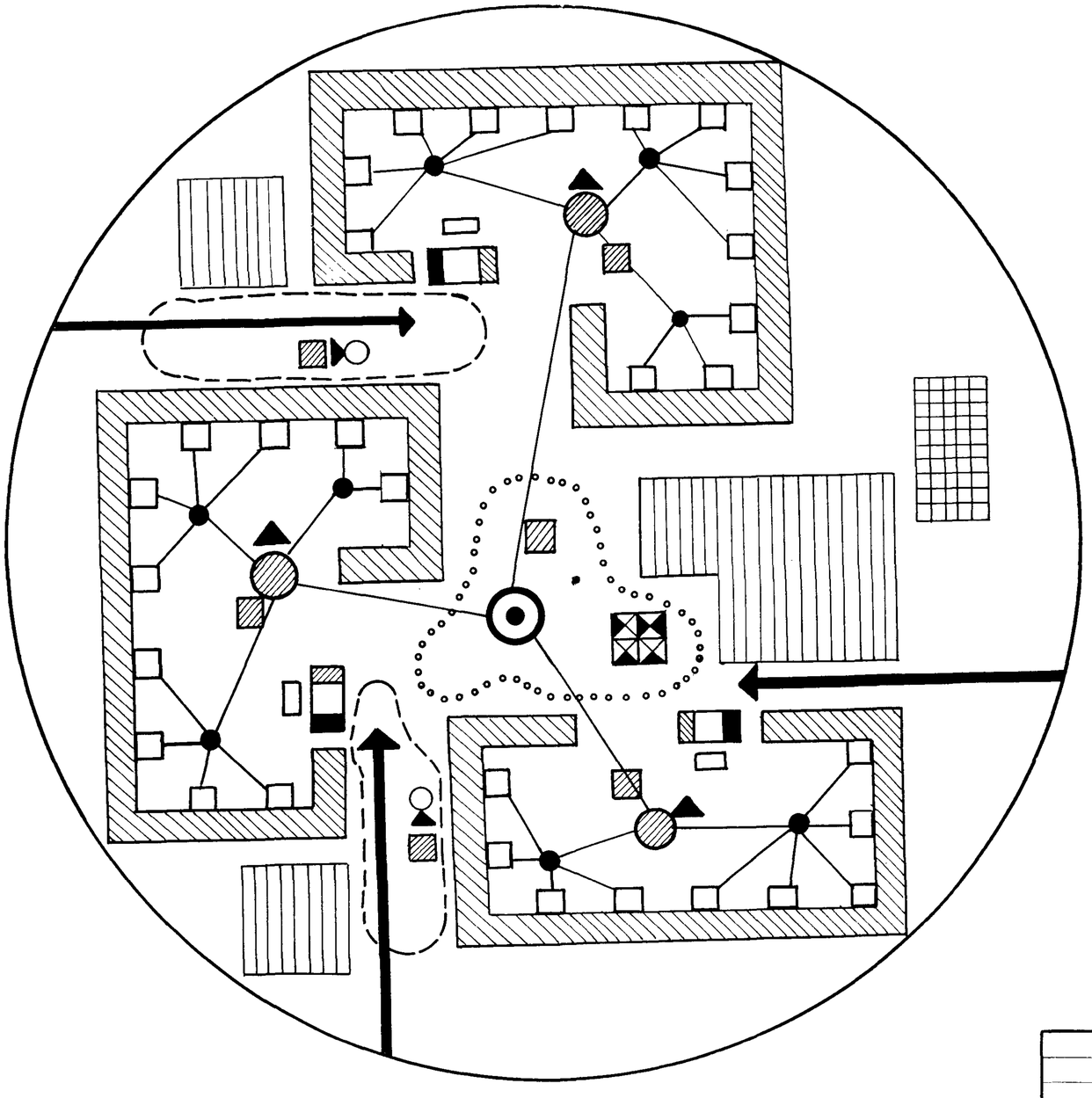

Зона торгово-обслуживающего центра

Участки детских учреждений и школ

Дворовая зона

Зона оздоровительного физкультурно-игрового центра

Междворовая зона

Блок хозяйственных площадок

Блок площадок для подростков

Блок физкультурно-оздоровительных устройств для организованных и самодеятельных занятий.

Пешеходные связи между площадками разного типа

Въезд в жилой комплекс.

Выгул для собак размещается в радиусе пешеходной доступности на межмикрорайонных пространствах

				310-5-4			0
				Малые архитектурные формы и элементы благоустройства жилых зон микрорайонов			
Нач.АКМ-4	Кнауэр		29.9.81	Номенклатура малых архитектурных форм и элементов благоустройства	Стадия	Лист	Листов
Гл.констр.	Михайловский		29.9.81		Р	30	
ГАП	Вишневская		29.9.81				
ГИП	Баршай		29.9.81	Функциональная схема жилой зоны	БЕЛГОСПРОЕКТ г. Минск		
Рук.гр.	Сауова		29.9.81				
Техник	Бондорева		28.9.81				

Взам. инв.№ | Подпись и дата | Инв. № подл.

инв. № 1131-1

Формат 12

N N п/п	Наименование	Условное графическое обозначение	Композиции
* 1-2	Навес-беседка тип I-А, I-Б	I-А, I-Б	**
3	Зонт-теневой тип I		
4-5	тип II-А, тип II-Б	II-А, II-Б	
6	Стол со скамьей		
7	Стол		
	Скамьи:		
8-9	тип I и II, С-1А		
10-11	тип I и II, С-1Б		
12-13	тип I и II, С-1В		
14-15	тип I и II, С-2А		
16-17	тип I и II, С-2Б		
18-19	тип I и II, С-2В		
20-21	тип I и II, С-3А		
22-23	тип I и II, С-3Б		
24-25	тип I и II, С-3В		
26	Скамья-качалка		
27,28, 29	Урны тип I, II, III		
30	Турник		
31	Шведская стенка		
32-33	Рукоход тип I, II		
34	Гимнастическая стенка тип I		
35	тип II		

	Наименование	Условное графическое обозначение	Композиции
32 33	Брусья-лабиринт тип I, II,		
37	Волна		
38,39 40 41,42 43	Бум тип I (А,Б,В) тип II (А,Б,В)		
36	Качающееся бревно		
44	Стол для настольного тенниса		
45	Стойка баскетбольная		
49	Ворота хоккейные		
47	Ограждение хоккейной площадки		
46	Стойки волейбольные		
	Стенки:		
4	тип I отбойная для мяча		
5	тип II со скамьей		
6	тип III со шведской стенкой		
7	тип IV для рисования		
8	тип V с кольцом-мишенью		
9	тип VI А декоративная		
10	тип VI-Б декоративная		
11	тип VI-В декоративная		

* Номера по п/п поставлены согласно альбому V смены выпуск СМ-10-35, 37-46, СМ-2 (32-33, 4-11)

** Варианты компановок навесов-беседок см. лист 11 ЛС-1

Нач. ЯКМ-4	Кнауэр		29.9.81	310-5-4 0
Гл. констр.	Михайловский		29.9.81	Малые архитектурные формы и элементы благоустройства жилых зон микрорайонов
ГАП	Вишневская		29.9.81	Оборудование площадок
ГИП	Баршай		29.9.81	Условные обозначения (планы) композиции
Рук. гр.	Саурова		29.9.81	
Техник	Поланова		28.9.81	

Стадия	Лист	Листов
Р	31	

БЕЛГОСПРОЕКТ г. Минск

Инв. N подл. | Подпись и дата | Взамен инв. N

инв. № 1131-1

Формат 12

* 1	Дворик песочный тип I
2	тип II
3	тип III
12.13 14	Арки тип I, II, III
17	Арка-туннель
19	Балансир тип I
20	тип II
21	тип III
18	Горка-скат тип I
22	Качалка-балансир тип I
23	Качели
24	Карусель тип I
25	тип II
26	Барабан
27	Башня
28	Горка-скат тип II-А
29	тип II-Б
30	Сетки для лазания
31	тип I, тип II
34	Качалка-балансир тип II
35	Пирамида тип I-А
36	тип I-Б
37	тип I-В
38,39	Помост тип I, А, Б
40/41	тип II А, Б
42	Домик
43	Горка-скат тип III-А
44	тип III-Б
45	Уровни-подъемы тип I
48	Игровой гимнастический комплекс тип I
46	Мостик
47	Мостик-рукоход
49	Горка из бревен
50	Песочный дворик из бревен тип I

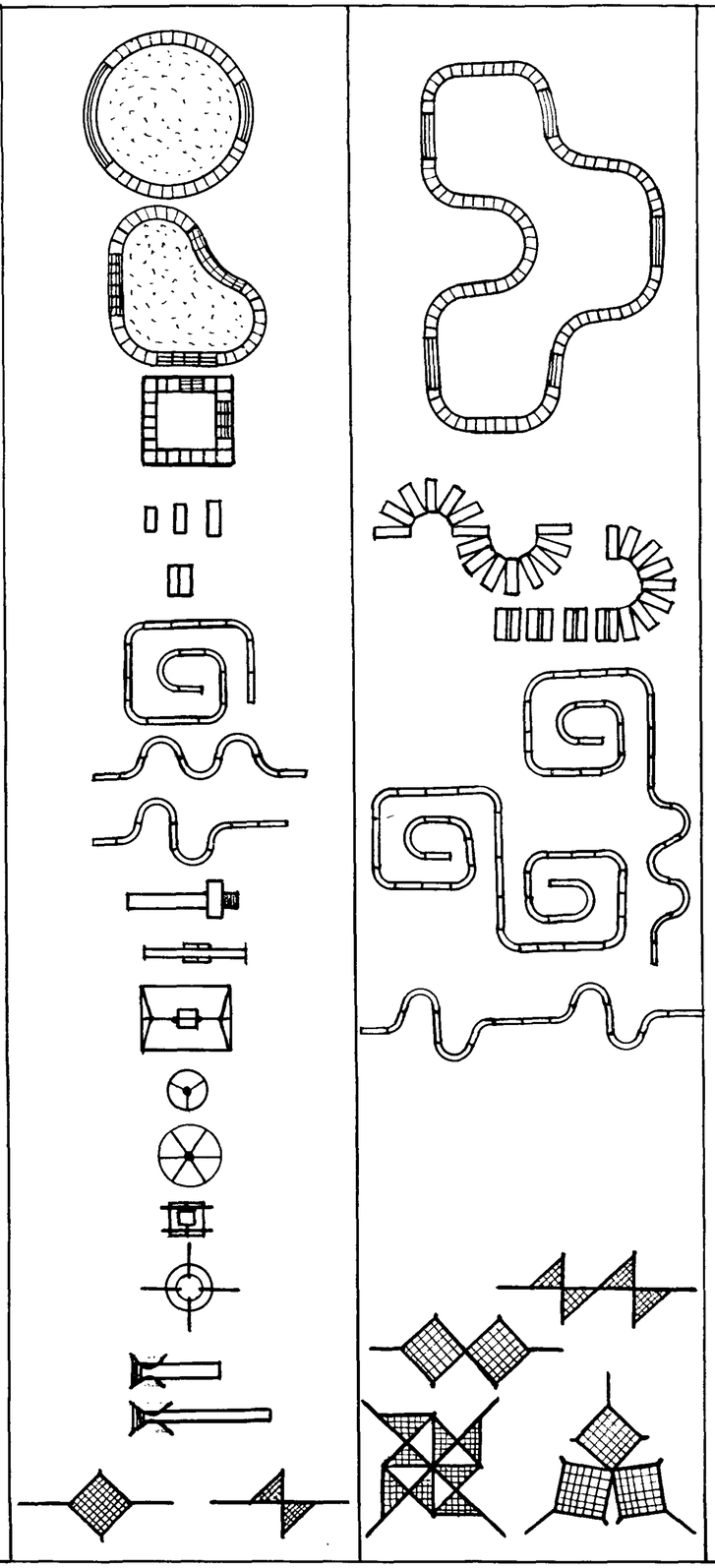

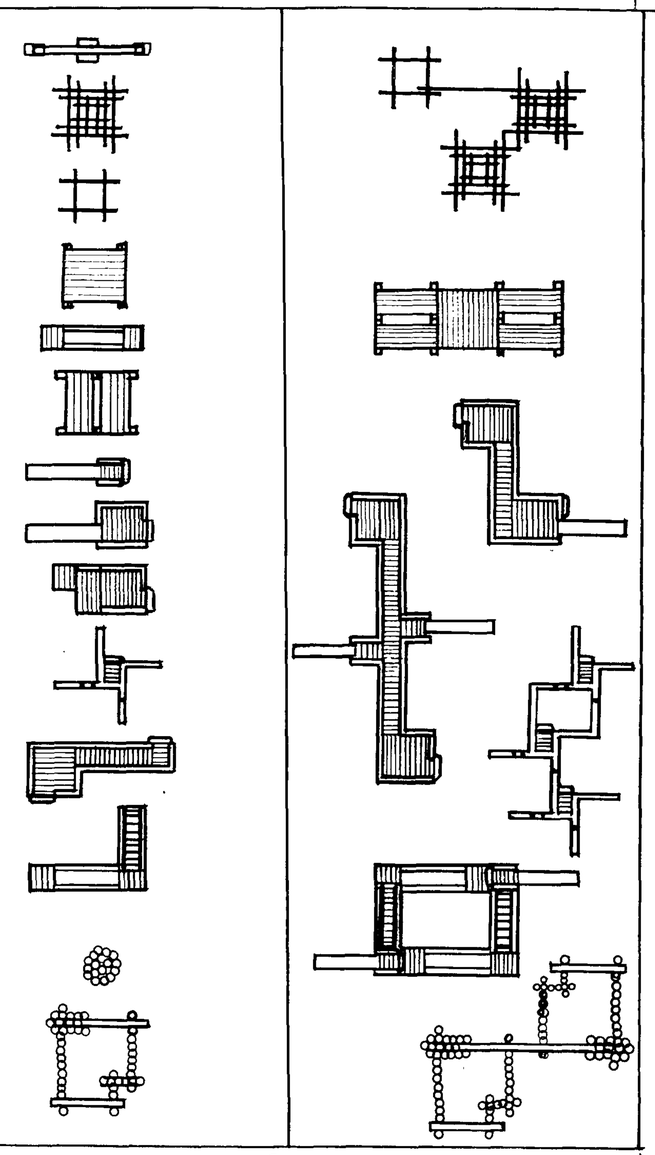

* Номера по п/п поставлены согласно альбому У сметы выпуск СМ2 (1-50)

Нач.АКНЦ	Кнауэр		29.9.81	
Гл. констр.	Михайловский		29.9.81	
ГАП	Вишневская		29.9.81	
ГИП	Баршай		29.9.81	
Рук. гр.	Саурова		28.9.81	
Техник	Палонова		28.9.81	

310-5-4 0

Малые архитектурные формы и элементы благоустройства жилых зон микрорайонов

Оборудование площадок

Стадия	Лист	Листов
Р	32	

Условные обозначения /планы/ композиции

БЕЛГОСПРОЕКТ г. Минск

Инв. № подл. | Подпись и дата | Взам. инв. №

Инв. № 1131-1

Формат 12

* 51	Песочный дворик из бревен тип II-А
52	тип II-Б
53	Амфитеатр
54	Качалка-балансир тип III
55	Канат-качалка
56 57	Пирамида тип II-А, II-Б
58	Столб для лазания тип I
59	тип II
60	Перекладины разновысокие тип I
61	тип II
62	Мостик-балансир
63	Горка-скат тип IV
64	Качающийся-мостик
65	Уровни-подъемы тип II
66	Игровой гимнастический комплекс тип II

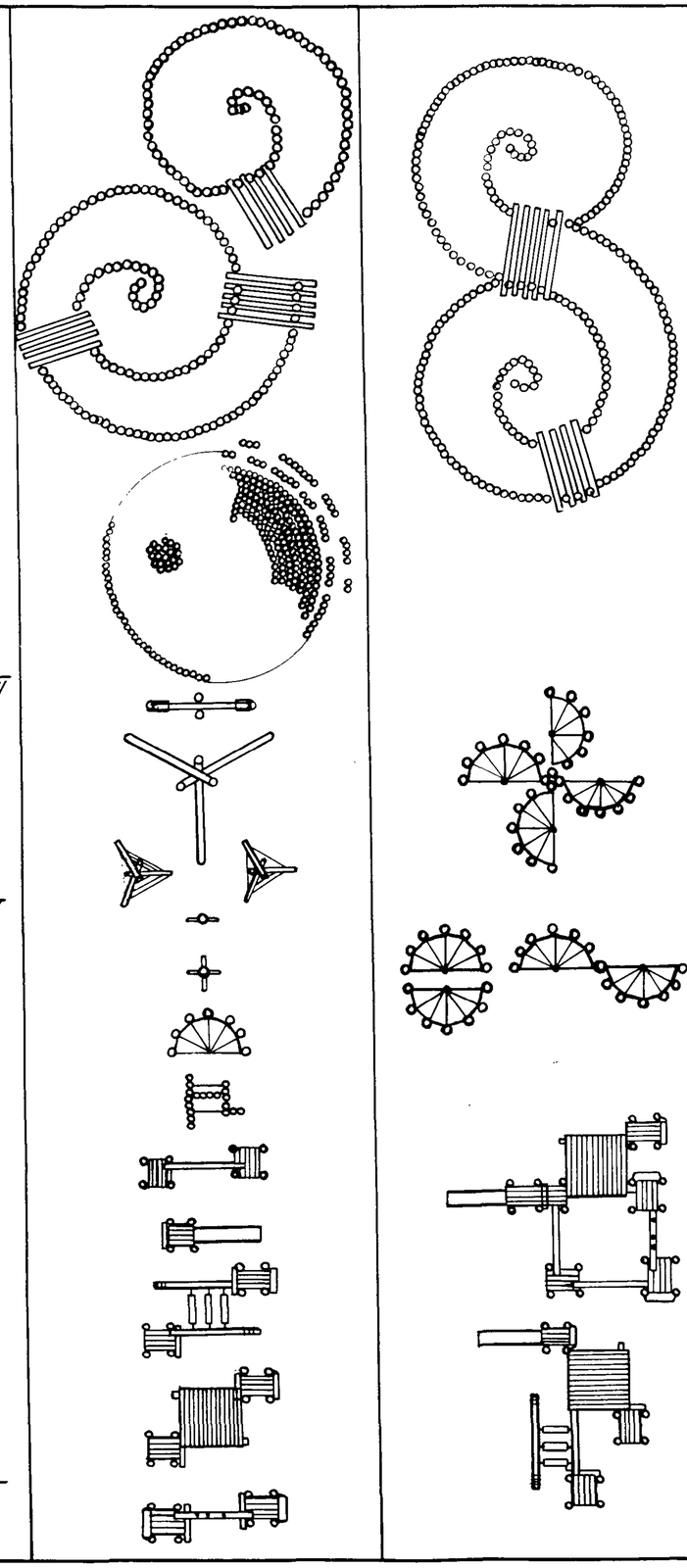

1-2 3-4 5	Декоративный фонтан тип I, тип II тип II (вар.2)
6-7	Канавка для пускания корабликов
17	Фигурный душ
11 12	Плескательный бассейн тип I тип II

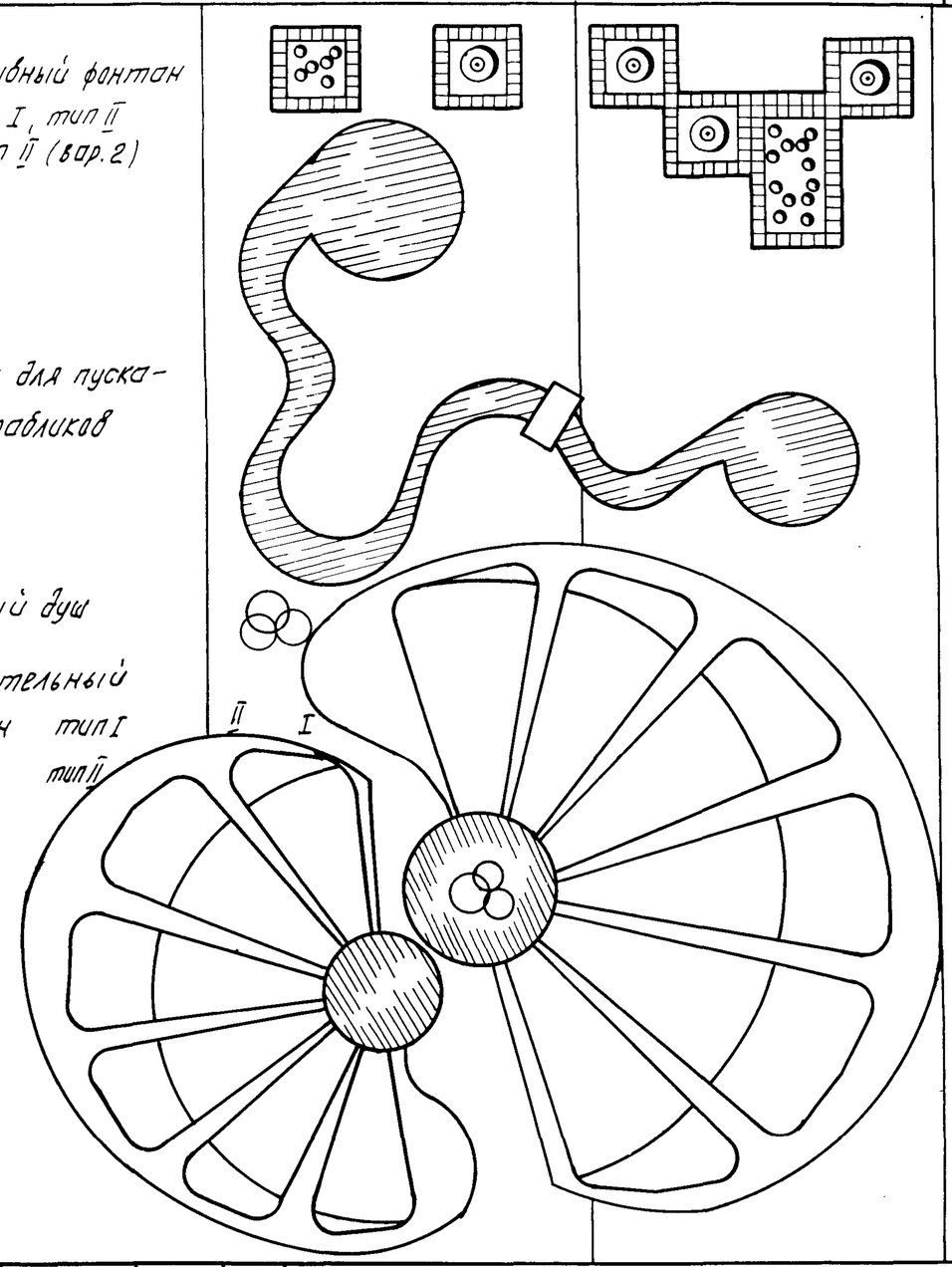

Нач. АКМ-4	Кнауэр		29.9.81	310-5-4			0
Гл. констр.	Михайловский		29.9.81	Малые архитектурные формы и элементы благоустройства жилых зон микрорайонов			
ГАП	Вишневская		28.9.81	Оборудование площадок	Стадия	Лист	Листов
ГИП	Баршай		28.9.81		Р	33	
Рук. гр.	Саурова		22.9.81	Условные обозначения (планы) композиции	БЕЛГОСПРОЕКТ г. Минск		
Техник	Паланова		27.9.81				

Взамен инв. №

Подпись и дата

Инв. № подл.

Инв. № 1131-1

Формат 12

*	
	Лестницы наружные
25	тип I А
24	Б
23	В
22	Г
26	тип II, Л-1 А.Б.В
27	
28	
29	тип II, Л-2 А,Б,В
30	
31	
32	тип II, Л-3, А,Б,В
33	
34	
38	Лестницы-трибуны тип I А,Б
39	
40	тип II А.Б
41	
42	Скамьи-трибуны
18	Горка-искуственный рельеф тип I
19	тип II А.Б
20	

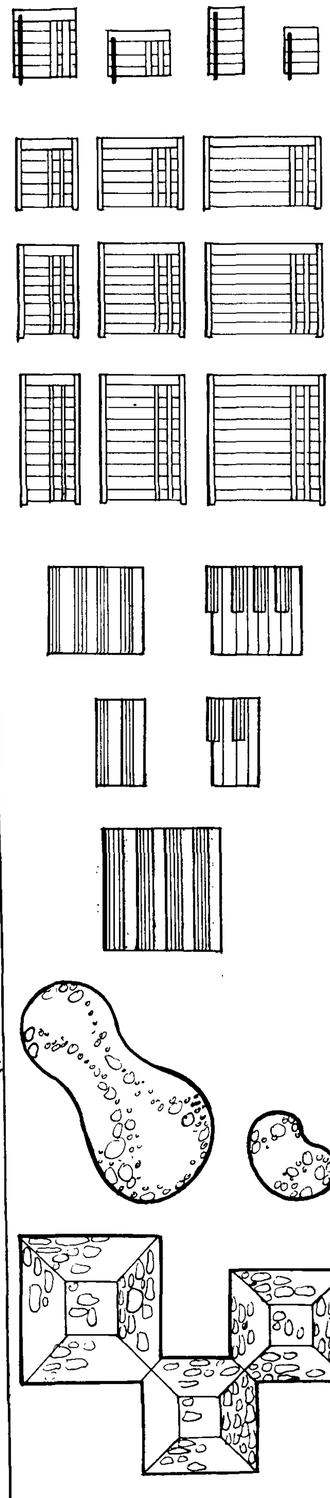

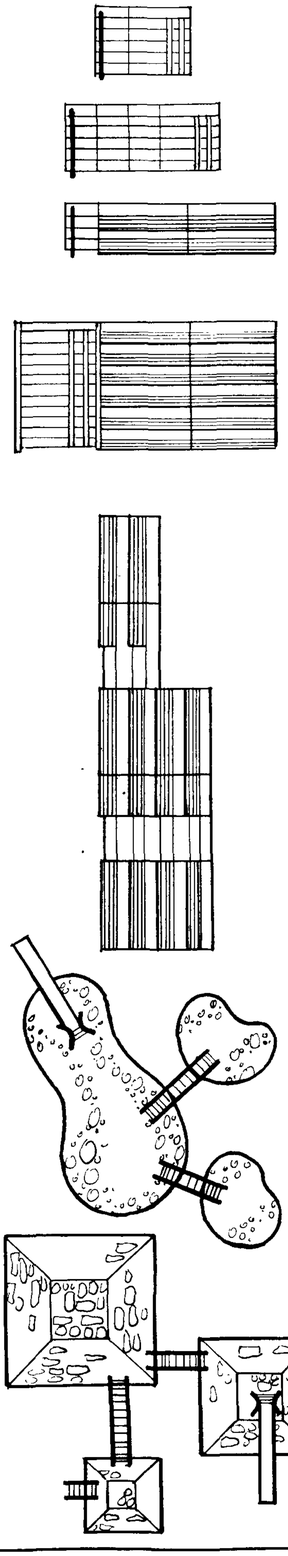

21	Горка-искуственный рельеф тип III (велогорки).
43	Бум для собак
44	Барьер для собак
45	Ворота для собак
46	Помост для разбега собак
47	Стойка для сушки белья
48	Стойка для чистки ковров и домашних вещей
49	Контейнер для пищевых отходов
50	Площадка для сбора мусора тип I
51	тип II
52	Ограждение газонов
53	
54	тип I А, Б, тип II

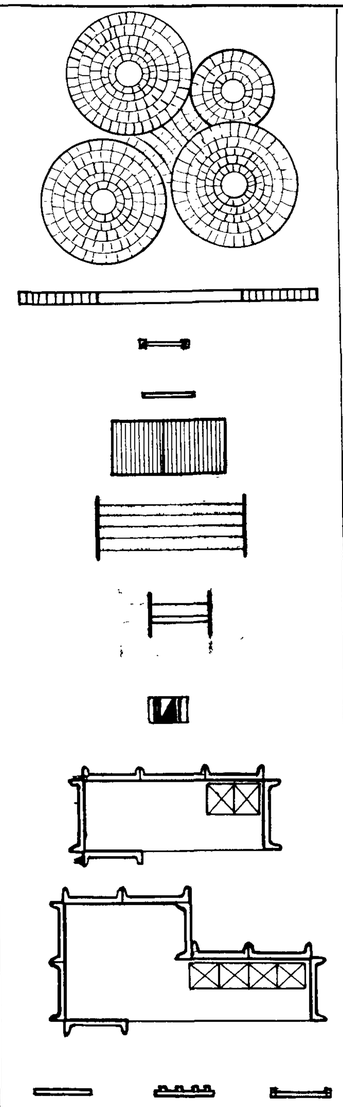

* Номера по п/п поставлены согласно альбому V сметы выпуск СМ-3 (25-54)

Нач.АКМ-у	Кнауэр		29.9.81	310-5-4		0
Гл.констр.	Михайловский		29.9.81	Малые архитектурные формы и элементы благоустройства жилых зон микрорайонов		
ГАП	Вишневская		29.9.81	Оборудование площадок	Стадия	Лист	Листов
ГИП	Баршай		28.9.81		Р	34	
Рук.гр.	Саурова		28.9.81	Условные обозначения (планы) композиции	БЕЛГОСПРОЕКТ г.Минск		
Техник	Паланова		28.9.81				

Взам.инв.№ | Подпись и дата | Инв.№ подл.

Инв.№ 1131-1

Формат 12

NN п/п	Типы покрытий и конструктивных слоев	Назначение	Примечание
1	2	3	4
1	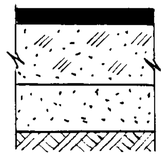 С/з асфальтобетон ГОСТ 9128-76-5см Щебень гранитный ГОСТ 8267-75-20см Песок к/з ГОСТ 8736-77 15÷35см	Жилые улицы	Толщина слоев дорожных покрытий принята по ВСН 46-72, в изданных в Белгоспроекте таблицах 03-76.
2	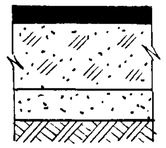 С/з асфальтобетон ГОСТ 9128-76-5см Грав.оптим.смесь ГОСТ 8268-74*-22см Песок с/з ГОСТ 8736-77 10÷35см	Проезды автостоянки	
3	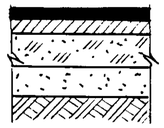 Цветной пластобетон -3см М/з асфальтобетон -4см Грав.оптим.смесь ГОСТ 8268-74* -12см Песок с/з ГОСТ 8736-77 10÷35см	Видовые площадки и тротуары.	Взамен гравийно оптимальной смеси можно применять песок, стабилизированный цементом (7% от веса песка).
4	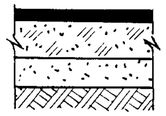 Литой асфальт - 4см (отмост.-3см) Гравийно опт.смесь ГОСТ 8268-74*-12см Песок с/з ГОСТ 8736-77 10÷35см	Тротуары, площадки, отмостки	
5	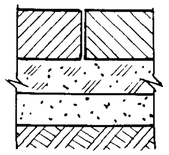 Ж/бетонные плиты 100×100×16см Гравийно оптимальная смесь ГОСТ 8268-74* -12см Песок с/з ГОСТ 8736-77 10÷35см	Площади перед зданиями с заездом автомашин.	
6	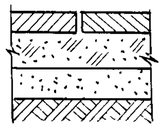 Бетонные плиты 50×50×7см ГОСТ 17608-81 Грав.оптим.смесь ГОСТ 8268-74*-12см. Песок с/з ГОСТ 8736-77 10÷35см	Тротуары, площадки, отмостки.	На отмостках плиты уклады. по цементной стяжке - 3см.
7	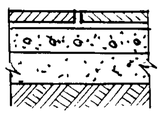 Бетонная плитка 40×40×4см ТУ-65 БССР 36-82-А* Цементная стяжка - 2см. Бетон М-100 - 8см Песок с/з ГОСТ 8736-77 10÷35см	Дорожки, площадки	
8	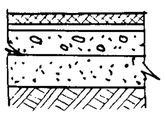 Брекчия (битый мрамор, гранит)-3см Цементная стяжка -2см Бетон М-100 -8см Песок с/з ГОСТ 8736-77 10÷35см	"	Ограниченное применение (при повышенных архитектурных требованиях)
9	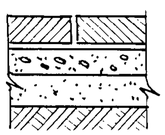 Сенажные плиты - 75×25×9см Цементная стяжка -2см Бетон М-100 -8см Песок с/з ГОСТ 8736-77 10÷35см	Площади перед зданиями без заезда автомашин.	Используются плиты не кондиционные.
10	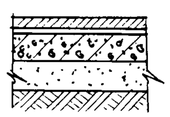 Мозаичный слой -4см Цементная стяжка -2см Армированный бетон -10см Песок с/з ГОСТ 8736-77 10÷35см	Площадки, дорожки.	Мозаичный слой устраивается с шероховатой поверхностью.
11	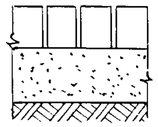 Брусчатка -14см Песок с/з ГОСТ 8736-77 - 20см	Площадки, дорожки	Ограниченное применение (при повышенных архитектурных требованиях).
12	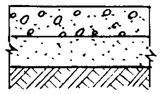 Крупная галька, утопленная в бетон М-200, $М_{рз}$-150 - 10см. Песок с/з ГОСТ 8736-77 - 10см.	Дорожки, площадки	Толщина песка на дорожках и тротуарах принимается в зависимости от грунта основания - - 10÷35см.
13	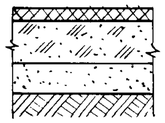 Гранитные высевки - 3-4см Щебень гранитн. ГОСТ-8267-75 10-15см Песок с/з ГОСТ 8736-77 - 10см	"	
14	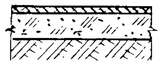 Клинец -2см Щебень, укатанный в грунт-8см	"	
15	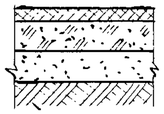 Спецсмесь -3-4см Гравий дробленый -5÷10см Песок с/з ГОСТ 8736-77 - 10см	"	Состав спецсмеси: кирпичный отсев - -15мм-60%; отходы гашеной извести-20%, Супесчаный грунт-20%.

1. Узлы сопряжений дорожных покрытий см. лист 37
2. Конструкции покрытий спортивных площадок см. т.п. 320-50

Нач.АКМ-4	Кнауэр		28.9.81	310-5-4			0
Гл.констр.	Михайловский		29.9.81	Малые архитектурные формы и элементы благоустройства жилых зон микрорайонов			
ГАП	Вишневская		28.9.81	Типы дорожных покрытий	Стадия	Лист	Листов
Гл.спец.	Барановский		28.9.81		Р	35	
Рук.бр.	Лунина		28.9.81	Конструктивные разрезы	БЕЛГОСПРОЕКТ г.Минск		
Рук.гр.	Соурова		28.9.81				
Техник	Таланова		28.9.81				

Инв.№ подл. | Подпись и дата | Взам.инв.№

Инв.№ 1131-1

Формат 12

1

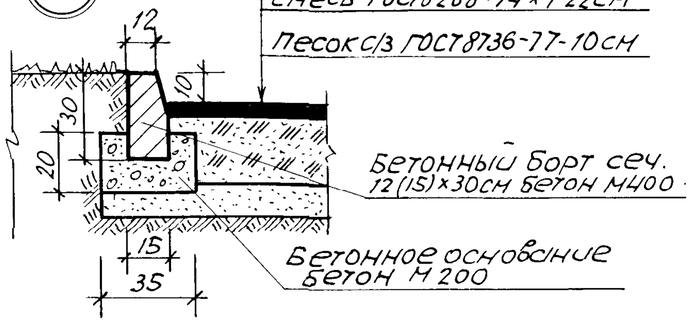

4

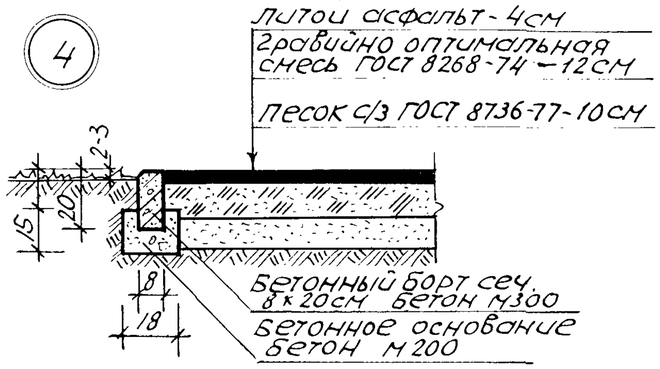

5

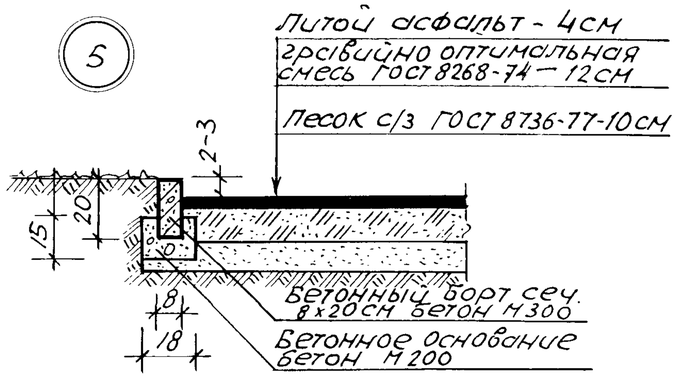

2

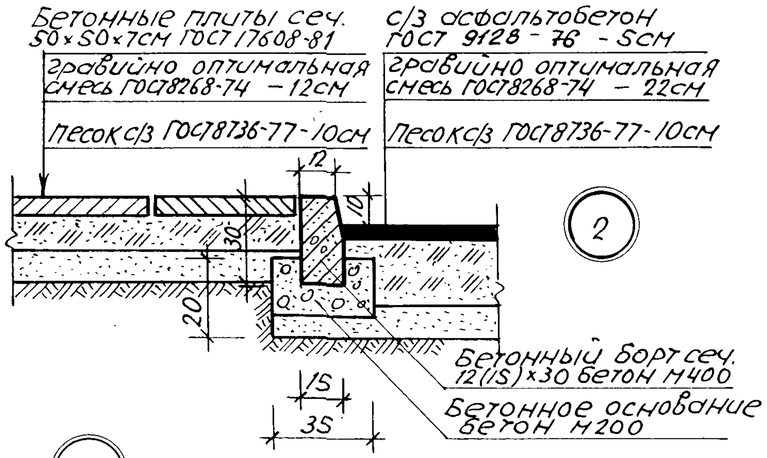

6

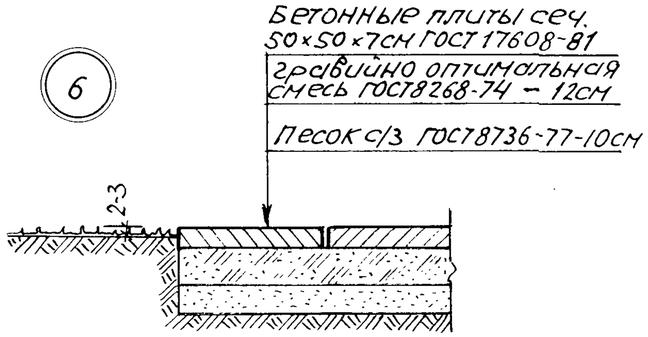

7

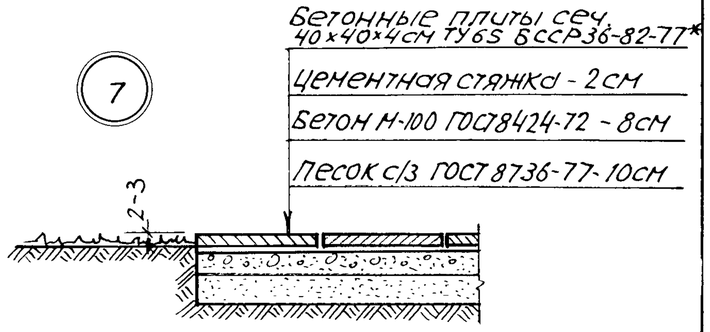

3

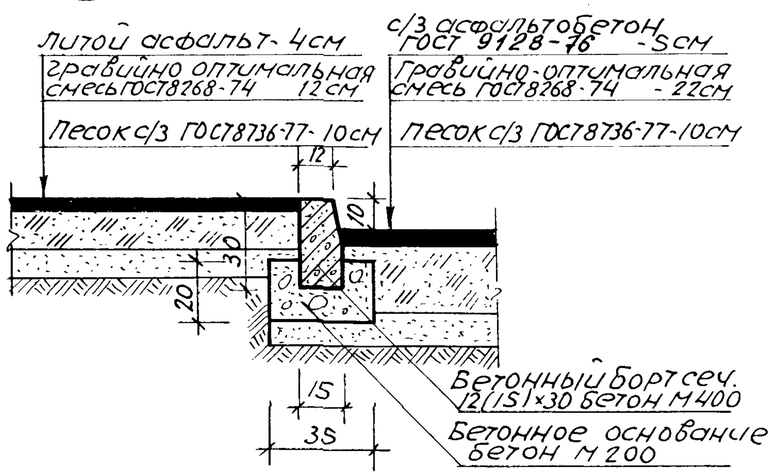

1. Все размеры даны в см.

				310-5-4			0
				Малые архитектурные формы и элементы благоустройства жилых зон микрорайонов			
Нач. АКНЦ	Кнауэр		29.9.81	Типы дорожных покрытий	Стадия	Лист	Листов
Гл. констр.	Михайловский		29.9.81		Р	36	
Гл. спец.	Барановский		28.9.81				
Рук. бр.	Лунина		28.9.81	Сопряжение проезжей части с тротуаром и газоном. Сопряжение тротуара с газоном	БЕЛГОСПРОЕКТ г. Минск		
Рук. гр. арх.	Саурова		28.9.81				
Техник	Паланова		28.9.81				

Взам. инв. №

Подпись и дата

Инв. № подл.

инв. № 1131-1

Формат 12

ФРАГМЕНТЫ ПЛАНОВ ПОДПОРНЫХ СТЕНОК

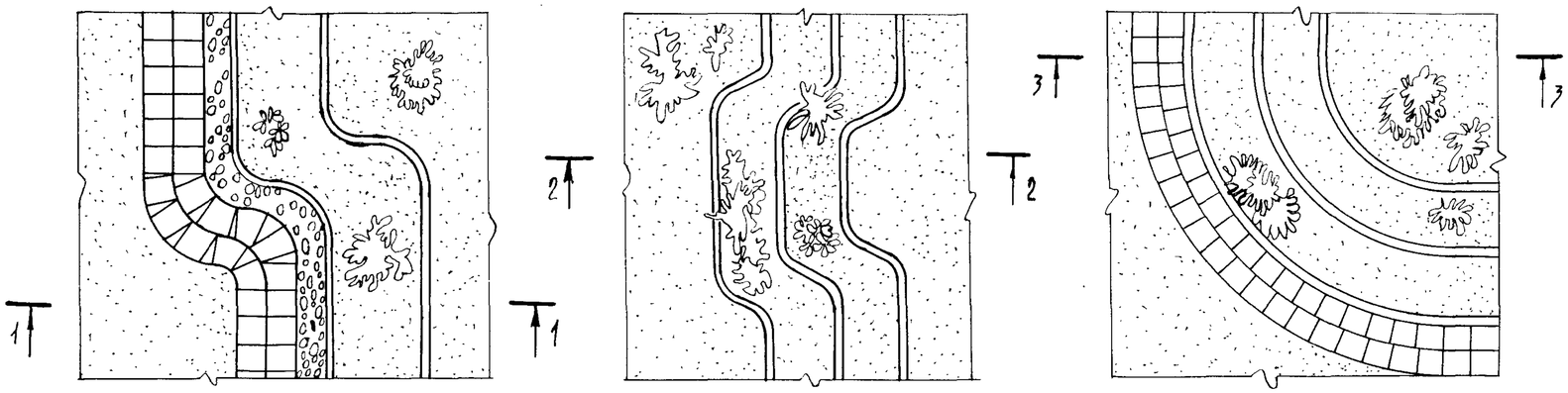

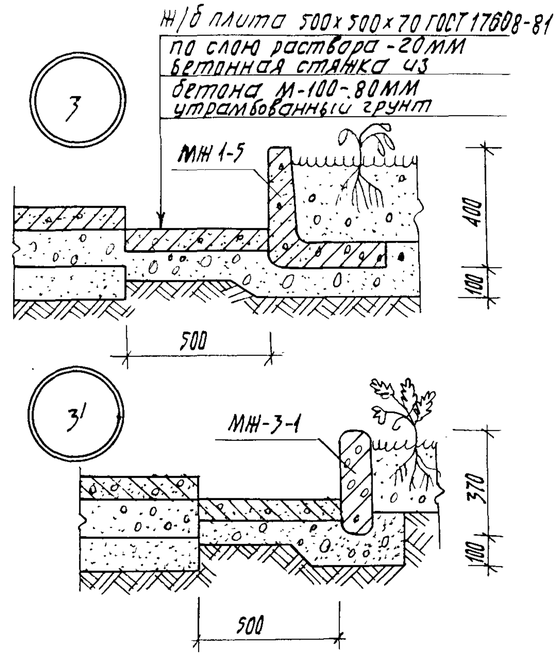

СЕЧЕНИЕ 1-1

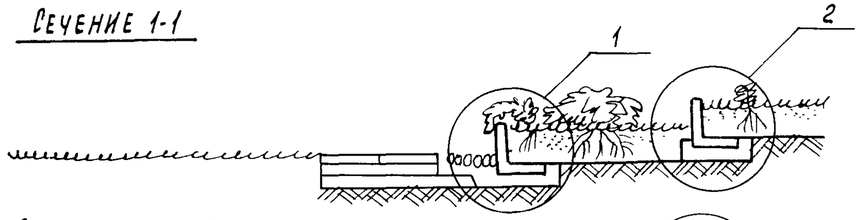

СЕЧЕНИЕ 3-3

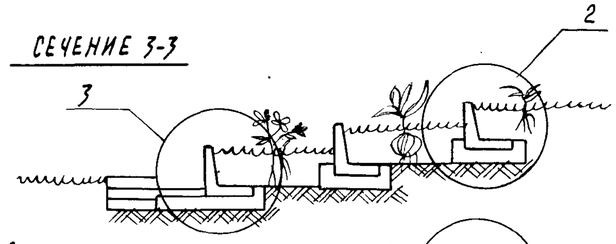

Вариант сеч. 1-1

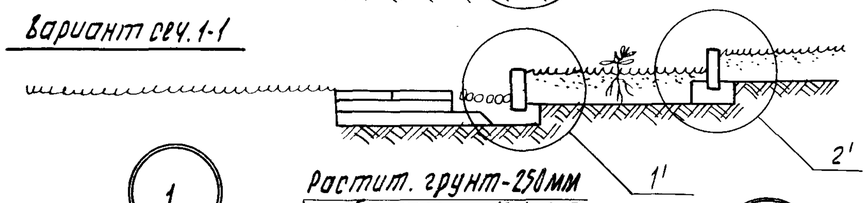

Вариант сеч. 3-3

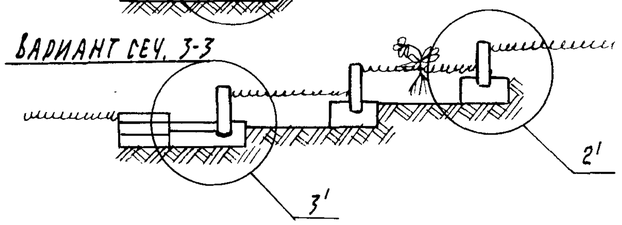

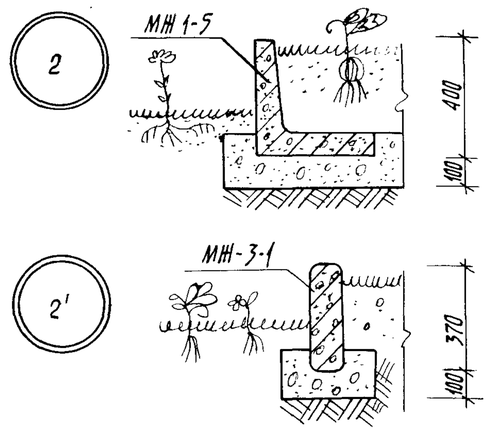

1. Сечение 2-2 аналогично сеч. 3-3 за исключением узлов „3" и „3'"
2. В качестве поворотных элементов рекомендуются МЖ2-4, МЖ-2-5, МЖ-2-6 с МЖ-3-1.

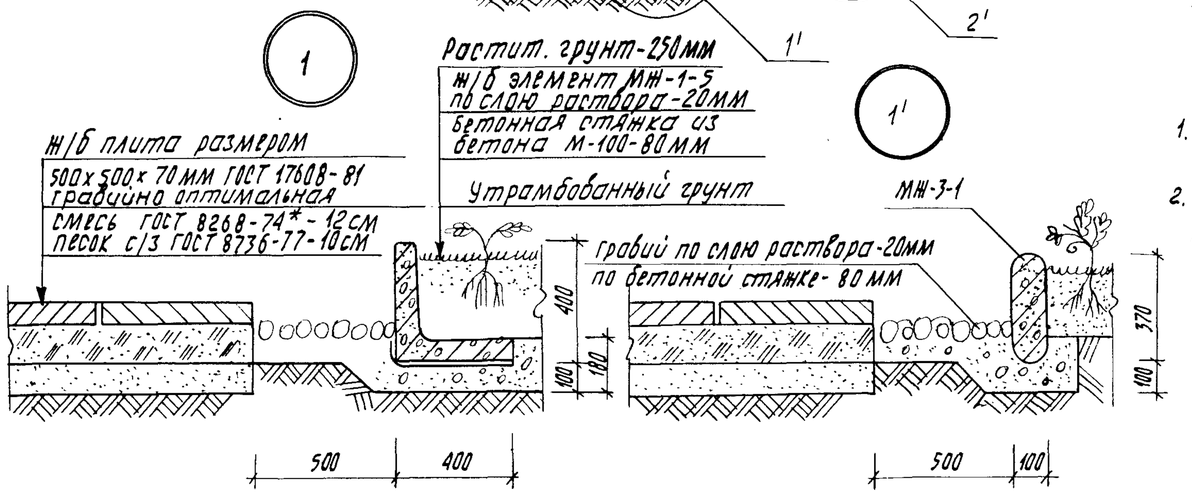

				310-5-4		0
Нач. АКМ-4	Кнаузр		29.9.81	Малые архитектурные формы и элементы благоустройства жилых зон микрорайонов		
Гл. констр.	Михайловская		29.9.81		Стадия	Лист	Листов
ГАП	Вишневская		29.9.81		Р	37	
Гл. спец.	Барановский		29.9.81				
Рук. бр.	Лунина		29.9.81	Примерные решения подпорных стенок	БЕЛГОСПРОЕКТ г. Минск	
Рук. гр. арх.	Саурова		28.9.81			

Инв. № 1131-1

Взамен инв. №

Подпись и дата

Инв. № подл.

Формат 12

Наименование	Шифр типового проекта	Организация, разработавшая проект, год издания
1	2	3
Нормативные документы		
Указания по внешнему благоустройству микрорайонов города Москвы.		Мосгпроект-1 г. Москва 1978 г.
Пособие по проектированию сети физкультурно-спортивных сооружений городов различной величины.		ЦНИИЭП зрелищных зданий и спортивных сооружений Москва 1980
СНиП II-60-75* Планировка и застройка городов, поселков и сельских населенных пунктов.		Москва 1981 г.
Проекты		
Ограждения площадок и участков предприятий, зданий и сооружений.	серия 3017-1	Проектный институт №2 Госстрой СССР г. Москва
Малые формы архитектуры для Москвы. Альбом - каталог		Управление по проектированию ОПЖР г. Москва 1978 г.
Экспериментальный жилой комплекс в гор. Горьком „Район Мещерского озера" проект застройки I жилой группы. Москва 1980 г.		ЦНИИЭП - жилища г. Москва 1980 г.
Комплексное оборудование территорий микрорайона. Экспериментальный проект Минск 1974 г.		Белорусский филиал всесоюзного научно исследовательского института технической эстетики. г. Минск 1974 г.
Типовой проект площадок для обучения детей правилам дорожного движения.	21-02	Белгоспроект г. Минск 1973 г.
Малые архитектурные формы. Благоустройства. Скамьи.	НТ-80/700-В-3	Латкоммунпроект г. Рига 1980 г.
Малые архитектурные формы. Урны для мусора.	НТ-80/801-В-1	Латкоммунпроект г. Рига 1980 г.
Малые архитектурные формы, декоративные водные устройства и питьевые фонтанчики.	320-12	ЦНИИП градостроительства Москва 1965 г.
Каталог типовых проектов малых архитектурных форм и элементов благоустройства.	сборник 2.03-1	ЦИТП Минский филиал г. Минск 1979 г.

Литература

Николаевская И.Я. Благоустройство городов — г. Москва изд. „Высшая школа" 1981 г.

Машинский В.Л. Залогина Е.Г. Проектирование озеленения жилых районов — г. Москва Стройиздат 1978 г.

Прейскуранты на элементы внешнего благоустройства зданий и сооружений Часть 1 Малые архитектурные формы Выпуски 1-5 — Госстрой СССР г. Москва Стройиздат.

Исследование вопросов взаимосвязи архитектуры и образа жизни — Рекомендации Белорусский политехнический институт г. Минск

Градостроительная организация физкультуры и спорта на территории жилого района. — —"— —"—

инв. № 1131-1

Инв. № подл. | Подпись и дата | Взам. инв. №

				310-5-4			0
				Малые архитектурные формы и элементы благоустройства жилых зон микрорайонов.			
Нач. ПКМ-4	Кнауэр		29.9.81	Номенклатура малых архитектурных форм и элементов благоустройства	Стадия	Лист	Листов
Гл. констр.	Михайловский		29.9.81		Р	38	
ГАП	Вишневская		29.9.81				
ГИП	Баршай		29.9.81	Примененные и использованные проекты. Литература.	БЕЛГОСПРОЕКТ г. Минск		
техник	Паланова		28.9.81				

Формат 12