МОНТАЖНЫЕ ЧЕРТЕЖИ

УСТАНОВКА ЩИТОВ И ПУЛЬТОВ ПО

ОСТ 36.13-90 и ГОСТ 20504-81

СТМ 3-21-91

(Переизд. 1992г. с изм. 1 изв. 3.199-92)

МИНМОНТАЖСПЕЦСТРОЙ СССР

1992

МОНТАЖНЫЕ ЧЕРТЕЖИ

СОГЛАСОВАНО
Зам.директора ГПКИ
"Проектмонтажавтоматика"
_____М.А.Чудинов
"___"_____1991 г.

УТВЕРЖДАЮ
Заместитель генерального
директора ассоциации
"Монтажавтоматика"
_____М.Б.Полищук
"1" 07 1991 г.

УСТАНОВКА ЩИТОВ И ПУЛЬТОВ ПО ОСТ 36.13-90 и ГОСТ 20504-81

СТМ3-21-91

Зам.начальника РСПКБ Н.Н.Краснопольский

Зав.отделом В.Ф.Ткаченко

МИНМОНТАЖСПЕЦСТРОЙ СССР

1991

Инв.№ подл.	Подп.и дата	Взам.инв.№	Инв.№ дубл.	Подп.и дата
3328-1	1.07.91			

Форма 1 ГОСТ 2.105-68

Обозначение	Наименование
	ОБЩИЕ УКАЗАНИЯ
ТМ3-45-9I	Щит ЩПК,ЩШ статив С по ОСТ36.I3-90
	Установка на бетонном основании
ТМ3-46-9I	Щит ЩПК,ЩШ,статив С по ОСТ36.I3-90
	Установка над кабельным каналом
ТМ3-47-9I	Щит ЩПК,ЩШ, статив С по ОСТ36.I3-90
	Установка на перекрытии
ТМ3-48-9I	Щит ЩПК,ЩШ,статив С по ОСТ36.I3-90
	Установка на двойном полу.
ТМ3-49-9I	Щит ЩПК,ЩШ,статив С по ОСТ36.I3-90
	Установка на двойном полу.
ТМ3-50-9I	Пульт по ~~ОСТ36.I3-90~~ ТУ36.22.21.00.024-92 (1) и ГОСТ20504-8I
	Установка на бетонном основании
ТМ3-5I-9I	Пульт по ~~ОСТ36.I3-90~~ ТУ36.22.21.00.024-92 (1) и ГОСТ20504-8I
	Установка над кабельным каналом
ТМ3-52-9I	Пульт по ~~ОСТ36.I3-90~~ ТУ36.22.21.00.024-92 (1) и ГОСТ 20504-8I
	Установка на перекрытии
ТМ3-53-9I	Пульт по ~~ОСТ36.I3-90~~ ТУ36.22.21.00.024-92 (1) и ГОСТ20504-8I
	Установка на двойном полу
ТМ3-54-9I	щит ЩШМ по ОСТ36.I3-90
	Установка на стене, колонне
ТМ3-56-9I	щит по ОСТ36.I3-90 и ГОСТ 20504-8I
	Установка на полу
ТМ3-57-9I	Статив СП по ОСТ36.I3-90
	Установка над кабельным каналом,на двойном полу

Перв. примен. | Справ. № | Подп. и дата | Инв.№ дубл. | Взам.инв.№ | Подп. и дата | Инв.№ подл 338-1

Изм	Лист	№ докум.	Подп.	Дата	ОТМ3-2I-9I		
1	-	3.199-92		7.12.92			
Разраб.	Слюсарев			11.06.91	Установка щитов и пультов по ОСТ36.I3-90 и ГОСТ20504-8I, ТУ36.22.21.00.024-92 (1) Ведомость документов	Лит.	Лист 2 / Листов 5
Пров.	Скварковский			11.06.91			
Нач.отд.	Скварковский			11.06.91			
Н.контр.	Дакора			13.06.91			
Утв.	Шишкин			13.06.91			

Копировал

Формат 11

Форма 5 ГОСТ 2.108-68

Обозначение	Наименование
ТМ3-58-9I	Панель ПнВ,ПнВ-Д по ОСТ36.I3-90
	Установка на бетонном основании,перекрытии
ТМ3-I46-9I	Щит, статив, пульт по ОСТ36.I3-90
	Соединение между собой
ТМ3-I75-9I	Панель ПнД по ОСТ36.I3-90
	Установка на щите ЩПК
ТМ3-I76-9I	Панель ПнТД по ОСТ36.I3-90
	Установка на щите ЩПК
ТМ3-I77-9I	Панель ПнД-П,ПнД-Л по ОСТ36.I3-90
	Установка на щите ЩПК
ТМ3-I78-9I	Панель ПнД-Ц по ОСТ36.I3-90
	Установка на щите ЩПК
ТМ3-I79-9I	Панель ПнТД-П,ПнТД-Л по ОСТ36.I3-90
	Установка на щите ЩПК
ТМ3-I80-9I	Обрамление ОД-25 по ОСТ36.I3-90
	Установка на декоративной панели
ТМ3-I8I-9I	Обрамление ОД-I00 по ОСТ36.I3-90
	Установка на щите ЩПК
ТМ3-I82-9I	Щит по ГОСТ20504-8I
	Установка на бетонном основании
ТМ3-I83-9I	Щит по ГОСТ 20504-8I
	Установка на перекрытии
ТМ3-I84-9I	Щит по ГОСТ 20504-8I
	Установка над кабельным каналом
ТМ3-I85-9I	Щит по ГОСТ 20504-8I
	Установка на двойном полу
ТМ3-I86-9I	Щит по ГОСТ 20504-8I
	Установка на двойном полу

Подп и дата

Инв.№ дубл.

Взам.инв. №

Подп. и дата 12.8.91

Инв.№ подл. 338-1

Обозначение	Наименование
ТМ3-187-91	Лит КЗ'С2 по ГОСТ20504-81 Установка на стене, колонне

Инв № подл | Подп и дата | Взам инв. № | Инв № дубл | Подп и дата

338-1 | 8 07.91

Изм	Лист	№ докум	Подп	Дата

СТМ3-21-91

Лист 4

ОБЩИЕ УКАЗАНИЯ

I. Представленные в настоящем сборнике монтажные чертежи установки щитов предназначены для применения на стадиях проектирования и монтажа щитов, стативов и пультов столов (в дальнейшем именуемых щиты) по ОСТ 36.13-90 и ГОСТ 20504-81 и ТУ3622.21.00.024-92. (1)

2. Монтажные чертежи предусматривают различные варианты установок щитов в зависимости от конструкции строительных элементов зданий и сооружений, на которых осуществляется установка, от способов подвода к ним электрических и трубных проводок.

3. Все щиты монтируются на, устанавливаемых в процессе строительства, закладных конструкциях, приведенных в сборнике СЗКЗ-21-91.

4. Основной способ закрепления опорных рам щитов к закладным конструкциям- неразъемный, осуществляемый сваркой.

5. Проходы электрических и трубных проводок через проемы в перекрытиях в настоящих монтажных чертежах приняты по типовым чертежам "Проходы трубных и электрических проводок систем автоматизации и связи через стены и перекрытия промышленных зданий и сооружений", сборники 82 и 83.

6. Электрическое соединение декоративных панелей между собой и с металлоконструкциями щитов обеспечивается установкой зубчатых шайб по ТК3-299-91 в местах крепления панелей.

При этом, расположение этих шайб должно обеспечивать разрушение зубьями лакокрасочного покрытия соединяемых конструктивов.

7. Настоящий сборник СТМ3-21-91 рекомендуется рассматривать совместно с типовыми чертежами сборников СТК3-21-91 и СЗК3-21-91.

8. С выходом настоящего сборника СТМ3-21-91 аннулируется сборник 80 выпуска 1979 года.

Взам инв № | Подп и дата | Инв № дубл | Подп. и дата

Изм	Лист	N докум	Подп	Дата	СТМ3-21-91	Лист 5
1	-	3.199-92		7.1.92		

Инв № подл 338-1 | Подп. и дата Кид 8.04.91

Условное наименование	Рис	Закладная конструкция		В, мм	Поз 1 щит, статив
		Обозначение	Условное наименование		Количество 1
					Условное наименование
1	1	ЗКЗ-1-91	18	600	ЩПК, ЩШ, С ЩПК-2 ЩШ-2, С-2 ЩПК 3, ЩШ 3, С-3
2	2		19		
3	1		20	800	ЩШ
4	2		21		

Рис 1

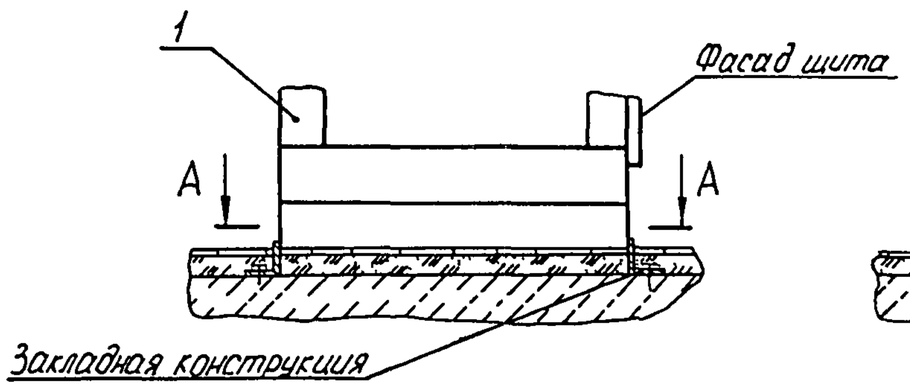

Рис 2
Остальное-см рис 1

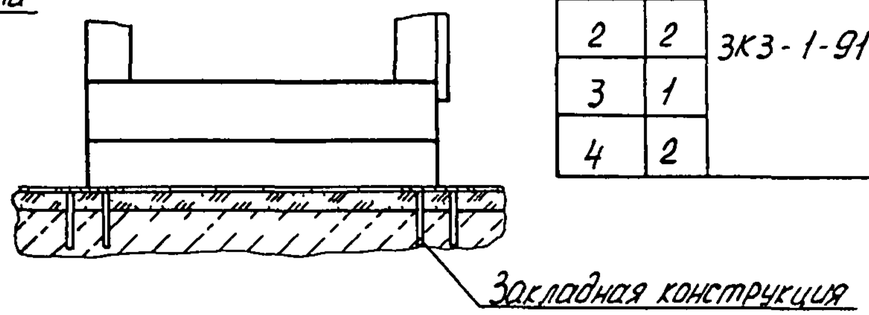

А-А

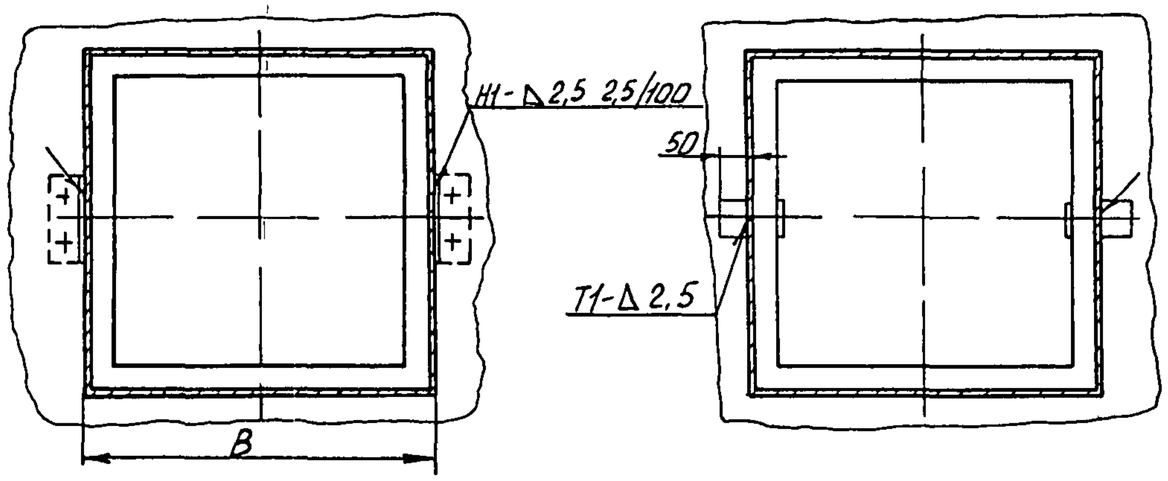

Пример условного обозначения установки щита ЩПК шириной 600мм на бетонном основании по рис 1

Щит ЩПК 600 ТМ3-45-91 Установка 1

1 Размеры для справок
2 Сварные швы по ГОСТ 5264-80

Изм	Лист	№ докум	Подп	Дата	Взамен ТМ3 45-79	ТМ3-45-91
Разраб		Иванова		11.06.91	Группа	
Провер		Слюсарев		11.06.91	Щит ЩПК ЩШ стативС по ОСТ 36 13-90 Установка на бетонном основании	Лит / Масс — / Масштаб —
Вед констр		Слюсарев		11.06.91		Лист / Листов 1
Зав сект		Скворовский		11.06.91	Р с № 1-91	3
Н контр		Дакоро		13.06.91		
Зам зав ОТ		Минкин		13.06.91	Срок введения	

Копировал

Формат А4

Инв № подл	Подп и дата	Взам инв №	Инв № дубл.	Подп и дата
338-2	11 06 91			

Рис 1

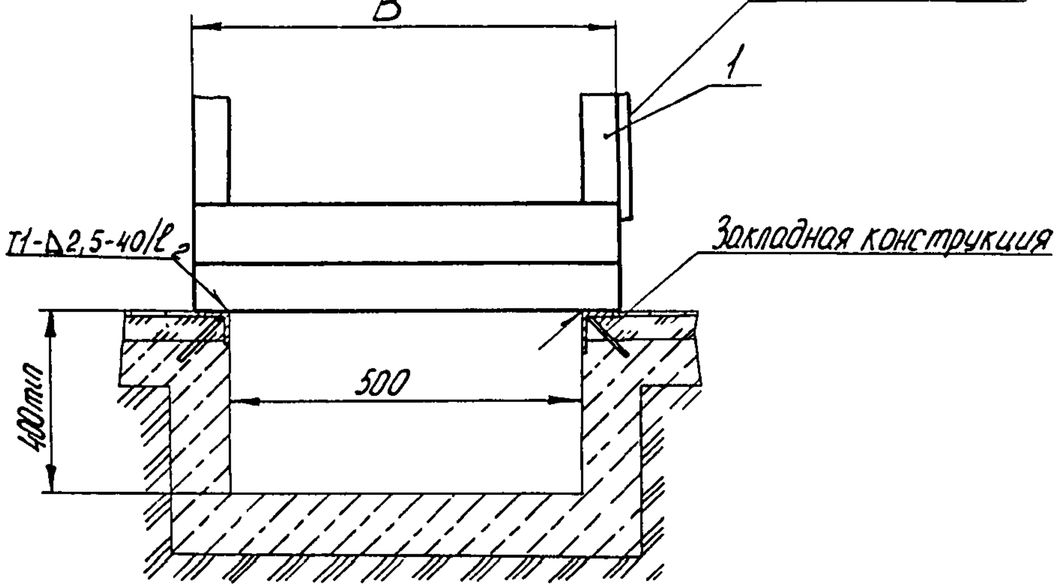

Рис. 2
Остальное - см рис 1

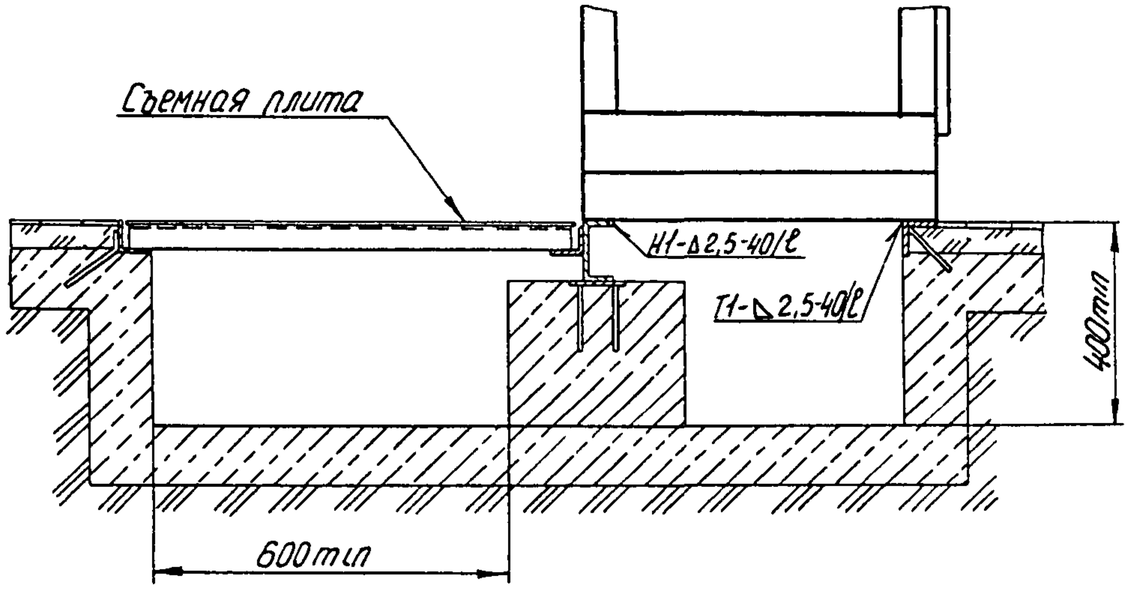

Условное наименование	Рис	Закладная конструкция		B, мм	Поз 1 Щит, статив
		Обозначение	Условное наименование		Количество / Условное наименование
1	1	3К3-2-91	3	600	ЩПК, ЩШ, С ЩПК-2, ЩШ-2, С-2 ЩПК-3, ЩШ-3, С-3
2	2		4		
3	1		3	800	ЩШ
4	2		4		

Пример условного обозначения установки щита ЩПК шириной 600мм над кабельным каналом по рис 1:

Щит ЩПК 600 ТМ3-46-91. Установка 1.

1. Размеры для справок.
2. Сварные швы по ГОСТ 5264-80.
3. Шаг сварных швов ℓ равен длине щита. Швы расположить по диагонали.

					Взамен ТМ3-46-79	ТМ3-46-91		
					Группа			
Изм.	Лист	№ докум.	Подп.	Дата	Щит ЩПК, ЩШ, статив С по ОСТ 36 13-90. Установка над кабельным каналом	Лит.	Масса	Масштаб
Разраб.		Иванова		10.06.91			–	–
Провер		Слюсарев		10.06.91		Лист	Листов 1	
Вед констр		Слюсарев		11.06.91				
Зав.сект		Сварковский		11.06.91	Рег.№	3		
Н.контр.		Дакоро		13.06.91				
Зам зав отд		Миндин		13.06.91	Срок введения			

Копировал

Формат А3

-9-

Рис 1

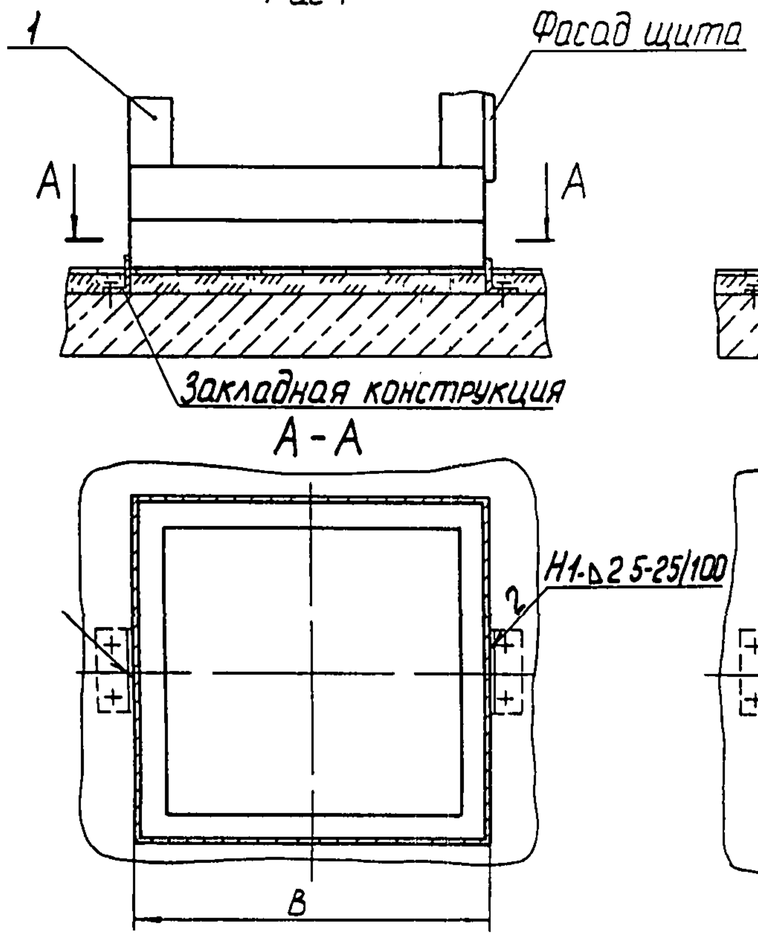

Рис 2
Остальное-см рис 1

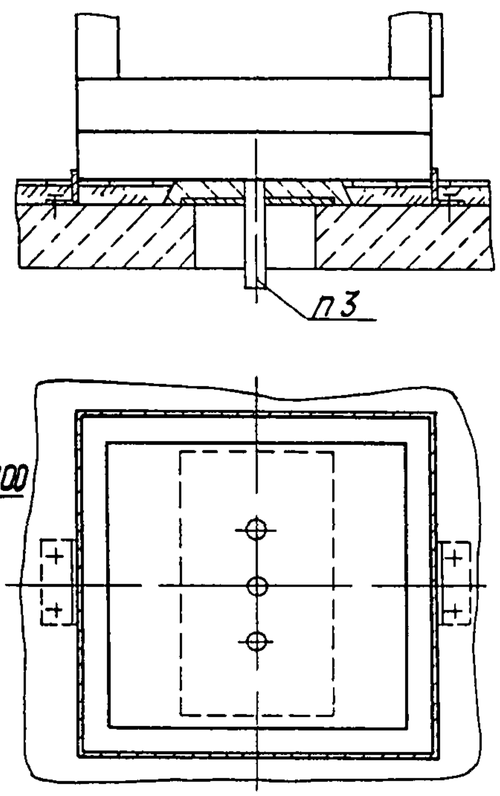

Рис 3
Остальное-см рис 1

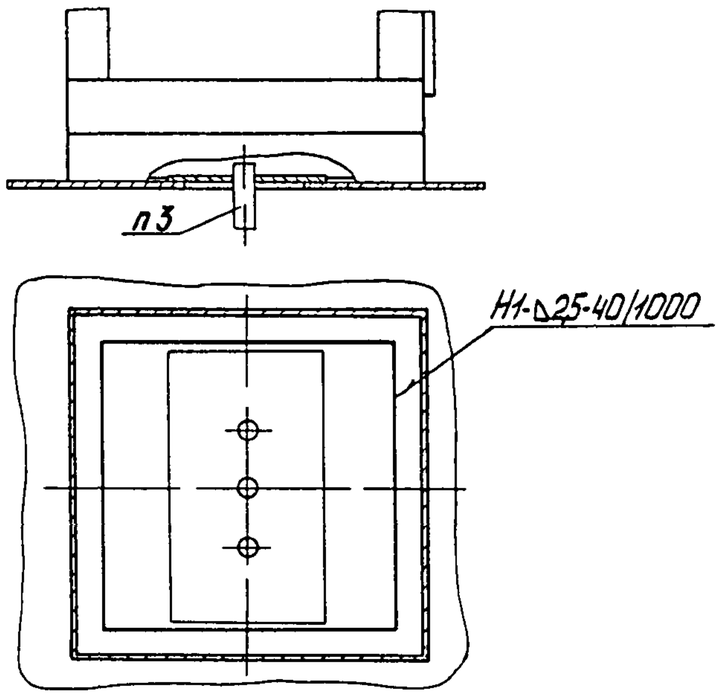

Пример условного обозначения установки щита ЩПК шириной 600мм на перекрытии по рис 1

Щит ЩПК600 ТМ3-47-91. Установка 1.

1 Размеры для справок
2 Сварные швы по ГОСТ 5264-80
3 Проход проводок выполнить по монтажным чертежам сборника 82

Условное наименование	Рис	Закладная конструкция: Обозначение	Условное наименование	Размер В, мм	Поз 1 Щит, статив; Количество 1; Условное наименование
1	1	3К3-1-91	18	600	ЩПК, ЩШ, С, ЩПК-2, ЩШ-2, С-2, ЩПК-3, ЩШ-3, С-3
2			20	800	ЩШ
3	2	3К3-3-91	13, 14, 15, 22	600	ЩПК, ЩШС, ЩПК-2, ЩШ-2, С-2, ЩПК-3, ЩШ-3, С-3
4			16	800	ЩШ
5	3		30, 31, 32, 34	600	ЩПК, ЩШС, ЩПК-2, ЩШ-2, С-2, ЩПК-3, ЩШ-3, С-3
6			① 3432	800	ЩШ

Взамен ТМ3-47-79

Группа

ТМ3-47-91

Изм	Лист	Докум.	Подп.	Дата
1	–	З 199-92		1.12.92
Разраб.		Иванова		06.91
Пров.		Слюсарев		06.91
Гл. конструктор		Слюсарев		06.91
Зав сект		Скворцовский		20.06.91
Н контр		Дакоро		20.06.91
Зам зав отд		Минодин		20.06.91

Щит ЩПК ЩШ статив С по ОСТ 36 13-90
Установка на перекрытии

Лит	Масса	Масштаб
	–	–

Лист | Листов 1

Рег №

Срок введения

3

Формат А3

Подп и дата 8.07.91

Инв № подл. 338-4

Взам инв № | Инв № дубл | Подп и дата

Рис. 1

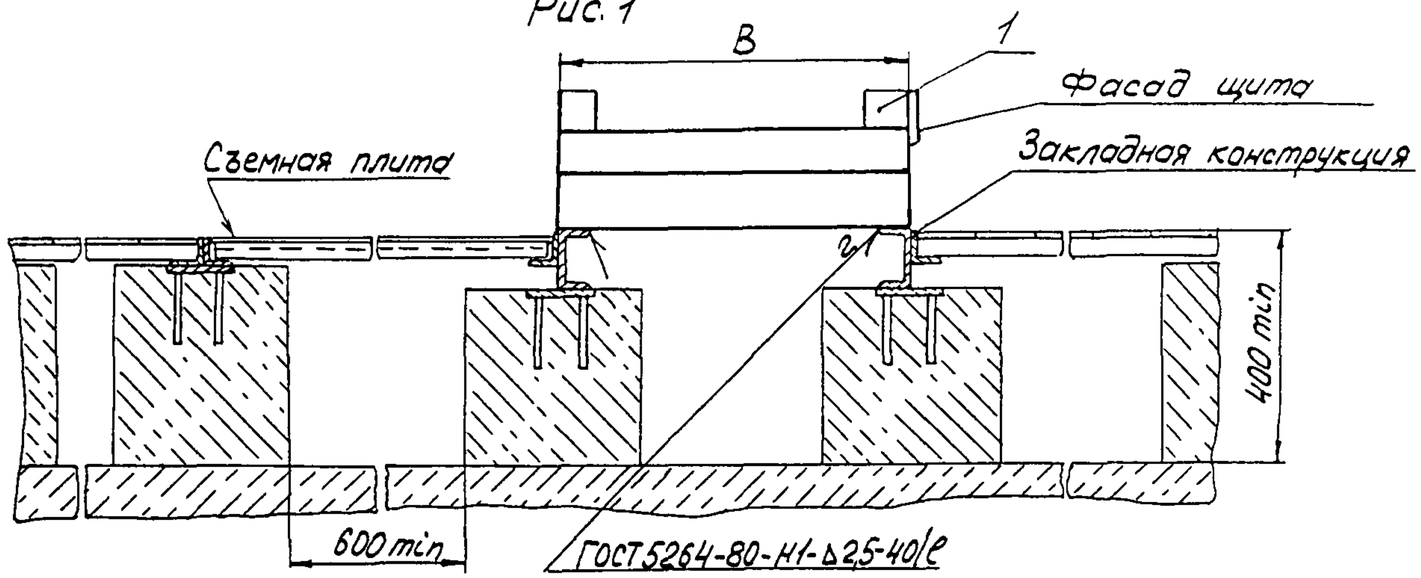

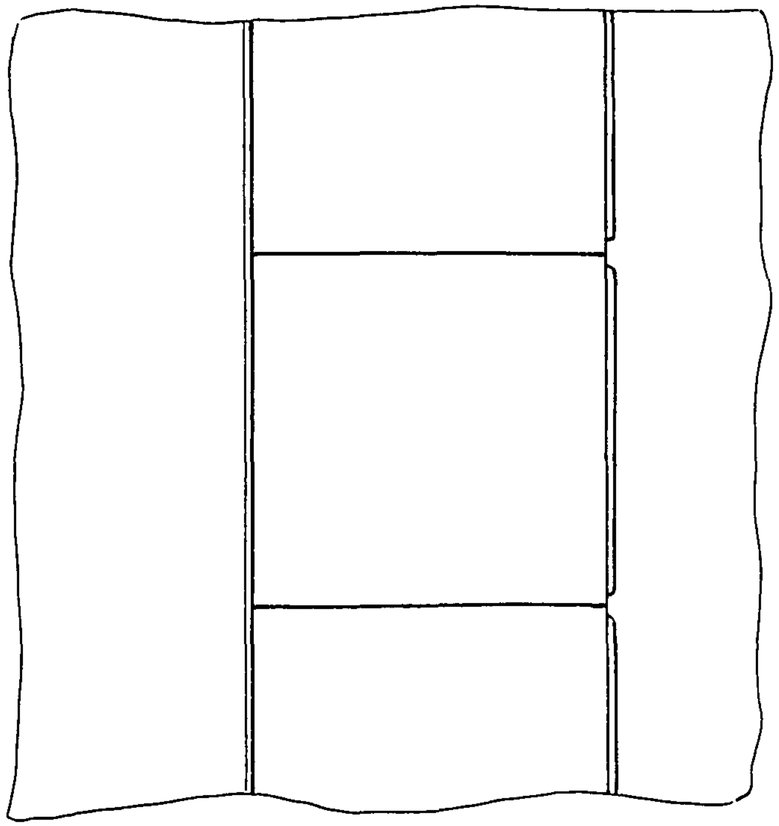

Пример условного обозначения установки щита ЩПК длиной 600 мм на двойном полу по рис. 1:

Щит ЩПК 600 ТМ3-48-91. Установка 1

1. Размеры для справок
2 Шаг сварных швов е равен длине щита Швы расположить по диагонали.
3 В скобках даны размеры секционных щитов.

					Взамен ТМ3-48-79	ТМ3-48-91		
					Группа			
Изм.	Лист	№ докум.	Подп.	Дата	Щит ЩПК, ЩШ, статив С по ОСТ36.13-90 Установка на двойном полу	Лит	Масса	Масштаб
Разраб.		Чурилова		10.06.91			—	—
Провер		Слюсарев		11.06.91		Лист 1	Листов 3	
Вед констр		Слюсарев		11.06.91				
Зав сект		Скварковская		11.06.91	Рег №	3		
Н.контр.		Дакоро		13.06.91				
Зам зав отд		Мандин		13.06.91	Срок введения			

Копировал

338-5 Ле 8 07.91

Рис 2
Остальное - см рис 1

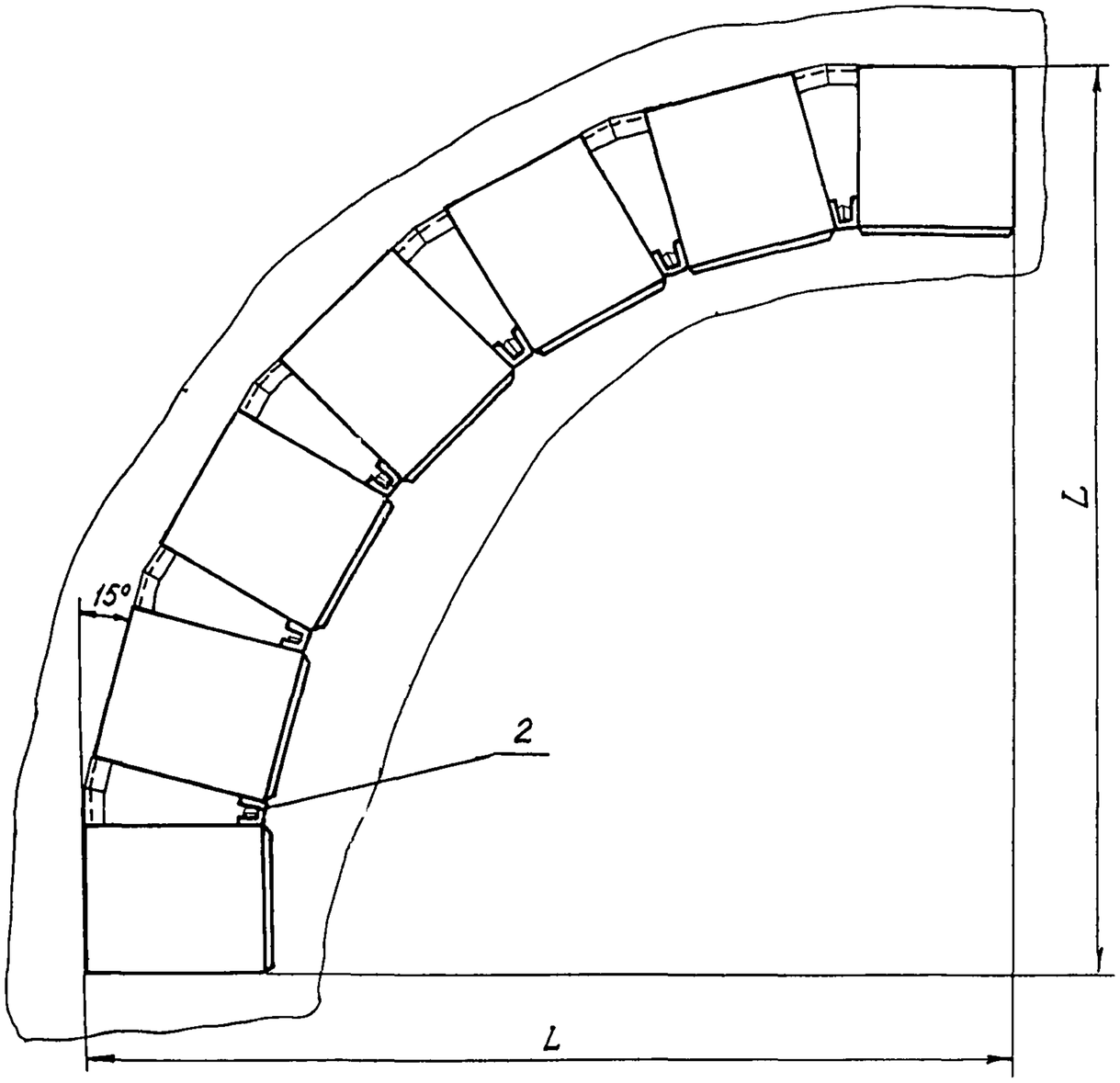

Рис 3
Остальное - см рис 1

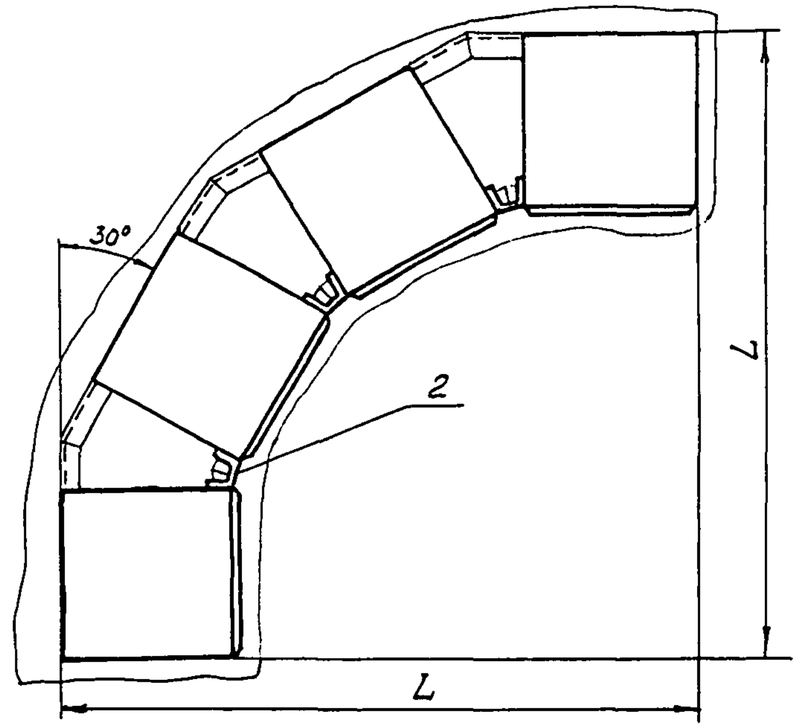

Рис 4
Остальное-см рис 1

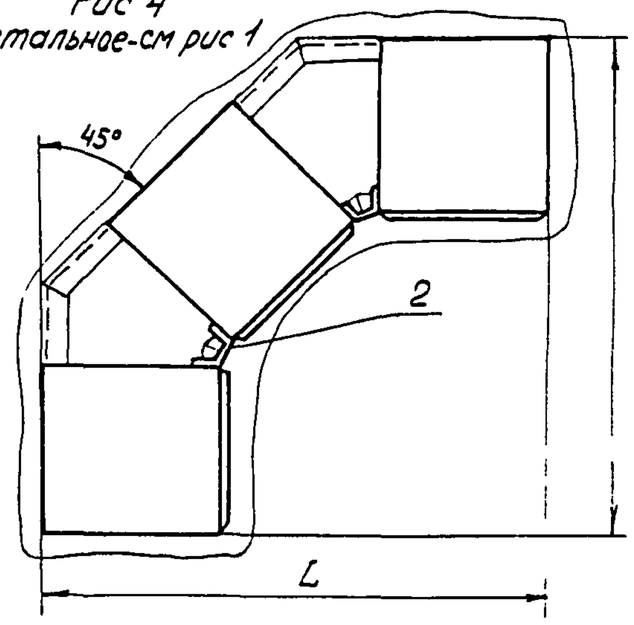

Инв.№ подл.	Подпись и дата	Взам.инв.№	Инв.№ дубл.	Подпись и дата
338-5	17.8.02.91			

Изм.	Лист	№ докум.	Подпись	Дата

ТМ3-48-91

Лист 2

Копировал

Формат А3

Условное наименование	Рис	Закладная конструкция		Размеры, мм		Поз 1 Щит, статив			Поз 2 Вставка ОСТ 36 13-90		
		Обозначение	Условное наименование	B	L	Условное наименование					
1		3К3-4-91	1	600	—	ЩПК, ЩПК-2, ЩПК-3, ЩШ, ЩШ-2, ЩШ-3, С, С-2, С-3	Количество	по проекту	—	Количество	—
2			2	800		ЩШ 1000×800					
3	2		3	600	3408	ЩПК-600		7	ВУ-15°		6
4			4		4267	ЩПК-800					
5			5		5126	ЩПК-1000					
6	3		6		2135	ЩПК-600		4	ВУ-30°		3
7			7		2609	ЩПК-800					
8			8		3082	ЩПК-1000					
9	4		9		1704	ЩПК-600		3	ВУ-45°		2
10			10		2045	ЩПК-800					
11			11		3387	ЩПК-1000					
12			12		2728	ЩПК 2 (1200)					
13			13		3070	ЩПК 2 (1400)					
14			14		3411	ЩПК 2 (1600)					
15			15		3752	ЩПК 2 ЩПК3 (1800)					
16			16		4094	ЩПК 2 ЩПК 3 (2000)					

338-5 8 07 91 Ал

Изм	Лист	№ докум	Подпись	Дата	ТМ3-48-91	Лист 3

Рис 1

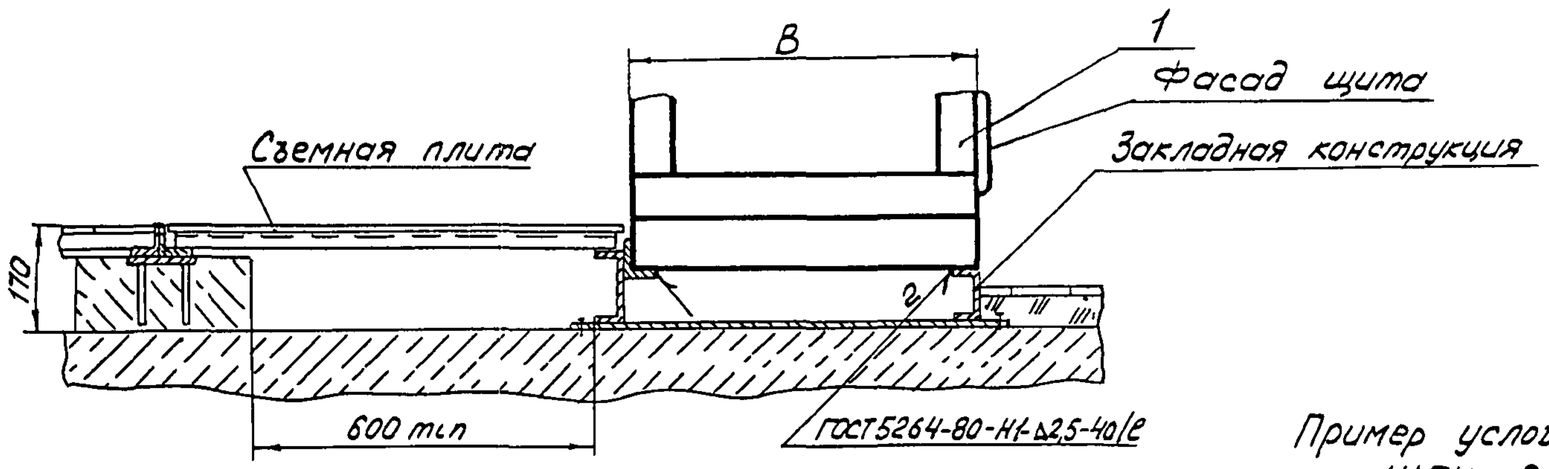

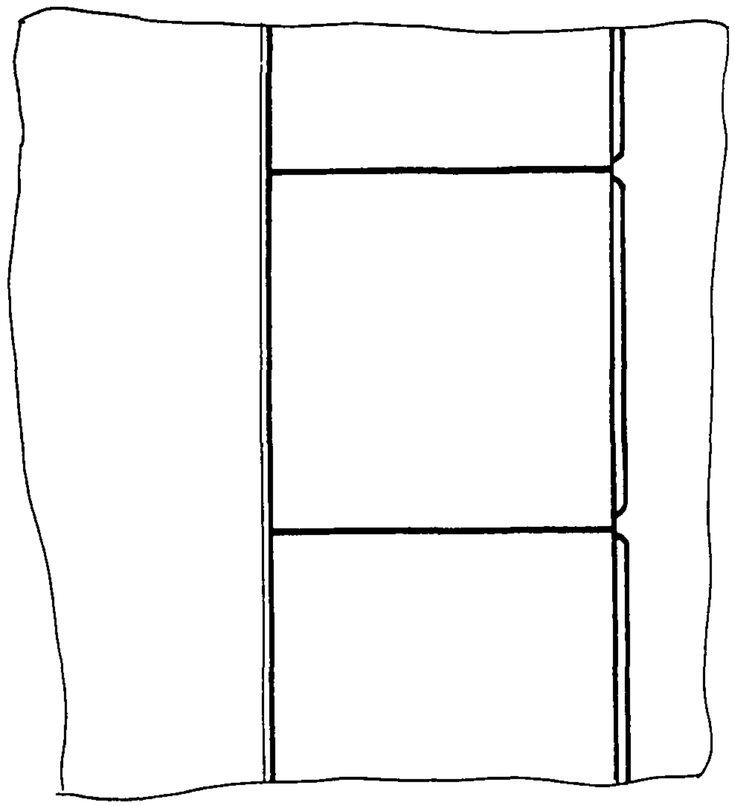

Пример условного обозначения установки щита ЩПК длиной 600 мм на двойном полу по рис 1

Щит ЩПК 600 ТМ3-49-91 Установка 1

1 Размеры для справок
2 Шаг сварных швов е равен длине щита Швы расположить по диагонали
3 В скобках даны размеры секционных щитов

Инв № подл	Подп и дата	Взам инв №	Инв № дубл	Подп и дата
338-6	12 8 07 91			

Изм	Лист	№ докум	Подп	Дата			
Разраб		Чурилова		10.06.91	Взамен ТМ3-49-79	ТМ3-49-91	
Провер		Слюсарев		10.06.91	Группа		
Вед констр		Слюсарев		11.06.91	Щит ЩПК, ЩШ, статив С по ОСТ36 13-90 Установка на двойном полу	Лит	Масса / Масштаб
Зав сект		Скарковский		11.06.91		—	—
Н контр		Дакаро		13.06.91	Рег №	Лист 1	Листов 3
Зам главн		Миндин		13.06.91	Срок введения	3	

Копировал

Рис 2
Остальное - см рис 1

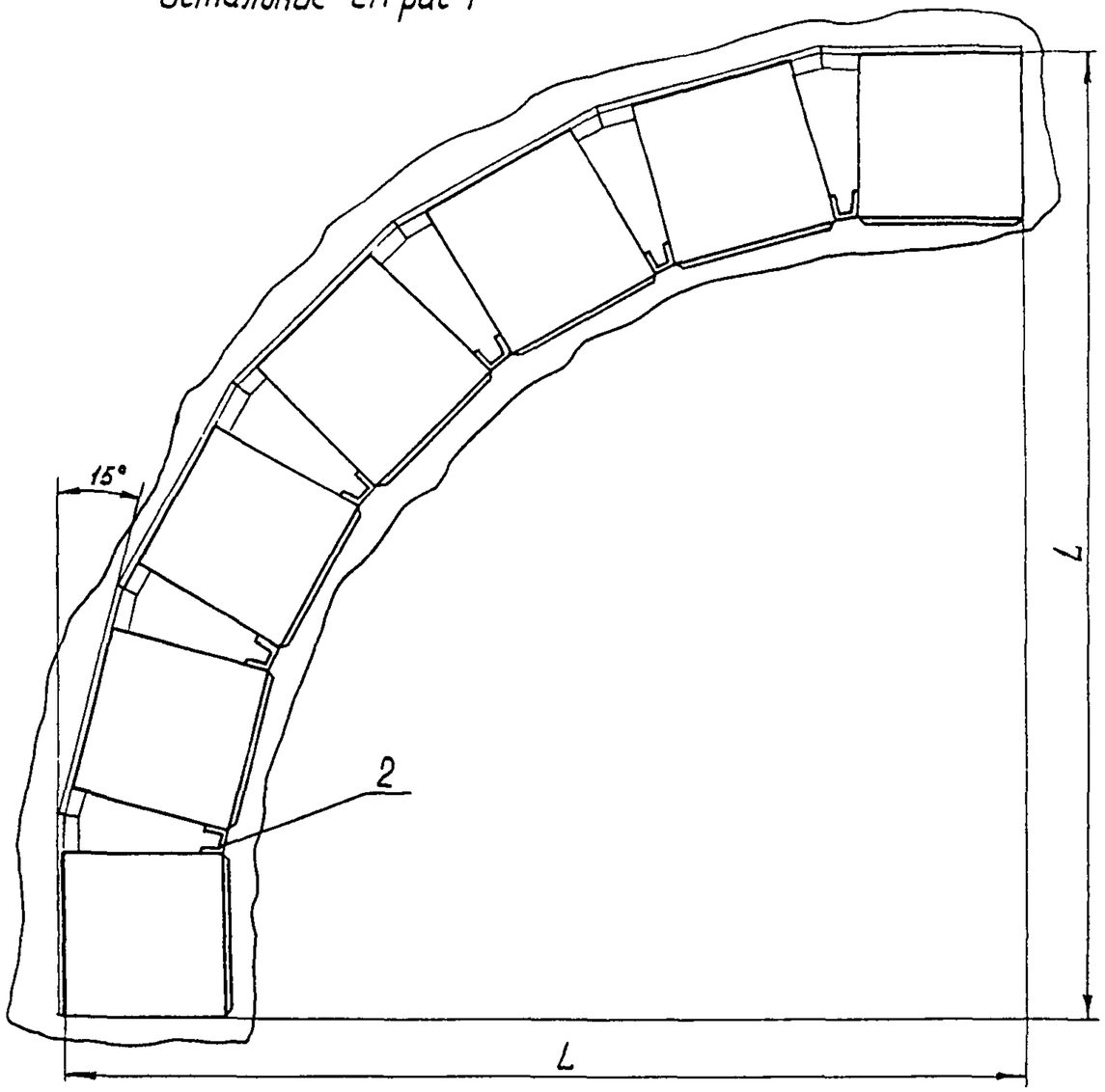

Рис 3
Остальное см рис 1

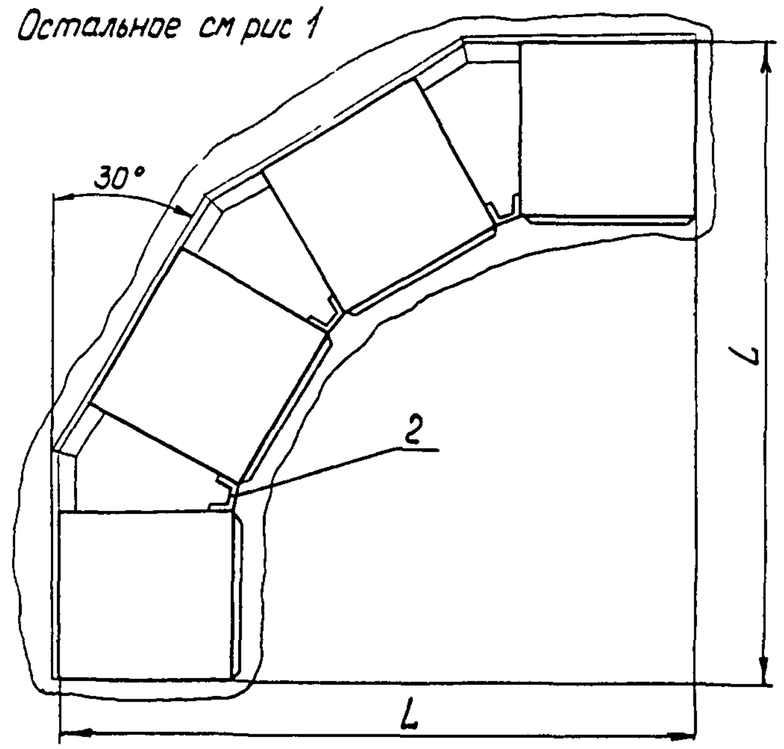

Рис 4
Остальное см рис 1

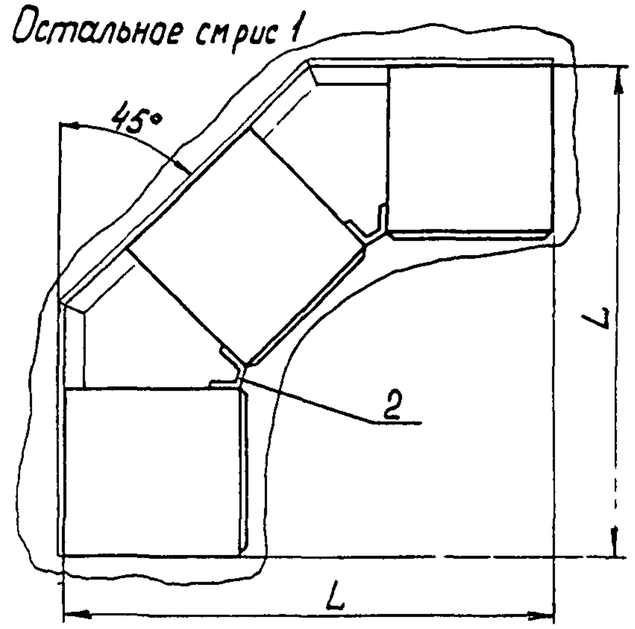

Изм	Лист	№ докум	Подпись	Дата	ТМ3-49-91	Лист 2

Копировал

Формат А4

Ф38-6 Ки 8 от 91

Условное наименование	Рис	Закладная конструкция		Размеры, мм		Поз 1 Щит, статив			Поз 2 Вставка ОСТ 36 13-90		
		Обозначение	Условное наименование	B	L	Условное наименование					
1	1	3КЗ-5-91	1	600	–	ЩПК, ЩПК-2, ЩПК 3, ЩШ, ЩШ-2, ЩШ-3, С, С-2, С-3	Количество	по проекту	–	Количество	–
2			2	800		ЩШ-1000×800					
3	2		3	600	3408	ЩПК-600		7	ВУ-15°		6
4			4		4267	ЩПК-800					
5			5		5126	ЩПК-1000					
6	3		6		2135	ЩПК-600		4	ВУ-30°		3
7			7		2609	ЩПК-800					
8			8		3082	ЩПК-1000					
9	4		9		1704	ЩПК-600		3	ВУ-45°		2
10			10		2045	ЩПК-800					
11			11		3387	ЩПК-1000					
12			12		2728	ЩПК-2 (1200)					
13			13		3070	ЩПК-2 (1400)					
14			14		3411	ЩПК-2 (1600)					
15			15		3752	ЩПК-2 ЩПК-3 (1800)					
16			16		4094	ЩПК-2 ЩПК-3 (2000)					

Подпись и дата | Инв № дубл | Взам инв № | Подпись и дата 8.04.91 | Инв № подл 338-6

Изм	Лист	№ докум	Подпись	Дата	ТМ3-49-91	Лист 3

Рис.1

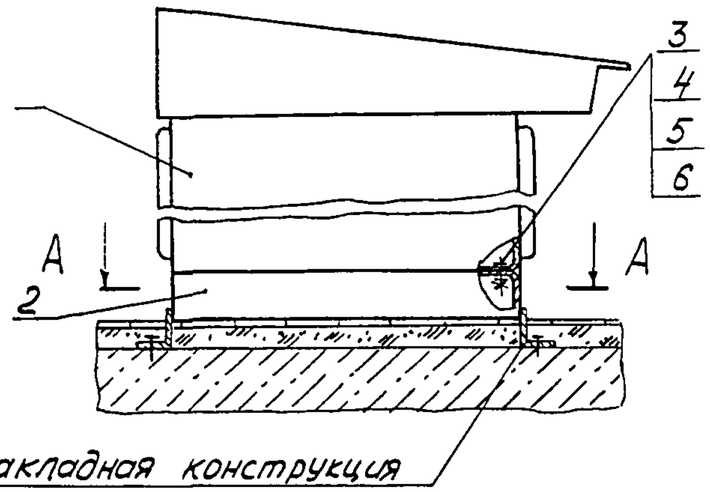

Рис 2

Остальное- см рис 1

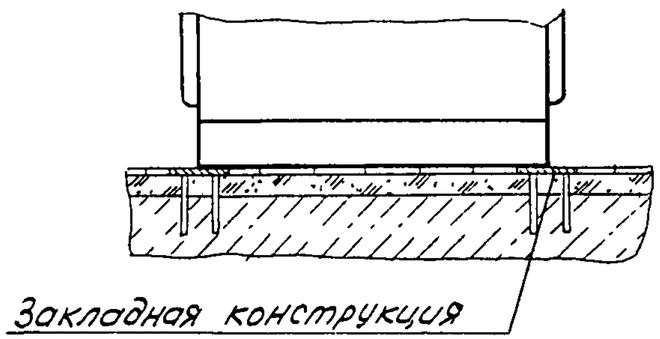

А-А

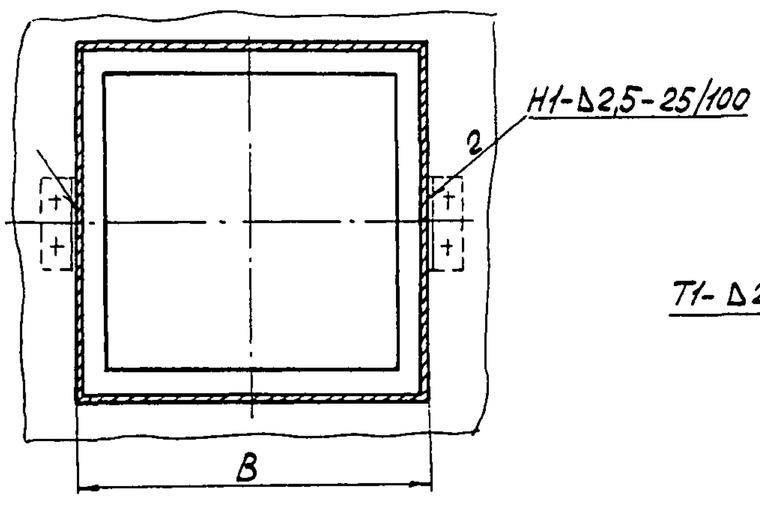

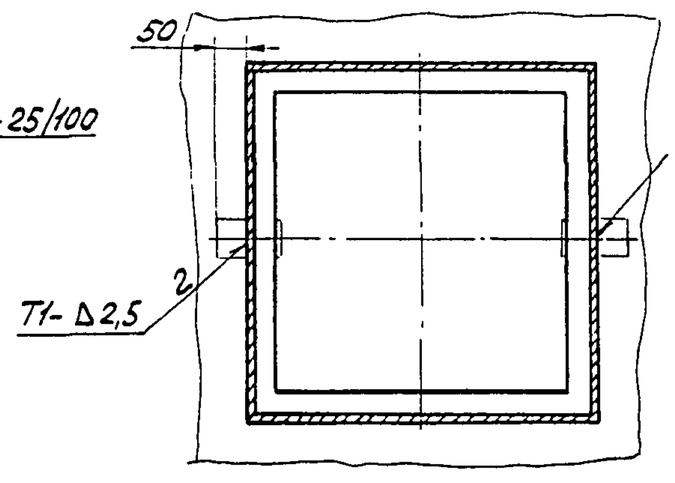

Пример условного обозначения

① установки пульта П длиной 600 мм шириной тумбы 450мм на бетонном основании по рис.1:

① ПУЛЬТ ~~П-600~~ П-600х450 ТМ3-50-91. Установка 1

1. Размеры для справок
2. Сварные швы по ГОСТ 5264-80
3. Таблицу исполнений см. лист 2 ①

					Взамен ТМ3-50-79	ТМ3-50-91		
					Группа			
1	-	3.199-92		7.12.92	Пульт ① по "ТУ 36.22.21.00.024-92" и ГОСТ 20504-81 Установка на бетонном основании	Лит	Масса	Масштаб
Изм.	Лист	№ докум.	Подп.	Дата			–	–
Разраб.		Юрьев		10.06.91		Лист 1	Листов 2	
Провер		Слюсарев		11.06.91				
Вед констр		Слюсарев		11.06.91				
Зав сект		Скварковский		11.06.91	Рег.№	3		
Н.контр.		Дакоро		13.06.91				
Зам зав отд		Миндин		13.06.91	Срок введения			

Копировал

Инв № 04131

Взам инв № 3332-1

-14-

Условное наименование	Рис	Закладная конструкция: Обозначение	Закладная конструкция: Условное наименование	B, мм	Поз 1 Пульт ТУ36.22.21.00 024-92	Поз 1 Пульт ГОСТ 20504-81	Поз 2 Рама ТК3-304-92	Поз 3 Болт ГОСТ 7798-70	Поз 4 Гайка ГОСТ 5915-70	Поз 5 Шайба ГОСТ 6402-70	Поз 5 Шайба ГОСТ 11371-78
					Количество						
					1	1	1	4	4	4	8
					Условное наименование						
1	1	3К3-1-91	16	450	П-600×450	—	Р600×450	М12-6g×25.36 019	М12-6Н 5 019	12 65Г 019	12.02 019
2					П-800×450		Р800×450				
3					П-1000×450		Р1000×450				
4			22	650	П-600×650, ПНП-600, ПНП-У-600		Р600×650				
5					П-800×650, ПНП-800, ПНП-У-800		Р800×650				
6					П-1000×650, ПНП-1000, ПНП-У-1000		Р1000×650				
7	2		17	450	П-600×450		Р600×450				
8					П-800×450		Р800×450				
9					П-1000×450		Р1000×450				
10			23	650	П-600×650, ПНП-600; ПНП-У-600		Р600×650				
11					П-800×650, ПНП-800, ПНП-У-800		Р800×650				
12					П-1000×650; ПНП-1000, ПНП-У-1000		Р1000×650				
13	1		18	600	—	К3ПА1-1	Р600×600-1	М16-6g×30.36 019	М16-6Н 5.019	16.65Г.019	16 02 019
14						К3ПА1-2; К3ПА1-5, К3ПА1-7; К3ПА4-1, К3ПА4-3, К3ПА4-5	Р800×600-1				
15						К3ПА1-3, К3ПА4-2	Р1000×600-1				
16						К3ПА1-4	Р1200×600-1				
17			12	400		К3ПА2-1	Р600×400-1				
18						К3ПА2-2, К3ПА2-4	Р800×400-1				
19						К3ПА2-3	Р1000×400-1				
20			24	1000		К3ПА3-1	Р600×1000-1				
21						К3ПА3-2	Р800×1000-1				
22						К3ПА3-3	Р1000×1000-1				
23						К3ПА3-4	Р1200×1000-1				
24	2		19	600		К3ПА1-1	Р600×600-1				
25						К3ПА1-2, К3ПА1-5, К3ПА1-7 К3ПА4-1, К3ПА4-3, К3ПА4-5	Р800×600-1				
26						К3ПА1-3, К3ПА4-2,	Р1000×600-1				
27						К3ПА1-4	Р1200×600-1				
28			11	400		К3ПА2-1	Р600×400-1				
29						К3ПА2-2, К3ПА2-4	Р800×400-1				
30						К3ПА2-3	Р1000×400-1				
31			25	1000		К3ПА3-1	Р600×1000-1				
32						К3ПА3-2	Р800×1000-1				
33						К3ПА3-3	Р1000×1000-1				
34						К3ПА3-4	Р1200×1000-1				

338-7(1) 25.11.92 338-7

1		3.799-92			ТМ3-50-91		Лист 2

Формат А3

Рис.1

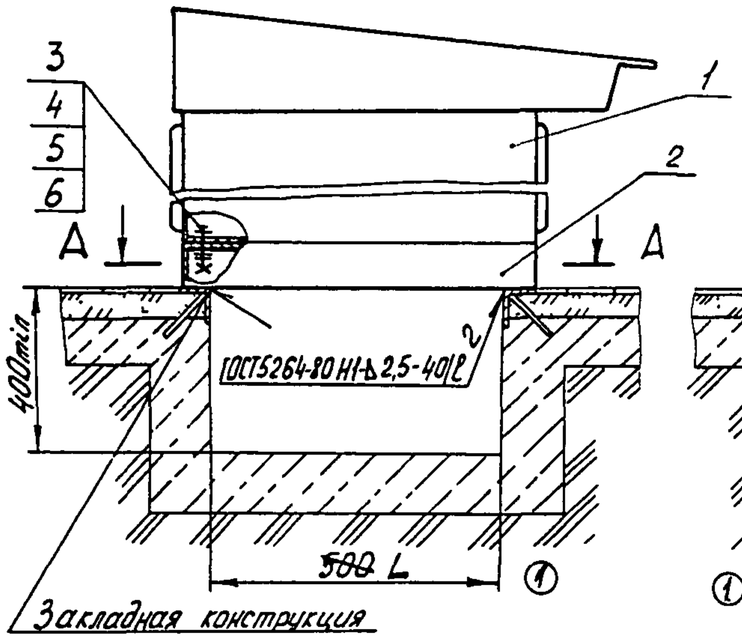

Рис.2
Остальное - см рис 1

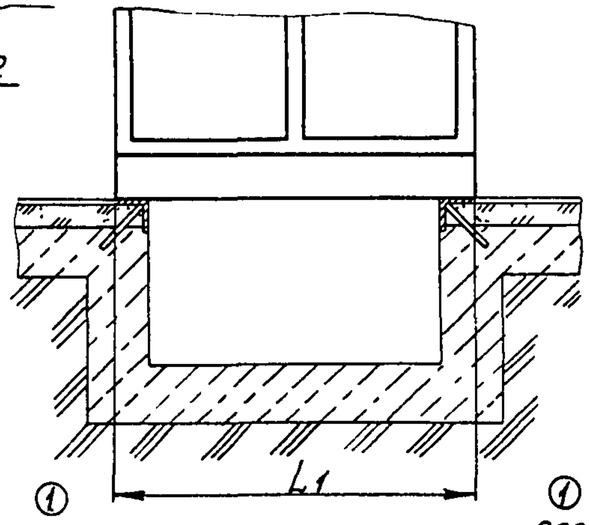

А-А

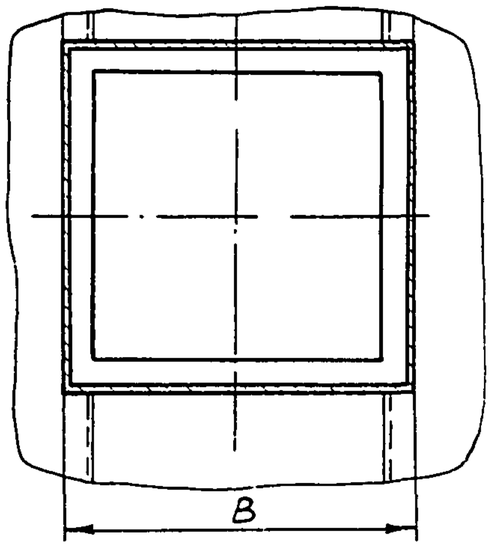

(1) Пример условного обозначения установки пульта П длиной 600мм, шириной тумбы 450мм над кабельным каналом по рис 1:

(1) П600х450

Пульт ~~П600~~ ТМ3-51-91 Установка 1

1 Размеры для справок.

2 Шаг сварных швов ℓ равен длине пульта. Швы расположить по диагонали.

(1) 3. Таблицу исполнений см. лист 2

					Взамен ТМ3-51-79	ТМ3-51-91		
					Группа			
1	-	2.199-92		7.12.92	Пульт по "ТУ36.22.21.00.024-92" и ГОСТ 20504-81 (1)	Лит.	Масса	Масштаб
Изм.	Лист	№ докум.	Подп.	Дата			—	—
Разраб.		Степанченко		31.05.91				
Провер		Слюсарев		11.06.91				
Вед конструктор		Слюсарев		11.06.91	Установка над кабельным каналом	Лист 1	Листов 2	
Зав сект		Скварковский		11.06.91	Рег №	3		
Н.контр.		Дакоро		13.06.91				
Зам гл.ст		Миндин		13.06.91	Срок введения			

Копирова

Формат А3

ТМ3-8 Ал 8.06.91

Условное обозначение	Рис	Закладная конструкция: Обозначение	Закладная конструкция: Условное наименование	Размеры, мм: B	L	L1	Поз 1 Пульт: ТУ36.22.21.00.024-92	Поз 1 Пульт: ГОСТ 20504-81	Поз. 2 Рама ТК3-304-92	Поз 3 Болт ГОСТ 7798-70	Поз 4 Гайка ГОСТ 5915-70	Поз 5 Шайба ГОСТ 6402-70	Поз 6 Шайба ГОСТ 11371-78
							Количество						
							1	1	1	4	4	4	8
							Условное наименование						
1	1	3К3-2-91	5	450	300	—	П-600×450	—	Р600×450	М12-6g×25.36.019	М12-6Н.5.019	12.65Г.019	12.02.019
2							П-800×450		Р800×450				
3							П-1000×450		Р1000×450				
4			3	650	500		П-600×650, ПНП-600, ПНП-У-600		Р600×650				
5							П-800×650, ПНП-800, ПНП-У-800		Р800×650				
6							П-1000×650, ПНП-1000, ПНП-У-1000		Р1000×650				
7				600			—	К3ПА1-1	Р600×600-1	М16-6g×30.36.019	М16-6Н.5.019	16.65Г.019	16.02.019
8								К3ПА1-2, К3ПА1-5, К3ПА1-7, К3ПА4-1, К3ПА4-3, К3ПА4-5	Р800×600-1				
9								К3ПА1-3, К3ПА4-2	Р1000×600-1				
10								К3ПА1-4	Р1200×600-1				
11			5	400	300			К3ПА2-1	Р600×400-1				
12								К3ПА2-2, К3ПА2-4	Р800×400-1				
13								К3ПА2-3	Р1000×400-1				
14			3	1000	500			К3ПА3-1	Р600×1000-1				
15								К3ПА3-2	Р800×1000-1				
16								К3ПА3-3	Р1000×1000-1				
17								К3ПА3-4	Р1200×1000-1				
18	2			450		600	П-600×450	—	Р600×450	М12-6g×25.36.019	М12-6Н.5.019	12.65Г.019	12.02.019
19						800	П-800×450		Р800×450				
20						1000	П-1000×450		Р1000×450				
21				650		600	П 600×650, ПНП 600, ПНП-У-600		Р600×650				
22						800	П-800×650 ПНП 800, ПНП-У-800		Р800×650				
23						1000	П-1000×650, ПНП-1000, ПНП-У-1000		Р1000×650				
24				600		600	—	К3ПА1-1	Р600×600-1	М16-6g×30.36.019	М16-6Н.5.019	16.65Г.019	16.02.019
25						800		К3ПА1-2, К3ПА1-5, К3ПА1-7, К3ПА4-1, К3ПА4-3, К3ПА4-5	Р800×600-1				
26						1000		К3ПА1-3, К3ПА4-2	Р1000×600-1				
27						1200		К3ПА1-4	Р1200×600-1				
28				400		600		К3ПА2-1	Р600×400-1				
29						800		К3ПА2-2, К3ПА2-4	Р800×400-1				
30						1000		К3ПА2-3	Р1000×400-1				
31				1000		600		К3ПА3-1	Р600×1000-1				
32						800		К3ПА3-2	Р800×1000-1				
33						1000		К3ПА3-3	Р1000×1000-1				
34						1200		К3ПА3-4	Р1200×1000-1				

Подп. и дата | Инв. № дубл. | Взам. инв. № 338-8 | Подп. и дата 23.11.91 | Инв. № подл. 338-8(1)

Изм	Лист	№ докум	Подп	Дата	ТМ3-51-91	Лист 2
1	Зам	3.199-72				

Копировал

Формат А3

Рис. 1

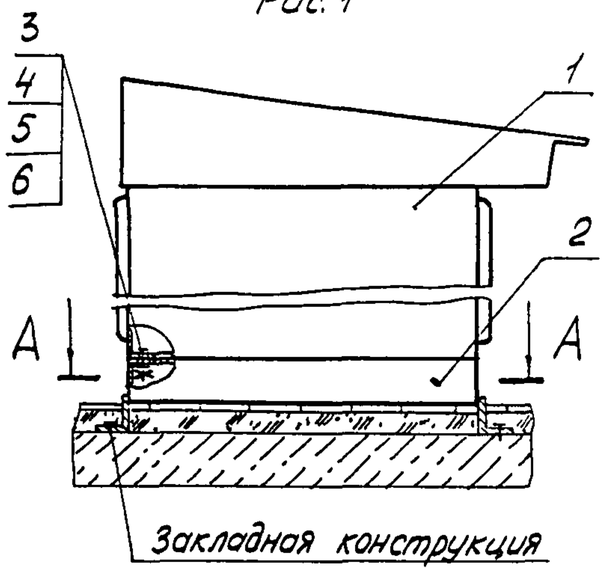

Рис 2

Остальное - см рис 1

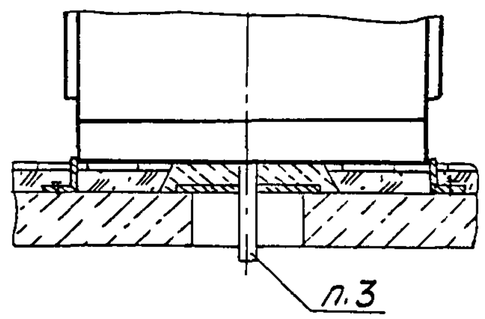

① Пример условного обозначения установки пульта П длиной 600 мм, шириной тумбы 450мм на перекрытии по рис. 1:

① Пульт П600х450-600 ТМ3-52-91. Установка 1

А-А

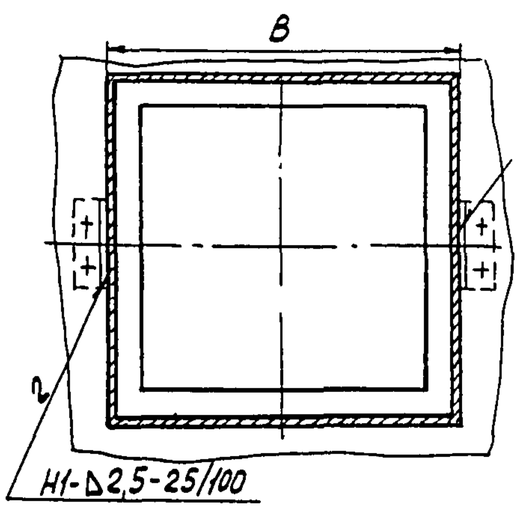

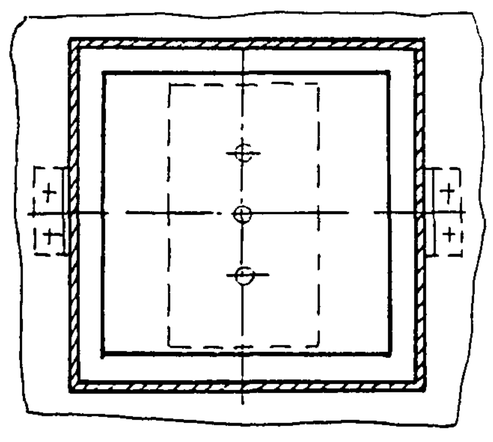

1 Размеры для справок

2 Сварные швы по ГОСТ 5264-80

3 Проход проводок выполнить по монтажным чертежам сборника 82.

① 4. Таблица исполнения см. листы 3,4.

					Взамен ТМ3-52-79	ТМ3-52-91		
					Группа			
1	-	3.199-92		7.12.92	Пульт ① по ТУ36.22.21.00.024-92 и ГОСТ 20504-81 Установка на перекрытии	Лит	Масса	Масштаб
Изм	Лист	№ докум.	Подп.	Дата			–	–
Разраб		Юрьев				Лист 1	Листов 4	
Провер		Слюсарев						
Вед констр		Слюсарев						
Зав сект		Скворковский		11.06.91	Рег №	3		
Н контр		Дакоро						
Зам зав отд		Мундин			Срок введения			

Копировал

Формат А4

- 18 -

Инв № 8038-9

Рис 3
Остальное - см рис. 1

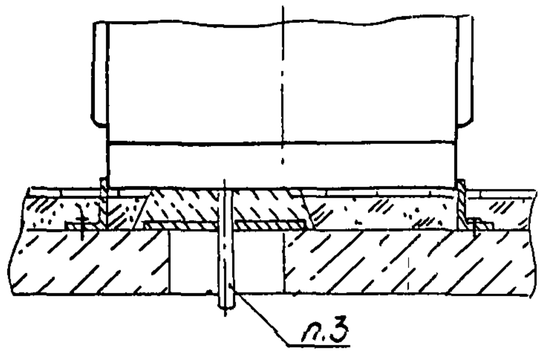

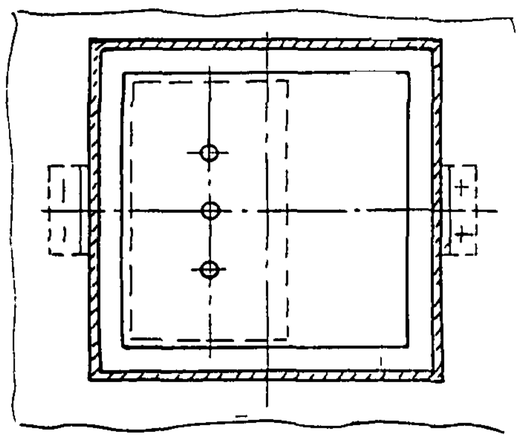

Рис 4
Остальное - см рис 1

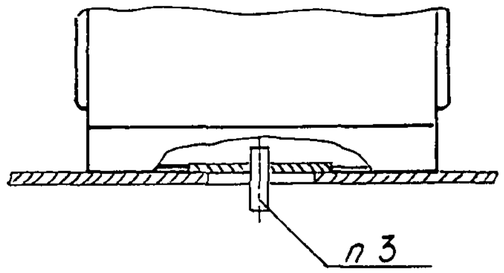

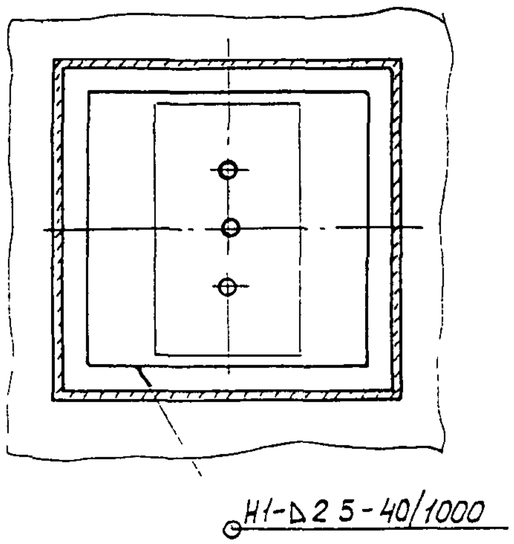

Рис 5
Остальное - см рис 1

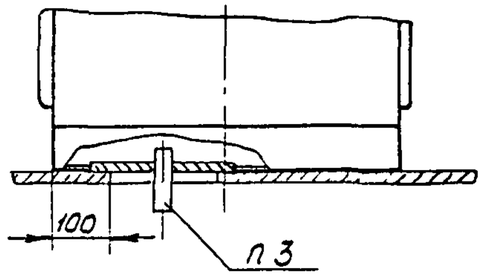

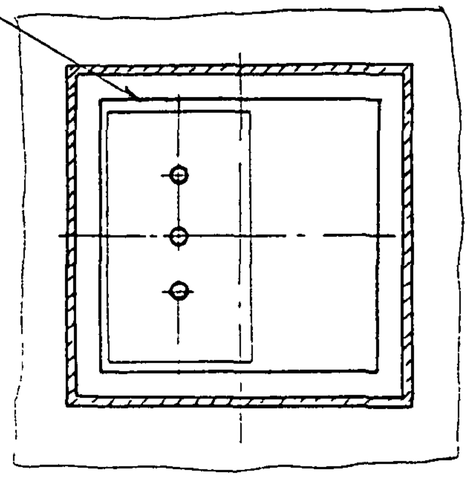

Инв. № подл.	Подпись и дата	Взам. инв. №	Инв. № дубл.	Подпись и дата
338-9	12.8.91			

Изм.	Лист	№ докум.	Подпись	Дата	ТМ3-52-91	Лист 2

Копировал

Формат А3

Условное наименование	Рис.	Закладная конструкция Обозначение	Условное наименование	В, мм	Поз 1 Пульт ТУ36 22 26 00 024-92	Поз 1 Пульт ГОСТ 20504-81	Поз 2 Рама ТК3-304-92	Поз 3 Болт ГОСТ 7798-70	Поз 4 Гайка ГОСТ 5915-70	Поз 5 Шайба ГОСТ 6402-70	Поз 6 Шайба ГОСТ 11371-78
					Количество						
					1	1	1	4	4	4	8
					Условное наименование						
1	1	3К3-1-91	16	450	П600×450	—	Р600×450	М12-6g×25.36.019	М12-6Н.5.019	12.651Г 019	12.02 019
2					П800×450		Р800×450				
3					П1000×450		Р1000×450				
4			22	650	П-600×650, ПНП-600, ПНП-У-600		Р600×650				
5					П-800×650, ПНП-800, ПНП-У-800		Р800×650				
6					П-1000×650, ПНП-1000, ПНП-У-1000		Р1000×650				
7	3	3К3-3-91	23	450	П600×450		Р600×450				
8			24		П800×450		Р800×450				
9			25		П1000×450		Р1000×450				
10			26	650	П-600×650; ПНП-600, ПНП-У-600		Р600×650				
11			27		П-800×650, ПНП-800, ПНП-У-800		Р800×650				
12			28		П-1000×650, ПНП-1000, ПНП-У-1000		Р1000×650				
13	5		35	450	П-600×450		Р600×450				
14			36		П-800×450		Р800×450				
15			37		П-1000×450		Р1000×450				
16			35	650	П-600×650, ПНП-600, ПНП-У-600		Р600×650				
17			36		П-800×650; ПНП-800, ПНП-У-800		Р800×650				
18			37		П-1000×650; ПНП-1000; ПНП-У-1000		Р1000×650				
19	1	3К3-1-91	18	600	—	К3ПА1-1	Р600×600-1	М16-6g×30.36.019	М16-6Н.5.019	16.651Г 019	16 02 019
20						К3ПА1-2, К3ПА1-5; К3ПА1-7, К3ПА4-1, К3ПА4-3, К3ПА4-5	Р800×600-1				
21						К3ПА1-3, К3ПА4-2	Р1000×600-1				
22						К3ПА1-4	Р1200×600-1				
23			12	400		К3ПА2-1	Р600×400-1				
24						К3ПА2-2; К3ПА2-4	Р800×400-1				
25						К3ПА2-3	Р1000×400-1				
26			24	1000		К3ПА3-1	Р600×1000-1				
27						К3ПА3-2	Р800×1000-1				
28						К3ПА3-3	Р1000×1000-1				
29						К3ПА3-4	Р1200×1000-1				

Продолжение

Условное наименование	Рис	Закладная конструкция: Обозначение	Закладная конструкция: Условное наименование	В, мм	Поз 1 Пульт: ОСТ36 13-90	Поз 1 Пульт: ГОСТ 20504-81	Поз. 2 Рама ТК3-304-91	Поз 3 Болт ГОСТ7798-70	Поз 4 Гайка ГОСТ5915-70	Поз 5 Шайба ГОСТ6402-70	Поз 6 Шайба ГОСТ11371-78
					Количество						
					1	1	1	4	4	4	8
					Условное наименование						
30	2	3К3-3-91	13	600	—	К3ПА1-1	Р600 х 600-1	М16-6g х 30 36.019	М16-6Н 5 019	16 65Г. 019	16 02 019
31			14			К3ПА1-2, К3ПА1-5, К3ПА1-7, К3ПА4-1; К3ПА4-3; К3ПА4-5	Р800 х 600-1				
32			15			К3ПА1-3; К3ПА4-2	Р1000 х 600-1				
33						К3ПА1-4	Р1200 х 600-1				
34			8	400		К3ПА2-1	Р600 х 400-1				
35			9			К3ПА2-2; К3ПА2-4	Р800 х 400-1				
36			10			К3ПА2-3	Р1000 х 400-1				
37			19	1000		К3ПА3-1	Р600 х 1000-1				
38			20			К3ПА3-2	Р800 х 1000-1				
39			21			К3ПА3-3	Р1000 х 1000-1				
40						К3ПА3-4	Р1200 х 1000-1				
41	4		30	600		К3ПА1-1	Р600 х 600-1				
42			31			К3ПА1-2, К3ПА1-5; К3ПА1-7; К3ПА4-1, К3ПА4-3; К3ПА4-5	Р800 х 600-1				
43			32			К3ПА1-3, К3ПА4-2	Р1000 х 600-1				
44						К3ПА1-4	Р1200 х 600-1				
45			30	400		К3ПА2-1	Р600 х 400-1				
46			31			К3ПА2-2; К3ПА2-4	Р800 х 400-1				
47			32			К3ПА2-3	Р1000 х 400-1				
48			30	1000		К3ПА3-1	Р600 х 1000-1				
49			31			К3ПА3-2	Р800 х 1000-1				
50			32			К3ПА3-3	Р1000 х 1000-1				
51						К3ПА3-4	Р1200 х 1000-1				

Инв.№ подл. | Подпись и дата | Взам.инв.№ | Инв.№ дубл. | Подпись и дата

938-9 | 10.8.91

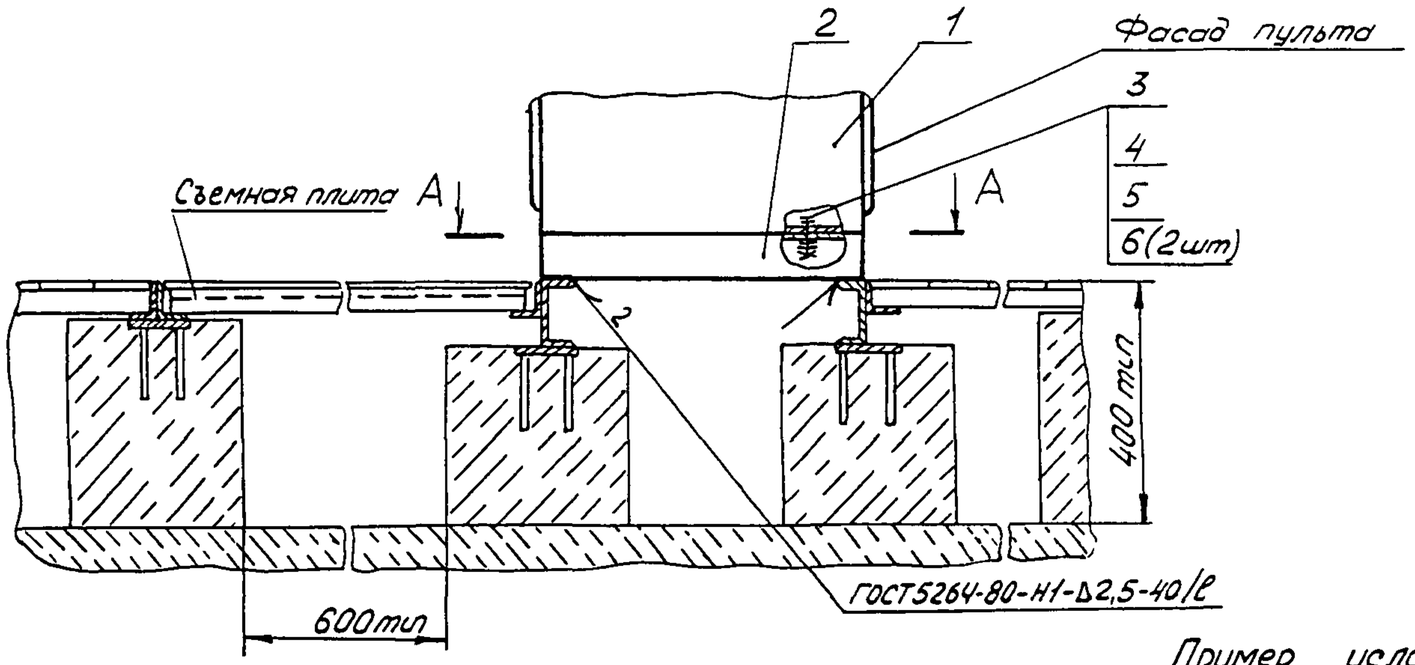

А

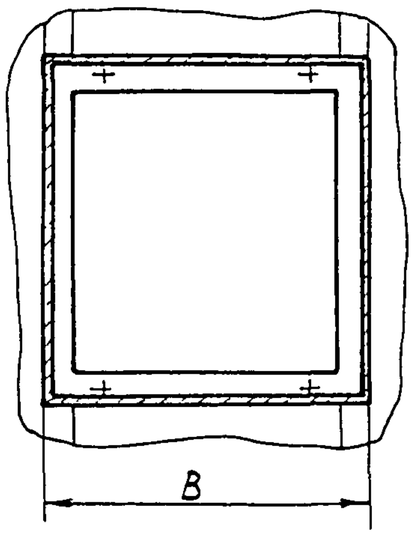

Пример условного обозначения установки
① пульта П длиной 600 мм, шириной 450 мм на двойном полу:

① Пульт П600×450 ТМ3-53-91. Установка 1

1 Размеры для справок
2. Шаг сварных швов ℓ равен длине пульта. Швы расположить по диагонали.
① 3. Таблицу исполнений см. лист 2

					Взамен ТМ3-53-79	ТМ3-53-91		
					Группа			
1	–	3.199-92		7.12.92	Пульт по ТУ36.22.21.00.024-92 и ГОСТ 20504-81 ① Установка на двойном полу	Лит	Масса	Масштаб
Изм.	Лист	№ докум.	Подп.	Дата			–	–
Разраб.		Чурилова		10.06.91		Лист 1	Листов 2	
Провер.		Слюсарев		11.06.91				
Вед. констр.		Слюсарев		11.06.91				
Зав. сект.		Скварковский		11.06.91	Рег №	3		
Н. контр.		Дакоро		13.06.91				
Зам. зав. отд.		Миндин		13.06.91	Срок введения			

Копировал

Формат А3

Подп. и дата

Инв. № дубл.

Взам. инв. №

Подп. и дата 11.06.91

Инв. № подл. 338-10

Условное наименование	Закладная конструкция		В, мм	Поз 1 Пульт		Поз 2 Рама	Поз 3 Болт	Поз 4 Гайка	Поз 5 Шайба	Поз 6 Шайба
	Обозначение	Условное наименование		ТУ36 2221 00 004 92	ГОСТ 20504-81	ТК3-304-92	ГОСТ 7798-70	ГОСТ 5915-70	ГОСТ 6402-70	ГОСТ 11371-78
				Количество						
				1	1	1	4	4	4	8
				Условное наименование						
1	3К3-4-91	17	450	П-600×450	—	Р600×450	М12 6g×25 ГОСТ 7798-70	М12 6Н 5 ГОСТ 5915-70	12 65Г ГОСТ 6402-70	12 02 ГОСТ 11371-78
2				П-800×450		Р800×450				
3				П-1000×450		Р1000×450				
4		18	650	П-600×650, ПНП 600, ПНП-У-600		Р600×650				
5				П-800×650, ПНП-800, ПНП-У-800		Р800×650				
6				П-1000×650, ПНП-1000, ПНП-У 1000		Р1000×650				
7		19	600	—	К3ПА 1-1	Р600×600-1	М16 6g×30 ГОСТ 7798-70	М16-6Н 5 ГОСТ 5915-70	16 65Г ГОСТ 6402-70	16 02 ГОСТ 11371-78
8					К3ПА 1-2, К3ПА 1-5, К3ПА 1-7, К3ПА 4-1, К3ПА 4-3, К3ПА 4-5	Р800×600-1				
9					К3ПА 1-3, К3ПА 4-2	Р1000×600-1				
10					К3ПА 1 4	Р1200×600-1				
11		20	400		К3ПА 2-1	Р600×400-1				
12					К3ПА 2-2, К3ПА 2-4	Р800×400-1				
13					К3ПА 2 3	Р1000×400-1				
14		21	1000		К3ПА 3-1	Р600×1000-1				
15					К3ПА 3-2	Р800×1000-1				
16					К3ПА 3-3	Р1000×1000-1				
17					К3ПА 3-4	Р1200×1000-1				

Инв № подл. 338-16/1 | Подп. и дата 25 11 92 | Взам. инв № 338-10 | Инв № дубл. | Подп. и дата

Рис 1

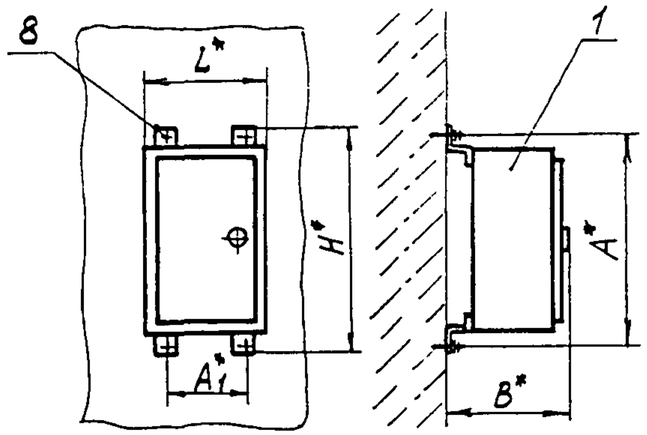

Рис 2
Остальное – см рис 1

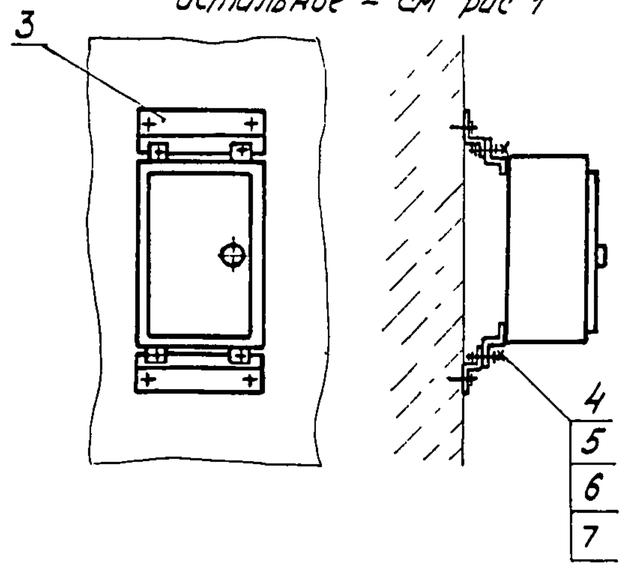

Рис 3
Остальное – см рис 1

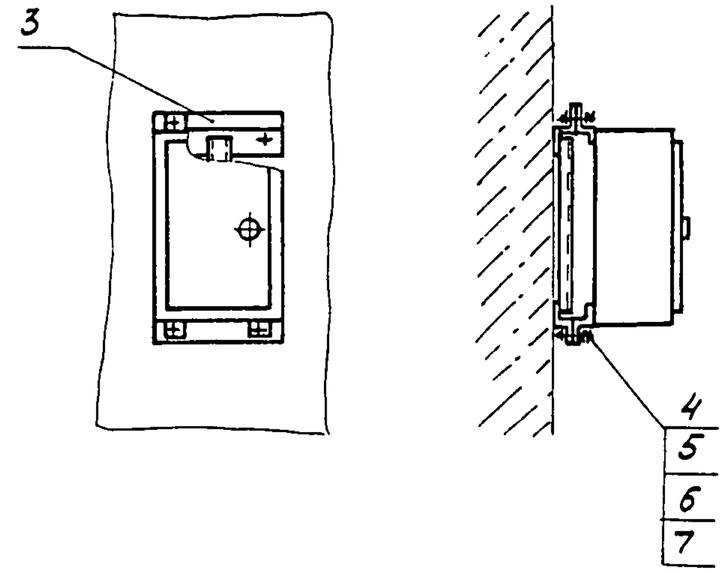

Рис 4
Остальное – см рис 1

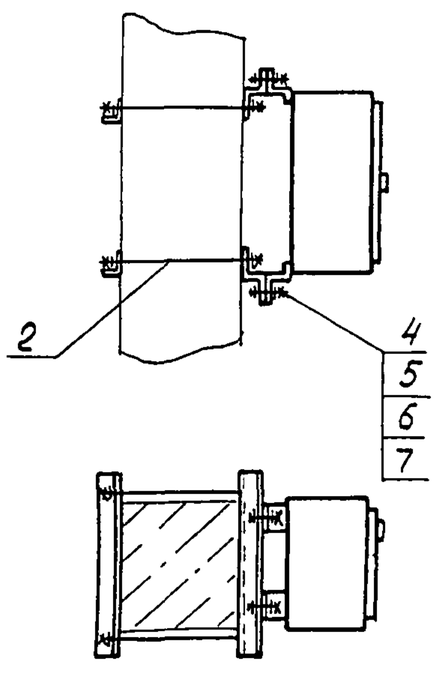

Рис 5
Остальное – см рис 1

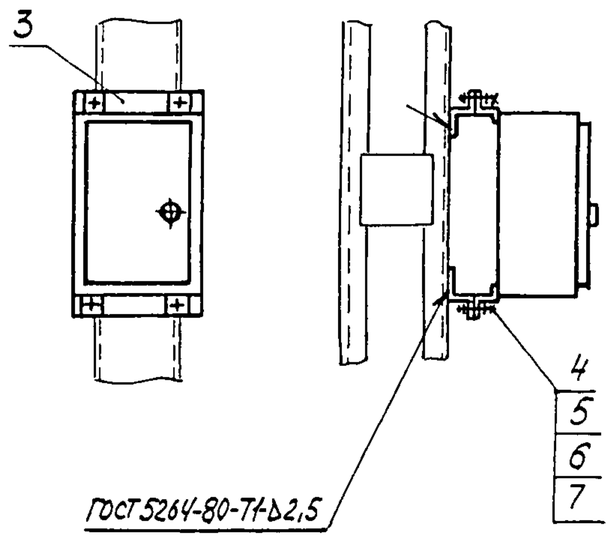

Пример условного обозначения установки щита ЩШМ600×400×250 на стене по рис 1:

Щит ЩШМ600×400×250 ТМ3-54-91. Установка 1

1. *Размеры для справок.
2 Типоразмер обхвата поз.2 определяется проектом
3 Профиль П2 и кронштейн поз.3 крепить дюбель-гвоздем ТУ14-4-1231-83

					Взамен ТМ3-54-79	ТМ3-54-91		
					Группа			
Изм	Лист	№ докум.	Подп.	Дата	Щит ЩШМ по ОСТ36 13-90 Установка на стене, колонне	Лит	Масса	Масштаб
Разраб		Коденко					–	–
Провер		Слюсарев				Лист 1	Листов 3	
Вед констр		Слюсарев						
Зав сект		Скварковский			Рег №	3		
Н контр		Дакоро						
Зам зав отд		Миндин			Срок введения			

Копировал

Формат А3

Подп. и дата | Инв. № дубл. | Взам. инв. № | Подп. и дата | Инв. № подл. 33Р.11 | 1.06.91

Инв.№подл.	Подп.и дата	Взам.инв.№	Инв.№ дубл.	Подп.и дата
338-11	28 07 91			

Условное наименование	Рис.	Размеры, мм L*	B*	H*	A*	A1*	Поз.1 Щит ОСТ36.13-90	Поз.2 Обхват ГКЗ-135-91	Поз.3 Профиль П2 ТУ36-1113-84	Поз.3 Кронштейн ТКЗ-302-91	Поз.4 Болт ГОСТ 7798-70	Поз.5 Гайка ГОСТ 5915-70	Поз.6 Шайба ГОСТ 6402-70	Поз.7 Шайба ГОСТ 11371-78	Поз.8 Дюбель ТУ36-941-79
							Количество								
							1	1	2	1	4	4	4	4	4
							Условное наименование								
1	1	400	305	680	650	290	ЩШМ	—	—	—	М8-6g×20.36.019	М8-6Н 5.019	8.65Г.019	8 02 019	УБ61
2			405												
3		600		1080	1050	490									
4			555												
5	2	400	355	810	650	290			ℓ=400±1,15 мм						—
6			455												
7		600		1210	1050	490			ℓ=600±1,4 мм						
8			605												
9	3	400	355	680	650	290				К400					
10			455												
11		600		1080	1050	490				К600					
12			605												

Изм.	Лист	№ докум	Подп.	Дата	ТМ3-54-91	Лист 2

Формат А4

Форма 1 ГОСТ 2.105-79

Инв.№подл.	Подп.и дата	Взам.инв.№	Инв.№ дубл.	Подп.и дата
338-11	8.07.91			

Продолжение

Условное наименование	Рис	Размеры, мм L*	B*	H*	A*	A1*	Поз.1 Щит ОСТ36 13-90	Поз 2 Обхват ТК3-135-91	Поз 3 Профиль П2 ТУ36-1113-84	Поз 3 Кронштейн ТК3-302-91	Поз 4 Болт ГОСТ 7798-70	Поз.5 Гайка ГОСТ 5915-70	Поз.6 Шайба ГОСТ 6402-70	Поз 7 Шайба ГОСТ 11371-78	Поз 8 Дюбель ТУ36-941-79
							Количество								
							1	1	2	1	4	4	4	4	4
							Условное наименование								
13	4	400	355	680	650	290	ЩШМ	п.2	–	–	М8-6g×20.36 019	М8-6Н 5.019	8.65Г.019	8 02.019	–
14			455												
15		600		1080	1050	490									
16			605												
17	5	400	355	680	650	290		–	ℓ=400±1,15 мм						
18			455												
19		600		1080	1050	490			ℓ=600±1,4 мм						
20			605												

Изм	Лист	N: докум.	Подп.	Дата

ТМ3-54-91

Лист 3

Форма 1 ГОСТ 2.105-79

Формат А4

Рис 1

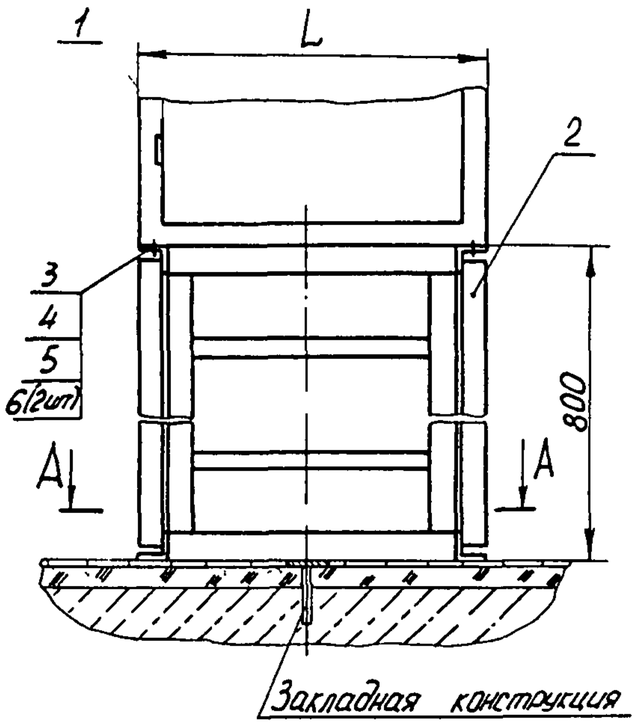

Рис 2
Остальное - см рис 1

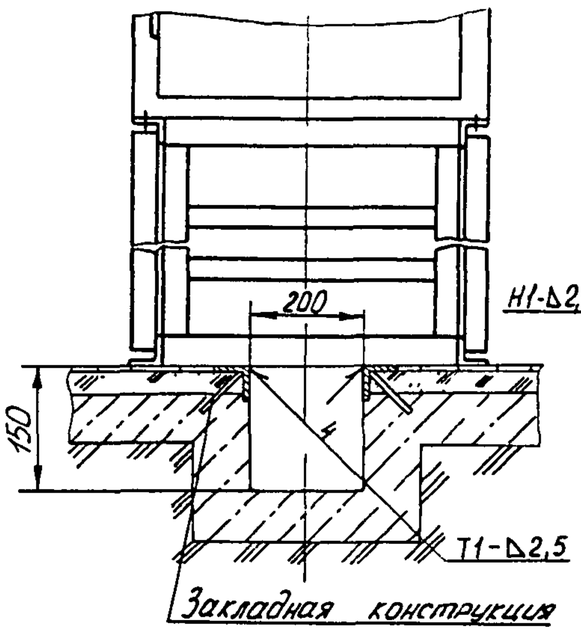

Рис 3
Остальное - см рис 1

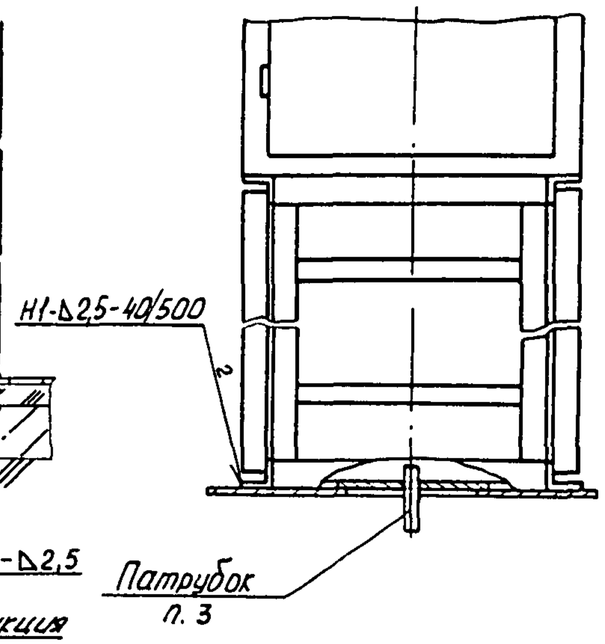

А - А

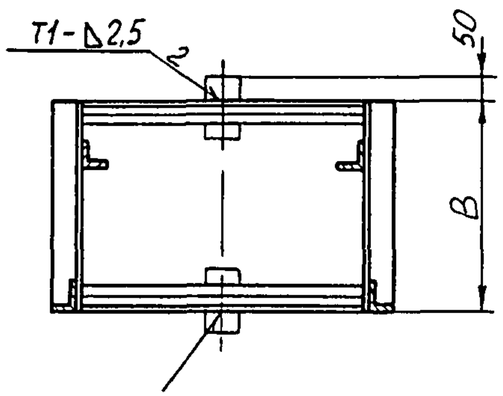

Пример условного обозначения установки щита ЩШМ 600×400×250 по рис 1.:

Щит ЩШМ 600×400×250 ТМ3-56-91. Установка 1

1 Размеры для справок
2 Сварные швы по ГОСТ 5264-80
3 Проход проводок выполнить по монтажным чертежам сборника 82.

					Взамен ТМ3-56-79	ТМ3-56-91		
					Группа			
Изм.	Лист	№ докум.	Подп.	Дата	Щит по ОСТ36.13-90 и ГОСТ20504-81 Установка на полу	Лит.	Масса	Масштаб
Разраб.		Кодрнко		11.06.91			–	–
Провер		Слюсарев		11.06.91		Лист 1	Листов 6	
Вед констр		Слюсарев		11.06.91				
Зав сект		Скварковский		11.06.91	Рег №	3		
Н.контр.		Дакоро		11.06.91				
Зам зав отд.		Миндин		13.06.91	Срок введения			

Копировал: Формат А3

Инв. № подл. | Подп. и дата | Взам. инв. № | Инв. № дубл. | Подп. и дата

3380-12 Кл 8.04.91

- 26 -

Рис 4
Остальное - см рис 1

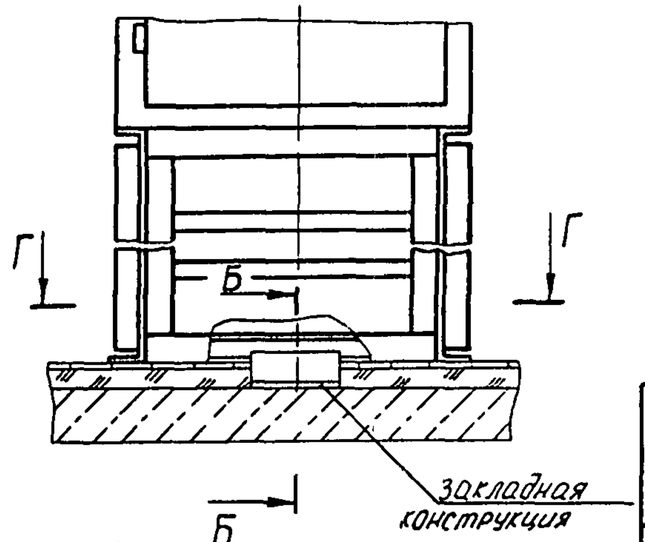

Г - Г

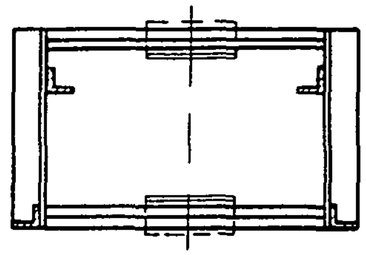

Д - Д

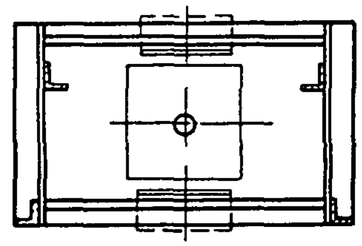

Рис 5
Остальное - см рис 1

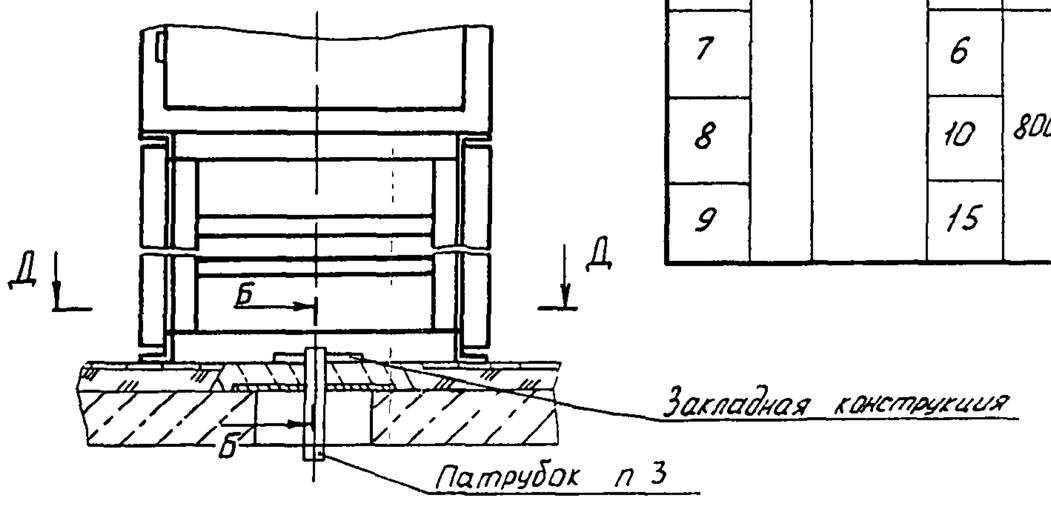

Условное наименование	Рис	Закладная конструкция: Обозначение	Закладная конструкция: Условное наименование	Размеры, мм: L	Размеры, мм: B	Поз 1 Щит: ОСТ 36 13-90	Поз 1 Щит: ГОСТ 20504-81	Поз 2 Подставка: ОСТ 36 13-90	Поз 2 Подставка: ТК3-136-91	Поз 3 Болт ГОСТ 7798-70	Поз 4 Гайка ГОСТ 5915-70	Поз 5 Шайба ГОСТ 6402-70	Поз 6 Шайба ГОСТ 11371-78
						Количество							
						1		1		4	4	4	8
						Условное наименование							
1	1	ЗК3-1-91	4	400	250	ЩШМ 600×400×250	—	П-ЩШМ 400×250	—	М8-6g×20 ОСТ 36 13-90	М8-6Н 5 019	8 65Г 019	8 02 019
2			8		350	ЩШМ 600×400×350		П-ЩШМ 400×350					
3				600		ЩШМ 1000×600×350		П-ЩШМ 600×350					
4			13		500	ЩШМ 1000×600×500		П-ЩШМ 600×500					
5			6		275	—	КЗЩС1-1 КЗЩС1-2	—	П1	М16-6g×35 ОСТ 36 13-90	М16 6Н 5 019	16 65Г 019	16 02 019
6			10		425		КЗЩС1-3 КЗЩС1-4		П2				
7			6	800	275		КЗЩС1-5 КЗЩС1-6		П3				
8			10		425		КЗЩС1-7 КЗЩС1-8		П4				
9			15		525		КЗЩС1-9 КЗЩС1-10		П5				

Инв. № подл.	Подпись и дата	Взам. инв. №	Инв. № дубл.	Подпись и дата
338-12	18.07.91			

Изм.	Лист	№ докум.	Подпись	Дата	ТМ3-56-91	Лист 2

Копировал

Формат А3

Инв.№подл.	Подп.и дата	Взам.инв.№	Инв.№ дубл.	Подп.и дата
338-12	11.8.07.91			

Продолжение

Условное наименование	Рис	Закладная конструкция: Обозначение	Закладная конструкция: Условное наименование	Размеры, мм: L	Размеры, мм: B	Поз 1 Щит: ОСТ 36.13-90	Поз 1 Щит: ГОСТ 20504-81	Поз 2 Подставка: ОСТ 36 13-90	Поз 2 Подставка: ТК3-136-91	Поз 3 Болт ГОСТ 7798-70	Поз 4 Гайка ГОСТ 5915-70	Поз 5 Шайба ГОСТ 6402-70	Поз 6 Шайба ГОСТ 11371-78
						Количество							
						1		1		4	4	4	8
						Условное наименование							
10	2	3К3-2-91	1	400	250	ЩШМ 600×400×250	—	П-ЩШМ 400×250	—	М8-6g×20 36 019	М8-6Н 5 019	8 65Г 019	8 02 019
11					350	ЩШМ 600×400×350		П-ЩШМ 400×350					
12				600		ЩШМ 1000×600×350		П-ЩШМ 600×350					
13					500	ЩШМ 1000×600×500		П-ЩШМ 600×500					
14					275	—	К3ЩС1-1 К3ЩС1-2	—	П1	М16-6g×35 36 019	М16-6Н 5 019	16 65Г 019	16 02 019
15					425		К3ЩС1-3 К3ЩС1-4		П2				
16				800	275		К3ЩС1-5 К3ЩС1-6		П3				
17					425		К3ЩС1-7 К3ЩС1-8		П4				
18					525		К3ЩС1-9 К3ЩС1-10		П5				

Инв №подл.	Подп.и дата	Взам.инв №	Инв.№ дубл.	Подп.и дата
338-12	8.07.91			

Продолжение

Условное наименование	Рис	Закладная конструкция: Обозначение	Закладная конструкция: Условное наименование	Размеры, мм: L	Размеры, мм: B	Поз 1 Щит: ОСТ 36 13-90	Поз 1 Щит: ГОСТ 20504-81	Поз 2 Подставка: ОСТ 36 13-90	Поз 2 Подставка: ТК3-136-91	Поз 3 Болт ГОСТ 7798-70	Поз 4 Гайка ГОСТ 5915-70	Поз 5 Шайба ГОСТ 6402-70	Поз 6 Шайба ГОСТ 11371-78
						Количество							
						1		1		4	4	4	8
						Условное наименование							
19	3	3К3-3-91	29	400	250	щшм600×400×250	—	П-щшм400×250	—	М8-6g×20 36 019	М8-6Н 5 019	8 65Г 019	8 02 019
20					350	щшм600×400×350		П-щшм400×350					
21			30	600		щшм1000×600×350		П-щшм600×350					
22					500	щшм1000×600×500		П-щшм600×500					
23					275	—	К3щс1-1 К3щс1-2	—	П1	М16-6g×35 36 019	М16-6Н 5 019	16 65Г 019	16 02 019
24					425		К3щс1-3 К3щс1-4		П2				
25			31	800	275		К3щс1-5 К3щс1-6		П3				
26					425		К3щс1-7 К3щс1-8		П4				
27					525		К3щс1-9 К3щс1-10		П5				

Изм	Лист	№ докум	Подп	Дата	ТМ3-56-91	Лист 4

Формат А4

Инв.№подл.	Подп.и дата	Взам.инв.№	Инв.№ дубл.	Подп.и дата
338-12	8 07 91			

Продолжение

Условное наименование	Рис.	Закладная конструкция		Размеры, мм		Поз 1 Щит		Поз.2 Подставка		Поз 3 Болт ГОСТ 7798-70	Поз 4 Гайка ГОСТ 5915-70	Поз 5 Шайба ГОСТ 6402-70	Поз 6 Шайба ГОСТ 11371-78
		Обозначение	Условное наименование	L	B	ОСТ36.13-90	ГОСТ 20504-81	ОСТ 36 13-90	ТК3-136-91				
						Количество							
						1		1		4	4	4	8
						Условное наименование							
28	4	3КЗ-1-91	3	400	250	ЩШМ600×400×250	—	П-ЩШМ400×250	—	М8-6g×20 36 019	М8-6Н 5 019	8 65Г 019	8 02 019
29			7		350	ЩШМ600×400×350		П-ЩШМ400×350					
30						ЩШМ1000×600×350		П-ЩШМ600×350					
31			12		500	ЩШМ1000×600×500		П-ЩШМ600×500					
32			5	600	275	—	КЗЩС1-1 КЗЩС1-2	—	П1	М16-6g×35 36 019	М16-6Н 5 019	16 65Г 019	16 02 019
33			9		425		КЗЩС1-3 КЗЩС1-4		П2				
34			5	800	275		КЗЩС1-5 КЗЩС1-6		П3				
35			9		425		КЗЩС1-7 КЗЩС1-8		П4				
36			14		525		КЗЩС1-9 КЗЩС1-10		П5				

Инв.№подл.	Подп.и дата	Взам.инв.№	Инв.№ дубл.	Подп.и дата
338-12	28.07.91			

Продолжение

Условное наименование	Рис	Закладная конструкция: Обозначение	Закладная конструкция: Условное наименование	Размеры, мм: L	Размеры, мм: B,	Поз 1 Щит: ОСТ 36 13-90	Поз 1 Щит: ГОСТ 20504-81	Поз. 2 Подставка: ОСТ36 13-90	Поз. 2 Подставка: ТК3-136-91	Поз 3 Болт ГОСТ 7798-70	Поз 4 Гайка ГОСТ 5915-70	Поз 5 Шайба ГОСТ 6402-70	Поз 6 Шайба ГОСТ 11371-78
						Количество							
						1		1		4	4	4	8
						Условное наименование							
37	5	3К3-3-91	1	400	250	щшм 600×400×250	—	П-щшм400×250	—	М8-6g×20 ЗС 019	М8-6Н 5 019	8 65Г 019	8 02 019
38			4		350	щшм 600×400×350		П-щшм400×350					
39			5			щшм1000×600×350		П-щшм600×350					
40			11		500	щшм1000×600×500		П-щшм600×500					
41			2	600	275	—	К3щС1-1 К3щС1-2	—	П1	М16-6g×35 ЗС 019	М16-6Н 5 019	16 65Г 019	16 02 019
42			6		425		К3щС1-3 К3щС1-4		П2				
43			3	800	275		К3щС1-5 К3щС1-6		П3				
44			7		425		К3щС1-7 К3щС1-8		П4				
45			12		525		К3щС1-9 К3щС1-10		П5				

Изм	Лист	№ докум	Подп	Дата	ТМ3-56-91	Лист 6

Формат А4

Форма 1 ГОСТ 2.105-79

Формат А4

Рис 1

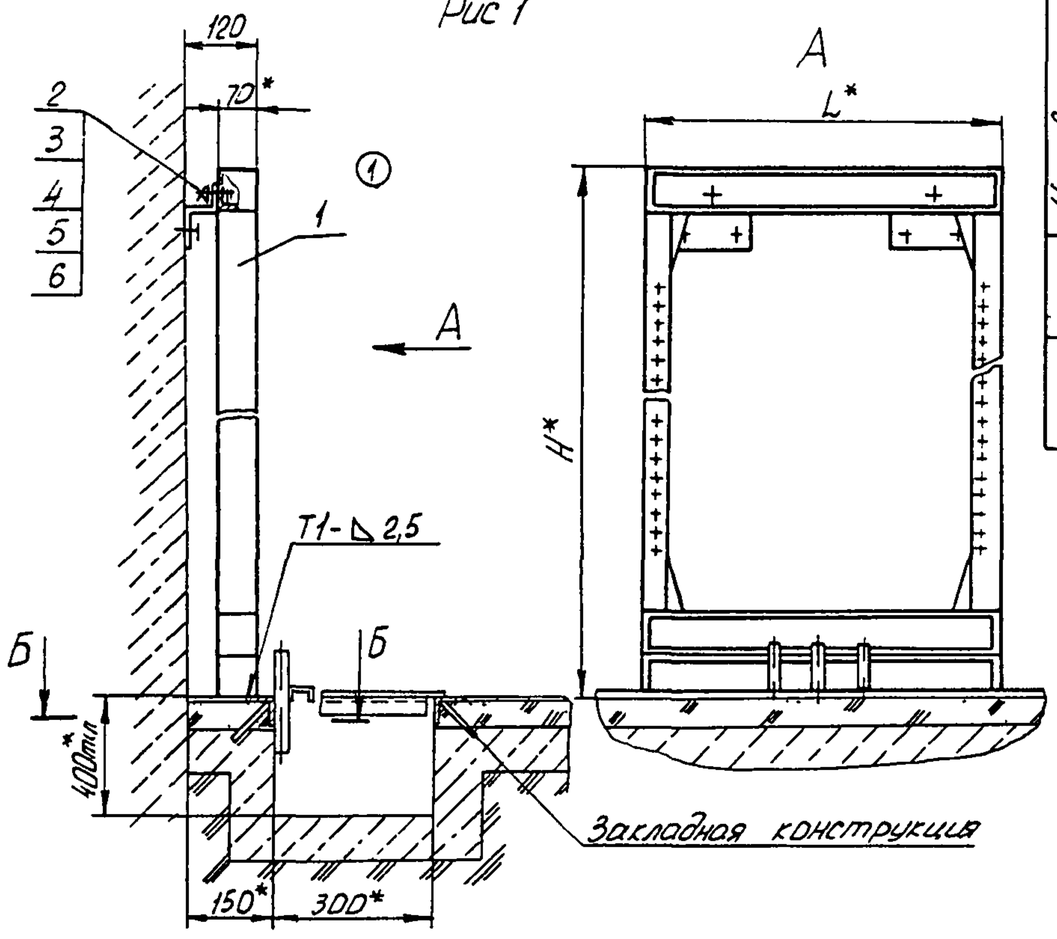

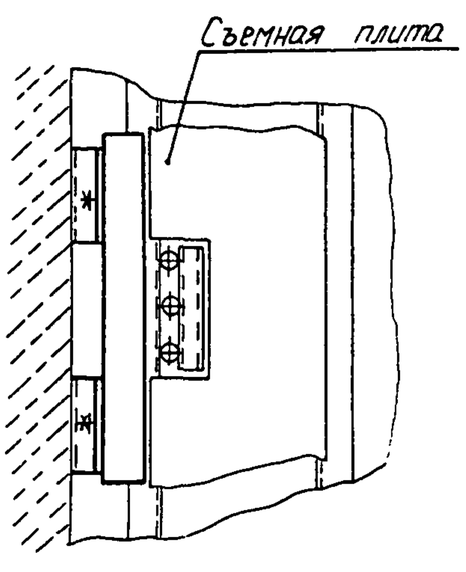

Б-Б (1:5)

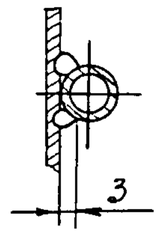

Условное наименование	Рис	Закладная конструкция		Размеры, мм		Поз 1 Статив	Поз 2 Болт ГОСТ 7798-70	Поз. 3 Гайка ГОСТ 5915-70	Поз 4 шайба ГОСТ 6402-70	Поз 5 шайба ГОСТ 11371-78	Поз 6 Профиль ПГ ТУ36-1113-84
		Обозначение	Условное наименование	H*	L*	Количество					
						1	2	2	2	4	2
						Условное наименование					
1	1	3К3-2-91	① 22	1800 2200	600 800 1000	СП	М6-6g×20.36.019	М6-6Н 5.019	6.65Г.019	6.02.019	ℓ=160±0,8мм
2	2	3К3-4-91	22								

Пример условного обозначения установки статива СП по рис. 1:

Статив СП ТМ3-57-91. Установка 1

1* Размеры для справок

2 Профиль ПГ поз 6 установить на статив поз.1 и крепить к стене дюбель-гвоздем ТУ14-4-1231-83

3 Сварные швы по ГОСТ 5264-80.

① 4. Проход проводок выполнить по монтажным чертежам сборника В2.

					Взамен ТМ3-57-79	ТМ3-57-91			
					Группа				
1	-	3.199-92		7.12.91	Статив СП по ОСТ 36.13-90 Установка над кабельным каналом, на двойном полу		Лит.	Масса	Масштаб
Изм.	Лист	№ докум.	Подп.	Дата				-	-
Разраб		Коденко		06.91			Лист 1	Листов 2	
Провер		Слюсарев		11.06.91					
Вед констр		Слюсарев		11.06.91					
Зав сект		Скворсовский		11.06.91	Рег №		3		
Н.контр.		Дакоро		11.06.91					
Зам зав отд.		Миндин		11.06.91	Срок введения				

Копировал

Формат А3

Ке 8-07.91

738-1.3

Рис. 2
Остальное - см рис. 1

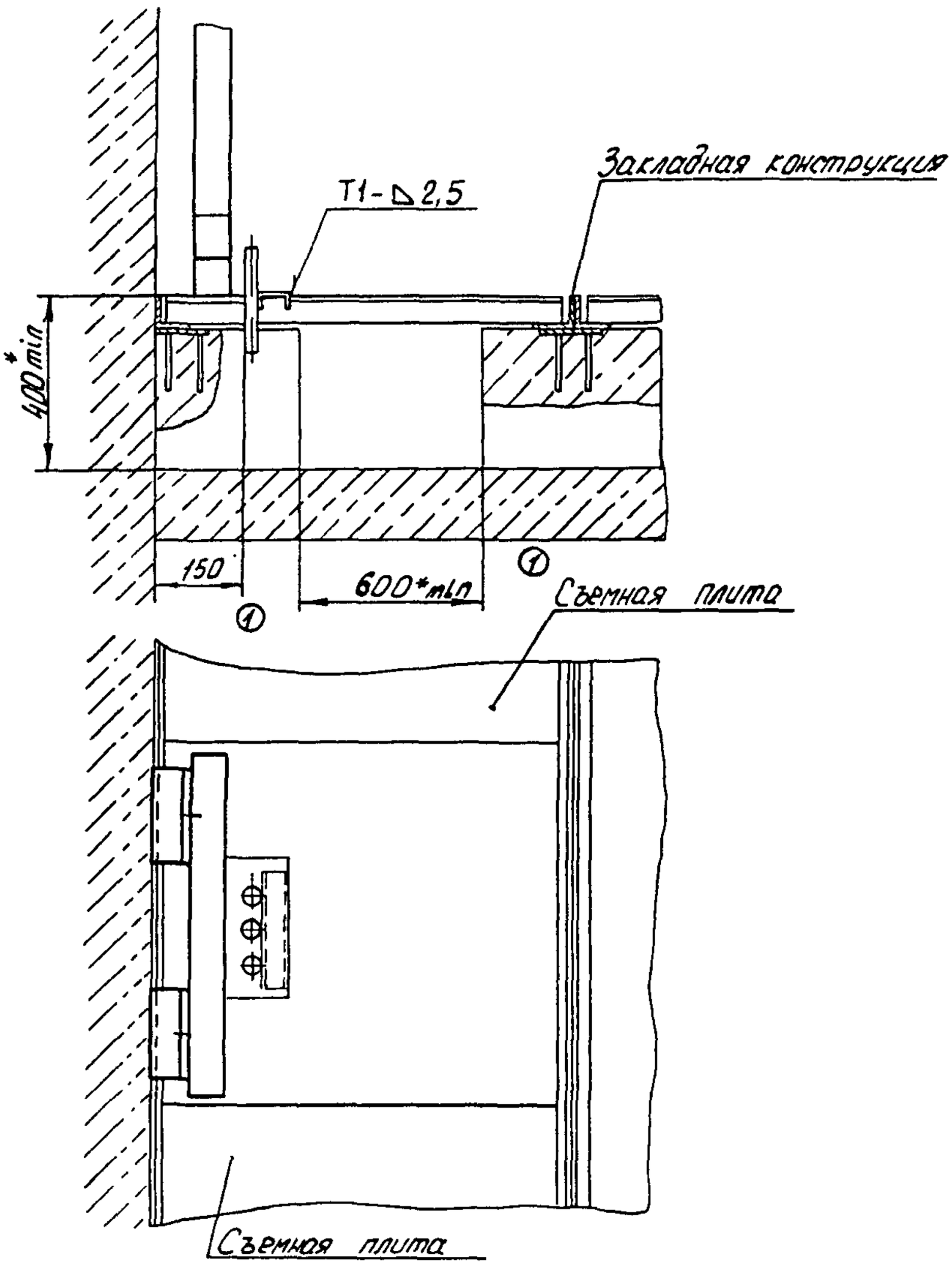

Изм	Лист	№ докум.	Подп.	Дата
1	-	3.199-92		7.12.92

ТМ3-57-91

Лист 2

Инв. № подл. 938-93 | Подп. и дата Ивл 8.07.91 | Взам. инв. № | Инв. № дубл. | Подп. и дата

Форма 6а ГОСТ 2.106-68 Копировал Формат 11

Рис 1

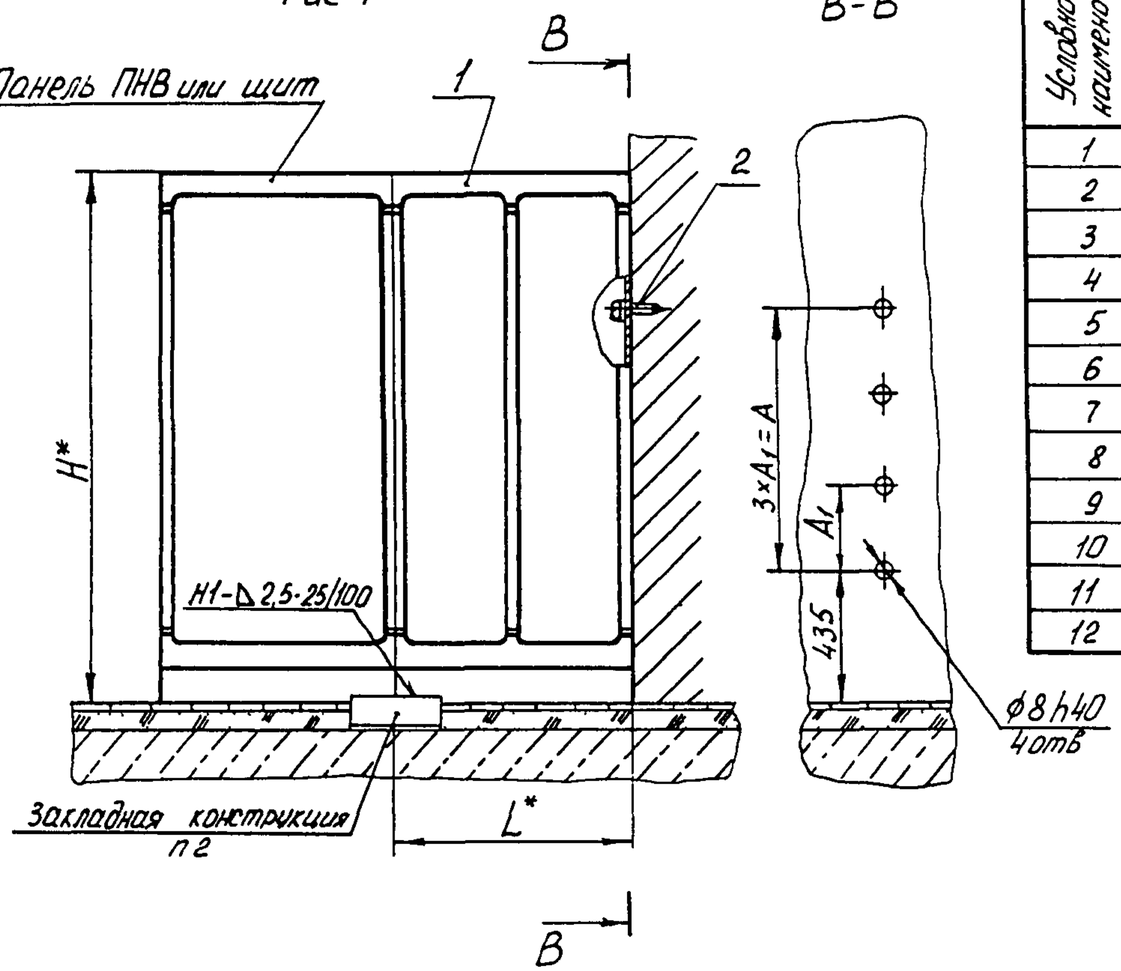

Рис 2
Остальное - см рис 1

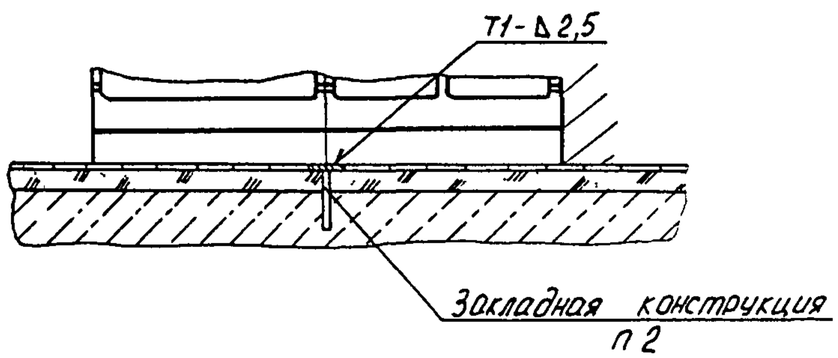

Условное наименование	Рис	Закладная конструкция		Размеры, мм				Поз 1 Панель	Поз 2 Дюбель ГУ36-941-79
		Обозначение	Условное наименование	H*	L*	A	A1	Количество	
								1	4
								Условное наименование	
1	1	3К3-1-91	1	1800	600	1050	335	ПнВ	У658
2					800			ПнВ ПнВ-Д	
3					1000				
4				2200	600	1410	470	ПнВ	
5					800			ПнВ ПнВ-Д	
6					1000				
7	2		2	1800	600	1050	335	ПнВ	
8					800			ПнВ; ПнВ-Д	
9					1000				
10				2200	600	1410	470	ПнВ	
11					800			ПнВ, ПнВ-Д	
12					1000				

Пример условного обозначения установки панели ПнВ-1800×600 по рис 1

Панель ПнВ-1800×600 ТМ3-58-91. Установка 1

1 * Размеры для справок

2. При соединении панели ПнВ(ПнВ-Д) непосредственно со щитом закладную конструкцию не устанавливать

3 Сварные швы по ГОСТ 5264-80

Изм.	Лист	№ докум.	Подп.	Дата
Разраб		Коденко		0:31
Провер		Слюсарев		11.06.91
Вед констр		Слюсарев		11.06.91
Зав сект		Сварковский		11.06.91
Н контр		Дакоро		
Зам зав отд		Миндин		13.06.91

Взамен ТМ3-58-79

Группа

ТМ3-58-91

Панель ПнВ, ПнВ-Д по ОСТ36 13-90 Установка на бетонном основании, перекрытии

Лит	Масса	Масштаб
	—	—

Лист | Листов 1

Рег №

Срок введения

3

Копировал

Формат А3

338-14 Инв 8 07.91

Рис 1

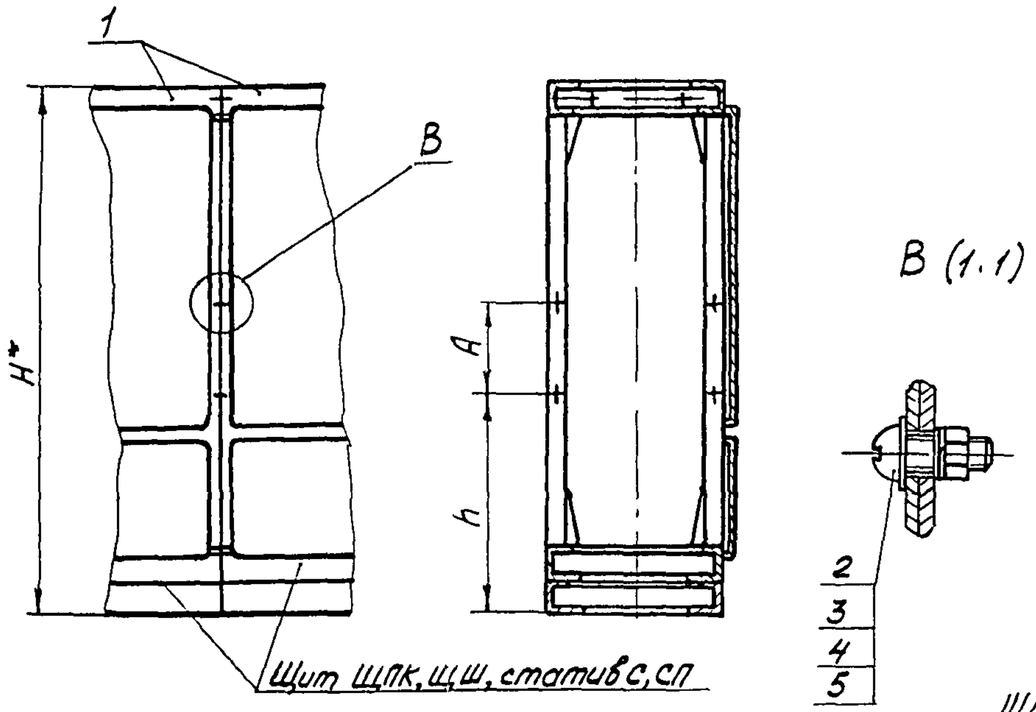

Рис 2
Остальное – см рис 1

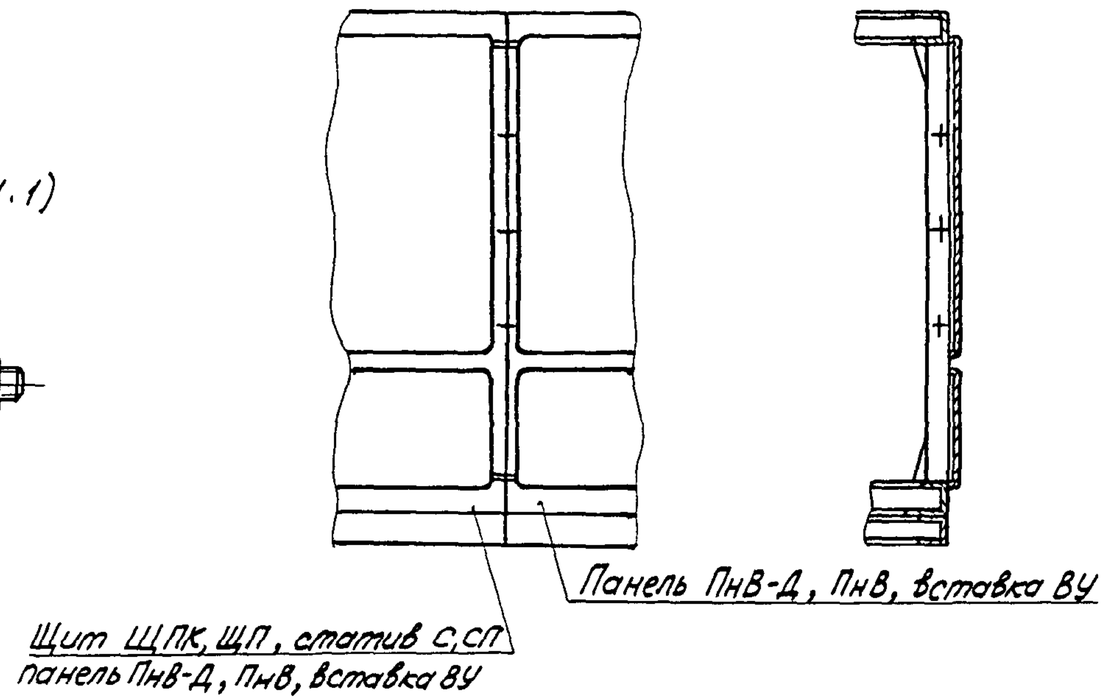

①

Условное наименование	Рис	Размеры, мм A	A_1	H*	h	Поз 1 Щит, статив, пульт	Поз 2 Винт ГОСТ 17473-80	Количество	Поз 3 Гайка ГОСТ 5915-70	Количество	Поз 4 Шайба ГОСТ 6402-70	Количество	Поз 5 Шайба ГОСТ 11371-78	Количество
						Условное наименование								
1	1	335	–	1800	770	ЩПК, ЩШ, С, СП	М6-6g×16.36.019	6	М6-6Н.5.019	6	6.6Г.019	6	6.02.019	12
2		470		2200	905									
3	2	335		1800	770	ЩПК, ЩШ ПнВ-Д, ВУ ПнВ		3		3		3		6
4		470		2200	905									
5	3	500		900	75	П, ВУ-П		4		4		4		8
6	4	750	500	1200		ПНП, ВУ ПНП								

Пример условного обозначения соединения щитов ЩПК между собой по рис 1

Соединение ТМ3-146-91 Установка 1

1. * Размер для справок
2. Таблицу исполнений см. лист 2 ①

1	–	3.199-92			7.1.92	Взамен ТМ3-146-82	ТМ3-146-91	
Изм	Лист	№ докум	Подп	Дата		Группа		
Разраб		Коденко			06.91	Щит, статив, пульт по ОСТ36.13-90 Соединение между собой	Лит	Масса – / Масштаб –
Провер		Слюсарев			11.06.91		Лист 1	Листов 2
Вед констр		Слюсарев			11.06.91			
Зав сект		Скворковский			11.06.91	Рег №	3	
Н контр.		Дакоро			13.06.91	Срок введения		
Зам зав отд.		Миндин			13.01.92			

Копировал

Формат А3

Инв № подл: 33845 | Подп и дата: 21/91 | Взам инв №: | Инв № дубл: | Подп и дата:

-33-

Рис 3
Остальное-см рис 1

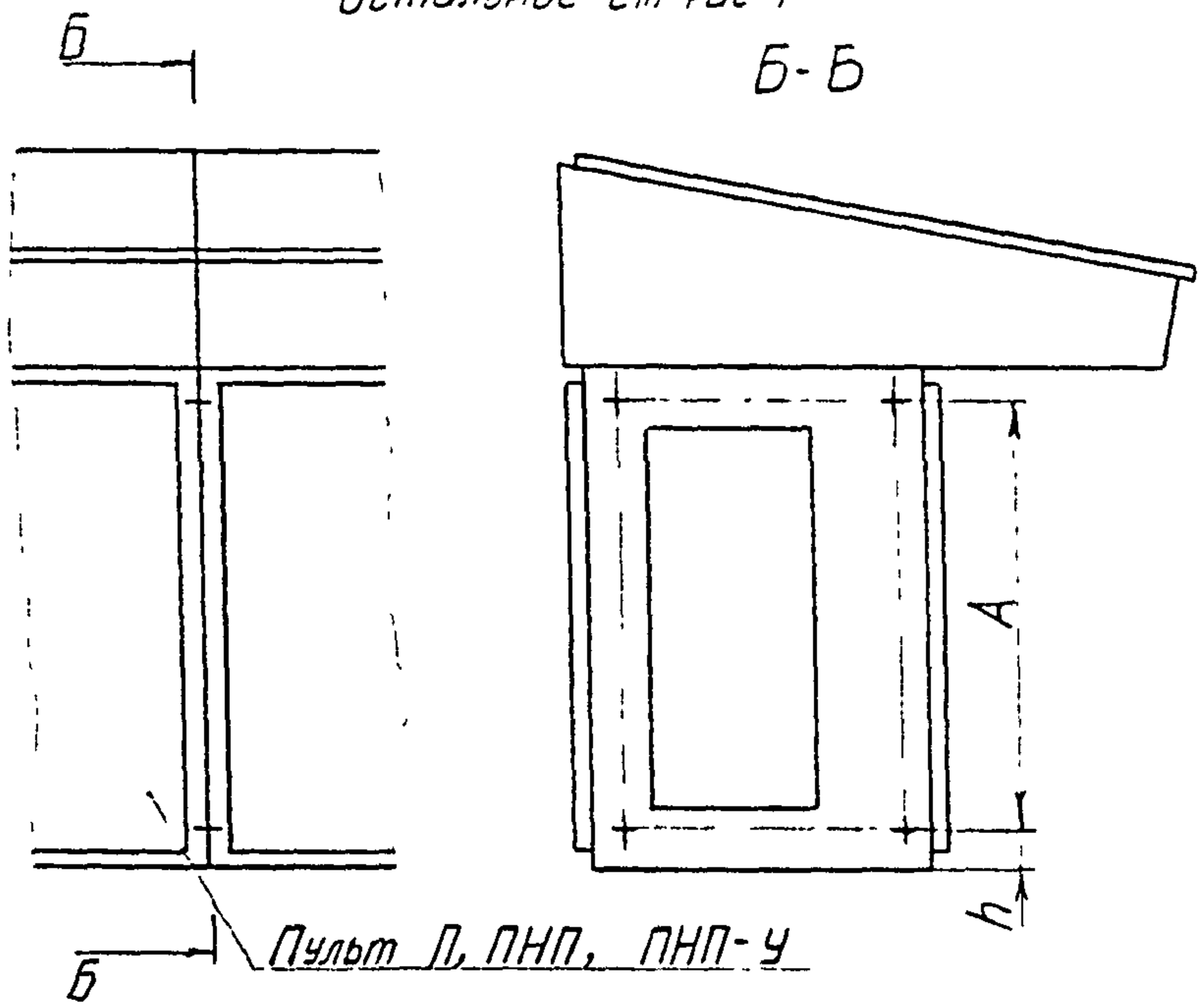

Условное наименование	Рис.	Размеры, мм A	H*	h	Поз 1 Щит статив пульт	Поз 2 Винт ГОСТ 17473-80	Поз 3 Гайка ГОСТ 5915-70	Поз 4 Шайба ГОСТ 6402-70	Поз 5 Шайба ГОСТ 11371-78
					Условное наименование				
1	1	335	1800	770	ЩПК, ЩШ С, СП	М6-6g×16 36 019 Количество 6	М6-6Н 5.019 Количество 6	6.65Г.019 Количество 6	6 02 019 Количество 12
2		470	2200	905					
3	2	335	1800	770	ЩПК, ЩШ ПнВ-Д ВУ, ПнВ	3	3	3	6
4		470	2200	905					
5	3	550	900	50	П	4	4	4	8
6			1200		ПНП, ПНП-У				

Подп. и дата
Инв. № дубл.
Взам инв № 3'38-15
Подп. и дата 25.11.91
Инв № подл. 3'38-15

Изм	Лист	№ докум	Подп.	Дата
1		3 199-12		

ТМ3-146-91

Лист 2

Рис 1

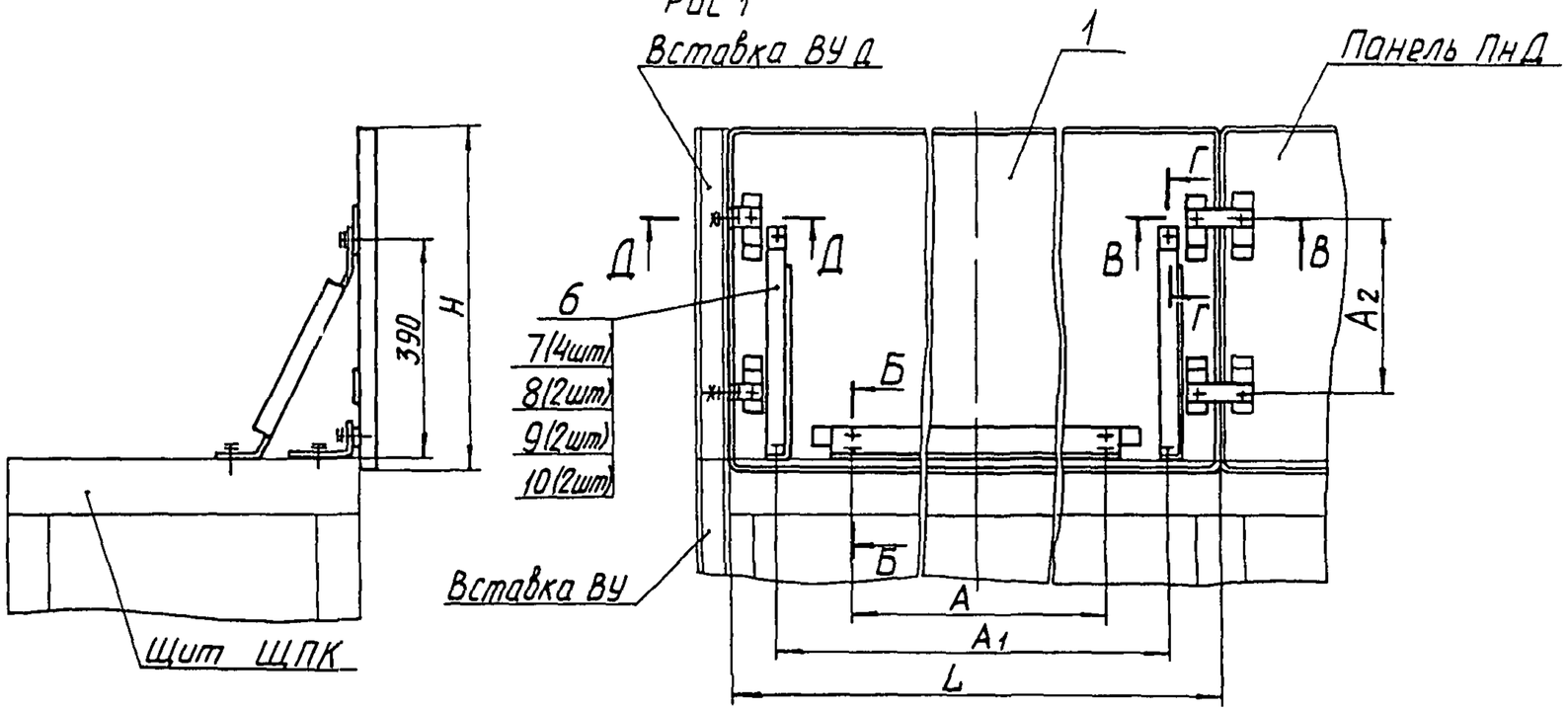

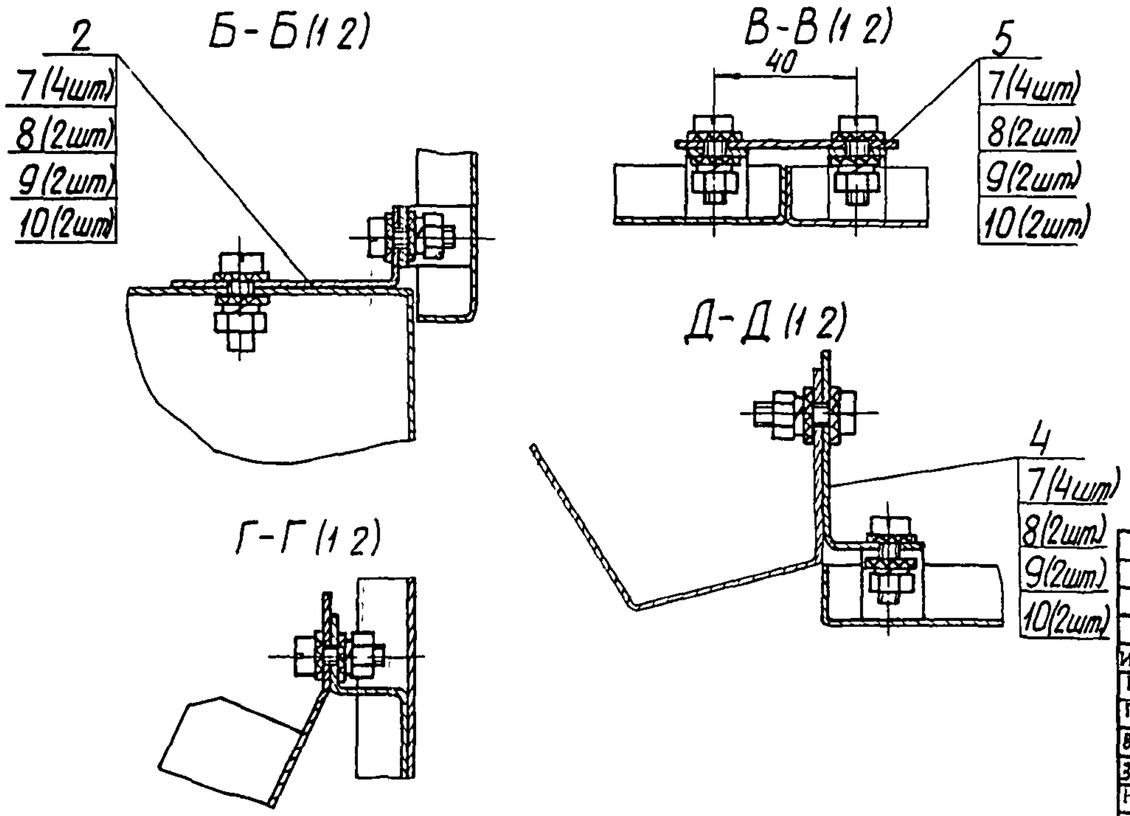

Пример условного обозначения установки панели ПнД высотой 600 мм и длиной 600 мм на щите

Панель ПнД 600×600 ТМ3-175-91. Установка 1

Размеры для справок

					Взамен	ТМ3-175-91		
					Группа			
Изм	Лист	№ докум.	Подп.	Дата	Панель ПнД Установка на щите	Лит	Масса	Масштаб
Разраб		Чурилова		13.06.91			-	-
Провер		Слюсарев		13.06.91		Лист 1	Листов 3	
Вед констр		Слюсарев		13.06.91				
Зав сект		Скварковский		13.06.91	Рег №	3		
Н контр		Дакоро		13.06.91				
Зам зав отд		Миндин		13.06.91	Срок введения			

Копировал

Формат А3

Инв № подл. | Подп и дата | Взам инв № | Инв № дубл. | Подп. и дата

ТЭР-16 | 13.06.91

Рис.2
Остальное - см. рис.1

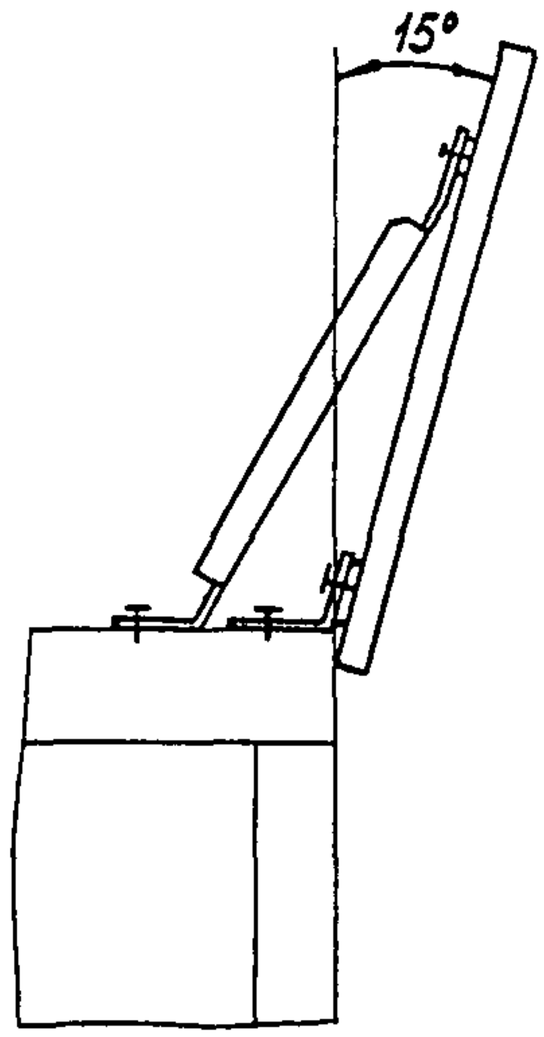

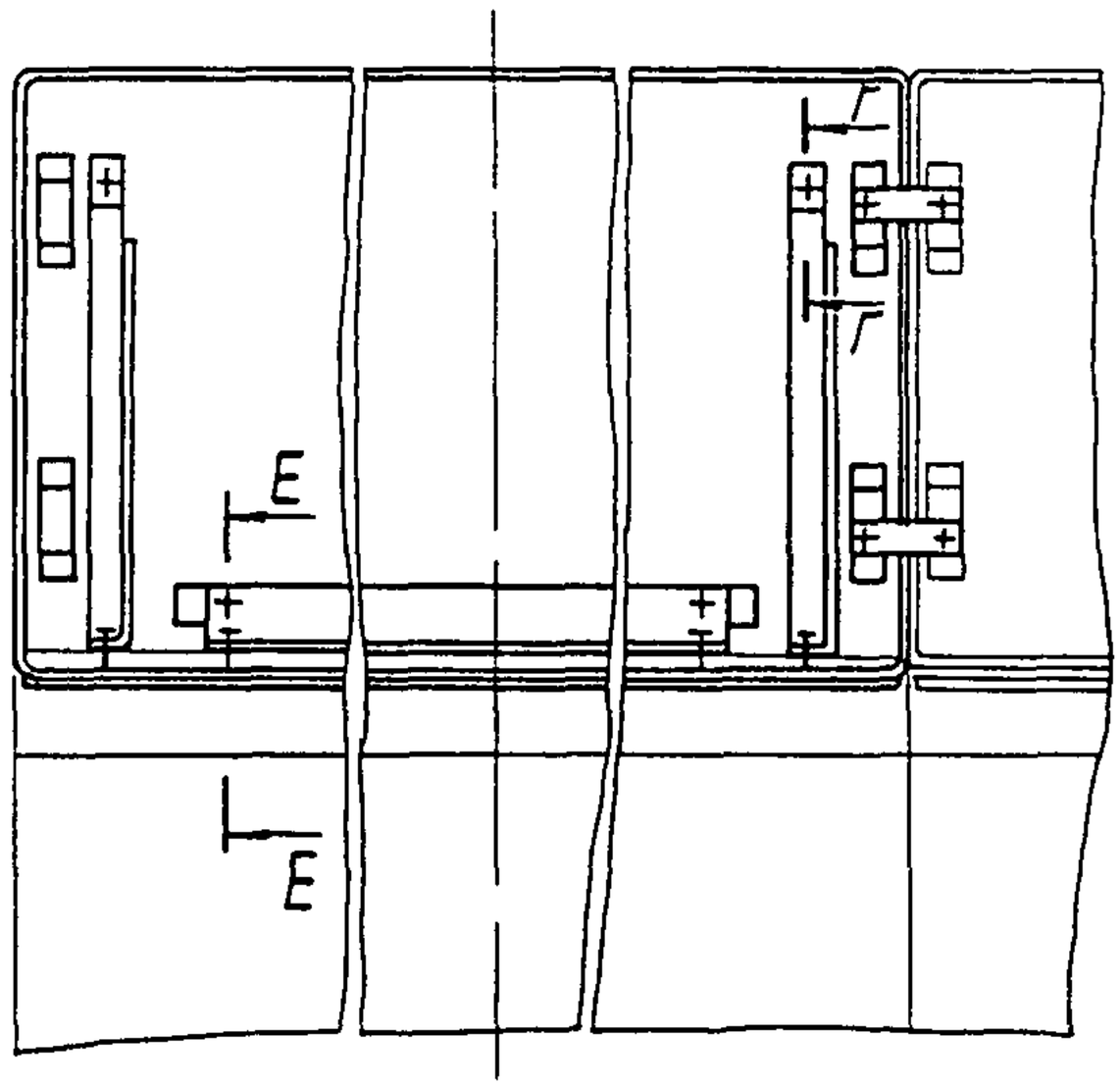

Е-Е (1:2)

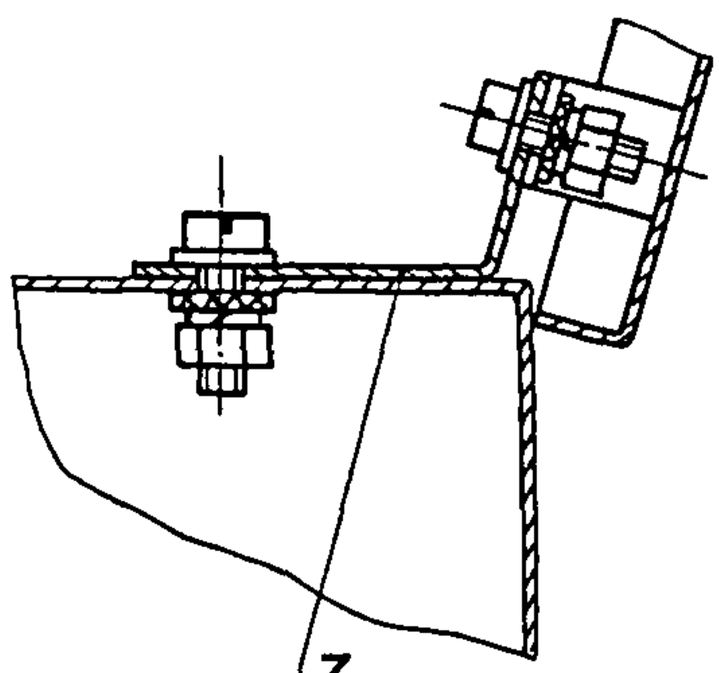

Г-Г (1:2)

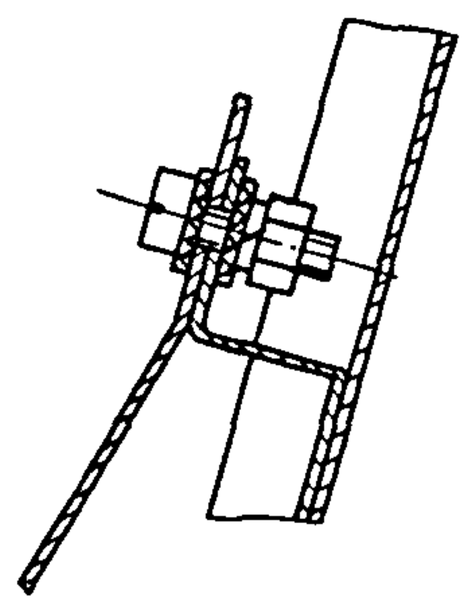

3
7(4шт)
8(2шт)
9(2шт)
10(2шт)

Инв.№подл.	Подп. и дата	Взам.инв. №	Инв.№ дубл.	Подп. и дата
338-16	15.08.91			

Изм.	Лист	№ докум.	Подп.	Дата	ТМ3-175-91	Лист 2

Форма 6а ГОСТ 2.108-68 Копировал Формат 11

Условное наименование	Рис	Размеры, мм H	L	A	A_1	A_2	Поз 1 Панель ОСТ 36 13-76	Поз 2 Угольник ТК3-293-91	Поз 3 Угольник ТК3-294-91	Поз 4 Угольник ТК3-295-91	Поз 5 Пластина ТК3-297-91	Поз 6 Кронштейн ТК3-298-91	Поз 7 Шайба зубчатая ТК3-299-91	Поз 8 Винт ГОСТ 1491-80	Поз 9 Гайка ГОСТ 5915-70	Поз 10 Шайба ГОСТ 6402-70
							Количество									
							1	1	1	2	2	2	32	16	16	16
							Условное наименование									
1	1	600	600	200	484	360	ПНД-600×600	У230	—	У74	П70	К465	Ш6	М6-6g×20 36 019	М6-6Н 5 019	6.65Г.019
2			800	400	684		ПНД-600×800	У430								
3			1000	600	884		ПНД-600×1000	У630								
4			1200	800	1084		ПНД-600×1200	У830								
5			1400	1000	1284		ПНД-600×1400	У1030								
6			1600	1200	1484		ПНД-600×1600	У1230								
7			1800	1400	1684		ПНД-600×1800	У1430								
8		800	600	200	484	560	ПНД-800×600	У230								
9			800	400	684		ПНД-800×800	У430								
10			1000	600	884		ПНД-800×1000	У630								
11			1200	800	1084		ПНД-800×1200	У830								
12			1400	1000	1284		ПНД-800×1400	У1030								
13			1600	1200	1484		ПНД-800×1600	У1230								
14			1800	1400	1684		ПНД-800×1800	У1430								
15	2	600	600	200	484	360	ПНД-600×600	—	У230			К495				
16			800	400	684		ПНД-600×800		У430							
17			1000	600	884		ПНД-600×1000		У630							
18			1200	800	1084		ПНД-600×1200		У830							
19			1400	1000	1284		ПНД-600×1400		У1030							
20			1600	1200	1484		ПНД-600×1600		У1230							
21			1800	1400	1684		ПНД-600×1800		У1430							
22		800	600	200	484	560	ПНД-800×600		У230							
23			800	400	684		ПНД-800×800		У430							
24			1000	600	884		ПНД-800×1000		У630							
25			1200	800	1084		ПНД-800×1200		У830							
26			1400	1000	1284		ПНД-800×1400		У1030							
27			1600	1200	1484		ПНД-800×1600		У1230							
28			1800	1400	1684		ПНД-800×1800		У1430							

Инв.№ подл. | Подпись и дата | Взам.инв.№ | Инв.№ дубл. | Подпись и дата

33Р-16 | Ки Д 29.7.91

Изм	Лист	№ докум	Подпись	Дата	ТМ3-175-91	Лист 3

Копировал

Формат А3

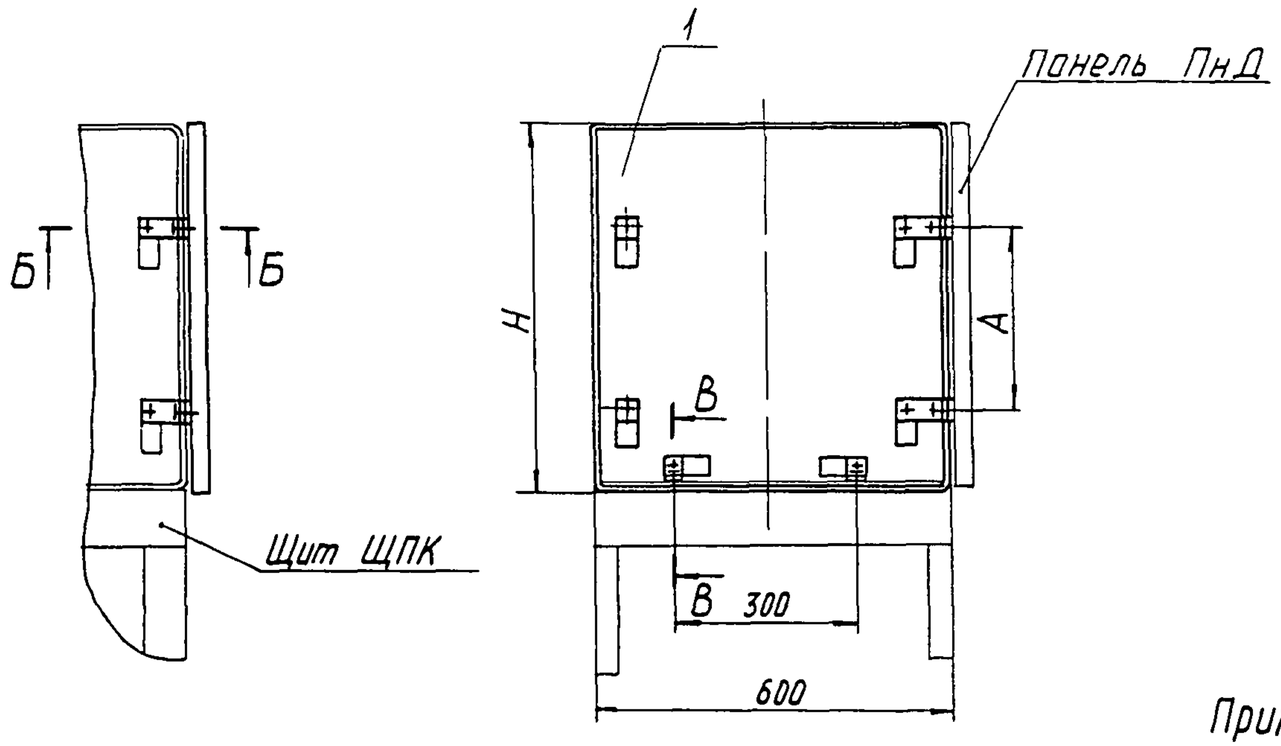

Вариант

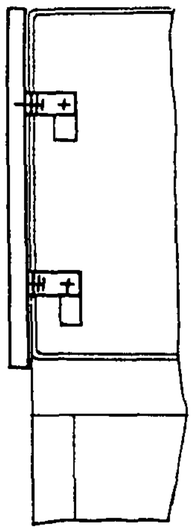

Пример условного обозначения установки панели ПнТД высотой 600 мм на щите
Панель ПнТД-600 ТМ3-176-91. Установка 1

Б-Б (1:2)

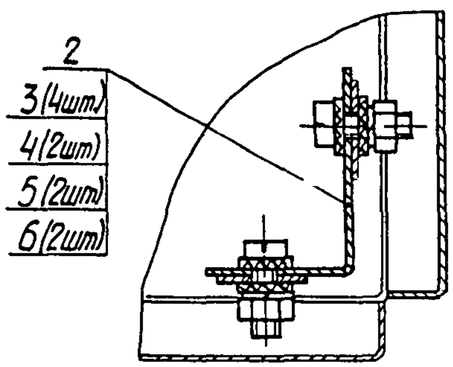

В-В (1:2)

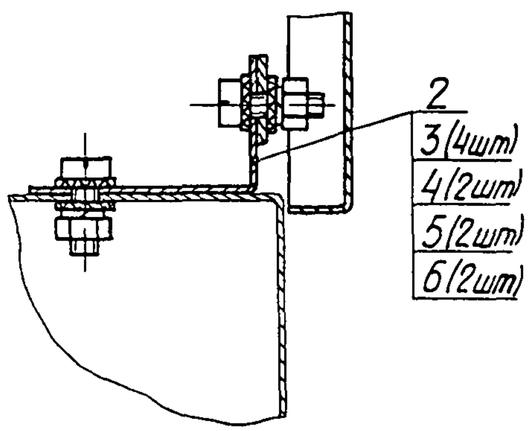

Размеры для справок

					Взамен	ТМ3-176-91		
					Группа			
Изм.	Лист	№ докум.	Подп.	Дата	Панель ПнТД Установка на щите	Лит.	Масса	Масштаб
Разраб.		Чурилова		13.06.91			–	–
Провер.		Слюсарев		13.06.91		Лист 1	Листов 2	
Вед. констр.		Слюсарев		13.06.91				
Зав. сект.		Скворцовский		13.06.91	Рег №	3		
Н. контр.		Дакоро		13.06.91				
Зам. завотд.		Миндин		13.06.91	Срок введения			

Копиров.

Инв. № подл. | Подп. и дата | Взам. инв. №

Условное наименование	Размеры, мм		Поз.1 Панель ОСТ 36.13-90	Поз.2 Угольник ТКЗ-295-91	Поз.3 Шайба зубчатая ТКЗ-299-91	Поз.4 Винт ГОСТ 1491-80	Поз.5 Гайка ГОСТ 5915-70	Поз.6 Шайба ГОСТ 6402-70
			Количество					
	Н	А	1	4	16	8	8	8
			Условное наименование					
1	600	360	ПнТД-600	У74	Ш6	М6-6g×20 36.019	М6-6Н.5.019	6.65Г.019
2	800	560	ПнТД-800					

Изм.	Лист	№ докум.	Подпись	Дата	ТМ3-176-91	Лист 2

Копировал

Формат А4

Рис 1

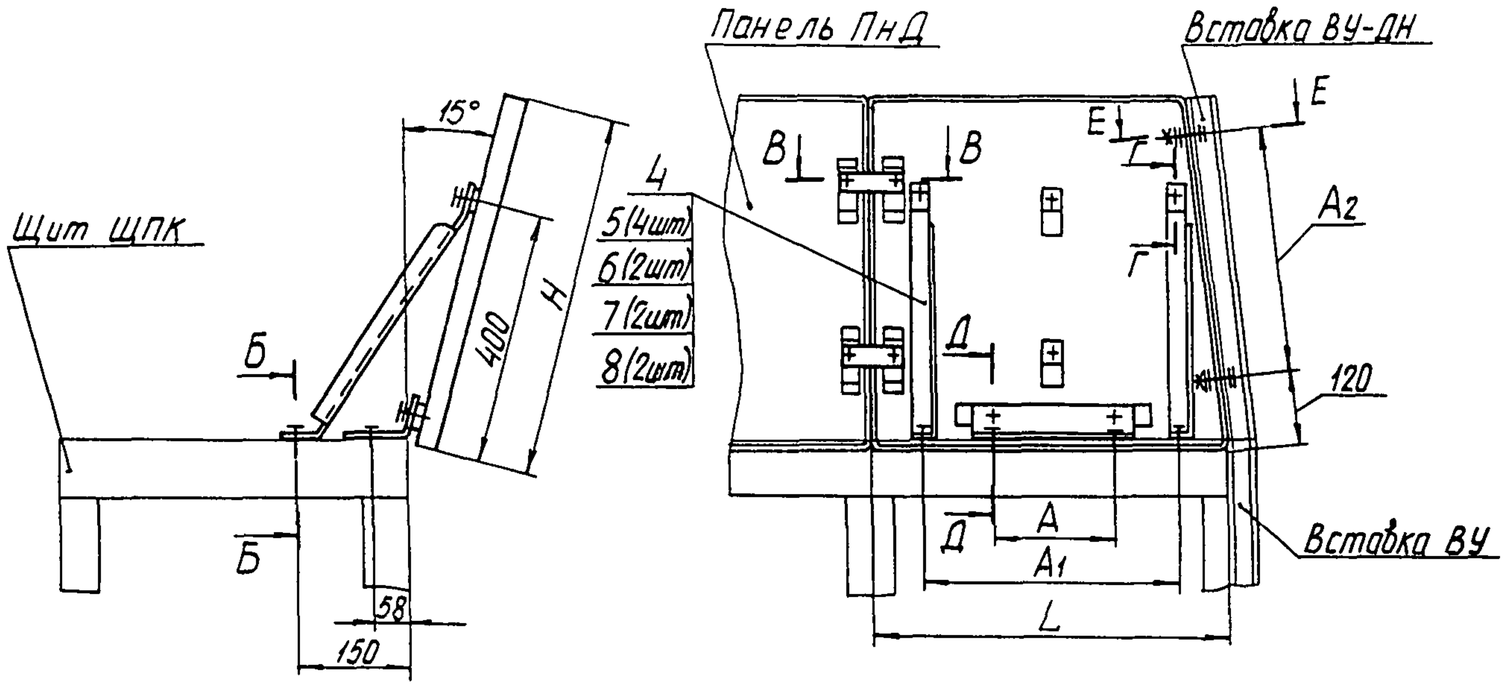

Рис 2
Остальное - см рис 1

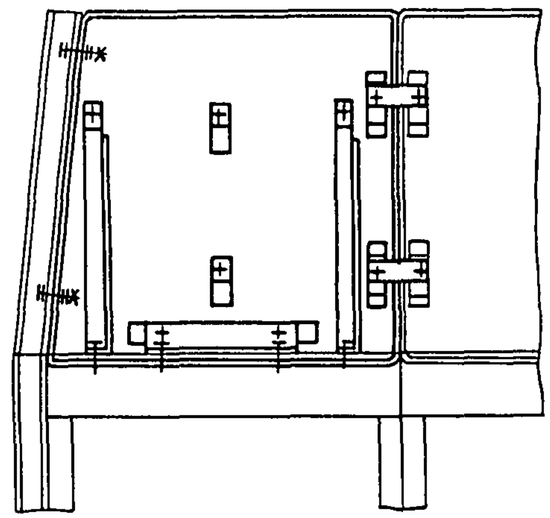

Б-Б (1:2)

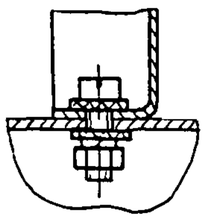

В - В (1:2)

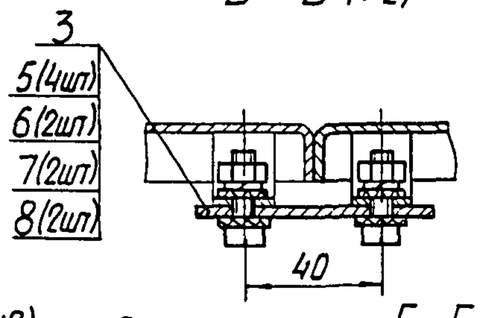

Г - Г (1:2)

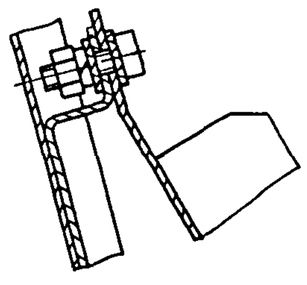

Д - Д (1:2)

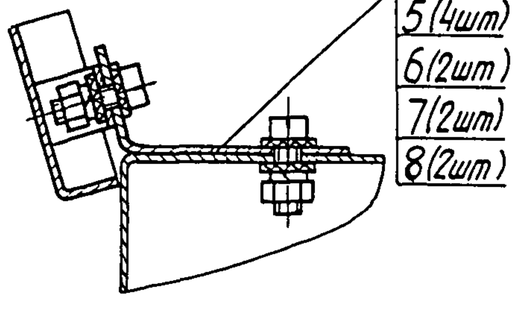

Е - Е (1:2)

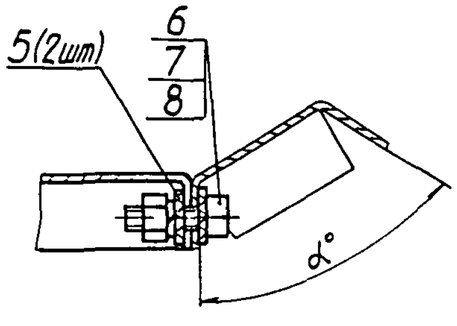

Пример условного обозначения установки панели ПнДН-Л высотой 600мм и длиной 600мм на щите.

Панель ПнДН-Л-15°-600×600 ТМ3-177-91. Установка 1.

Размеры для справок

					Взамен	ТМ3-177-91		
					Группа			
Изм.	Лист	№ докум.	Подп.	Дата	Панель ПнДН-Л, ПнДН-П Установка на щите	Лит.	Масса	Масштаб
Разраб		Чурилова		13.06.91			-	-
Провер		Слюсарев		13.06.91		Лист 1	Листов 3	
Вед конструктор		Слюсарев		13.06.91				
Зав.сект		Скоробовский		13.06.91	Рег.№	3		
Н.контр.		Докоро		13.06.91				
Зам зав отд		Минбин		13.06.91	Срок введения			

Копировал

338-18 Ал-8.06.91

Условное наименование	Рис	Размеры, мм H	L	A	A1	A2	α°	Поз 1 Панель ОСТ 36 13-90	Поз 2 Угольник ТК3-294-91	Поз 3 Пластина ТК3-297-91	Поз 4 Кронштейн ТК3-298-91	Поз 5 Шайба зубчатая ТК3-299-91	Поз 6 Винт ГОСТ 1491-80	Поз 7 Гайка ГОСТ 5915-70	Поз 8 Шайба ГОСТ 6402-70
								Количество							
								1	1	2	2	28	14	14	14
								Условное наименование							
1	1	600	600	200	484	360	15	ПнДН-Л-15°-600×600	У230	П70	К495	Ш6	М6-6g×20 36019	М6-6Н 5 019	6 65Г 019
2							30	ПнДН-Л-30°-600×600							
3							45	ПнДН-Л-45°-600×600							
4			800	400	684		15	ПнДН-Л-15°-600×800	У430						
5							30	ПнДН-Л-30°-600×800							
6							45	ПнДН-Л-45°-600×800							
7			1000	600	884		15	ПнДН-Л-15°-600×1000	У630						
8							30	ПнДН-Л-30°-600×1000							
9							45	ПнДН-Л-45°-600×1000							
10		800	600	200	484	560	15	ПнДН-Л-15°-800×600	У230						
11							30	ПнДН-Л-30°-800×600							
12							45	ПнДН-Л-45°-800×600							
13			800	400	684		15	ПнДН-Л-15°-800×800	У430						
14							30	ПнДН-Л-30°-800×800							
15							45	ПнДН-Л-45°-800×800							
16			1000	600	884		15	ПнДН-Л-15°-800×1000	У630						
17							30	ПнДН-Л-30°-800×1000							
18							45	ПнДН-Л-45°-800×1000							
19	2	600	600	200	484	360	15	ПнДН-П-15°-600×600	У230						
20							30	ПнДН-П-30°-600×600							
21							45	ПнДН-П-45°-600×600							
22			800	400	684		15	ПнДН-П-15°-600×800	У430						
23							30	ПнДН-П-30°-600×800							
24							45	ПнДН-П-45°-600×800							
25			1000	600	884		15	ПнДН-П-15°-600×1000	У630						
26							30	ПнДН-П-30°-600×1000							
27							45	ПнДН-П-45°-600×1000							

Инв.№ подл. | Подпись и дата | Взам.инв.№ | Инв.№ дубл. | Подпись и дата

338-18 | Ал 8.0231

Изм.	Лист	№ докум.	Подпись	Дата

ТМ3-177-91

Лист 2

Копировал

Формат А3

Продолжение

Условное наименование	Рис	Размеры, мм H	L	A	A1	A2	α°	Поз 1 Панель ОСТ36 13-90	Поз 2 Угольник ТК3-294-91	Поз 3 Пластина ТК3-297-91	Поз 4 Кронштейн ТК3-298-91	Поз 5 Шайба зубчатая ТК3-299-91	Поз 6 Винт ГОСТ 1491-80	Поз. 7 Гайка ГОСТ 5915-70	Поз 8 Шайба ГОСТ 6402-70
								Количество							
								1	1	2	2	28	14	14	14
								Условное наименование							
28	2	800	600	200	484	560	15	ПнДН-П-15°-800×600	У230	П70	К495	Ш6	М6-6g×20 36 019	М6-6Н 5 019	6 65Г 019
29							30	ПнДН-П-30°-800×600							
30							45	ПнДН-П-45°-800×600							
31			800	400	684		15	ПнДН-П-15°-800×800	У430						
32							30	ПнДН-П-30°-800×800							
33							45	ПнДН-П-45°-800×800							
34			1000	600	884		15	ПнДН-П-15°-800×1000	У630						
35							30	ПнДН-П-30°-800×1000							
36							45	ПнДН-П-45°-800×1000							

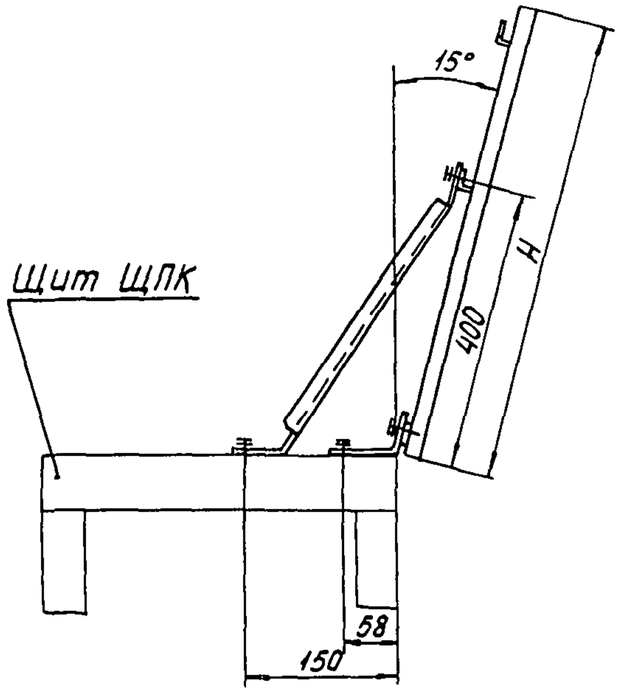

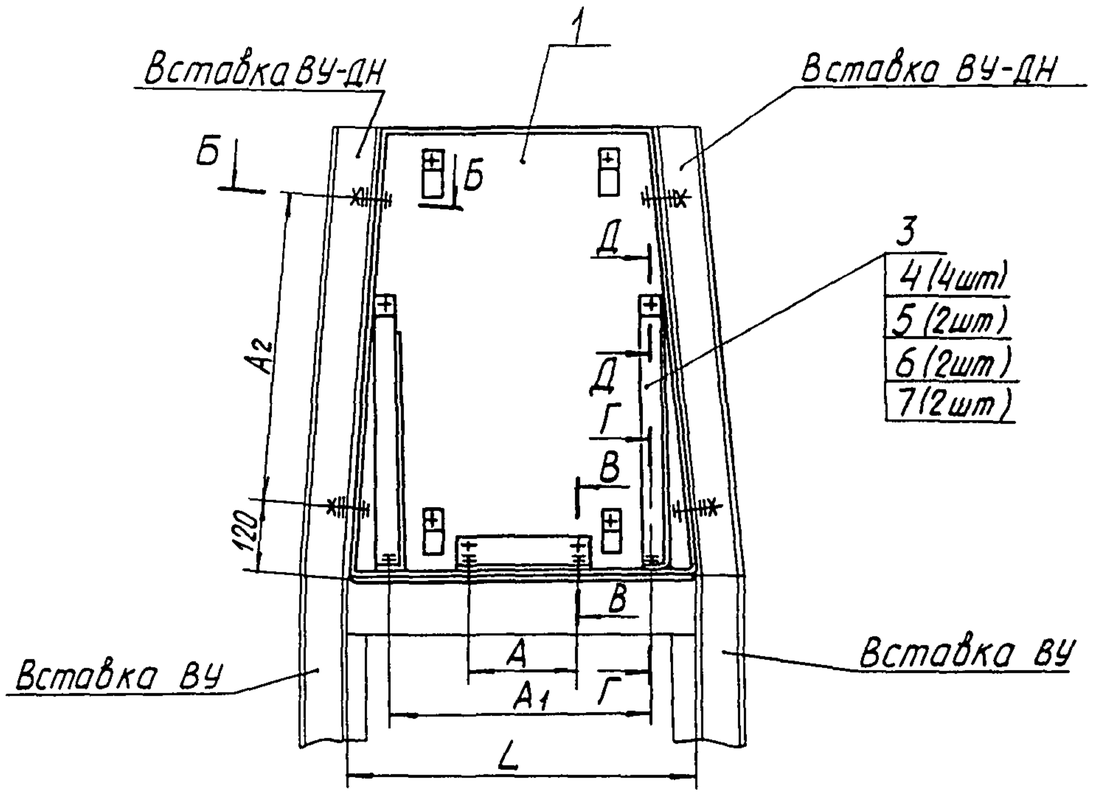

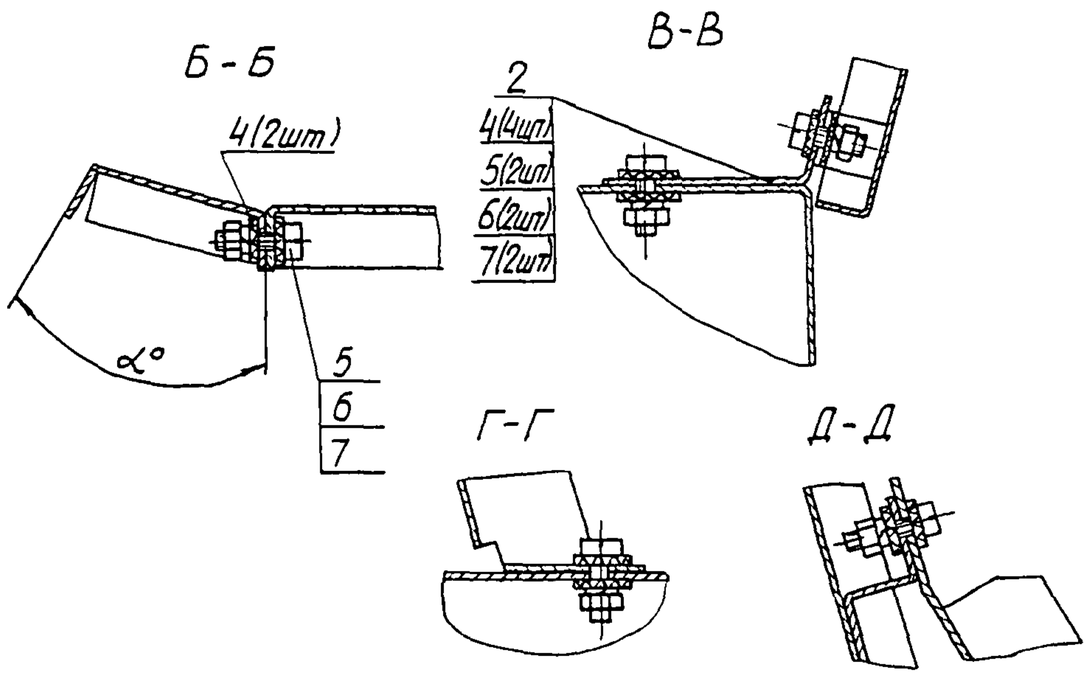

Пример условного обозначения установки панели ПнДН-Ц-15° высотой 600 мм и длиной 600 мм на щите:

Панель ПнДН-Ц-15°-600×600 ТМ3-178-91 Установка 1.

Размеры для справок

Изм.	Лист	№ докум.	Подп.	Дата	Взамен	ТМ3-178-91		
					Группа			
Разраб.	Чурилова			13.06.91	Панель ПнДН-Ц Установка на щите	Лит.	Масса	Масштаб
Провер	Слюсарев			13.06.91			-	-
Вед. конструктор	Слюсарев			13.06.91		Лист 1	Листов 2	
Зав. сект.	Скоркоровский			13.06.91	Рег. №	3		
Н. контр.	Дакоро			13.06.91	Срок введения			
Зам. зав. отд.	Мидин			13.06.91	Копировал	Формат А3		

Инв. № подл. | Подп. и дата | Взам. инв. № | Инв. № дубл. | Подп. и дата

ЭЗВ-18 | 9.4.91

Условное наименование	Размеры, мм H	L	A	A_1	A_2	α°	Поз 1 Панель ОСТ 36 13-90	Поз 2 Угольник ТК3-294-91	Поз 3 Кронштейн ТК3-298-91	Поз 4 Шайба зубчатая ТК3-299-91	Поз 5 Винт ГОСТ 1491-80	Поз 6 Гайка ГОСТ 5915-70	Поз 7 Шайба ГОСТ 6402-70
							Количество						
							1	1	2	24	12	12	12
							Условное наименование						
1	600	600	200	484	360	15	ПнДН-Ц-15°-600×600	У 230	К 495	Ш6	М6-6g×20 36 019	М6-6Н.5 019	6.65Г 019
2						30	ПнДН-Ц-30°-600×600						
3						45	ПнДН-Ц-45°-600×600						
4		800	400	684		15	ПнДН-Ц-15°-600×800	У 430					
5						30	ПнДН-Ц-30°-600×800						
6						45	ПнДН-Ц-45°-600×800						
7		1000	600	884		15	ПнДН-Ц-15°-600×1000	У 630					
8						30	ПнДН-Ц-30°-600×1000						
9						45	ПнДН-Ц-45°-600×1000						
10	800	600	200	484	560	15	ПнДН-Ц-15°-800×600	У 230					
11						30	ПнДН-Ц-30°-800×600						
12						45	ПнДН-Ц-45°-800×600						
13		800	400	684		15	ПнДН-Ц-15°-800×800	У 430					
14						30	ПнДН-Ц-30°-800×800						
15						45	ПнДН-Ц-45°-800×800						
16		1000	600	884		15	ПнДН-Ц-15°-800×1000	У 630					
17						30	ПнДН-Ц-30°-800×1000						
18						45	ПнДН-Ц-45°-800×1000						

338-13 УС 8.07-81

Изм	Лист	№ докум	Подпись	Дата	ТМ3-178-91	Лист 2

Копировал

Формат А3

Рис 1

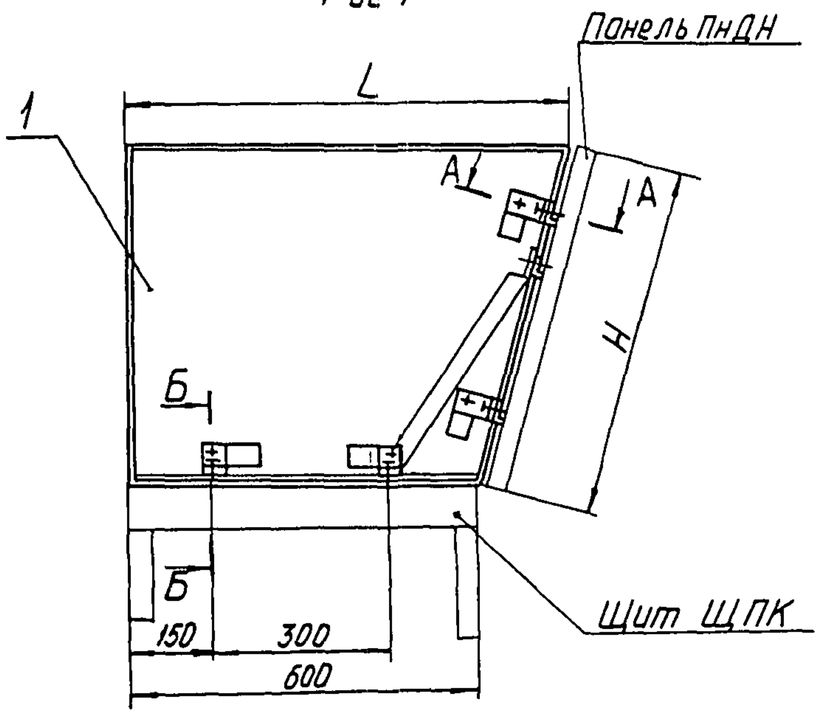

Условное наименование	Рис.	Размеры, мм H	Размеры, мм L	Поз.1 Панель ОСТ 36.13-90	Поз 2 Угольник ТК3-295-91	Поз 3 Шайба зубчатая ТК3-299-91	Поз.4 Винт ГОСТ 1491-80	Поз.5 Гайка ГОСТ 5915-70	Поз 6 Шайба ГОСТ 6402-70
				Количество					
				1	4	16	8	8	8
				Условное наименование					
1	1	600	756	ПнТД-Л-600	У74	Ш6	М6-6g×20.36.019	М6-6Н.5.019	6.65Г.019
2				ПнТД-П-600					
3	2	800	808	ПнТД-Л-800					
4				ПнТД-П-800					

Пример условного обозначения установки панели ПнТД-Л высотой 600 мм на щите:

Панель ПнТД-Л-600 ТМ3-179-91. Установка 1

Размеры для справок.

Рис 2
Остальное - см. рис 1

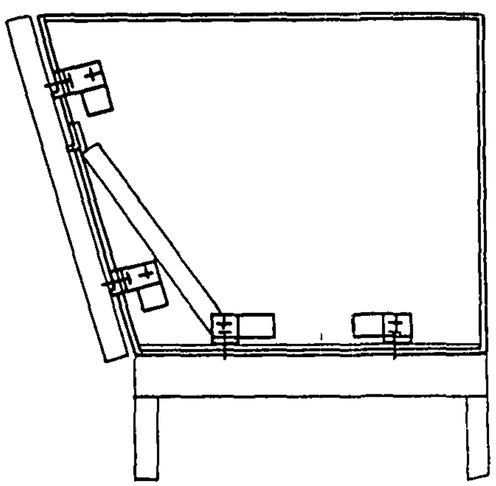

А-А (1:2)

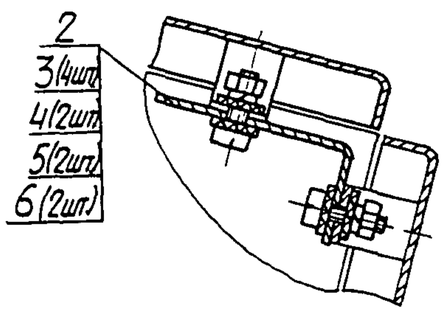

Б-Б (1:2)

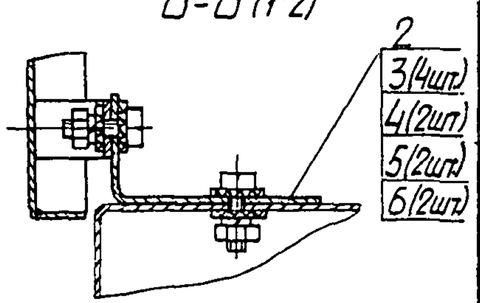

Изм.	Лист	№ докум.	Подп.	Дата
Разраб.	Чурилова			13.06.91
Провер.	Слюсарев			13.06.91
Нач.констр.	Слюсарев			13.06.91
Зав.сект.	Скворковский			13.06.91
Н.контр.	Докоро			13.06.91
Зам.зав.отд.	Мандин			13.06.91

Взамен

Группа

ТМ3-179-91

Панель ПнТД-Л, ПнТД-П Установка на щите

Лит.	Масса	Масштаб
	-	-

Лист | Листов 1

Рег.№

Срок введения

3

Копировал

Формат А3

Инв.№ подл.	Подп. и дата	Взам. инв.№	Инв.№ публ.	Подп. и дата
33Р-20	8.04.91			

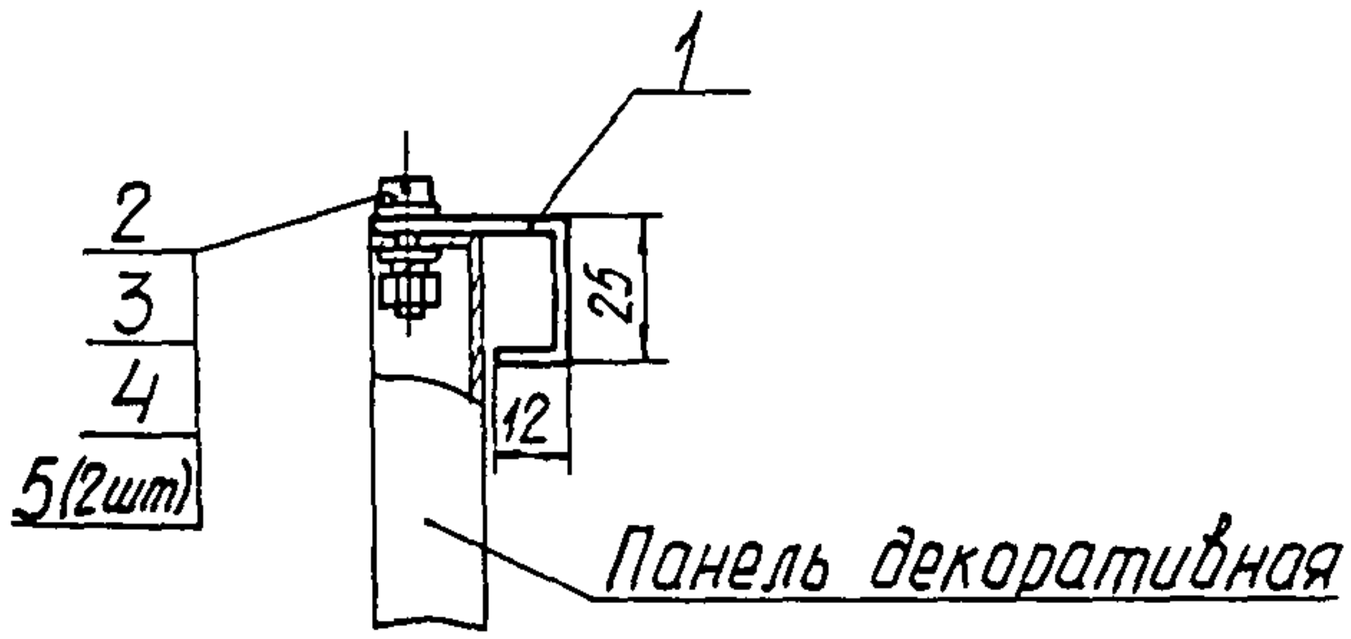

Условное наименование	Поз 1 Обрамление ОСТ36 13-90	Поз 2 Винт ГОСТ 1491-80	Поз 3 Гайка ГОСТ 5915-70	Поз.4 Шайба ГОСТ 6402-70	Поз 5 Шайба ГОСТ 11371-78
	Количество				
	1	1	1	1	2
	Условное наименование				
1	ОД-25	М6-6g×20.36 019	М6-6Н 5.019	6.65 Г.019	6 02.019

Пример условного обозначения установки обрамления ОД-25 на декоративной панели

Обрамление ОД-25 ТМ3-180-91 Установка 1

1 Размеры для справок

2. Обрамление крепить к каждой панели двумя узлами крепления

Изм	Лист	№ докум	Подп	Дата
Разраб.		Чурилова		13.06.91
Пров.		Слюсарев		13.06.91
Нач конст		Слюсарев		13.06.91
Зав сектор		Скворцовский		13.06.91
Н.контр		Дакаро		13.06.91
Гл.инж.пр.стр		Миндин		13.06.91

Взамен

Группа

ТМ3-180-91

Обрамление ОД-25 Установка на декоративной панели

Лит.	Масса	Масштаб
	–	1:2

Лист | Листов 1

Рег.№

Срок введения

3

Подп. и дата

Инв.№ дубл.

Взам инв.№

Подп и дата

Инв.№подл.

ЭЗВ-91 Ш 6.01.91

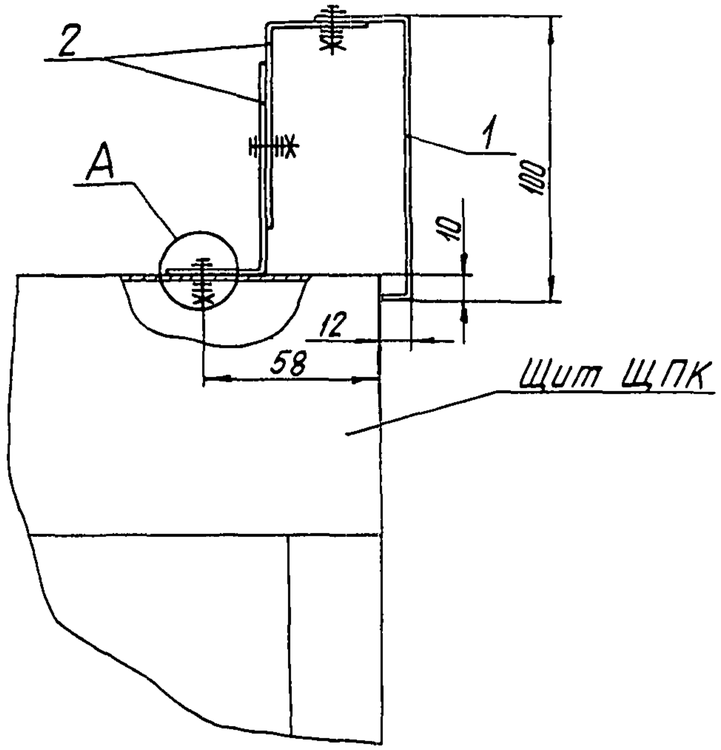

Условное наименование	Поз 1 Обрамление ОСТ 36 13-90	Поз 2 Угольник ТК3-295-91	Поз 3 Шайба зубчатая ТК3-299-91	Поз 4 Винт ГОСТ 1491-80	Поз 5 Гайка ГОСТ 5915-70	Поз 6 Шайба ГОСТ 6402-70
	Количество					
	1	2	6	3	3	3
	Условное наименование					
1	ОД-100	У74	Ш6	М6-6g×20.36.019	М6-6Н.5.019	6.65Г.019

Пример условного обозначения установки обрамления ОД-100 на щите

Обрамление ОД-100 ТМ3-181-91. Установка 1.

1 Размеры для справок

2 Обрамление крепить к каждому щиту двумя узлами крепления

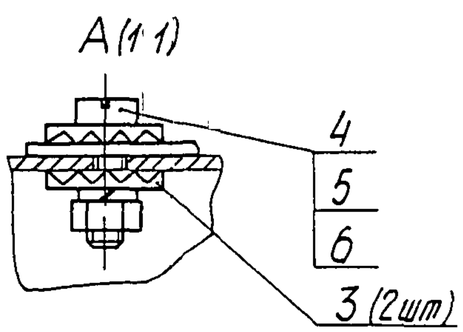

Изм	Лист	№ докум.	Подп.	Дата
Разраб		Чурилова		13.06.91
Провер		Слюсарев		13.06.91
Нач конструк		Слюсарев		13.06.91
Зав сект		Кондратский		13.06.91
Н контр.		Дакоро		15.01.92
Зам зав отд		Минин		15.06.91

Взамен

Группа

ТМ3-181-91

Обрамление ОД-100
Установка на щите

Лит	Масса	Масштаб
	—	1:2

Лист | Листов 1

Рег №

Срок введения

3

Копировал

Формат А3

Инв № подл	Подп и дата	Взам. инв №	Инв № дубл.	Подп и дата
338-22	8.07.91			

Рис 1

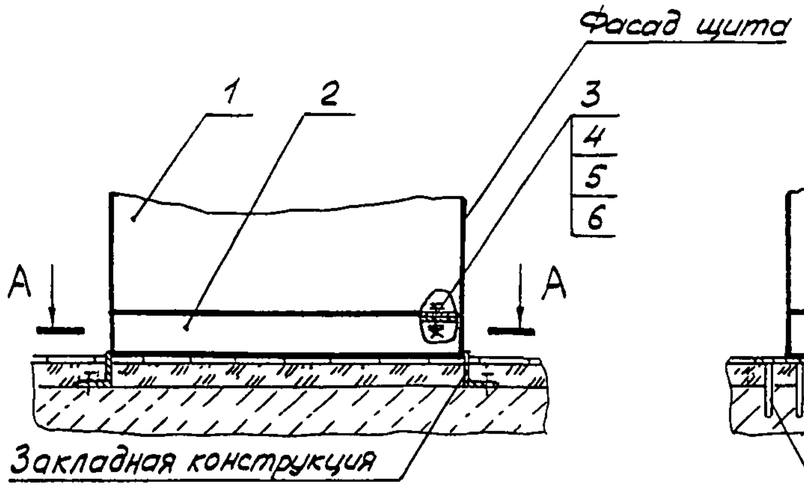

Рис 2

Остальное - см рис 1

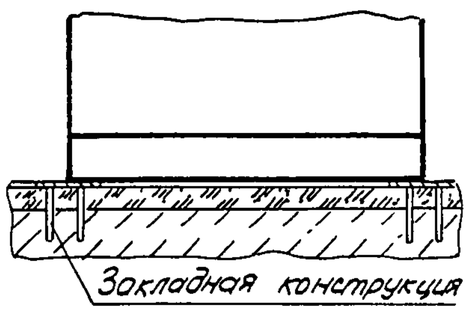

А-А

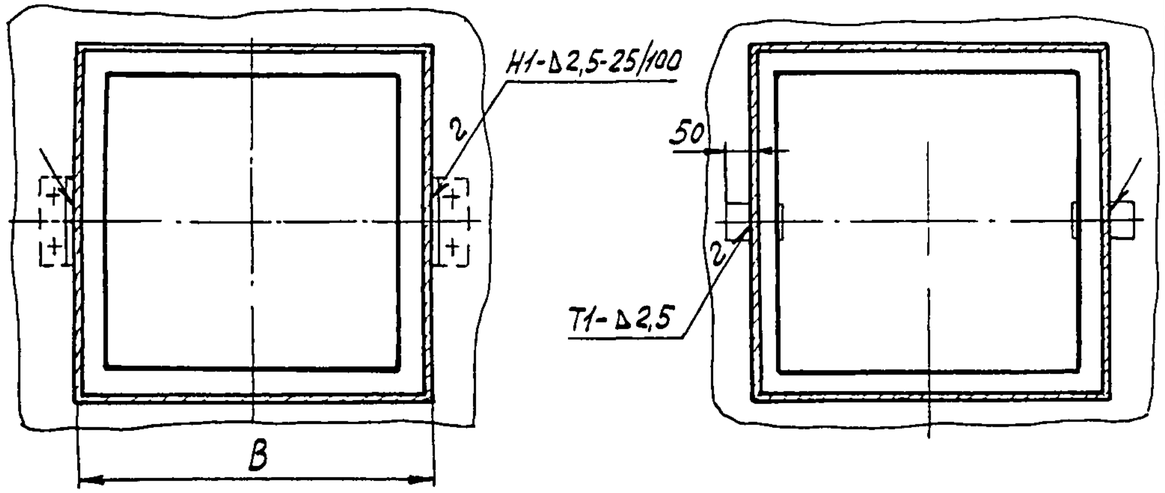

Условное наименование	Рис	Закладная конструкция: Обозначение	Закладная конструкция: Условное наименование	В, мм	Поз 1 Щит	Поз. 2 Рама ① 7К3-304-92	Поз 3 Болт ГОСТ 7798-70	Поз 4 Гайка ГОСТ 5915-70	Поз 5 Шайба ГОСТ 6402-70	Поз 6 Шайба ГОСТ 11371-78
					Количество					
					1	1	4	4	4	8
					Условное наименование					
1	1	3К3-1-91	18	600	К3ЩС3-1 – К3ЩС3-5 К3ЩС4-1 – К3ЩС4-4	Р600х600-2	М16-6g х30 36 019	М16-6Н.5.019	16 65Г.019	16 02 019
2					К3ЩС3-6 – К3ЩС3-10 К3ЩС4-5 – К3ЩС4-8	Р1000х600-2				
3			20	800	К3ЩС3-11 – К3ЩС3-15 К3ЩС4-9 – К3ЩС4-12	Р1000х800-2				
4			26	1200	К3ЩС5-1 – К3ЩС5-5	Р600х1200-2				
5					К3ЩС5-6 – К3ЩС5-10	Р1000х1200-2				
6	2		19	600	К3ЩС3-1 – К3ЩС3-5 К3ЩС4-1 – К3ЩС4-4	Р600х600-2				
7					К3ЩС3-6 – К3ЩС3-10 К3ЩС4-5 – К3ЩС4-8	Р1000х600-2				
8			21	800	К3ЩС3-11 – К3ЩС3-15 К3ЩС4-9 – К3ЩС4-12	Р1000х800-2				
9			27	1200	К3ЩС5-1 – К3ЩС5-5	Р600х1200-2				
10					К3ЩС5-6 К3ЩС5-10	Р1000х1200-2				

Пример условного обозначения установки щита К3ЩС3-1 длиной 600мм на бетонном основании по рис 1.

Щит К3ЩС3-1 ТМ3-182-91 Установка 1

1 Размер для справок

2. Сварные швы по ГОСТ 5264-80

1	–	3.199-92		7.12.92	Взамен	ТМ3-182-91
Изм	Лист	№ докум.	Подп.	Дата	Группа	
Разраб		Степанченко		3.4.91	Щит по ГОСТ 20504-81 Установка на бетонном основании	Лит / Масса / Масштаб
Провер		Слюсарев		11.06.91		
Вед констр		Слюсарев		11.06.91		Лист / Листов 1
Зав.сект		Скворковский		11.06.91	Рст №	3
Н контр.		Дакоро		13.06.91	Срок введения	
Зам зав отд.		Миндин		13.06.91		

Копировал

Формат А3

Взам. инв. № | Подп. и дата | Инв. № дубл. | Подп. и дата | Инв. № подл.

3.38-23 | 1.ла 8.0ХС1

Рис 1

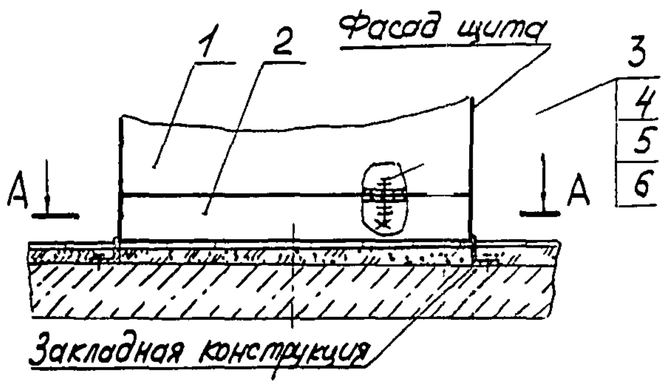

А-А

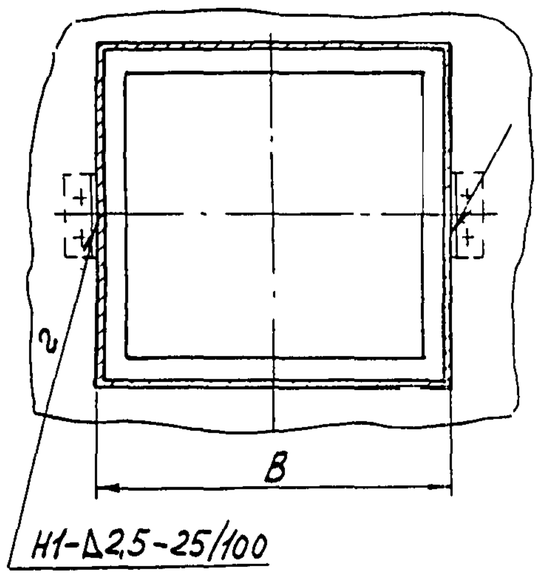

Рис 2
Остальное - см рис 1

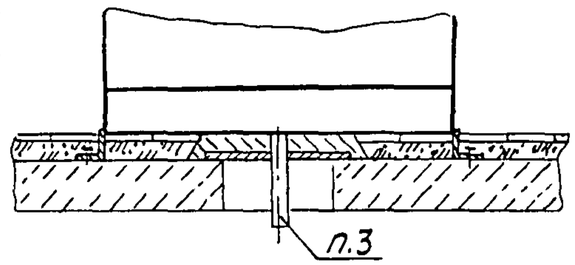

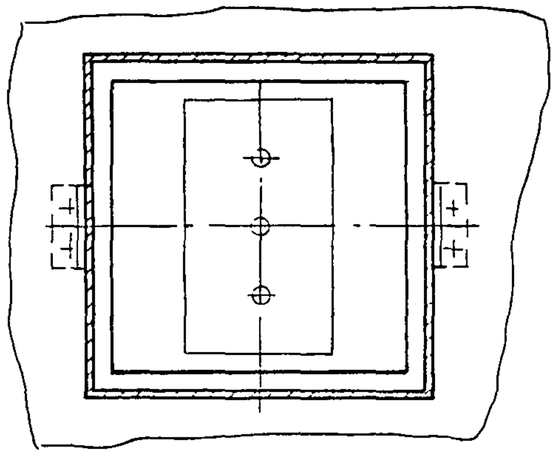

Рис 3
Остальное - см рис 1

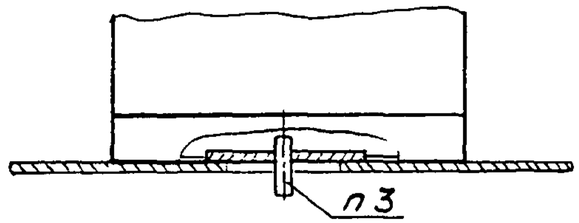

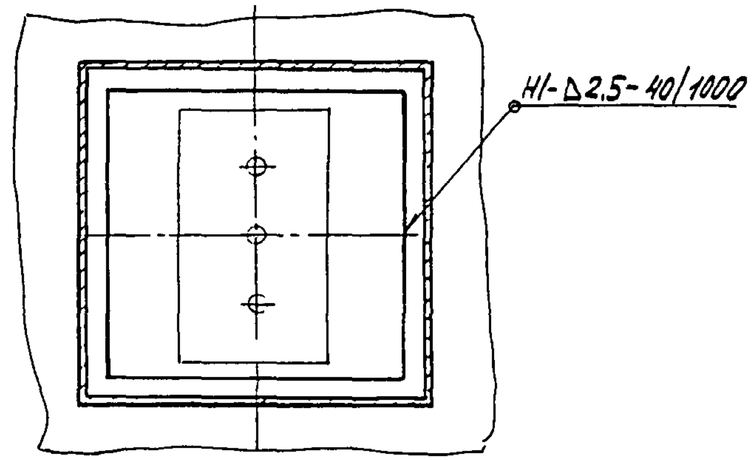

Пример условного обозначения установки щита К3ЩС3-1 длиной 600мм на перекрытии по рис 1:

Щит К3ЩС3-1 ТМ3-183-91. Установка 1.

1 Размеры для справок

2. Сварные швы по ГОСТ5264-80

3. Проход проводок выполнить по монтажным чертежам сборника 82

Изм	Лист	№ докум.	Подп.	Дата	Взамен	ТМ3-183-91
Разраб		Степанченко		22.11.91	Группа	
Провер		Слюсарев		4.06.91	Щит по ГОСТ 20504-81 Установка на перекрытии	Лит / Масса — / Масштаб —
Вед констр		Слюсарев		4.06.91		Лист 1 / Листов 2
Зав.сект		Собраковский		11.06.91	Рег	3
Н контр.		Дакоро		13.06.91	Срок введения	
Зам зав отд		Миндин		13.06.91		

Копировал

Формат А3

Инв № подл | Подп и дата | Взам. инв № | Инв № дубл. | Подп и дата
Э38-21 | 4.06.91

Условное наименование	Рис.	Закладная конструкция: Обозначение	Закладная конструкция: Условное наименование	В, мм	Поз 1 Щит	Поз. 2 Рама ① ТК3-3С-92	Поз 3 Болт ГОСТ 7798-70	Поз. 4 Гайка ГОСТ 5915-70	Поз. 5 Шайба ГОСТ 6402-70	Поз 6 Шайба ГОСТ 11371-78
					Количество					
					1	1	4	4	4	8
					Условное наименование					
1	1	3К3-1-91	18	600	К3ЩС3-1 – К3ЩС3-5 К3ЩС4-1 – К3ЩС4-4	Р600×600-2	М16-6g×30.36.019	М16-6Н.5.019	16.65Г.019	16.02.019
2					К3ЩС3-6 – К3ЩС3-10 К3ЩС4-5 – К3ЩС4-8	Р1000×600-2				
3			20	800	К3ЩС3-11 – К3ЩС3-15 К3ЩС4-9 – К3ЩС4-12	Р1000×800-2				
4			26	1200	К3ЩС5-1 – К3ЩС5-5	Р600×1200-2				
5					К3ЩС5-6 – К3ЩС5-10	Р1000×1200-2				
6	2	3К3-3-91	13	600	К3ЩС3-1 – К3ЩС3-5 К3ЩС4-1 – К3ЩС4-4	Р600×600-2				
7			15		К3ЩС3-6 – К3ЩС3-10 К3ЩС4-5 – К3ЩС4-8	Р1000×600-2				
8			16	800	К3ЩС3-11 – К3ЩС3-15 К3ЩС4-9 – К3ЩС4-12	Р1000×800-2				
9			17	1200	К3ЩС5-1 – К3ЩС5-5	Р600×1200-2				
10			18		К3ЩС5-6 – К3ЩС5-10	Р1000×1200-2				
11	3		30	600	К3ЩС3-1 – К3ЩС3-5 К3ЩС4-1 – К3ЩС4-4	Р600×600-2				
12			32		К3ЩС3-6 – К3ЩС3-10 К3ЩС4-5 – К3ЩС4-8	Р1000×600-2				
13				800	К3ЩС3-11 – К3ЩС3-15 К3ЩС4-9 – К3ЩС4-12	Р1000×800-2				
14				1200	К3ЩС5-6 – К3ЩС5-10	Р1000×1200-2				
15			33		К3ЩС5-1 – К3ЩС5-5	Р600×1200-2				

Перв. примен.

Взам. инв. №

Инв. № дубл.

Подп. и дата

Инв. № подл. 338-24

Изм.	Лист	№ докум.	Подп.	Дата
1	-	3.199-92		7.12.92

ТМ3-183-91

Лист 2

Формат А4 ГОСТ 2.104-68 Копировал Формат А4

Рис.1

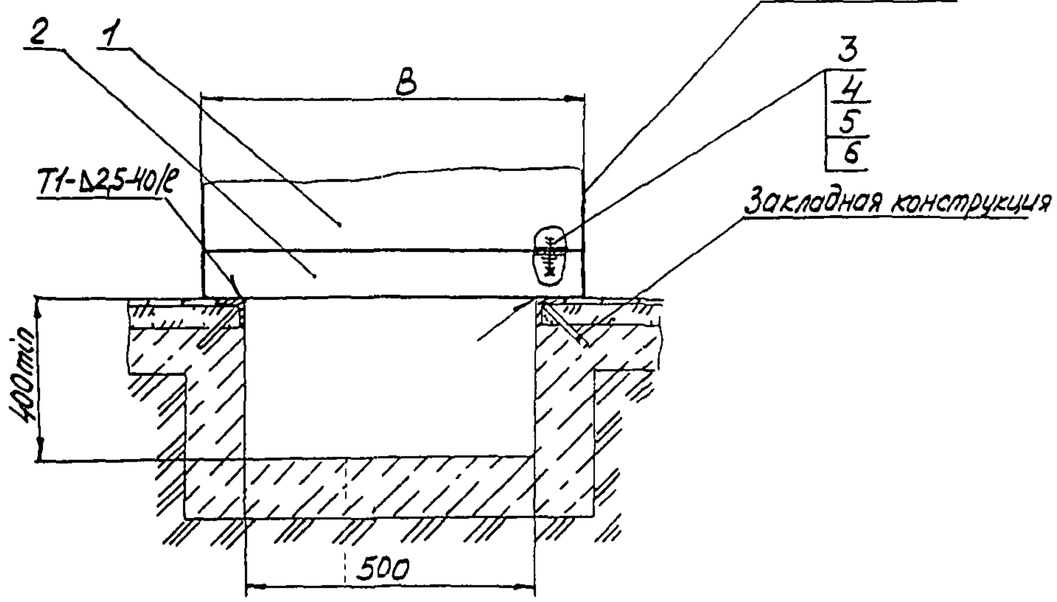

Рис 2
Остальное – см рис 1

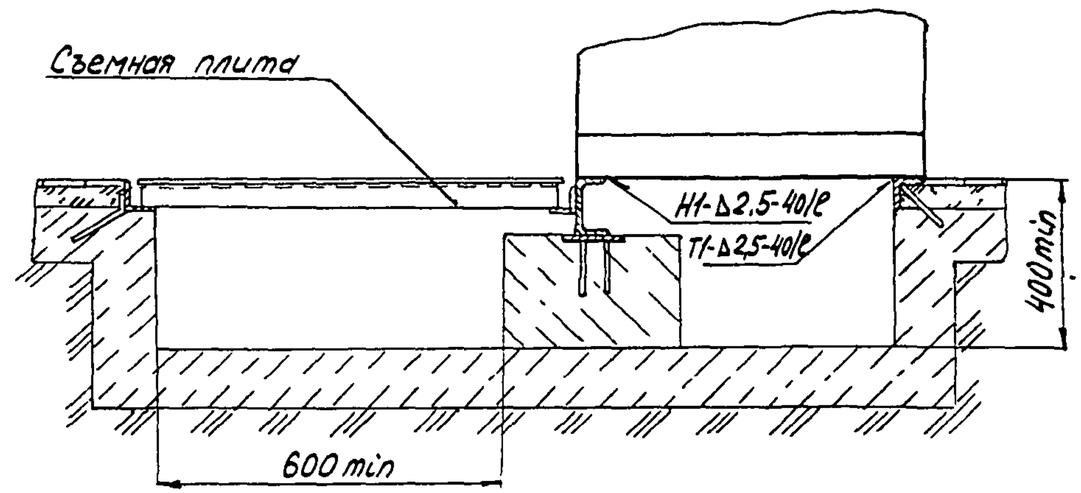

Условное наименование	Рис	Закладная конструкция: Обозначение	Закладная конструкция: Условное наименование	B, мм	Поз 1 Щит	Поз 2 Рама ТК3-304-92	Поз 3 Болт ГОСТ 7798-70	Поз.4 Гайка ГОСТ 5915-70	Поз.5 Шайба ГОСТ 6402-70	Поз.6 Шайба ГОСТ 11371-78
					Количество					
					1	1	4	4	4	8
					Условное наименование					
1	1	3К3-2-91	3	600	К3Щ3-1 – К3ЩС3-5 К3ЩС4-1 – К3ЩС4-4	Р600×600-2	М16-6g×30.36.019	М16-6Н 5.019	16 65Г 019	16 02 019
2					К3ЩС3-6 – К3ЩС3-10 К3ЩС4-5 – К3ЩС4-8	Р1000×600-2				
3				800	К3ЩС3-11 – К3ЩС3-15 К3ЩС4-9 – К3ЩС4-12	Р1000×800-2				
4				1200	К3ЩС5-1 – К3ЩС5-5	Р600×1200-2				
5					К3ЩС5-6 – К3ЩС5-10	Р1000×1200-2				
6	2		4	600	К3ЩС3-1 – К3ЩС3-5 К3ЩС4-1 – К3ЩС4-4	Р600×600-2				
7					К3ЩС3-6 – К3ЩС3-10 К3ЩС4-5 – К3ЩС4-8	Р1000×600-2				
8				800	К3ЩС3-11 – К3ЩС3-15 К3ЩС4-9 – К3ЩС4-12	Р1000×800-2				
9				1200	К3ЩС5-1 – К3ЩС5-5	Р600×1200-2				
10					К3ЩС5-6 – К3ЩС5-10	Р1000×1200-2				

Пример условного обозначения установки щита К3ЩС3-1 длиной 600 мм над кабельным каналом по рис. 1

Щит К3ЩС3-1 ТМ3-184-91 Установка 1

1 Размеры для справок

2 Сварные швы по ГОСТ 5264-80

3 Шаг сварных швов ℓ равен длине щита Швы расположить по диагонали

1	–	3.199-92		7.12.92	Взамен	ТМ3-184-91
Изм.	Лист	№ докум.	Подп.	Дата	Группа	
Разраб	Степанченко			15.05.91	Щит по ГОСТ 20508-81 Установка над кабельным каналом	Лит / Масс: – / Масштаб –
Провер	Слюсарев			11.06.91		Лист / Листов 1
Вед констр	Слюсарев			11.06.91		
Зав.сект	Скварковский			11.06.91	Рег №	3
Н контр.	Дакуро			13.06.91	Срок введения	
Зам зав.отд.	Мундин			13.06.91		

Копировал

Формат А3

Инв № подл. 338-25 | Подп. и дата 01.7.91 | Взам. инв. № | Инв. № дубл. | Подп. и дата

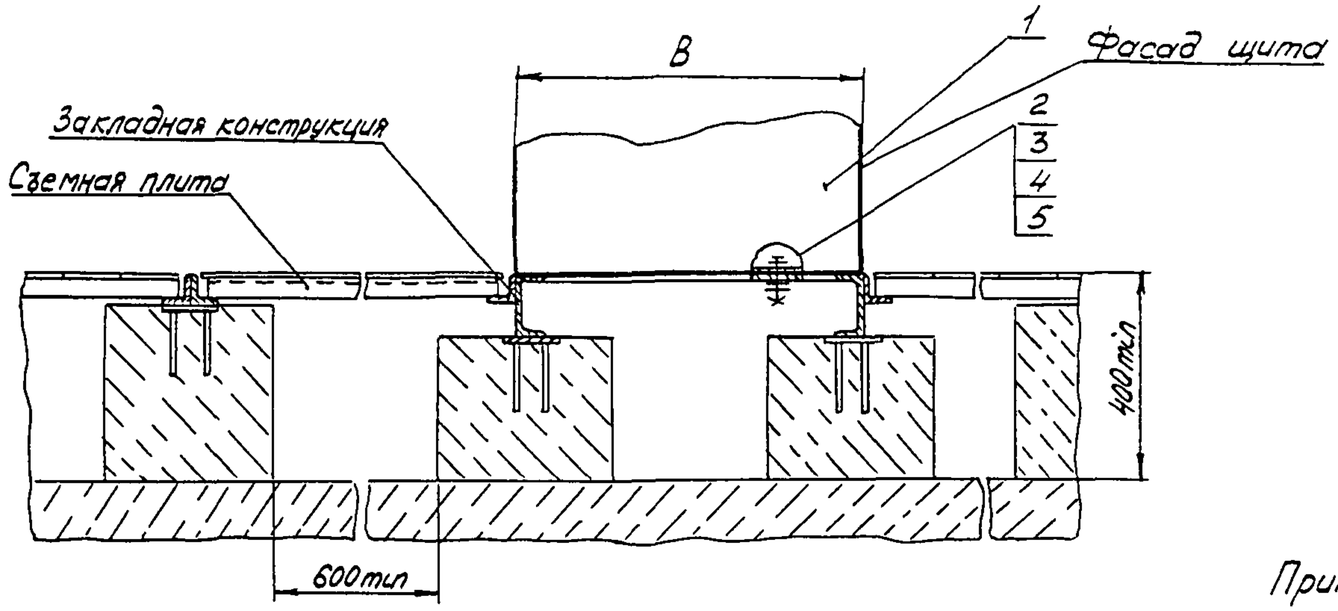

Пример условного обозначения установки щита К3ЩС3-5 длиной 600мм на двойном полу

Щит К3ЩС3-5 ТМ3-185-91. Установка 1.

Размеры для справок

Условное наименование	Закладная конструкция		B, мм	Поз. 1 Щит	Поз. 2 Болт ГОСТ 7798-70	Поз. 3 Гайка ГОСТ 5915-70	Поз. 4 Шайба ГОСТ 6402-70	Поз 5 Шайба ГОСТ 11371-78
	Обозначение	Условное наименование		Количество				
				1	4	4	4	8
				Условное наименование				
1	3К3-14.91	1	600	К3ЩС3-5 К3ЩС3-10	М16-6g×30.36.019	М16-6Н.5.019	16 65Г.019	16 02 019
2		2	800	К3ЩС3-15				

Взамен					ТМ3-185-91		
Группа							
Изм. Лист	№ докум.	Подп.	Дата	Щит по ГОСТ20504-81 Установка на двойном полу	Лит	Масса	Масштаб
Разраб	Степанченко		05.91			—	—
Провер	Слюсарев		11.06.91		Лист	Листов 1	
Вед констр	Слюсарев		11.06.91				
Зав сект	Скварковский		14.06.91	Рег.№	3		
Н контр.	Дакоро		14.06.91				
Зам зав отд	Миндин		13.09.91	Срок введения			

Копировал

Формат А3

Подп. и дата 358-26 Инв. № подл. 8.06.91 Взам. инв. № Инв. № дубл. Подп. и дата

-52-

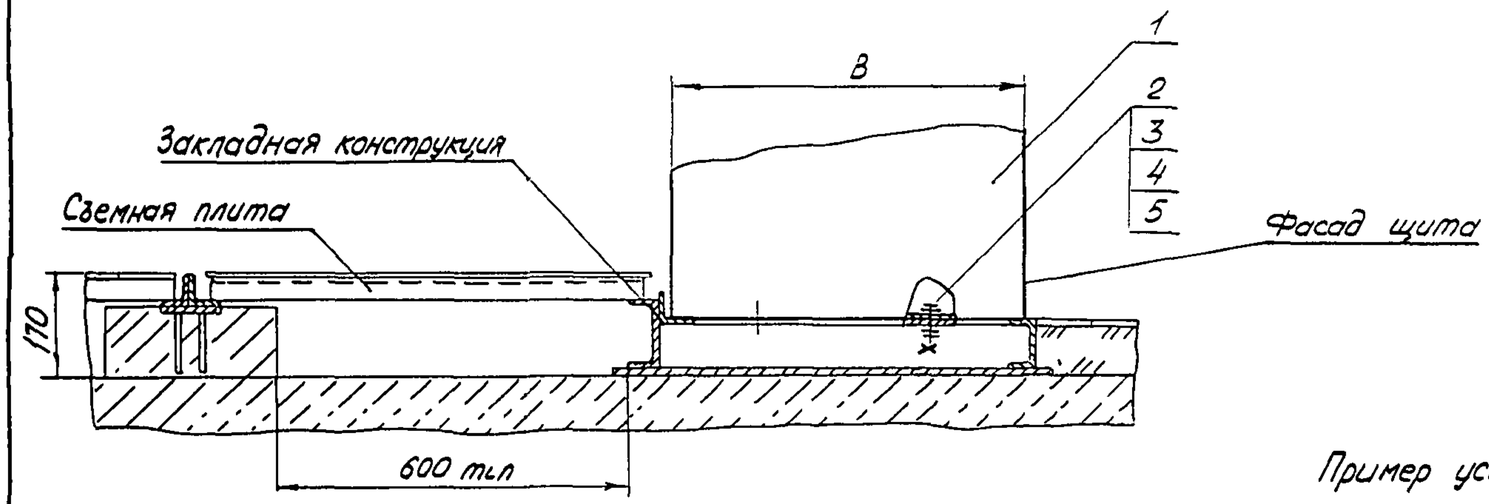

Пример условного обозначения установки щита К3ЩС3-5 длиной 600мм на двойном полу:

Щит К3ЩС3-5 ТМ3-186-91 Установка 1

Условное наименование	Закладная конструкция		В, мм	Поз.1 Щит	Поз 2 Болт ГОСТ 7798-70	Поз 3 Гайка ГОСТ 5915-70	Поз 4 Шайба ГОСТ 6402-70	Поз 5 Шайба ГОСТ 11371-78
	Обозначение	Условное наименование		Количество				
				1	4	4	4	8
				Условное наименование				
1	ЗК3-15-91	1	600	К3ЩС3-5 К3ЩС3-10	М16-6g×30.36.019	М16-6Н.5019	16.65Г 019	16 02 019
2		2	800	К3ЩС3-15				

Размеры для справок

Изм	Лист	№ докум.	Подп.	Дата
Разраб		Степанченко		20.05.91
Провер		Слюсарев		11.06.91
Вед констр		Слюсарев		11.06.91
Зав.сект		Скарковский		11.06.91
Н.контр.		Дакоро		13.06.91
Зам зав.отд		Миндин		13.06.91

Взамен

Группа

ТМ3-186-91

Щит по ГОСТ 20504-81 Установка на двойном полу

Лит	Масса	Масштаб
	–	–
Лист	Листов 1	

Рег №

Срок введения

3

Копировал

Формат А3

Инв № подл. 338-24 | Подп. и дата 20.05.91 | Взам. инв. № | Инв. № дубл. | Подп. и дата

-53-

Рис 1

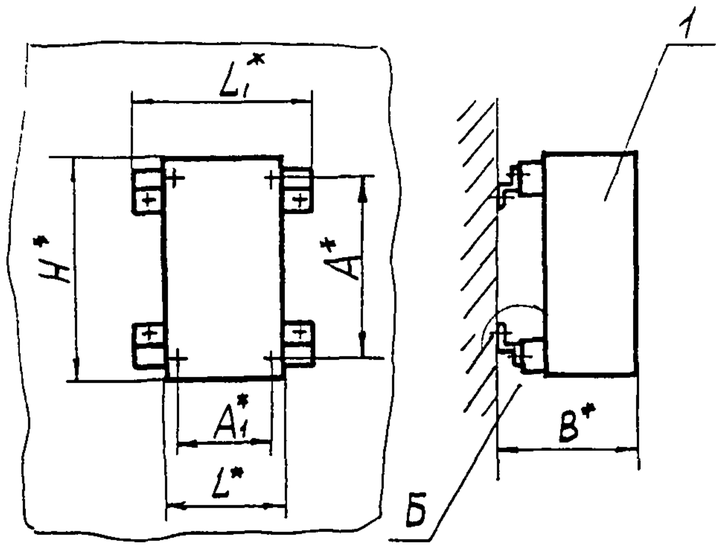

Рис. 2
Остальное - см рис 1

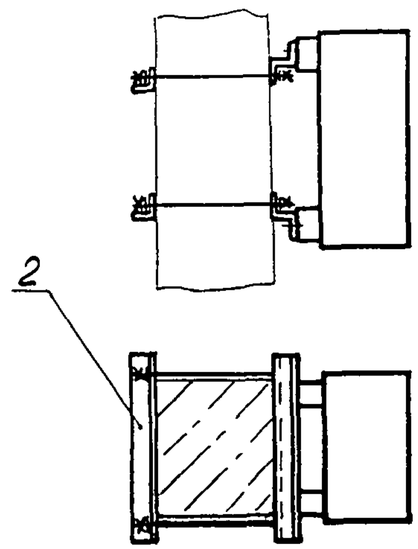

Рис. 3
Остальное - см рис 1

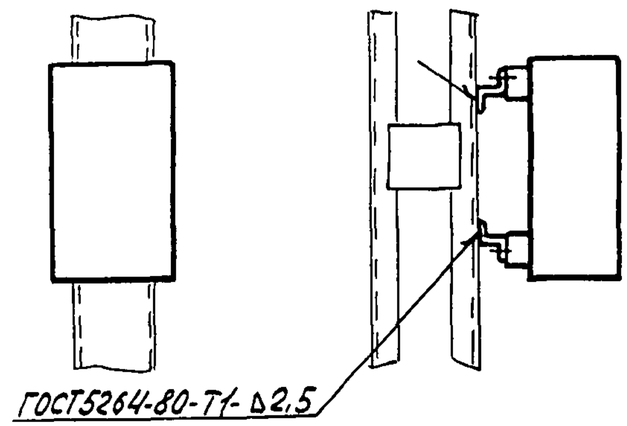

Б (1:2)
Щит не показан

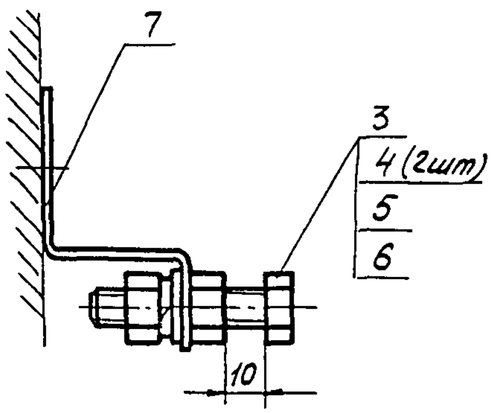

Пример условного обозначения установки щита КЗЩС2-1 на стене по рис 1:

Щит КЗЩС2-1 ТМ3-187-91 Установка 1

1.* Размеры для справок
2 Типоразмер обхвата поз 2 определяется проектом.
3 Профиль П7 поз 7 крепить к стене дюбель-гвоздем ТУ14-4-1231-83.

					Взамен	ТМ3-187-91		
					Группа			
Изм.	Лист	№ докум.	Подп.	Дата	Щит КЗЩС2 по ГОСТ 20504-81 Установка на стене, колонне	Лит	Масса	Масштаб
Разраб		Коденко		06.91			–	–
Провер		Слюсарев		11.06.91		Лист 1	Листов 3	
Вед конструктор		Слюсарев		11.06.91				
Зав.сект		Скворцовский		11.06.91	Рег №	3		
Н контр		Дакоро		13.06.91				
Зам зав.отд.		Миндин		14.06.91	Срок введения			

Копировал

Формат А3

Подп. и дата | Инв. № дубл. | Взам. инв. № | Подп. и дата | Инв. № подл. 338-28 | Лист 8.06.91

Инв № подл	Подп и дата	Взам инв №	Инв № дубл.	Подп и дата
338-28	14 8.07.91			

Условное наименование	Рис	Размеры, мм B*	L*	L_1*	H*	A*	A_1*	Поз 1 Щит	Поз 2 Обхват ТК3-135-91	Поз 3 Болт ГОСТ 7798-70	Поз 4 Гайка ГОСТ 5915-70	Поз 5 Шайба ГОСТ 6402-70	Поз 6 Шайба ГОСТ 11371-68	Поз 7 Профиль ПГ ТУ36-1113-84
								Количество						
								1	2	4	8	4	4	2
								Условное наименование						
1	1	350	300	400	400	200	240	К3ЩС2-1 К3ЩС2-2	—	М12-6g×40 36.019	М12-6Н 5 019	12 65Г 019	12 02 019	l=400±1,15мм
2			400	500	600	400	340	К3ЩС2-3 К3ЩС2-4						l=500±1,25мм
3		600						К3ЩС2-5 К3ЩС2-6						
4		450	600	700	1000	800	540	К3ЩС2-7 К3ЩС2-8						l=700±1,6мм
5		600						К3ЩС2-9 К3ЩС2-10						
6		450	800	900			740	К3ЩС2-11 К3ЩС2-12						l=900±1,8мм
7		600						К3ЩС2-13 К3ЩС2-14						
8	2	350	300	—	400	200	240	К3ЩС2-1 К3ЩС2-2	см п2					—
9			400		600	400	340	К3ЩС2-3 К3ЩС2-4						
10		600						К3ЩС2-5 К3ЩС2-6						
11		450	600		1000	800	540	К3ЩС2-7 К3ЩС2-8						
12		600						К3ЩС2-9 К3ЩС2-10						

Изм	Лист	№ докум	Подп	дата

ТМ3-187-91

Лист 2

Формат А4

Форма 1 ГОСТ 2.105-79

Инв №подл	Подп и дата	Взам инв №	Инв № дубл	Подп и дата
338-28	8.07.91			

Условное наименование	Рис	Размеры, мм B*	L*	L_1*	H*	A*	A_1*	Поз 1 Щит	Поз 2 Обхват ТКЗ-135-91	Поз 3 Болт ГОСТ 7798-70	Поз 4 Гайка ГОСТ 5915-70	Поз 5 Шайба ГОСТ 6402-70	Поз 6 Шайба ГОСТ 11371-68	Поз 7 Профиль П2 ТУ36-1113-84
								Количество						
								1	2	4	8	4	4	2
								Условное наименование						
13	2	450	800	—	1000	800	740	КЗЩС2 11 КЗЩС2-12	см п.2	М12-6g×40.36 019	М12-6Н 5 019	12.65Г 019	12 02 019	—
14		600						КЗЩС2-13 КЗЩС2-14						
15	3	350	300		400	200	240	КЗЩС2-1 КЗЩС2-2	—					ℓ=400±1,15мм
16			400		600	400	340	КЗЩС2-3 КЗЩС2-4						
17		600						КЗЩС2-5 КЗЩС2-6						ℓ=500±1,25мм
18		450	600		1000	800	540	КЗЩС2-7 КЗЩС2-8						ℓ=700±1,6мм
19		600						КЗЩС2-9 КЗЩС2-10						
20		450	800				740	КЗЩС2-11 КЗЩС2-12						ℓ=900±1,8мм
21		600						КЗЩС2-13 КЗЩС2-14						