МОНТАЖНЫЕ ЧЕРТЕЖИ

ПРИБОРЫ ИЗМЕРИТЕЛЬНЫЕ И ПРЕОБРАЗОВАТЕЛИ ДАВЛЕНИЯ И ПЕРЕПАДА ДАВЛЕНИЯ ОДИНОЧНАЯ УСТАНОВКА НА ПОЛУ ИЛИ СТЕНЕ

Часть I

ПРИБОРЫ ДАВЛЕНИЯ

СТМ4-7-94 ч.I

© ГПКИ "Проектмонтажавтоматика"

1994

МОНТАЖНЫЕ ЧЕРТЕЖИ

УТВЕРЖДАЮ
Генеральный директор
ассоциации "Монтажавтоматика"
_____ М.Б.Полищук

ПРИБОРЫ ИЗМЕРИТЕЛЬНЫЕ И ПРЕОБРАЗОВАТЕЛИ ДАВЛЕНИЯ И ПЕРЕПАДА ДАВЛЕНИЯ ОДИНОЧНАЯ УСТАНОВКА НА ПОЛУ ИЛИ СТЕНЕ

Часть I

ПРИБОРЫ ДАВЛЕНИЯ

СТМ4-7-94 ч.I

Рег.№ 1-95

Дата введения 01.03.95

Главный инженер _____ Н.А.Рыков

Начальник отдела _____ В.С.Клечкин

Инв.№ подл. | 455-1
Подп. и дата | 15.05.95
Взам.инв. № |
Инв.№ дубл. |
Подп. и дата | 15.05.95

Формат А4 (А4)

© ГПКИ "Проектмонтажавтоматика"

1994

Копировал

Формат А4

Обозначение	Наименование	Подвод импульсных труб
ТМ4-7-I-94	Манометр,мановакуумметр,вакуумметр самопищущий однозаписной Установка на полу или стене	Снизу
ТМ4-7-2-94	Манометр,вакуумметр,мановакуумметр самопищущий однозаписной Установка на полу или стене	Сверху
ТМ4-7-3-94	Манометр,мановакуумметр,вакуумметр самопищущий двухзаписной Установка на полу или стене	Снизу
ТМ4-7-4-94	Манометр,вакуумметр,мановакуумметр самопищущий двухзаписной Установка на полу или стене	Сверху
ТМ4-7-5-94	Манометр,вакуумметр,мановакуумметр самопищущий Установка на полу или стене	Снизу
ТМ4-7-6-94	Манометр,вакуумметр,мановакуумметр самопищущий Установка на полу или стене	Сверху
ТМ4-7-7-94	Манометр,мановакуумметр,вакуумметр показывающий ВЭ-I6рб Установка на полу	Снизу
ТМ4-7-8-94	Манометр,мановакуумметр,вакуумметр показывающий ВЭ-I6рб Установка на полу	Сверху
ТМ4-7-9-94	Манометр,мановакуумметр,вакуумметр показывающий ВЭ-I6рб Установка на стене	Снизу
ТМ4-7-I0-94	Манометр,мановакуумметр,вакуумметр показывающий ВЭ I6рб Установка на стене	Сверху
ТМ4-7-II-94	Манометр,вакуумметр,мановакуумметр показывающий Установка на полу	Снизу
ТМ4-7-I2-94	Манометр,вакуумметр,мановакуумметр показывающий Установка на полу	Сверху

Инв.№ подл. | 455-1 | Подп. и дата | 15.05.95 | Взам.инв.№ | Инв.№ дубл. | Подп. и дата

Ф2.108-5(А4)

Изм.	Лист	№ докум.	Подп.	Дата
Разраб.		Сучкова		11.94
Пров.		Чудинов		11.94
Н.контр.		Гурякова		26.04.95
Утв.				

СТМ4-7-94 ч.I

Приборы измерительные и преобразователи давления и перепада давления. Одиночная установка на полу или стене
Часть I. Приборы давления
Ведомость документов

Лит.	Лист	Листов
	2	19

Копировал

Формат А4

Обозначение	Наименование	Подвод импульсных труб
ТМ4-7-I3-94	Манометр,вакуумметр,мановакуумметр показывающий Установка на стене	Снизу
ТМ4-7-I4-94	Манометр,вакуумметр,мановакуумметр показывающий Установка на стене	Сверху
ТМ4-7-I5-94	Манометр, вакуумметр,мановакуумметр показывающий Установка на полу	Снизу
ТМ4-7-I6-94	Манометр,вакуумметр,мановакуумметр показывающий Установка на полу	Сверху
ТМ4-7-I7-94	Манометр,вакуумметр,мановакуумметр показывающий Установка на стене	Снизу
ТМ4-7-I8-94	Манометр,вакуумметр,мановакуумметр показывающий Установка на стене	Сверху
ТМ4-7-I9-94	Манометр,вакуумметр,мановакуумметр показывающий $P_y \leq$ I6МПа Установка на стене	Снизу Сверху
ТМ4-7-20-94	Манометр показывающий, $P_y >$ I6 МПа Установка на стене	Снизу Сверху
ТМ4-7-2I-94	Датчик-реле ДН,ДТ,ДПН Установка на полу	Снизу Сверху
ТМ4-7-22-94	Датчик-реле ДН,ДТ,ДПН Установка на стене	Снизу Сверху
ТМ4-7-23-94	Датчик-реле ДН,ДТ,ДД Установка на полу	Снизу Сверху
ТМ4-7-24-94	Датчик-реле ДН,ДТ,ДД Установка на стене	Снизу Сверху
ТМ4-7-25-94	Преобразователь давления разрежения $P_y \leq$ I6 МПа Установка на полу	Снизу
ТМ4-7-26-94	Преобразователь давления разрежения $P_y \leq$ I6 МПа Установка на полу	Сверху
ТМ4-7-27-94	Преобразователь давления разрежения $P_y \leq$ I6МПа Установка на стене	Снизу
ТМ4-7-28-94	Преобразователь давления разрежения $P_y \leq$ I6МПа Установка на стене	Сверху
ТМ4-7-29-94	Преобразователь давления $P_y >$ I6 МПа Установка на полу или стене	Снизу

Инв № подл | Подп и дата | Взам инв № | Инв № дубл | Подп и дата

Ф2 108-эз(А4)

Изм	Лист	№ докум	Подп	Дата	СТМ4-7-94 ч I	Лист 3

Копировал

Формат А4

Обозначение	Наименование	Подвод импульсных труб
ТМ4-7-30-94	Мановакуумметр двухтрубный МВ Установка на стене	Сверху Снизу
ТМ4-7-31-94	Тягонапоромер жидкостный ТНЖ-Н Установка на стене	-
ТМ4-7-32-94	Тягомер, напоромер, тягонапоромер мембранный показывающий Установка на стене	Сверху Снизу
ТМ4-7-33-94	Тягомер, напоромер, тягонапоромер мембранный показывающий Установка на стене	Сверху Снизу
ТМ4-7-34-94	Тягомер, напоромер, тягонапоромер мембранный показывающий Установка на стене с уравнительным вентилем	Сверху Снизу
ТМ4-7-35-94	Тягомер дифференициальный жидкостный ТДЖ. Установка на полу	Сверху Снизу
ТМ4-7-36-94	Тягомер дифференциальный жидкостный ТДЖ Установка на стене	Сверху Снизу
ТМ4-7-37-94	Манометр, вакуумметр, мановакуумметр показывающий $P_y \leq 16$МПа Установка на полу	Снизу
ТМ4-7-38-94	Датчик-реле давления Установка на полу или стене	Сверху Снизу
ТК4-7-1-94	Расширитель Р	
ТК4-7-2-94	Футорка	
ТК4-7-3-94	Скоба СК-1	
ТК4-7-4-94	Труба импульсная ТР-М14х1,5 Чертеж доработки	

Ф2 108-5а(А4)

Инв № подл	Подп и дата	Взам инв №	Инв № дубл	Подп и дата
155-1	15.06.94			

Изм	Лист	№ докум	Подп	Дата	СТМ4-7-94 ч I	Лист 4

Копировал Формат А4

ОБЩИЕ УКАЗАНИЯ

Настоящий сборник содержит типовые монтажные чертежи установки и обвязки приборов измерения давления, разрежения и вакуумма на полу или стене.

В сборнике представлены исполнения монтажных чертежей с применением трубных проводок из углеродистых и нержавеющих сталей на условное давление до 40 МПа. Чертежи расчитаны на применение при проектировании и монтаже систем автоматизации объектов согласно области действия СНиП 3.05.07.

Монтажные чертежи выполнены для приборов по номенклатурам заводов изготовителей России и стран СНГ по состоянию на I.I2.94г. Обвязка и установка приборов выполнена в соответствии с РМ4-23-93 "Схемы трубных проводок для измерения давления, расхода и уровня. Правила построения."

Таблица I "Перечень приборов" предназначена для выбора обозначения типового монтажного чертежа. Ключами выбора являются: тип прибора, место установки (на полу или стене), направление подвода импульсных труб (сверху или снизу).

Например. Требуется установить прибор вакуумметр ВМП-I60-Кс на стене, подвод импульсной трубы снизу. В первой колонке находим искомый прибор ВМП-I60-Кс, следуя по строке вправо находим обозначение типового монтажного чертежа ТМ4-7-I9-94.

При необходимости подключения к приборам электрических проводок через соединительные коробки (при наличии штепсельных разъемов установка коробок обязательна) следует для установки коробок применять чертеж ТМ4-4I6-84. Пользуясь настоящими чертежами достаточно записать на схеме соединений внешних проводок условное обозначение соединительной коробки и обозначение типового чертежа (см. РМ4-6-92, ч.3).

Для установки манометров, дифманометров и вакуумметров на полу или стене массой до 2 кг. рекомендуется, как правило, применять приборы с радиальным штуцером без фланца (см. чертеж ТМ4-7-I9-94). Этот способ крепления обеспечивает более простую эксплуатацию прибора (съем, установка, отстройка от бликов), рекомендуется также применять и при необходимости заказа приборов с фланцами (или при наличии таких приборов у заказчика).

При применении импульсных линий с другими диаметрами труб (кроме указанных в данном сборнике), следует сохранять чертеж обвязки, но дополнительно предусматривать в схеме соединений (или подключений), а также в спецификации оборудования СО(СОI) переход-

ное соединение.Рекомендации по примененик типовых чертежей приведены в ИМ14-5I-94 в.2. Монтаж приборов для измерения и регулирования давления производить в соответствии с типовым технологическим процессом ТТП4.0I200.2IIIOO.

В дальнейшем будет выпущен сборник СТМ4-7-95 часть 2 на установку и обвязку приборов измерения перепада давления. С выходом первой и второй частей сборника будут аннулированы сборники 34 35.

Ф2 108-5а(А4)

Инв № подл	Подп и дата	Взам.инв. №	Инв.№ дубл	Подп и дата
1155-1	15.05.95			

Изм	Лист	№ докум	Подп.	Дата	СТМ4-7-94 ч.I	Лист 6

Копировал Формат А4

Инв.N подл.	Подп.и дата	Взам.инв.N	Инв.N дубликата	Подп.и дата
455-1	1505.95			

Изм. Лист № докум. Подп. Дата

ТМ4-7-94 в.1

Лист 7

ПЕРЕЧЕНЬ ПРИБОРОВ

Таблица I

Тип прибора	Наименование прибора	Завод изготовитель	Обозначение монтажного чертежа для места установки прибора и направл подвода труб			
			на полу		на стене	
			снизу	сверху	снизу	сверху
ВМП-160-Кс	Вакуумметр	ТМЗ			ТМ4-7-19-94	ТМ4-7-19-94
ВПЗ-У	Вакуумметр	ТМЗ	ТМ4-7-11-94	ТМ4-7-12-94	ТМ4-7-13-94	ТМ4-7-14-94
	Безфланцевая уст.				ТМ4-7-19-94	ТМ4-7-19-94
ВП4-У	Вакуумметр	ТМЗ	ТМ4-7-11-94	ТМ4-7-12-94	ТМ4-7-13-94	ТМ4-7-14-94
	Безфланцевая уст.				ТМ4-7-19-94	ТМ4-7-19-94
ВС-П1	Преобразователь разрежения	МЗМ	ТМ4-7-25-94	ТМ4-7-26-94	ТМ4-7-27-94	ТМ4-7-28-94
ВТ-711р	Вакуумметр самопишущий	КЗТ	ТМ4-7-5-94	ТМ4-7-6-94	ТМ4-7-5-94	ТМ4-7-6-94
ВТ-712р	Вакуумметр самопишущий	КЗТ	ТМ4-7-5-94	ТМ4-7-6-94	ТМ4-7-5-94	ТМ4-7-6-94
ВТ2С-711	Вакуумметр самопишущий двухзаписной	КЗТ	ТМ4-7-3-94	ТМ4-7-4-94	ТМ4-7-3-94	ТМ4-7-4-94
ВТ2С-712	Вакуумметр самопишущий двухзаписной	КЗТ	ТМ4-7-3-94	ТМ4-7-4-94	ТМ4-7-3-94	ТМ4-7-4-94
ВТП-СД-100-0м2	Вакуумметр	ТМЗ	ТМ4-7-11-94	ТМ4-7-12-94	ТМ4-7-13-94	ТМ4-7-14-94
	Безфланцевая уст.				ТМ4-7-19-94	ТМ4-7-19-94

Инв.N подл.	Подп.и дата	Взам.инв N	Инв.N дубликата	Подп.и дата
455-1	15.05.95			

Продолжение табл.I

Тип прибора	Наименование прибора	Завод изготовитель	Обозначение монтажного чертежа для места установки прибора и направления подвода труб			
			на полу		на стене	
			снизу	сверху	снизу	сверху
ВТС-711	Вакуумметр самопишущий однозаписной	КЗТ	ТМ4-7-1-94	ТМ4-7-2-94	ТМ4-7-1-94	ТМ4-7-2-94
ВТС-712	Вакуумметр самопишущий однозаписной	КЗТ	ТМ4-7-1-94	ТМ4-7-2-94	ТМ4-7-1-94	ТМ4-7-2-94
ВЭ-16рб	Манометр,мановакуумметр,вакуумметр	ТМЗ	ТМ4-7-7-94	ТМ4-7-8-94	ТМ4-7-9-94	ТМ4-7-10-94
Д21ВМ	Датчик реле давления	Орлэкс	ТМ4-7-38-94	ТМ4-7-38-94	ТМ4-7-38-94	ТМ4-7-38-94
Д231ВМ	Датчик реле давления	Орлэкс	ТМ4-7-38-94	ТМ4-7-38-94	ТМ4-7-38-94	ТМ4-7-38-94
ДА2005Ст	Мановакуумметр Безфланцевая уст.	ТМЗ	ТМ4-7-11-94	ТМ4-7-12-94	ТМ4-7-13-94 ТМ4-7-19-94	ТМ4-7-14-94 ТМ4-7-19-94
ДА2010Ст	Мановакуумметр Безфланцевая уст.	ТМЗ	ТМ4-7-11-94	ТМ4-7-12-94	ТМ4-7-13-94 ТМ4-7-19-94	ТМ4-7-14-94 ТМ4-7-19-94
ДВ2005Ст	Вакуумметр Безфланцевая уст.	ТМЗ	ТМ4-7-11-94	ТМ4-7-12-94	ТМ4-7-13-94 ТМ4-7-19-94	ТМ4-7-14-94 ТМ4-7-19-94
ДВ2010Ст	Вакуумметр Безфланцевая уст.	ТМЗ	ТМ4-7-11-94	ТМ4-7-12-94	ТМ4-7-13-94 ТМ4-7-19-94	ТМ4-7-14-94 ТМ4-7-19-94
ДД-0,25	Датчик-реле	УЗТ	ТМ4-7-23-94	ТМ4-7-23-94	ТМ4-7-24-94	ТМ4-7-24-94

Инв. N подл	Подп. и дата	Взам. инв. N	Инв. N дубликата	Подп. и дата
455-1	15 05 95			

Изм. Лист № докум. Подп. Дата

Продолжение табл. I

Тип прибора	Наименование прибора	Завод изготовитель	Обозначение монтажного чертежа для места установки прибора и направления подвода труб			
			на полу		на стене	
			снизу	сверху	снизу	сверху
ДД-1,6	Датчик-реле	УЗТ	ТМ4-7-23-94	ТМ4-7-23-94	ТМ4-7-24-94	ТМ4-7-24-94
ДЕМ102	Датчик реле давления	Орлэкс	ТМ4-7-38-94	ТМ4-7-38-94	ТМ4-7-38-94	ТМ4-7-38-94
ДЕМ105	Датчик реле давления	Орлэкс	ТМ4-7-38-94	ТМ4-7-38-94	ТМ4-7-38-94	ТМ4-7-38-94
ДЕМ202	Датчик реле давления	Орлэкс	ТМ4-7-38-94	ТМ4-7-38-94	ТМ4-7-38-94	ТМ4-7-38-94
ДЕМ301	Датчик реле давления сдвоенный	Орлэкс	ТМ4-7-38-94	ТМ4-7-38-94	ТМ4-7-38-94	ТМ4-7-38-94
ДМ2005Сг	Манометр	ТМЗ	ТМ4-7-11-94	ТМ4-7-12-94	ТМ4-7-13-94	ТМ4-7-14-94
	Безфланцевая уст.				ТМ4-7-19-94	ТМ4-7-19-94
	То-же при Ру>20 МПа				ТМ4-7-20-94	ТМ4-7-20-94
ДМ2010Сг	Манометр	ТМЗ	ТМ4-7-11-94	ТМ4-7-12-94	ТМ4-7-13-94	ТМ4-7-14-94
	Безфланцевая уст.				ТМ4-7-19-94	ТМ4-7-19-94
	То-же при Ру>20МПа				ТМ4-7-20-94	ТМ4-7-20-94
ДН-2,5	Датчик-реле	УЗТ	ТМ4-7-21-94	ТМ4-7-21-94	ТМ4-7-22-94	ТМ4-7-22-94
ДН-40	Датчик-реле	УЗТ	ТМ4-7-23-94	ТМ4-7-23-94	ТМ4-7-24-94	ТМ4-7-24-94
ДНМП-100-М1	Дифманометр-напоромер	МЗМ			ТМ4-7-33-94	ТМ4-7-33-94
ДНМП-100-М1	Установка с клапаном				ТМ4-7-34-94	ТМ4-7-34-94
ДПН-2,5	Датчик-реле	УЗТ	ТМ4-7-21-94	ТМ4-7-21-94	ТМ4-7-22-94	ТМ4-7-22-94

Инв N подл	Подп и дата	Взам инв N	Инв N дубликата	Подп и дата
455 1	5.05 94			

Изм | Лист | № докум | Подп | Дата

Продолжение табл I

Тип прибора	Наименование прибора	Завод изготовитель	Обозначение монтажного чертежа для места установки прибора и направления годвода труб			
			на полу		на стене	
			снизу	сверху	снизу	сверху
ДТ 2 5	Датчик реле	УЗТ	ТМ4 7 21 94	ТМ4 7 21 94	ТМ4 7 22 94	ТМ4 7 22 94
ДТ 40	Датчик реле	УЗТ	ТМ4 7 23 94	ТМ4 7 23 94	ТМ4 7 24 94	ТМ4 7 24 94
ДТНМП 100 М1	Дифманометр тягонапо	МЗМ			ТМ4 7 33 94	ТМ4 7 33 94
	ромер Установка с клап				ТМ4 7 34 94	ТМ4 7 34 94
ТмМП 100 М1	Дифманометр тягомер	МЗМ			ТМ4 7 33 94	ТМ4 7 33 94
	Установка с клапаном				ТМ4 7 34 94	ТМ4 7 34 94
КРС 2	Датчик реле давления	Орлэкс	ТМ4 7 37 94	ТМ4 7 37 94	ТМ4 7 19 94	ТМ4 7 19 94
	То же при Ру>20МПа				ТМ4 7 20 94	ТМ4 7 20 94
КРТ 1	Преобразователь давле	Орлэкс	ТМ4 7 37 94	ТМ4 7 37 94	ТМ4 7 19 94	ТМ4 7 19 94
	ния					
	То же при Ру>20МПа				ТМ4 7 20 94	ТМ4 7 20 94
КРТ 2	Преобразователь давле	Орлэкс	ТМ4 7 37 94	ТМ4 7 37 94	ТМ4 7 19 94	ТМ4 7 19 94
	ния					
	То же при Ру>20МПа				ТМ4 7 20 94	ТМ4 7 20 94
КРТ 8	Преобразователь давле	Орлэкс	ТМ4 7 37 94	ТМ4 7 37 94	ТМ4 7 19 94	ТМ4 7 19 94
	ния цифровои					
	То же при Ру>20МПа				ТМ4 7 20 94	ТМ4 7 20 94

Инв.N подл.	Подп.и дата	Взам.инв.N	Инв.N дубликата	Подп.и дата
455-1	15.05.95			

Изм. Лист № докум. Подп. Дата

СТМ4-7-94 ч. I

Лист II

Продолжение табл. I

Тип прибора	Наименование прибора	Завод изготовитель	Обозначение монтажного чертежа для места установки прибора и направления подвода труб			
			на полу		на стене	
			снизу	сверху	снизу	сверху
КРТ-ЕХ	Преобразователь давления искробезопасный	Орлэкс	ТМ4-7-37-94	ТМ4-7-37-94	ТМ4-7-19-94	ТМ4-7-19-94
	То же при Ру>20МПа				ТМ4-7-20-94	ТМ4-7-20-94
КРТ-МР	Преобразователь давления	Орлэкс	ТМ4-7-37-94	ТМ4-7-37-94	ТМ4-7-19-94	ТМ4-7-19-94
	То же при Ру>20МПа				ТМ4-7-20-94	ТМ4-7-20-94
КРТ-НТ	Преобразователь давления высокотемпературный	Орлэкс	ТМ4-7-37-94	ТМ4-7-37-94	ТМ4-7-19-94	ТМ4-7-19-94
	То же при Ру>20МПа				ТМ4-7-20-94	ТМ4-7-20-94
МАС-П1	Преобразователь абсолютного давления	МЗМ	ТМ4-7-25-94	ТМ4-7-26-94	ТМ4-7-27-94	ТМ4-7-28-94
МАС-П2	Преобразователь абсолютного давления	МЗМ	ТМ4-7-25-94	ТМ4-7-26-94	ТМ4-7-27-94	ТМ4-7-28-94
МВП4-У	Мановакуумметр	ТМЗ	ТМ4-7-11-94	ТМ4-7-12-94	ТМ4-7-13-94	ТМ4-7-14-94
	Безфланцевая уст.				ТМ4-7-19-94	ТМ4-7-19-94

Инв. N подл.	Подп. и дата	Взам. инв. N	Инв. N дубликата	Подп. и дата
455-1	15.05.95			

Изм. Лист № докум. Подп. Дата

ТМ4-7-94 ч. I

Лист 12

Продолжение табл. I

Тип прибора	Наименование прибора	Завод изготовитель	Обозначение монтажного чертежа для места установки прибора и направления подвода труб			
			на полу		на стене	
			снизу	сверху	снизу	сверху
МВС-П1	Преобразователь избыточного давления, разрежения	МЗМ	ТМ4-7-25-94	ТМ4-7-26-94	ТМ4-7-27-94	ТМ4-7-28-94
МВС-П2	Преобразователь избыточного давления, разрежения	МЗМ	ТМ4-7-25-94	ТМ4-7-26-94	ТМ4-7-27-94	ТМ4-7-28-94
МВТ-711р	Мановакуумметр самопишущий	КЗТ	ТМ4-7-5-94	ТМ4-7-6-94	ТМ4-7-5-94	ТМ4-7-6-94
МВТ-712р	Мановакуумметр самопишущий	КЗТ	ТМ4-7-5-94	ТМ4-7-6-94	ТМ4-7-5-94	ТМ4-7-6-94
МВТ2С-711	Мановакуумметр самопишущий двухзаписной	КЗТ	ТМ4-7-3-94	ТМ4-7-4-94	ТМ4-7-3-94	ТМ4-7-4-94
МВТ2С-712	Мановакуумметр самопишущий двухзаписной	КЗТ	ТМ4-7-3-94	ТМ4-7-4-94	ТМ4-7-3-94	ТМ4-7-4-94
МВТП-СД-100-Ом2	Мановакуумметр Безфланцевая уст.	ТМЗ	ТМ4-7-11-94	ТМ4-7-12-94	ТМ4-7-13-94 ТМ4-7-19-94	ТМ4-7-14-94 ТМ4-7-20-94
МВТС-711	Мановакуумметр самопишущий однозаписной	КЗТ	ТМ4-7-1-94	ТМ4-7-2-94	ТМ4-7-1-94	ТМ4-7-2-94

Инв N подл.	Подп и дата	Взам. инв. N	Инв. N дубликата	Подп. и дата
455-1	1505 95			

Изм. Лист № докум. Подп. Дата

Продолжение табл. I

Тип прибора	Наименование прибора	Завод изготовитель	Обозначение монтажного чертежа для места установки прибора и направления подвода труб			
			на полу		на стене	
			снизу	сверху	снизу	сверху
МВТС-712	Манометр самопишущий однозаписной	КЗТ	ТМ4-7-1-94	ТМ4-7-2-94	ТМ4-7-1-94	ТМ4-7-2-94
МКУ мод 1071	Вакуумметр Безфланцевая уст.	МЗМ	ТМ4-7-11-94	ТМ4-7-12-94	ТМ4-7-13-94 ТМ4-7-19-94	ТМ4-7-14-94 ТМ4-7-19-94
МКУ мод 1071,1072	Мановакуумметр Безфланцевая уст.	МЗМ	ТМ4-7-11-94	ТМ4-7-12-94	ТМ4-7-13-94 ТМ4-7-19-94	ТМ4-7-14-94 ТМ4-7-19-94
МКУ мод.1071,172	Манометр Безфланцевая уст. То-же при Ру>20 МПа	МЗМ	ТМ4-7-11-94	ТМ4-7-12-94	ТМ4-7-13-94 ТМ4-7-19-94 ТМ4-7-20-94	ТМ4-7-14-94 ТМ4-7-19-94 ТМ4-7-20-94
ММП-160-Кс	Манометр При Ру>16МПа	ТМЗ			ТМ4-7-19-94 ТМ4-7-20-94	ТМ4-7-19-94 ТМ4-7-20-94
МП-П2,П3	Преобразователь избыточного давления	МЗМ	ТМ4-7-25-94	ТМ4-7-26-94	ТМ4-7-27-94	ТМ4-7-28-94
МП-П3	Преобразователь избыточного давления	МЗМ	ТМ4-7-29-94	ТМ4-7-29-94	ТМ4-7-29-94	ТМ4-7-29-94
МПЗ-У	Манометр Безфланцевая уст. То-же при Ру>20 МПа	ТМЗ	ТМ4-7-11-94	ТМ4-7-12-94	ТМ4-7-13-94 ТМ4-7-19-94 ТМ4-7-20-94	ТМ4-7-14-94 ТМ4-7-19-94 ТМ4-7-20-94

Инв. N подл.	Подп и дата	Взам инв N	Инв N дубликата	Подп и дата
455-1	15 05 95	—		

Продолжение табл. I

Тип прибора	Наименование прибора	Завод изготовитель	Обозначение монтажного чертежа для места установки прибора и направления подвода труб			
			на полу		на стене	
			снизу	сверху	снизу	сверху
МП3А-У	Манометр Безфланцевая уст. То-же при Ру>20МПа	ТМЗ	ТМ4-7-11-94	ТМ4-7-12-94	ТМ4-7-13-94 ТМ4-7-19-94 ТМ4-7-20-94	ТМ4-7-14-94 ТМ4-7-19-94 ТМ4-7-20-94
МП4-У	Манометр Безфланцевая уст. То-же при Ру>20 МПа	ТМЗ	ТМ4-7-11-94	ТМ4-7-12-94	ТМ4-7-13-94 ТМ4-7-19-94 ТМ4-7-20-94	ТМ4-7-14-94 ТМ4-7-19-94 ТМ4-7-20-94
МС-П1,П2	Преобразователь избыточного давления	МЗМ	ТМ4-7-25-94	ТМ4-7-26-94	ТМ4-7-27-94	ТМ4-7-28-94
МС-П12	Преобразователь с нулевым значением вне диапазона измерения	МЗМ	ТМ4-7-25-94	ТМ4-7-26-94	ТМ4-7-27-94	ТМ4-7-28-94
МС-П13	Преобразователь с нулевым значением вне диапазона измерения	МЗМ	ТМ4-7-25-94	ТМ4-7-26-94	ТМ4-7-27-94	ТМ4-7-28-94
МС-П15	Преобразователь с нулевым значением вне диапазона измерения	МЗМ	ТМ4-7-25-94	ТМ4-7-26-94	ТМ4-7-27-94	ТМ4-7-28-94
МС-П17	Преобразователь с ну-	МЗМ	ТМ4-7-25-94	ТМ4-7-26-94	ТМ4-7-27-94	ТМ4-7-28-94

Инв N подл.	Подп. и дата	Взам. инв N	Инв. N дубликата	Подп. и дата
455-1	15.05.95			

Изм. Лист № докум. Подп. Дата

СТМ4-7-94 ч. I

Продолжение табл. I

Тип прибора	Наименование прибора	Завод изготовитель	Обозначение монтажного чертежа для места установки прибора и направления подвода труб			
			на полу		на стене	
			снизу	сверху	снизу	сверху
	левым значением вне диапазона измерения					
МС-П18	Преобразователь с нулевым значением вне диапазона измерения	МЗМ	ТМ4-7-25-94	ТМ4-7-26-94	ТМ4-7-27-94	ТМ4-7-28-94
МС-П19	Преобразователь с нулевым значением вне диапазона измерения	МЗМ	ТМ4-7-29-94	ТМ4-7-29-94	ТМ4-7-29-94	ТМ4-7-29-94
МТ-711р	Манометр самопишущий	КЗТ	ТМ4-7-5-94	ТМ4-7-6-94	ТМ4-7-5-94	ТМ4-7-6-94
МТ-712р	Манометр самопишущий	КЗТ	ТМ4-7-5-94	ТМ4-7-6-94	ТМ4-7-5-94	ТМ4-7-6-94
МТ100р Мод.11032	Датчик давления	МЗМ	ТМ4-7-25-94	ТМ4-7-26-94	ТМ4-7-27-94	ТМ4-7-28-94
МТ100р Мод.11035	Датчик давления	МЗМ	ТМ4-7-25-94	ТМ4-7-26-94	ТМ4-7-27-94	ТМ4-7-28-94
МТ100р Мод.14023	Датчик давления	МЗМ	ТМ4-7-25-94	ТМ4-7-26-94	ТМ4-7-27-94	ТМ4-7-28-94
МТ100р Мод.14026	Датчик давления	МЗМ	ТМ4-7-25-94	ТМ4-7-26-94	ТМ4-7-27-94	ТМ4-7-28-94
МТ2С-711	Манометр самопишущий двухзаписной	КЗТ	ТМ4-7-3-94	ТМ4-7-4-94	ТМ4-7-3-94	ТМ4-7-4-94
МТ2С-712	Манометр самопишущий двухзаписной	КЗТ	ТМ4-7-3-94	ТМ4-7-4-94	ТМ4-7-3-94	ТМ4-7-4-94

Инв.N подл.	Подп.и дата	Взам.инв.N	Инв.N дубликата	Подп.и дата
455-1	15.05.95			

Изм. Лист № докум. Подп. Дата

СТМ4-7-94 ч. I

Продолжение табл. I

Тип прибора	Наименование прибора	Завод изготовитель	Обозначение монтажного чертежа для места установки прибора и направления подвода труб			
			на полу		на стене	
			снизу	сверху	снизу	сверху
МТИ мод.1216,1218	Мановакуумметр	МЗМ			ТМ4-7-19-94	ТМ4-7-19-94
МТИ мод.1216,1218,	Манометр	МЗМ			ТМ4-7-19-94	ТМ4-7-19-94
	При Ру>20 МПа				ТМ4-7-20-94	ТМ4-7-20-94
МТИ мод.1218	Вакуумметр	МЗМ			ТМ4-7-19-94	ТМ4-7-19-94
МТИ мод.1232,1246,	Манометр	МЗМ			ТМ4-7-19-94	ТМ4-7-19-94
	При Ру>20 МПа				ТМ4-7-20-94	ТМ4-7-20-94
МТИ мод.1511,1512	Манометр	МЗМ			ТМ4-7-19-94	ТМ4-7-19-94
	При Ру>20МПа				ТМ4-7-20-94	ТМ4-7-20-94
МТК мод.1058	Вакуумметр	МЗМ			ТМ4-7-19-94	ТМ4-7-19-94
МТК мод.1058,1054	Мановакуумметр	МЗМ			ТМ4-7-19-94	ТМ4-7-19-94
МТК мод.1058,1054,	Манометр	МЗМ			ТМ4-7-19-94	ТМ4-7-19-94
	При Ру>20 МПа				ТМ4-7-20-94	ТМ4-7-20-94
МТК мод.1059	Вакуумметр	МЗМ	ТМ4-7-15-94	ТМ4-7-16-94	ТМ4-7-17-94	ТМ4-7-18-94
МТК мод.1059,1060	Мановакуумметр	МЗМ	ТМ4-7-15-94	ТМ4-7-16-94	ТМ4-7-17-94	ТМ4-7-18-94
МТК мод.1059,1060,	Манометр	МЗМ	ТМ4-7-15-94	ТМ4-7-16-94	ТМ4-7-17-94	ТМ4-7-18-94
МТК мод.1076	Манометр	МЗМ			ТМ4-7-19-94	ТМ4-7-19-94
	При Ру>20 МПа				ТМ4-7-20-94	ТМ4-7-20-94
МТК мод.1079	Манометр	МЗМ	ТМ4-7-15-94	ТМ4-7-16-94	ТМ4-7-17-94	ТМ4-7-18-94

Инв N подл	Подп и дата	Взам инв N	Инв N дубликата	Подп и дата
455-1	15.05.95			

Изм. Лист № докум. Подп. Дата

СТМ4-7-94 в. I

Продолжение табл. I

Тип прибора	Наименование прибора	Завод изготовитель	Обозначение монтажного чертежа для места установки прибора и направления подвода труб			
			на полу		на стене	
			снизу	сверху	снизу	сверху
МТП-1М	Манометр	КЗТ			ТМ4-7-19-94	ТМ4-7-20-94
	При Ру>20 МПа				ТМ4-7-20-94	ТМ4-7-20-94
МТП-2М	Манометр	КЗТ	ТМ4-7-15-94	ТМ4-7-16-94	ТМ4-7-17-94	ТМ4-7-18-94
МТП-СД-100-Ом2	Манометр	ТМЗ	ТМ4 7-11-94	ТМ4-7-12-94	ТМ4-7-13-94	ТМ4-7-14-94
	Безфланцевая уст				ТМ4-7-19-94	ТМ4-7-19-94
	То-же при Ру>20 МПа				ТМ4-7-20-94	ТМ4-7-20-94
МТС-711	Манометр самопишущий однозаписной	КЗТ	ТМ4-7-1-94	ТМ4-7-2-94	ТМ4-7-1-94	ТМ4-7 2-94
МТС-712	Манометр самопишущий однозаписной	КЗТ	ТМ4-7-1-94	ТМ4-7 2-94	ТМ4-7-1-94	ТМ4-7 2-94
НМП-100-М1	Напоромер	МЗМ			ТМ4-7-33-94	ТМ4-7-33-94
	Установка с клапаном				ТМ4-7-34-94	ТМ4 7-34-94
НМП-52М1	Напоромер мембранный показывающий	МЗМ			ТМ4 7-32-94	ТМ4 7-32 94
НС-П1,П2,П3	Преобразователь избыточного давления	МЗМ	ТМ4-7-25-94	ТМ4 7-26-94	ТМ4 7-27-94	ТМ4-7 28 94
ТДЖ	Тягонапоромер дифференциальный жидкостный	ГЗС	ТМ4 7-35-94	ТМ4-7-35-94	ТМ4-7 36-94	ТМ4-7-36-94

Инв N подл	Подп. и дата	Взам инв N	Инв. N дубликата	Подп и дата
455-1	15 05 95			

Изм. Лист № докум. Подп. Дата

ТМ4-7-94 ч. I

Лист 18

Продолжение табл I

Тип прибора	Наименование прибора	Завод изготовитель	Обозначение монтажного чертежа для места установки прибора и направления подвода труб			
			на полу		на стене	
			снизу	сверху	снизу	сверху
ТНЖ-Н	Тягонапоромер жидкостный	ГЗС			ТМ4-7-31-94	ТМ4-7-31-94
ТНМП-100-М1	Тягонапоромер	МЗМ			ТМ4-7-33-94	ТМ4-7-33-94
	Установка с клапаном				ТМ4-7-34-94	ТМ4-7-34-94
ТНМП-52М2	Тягонапоромер мембранный показывающий	МЗМ			ТМ4-7-32-94	ТМ4-7-32-94
ТНС-П1	Преобразователь избыточного давления, разрежения	МЗМ	ТМ4-7-25-94	ТМ4-7-26-94	ТМ4-7-27-94	ТМ4-7-28-94
ТНС-П2	Преобразователь избыточного давления, разрежения	МЗМ	ТМ4-7-25-94	ТМ4-7-26-94	ТМ4-7-27-94	ТМ4-7-28-94
ТНС-П3	Преобразователь избыточного давления, разрежения	МЗМ	ТМ4-7-25-94	ТМ4-7-26-94	ТМ4-7-27-94	ТМ4-7-28-94
ТС-П1, П2, П3	Преобразователь разрежения	МЗМ	ТМ4-7-25-94	ТМ4-7-26-94	ТМ4-7-27-94	ТМ4-7-28-94

Инв N подл	Подп и дата	Взам инв N	Инв N дубликата	Подп и дата
455-1	15.05.95	—		

Изм. Лист № докум. Подп. Дата

СТМ4-7-94 ч. I

Лист 19

Продолжение табл. I

Тип прибора	Наименование прибора	Завод изготовитель	Обозначение монтажного чертежа для места установки прибора и направления подвода труб			
			на полу		на стене	
			снизу	сверху	снизу	сверху
ТмМП-100-М1	Тягомер Установка с клапаном	МЗМ			ТМ4-7-33-94 ТМ4-7-34-94	ТМ4-7-33-94 ТМ4-7-34-94
ТмМП-52М	Тягомер мембранный показывающий	МЗМ			ТМ4-7-32-94	ТМ4-7-32-94

Примечание Обозначения заводов-изготовителеи

ГЗС-Голынковский завод "Стеклоприбор" 216740, п Голынки Руднянского р-на Смоленской обл,тел 4-71-41,
КЗТ-Казанское ПО "Теплоконтроль,420125,г Казань,ул Фрезерная 1,тел 37-75-37,
КПО-Клинское ПО "Химлаборприбор",141600,Клин Моск обл , ул Папавина 3,тел 539-74-86,
ЛОХ-Лохвицкий приборостроительный завод,315801,г Червонозаводское,Лохвицкого р-на,Полтавской обл ,
МЗМ-Акционерное общество"Манометр",107120,Москва,ул Новая Сыромятническая,5\7,тел 227-52-09,
Орлэкс-АО"Орлэкс",302000,Орел,ул Ломоносова,6,тел 4-75-06,4-93-67,4-97-00,
СПЗ-Саранский приборостроительный завод,430030,г Саранск,Мордовия ул Васенко 9,тел 9-95-79,
ТМЗ-АО"Манотомь",634061,Томск,Комсомольскии проспект 62,тел 21-19-42,21-24-36,26-08-38,
УЗТ-Улан-Уденский завод "Теплоприбор",670045,г Улан-Уде,ул Трактовая 1,тел 2-68-72,2-61-30

Продолжение

Условное наименование	Поз 21 Арматура	Поз. 22 Клапан ТУ26-07-1476-89	Поз. 23 Прокладка ТУ36-1103-83
	Количество		
	1	1	1
	Условное наименование		
1	Кран трехходовой 11б18 бк Ду15 ТУ26-07-1061-73	—	
2			
3			
4			
5	Клапан 0б22 044.015.08 ТУ26-07-1476-89		
6			
7			
8			ПМ 7×18 УХЛ2
9	Кран трехходовой 11б18бк Ду 15 ТУ26-07-1061-73	0б22.044.015,08	
10			
11			
12			
13	Клапан 0б22 044.015.08 ТУ26-07-1476-89		
14			
15			
16			
17	Кран трехходовой 11б18 бк Ду15 ТУ26-07-1061-73	—	
18			
19			
20			

Инв.№ подл. | Подп. и дата | Взам. инв.№ | Инв.№ дубл. | Подп. и дата

Изм. | Лист | № докум. | Подп. | Дата

ТМ4-7-1-94

Лист 5

Копировал

Формат А4

Условное наименование	Рис	Ру, МПа	Измеряемая среда неагрессивная	Поз.1 Манометр, мановакуумметр, вакуумметр самопищущий однозаписной	Поз 2 Расширитель ТК4-7-1-94	Поз 3 Труба 14х2 ГОСТ 8734-75 / Д20 ГОСТ 8733-87	Поз 4	Поз 5 Стойка ТК4-550 83	Поз 6 Болт ГОСТ 7798-70	Поз 7	Поз.8 Гайка ГОСТ 5915-70
				Количество							
				1	1	1	1	1	–	4	–
				Условное наименование							
1	1	до 16,0	Газ, пар, жидкость без выделения газа	МТС-711, МТС-712	–	–	–	СП-2	М6-6g х 20 46.019	4	4
2		-0,1 до 2,4		МВТС-711, МВТС-712							
3	2	до 16,0		МТС-711, МТС-712				–			
4		-0,1 до 2,4		МВТС 711, МВТС-712							
5	3	до 16,0		МТС-711, МТС-712				СП-2			
6		-0,1 до 2,4		МВТС-711, МВТС-712							
7	4	до 16,0		МТС-711, МТС-712				–			
8		-0,1 до 2,4		МВТС-711, МВТС 712							
9	5	до 16,0	Жидкость с выделением газов	МТС-711 МТС 712	Р-1	L = 500мм	L = 2000мм	СП-2		5	5
10		-0,1 до 2,4		МВТС 711, МВТС-712							
11	6	до 16,0		МТС-711, МТС-712				–			
12		-0,1 до 2,4		МВТС-711, МВТС-712							
13	7	до 16,0		МТС-711 МТС-712				СП-2			
14		-0,1 до 2,4		МВТС-711 МВТС-712							
15	8	до 16,0		МТС-711 МТС-712				–			
16		-0,1 до 2,4		МВТС-711 МВТС-712							
17	1	-0,1 до 0	Газ	ВТС-711 ВТС-712	–	–	–	СП-2	М8-6g х 20.46.019	4	4
18	2							–			
19	3							СП-2			
20	4							–			

Инв. № подл. | Подп. и дата | Взам. инв. №

455-2 КГ.05.99

Изм.	Лист	№ докум.	Подп.	Дата

Копировал

ТМ4-7-1-94

Лист 3

Формат А4

Продолжение

Условное наименование	Поз 9 Гайка ГОСТ 5915-70	Поз 10 Шайба ГОСТ 6402-70	Поз 11 Шайба ГОСТ 6402-70	Поз 12 Шайба ГОСТ 11371-78	Поз 13 Шайба ГОСТ 11371-78	Поз 14 Соединение ТУ36 22 21 00 019-91	Поз 15 Соединение ТУ36 22 21 00 019-91	Поз 16 Кронштейн ТУ36-2588-84	Поз 17 Рамка ТУ36 1130-85	Поз 18 Подставка ТУ36-1227-84	Поз 19 Скоба ТУ36 22.19 06-001-87	Поз 20 Скоба ТУ36 22.19 06-001-87
	Количество											
	4	4	4	—	4	—	1	1	1	1	1	1
	Условное наименование											
1	М8-6Н.5 019	6.65Г 029	8 65Г 029	6.01 019	8 01 019	СВ14-М20 У1	—	—	РПМ55×15 У3	ППК-1 УХЛ3	—	—
2												
3								КП-59				
4												
5								—				
6												
7								КП-59				
8												
9							СН14-М20 У1	—			СО14 У2	СО34 7 У2
10												
11								КП-59				
12												
13								—				
14												
15								КП-59				
16												
17							—	—			—	—
18								КП-59				
19								—				
20								КП-59				

Количество: 4, 5, 4

Количество: 1, 1, 1

Изм	Лист	№ докум.	Подп.	Дата

ТМ4-7-1-94

Лит 4

Копировал

Формат А3

Инв № 1 | Подп и дата | Взам. инв № | Инв № дубл | Подп и дата

455-2 15.05.95

Рис 1

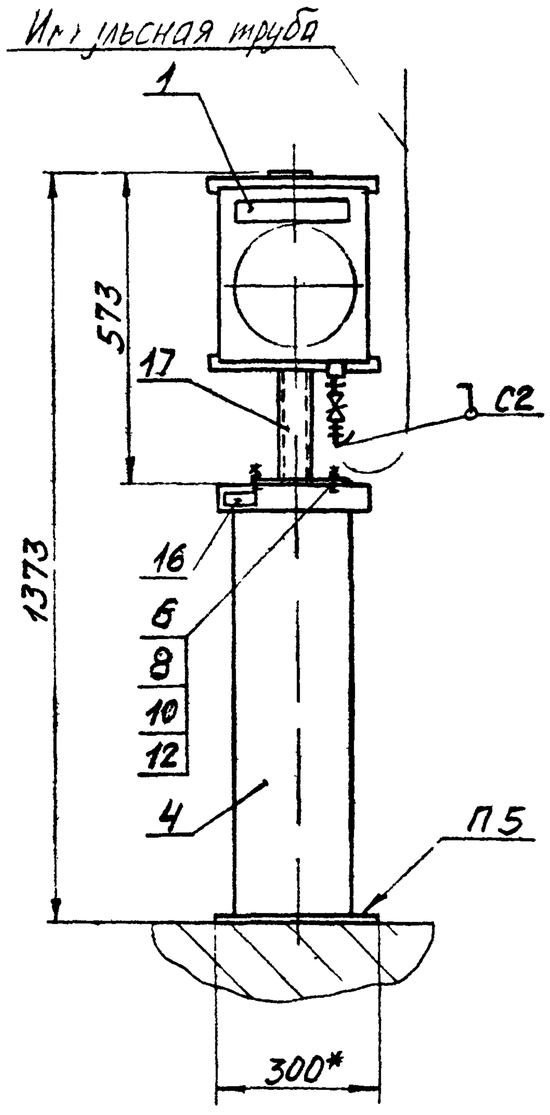

Рис 2

Остальное - см рис 1

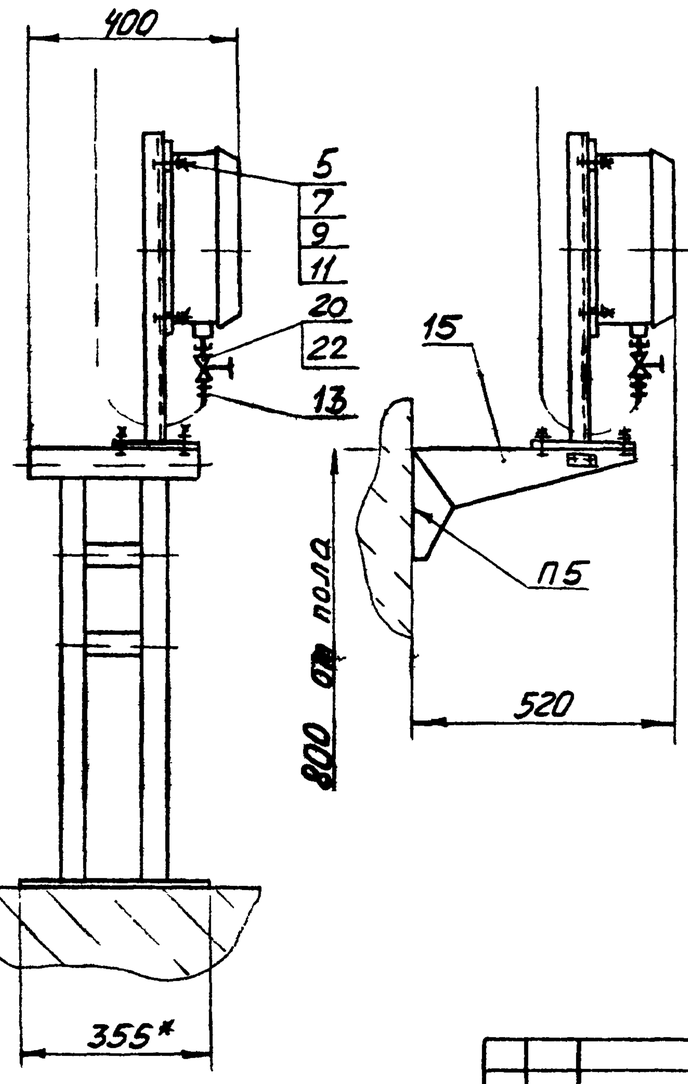

Пример условного обозначения установки и обвязки манометра МТС 711 на полу

Манометр МТС-711 ТМ4-7-2-94
Установка 1

1 *Размеры для справок
2 Измеряемая среда см табл
3 Сварные швы по ГОСТ 16037-80
4 Установку и монтаж прибора произвести в соответствии со СНиП 3.05.07-85 и инструкцией по эксплуатации
5 Крепление производить в соответствии с РТМ 36.6.87 и по черт ТМ13-18.92 - крепление стойки СП-1 и по черт ТМ13-1-92 крепление кронштейна КП-58
6 Длину трубы для дет поз 3 уточнить при монтаже

Изм.	Лист	№ докум.	Подп.	Дата	Взамен ТМ4 362 83	ТМ4-7-2-94	
Разраб		Сучкова		11.94	Группа		
Пров		Чудинов		11.94	Манометр, вакуумметр мановакуумметр самопишущий однозаписной	Лит	Масса / Масштаб
Гл спец		Чудинов		11.94	Установка на полу или стене	-	1:10
Н контр		Бурлакова		11.94	Рег №	Лист 1	Листов 5
Утв.		Гудов			Срок введения		

Копировал

Формат А3

Рис 3

Остальное - см рис.1

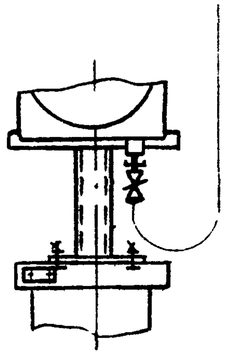

Рис 4

Остальное - см. рис 1,2

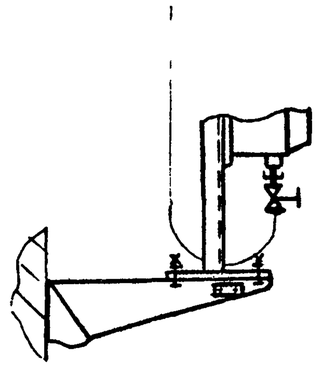

Рис 5

Остальное - см. рис. 1

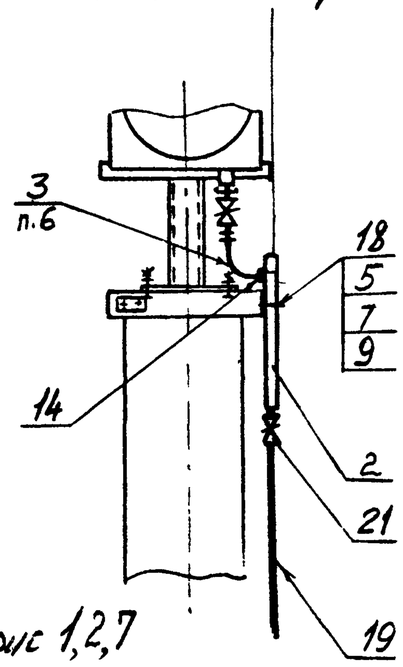

Рис. 6

Остальное - см. рис. 1,2,5

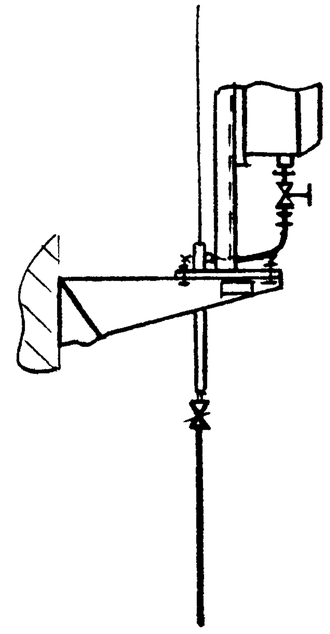

Рис. 7

Остальное - см. рис. 1,5

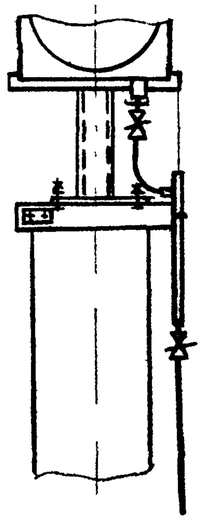

Рис 8

Остальное - см рис 1,2,7

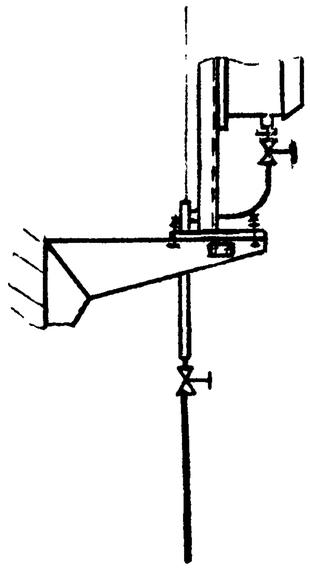

Изм	Лист	№ докум	Подп	Дата

Копировал

ТМ4-7-2-94

Лист 2

Формат А3

Инв № подл	Подп и дата	Взам инв №	Инв № дубл	Подп и дата
455-3	15.05.95			

Условное наименование	Рис	Ру, МПа	Измеряемая среда	Поз 1 Манометр вакуумметр мановакуумметр самопишущий однозаписной	Поз 2 Расширитель	Поз 3 Труба	Поз 4 Стойка	Поз 5 Болт	Поз 6	Поз 7 Гайка	Поз 8
				ТКУ 7-1-94		14×2 ГОСТ 8734-75 / Д 20 ГОСТ 8733-87	ТКУ 550 83	ГОСТ 7798-70		ГОСТ 5915 70	
				Количество							
				1	1	1	1	–	4	–	4
				Условное наименование							
1	1	до 16	Газ, пар, жидкость без выделения осадка	МТС-711, МТС 712	—	—	СП-1	М8-6g×20.Ув.019	4	М8-6g×20.Ув.019	4
2		-0,1 до 2,4		МВТС 711, МВТС 712							
3	2	до 16		МТС 711, МТС-712			–				
4		-0,1 до 2,4		МВТС 711, МВТС 712							
5	3	до 16		МТС 711, МТС-712			СП 1			М6-6Н 5.019	
6		-0,1 до 2,4		МВТС 711, МВТС-712							
7	4	до 16		МТС 711, МТС-712			–				
8		-0,1 до 2,4		МВТС-711, МВТС 712							
9	5	до 16	Загрязненная жидкость с выделением осадка Газ с выделением жидкости	МТС-711, МТС-712	Р-1	L=500мм	СП-1		5		5
10		-0,1 до 2,4		МВТС 711, МВТС-712							
11	6	до 16		МТС 711, МТС 712			–				
12		-0,1 до 2,4		МВТС 711, МВТС-712							
13	7	до 16		МТС 711, МТС 712			СП-1			М8 6Н 5 019	
14		-0,1 до 2,4		МВТС 711, МВТС-712							
15	8	до 16		МТС-711, МТС 712			–				
16		-0,1 до 2,4		МВТС-711, МВТС 712							
17	1	-0,1 до 0	Газ	ВТС-711 ВТС-712	—	—	СП-1		4		4
18	2						–				
19	3						СП-1				
20	4						–				

Инв. № подл. | Подп. и дата | Взам. инв. № | Инв. № дубл. | Подп. и дата

ИАБ-3 15.05.95

Изм.	Лист	№ докум.	Подп.	Дата

ТМ4-7-2-94

Лист 3

Копировал

Формат А3

Продолжение

Условное наименование	Поз 9	Поз 10	Поз 11	Поз 12	Поз 13	Поз 14	Поз 15	Поз 16	Поз 17	Поз 18
	Шайба				Соединение		Кронштейн	Рамка	Подставка	Скоба
	ГОСТ 6402-70		ГОСТ 11371-78		ТУ36 22 21 00 019-91		ТУ36-2588-84	ТУ36 1130 85	ТУ36 1227-84	ТУ36 22 19 06-ЦС1 87
	Количество									
	4	4	–	4	–	1	1	1	1	1
	Условное наименование									
1	6.65Г.029	8.65Г.029	6.01 019	4	8.01 019	СВ14-М20У1	1	–	РПМ55х15 УЗ	ППК-1 УХЛ3	–
2								КП-58			
3							–				
4								КП-58			
5								–			
6							1				
7								КП-58			
8								–			
9								КП-58			
10								–			
11							1	КП-58			С034 7 У2
12				5		СН14-М20У1		–			
13								КП-58			
14							–				
15								КП-58			
16								–			
17							1	КП-58			–
18								–			
19				4		—		КП-58			
20											

Инв.№ подл. | Подп. и дата | Взам. инв.№ | Инв.№ дубл. | Подп. и дата

Изм. | Лист | № докум. | Подп. | Дата

ТМ4-7-2-94

Альт. 4

Копировал

Формат А3

Продолжение

Условное наименование	Поз 19 Труба 14х2 ГОСТ 8734-75 / Д20 ГОСТ 8733-87	Поз 20 Арматура	Поз 21 Клапан ТУ26-07-1476-89	Поз 22 Прокладка ТУ36-1103 83
	Количество			
	1	1	1	1
	Условное наименование			
1	—	Кран трехходовой 11Б18бк Ду15 ТУ26-07-1061-73	—	ПМ7х18 ЭХЛ2
2				
3				
4				
5		Клапан 0Б22.044.015.08 ТУ26-07-1476-89		
6				
7				
8				
9	L=250мм	Кран трехходовой 11Б18бк Ду15 ТУ26-07-1061-73	0Б22 044 015 08	
10				
11				
12				
13		Клапан 0Б22.044 015.08 ТУ26-07-1476-89		
14				
15				
16				
17	—	Кран трехходовой 11Б18бк Ду15 ТУ26-07-1061-73	—	
18				
19				
20				

Инв.№ подл. | Подп. и дата | Взам. инв.№ | Инв.№ дубл. | Подп. и дата
455-3 | 15.05.95

Изм	Лист	№ докум.	Подп.	Дата	ТМ4-7-2-94	Лист 5

Контровал

Формат А4

Рис 1

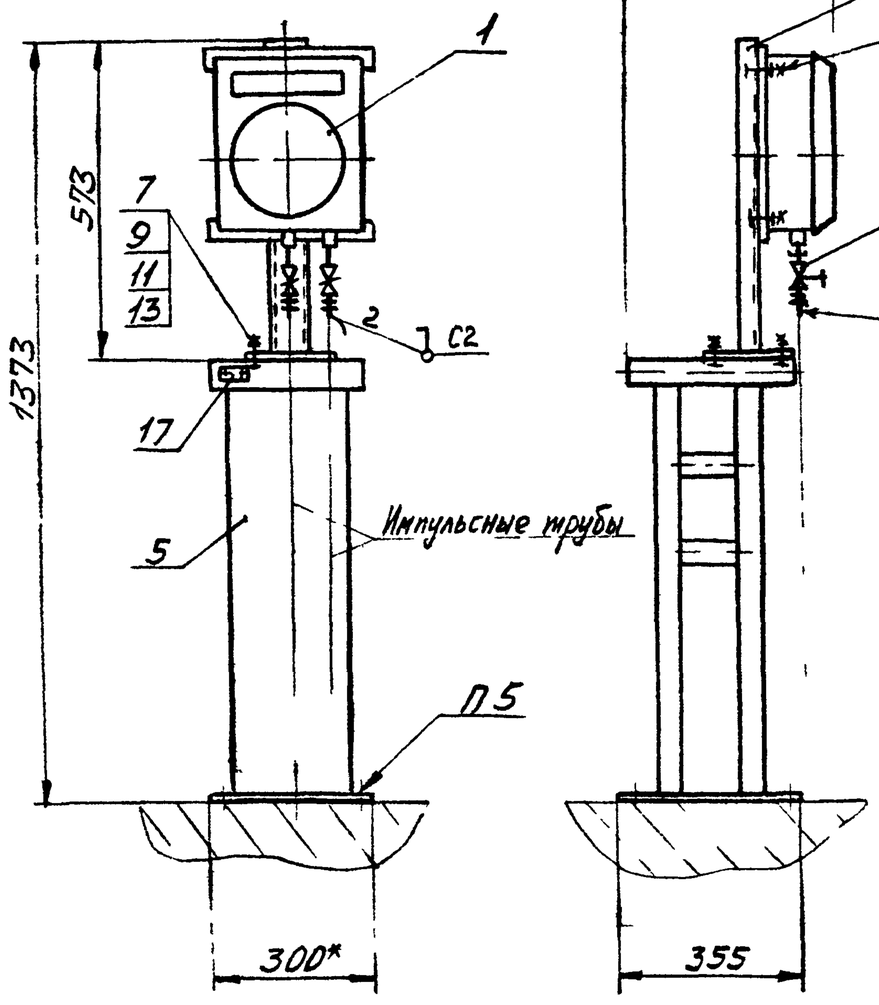

Рис 2

Остальное - см рис 1

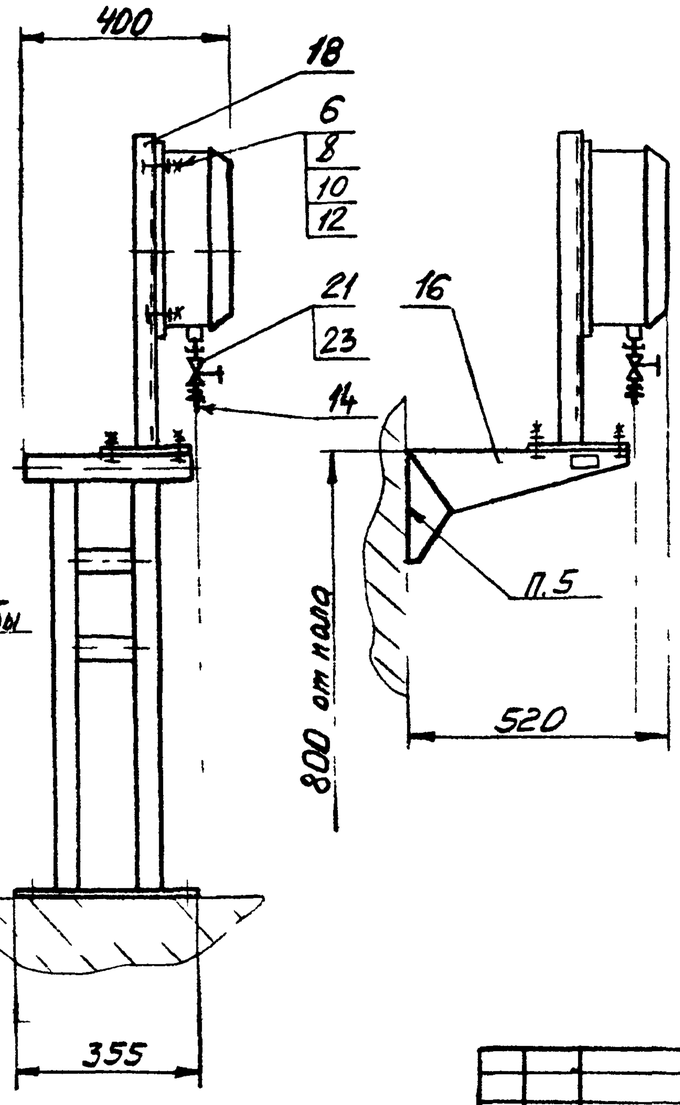

Пример условного обозначения установки и обвязки манометра МТ2С-711 на полу.

Манометр МТ2С-711 ТМ4-7-3-94

Установка 1

1 *Размеры для справок

2 Измеряемая среда - см табл

3 Сварные швы по ГОСТ 16037-80

4 Установку и монтаж прибора производить в соответствии со СНиП3 05 07-85 и инструкцией по эксплуатации

5 Крепление производить в соответствии с РТМ36 6-87 и по черт ТМ13-18-92 - крепление стойки СП-2 и по черт ТМ13-1-92 - крепление кронштейна КП-59

6 Длину труб поз 3 и 4 уточнить при монтаже

					Взамен ТМ4 365-83	ТМ4-7-3-94		
					Группа			
Изм	Лист	№ докум	Подп	Дата	Манометр, мановакуумметр вакуумметр самопишущий, двухзаписной	Лит	Масса	Масштаб
Разраб		Сучкова	Сучкова	1.11.94			–	1:10
Пров		Чудинов	[signature]	1.12.94	Установка на полу или стене	Лист 1	Листов 5	
Гл.спец.		Чудинов	[signature]	1.12.94	Рег №			
Н контр		Бурякова			Срок введения			
Утв		Гурьо	[signature]					

Инв № подл 455 4 | Подп и дата 15 05 95 | Взам инв № | Инв № дубл | Подп и дата

Копировал

Формат А3

Рис 3

Остальное - см рис. 1

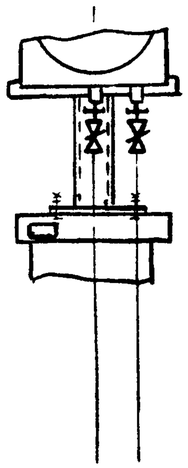

Рис 4

Остальное - см рис. 1,2

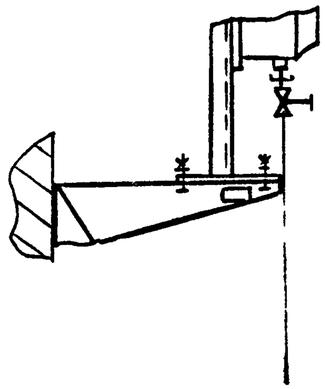

Рис. 5

Остальное - см рис 1

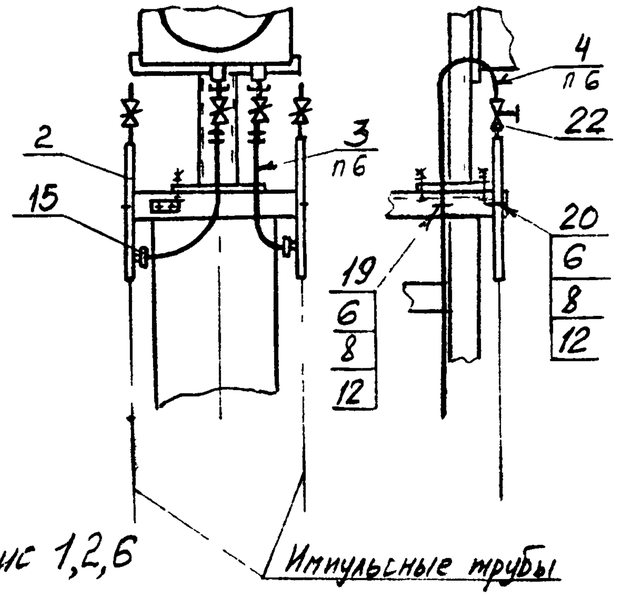

Рис. 6

Остальное - см рис 1,2

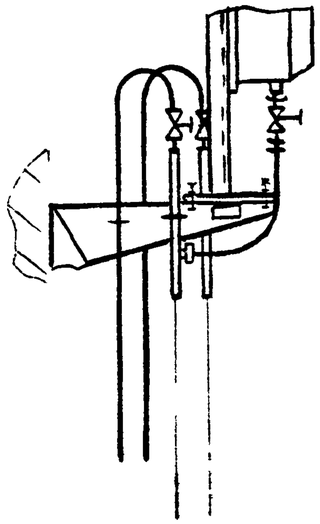

Рис. 7

Остальное - см. рис. 1,3,5

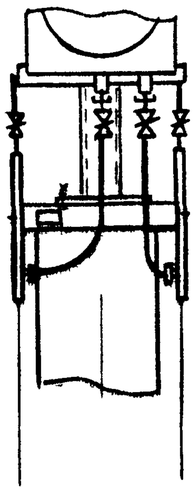

Рис. 8

Остальное - см. рис 1,2,6

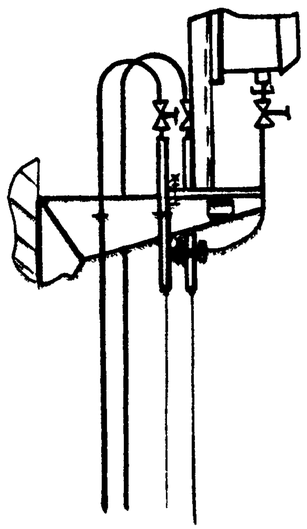

Изм.	Лист	№ докум.	Подп.	Дата

ТМ 4-7-3-94

Лист 2

Копировал

Формат А3

Инв. № подл. 455-4 | Подп. и дата 15.05.95 | Взам. инв. № | Инв. № дубл. | Подп. и дата

Рис. 1

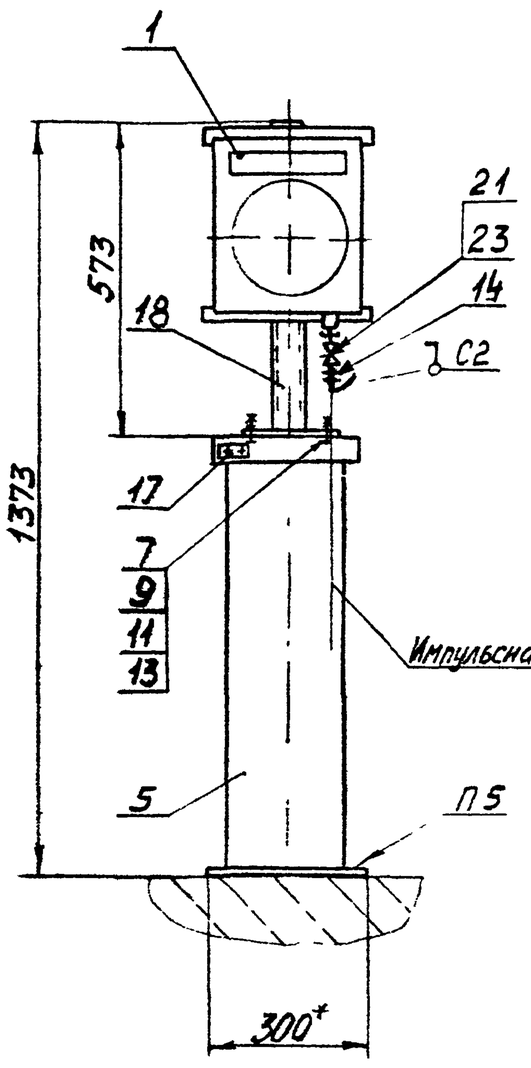

Рис 2

Остальное - см рис 1

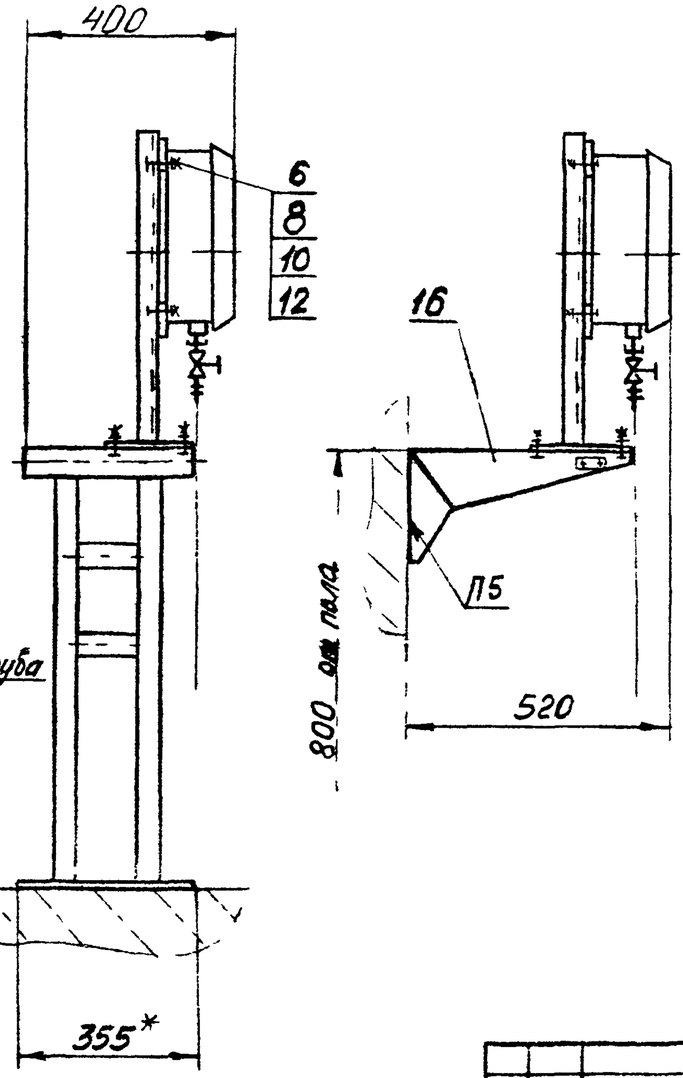

Пример условного обозначения установки и обвязки манометра МТС-711 на полу:

Манометр МТС-711 ТМ4-7-1-94

Установка 1

1 Размеры для справок

2. Измеряемая среда - см табл.

3 Сварные швы по ГОСТ 16037-80

4 Установку и монтаж прибора производить в соответствии со СНиП3 0507-85 и инструкцией по эксплуатации

5 Крепление производить в соответствии с РТМ 36 6-87 и по черт ТМ13-18-92 - крепление стойки СП-2 и по черт ТМ13-1-92 - крепление кронштейна КП-59

6 Длину труб для дет поз 3 и 4 уточнить при монтаже

Взамен ТМ4-363-89					ТМ4-7-1-94			
Группа								
Изм	Лист	№ докум	Подп	Дата	Манометр мановакуумметр вакуумметр самопишущий однозаписной Установка на полу или стене	Лит	Масса	Масштаб
Разраб		Сучкова		1.11.94			-	1:10
Пров		Чудинов		1.12.94		Лист 1	Листов 5	
Гл спец		Чудинов		1.12.94	Рег №			
Н контр		Бурякова						
Утв		Гуров			Срок введения			

Инв № подл 465-2 | Подп и дата 15.05.95 | Взам инв № | Инв № дубл | Подп и дата

Копировал

Формат А3

Рис 3

Остальное-см рис 1

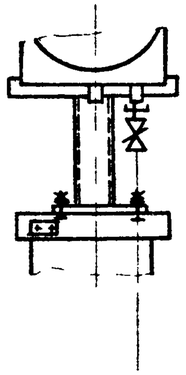

Рис 4

Остальное-см рис 1,2

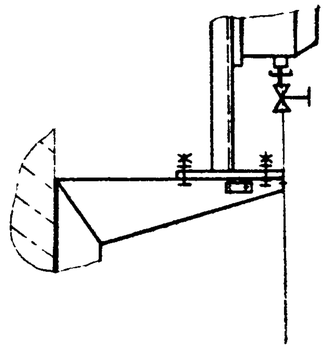

Рис 5

Остальное-см рис 1

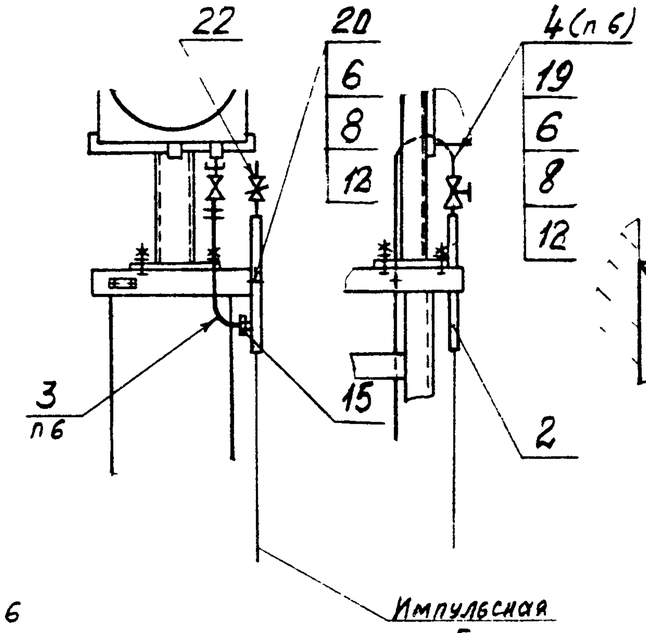

Рис 6

Остальное-см рис 1

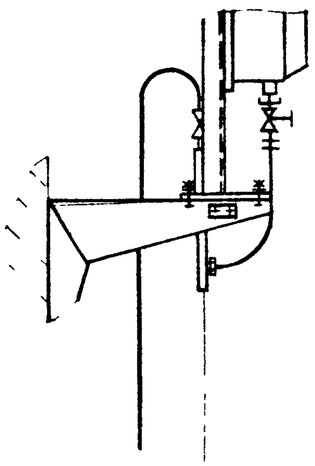

Рис 7

Остальное-см рис 1,3,5

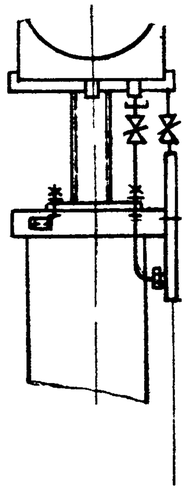

Рис 8

Остальное-см рис 1,2 6

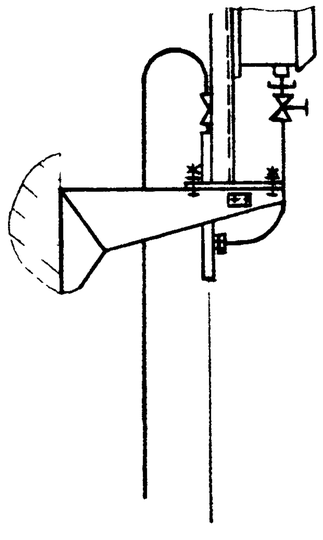

Инв № подл	Подп и дата	Взам инв №	Инв № дубл	Подп и дата
455-2	15.05.95			

Изм	Лист	№ докум	Подп	Дата	ТМ4-7-1-94	Лист 2

формат А3

Условное наименование	Рис	Ру, МПа	Измеряемая среда неагрессивная	Поз 1 Манометр, мановакуумметр, вакуумметр самопишущий двухзаписной	Поз 2 Расширитель ТК4-7-1-94	Поз 3 Труба 14х2 ГОСТ 8734-75 / Д20 ГОСТ 8733-87	Поз 4	Поз 5 Стойка ТК4 550 83	Поз 6 Болт ГОСТ 7798-70	Поз 7	Поз 8 Гайка ГОСТ 5915 70
				Количество							
				1	2	2	2	1	–	4	–
				Условное наименование							
1	1	до 16	Газ, пар, жидкость без выделения газов	МТ2С-711, МТ2С-712	–	–	–	СП-2	М6-6g х 20 46 019	М8-6g х 20 46 019	М6 6Н 5.019
2		-0,1 до 2,4		МВТ2С-711, МВТ2С 712							
3	2	до 16		МТ2С-711, МТ2С-712				–			
4		-0,1 до 2,4		МВТ2С-711, МВТ2С-712							
5	3	до 16		МТ2С 711, МТ2С-712				СП 2			
6		-0,1 до 2,4		МВТ2С-711, МВТ2С-712							
7	4	до 16		МТ2С-711, МТ2С-712				–			
8		-0,1 до 2,4		МВТ2С-711, МВТ2С 712							
9	5	до 16	Жидкость с выделением газов	МТ2С-711 МТ2С 712	Р-1	L=500мм	L=2000мм	СП-2			
10		-0,1 до 2,4		МВТ2С-711 МТ2С 712							
11	6	до 16		МТ2С-711, МТ2С-712				–			
12		-0,1 до 2,4		МВТ2С-711, МВТ2С-712							
13	7	до 16		МТ2С-711 МТ2С 712				СП-2			
14		-0,1 до 2,4		МВТ2С-711 МВТ2С 712							
15	8	до 16		МТ2С-711 МТ2С-712				–			
16		-0,1 до 2,4		МВТ2С-711 МВТ2С-712							
17	1	-0,1 до 0	Газ	ВТ2С 711 ВТ2С 712	–	–	–	СП-2			
18	2							–			
19	3							СП-2			
20	4							–			

Количество: 4, 6, 4

Количество: 4, 6, 4

Инв. № подл.	Подп. и дата	Взам. инв. №	Инв. № дубл.	Подп. и дата
455-4	15.05.95			

ТМ4-7-3-94

Лист 3

Копировал

Формат А3

Продолжение

Условное наименование	Поз 9	Поз 10	Поз 11	Поз 12	Поз 13	Поз 14	Поз 15	Поз 16	Поз 17	Поз 18	Поз 19	Поз 20
	Гайка	Шайба				Соединение		Кронштейн	Рамка	Подставка	Скоба	
	ГОСТ 5915-70	ГОСТ 6402-70		ГОСТ 11371-78		ТУ36 22 21 00 019-91		ТУ36-2588-84	ТУ36 1130 85	ТУ36-1227-84	ТУ36 22 19 05 001-87	
	Количество											
	4	4	4	–	4	2	2	1	1	1	2	2
	Условное наименование											
1							–	–				
2												
3							2	КП-59				
4											–	–
5								–				
6							1	КП-59				
7												
8								–				
9							2	КП-59				
10												
11								–				
12							2	КП-59				
13												
14								–				
15							–	КП-59				
16												
17								–				
18							2	КП-59				
19								–				
20								КП-59				
	М8-6Н 05 019	6 65Г 029	8 65Г.029	6.01 019	8 01 019	СВ14-М20У1	СН14-М20У1		РПМ55х15 У3	ППК 1 Ухл3	С014 У2	С0317 У2

Инв. № подл. | Подпись и дата | Взам. инв. №

455-4 | 25.05.95

ТМ4-7-3-94

Изм. | Кол. уч. | № докум. | Подп. | Дата

Копировал

Альбом 4

Формат А3

Продолжение

Условное наименование	Поз 21 Арматура	Поз 22 Клапан ТУ26-07-1476-89	Поз 23 Прокладка ТУ36-1103-83
	Количество		
	2	2	2
	Условное наименование		
1	Кран трехходовой 11Б18бк Ду15 ТУ26-07-1061-73	—	
2			
3			
4			
5	Клапан 0Б22 044 015.08 ТУ26-07-1476-89		
6			
7			
8			ПМ7х18 УКЛ2
9	Кран трехходовой 11Б18бк Ду15 ТУ26-07-1061-73	0Б22 044.015.08	
10			
11			
12			
13	Клапан 0Б22 044.015 08 ТУ26-07-1476-89		
14			
15			
16			
17	Кран трехходовой 11Б18бк Ду15 ТУ26-07-1061-73	—	
18			
19			
20			

Инв № подл. 455-4 | Подп. и дата 15.05.95 | Взам. инв. № | Инв. № дубл. | Подп. и дата

Изм.	Лист	№ докум.	Подп.	Дата	ТМ4-7-3-94	Лист 5

Копировал Формат А3

Рис. 1

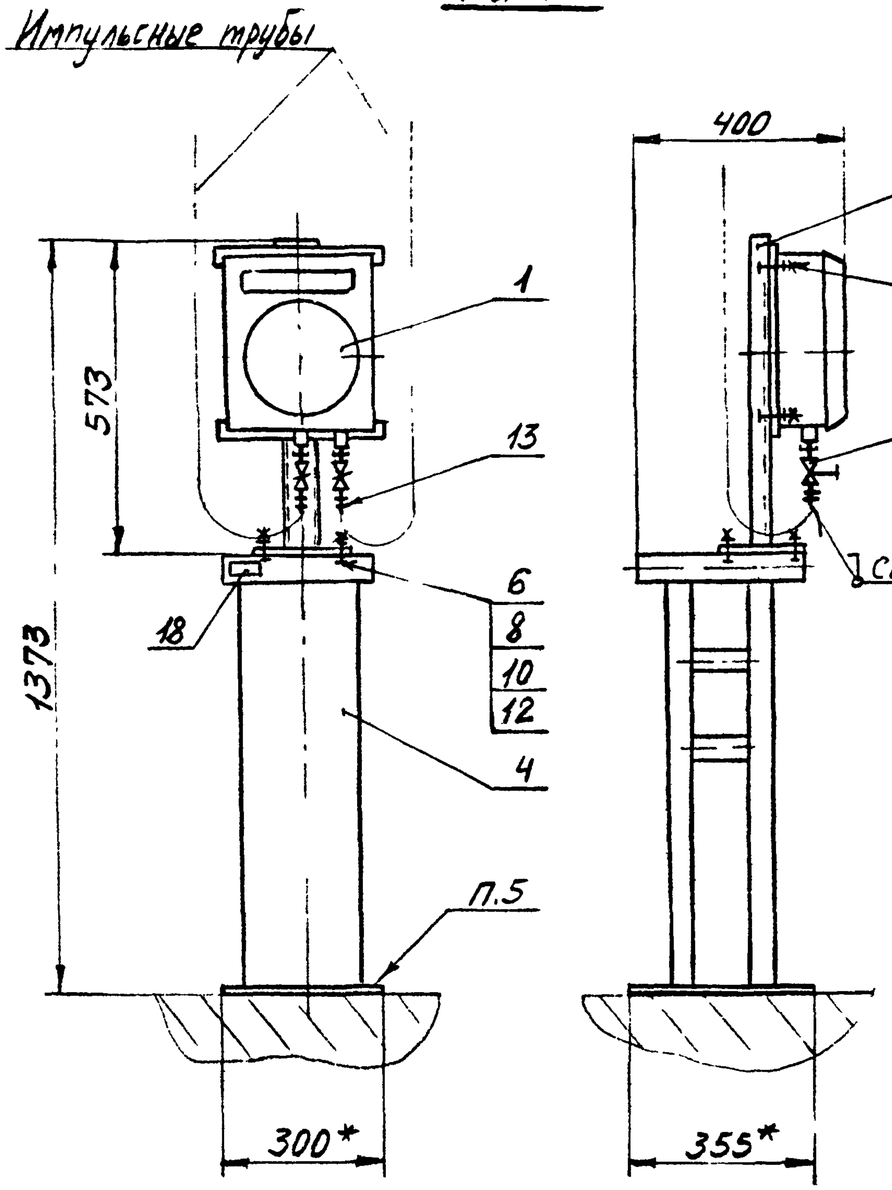

Рис 2

Остальное - см рис 1

Пример условного обозначения установки и обвязки манометра МТ2С-711 на полу:

Манометр МТ2С-711 ТМ4-7-4-94
Установка 1.

1. *Размеры для справок
2. Измеряемая среда - см табл.
3. Сварные швы по ГОСТ 16037-80
4. Установку и монтаж прибора производить в соответствии со СНиП 3.05.07-85 и инструкцией по эксплуатации.
5. Крепление производить в соответствии с РТМ 36-6-87 и по черт ТМ13-18-92 - крепление стойки СП-1, по черт ТМ13-1-92 - крепление кронштейна КП-58

Изм.	Лист	№ докум.	Подп.	Дата	Взамен ТМ4-364-83	ТМ4-7-4-94			
Разраб.		Сучкова		1.11.94	Группа				
Пров.		Чудинов			Манометр, вакуумметр, мановакуумметр самопишущий двухзаписной Установка на полу или стене	Лит.	Масса	Масштаб	
Гл. спец.		Чудинов		1.12.94			-	1:10	
Н. контр.		Бурлаков		16.01.95	Рег. №	Лист 1	Листов 5		
Утв.		Гуров			Срок введения				

Инв. № подл. | Подп. и дата | Взам. инв. № | Инв. № дубл. | Подп. и дата
406-5 | 16.05.95

Копировал

Формат А3

Рис 3

Остальное - см рис 1

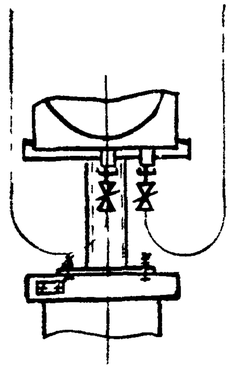

Рис 4

Остальное - см рис 1,2

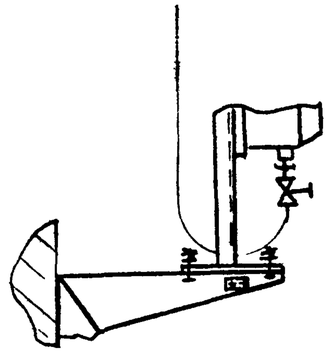

Рис 5

Остальное - см рис 1

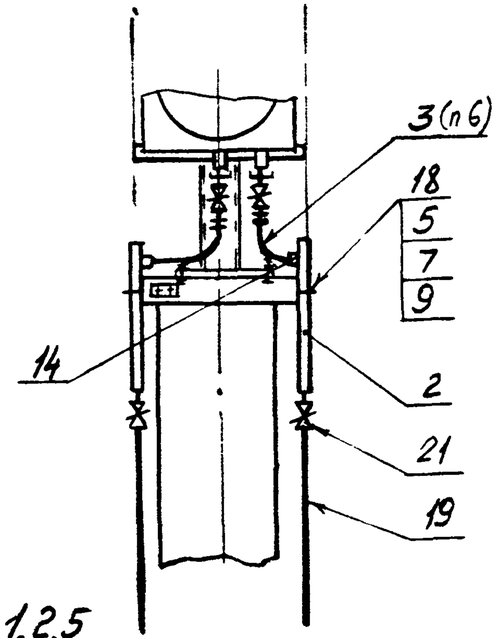

Рис 6

Остальное - см рис. 1,2,5

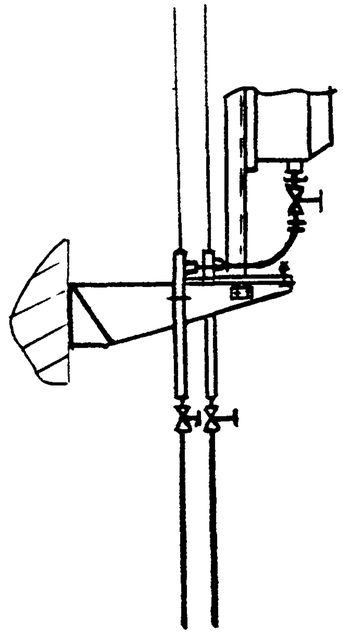

Рис 7

Остальное - см рис. 1,5

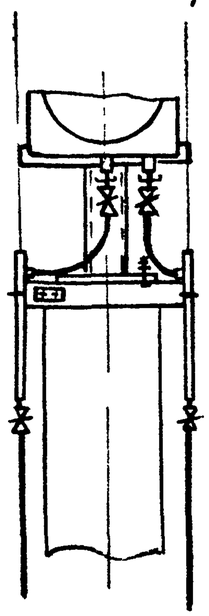

Рис. 8

Остальное - см. рис. 1,2,5

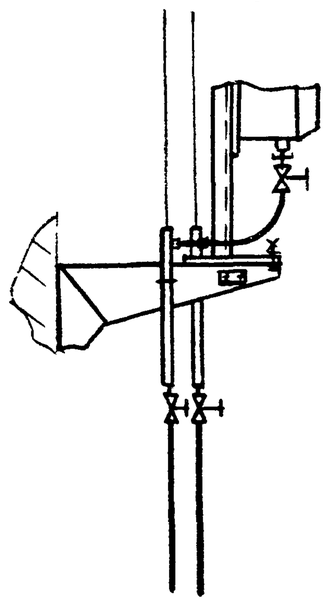

Изм	Лист	№ докум	Подп	Дата	ТМ4-7-4-94	Лист 2

Копировал

Формат А4

Инв № подл 455-5 | Подп и дата 15.05.95 | Взам инв № | Инв № дубл | Подп и дата

Условное наименование	Рис	Ру, МПа	Измеряемая среда	Поз 1 Манометр вакуумметр мановакуумметр самопишущий двухзаписной	Поз 2 Р-ширитель	Поз 3 Труба	Поз 4 Стойка	Поз 5	Поз 6	Поз 7	Поз 8
					ТК4-7-1-94	14х2 ГОСТ 8734-75 / Д20 ГОСТ 8733-87	ТК4-550 83	Болт ГОСТ 7798-70		Гайка ГОСТ 5915-70	
				Количество							
				1	2	2	1	–	4	–	4
				Условное наименование							
1	1	до 16	Газ, пар, жидкость без выделения осадка	МТ2С-711, М2С-712	–	–	СП-1	4 М6-6g х 20 46 019	Количество 4 М8-6g х 20 46 019	4 М6-6Н 5 019	Количество 4 М8-6Н 5 019
2		-0,1 до 2,4		МВТ2С-711, МВТ2С-712							
3	2	до 16		МТ2С-711, МТ2С 712			—				
4		-0,1 до 2,4		МВТ2С-711, МВТ2С 712							
5	3	до 16		МТ2С-711 МТ2С 712			СП 1				
6		-0,1 до 2,4		МВТ2С 711, МВТ2С-712							
7	4	до 16		МТ2С-711, МТ2С-712			—				
8		-0,1 до 2,4		МВТ2С-711 МВТ2С 712							
9	5	до 16	Загрязненная жидкость с выделением осадка Газ с выделением жидкости	МТ2С-711 МТ2С-712	Р-1	L=500мм	СП-1				
10		-0,1 до 2,4		МВТ2С-711, МВТ2С-712							
11	6	до 16		МТ2С-711 МТ2С 712			—				
12		-0,1 до 2,4		МВТ2С-711, МВТ2С 712							
13	7	до 16		МТ2С 711 МТ2С 712			СП-1				
14		-0,1 до 2,4		МВТ2С 711, МВТ2С 712							
15	8	до 16		МТ2С-711, МТ2С 712			—				
16		-0,1 до 2,4		МВТ2С-711, МВТ2С 712							
17	1	-0,1 до 0	Газ	ВТ2С-711 ВТ2С-712	—	—	сп-1				
18	2						—				
19	3						СП-1				
20	4						—				

Инв. № подл. | Подп. и дата | Взам. инв. № | Инв. № дубл. | Подп. и дата

495-5

Изм.	Лист	№ докум.	Подп.	Дата

ТМ4-7-4-94

Альбом

Копировал

Формат А3

Продолжение

Условное наименование	Поз 9	Поз 10	Поз 11	Поз 12	Поз 13	Поз 14	Поз 15	Поз 16	Поз 17	Поз. 18
	Шайба				Соединение		Кронштейн	Рамка	Подставка	Скоба
	ГОСТ 6402-70		ГОСТ 11371-78		ТУ36 22 21 00 019-91		ТУ36-2528-84	ТУ36 1130-85	ТУ36-1227 84	ТУ36 22 19 06-001-87
	Количество									
	4	4	–	4	–	2	1	1	1	2
	Условное наименование									
1	6.65Г 029	8 65Г.029	6 01 019	8 01 019	СВ14-М20У1	–	–	РДМ55×15У3	ППК-1 УХЛ3	–
2										
3						2	КП-58			
4										
5						–	–			
6										
7							КП-58			
8										
9						2	–			СО347У2
10										
11							КП-58			
12										
13						–	–			
14										
15							КП-58			
16										
17						2	–			–
18							КП-58			
19							–			
20							КП-58			

Количество: 4, 6, 4

Количество: 2, –, 2, –, 2

Инв.№ подл.	Подп. и дата	Взам. инв.№	Инв.№ дубл.	Подп. и дата
455-5	15.05.95			

Изм.	Лист	№ докум.	Подп.	Дата	ТМ 4-7-4-94	Лист 4

Копировал

Формат А3

Продолжение

Условное наименование	Поз 19 Труба 14×2 ГОСТ 8734-75 / Д20 ГОСТ 8733-87	Поз 20 Арматура	Поз 21 Клапан ТУ26-07-1476-89	Поз 22 Прокладка ТУ36 1103-83
	Количество			
	2	2	2	2
	Условное наименование			
1	—	Кран трехходовой 11Б18бк Ду15 ТУ26-07-1061-73	—	
2				
3				
4				
5		Клапан 0622 044 015 08 ТУ26-07-1476-89		
6				
7				
8				ПМ 7×18 УХЛ2
9	L=250мм	Кран трехходовой 11Б18бк Ду15 ТУ26-07-1061-73	0622 044 015 08	
10				
11				
12				
13		Клапан 0622 044 015.08 ТУ26-07-1476-89		
14				
15				
16				
17	—	Кран трехходовой 11Б18бк Ду15 ТУ26-07-1061-73	—	
18				
19				
20				

Инв. № подл. | Подп. и дата | Взам. инв. №

Изм. Лист № докум. Подп. Дата

ТМ4-7-4-94

Лит. 5

Скопировал

Формат А-1

Рис 1

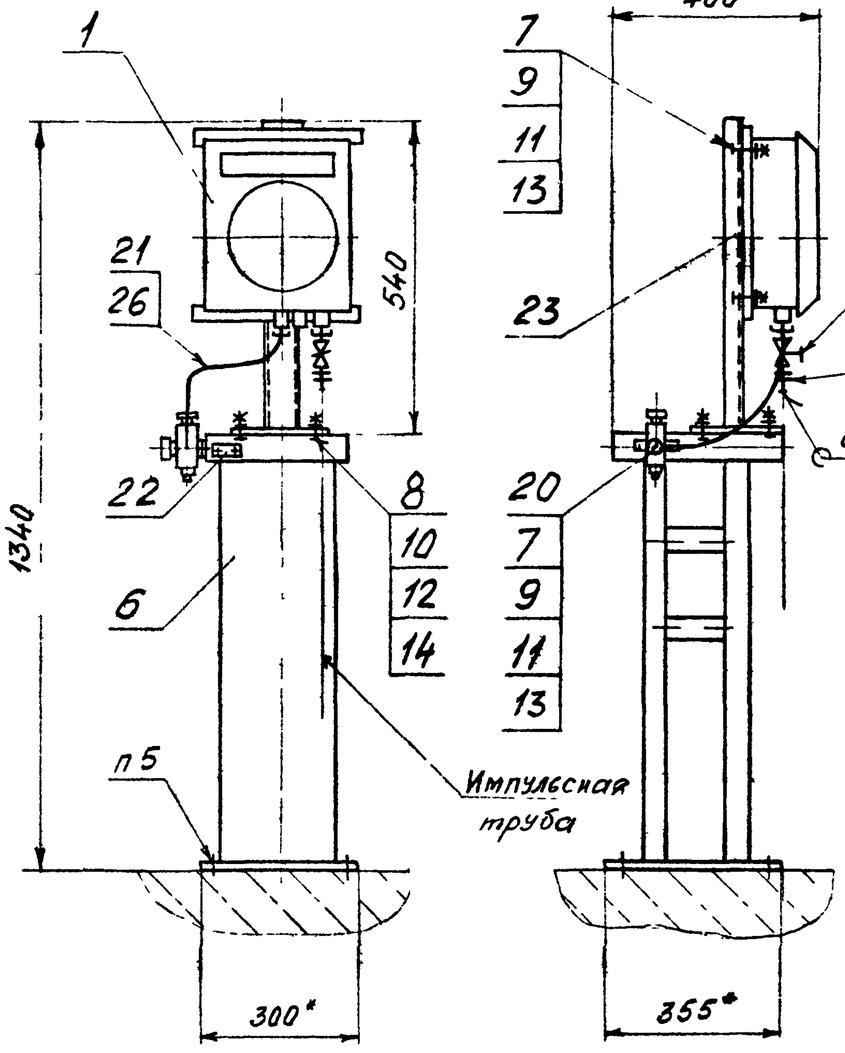

Рис 2

Остальное - см рис 1

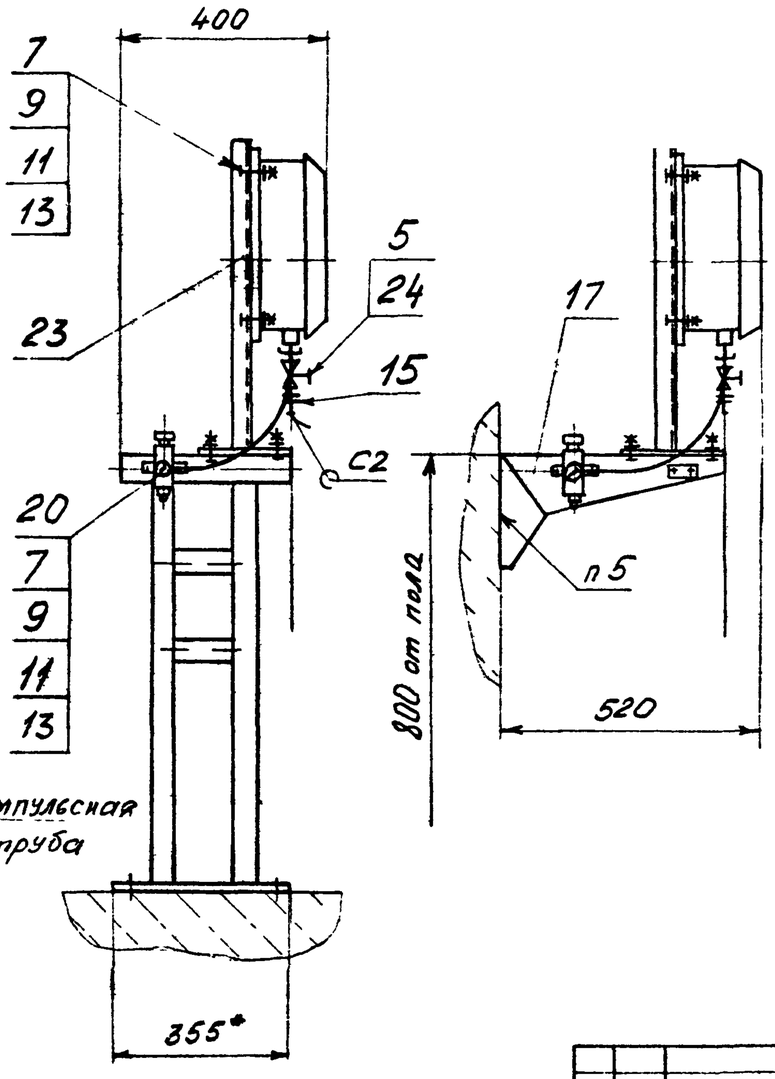

Пример условного обозначения установки и обвязки манометра МТ-711Р на полу:
Манометр МТ-711Р ТМ4-7-5-94
Установка 1

1* Размеры для справок
2 Измеряемая среда - см табл
3. Сварной шов по ГОСТ 16037-80
4 Установку и монтаж прибора производить в соответствии со СНиП 3 05 07-85 и инструкцией по эксплуатации прибора
5 Крепление производить в соответствии с РТМ36 6-87 и по черт ТМ15-18-92 крепление стойки СП-1, по черт ТМ13-1-92 крепление кронштейна КП-58
6 Длину трубы для дет поз 3 уточнить при монтаже

					Взамен ТМ4-381-83	ТМ4-7-5-94		
					Группа			
Изм	Лист	№ докум	Подп	Дата	Манометр, вакуумметр мановакуумметр самопишущий	Лит	Масса	Масштаб
Разраб		Сучкова		1.11.94			-	1:10
Пров		Чудинов		1.12.94	Установка на полу или стене	Лист 1	Листов 5	
Гл спец		Чудинов		1.12.94	Рег №			
Н контр		Бурякова		1.12.95				
Утв		Гуров			Срок введения			

Инв № подл | Подп и дата | Взам инв № | Инв № дубл | Подп и дата
455-6 | 15.05.95

формат А*

Рис. 3

Остальное - см. рис. 1

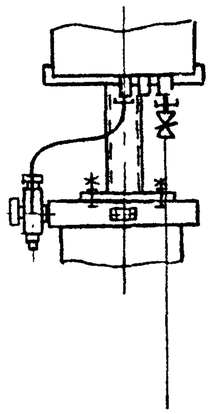

Рис. 4

Остальное - см рис 1;2

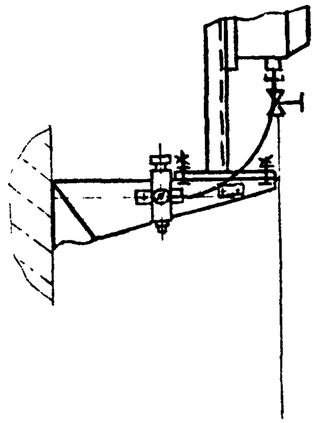

Рис 5

Остальное - см рис 1

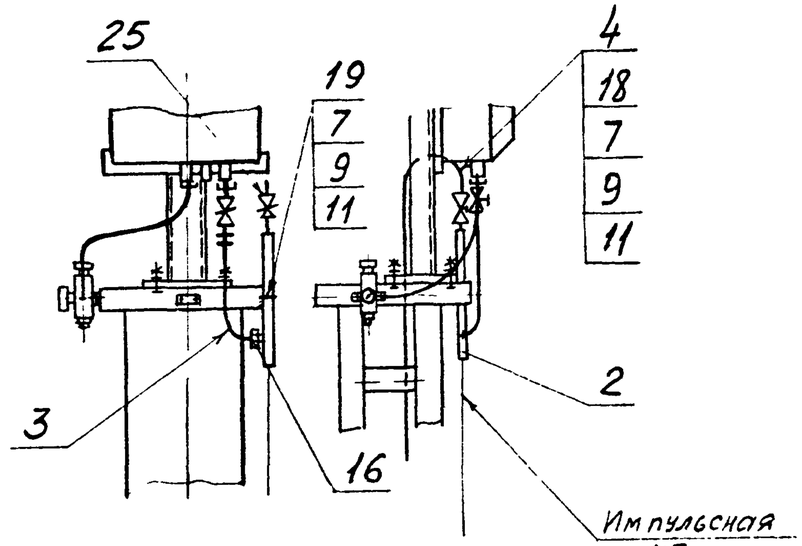

Рис 7

Остальное - см рис 1,3,5

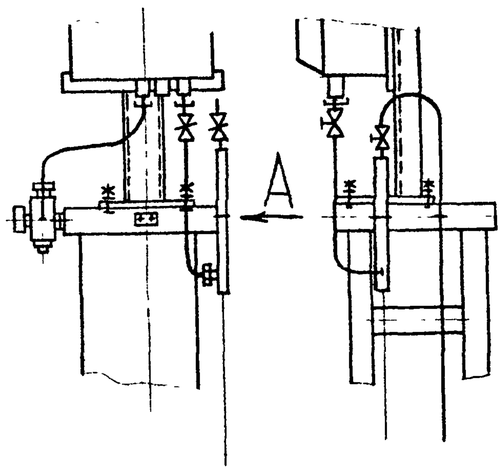

Рис 8

Остальное - см рис. 1,2,6

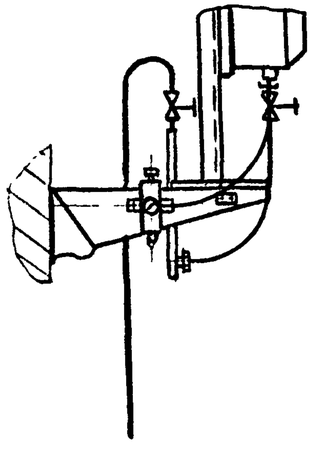

Рис. 6

Остальное - см рис 1

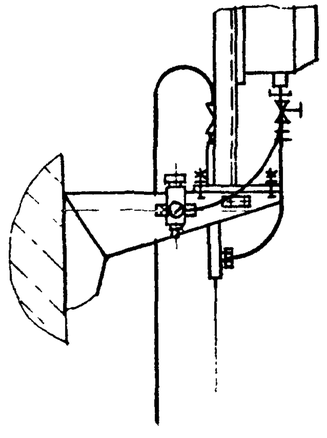

Инв. № подл.	Подп. и дата	Взам. инв. №	Инв. № дубл.	Подп. и дата
465-6	15-05-95			

Изм	Лист	№ докум.	Подп.	Дата	ТМ4-7-5-94	Лист 2

Формат А3

Условное наименование	Рис	Ру МПа	Измеряемая среда неагрессивная	Поз 1 Манометр, вакуумметр, мановакуумметр самопишущий	Поз 2 Расширитель	Поз 3 Труба 14х2 ГОСТ 8734-75	Поз 4 Труба Д20 ГОСТ 8733-87	Поз 5 Прокладка	Поз 6 Стойка	Поз 7 Болт	Поз 8
				ТК4-7-1-94			ТУ36-1103-83	ТК4 550 83	ГОСТ 7798-70		
				Количество							
				1	1	1	1	1	1	–	4
				Условное наименование							
1	1	до 16,0	Газ, пар, жидкость без выделения газа	МТ-711Р, МТ-712Р	–	–	–	ПМ7х18 УХЛ2	СП-1	М6-6g х 20.46.019	М8-6g х 80.46.019
2		-0,1 до 2,4		МВТ-711Р, МВТ-712Р							
3	2	до 16,0		МТ-711Р МТ-712Р					–		
4		-0,1 до 2,4		МВТ-711Р, МВТ-712Р							
5	3	до 16,0		МТ-711Р МТ-712Р					СП-1		
6		-0,1 до 2,4		МВТ-711Р, МВТ-712Р							
7	4	до 16,0		МТ-711Р МТ-712Р					–		
8		-0,1 до 2,4		МВТ-711Р, МВТ-712Р							
9	5	до 16,0	Жидкость с выделением газов	МТ-711Р, МТ-712Р	Р-1	L=500мм	L=2000мм		СП-1		
10		-0,1 до 2,4		МВТ-711Р, МВТ-712Р							
11	6	до 16,0		МТ-711Р, МТ-712Р					–		
12		-0,1 до 2,4		МВТ-711Р, МВТ-712Р							
13	7	до 16,0		МТ-711Р, МТ-712Р					СП-1		
14		-0,1 до 2,4		МВТ-711Р, МВТ-712Р							
15	8	до 16,0		МТ-711Р МТ-712Р					–		
16		-0,1 до 2,4		МВТ-711Р, МВТ-712Р							
17	1	-0,1 до 0	Газ	ВТ-711Р ВТ-712Р	–	–	–		СП-1		
18	2								–		
19	3								СП-1		
20	4								–		

Количество: 4 | 6 | 4

Инв. № подл. | Подп. и дата | Взам. инв. № | Инв. № дубл. | Подп. и дата | 155-6 | 150-95

Изм. | Лист | № докум. | Подп. | Дата

ТМ4-7-5-94

Лист 3

Формат А3

Продолжение

Условное наименование	Поз 9	Поз 10	Поз 11	Поз 12	Поз 13	Поз 14	Поз 15	Поз 16	Поз 17	Поз 18	Поз 19	Поз 20	Поз 21
	Гайка ГОСТ 5915-70		Шайба ГОСТ 6402-70		Шайба ГОСТ 11371-78		Соединение ТУ36 22 21 00 019-91		Кронштейн ТУ36-2588-84	Скоба ТУ36 22 19 06 001-87		Редуктор давления с фильтром У25021898 75	Наконечник ТУ4 1121 84
Количество	–	4	4	4	–	4	–	1	1	1	1	1	1
1									–				
2													
3								1	КП-58				
4													
5						8			–	–	–		
6													
7								-	КП-58				
8							СВ14-М20У1					РДФ-3-2	Н-843
9									–				
10													
11								1	КП-58				
12													
13									–				
14								-	КП-58				
15													
16									–				
17								1	КП-58				
18													
19									-				
20								-	КП-58				

Продолжение

Условное наименование	Поз 22 Рамка ТУ36 1130-85	Поз 23 Подставка ТУ36 1227-84	Поз. 24 Арматура	Поз 25 Клапан ТУ26-07-1476-89	Поз 26 Трубка ТУ6-19-272-85
	Количество				
	1	1	1	1	1
	Условное наименование				
1			Кран трехходовой 11Б18бк Ду15 ТУ26-07-1061-73	—	
2					
3					
4					
5			Клапан ОБ22.044.015 08 ТУ26-07-1476-89		
6					
7					
8	РПМ55×15 У3	ППК-1 УХЛ3			ПВД 8,0×1,6 L=400мм
9			Кран трехходовой 11Б18бк Ду15 ТУ26-07-1061-73		
10					
11					
12					
13			Клапан ОБ22 044 015.08 ТУ26-07-1476-89	ОБ22 044.015.08	
14					
15					
16					
17			Кран трехходовой 11Б18бк Ду15 ТУ26-07-1061-73	—	
18					
19					
20					

Инв № подл	Подп и дата	Взам инв №	Инв № дубл.	Подп. и дата
455-6	15.05.95			

Изм	Лист	№ докум	Подп	Дата	ТМ4-7-5-94	Лист 5

Формат А4

Рис. 1

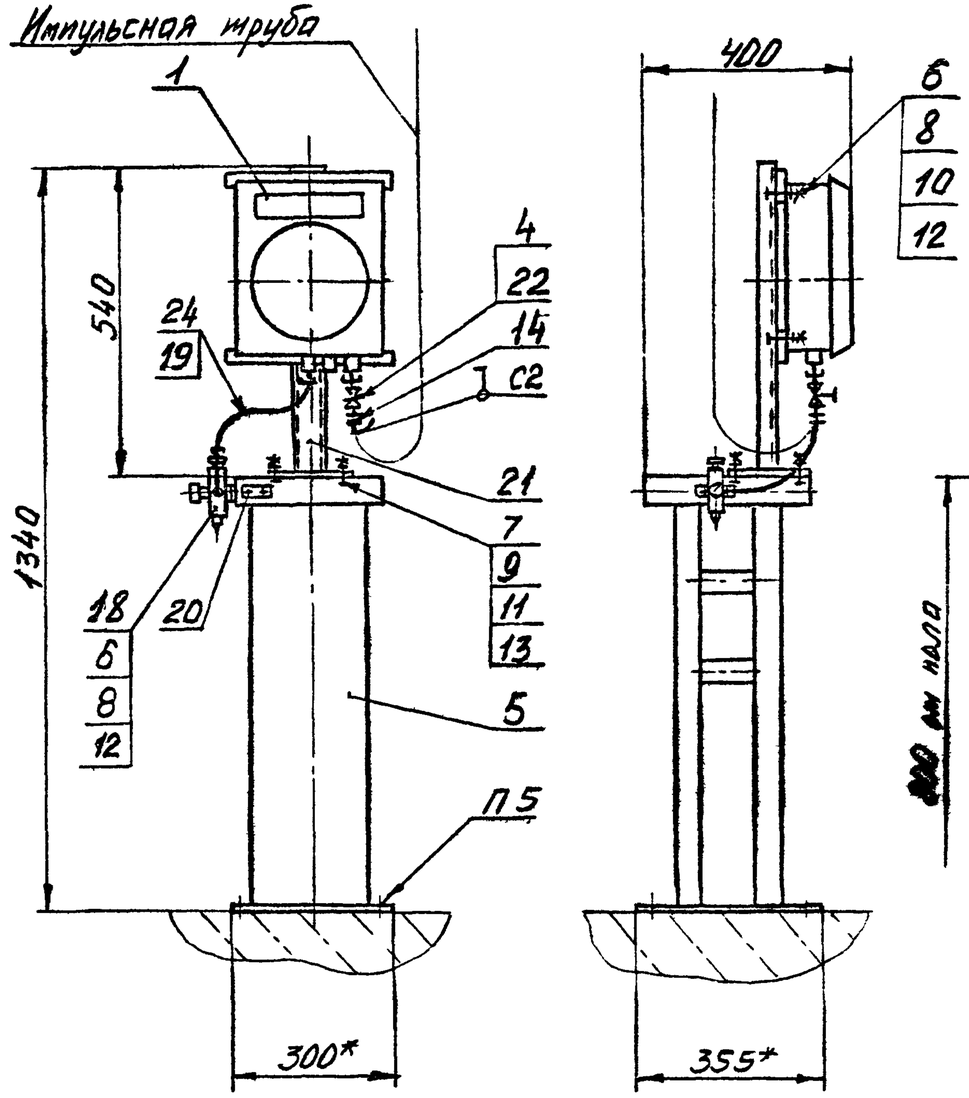

Рис. 2

Остальное - см рис. 1

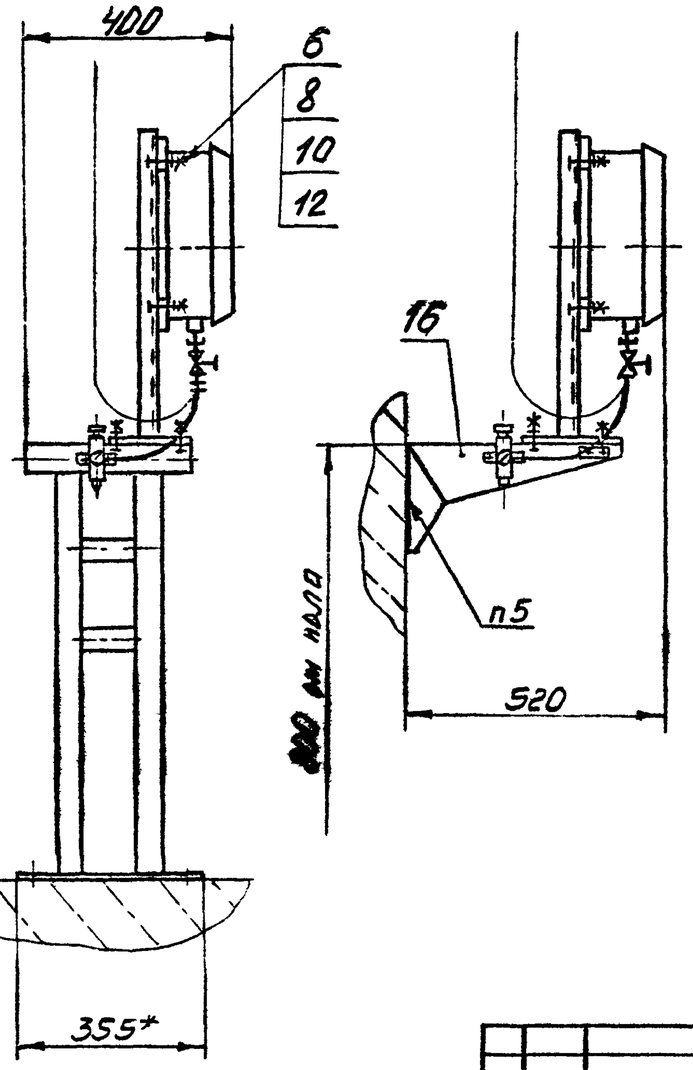

Пример условного обозначения установки и обвязки манометра МТ-711Р на полу:

Манометр МТ-711Р ТМ4-7-6-94
Установка 1

1.*Размеры для справок

2.Измеряемая среда - см табл

3. Сварные швы по ГОСТ 16037-80

4. Установку и монтаж прибора производить в соответствии со СНиП 3.05.07-85 и инструкцией по эксплуатации

5 Крепление производить в соответствии с РТМ 36 6-87 и по черт ТМ13-18-92 - крепление стойки СП-1, по черт ТМ13-1-92 крепление кронштейна КП-5В

6 Длину трубы для дет поз 3 уточнить при монтаже

					Взамен ТМ4-380-83	ТМ4-7-6-94		
					Группа			
Изм.	Лист	№ докум.	Подп.	Дата	Манометр, вакуумметр, мановакуумметр самопишущий. Установка на полу или стене	Лит.	Масса	Масштаб
Разраб		Сучкова		1.11.94			–	1:10
Пров.		Чудинов		1.12.94		Лист 1	Листов 5	
Гл. спец.		Чудинов		1.12.94	Рег. №			
Н. контр.		Бурякова		1.12.94	Срок введения			
Утв.		Гуров						

Инв. № подл. | Подп. и дата | Взам. инв. № | Инв. № дубл. | Подп. и дата

ИБ5-4 | 15.05.95

Копировал

Формат А3

Рис.3

Остальное - см рис 1

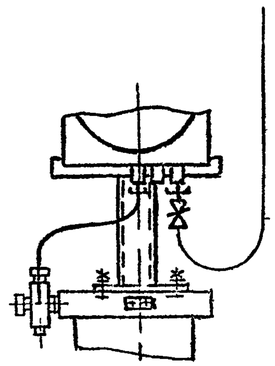

Рис.4

Остальное - см рис 1,2

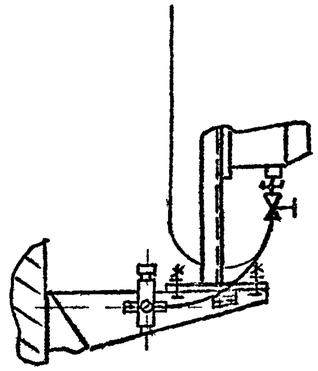

Рис.5

Остальное - см рис 1

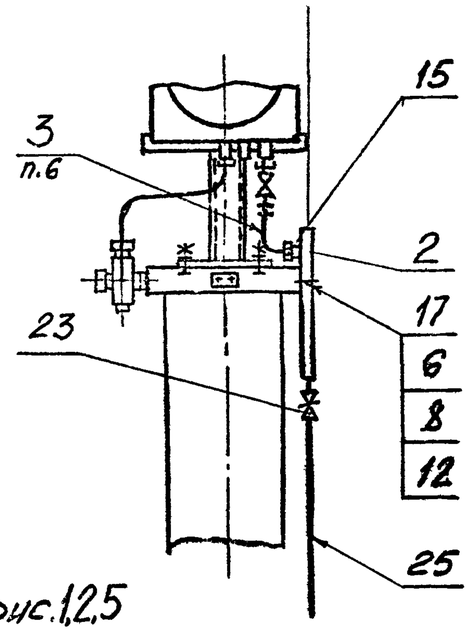

Рис.6

Остальное - см рис. 1,2,5

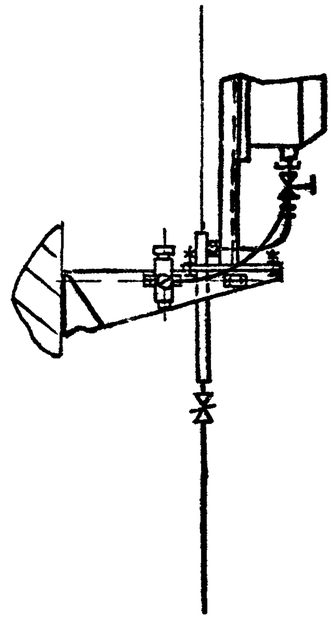

Рис.7

Остальное - см. рис 1,5

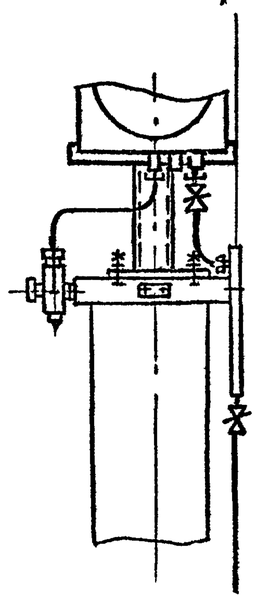

Рис.8

Остальное - см. рис. 1,2,5

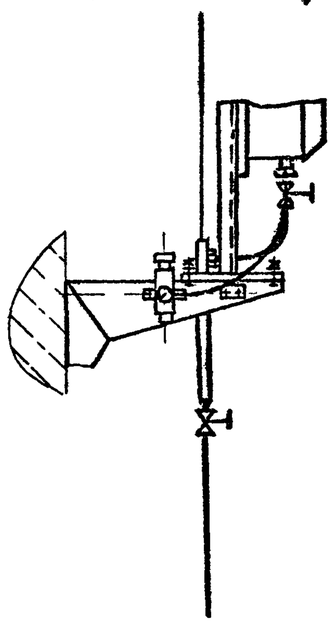

Инв. № подл.	Подп. и дата	Взам. инв. №	Инв. № дубл.	Подп. и дата
405-4	15.05.95			

Изм.	Лист	№ докум.	Подп.	Дата	ТМ4-7-6-94	Лист 2

Копировал

Формат А3

Условное наименование	Рис	Ру, МПа	Измеряемая среда неагрессивная	Поз 1 Манометр, вакуумметр, мановакуумметр самопишущий	Поз 2 Расширитель ТК4-7-1-94	Поз 3 Труба 14×2 ГОСТ 8734-75 / Д 20 ГОСТ 8733-87	Поз 4 Прокладка ТУ 36-1103-83	Поз 5 Стойка ТК4-550-83	Поз 6 Болт ГОСТ 7798-70	Поз 7	Поз 8 Гайка ГОСТ 5915-70	
				Количество								
				1	1	1	1	1	-	4	-	
				Условное наименование								
1	1	до 16,0	Газ, пар, жидкость без выделения осадка	МТ-711Р, МТ-712Р	—	—	ПМ 7×18 УХЛ2	СП-1	М6-6g×20.46.019	6	М8-6g×20.46.019	6
2		-0,1 до 2,4		МВТ-711Р, МВТ-712Р								
3	2	до 16,0		МТ-711Р, МТ-712Р				—				
4		-0,1 до 2,4		МВТ-711Р, МВТ-712Р								
5	3	до 16,0		МТ-711Р, МТ-712Р				СП-1				
6		-0,1 до 2,4		МВТ-711Р, МВТ-712Р								
7	4	до 16,0		МТ-711Р, МТ-712Р				—				
8		-0,1 до 2,4		МВТ-711Р, МВТ-712Р								
9	5	до 16,0	Загрязненная жидкость с выделением осадка. Газ с выделением жидкости	МТ-711Р, МТ-712Р	Р-1	L=500мм		СП-1		Количество 7		Количество 7
10		-0,1 до 2,4		МВТ-711Р, МВТ-712Р								
11	6	до 16,0		МТ-711Р, МТ-712Р				—				
12		-0,1 до 2,4		МВТ-711Р, МВТ-712Р								
13	7	до 16,0		МТ-711Р, МТ-712Р				СП-1				
14		-0,1 до 2,4		МВТ-711Р, МВТ-712Р								
15	8	до 16,0		МТ-711Р, МТ-712Р				—				
16		-0,1 до 2,4		МВТ-711Р, МВТ-712Р								
17	1	-0,1 до 0	Газ	ВТ-711Р ВТ-712Р	—	—		СП-1		6		6
18	2							—				
19	3							СП-1				
20	4							—				

Инв. № подл. | Подп. и дата | Взам. инв. № | Инв. № дубл. | Подп. и дата

1455-84 1585-95 ТМ

Изм.	Лист	№ докум.	Подп.	Дата	ТМ4-7-6-94	Лист 3

Формат А3

Продолжение

Условное наименование	Поз 9 Гайка ГОСТ 5915-70	Поз 10	Поз 11 Шайба ГОСТ 6402-70	Поз 12	Поз 13 Шайба ГОСТ 11371-78	Поз 14	Поз 15 Соединение ТУ36 22 21 00 019-91	Поз 16 Кронштейн ТУ36-2588-84	Поз 17 Скоба ТУ36.22.19.06.001-87	Поз 18 Редуктор давления с фильтром ТУ25 02 1898-75	Поз 19 Наконечник ТУ36 1121-84	Поз.20 Рамка ТУ36.1130-85
	Количество											
	4	4	4	–	4	–	1	1	1	1	1	1
	условное наименование											
1	М8-6Н 5019	6.65Г029	8 65Г029	6 01.019	6	8.01 019	СВ14-М20 У1	–	–	РДФ-3-2	Н-8У3	РПМ55×15 У3
2								КП-58				
3								–				
4								КП-58				
5								–				
6								КП-58				
7					7		СН14-М20 У1	–	С034742			
8								КП-58				
9								–				
10								КП-58				
11								–				
12								КП-58				
13								–				
14								КП-58				
15								–				
16								КП-58				
17					6		–	–	–			
18								КП-58				
19								–				
20								КП-58				

Инв. № подл. | Подп. и дата | Взам. инв. № | Инв. № дубл. | Подп. и дата

4-3511 | 23850-51

Изм.	Лист	№ докум.	Подп.	Дата	ТМ4-7-6-94	Лист 4

Формат А3

Продолжение

Условное наименование	Поз 21 Подставка ТУ36 1227-84	Поз 22 Арматура	Поз 23 Клапан ТУ26 07-1476-89	Поз 24 Трубка ТУ6-19-272 85	Поз 25 Труба
	Количество				
	1	1	1	1	1
	Условное наименование				
1	ППК-1 УХЛ3	Кран трехходовой 11б18бк Ду15 ТУ26 07 1061 73	–	ПВД 80×16 L-400мм	–
2					
3					
4					
5		Клапан 0622 044015 08 ТУ26-07 1476-89			
6					
7					
8					
9		Кран трехходовой 11б18бк Ду15 ТУ26 07 1061 73	Клапан 0622 044015 08		Труба 14×2 ГОСТ 8734-75 / 20 ГОСТ 8733-87 L=250мм
10					
11					
12					
13		Клапан 0622 044015 08 ТУ26-07 1476 89			
14					
15					
16		Кран трехходовой 11б18бк Ду15 ТУ26 07 1061 73	–		1
17					
18					
19					
20					

Инв № подл | Подп и дата | Взам инв №

Инв № дубл | Подп и дата

Изм	Лист	№ докум	Подп	Дата	ТМ4-7-6-94	Лист 5

Формат А4

Рис 1

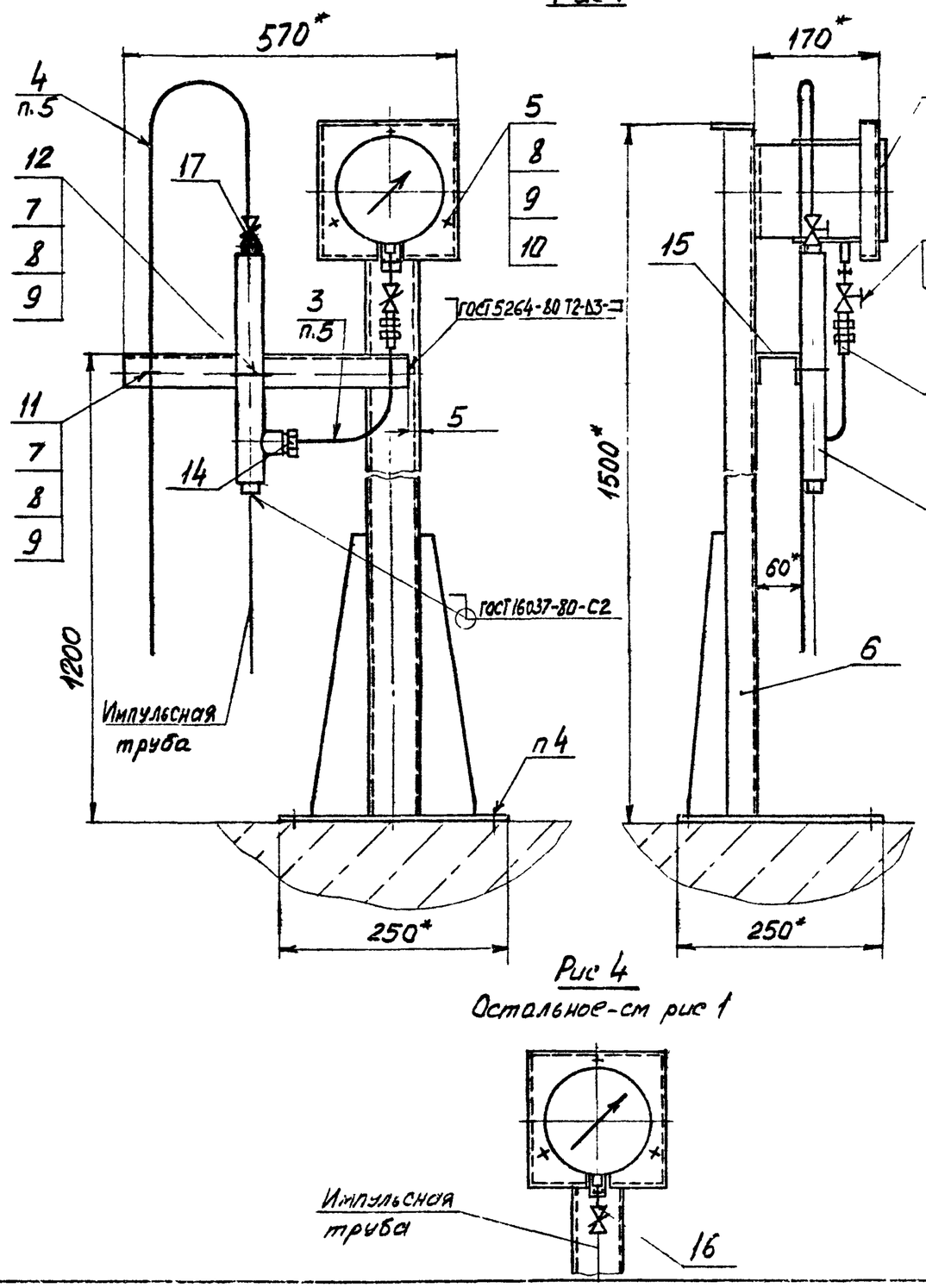

Рис 2

Остальное-см рис 1

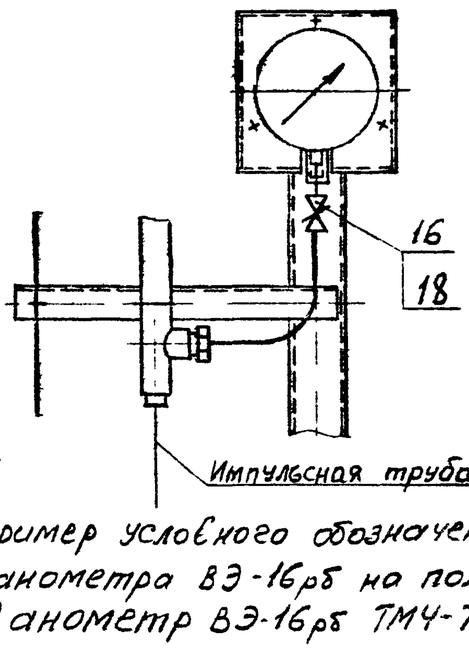

Рис 3

Остальное-см рис 1

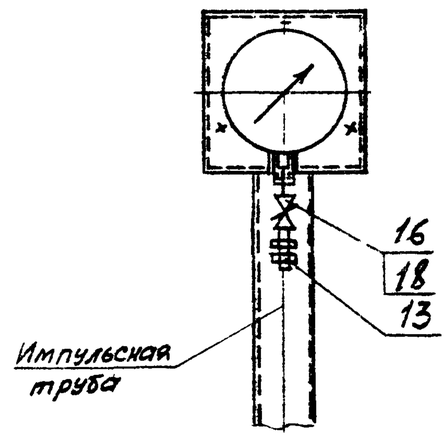

Пример условного обозначения установки и обвязки манометра ВЭ-16рб на полу по рис. 1:
Манометр ВЭ-16рб ТМ4-7-7-94 Установка 1

1* Размеры для справок
2. Измеряемая среда – см табл. 1
3. Установку и монтаж прибора производить в соответствии со СНиП 3.05.07-85 и инструкцией по эксплуатации
4 Крепление производить в соответствии с РТМ36.6-87 и по черт ТМ13-19-92
5. Длину трубы для дет поз 3 и 4 уточнить при монтаже

Рис 4

Остальное-см рис 1

						Взамен ТМ4-319-83	ТМ4-7-7-94	
						Группа		
Изм	Лист	№ докум	Подп	Дата	Манометр, мановакуумметр, вакуумметр показывающий ВЭ-16рб Установка на полу		Лит	Масса	Масштаб
Разраб		Сучкова		11.94				–	–
Пров		Чудинов		11.94			Лист 1	Листов 2	
Гл спец		Чудинов		11.94		Рее №			
Н контр		Бурякова		11.94					
Утв		Гуров				Срок введения			

Инв № подл | Подп и дата | Взам инв № | Инв № дубл | Подп и дата
4655-8 | 15.03.95

формат А3

Таблица 1

Условное наименование	Рис	Измеряемая среда неагрессивная	Поз.1 Манометр, мановакуумметр, вакуумметр	Поз.2 Расширитель ТК4-7-1-94	Поз.3	Поз 4	Поз 5 Втулка ТК4-3503-81	Поз 6 Стойка ТК4-3544-81	Поз 7 Болт ГОСТ7798-70	Поз 8 Гайка ГОСТ5915-70	Поз 9 Шайба ГОСТ11371-78	Поз.10 Шпилька ГОСТ22042-76
					Труба 14х2 ГОСТ 8734-75 / Д20 ГОСТ 8733-87							
			Количество									
			1	1	1	1	3	1	–	–	–	3
			Условное наименование									
1	1	Жидкость с выделением газов	ВЭ-16рб	Р-1	L=500мм	L=2000мм	В-2	СП-18	М6-6дх20.Ув.019	Количество 2	М6-6Н.5.019	Количество 5
2	2											
3	3	Газ, пар, жидкость без выделения газов		–	–	–					6.01.019	Количество 3
4	4											

Продолжение табл. 1

Условное наименование	Поз.11 Скоба ТУ36.22.19.06-001-87	Поз.12	Поз 13 Соединение ТУ36.22.21.00.019-91	Поз 14	Поз 15 Швеллер перфорированный ТУ36.22.21.00.021-91	Поз 16 Арматура	Поз 17 Клапан ТУ 26-07-1476-89	Поз 18 Прокладка ТУ36-1103-83
	Количество							
	1	1	–	1	1	1	1	1
	Условное наименование							
1	СО14 У2	СО34 У2	СВ14-М20У1	Количество 1	СН14-М20У1	ШП 60х35 L=450мм	Кран трехходовой 11Б18бк Ду15 ТУ26-07-1061-73	ОБ22.044.015.08	ПМ7х18 УХЛ2
2				1			Клапан ОБ22.044.015.08 ТУ26-07-1476-89	
3	–	–		1	–	–	Кран трехходовой 11Б18бк Ду15 ТУ26-07-1061-73	–
4				–			Клапан ОБ22.044.015.08 ТУ26.07-1476-89	

Таблица 2

Наименование прибора	Условное обозначение	Верхний предел измерений Ру, МПа
Манометр	ВЭ-16рб	До 16,0
Мановакуумметр		До 2,4
Вакуумметр		1,0

Инв.№ подл. 495-8 | Подп. и дата 15.05.95 | Взам. инв.№ | Инв.№ дубл. | Подп. и дата

Изм	Лист	№ докум.	Подп	Дата	ТМ4-7-7-94	Лист 2

Формат А3

Рис 1

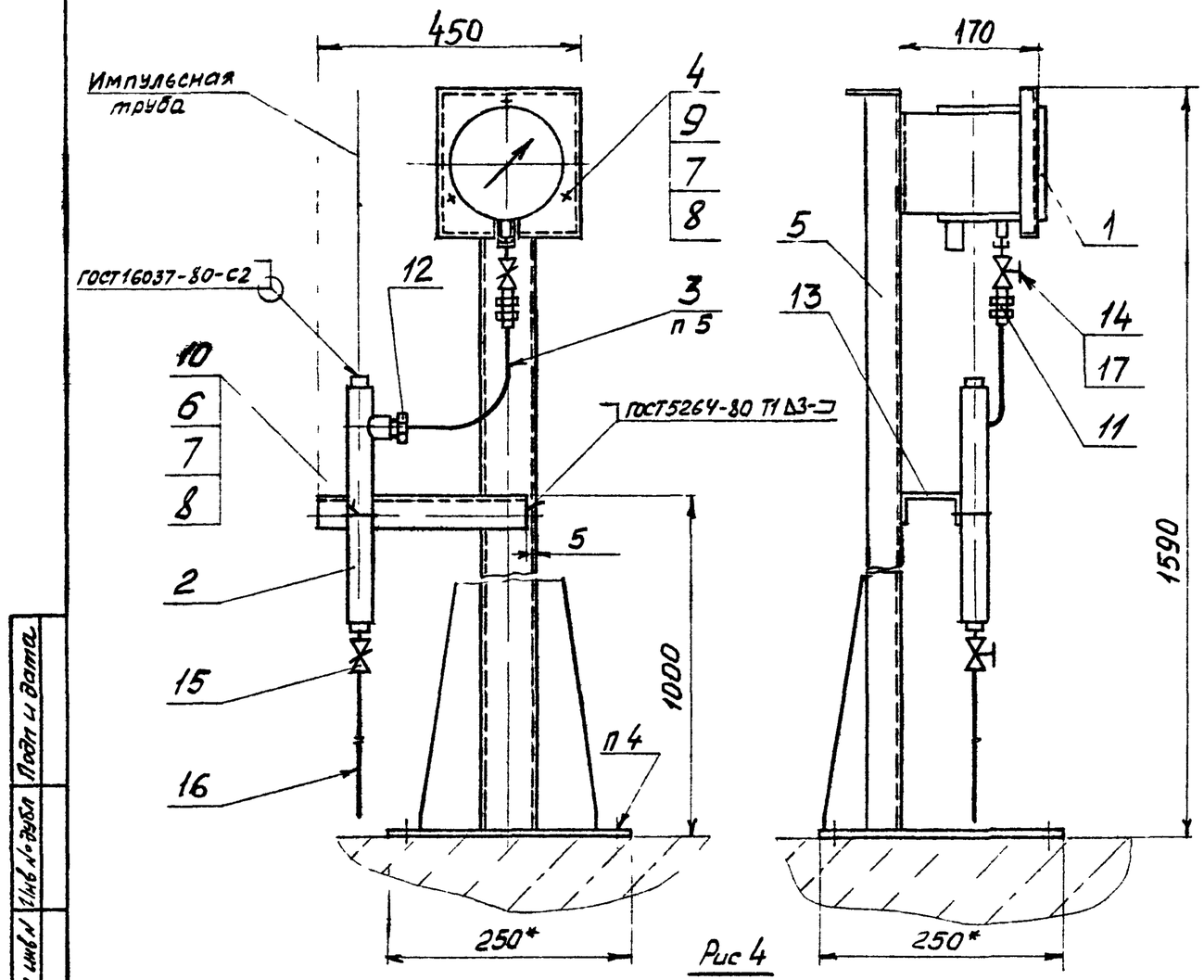

Рис 2

Остальное-см рис 1

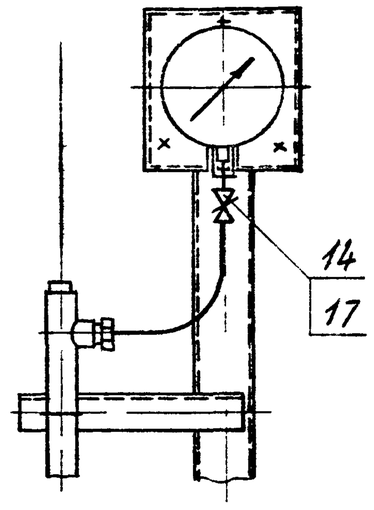

Рис 3

Остальное-см рис 1

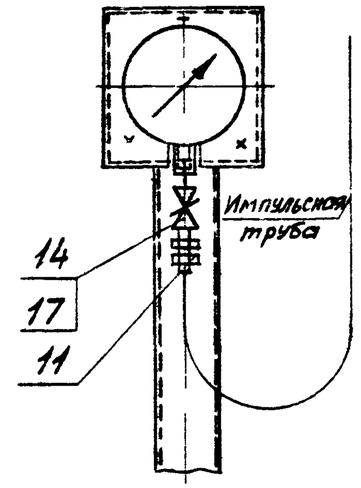

Пример условного обозначения установки и обвязки манометра ВЭ-16рб на полу по рис 1
Манометр ВЭ-16рб ТМ4-7-8-94 Установка 1

1* Размеры для справок

2 Измеряемая среда - см табл 1

3 Установку и монтаж прибора производить в соответствии со СНиП 3.05.07-85 и инструкцией по эксплуатации

4 Крепление производить в соответствии с РТМ 36 6-87 и по черт ТМ13-19-92

5 Длину трубы для дет поз 3 уточнить при монтаже

Рис 4

Остальное-см рис 1

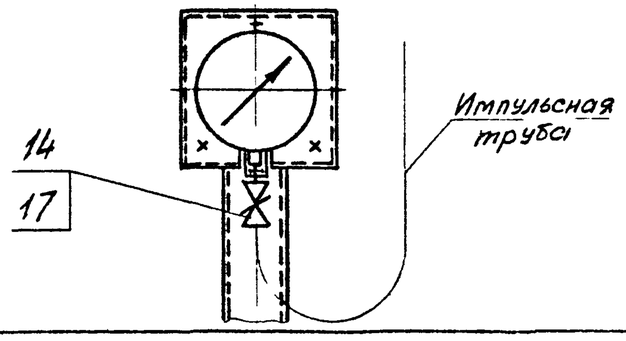

						Взамен	ТМ4-7-8-94
						Группа	
Изм	Лист	№ докум	Подп	Дата	Манометр, мановакуумметр вакуумметр показывающие ВЭ-16рб Установка на полу		Лит / Масса / Масштаб
Разраб		Сучкова		11.94			- / -
Пров		Чудинов		11.94			Лист 1 / Листов 2
Гл спец		Чудинов		11.94		Рег №	
Н контр		Бурякова		11.94			
Утв		Гуров				Срок введения	

Инв № подл | Подп и дата | Взам инв № | Инв № дубл | Подп и дата

формат А3

Таблица 1

Условное наименование	Рис	Измеряемая среда неагрессивная	Поз 1 Манометр мановакуумметр вакуумметр	Поз.2 Расширитель ТК4-7-1-94	Поз 3 Труба 14×2 ГОСТ 8733-75 / Д20 ГОСТ 8733-87	Поз 4 Втулка ТК4-3503-81	Поз 5 Стойка ТК4-3544-81	Поз 6 Болт ГОСТ 7798-70	Поз 7 Гайка ГОСТ 5915-70	Поз 8 Шайба ГОСТ 11371-78	Поз 9 Шпилька ГОСТ 22042-76
			Количество								
			1	1	1	3	1	1	—	—	3
			Условное наименование								
1	1	Загрязненная жидкость с выделением осадка	ВЭ-16рб	Р-1	L=500мм	В-2	СП-18	М6-6q×20 46 019	М6-6Н.5.019 (количество 4)	6.01 019 (количество 4)	М6-6q×85 46.019
2	2	Газ с выделением жидкости									
3	3	Газ, пар, жидкость без выделения осадка		—	—			—	(количество 3)	(количество 3)	
4	4										

Продолжение табл 1

Условное наименование	Поз.10 Скоба ТУ36 22 19 06-001-87	Поз 11 Соединение ТУ36 22 21.00.019-91	Поз 12	Поз 13 Швеллер перфорированный ТУ36 22 21 00.021-91	Поз 14 Арматура	Поз 15 Клапан ТУ26-07-1476-89	Поз 16 Труба 14×2 ГОСТ 8734-75 / В20 ГОСТ 8733-87	Поз.17 Прокладка ТУ36 1103-83
	Количество							
	1	—	1	1	1	1	1	1
	Условное наименование							
1	СО34 У2	СВ14-М20У1 (количество 1)	СН14-М20У1	ШП 60×35 L=350мм	Кран трехходовой 11Б 18бк Ду 15 ТУ26-07-1061-73	ОБ22.044.015 08	L=500мм	ПМ7×18УХЛ2
2		(количество –)			Клапан ОБ22 044 015 08 ТУ26-07-1476-89			
3	—	(количество 1)	—	—	Кран трехходовой 11Б 18бк Ду 15 ТУ26-07-1061-73	—	—	
4		(количество –)			Клапан ОБ22 044.015 08 ТУ26-07-1476-89			

Таблица 2

Наименование прибора	Условное обозначение	Верхний предел измерений Ру, МПа
Манометр	ВЭ-16рб	До 16,0
Мановакуумметр		До 2,4
Вакуумметр		1,0

Изм	Лист	№ докум	Подп	Дата	ТМ4-7-8-94	Лист 2

Копировал

Формат А3

Инв № подл. 455-9 | Подп и дата 15.05.95 | Взам. инв. № | Инв № дубл | Подп. и дата

Рис 1

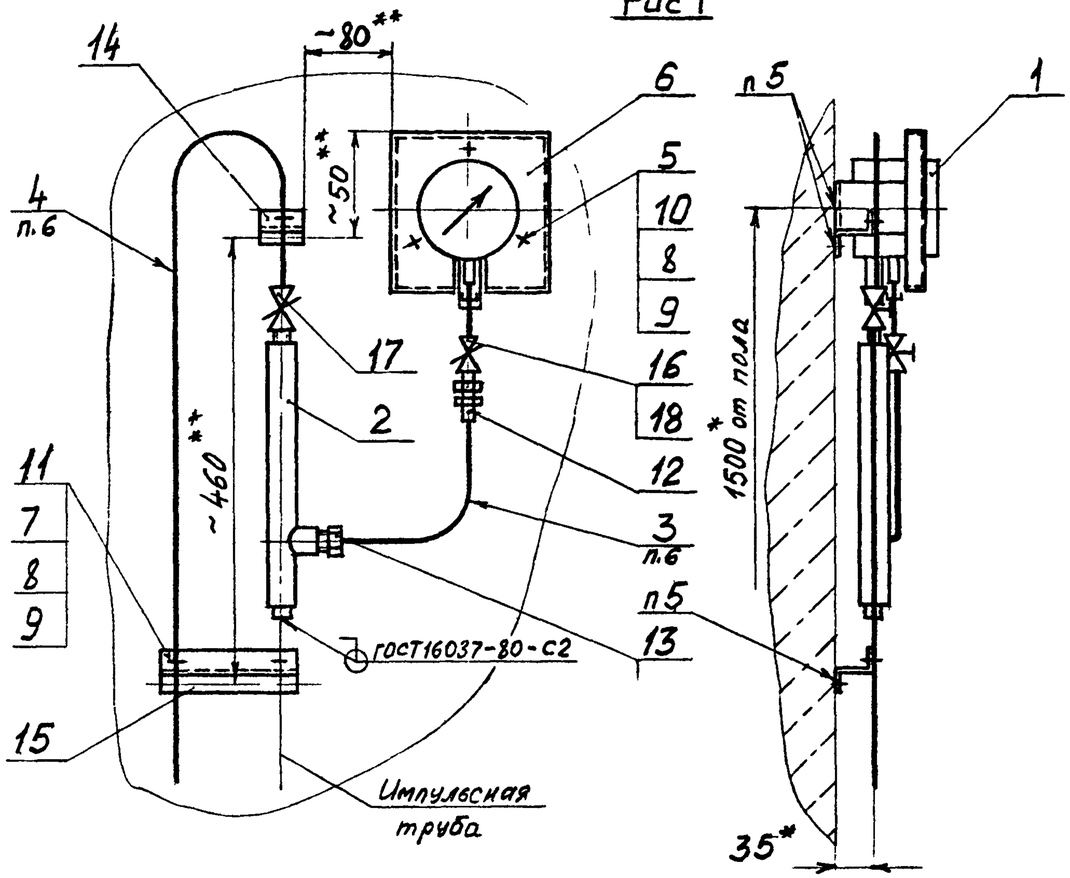

Рис 2

Остальное - см рис 1

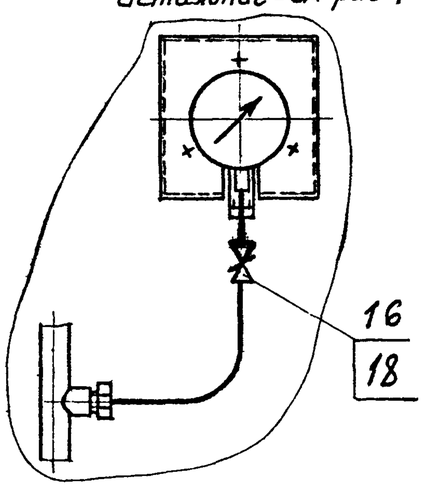

Рис 3

Остальное - см рис 1

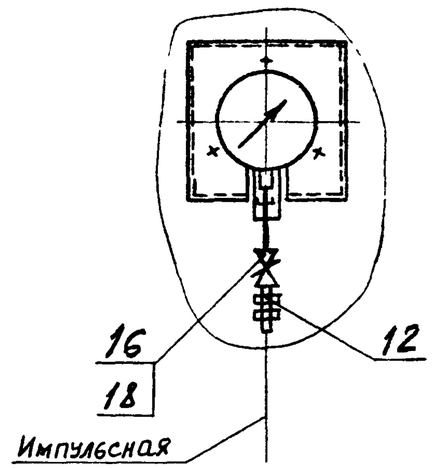

Рис 4

Остальное - см рис 1

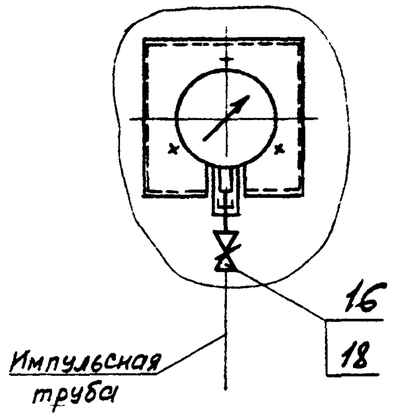

Пример условного обозначения установки и обвязки манометра ВЭ-16Рб на стене по рис. 1:
Манометр ВЭ-16Рб ТМ4-7-9-94 Установка 1

1.* Размеры для справок
2.** Окончательные размеры уточнить при монтаже
3. Измеряемая среда - см. табл 1
4 Установку и монтаж прибора производить в соответствии со СНиП 3.05.07-85 и инструкцией по эксплуатации
5 Крепление производить в соответствии с РТМ 36 6-87 и по черт ТМ13-3-92
6 Длину трубы для дет поз 3 и 4 уточнить при монтаже

					Взамен ТМ4-104-83	ТМ4-7-9-94		
					Группа			
Изм	Лист	№ докум	Подп	Дата	Манометр, мановакуумметр, вакуумметр показывающие ВЭ-16Рб Установка на стене	Лит	Масса	Масштаб
Разраб		Сучкова		1.11.94			–	1:5
Пров		Чудинов		1.12.94		Лист 1	Листов 2	
Гл спец		Чудинов		1.12.94	Рее №			
Н контр		Бурякова		2.12.94				
Утв		Гуров			Срок введения			

Инв № подл | Подп и дата | Взам инв № | Инв № дубл | Подп и дата
155-10 | 15.05.95

формат А3

Таблица 1

Условное наименование	Рис.	Измеряемая среда неагрессивная	Поз 1 Манометр, мановакуумметр, вакуумметр	Поз 2 Расширитель	Поз 3	Поз 4	Поз 5 Втулка	Поз 6 Кронштейн	Поз 7 Болт	Поз 8 Гайка	Поз 9 Шайба	Поз 10 Шпилька
					Труба 14х2 ГОСТ 8734-75 / Д 20 ГОСТ 8733-87							
			Количество									
			1	1	1	1	3	1	–	–	–	3
			условное наименование									
1	1	Жидкость с выделением газов	ВЭ-16рб	Р-1	L=500мм	L=2000мм	В-2	КП-4	М6-6gх20.46.019	Количество 3	М6-6Н.5 019	Количество 6	6.01.019	Количество 6	М6-6gх85 46.019
2	2									1		3		3	
3	3	Газ, пар, жидкость без выделения газов		—	—	—									
4	4														

Продолжение табл 1

Условное наименование	Поз.11 Скоба ТУ36 22 19 06-001 87	Поз 12	Поз 13	Поз 14	Поз 15	Поз 16 Арматура	Поз 17 Клапан ТУ26-07-1476-89	Поз 18 Прокладка ТУ36-1103-83
		Соединение ТУ36 22 21 00 019-91		Профиль Z-образный перфорированный ТУ36 22 21 00 021-91				
	Количество							
	3	–	1	1	1	1	1	1
	условное наименование							
1	С014 У2	СВ14-М20 У1	Количество 1	СН14-М20 У1	ZП25х25 У1 L=60мм	ZП25х25 У1 L=170мм	Кран трехходовой 11Б18бк Ду 15 ТУ26-07-1061-73	ОБ22.044 015 08	ПМ7х18 УХЛ2
2			-				Клапан ОБ22 044 015 08 ТУ26-07-1476-89		
3	—		1	—	—	⊥	Кран трехходовой 11Б18бк Ду 15 ТУ26-07-1061-73	—	
4			-				Клапан ОБ22 044 015 08 ТУ26-07-1476-89		

Таблица 2

Наименование прибора	Условное обозначение	Верхний предел измерений Ру, МПа
Манометр	ВЭ-16рб	До 16,0
Мановакуумметр		До 2,4
Вакуумметр		1,0

Инв.№ подл. | Подп. и дата | Взам.инв.№ | Инв.№ дубл. | Подп. и дата 15.05.95 | 459-10

Изм	Лист	№ докум.	Подп.	Дата	ТМ4-7-9-94	Лист 2

Формат А3

Рис 1

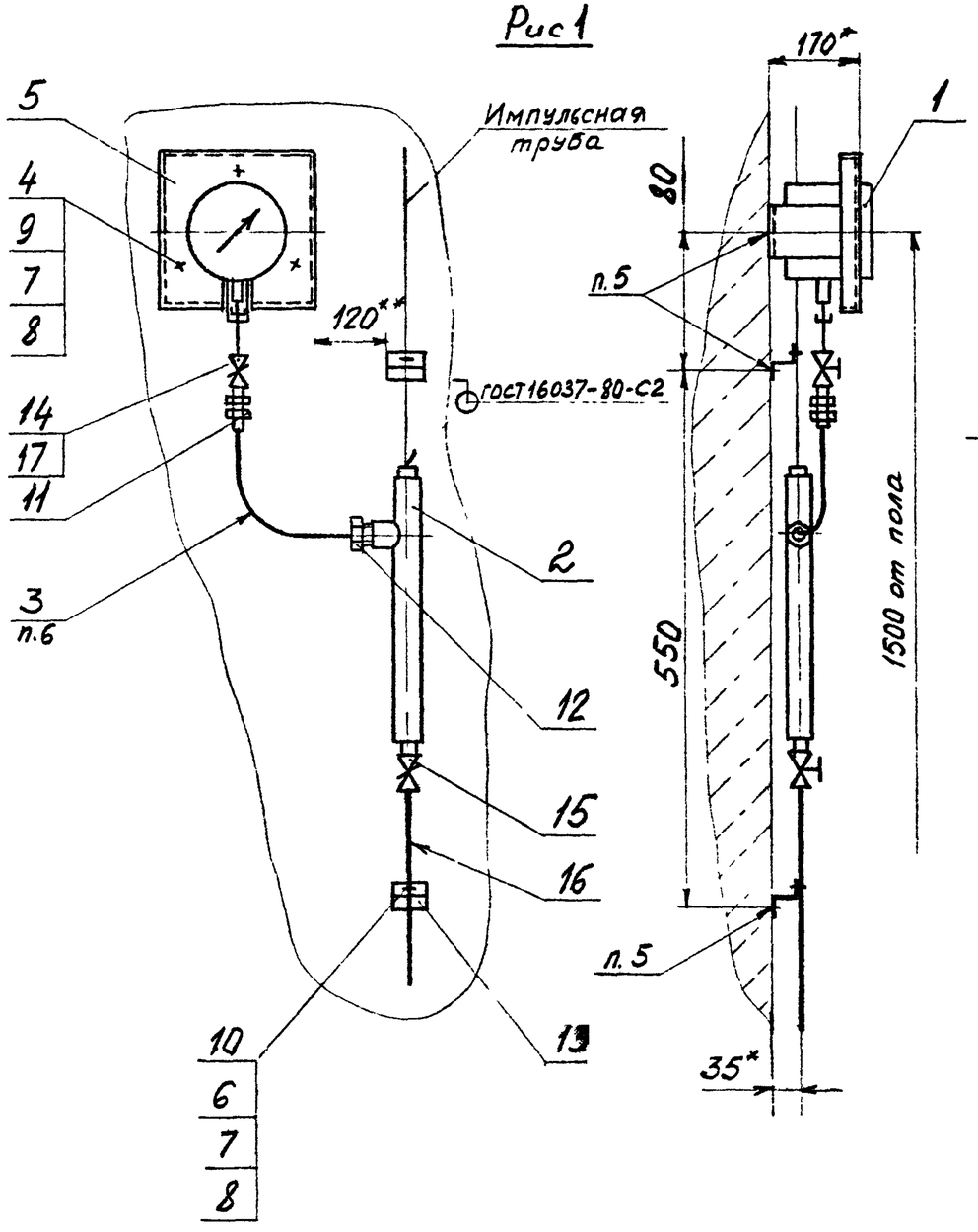

Рис 2

Остальное - см рис 1

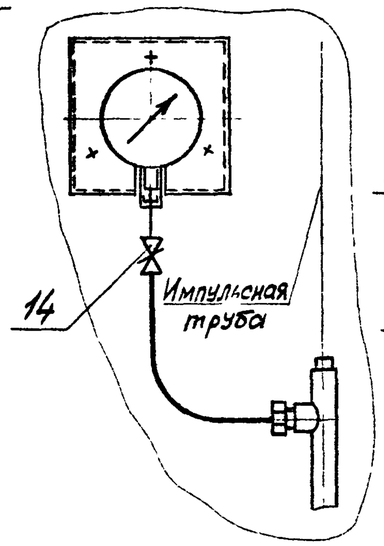

Рис 3

Остальное - см рис 1

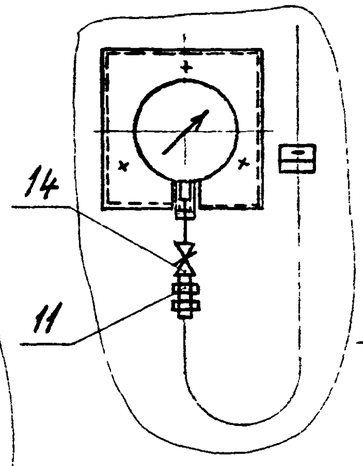

Рис 4

Остальное - см рис 1

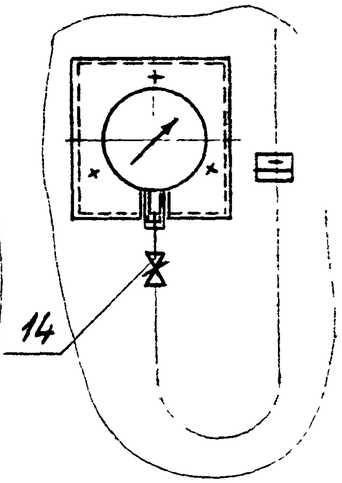

Пример условного обозначения установки и обвязки манометра ВЭ-16рб на стене по рис. 1:

Манометр ВЭ-16рб ТМ4-7-10-94 Установка 1

1.* Размеры для справок.

2.** Окончательный размер уточнить при монтаже

3. Измеряемая среда - см табл. 1

4 Установку и монтаж прибора производить в соответствии со СНиП 3.05.07-85 и инструкцией по эксплуатации.

5. Крепление производить в соответствии с РТМ 36.6-87. и по черт ТМ13-3-94

6. Длину трубы для дет. поз. 3 уточнить при монтаже.

						Взамен	ТМ4-7-10-94	
						Группа		
Изм	Лист	№ докум	Подп.	Дата	Манометр, мановакуумметр, вакуумметр показывающие ВЭ-16рб Установка на стене		Лит	Масса	Масштаб
Разраб		Сучкова		1.11.94				–	–
Пров		Чудинов		1.12.94			Лист 1	Листов 2	
Гл спец.		Чудинов		1.12.94		Рег. №			
Н контр		Бурякова		2.12.94					
Утв		Гуров				Срок введения			

Инв. № подл. | Подп. и дата | Взам. инв. № | Инв. № дубл. | Подп. и дата

4156-11 | 15.12.94

формат А3

Таблица 1

Условное наименование	Рис	Измеряемая среда неагрессивная	Поз 1 Манометр, мановакуумметр, вакуумметр	Поз 2 Расширитель ТК4-7-1-94	Поз 3 Труба 14×2 ГОСТ 8734-75 / Д20 ГОСТ 8733-87	Поз. 4 Втулка ТК4-3503-81	Поз 5 Кронштейн ТК4-3507-81	Поз 6 Болт ГОСТ 7798-70	Поз 7 Гайка ГОСТ 5915-70	Поз 8 Шайба ГОСТ 11371-78	Поз 9 Шпилька ГОСТ 22042-76
			Количество								
			1	1	1	3	1	—	—	—	3
			Условное наименование								
1	1	Загрязненная жидкость с выделением осадка	ВЭ-16рб	Р-1	L=500мм	В-2	КП-4	М6-6д×20 46.019 Количество 2	М6-6Н 5.019 Количество 5	6.01 019 Количество 5	М6-6д×85 46.019
2	2	Газ с выделением жидкости									
3	3	Газ, пар, жидкость без выделения осадка		—	—			Количество —	Количество 3	Количество 3	
4	4										

Продолжение табл 1

Условное наименование	Поз 10 Скоба ТУ36 22 19 06-001-87	Поз 11 Соединение ТУ36 22 21 00 019-91	Поз 12	Поз 13 Профиль Z-образный перфорированный ТУ36.22 21 00 021-91	Поз 14 Арматура	Поз 15 Клапан ТУ26-07-1476-89	Поз 16 Труба 14×2 ГОСТ 8734-75 / В20 ГОСТ 8733-87	Поз 17 Прокладка ТУ36-1103-83
	Количество							
	2	—	1	2	1	1	1	1
	Условное наименование							
1	СО14 У2	СВ14-М20 У1	Количество 1	СН14-М20У1	ZП25×25 У1 L=60мм	Кран трехходовой 11Б18бк Ду15 ТУ26-07-1061-73	ОБ22 044 015 08	L=1000мм	ПМ7×18 УХЛ2
2			-			Клапан ОБ22 044 015.08 ТУ26-07-1476-89			
3	—		1	—	—	Кран трехходовой 11Б18бк Ду15 ТУ26-07-1061-73	—	—	
4			-			Клапан ОБ22 044 015.08 ТУ26-07-1476-89			

Таблица 2

Наименование прибора	Условное обозначение	Верхний предел измерений Ру, МПа
Манометр	ВЭ-16рб	До 16,0
Мановакуумметр		До 2,4
Вакуумметр		1,0

Изм	Лист	№ д-кум	Подп	Дата	ТМ4-7-10-94	Лист 2

Инв № подл 455-11 | Подп. и дата 15.05.95 | Взам инв № | Инв № дубл | Подп и дата

Формат А3

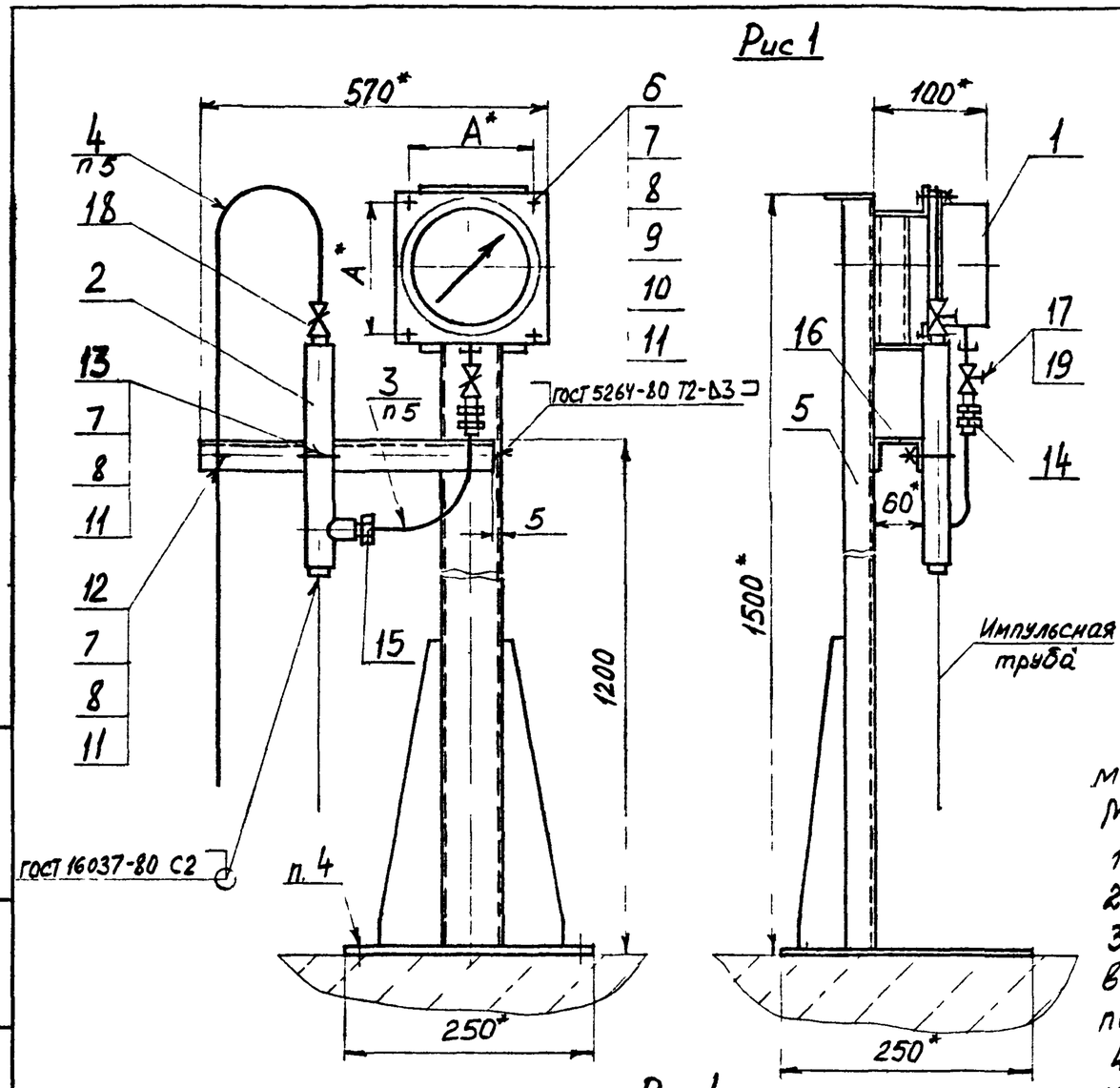

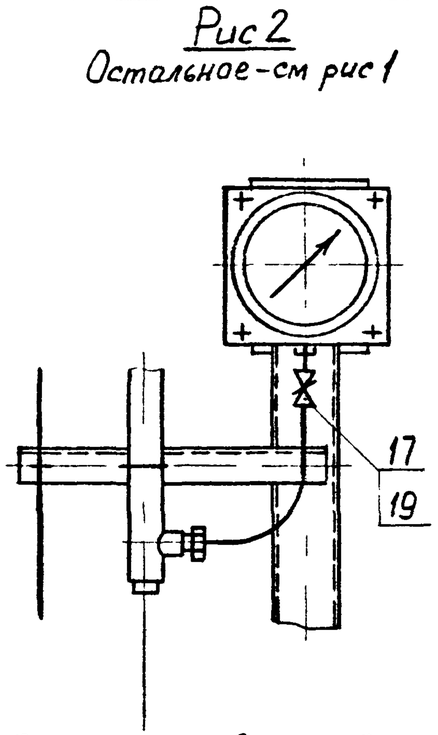

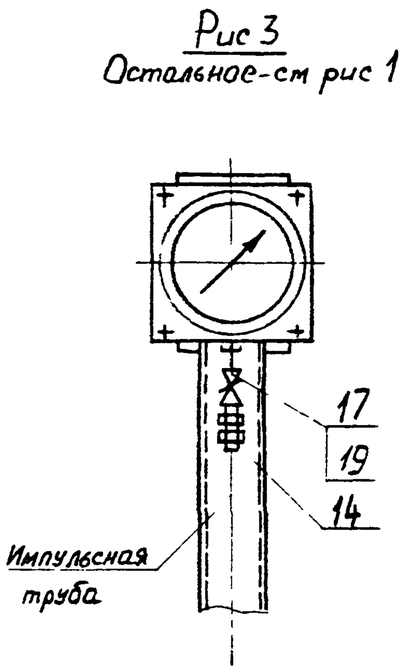

Пример условного обозначения установки и обвязки манометра МП3-У на полу по рис 1.

Манометр МП3-У ТМ4-7-11-94 Установка 1

1* Размеры для справок

2 Измеряемая среда - см табл 2

3 Установку и монтаж прибора производить в соответствии со СНиП 3 05 07-85 и инструкцией по эксплуатации

4 Крепление производить в соответствии с РТМ 36 6-87 и по черт ТМ13-19-92

5 Длину трубы для дет поз 3 и 4 уточнить при монтаже

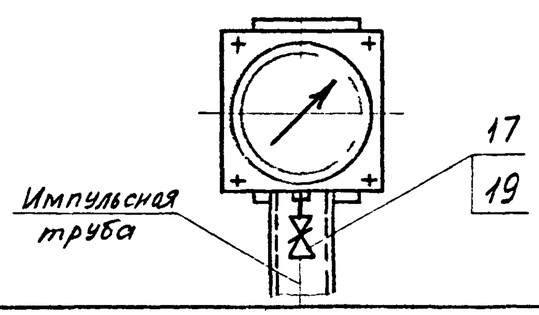

					Взамен	ТМ4-7-11-94		
					Группа			
Изм	Лист	№ докум	Подп	Дата	Манометр, вакуумметр, мановакуумметр, показывающий Установка на полу	Лит	Масса	Масштаб
Разраб		Сучкова	Сучкова	1.11.94			-	-
Пров		Чудинов	[signature]	1.12.94		Лист 1	Листов 3	
Гл спец		Чудинов	[signature]	1.12.94	Рег №			
Н контр		Бурякова	[signature]	1.01.94				
Утв		Гуров	[signature]		Срок введения			

Инв № подл	Подп и дата	Взам инв №	Инв № дубл	Подп и дата
453 12	15.05.94			

Формат А3

Таблица 1

Наименование	Условное обозначение	Верхний предел измерений Ру	
		МПа	кПа
Манометр	МП3-У МП4-У МП3А-У	до 16	—
	ДМ2005Сг	от 0 до 160	от 0 до 600
	ДМ2010Сг		
	МТП-СД-100-Ом2	от 0 до 60	
	МКУ Мод. 1071	от 0 до 1	
	Мод. 1072	от 0 до 16	
Мановакуумметр	МВП3-У МВП4-У МВП3А-У	от -0,1 до 2,4	—
	ДА2005Сг		от -100 до 500
	ДА2010Сг		
	МВТП-СД-100-Ом2		
	МКУ Мод. 1071	от -0,1 до 0,9	
	Мод. 1072	от -0,1 до 2,4	—
Вакуумметр	ВП3-У	0,6	
	ВП4-У	1,0	
	ДВ2005Сг	от -0,1 до 0	
	ДВ2010Сг	—	от -100 до 0
	ВТП-СД-100-Ом2	от -0,1 до 0	
	МКУ Мод. 1071	—	

Инв. № подл. | Подп. и дата | Взам. инв. № | Инв. № дубл. | Подп. и дата

455-12 | 15.05.95

Изм. | Лист | № докум. | Подп. | Дата

ТМ 4-7-11-94

Лист 2

Копировал

Формат А4

Таблица 2

Условное наименование	Рис	А, мм	Измеряемая среда неагрессивная	Поз 1 Манометр мановакуумметр вакуумметр	Поз 2 Расширитель ТК4-7-1-94	Поз 3 Труба 14×2 ГОСТ 8734-75 / Д 20 ГОСТ 8733-87	Поз 4	Поз 5 Стойка ТК4-3435-81	Поз 6 Винт ГОСТ 1491-81		Поз 7 Болт ГОСТ 7798-70		Поз 8 Гайка ГОСТ 5915-70		Поз 9 Гайка ГОСТ 5916-70	
				Количество					—		—		—		—	
				Условное наименование												
1	1	80	Жидкость с выделением газов	МП3-У, МП4-У, МП3А-У ДМ2005Сг, ДМ2010Сг МТП-СД-100-0м2 МКУ Мод 1071, 1072 МВП3-У, МВП4-У, МВП3А-У	Р-1	L=500мм	L=2000мм	СП-5	ВМ5-6g×20 46 019	4	М6-6g×20 46 019	5	М6-6Н 5.019	5	М5-6Н 05 019	5
2		128						СП-3		-		5		5		5
3	2	80						СП-5		4		-		-		-
4		128						СП-3		-		5		5		5
5	3	80	Газ, пар жидкость без выделения газов	ДА2005Сг, ДА2010Сг, МВТП-СД-100-0м2, ВП3-У, ВП4-У, ДВ2005Сг, ДВ2010Сг ВТП-СД-100-0м2	—	—	—	СП-5		4		-		-		-
6		128						СП-3		-		5		5		5
7	4	80						СП-5		4		-		-		-
8		128						СП-3		-		5		5		5

Продолжение табл 2

Условное наименование	Поз 10 Шайба ГОСТ 11371-78		Поз 11		Поз 12 Скоба ТУ36 22 19 06-001-87	Поз 13	Поз 14 Соединение ТУ36 22 21 00 019-91		Поз 15	Поз 16 Швеллер перфорированный ТУ36 22 21 00 021-91	Поз 17 Арматура	Поз 18 Клапан ТУ26-07-1476-89	Поз 19 Прокладка ТУ36-1103-83
	—		—		1	1	—		1	1	1	1	1
	Условное наименование												
1	501 019	-	601 019	-	С014 У2	С034 У2	СВ14-М20У1	1	СН14-М20У1	ШП60×35 L=450мм	Кран трехходовой 11Б18БК Ду 15 ТУ26-07-1061-73	ОБ22 044 015 08	ПМ7×18 УХЛ2
2		1		1				-			Клапан ОБ22-044 015 08 ТУ26-07-1476-89		
3		-		-				1					
4		1		1				-					
5		-		-	—	—		1	—	—	Кран трехходовой 11Б18БК Ду 15 ТУ26-07-1061-73	—	
6		1		1				-					
7		-		-				1			Клапан ОБ22 044.015.08 ТУ26-07-1476-89		
8		1		1				-					

Инв. № подл. 455-12 | Подп. и дата 15.05.95 | Взам. инв. № | Инв. № дубл. | Подп. и дата

Изм	Лист	№ докум	Подп	Дата

ТМ4-7-11-94

Лист 3

Копировал

Формат А3

Рис 1

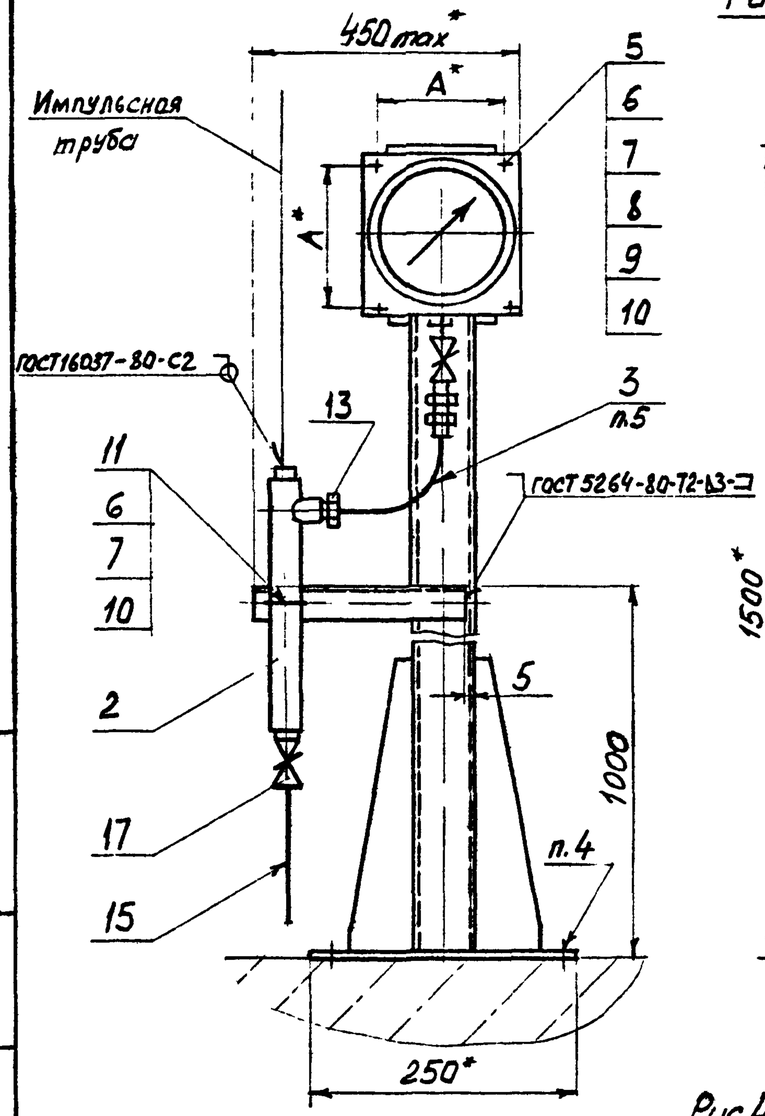

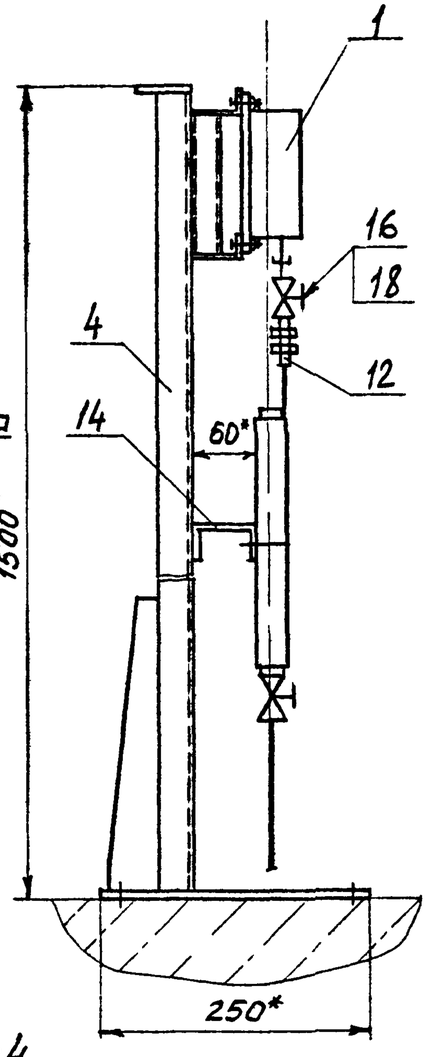

Рис 2

Остальное - см рис 1

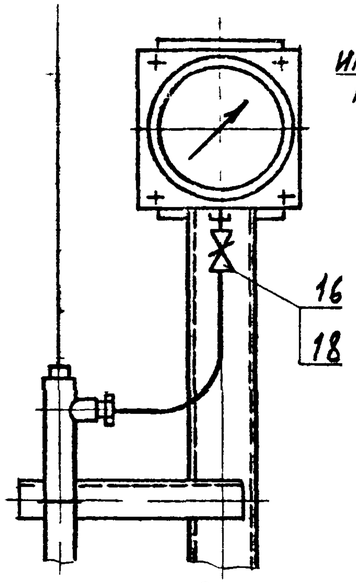

Рис 3

Остальное - см рис. 1

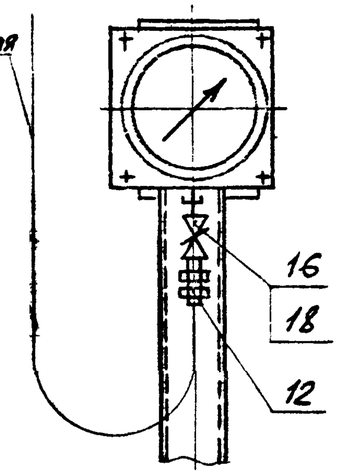

Рис 4

Остальное - см рис 1

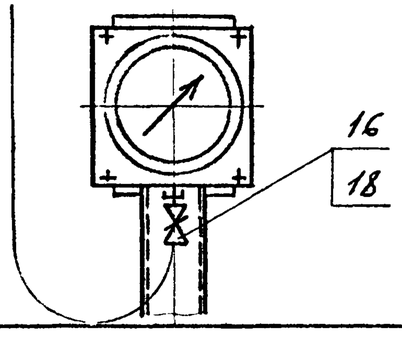

Пример условного обозначения установки и обвязки манометра МПЗ-У на полу по рис 1:

Манометр МПЗ-У ТМ4-7-12-94 Установка 1

1* Размеры для справок

2 Измеряемая среда - см табл 2.

3 Установку и монтаж прибора производить в соответствии со СНиП 3.05.07-85 и инструкцией по эксплуатации

4. Крепление производить в соответствии с РТМ 36.6-87 и по черт. ТМ13-19-92.

5. Длину трубы для дет. поз 3 уточнить при монтаже

					Взамен	ТМ4-7-12-94	
					Группа		
					Манометр, вакуумметр, мановакуумметр показывающий Установка на полу	Лит	Масса	Масштаб
Изм	Лист	№ докум	Подп	Дата			-	-
Разраб		Сучкова		1.12.94		Лист 1	Листов 3	
Пров		Чудинов		1.12.94				
Гл спец		Чудинов		1.12.94	Рег №			
Н контр		Бурякова		2.01.95				
Утв		Гуров			Срок введения			

Инв № подл | Подп и дата | Взам инв № | Инв № дубл | Подп и дата

485-13 | 15.06.95

формат А3

Таблица 1

Наименование	Условное обозначение	Верхний предел измерений Ру	
		МПа	кПа
Манометр	МП3-У МП4-У МП3А-У	до 16	—
	ДМ2005Сг	от 0 до 160	
	ДМ2010Сг		от 0 до 600
	МТП-СД-100-Ом2	от 0 до 60	—
	МКУ Мод.1071	от 0 до 1	
	Мод.1072	от 0 до 16	
Мановакуумметр	МВП3-У МВП4-У МВП3А-У	от -0,1 до 2,4	
	ДА2005Сг		
	ДА2010Сг		от -100 до 500
	МВТП-СД-100-Ом2		—
	МКУ Мод.1071	от -0,1 до 0,9	
	Мод.1072	от -0,1 до 2,4	
Вакуумметр	ВП3-У	0,6	
	ВП4-У	1,0	
	ДВ2005Сг	от -0,1 до 0	
	ДВ2010Сг	—	от -100 до 0
	ВТП-СД-100-Ом2	от -0,1 до 0	
	МКУ Мод.1071	—	

Инв. № подл. 455-13 | Подп. и дата 15.05.95 | Взам. инв. № | Инв. № дубл. | Подп. и дата

Изм | Лист | № докум | Подп | Дата

ТМ4-7-12-94

Лист 2

Копировал

Формат А4

Таблица 2

Условное наименование	Рис	А, мм	Измеряемая среда	Поз 1 Манометр мановакуумметр вакуумметр	Поз 2 Расширитель ТК4-7-1-94	Поз 3 Труба 14×2 ГОСТ 8734-75 / Д 20 ГОСТ 8733-87	Поз 4 Стойка ТК4-3495-81	Поз 5 Винт ГОСТ 1491-81	Поз 6 Болт ГОСТ 7798-70	Поз 7 Гайка ГОСТ 5915-70	Поз 8 Гайка ГОСТ 5916-70
				Количество							
				1	1	1	1	—	—	—	—
				Условное наименование							
1	1	80	Загрязненная жидкость с выделением осадка Газ с выделением жидкости	МП3-У, МП4-У, МП3А-У, ДМ2005Сг, ДМ2010Сг, МТП-СД-100-0м2, МКУ Мод 1071, 1072, МВП3-У, МВП4-У, МВП3А-У, ДА2005Сг, ДА2010Сг, МВТП-СД-100-0м2, ВП3-У, ВП4-У, ДВ2005Сг, ДВ2010Сг ВТП-СД-100-0м2	Р-1	L=500мм	СП-5	ВМ5-6g×20 46 019	М6-6g×20 46 019	М6-6Н 5 019	М5-6Н 05 019
2		128					СП-3				
3	2	80					СП-5				
4		128					СП-3				
5	3	80	Газ, пар жидкость без выделения осадка		—	—	СП-5				
6		128					СП-3				
7	4	80					СП-5				
8		128					СП-3				

Количество: ВМ5-6g×20 46 019 — 4 / - / 4 / - / 4 / - / 4 / -; М6-6g×20 46 019 — - / 5 / - / 5 / - / 5 / - / 5; М6-6Н 5 019 — - / 5 / - / 5 / - / 5 / - / 5; М5-6Н 05 019 — 4 / - / 4 / - / 4 / - / 4 / -

Продолжение табл 2

Условное наименование	Поз 9 Шайба ГОСТ 11371-78	Поз 10	Поз 11 Скоба ТУ36 22 19 06-001-87	Поз 12 Соединение ТУ36 22.21 00 019-91	Поз 13	Поз 14 Швеллер перфорированный	Поз 15 Труба 14×2 ГОСТ 8734-75 / Д 20 ГОСТ 8733-87	Поз 16 Арматура	Поз 17 Клапан ТУ26-07-1476-89	Поз 18 Прокладка ТУ36-1103-83
	Количество									
	—	—	1	—	1	1	1	1	1	1
	Условное наименование									
1	5 01.019 Количество: 4 / - / 4 / - / 4 / - / 4 / -	6 01 019 Количество: - / 5 / - / 5 / - / 5 / - / 5	С03442	СВ14-М20У1 Количество: 1 / -	СН14-М20У1	ШП60×35 L=350мм	L=500мм	Кран трехходовой 11Б18БК Ду15 ТУ26-07-1061-73	0Б22.044 015.08	ПМ7×18 УХЛ2
2								Клапан 0Б22.044.015 08 ТУ26.-07-1476-89		
3										
4										
5								Кран трехходовой 11Б18БК Ду15 ТУ26-07-1061-73	—	
6			—	—	—	—	—			
7								Клапан 0Б22 044 015 08 ТУ26-07-1476-89		
8										

Инв № подл. 455-13 | Подп и дата 15.05.95 | Взам инв № | Инв № дубл | Подп и дата

Изм	Лист	№ докум	Подп	Дата

ТМ4-7-12-94

Копировал

Формат А3

Рис.1

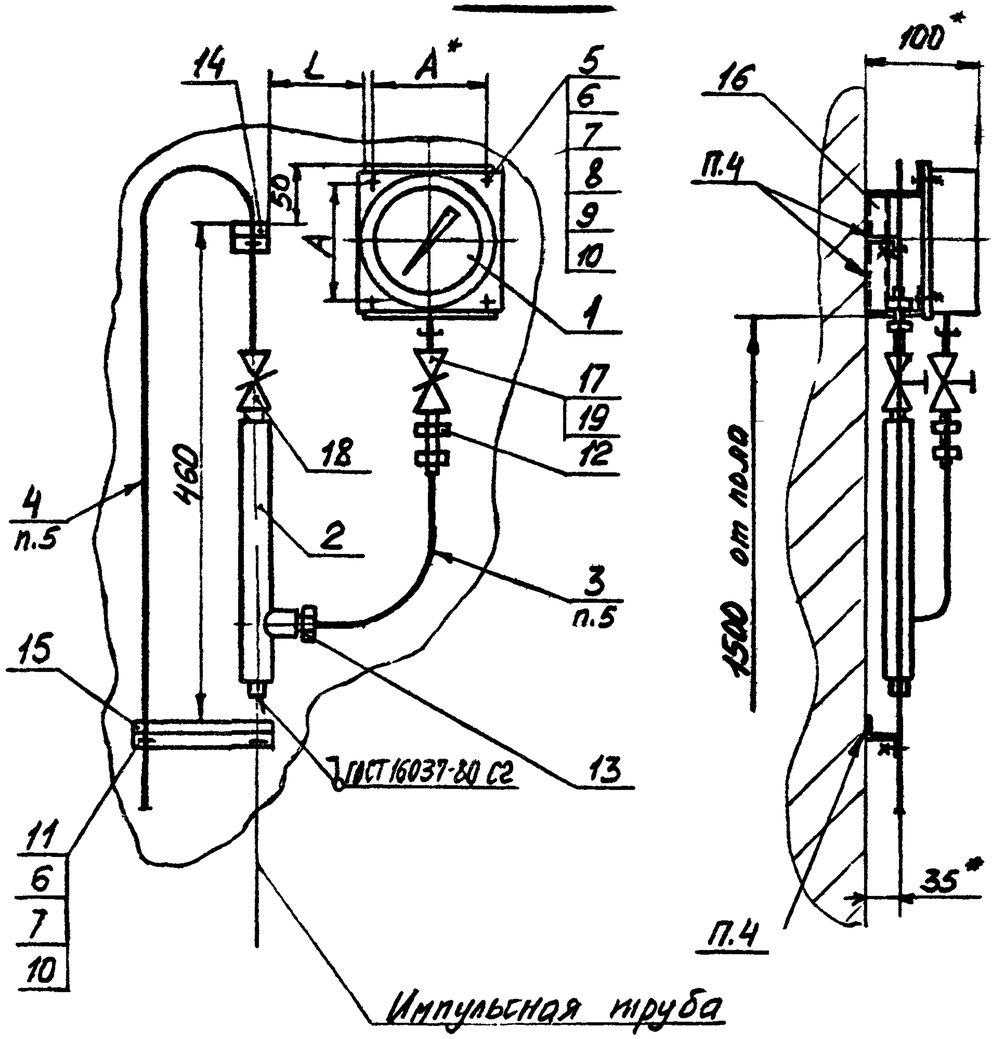

Пример условного обозначения установки и обвязки манометра МПЗ-У на стене:

Манометр МПЗ-У ТМ4-7-13-94
Установка 1.

1.*Размеры для справок

2. Измеряемая среда - см. табл. 2

3. Установку и монтаж прибора производить в соответствии со СНиП 3.05.07-85 и инструкцией по эксплуатации.

4. Крепление производить в соответствии с РТМ 36 6-87. и по черт ТМ13-9-92

5. Длину трубы для дет. поз 3 и 4 уточнить при монтаже.

					Взамен ТМ4-322-86	ТМ4-7-13-94	
					Группа		
Изм.	Лист	№ докум.	Подп.	Дата	Манометр, мановакуумметр, вакуумметр показывающий Установка на стене	Лит.	Масса	Масштаб
Разраб.		Сучкова		11.94			–	1:5
Пров.		Чудинов		11.94		Лист 1	Листов 4
Гл. спец.		Чудинов		11.94	Рег №		
Н. контр.		Бурякова		11.94			
Утв.		Гуров			Срок введения		

Копировал

Формат А3

Инв. № подл. | Подп. и дата | Взам. инв. № | Инв. № дубл. | Подп. и дата

ТМ4-7-13-94

Рис.2

Остальное-см.рис.1

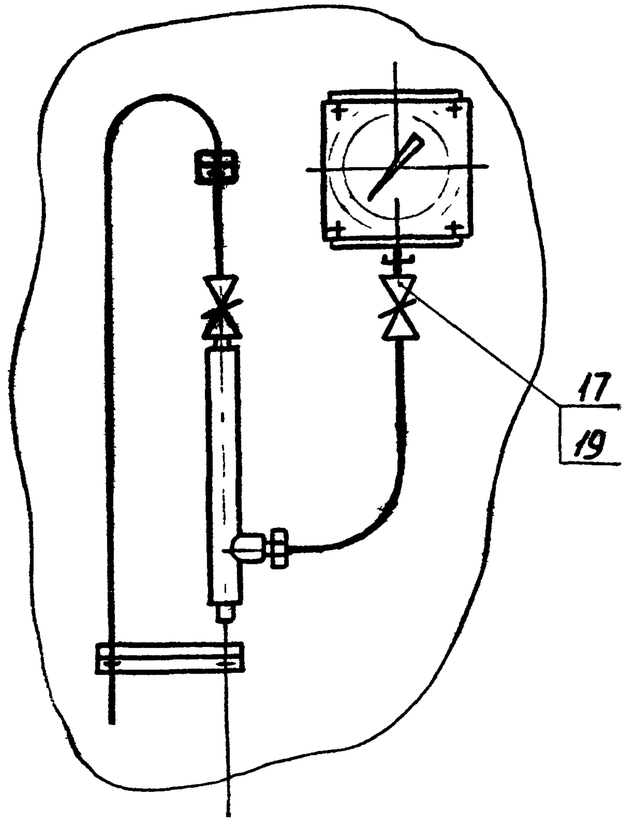

Рис.3

Остальное-см рис.1

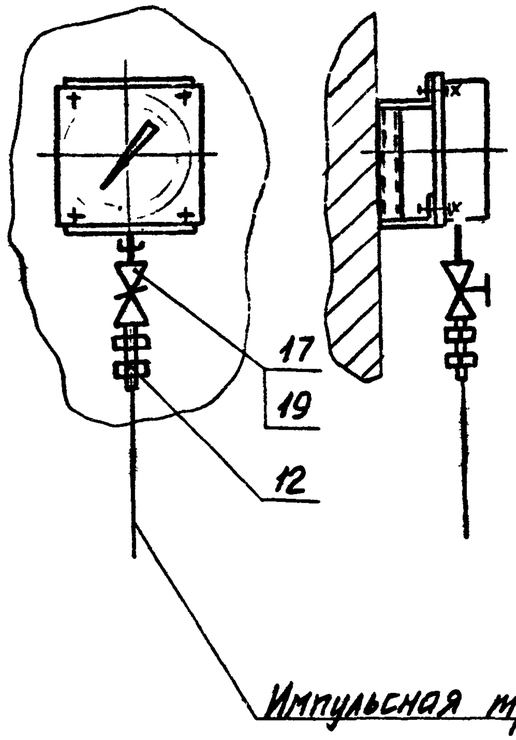

Рис.4

Остальное-см.рис.1,3

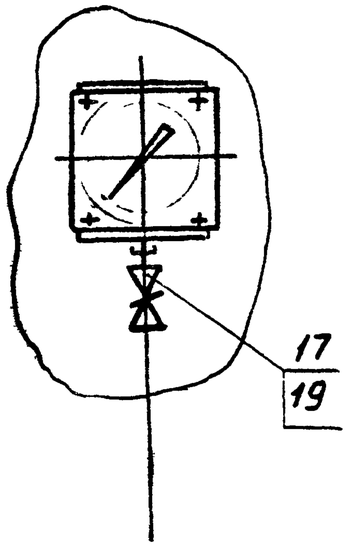

Инв.№ подл.	Подп.и дата	Взам.инв.№	Инв.№ дубл.	Подп.и дата
455-14	15.05.95			

					ТМ4-7-13-94	Лист 2
И.м.	Лист	№докум.	Подп.	Дата		

Копировал

Формат А3

Таблица 1

Наименование	Условное обозначение	Верхний предел измерений Ру	
		МПа	кПа
Манометр	МП3-У МП4-У МП3А-У	до 16	—
	ДМ2005Сг	от 0 до 160	от 0 до 600
	ДМ2010Сг		
	МТП-СД-100-Ом2	от 0 до 60	—
	МКУ Мод 1071	от 0 до 1	
	Мод.1072	от 0 до 16	
Мановакуумметр	МВП3-У МВП4-У МВП3А-У	от -0,1 до 2,4	от -100 до 500
	ДА2005Сг		
	ДА2010Сг		
	МВТП-СД-100-Ом2		
	МКУ Мод 1071	от -0,1 до 0,9	—
	Мод 1072	от -0,1 до 2,4	
Вакуумметр	ВП3-У	0,6	—
	ВП4-У	1,0	
	ДВ2005Сг	от -0,1 до 0	
	ДВ2010Сг	—	от -100 до 0
	ВТП-СД-100-Ом2	от -0,1 до 0	
	МКУ Мод 1071	—	

Инв. № подл. | Подп. и дата | Взам. инв. № | Инв. № дубл. | Подп. и дата

Изм.	Лист	№ докум.	Подп.	Дата	ТМ4-7-13-94	Лист 3

Копировал Формат А4

Таблица 2

Условное наименование	Рис	Размеры, мм A	Размеры, мм L	Измеряемая среда неагрессивная	Поз 1 Манометр, мановакуумметр, вакуумметр	Поз 2 Расширитель ТК4-7-1-94	Поз 3 Труба 14х2 ГОСТ 8734-75 / Д20 ГОСТ 8733-87	Поз 4	Поз 5 Винт ГОСТ 1491-81	Поз 6 Болт ГОСТ 7798-70	Поз 7 Гайка ГОСТ 5915-70	Поз 8 Гайка ГОСТ 5916-70	Поз 9 Шайба ГОСТ 11371-78
					Количество								
					1	1	1	1	–	–	–	–	–
					Условное наименование								
1	1	80	190	Жидкость с выделением газов	МП3-У, МП4-У, МП3А-У, ДМ2005Сг, ДМ2010Сг, МТП-СД-100-0м2, МКУ Мод 1071, 1072, МВП3-У, МВП4-У, МВП3А-У, ДА2005Сг, ДА2010Сг, МВТП-СД-100-0м2, ВП3-У, ВП4-У, ДВ2005Сг, ДВ2010Сг, ВТП-СД-100-0м2	Р-1	L = 500мм	L = 2000мм	ВМ5-6д х 20 46 019 (Количество 4)	М6-6д х 20.46.019 (Количество –)	М6-6Н 5.019 (Количество 3)	М5-6Н.05.019 (Количество 4)	5 01 019 (Количество 4)
2		128	140						–	7	7	–	–
3	2	80	190						4	–	3	4	4
4		128	140						–	7	7	–	–
5	3	80	190	Газ, пар, жидкость без выделения газов		—	—	—	4	–	3	4	4
6		128	140						–	7	7	–	–
7	4	80	190						4	–	3	4	4
8		128	140						–	7	7	–	–

Продолжение табл.2

Условное наименование	Поз 10 Шайба ГОСТ 11371-78	Поз 11 Скоба ТУ36 22.19 06-001-87	Поз 12 Соединение ТУ36 22 21.00 019-91	Поз 13	Поз 14 Профиль Z-образный перфорированный ТУ36.22.21 00 021-91	Поз 15	Поз 16 Кронштейн ТУ36-2588-84	Поз 17 Арматура	Поз 18 Клапан ТУ26-07-1476-89	Поз 19 Прокладка ТУ36-1103-83
	Количество									
	–	3	–	1	1	1	1	1	1	1
	Условное наименование									
1	601.019 (Количество 3)	СО 14-У2	СВ 14-М20У1 (Количество 1)	СН14-М20У1	ZП25х25У1 L = 60мм	ZП25х25У1 L = 170мм	КУ-3 У2	Кран трехходовой 11Б18бк Ду15 ТУ26-07-1061-73	ОБ22 044 015 08	ПМ7х18 УХЛ2
2	7						КУ-1 У2			
3	3		–				КУ-3 У2	Клапан ОБ22.044 015 08 ТУ26-07-1476-89		
4	7						КУ-1 У2			
5	3	–	1	–	–	–	КУ-3 У2	Кран трехходовой 11Б18бк Ду15 ТУ26-07-1061-73	–	
6	7						КУ-1 У2			
7	3		–				КУ-3 У2	Клапан ОБ22 044.015 08 ТУ26-07-1476-89		
8	7						КУ-1 У2			

Подп и дата | Инв № дубл | Взам инв № | Подп и дата | Инв № подл 455-14 | 150595

Изм	Лист	№ докум.	Подп	Дата	ТМ4-7-13-94	Лист 4

формат А3

Рис 1

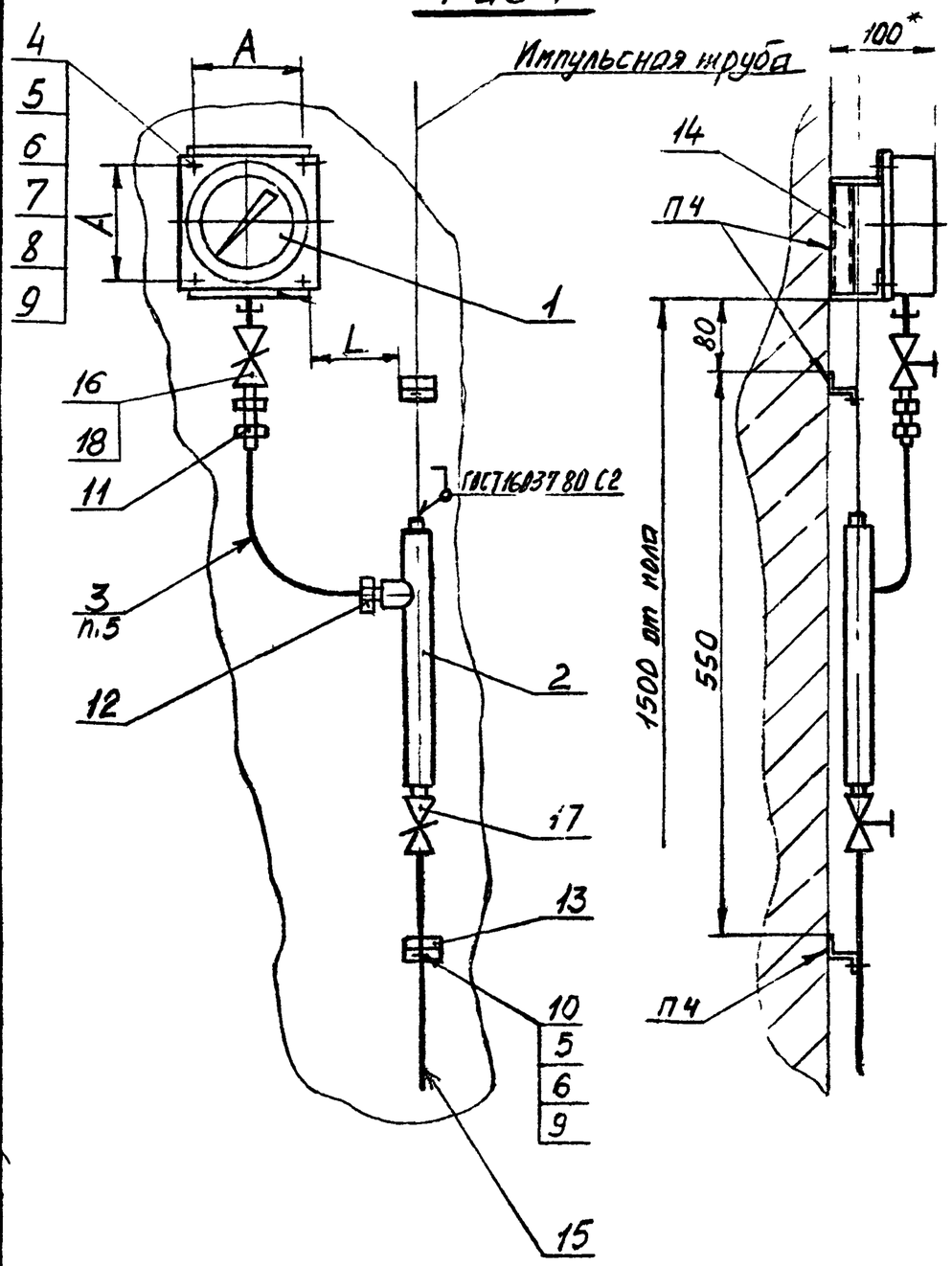

Пример условного обозначения установки и обвязки манометра МПЗ-У на стене.

Манометр МПЗ-У ТМ4-7-14-94
Установка 1

1* Размеры для справок
2 Измеряемая среда - см табл 2
3 Установку и монтаж прибора производить в соответствии со СНиП3 05 07-85 и инструкцией по эксплуатации
4 Крепление производить в соответствии с РТМ36 6-87 и по черт ТМ13-9-92
5. Длину трубы для дет поз 3 уточнить при монтаже

Изм	Лист	№ докум	Подп	Дата	Взамен	ТМ4-7-14-94		
Разраб		Сучкова	Сучкова	1.11.94	Группа			
Пров		Чудинов	[signature]	1.12.94	Манометр, вакуумметр, мановакуумметр показывающий Установка на стене	Лит	Масса	Масштаб
							–	1:5
Гл спец		Чудинов	[signature]	1.12.94		Лист 1	Листов 4	
Н контр		Бурякова	[signature]	6.01.95	Рег №			
Утв.		Гуров	[signature]		Срок введения			

Копировал

Формат А3

Инв № подл	Подп и дата	Взам инв №	Инв № дубл	Подп и дата
455-15	15.05.95			

Рис 2

Остальное - см. рис. 1

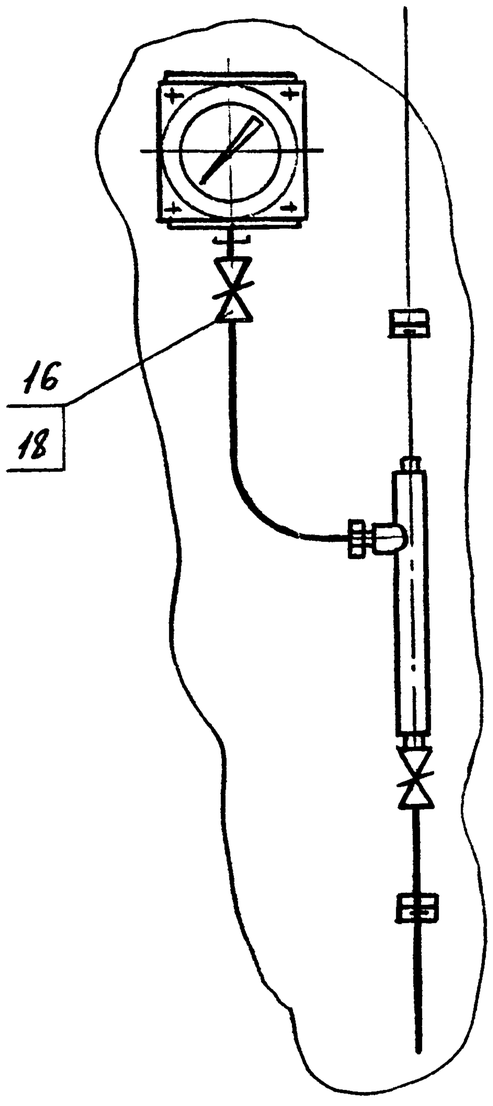

Рис 3

Остальное - см рис 1

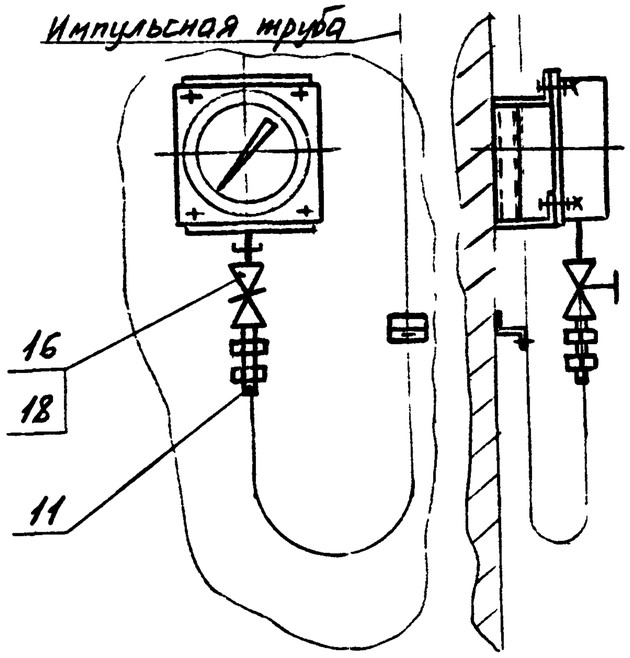

Рис 4

Остальное - см рис 1,3

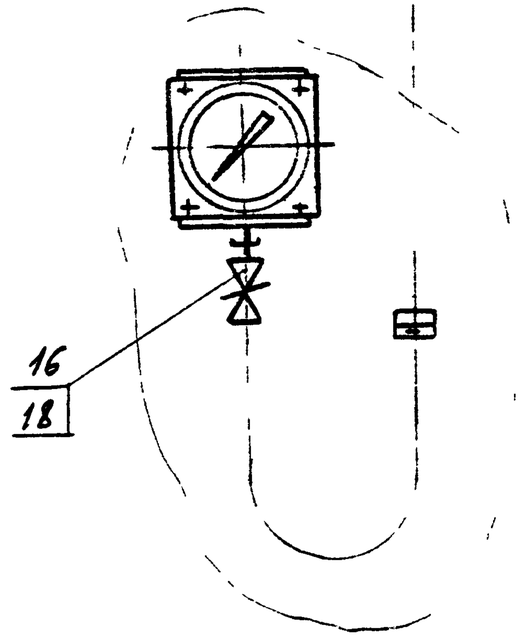

Инв.№ подл. | Подп. и дата | Взам.инв.№ | Инв.№ дубл. | Подп. и дата

Изм.	Кол.уч.	Лист	№ докум.	Подп.	Дата

ТМ4-7-14-94

Лист 2

Копировал

Формат А3

Таблица 1

Наименование	Условное обозначение	Верхний предел измерений Ру	
		МПа	кПа
Манометр	МП3-У МП4-У МП3А-У	до 16	—
	ДМ2005Сг	от 0 до 160	от 0 до 600
	ДМ2010Сг		
	МТП-СД-100-Ом2	от 0 до 60	—
	МКУ Мод 1071	от 0 до 1	
	Мод 1072	от 0 до 16	
Мановакуумметр	МВП3-У МВП4-У МВП3А-У	от -0,1 до 2,4	—
	ДА2005Сг		
	ДА2010Сг		от -100 до 500
	МВТП-СД-100-Ом2		—
	МКУ Мод. 1071	от -0,1 до 0,9	
	Мод 1072	от -0,1 до 2,4	
Вакуумметр	ВП3-У	0,6	
	ВП4-У	1,0	
	ДВ2005Сг	от -0,1 до 0	
	ДВ2010Сг	—	от -100 до 0
	ВТП-СД-100-Ом2	от -0,1 до 0	
	МКУ Мод 1071	—	

Инв № подл. | Подп. и дата | Взам. инв. № | Инв. № дубл. | Подп. и дата

Изм. Лист Nодокум Подп Дата

ТМ4-7-14-94

Лист 3

Копировал

Формат А4

Таблица 2

Условное наименование	Рис.	Размеры, мм A	Размеры, мм L	Измеряемая среда неагрессивная	Поз.1 Манометр, мановакуумметр, вакуумметр	Поз.2 Расширитель ТК4-7-1-94	Поз.3 Труба 14×2 ГОСТ 8734-75 / Д20 ГОСТ 8733-87	Поз 4 Винт ГОСТ 1491-81	Поз 5 Болт ГОСТ 7798-70	Поз.6 Гайка ГОСТ 5915-70	Поз.7 Гайка ГОСТ 5916-70	Поз 8 Шайба ГОСТ 11371-78
					Количество							
					1	1	1	-	-	-	-	-
					Условное наименование							
1	1	80	190	Загрязненная жидкость с выделением осадка Газ с выделеним жидкости	МП3-У, МП4-У, МП3А-У, DM2005Cr, DM2010Cr, МТП-CD-100-Ом2, МКУ Мод.1071, 1072, МВП3-У, МВП4-У, МВП3А-У, DA2005Cr, DA2010Cr, МВТП-CD-100-Ом2, ВП3-У, ВП4-У, DB2005Cr, DB2010Cr ВТП-CD-100-Ом2,	Р-1	L=500мм	ВМ5-6g×20.46.019 Количество 4	М6-6g×20.46.019 Количество 2	М6-6Н.5.019 Количество 2	М5-6Н.05.019 Количество 4	5.01.019 Количество 4
2		128	140					-	6	6	-	-
3	2	80	190					4	2	2	4	4
4		128	140					-	6	6	-	-
5	3	80	190	Газ, пар, жидкость без выделения осадка		—	—	4	1	1	4	4
6		128	140					-	5	5	-	-
7	4	80	190					4	1	1	4	4
8		128	140					-	5	5	-	-

Продолжение табл.2

Условное наименование	Поз 9 Шайба ГОСТ 11371-78	Поз.10 Скоба ТУ36.22.19.06-001-87	Поз 11 Соединение ТУ36.22.21.00.019-91	Поз 12 Соединение ТУ36.22.21.00.019-91	Поз 13 Профиль Z-образный перфорированный ТУ36.22.21.00.021-91	Поз.14 Кронштейн ТУ36-2588-84	Поз.15 Труба 14×2 ГОСТ 8734-75 / В20 ГОСТ 8733-87	Поз.16 Арматура	Поз 17 Клапан ТУ26-07-1476-89	Поз 18 Прокладка ТУ36-1103-83
	Количество									
	-	-	-	1	-	1	1	1	1	1
	Условное наименование									
1	6 01 019 Количество 2	СО14-У2 Количество 2	СВ14-М20У1 Количество 1	СН14-М20У1	ZП25×25 У1 L=60мм Количество 2	КУ-3 У2	L=1000мм	Кран трёхходовой 11Б18бк Ду 15 ТУ26-07-1061-73	ОБ22.044.015.08	ПМ 7×18 УХЛ2
2	6					КУ-1 У2				
3	2		-			КУ-3 У2		Клапан ОБ22.044.015.08 ТУ26-07-1476-89		
4	6					КУ-1 У2				
5	1	1	1	—	1	КУ-3 У2	—	Кран трёхходовой 11Б18бк Ду15 ТУ26-07-1061-73	—	
6	5					КУ-1 У2				
7	1		-			КУ-3 У2		Клапан ОБ22.044.015.08 ТУ26-07-1476-89		
8	5					КУ-1 У2				

Подп. и дата | Инв № дубл | Взам инв № | Подп. и дата 15.05.95 | Инв № подл. 455-15

Изм	Лист	№ докум	Подп.	Дата	ТМ4-7-14-94	Лист 4

формат А3

Рис 1

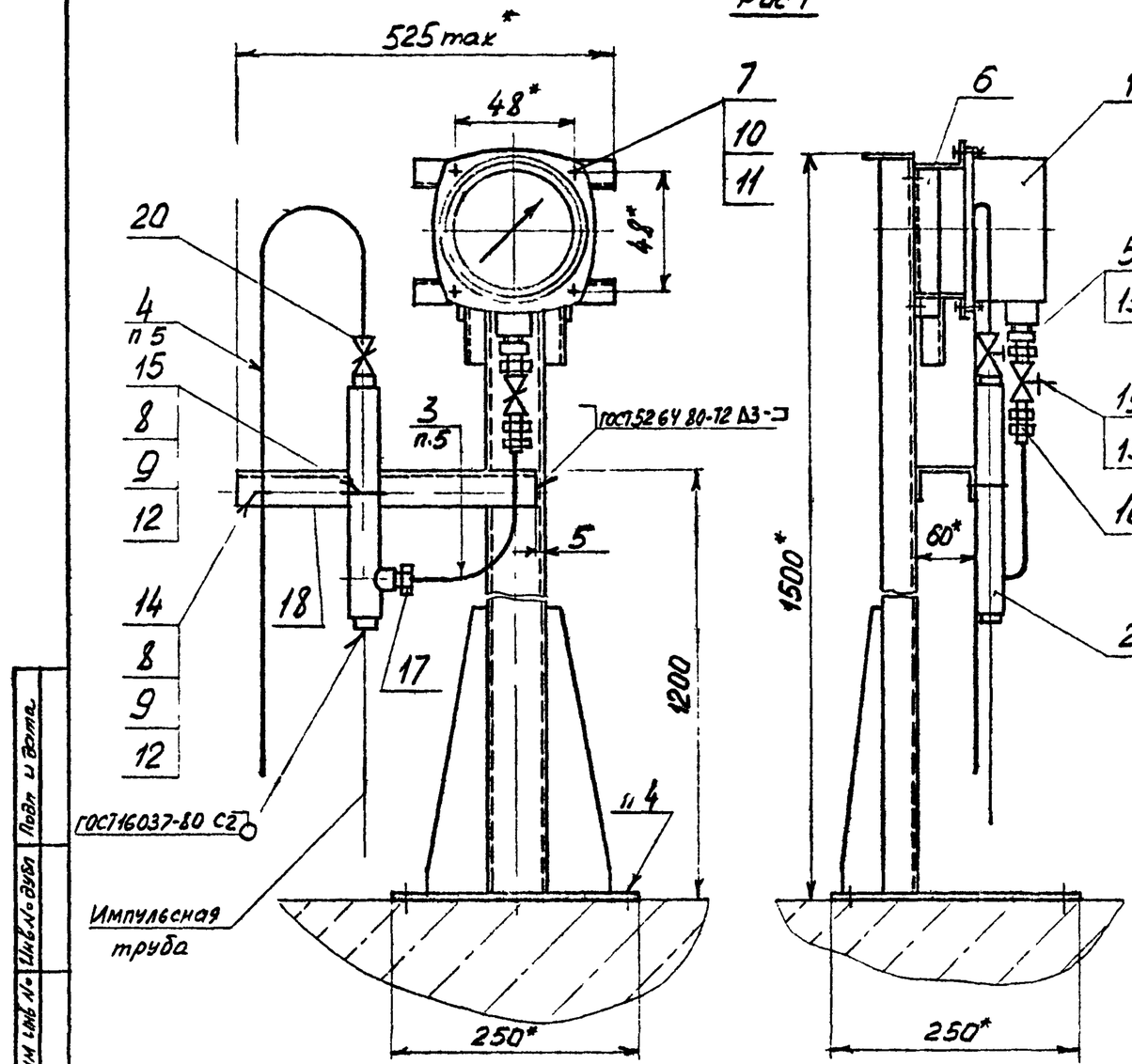

Рис 2

Остальное - см рис 1

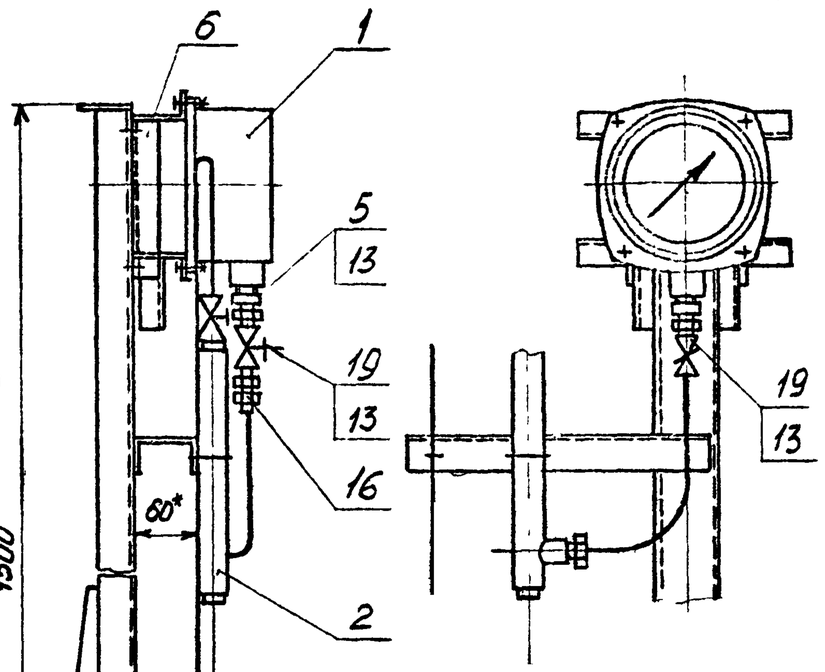

Рис 3

Остальное - см. рис 1

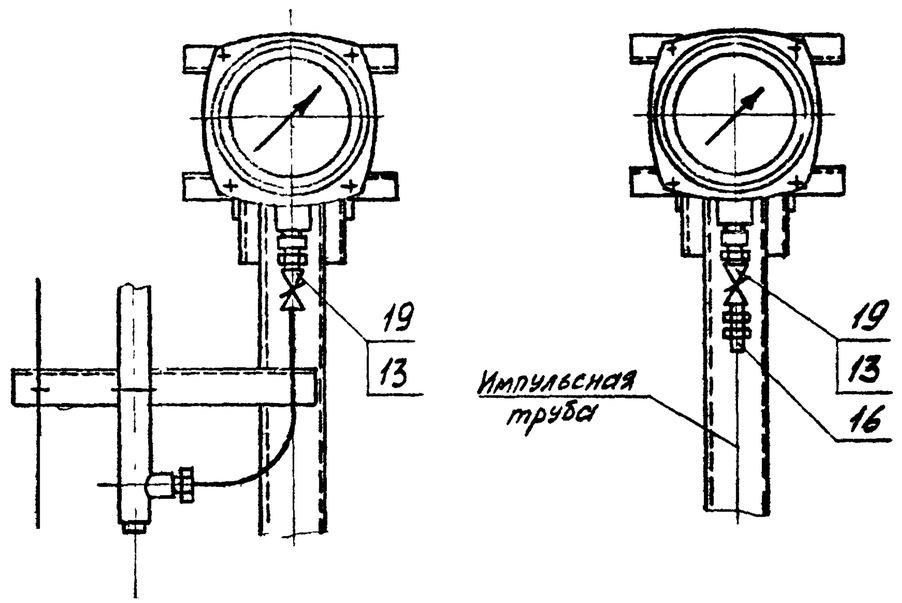

Пример условного обозначения установки и обвязки манометра МТП-2М на полу по рис. 1:
Манометр МТП-2М ТМ4-7-15-94 Установка 1

1.* Размеры для справок
2. Измеряемая среда - см. табл 2.
3. Установку и монтаж прибора производить в соответствии со СНиП 3.05.07-85 и инструкцией по эксплуатации
4 Крепление производить в соответствии с РТМ36 6-87 и по черт ТМ13-19-92
5 Длину трубы для дет поз 3 и 4 уточнить при монтаже

					Взамен	ТМ4-7-15-94
					Группа	
Изм	Лист	№ докум	Подп	Дата	Манометр, вакуумметр мановакуумметр показывающий Установка на полу	Лит / Масса / Масштаб
Разраб		Сучкова		7.11.94		- / -
Пров		Чудинов		1.12.94		Лист 1 / Листов 3
Гл спец		Чудинов		1.12.94	Рее №	
Н контр		Бурлакова		1.12.94		
Утв		Гуров			Срок введения	

Инв № подл | Подп и дата | Взам инв № | Инв № дубл | Подп и дата
153-16 | 1505-95

Формат А4

Рис 4

Остальное-см рис 1

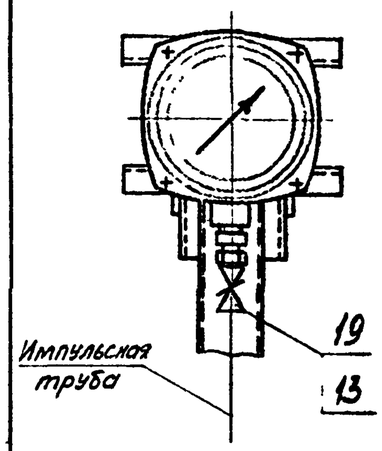

Таблица 1

Наименование	Условное наименование		Верхний предел измерений, Ру кПа	Ру МПа
Манометр	МТП-2М		—	от 0,1 до 2,5
	МТК	Мод 1059	от 100 до 400	—
		1060	600	от 1 до 6
		1079	—	10,16
Мановакуумметр		1059	от 60 до 300	—
		1060	500	от 0,9 до 2,4
Вакуумметр		1059	100	—

Таблица 2

Условное наименование	Рис	Измеряемая среда неагрессивная	Поз 1	
			Манометр	Манометр мановакуумметр вакуумметр
			Количество	
			1	1
			Условное наименование	
1	1	Жидкость с выделением газов	МТП-2М	—
2			—	МТК
3	2		МТП-2М	—
4			—	МТК
5	3	Газ, пар, жидкость без выделения газов	МТП-2М	—
6			—	МТК
7	4		МТП-2М	—
8			—	МТК

Продолжение табл 2

Условное наименование	Поз.2 Расширитель ТК4-7-1-94	Поз 3 Труба 14×2 ГОСТ 8734-75 / Д 20 ГОСТ 8733-87	Поз.4	Поз 5 Футорка ТК4-7-2-94	Поз 6 Стойка ТК4-3495-81	Поз 7 Винт ГОСТ 1491-81		Поз 8 Болт ГОСТ 7798-70		Поз 9 Гайка ГОСТ 5915-70		Поз.10 Гайка ГОСТ 5916-70	
	Количество					—	—	—	—	—	—	—	—
	1	1		1	1	Условное наименование							
1	Р-1	L = 500мм	L = 2000мм	М12×М20	СП-5 У2	ВМ4-6g×20.46.019	4	ВМ5-6g×20.46.019	1	М6-6g×20.46.019	2	М6-6Н.5.019	2
2				G½×М20	СП-3 У2		1		3				
3				М12×М20	СП-5 У2		4		1				
4				G½×М20	СП-3 У2		1		3				
5	—	—		М12×М20	СП-5 У2		4		1		1		
6				G½×М20	СП-3 У2		1		3				
7				М12×М20	СП-5 У2		4		1				
8				G½×М20	СП-3 У2		1		3				

Количество	М4-6Н 05 019		М5-6Н 05 019	
1	4	1	4	1
2	1	3	1	3
3	4	1	4	1
4	1	3	1	3
5	4	1	4	1
6	1	3	1	3
7	4	1	4	1
8	1	3	1	3

Инв. № подл. 455-16 | Подп. и дата 15.05.95 | Взам. инв. № | Инв. № дубл. | Подп. и дата

Изм. Лист № докум. Подп. Дата

ТМ4-7-15-94

Лист 2

Формат А3

Продолжение табл. 2

Условное наименование	Поз 11 Шайба ГОСТ11371-78		Поз 11 Шайба специальная ТУ36.22.21.00 021-91		Поз.12 Шайба ГОСТ11371-78		Поз 13 Прокладка ТУ36.1103-83	Поз 14 Скоба ТУ36.22 19 06-001-87	Поз 15	Поз 16 Соединение ТУ36 22 21 00 019-91		Поз 17	Поз.18 Швеллер перфорированный ТУ.36.22.21.00.021-91
	Количество						1	1	1	—		1	1
	Условное наименование												
1	4.01.019	Количество 4	ШС 5	Количество 3	6.01.019	Количество 2	ПМ6×10	С014 У2	С034 У2	СВ14-М20 У1	Количество 1	СН14-М20 У1	ШП60×35 L=450мм
2		1		1			ПМ7×18						
3		4		3			ПМ6×10						
4		1		1			ПМ7×18						
5		4		3			ПМ6×10	—	—		1	—	—
6		1		1			ПМ7×18						
7		4		3			ПМ6×10						
8		1		1			ПМ7×18						

Продолжение табл. 2

Условное наименование	Поз.19 Арматура	Поз.20 Клапан ТУ26-07-1476-89
	Количество 1	
	Условное наименование	
1	Кран трехходовой 11Б18бк Ду15 ТУ26-07-1061-73	ОБ22.044.015 08
2		
3	Клапан ОБ22.044.015.08 ТУ26-07-1476-89	
4		
5	Кран трехходовой 11Б18бк Ду15 ТУ26-07-1061-73	—
6		
7	Клапан ОБ22.044.015 08 ТУ26-07-1476-89	
8		

Подп. и дата | Инв. № дубл. | Взам. инв. № | Подп. и дата 15.05.95 | Инв. № подл. 855-16

Изм	Лист	№ докум	Подп	Дата	ТМ4-7-15-94	Лист 3

Формат А3

Рис 1

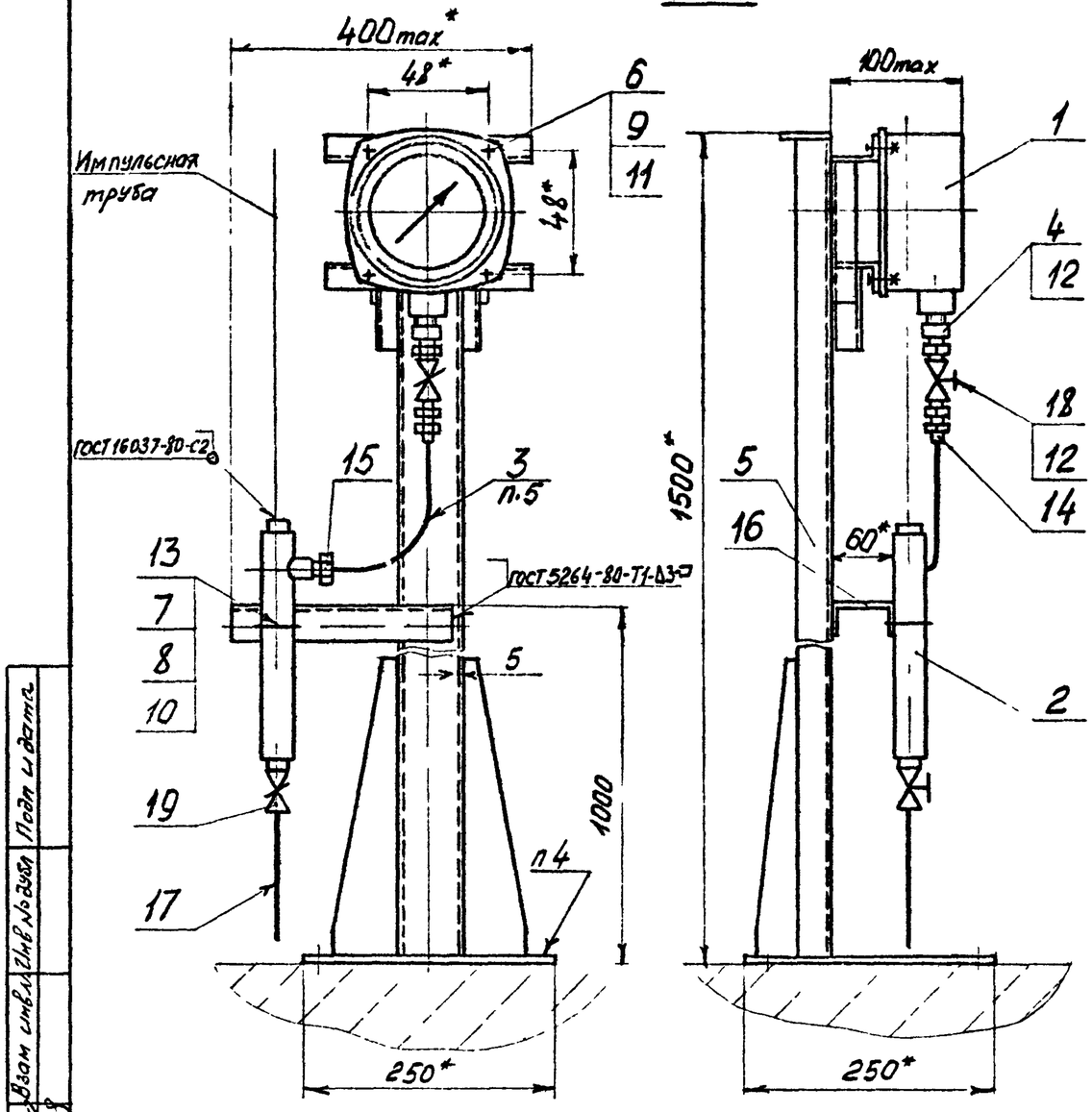

Рис 2

Остальное - см рис 1

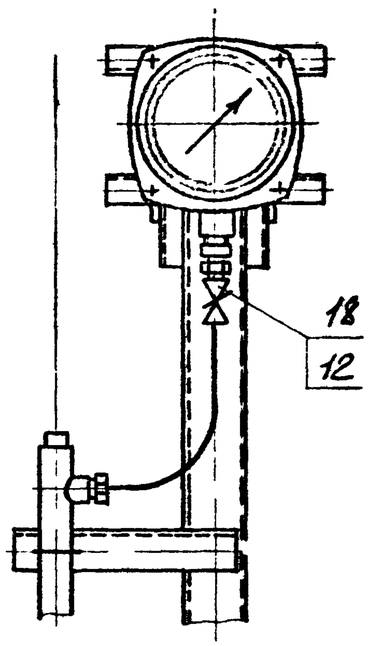

Рис 3

Остальное - см рис 1

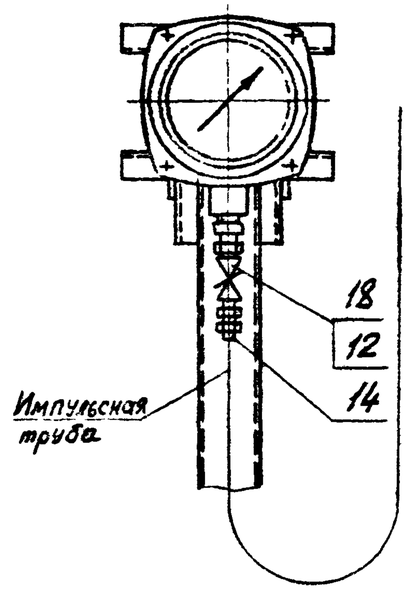

Пример условного обозначения установки и обвязки манометра МТП-2М на полу по рис 1:

Манометр МТП-2М. ТМ4-7-16-94. Установка 1

1* Размеры для справок

2. Измеряемая среда - см табл 2

3 Установку и монтаж прибора производить в соответствии со СНиП 3.05.07-85 и инструкцией по эксплуатации

4. Крепление производить в соответствии с РТМ 36 6-87 и по черт ТМ13-19-92

5 Длину трубы для дет поз 5 уточнить при монтаже

Инв № подл | Подп и дата | Взам инв № | Подп и дата | 15.08.95

УКС-14

Изм	Лист	№ докум	Подп	Дата	Взамен	ТМ4-7-16-94
Разраб		Сучкова	Сучкова	1.12.94	Группа	
Пров		Чудинов		1.12.94	Манометр, вакуумметр, мановакуумметр показывающий Установка на полу	Лит: — ; Масса: — ; Масштаб: —
Гл спец		Чудинов		1.12.94		Лист 1 ; Листов 3
Н контр		Бурякова		1.12.94	Рег №	
Утв		Гуров			Срок введения	

Формат А3

Рис 4

Остальное - см рис 1

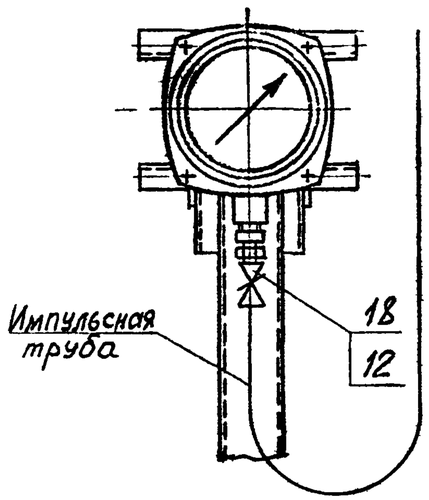

Таблица 1

Наименование	Условное наименование		Верхний предел измерений, Ру кПа	Верхний предел измерений, Ру МПа
Манометр	МТП-2М		—	от 0,1 до 2,5
	МТК	Мод 1059	от 100 до 400	—
		1060	600	от 1 до 6
		1079	—	10,16
Мановакуумметр		1059	от 60 до 300	—
		1060	500	от 0,9 до 2,4
Вакуумметр		1059	100	—

Таблица 2

Условное наименование	Рис.	Измеряемая среда неагрессивная	Поз 1 Манометр	Поз 1 Манометр мановакуумметр вакуумметр	Поз 2 Расширитель 1К4-7-1-94	Поз 3 Труба 14х2 гост8734-75 / Д 20 гост8733-87	Поз 4 Футорка ТК4-7-2-94	Поз 5 Стойка ТК4-3495-81	Поз 6 Винт ГОСТ 1491-81		Поз 7 Болт ГОСТ7798-70	
			Количество						—	—	—	
			1	1	1	1	1	1	Условное наименование			
1	1	Загрязненная жидкость с выделением осадка Газ с выделением жидкости	МТП-2М	—	Р-1	L = 500мм	М12×М20	СП-5 У2	ВМ4-6g×20 46 019	4	М6-6Н 5 019	1
2			—	МТК			G½×М20	СП-3 У2		1		
3	2		МТП-2М	—			М12×М20	СП-5 У2		4		
4			—	МТК			G½×М20	СП-3 У2		1		
5	3	Газ, пар, жидкость без выделения осадка	МТП-2М	—	—	—	М12×М20	СП-5 У2	ВМ5-6g×20 46 019	4		—
6			—	МТК			G½×М20	СП-3 У2		1		
7	4		МТП-2М	—			М12×М20	СП-5 У2		4		
8			—	МТК			G½×М20	СП-3 У2		1		
									Количество	3	Количество	1
										1		
										3		
										1		
										3		

Инв № подл. | Подп и дата | Взам инв № | Инв № дубл. | Подп и дата

15053-14

Изм. | Лист | № докум. | Подп. | Дата

ТМ4-7-16-94

Лист 2

Формат А3

Продолжение табл 2

Условное наименование	Поз 8 Гайка ГОСТ 5915-70	Поз 9 Гайка ГОСТ 5916-70		Поз 10 Шайба ГОСТ 11371-78	Поз 10 Шайба специальная ТУ36 22.21 00 021-91	Поз 11 Шайба ГОСТ 11371-78	Поз 12 Прокладка ТУ36 1103-83	Поз. 13 Скоба ТУ36 22 19 06-001-87	Поз 14 Соединение ТУ36 22 21 00 019-91	Поз 15
	Количество									
	—	—	—	—	—	—	2	1	—	1
	Условное наименование									
1	М6-6Н 5 019	М4-6Н.05.019	М5-6Н 05 019	401 019	ШС5	601.019	ПМ6х10	С034 У2	СВ14-М20У1	СН14-М20 У1
2							ПМ7х18			
3							ПМ6х10			
4							ПМ7х18			
5							ПМ6х10	—		—
6							ПМ7х18			
7							ПМ6х10			
8							ПМ7х18			

Количество: 1 | 1 | 1 |

Рис 1

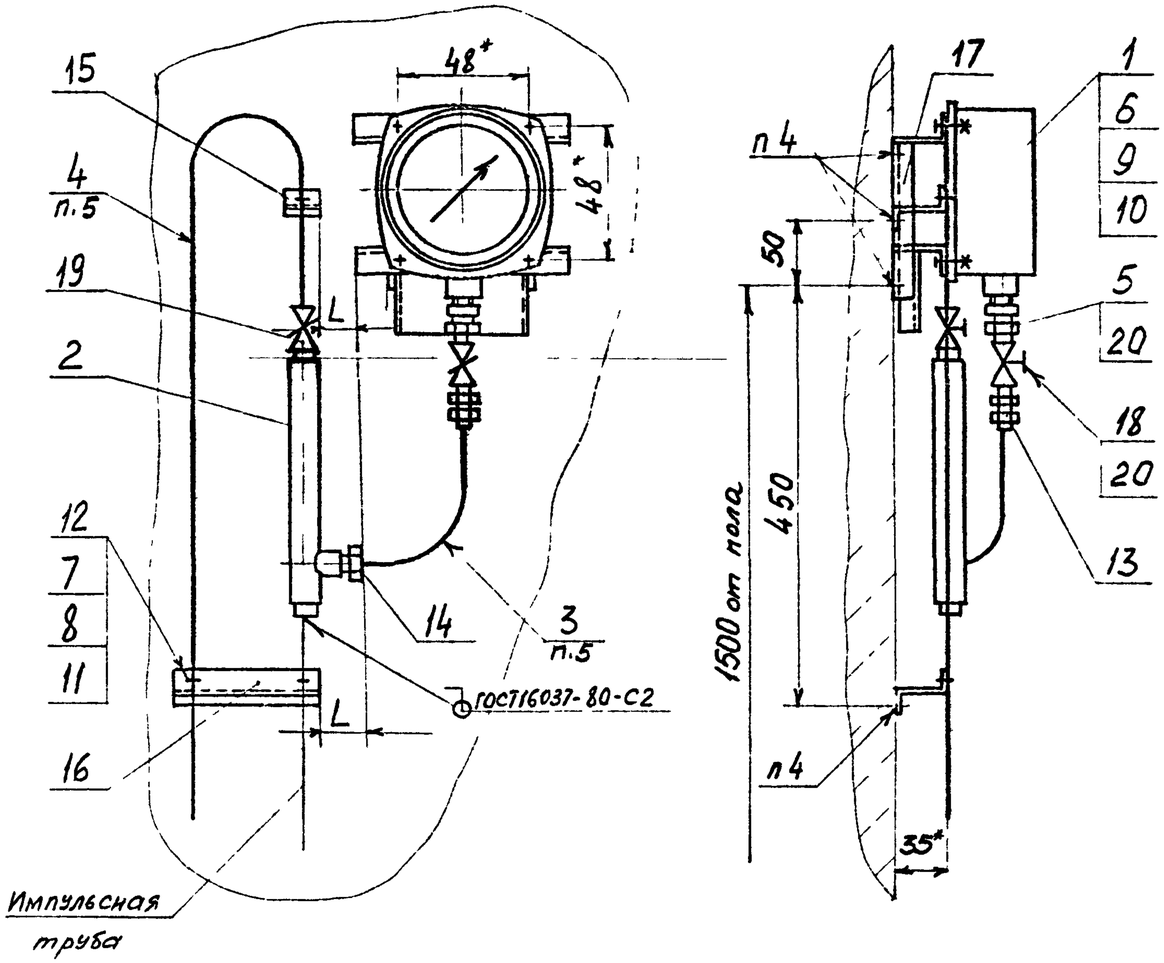

Таблица 1

Наименование	Условное наименование		Верхний предел измерений, Ру	
			кПа	МПа
Манометр	МТП-2М		–	от 0,1 до 2,5
	МТК	Мод 1059	от 100 до 400	–
		1060	600	от 1 до 6
		1079	–	10, 16
Мановакуумметр		1059	от 60 до 300	–
		1060	500	от 0,9 до 2,4
Вакуумметр		1059	100	–

Пример условного обозначения установки и обвязки манометра МТП-2М на стене по рис.1.
Манометр МТП-2М ТМ4-7-17-94 Установка 1

1* Размеры для справок

2 Измеряемая среда - см табл 2

3. Установку и монтаж прибора производить в соответствии со СНиП 3 05 07-85 и инструкцией по эксплуатации

4. Крепление производить в соответствии с РТМ 36.6-87 и по черт ТМ13-9-92 - крепление кронштейна КУ

5. Длину трубы для дет поз 3 и 4 уточнить при монтаже

Изм	Лист	№ докум	Подп	Дата
Разраб		Сучкова		11.94
Пров		Чудинов		11.94
Гл спец		Чудинов		11.94
Н контр		Бурякова		11.94
Утв		Гуров		

Взамен

Группа

ТМ4-7-17-94

Манометр, вакуумметр, мановакуумметр показывающий Установка на стене

Лит	Масса	Масштаб
	–	–

Лист 1 | Листов 3

Рее №

Срок введения

Инв № подл | Подп и дата | Взам инв № | Инв № дубл | Подп и дата

У55-18 | 15.05.95

Формат А4

Рис 2

Остальное-см рис 1

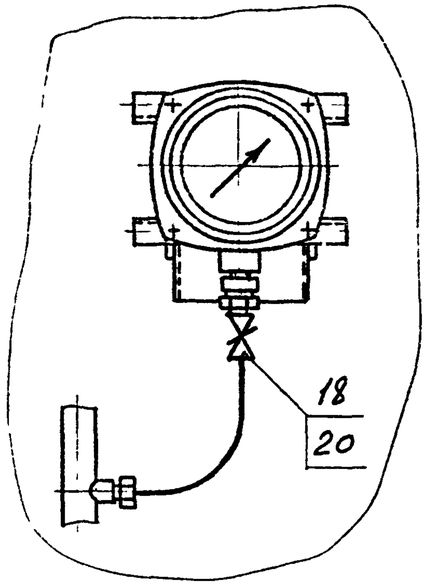

Рис 3

Остальное-см рис 1

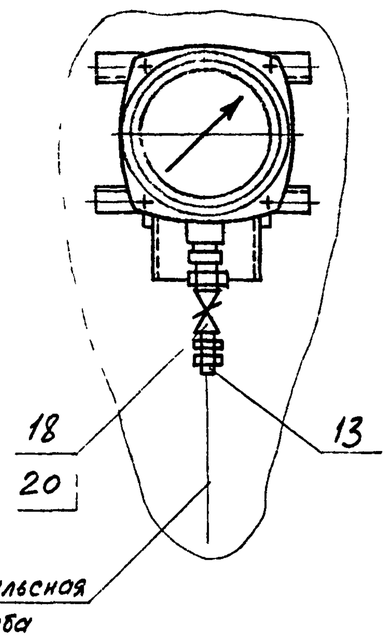

Рис 4

Остальное-см рис 1

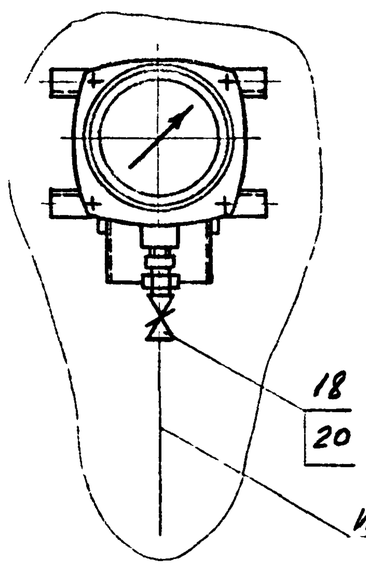

Таблица 2

Условное наименование	Рис	Измеряемая среда неагрессивная	L, мм	Поз 1 Манометр	Поз 1 Манометр мановакуумметр вакуумметр	Поз 2 Расширитель ТК4-7-1-94	Поз 3 Труба 14х2 ГОСТ 8734-75 / Д 20 ГОСТ 8733-87	Поз 4 Труба 14х2 ГОСТ 8734-75 / Д 20 ГОСТ 8733-87	Поз 5 Футорка ТК4-7-2-94
				количество					
				1	1	1	1	1	1
				условное наименование					
1	1	Жидкость с выделением газов	190	МТП-2М	—	Р-1	L=500мм	L=2000мм	М12×М20
2			140	—	МТК				G½×М20
3	2		190	МТП-2М	—				М12×М20
4			140	—	МТК				G½×М20
5	3	Газ, пар, жидкость без выделения газов	190	МТП-2М	—	—	—	—	М12×М20
6			140	—	МТК				G½×М20
7	4		190	МТП-2М	—				М12×М20
8			140	—	МТК				G½×М20

Продолжение табл 2

Условное наименование	Поз 6 Винт ГОСТ 1491-81	Поз 7 Болт ГОСТ 7798-70	Поз 8 Гайка ГОСТ 5915-70	Поз 9 Гайка ГОСТ 5916-70
	количество			
	—	—	—	—
	условное наименование			
1	ВМ4-6g×20 46.019 — 4	ВМ5-6g×20 46 019 — 4	М6-6g×20 46 019 — 3	М6-6Н 5 019 — 3	М4-6Н 05 019 — 4	М5-6Н 05 019 — 3
2	— 4	— 4	— 3	— 3	— 4	— 3
3	— 4	— 4	— 3	— 3	— 4	— 3
4	— 4	— 4	— 3	— 3	— 4	— 3
5	— 4	— 4	— 3	— 3	— 4	— 3
6	— 4	— 4	— 3	— 3	— 4	— 3
7	— 4	— 4	— 3	— 3	— 4	— 3
8	— 4	— 4	— 3	— 3	— 4	— 3

Инв.№ подл | Подп и дата | Взам инв.№ | Инв.№ дубл | Подп и дата

Изм Лист №докум Подп Дата

ТМ4-7-17-94

Лист 2

Формат А3

Продолжение табл 2

Условное наименование	Поз 10 Шайба ГОСТ11371-78	Поз 10 Шайба специальная ТУ36 22 21.00.21-91	Поз 11 Шайба ГОСТ11371-78	Поз 12 Скоба ТУ36 22 19.06-001-87	Поз 13 Соединение ТУ36 22 21.00.019-91	Поз.14	Поз.15 Профиль Z-образный перфорированный ТУ36.22 21 00 021-91	Поз.16	Поз 17 Кронштейн ТУ36-2588-84
	Количество								
	—	—	—	—	—	1	—	—	1
	Условное наименование								
1	4.01 019 (количество 4)	ШС-5 (количество -)	6.01.019 (количество 3)	СВ14-М20У1 (количество 2)	СВ14-М20У1 (количество 1)	СН14-М20У1	ZП25×25У1 L=60мм (количество 1)	ZП25×25У1 L=170мм (количество 1)	КУ-3 У2
2	-	3	-		-				КУ-1 У2
3	4	-							КУ-3 У2
4	-	3							КУ-1 У2
5	4	-		1	1	—			КУ-3 У2
6	-	3	-					-	КУ-1 У2
7	4	-			-				КУ-3 У2
8	-	3							КУ-1 У2

Продолжение табл. 2

Условное наименование	Поз.18 Арматура	Поз.19 Клапан ТУ26-07-1476-89	Поз 20 Прокладка ТУ36 1103-83
	Количество		
	1	1	2
	Условное наименование		
1	Кран трехходовой 11Б18 бк Ду15 ТУ26-07-1061-73	0Б22 044 015 08	ПМ6×10
2			ПМ7×18
3	Клапан 0Б22 044 015 08 ТУ26-07-1476-89		ПМ6×10
4			ПМ7×18
5	Кран трехходовой 11Б18 бк Ду15 ТУ26-07-1061-73	—	ПМ6×10
6			ПМ7×18
7	Клапан 0Б22.044 015 08 ТУ26-07-1476-89		ПМ6×10
8			ПМ7×18

Инв № подл 455-18 | Подп. и дата 15.05.95 | Взам инв № | Инв № дубл | Подп и дата

Изм	Лист	№ докум	Подп	Дата	ТМ4-7-17-94	Лист 3

Копировал

Формат А3

Рис 2
Остальное - см рис 1

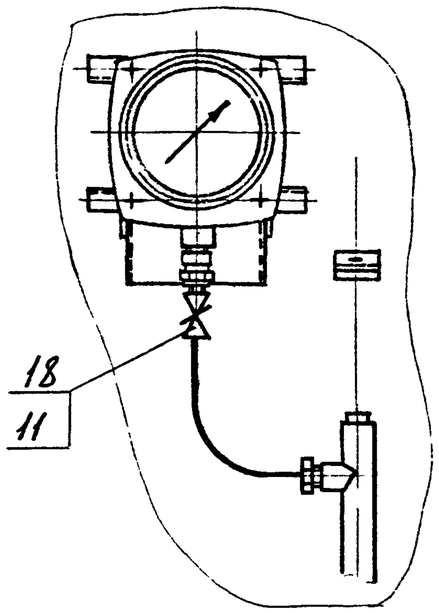

Рис 3
Остальное - см рис. 1

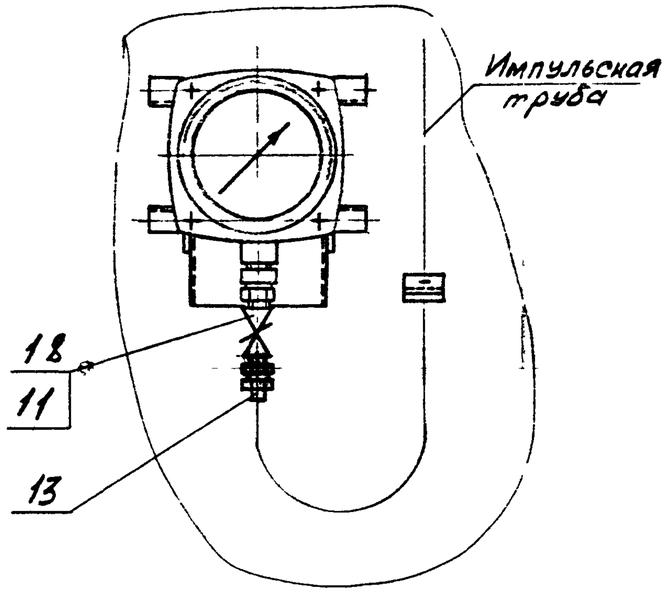

Рис. 4
Остальное - см рис 1,3

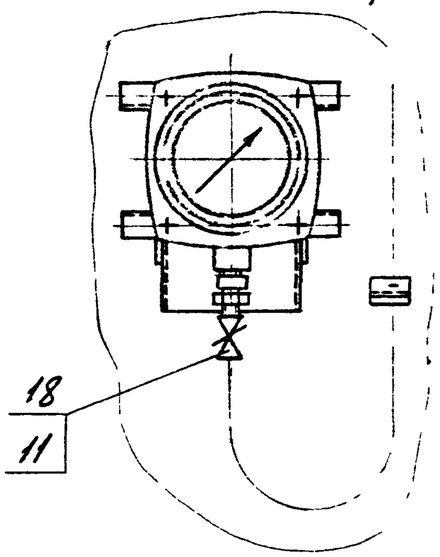

Таблица 2

Условное наименование	Рис	Измеряемая среда, неагрессивная	L, мм	Поз 1 Манометр	Поз 1 Манометр, мановакуумметр, вакуумметр	Поз 2 Расширитель ТК4-7-1-94	Поз 3 Труба 14х2 ГОСТ 8734-75 / Д20 ГОСТ 8733-87	Поз 4 Футорка ТК4-7-2-94	Поз 5 Винт ГОСТ 1491-81	Поз 6 Болт ГОСТ 7798-70	Поз 7 Гайка ГОСТ 5915-70
				Количество							
				1	1	1	1	1	–	–	–
				Условное наименование							
1	1	Загрязненная жидкость с выделеним осадка	190	МТП-2М	–	Р-1	L=500мм	М12 × М20	ВМ4-6g×20 46.019 Количество 4	ВМ5-6g×20 46.019 Количество –	М6-6g×20 46 019 Количество 2	М6-6Н 5 019 Количество 2
2			140	–	МТК			G1/2 × М20	–	3	
3	2	Газ с выделением жидкости	190	МТП-2М	–			М12 × М20	4	–	
4			140	–	МТК			G1/2 × М20	–	3	
5	3	Газ, пар, жидкость без выделения осадка	190	МТП-2М	–	–	–	М12 × М20	4	–	1
6			140	–	МТК			G1/2 × М20	–	3	
7	4		190	МТП-2М	–			М12 × М20	4	–	
8			140	–	МТК			G1/2 × М20	–	3	

Изм	Лист	№ докум	Подп	Дата	ТМ4-7-18-94	Лист 2

Копировал

формат А3

Инв № подл 4155-19 | Подп и дата 15.05.95 | Взам инв № | Инв № дубл | Подп и дата

Рис 1

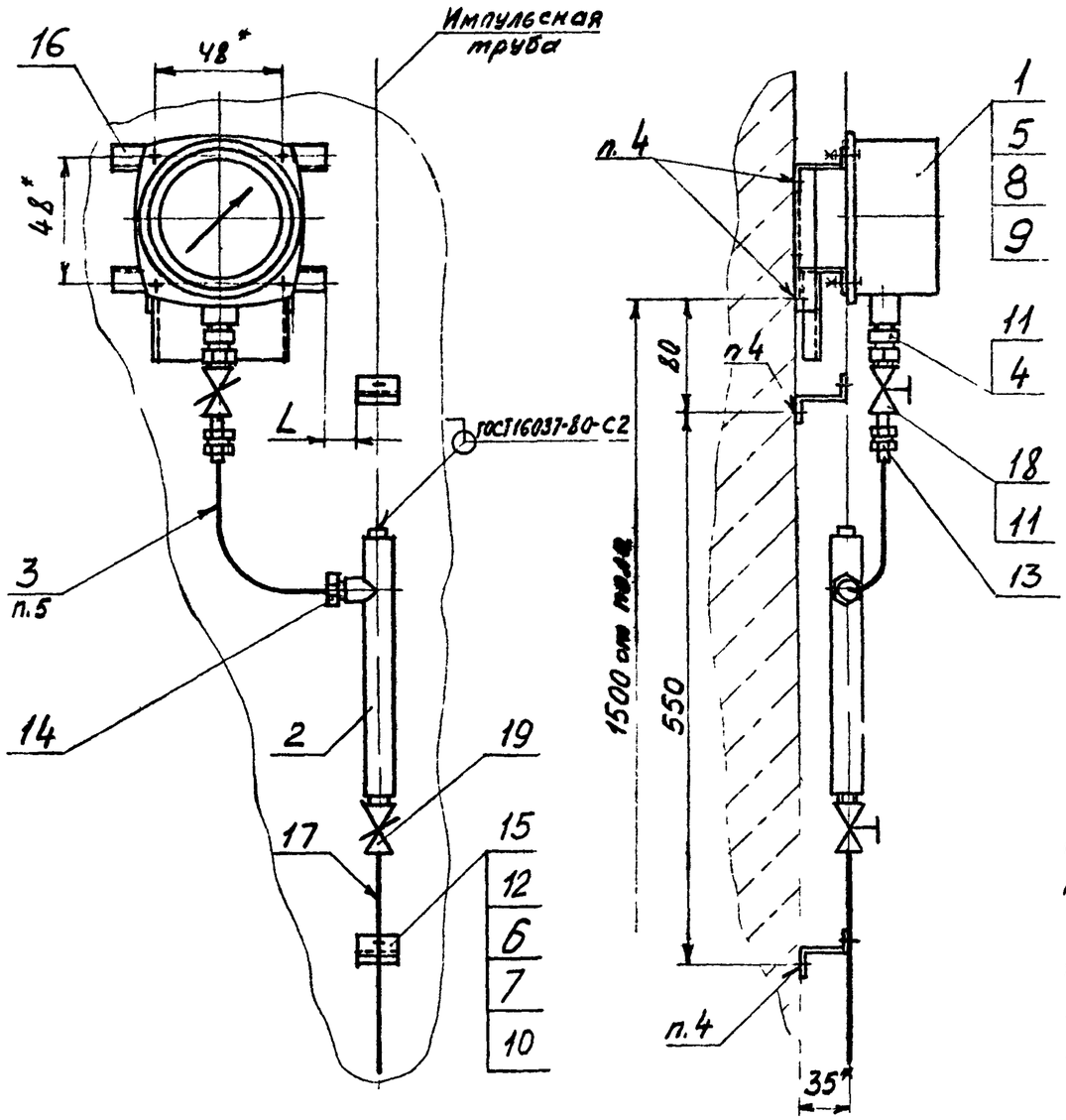

Таблица 1

Наименование	Условное обозначение		Верхний предел измерений, Ру	
			кПа	МПа
Манометр	МТП-2М		—	от 0,1 до 2,5
	МТК	Мод 1059	от 100 до 400	—
		1060	600	от 1 до 6
		1079	—	10;16
Мановакуумметр		1059	от 60 до 300	—
		1060	500	от 0,9 до 2,4
Вакуумметр		1059	100	—

Пример условного обозначения установки и обвязки манометра МТП-2М на стене по рис 1:
Манометр МТП-2М ТМ4-7-18-94
Установка 1

1* Размеры для справок
2. Измеряемая среда - см табл 2
3 Установку и монтаж прибора производить в соответствии со СНиП 3.05.07-85 и инструкцией по эксплуатации.
4 Крепление производить в соответствии с РТМ 36.6-87 и по черт ТМ13-9-92 - крепление кронштейна КУ
5 Длину трубы для дет поз. 3 уточнить при монтаже

Изм	Лист	№ докум	Подп	Дата	Взамен	ТМ4-7-18-94		
					Группа			
					Манометр, вакуумметр мановакуумметр показывающий Установка на стене	Лит	Масса	Масштаб
Разраб		Сучкова	Сучкова	1.11.94			-	-
Пров		Чудинов	[signature]	1.12.94		Лист 1	Листов 3	
Гл спец		Чудинов	[signature]	1.12.94	Рег №			
Н контр		Бурякова	[signature]	16.01.94				
Утв		Гуров	[signature]		Срок введения			

Инв № подл | Подп и дата | Взам инв № | Инв № дубл | Подп. и дата
455-19 | 15.05.95

формат А3

Продолжение табл 2

Условное наименование	Поз 8 Гайка ГОСТ 5916-70	Поз 9 Шайба ГОСТ 11371-78	Поз 9 Шайба специальная ТУ36 22.21 00.021-91	Поз 10 Шайба ГОСТ 11371-78	Поз 11 Прокладка ТУ36 1103-83	Поз 12 Скоба ТУ36 22.19 06-001-87	Поз 13 Соединение ТУ36.22 21 00.019-91	Поз 14	Поз 15 Профиль Г-образный перфорированный ТУ36 22 21 00 021-91
	Количество								
	—	—	—	—	2	—	—	1	—
	Условное наименование								
1	М4-6Н 05 019 Количество 4	М5-6Н 05 019 Количество 3	4 01 019 Количество 4	Шс 5 Количество 3	601 019 Количество 2	ПМ 6×10	Со14 У2 Количество 2	Св14-М20У1 Количество 1	СН14-М20У1
2	4	3	4	3		ПМ 7×18			—
3	4	3	4	3		ПМ 6×10			
4	4	3	4	3		ПМ 7×18			
5	4	3	4	3	1	ПМ6×10			
6	4	3	4	3		ПМ7×18	1	1	—
7	4	3	4	3		ПМ6×10			
8	—	3	—	3		ПМ7×18		—	

Условное наименование	Поз 15 Профиль Г-образный перфорированный ТУ36 22 21 00 021-91 Количество
	—
	Условное наименование
1	ZП25×25 У1 L=60мм Количество 2
2	
3	
4	
5	
6	
7	
8	1

Продолжение табл 2

Условное наименование	Поз 16 Кронштейн ТУ36-2588-84	Поз 17 Труба 14×2 ГОСТ 8734-75 / В20 ГОСТ 8733-87	Поз 18 Арматура	Поз 19 Клапан ТУ26-07-1476-89
	Количество			
	1	1	1	1
	Условное наименование			
1	КУ-3 У2	L = 1000мм	Кран трехходовой 11Б18Бк Ду 15 ТУ26-07-1061-73	0622 044 015 08
2	КУ-1 У2			
3	КУ-3 У2		Клапан 0622 044 015 08 ТУ26-07-1476-89	
4	КУ-1 У2			
5	КУ-3 У2	—	Кран трехходовой 11Б18Бк Ду 15 ТУ26-07-1061-73	—
6	КУ-1 У2			
7	КУ-3 У2		Клапан 0622 044 015 08 ТУ26-07-1476-89	
8	КУ-1 У2			

Инв № подл | Подп и дата | Взам инв № | Инв № дубл | Подп и дата

УСС-19 | 15.05.95

Изм	Лист	№ докум	Подп	Дата	ТМ4-7-18-94	Лист 3

Формат А3

Рис 1

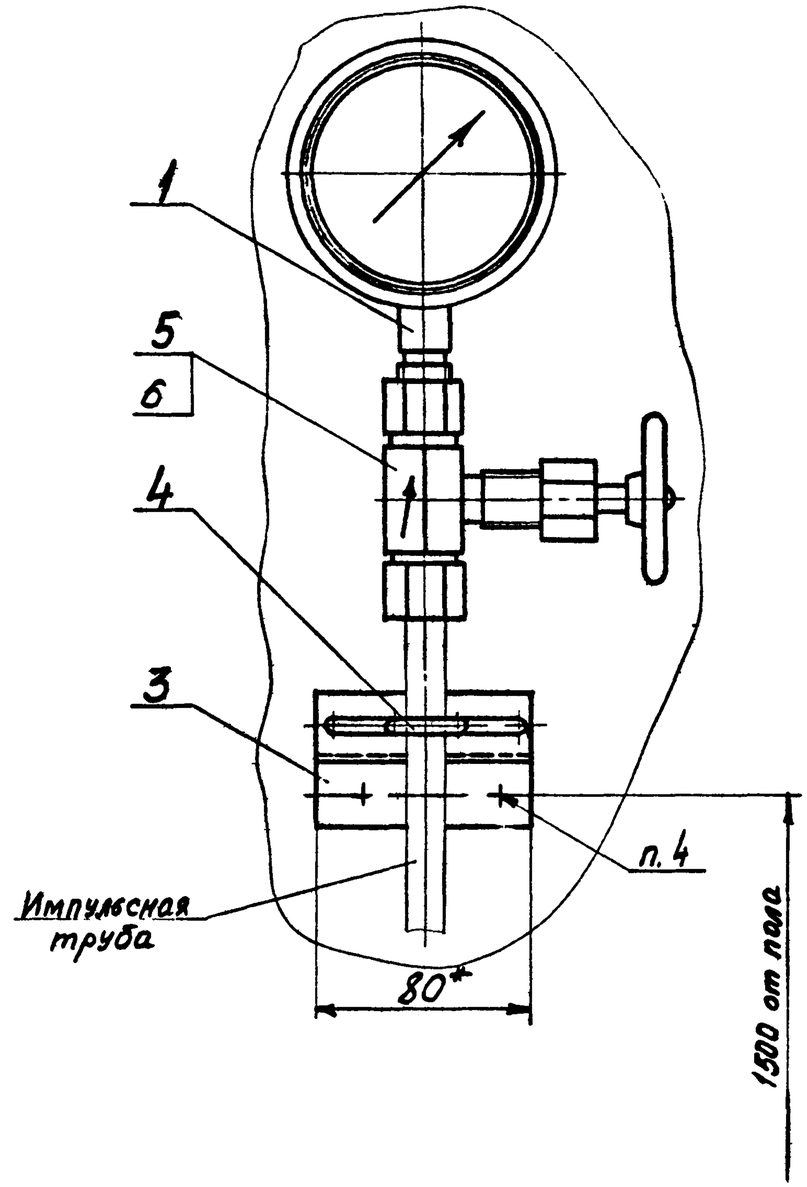

Рис 2

Остальное - см рис 1

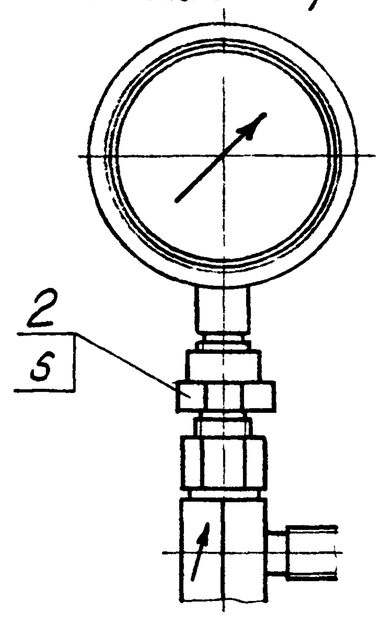

Пример условного обозначения установки и обвязки манометра МТИ с радиальным штуцером М20×1,5 по рис. 1:

Манометр МТИ ТМ4-7-19-94 Установка 1

1.* Размеры для справок

2. Измеряемая среда - газ, пар, жидкость

3 Установку и монтаж прибора производить в соответствии со СНиП 3.05.07-85 и инструкцией по эксплуатации

4 Крепление производить в соответствии с РТМ 36.6-87.

Изм	Лист	№ докум	Подп	Дата	Взамен	ТМ4-7-19-94		
					Группа			
					Манометр, вакуумметр, мановакуумметр показывающий $P_y \leq 16$ МПа Установка на стене	Лит	Масса	Масштаб
Разраб		Сучкова	Сучкова	1.11.94			-	1:2
Пров		Чудинов	[signature]	1.12.94		Лист 1	Листов 3	
Гл спец		Чудинов	[signature]	1.12.94	Рег №			
Н контр.		Бурякова	[signature]	6.01.95				
Утв		Гуров	[signature]		Срок введения			

Инв № подл	Подп и дата	Взам инв №	Инв № дубл	Подп. и дата
455-20	15.05.95 [signature]			

формат А3

Таблица 1

Наименование	Условное обозначение	Верхний предел измерений Ру	
		кПа	МПа
Манометр	МТИ Мод 1216	600	от 1 до 2,5
	1218	от 60 до 400	—
	1232	—	до 16
	1246		от 4 до 10
	1511	от 250 до 600	от 1 до 6
	1512	—	до 16
	МП3-У МП4-У	от 60 до 600	от 1 до 16
	МП3А-У	от 100 до 600	
	ДМ2005Сг	—	от 0 до 16
	МТП-СД-100-Ом2		
	ММП-160-Кс		от 0,1 до 2,5
	МПТ-1М		0,06
	МТК Мод. 1058	от 100 до 400	—
	1054	600	от 1 до 6
	1076	—	10; 16
Мановакуумметр	МТИ Мод 1216	от -100 до 500	от -0,1 до 2,4
	1218	от -100 до 300	—
	МВП3-У МВП4-У МВП3А-У	от 60 до 500	от 0,9 до 2,4
	ДА2005Сг	—	от -0,1 до 2,4
	МВТП-СД-100-Ом2		
	МВМП-160-Кс		от 0,06 до 2,4
	МТК Мод 1058	от 60 до 300	—
	1054	500	от 0,9 до 2,4

Продолжение табл 1

Наименование	Условное обозначение	Верхний предел измерений Ру	
		кПа	МПа
Вакуумметр	МТИ Мод 1218	-60, -100	—
	ВП3-У ВП4-У		
	ДВ2005Сг	—	от -0,1 до 0
	ВТП-СД-100-Ом2		
	ВМП-160-Кс		-0,1
	МТК Мод. 1058	100	—

Инв. № подл. 455-10 | Подп. и дата 15.05.95 | Взам. инв. № | Инв. № дубл. | Подп. и дата

Изм.	Лист.	№ докум.	Подп.	Дата	ТМ4-7-19-94	Лист 2

Копировал Формат А3

Таблица 2

Условное наименование	Рис.	Поз 1 Манометр, мановакуумметр, вакуумметр	Поз 2 Футорка ТК4-7-2-94	Поз 3 Скоба ТК4-7-3-94	Поз 3 Профиль Z-образный перфорированный ТУ36.22.21.00.021-91	Поз.4 Хомут ТУ36-1107-80	Поз 5 Клапан запорный ТУ26-07-1476-89	Поз 6 Прокладка ТУ36-1103-83
		Количество						
		1	1	1	1	1	1	1
		Условное наименование						
1	1	МП3-У, МТИ МП4-У МП3А-У МВП3-У МВП4-У МВП3А-У ВП3-У ВП4-У МТП-СД-100-Ом2 ММП-160-Кс ВМП-160-Кс МВМП-160-Кс МТК	—	—	ZП25×25У1	Х15У1	ОБ22.044.015.08	ПМ7×18УХЛ2
2		ДМ2005Ст ДВ2005Ст ДА2005Ст		СК-1	—			
3	2	МТП-1М	М12×М20	—	ZП25×25У1			
4		МТК	G½×М20					

Количество: 1, 2

Инв.№ подл. 133-20 | Подп. и дата 15.05.95 | Взам. инв.№ | Инв.№ дубл. | Подп. и дата

Изм.	Лист	№ докум.	Подп.	Дата

ТМ4-7-19-94

Лист 3

Копировал

Формат А3

Рис 1

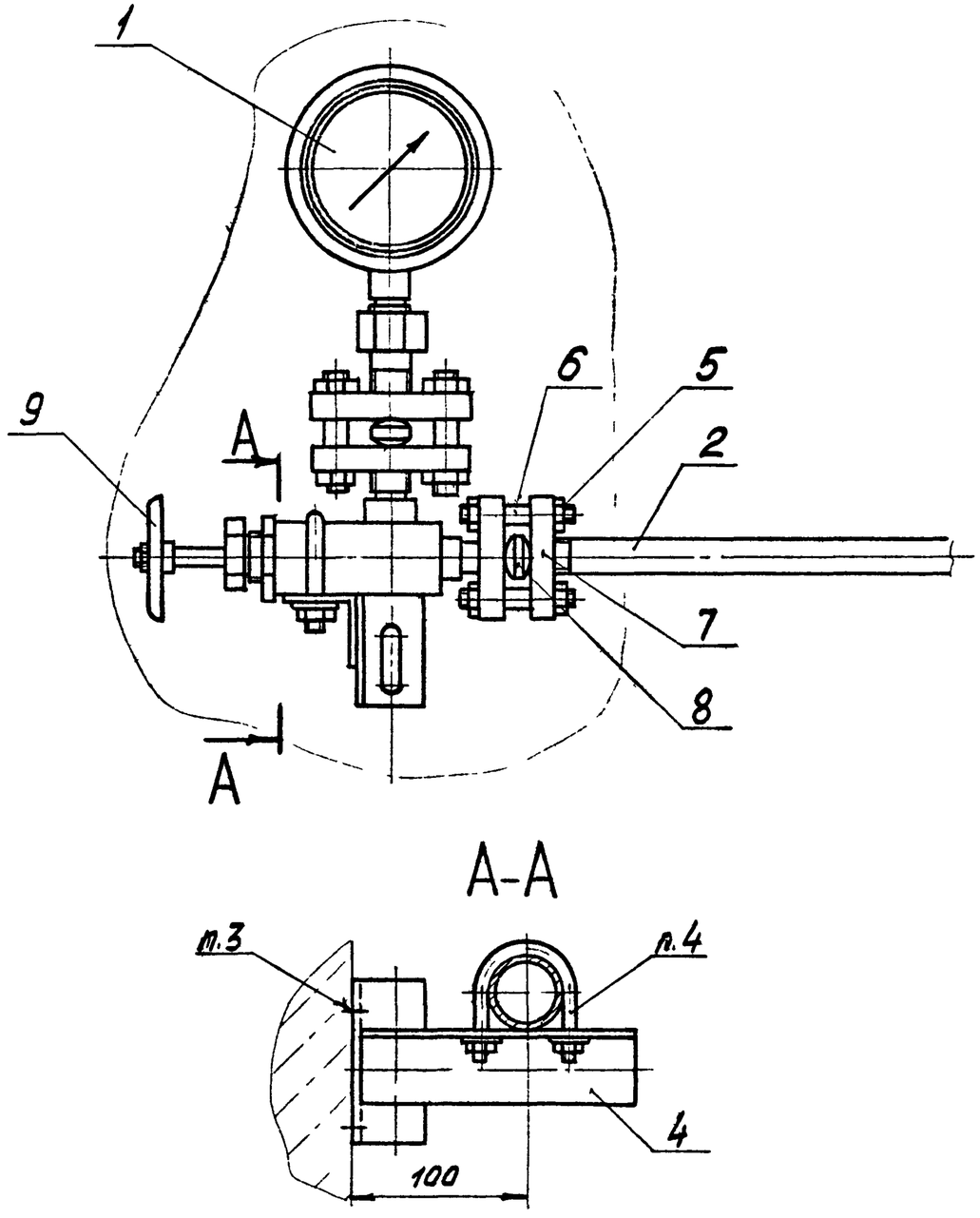

Рис 2

Остальное - см рис 1

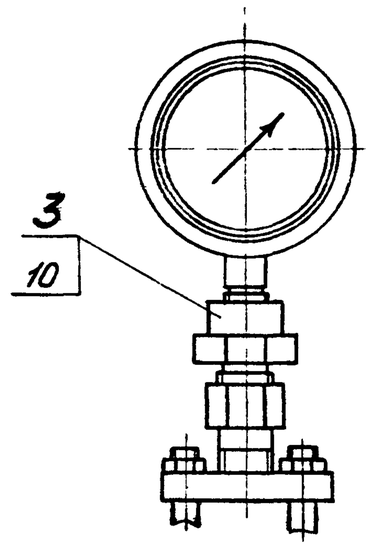

Пример условного обозначения установки и обвязки манометра МТИ с радиальным штуцером М20х1,5 по рис. 1:

Манометр МТИ ТМ4-7-20-94 Установка 1

1. Измеряемая среда - газ, пар, жидкость
2. Установку и монтаж прибора производить в соответствии со СНиП 3.05.07-85 и инструкцией по эксплуатации
3. Крепление производится в соответствии с РТМ 36.6-87 и по черт ТМ4-2050-91
4. Хомут заказывается по ТУ 36-1107-80, а типоразмер определяется размером диаметра корпуса клапана 15лс96нж3

					Взамен	ТМ4-7-20-94	
					Группа		
Изм	Лист	№ докум	Подп	Дата	Манометр показывающий Ру > 16 МПа. Установка на стене	Лит	Масса / Масштаб
Разраб		Сучкова		11.94			– / 1:2
Пров		Чудинов		11.94		Лист 1	Листов 2
Гл спец.		Чудинов		11.94	Рег №		
Н контр		Бурякова		12.94			
Утв		Гуров			Срок введения		

Инв № подл. | Подп и дата | Взам инв № | Инв № дубл | Подп и дата

формат А3

Условное наименование	Рис	Верхний предел измерений Ру, МПа	Поз 1 Манометр	Поз 2 Труба импульсная ТК4-7-4-94	Поз 3 Футорка ТК4-7	Поз 4 Кронштейн ТК4-3675-91	Поз 5 Гайка ГОСТ 10495-80	Поз 6 Шпилька ГОСТ 10494-80
			Количество					
			1	1	1	1	3	3
			Условное наименование					
1	1	25, 40	МТИ Мод 1232, 1512 МП3-У МП4-У ДМ2005Сг МТП-СД-100-Ом2 МТК мод 1076	ТР-М14×1,5	—	К-3	М16 30Х	АМ16×90 40Х
2	2		МТК мод 1076		G½×М20-Н			

Продолжение

Условное наименование	Поз 7 Фланец ГОСТ 9399-81	Поз 8 Линза уплотнительная ГОСТ 10493-81	Поз 9 Клапан угловой с запорным устройством для манометра ТУ26-04-1220-81	Поз 10 Прокладка ТУ36-1103-83
	Количество			
	1	1	1	1
	Условное наименование			
1	М14×1,5-30Х	Ж-1-6-20×3МВФ	СМ23157-003 03 (15лс 96нж 3 Ду 3мм)	—
2				ПМ7×18 УХЛ2

Инв. № подл. | Подп. и дата | Взам. инв. № | Инв. № дубл. | Подп. и дата

Изм.	Лист	№ докум.	Подп.	Дата

ТМ4-7-20-94

Копировал

Лист 2

Формат А3

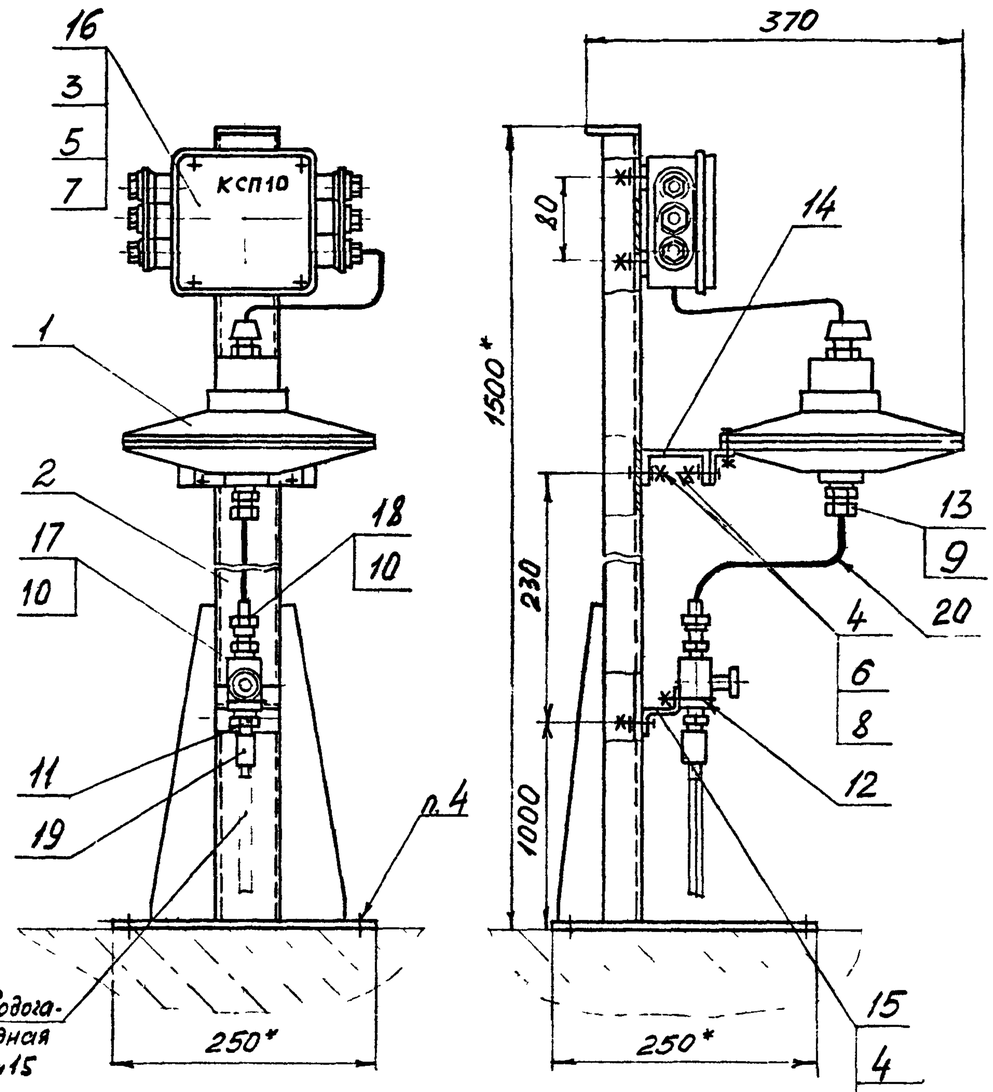

Пример условного обозначения установки датчика-реле напора ДН-2.5 на полу:

Датчик-реле ДН-2.5. ТМ4-7-21-94. Установка 1

1.* Размеры для справок.

2 При подводе импульсных труб снизу измеряемая среда-газ (сухой и влажный) или жидкость без выделения газа При необходимости подвода жидкости с выделением газа применить обвязку с установкой газосборника по ТМ14-6-93 При подводе импульсных труб сверху измеряемая среда- газ сухой без выделения жидкости или жидкость без выделения осадков. При необходимости для влажного газа и загрязненной жидкости применить обвязку по ТМ14-7-93.

3 Установку и монтаж прибора производить в соответствии со СНиП 3.05.07-85 и инструкцией по эксплуатации

4 Крепление производить в соответствии с РТМ 36.6-87 и черт ТМ13-19-92

Инв.№ подл. | Подп. и дата | Взам. инв.№ | Инв.№ дубл. | Подп. и дата
155-22 | 15.05.95

					Взамен ТМ4-306-83	ТМ4-7-21-94
					Группа	
Изм.	Кол.	№ докум.	Подп.	Дата	Датчик-реле ДН, ДТ, ДПН Установка на полу	Лит / Масса / Масштаб
Разраб		Сучкова		1.12.94		- / 1.5
Пров		Чудинов		1.12.94		Лист 1 / Листов 2
Гл спец		Чудинов		1.12.94		
Н контр		Бурлакова			Рег №	
Утв		Гуров			Срок введения	

Копировал

Формат А3

Условное наименование	Пределы уставок кПа (кгс/м²)	Поз 1 Датчик-реле	Поз 2 Стойка ТКЧ-3542 81	Поз 3 Винт ГОСТ 17475-80	Поз 4 Болт ГОСТ 7798-70	Поз 5 Гайка ГОСТ 5915-70	Поз 6	Поз 7 Шайба ГОСТ 11378-78	Поз 8	Поз 9 Прокладка ТУ36.1103-83	Поз 10
		Количество									
		1	1	2	4	2	4	2	4	1	2
		Условное наименование									
1	0,04...2,5 (4...250)	ДН-2,5	СП-24	ВМ6-6g×25 Ч6.019	М8-6g×20 Ч6 019	М6-6Н 5.019	М8-6Н 5 019	6 01 019	8 01 019	ПП6×10 УХЛ2	ПП7×18 УХЛ2
	0,04...2,5 (4...250)	ДТ-2,5									
	0,1...2,5 (10...250)	ДПН-2,5									

Продолжение

Условное наименование	Поз 11 Штуцер ТУ36-1104-82	Поз 12 Хомут ТУ36 1107-80	Поз 13 Соединение ТУ36 22 21 00.019-91	Поз 14 Швеллер перфорированный ТУ36 22 21 021-91	Поз 15 Профиль Z-обр перфорированный	Поз 16 Коробка ТУ36 22 22 00 030-91	Поз 17 Кран трехходовой ТУ26-07-1061-84	Поз 18 Соединение ТУ36-1104-82
	Количество							
	1	1	1	1	1	1	1	1
	Условное наименование							
1	черт 9183 00 01	Х25У1	СПН 10×М12 У3	ШП 60×35 У1 L=120мм	ZП 45×25 У1 L=60мм	КСП-10 УХЛ2	11Б 18бк Ду 15	НСВ 14×М20 УХЛ4

Продолжение

Условное наименование	Поз 19 Муфта ГОСТ 8966-75	Поз 20 Труба 14×2 ГОСТ 8734-75 / Д 20 ГОСТ 8733-87
	Количество	
	1	1
	Условное наименование	
1	15	L=250мм

Инв № подл.	Подп. и дата	Взам. инв №	Инв № дубл.	Подп. и дата
435-22	15.05.95			

Изм	Лист	№ докум	Подп.	Дата	ТМ4-7-21-94	Лист 2

Копировал

Формат А3

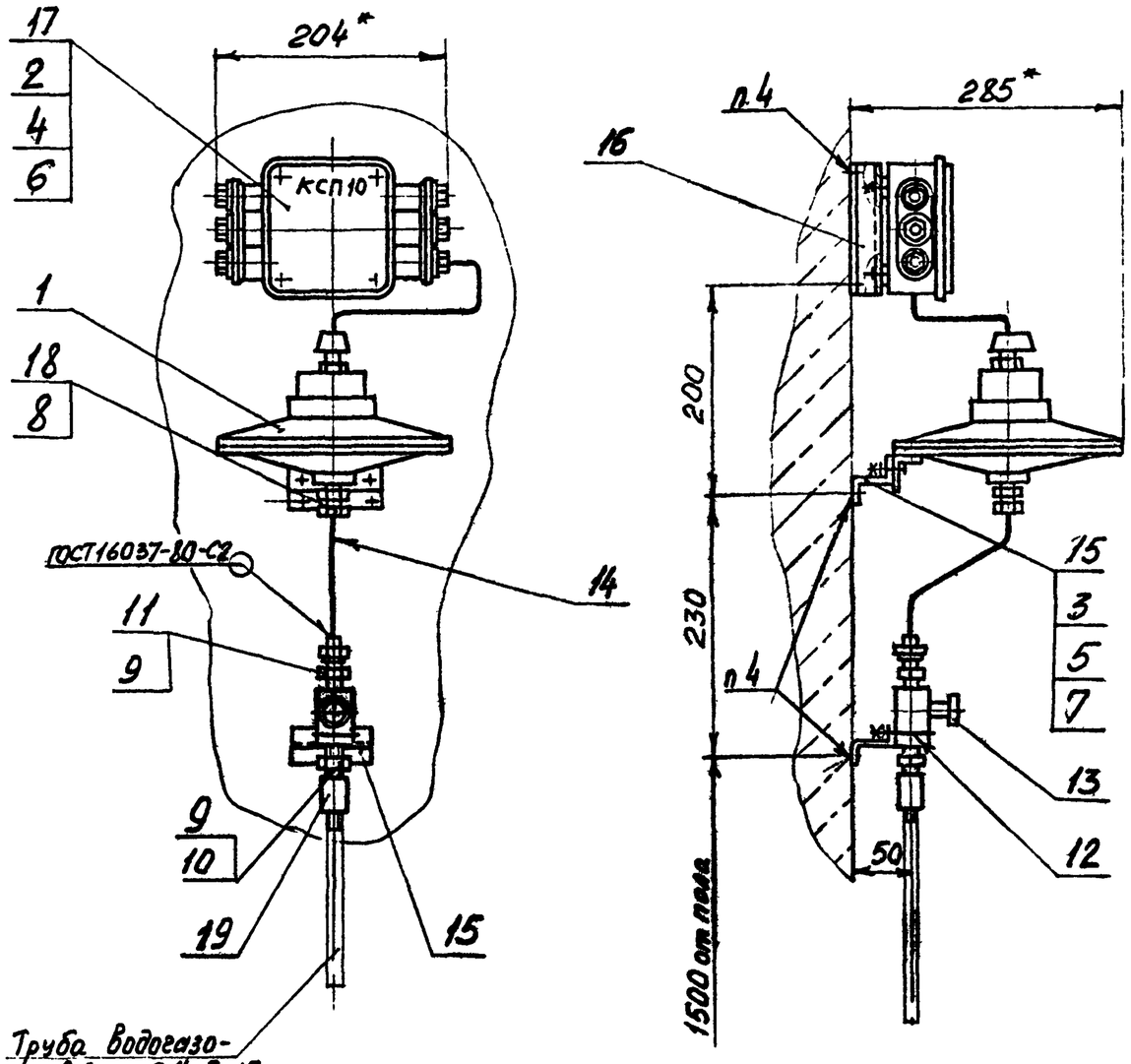

Пример условного обозначения установки датчика-реле напора ДН-2,5 на стене:
Датчик-реле ДН-2,5 ТМ4-7-22-94 Установка 1

1* Размеры для справок

2. При подводе импульсных труб снизу измеряемая среда - газ (сухой и влажный) или жидкость без выделения газа при необходимости подвода жидкости с выделением газа применить обвязку с установкой газосборника по ТМ14-6-93 При подводе импульсных труб сверху измеряемая среда - газ сухой без выделения жидкости или жидкость без выделения осадков При необходимости для влажного газа и загрязненной жидкости применить обвязку по ТМ14-5-93

3. Установку и монтаж прибора производить в соответствии со СНиП 3.05.07-85 и инструкцией по эксплуатации.

4 Крепление производить в соответствии с РТМ 36.6-87 и по черт ТМ13-9-92

Инв. № подл.	Подп. и дата	Взам. инв. №	Инв. № дубл.	Подп. и дата
455-23	15.05.95			

Взамен ТМ4-307 83

Группа

ТМ4-7-22-94

Изм.	Лит.	№ докум.	Подп.	Дата
Разраб.		Сучкова		1.11.94
Пров.		Чудинов		1.12.94
Гл. спец.		Чудинов		1.12.94
Н. контр.		Буряковс		1.12.94
Утв.		Гуров		

Датчик-реле ДН, ДТ, ДПН
Установка на стене

Литер	Масса	Масштаб
	-	1:5

Лист 1 Листов 2

Рег. №

Срок введения

Копировал

Формат А3

Условное наименование	Пределы уставок кПа (кгс/м²)	Поз 1 Датчик-реле	Поз 2 Винт ГОСТ 17475-80	Поз 3 Болт ГОСТ 7798-70	Поз 4 Гайка ГОСТ 5915-70	Поз 5	Поз 6 Шайба ГОСТ 11371-78	Поз 7	Поз 8 Прокладка ТУ36-1103-83	Поз 9
		Количество								
		1	2	3	2	3	2	3	1	2
		Условное наименование								
1	0,04...2,5 (4...250)	ДН-2,5	ВМ6-6g×25.Ц6.019	М8-6g×20.Ц6.019	М6-6Н Ц.019	М8-6Н Ц.019	6.01.019	8.01.019	ПП6×10 УХЛ2	ПП7×18 УХЛ2
	0,04...2,5 (4...250)	ДТ-2,5								
	0,1...2,5 (10...250)	ДПН-2,5								

Продолжение

Условное наименование	Поз 10 Штуцер ТУ36-1104-80	Поз 11 Соединение	Поз 12 Хомут ТУ36-1107-80	Поз 13 Кран-трехходовой ТУ26-07-1061-84	Поз 14 Труба 10×1 ГОСТ 8734-75 / Д20 ГОСТ 8733-87	Поз 15	Поз 16 Профиль Z-образный ТУ36 22 21 00 021-91	Поз 17 Коробка ТУ36 22 22 00 030-91
	Количество							
	1	1	1	1	1	2	1	1
	Условное наименование							
1	черт 9183 00.01	НСВ14×М20 УХЛ4	Х25 У1	11Б18БК Ду15	L = 250мм	ZП45×25 У1 L = 100мм	ZП45×25 У1 L = 140мм	КСП-10 УХЛ2

Продолжение

Условное наименование	Поз 18 Соединение ТУ36.22 21 00 019-91	Поз 19 Муфта ГОСТ 8966-75
	Количество	
	1	1
	Условное наименование	
1	СПН 10×М12 У3	15

Инв. № подл. | Подп. и дата | Взам. инв. № | Инв. № дубл. | Подп. и дата
4ТМ-23 | 15.05.95гр

Изм.	Кол. уч.	№ докум.	Подп.	Дата

ТМ4-7-22-94

Лист 2

Копировал

Формат А3

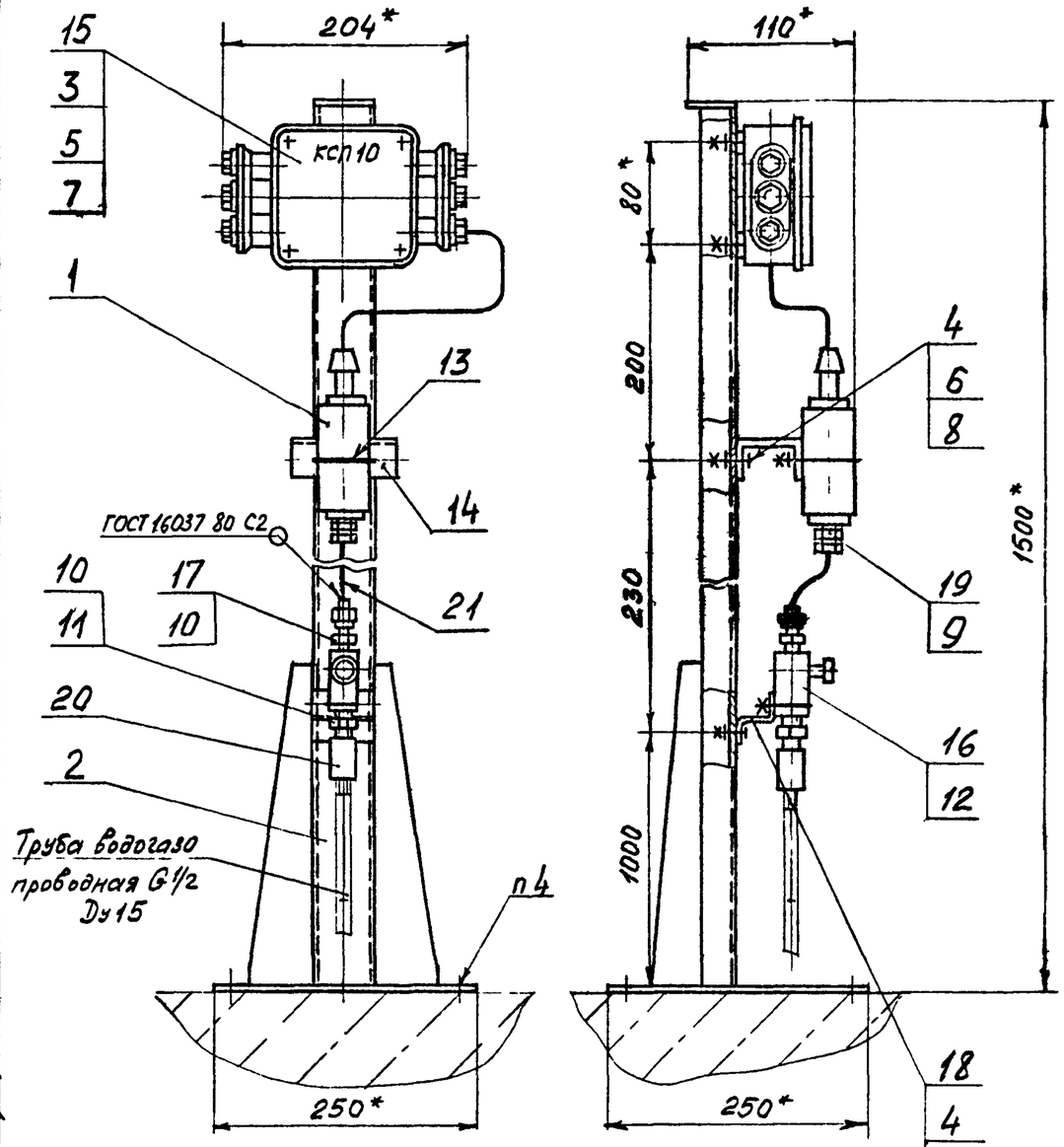

Пример условного обозначения установки датчика-реле напора ДН-40 на полу:
Датчик-реле ДН-40 ТМ4-7-23-94 Установка 1

1* Размеры для справок

2 При подводе импульсных труб снизу измеряемая среда-газ (сухой и влажный) или жидкость без выделения газа При необходимости подвода жидкости с выделением газа применить обвязку с установкой газосборника по ТМ14-6-93 При подводе импульсных труб сверху измеряемая среда- газ сухой без выделения жидкости или жидкость без выделения осадков При необходимости для влажного газа и загрязненной жидкости применить обвязку по ТМ14-7-93

3 Установку и монтаж прибора производить в соответствии со СНиП 3 05 07-85 и инструкцией по эксплуатации

4 Крепление производить в соответствии с РТМ 36 6-87. и по черт ТМ13-19-92

					Взамен	ТМ4-7-23-94		
					Группа			
Изм	Лист	№ докум	Подп	Дата	Датчик-реле ДН, ДТ ДД Установка на полу	Лит	Масса	Масштаб
Разраб		Сучкова	Сучкова	1.11.94			-	1 5
Пров		Чудинов	[illegible]	1.12.94		Лист 1	Листов 2	
Гл спец		Чудинов	[illegible]	1.12.94	Рег №			
Н контр		Бурякова	[illegible]	16.01.95				
Утв		Гуров	[illegible]		Срок введения			

Копировал

Формат А3

Инв № подл	Подп и дата	Взам инв №	Инв № дубл	Подп и дата
1155-24	15.05.95			

Условное наименование	Пределы уставок	Поз. 1 Датчик-реле	Поз. 2 Стойка ТК4-3542-81	Поз. 3 Винт ГОСТ 17475-80	Поз. 4 Болт ГОСТ 7798-70	Поз 5 Гайка ГОСТ 5915-70	Поз. 6	Поз 7 Шайба ГОСТ 11371-78	Поз 8	Поз 9 Прокладка ТУ36.1103-83	Поз 10
		Количество									
		1	1	2	1	2	1	2	1	1	2
		Условное наименование									
1	0,4...40кПа (40...4000кгс/м²)	ДН-40	СП-24	ВМ6-6g×25.46.019	М8-6g×20.46.019	М6-6Н.5.019	М8-6Н.5.019	6.01.019	8.01.019	ПП6×104×12	ПП7×18.УХ.12
		ДТ-40									
	0,2...1,6МПа (2...16кгс/см²)	ДД-1.6									
	0...0,25МПа (0...2,5кгс/см²)	ДД-0,25									

Продолжение

Условное наименование	Поз 11 Штуцер ТУ36-1104-82	Поз 12	Поз 13 Хомут ТУ36.1107-80	Поз.14 Швеллер перфорированный ТУ36.22.21.00.021-91	Поз.15 Коробка ТУ36.22.22.00.030-91	Поз 16 Кран трехходовой ТУ26-07-1061-84	Поз 17 Соединение ТУ36-1104-82	Поз 18 Профиль Z-обр перфорированный ТУ36.22.21.021-91	Поз 19 Соединение ТУ36.22.21.00.019-91
	Количество								
	1	1	1	1	1	1	1	1	1
	Условное наименование								
1	черт.9183.00.01	Х25У1	Х50У1	ШЛ60×35У1 L=100мм	КСП-10 УХЛ2	11Б1Б5К Ду15	НСВ14×М20 УХЛ4	ZП45×25У1 L=60мм	СПН10×М12 У3

Продолжение

Условное наименование	Поз.20 Муфта ГОСТ 8966-75	Поз 21 Труба 14×2 ГОСТ 8734-75 / Д20 ГОСТ 8733-87
	Количество	
	1	1
	Условное наименование	
1	15	L=150мм

Инв.№ подл. | Подп. и дата | Взам.инв.№ | Инв.№ дубл. | Подп. и дата

Изм	Лист	№ докум	Подп	Дата

ТМ4-7-23-94

Альбом 2

Копировал

Формат А3

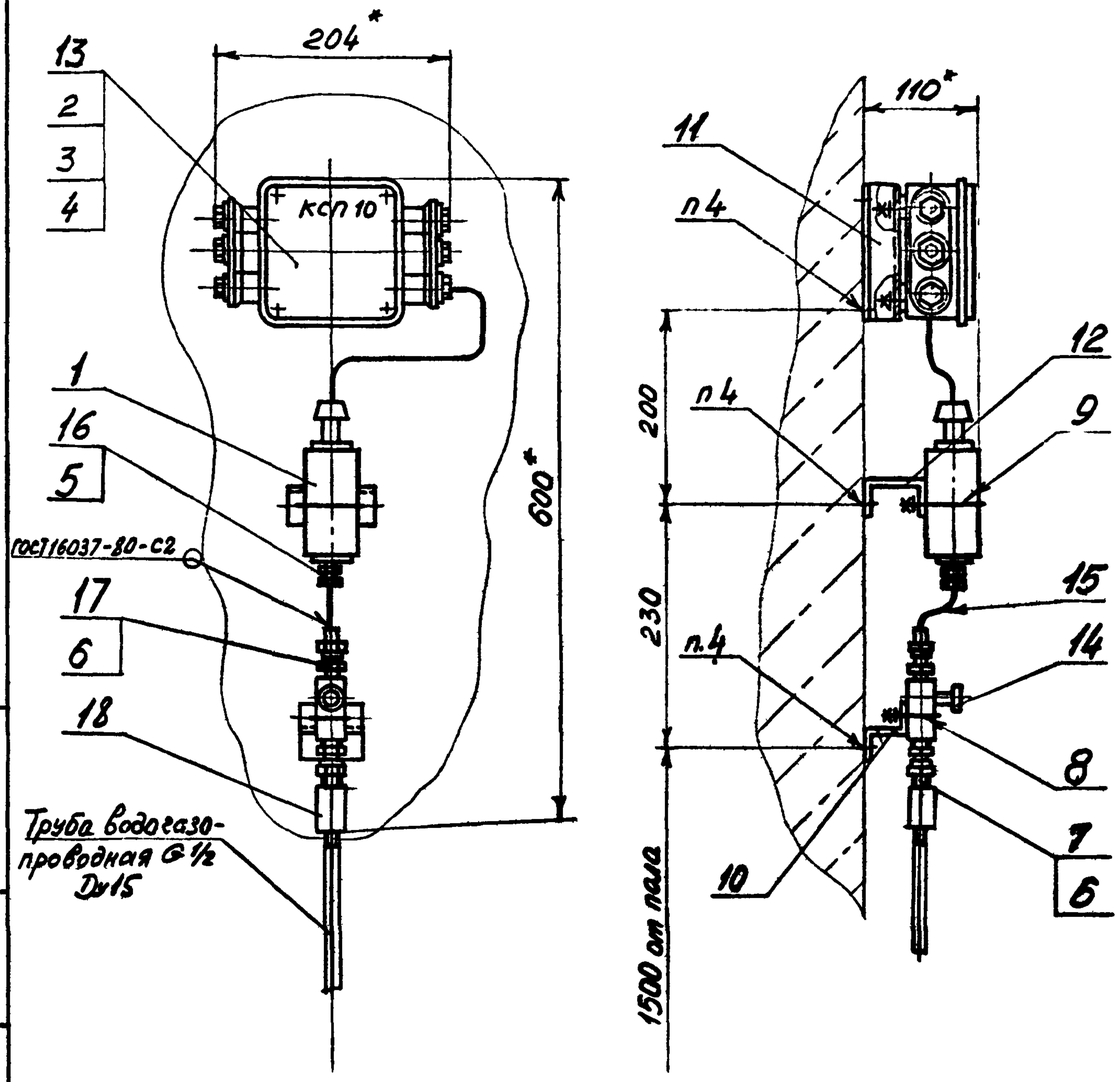

Пример условного обозначения установки датчика-реле напора ДН-40 на стене:

Датчик-реле ДН-40 ТМ4-7-24-94 Установка 1

1* Размеры для справок.

2. При подводе импульсных труб снизу измеряемая среда-газ (сухой и влажный) или жидкость без выделения газа. При необходимости подвода жидкости с выделением газа применить обвязку с установкой газосборника по ТМ4-6-93. При подводе импульсных труб сверху измеряемая среда-газ сухой без выделения жидкости или жидкость без выделения осадков. При необходимости для влажного газа и загрязненной жидкости применить обвязку по ТМ14-5-93.

3. Установку и монтаж производить в соответствии со СНиП 3 05.07-85 и инструкцией по эксплуатации.

4. Крепление производить в соответствии с РТМ36.6-87. и по черт ТМ13-9-92

Изм.	Лист	№ докум	Подп	Дата
Разраб.		Сучкова		1.11.94
Пров		Чудинов		1.12.94
Гл спец		Чудинов		1.12.94
Н контр		Бурякова		16.01.95
Утв		Гуров		

Взамен

Группа

ТМ4-7-24-94

Датчик-реле ДН, ДТ, ДД Установка на стене

Лит	Масса	Масштаб
	-	1:5

Лист 1 | Листов 2

Рег №

Срок введения

Копировал

формат А3

Инв № подл	Подп и дата	Взам инв №	Инв № дубл	Подп и дата
455-25	15.05.93			

Условное наименование	Пределы уставок	Поз.1 Датчик-реле	Поз.2 Винт ГОСТ 17475-80	Поз.3 Гайка ГОСТ 5915-70	Поз 4 Шайба ГОСТ 11371-78	Поз 5 Прокладка ТУ36-1103-83	Поз 6 Прокладка ТУ36-1103-83	Поз.7 Штуцер ТУ36-1104-82	Поз.8 Хомут ТУ36-1107-80	Поз9 Хомут ТУ36-1107-80	Поз.10 Профиль Z-образный ТУ36.22.21 00.021-91	Поз. 11 Профиль Z-образный ТУ36.22.21 00.021-91
		количество										
		1	2	2	2	1	2	1	1	1	1	1
		условное наименование										
1	0,4... 40 кПа (40... 4000 кгс/м²)	ДН-40	ВМ6-6g×25.46.019	М6-6g.05.019	6.01.019	ЛП6×10 УХЛ2	ПП7×18 УХЛ2	черт.9183.00.01	Х25У1	Х50У1	ZП45×25У1 L = 60мм	ZП45×25У1 L = 140мм
	0,2... 1,6 МПа (2... 16 кгс/см²)	ДД-1,6										
	0... 0,25 МПа (0... 2,5 кгс/см²)	ДД-0,25										

Продолжение

Условное наименование	Поз 12 Швеллер перфорированный ТУ36.22.21.00.021-91	Поз 13 Коробка ТУ36.22.22.00.030-91	Поз.14 Кран трехходовой ТУ26-07-1061-84	Поз.15 Труба 10×1 ГОСТ 8734-75 / Д 20 ГОСТ 8733-87	Поз.16 Соединение ТУ36.22.21.00.019-91	Поз.17 Соединение ТУ36-1104-82	Поз.18 Муфта ГОСТ 8966-75
	количество						
	1	1	1	1	1	1	1
	условное наименование						
1	ШП60×35 У1 L = 100мм	КСП-10 УХЛ2	11Б18бк Ду15	L = 150мм	СПН10×М12 У3	НСВ 14×М20 УХЛ4	15

Инв.№ подл. | Подп. и дата | Взам. инв.№ | Инв.№ дубл. | Подп. и дата

455-25 15.05.95

Изм.	Лист	№ докум.	Подп.	Дата	ТМ4-7-24-94	Лист 2

Копировал

Формат А3

Рис 1

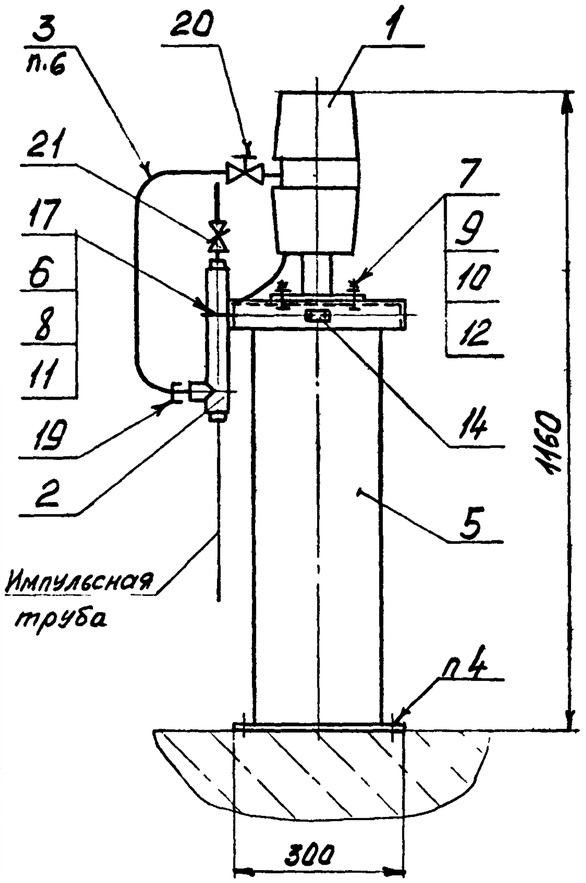

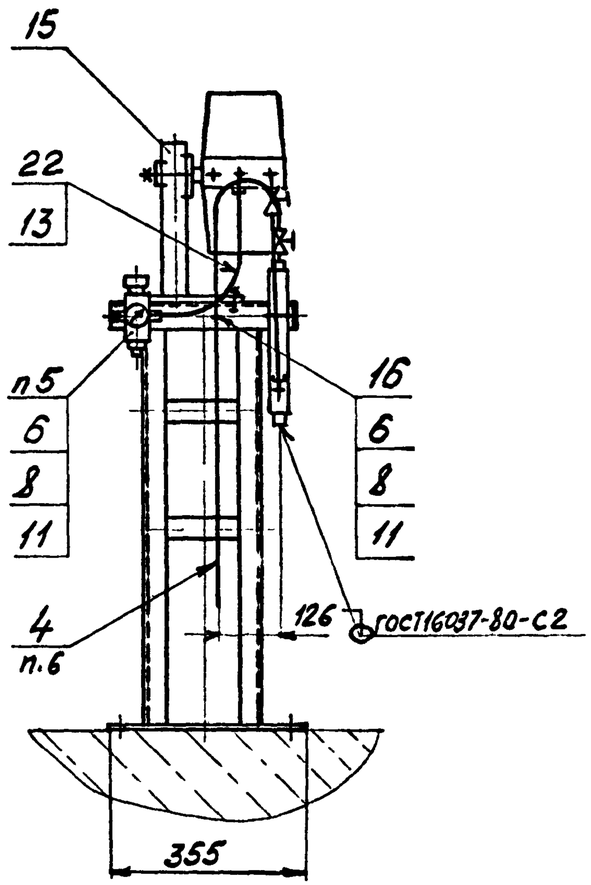

Пример условного обозначения установки и обвязки преобразователя давления НС-П на полу по рис 1:
Преобразователь НС-П ТМ4-7-25-94
Установка 1

1 Размеры для справок
2 Измеряемая среда - см табл 1
3 Установку и монтаж производить в соответствии со СНиП 3.05.07-85 и инструкцией по эксплуатации.
4 Крепление производить в соответствии с РТМ36-87 и по черт ТМ13-18-92
5. Редуктор давления с фильтром РДФ-3-2 поставляется в комплекте с прибором.
6. Длину трубы для дет поз 3 и 4 уточнить при монтаже

					Взамен	ТМ4-7-25-94	
					Группа		
Изм	Лист	№ докум	Подп	Дата	Преобразователь давления, разрежения Ру ≤ 16 МПа Установка на полу	Лит	Масса	Масштаб
Разраб		Сучкова		1.11.94			–	1:10
Пров		Чудинов		1.12.94		Лист 1	Листов 4	
Гл спец		Чудинов		1.12.94				
Н контр		Бураков		6.01.95	Рее №			
Утв		Гуров			Срок введения			

Инв № подл | Подп и дата | Взам инв № | Инв № дубл | Подп и дата

45-5-26 | 15.05.95

Формат А3

Рис.2
Остальное - см. рис.1

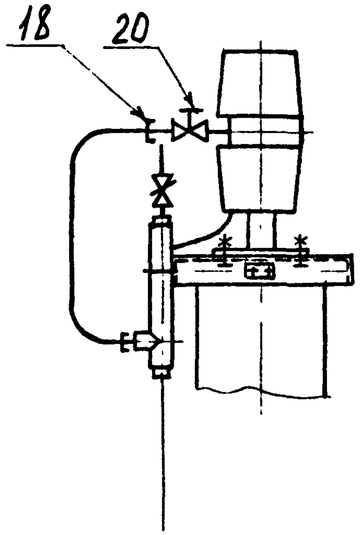

Рис.3
Остальное - см. рис.1

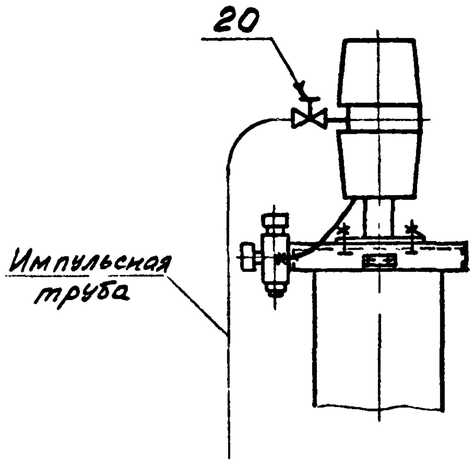

Рис 4
Остальное - см. рис 1

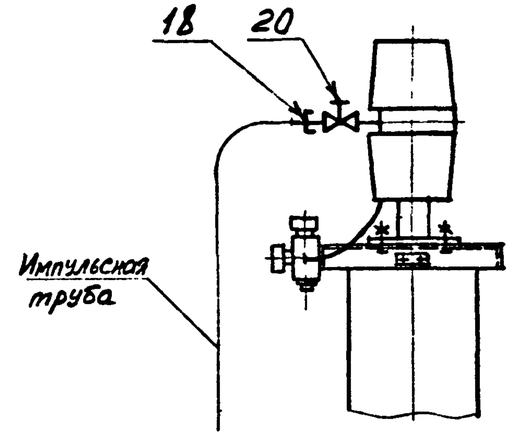

Таблица 1

Условное наименование	Рис	Измеряемая среда	Поз.1 Преобразователь давления и разрежения	Поз.1 Датчик давления	Поз.2 Расширитель ТК4-7-1-94	Поз.3 Труба 14×2 ГОСТ 8734-75 / Д 20 ГОСТ 8733-87	Поз.4	Поз.5 Стойка ТК4-550-83	Поз.6 Болт ГОСТ 7798-70	Поз.7
			Количество							
			1	1	1	1	1	1	—	4
			Условное наименование							
1	1	Жидкость с выделением газов	МАС-П, МВС-П МС-П, ТС-П МП-П, НС-П ВС-П, ТНС-П	—		L=700мм	L=2000мм	СП-1	М6-6g×20.46.019	М8-6g×20.46.019
2	2									
3	3	Газ, пар, жидкость без выделения газов			—	—	—			
4	4									
5	1	Жидкость с выделением газов	—	МТ100Р МТ100R		L=700мм	L=2000мм			
6	2									
7	3	Газ, пар, жидкость без выделения газов			—	—	—			
8	4									

Количество: М6-6g×20.46.019 — 4; 1; 2; 1

Инв № подл: 455-26 | Подп и дата: 15.05.95 | Взам инв № | Инв № дубл | Подп и дата

Изм	Лист	№ докум	Подп	Дата	ТМ4-7-25-94	Лист 2

формат А3

Продолжение табл 1

Условное наименование	Поз 8 Гайка ГОСТ5915-70		Поз 9	Поз 10 Шайба ГОСТ 6402-70	Поз 11 Шайба ГОСТ 11371-78		Поз 12	Поз 13 Наконечник ТУ36-1121-84	Поз 14 Рамка ТУ36-1130-85	Поз 15 Подставка ТУ36-1227-84	Поз 16 Скоба ТУ36 22 19 06-001-87	Поз 17
	Количество											
	—		4	4	—		4	1	1	1	1	1
	Условное наименование											
1	М6-6Н 6 019	Количество 4	М8-6Н 5 019	8.65Г 029	6 01 019	Количество 4	8 01 019	Н-8 У3	РПМ55х15У3	ГСП УХЛ3	С014 У2	С034 У2
2												
3		1				1					—	—
4												
5		2				2		—			С014 У2	С034 У2
6												
7		1				1					—	—
8												

Продолжение табл 1

Условное наименование	Поз 18 Соединение ТУ36 22 21 00 019-91		Поз 19	Поз 20 Арматура	Поз 21 Клапан ТУ26-07-1476-89	Поз 22 Трубка ТУ6-19-272-85
	Количество					
	—		1	1	1	1
	Условное наименование					
1	СВ14-М20У3	Количество —	СН14-М20У3	Клапан 0622 044 015 08 ТУ26-07-1476-89	0622 044 015 08	ПВД 8,0х1,6 L=500 мм
2		1		Кран трехходовой 11Б18бк Ду15 ТУ26 07-1061-73		
3		—	—	Клапан 0622 044 015 08 ТУ26-07-1476 89	—	
4		1		Кран трехходовой 11Б18бк Ду15 ТУ26-07-1061-73		
5		—	СН14-М20У3	Клапан 0622 044 015 08 ТУ26-07-1476-89	0622 044 015 08	—
6		1		Кран трехходовой 11Б18бк Ду15 ТУ26-07-1061-73		
7		—	—	Клапан 0622 044 015 08 ТУ26-07-1476-89	—	
8		1		Кран трехходовой 11Б18бк Ду15 ТУ26-07-1061-73		

Подп и дата | Инв № дубл | Взам инв № | Подп и дата 15 05 95 | Инв № подл 1755-26

Изм	Лист	№ докум	Подп	Дата

ТМ4-7-25-94

Лист 3

Формат А3

Таблица 2

Наименование	Условное обозначение	Верхний предел измерений Ру	
		кПа	МПа
Преобразователь избыточного давления	НС-П1 П2 П3	от 0,4 до 2,5 от 2,5 до 10	—
		от 10 до 40	0,06
	МС-П1 П2	—	от 0,04 до 0,4 от 0,6 до 2,5
	МП-П2 П3		от 4 до 10 16
Преобразователь разрежения	ТС-П1 П2 П3	от 0,4 до 1,6 от 2,5 до 6 от 6 до 40	—
	ВС-П1	—	от 0,04 до 0,1
Преобразователь избыточного давления разрежения	ТНС-П1 П2 П3	от 0,2 до 0,8 от 1,25 до 5 от 5 до 20	—
	МВС-П1 П2		от 0,06 до 0,3 от 0,5 до 2,4
Преобразователь абсолютного давления	МАС-П1 П2 П3	—	от 0,04 до 0,4 от 0,6 до 2,5 от 0,01 до 0,06
Преобразователь с нулевым значением вне диапазона измерений	МС-П12 П13 П15 П17 П18		от 0,25 до 0,4 0,6 , 1 1,6 , 2,5 4 , 6 10 ; 16
Датчик давления	МТ100Р или МТ100R Мод 11032	—	до 4,0
	11035		до 16
	14023	до 63	—
	14026	—	до 0,25

Инв № подл. | Подп. и дата | Взам. инв. № | Инв. № дубл. | Подп. и дата 15.05.95

Изм. | Лист | № докум. | Подп. | Дата

ТМ4-7-25-94

Лист 4

Формат А4

Рис 1

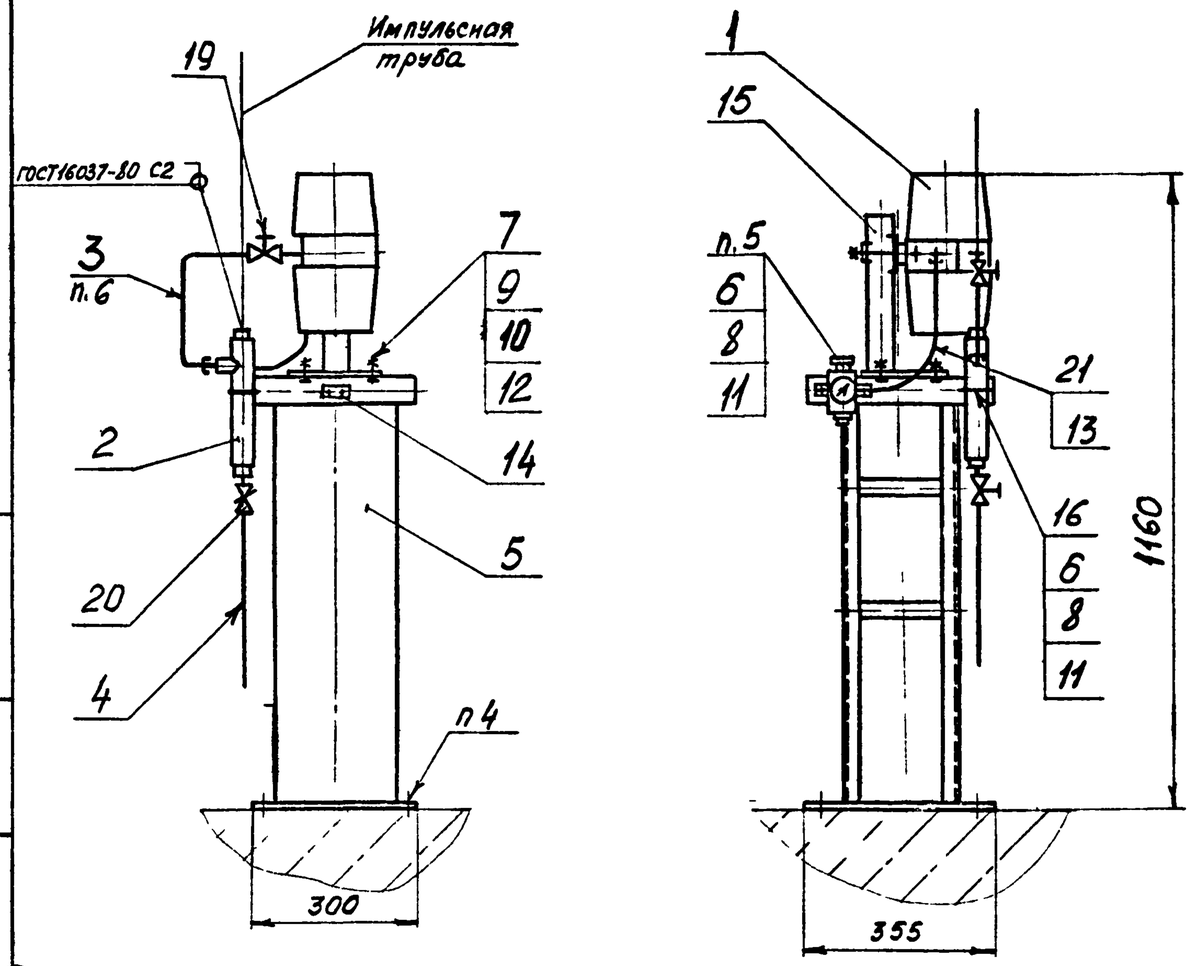

Пример условного обозначения установки и обвязки преобразователя давления НС-П по рис 1:
Преобразователь НС-П ТМ4-7-26-94
Установка 1

1 Размеры для справок
2 Измеряемая среда - см табл 1
3 Установку и монтаж производить в соответствии со СНиП 3 05.07-85 и инструкцией по эксплуатации
4 Крепление производить в соответствии с РТМ 36 6-87 и по черт ТМ13-18-92
5 Редуктор давления с фильтром РДФ-3-2 поставляется в комплекте с прибором
6 Длину трубы для дет поз 3 уточнить при монтаже

					Взамен	ТМ4-7-26-94		
					Группа			
Изм	Лист	№ докум	Подп	Дата	Преобразователь давления разрежения Ру ≤ 16 МПа Установка на полу	Лит	Масса	Масштаб
Разраб		Сучкова	Сучков	1.11.94			-	1.10
Пров		Чудинов	[signature]	1.12.94		Лист 1	Листов 4	
Гл спец		Чудинов	[signature]	1.12.94	Рег №			
Н контр		Бурякова	[signature]	16.01.95				
Утв		Гуров	[signature]		Срок введения			

Инв № подл | Подп и дата | Взам инв № | Инв № дубл | Подп и дата
45-24 | 15.05.95

Формат А3

Рис 2
Остальное - см рис 1

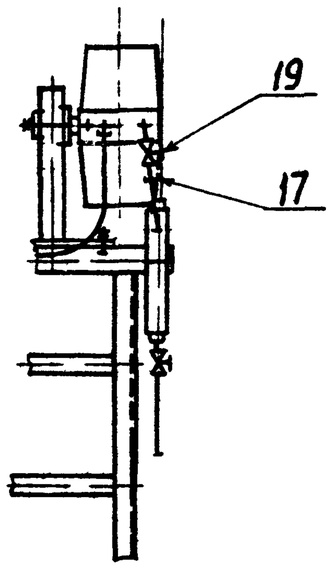

Рис 3
Остальное - см рис 1

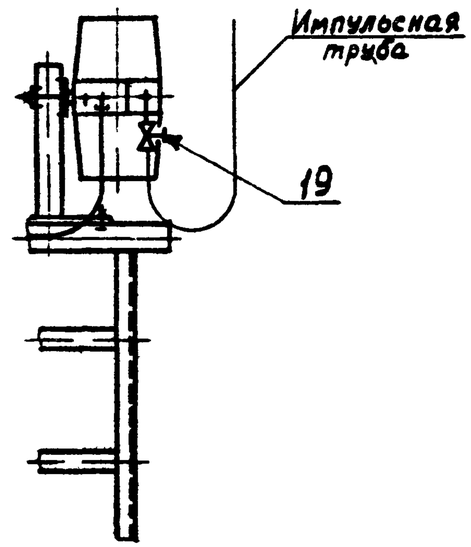

Рис 4
Остальное - см рис 1,3

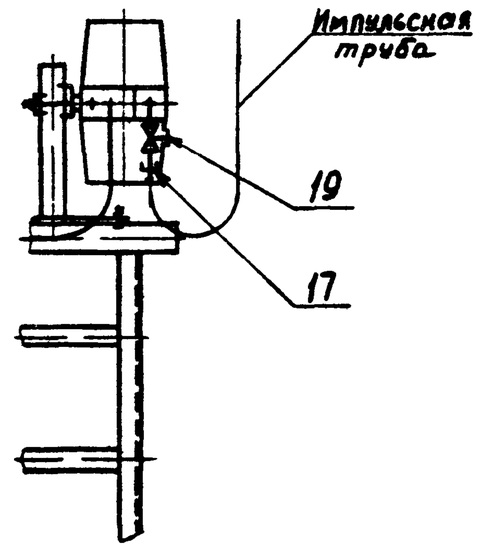

Инв № подл	Подп и дата	Взам инв №	Инв № дубл	Подп и дата
455-24	15.05.95			

Изм	Лист	№ докум	Подп	Дата	ТМ4-7-26-94	Лист 2

Формат А3

Таблица 1

Условное наименование	Рис	Измеряемая среда	Поз 1 Преобразователь давления и разрежения	Поз 1 Датчик давления	Поз 2 Расширитель ТК4-7-1-94	Поз 3 Труба 14×2 ГОСТ 8734-75 / В20 ГОСТ 8733-87	Поз 4	Поз 5 Стойка ТК4-550-83	Поз 6 Болт ГОСТ 7798-70	Поз 7
			Количество							
			1	1	1	1	1	1	—	4
			Условное наименование							
1	1	Загрязненная жидкость с выделением осадка Газ с выделением жидкости	МАС-П, МВС-П, МС-П, ТС-П, МП-П, НС-П, ВС-П, ТНС-П	—	Р-1	L = 500мм	L=500мм	СП-1	М6-6g×20 46 019	3
2	2				—	—	—			—
3	3	Газ, пар, жидкость без выделения осадка								
4	4									
5	1	Загрязненная жидкость с выделением осадка Газ с выделением жидкости	—	МТ100Р МТ100R	Р-1	L = 500мм	L=500мм			1
6	2				—	—	—			—
7	3	Газ, пар, жидкость без выделения осадка								
8	4									

Продолжение табл 1

Условное наименование	Поз 8 Гайка ГОСТ 5915-70		Поз 9	Поз 10 Шайба ГОСТ 6402-70	Поз 11 Шайба ГОСТ 11371-78		Поз 12	Поз 13 Наконечник ТУ36-1121-84	Поз 14 Рамка ТУ36-1130-85	Поз 15 Подставка ТУ36-1227-84	Поз 16 Скоба ТУ36 2219 06-001-87
	Количество										
	—		4	4	—		4	1	1	1	1
	Условное наименование										
1	М6-6Н.5 019	3	М8-6Н 5 019	8 65Г 029	6 01 019	3	8 01 019	Н-8 У3	РПМ55×15У3	ГСП УХЛ3	С034 У2
2		—				—					—
3		1				1					С034 У2
4		—				—					—
5											
6											
7											
8											

Инв № подл. | Подп и дата | Взам инв № | Инв № дубл. | Подп и дата 15 05 95

455-24

Изм	Лист	№ докум	Подп	Дата	ТМ4-7-26-94	Лист 3

Копировал Формат А3

Продолжение табл. 1

Условное наименование	Поз 19		Поз 20	Поз 21
	Соединение ТУ36 22 21 00 019-91			Труба 14×2 ГОСТ 8734-75 / В20 ГОСТ 8733-87
	Количество			
	—		1	1
	Условное наименование			
1	СВ14-М20У3	Количество 1	СН14-М20У3	L=500мм
2		–		
3		1	—	—
4		–		
5		1	СН14-М20У3	L=500мм
6		–		
7		1	—	—
8		–		

Продолжение табл 1

Условное наименование	Поз 22 Арматура	Поз 23 Клапан ТУ26-07-1476-89	Поз.24 Трубка ТУ6-19-272-85
	Количество		
	1	1	1
	Условное наименование		
1	Кран трехходовой 11618бк Ду15 ТУ26-07-1061-73	0Б22 044 015 08	ПВД8,0×1,6 L=400мм
2	Клапан 0Б22 044 015 08 ТУ26-07-1476-89		
3	Кран трехходовой 11618бк Ду15 ТУ26-07-1061-73	—	
4	Клапан 0Б22 044 015.08 ТУ26-07-1476-89		
5	Кран трехходовой 11618бк Ду15 ТУ26-07-1061-73	0Б22 044 015 08	—
6	Клапан 0Б22 044 015 08 ТУ26-07-1476-89		
7	Кран трехходовой 11618бк Ду15 ТУ26-07-1061-73	—	
8	Клапан 0Б22 044 015 08 ТУ26-07-1476-89		

Таблица 2

Наименование	Условное обозначение	Верхний предел измерений Ру	
		кПа	МПа
Преобразователь избыточного давления	НС-П1	от 0,4 до 2,5	—
	П2	от 2,5 до 10	
	П3	от 10 до 40	0,06
	МС-П1	—	от 0,04 до 0,4
	П2		от 0,6 до 2,5
	МП-П2		от 4 до 10
	П3		16
Преобразователь разрежения	ТС-П1	от 0,4 до 1,6	—
	П2	от 2,5 до 6	
	П3	от 6 до 40	
	ВС-П1	—	от 0,04 до 0,1
Преобразователь избыточного давления разрежения	ТНС-П1	от 0,2 до 0,8	—
	П2	от 1,25 до 5	
	П3	от 5 до 20	
	МВС-П1	—	от 0,06 до 0,3
	П2		от 0,5 до 2,4
Преобразователь абсолютного давления	МАС-П1		от 0,04 до 0,4
	П2		от 0,6 до 2,5
	П3		от 0,01 до 0,06
Преобразователь с нулевым значением вне диапазона измерений	МС-П12		от 0,25 до 0,4
	П13		0,6 ; 1
	П15		1,6 ; 2,5
	П17		4 ; 6
	П18		10 , 16
Датчик давления	МТ100Р или МТ100R Мод 11032	—	до 4,0
	11035		до 16
	14023	до 63	—
	14026	—	до 0,25

Изм	Лист	№ докум	Подп	Дата	ТМ4-7-26-94	Лист 4

Копировал Формат А3

Подп и дата | Инв № дубл | Взам. инв № | Подп и дата | Инв № дубл 455-24 15.05.95

Рис. 1

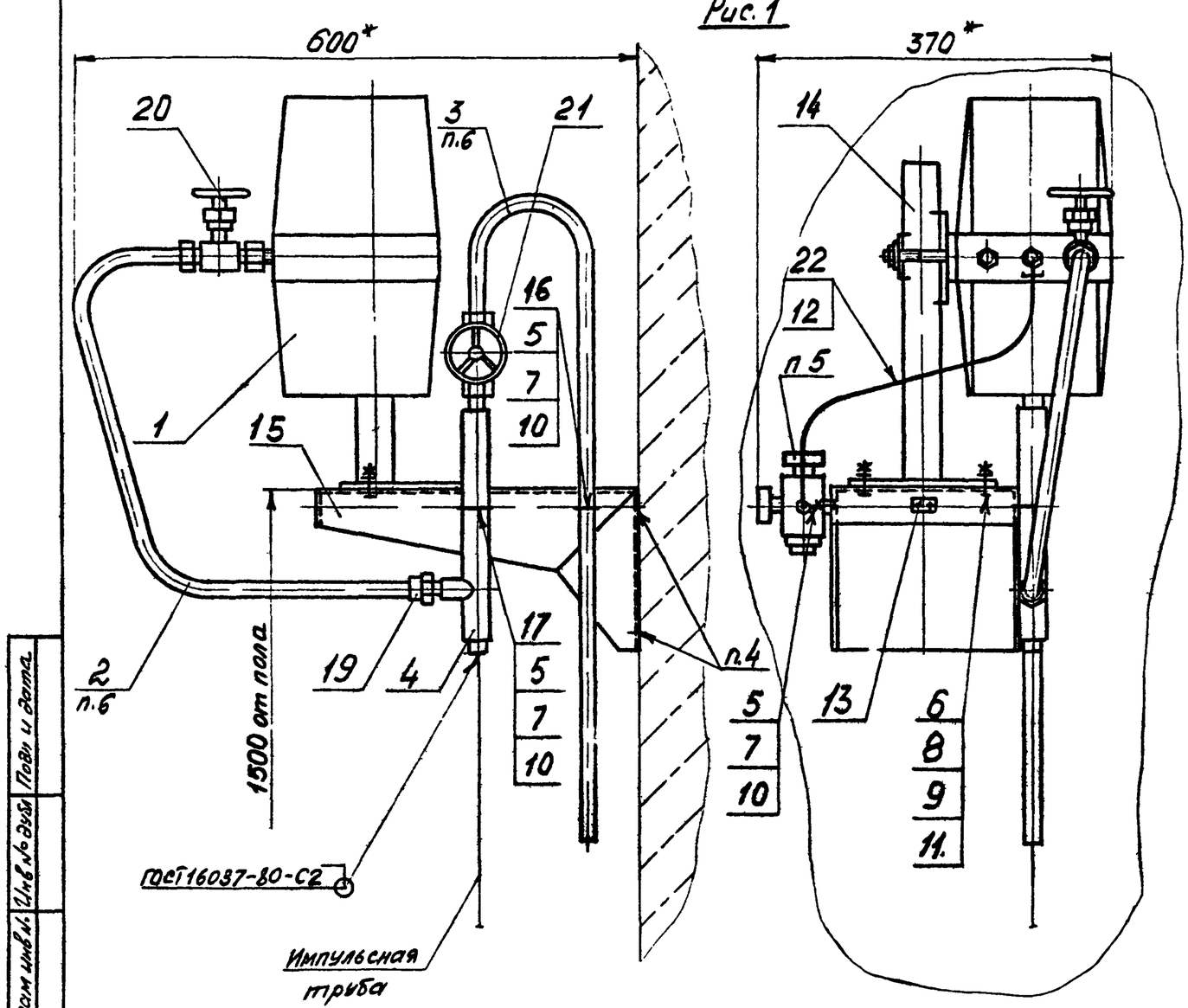

Пример условного обозначения установки и обвязки преобразователя давления НС-П на стене по рис 1
Преобразователь НС-П ТМ4-7-27-94 Установка 1

1. * Размеры для справок
2. Измеряемая среда - см табл 1
3 Установку и монтаж производить в соответствии со СНиП 3.05.07-85 и инструкцией по эксплуатации.
4. Крепление производить в соответствии с РТМ36.6-87 и по черт ТМ13-1-92
5. Редуктор давления с фильтром РДФ-3-2 поставляется в комплекте с прибором
6 Длину трубы для дет поз 2 и 3 уточнить при монтаже

					Взамен	ТМ4-7-27-94	
					Группа		
Изм	Лист	№ докум	Подп	Дата	Преобразователь давления разрежения Ру ≤ 16 МПа Установка на стене	Лит	Масса / Масштаб
Разраб		Сучкова		1.11.94			- / 1:5
Пров		Чудинов		1.11.94		Лист 1	Листов 4
Гл спец		Чудинов		1.11.94	Рег №		
Н контр		Бурякова		1.11.94			
Утв		Гуров			Срок введения		

Инв № подл | Подп и дата | Взам инв № | Инв № дубл | Подп и дата

Формат А3

Рис 2

Остальное - см рис 1

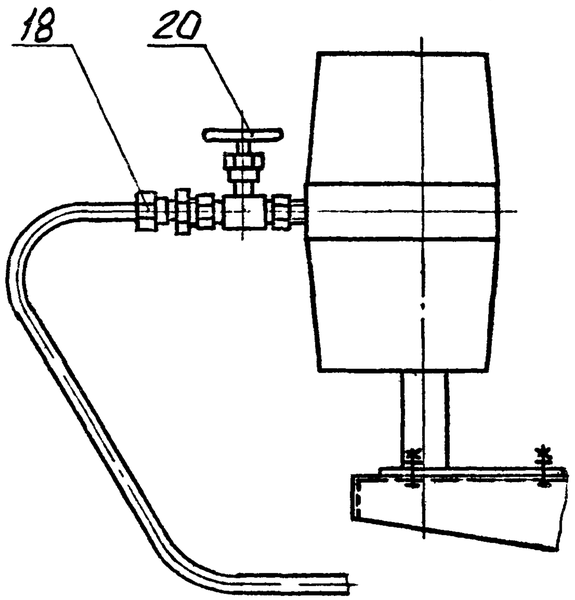

Рис.3

Остальное - см рис. 1

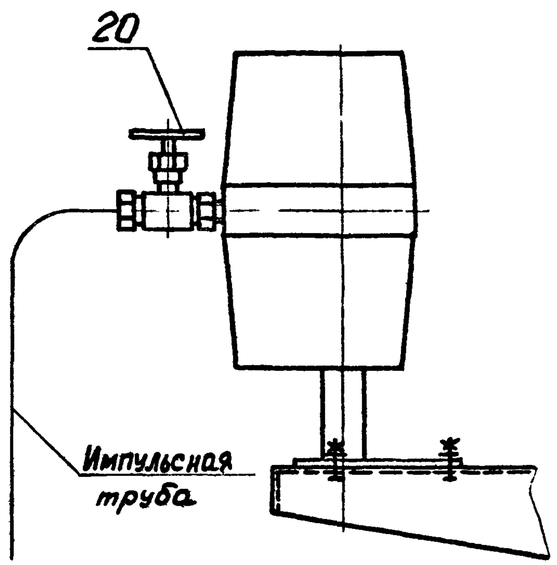

Рис 4

Остальное - см рис 1

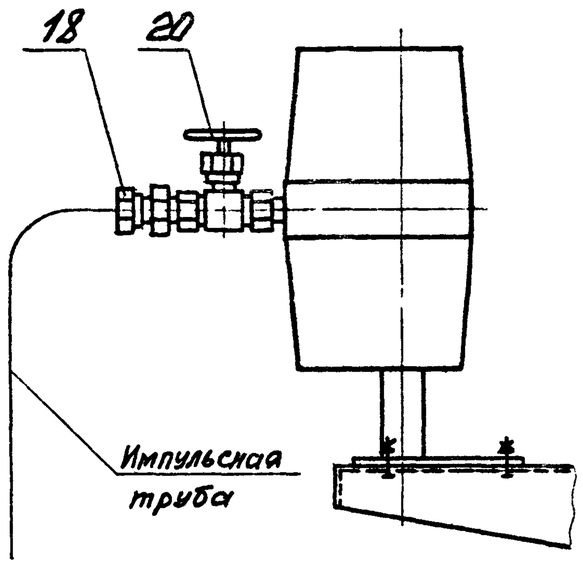

Таблица 1

Условное наименование	Рис	Измеряемая среда	Поз 1 Преобразователь давления и разрежения	Поз 1 Датчик давления	Поз 2 Труба 14×2 ГОСТ 8734-75 / Д 20 ГОСТ 8733-87	Поз 3	Поз 4 Расширитель ТК4-7-1-94	Поз 5 Болт ГОСТ 7798-70		Поз 6
			количество							
			1	1	1	1	1	—		4
			условное наименование							
1	1	Жидкость с выделением газов	МАС-П, МВС-П МС-П, ТС-П МП-П, НС-П ВС-П, ТНС-П	—	L = 800мм	L = 2000мм	Р-1	М6-6g×20 46 019	4	М8-6g×20 46.019
2	2				—	—	—		1	
3	3	Газ, пар, жидкость без выделения газов								
4	4									
5	1	Жидкость с выделением газов	—	МТ 100Р МТ 100R	L = 800мм	L = 2000мм	Р-1		2	
6	2									
7	3	Газ, пар, жидкость без выделения газов			—	—	—		1	
8	4									

Инв № подл. | Подп и дата | Взам инв № | Инв № дубл. | Подп и дата 15.05.95

Изм	Лист	№ докум	Подп	Дата

ТМ4-7-27-94

Лист 2

Формат А3

Продолжение табл 1

Условное наименование	Поз 7	Поз 8	Поз 9	Поз 10	Поз 11	Поз 12	Поз 13	Поз 14	Поз 15
	Гайка ГОСТ 5915-70		Шайба ГОСТ 6402-70	Шайба ГОСТ 11371-78		Наконечник ТУ36-1121-84	Рамка ТУ36-1130-85	Подставка ТУ36-1227-84	Кронштейн ТУ36-1228-84
Количество		4	4	—	4	1	1	1	1
	Условное наименование								
1	М6-6Н.5.019	4	М8-6Н 5.019	865Г.029	6.01.019	8.01.019	Н-8У3	РПМ55×15У3	ГСП УХЛ3	КП-58 УХЛ3
2									
3		1							
4									
5		2					—		
6									
7		1							
8									

Продолжение табл.1

Условное наимено-вание	Поз 16	Поз 17	Поз 18	Поз 19	Поз 20	Поз 21	Поз 22
	Скоба ТУ36 22 19 06-001-87		Соединение ТУ36.22 21 00 019-91		Арматура	Клапан ТУ26-07-1476-89	Трубка ТУ6-19-272-85
Количество	1	1	—	1	1	1	1
	Условное наименование						
1	С014 У2	С034 У2	СВ14-М20У3	—	СН14-М20У3	Клапан 0Б22 044 015 08 ТУ26-07-1476-89	0Б22.044 015 08	ПВД 8,0×1,6 L=500мм
2				1		Кран трехходовой 11Б18бк Ду15 ТУ26-07-1061-73		
3	—	—		—	—	Клапан 0Б22 044.015 08 ТУ26-07-1476-89	—	
4				1		Кран трехходовой 11Б18бк Ду15 ТУ26-07-1061-73		
5	С014 У2	С034 У2		—	СН14-М20У3	Клапан 0Б22 044 015 08 ТУ26-07-1061-73	0Б22 044 015 08	—
6				1		Кран трехходовой 11Б18бк Ду15 ТУ26-07-1061-73		
7	—	—		—	—	Клапан 0Б22 044 015 08 ТУ26-07-1061-73	—	
8				1		Кран трехходовой 11Б18бк Ду15 ТУ26-07-1061-73		

Инв. № подл. 455-23 | Подп. и дата 15.05.95 | Взам. инв. № | Инв. № дубл. | Подп. и дата

Изм. Лист. № докум. Подп. Дата

ТМ4-7-27-94

Лист 3

Формат А3

Таблица 2

Наименование	Условное обозначение	Верхний предел измерений Ру	
		кПа	МПа
Преобразователь избыточного давления	НС-П1 П2 П3	от 0,4 до 2,5 от 2,5 до 10	—
		от 10 до 40	0,06
	МС-П1 П2	—	от 0,04 до 0,4 от 0,6 до 2,5
	МП-П2 П3		от 4 до 10 16
Преобразователь разрежения	ТС-П1 П2 П3	от 0,4 до 1,6 от 2,5 до 6 от 6 до 40	—
	ВС-П1	—	от 0,04 до 0,1
Преобразователь избыточного давления разрежения	ТНС-П1 П2 П3	от 0,2 до 0,8 от 1,25 до 5 от 5 до 20	—
	МВС-П1 П2	—	от 0,06 до 0,3 от 0,5 до 2,4
Преобразователь абсолютного давления	МАС-П1 П2 П3		от 0,04 до 0,4 от 0,6 до 2,5 от 0,01 до 0,06
Преобразователь с нулевым значением вне диапазона измерений	МС-П12 П13 П15 П17 П18		от 0,25 до 0,4 0,6; 1 1,6, 2,5 4, 6 10, 16
Датчик давления	МТ100Р или МТ100R Мод. 11032	—	до 4,0
	11035		до 16
	14023	до 63	—
	14026	—	до 0,25

Подп и дата | Инв № дубл | Взам инв № | Подп и дата 15.05.95 | Инв № дубл 455-28

Изм | Лист | № докум | Подп | Дата

ТМ4-7-27-94

Лист 4

Формат А4

Рис 1

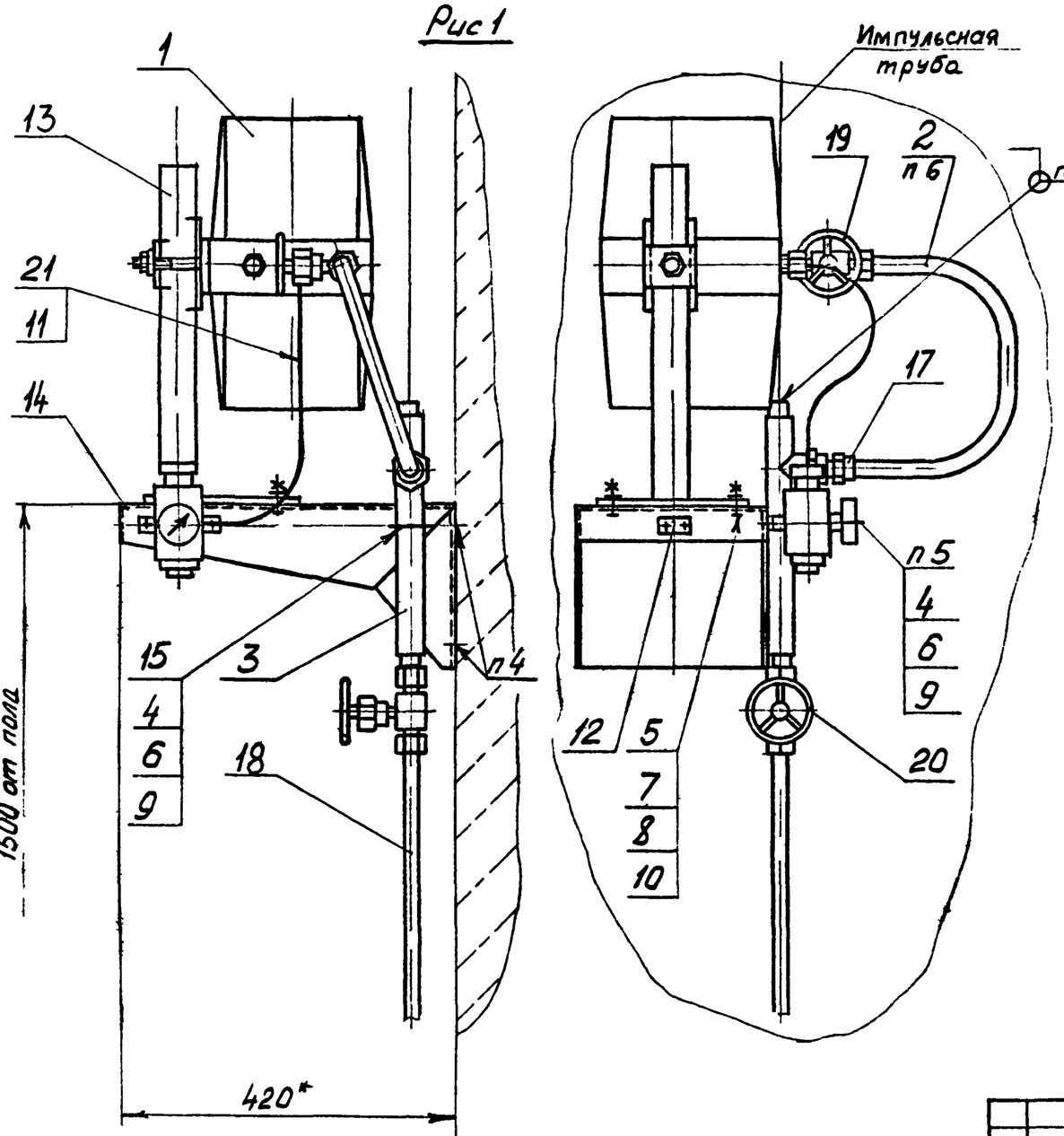

Пример условного обозначения установки и обвязки преобразователя давления НС-П на стене по рис 1:
Преобразователь НС-П ТМ4-7-28-94
Установка 1

1 * Размеры для справок
2 Измеряемая среда - см табл 1
3. Установку и монтаж производить в соответствии со СНиП 3 05 07-85 и инструкцией по эксплуатации
4 Крепление производить в соответствии с РТМ 36 6-87 и по черт ТМ13-1-92
5 Редуктор давления с фильтром РДФ 3-2 поставляется в комплекте с прибором
6 Длину трубы для дет поз 2 уточнить при монтаже

					Взамен	ТМ4-7-28-94
					Группа	
Изм	Лист	№ докум	Подп	Дата	Преобразователь давления, разрежения Ру ≤ 16 МПа. Установка на стене	Лит / Масса / Масштаб: – / 15
Разраб		Сучкова		1.12.94		Лист 1 / Листов 4
Пров		Чудинов		1.12.94		
Гл спец		Чудинов		1.12.94	Рег №	
Н контр		Бурякова		1.12.94		
Утв		Гуров			Срок введения	

Инв № подл	Подп и дата	Взам инв №	Инв № дубл	Подп и дата
455-29	15.05.95			

формат А3

Рис 2

Остальное - см рис 1

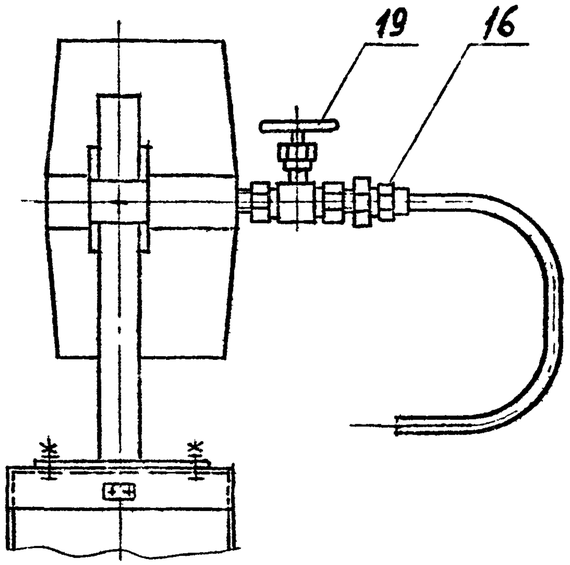

Рис 3

Остальное - см рис 1

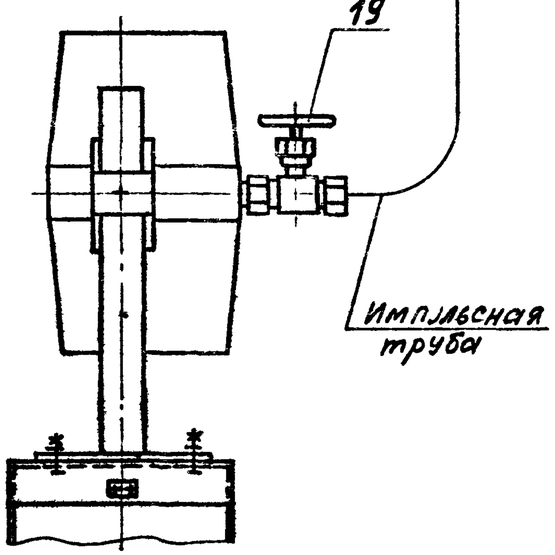

Рис 4

Остальное - см рис 1

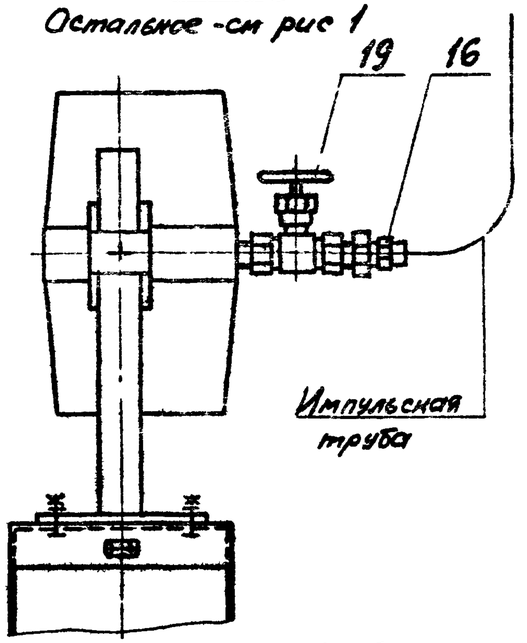

Таблица 1

Условное наименование	Рис	Измеряемая среда	Поз 1 Преобразователь давления и разрежения	Поз 1 Датчик давления	Поз 2 Труба 14х2 ГОСТ 8734-75 / 42х3 ГОСТ 8733-87	Поз 3 Расширитель ТК4-7-1-94	Поз 4 Болт ГОСТ 7798-70		Поз 5	Поз 6 Гайка ГОСТ 5915-70		Поз 7
Количество			1	1	1	1	—		4	—		4
Условное наименование												
1	1	Загрязненная жидкость с выделением осадка Газ с выделением жидкости	МАС-П, МВС-П МС-П, ТС-П МП-П; НС-П ВС-П, ТНС-П	—	L=500мм	Р-1	М6-6q х 20 46 019	Количество 3	М8-6q х 20 46 019	М6-6Н.5.019	Количество 3	М8-6Н.5.019
2	2				—	—		1			1	
3	3	Газ, пар, жидкость без выделения осадка										
4	4											
5	5	Загрязненная жидкость с выделением осадка Газ с выделением жидкости	—	МТ100Р	L=500мм	Р-1		Количество 3			Количество 3	
6	6											
7	7	Газ, пар, жидкость без выделения осадка		МТ100R	—	—		1			1	
8	8											

Подп и дата | Инв № дубл | Взам инв № | Подп и дата 15.05.95 | Инв № подл 4555-29

Изм	Лист	№ докум	Подп	Дата

ТМ4-7-28-94

Лист 2

Формат А3

Продолжение табл 1

Условное наименование	Поз 8 Шайба ГОСТ 6402-70	Поз.9 Шайба ГОСТ 11371-78	Поз.10 Шайба ГОСТ 11371-78	Поз 11 Наконечник ТУ36-1121-84	Поз 12 Рамка ТУ36-1130-85	Поз 13 Подставка ТУ36-1227-84	Поз 14 Кронштейн ТУ36-1228-84	Поз 15 Скоба ТУ36.22 19 06-001-87
Количество	4	—	4	1	1	1	1	1
Условное наименование								
1	8 65Г.029	6.01 019	8.01 019	Н-8 У3	РПМ55×15 У3	ГСП УХЛ3	КП-58 УХЛ3	СО34 У2
2								
3								—
4								
5				—				СО34 У2
6								
7								—
8								

Продолжение табл 1

Условное наименование	Поз 16 Соединение ТУ36.22.21 00 019-91	Поз 17 Соединение ТУ36.22.21 00 019-91	Поз.18 Труба 14×20 ГОСТ 8734-75 / В20 ГОСТ 8733-87	Поз 19 Арматура	Поз.20 Клапан ТУ26-07-1476-89	Поз 21 Трубка ТУ6-19-272-85
Количество	—	1	1	1	1	1
Условное наименование						
1	СВ14-М20 У3	СН14-М20 У3	L=500мм	Клапан ОБ22 044 015.08 ТУ26-07-1476-89	ОБ22 044.015.08	ПВД 8,0×1,6 L=500мм
2				Кран трехходовой 11Б18бк Ду15 ТУ26-07-1061-73		
3		—	—	Клапан ОБ22 044 015 08 ТУ26-07-1476-89	—	
4				Кран трехходовой 11Б 18бк Ду 15 ТУ26-07-1061-73		
5		СН14-М20 У3	L=500мм	Клапан ОБ22.044 015 08 ТУ26-07-1476-89	ОБ22.044 015.08	—
6				Кран трехходовой 11Б 18бк Ду 15 ТУ26-07-1061-73		
7		—	—	Клапан ОБ22 044 015.08 ТУ26-07-1476-89	—	
8				Кран трехходовой 11Б 18бк Ду15 ТУ26-07-1061-73		

Инв № подл 455-29 | Подп и дата 15 05 95 | Взам инв № | Инв № дубл | Подп и дата

Изм	Лист	№ докум	Подп	Дата	ТМ4-7-28-94	Лист 3

Формат А3

Таблица 2

Наименование	Условное обозначение	Верхний предел измерений Ру	
		кПа	МПа
Преобразователь избыточного давления	НС-П1 П2 П3	от 0,4 до 25 от 2,5 до 10	—
		от 10 до 40	0,06
	МС-П1 П2	—	от 0,04 до 0,4 от 0,6 до 2,5
	МП-П2 П3		от 4 до 10 16
Преобразователь разрежения	ТС-П1 П2 П3	от 0,4 до 1,6 от 2,5 до 6 от 6 до 40	—
	ВС-П1	—	от 0,04 до 0,1
Преобразователь избыточного давления разрежения	ТНС-П1 П2 П3	от 0,2 до 0,8 от 1,25 до 5 от 5 до 20	—
	МВС-П1 П2	—	от 0,06 до 0,3 от 0,5 до 2,4
Преобразователь абсолютного давления	МАС-П1 П2 П3	—	от 0,04 до 0,4 от 0,6 до 2,5 от 0,01 до 0,06
Преобразователь с нулевым значением вне диапазона измерений	МС-П12 П13 П15 П17 П18	—	от 0,25 до 0,4 0,6, 1 1,6; 2,5 4, 6 10, 16
Датчик давления	МТ100Р или МТ100R Мод 11032 11035 14023 14026	— до 63 —	до 4,0 до 16 до 0,25

Инв № подл. | Подп. и дата | Взам. инв. № | Инв. № дубл. | Подп. и дата

Изм.	Лист	№ докум.	Подп.	Дата

ТМ4-7-28-94

Лист 4

Формат А4

Рис. 1

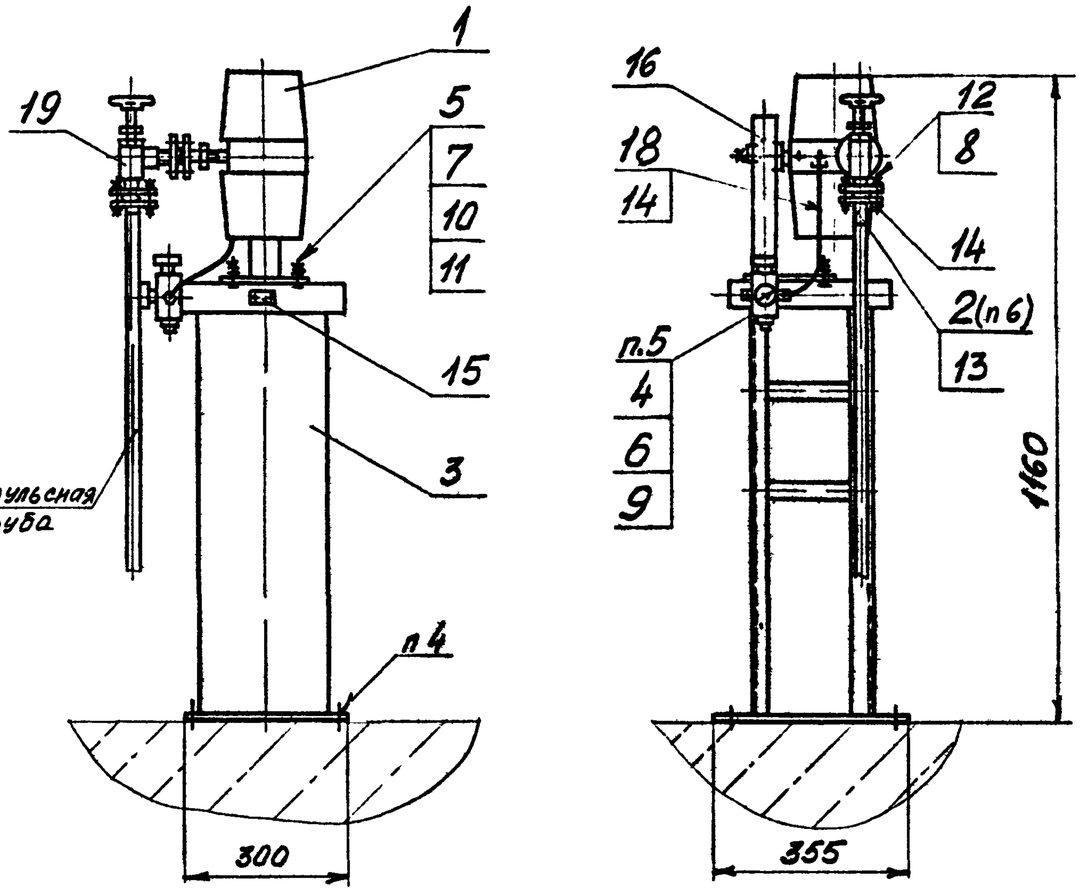

Таблица 1

Наименование	Условное обозначение	Верхний предел измерений $P_в$, МПа
Преобразователь избыточного давления	МП-П3	25, 40
Преобразователь с нулевым значением вне диапазона измерений	МС-П19	

Пример условного обозначения установки и обвязки преобразователя избыточного давления МП-П3 на полу по рис. 1:
Преобразователь МП-П3 ТМ4-7-29-94
Установка 1

1. Размеры для справок.
2. Измеряемая среда - см. табл. 2
3. Установку и монтаж производить в соответствии со СНиП 3.05.07-85 и инструкцией по эксплуатации
4. Крепление производить в соответствии с РТМ 36.6-87. и по черт ТМ13-18-92
5. Редуктор давления с фильтром РДФ-3-2 поставляется в комплекте с прибором.
6. Поз 2-труба импульсная с концом, обработанным под линзовое уплотнение

Изм	Лист	№ докум	Подп	Дата	Взамен	ТМ4-7-29-94		
					Группа			
Разраб		Сучкова		1.12.94	Преобразователь давления Ру > 16 МПа Установка на полу или стене	Лит	Масса	Масштаб
Пров		Чудинов		1.12.94			-	1:10
Гл спец		Чудинов		1.12.94		Лист 1	Листов 2	
Н контр		Бурякова		1.12.94	Рее №			
Утв		Гуров			Срок введения			

Инв № подл | Подп и дата | Взам инв № | Инв № дубл | Подп и дата
455-90 | 15.05.95

Формат А3

Рис 2

Остальное - см рис 1

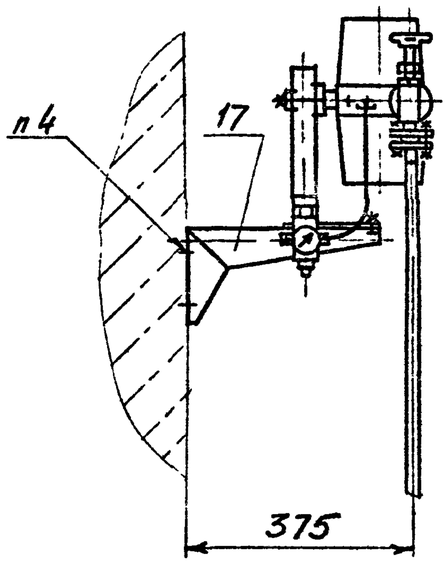

Таблица 2

Условное наименование	Рис.	Измеряемая среда	Поз.1 Преобразователь давления	Поз 2 Труба импульсная ТК4-7-4-94	Поз 3 Стойка ТК4-550-83	Поз 4	Поз 5
						Болт ГОСТ 7798-70	
			Количество				
			1	1	1	2	4
			Условное наименование				
1	1	Газ, пар жидкость	МП-П3 МС-П19	Тр-М14×1,5	СП-1	М6-6g×20 46.019	М8-6g×20 46.019
2	2				—		

Продолжение табл. 2

Условное наименование	Поз 6	Поз 7	Поз 8	Поз 9	Поз 10	Поз 11	Поз 12
	Гайка ГОСТ5915-70		Гайка ГОСТ10495-80	Шайба ГОСТ 11371-78		Шайба ГОСТ 6402-70	Шпилька ГОСТ 10494-80
	Количество						
	2	4	3	2	4	4	3
	Условное наименование						
1	М6-6Н 5.019	М8-6Н 5.019	М16.30Х	Е 01 019	80 Н 019	865Г 029	АМ16×90 40Х
2							

Продолжение табл 2

Условное наименование	Поз.13 Фланец ГОСТ-9399-81	Поз.14 Линза уплотнительная ГОСТ10493-81	Поз 15 Рамка ТУ36-1130-85	Поз.16 Подставка Т36-1227-84	Поз 17 Кронштейн ТУ36-1228-84	Поз 18 Трубка ТУ6-19-272-85	Поз 19 Клапан угловой с запорным устройством для манометра ТУ26-04-1220-81
	Количество						
	1	1	1	1	1	1	1
	Условное наименование						
1	М14×1,5-30Х	Ж-1-6-20Х3МВФ	РПМ55×15 У3	ГСП УХЛ3	—	ПВД 8,0×1,6 L=400мм	СМ 23157-003 03 (15лс 96нж3 Ду 3мм)
2					КП-58 УХЛ3		

Инв.№ подл. | Подп. и дата | Взам.инв.№ | Инв.№ дубл. | Подп. и дата

455-30 15.05.95

Изм	Лист	№ докум.	Подп.	Дата	ТМ4-7-29-94	Лист 2

Копировал

Формат А3

Рис 1

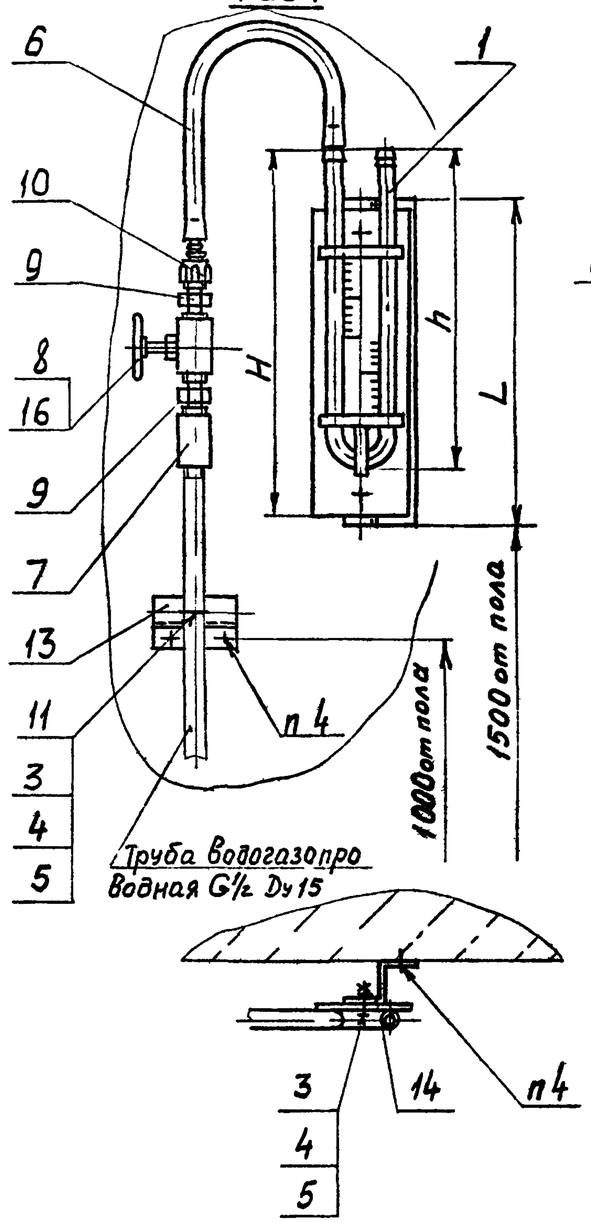

Рис 2
Остальное-см рис 1

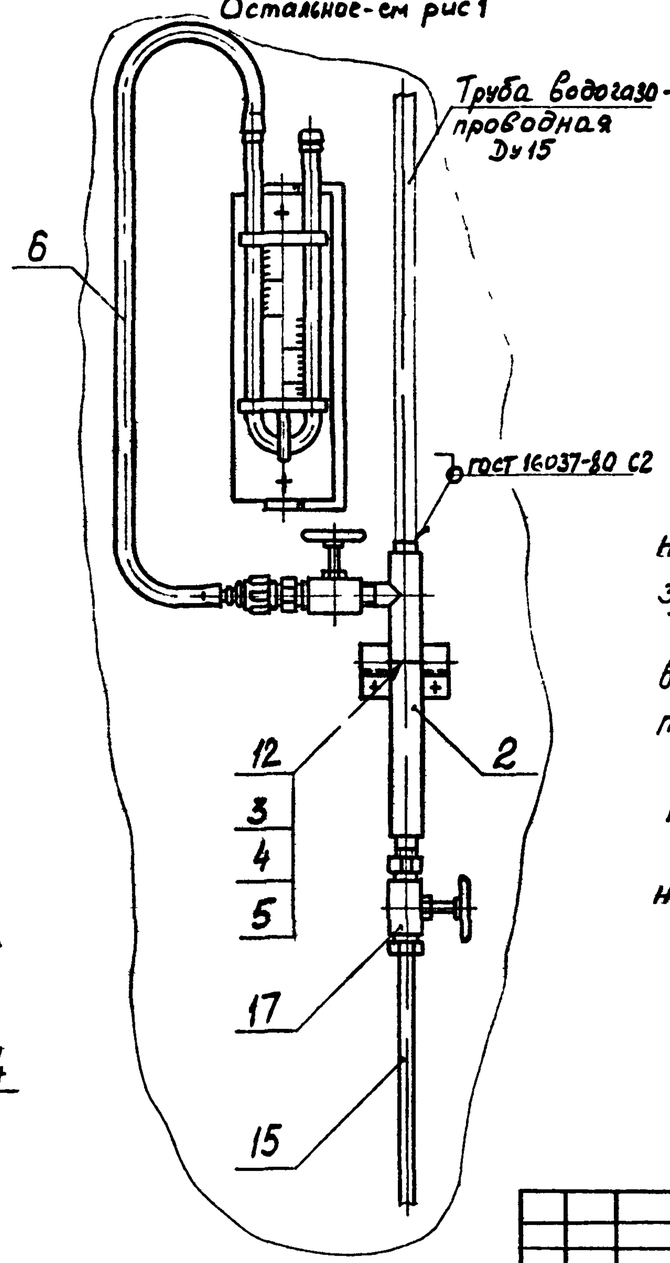

Пример условного обозначения установки и обвязки мановакуумметра двухтрубного МВ с пределом измерения 1000 Па на стене по рис 1:
Мановакуумметр МВ-100 ТМ4-7-30-94
Установка 1

1 Размеры для справок
2 Измеряемая среда - по рис 1 сухой и влажный газ при подводе импульсных труб снизу, сухой газ при подводе труб сверху
3 Установку и монтаж прибора производить в соответствии со СНиП3 05 07-87 и инструкцией по эксплуатации
4 Крепление производить в соответствии с РТМ36 6-87
5 L_1 - длина трубки резиновой присоединительной. Определяется при монтаже

					Взамен ТМ4-317-83	ТМ4-7-30-94		
					Группа			
Изм	Лист	№ докум	Подп	Дата	Мановакуумметр двухтрубный МВ	Лит	Масса	Масштаб
Разраб		Сучкова	Сучкова	1.12.94			-	1:5
Пров.		Чудинов	[illegible]	1.12.94	Установка на стене	Лист 1	Листов 2	
Гл спец		Чудинов	[illegible]	1.12.94	Рег №			
Н контр		Бурякова	[illegible]	1.12.94				
Утв		Гуров	[illegible]		Срок введения			

Инв № подл	Подп и дата	Взам инв №	Инв № дубл	Подп и дата
455-31	15.05.95			

формат А3

Условное наименование	Рис.	Предел измерения, Па	Размеры, мм H	h	L	Поз.1 Мановакуумметр	Поз.2 Расширитель ТКУ-7-1-94	Поз.3 Болт ГОСТ 7798-70	Поз.4 Гайка ГОСТ 5915-70	Поз.5 Шайба ГОСТ 11371-78	Поз.6 Трубка резиновая ГОСТ 3399-76	Поз.7 Муфта ГОСТ 8966-75	Поз.8 Прокладка ТУ36-1103-83
						Количество							
						1	1	3	3	3	1	1	-
						Условное наименование							
1	1	От 0 до 1000	255	230	280	МВ-1000	—	М6-6g×20 46.019	М6-6Н 5.019	6.01.019	$d_{вн}$ = 8 мм L1 (см.п.5)	15	ПМ7×18 УХЛ2
2		От 0 до 2500	415	390	440	МВ-2500							
3		От 0 до 6000	785	760	800	МВ-6000							
4	2	От 0 до 1000	255	230	280	МВ-1000	Р-1					—	
5		От 0 до 2500	415	390	440	МВ-2500							
6		От 0 до 6000	785	760	800	МВ-6000							

Количество 2 1

Продолжение

Условное наименование	Поз 9 Штуцер ТУ36-1104-82	Поз.10 Наконечник ТУ36-1129-83	Поз 11 Скоба ТУ36.22.19.06-001-87	Поз.12	Поз 13 Профиль Z-образный перфорированный ТУ36.22.21.00 021-91	Поз 14	Поз.15 Труба 14×2 ГОСТ 8734-75 Д20 ГОСТ 8733-87	Поз.16 Кран трехходовой ТУ26-07-1061-73	Поз.17 Клапан ТУ26-07-1476-89
	Количество								
	-	1	1	1	1	1	1	1	
	Условное наименование								
1	черт 9183 00.01	НП-G½ У3	СО22 У2	—	ZП25×25 У1 L=280мм	ZП25×25 У1 L=80мм	—	11Б18бк Ду15	—
2					L=440мм				
3					L=800мм				
4			—	СО34 У2	L=280мм		L=500мм		0Б22.044.015.08
5					L=440мм				
6					L=800мм				

Количество 2 1

Инв. № подл.	Подп. и дата	Взам. инв. №	Инв. № дубл.	Подп. и дата
455-31	15.05.95			

Изм	Лист	№ докум.	Подп	Дата	ТМ4-7-30-94	Лист 2

формат А3

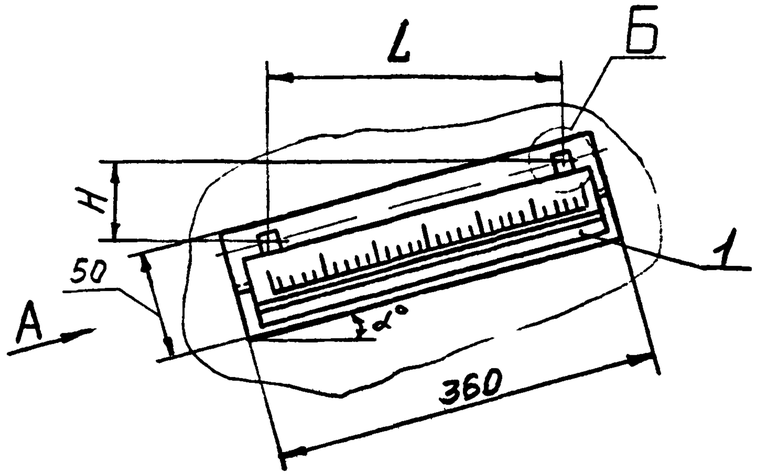

Таблица 1

Условное наименование	Поз 1 Тягонапоромер жидкостный	Поз 2 Винт ГОСТ 1491-80	Поз 3 Гайка ГОСТ 5916-70	Поз 4 Шайба ГОСТ 6958-78	Поз 5 Профиль Z-образный ТУ36 22 21 00 021-91
	Количество				
	1	2	4	4	1
	Условное наименование				
1	ТНЖ-Н	ВМ5-6g×35.46 019	М5-6Н 05 019	5 01 019	ZП25×25 L=360мм

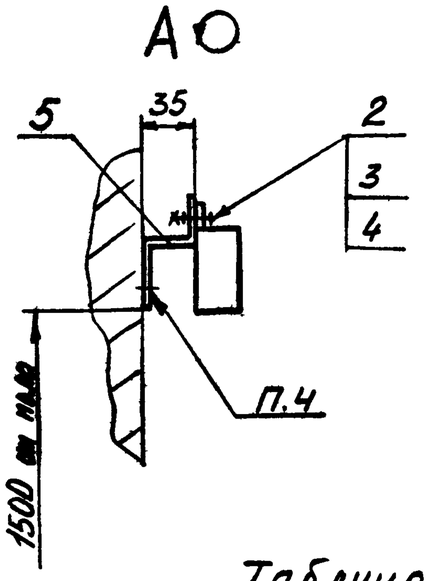

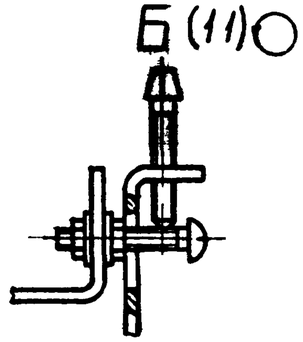

Условное обозначение установки тягонапоромера ТНЖ-Н на стене:
Тягонапоромер ТНЖ-Н. ТМ4-7-31-94
Установка 1.

1 Размеры для справок.
2. Измеряемая среда - газ, воздух
3 Установку и монтаж прибора производить в соответствии со СНиП3 05.07-85 и инструкцией по эксплуатации
4 Крепление производить в соответствии с РТМ36 6-87

Таблица 2

Предел измерения, Па	Угол наклона α°	Размеры, мм L	Размеры, мм H
0-250	5	308	36
0-400	9	307	54
0-630	15	303	82
0-1000	23	292	127
0 1600	39	255	205

					Взамен ТМ4 316 83	ТМ4-7-31-94		
					Группа			
И.м.	Лист	№ докум	Подп	Дата	Тягонапоромер жидкостный ТНЖ-Н Установка на стене	Лит	Масса	Масштаб
Разраб		Сучкова	Сучкова	1.11.94			-	1:5
Пров.		Чудинов	[signature]	1.12.94		Лист	Листов 1	
Гл. спец.		Чудинов	[signature]	1.12.94	Рег №			
Н контр		Бурякова	[signature]	1.01.95	Срок введения			
Утв		Гуров	[signature]					

Копировал

Формат А2

Инв № подл	Подп и дата	Взам инв №	Инв № дубл	Подп и дата
455-32	15.05.95			

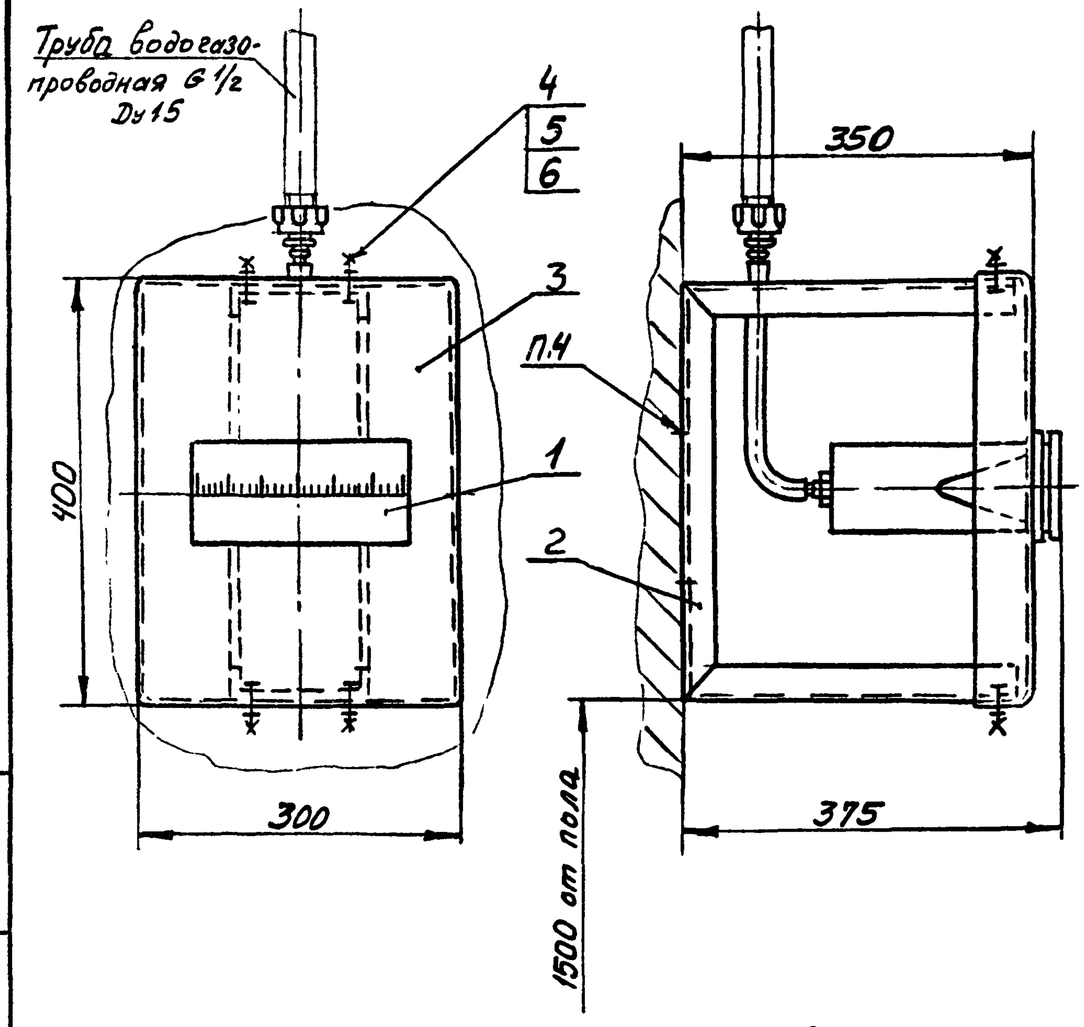

Условное наименование	Поз.1 Тягомер, напоромер, тягонапоромер мембранные показывающие	Поз.2 Кронштейн ТК4-3514-81	Поз.3 Панель ТК4-3538-81
	Количество		
	1	1	1
	Условное наименование		
1	ТмМП-52М НМП-52М1 ТНМП-52М2	КМЩП-1	ПП-14

Пример условного обозначения установки тягомера ТмМП-52М на стене:

Тягомер ТмМП-52М ТМ4-7-32-94 Установка 1.

1. Размеры для справок.
2. Измеряемая среда - сухой или влажный газ при подводе импульсных труб снизу, влажный газ при подводе труб сверху. Верхний предел измерения - 1600 кгс/м^2
3. Установку и монтаж прибора производить в соответствии со СНиП3.05.07-85 и инструкцией по эксплуатации.
4. Крепление производить в соответствии с РТМ36.6-87. и по черт ТМ13-8-92.

Продолжение

Условное наименование	Поз 4 Болт ГОСТ7798-70	Поз 5 Гайка ГОСТ5915-70	Поз 6 Шайба ГОСТ11371-78	Поз 7 Трубка резиновая ГОСТ3399-76	Поз. 8 Наконечник ТУ36-1129-83
	Количество				
	4	4	4	1	1
	Условное наименование				
1	М8-6дх20.46019	М8-6Н.5.019	8.01.019	d/Ен = 4мм L = 300мм	НП-G 1/2 У3

Взам.ин ТМ4-300-83

Группа

ТМ4-7-32-94

Изм.	Лист	№ докум.	Подп.	Дата
Разраб.		Сучкова		11.93
Пров.		Чудинов		11.93
Гл.спец.		Чудинов		11.93
Н.контр.		Буряков		11.93
Утв.		Гуров		

Тягомер, напоромер, тягонапоромер мембранный показывающий Установка на стене

Лит.	Масса	Масштаб
	-	1:5
Лист	Листов 1	

Рег.№

Срок введения

Инв.№ подл. | Подп. и дата | Взам.инв.№ | Инв.№ дубл. | Подп. и дата

455-33 | К.05.93

Копировал

Формат А3

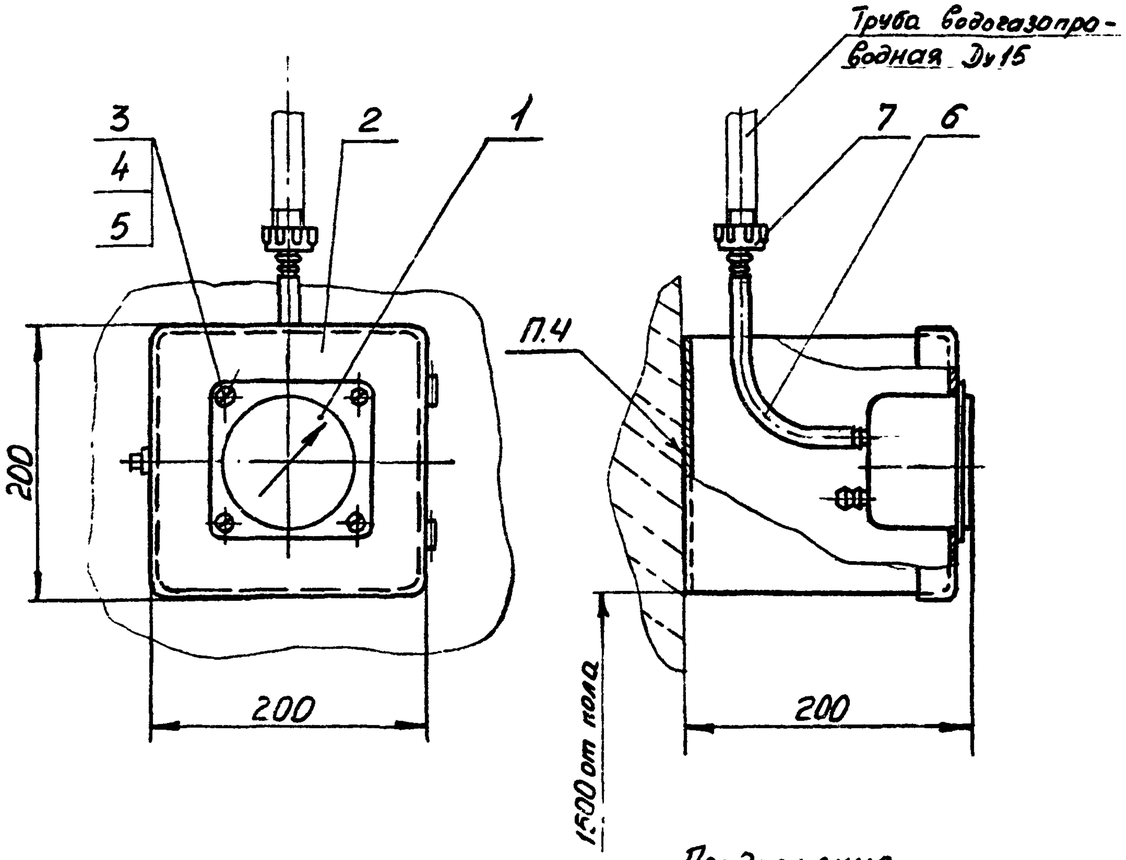

Условное наименование	Поз.1 Тягомер, напоромер, тягонапоромер мембранные показывающие	Поз 2 Кронштейн ТК4-3540-81	Поз.3 Винт ГОСТ 1491-80
	Количество		
	1	1	4
	Условное наименование		
1	ТмМП-100М1, НМП-100М1; ДТмМП-100М1; ДНМП-100М1; ТНМП-100М1, ДТНМП-100М1	КП-30	В.М5-8g×32.46.019

Условное обозначение установки и обвязки тягомера ТмМП-100М1 на стене:

Тягомер ТмМП-100М1. ТМ4-7-33-94 Установка 1.

1. Размеры для справок.
2. Измеряемая среда - сухой или влажный газ при подводе импульсных труб снизу, влажный газ при подводе сверху
Верхний предел измерения - 1600 кгс/м²
3. Установку и монтаж прибора производить в соответствии со СНиП 3.05.07-85 и инструкцией по эксплуатации.
4. Крепление производить в соответствии с РТМ 36.6-87. и по черт. ТМ13-4-92.

Продолжение

Условное наименование	Поз. 4 Гайка ГОСТ 5916-70	Поз. 5 Шайба ГОСТ 11371-78	Поз. 6 Трубка резиновая ГОСТ 3399-76	Поз. 7 Наконечник ТУ 36-1129-83
	Количество			
	4	4	1	1
	Условное наименование			
1	М5-6Н.5.019	5.01 019	Ø вн. 4 мм L = 200 мм	НП-G½ У3

Взамен ТМ4-302-83

ТМ4-7-33-94

Группа

Изм.	Лист	№ докум.	Подп.	Дата
Разраб.		Сучкова		1.11.94
Пров.		Чудинов		1.12.94
Гл. спец.		Чудинов		1.12.94
Н. контр.		Бурлакова		1.12.94
Утв.		Гурсь		

Тягомер, напоромер, тягонапоромер мембранный показывающий Установка на стене

Лит	Масса	Масшт.
	-	1:4
Лист	Листов 1	

Рег №

Срок введения

Копировал

Формат А3

Инв. № подл. | Подп. и дата | Взам. инв. №

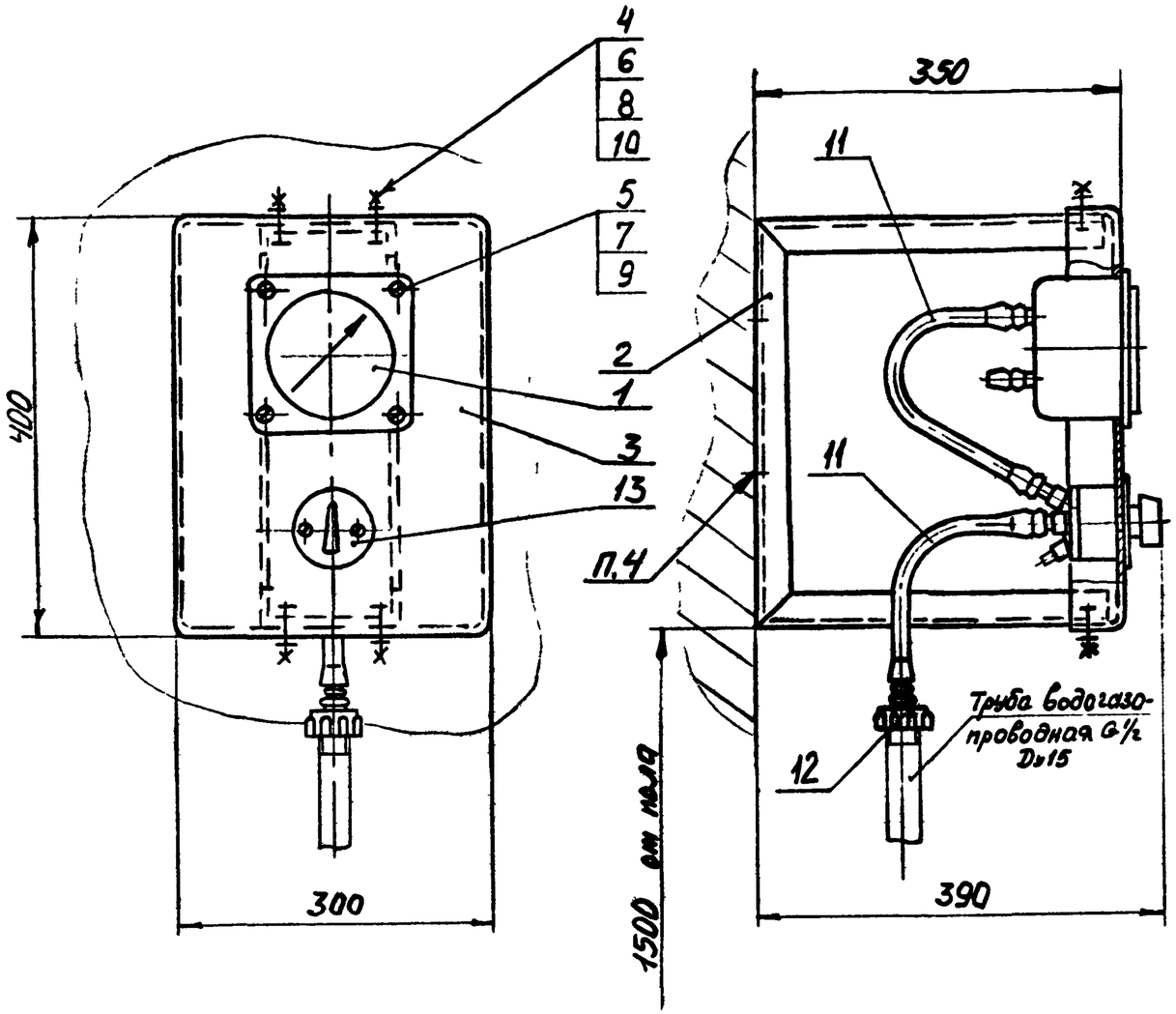

Пример условного обозначения установки тягомера ТмМП-100М1 с вентилем ВУ-4:
Тягомер ТмМП-100М1 ТМ4-7-34-94
Установка 1.

1. Размеры для справок
2. Измеряемая среда - сухой или влажный газ при подводе импульсных труб снизу, влажный газ при подводе труб сверху.
Верхний предел измерения - 1600 кгс/м²
3. Установку и монтаж прибора производить в соответствии со СНиП 3.05.07-85 и инструкцией по эксплуатации.
4 Крепление производить в соответствии с РТМ 36 6-87. и по черт. ТМ13-8-92

| | | |

Условное наименование	Поз.1 Тягомер, напоромер, тягонапоромер мембранные показывающие	Поз.2 Кронштейн ТК4 3514-81	Поз 3 Панель ТК4-3577-83	Поз.4 Болт ГОСТ 7798-70	Поз.5 Винт ГОСТ 1491-80	Поз 6 Гайка ГОСТ 5915-70	Поз 7 Гайка ГОСТ 5916-70	Поз 8 Шайба ГОСТ 6402-70	Поз 9 Шайба ГОСТ 11371-78	Поз 10
	Количество									
	1	1	1	4	4	4	4	4	4	4
	Условное наименование									
1 2	ТмМП-100М1 ДТмМП-100М1 НМП-100М1 ДНМП-100М1 ТНМП-100М1 ДТНМП-100М1	КМЩП-1	ПП-15	М8-6g×20.46.019	ВМ5-6g×32 46 019	М8 6Н 5.019	М5 6Н 05.019	8.65Г.029	5.01 019	801 019

Продолжение

Условное наименование	Поз 11 Трубка резиновая ГОСТ 3399-76	Поз 12 Наконечник ТУ36.1129-83	Поз 13 Вентиль уравнительный ТУ25-02-1730-74
	Количество		
	2	1	1
	Условное наименование		
1	$d_{вн}$ = 4мм L = 200мм	НП-G1/2 У3	ВУ-4
2			ВУ-6

Инв.№ подл. | Подп. и дата | Взам. инв.№ | Инв.№ дубл. | Подп. и дата

455-35-15.05 ОВ

Изм.	Лист	№ докум.	Подп.	Дата

ТМ4-7-34-94

Альбом 2

Копировал

Формат А3

Рис 1

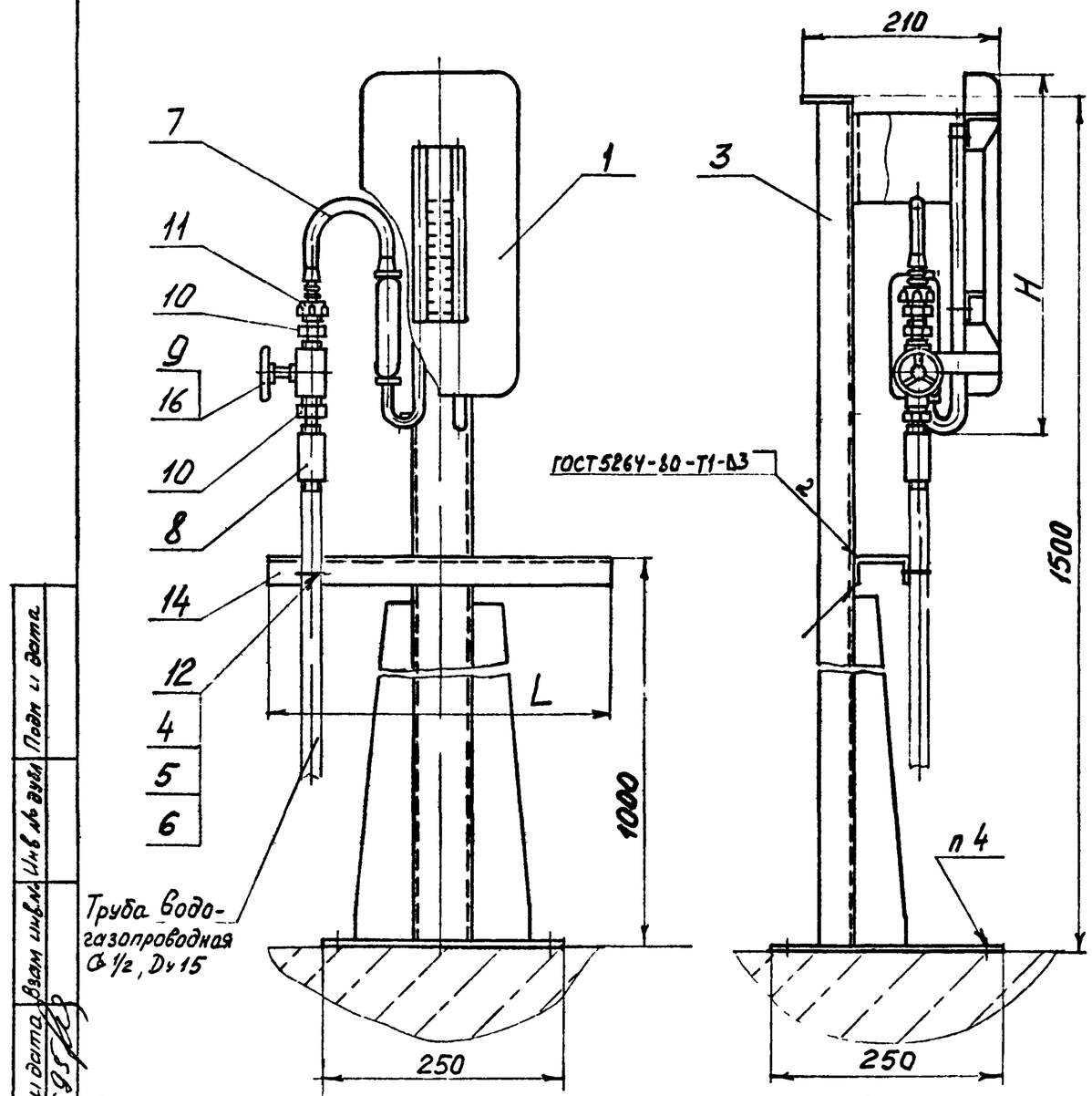

Таблица 1

Тягонапоромер	Предел измерения, Па	H, мм
ТДЖ 1 × 1600 ТДЖ 2 × 1600 ТДЖ 3 × 1600 ТДЖ 4 × 1600 ТДЖ 6 × 1600	1600	372
ТДЖ 1 × 2500 ТДЖ 2 × 2500 ТДЖ 3 × 2500 ТДЖ 4 × 2500 ТДЖ 6 × 2500	2500	451

Продолжение табл 1

Тягонапоромер	Предел измерения, Па	H, мм
ТДЖ 1 × 4000 ТДЖ 2 × 4000 ТДЖ 3 × 4000 ТДЖ 4 × 4000 ТДЖ 6 × 4000	4000	582
ТДЖ 1 × 6300 ТДЖ 2 × 6300 ТДЖ 3 × 6300 ТДЖ 4 × 6300 ТДЖ 6 × 6300	6300	783

Пример условного обозначения установки и обвязки тягонапоромера ТДЖ-1 на полу, на стойке СП-13 по рис 1:

Тягонапоромер ТДЖ-1 ТМ4-7-35-94. Установка 1

1 Размеры для справок

2 Измеряемая среда - неагрессивный к стали газ

3 Установку и монтаж прибора производить в соответствии со СНиП 3 05.07-85 и инструкцией по эксплуатации

4 Крепление производить в соответствии с РТМ 36 6-87 и черт ТМ13-19-92

5 L - длина швеллера. Определяется количеством закрепляемых труб, которое равно количеству трубок тягонапоромера

6. L_1 - длина трубки резиновой присоединительной Определяется при монтаже.

Примечание По рис 1 измеряемая среда сухой и влажный газ при подводе импульсных труб снизу, сухой газ при подводе труб сверху. По рис. 2 измеряемая среда влажный газ при подводе труб сверху.

Изм	Лист	№ докум	Подп	Дата
Разраб		Сучкова	Сучкова	1.12.94
Пров		Чудинов	[illegible]	1.12.94
Гл спец		Чудинов	[illegible]	1.12.94
Н контр		Бурякова	[illegible]	6.12.93
Утв		Гуров	[illegible]	

Взамен ТМ4-312-83

Группа

ТМ4-7-35-94

Тягонапоромер дифференциальный жидкостный ТДЖ Установка на полу

Лит	Масса	Масштаб
	-	1.5

Лист 1 | Листов 3

Рег №

Срок введения

Формат А3

Инв № подл	Подп и дата	Взам инв №	Инв № дубл	Подп и дата
455-36	15.05.95			

Рис 2
Остальное-см рис. 1

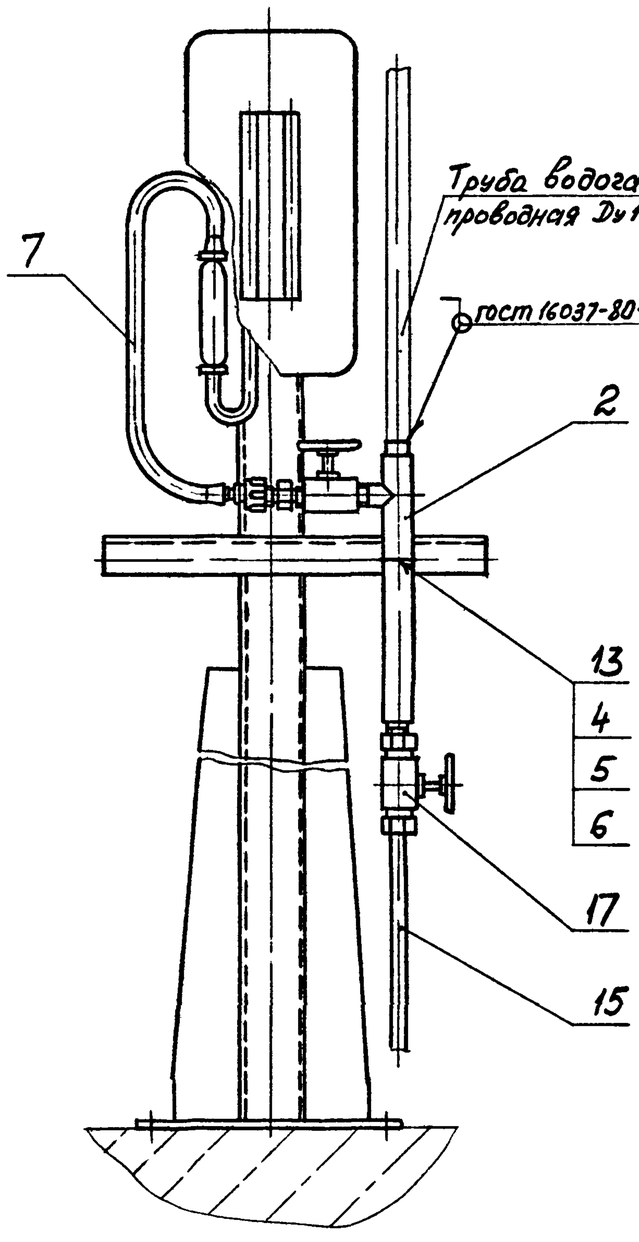

Таблица 2

Условное наименование	Рис.	Поз.1 Тягонапоромер	Поз 2 Расширитель ТКЧ-7-1-94	Поз 3 Стойка ТКЧ-3543-81	Поз 4 Болт ГОСТ 7798-70	Поз 5 Гайка ГОСТ 5915-70	Поз 6 Шайба ГОСТ 11371-78
		Количество					
		1	1	1	1	1	1
		Условное наименование					
1	1	ТДЖ-1 ТДЖ-2	—	СП-13	М6-6g×20 46 019	М6-6Н.5 019	6 01 019
2		ТДЖ-3 ТДЖ-4		СП-15			
3		ТДЖ-6		СП-17			
4	2	ТДЖ-1 ТДЖ-2	Р-1	СП-13			
5		ТДЖ 3 ТДЖ-4		СП-15			
6		ТДЖ-6		СП-17			

Продолжение табл 2

Условное наименование	Поз 7 Трубка резиновая ГОСТ 3399-76	Поз 8 Муфта ГОСТ 8966-75	Поз 9 Прокладка ТУ36-1103-83	Поз 10 Штуцер ТУ36-1104-82	Поз 11 Наконечник ТУ36-1129-83	Поз 12 Скоба ТУ36 22 19 06-001-87	Поз 13
	Количество						
	2	1	-	-	1	1	1
	Условное наименование						
1	$d_{вн}$=6мм L_1(см.п 6)	15	ПМ7×18 УХЛ2	Количество 2	черт 9183 00 01	Количество 2	НП-G½ У3	СО-22 У2	—
2									
3									
4		—		Количество 1		Количество 1		—	СО-34 У2
5									
6									

Инв № подл	Подп и дата	Взам инв №	Инв № дубл	Подп и дата
455-36	15 05 95			

Изм	Лист	№ докум	Подп	Дата	ТМ4-7-35-94	Лист 2

формат А3

Продолжение табл.2

Условное наименование	Поз. 14 Швеллер перфорированный ТУ3С.22.21.00.021-91	Поз 15 Труба 14х2 ГОСТ 8734-75 / Д 20 ГОСТ 8733-87	Поз. 16 Кран трехходовой ТУ26-07-1061-73
	Количество		
	1	1	1
	Условное наименование		
1	ШП 60х35 L мм (см п. 5)	—	11Б18бк Ду 15
2			
3			
4		L = 500 мм	
5			
6			

Продолжение табл.2

Условное наименование	Поз 17 Клапан ТУ26-07-1476-89
	Количество
	1
	Условное наименование
1	—
2	
3	
4	0622.044.015.08
5	
6	

Инв № подл. | Подп. и дата | Взам. инв. № | Инв. № дубл. | Подп. и дата | 15.05.95

Изм	Лист	№ докум	Подп.	Дата	ТМ4-7-35-94	Лист 3

455-36

Формат А4

Рис 1

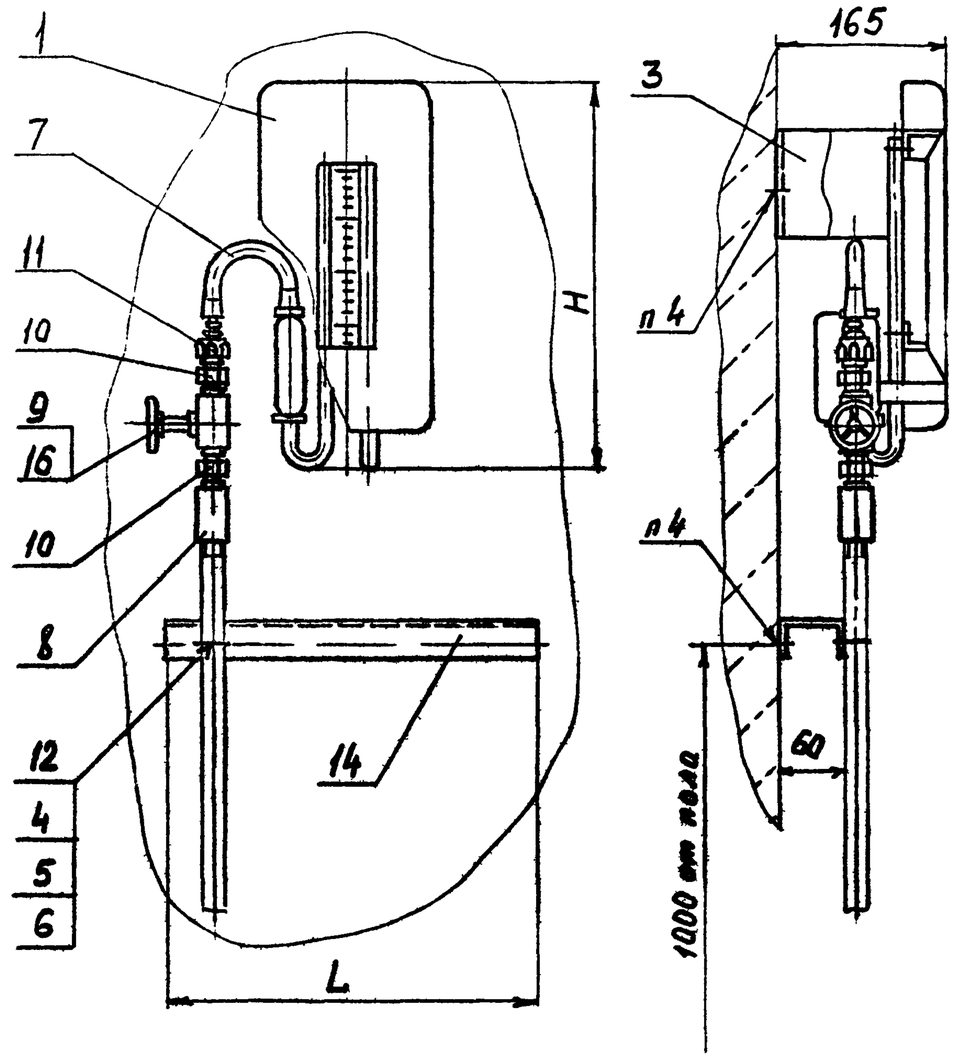

Таблица 1

Тягонапоромер	Предел измерения Па	H, мм
ТДЖ1×1600 ТДЖ2×1600 ТДЖ3×1600 ТДЖ4×1600 ТДЖ6×1600	1600	372
ТДЖ1×2500 ТДЖ2×2500 ТДЖ3×2500 ТДЖ4×2500 ТДЖ6×2500	2500	451

Продолжение табл 1

Тягонапоромер	Предел измерения Па	H, мм
ТДЖ1×4000 ТДЖ2×4000 ТДЖ3×4000 ТДЖ4×4000 ТДЖ6×4000	4000	582
ТДЖ1×6300 ТДЖ2×6300 ТДЖ3×6300 ТДЖ4×6300 ТДЖ6×6300	6300	783

Пример условного обозначения установки и обвязки тягонапоромера ТДЖ2 на стене на на скобе С-16 по рис 1
Тягонапоромер ТДЖ-2 ТМ4-7-36-94 Установка 1

1 Размеры для справок
2 Измеряемая среда - неагрессивный к стали газ
3. Установку и монтаж прибора производить в соответствии со СНиП 3 05 07-87 и инструкцией по эксплуатации
4. Крепление производить в соответствии с РТМ36 6-87
5 L - длина швеллера Определяется количеством трубок тягонапоромера, закрепляемых на швеллере
6. L_1 - длина трубки резиновой присоединительной Определяется при монтаже

Примечание По рис 1 измеряемая среда сухой и влажный газ при подводе импульсных труб снизу, сухой газ при подводе труб сверху По рис 2 измеряемая среда влажный газ при подводе труб сверху.

Изм	Лист	№ докум	Подп	Дата
Разраб		Сучкова	Сучкова	1.12.94
Пров		Чудинов	[signature]	1.12.94
Гл спец		Чудинов	[signature]	1.12.94
Н контр		Бурякова	[signature]	
Утв		Гуров	[signature]	

Взамен ТМУ 313-83 | ТМ4-7-36-94
Группа
Тягонапоромер дифференциальный жидкостный ТДЖ Установка на стене

Лит	Масса	Масштаб
	-	1:5

Лист 1 | Листов 3

Рег №
Срок введения

Инв № подл 455-34 | Подп и дата 15.05.95 | Взам инв № | Инв № дубл | Подп и дата

формат А3

Рис.2

Остальное - см. рис.1

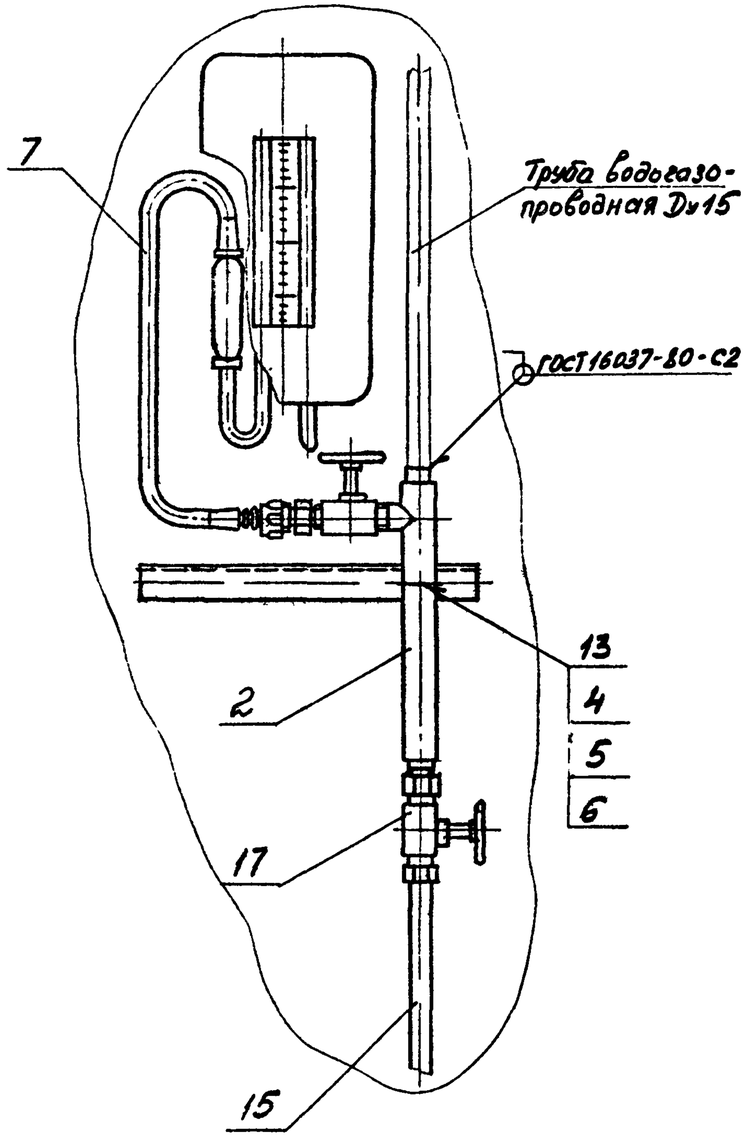

Таблица 2

Условное наименование	Рис.	Поз.1 Тягонапоромер	Поз.2 Расширитель ТКЧ-7-1-94	Поз 3 Скоба ТКЧ-3491-79	Поз.4 Болт ГОСТ7798-70	Поз 5 Гайка ГОСТ5915-70	Поз 6 Шайба ГОСТ11371-78
		Количество					
		1	1	1	1	1	1
		Условное наименование					
1	1	ТДЖ-1 ТДЖ-2	-	С-16	М6-6д×20.46.019	М6-6Н.5.019	6.01.019
2		ТДЖ-3 ТДЖ-4		С-17			
3		ТДЖ-6		С-18			
4	2	ТДЖ-1 ТДЖ-2	Р-1	С-16			
5		ТДЖ-3 ТДЖ-4		С-17			
6		ТДЖ-6		С-18			

Продолжение табл.2

Условное наименование	Поз.7 Трубка резиновая ГОСТ3399-76	Поз.8 Муфта ГОСТ8966-75	Поз 9 Прокладка ТУ36-1103-83	Поз 10 Штуцер ТУ36-1104-82	Поз 11 Наконечник ТУ36-1129-83	Поз 12 Скоба ТУ36.22.19.06-001-87	Поз 13 Скоба ТУ36.22.19.06-001-87
	Количество						
	2	1	-	-	1	1	1
	Условное наименование						
1	$d_{вн}$ = 6мм L_1 (см п.6)	15	ПМ7×18 УХЛ2 Количество 2	Черт.9183 00.01 Количество 2	НП-G½ У3	СО22 У2	-
2							
3							
4		-				-	СО34 У2
5							
6							

Инв № подл	Подп и дата	Взам инв №	Инв № дубл	Подп. и дата
455-34	15.05.95			

Изм	Лист	№ докум	Подп	Дата	ТМ4-7-36-94	Лист 2

формат А3

Продолжение табл 2

Условное наименование	Поз 14 Швеллер перфорированный ТУ36 22 21 00 021-91	Поз 15 Труба 14х2 ГОСТ 8734-75 Д20 ГОСТ 8733-87	Поз 16 Кран трехходовой ТУ26-07-1061-73
	Количество		
	1	1	1
	Условное наименование		
1	ШП 60×35 L мм (См п 5)	—	11Б18бк Ду15
2			
3			
4		L = 500мм	
5			
6			

Продолжение табл 2

Условное наименование	Поз 17 Клапан ТУ26-07-1476-89
	Количество
	1
	Условное наименование
1	—
2	
3	
4	0Б22.044.015.08
5	
6	

Инв № подл	Подп и дата	Взам. инв. №	Инв. № дубл.	Подп и дата
455-34	15 05 95			

Изм	Лист	№ докум	Подп	Дата	ТМ4-7-36-94	Лист 3

Формат А4

Рис 1

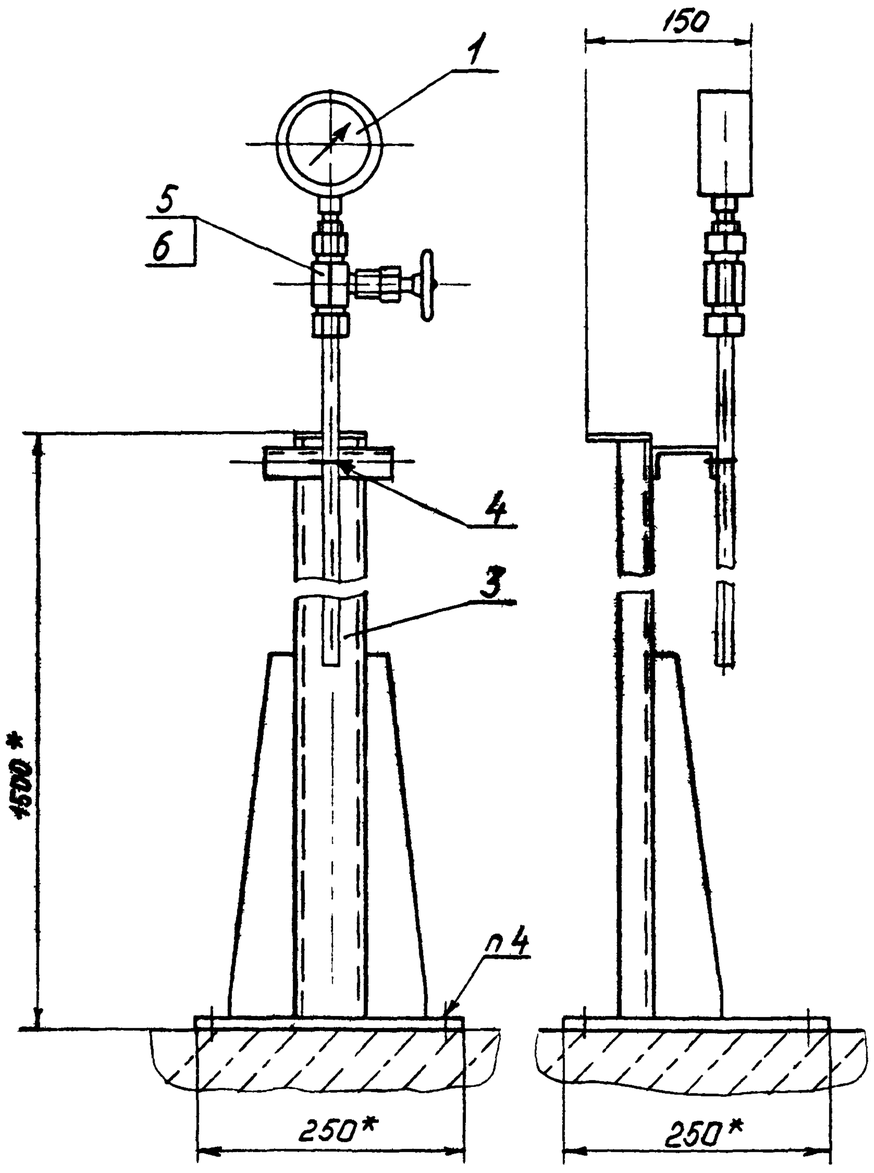

Рис 2

Остальное-см рис 1

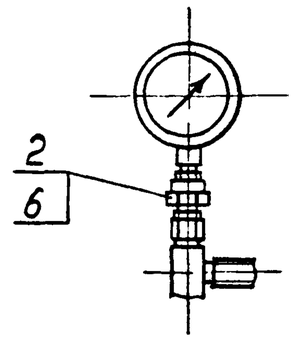

Пример условного обозначения установки и обвязки манометра МТИ с радиальным штуцером М20×15 на полу по рис.1:

Манометр МТИ ТМ4-7-19-94 Установка 1

1* Размеры для справок

2 Измеряемая среда - газ, пар, жидкость

3 Установку и монтаж прибора производить в соответствии со СНиП3 05 07-85 и инструкцией по эксплуатации

4 Крепление производить в соответствии с РТМ36 6-87и по черт ТМ13-19-92

Инв № подл	Подп и дата	Взам инв №	Инв № дубл	Подп и дата
455 38	15 05 95			

					Взамен	ТМ4-7-37-94		
					Группа			
Изм	Лист	№ докум	Подп	Дата	Манометр, вакуумметр, мановакуумметр показывающий Ру≤16Па Установка на полу	Лит	Масса	Масштаб
Разраб.		Бурцева		1.12.94			—	1 5
Пров.		Чудинов		1.12.94		Лист 1	Листов 2	
Гл спец		Чудинов		16.12.95	Рег №			
Н контр		Бурякова		1.12.94				
Утв		Гуров			Срок введения			

Формат А3

Таблица 1

Наименование	Условное обозначение	Верхний предел измерений Ру	
		кПа	МПа
Манометр	МТИ Мод. 1216	600	от 1 до 2,5
	1218	от 60 до 400	—
	1232	—	до 16
	1246		от 4 до 10
	1511		от 1 до 10
	1512	—	до 16
	МПЗ-У МП4-У	от 60 до 600	от 1 до 16
	МПЗА-У	от 100 до 600	
	ДМ2005Сг	—	от 0 до 16
	МТП-СД-100-Ом2		
	ММП-160-Кс		от 0,1 до 2,5
	МПТ-1М		0,06
	МТК Мод. 1058	от 100 до 400	—
	1054	600	от 1 до 6
	1076	—	10, 16
Манова-куумметр	МТИ Мод 1216	от -100 до 500	от -0,1 до 2,4
	1218	от -100 до 300	—
	МВПЗ-У МВП4-У МВПЗА-У	от 60 до 500	от 0,9 до 2,4
	ДА2005Сг	—	от -0,1 до 2,4
	МВТП-СД-100-Ом2		
	МВМП-160-Кс		от 0,06 до 2,4
	МТК Мод 1058	от 60 до 300	—
	1054	500	от 0,9 до 2,4

Продолжение табл 1

Наименование	Условное обозначение	Верхний предел измерений Ру	
		кПа	МПа
Вакуумметр	МТИ Мод 1218	-60, -100	—
	ВПЗ-У ВП4-У		
	ДВ2005Сг	—	от -0,1 до 0
	ВТП-СД-100-Ом2		
	ВМП-160-Кс		-0,1
	МТК Мод 1058	100	—

Таблица 2

Условное наименование	Рис.	Поз 1 Манометр, мановакуумметр	Поз 2 Футорка ТК4-7-2-94	Поз 3 Стойка ТК4-3490-81	Поз 4 Хомут ТУ36-1107-80	Поз 5 Клапан запорный ТУ26-07-1476-89	Поз 6 Прокладка ТУ36-1103-83
		Количество					
		1	1	1	1	1	1
		Условное наименование					
1	1	МПЗ-У, МТИ МП4-У, МПЗА-У МВПЗ-У, МВП4-У МВПЗА-У, ВПЗ-У ВП4-У МТП-СД-100-Ом2 ММП-160-Кс ВМП-160-Кс МВМП-160-Кс МТК	—	СП-23	Х15Ч1	0622 044 015 08	ПМ7х18ЧХЛ2
2		ДМ2005Сг ДВ2005Сг ДА2005Сг					
3	2	МТП-1М	М12×М20				
4		МТК	G½×М20				

Инв.№ подл. 455-38 | Подп. и дата 15.05.95 | Взам. инв.№ | Инв.№ дубл. | Подп. и дата

Изм	Лист	№ докум	Подп	Дата	ТМ4-7-37-94	Лист 2

Формат А3

Рис 1

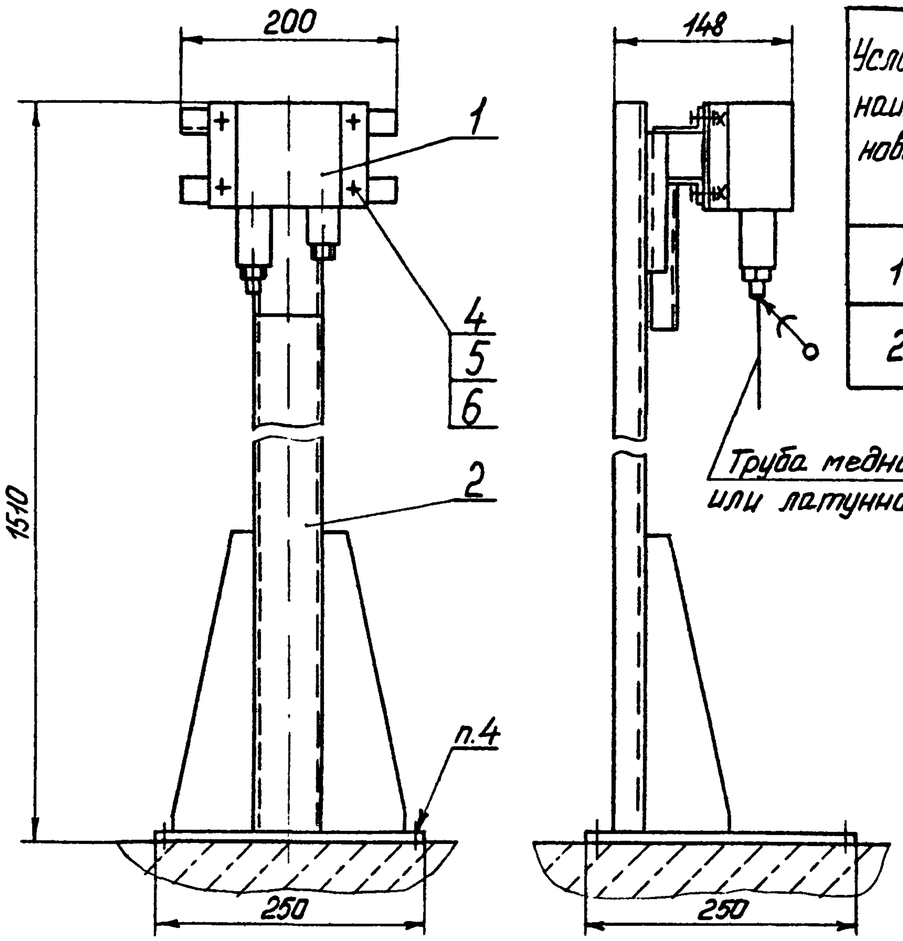

Условное наименование	Рис	Поз 1 Датчик-реле давления	Поз 2 Стойка	Поз.3 Кронштейн	Поз 4 Болт	Поз 5 Гайка	Поз 6 Шайба
		ТК4-3495-81	ТУ36-2588-84		ГОСТ 7798-70	ГОСТ 5927-70	ГОСТ 11371-78
		Количество					
		1	1	1	4	4	4
		Условное наименование					
1	1	См.п.5	СП-3	—	М6-6g×16.46.019	М6-6Н.5.019	6.01.019
2	2		—	КУ-1			

Рис. 2

Остальное – см рис. 1

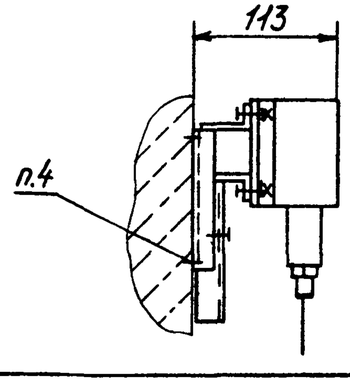

Пример условного обозначения установки датчика-реле давления ДЕМ-102 на полу по рис 1:

Датчик – реле ДЕМ-102 ТМ4-7-38-94

Установка 1

1. Размеры для справок

2 Измеряемая среда - хладоны, воздух, вода, масла и другие среды с вязкостью не более 0,8 Па·с (8 Пз)

3. Монтаж производить в соответствии с СНиП 3.05.07-85 и инструкцией по эксплуатации приборов

4. Крепление производить в соответствии с РТМ366-87 и по черт ТМ13-19-92 - крепление стойки СП-3 и по черт. ТМ13-9-92 - крепление кронштейна КУ-1

5. Тип прибора выбирать по табл. 1 „Общие указания"

					Взамен	ТМ4-7-38-94	
					Группа		
Изм	Лист	№ докум	Подп	Дата	Датчик-реле давления	Лит	Масса	Масштаб
Разраб.		Бурцева		1.12.94	Установка на полу или стене		—	1:5
Пров.		Чудинов		1.12.94		Лист	Листов 1
Гл спец.		Чудинов		1.12.94	Рег. №		
Н контр.		Бурякова		1.12.94			
Утв		Гуров			Срок введения		

Инв. № подл	Подп и дата	Взам инв №	Инв. № дубл	Подп. и дата
455-39	15.05.95			

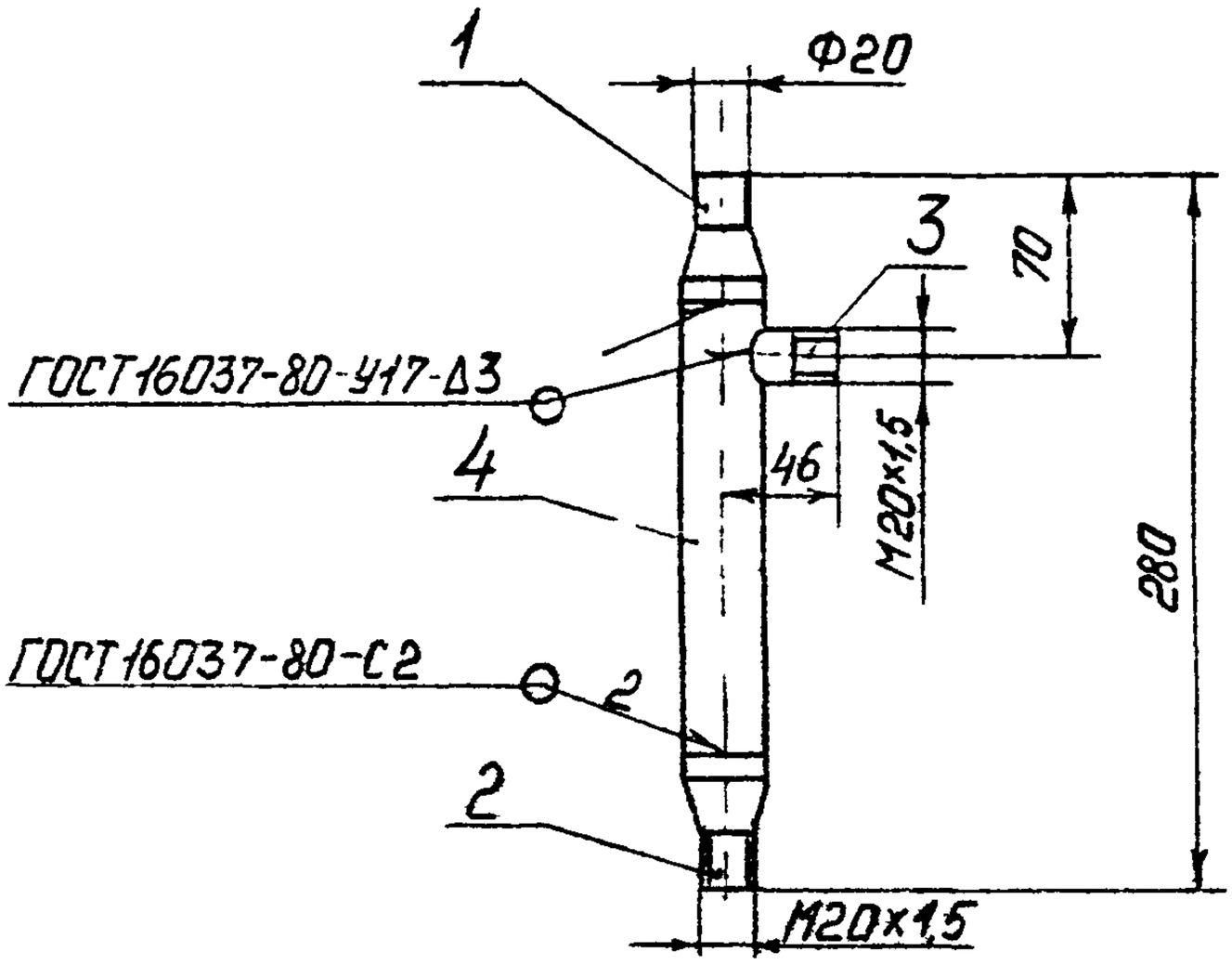

Условное наименование	Поз 1	Поз.2	Поз 3	Поз 4
	Штуцер		Патрубок	Труба
	Количество			
	1	1	1	1
	Условное наименование			
Р-1	1/1	1/2	1/3	1/4
Р-2	2/1	2/2	2/3	2/4

Условное обозначение расширителя Р-1

Расширитель Р-1 ТК4-7-1-94

1 Размеры для справок

2 Условное давление Ру до 20МПа.

3 Остальные технические требования по ТК4-570-81

Изм	Лист	№докум	Подп	Дата
Разраб		Бурцева		1.1.94
Пров		Чудинов		1.12.94
Гл спец		Чудинов		1.12.94
Н контр		Бурякова		16.01.95
Утв		Гуров		

Взамен ТК4-3558-83

Группа

ТК4-7-1-94

Расширитель Р

Лит	Масса	Масштаб
	0,72	1:4

Лист 1 | Листов 4

Рег №

Срок введения

Формат А4

Инв № подл 455-40 | Подп и дата 15.05.95 | Взам инв № | Инв № дубл | Подп и дата

12,5 √(√)

Поз 1 и 2 Штуцер (1:1)

Рис. 1

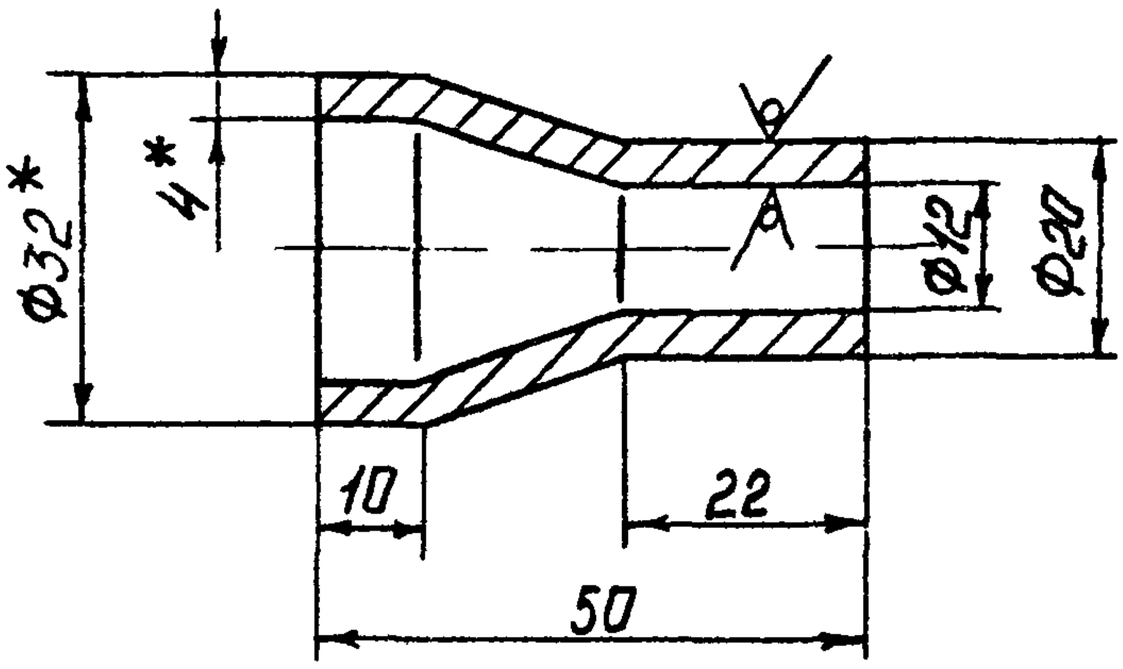

Рис. 2

Остальное – см рис. 1

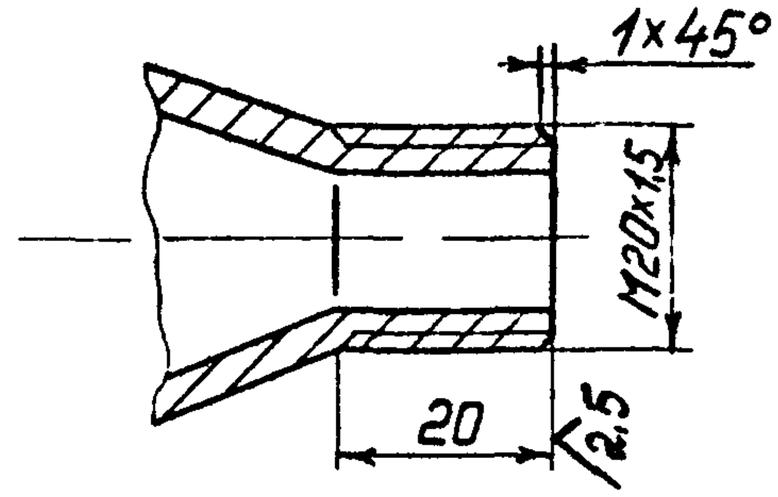

Условное наименование	Поз	Рис	Материал	Масса, кг
1/1	1	1	Труба 32×4 ГОСТ 8734-75 / Д20 ГОСТ 8733-87	0,08
1/2	2	2		
2/1	1	1	Труба 32×4 ГОСТ 8734-75 / В15ХМ ГОСТ 8733-87	
2/2	2	2		

1.* Размеры для справок

2 Остальные технические требования по ТК4-570-81

Инв № подл | 455-40
Подп и дата | 1505 95
Взам инв №
Инв № дубл
Подп и дата

Изм	Лист	№ докум	Подп	Дата	ТК4-7-1-94	Лист 2

Формат А4

12,5 √(√)

Поз 3 Патрубок (2 1)

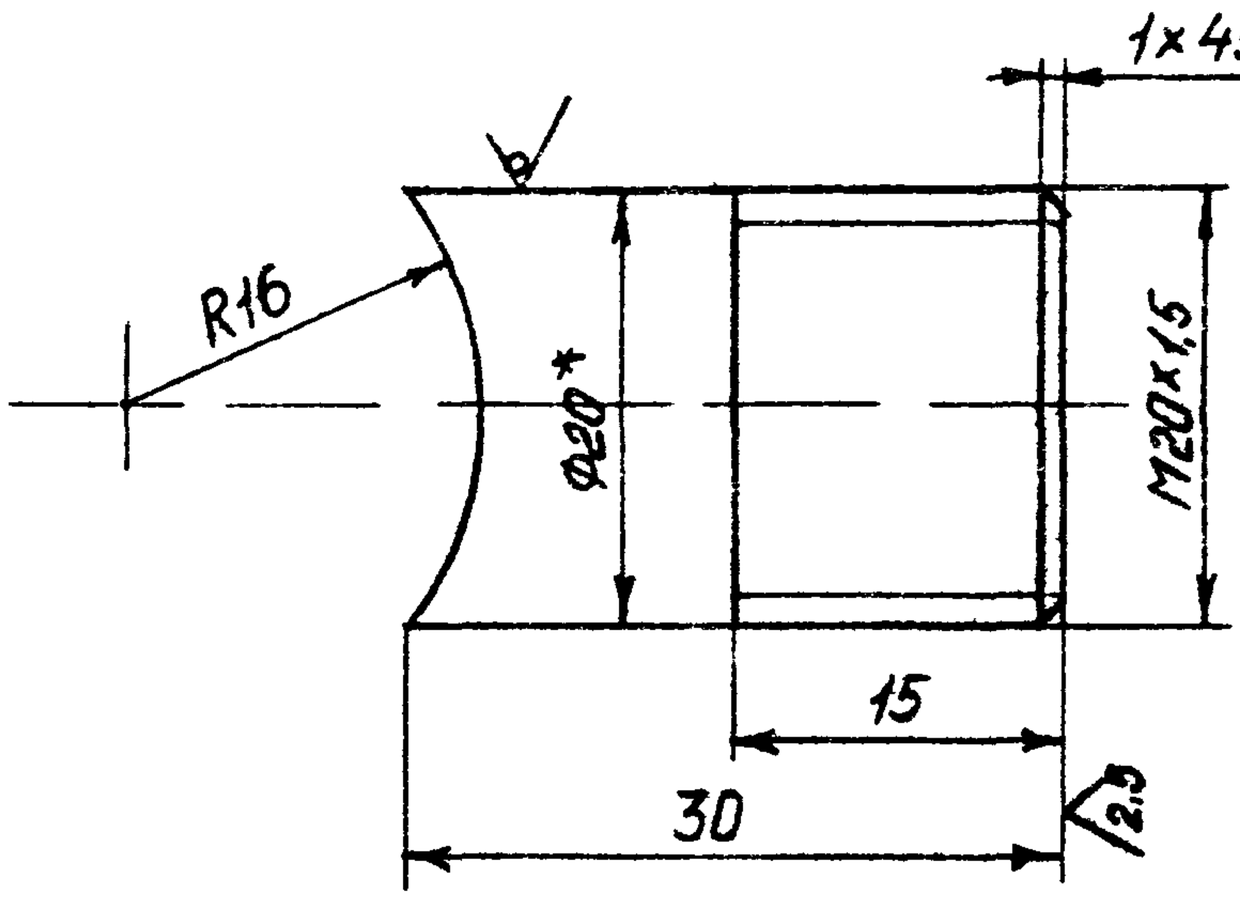

Условное наименование	Материал
1/3	Труба $\frac{20\times5\ ГОСТ\ 8734-75}{Д20\ ГОСТ\ 8733-87}$
2/3	Труба $\frac{20\times5\ ГОСТ\ 8734-75}{В15ХМ\ ГОСТ\ 8733-87}$

1* Размер для справок

2 Масса – 0,05 кг

3 Остальные технические требования по ТК4-570-81

Инв № подл	Подп и дата	Взам инв №	Инв № дубл	Подп и дата
455-40	15.05.95			

Изм	Лист	№ докум	Подп	Дата	ТК4-7-1-94	Лист 3

Формат А4

Поз.4 Труба (1:1)

12,5 V (V)

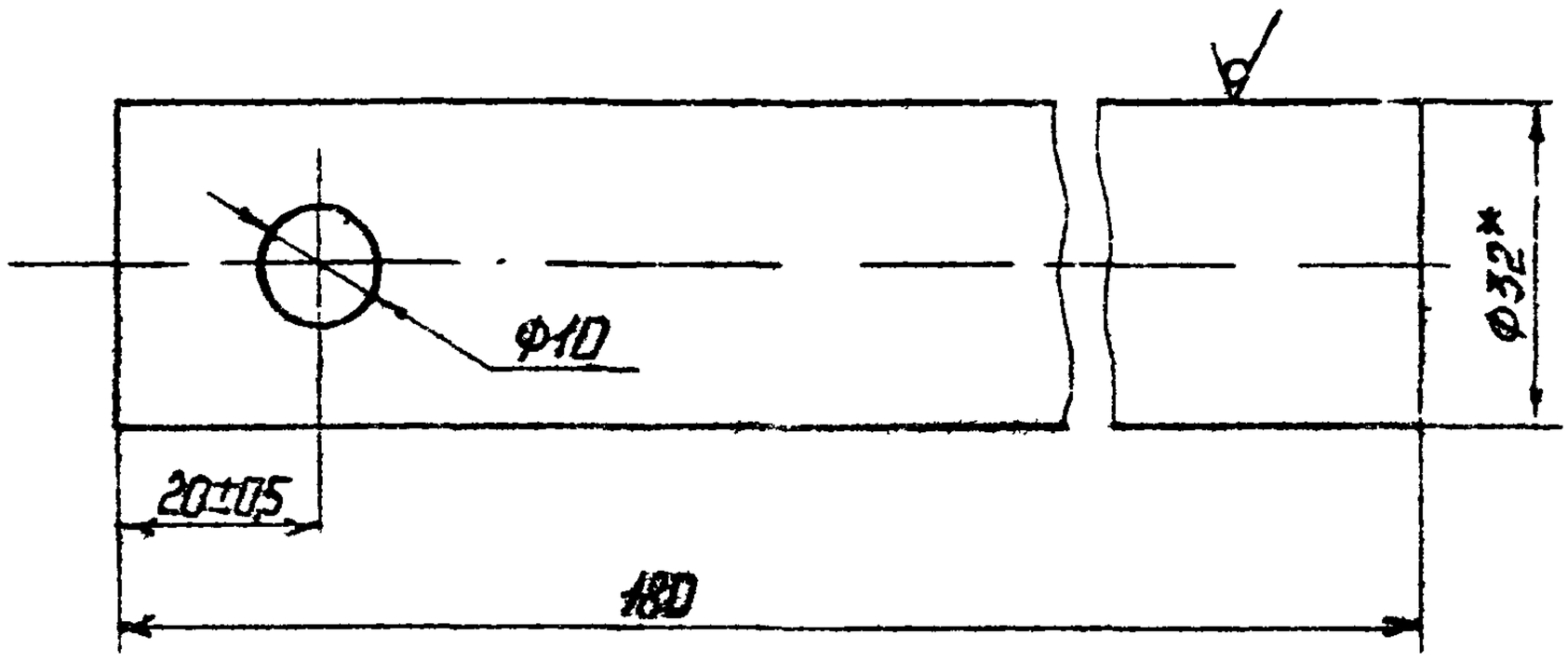

Условное наименование	Материал
1/4	Труба $\frac{32\times4\ ГОСТ\ 8734-75}{Д20\ ГОСТ\ 8733-87}$
2/4	Труба $\frac{32\times4\ ГОСТ\ 8734-75}{Б15ХМ\ ГОСТ\ 8733-87}$

1.* Размер для справок.

2. Масса - 0,5кг

3. Остальные технические требования по ТК4-570-81

Инв.№подл. | Подп. и дата | Взам.инв.№ | Инв.№дубл. | Подп. и дата

465-40 | 15.05.95

Изм.	Лист	№ докум	Подп	Дата	ТК4-7-1-94	Лист 4

Формат А4

12,5

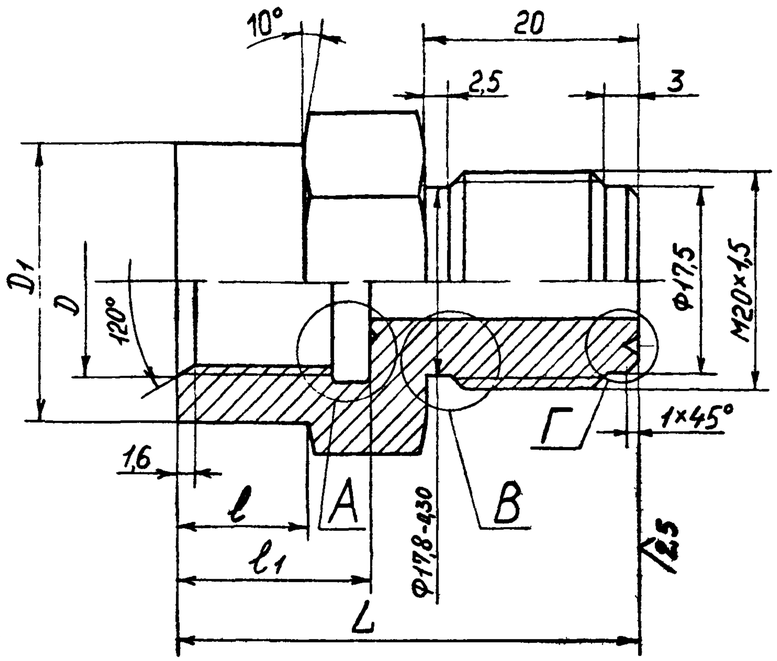

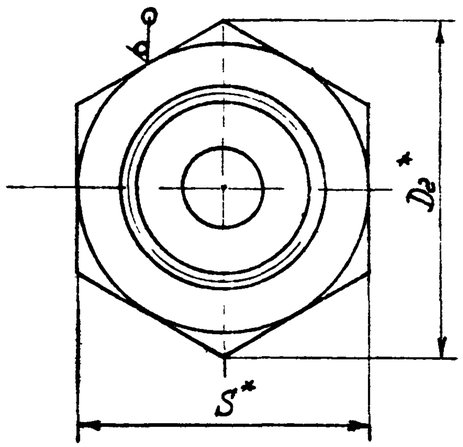

Г(5 1)

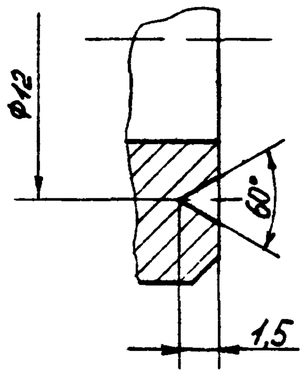

А(5 1)

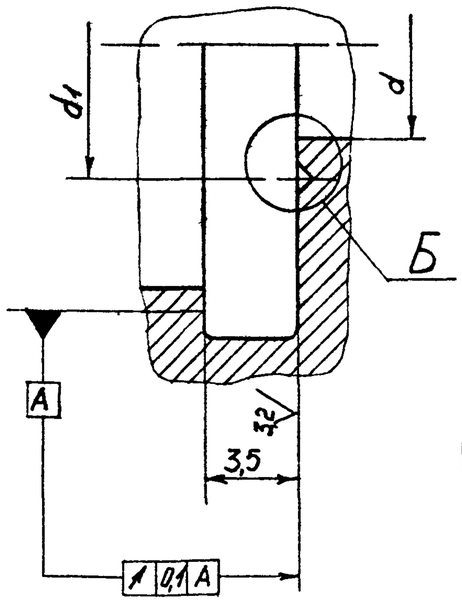

Б(5 1)

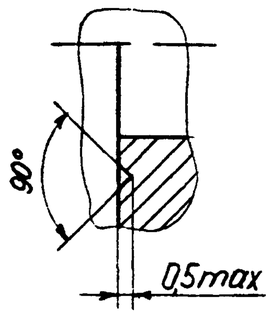

В(5 1)

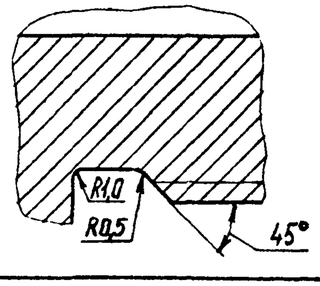

Пример условного обозначения футорки с резьбой М12 и М20×1,5

Футорка М12×М20 ТК4-7-2-94

1* Размеры для справок

2 $H14, h14, \pm \frac{IT14}{2}$

3 Покрытие - Ц9 хр желтое, для деталей из стали 45

4 Размеры и допуски указаны до нанесения покрытия

5 Остальные технические требования по ТУ36 22 21 00 019-91

					Взамен	ТК4-7-2-94	
					Группа		
Изм.	Лист	№ докум.	Подп.	Дата	Футорка	Лит	Масса	Масштаб
Разраб		Бурцева		11.94			См табл	2:1
Пров		Чудинов		11.94		Лист 1	Листов 2
Гл спец		Чудинов		11.94			
Н контр		Бурякова		11.94	Рег №		
Утв		Гуров			Срок введения		

Инв № подл. | Подп. и дата | Взам. инв. № | Инв. № дубл. | Подп. и дата

Ц55-41 | 15.05.94

Копировал

Формат А3

Условное наименование	Размеры в мм								
	D	D_1	D_2	l	l_1	d	d_1	S	L
M12×M20	M12×1,5	16,2	27,7	10	10	6	7,5	24	40
G 1/2 × M20	G 1/2	26	31,2	12	18	7	10	27	43
G 1/2 × M20-H									

Продолжение

Условное наименование	Материал	Масса, кг
M12×M20	Шестигранник $\frac{24\text{-}h12\ ГОСТ\ 8560\text{-}78}{45\text{-}В\text{-}Т\ ГОСТ\ 1051\text{-}73}$	0,09
G 1/2 × M20	Шестигранник $\frac{27\text{-}h12\ ГОСТ\ 8560\text{-}78}{45\text{-}В\text{-}Т\ ГОСТ\ 1051\text{-}73}$	0,12
G 1/2 × M20-H	Шестигранник $\frac{27\text{-}В\ ГОСТ\ 2879\text{-}88}{12Х18Н10Т\ ГОСТ\ 5949\text{-}75}$	

Инв. № подл.	Подп. и дата	Взам. инв. №	Инв. № дубл.	Подп. и дата
455-41	15.05.95			

Изм	Лист	№ докум	Подп	Дата	ТК4-7-2-94	Лист 2

Копировал

Формат А4

125 √(√)

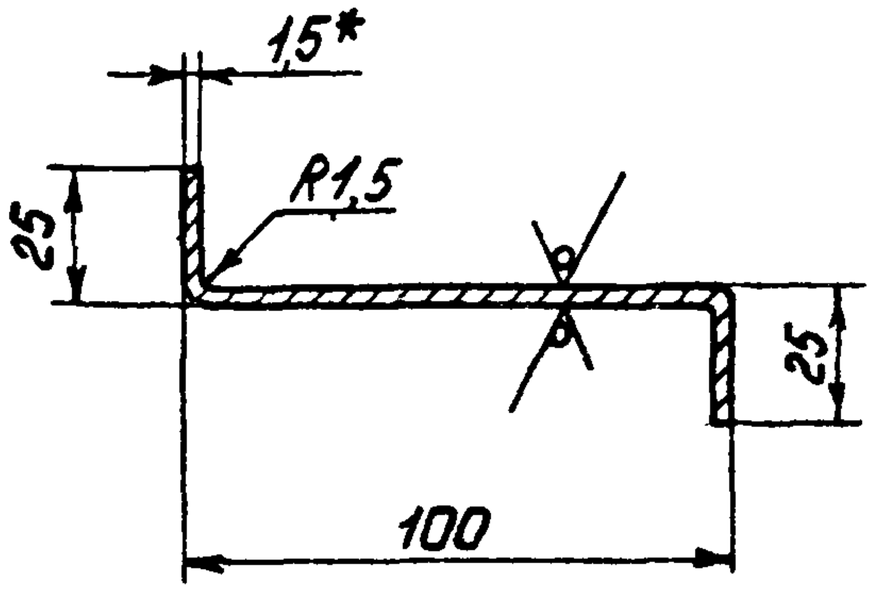

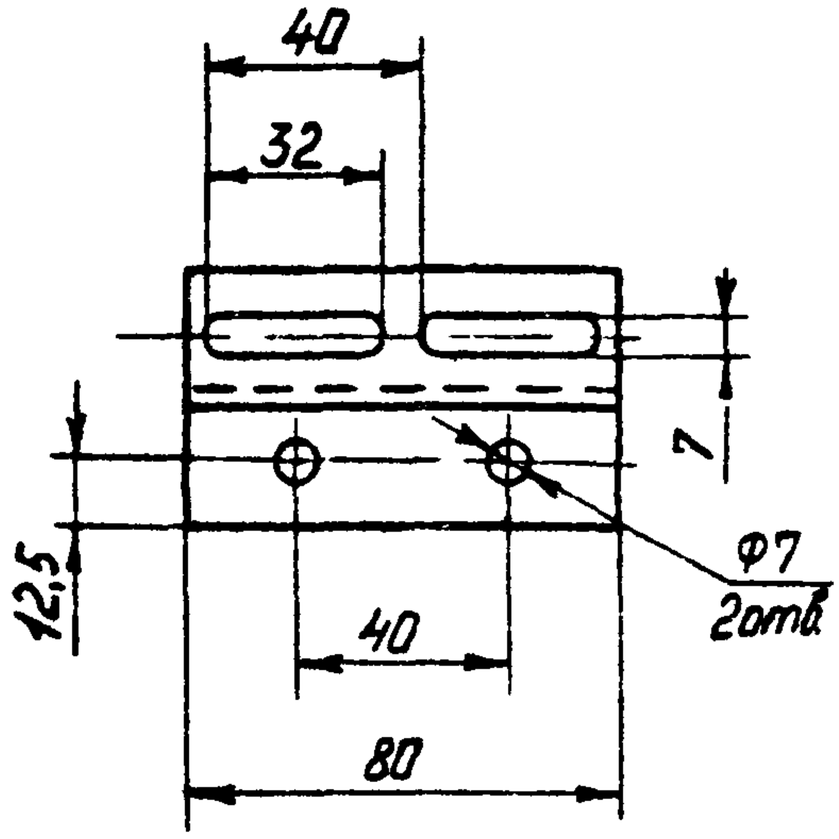

Условное обозначение скобы СК-1

Скоба СК-1 ТК4-7-3-94

1.* Размер для справок

2 Материал - лист х/к $\frac{Б1,5\ ГОСТ\ 19904-90}{К270В-4-III\ ГОСТ\ 16523-89}$

3 Остальные технические требования по ТК4-570-81

Инв № подл | 455-42 | Подп и дата 15.05.95 | Взам инв №

Изм.	Лист	№ докум	Подп	Дата
Разраб.		Бурцева		1.11.94
Пров		Чудинов		1.12.94
Гл спец		Чудинов		1.12.94
Н контр		Бурякова		1.01.95
Утв		Гуров		

Взамен

Группа

ТК4-7-3-94

Скоба СК-1

Лит	Масса	Масштаб
	0,02	1:2
Лист	Листов 1	

Рег №

Срок введения

Формат А4

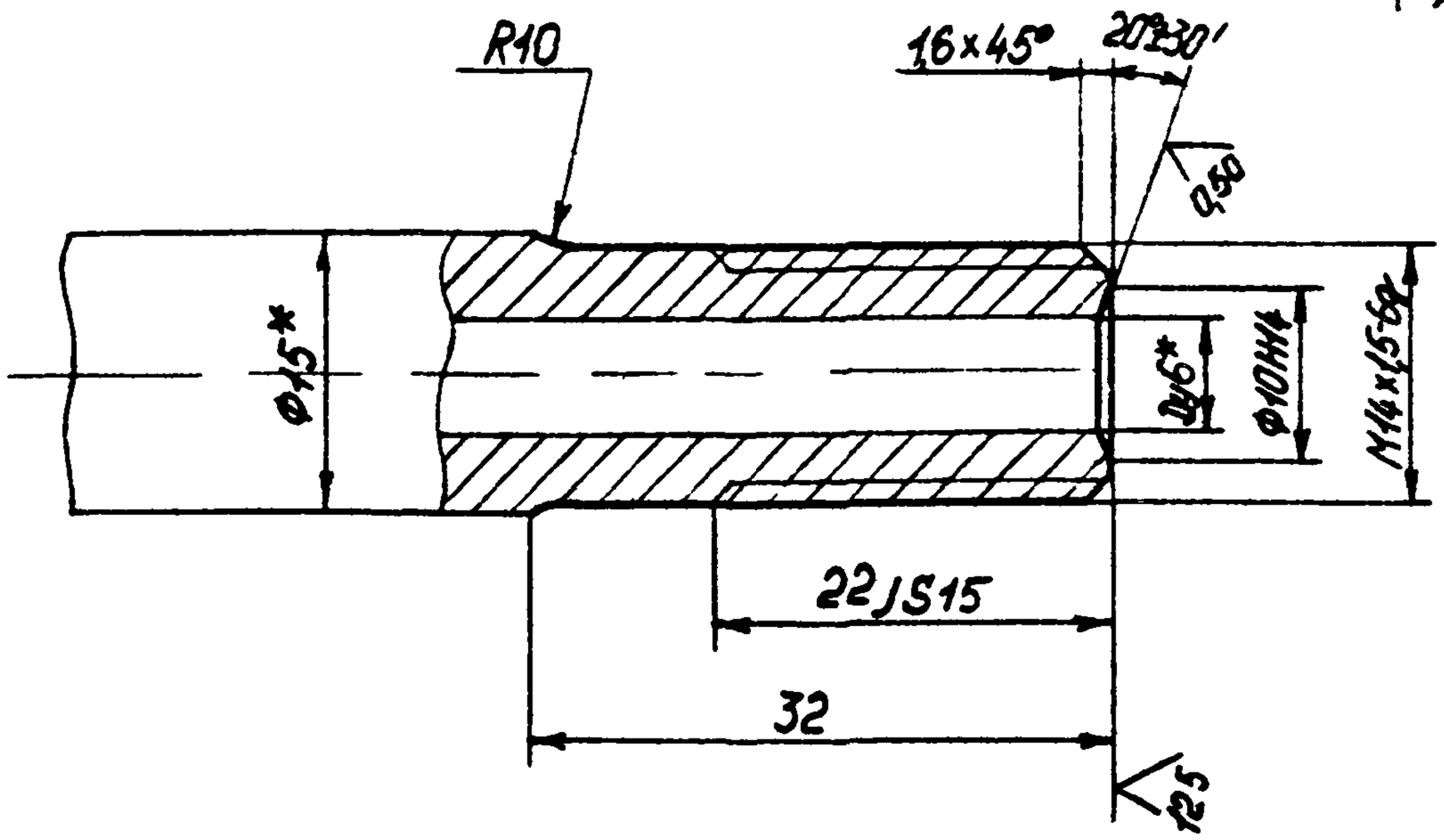

Условное обозначение трубы импульсной 15×4,5 с обработанным концом под резьбу М14×1,5

Труба ТР-М14×1,5 ТК4-7-4-94

1* Размеры для справок

2 Материал-труба бесшовная 1,5×4,5 Ду6 ТУ14-3-251-74

3 Конец трубы доработан по ГОСТ 9400-81

Взам инв №	Подп и дата	Инв № дубл	Подп и дата
	15.05.95		

Изм	Лист	№ докум	Подп	Дата
Разраб		Бурцева		1.11.94
Пров		Чудинов		1.12.94
Гл спец		Чудинов		1.12.94
Н контр		Бурякова		1.01.95
Утв		Гуров		

Взамен

Группа

ТК4-7-4-94

Труба импульсная

Чертеж доработки

Лит	Масса	Масштаб
	–	21

Лист | Листов 1

Рег №

Срок введения

Инв № подл 455-43

Копировал

Формат А4

Продолжение табл.2

Условное наименование	Поз 14 Швеллер перфорированный ТУ3С 22 21 00 021-91	Поз 15 Труба 14х2 ГОСТ 8734-75 Д 20 ГОСТ 8733-87	Поз 16 Кран трехходовой ТУ26-07-1061-73
	Количество		
	1	1	1
	Условное наименование		
1	ШП 60х35 L мм (см п 5)	—	11Б18бк Ду 15
2			
3			
4		L = 500 мм	
5			
6			

Продолжение табл.2

Условное наименование	Поз 17 Клапан ТУ26-07-1476-89
	Количество
	1
	Условное наименование
1	—
2	
3	
4	0622044015 08
5	
6	

Инв № подл | Подп и дата | Взам инв № | Инв № дубл | Подп и дата | 15.05.95 | 455-36

Изм	Лист	№ докум	Подп	Дата

ТМ4-7-35-94

Лист 3

Формат А4