121

ТИПОВОЙ ПРОЕКТ
411-1-135.86

ПРОИЗВОДСТВЕННО - ЛАБОРАТОРНЫЙ КОРПУС ЛЕСХОЗА ДЛЯ СРЕДНЕЕВРОПЕЙСКОЙ ЧАСТИ СССР

СТЕНЫ КИРПИЧНЫЕ

АЛЬБОМ II

ЧЕРТЕЖИ СТРОИТЕЛЬНЫХ ИЗДЕЛИЙ

Инв. № подл. | Подпись и дата | Взам. инв. №

СФ 749-02
4.0.46

Коф. чертп инв СФ 749-02

Привязан

Инв. №

Копировал А. - Плотникова

Формат А3

ТИПОВОЙ ПРОЕКТ
411-1-135.86
ПРОИЗВОДСТВЕННО – ЛАБОРАТОРНЫЙ КОРПУС ЛЕСХОЗА ДЛЯ СРЕДНЕЕВРОПЕЙСКОЙ ЧАСТИ СССР
СТЕНЫ КИРПИЧНЫЕ

АЛЬБОМ II

СОСТАВ ПРОЕКТА:

АЛЬБОМ I – ОБЩАЯ ПОЯСНИТЕЛЬНАЯ ЗАПИСКА. ТЕХНОЛОГИЧЕСКАЯ, АРХИТЕКТУРНО-СТРОИТЕЛЬНАЯ, САНИТАРНО-ТЕХНИЧЕСКАЯ И ЭЛЕКТРОТЕХНИЧЕСКАЯ ЧАСТИ. СЛАБОТОЧНЫЕ УСТРОЙСТВА. АВТОМАТИЗАЦИЯ САНТЕХСИСТЕМ.

АЛЬБОМ II – ЧЕРТЕЖИ СТРОИТЕЛЬНЫХ ИЗДЕЛИЙ

АЛЬБОМ III – СПЕЦИФИКАЦИЯ ОБОРУДОВАНИЯ

АЛЬБОМ IV – ВЕДОМОСТИ ПОТРЕБНОСТИ В МАТЕРИАЛАХ

АЛЬБОМ V – СМЕТЫ

АЛЬБОМ VI – ПРОЕКТНАЯ ДОКУМЕНТАЦИЯ ПО ПЕРЕВОДУ ПОДВАЛЬНОГО ПОМЕЩЕНИЯ НА РЕЖИМ ПРУ

Разработан
Воронежским филиалом
института „Союзгипролесхоз"
Главный инженер филиала Тырченков Н.С.
Главный инженер проекта Усталов В.П.

Утвержден Гослесхозом СССР
протокол №27 от 17 октября 1986 г.
Рабочие чертежи введены в действие
Гослесхозом СССР
Приказ № 231 от 25 ноября 1986 г.

СФ 749-02

СФ 749-02

Инв. № подл. | Подпись и дата | Взам. инв. №

Привязан

Инв. №

копировал Ф. - Плотникова

формат А3

Альбом II

Типовой проект 411-1-135.86

Содержание альбома

Шифр	Наименование	Стр.
	Содержание альбома	2
411-1-135.86-КЖИ-ТУ	Технические условия	2
-КЖИ-01.00	Опорная плита ОП1	3
-КЖИ-02.00	Плита ПК 56.15-6 Ат IV ст-Б-01	3
-КЖИ-03.00	Сетка С1, С2	4
-КЖИ-03.00.СБ	Сетка С1, С2	4
-КЖИ-04.00	Сетка С3	5
-КЖИ-05.00	Каркас плоский Кр	5
-КЖИ-06.00	Каркас плоский КР3	6
-КЖИ-07.00	Решетка МР1	6
-КЖИ-08.00	Закладное изделие ЗД1	7
-КЖИ-09.00	Стойка ограждения СОГ	8
-КЖИ-10.00	Пожарная лестница ЛМ2	9
-КЖИ-11.00	Изделие соединительное МН1	10
-КЖИ-12.00	Изделие соединительное МН2	10

Инв. № подл. | Подпись и дата | Взам. инв. №

Копировал: /Елисеева/ Формат А4

Альбом II

Типовой проект 411-1-135.86

1. При изготовлении сборных железобетонных изделий необходимо руководствоваться указаниями соответствующих серий, указанных в чертежах.

2. Изготовление и методы испытаний изделий должны соответствовать ГОСТ 10922-75.

3. Сварку производить в соответствии с ГОСТ 19292-73 и СН 393-78 „Инструкция по сварке соединений арматуры и закладных деталей железобетонных конструкций“

4. Для сварочных работ применять электроды типа Э42 по ГОСТ 9467-75.

5. Соединения арматуры каркасов и сеток выполнять контактно-точечной сваркой по ГОСТ 14098-68 во всех пересечениях стержней.

6. Размеры сеток и каркасов даны по осям и торцам стержней.

Привязан

Инв. №

Нач. отд.	Калабухов	
Н. контр.	Лачинский	
Гл. спец.	Нейбург	
ГИП	Усталов	
Рук. гр.	Федорова	
Ст. инж.	Арапова	

2

СОР 749-02

ТП 411-1-135.86-КЖИ-ТУ

Технические условия

Стадия	Лист	Листов
Р		1

Воронежский филиал „СОЮЗГИПРОЛЕСХОЗ“

Инв. № подл. | Подпись и дата | Взам. инв. №

Копировал: /Елисеева/ Формат А4

Е.А. III.88

Альбом V

Остальное - см. 1.225-2.11-4.000

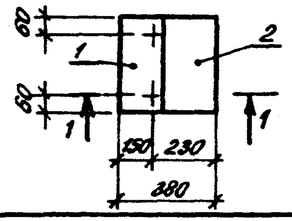

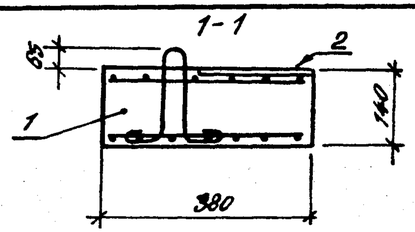

Формат	Зона	Поз.	Обозначение	Наименование	Кол.	Примечание
				Документация		
А4			411-1-135.86-КЖИ-ТУ	Технические условия		
				Сборочные единицы		
		1	1.225-2.11-4.000	Опорная плита ОП4.4-Т	1	50 кг
		2	1.400-6/76, вып.1, лист 44	Закладная деталь М1-5-5	1	

Ведомость расхода стали на элемент, кг

Марка элемента	Изделия закладные					Всего
	Арматура класса		Прокат марки			
	А III		В ст 3 кл 2			
	ГОСТ 5781-82*		ГОСТ 103-76*			
	ф14	Итого	-200х10	-50х10	Итого	
ОП1	0.8	0.8	6.1	0.8	6.9	7.7

Расход стали дан только на дополнительный элемент, остальное см. 1.225-2.11-4.000

Типовой проект 411-1-135.86

Привязан

Инв. №

Нач.отд.	Калабухов	
Н.контр.	Пачинский	
Гл.спец.	Нейбург	
ГИП	Усталов	
Рук.гр.	Федорова	
Инж.	Фролова	

ТП 411-1-135.86-КЖИ-01.00

Опорная плита ОП1

Стадия	Масса	Масштаб
Р	57.7	
Лист	Листов 1	

Воронежский филиал „СОЮЗГИПРОЛЕСХОЗ"

Копировал: /Елисеева/ Формат А4

Альбом V

Остальное - см. 1.041.1-2.1.300-01

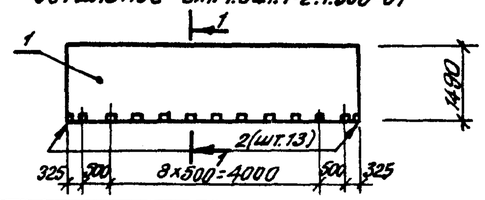

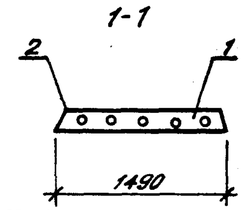

Формат	Зона	Поз.	Обозначение	Наименование	Кол.	Примечание
				Документация		
А4			411-1-135.86-КЖИ-ТУ	Технические условия		
				Сборочные единицы		
		1	1.041.1-2.1.300-01	Плита ПК56.15-6АтIV ст-Б	1	
Б4		2		Уголок $\frac{100\times100\times7\ ГОСТ\ 8509-72^*}{Вст3кп2\ ТУ\ 14-1-3023-80}$ ℓ=150	13	1.6 кг

Ведомость расхода стали на элемент, кг

Марка элемента	Изделия закладные		Всего	Общий расход
	Прокат марки			
	Вст3 кп2			
	ГОСТ 8509-72*			
	L100х7	Итого		
ПК56.15-6АтIV ст-Б-01	20.8	20.8	20.8	20.8

Расход стали дан только на дополнительный элемент, остальное см. 1.041.1-2.1.300-01

Типовой проект 411-1-135.86

Привязан

Инв. №

Нач.отд.	Калабухов	
Н.контр.	Пачинский	
Гл.спец.	Нейбург	
ГИП	Усталов	
Рук.гр.	Федорова	
Инж.	Фролова	

3

сф 749-02

ТП 411-1-135.86-КЖИ-02.00

Плита ПК56.15-6АтIV ст-Б-01

Стадия	Масса	Масштаб
Р	2602	
Лист	Листов 1	

Воронежский филиал „СОЮЗГИПРОЛЕСХОЗ"

Копировал: /Елисеева/ Формат А4

Альбом II

Типовой проект 411-1-135.86

Формат	Зона	Поз.	Обозначение	Наименование	Кол.	Примечание
				Документация		
А4			411-1-135.86-КЖИ-03.00 СБ	Сборочный чертёж		
			-КЖИ-ТУ	Технические условия		
				Детали		
Б4		1	-КЖИ-03.01	ф4 Вр I ГОСТ 6727-80		
				ℓ = 1460	20	0.14 кг
Б4		2	-03.02	ℓ = 900	8	0.08 кг
Б4		3	-03.03	ℓ = 390	8	0.04 кг
Б4		4	-03.04	ℓ = 520		0.05 кг
			Переменные данные	для исполнений		
			Различия исполнений	411-1-135.86-КЖИ-03.00		
			и 411-1-135.86-КЖИ-03.00-01	по сборочному		
			чертежу			

Взам. инв. № | Подпись и дата | Инв. № подл.

Привязан

Инв. №

Нач. отд.	Калабухов	
Н. контр.	Пачинский	
Гл. спец.	Нейбург	
ГИП	Усталов	
Рук. гр.	Федорова	
Инж.	Фролова	

ТП 411-1-135.86-КЖИ-03.00

Сетка С1, С2

Стадия	Лист	Листов
Р		1

Воронежский филиал „СОЮЗГИПРОЛЕСХОЗ"

Копировал: Елисеева/ Формат А4

Альбом II

Типовой проект 411-1-135.86

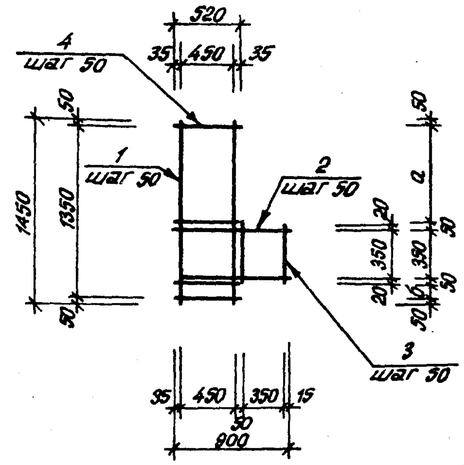

Обозначение	Марка	Размеры, мм а	Размеры, мм б	Масса, кг
411-1-135.86-КЖИ-03.00	С1	800	100	4.26
-01	С2	450	450	

Взам. инв. № | Подпись и дата | Инв. № подл.

Привязан

Инв. №

Нач. отд.	Калабухов	
Н. контр.	Пачинский	
Гл. спец.	Нейбург	
ГИП	Усталов	
Рук. гр.	Федорова	
Инжен.	Фролова	

4

СФО 449-02

ТП 411-135.86-КЖИ-03.00 СБ

Сетка С1; С2

Стадия	Масса	Масштаб
Р	см. табл.	

Лист	Листов
	1

Воронежский филиал „СОЮЗГИПРОЛЕСХОЗ"

Копировал: Елисеева/ Формат А4

Е.А. III 88

Альбом I

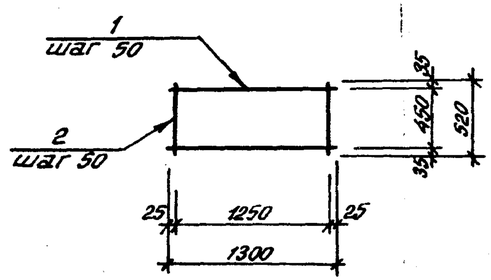

Типовой проект 411-1-135.86

Формат	Зона	Поз.	Обозначение	Наименование	Кол.	Примечание
				Документация		
А4			411-1-135.86-КЖИ-ТУ	Технические условия		
				Детали		
Б4		1	-КЖИ-04.01	ф4 Вр I ГОСТ 6727-80		
				ℓ=1300	10	0.12кг
Б4		2	-04.02	ℓ=520	26	0.05кг

Привязан

Инв. № подл. | Подпись и дата | Взам. инв. №

Инв. №			
Нач.отд.	Калабухов		
Н.контр.	Пачинский		
Гл.спец.	Нейбург		
ГИП	Усталов		
Рук.гр.	Федорова		
Инж.	Фролова		

ТП 411-1-135.86-КЖИ-04.00

Сетка С3

Стадия	Масса	Масштаб
Р	2.5	

Лист | Листов

Воронежский филиал „СОЮЗГИПРОЛЕСХОЗ"

Копировал: /Елисеева/ Формат А4

Альбом I

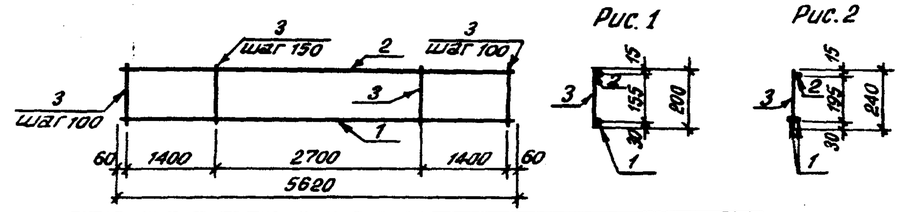

Обозначение	Марка	Рис.	Вес, кг
-КЖИ-05.00	КР1	1	16.6
-01	КР2	2	28.7

Типовой проект 411-1-135.86

Формат	Зона	Поз.	Обозначение	Наименование	Кол.	Примечание
				Документация		
А4			411-1-135.86-КЖИ-ТУ	Технические условия		
				Детали		
Б4		1	-КЖИ-05.01	ф18 А III ГОСТ 5781-82* ℓ=5620	1	11.2 кг
Б4		2	-05.02	ф10 А I ГОСТ 5781-82* ℓ=5620	1	3.5 кг
			Переменные данные	для исполнений		
				Каркас плоский КР1		
				Детали		
Б4		3	-КЖИ-05.03	ф6 А I ГОСТ 5781-82* ℓ=200	47	0.04 кг
				Каркас плоский КР2		
				Детали		
Б4		3	-КЖИ-05.03-01	ф6 А I ГОСТ 5781-82* ℓ=240	47	0.06 кг

Привязан

5

СФО 749-02

Инв. № подл. | Подпись и дата | Взам. инв. №

Инв. №			
Нач.отд.	Калабухов		
Н.контр.	Пачинский		
Гл.спец.	Нейбург		
ГИП	Усталов		
Рук.гр.	Федорова		
Инж.	Перегон		

ТП 411-1-135.86-КЖИ-05.00

Каркас плоский КР

Стадия	Масса	Масштаб
Р	см. табл.	

Лист | Листов 1

Воронежский филиал „СОЮЗГИПРОЛЕСХОЗ"

Копировал: /Елисеева/ Формат А4

Альбом II

Типовой проект 411-1-135.86

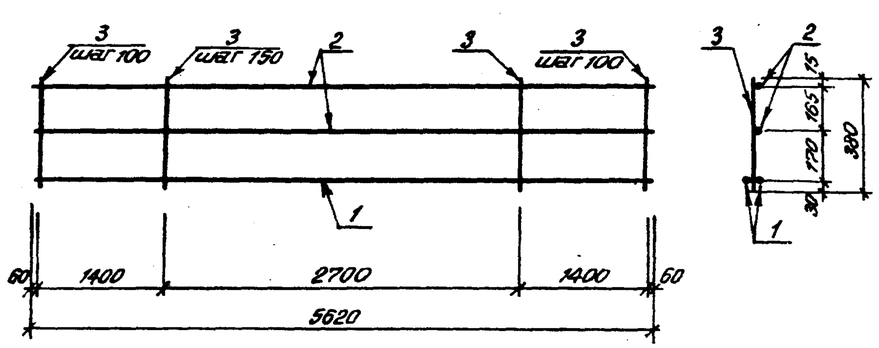

Формат	Зона	Поз.	Обозначение	Наименование	Кол.	Примечание
				Документация		
А4			411-1-135.86-КЖИ-ТУ	Технические условия		
				Детали		
Б4		1	-КЖИ-06.01	ф18 А III ГОСТ 5781-82* ℓ=5620	2	11.2 кг
Б4		2	-06.02	ф10 А I ГОСТ 5781-82* ℓ=5620	1	3.5 кг
Б4		3	-06.03	ф6 А I ГОСТ 5781-82* ℓ=380	47	0.08 кг

Привязан

Инв. №

Нач.отд.	Калабухов		
Н.контр.	Пачинский		
Гл.спец.	Нейбург		
ГИП	Усталов		
Рук.груп.	Фёдорова		
Инж.	Перегон		

ТП 411-1-135.86-КЖИ-06.00

Каркас плоский Кр3

Стадия	Масса	Масштаб
Р	33.2	
Лист	Листов 1	

Воронежский филиал „СОЮЗГИПРОЛЕСХОЗ"

Копировал: /Елисеева/ Формат А4

Альбом II

Типовой проект 411-1-135.86

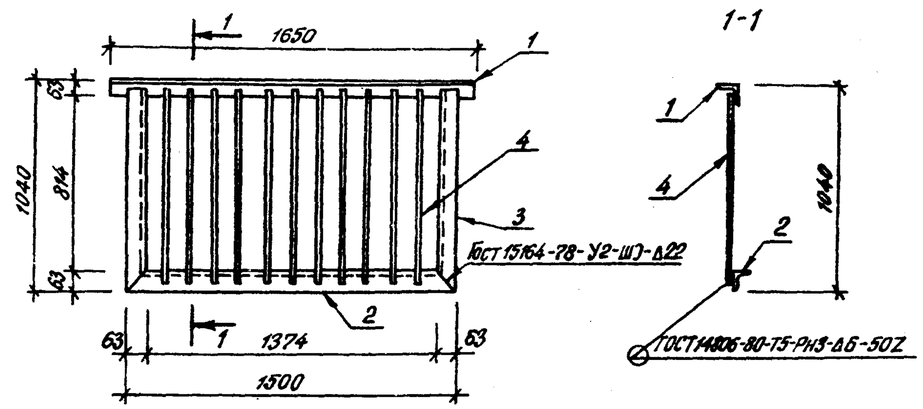

Формат	Зона	Поз.	Обозначение	Наименование	Кол.	Примечание
				Документация		
А4			411-1-135.86-КЖИ-ТУ	Технические условия		
				Детали		
Б4		1	-КЖИ-07.01	Уголок 63×63×5 ГОСТ 8509-72* Вст3кп2 ГОСТ 380-71*		
				ℓ=1650	1	7.9 кг
Б4		2	-КЖИ-07.02	ℓ=1500	1	7.2 кг
Б4		3	-07.03	ℓ=1020	2	4.9 кг
Б4		4	-07.04	ф22 А I ГОСТ 5781-82* ℓ=1020	14	3.0 кг

Привязан

6

Инв. №

Нач.отд.	Калабухов		
Н.контр.	Пачинский		
Гл.спец.	Нейбург		
ГИП	Усталов		
Рук.гр.	Фёдорова		
Инж.	Фролова		

СФ 740-02

ТП 411-1-135.86-КЖИ-07-00

Решетка МР1

Стадия	Масса	Масштаб
Р	66.9	
Лист	Листов 1	

Воронежский филиал „СОЮЗГИПРОЛЕСХОЗ"

Копировал: /Елисеева/ Формат А4

Е.А. III.88

Альбом I

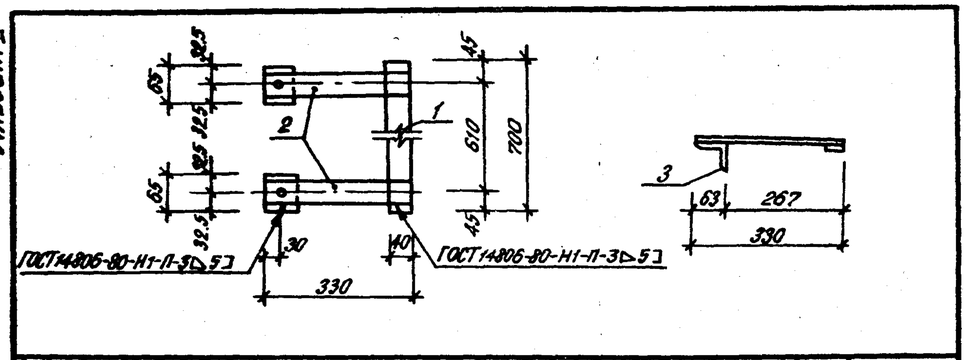

Формат	Зона	Поз.	Обозначение	Наименование	Кол.	Примечание
				Документация		
А4			411-1-135.86-КЖИ-ТУ	Технические условия		
				Детали		
Б4		1	-КЖИ-08.01	Полоса $\frac{40\times6\ ГОСТ\ 103-76^*}{Вст3кп2\ ТУ14-1-3023-80}$ $\ell=700$	1	1.3 кг
Б4		2	-08.02	Полоса $\frac{50\times8\ ГОСТ\ 103-76^*}{Вст3кп2\ ТУ14-1-3023-80}$ $\ell=330$	2	1.0 кг
Б4		3	-08.03	Уголок $\frac{63\times63\times6\ ГОСТ\ 8509-72}{Вст3пс6\ ГОСТ\ 380-71^*}$ $\ell=65$	2	0.37 кг

Типовой проект 411-1-135.86

Привязан

Инв. № подл. | Подпись и дата | Взам. инв. №

Инв. №		
Нач. отд.	Калафхов	
Н. контр.	Пачинский	
Гл. спец.	Нейбург	
ГИП	Усталов	
Рук. гр.	Фёдорова	
Инж.	Фролова	

ТП 411-1-135.86-КЖИ-08.00

Закладное изделие ЗД1

Стадия	Масса	Масштаб
Р	4.04	
Лист	Листов 1	

Воронежский филиал „СОЮЗГИПРОЛЕСХОЗ"

Копировал: /Елисеева/ Формат А4

7

СФ 749-02

Альбом II

Типовой проект 411-1-135.86

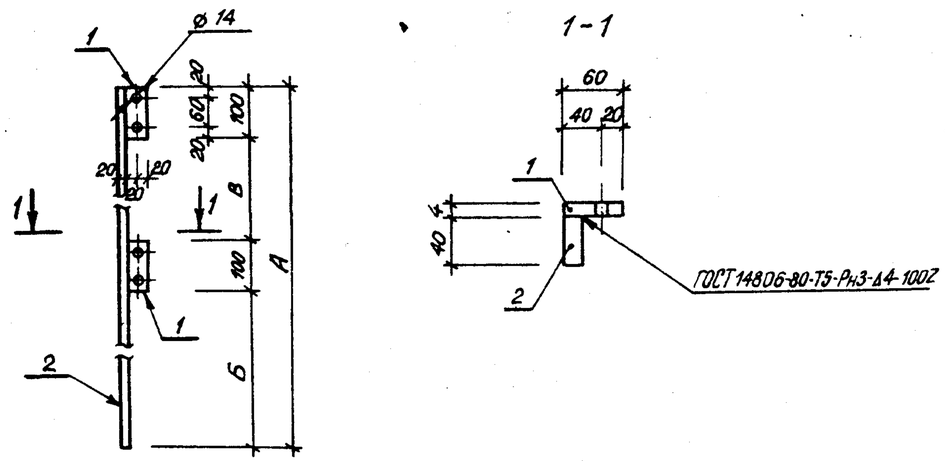

Обозначение	Марка	Размеры, мм			Масса, кг
		А	Б	В	
411-1-135.86-КЖИ-09.00	СОГ 1	1103	509	394	7.6
-01	СОГ 2	800	352	248	5.6

Формат	Зона	Поз.	Обозначение	Наименование	Кол.	Примечание
				Документация		
А4			411-1-135.86-КЖИ-ТУ	Технические условия		
				Детали		
Б-1		1	-КЖИ-09.01	Полоса $\frac{60\times4\ ГОСТ\ 103-76}{Вст3кп2ТУ14-1-3023-80}$		
				ℓ=100	2	0.2 кг
			Переменные данные	для исполнений		
				СОГ1		
				Детали		
Б-1		2	-КЖИ-09.02	Полоса $\frac{40\times20\ ГОСТ\ 103-76}{Вст3кп2ТУ14-1-3023-80}$		
				ℓ=1103	1	6.9 кг
				СОГ2		
				Детали		
Б-1		2	-КЖИ-09.02-01	Полоса $\frac{40\times20\ ГОСТ\ 103-76}{Вст3кп2ТУ14-1-3023-80}$		
				ℓ=800	1	5.0 кг

8

Инв. № подл. | Подпись и дата | Взам. инв. №

Привязан

Инв. №

Нач. отд.	Калабухов	
Н. контр.	Пачинский	
Гл. спец.	Нейбург	
ГИП	Усталов	
Рук. гр.	Федорова	
Инж.	Фролова	

СФР 749-02

ТП 411-1-135.86-КЖИ-09.00

Стойка ограждения СОГ

Стадия	Масса	Масштаб
Р	см. табл.	
Лист	Листов 1	

Воронежский филиал „СОЮЗГИПРОЛЕСХОЗ"

Копировал: /Елисеева/ Формат А3

Альбом II

Типовой проект 411-1-135.86

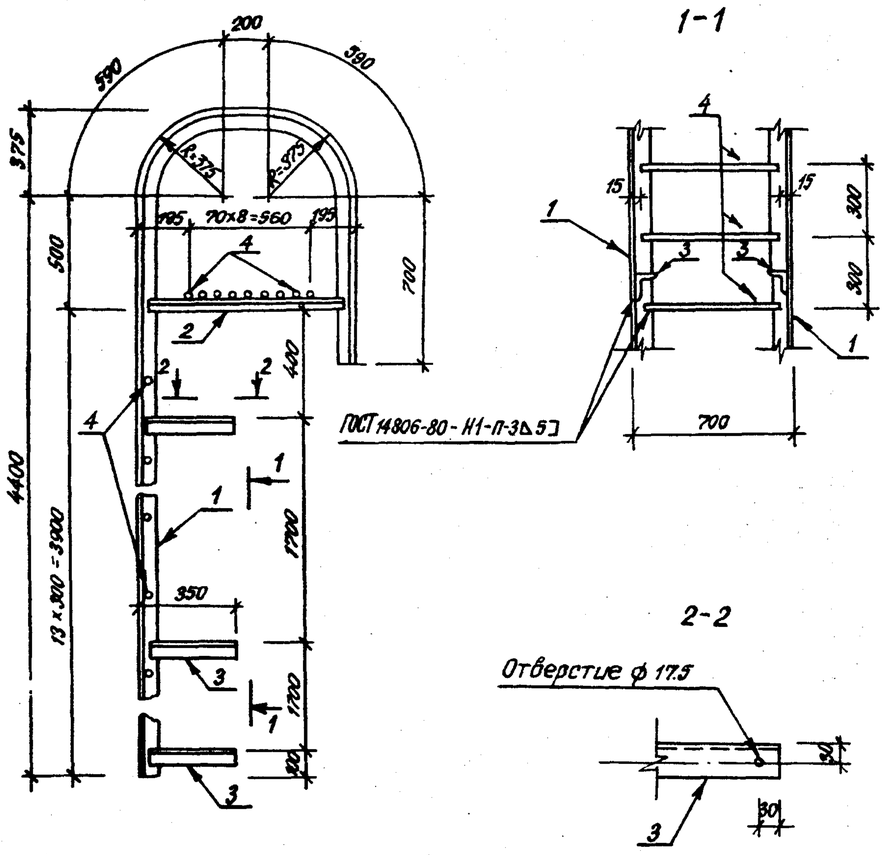

Формат	Зона	Поз.	Обозначение	Наименование	Кол.	Примечание
				Документация		
А4			411-1-135.86-КЖИ-ТУ	Технические условия		
				Детали		
Б4		1	-КЖИ-10.01	Уголок 63×63×5 ГОСТ 8509-72* / ВСТ3КП2 ГОСТ 380-71*		
				ℓ=6480	2	31.17кг
Б4		2	-КЖИ-10.02	ℓ=920	2	4.43кг
Б4		3	-КЖИ-10.03	ℓ=335	6	1.61кг
Б4		4	-КЖИ-10.04	ф18 АI ГОСТ 5781-82*		
				ℓ=670	20	1.34кг

Сварку выполнять электродами типа Э42 ГОСТ 9467-75

9

СФ749-02

Нач. отд.	Калабухов		
Н. контр.	Лачинский		
Гл. спец.	Нейбург		
ГИП	Усталов		
Рук. гр.	Федорова		
Инж.	Фролова		

Привязан

Инв. №

ТП 411-1-135.86-КЖИ-10.00

Пожарная лестница ЛМ2

Стадия	Масса	Масштаб
Р	107.7	
Лист	Листов	

Воронежский филиал „СОЮЗГИПРОЛЕСХОЗ"

Инв. № подл. | Подпись и дата | Взамен инв. №

Копировал: /Елисеева/ Формат

Альбом II

Типовой проект 411-1-135.86

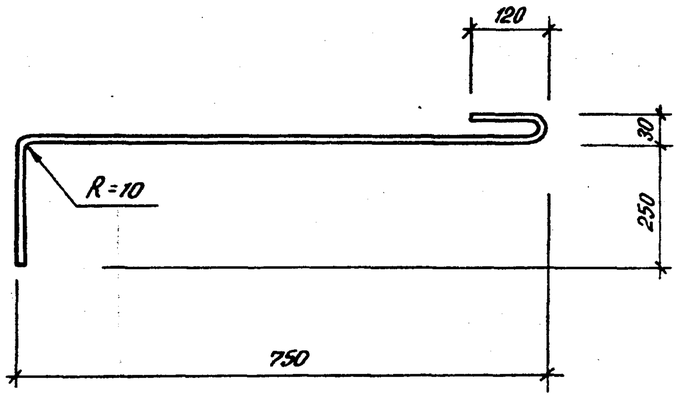

Привязан

Инв. №

Нач.отд.	Калабухов	
Н.контр.	Пачинский	
Гл.спец.	Нейбург	
ГИП	Усталов	
Рук.гр.	Федорова	
Ст.инж.	Арапова	

Взам.инв.№ | Подпись и дата | Инв.№ подл.

ТП 411-1-135.86-КЖИ-11.00

Изделие соединительное МН1

Стадия	Масса	Масштаб
Р	0.7	

Лист | Листов 1

ф 10 AII ГОСТ 5781-82*

Воронежский филиал „СОЮЗГИПРОЛЕСХОЗ"

Копировал: /Елисеева/ Формат А4

10

Альбом II

Типовой проект 411-1-135.86

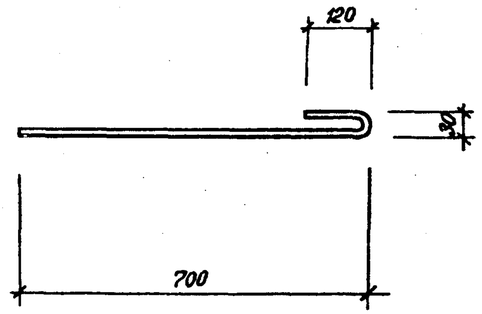

Привязан

Инв.№

Нач.отд.	Калабухов	
Н.контр.	Пачинский	
Гл.спец.	Нейбург	
ГИП	Усталов	
Рук.гр.	Федорова	
Инж.	Фролова	

Взам.инв.№ | Подпись и дата | Инв.№ подл.

10

сф 749-02

ТП 411-1-135.86-КЖИ-12.00

Изделие соединительное МН2

Стадия	Масса	Масштаб
Р	0.5	

Лист | Листов 1

ф10 AII ГОСТ 5781-82*

Воронежский филиал „СОЮЗГИПРОЛЕСХОЗ"

Копировал: /Елисеева/ Формат А4

Е.А. III.86