ТИПОВОЙ ПРОЕКТ

320-23

МАЛЫЕ АРХИТЕКТУРНЫЕ ФОРМЫ

ВОДНЫЕ УСТРОЙСТВА ДЛЯ ДЕТЕЙ ДОШКОЛЬНОГО И ШКОЛЬНОГО ВОЗРАСТА ПЛЕСКАТЕЛЬНЫЕ БАССЕЙНЫ

АЛЬБОМ I

АРХИТЕКТУРНО — СТРОИТЕЛЬНАЯ ЧАСТЬ

9333-01

ЦЕНТРАЛЬНЫЙ ИНСТИТУТ ТИПОВЫХ ПРОЕКТОВ
МОСКВА 1967

Госстрой СССР
ЦЕНТРАЛЬНЫЙ ИНСТИТУТ ТИПОВОГО ПРОЕКТИРОВАНИЯ
Свердловский филиал
620062, г.Свердловск-62, ул.Чебышева, 4
Заказ № 4999 Инв.№ 9331-01 тираж 150
Сдано в печать 4/XII 1981г цена 2-89

ТИПОВОЙ ПРОЕКТ

320-23

МАЛЫЕ АРХИТЕКТУРНЫЕ ФОРМЫ

ВОДНЫЕ УСТРОЙСТВА ДЛЯ ДЕТЕЙ ДОШКОЛЬНОГО И ШКОЛЬНОГО ВОЗРАСТА ПЛЕСКАТЕЛЬНЫЕ БАССЕЙНЫ

СОСТАВ ПРОЕКТА:

АЛЬБОМ I. АРХИТЕКТУРНО — СТРОИТЕЛЬНАЯ ЧАСТЬ.

АЛЬБОМ II. СМЕТЫ.

АЛЬБОМ III. ПРИМЕРНЫЕ РЕШЕНИЯ ДЕТСКИХ ИГРОВЫХ ПЛОЩАДОК С ТИПОВЫМИ ПЛЕСКАТЕЛЬНЫМИ БАССЕЙНАМИ.

АЛЬБОМ IV. СМЕТЫ.

АЛЬБОМ I

РАЗРАБОТАН ЦНИИП ПО ГРАДОСТРОИТЕЛЬСТВУ

ВВЕДЕН В ДЕЙСТВИЕ ПРИКАЗОМ ПО ИНСТИТУТУ № 231 от 24 июня 1967г.

ЦЕНТРАЛЬНЫЙ ИНСТИТУТ ТИПОВЫХ ПРОЕКТОВ

МОСКВА 1967

9933-01 2

Наименование чертежей		NN черт.	NN стр.
Пояснительная записка			1,2
Номенклатура. Типы ДС-1, ДС-3, Ш-2 и Ш-3		АС-1	3
Бассейн тип ДС-1	План Фасад. Разрез по 1-1. Рисунок облицовки дна бассейна	АС-2	4
Бассейн тип ДС-1	План Расход материалов Расход железобетона. Спецификация решеток	АС-3	5
Бассейн тип ДС-1.	Разрез по 1-1. Сечение по А-А. Сечение по Б-Б	АС-4	6
Бассейн тип ДС-1.	Узлы „1", „2". Сечение по В-В	АС-5	7
Бассейн тип ДС-1.	Армирование „чаши" бассейна	АС-6	8
Бассейн тип ДС-3.	План. Фасад. Разрез и фрагмент рисунка облицовки дна бассейна	АС-7	9
Бассейн тип ДС-3.	План. Расход материалов. Расход железобетона. Спецификация решеток	АС-8	10
Бассейн тип ДС-3.	Разрез по 1-1. Узел „1"	АС-9	11
Бассейн тип ДС-3.	Узлы „2", „3", „4"	АС-10	12
Бассейн тип ДС-3.	Узлы „5", „6" Сечение по А-А	АС-11	13
Бассейн тип ДС-3.	Армирование „чаши" бассейна	АС-12	14
Бассейн тип Ш-2.	План. Фасад. Разрез по 1-1. Фрагмент рисунка облицовки дна бассейна	АС-13	15
Бассейн тип Ш-2.	План. Расход материалов. Расход железобетона и бетона. Спецификация решеток	АС-14	16
Бассейн тип Ш-2.	Разрез по 1-1. Узел „1"	АС-15	17
Бассейн тип Ш-2.	Узлы „2", „3". Сечение по А-А	АС-16	18
Бассейн тип Ш-2.	Армирование „чаши" бассейна	АС-17	19
Бассейн тип Ш-3	План. Фасад. Разрез по 1-1. Фрагмент рисунка облицовки дна бассейна	АС-18	20
Бассейн тип Ш-3.	План. Расход материалов. Расход железобетона. Спецификация решеток	АС-19	21
Бассейн тип Ш-3.	Разрез по 1-1. Сечение по А-А. Сечение по Б-Б	АС-20	22
Бассейн тип Ш-3.	Сечение по В-В. Сечение по Г-Г. Сечение по Д-Д Узел „1". Узел „2"	АС-21	23
Бассейн тип Ш-3.	Армирование „чаши" бассейна	АС-22	24
Бассейны типы ДС-3, Ш-3.	Армирование дна бассейна в местах установки жел.бет. тумб /выпуска под полые ж.б тумбы/	АС-23	25
Бассейны ДС-3, Ш-3.	Железобетонная тумба	АС-24	26
Бассейны ДС-3, Ш-2.	Бетонные тумбы „Б-1", „Б-2"	АС-25	27
Бассейны ДС-1, ДС-3, Ш-2, Ш-3.	Камера управления	АС-26	28
Бассейн тип ДС-1.	План с сетями водопровода и канализации. Разрез. Спецификация	ВК-1	29
Бассейн тип ДС-3.	План с сетями водопровода и канализации. Разрез. Спецификация	ВК-2	30
Бассейн тип Ш-2.	План с сетями водопровода и канализации. Разрез. Спецификация	ВК-3	31
Бассейн тип Ш-3.	План с сетями водопровода и канализации. Разрез. Спецификация	ВК-4	32
Детали		ВК-5	33
Детали		ВК-6	34

Водные устройства для детей дошкольного и школьного возраста. Плескательные бассейны	Содержание.	Типовой проект 320-23	Альбом I	Лист —	1967

ЦНИИП гражданстроительства Москва

Гл. инж. инсп. Котрелл; Рук. маст. №5 Кормер; Гл. арх. пр. Дуцкий; Рук. гр. арх. Сычугников; Рук. гр. инж. Ерёмина; Азимова; Штро-16 черт.

9333-01 3

ПОЯСНИТЕЛЬНАЯ ЗАПИСКА.

В альбом включены рабочие чертежи плескательных бассейнов, предназначенные для строительства на участках дошкольных учреждений, школ, на детских игровых площадках внутри микрорайонов, в садах, парках и т.п. разработанные на основании проектного задания и сводного заключения Управлений планировки и застройки городов и строительства общественных зданий и сооружений Государственного комитета по гражданскому строительству и архитектуре при Госстрое СССР (от 17 декабря 1966 г.). Проекты согласованы Санитарно-Эпидемиологическим Управлением Минздрава СССР № 125-18/71-5 от 17 марта 1966 г.

При разработке проектов учтены заключения института гигиены детей и подростков Минздрава СССР и научно-исследовательского института дошкольного воспитания АПН РСФСР.

Плескательные бассейны разработаны двух типов - бассейны глубиной в 25 см. (типы ДС-1 и ДС-3) и бассейны глубиной в 50 см. (типы Ш-2 и Ш-3).

Плескательный бассейн тип ДС-1.

Бассейн предназначается для детей дошкольного возраста. Имеет прямоугольную форму со сторонами 5000×6400 мм. Общая площадь его = 32.0 м². В торце бассейна встроена ванна для мытья ног шириной 900 мм. Зеркало воды бассейна = 20.25 м². Максимальная отметка дна -0.240. Отметка уровня воды +0.02. Отметка уровня воды в ванне для мытья ног = -0.123. С двух сторон бассейн оборудуется скамьями. Одна из сторон бассейна образует „столик" для игр.

Внутренние стенки бортов, дно бассейна и ванны для мытья ног - облицовываются цветной керамической неглазурованной плиткой на цементном растворе. По периметру горизонтальная часть борта бассейна отделывается цементным раствором с добавкой мраморной крошки и последующим железнением. Горизонтальная часть борта отделяющего „чашу" от ванночки облицовывается плиткой. Чаша бассейна запроектирована монолитной из бетона марки „300". Арматура Ø8 класса А-1 ($R_{ар}$ = 2100 кг/см²). Гидроизоляция выполнена из 2х слоев гидроизола на мастике.

Рейки скамей крепятся на шурупах к уголкам, заделанным в тело бетона „чаши" бассейна.

Рейки окрашиваются масляными красителями светлых тонов.

Вокруг бассейна, в санитарных целях, предусматривается твердое плиточное покрытие.

Плескательный бассейн тип ДС-3.

Бассейн предназначается для детей дошкольного возраста. Имеет форму круга с внутренним радиусом = 3000 мм. Примыкающая к нему ванна для мытья ног запроектирована шириной = 900 мм. Общая площадь бассейна = 39.40 м². Зеркало воды бассейна = 28.25 м². Максимальная отметка дна = -0.230. Отметка уровня воды = +0.02. Отметка дна ванны для мытья ног = 0.128.

Внутренняя часть бортов, дно бассейна и ванны для мытья ног - облицовываются цветной керамической неглазурованной плиткой на цементном растворе. По периметру (частично) горизонтальные поверхности борта бассейна, включая ванну для мытья ног, отделываются цементным раствором с добавлением мраморной крошки с последующим железнением. (см. лист АС-9, АС-10. Узел 2, узел 4).

Чаша бассейна вместе с ванной для мытья ног запроектирована монолитной из бетона марки „300" арматура Ø8 класса А-1 ($R_{ар}$ = 2100 кг/см²). Гидроизоляция выполнена из 2х слоев гидроизола на мастике.

При бетонировании поддона бассейна делаются выпуска (см. черт АС-23) для установки 2х полых ж/б. тумб (черт АС-24). Тумбы выполняются из бетона марки „150" арматура Ø6 класса А-1. Одна из них ставится над решеткой через которую осуществляется сток воды. В тумбе предусмотрены 3 отверстия 150×100(h) для свободного стока воды в ливневую канализацию. Другая тумба устанавливается над патрубком через который осуществляется подача воды в бассейн. За пределами бассейна установлены еще пять бетонных тумб для игр (типа Б-2).

Вокруг бассейна, в санитарных целях предусматривается твердое плиточное покрытие.

Плескательный бассейн тип Ш-2.

Бассейн предназначен для детей младшего школьного возраста. Имеет прямоугольную форму со сторонами 13550×9400 мм. Общая площадь бассейна = 127.40 м². В торце встроена ванна для мытья ног шириной 900 мм. Зеркало воды бассейна = 99.75 м². Максимальная отметка дна = -0.480. Отметка уровня воды = +0.020. Отметка ванны для мытья ног = -0.170. Внутри бассейна, в левой его части, устанавливаются по кругу 10 бетонных тумб (Б-1) - „столиков" для игр. Тумбы устанавливаются на цементном растворе с верхней отметкой +0.170. Внутренние стенки бортов, дно бассейна и ванны для мытья ног облицовываются цветной керамической неглазурованной плиткой на цементном растворе.

По периметру, горизонтальные части борта отделываются цементным раствором с добавлением мраморной крошки с последующим железнением. Горизонтальная часть борта, отделяющего „чашу" от ванночки облицовывается плиткой.

Чаша плескательного бассейна запроектирована монолитной из бетона марки „300". Арматура Ø8 класса А-1 ($R_{ар}$ = 2100 кг/см²). Гидроизоляция выполнена из 2х слоев гидроизола на мастике. Вокруг бассейна, в санитарных целях, предусматриваются твердое плиточное покрытие.

Плескательный бассейн тип Ш-3.

Бассейн запроектирован для детей младшего школьного возраста. Имеет форму квадрата со сторонами 7100×7100 мм с 4-мя игровыми отсеками (для пуска корабликов) и 2-мя отдельно стоящими ваннами для мытья ног. Общая площадь бассейна (включая отсеки) = 94.15 м². Зеркало воды бассейна (включая отсеки) = 54.25 м². Размер отсеков 1500×2700 = 4.05 м². Максимальная отметка дна = -0.480. Отметки воды = +0.020. Максимальная отметка дна ванны для мытья ног = -0.150. Внутренние стенки борта и дно бассейна (вместе с отсеками) - облицовываются цветной керамической неглазурованной плиткой на цементном растворе. Ванны для мытья ног не облицовываются. В центре бассейна ставится бетонная тумба (полая) из бетона марки „150", армированная сталью Ø6 класса А-1. Тумба прикрывает решетку для стока воды. В тумбе предусмотрены 3 отверстия 150×100(h) для свободного стока воды в ливневую канализацию.

По периметру горизонтальные части борта бассейна на отметке = +0.100, включая игровые отсеки, а также отдельностоящие ванны для мытья ног, отделываются цементным раствором с добавлением мраморной крошки с последующим железнением. Борта „чаши" бассейна на отметке +0.020 облицовывается плиткой.

„Чаша" бассейна, отсеки для пуска корабликов, ванны для мытья ног запроектированы монолитными из бетона марки „300". Арматура Ø6 класса А-1 ($R_{ар}$ = 2100 кг/см²). Гидроизоляция „чаши" и отсеков выполнены из 2х слоев гидроизола на мастике. Гидроизоляция ванн для мытья ног выполнена в виде цементной стяжки с добавлением хлористого железа и фобизирующего вещества ГКМ-10 толщиной 3 см.

Эта же цементная стяжка является покрытием „чаши" ванн для мытья ног. Размеры и цвета керамических плиток см. ГОСТ 6787-53 и каталог „Керамические плитки для полов" Министерство промышленности строительных материалов СССР. Главстройкерамика. Москва. 1950 год.

Вокруг бассейна, в санитарных целях, предусматривается твердое плиточное покрытие.

ЦНИИП Градостроительства г. Москва	Водные устройства для детей дошкольного и школьного возраста. Плескательные бассейны.	Пояснительная записка.	Типовой проект 320-23	Альбом I	Лист —	1967 г.

Гл. инж. п-та Лопатов; Рук. маст. Иванова; Гл. арх. пр. Лукьянов; Рук. гр. арх. Обыкников; Рук. гр. инж. Еремина; Кормер; Абимова

Технические указания.

I. Днище бассейнов бетонировать с применением поверхностных вибраторов.

II. Не допускается в теле бетона наличия пустот.

III. Плоские сварные сетки и каркасы изготавливать в соответствии с техническими условиями на сварную арматуру для железобетонных конструкций по ТУ 73-56.

IV. Все металлоконструкции не заделываемые в тело бетона обрабатать под качественную окраску масляными красками либо нитроэмалью.

V. Не допускаются наплывы и шелушение.

VI. Величина отклонения фактических размеров от проекта не должна превышать для монолитного железобетона на один погонный метр ±5мм.

Водоснабжение.

Для всех четырех типов плескательных бассейнов принята подача воды только питьевого качества. В течение часа сменяется 25% всего объема воды бассейна.

Указанный процент обмена может быть изменен в ту или иную сторону местными органами санитарного надзора, а подача установленного объема воды легко контролируется по водомеру - специально для этого предусмотреннего в камере управления.

Сбрасываемая из бассейнов вода может быть использована для полива зеленых насаждений.

Диаметры трубопровода для первоначального наполнения бассейнов приняты из расчета наполнения их в течение 2-х часов при нормальных скоростях в трубопроводах.

Для систематической уборки и мытья бассейнов, около каждого из них в колодчике „Ковер" устанавливается постоянный поливочный кран д=25мм.

Весь трубопровод монтируется из водогазопроводных стальных оцинкованных труб на сварке.

Трубопровод, укладываемый в землю, покрывается усиленной антикоррозийной изоляцией и должен иметь уклон в сторону камеры управления для опорожнения на зимний период.

Канализация.

Выпуск воды из бассейнов и из ванн для мытья ног производится путем открытия задвижки на спускном трубопроводе в камере управления. Спуск воды из переливных желобов или ниши, в которых установлены чугунные стояки д=50мм. производится постоянно по канализационному трубопроводу через камеру управления, в которой оба трубопровода объединяются в один.

Уклоны трубопроводов указаны минимально допустимые - при привязке желательно принимать их большими, с тем, чтобы создать запас пропускной способности переливной воды, объем которой не поддается учету, т.к. он зависит от количества одновременно находящихся в бассейне детей, интенсивности их игры и др. Канализационный трубопровод укладывается в земле из чугунных раструбных труб диаметром 50 и 100 мм. Сброс воды из бассейнов предусматривается в городскую ливневую канализацию.

В случае спуска по каким-либо причинам сточных вод из бассейнов в систему городской канализации должна быть исключена возможность подтопления бассейнов фекально-хозяйственными стоками при засорении городской канализации.

Гл. инж. и-та	Гоглер		
Рук. маст.	Луцкий		
Гл. арх. пр.	Овчинников		
Рук. гр. арх.	Еремина		
Рук. гр. инж.	Азимова		

ЦНИИП Градостроительства г. Москва

Водные устройства для детей дошкольного и школьного возраста. Плескательные бассейны	Пояснительная записка.	Типовой проект 320-23	Альбом I	Лист —	1967г.

9333-01

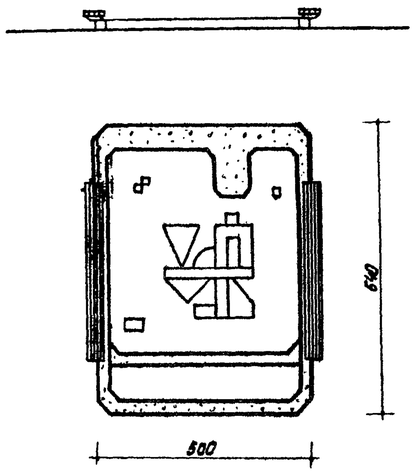

Бассейн тип ДС-1

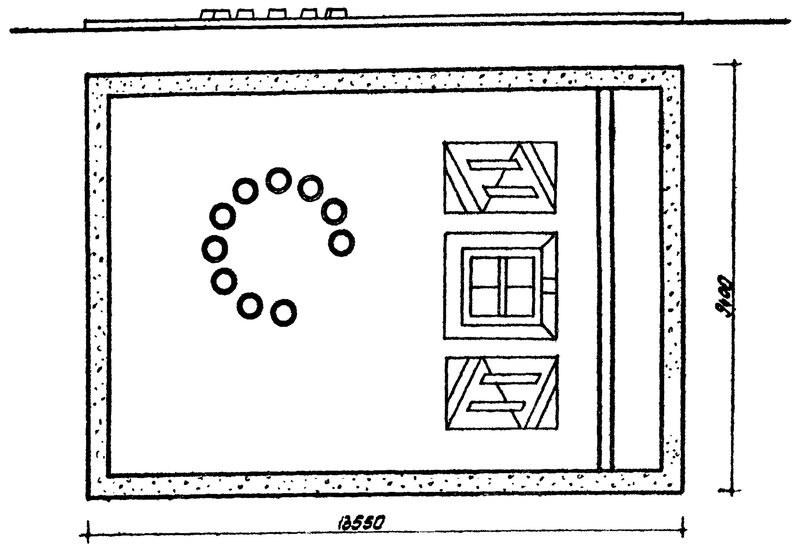

Тип Ш-2

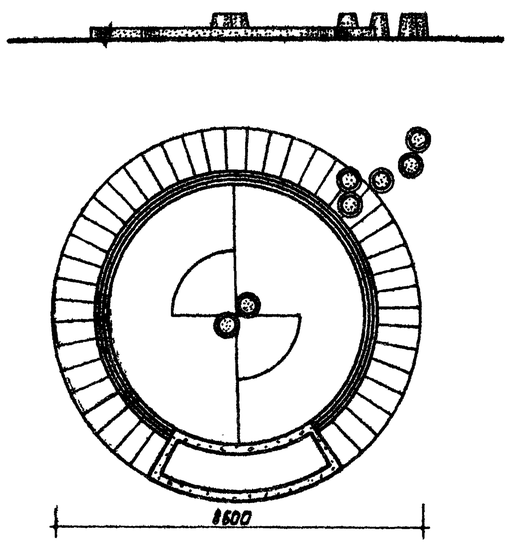

Бассейн тип ДС-3

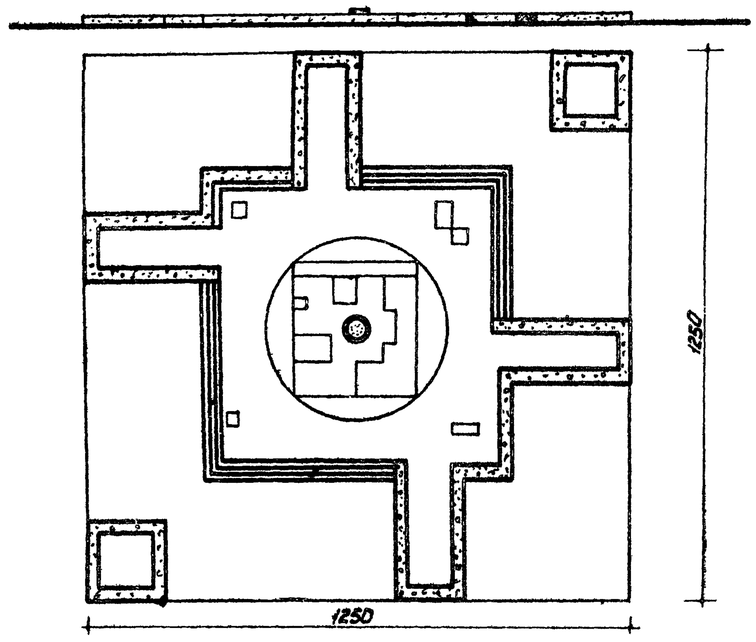

Бассейн тип Ш-3

ЦНИИП градостроительства г. Москва	Водные устройства детей дошкольного и школьного возраста. Плескательные бассейны.	Номенклатура. Типы ДС-1, ДС-3, Ш-2 и Ш-3.	Типовой проект	Альбом	Лист		
			Серия 320-23	I	ДС-1	1967	

Гл. инж. пр. Асеева; Рук. маст. Пчелин; Гл. арх. пр. Звонников; Рук. гр. арх. Цветкова; Рук. гр. инж. Акимова; Нормоконтр. Пчелин; Копировал Асеева; Проверил Асеева

9333-61 6

Фасад
М1:20

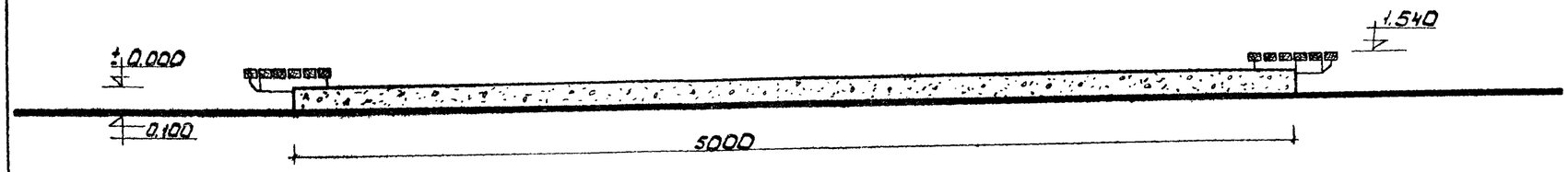

План
М1:50

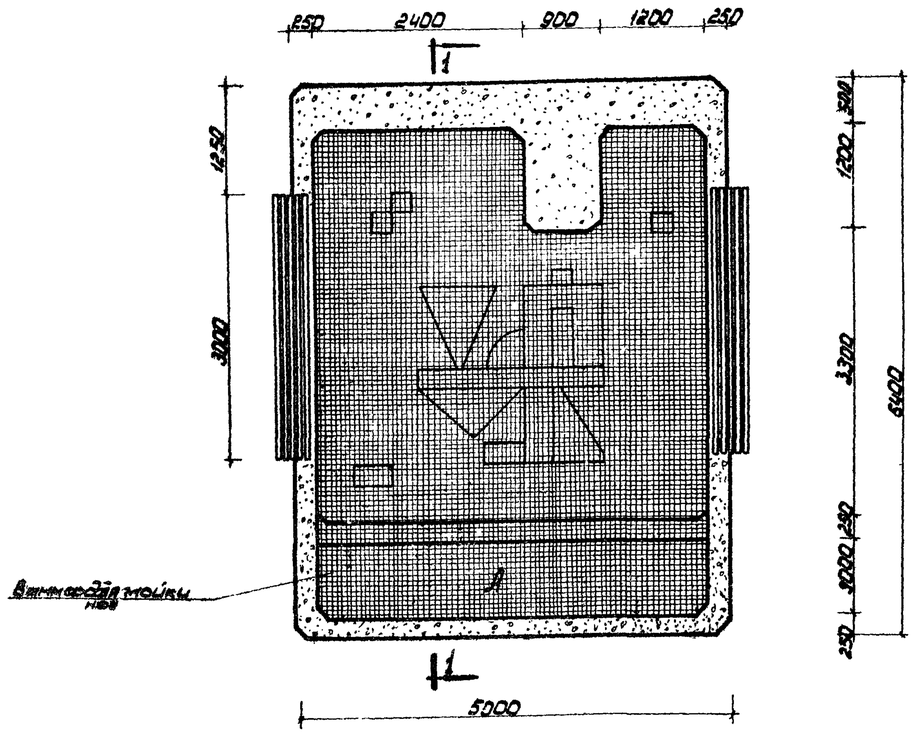

Разрез по 1-1
М 1:20

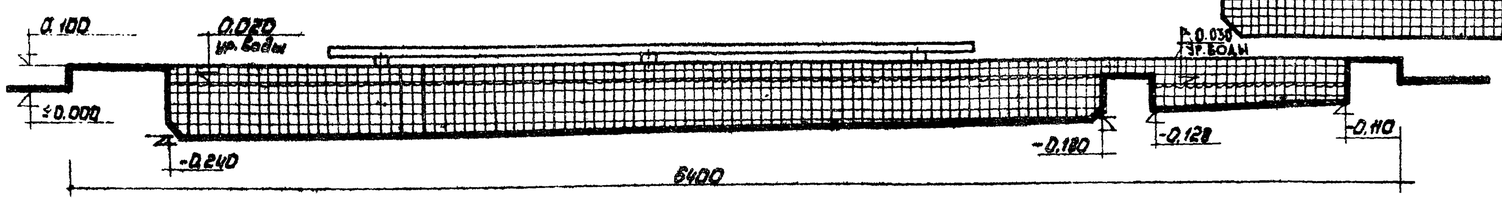

Рисунок облицовки дна бассейна
М 1:20

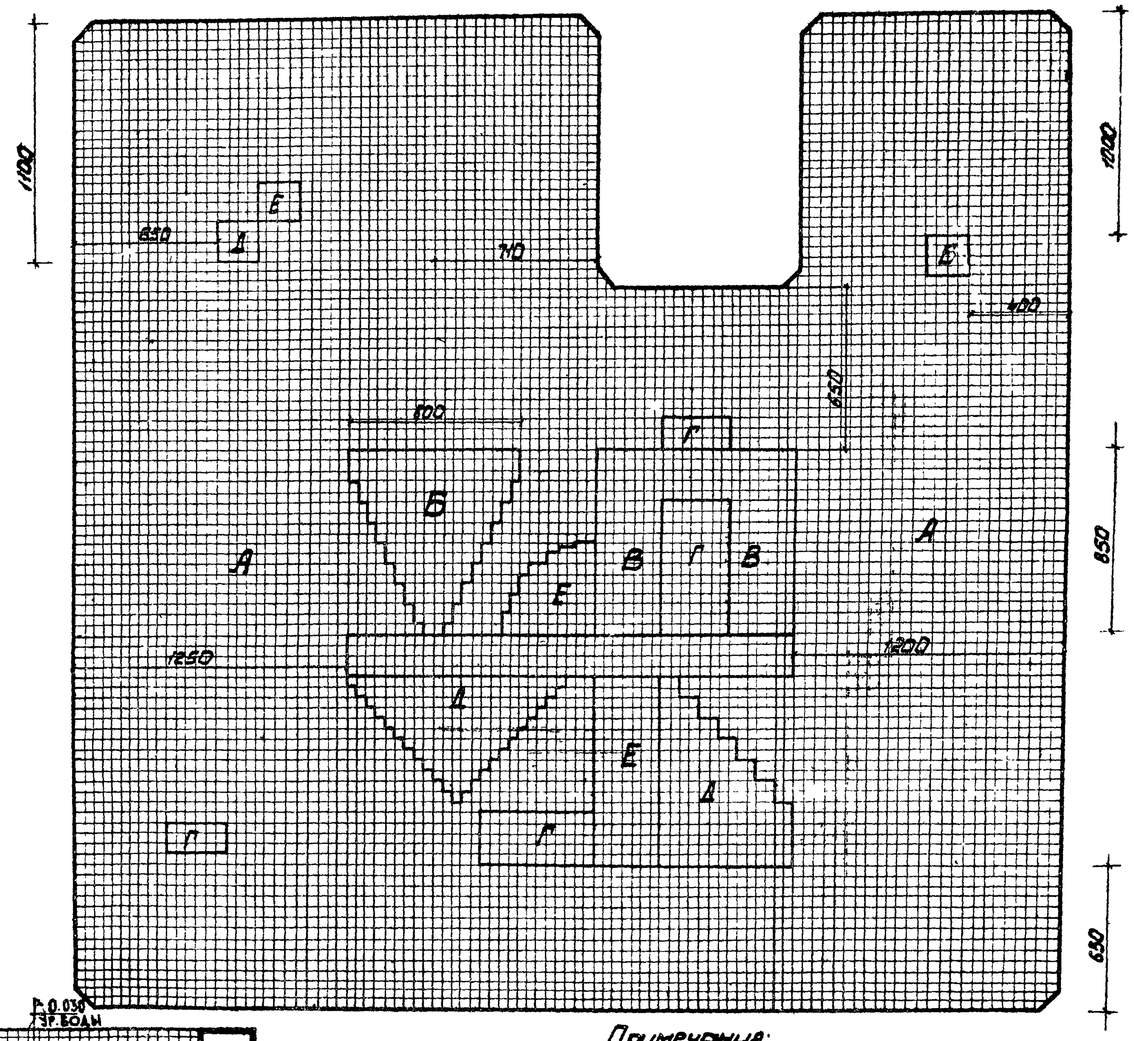

Примечания:

1. Дно бассейна и ванны для мытья ног, внутренние стенки бортов бассейна, борт переливного лотка - облицовываются керамической плиткой (не глазурованной). Размер плитки 50×50×10мм см. ГОСТ 6787-53 Цвета плиток: А - голубой (016), В - желтый (012), В - светло-коричневый (010), Г - черный (019), Е - зеленый (013), Д - светло - желтый (013)
2. Размеры даны в мм.

ЦНИИП Гражданстроительства г. Москва	Водные устройства для детей дошкольного и школьного возраста. Плескательные бассейны.	Бассейн тип АС-1. План, фасад, разрез по 1-1 и рисунок облицовки дна бассейна.	Типовой проект Серия 320-23	Альбом I	Лист АС-2	1967г.

Асеев, Котиров, Правдин, Корнев, Рыжицкий, Обжирников, Ерешина, Язимова, Плотников, Рук. маст., Гл. арх. пр., Рук. гр. отд., Рук. гр. инж.

933-01 7

План.
м 1:50

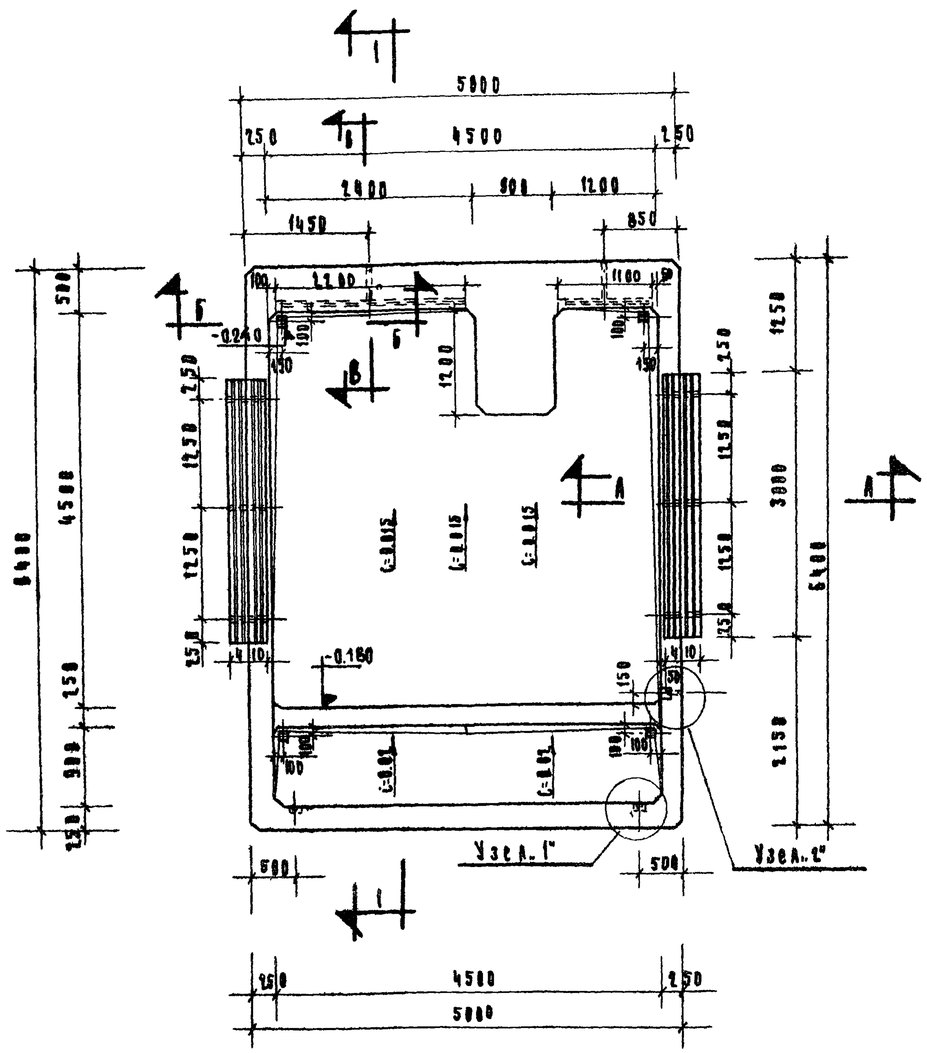

Расход материалов				
NN п/п	Наименование материалов	Един. измер.	Кол-во	Вес кг
1	Цементная стяжка по уклону при сред. толщ. 5 см.	м²	21.3	–
2	Цементная стяжка по уклону при сред. толщине 2.0 см.	м²	4.7	–
3	Гидроизоляция, 2 сл. гидроизола на битумной мастике.	м²	41.4	–
4	Цементная выравнивающая стяжка толщ. - 2 см.	м²	34.20	–
5	Керамическая облицовочная плитка	м²	19.0	–
6	Цементная стяжка с мраморной крошкой с последующим тесанием	м²	7.7	–
7	Стальная плетеная сетка N 25 ГОСТ 5336-50	м²	7.7	18.0
8	Оцинкованная кровельная сталь	м²	0.11	–
9	∠ 25×3 ГОСТ 8509-57	п м	1.6	1.8
10	∠ 40×4 ГОСТ 8509-57	п м	2.3	5.6
11	Брусок 60×40 (h) с-3000 (12 шт)	м³	0.09	–
12	Брусок 40×40 (h) с-400 (6 шт)	м³	0.04	–
13	Шуруп 4×60 ГОСТ 1145-60	шт.	36	0.22
14	Болт М 10 с-60 ГОСТ 7798-62	шт.	12	0.57
15	ГОСТ 5916-62 Гайка М 10 (12 шт)	шт	12	0.140
16	ГОСТ 11134-55 Шайба 10 (12 шт)	шт.	12	0.175

Спецификация решеток из стальной ленты 3×22 ГОСТ 6009-57				
NN п/п	Размеры в мм.	К-во шт.	Вес 1 шт. кг	Общ. вес кг
1	92×92×22 (h)	4	0.6	2.4
2	156×54×22 (h)	2	0.54	1.08
3	202×194×22 (h)	1	1.5	1.5

Расход железобетона				
NN п/п	Наименование	Бетон		Сталь класса А-I
		Марка	Объем м³	Диам	кг
1	„Чаша" бассейна	300	6.2	ф8	196.0

Расход стали на 1м³ бетона - 31.6 кг.

Примечания:
1. Узлы и сечения см. черт. NN АС-4, АС-5
2. Армирование „чаши бассейна" см. черт. N АС-6
3. Разрез 1-1 см. черт. N АС-4

Водные устройства для детей дошкольного и школьного возраста. Плескательные бассейны	Бассейн типа АС-1. План. Расход материалов. Расход железобетона. Спецификация решеток.	Типовой проект	Альбом	Лист	
		320-23	I	АС-3	1961

ЦНИИП Гражданстроительства г. Москва

Гл. инж. пр.	Карра	Согласовано	
Рук. мастер.	Воронина	Гл. инж. пр.	Токатлы
Гл. инж. пр.	Азимова		
Рук. арх.			
Рук. гр. инж.			
Гл. инж. пр.	Жарова	Исполнители	Жарова
Рук. мастер.	Кравцова		
Гл. инж. пр.	Проверил		
Кормр	Лущкин	Данков	Ерёмина
			Азимова

933-01 8

Разрез по 1-1
М 1:20

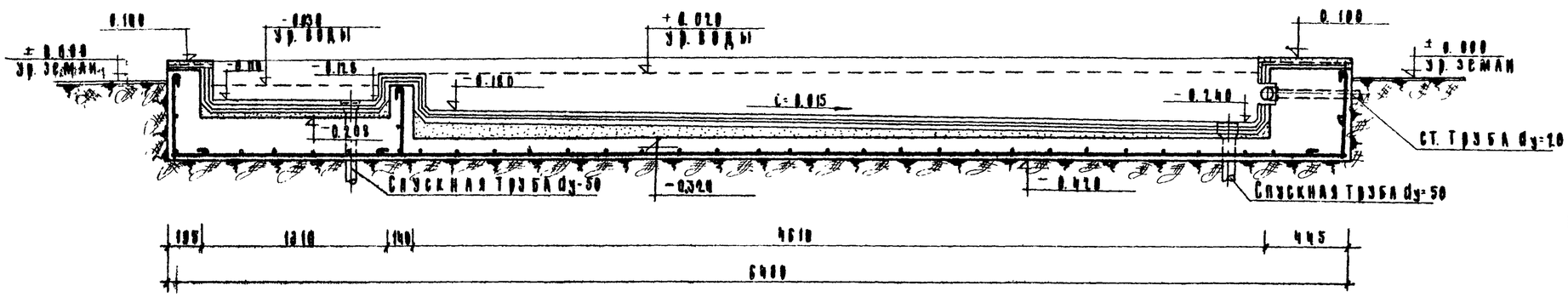

Сечение по А-А
М 1:5

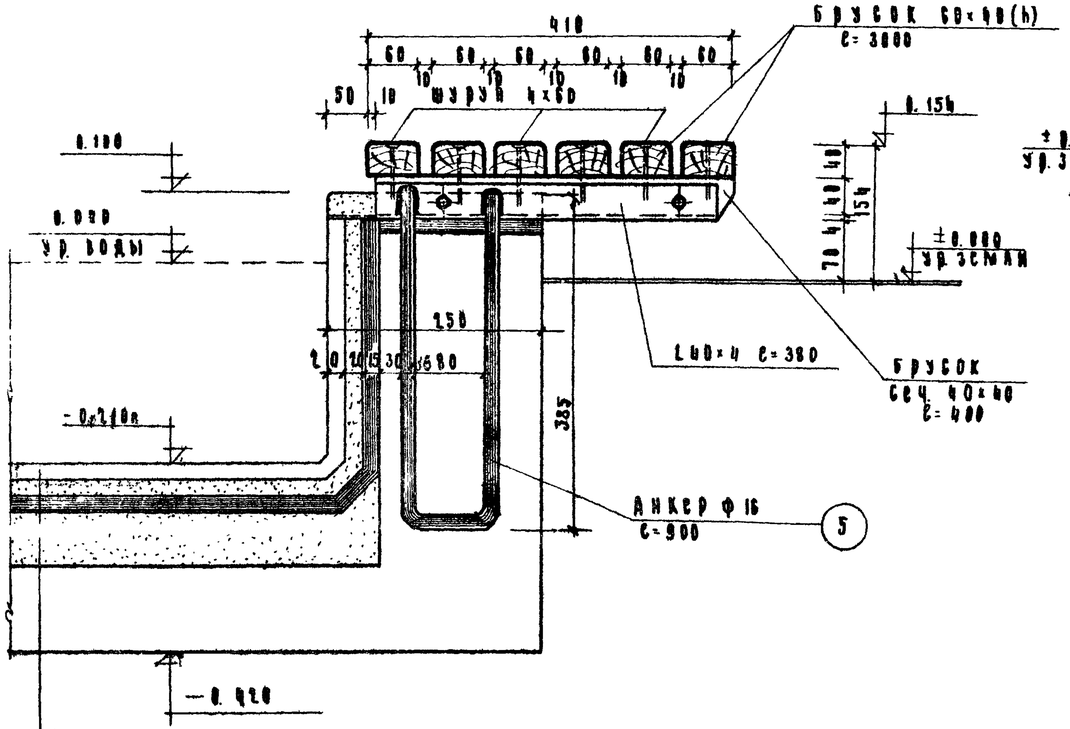

Отделка: керамическая плитка на цем растворе - 20 мм
Цементная стяжка - 20 мм
Гидроизоляция - 2 сл. гидроизола на мастике - 20 мм
Цементная стяжка по эскаву 20÷80 мм.
Монолитная жб. бет. плита - 100 мм.

Сечение по Б-Б
М 1:5

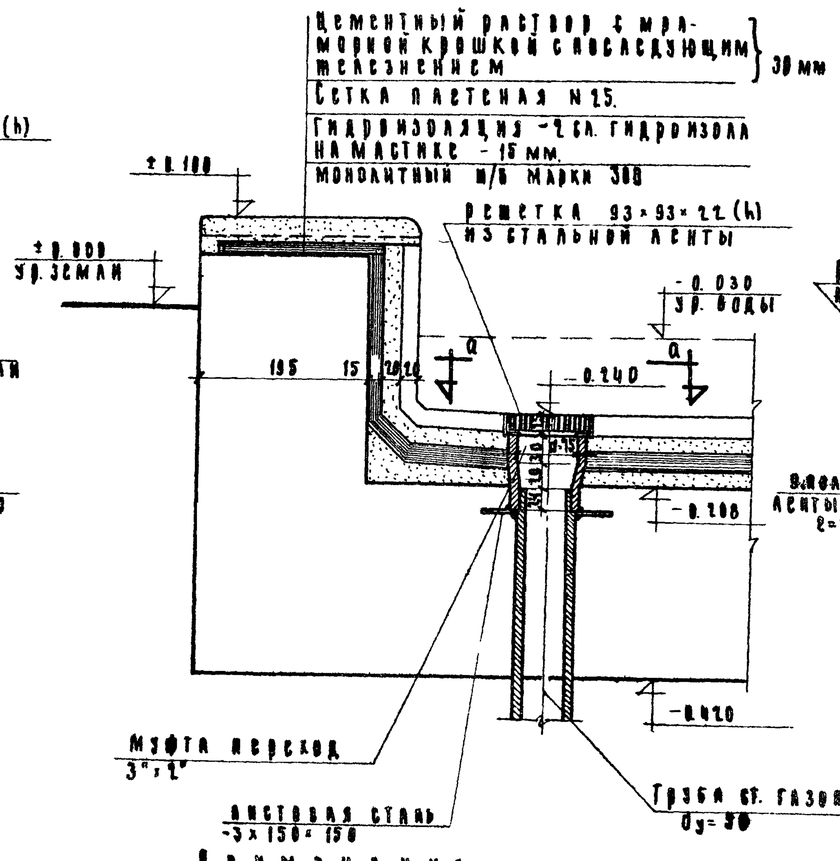

По 0-0
М 1:2

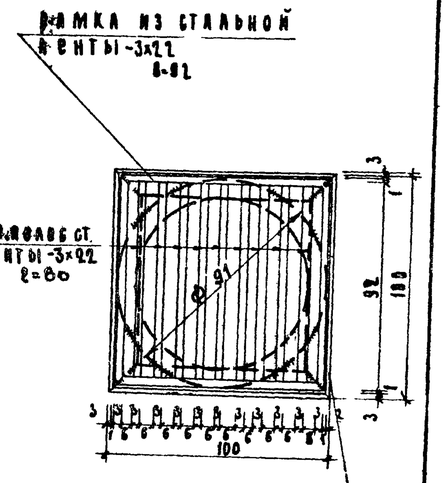

Примечания.

1. Расположение узлов в сечении см. лист № АС-3
2. Скамья крепится на уголках 40×4 по 3 штуки на скамью
3. Крепление впорного бруска сеч. 40×40 осуществляется на болтах М10. С=60.
4. Расход материала на скамью см. лист N. АС-3.
5. Анкера ф 16. (поз. 5) вожат в спецификацию арматуры на чашу бассейна см. лист. N АС-6.

Водные устройства для детей дошкольного школьного возраста. Плавательные бассейны	Бассейн тип АС-1. Разрез по 1-1. Сечение по А-А. Сечение по Б-Б	Типовой проект 320-13	Альбом I	Лист АС-4	1967 г.

ЦНИИЭП Гражданстроительства г. Москва

Согласовано: Токаты

Главный инженер проекта Ковнер; Главный архитектор проекта Кудрин; Главный инженер проекта Анков; Руководитель группы Ефимина; Инженер Азимова; Главный инженер Бурмистров; Главный инженер Ленинград; Руководитель архитектурной группы Ленинград; Инженер Ленинград; Инженер Ленинград; Инженер

По 0-0
М 1:5

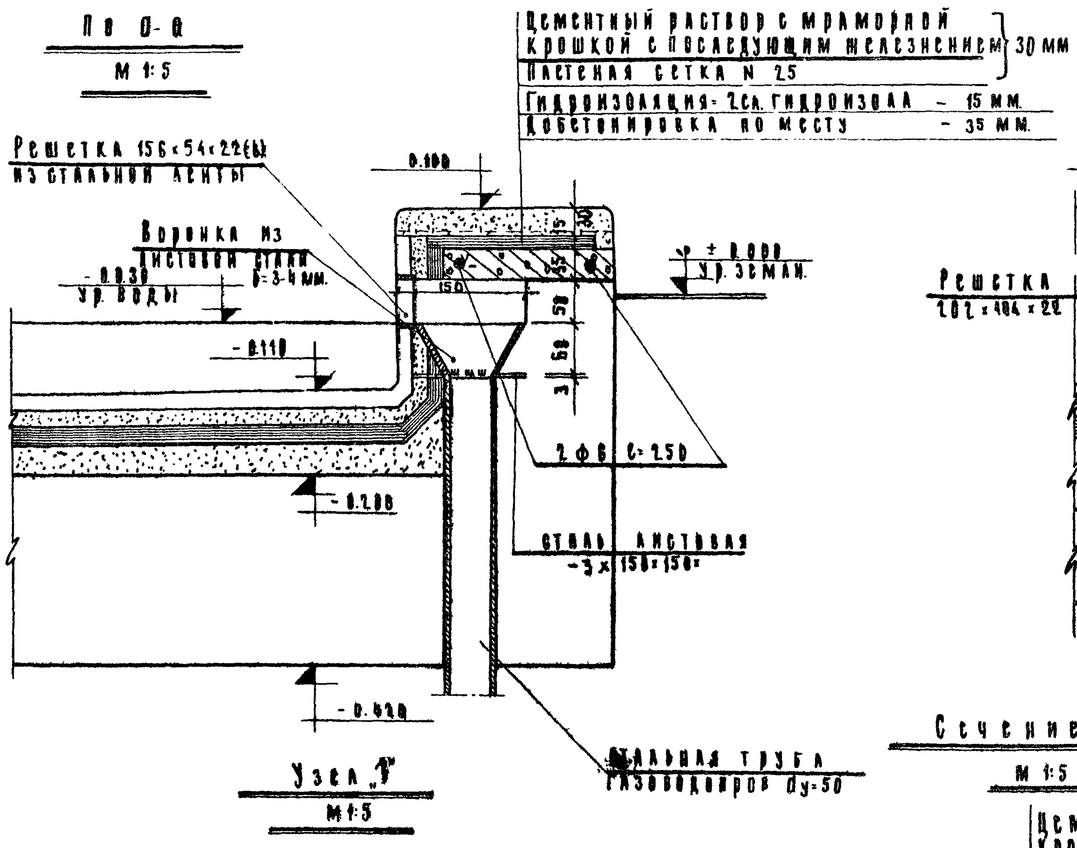

По 0-0
М 1:5

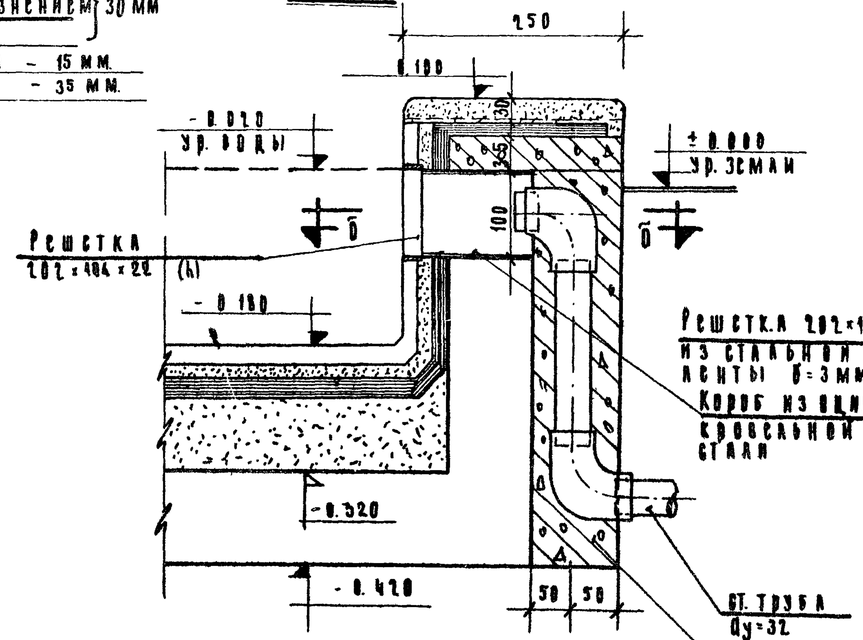

Узел „2"
М 1:5

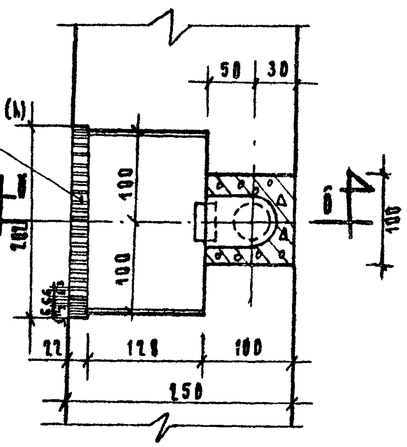

Узел „1"
М 1:5

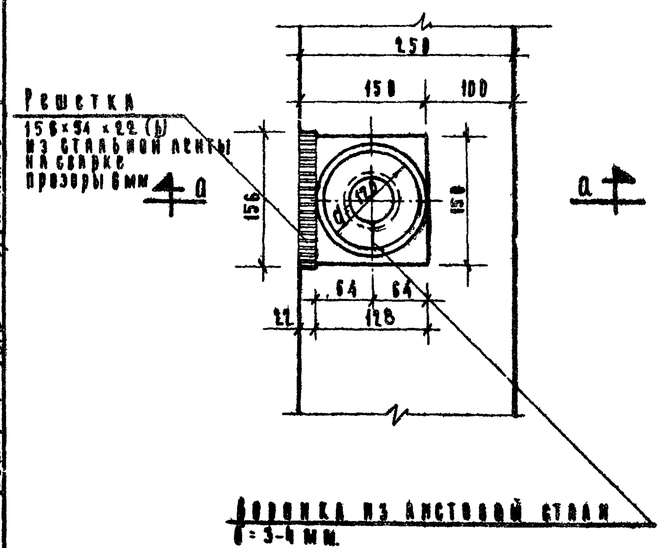

Сечение по В-В
М 1:5

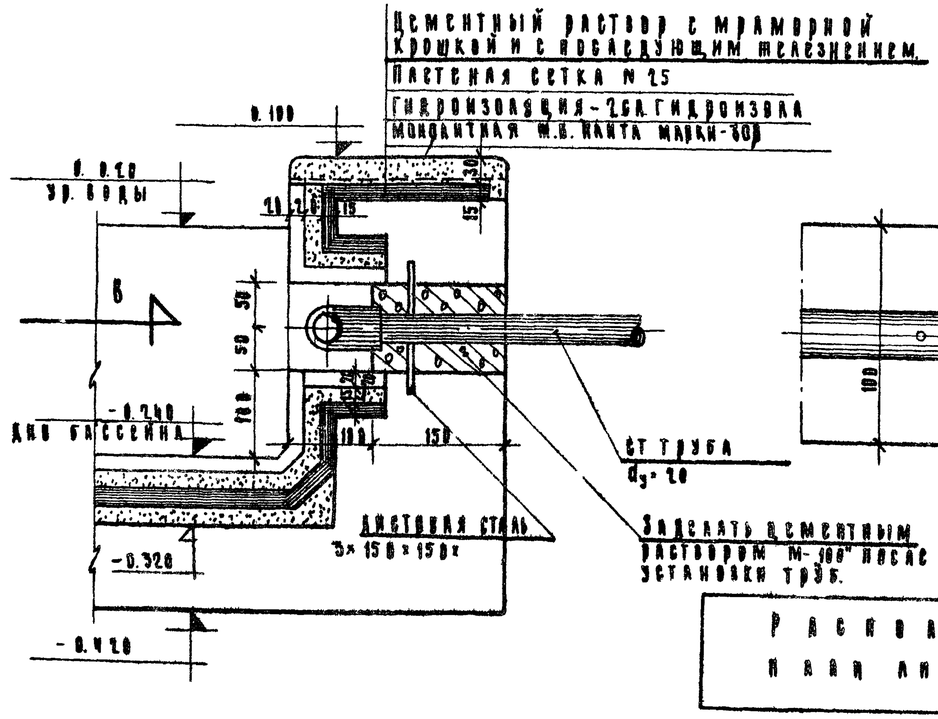

Вид по стрелке „В"
М 1:2

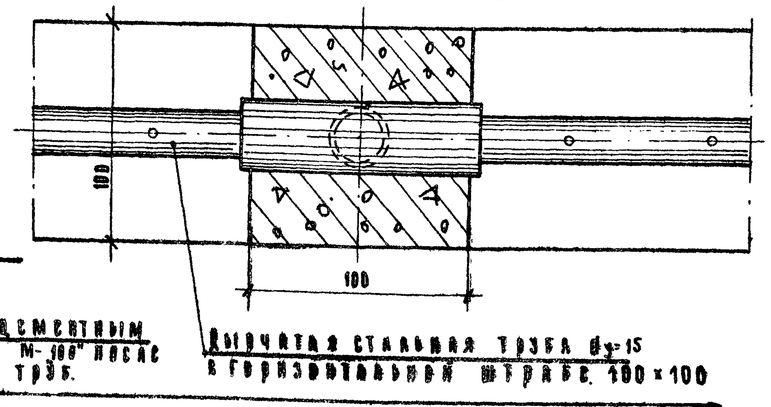

Заделка стыков узлов см. план лист N АС-3

Гл. инж. пр.	Токатли	Бассейн типа АС-1		Типовой проект	Альбом	Лист	
Гл. инж. пр.	Азимова	Узлы „1", „2". Сечение по В-В		320-23	I	АС-5	1961
Рук. гр. арх.	Еремина						
Рук. гр. инж.	Азимова						

Ц.И.И.П. Гражданстроительства г. Москва

Сборные железобетонные детали водоемов и открытого бассейна. Плавательные бассейны

9333-01 10

Армирование поддона бассейна
М 1:50

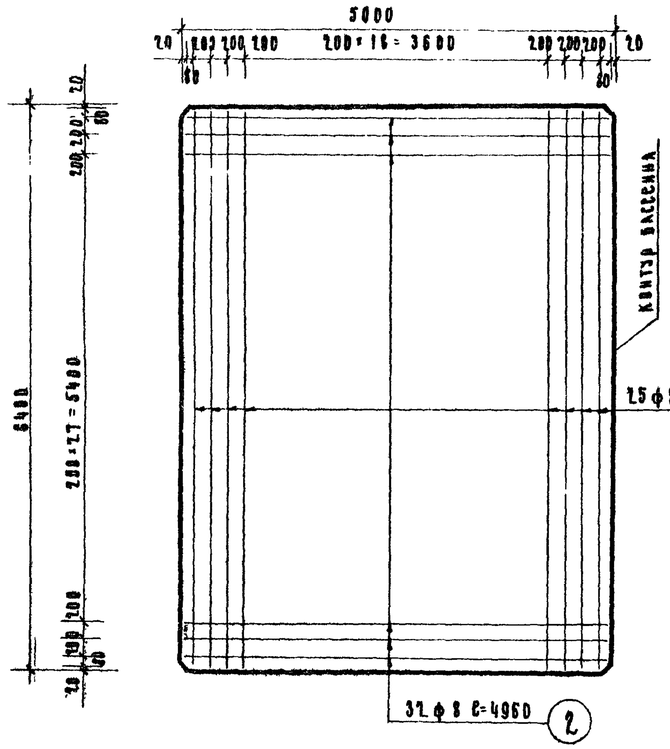

Армирование бортов бассейна
М 1:50

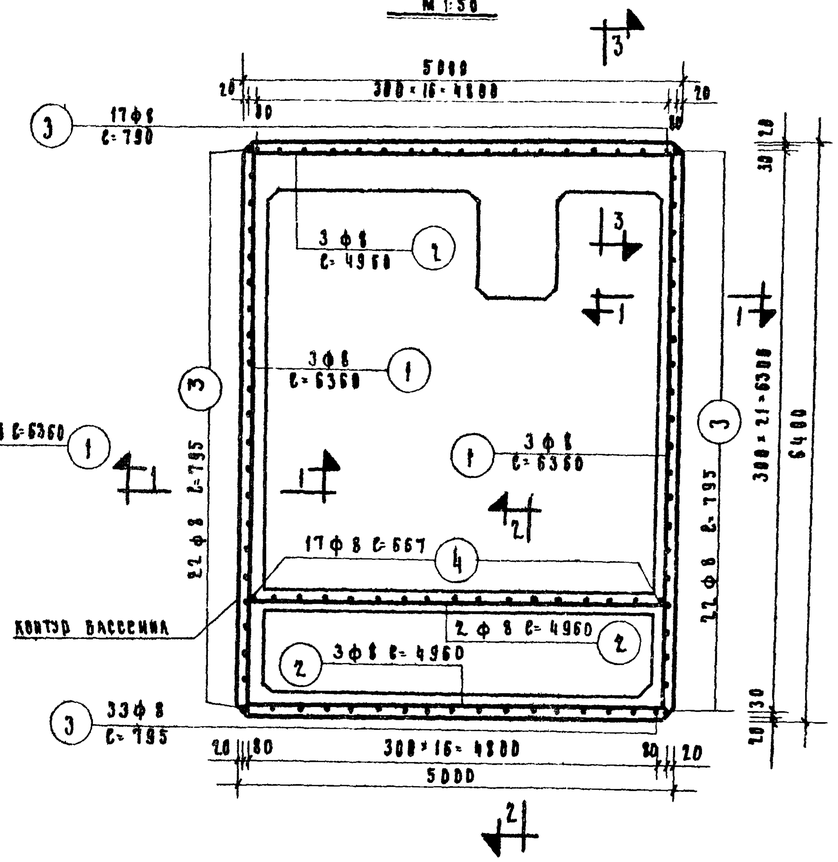

Спецификация арматуры на чашу бассейна						
N N п/п	ф мм.	Длина 1 поз мм.	К-во позиц.	Общая длина м	Вес в кг 1 п.м.	Вес в кг Общий
1	8	6360	31	197.2	0.395	78.80
2	8	4960	40	198.4	0.395	79.20
3	8	795	78	62.0	0.395	24.50
4	8	667	17	11.4	0.395	4.50
5	16	900	6	5.4	1.58	8.53
Итого: 195.93						

Примечания:

1. Чашу бассейна выполнять из бетона М-„300", арматура сталь класса А-I (R_A = 2100 кг/см²).
2. Планы и расположение узлов см. лист N АС-3
3. Узлы, сечения и разрез бассейна см. листы N: N АС-4, АС-5.
4. Поз. 5 см. лист N АС-4.

Пр 1-1 (3-3)
М 1:5

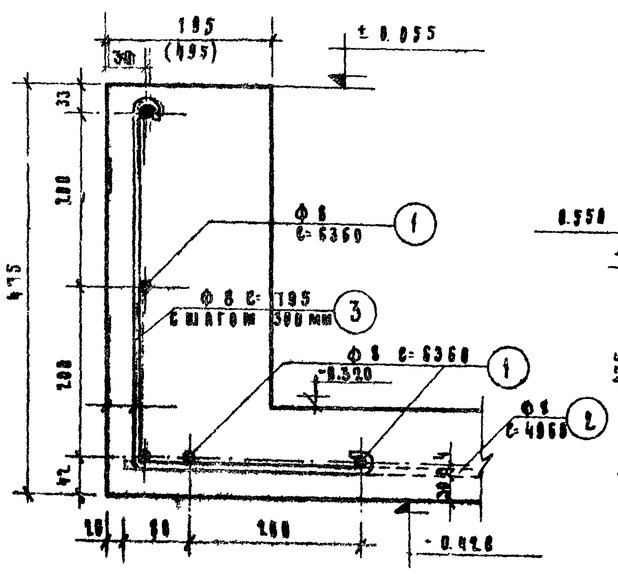

Пр 2-2
М 1:10

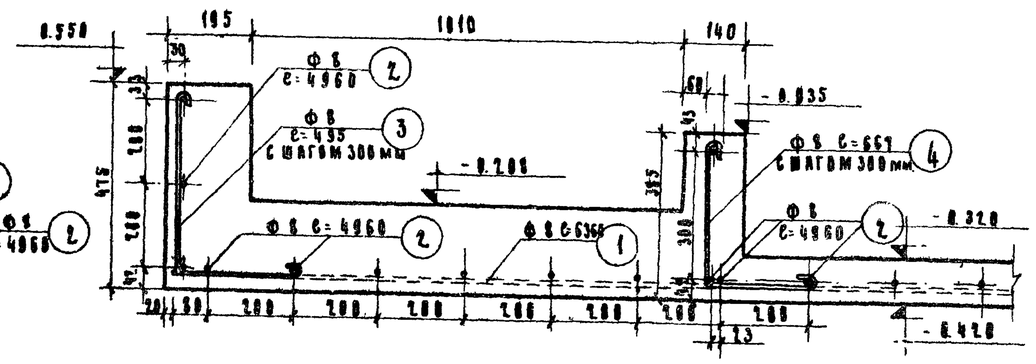

Бассейны детских дошкольных и школьного возраста пассказательные бассейны	Бассейн тип ДС-I. Армирование чаши бассейна	Типовой проект 320-13	Альбом I	Лист АС-6	1967г

ЦНИИП Гражданстроя Госстроя СССР, г. Москва

Гл. инж. пр.	Карра	
Рук. мастер.	Воронина	
Гл. инж. пр.	Азимова	
Рук. гр. АВК		
Рук. гр. ЭМ		
Исполнит.	Копирова	
Проверил		
Конструктор	Пугачев	
Гл. инж.	Ермина	
Рук. гр.	Азимова	

9333-01 11

Фасад
М1:20

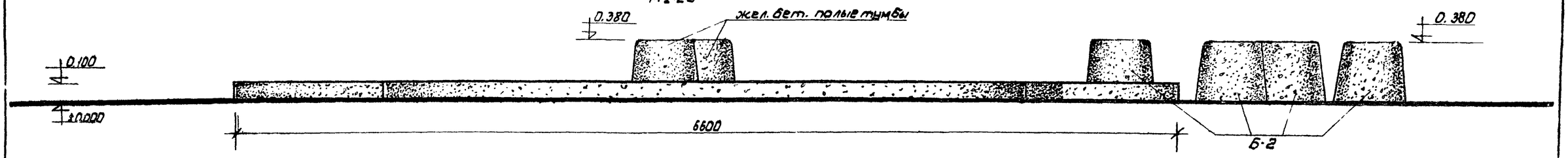

План
М1:50

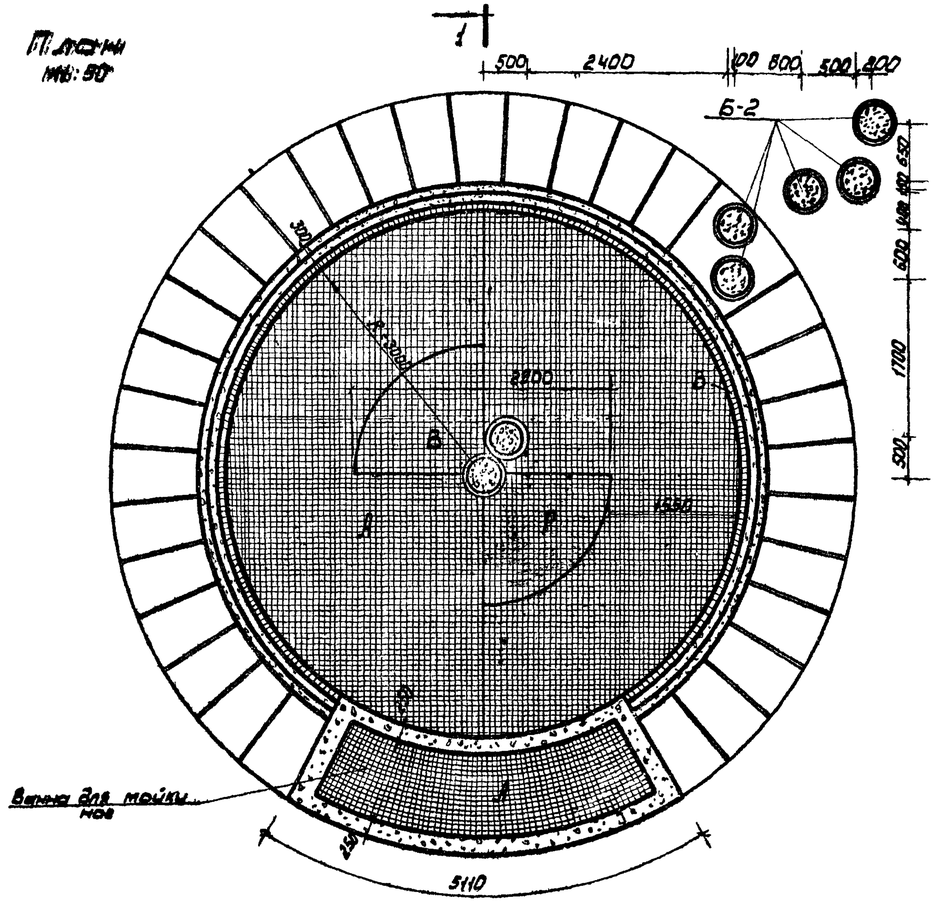

Фрагмент
М1:20

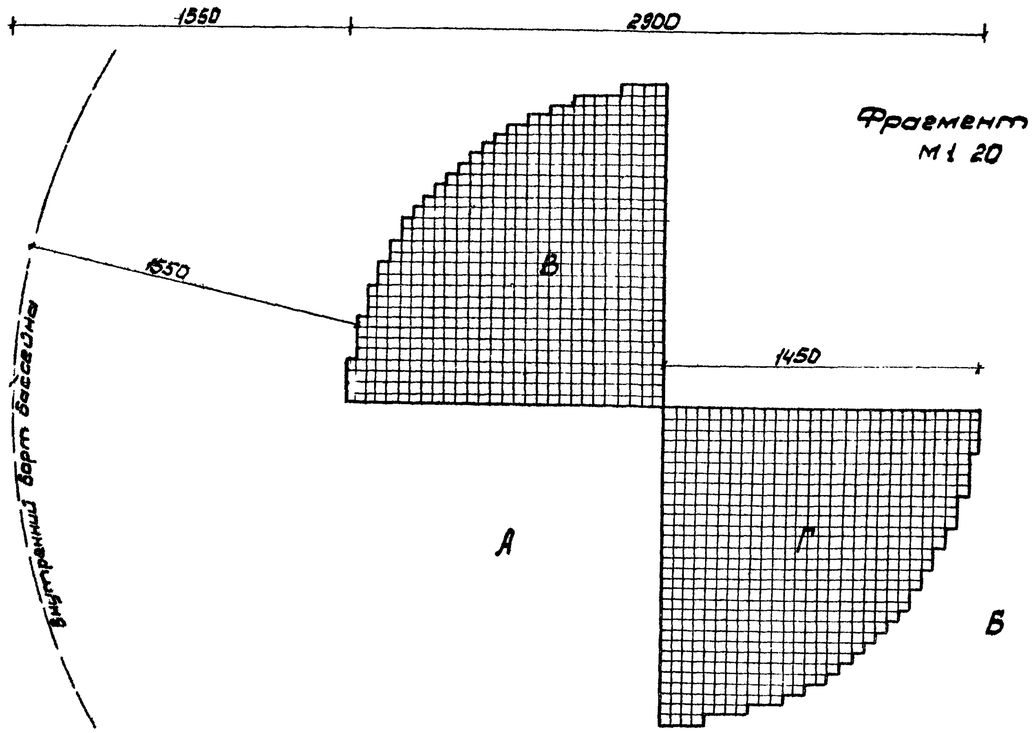

Примечания:

1. Дно бассейна и ванны для мытья ног, внутренние стенки бортов и частично борт переливного лотка - облицовываются цветной керамической плиткой (не глазурованной). Размер плитки 50×50×10 мм см. ГОСТ 6787-53.
   Цвета плиток: А-зеленый (015), Б-светло-коричневый (010), В-светло-желтый (013), Г-голубой (016).
2. Бетонные тумбы Б-1 см АС-25, жел. бет. полые тумбы см. АС-24.
3. Размеры даны в мм.

Разрез по 1-1
М1:20

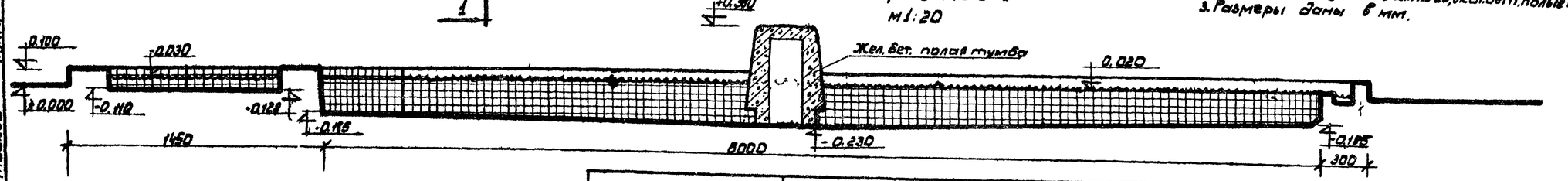

Водные устройства для детей дошкольного и школьного возраста. Плескательные бассейны	Бассейн тип АС 3. План фасад, разрез и фрагмент рисунка облицовки дна бассейна.	Типовой проект серия 320-23	Альбом I	Лист АС-7	1967

Госстрой СССР, Москва

Гл. инж. проекта Асеева; Гл. инж. Ю. Ю. Ивлев; Руководитель Ю. Ю. Ивлев; Рук. гр. Ю. Ю. Ивлев; Рук. гр. инж. Ю. Ю. Ивлев; Конструктор Ю. Ю. Ивлев; Проверил Ю. Ю. Ивлев; Чертил Ю. Ю. Ивлев; Формер Ю. Ю. Ивлев; Ю. Ю. Ивлев; Ю. Ю. Ивлев;

План
м 1:50

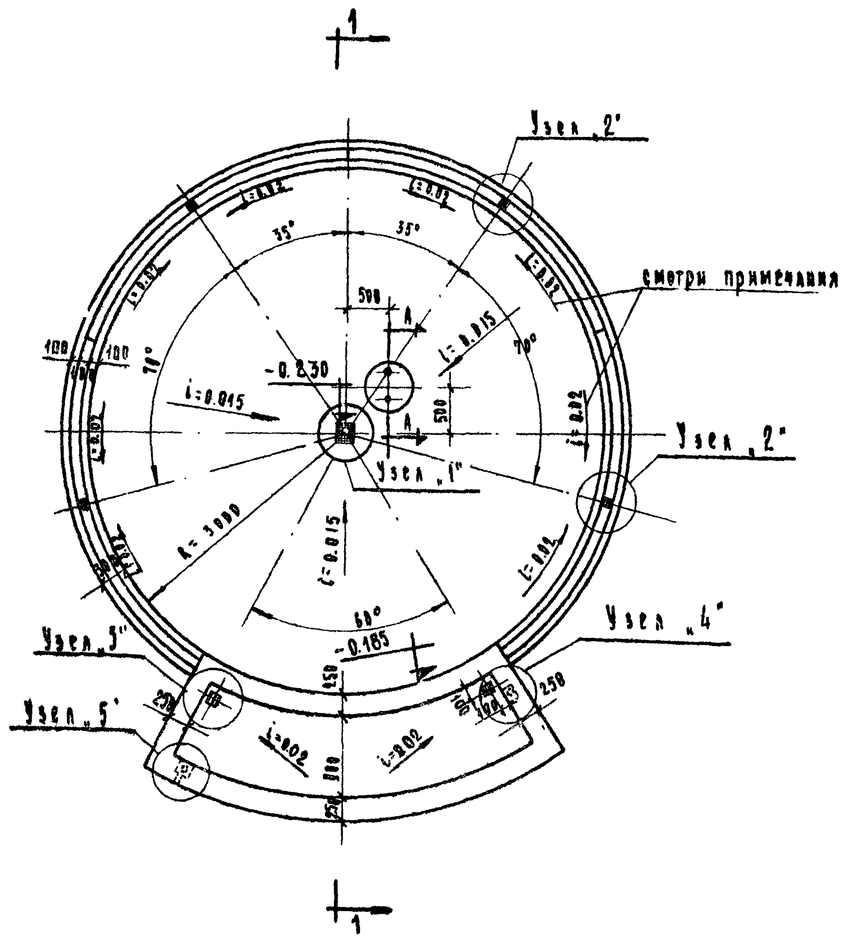

Расход материалов

NN п/п	Наименование материалов	Един. изм.	Количество	Вес кг
1	Бетон М-50 по укладку при средней толщине – 8,25 см.	м²	29,4	—
2	Цементная стяжка по укладку при средн. толщине – 2,5 см.	м²	4.0	—
3	Гидроизоляция – 2 сл. гидроизола на битумной мастике	м²	48. 2	—
4	Цементная выравнивающая стяжка толщиной – 2 см.	м²	43. 0	—
5	Керамическая облицовочная плитка	м²	48.7	—
6	Цементная стяжка с мраморной крошкой с воздушным железнением толщ. 3 см	м²	3.3	—
7	Стальная плетеная сетка № 25 ГОСТ 5336 – 50	м²	3,3	7. 8
8	Оцинкованная кровельная сталь	м²	0,08	—
9	∠ 25 х 3 ГОСТ 8509 – 57	ПМ	3,2	3. 60
10	Борт в местах сальв (h= 3,5 см) из цементного р-ра М-100	м²	1,3	—

Спецификация решеток из стальной ленты 3х22 ГОСТ 6009 – 57

NN п/п	Размеры в мм	К-во штук	Вес 1 шт в кг	Общий вес кг
1	192 х 192 х 22 (h)	1	2.35	2.35
2	92 х 92 х 22 (h)	6	0.6	3.60
3	156 х 22 х 54 (h)	2	0.54	1.08

Расход железобетона и бетона

NN п/п	Наименование	Бетон марка	Бетон м³	Сталь класса А-1 ф мм	Сталь класса А-1 вес кг
1	„Чаша" бассейна	300	6,49	8	204.5
2	Жел. бет. тумба (2 шт)	150	0.72	ФБА-1	4. 5
3	Бетонные тумбы (5 шт)	150	1. 2	—	—

Примечания

1. Разрез, узлы, сечения бассейна см. листы №№ АС-9, АС-10, АС-11.
2. Армирование „чаши" бассейна" см. листы № АС-12
3. Железобетонную тумбу см. лист № АС-24.
4. Расположение жел. бет. и бетонных тумб см. архитектурный план лист № АС-7.
5. Уклоны i=0.02 – для лотков борта

Расход стали на 1м³ бетона /бассейна/ – 31.5 кг

Водные устройства для детей дошкольного и школьного возраста. Бассейны	Бассейн тип Д-3. План, расход материалов, расход железобетона и бетона. Спецификация решеток.	Типовой проект 320-23	Альбом I	Лист АС-8	1967

Гл. инж. пр.	С. Ф. Ласовский	Исполнитель	Токалин
Гл. инж. пр.	Карева	Проверил	Азимова
Гл. инж. пр.	Азимова		
Гл. инж. пр.	Кормер	Гл. инж. пр.	Лукьянов
Рук. гр. арх.	Данков		
Рук. гр. инж.	Ерешина		
	Азимова		

Гражданпроект Госгражданстроя Москва

9323-01 ТЗ

Разрез по 1-1

М 1:20

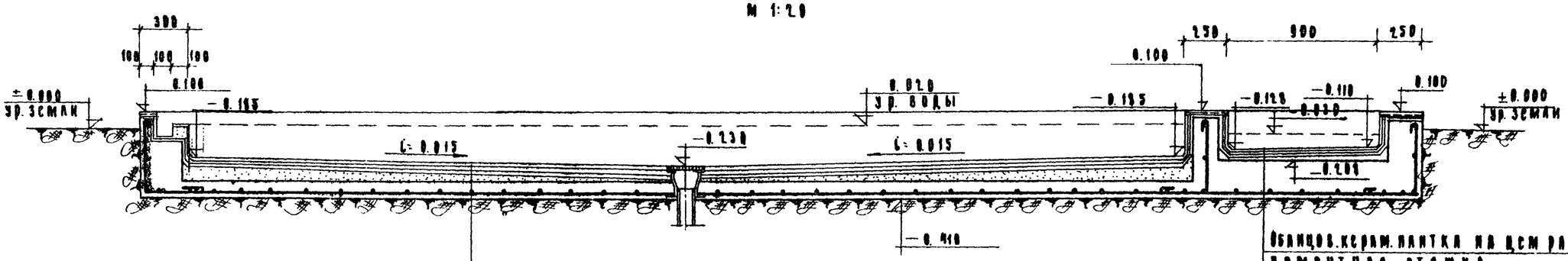

Облицов. керамическая плитка на цем. растворе - 20 мм.
Цементная стяжка толщиной - 20 мм
Гидроизоляция 2 сл. гидроизола на мастике - 15 мм.
Бетон М-50 по уклону 20 ÷ 145 мм.
Монолитная ж.б. бет. плита - 100 мм.

Облицов. керам. плитка на цем. растворе - 20 мм
Цементная стяжка - 20 мм.
Гидроизоляция - 2 сл. гидроизола на маст. - 20 мм
Цементная стяжка по уклону 20 ÷ 38 мм.
Монолитная ж.б. бет. плита - 201 мм.

Узел „1"

М 1:2

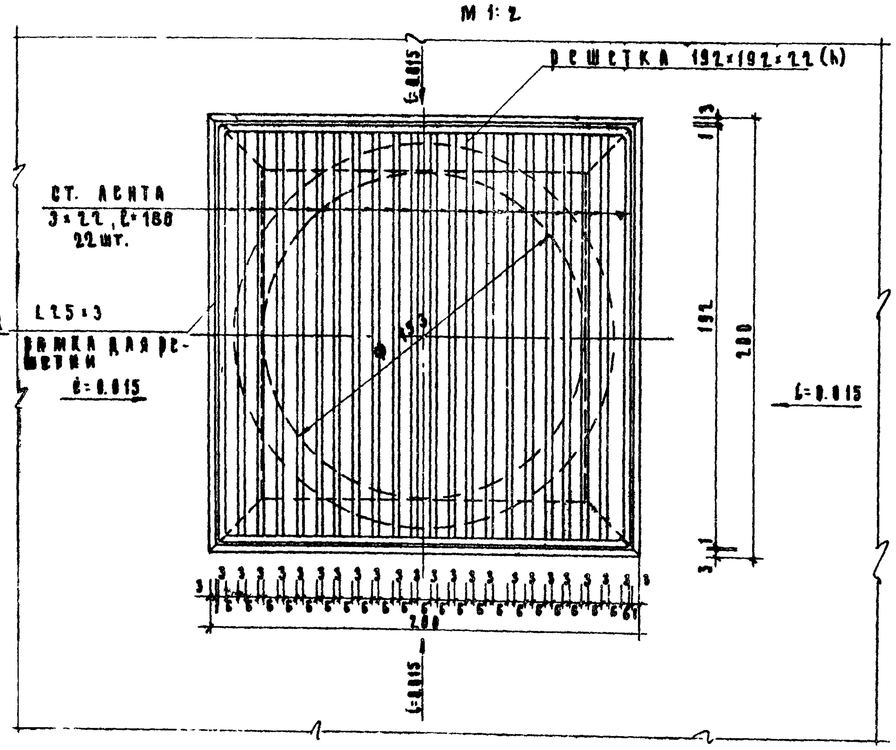

По а-а

М 1:5

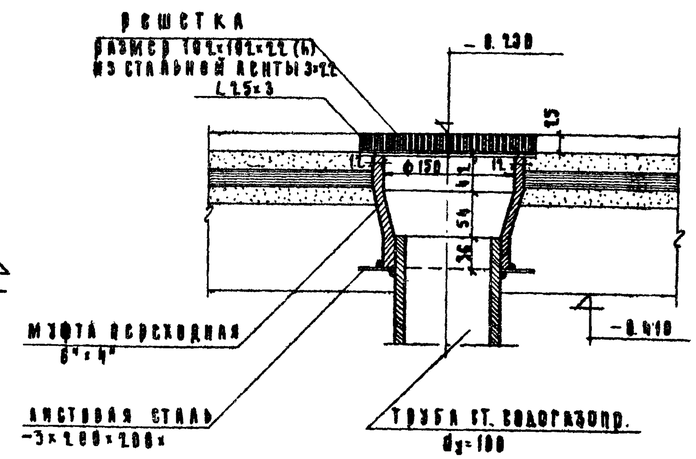

Примечания:

1. План бассейна и расположение узлов см. лист N. АС-8
2. Узлы и сечения см. листы АС-10, АС-11
3. Армирование чаши бассейна см. лист N АС-12.

ЦНИИП Гражданстроительства г. Москва	Водные устройства для школьного и дошкольного бассейны	Бассейн тип - АС-3. Разрез по 1-1 Узел „1"	Типовой проект 3.501-22	Альбом I	Лист АС-9	1967г.

Согласовано: Гл. инж. пр. Токатлы; Карра Воронина Азимова; Гл. инж. ин-та, Рук. маст., Гл. инж. пр., Рук. гр. арх., Рук. гр. инж. — Исполнит. Кольцова, Проверил Ерёмина; Рисов. Лукин, Ланков, Ерёмина, Азимова

933-01 14

Узел „2"
М 1:5

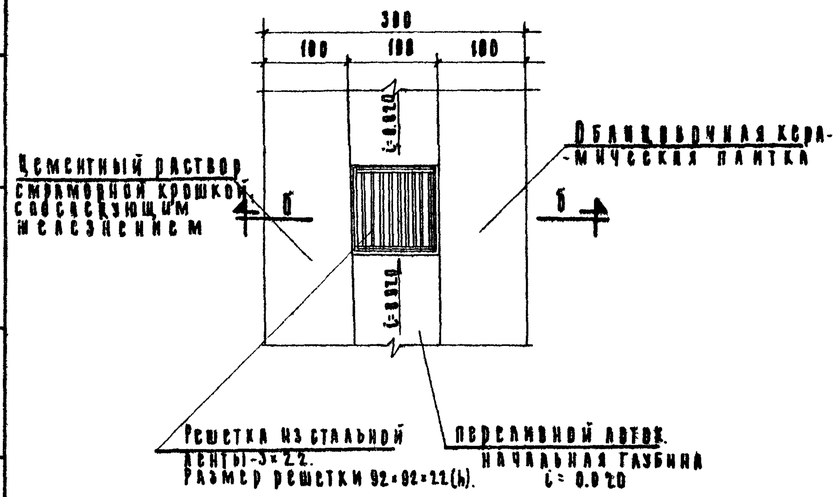

Узел „3"
М 1:15

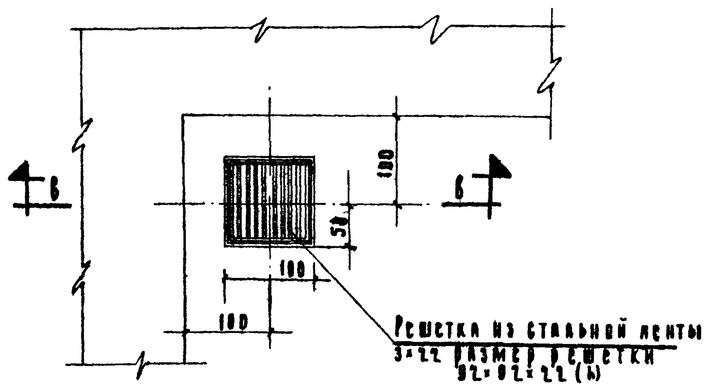

По Б-Б
М 1:5

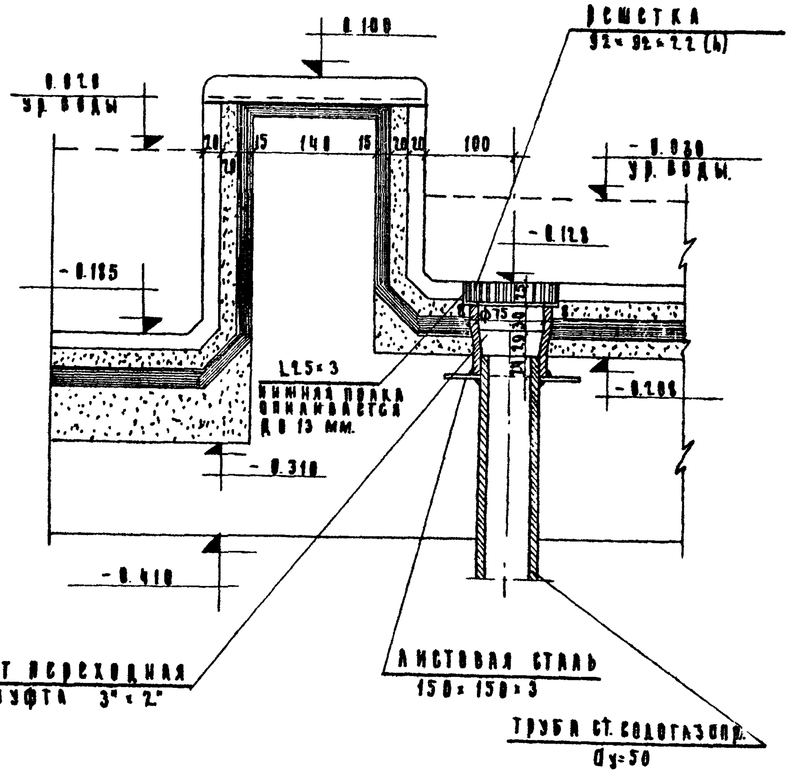

По Б-Б
М 1:5

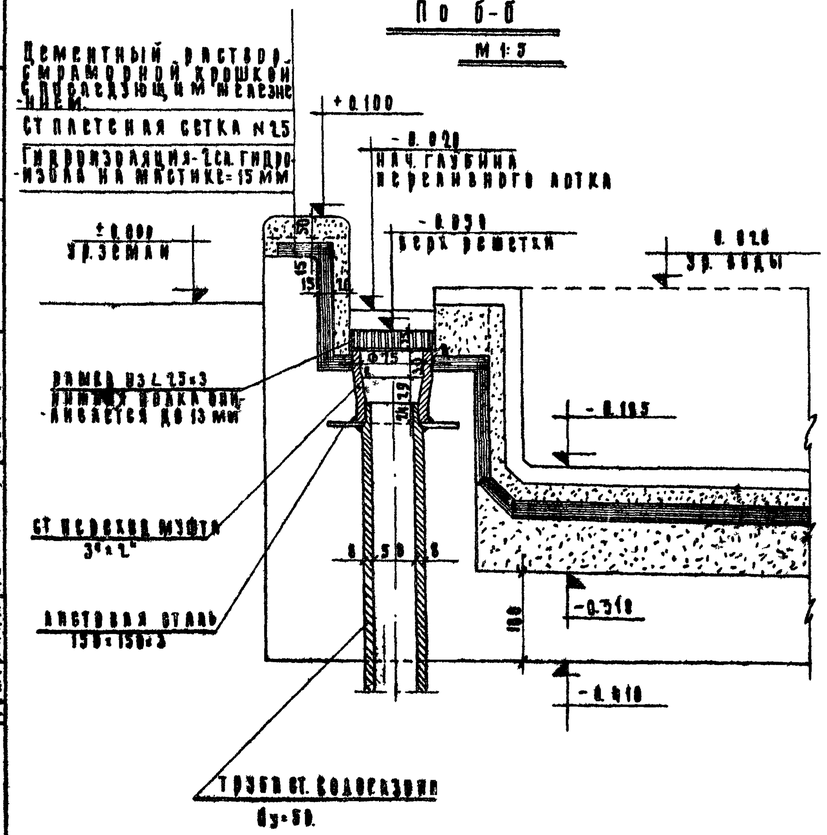

Узел „4"
М 1:5

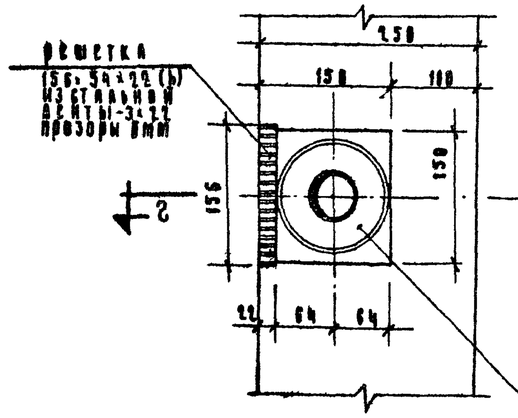

По 2-2
М 1:5

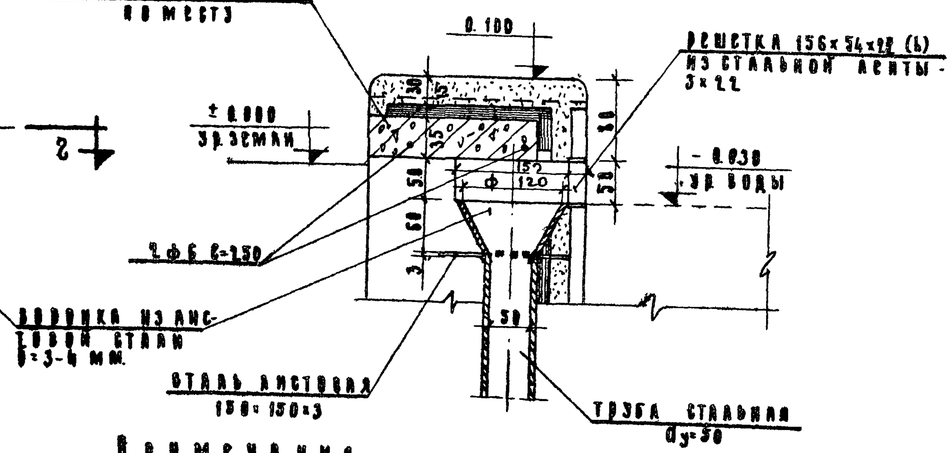

Примечания

1. Расположение узлов на плане см. лист. № АС-6
2. Армирование чаши бассейна см. лист. № АС-12.

Водные устройства для детей дошкольного и школьного возраста. Плескательные бассейны.	Бассейн Тип АС-3. Узлы „2", „3", „4"	Типовой проект 320-23	Альбом I	Лист АС-18	1957 г.

ЦНИИП Градостроительства г. Москва

Согласовано: Токаты

Кадры: Воронина, Азимова

Исполнит: Конюхов, Провсина

Гл. инж. пр. Ермина

Гл. инж. мастер Азимова

9333-01 15

Узел „5"
М 1:5

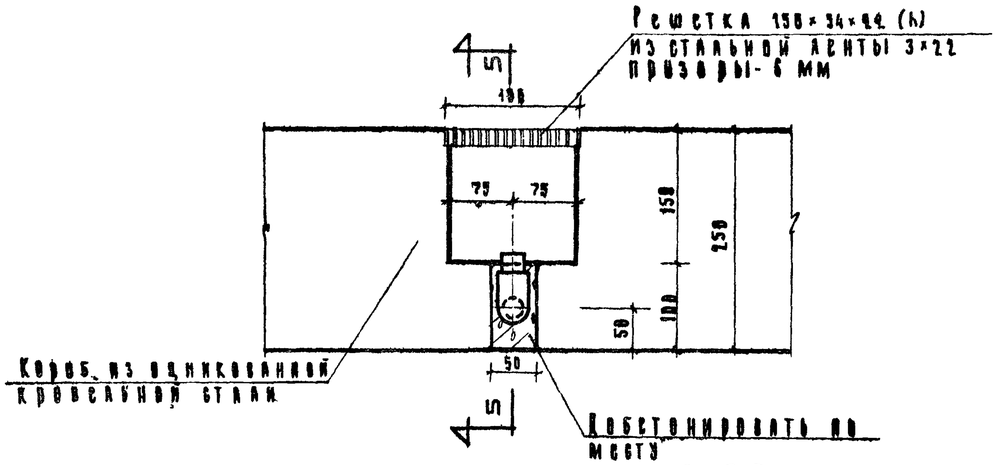

По 5-5
М 1:5

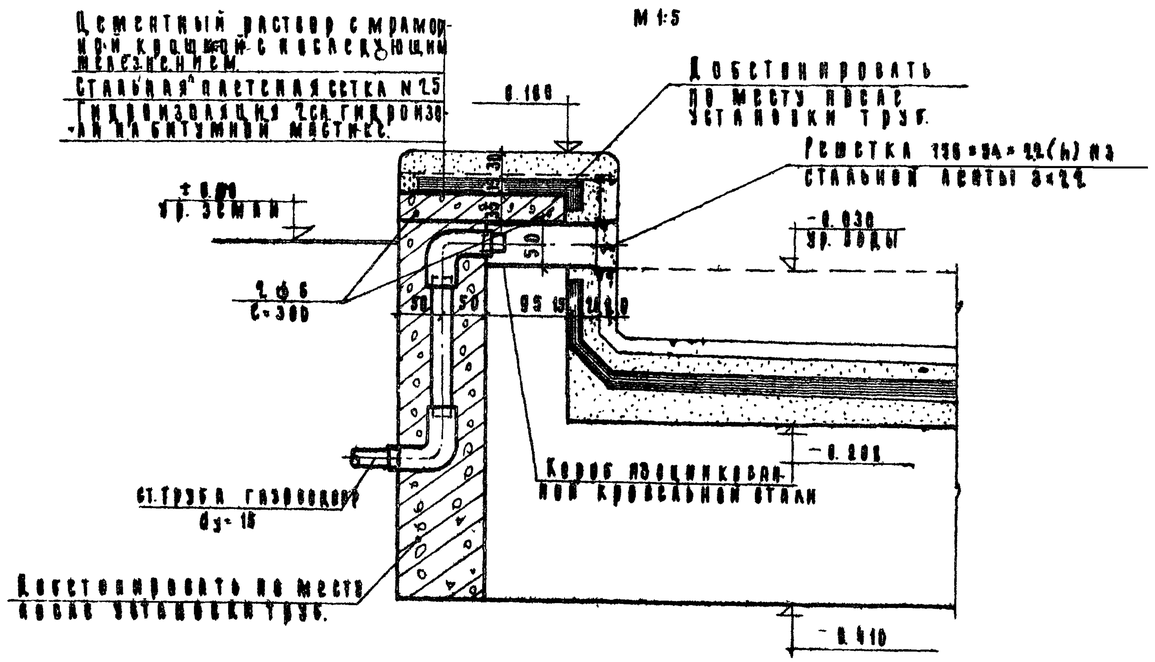

Сечение по А-А
М 1:5

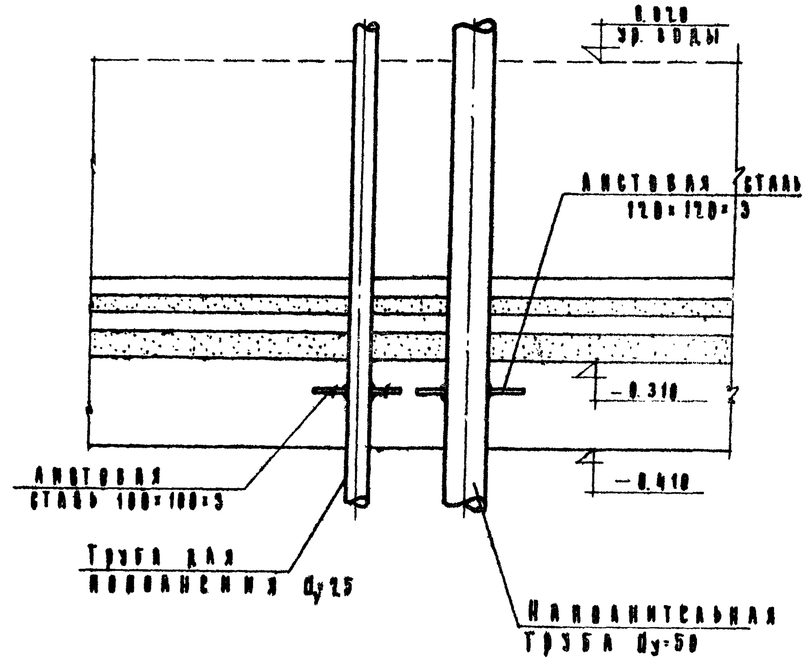

Примечания:

1. План бассейна и расположение узлов см. лист N АС-8
2. Узлы, разрез, сечения бассейна см. лист. N АС-9, АС-10.
3. Армирование „чаши" бассейна см лист N АС-12

ЦНИИП Гражданстроительства г. Москва	Гл. инж. пр. Рук. мастер. Гл. инж. пр. Рук. гр. инж.	Карра Воронина Азимова	Конструктивная часть	Кожир Пузыкин Анков Ефремина Азимова	Согласовано Токаты	Инв. №	

Водные устройства для детей дошкольного и школьного возраста. Бассейны

Бассейн Тип ДС-3
Узлы „5", „6", сечение по А-А

Типовой проект	Альбом	Лист	
320-23	I	АС-11	1967 г.

9333-01 16

Армирование поддона бассейна
М 1:50

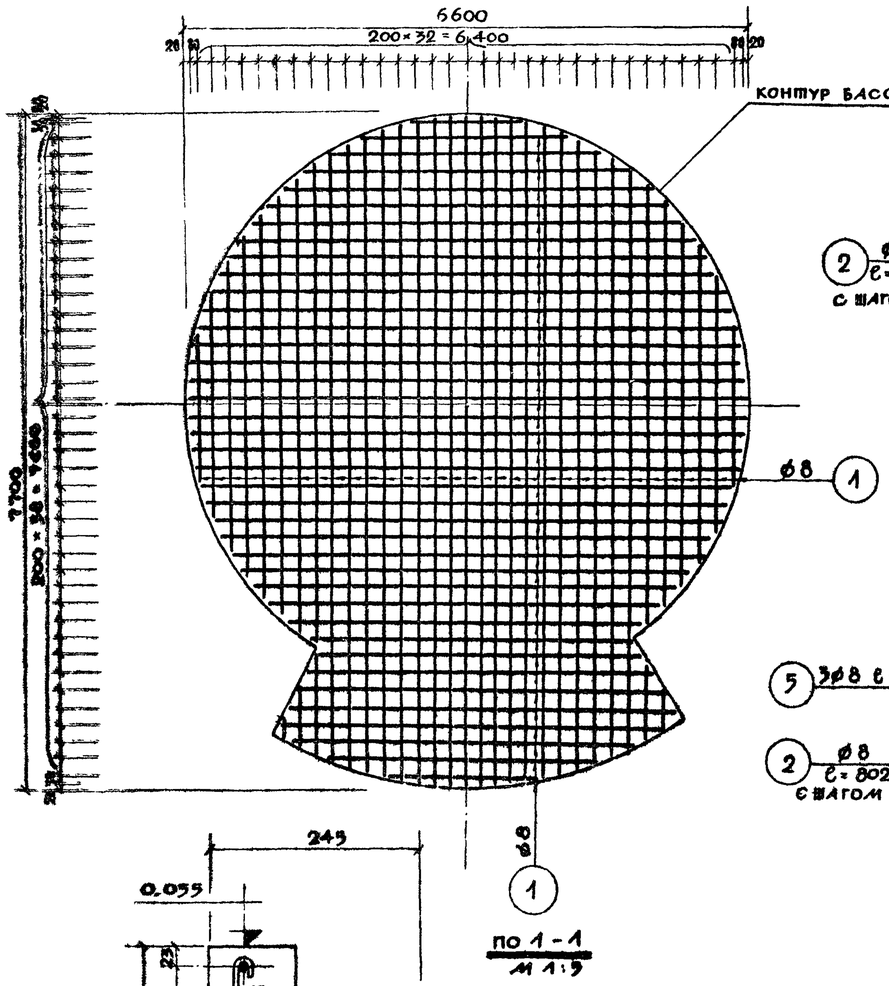

Армирование бортов бассейна
М 1:50

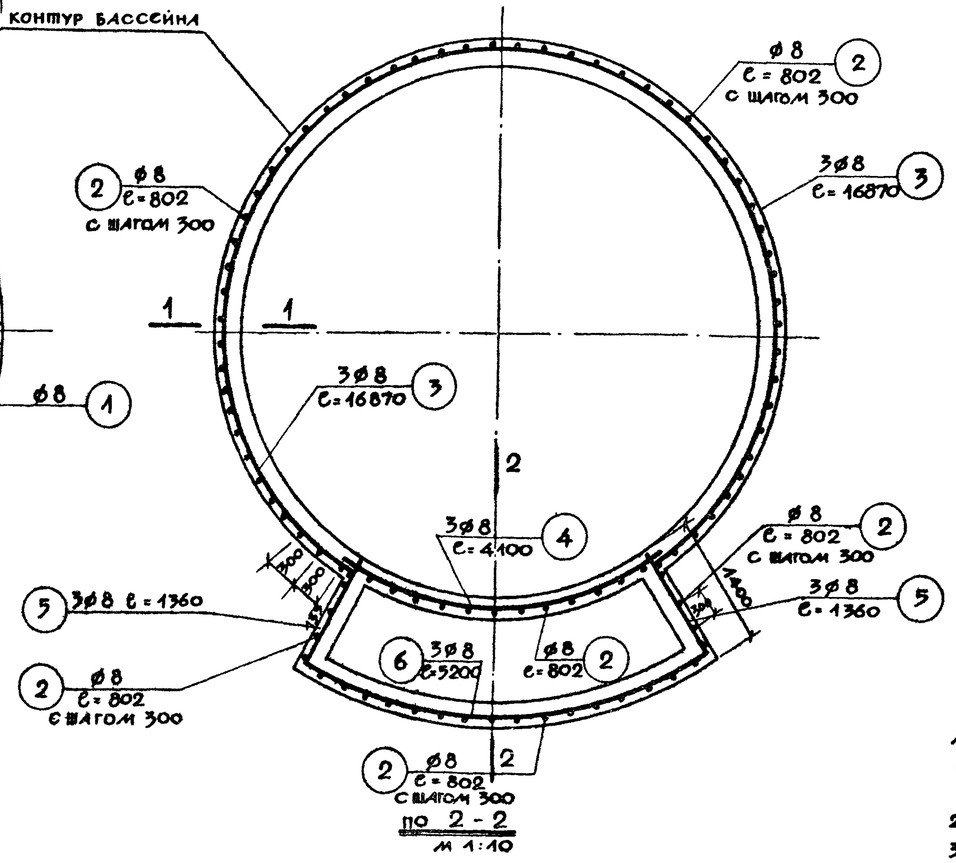

Спесификация арматуры на „чашу" бассейна

NN п/п	ø мм	Длина 1 позиц. мм	Колич. позиц.	Общая длина м	Вес в кг 1 п.м	Вес в кг Общий
1	8	—	—	350.0	0.395	140.8
2	8	802	93	74.4	0.395	29.8
3	8	16870	3	50.7	0.395	20.3
4	8	4100	3	12.3	0.395	4.9
5	8	1360	6	8.2	0.395	3.3
6	8	5200	3	15.6	0.395	6.2

Итого: 204.5

Примечания:

1. Чашу бассейна выполнять из бетона М „300", арматура сталь класса А-I / R_a = 2100 кг/см² /.
2. План бассейна см. лист АС-8
3. Узлы, сечения и разрез бассейна см листы АС-10, АС-11.
4. Деталь армирования дна в местах установки жел. бет. тумб и конструкцию жел бет тумб см. черт. АС-23, АС-24.

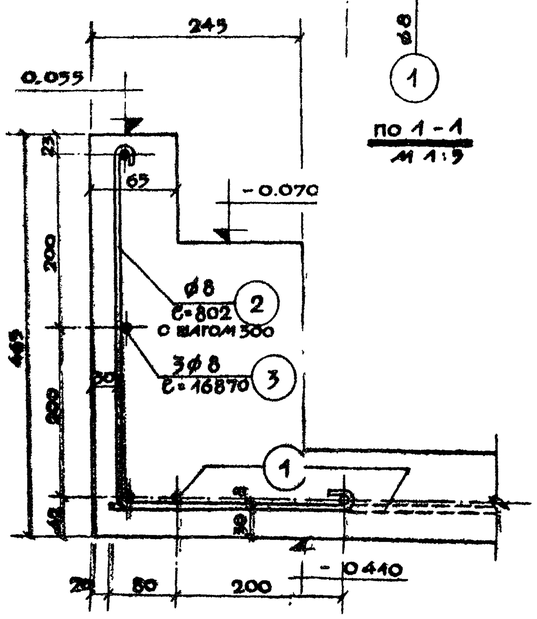

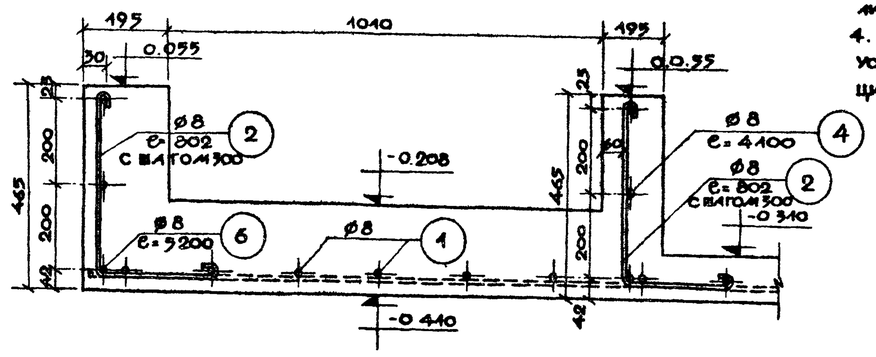

Водные развлечения для детей дошкольного и школьного возраста. Плоскостные бассейны	Бассейн Тип АС-3. Армирование „чаши" бассейна	Типовой проект 320-23	Альбом I	Лист АС-12	1967г.

ЦНИИП гидротехнического строительства г. Москва

Согласовано: Гл. инж. пр. Шпромберг

Карта: Азимова

Исполнитель: Проверил Лукьянов; Копировал Ерёмина

Согласовано: Лукьянов, Данков, Ерёмина, Азимова

Гл. инж. инст.; Рук. маст. №5; Гл. инж. пр.; Рук. гр. архит.; Рук. гр. инж.

9333-01 17

Фасад
М1:25

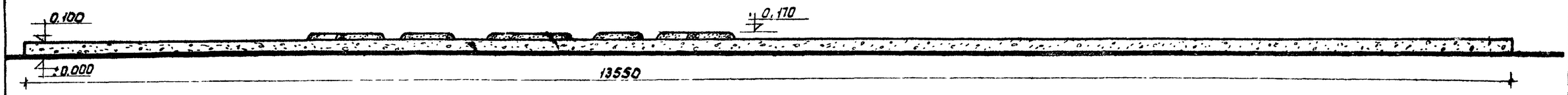

План
М 1:50

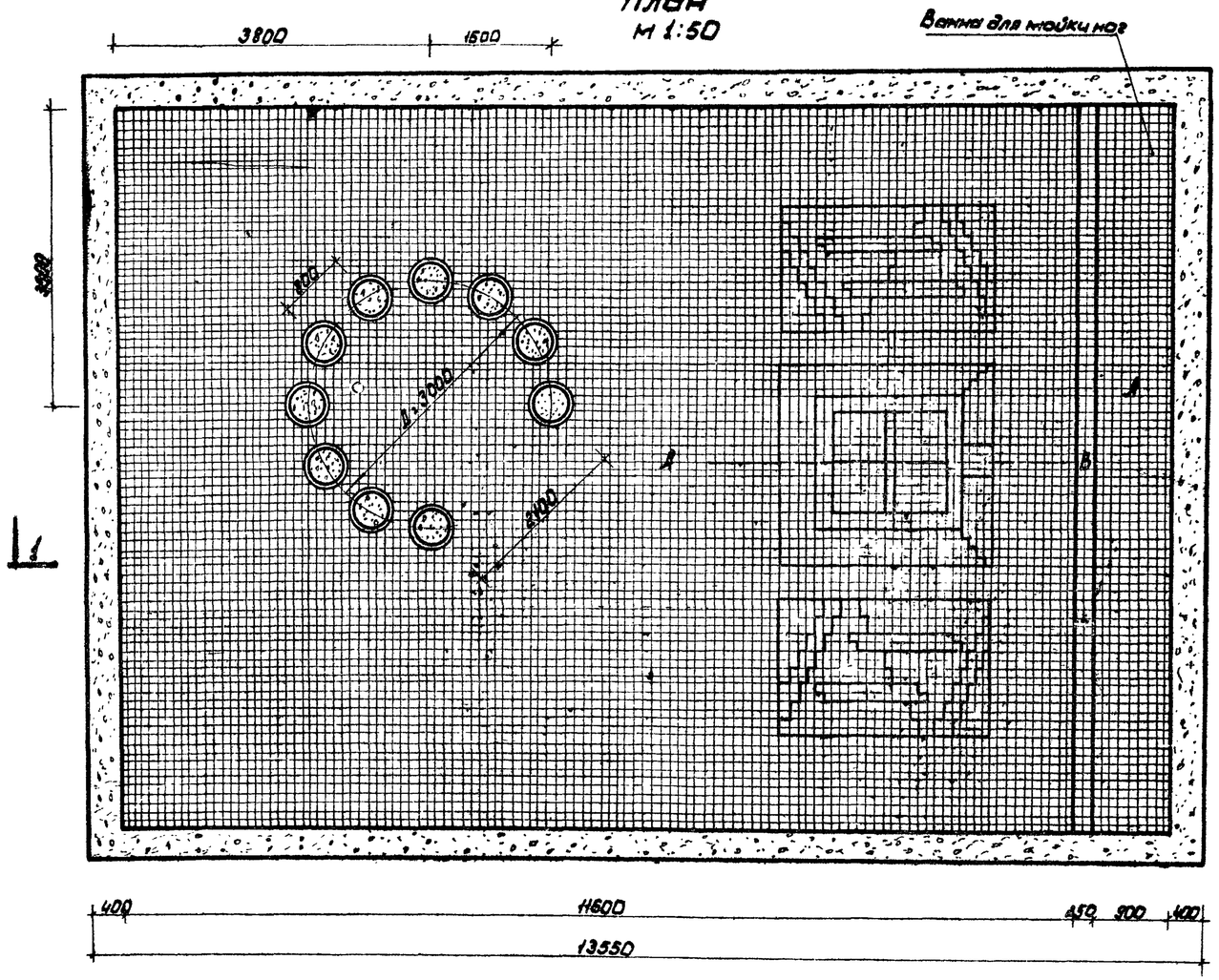

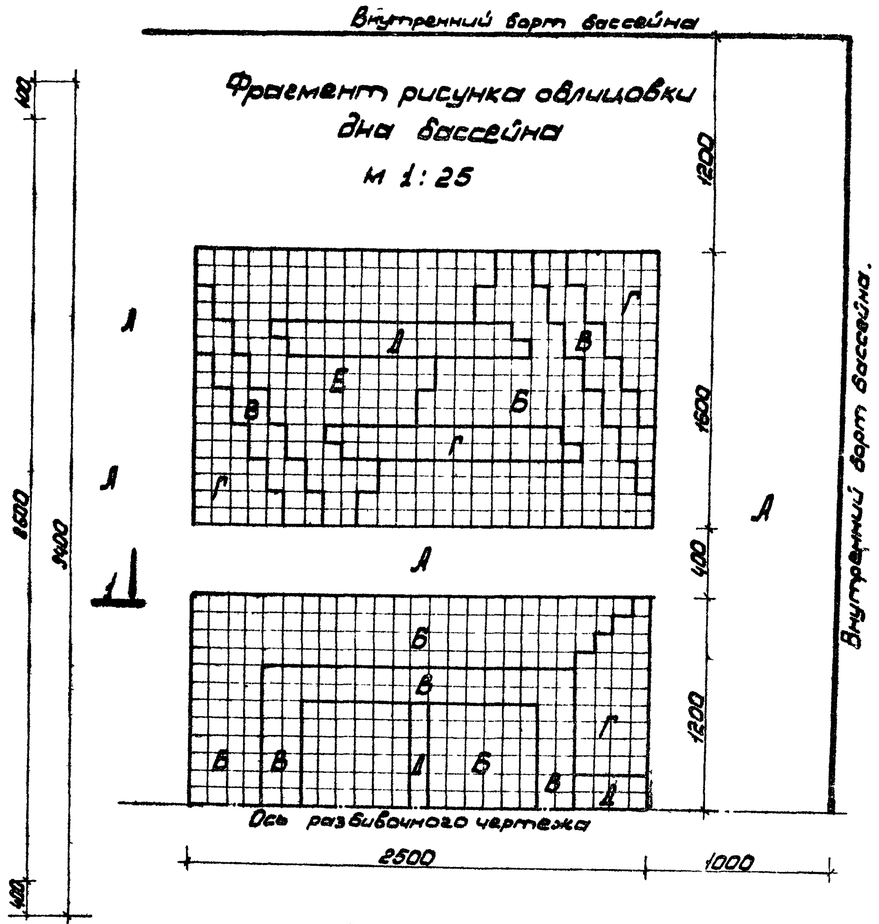

Примечания:

1. Дно бассейна и ванны для мытья ног, внутренние стенки бортов и борт переливного лотка, облицовываются цветной керамической плиткой (неглазурованной). Размер плитки 100×100×10 мм ГОСТ 6787-53. Цвета плиток: А-светло-желтый (039) Б-коричневый (031) В-зеленый (035), Г-желтый (032), Д-черный (039), Е-голубой.
2. Бетонные тумбы Б-1 см. АС - 25.
3. Размеры даны в мм.

Разрез по 1-1
М 1:25

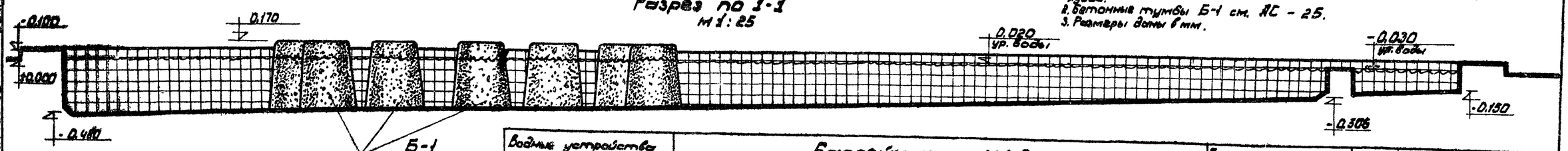

ЦНИИП Градостроительства г. Москва	Водные устройства для детей дошкольного и школьного возраста Плескательные бассейны.	Бассейн тип Ш-2 План, фасад, разрез по 1-1 и фрагмент рисунка облицовки дна бассейна.	Типовой проект серия 320-23	Альбом I	Лист АС-13 1967

9333-01 18

План
М1:50

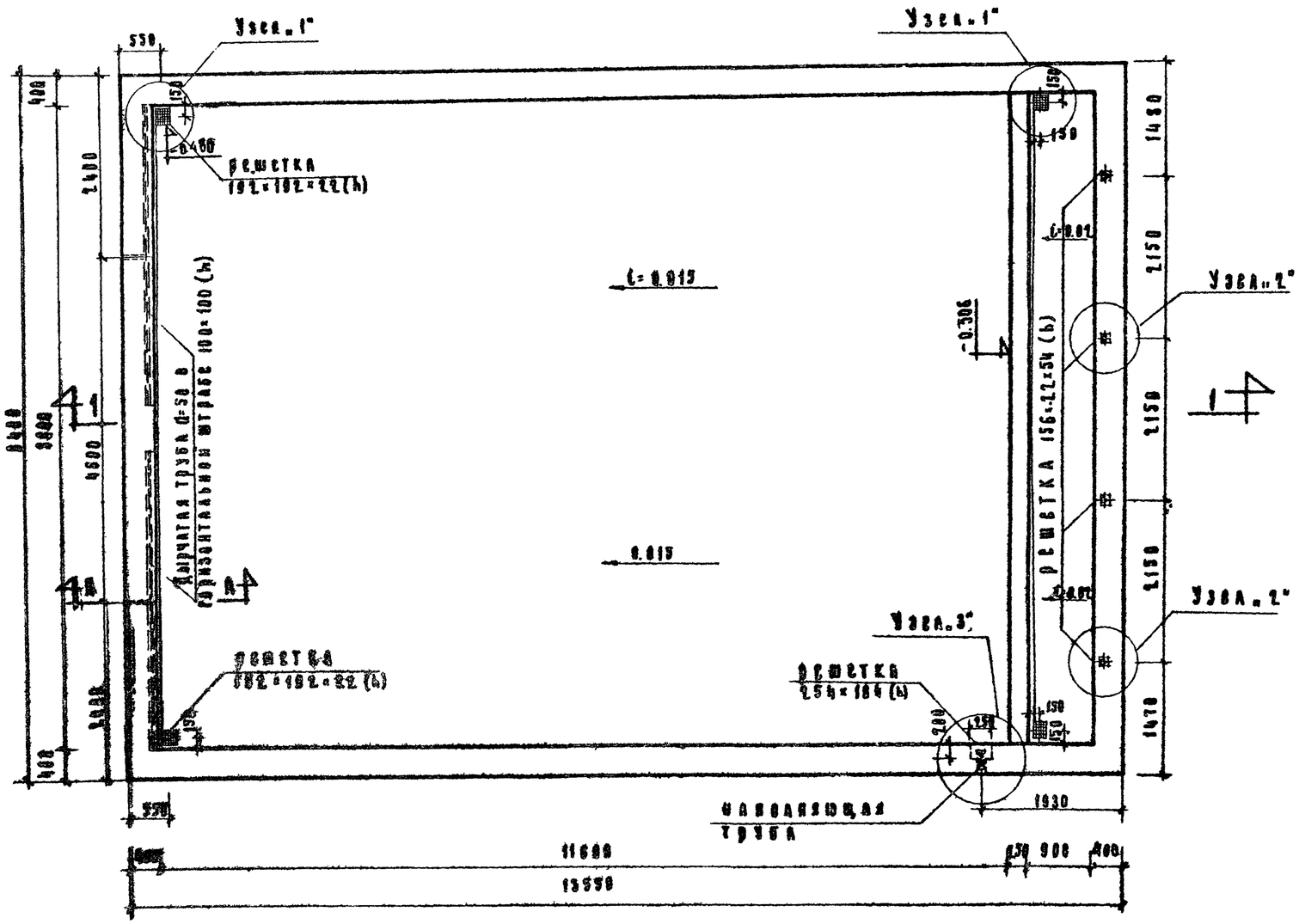

Расход материалов				
NN п/п	Наименование материалов	Един. измерен.	Кол-во	Вес кг.
1	Бетон М-50 (по уклону) при сред. толщине 10.7 см.	$м^2$	102.0	—
2	Цементная стяжка по уклону при сред. толщине 3 см.	$м^2$	9.8	—
3	Гидроизоляция - 2 сл. гидроизола на битумной мастике	$м^2$	146.5	—
4	Цементная выравнивающая стяжка толщиной - 2 см.	$м^2$	134.7	—
5	Керамическая облицовочная плитка на цем. р-ре	$м^2$	131.3	—
6	Цементная стяжка с мраморной крошкой с последующ. шлифов. толщ. 3 см.	$м^2$	17.7	—
7	Стальная пластовая сетка ø25 ГОСТ 5336-50	$м^2$	17.7	41.6
8	Оцинкованная кровельная сталь	$м^2$	0.161	—
9	∠ 25×3 ГОСТ 8509-57	П.М	3.2	3.60

Спецификация решеток из стальной ленты 3×22 ГОСТ 8009-57				
NN п/п	Размеры в мм.	К-во шт.	Вес 1 шт. кг	Общ. вес
1	192×192×22	4	2.35	9.4
2	156×54×22	4	0.54	2.2
3	254×184×22	1	1.60	1.6

Расход железобетона и бетона					
NN п/п	Наименование	Бетон		Сталь	
		Марка	$м^3$	Марка стали	кг
1	Чаша бассейна	300	31.8	ФСА II	745.4
2	Бетонная тумба (10 шт)	150	0.86	—	—

Расход стали на 1 $м^3$ бетона (чаши) - 23.6 кг.

Примечания:

1. Узлы и сечения см. черт. №№ АС-15, АС-16, разрез по 1-1 см. АС-15
2. Армирование „чаши бассейна" см. черт. №№ АР-17
3. Расположение бетонных тумб см. архитектурный план лист N. АС-13
4. Конструкцию бетонных тумб см. черт. N. АС-25

Сооружения бассейна для детей дошкольного и школьного возраста. Плавательные бассейны	Бассейн тип О-2. План. Расход материалов. Расход железобетона и бетона. Спецификация решеток.	Типовой проект 902-23	Альбом I	Лист АС-14	1967 г.

9333-01 19

Разрез по 1-1
М 1:20

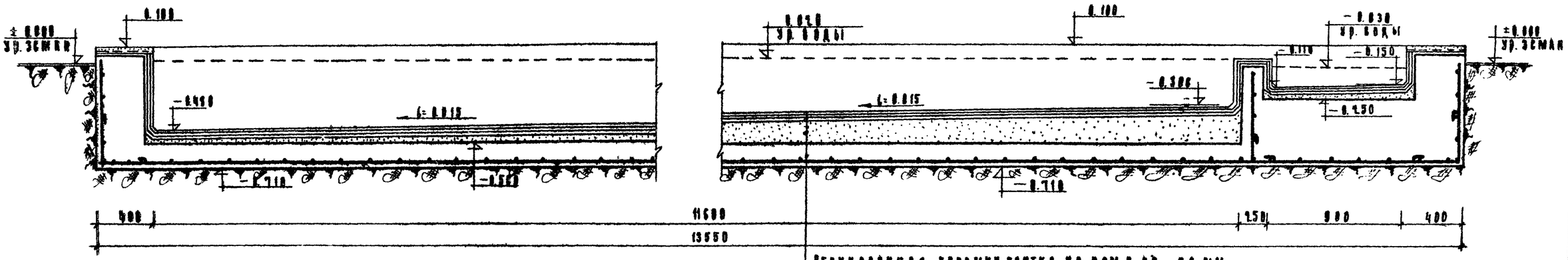

Облицовочная керамич. плитка на цем. р-ре - 20 мм.
Цементная стяжка - 20 мм.
Гидроизоляция-2 сл. гидроизола на мастике - 20 мм.
Бетон М-50 (по уклону) 20÷194 мм.
Железобетонная плита 150 мм.
Утрамбованный щебень с пропиткой раствором.

Узел 1

План
М 1:10

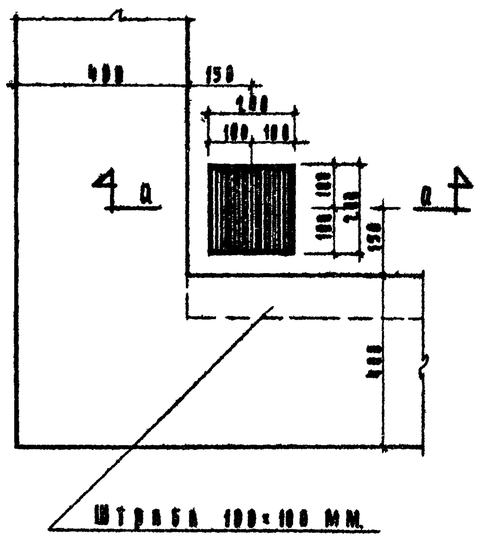

По а-а
М 1:5

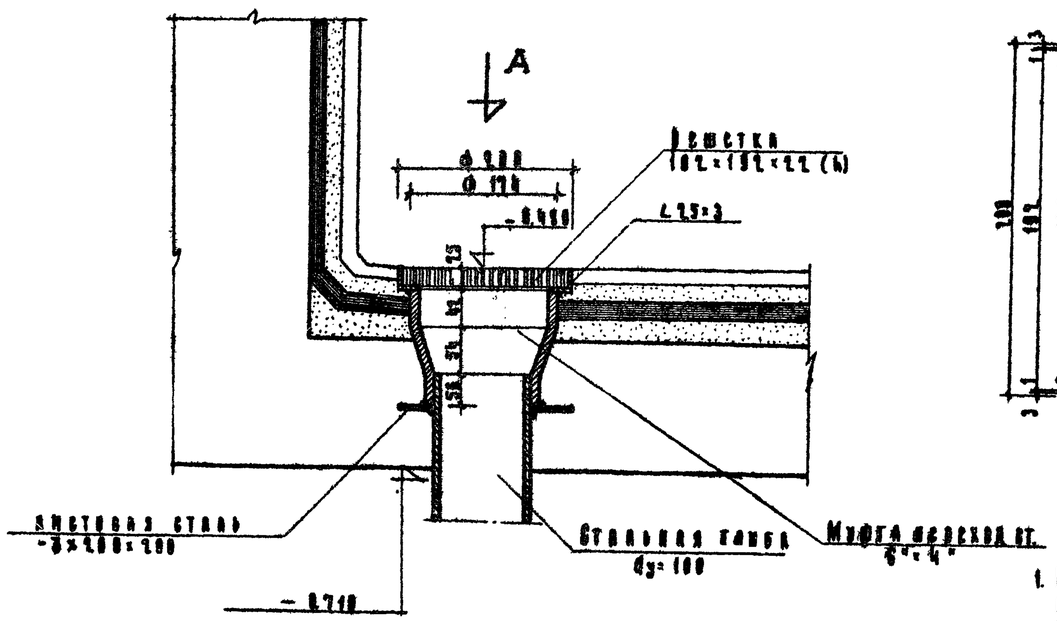

Вид
по стрелке „А"

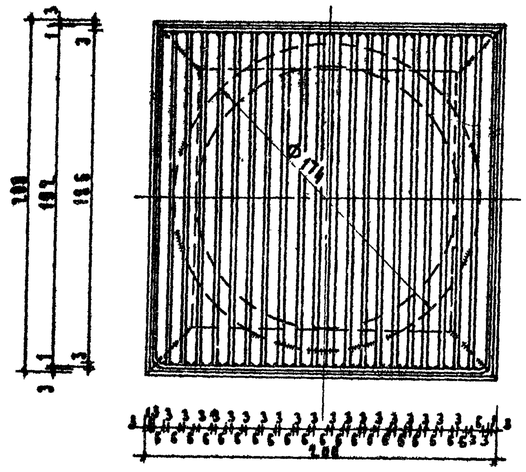

Примечания:

1. План и расположение узлов см. лист. N АС-14
2. Узлы и сечения см. лист. N АС-16.
3. Армирование каждого и бортов бассейна см. лист N. АС-17

Бассейн типа М-2 Разрез по 1-1. Узел „1"	Типовой проект 320-23	Альбом I	Лист АС-15	1967г.

Согласовано: Гл. инж. пр-та Токатли

Исполнили: Карпа, Воронина, Азимова

Коллектив: Дужин, Ежемина, Ежимова

Гл. инж. пр. Ежемина; Рук. гр. инж. Ежимова

ЦНИИП Градостроительства г. Москва

Научно-исследовательский институт дошкольного и школьного воспитания Министерства просвещения РСФСР

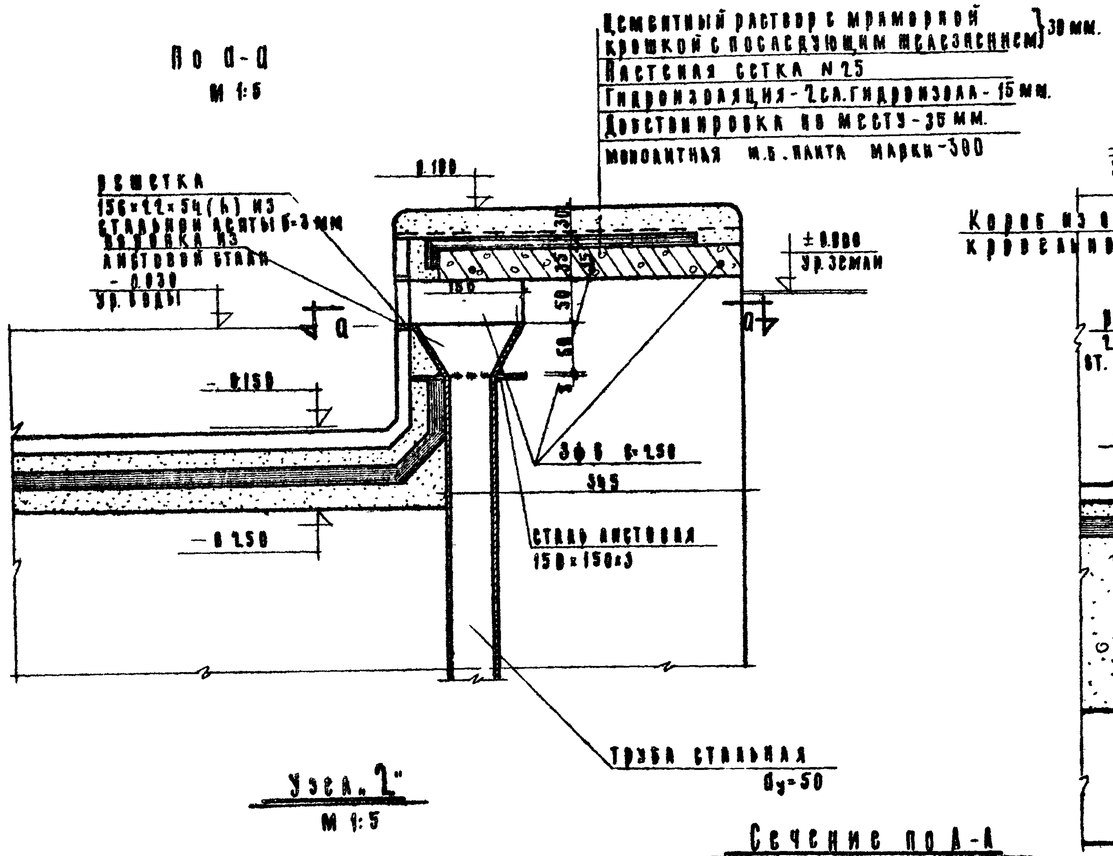

Узел „2"
М 1:5

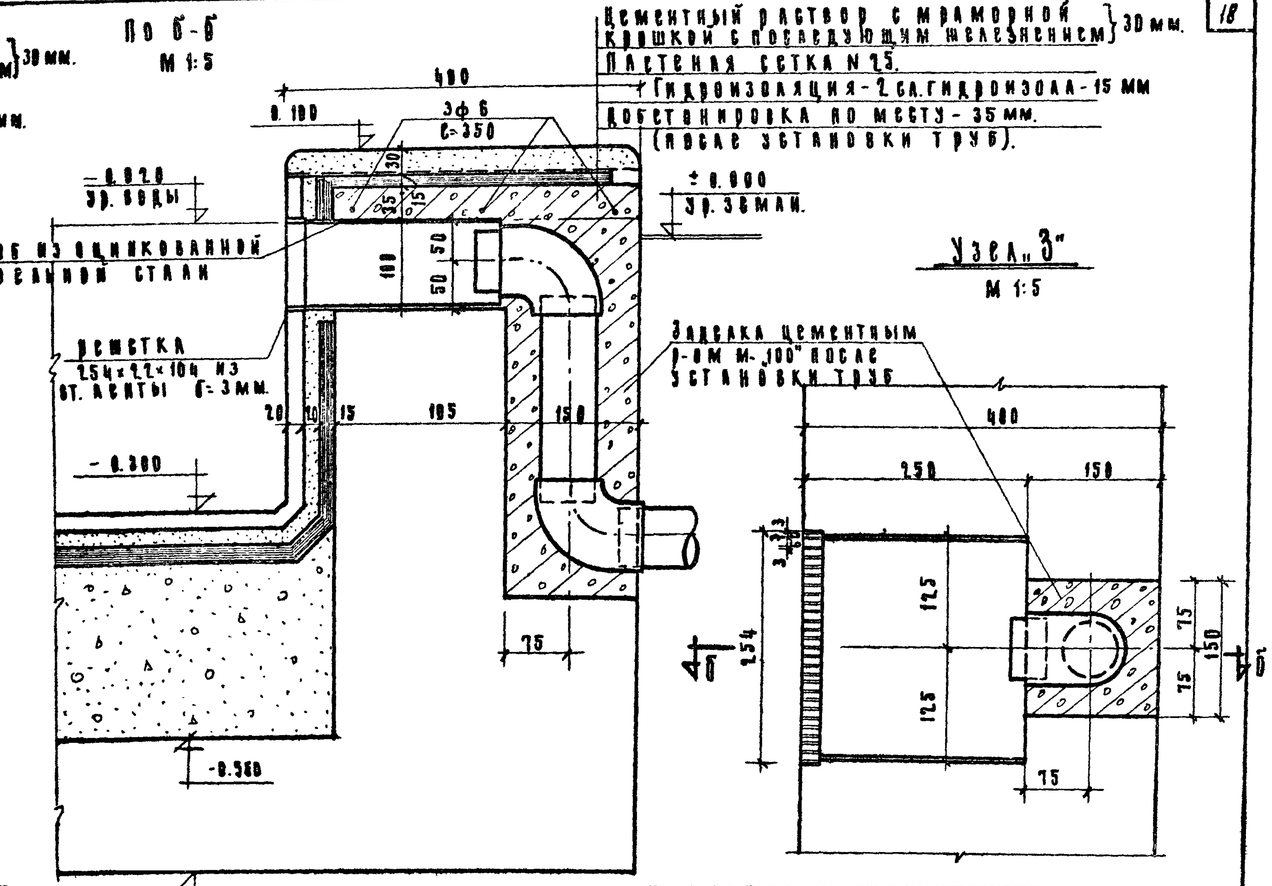

Узел „3"
М 1:5

Расположение узлов и сечений см план лист N АС-14

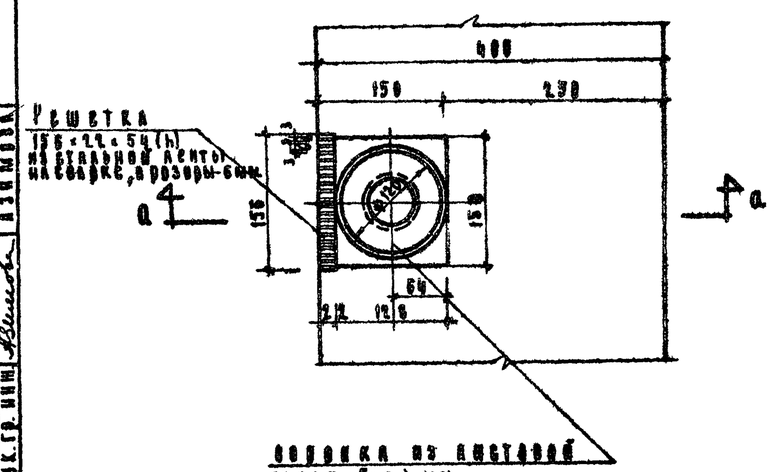

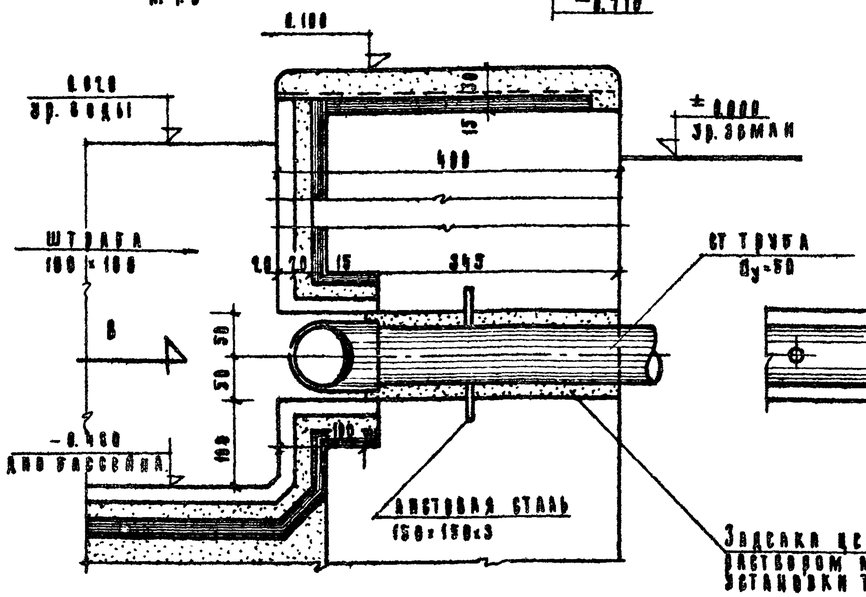

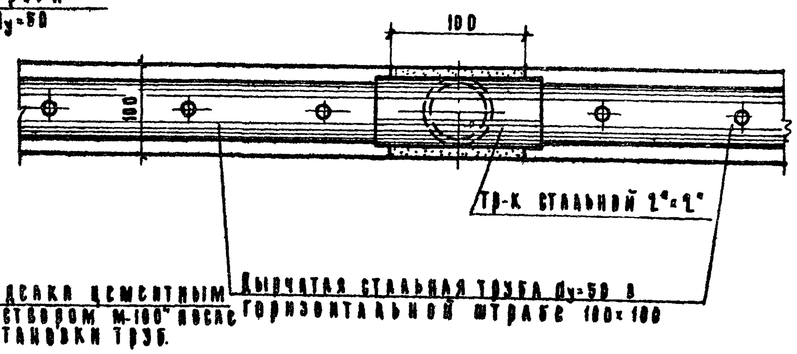

ЦНИИП Гражданстроительства г. Москва	Водные устройства для детей дошкольного и школьного возраста. Плавательные бассейны	Бассейн типа Ш-2. Узлы „1", „3". Сечение по А-А	Типовой проект 320-13	Альбом I	Лист АС-18

Согласовано: Гл. инж. пр-та Токатлы

Карра, Воронина, Азикова — Исполнитель Колобова, Проверил Ленина — Хозмер Анисин, Аникин, Ефимова — Главн. инж. пр. Рук. маст. Гл. инж. пр. Рук. гр. арх. Рук. гр. инж.

Армирование подвала бассейна
М 1:100

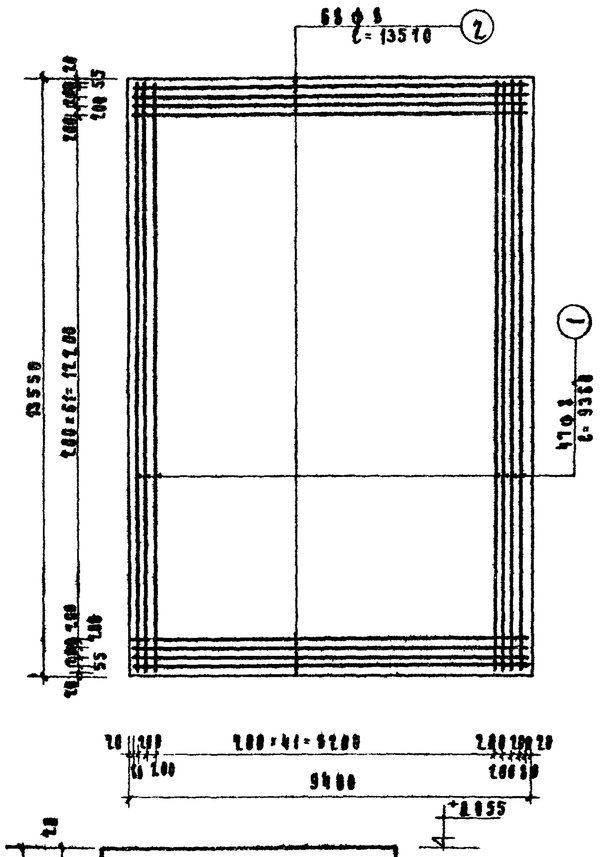

Армирование бортов бассейна
М 1:100

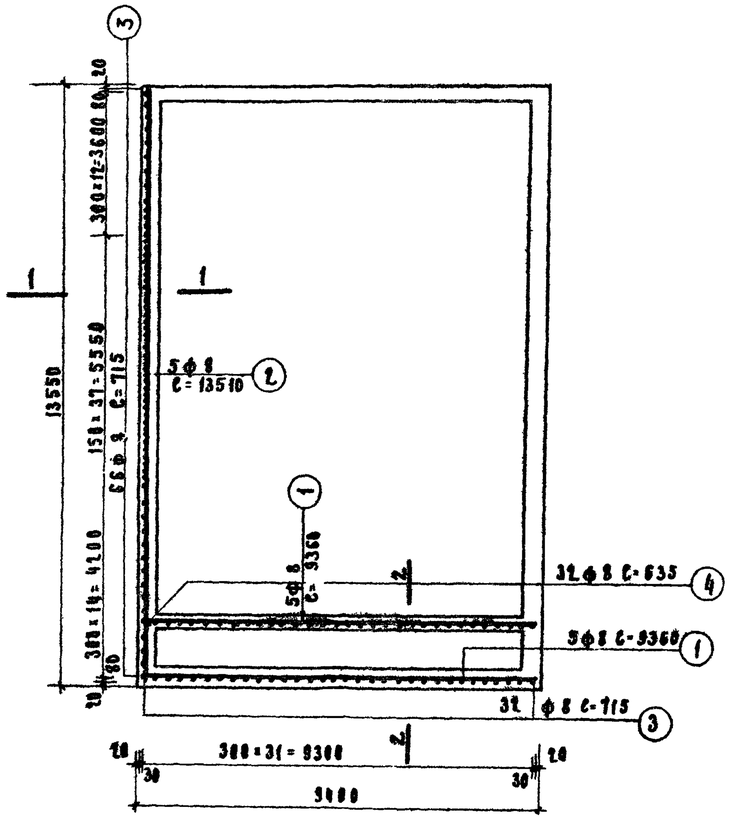

СПЕЦИФИКАЦИЯ АРМАТУРЫ НА „ЧАШУ" БАССЕЙНА						
NN поз.	ф мм.	Длина 1 поз. мм.	К-во позиц.	Общая длина м.	Вес в кг 1 пм.	Вес в кг Общий
1	8	9360	52	580.3	0.395	229.22
2	8	13510	78	1053.0	0.395	415.94
3	8	715	196	140.2	0.395	55.20
4	8	635	32	20.32	0.395	8.13
5	8	730	46	33.60	0.395	13.44
6	8	460	16	13.44	0.395	5.40
7	8	700	32	22.4	0.395	9.88
					Итого:	735.39

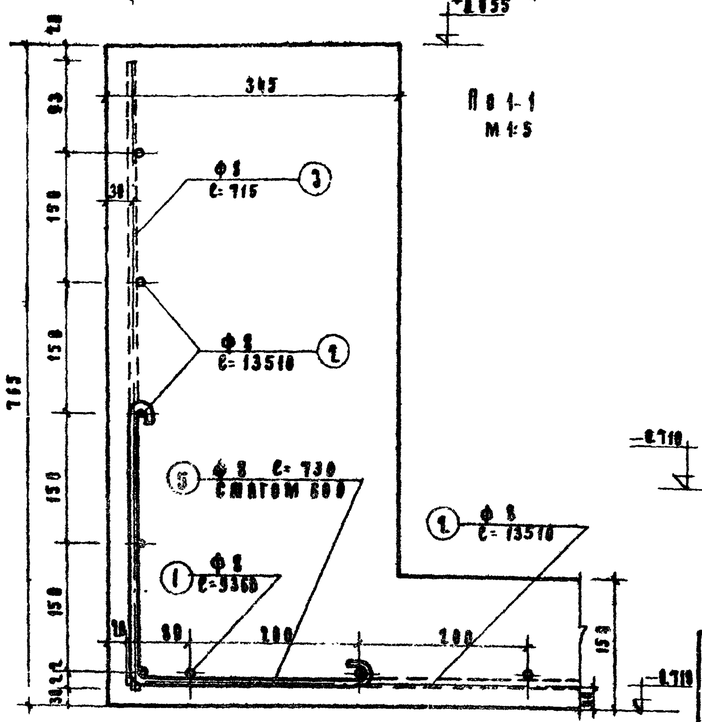

Пв 1-1
М 1:5

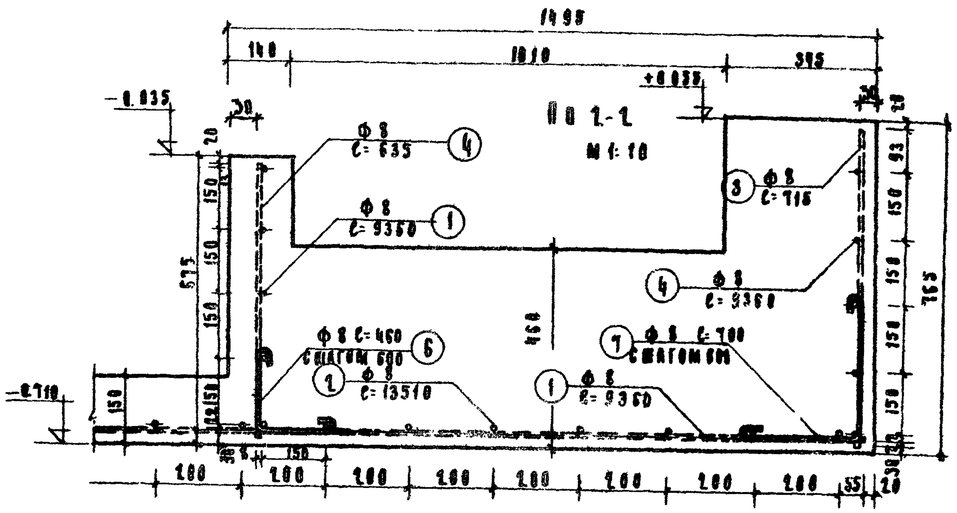

Пв 2-2
М 1:10

Примечания

1. Чашу бассейна выполнять из бетона М „300". Арматура сталь класса А-I (R_a=2100 кг/см²).
2. Планы, разрез, узлы, сечения бассейна см. черт. NN АС-14, АС-15, АС-16.

Главный инж. проекта	Карра	Исполнитель	Кондрова
Рук. мастер.	Водянина		
Главный ар.	Лукин	Проверил	Пайков
Рук. гр. арх.	Ефимина		
Рук. гр. инж.	Азимова		

ЦНИИЭП Проектостроительства г. Москва

Базовые устройства для детей дошкольного и школьного возраста. Бассейны.

Бассейн типа Ш-2. Армирование „чаши" бассейна

Типовой проект	Альбом	Лист	
320-13	I	АС-17	1967г.

9233-01 22

Фасад
М1:25

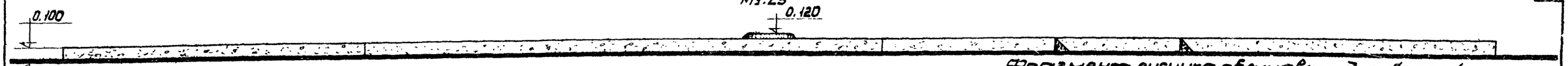

Фрагмент рисунка облицовки дна бассейна
М1:25

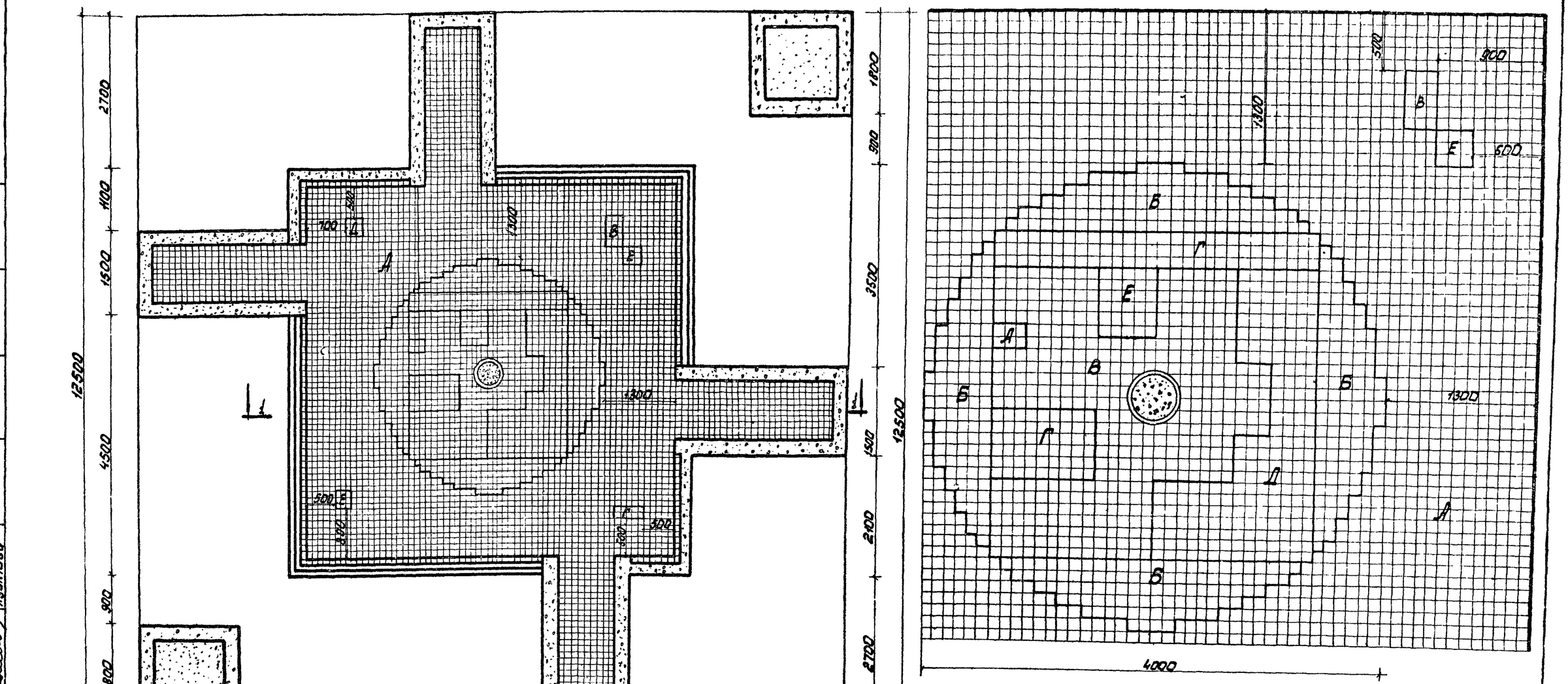

Разрез по 1-1
М 1:25

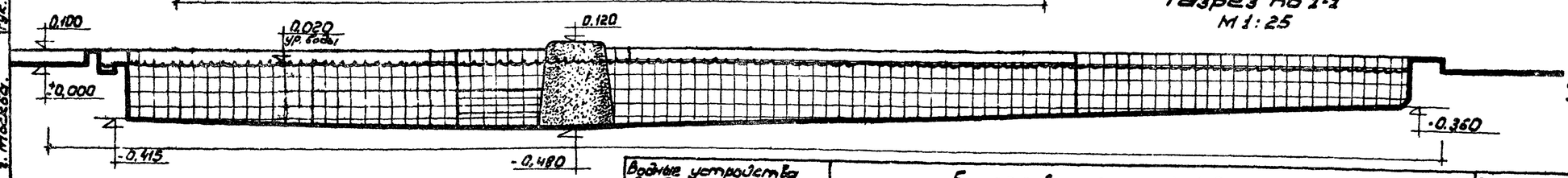

Примечания:

1. Дно бассейна, внутренние борта бассейна и частично борт переливного лотка облицовываются керамической цветной плиткой (не глазурованной). Размер плитки 100×100×10 мм см ГОСТ 6787-53. Цвета плиток: А-серый (034), Б-светло коричневый (030), В-светло-желтый (033), Г-коричневый (031), Д-голубой (036), Е-черный.
2. Жел. бет. полую тумбу см. АС-24
3. Размеры даны в мм.

Водные устройства для детей дошкольного и школьного возраста. Плескательные бассейны.	Бассейн тип Ш-3 План, фасад, разрез по 1-1 и фрагмент рисунка облицовки дна бассейна.	Типовой проект Серия 320-23	Альбом I	Лист АС-18	1967г.

ЦНИИП Гражданстроя г. Москва.

Гл. инж. пр. Кочнев; Рук. мастер. Бакин; Гл. арх. пр. Полянников; Рук. гр. арх. Бритина; Рук. гр. инж. Рытова; Инж. Ковин; Рук. гр. инж. Рытова; Контр. Ковин; Согл. Проверил. Ковин; Согласов. Ковин

9333-01 23

План (м 1:50)

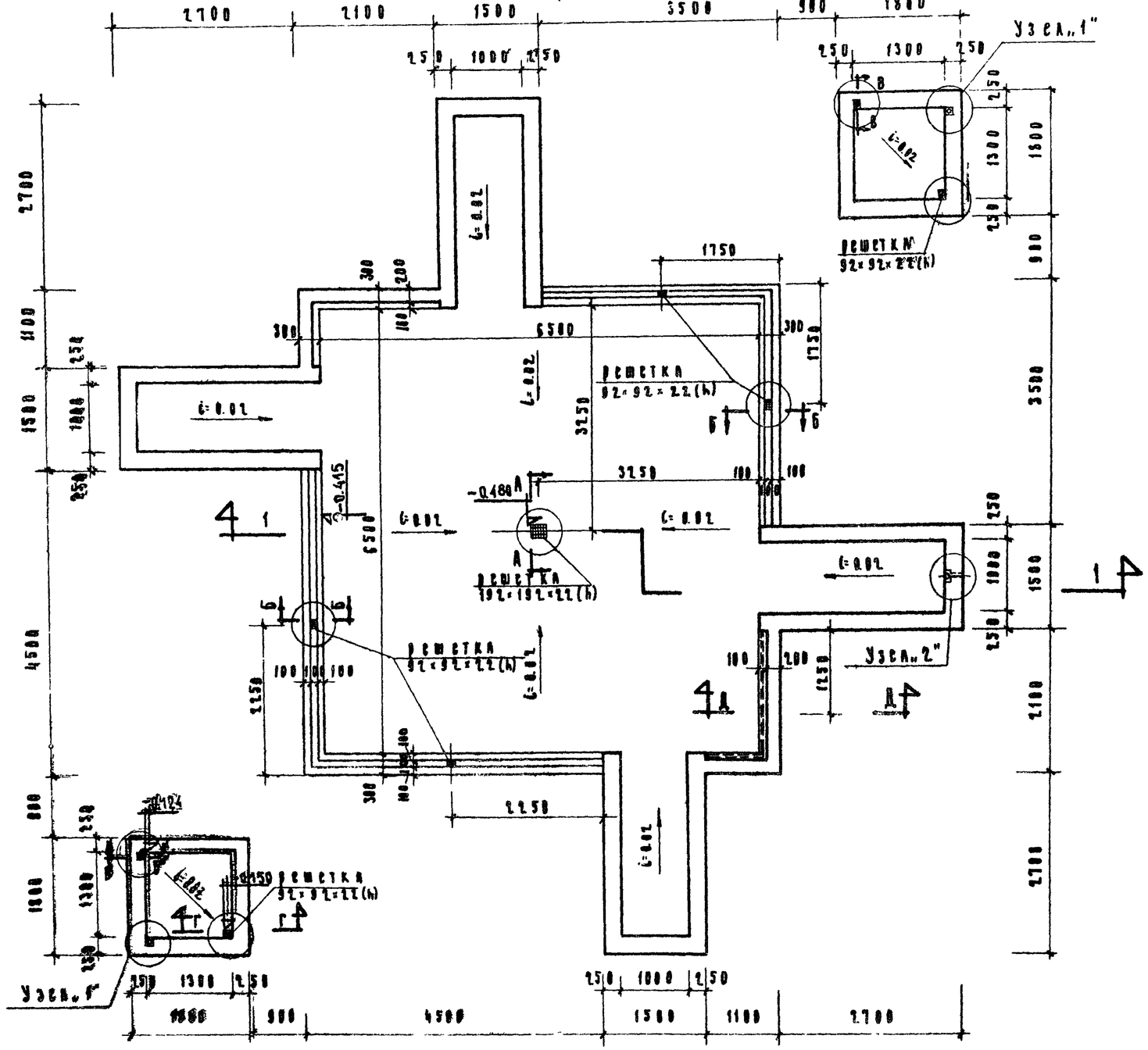

Расход стали на 1 м³ бетона (бассейна) - 35.4 кг.

Расход материалов

NN п/п	Наименование материала	Един. измер.	К-во	Вес кг.
1.	Цементная стяжка по уклону при средней толщине 4,3 см	м²	43.7	—
1.	Бетон М-50 по уклону при средн. толщине 10.3.	м²	12.4	—
2.	Цементная стяжка по уклону при средн. толщине - 3.8	м²	4.43	—
3.	Гидроизоляция 2 сл. гидроизола на битумной мастике	м²	90.2	—
4.	Цементная выравнивающая стяжка толщиной 2 см.	м²	89.5	—
5.	Керамическая облицовочная плитка	м²	87.4	—
6.	Цементная стяжка с мраморной крошкой с последующ. железн. толщ. 3 см	м²	15.1	—
7.	Стальная пастная сетка №25 ГОСТ 5336-50.	м²	15.1	35.5
8.	Оцинкованная кровельная сталь	м²	0.070	—
9.	∠25×3 ГОСТ 8509-57	п.м.	3.2	3.6
10	Цем. стяжка с добавкой хлористого железа и фобизирующ. в-ва гкж-10 при толщине 3 см.	м²	1.85	—

Спецификация решеток из стальной ленты 3×22 ГОСТ 6009-57.

NN п/п	Размеры в мм	К-во штук	Вес 1 шт. в кг	Общий вес в кг
1	192×192×22	4	2.35	2.35
2	92×92×22	6	0.60	3.6
3	156×54×22	4	0.54	2.16
4	202×104×22	1	1.5	1.5

Расход железобетона

NN п/п	Наименование	Бетон: марка	Бетон: м³	Сталь: ф. класс	Сталь: вес (кг)
1	Чаша бассейна	300	14.4	ф 8А-I	510.0
2	Жел. бет. тумба	150	0.073	ф 6А-I	2.3

Примечания:

1. Разрез, узлы, сечения бассейна см. листы NN АС-20, АС-21
2. Армирование чаши бассейна см. лист. N АС-22
3. Железобетонную тумбу см лист. N АС-24

ЦНИИП Гражданстроительства г. Москва	Водные устройства для детей дошкольного и школьного возраста. Плоскостные бассейны.	Бассейн тип Ш-3. План. Расход материалов. Расход железобетона. Спецификация решеток.	Типовой проект 320-23	Альбом I	Лист АС-19	1967

Согласовано: Гл. инж. пр. Токатлы

Карда, Воронина, Азимова, Кормер, Лукин, Данков, Ефремина, Азимова, Ковалев, Проверил

93330-24

Разрез по 1-1
М 1:20

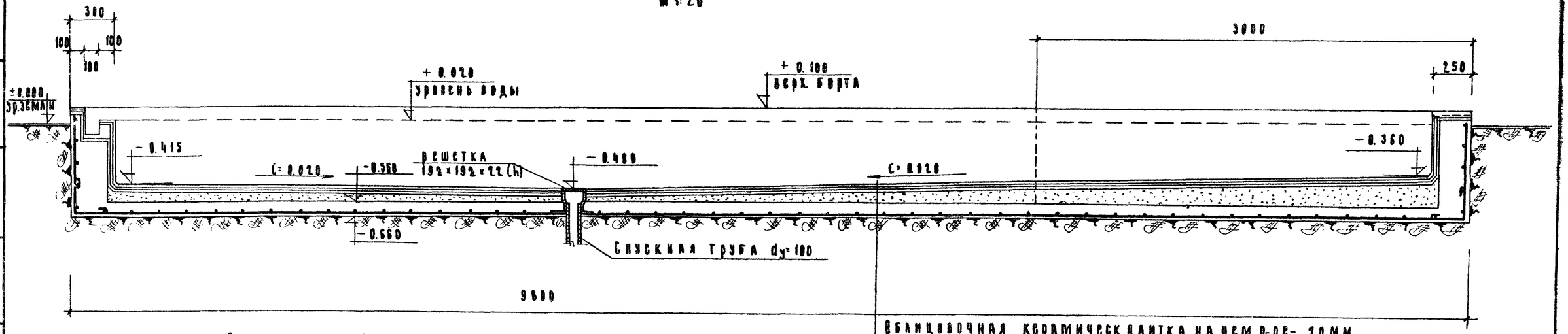

Облицовочная керамическ. плитка на цем. р-ре - 20 мм.
Цементная стяжка - 20 мм.
Гидроизоляция - 2 сл гидроизола на мастике - 20 мм.
Бетон М-50 20÷140 (по уклону).
Железобетонная монолитная плита - 100 мм
Утрамбованный щебень с проливкой раствором

Сечение по А-А
М 1:5

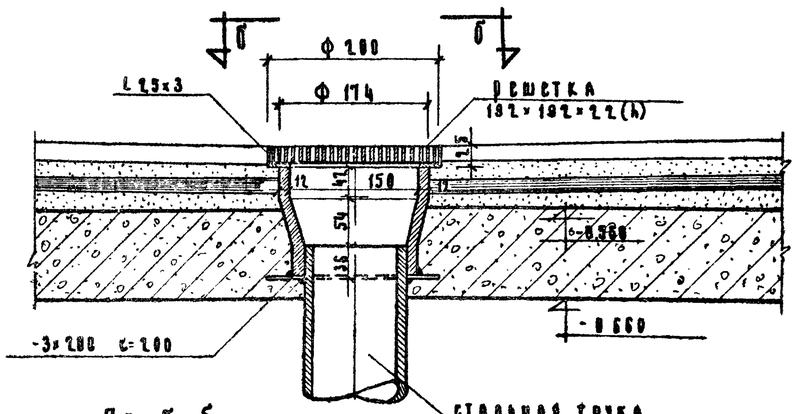

Сечение по Б-Б
М 1:5

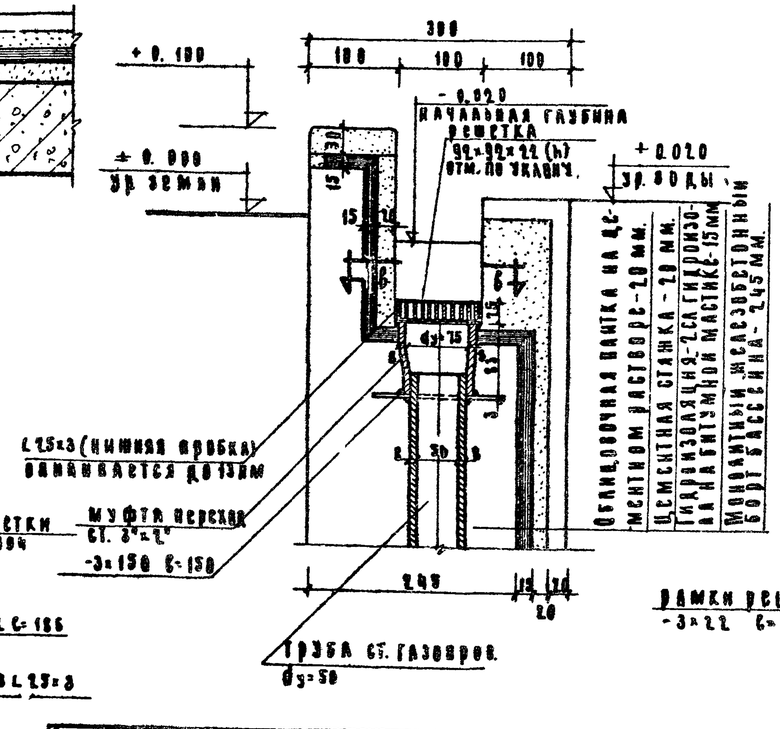

По Б-Б
М 1:2,5

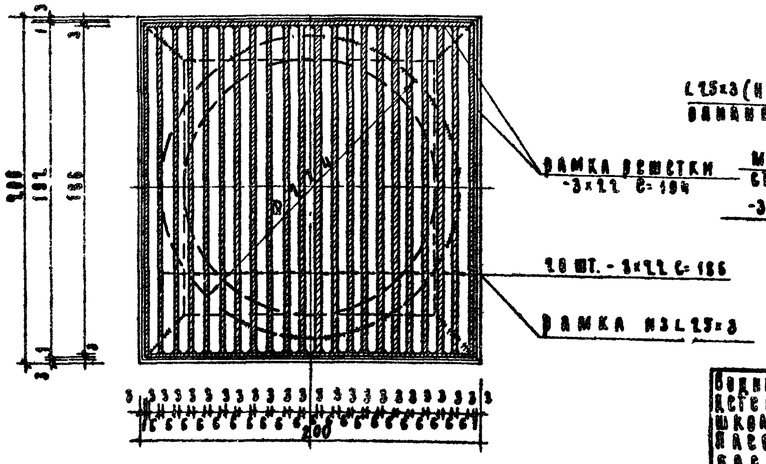

По В-В
М 1:2

Цементный раствор с мраморной крошкой с последующим железнением.

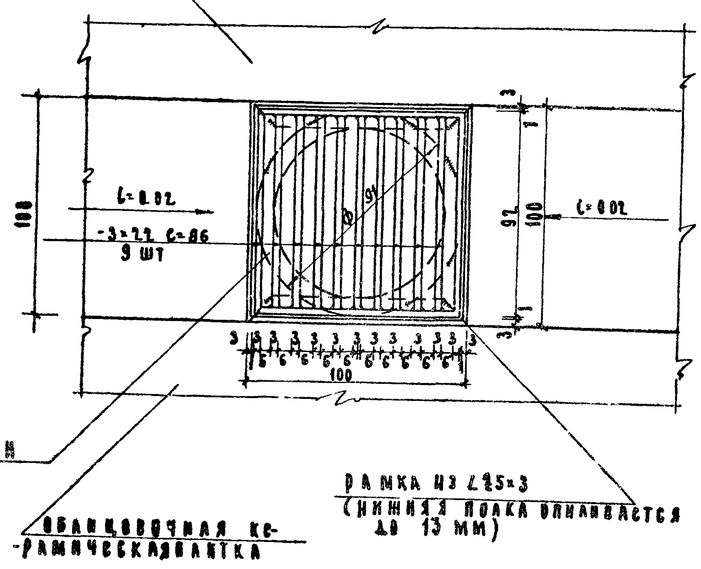

ЦНИИП Градостроительства г. Москва	Бассейн типа Ш-3 Разрез по 1-1, сечение по А-А, сечение по Б-Б	Типовой проект 320-23	Альбом I	Лист АС-20	1967

Водные устройства для детей дошкольного и школьного возраста. Плескательные бассейны.

Гл. инж. пр.	Азимова	Согласовано	Токаты	Гл. инж.	Кадра	Исполнил	Конорова
Рук. мастер.	Ланкин				Воронина		Кровякина
Гл. инж. пр.	Ланков				Азимова		
Рук. гр. арх.	Еремина						
Рук. гр. инж.	Азимова						

9333-01 25

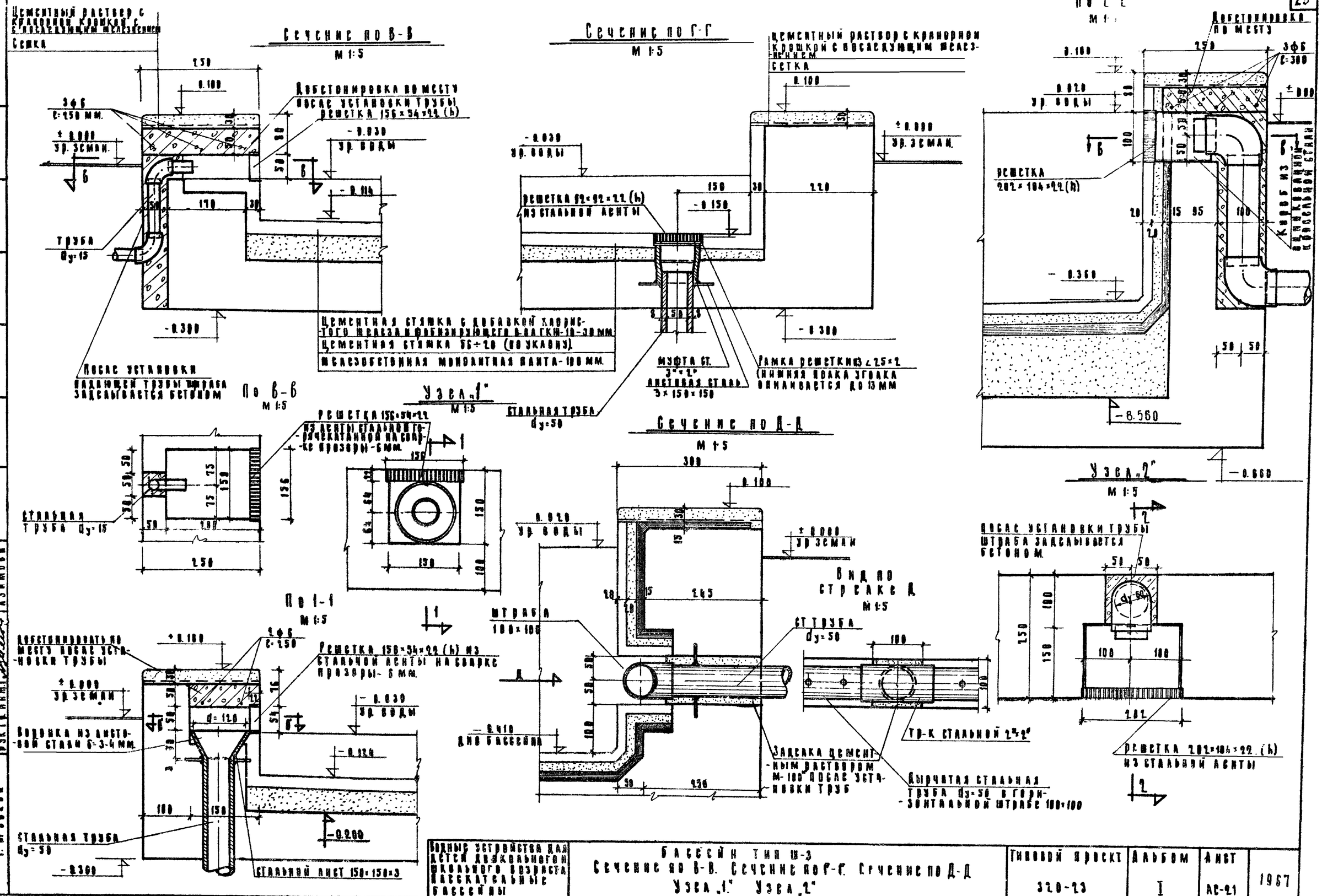

ЦНИИП Гидростроительства г. Москва	Водные устройства для детей дошкольного и школьного возраста. Плоскостные бассейны	Бассейн типа Ш-3. Сечение по В-В. Сечение по Г-Г. Сечение по Д-Д. Узел „1". Узел „2"	Типовой проект 320-23	Альбом I	Лист АС-21	1967

Согласовано: Гл. инж. пр-та Токатаев; Гл. инж. пр-та Азимова

Карп, Корнина, Азимова, Кривцова, Новосила, Кривцов, Аукенн, Канков, Ерофеев, Азимова, Ерофеев, Ерофеев, Ерофеев

Армирование поддона

М 1:100

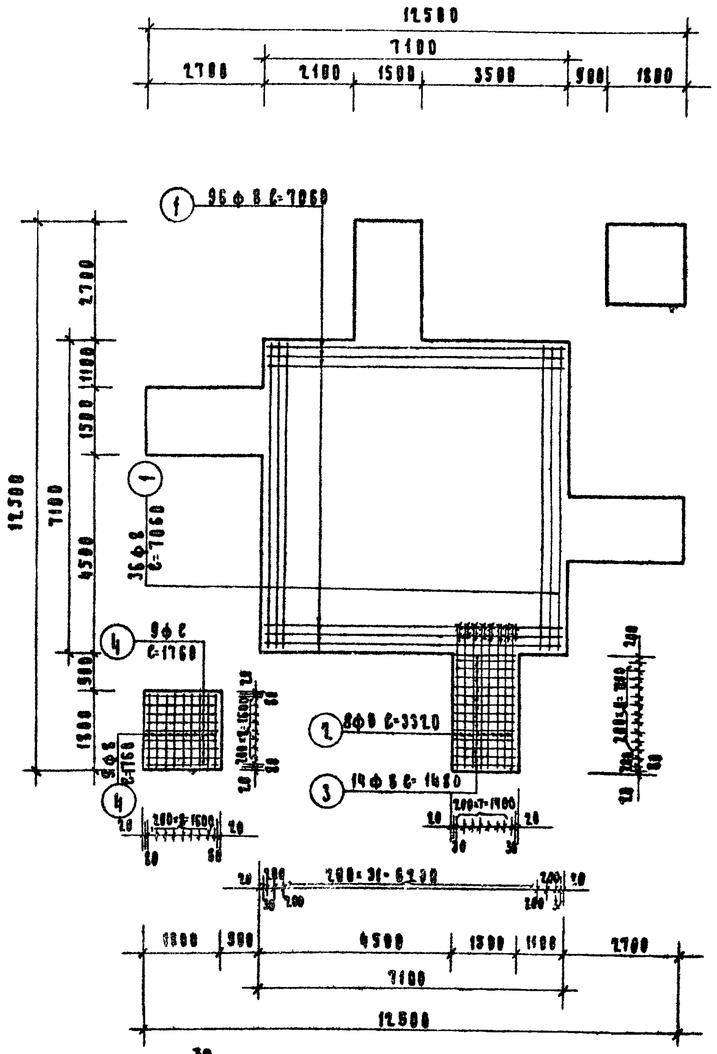

Армирование бортов бассейна

М 1:100

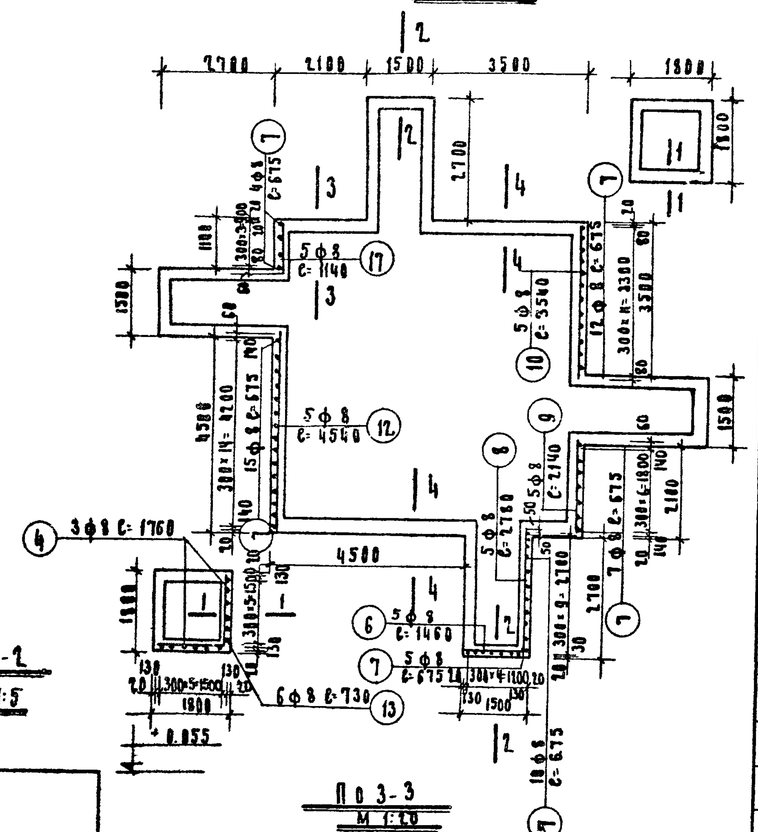

Спецификация арматуры на чашу бассейна

NN поз.	ф мм	Длина 1 поз. мм.	К-во позиц.	Общая длина м	Вес в кг 1 п.м.	Вес в кг Общий
1	8	7060	72	508.30	0.395	200.32
2	8	3320	32	106.20	0.395	42.48
3	8	1480	56	82.90	0.395	33.16
4	8	1760	60	105.60	0.395	42.24
6	8	1460	20	29.20	0.395	11.68
7	8	675	176	118.8	0.395	47.52
8	8	2780	40	111.20	0.395	44.48
9	8	2140	10	21.40	0.395	8.56
10	8	3540	10	35.40	0.395	14.16
11	8	1140	10	11.40	0.395	4.56
12	8	4540	10	45.40	0.395	18.16
13	8	730	60	43.80	0.395	17.52
14	8	680	80	54.4	0.395	21.80
					Итого:	509.64

Примечания

1. Чашу бассейна выполнять из бетона М„300" арматура класса А-I (R_a 2100 кг/см²).
2. План, разрез, узлы, сечения бассейна см. черт. NN. АС-19,20,21
3. Деталь армирования дна в местах установки ш.б. тумб и конструкции ш.б. тумб см. черт N АС-23, АС-24

По 1-1

М 1:5

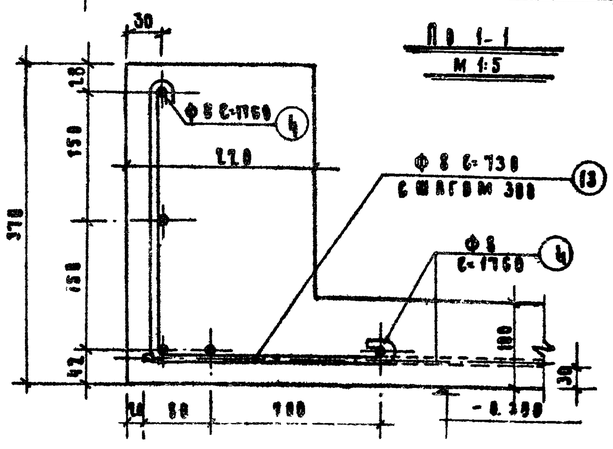

По 2-2

М 1:5

По 3-3

М 1:20

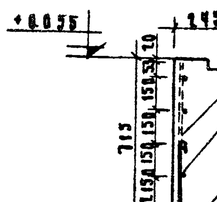

По 4-4

М 1:20

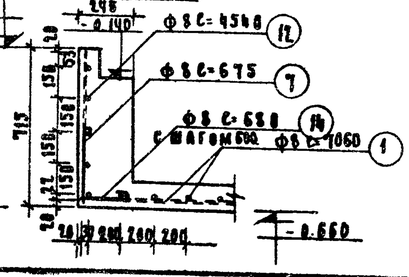

Общие устройства для детей школьного и дошкольного возраста плескательные бассейны

Бассейн тип III-3

Армирование чаши бассейна

Типовой проект	Альбом	Лист	
320-23	I	АС-22	1967г.

ЦНИИП Гражданстроительства г. Москва

Согласовано: Гл. инж. пр-та Токатлы; Гл. инж. пр. Бородина; Гл. арх. пр. Азимова; Рук. гр. инж. Азимова

Исполнил Кадра; Копировал Кадра; Проверил Бородина; Инженер Азимова; Инженер Ткачев; Инженер Еремина; Инженер Азимова; Гл. инж. пр-та; Рук. масс.; Гл. инж. пр.; Рук. гр. арх.; Рук. гр. инж.

План
м1:50

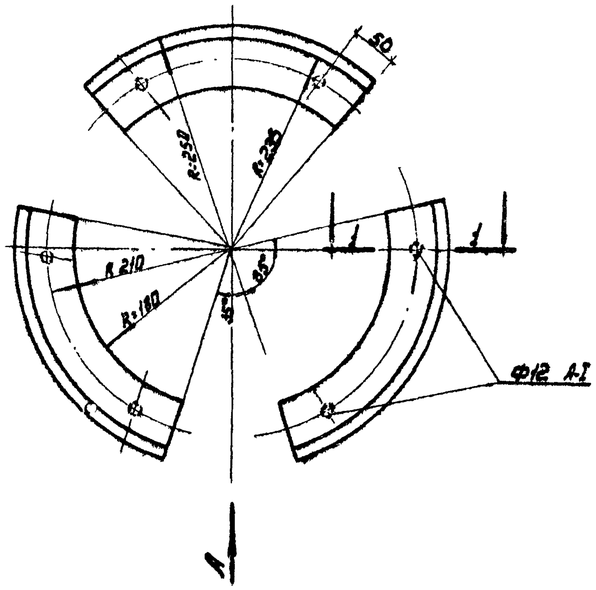

по 1-1
м1:2

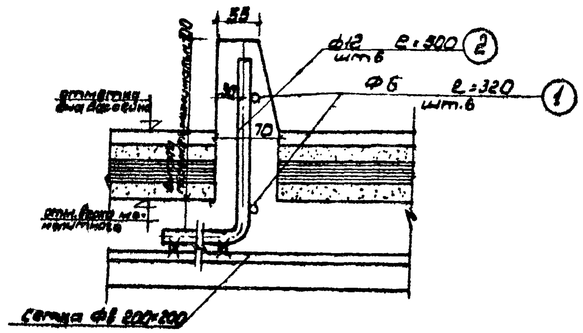

Спецификация арматуры.							
Тип бассейна	Кол. выпусков	поз.	ф мм	Кол. шт.	Длина п.м.	Вес 1пм	Общий вес кг
АС-3	2	1	12	12	6,0	0,888	5,36
		2	6	12	3,84	0,222	0,86
Ш-3	1	1	12	6	3,0	0,888	2,664
		2	6	6	1,92	0,222	0,43

Примечания.

Бетонные выпуска по высоте имеют переменную „h"
Минимальная высота h=100мм.
Верх выпусков должен быть выдержан строго горизонтально на одной отметке.

Фасад по стрелке „А"
м1:50

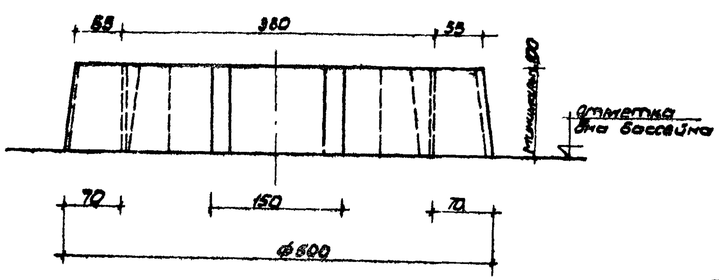

Деталь опирания жел. бет. тумбы
м1:50

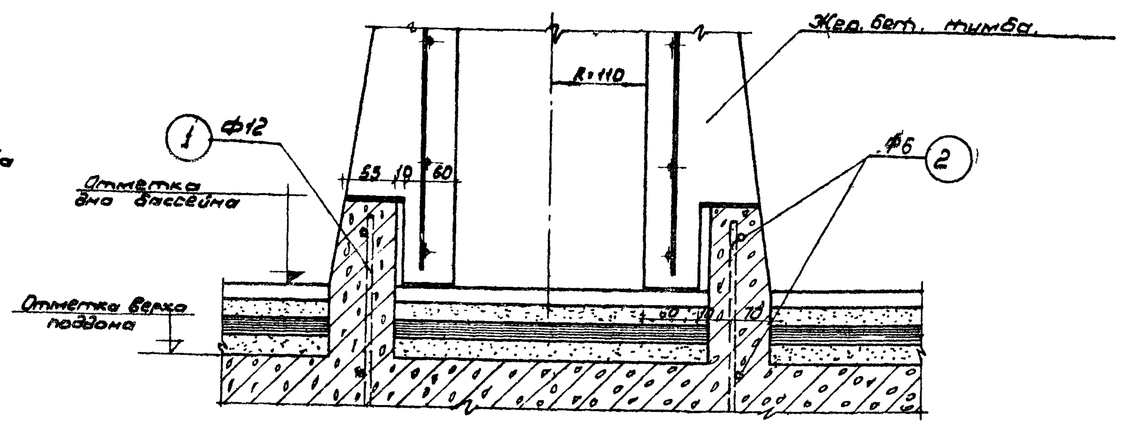

Водные устройства для детей дошкольного и школьного возраста. Плескательные бассейны.	Бассейны. Типы АС-3, Ш-3. Армирование дна бассейна в местах установки ж. б. тумб. (Выпуска под полые ж.б. тумбы).	Типовой проект 320-23	Альбом I	Лист АС-23	1967

ЦНИИП

Гл. инж. ин-та		Карев
Рук. маст.		Исаева
Инж. пр.		Азимова
Рук. гр. арх.		Кремер
Рук. гр. инж.		Лучкин
Исполнит.		Донков
Копировал		Евгина
Проверил		Азимова

Фасад
М 1:50

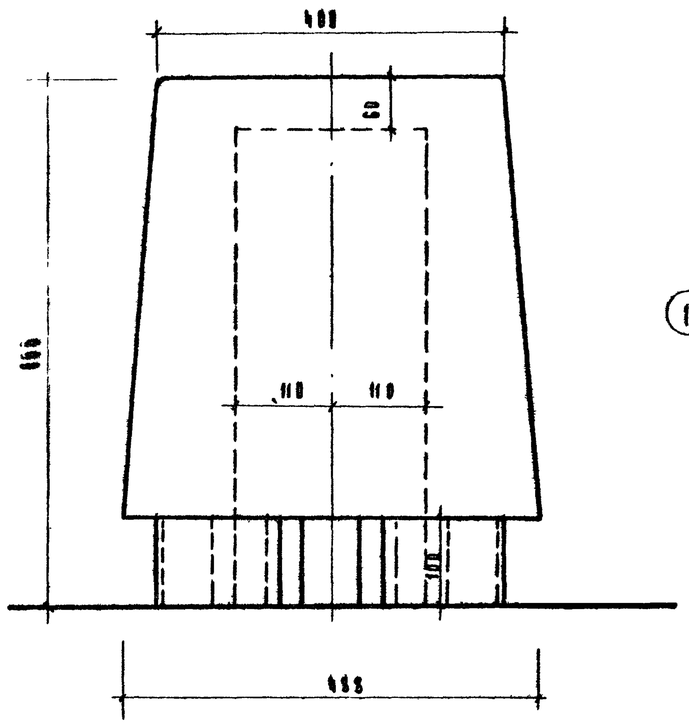

Разрез по 1-1
М 1:50

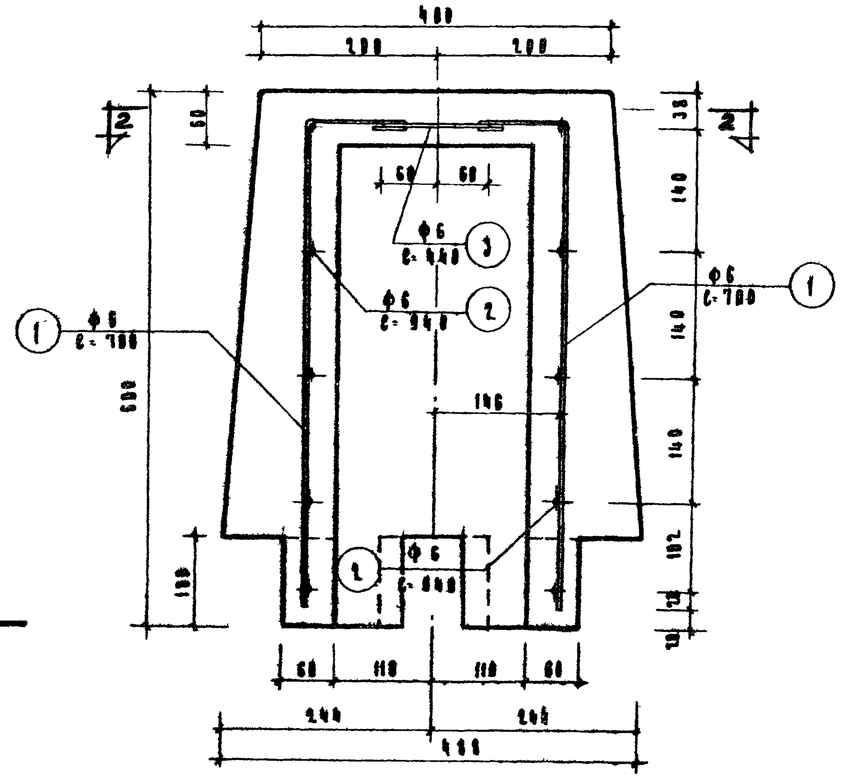

План
М 1:50

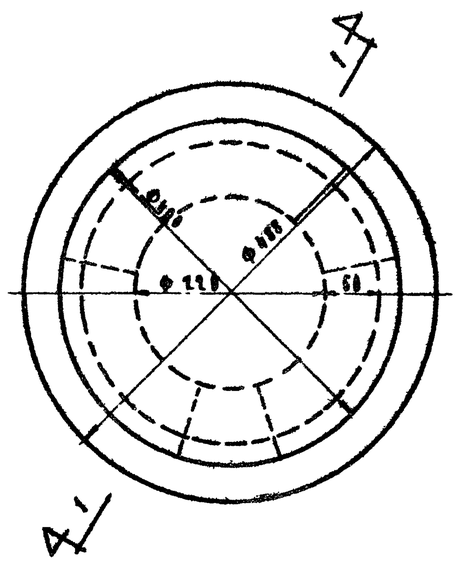

По 1-1
М 1:50

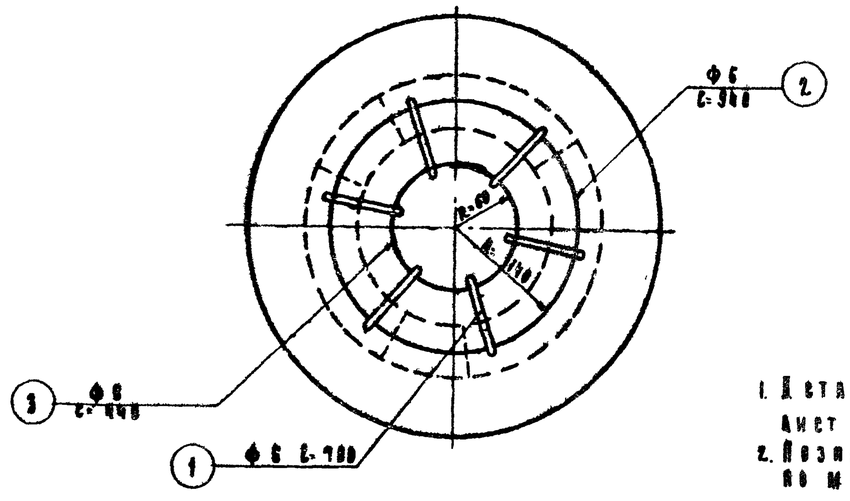

Спецификация арматуры

NN поз.	ф мм	Длина 1 позиц. мм.	К-во позиц.	Общая длина п.м.	Вес в кг 1 п.м	Общий
1	6	700	6	4.20	0.222	0.93
2	6	940	10	9.40	0.222	2.10
3	6	440	1	0.44	1.222	0.18

Итого 3.13 кг

Бетон М-150 — 0.072 м³

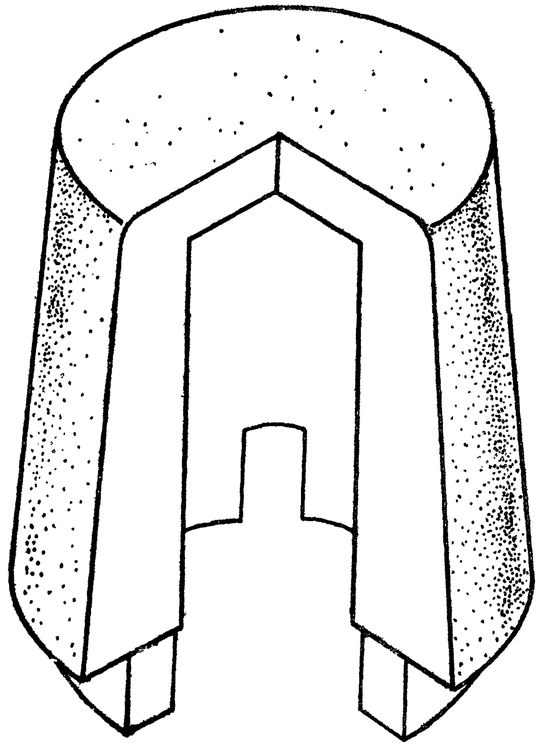

Примечания:

1. Деталь металлоскелета чаши тумбы см. лист 4 АС-23.
2. Позиция 2 в местах прорезов обрезается на месте.

Водные устройства для детей дошкольного и школьного возраста (плескательные бассейны)	Бассейны АС-3, Ш-3. Железобетонная тумба.	Типовой проект 320-23	Альбом I	Лист АС-24	1967

ЦНИИП градостроительства г. Москва

Гл. инж. ин-та Карра; Рук. мастер. Кормер; Гл. инж. пр-та Кудрина; Рук. гр. арх. Левкоз; Рук. гр. инж. Еремина; Исполнители Азимова; Колирова Азимова; Проверил Азимова

Тумба Б-1

Фасад

М 1:50

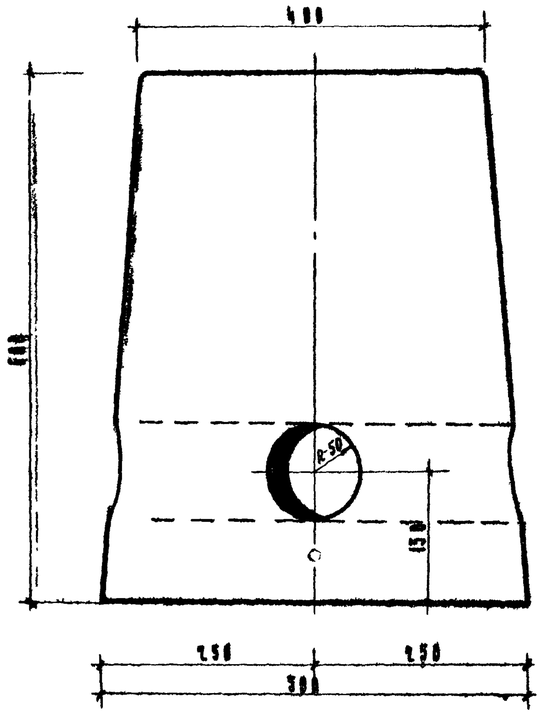

Тумба Б-2

Фасад

М 1:50

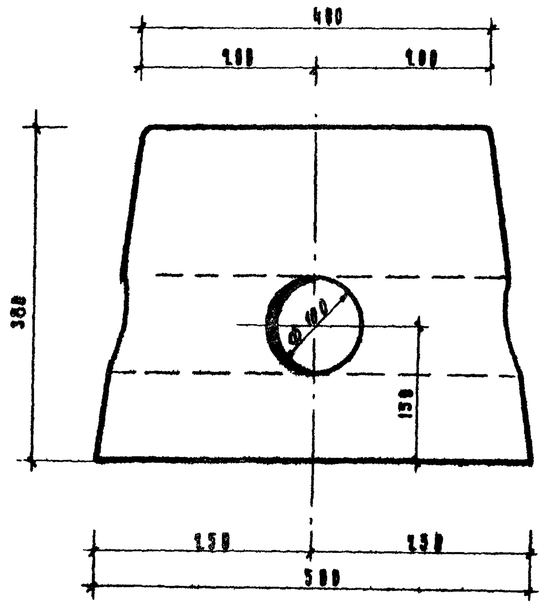

План

М 1:50

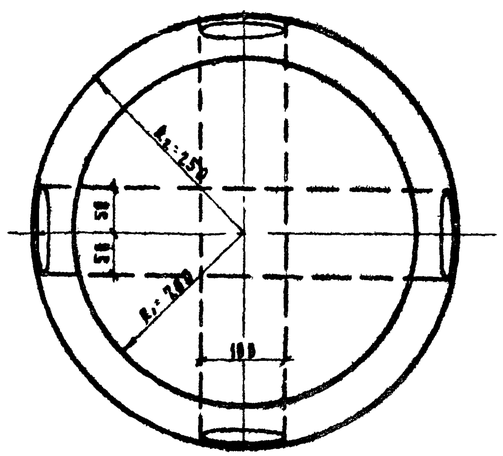

План

М 1:50

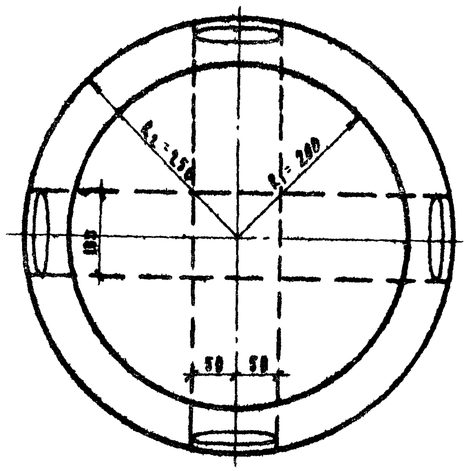

Характеристика изделия						
Марка п/п	Размеры в мм			Марка бетона	Расход бетона	Примеч.
	h	R_1	R_2			
1.	600	200	250	150	0.094	
2.	300	200	250	150	0.063	

Примечания

1. Тумбы выполняются из бетона марки 100
2. Фактура внешней поверхности тумб гладкая.
3. Армирование тумб Б-1 см лист № АС-7.
4. Армирование тумб Б-2 см лист № АС-13.

Главный инженер проекта	Карпов		
Рук. мастер.	Корнилова		
Гл. инж. проекта	Воронина		
Инж. I кат.	Азимова		
Инженер	Корнилова		
Проверил			

ЦНИИП Промзернопроектстроя г. Москва

Водные устройства для купания дошкольного и школьного возраста. Плавательные бассейны

Бассейны ДС-3, Ш-2. Встроенные тумбы Б-1, Б-2.

Типовой проект	Альбом	Лист	
320-23	I	АС-25	1967г

9333-01 30

План по А-А
М 1:20

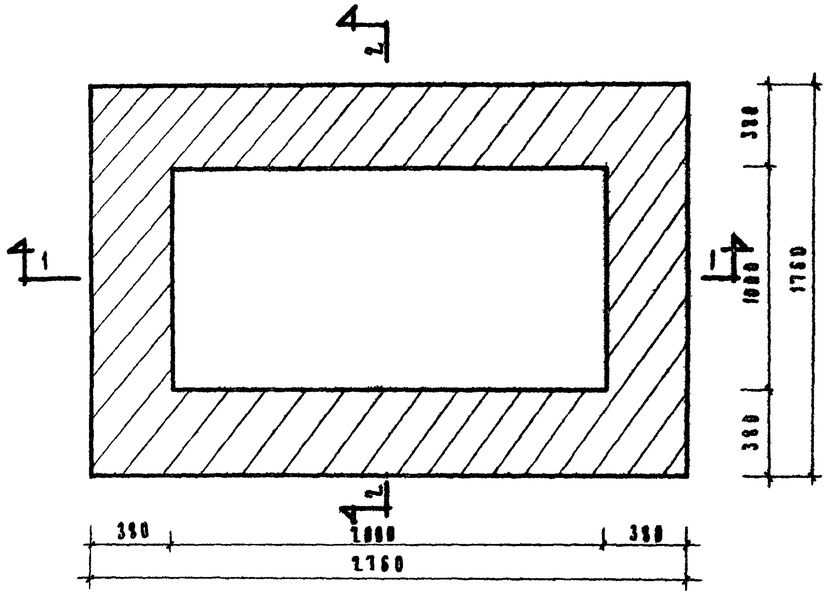

По 2-2
М 1:20

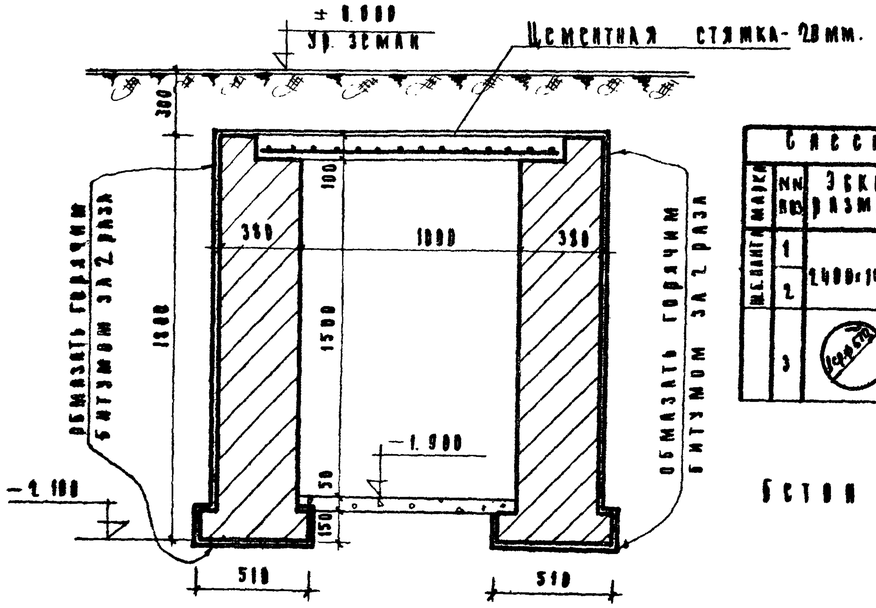

Спецификация арматуры								
Марка	№№ поз.	Эскиз размеры	Ф мм.	Длина 1 позиц. мм.	К-во поз.	Общая длина м.	Вес в кг. 1 п.м.	Вес в кг. Общий
Ж.К. плита	1	2400×1400×100	8	2360	14	33.04	0.395	13.05
	2		8	1360	23	31.30	0.395	12.40
	3		8	2500	2	5.0	0.395	1.97

Итого: 27.42 кг

Бетон марки „150" - 0.34 м³

По 1-1
М 1:20

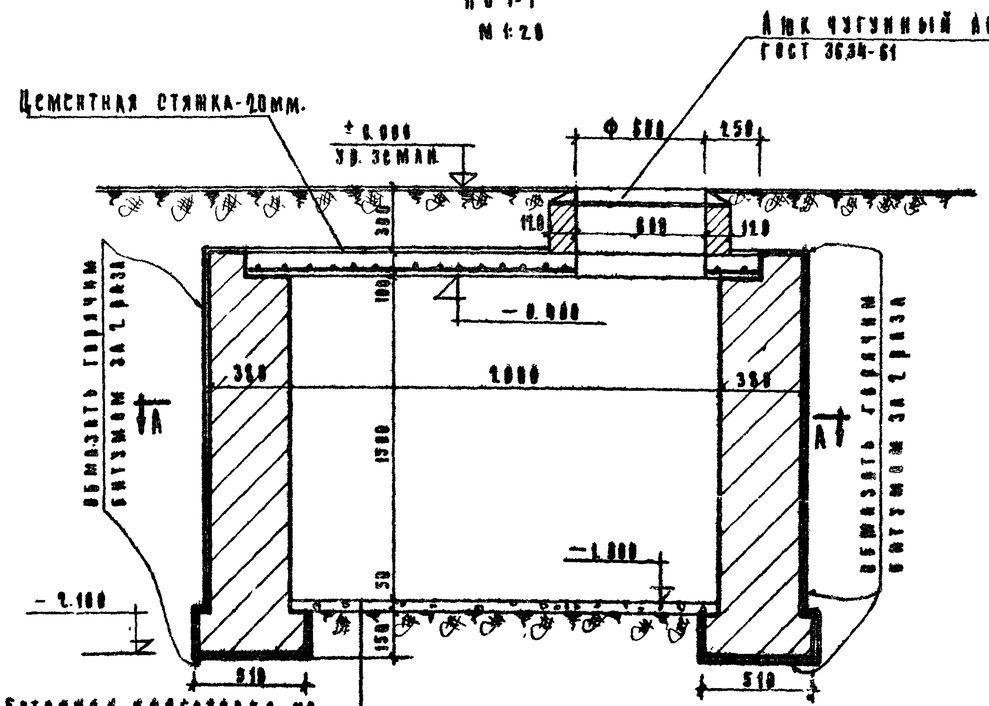

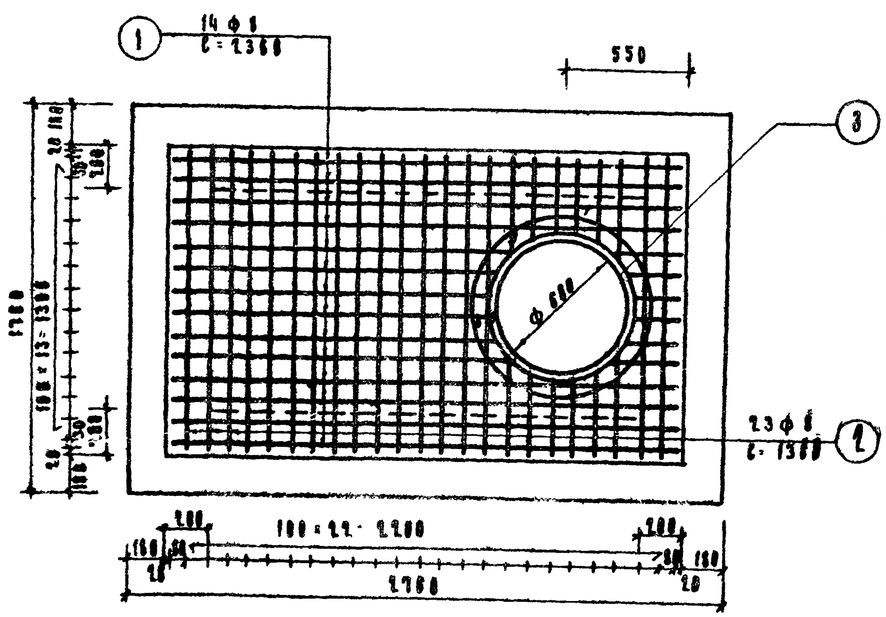

Примечания:

1. Монолитную железобетонную плиту выполнять из бетона марки-„150" арматура класса А-I.
2. Отверстия для пропуска труб в стенах камеры управления (размеры, отметки низа) выдаются при привязке проекта.
3. Камера размещается не на проезжей части. Желательно размещение в месте газона.

Бассейны: АС-1, АС-3, Ш-2, Ш-3 Камера управления	Типовой проект. 902-09	Альбом I	Лист АС-20	1967г.

ЦНИИП Гражданстроя Госстроя СССР г. Москва

Большие заводские для детей дошкольного и школьного возраста плавательные бассейны

Исполнители: Карра, Ковнодова, Проверил: Воронина, Азимова

Гл. инж. отд. Кармер, Рук. мастера Лукин, Гл. инж. пр. Ковков, Рук. гр. арх. Еремина, Рук. гр. инж. Азимова

Согласовано: Токаты

9993-01 31

План

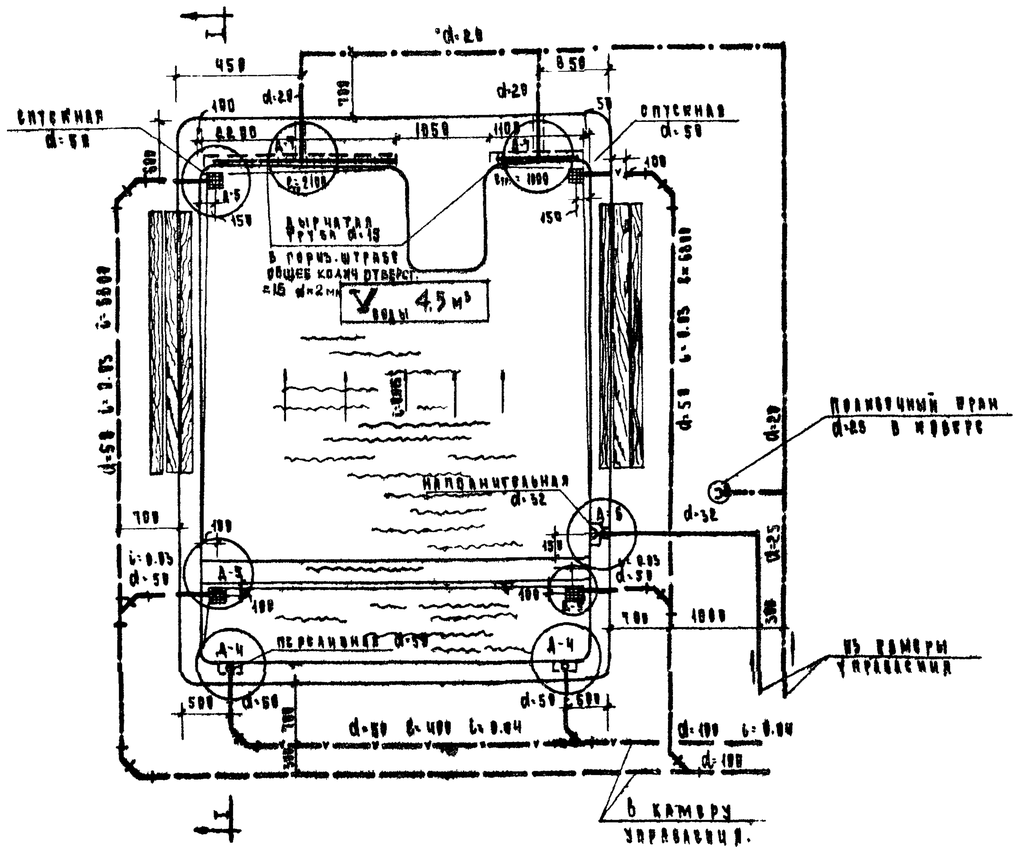

Разрез I-I

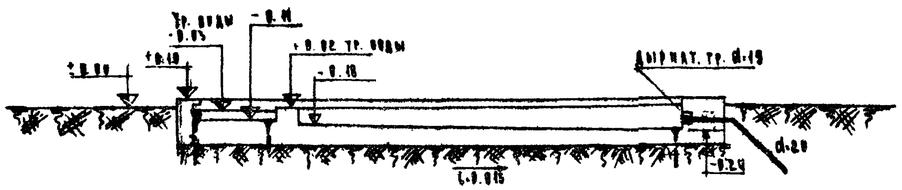

Спецификация.

№№ п/п	Наименование.	Диаметр	Един. измер.	Количество	ГОСТ примечания
1.	Трубы стальные.	$d_н$=50	пм	4.00	8734-58 δ=3
2.	Тоже.	$d_н$=32	"	3.00	8734-58 δ=3
3.	Тоже.	$d_н$=25	"	15.00	8734-58 δ=2
4.	Трубы чугунные канализационные.	100	"	3.00	6942-63
5.	Тоже.	50	"	15.00	"
6.	Тройники косые 45° „ТК".	100×50	шт.	2	"
7.	Тоже	50×50	"	2	"
8.	Отводы 135° „Д".	50	"	12	"
9	Переходы „ПОР".	100×50	"	2	"
10.	Деталь №4.		"	2	
11	" №5.		"	3	
12.	" №6.		"	3	
13	" №7.		"	2	
14	" №3.		"	1	
15	Полиэтиленовые краны в „коверке"	25	"	1	

Примечания

1. Детали см. на черт ВК-5,6
2. В камере управления должны быть установлены вентили или задвижки для регулирования подачи воды в бассейн, а также спускные краны для опорожнения подающих трубопроводов на зимний период
3. Глубину заложения водопр. сети принять 0,7м от поверхности земли
4. Спуск воды из бассейна осуществляется в сеть дождевой канализации
5. Уклон водопроводной сети сделать в сторону камеры управления
6. Буквами и цифрами в кружках обозначены номера деталей (Д-1)

Размеры в миллиметрах М-1:50

Водные устройства для детей дошкольного и школьного возраста. Плескательные бассейны	Плескательный бассейн тип ДС-1. План с сетями водопровода и канализации. Разрез, спецификация	Типовой проект 320-23	Альбом I	Лист ВК-1	Год 1967

ЦНИИП Градостроительства Москва

Согласовано: Еремина

Зам. рук. инж. отд. Стирис

Рук. гр. Ивановитель

Инженер Жаворонкова

9333-01 32

План

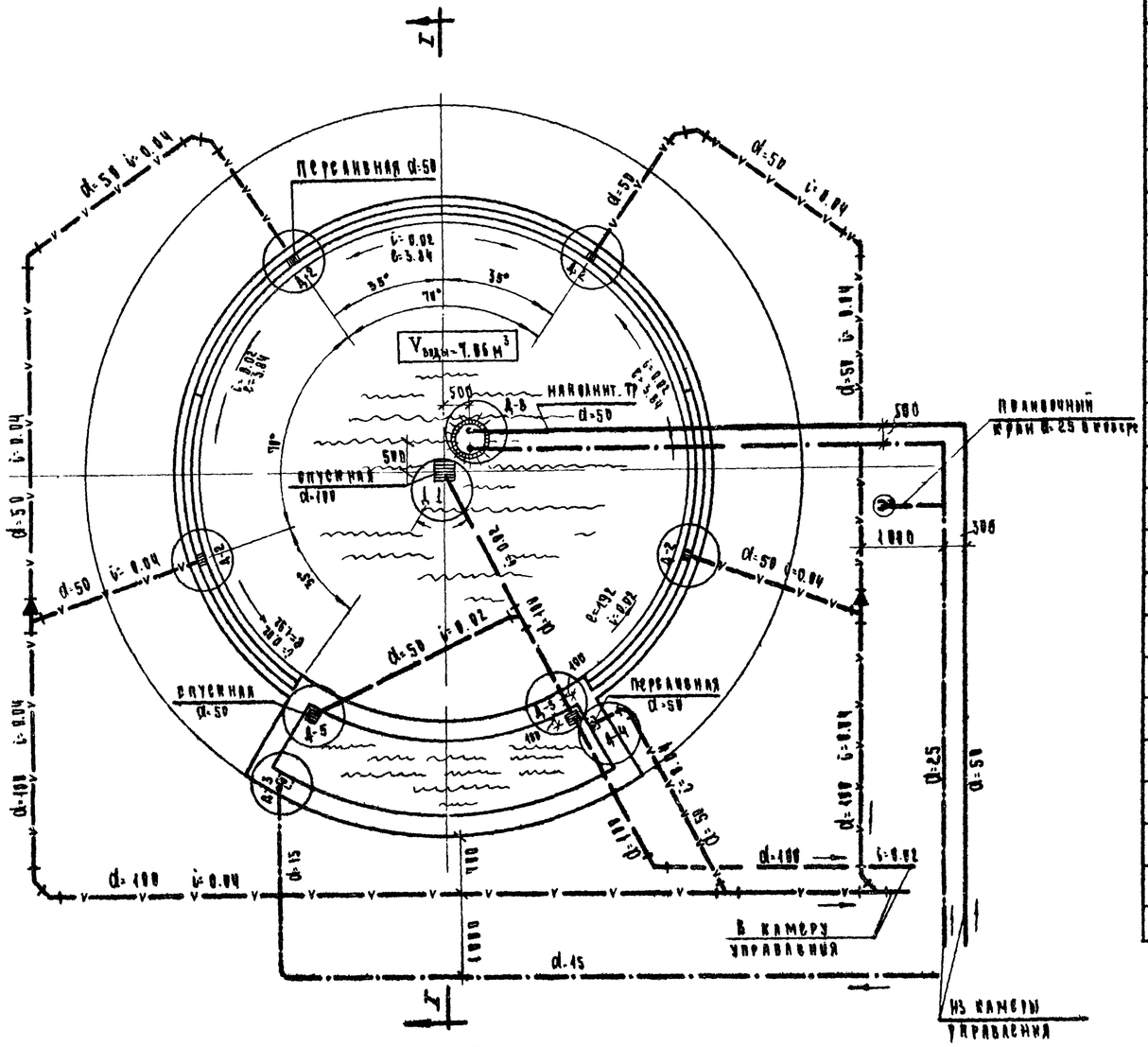

Разрез I-I

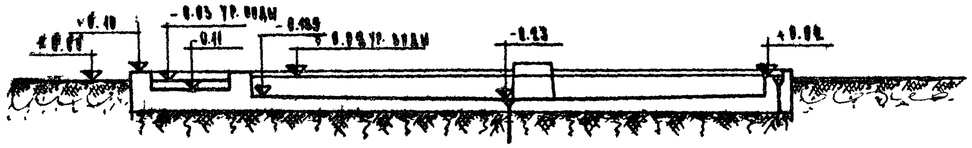

Спецификация

№№ п/п.	Наименование	Диаметр	Един. измер.	Количество	ГОСТ примечания
1.	Трубы стальные.	$d_н$=57	пм	13.00	8732-58 б=3
2.	То же.	$d_н$-32	"	13.00	8734-58-б=3
3.	То же.	$d_н$-20	"	11.00	" б=2
4.	Трубы чугунные канализационные	100	"	27.00	6942-63
5.	То же.	50	"	29.00	"
6.	Тройники прямые „ТП".	100×50	шт.	1	"
7.	" косые 60° „ТК".	100×100	"	1	"
8.	То же.	100×50	"	3	"
9.	Отводы 120° „О".	100	"	1	"
10	То же.	50	"	2	"
11.	Отводы 135° „О"	100	"	3	"
12.	То же	50	"	4	"
13.	Отводы 90° „О".	50	"	1	"
14.	Переходы „ПР".	100×50	"	2	"
15.	Дстали №1.		"	1	
16.	" №2.		"	4	
17.	" №3.		"	1	
18.	" №4.		"	1	
19.	" №5.		"	2	
20.	" №6.		"	1	
21	" №9		"	1	
22	Поливочные краны в „кюсере"	25	"	1	

Примечания

1. Детали см. на чертеж ВК-5,6
2. В камере управления должны быть установлены вентили и задвижки для регулирования подачи воды в бассейн, и так же спускные краны для опорожнения подающих трубопроводов на зимний период
3. Глубину заложения водопр. сети принять 0.7м от поверхности земли
4. Спуск воды из бассейна осуществляется в сеть ливневой канализации
5. Уклон водопр. сети делать в сторону камеры управления
6. Буквами и цифрами в кружках обозначены номера деталей (А-1.)

Детские учреждения для детей дошкольного и школьного возраста. Пассекательные бассейны	Пассекательный бассейн тип ДС-9 План с сетями водопровода и канализации. Разрез, спецификация.	Типовой проект. 320-23	Альбом. I	Лист. ВК-9	Год. 1967

Сотрудничество: Рук. гр. Арх. Ергмина; Рук. гр. инж. Азимова

Согласовано: Рук. гр. Ермаков; Нач. отд. инж. ов. Гнирис; Рук. гр. Тикатлы; Исполнитель Тикатлы; Нач. инженер-та Пирогова

ЦНИИП Гражданстроительства г. Москва

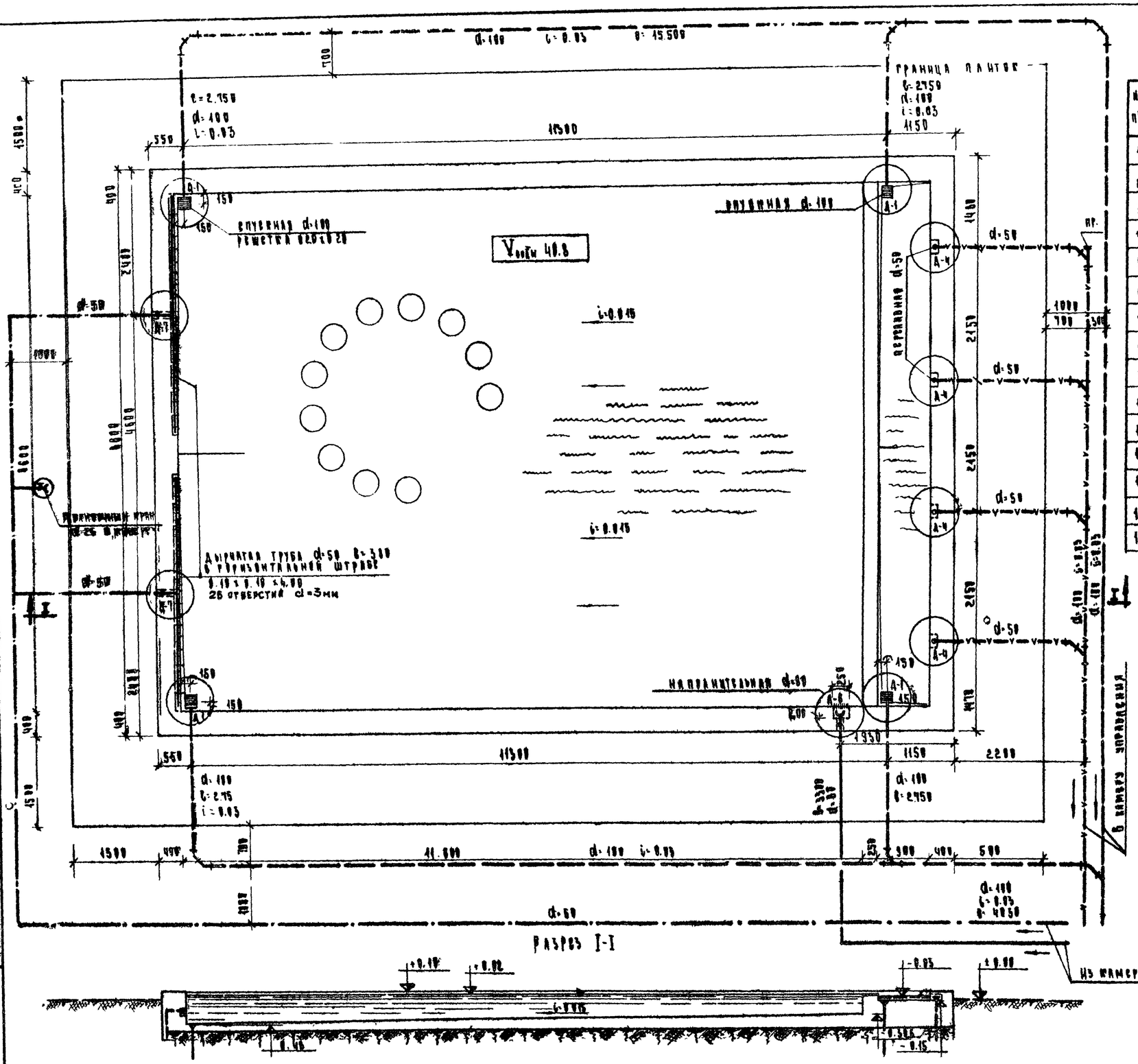

Спецификация

№№ п/п	Наименование	Диаметр	Единиц. измер	Количество	ГОСТ примечания
1.	Трубы стальные	$d_н$-67	пм	7.00	8752-58 δ=5.5
2.	Тоже	$d_н$-57	"	34.00	8734-58 δ=3.0
3.	Трубы чугунные канализацион	100	"	69.00	6942-63
4.	Тоже	50	"	11.00	"
5.	Тройники „ТК" 45°	100×100	шт.	3	"
6.	Тоже	100×50	"	4	"
7.	Отводы 135° „В"	100	"	9	"
8.	Тоже	50	"	4	"
9.	Заглушки „З"	50	"	1	"
10.	Дюкер №1		"	4	
11.	" №4		"	4	
12.	" №6		"	1	
13	" №7		"	2	
14	" №9		"	1	
15	Поливочные краны в „ковбрь"	25	"	1	

Примечания:

1. Дюкер см. на черт ВК-5,6.
2. В камере управления должны быть установлены вентили или задвижки для регулирования подачи воды в бассейн, а также спускные краны для опорожнения подающих трубопроводов на зимний период.
3. Глубину заложения водопр. сети принять 0,7м от поверхности земли.
4. Слуск воды из бассейна осуществляется в сеть.
5. Уклон водопроводной сети сделать в сторону камеры управления.
6. Буквами и цифрами в кружках обозначены номера дюкеров.

Размеры в миллиметрах. М1:50

Водные устройства для детей дошкольного и школьного возраста. Плавательные бассейны.	Плавательный бассейн тип Ш-2. План с сетями водопровода и канализации. Разрез, спецификация.	Типовой проект 320-23	Альбом I	Лист ВК-3	Год 1967

ЦНИИП Гражданстроя г. Москва

Еремина, Азимова, Гольцман, Токатин, Тонкаева

9333 ОГ 7.2

План.

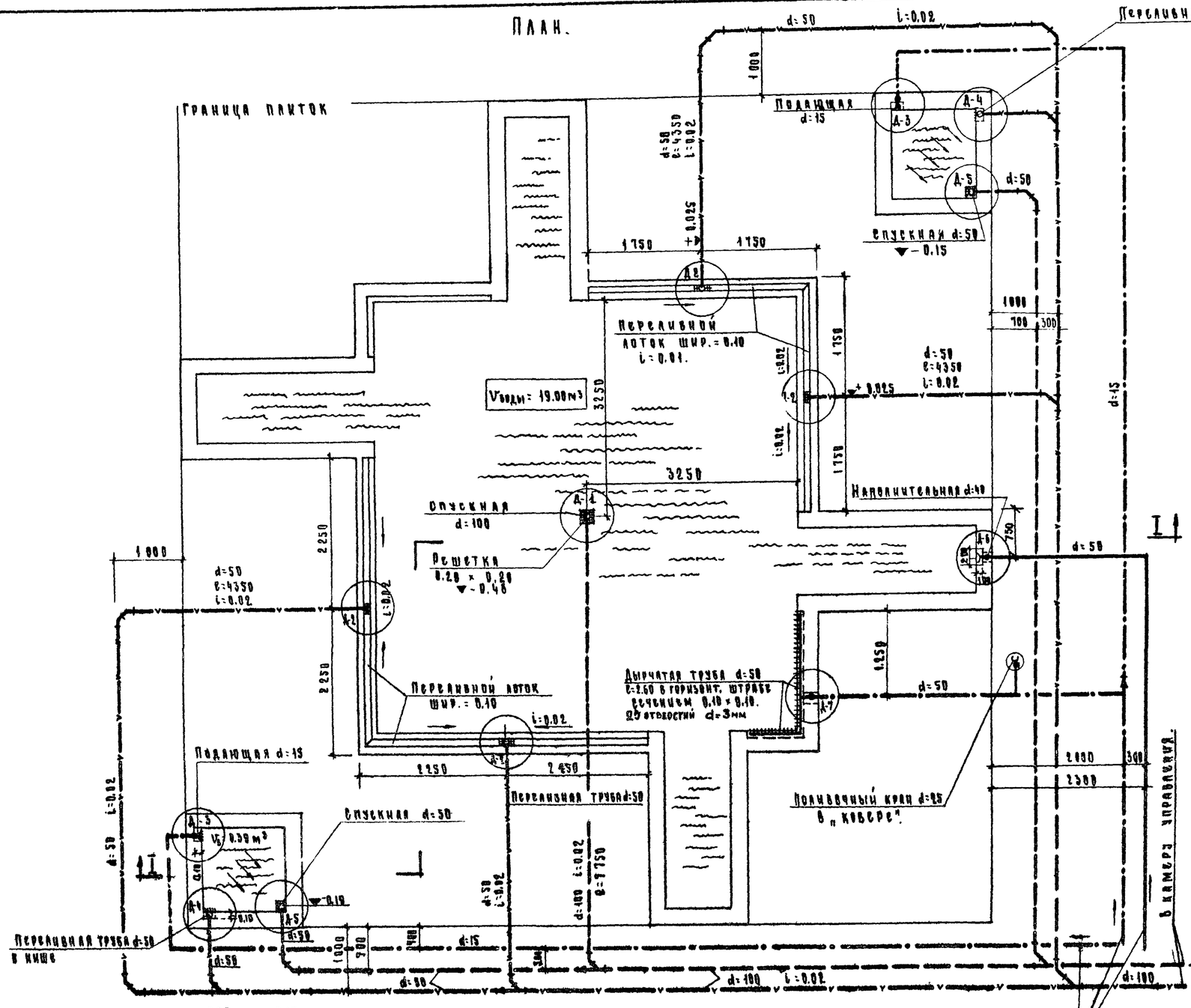

Разрез I-I

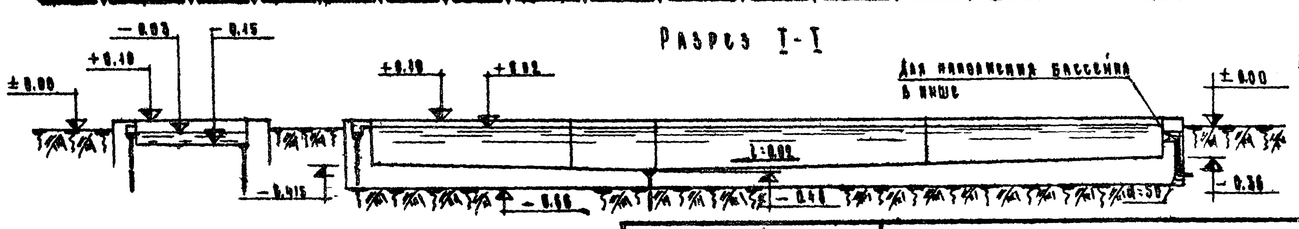

Спецификация.

NN п/п	Наименование	Диаметр	Единиц измер.	Количество	ГОСТ, примечания
1.	Трубы стальные	dн=57	п.м.	14.00	8732-58 δ=3
2.	То же	dн=20	"	32.00	8734-58 δ=2
3.	Трубы чугунные канализацион.	100	"	36.00	6942-63
4.	То же	50	"	62.00	"
5.	Тройники косые 45° „Т.К."	100×100	шт.	2	"
6.	То же.	100×50	"	3	"
7.	То же	50×50	"	2	"
8.	Отводы „О" 135°	100	"	2	"
9.	То же	50	"	17	"
10.	Переходы „П.Р."	100×50	"	3	"
11.	Детали N1	—	"	1	
12.	" N2	—	"	4	
13	" N3	—	"	2	
14	" N4	—	"	2	
15	" N5	—	"	2	
16	" N6	—	"	1	
17	" N7	—	"	1	
18	" N9	—	"	1	
19.	Поливочные краны в „ковере"	25	"	1	

Примечания.

1. Детали см. на черт. ВК-5, 6.
2. В камере управления должны быть установлены вентили или задвижки для регулирования подачи воды в бассейн, а также спускные краны для опорожнения подающих трубопроводов на зимний период.
3. Глубина заложения водопроводной сети принять 0,7м от поверхности земли.
4. Сброс воды из бассейна осуществляется в сеть дождевой канализации.
5. Уклон водопроводной сети сделать в сторону камеры управления.
6. Буквами и цифрами в кружках обозначены номера деталей.

Размеры в миллиметрах. Масштаб 1:50

Водные устройства для детей дошкольного и школьного возраста. Плескательные бассейны.	Плескательный бассейн типа Ш-3. План с сетями водопровода и канализации. Разрез, спецификация.	Типовой проект 320-23	Альбом I	Лист ВК-4	Год 1967

ЦНИИП градостроительства г. Москвы.

Согласовано: Ермишина, Азимова

Разр. гр. арх. Ермишина; Разр. гр. инж. Азимова; Нач. отд. вент. об. Ермаков; Рук. гр. Старик; Исполнитель Токатаев; Копировал Токатаев; Зам. гл. инж-та Сабельева.

9333-01 35

Деталь 1 М 1:5 и 1:2

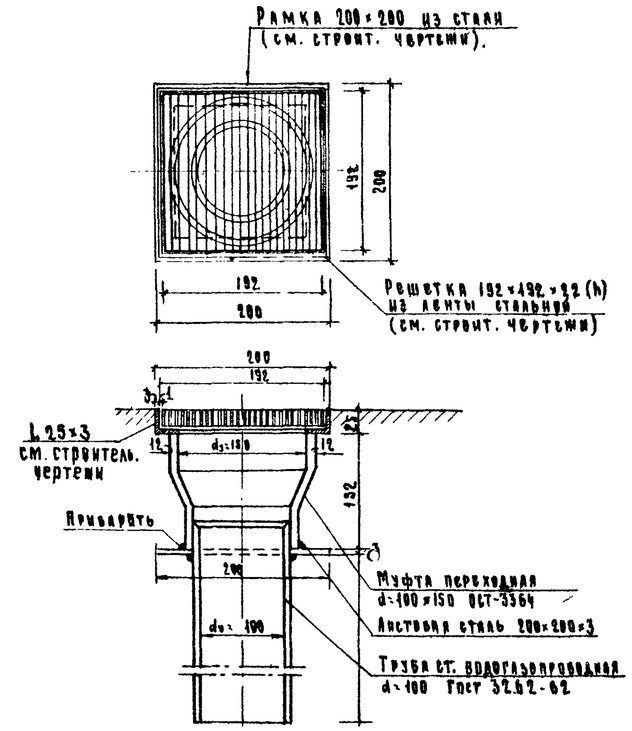

Деталь 2 М 1:5

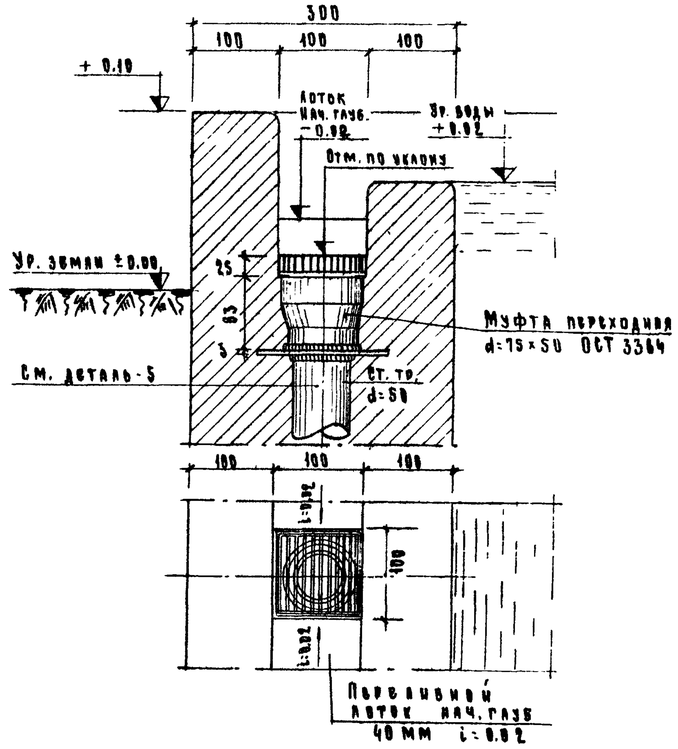

Деталь 3 М 1:5

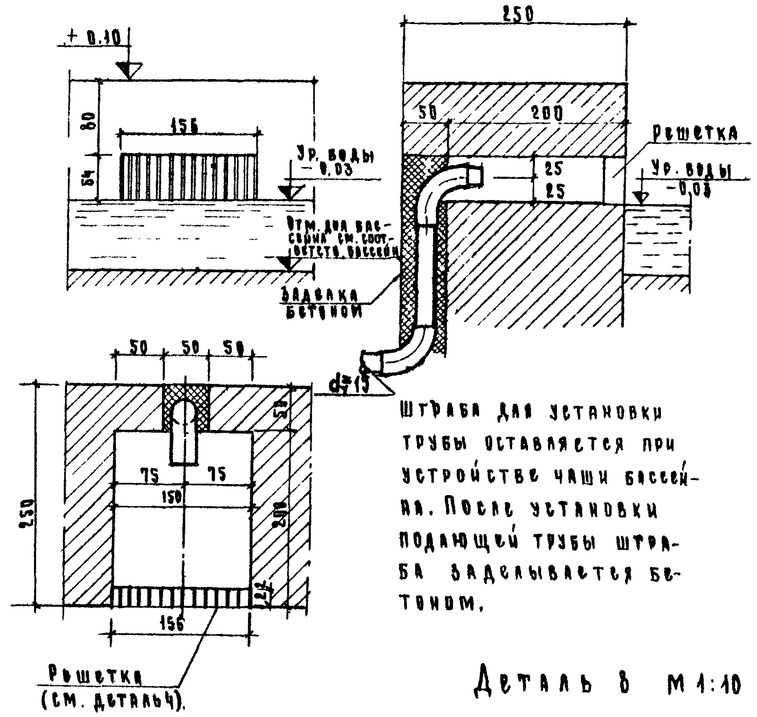

Деталь 4 М 1:5

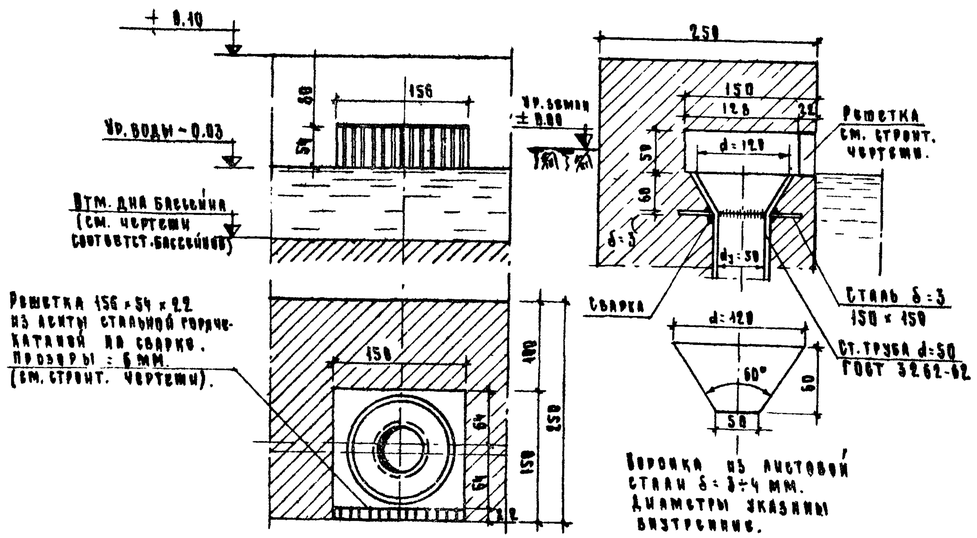

Деталь 5

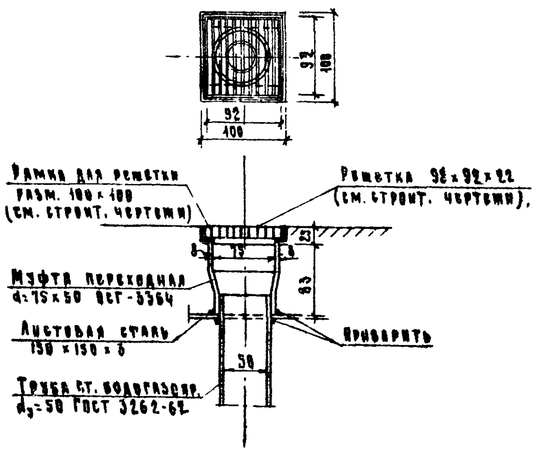

Деталь 8 М 1:10

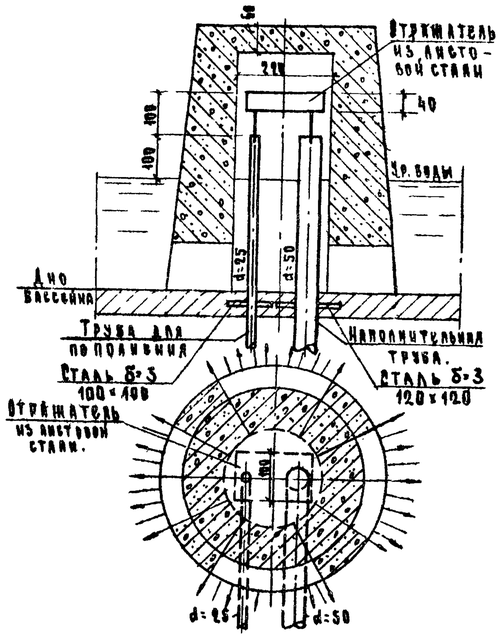

Примечание

Конструкции решетки и рамки см. строительные чертежи.

Размеры в миллиметрах

Водные устройства для детей дошкольного и школьного возраста. Плескательные бассейны.	Детали.	Типовой проект. 320-23	Альбом I	Лист ВК-5	Год 1967

ЦНИИП градостроительства г. Москвы

Согласовано: Рук. гр. арх. Еремина; Рук. гр. инж. Азимова

Ермаков, Стирина, Токаты, Савельева

Инж. Шкляр, Инж. Ковалева, Рук. гр. Копирова

9333-01 36

Принципиальная схема камеры управления
(Деталь №9)

Деталь 6 М: 1:5

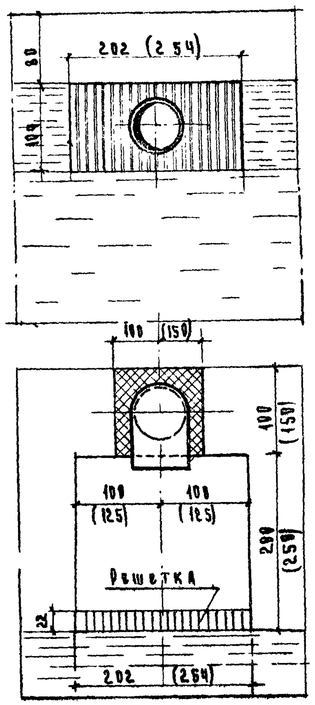

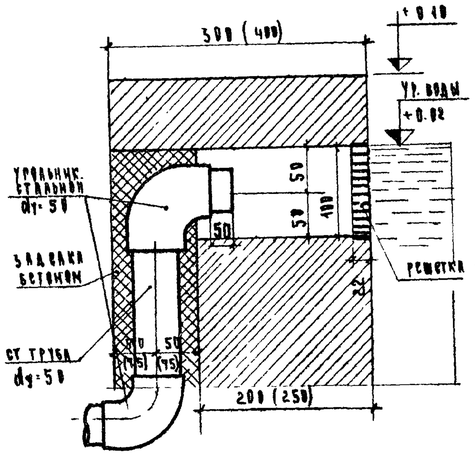

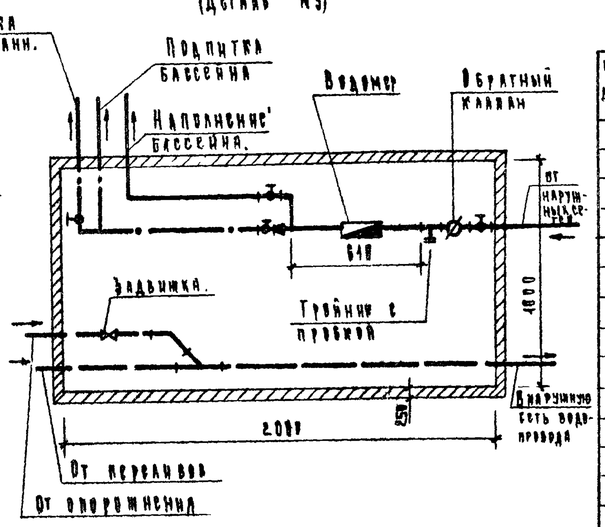

Примечания:

1. Размеры в скобках даны для бассейна тип Ш-2.
2. Заделка трубы в штрабе см. Деталь -3
3. Решетку см. строит. чертежи.

Спецификация деталей №9

Нн п/п	Наименование	Количество Ш-2	Ш-3	Дс-1	Дс-2
1.	Задвижки d=100	1	1	1	1
2.	" d=60	1	—	—	—
3.	Вентили d=50	1	2	—	1
4.	" d=32	—	—	1	—
5.	" d=25	—	—	1	1
6.	" d=20	—	—	—	—
7.	" d=15	—	1	—	1
8.	Обратные клапаны d=50	1	—	—	—
9.	" " d=50	—	1	—	1
10.	" " d=32	—	—	1	—
11.	Водомеры турбин. d=50	1	—	—	—
12.	" крыльчат. d=40	—	1	—	—
13.	" " d=20	—	—	—	1
14.	" " d=15	—	—	1	—
15.	Отводы 135° d=100 ГОСТ 8942-65	1	1	1	1
16.	Тройники 45° d=100×100 "	1	1	1	1

Примечание Глубина камеры управления диктуется глубиной заложения канализации вокруг бассейна и положением камеры относительно бассейна.

Деталь 7 М: 1:5

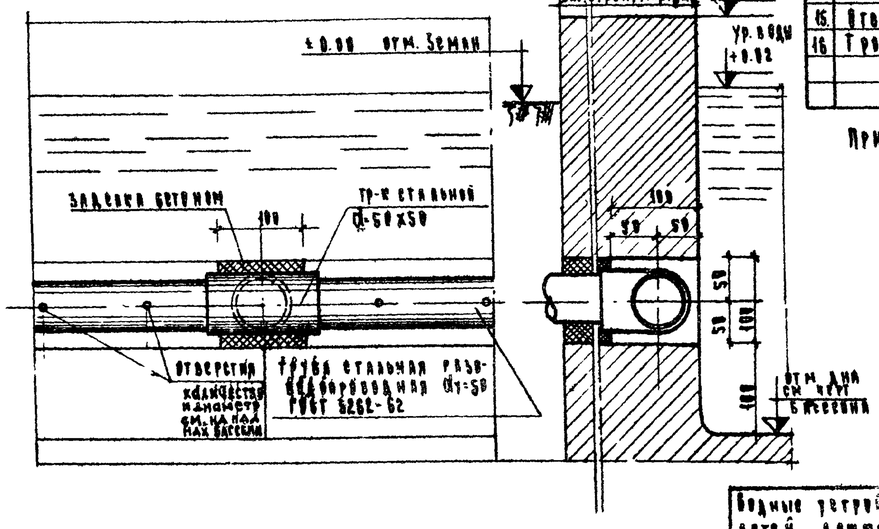

Спецификация на детали.

Нн деталей	Нн п/п	Наименование	Диаметр.	Един. изм.	Количество.	ГОСТ или примечания.
1.		Спускная труба.				
	1.	Муфта переходная.	150×100	шт.	1	ОСТ 3364
	2.	Фланец из листового железа.	200×200	"	1	δ=3 мм
	3.	Труба стальная водогазопроводная.	100	пм	0.7	ГОСТ 3262-62
2		Переливной лоток.				
	1.	Муфта переходная.	75×50	шт.	1	ОСТ 3364
	2.	Фланец из листового железа.	150×150	"	1	δ=3 мм
	3.	Труба стальная водогазопроводная.	50	пм	0.7	ГОСТ 3262-62
3.		Наполнительная труба.				
	1.	Труба стальная водогазопроводная.	15	пм	1.0	ГОСТ 3262-62
4.		Перелив.				
	1.	Воронка из листовой стали h=60 мм	см. дет.	шт.	1	δ=3-4 мм
	2.	Фланец из листового железа.	150×150	"	1	δ=3 мм
5.		Спускная труба.				
	1.	Муфта переходная.	75×50	шт.	1	ОСТ 3364
	2.	Фланец из листового железа.	150×150	"	1	δ=3 мм
	3.	Труба стальная водогазопроводная.	50	пм	0.7	ГОСТ 3262-62
6		Наполнительная труба.				
	1.	Труба стальная водогазопроводная.	50	пм	0.7	ГОСТ 3262-62
	2.	Угольник стальной.	50	шт	2	
7.		Труба для подпитки.				
	1.	Труба стальная дырчатая.	см. сборн. бассейн			ГОСТ 3262-62
	2.	Тройник стальной.				
8.		Наполнительная труба и для подпитки.				
	1.	Труба стальная водогазопроводная.	50	пм	1.0	ГОСТ 3262-62
	2.	То же.	25	"	1.0	"
	3.	Отражатель из листовой стали.	200×100	шт.	1	δ=3 мм
9.		Камера управления (см. принципиальную схему).				

Размеры в миллиметрах

Водные устройства для детей дошкольного и школьного возраста. Плескательные бассейны	Детали	Типовой проект 320-23	Альбом I	Лист ВК-6	Год 1967

ЦНИИП Градостроительства Госстроя СССР

Согласовано: Еремина, Азимова

Зам. гл. инж. ин-та: Ермаков; Нач. отд. инж. об.: Стирис; Рук. гр.: Исполнитель Токатан; Инженер Токатан