ОТКРЫТОЕ АКЦИОНЕРНОЕ ОБЩЕСТВО
**ЦЕНТРАЛЬНЫЙ НАУЧНО - ИССЛЕДОВАТЕЛЬСКИЙ И ПРОЕКТНЫЙ ИНСТИТУТ ЖИЛЫХ И ОБЩЕСТВЕННЫХ ЗДАНИЙ**

**TSNIIEP ZHILISCHA**

JOINT STOCK COMPANY
**CENTRAL RESEARCH AND DESIGN INSTITUTE FOR RESIDENTIAL AND PUBLIC BUILDINGS**

**МОСКВА**

**ОАО Центральный научно-исследовательский и проектный институт жилых и общественных зданий ЦНИИЭП жилища**

# Система крупнопанельного домостроения ГМС-2001 для применения в г. Москве и Московской области

**ИНДУСТРИАЛЬНЫЕ ЖЕЛЕЗОБЕТОННЫЕ ИЗДЕЛИЯ**

**Рабочая документация**

## Опалубочные чертежи изделий

***Наружные панели парапета***

Москва
2002 г.

## ВИД С НАРУЖНОЙ СТОРОНЫ

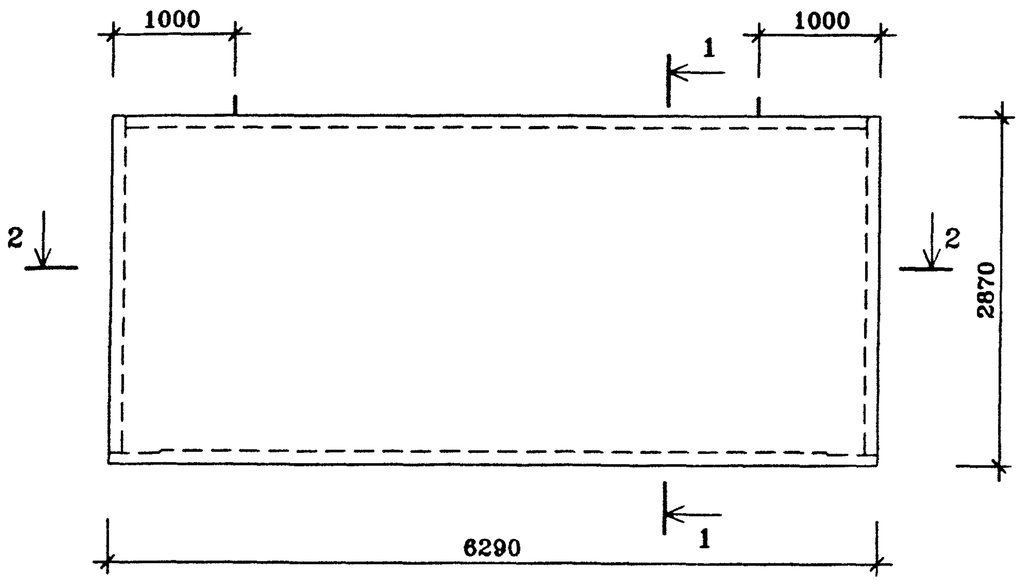


## ВИД С ВНУТРЕННЕЙ СТОРОНЫ

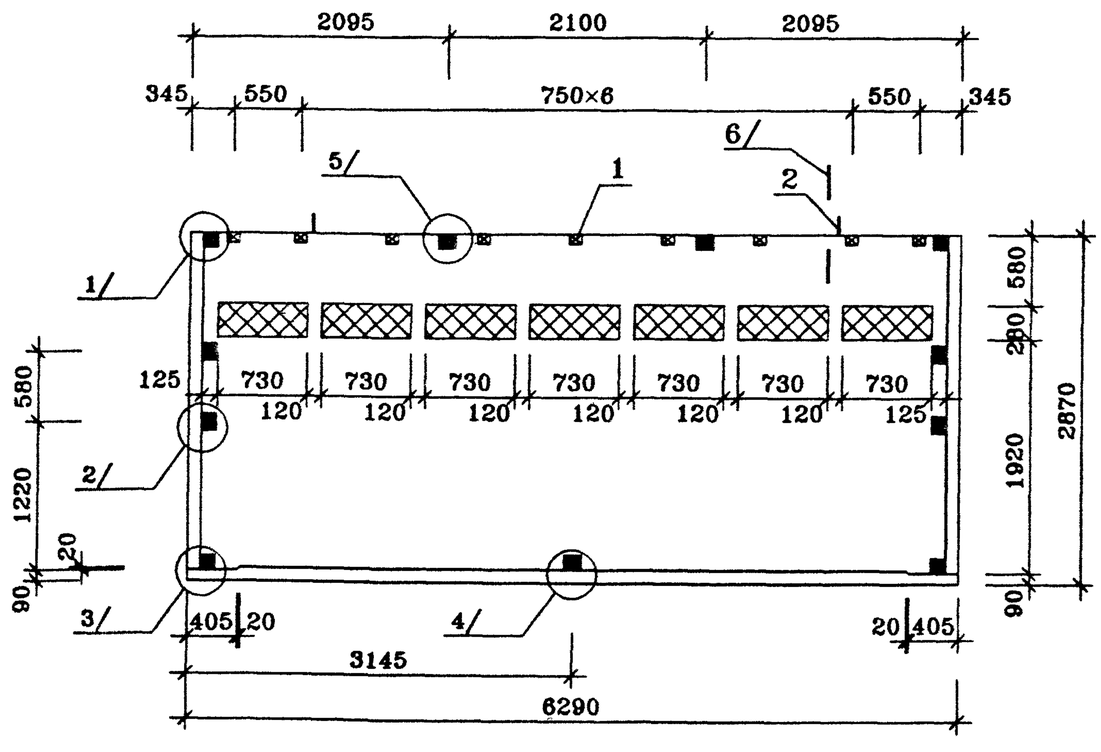


| ПОЗ. | НАИМЕНОВАНИЕ | КОЛ-ВО НА ИСПОЛН | ОБОЗНАЧЕНИЕ ДОКУМЕНТА |
|---|---|---|---|
| | | | |
| 1 | ПРОБКА ДЕРЕВЯННАЯ АНТИСЕПТИРОВАННАЯ 100×50×50 | 9 | |
| | | | |
| 2 | МОНТАЖНАЯ ПЕТЛЯ П-1 ШТ | 2 | ИЖ 1.2-1- |
| | | | |
| 3 | БЕТОН ТЯЖЕЛЫЙ КЛАССА В20, $м^3$ | 1.64 | ВНУТРЕННИЙ СЛОЙ |
| | БЕТОН ТЯЖЕЛЫЙ КЛАССА В20 $м^3$ | 1.52 | НАРУЖНЫЙ СЛОЙ |
| | | | |
| 4 | ПЕНОПОЛИСТИРОЛ $м^3$ | | |
| | $\gamma$=40 $кг/м^3$ 100мм | 1.77 | ВНУТРЕННИЙ СЛОЙ |
| | 70мм | 1.06 | НАРУЖНЫЙ СЛОЙ |
| | | | |
| | МАССА СТАЛИ КГ | | |
| | МАССА ИЗДЕЛИЯ КГ | 7700 | |
| | | | |

**техническое описание смотри**

**архитектурную отделку панели смотри**

| | | | | | | |
|---|---|---|---|---|---|---|
| | | | | ГМС-2001 | ИЖ 1.2-1- | |
| Нач.ПК01 | Пальцева | | 03.02 | | | |
| ГИП | Кузнецов | | 03.02 | ПАРАПЕТНАЯ ПАНЕЛЬ НП1-1 СБОРОЧНЫЙ ЧЕРТЕЖ | СТАДИЯ | ЛИСТ | ЛИСТОВ |
| Разраб. | Карасев | | 03.02 | | Р | | 2 |
| Проверил | Айнетдинова | | 03.02 | | ЦНИИЭП жилых и общественных зданий | | |

NP1-1
4/03/02

1–1

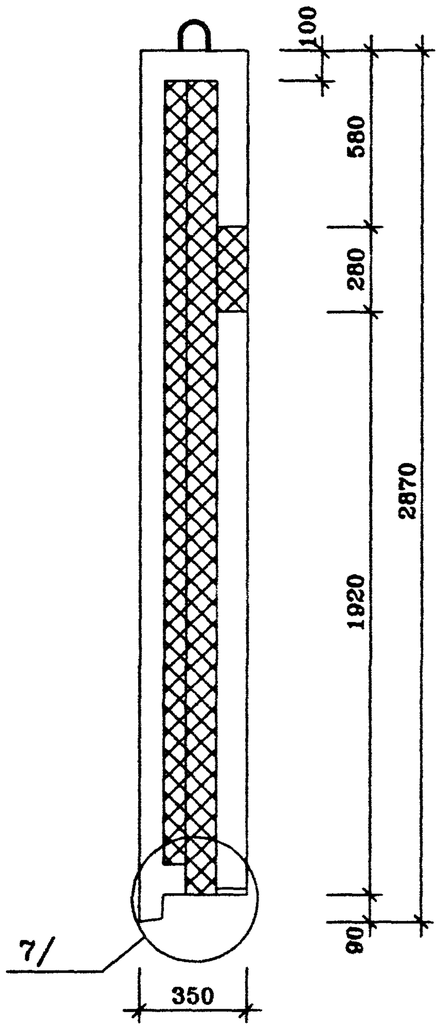


2–2

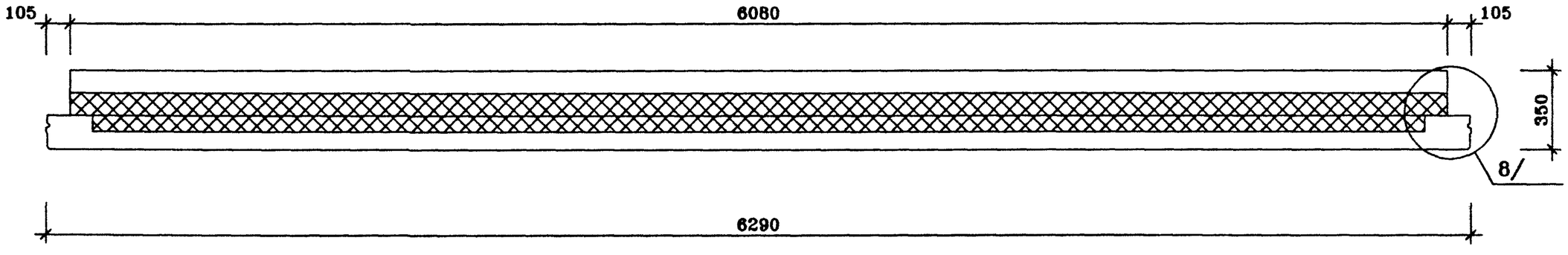


| | | | |
|---|---|---|---|
| ГИС-2001 | РАЗРЕЗЫ | ИЖ 1.2-1- | ЛИСТ 2 |

Взам.инв.N | Подпись и дата | Инв.N подл.

rnp1-1
4/03/02

## ВИД С НАРУЖНОЙ СТОРОНЫ

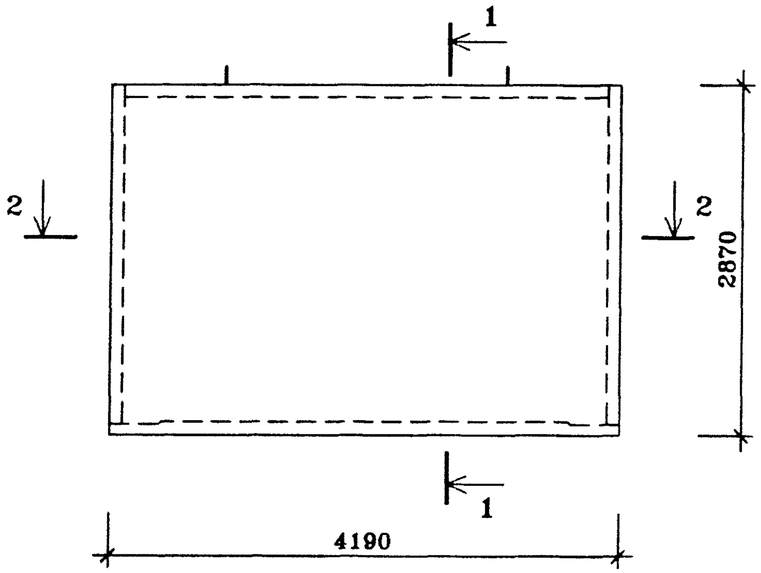


## ВИД С ВНУТРЕННЕЙ СТОРОНЫ

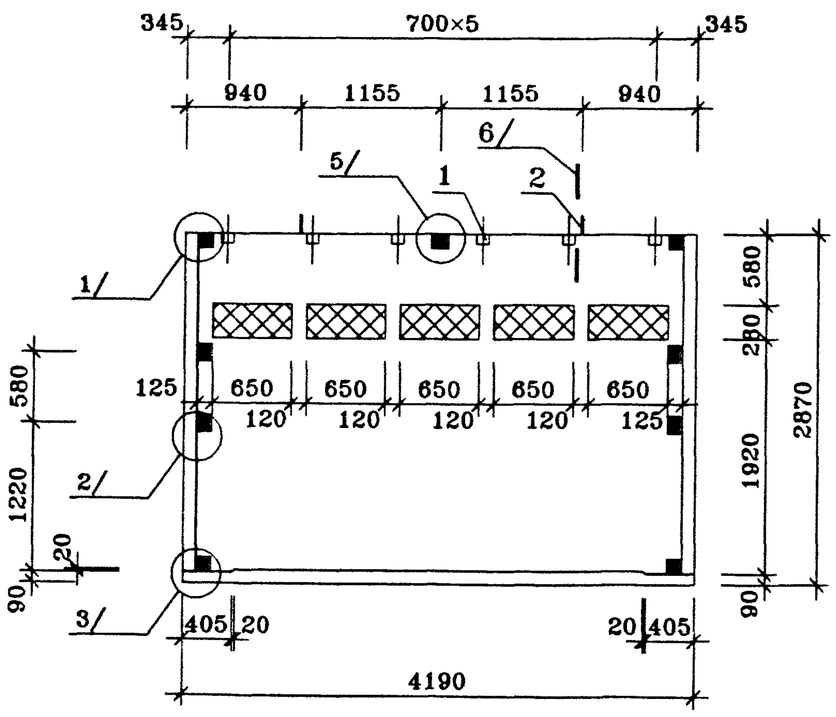


| ПОЗ. | НАИМЕНОВАНИЕ | КОЛ-ВО НА ИСПОЛН. | ОБОЗНАЧЕНИЕ ДОКУМЕНТА |
|---|---|---|---|
| | | | |
| 1 | ПРОБКА ДЕРЕВЯННАЯ АНТИСЕПТИРОВАННАЯ 100×50×50 | 6 | |
| | | | |
| 2 | МОНТАЖНАЯ ПЕТЛЯ П-1 шт. | 2 | ИЖ 1.2-1- |
| | | | |
| 3 | БЕТОН ТЯЖЕЛЫЙ КЛАССА В20, $м^3$ | 1.07 | ВНУТРЕННИЙ СЛОЙ |
| | БЕТОН ТЯЖЕЛЫЙ КЛАССА В20 $м^3$ | 1.06 | НАРУЖНЫЙ СЛОЙ |
| | | | |
| 4 | ПЕНОПОЛИСТИРОЛ $м^3$ | | |
| | $\gamma$=40 кг/$м^3$ 100мм | 1.157 | ВНУТРЕННИЙ СЛОЙ |
| | 70мм | 0.683 | НАРУЖНЫЙ СЛОЙ |
| | | | |
| | МАССА СТАЛИ КГ | | |
| | МАССА ИЗДЕЛИЯ КГ | 5400 | |
| | | | |

**техническое описание смотри**

**архитектурную отделку панели смотри**

| | | | | | | |
|---|---|---|---|---|---|---|
| Нач.ПК01 | Пальцева | | 03.02 | ГМС-2001 | ИЖ 1.2-1- | |
| ГИП | Кузнецов | | 03.02 | ПАРАПЕТНАЯ ПАНЕЛЬ НП2-1 СБОРОЧНЫЙ ЧЕРТЕЖ | СТАДИЯ | ЛИСТ | ЛИСТОВ |
| Разраб. | Карасев | | 03.02 | | Р | | 2 |
| Проверил | Айнетдинова | | 03.02 | | ЦНИИЭП жилых и общественных зданий | | |

Инв.N подл. | Подпись и дата | Взам.инв.N

NP2-1
4/03/02

1-1

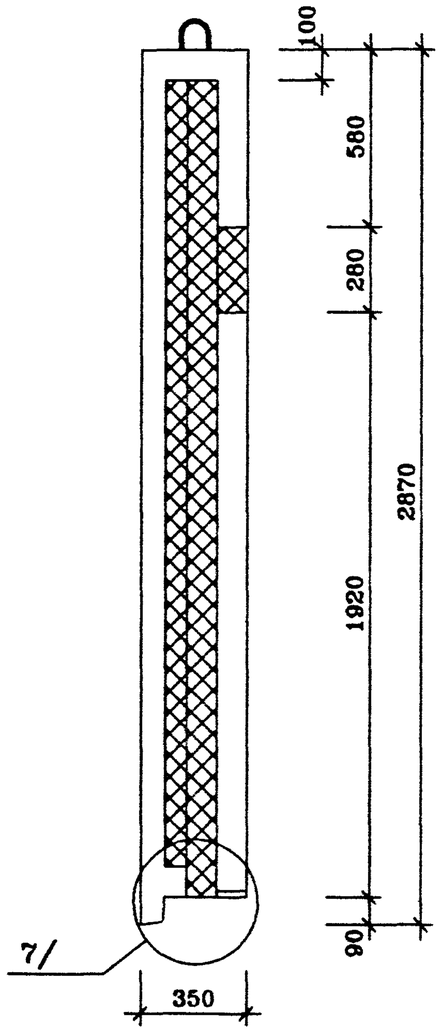


2-2

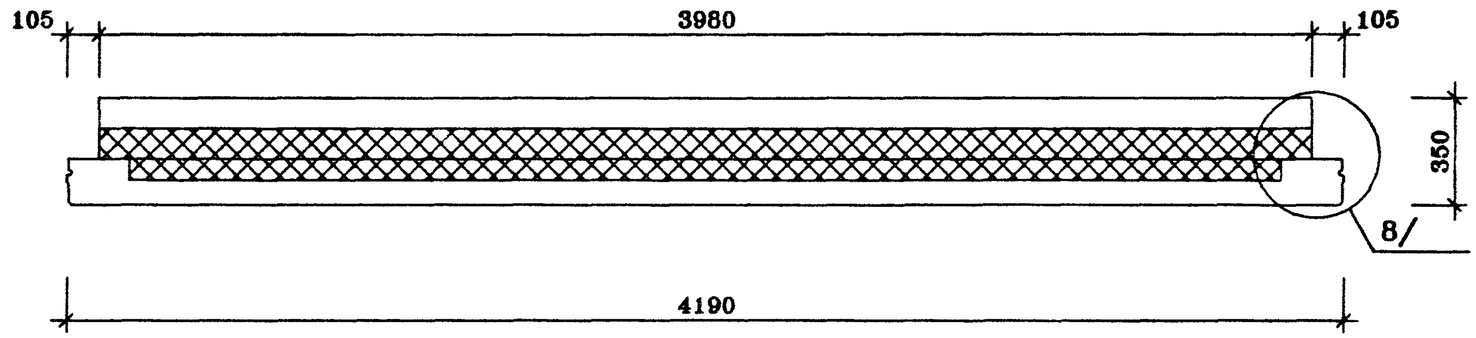


| | |
|---|---|
| Взам.инв.N | |
| Подпись и дата | |
| Инв.N подл. | |

| | | | |
|---|---|---|---|
| ГМС-2001 | РАЗРЕЗЫ | ИЖ 1.2-1- | ЛИСТ 2 |

rnp2-1
4/03/02

## ВИД С НАРУЖНОЙ СТОРОНЫ

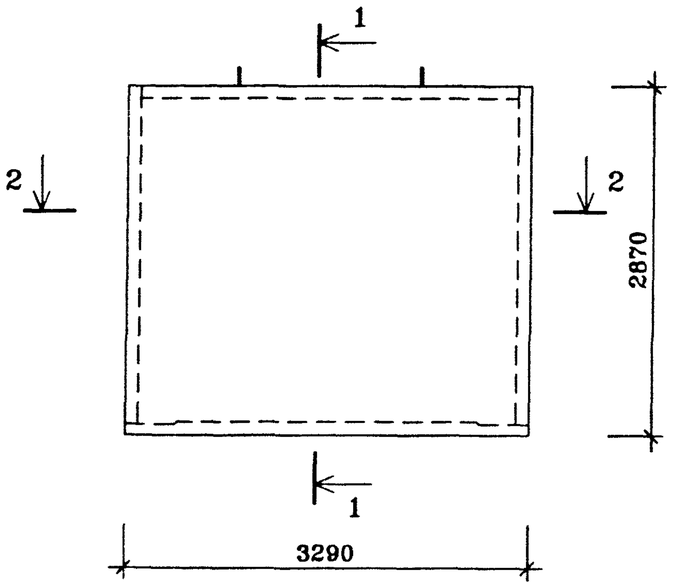


## ВИД С ВНУТРЕННЕЙ СТОРОНЫ

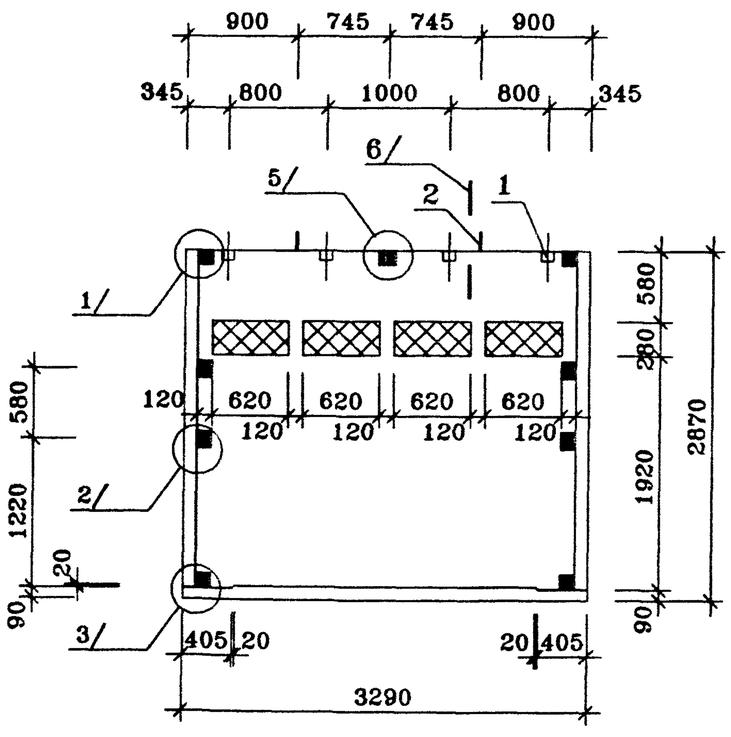


| ПОЗ. | НАИМЕНОВАНИЕ | КОЛ-ВО НА ИСПОЛН. | ОБОЗНАЧЕНИЕ ДОКУМЕНТА |
|---|---|---|---|
| | | | |
| 1 | ПРОБКА ДЕРЕВЯННАЯ АНТИСЕП-ТИРОВАННАЯ 100×50×50 | 4 | |
| | | | |
| 2 | МОНТАЖНАЯ ПЕТЛЯ П-1 шт. | 2 | ИЖ 1.2-1- |
| | | | |
| 3 | БЕТОН ТЯЖЕЛЫЙ КЛАССА В20, $м^3$ | 0.78 | ВНУТРЕННИЙ СЛОЙ |
| | БЕТОН ТЯЖЕЛЫЙ КЛАССА В20 $м^3$ | 0.85 | НАРУЖНЫЙ СЛОЙ |
| | | | |
| 4 | ПЕНОПОЛИСТИРОЛ $м^3$ | | |
| | $\gamma$=40 $кг/м^3$ 100мм | 0.895 | ВНУТРЕННИЙ СЛОЙ |
| | 70мм | 0.520 | НАРУЖНЫЙ СЛОЙ |
| | | | |
| | МАССА СТАЛИ КГ | | |
| | МАССА ИЗДЕЛИЯ КГ | 4130 | |
| | | | |

**техническое описание смотри**

**архитектурную отделку панели смотри**

| | | | | | | |
|---|---|---|---|---|---|---|
| | | | | ГМС-2001 | ИЖ 1.2-1- | |
| Нач.ПК01 | Пальцева | | 03.02 | | | |
| ГИП | Кузнецов | | 03.02 | ПАРАПЕТНАЯ ПАНЕЛЬ НП3-1 СБОРОЧНЫЙ ЧЕРТЕЖ | СТАДИЯ | ЛИСТ | ЛИСТОВ |
| Разраб. | Карасев | | 03.02 | | Р | | 2 |
| Проверил | Айнетдинова | | 03.02 | | ЦНИИЭП жилых и общественных зданий | | |

1–1

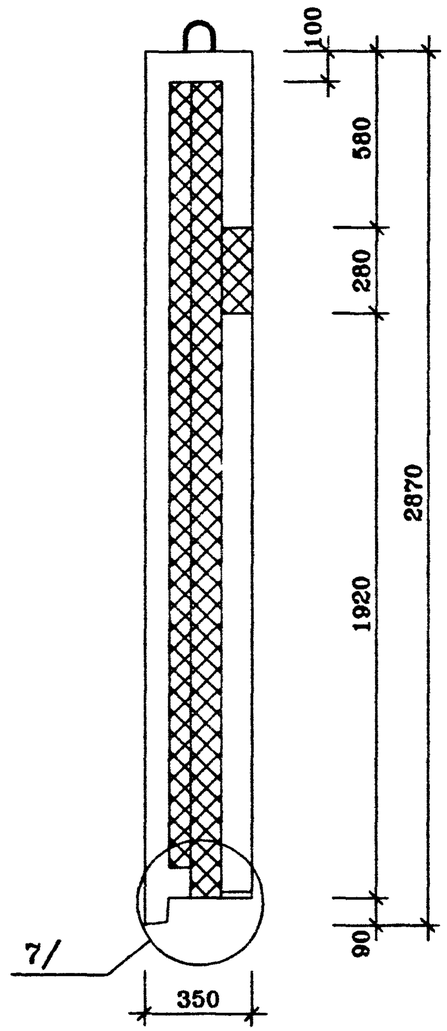


2–2

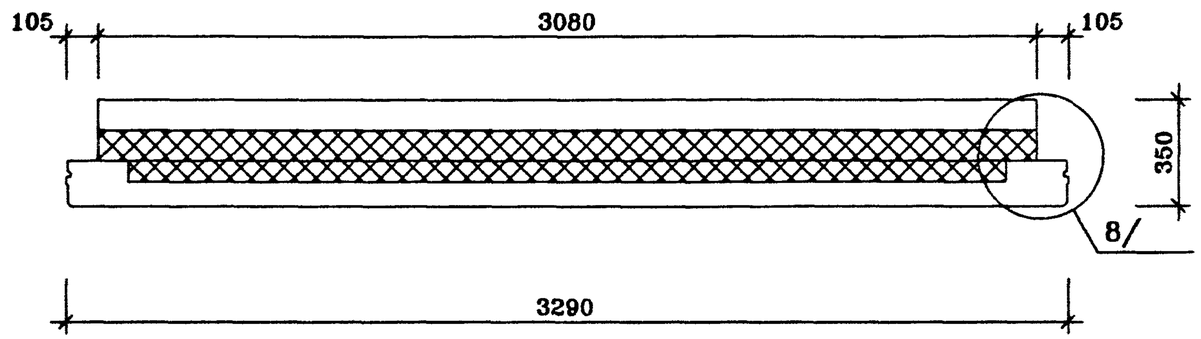


| | | | |
|---|---|---|---|
| ГИС-2001 | РАЗРЕЗЫ | ИЖ 1.2-1- | ЛИСТ 2 |

Взам.инв.N | Подпись и дата | Инв.N подл.

rnp3-1
4/03/02

НП 3-2

## ВИД С НАРУЖНОЙ СТОРОНЫ

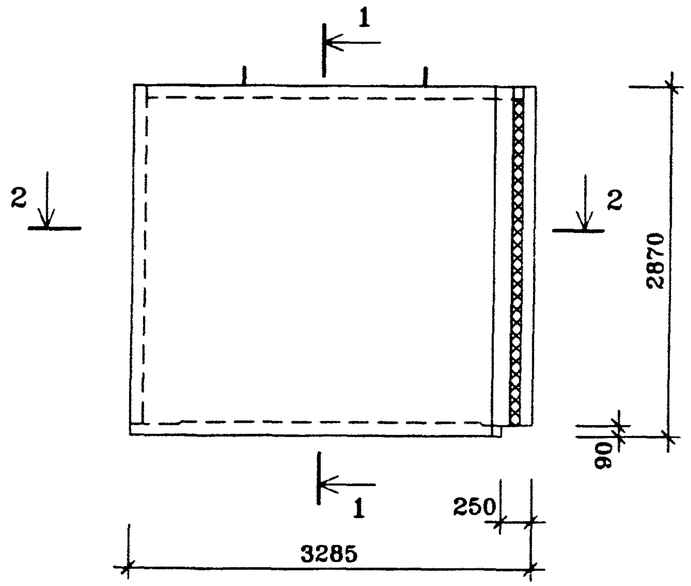


## ВИД С ВНУТРЕННЕЙ СТОРОНЫ

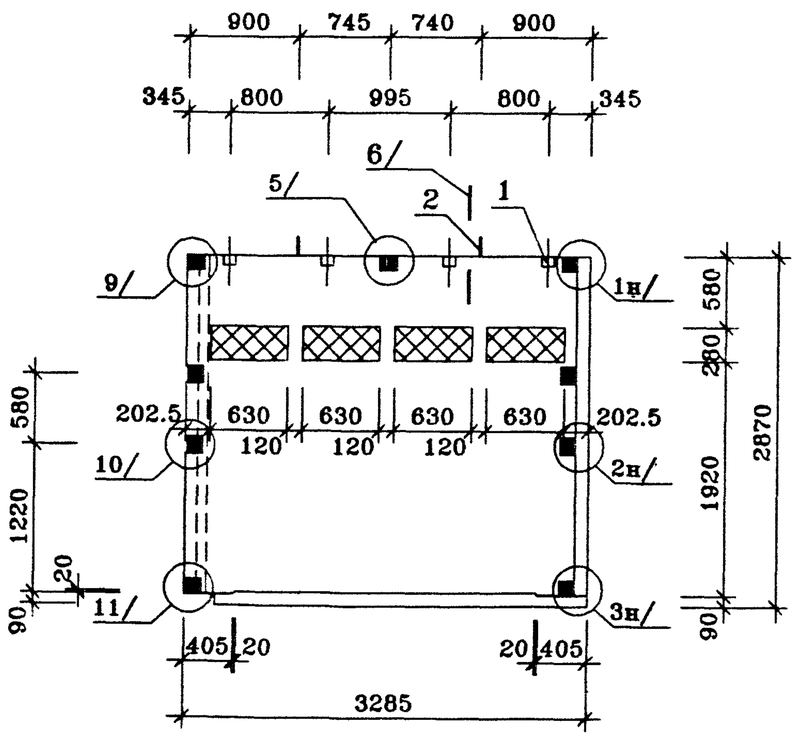


| ПОЗ. | НАИМЕНОВАНИЕ | КОЛ-ВО НА ИСПОЛН. | ОБОЗНАЧЕНИЕ ДОКУМЕНТА |
|---|---|---|---|
| | | | |
| 1 | ПРОБКА ДЕРЕВЯННАЯ АНТИСЕПТИРОВАННАЯ 100×50×50 | 4 | |
| | | | |
| 2 | МОНТАЖНАЯ ПЕТЛЯ П-1 шт. | 2 | ИЖ 1.2-1- |
| | | | |
| 3 | БЕТОН ТЯЖЕЛЫЙ КЛАССА В20. $м^3$ | 1.09 | ВНУТРЕННИЙ СЛОЙ |
| | БЕТОН ТЯЖЕЛЫЙ КЛАССА В20 $м^3$ | 0.78 | НАРУЖНЫЙ СЛОЙ |
| | | | |
| 4 | ПЕНОПОЛИСТИРОЛ $м^3$ | | |
| | $\gamma$=40 $кг/м^3$ 100мм | 0.75 | ВНУТРЕННИЙ СЛОЙ |
| | 70мм | 0 39 | НАРУЖНЫЙ СЛОЙ |
| | | | |
| | МАССА СТАЛИ КГ | | |
| | МАССА ИЗДЕЛИЯ КГ | 4720 | |
| | | | |

**техническое описание смотри**
**панель НП3-2л зеркальное отображение панели НП3-2**
**архитектурную отделку панели смотри**

| | | | | | | |
|---|---|---|---|---|---|---|
| | | | | ГМС-2001 | ИЖ 1.2-1- | |
| Нач.ПК01 | Пальцева | | 03.02 | | | |
| ГИП | Кузнецов | | 03.02 | ПАРАПЕТНАЯ ПАНЕЛЬ НП3-2, НП3-2л СБОРОЧНЫЙ ЧЕРТЕЖ | СТАДИЯ | ЛИСТ | ЛИСТОВ |
| Разраб. | Карасев | | 03.02 | | Р | | 2 |
| Проверил | Айнетдинова | | 03.02 | | ЦНИИЭП жилых и общественных зданий | | |

1-1

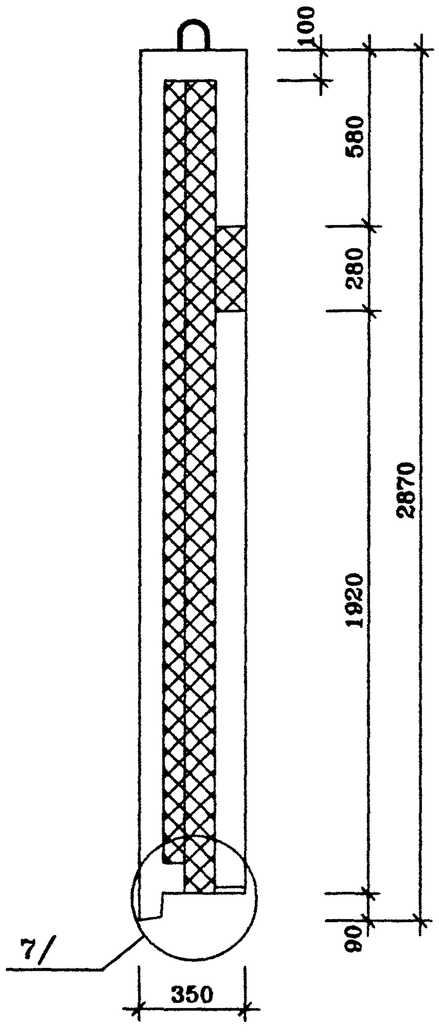


2-2

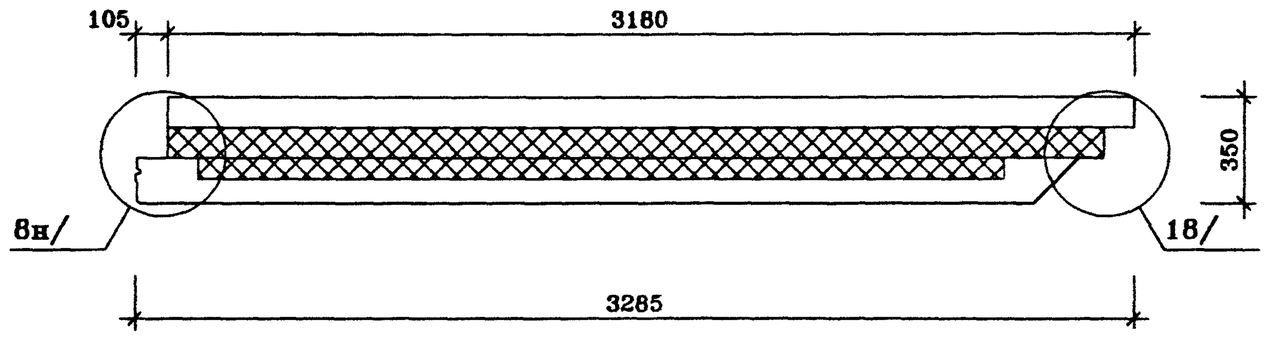


| | | | |
|---|---|---|---|
| ГМС-2001 | РАЗРЕЗЫ | ИЖ 1.2-1- | ЛИСТ 2 |

Взам.инв.N | Подпись и дата | Инв.N подл.

гпр3-2
4/03/02

## НП 4-1 ВИД С НАРУЖНОЙ СТОРОНЫ

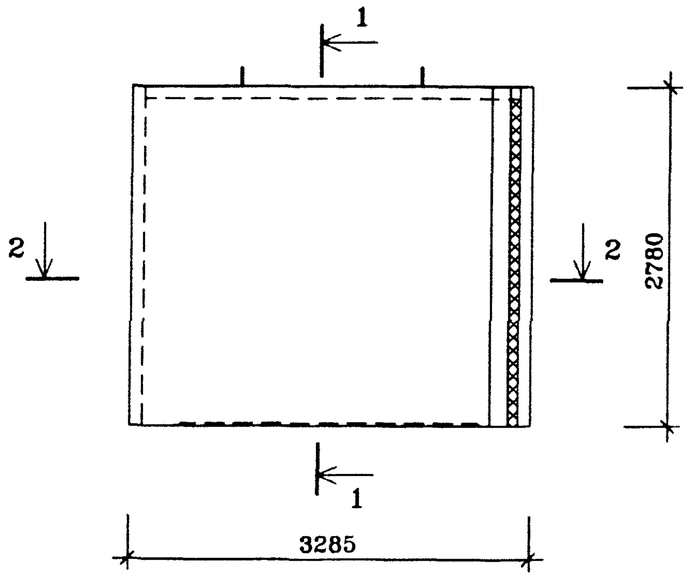


## ВИД С ВНУТРЕННЕЙ СТОРОНЫ

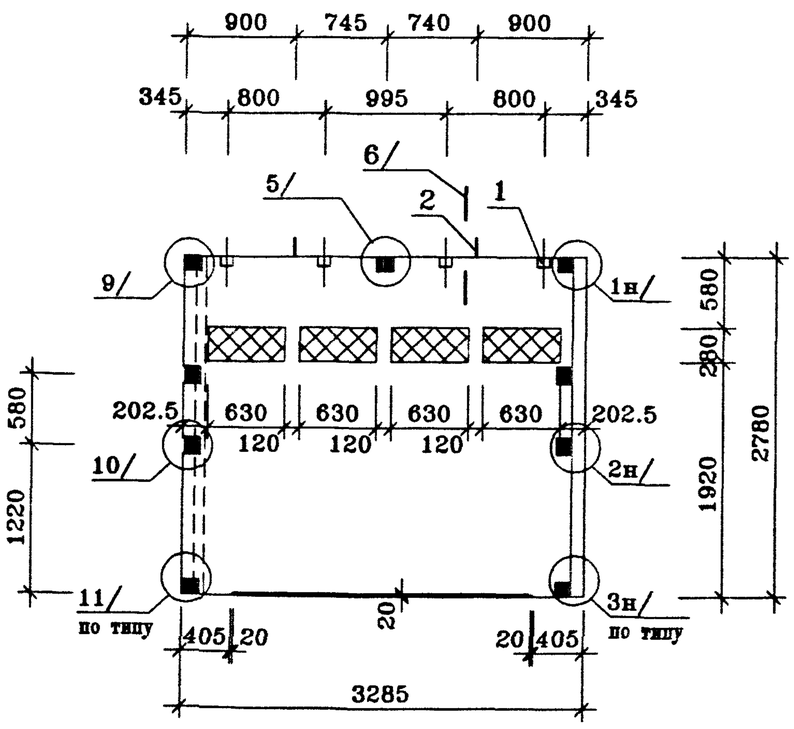


| ПОЗ. | НАИМЕНОВАНИЕ | КОЛ-ВО НА ИСПОЛН | ОБОЗНАЧЕНИЕ ДОКУМЕНТА |
|---|---|---|---|
| | | | |
| 1 | ПРОБКА ДЕРЕВЯННАЯ АНТИСЕПТИРОВАННАЯ 100×50×50 | 4 | |
| | | | |
| 2 | МОНТАЖНАЯ ПЕТЛЯ П-1 ШТ. | 2 | ИЖ 1.2-1- |
| | | | |
| 3 | БЕТОН ТЯЖЕЛЫЙ КЛАССА В20. $м^3$ | 1.09 | ВНУТРЕННИЙ СЛОЙ |
| | БЕТОН ТЯЖЕЛЫЙ КЛАССА В20 $м^3$ | 0.76 | НАРУЖНЫЙ СЛОЙ |
| | | | |
| 4 | ПЕНОПОЛИСТИРОЛ $м^3$ | | |
| | $\gamma$=40 $кг/м^3$ 100мм | 0.75 | ВНУТРЕННИЙ СЛОЙ |
| | 70мм | 0 39 | НАРУЖНЫЙ СЛОЙ |
| | | | |
| | МАССА СТАЛИ КГ | | |
| | МАССА ИЗДЕЛИЯ КГ | 4670 | |
| | | | |

**техническое описание смотри**
**Панель НП4-1л зеркальное отображение панели НП4-1**
**архитектурную отделку панели смотри**

| | | | | | | |
|---|---|---|---|---|---|---|
| | | | | ГМС-2001 | ИЖ 1.2-1- | |
| Нач.ПК01 | Пальцева | | 03.02 | | | |
| ГИП | Кузнецов | | 03.02 | ПАРАПЕТНАЯ ПАНЕЛЬ НП4-1, НП4-1л СБОРОЧНЫЙ ЧЕРТЕЖ | СТАДИЯ Р | ЛИСТ | ЛИСТОВ 2 |
| Разраб. | Карасев | | 03.02 | | | |
| Проверил | Айнетдинова | | 03.02 | | ЦНИИЭП жилых и общественных зданий | |

Взам.инв.N | Подпись и дата | Инв.N подл.

1–1

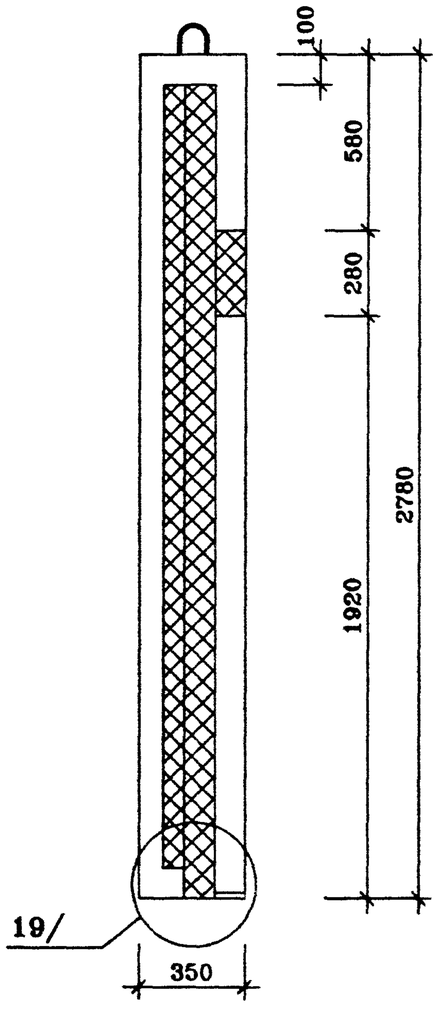


2–2

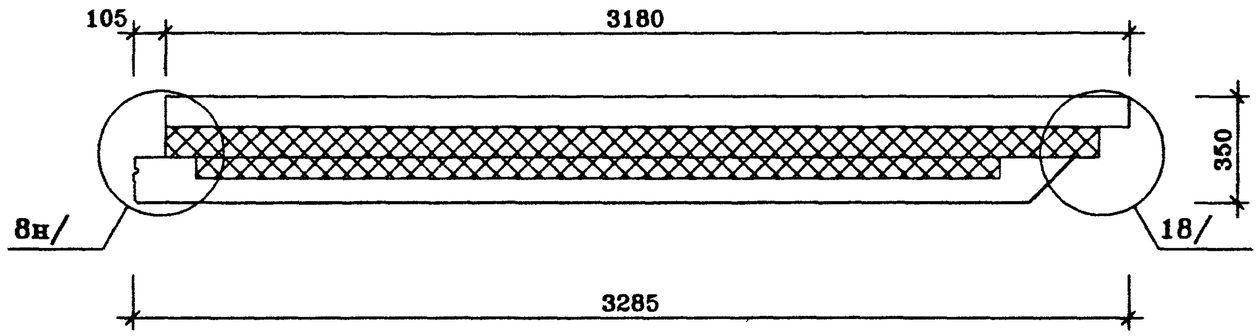


| | | | |
|---|---|---|---|
| ГИС-2001 | РАЗРЕЗЫ | ИЖ 1.2-1- | ЛИСТ 2 |

Взам.инв.N

Подпись и дата

Инв.N подл.

## ВИД С НАРУЖНОЙ СТОРОНЫ

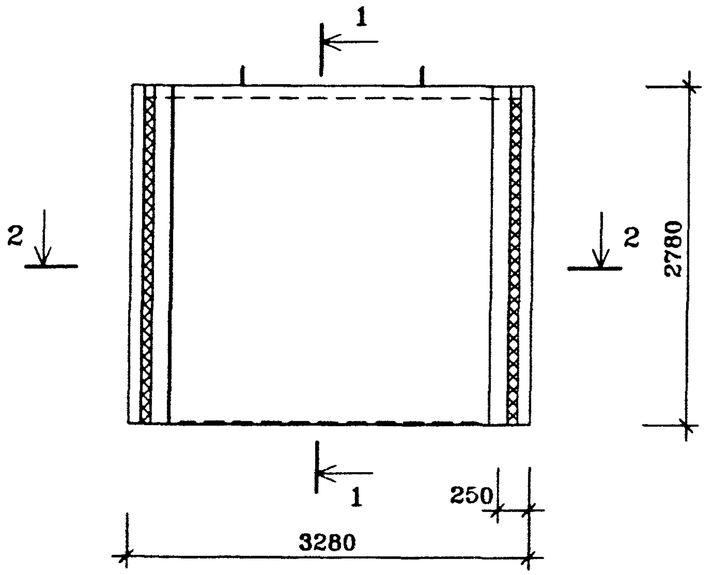


## ВИД С ВНУТРЕННЕЙ СТОРОНЫ

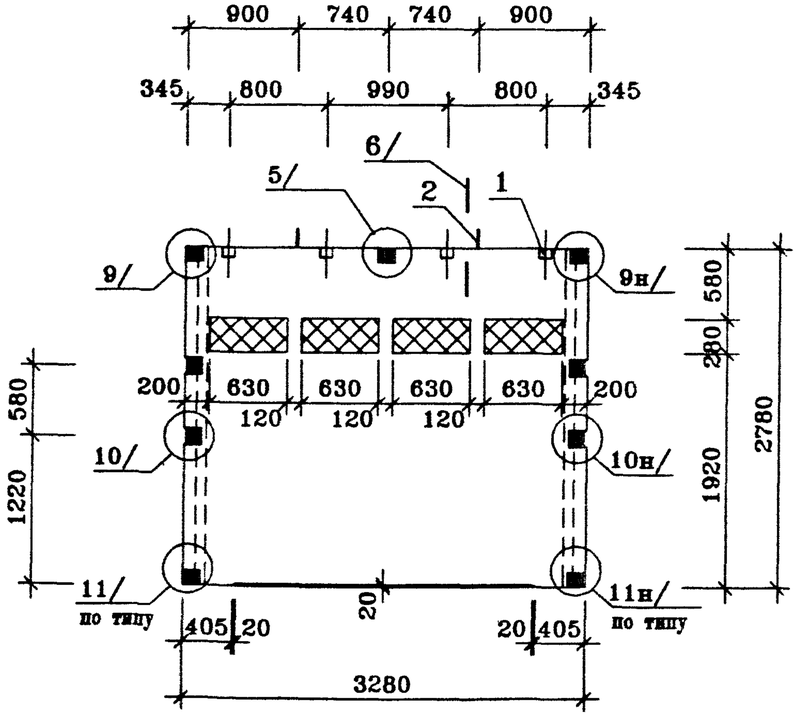


| ПОЗ. | НАИМЕНОВАНИЕ | КОЛ-ВО НА ИСПОЛН. | ОБОЗНАЧЕНИЕ ДОКУМЕНТА |
|---|---|---|---|
| | | | |
| 1 | ПРОБКА ДЕРЕВЯННАЯ АНТИСЕПТИРОВАННАЯ 100×50×50 | 4 | |
| | | | |
| 2 | МОНТАЖНАЯ ПЕТЛЯ П-1 шт. | 2 | ИЖ 11-1- |
| | | | |
| 3 | БЕТОН ТЯЖЕЛЫЙ КЛАССА В20, $м^3$ | 0.86 | ВНУТРЕННИЙ СЛОЙ |
| | БЕТОН ТЯЖЕЛЫЙ КЛАССА В20 $м^3$ | 0.70 | НАРУЖНЫЙ СЛОЙ |
| | | | |
| 4 | ПЕНОПОЛИСТИРОЛ $м^3$ | | |
| | $\gamma$=40 $кг/м^3$ 100мм | 0.90 | ВНУТРЕННИЙ СЛОЙ |
| | 70мм | 0.44 | НАРУЖНЫЙ СЛОЙ |
| | | | |
| | МАССА СТАЛИ КГ | | |
| | МАССА ИЗДЕЛИЯ КГ | 3950 | |
| | | | |

**техническое описание смотри**

**архитектурную отделку панели смотри**

| | | | | | | |
|---|---|---|---|---|---|---|
| | | | | ГМС-2001 | ИЖ 1.2-1- | |
| Нач.ПК01 | Пальцева | | 03.02 | | | |
| ГИП | Кузнецов | | 03.02 | ПАРАПЕТНАЯ ПАНЕЛЬ НП5-1 СБОРОЧНЫЙ ЧЕРТЕЖ | СТАДИЯ | ЛИСТ | ЛИСТОВ |
| Разраб. | Карасев | | 03.02 | | Р | | 2 |
| Проверил | Айнетдинова | | 03.02 | | ЦНИИЭП жилых и общественных зданий | | |

1-1

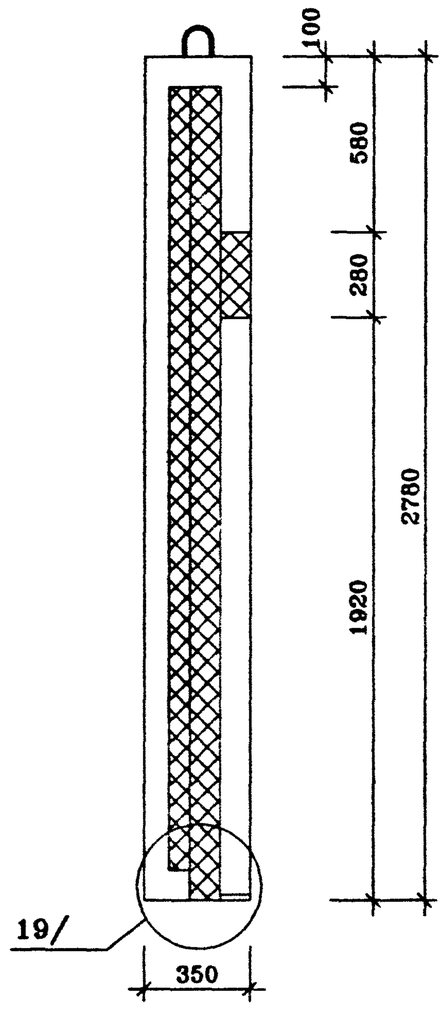


2-2

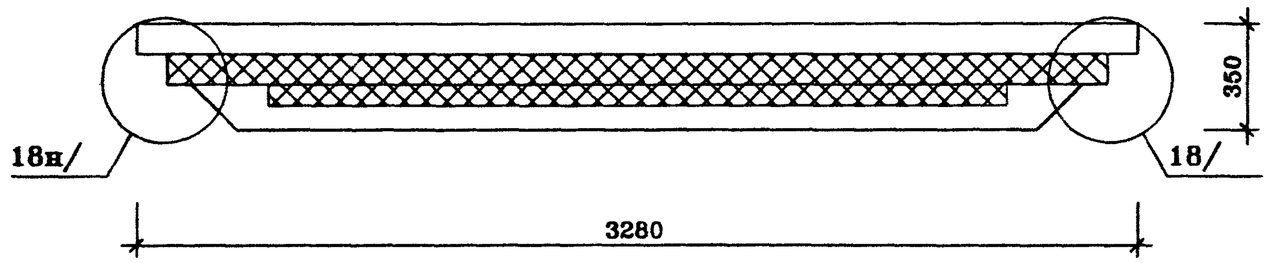


| | | | |
|---|---|---|---|
| ГМС-2001 | РАЗРЕЗЫ | ИЖ 1.2-1- | ЛИСТ 2 |

## НПР 1-1 ВИД С НАРУЖНОЙ СТОРОНЫ

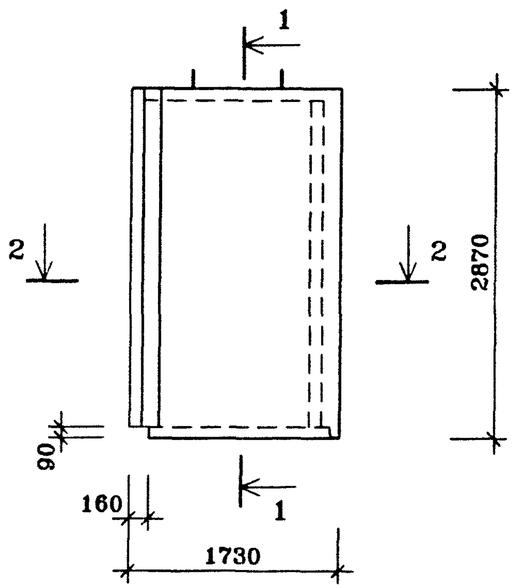


## ВИД С ВНУТРЕННЕЙ СТОРОНЫ

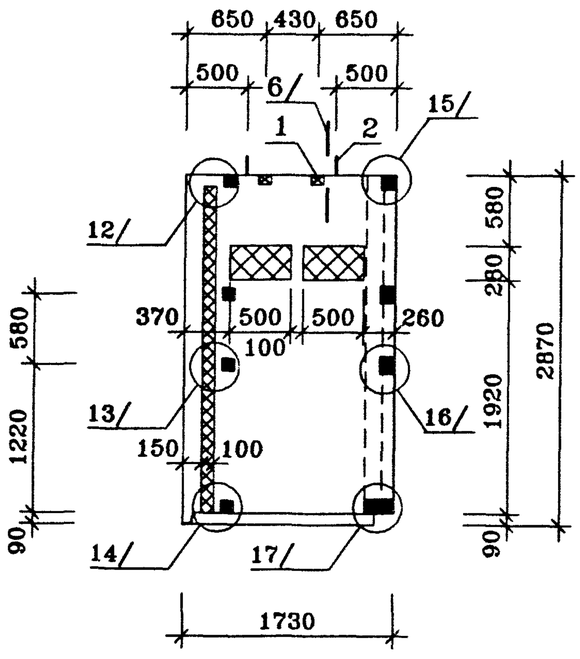


| ПОЗ. | НАИМЕНОВАНИЕ | КОЛ-ВО НА ИСПОЛН. | ОБОЗНАЧЕНИЕ ДОКУМЕНТА |
|---|---|---|---|
| | | | |
| 1 | ПРОБКА ДЕРЕВЯННАЯ АНТИСЕПТИРОВАННАЯ 100×50×50 | 2 | |
| | | | |
| 2 | МОНТАЖНАЯ ПЕТЛЯ П-1 ШТ. | 2 | ИЖ 1.2-1- |
| | | | |
| 3 | БЕТОН ТЯЖЕЛЫЙ КЛАССА В20. $м^3$ | | ВНУТРЕННИЙ СЛОЙ |
| | БЕТОН ТЯЖЕЛЫЙ КЛАССА В20 $м^3$ | | НАРУЖНЫЙ СЛОЙ |
| | | | |
| 4 | ПЕНОПОЛИСТИРОЛ $м^3$ | | |
| | $\gamma$=40 $кг/м^3$ 100мм | | ВНУТРЕННИЙ СЛОЙ |
| | 70мм | | НАРУЖНЫЙ СЛОЙ |
| | | | |
| | МАССА СТАЛИ КГ | | |
| | МАССА ИЗДЕЛИЯ КГ | | |
| | | | |

**техническое описание смотри**
**панель НПР1-1л зеркальное отображение панели НПР1-1**
**архитектурную отделку панели смотри**

| | | | | | | |
|---|---|---|---|---|---|---|
| | | | | ГМС-2001 | ИЖ 1.2-1- | |
| Нач.ПК01 | Пальцева | | 02.02 | | | |
| ГИП | Кузнецов | | 02.02 | ПАРАПЕТНАЯ ПАНЕЛЬ НПР1-1,НПР1-1л СБОРОЧНЫЙ ЧЕРТЕЖ | СТАДИЯ / ЛИСТ / ЛИСТОВ | |
| Разраб. | Карасев | | 02.02 | | Р / 2 | |
| Проверил | Айнетдинова | | 02.02 | | ЦНИИЭП жилых и общественных зданий | |

Взам.инв.N | подпись и дата | инв.N подл.

NPR1-1
4/03/02

1-1

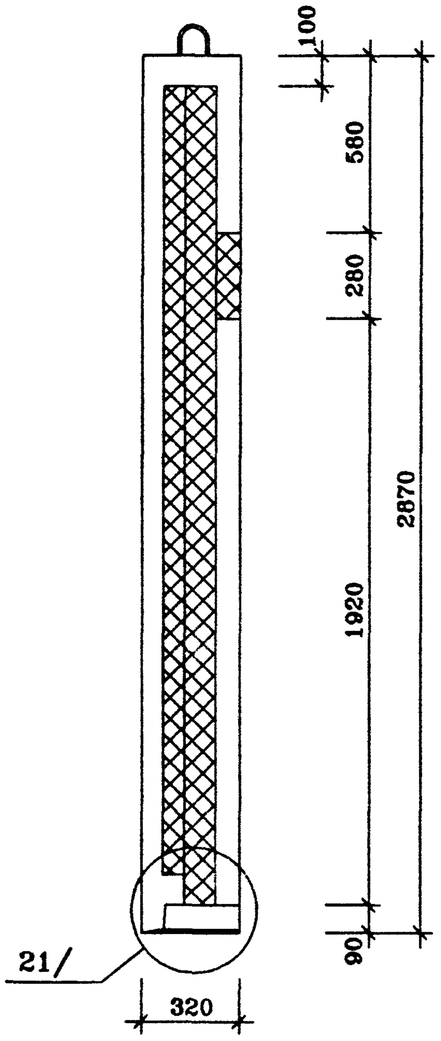


2-2

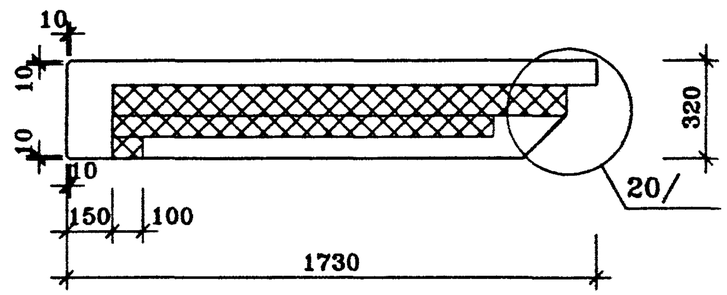


Взам.инв.N | Подпись и дата | Инв.N подл.

| | | | |
|---|---|---|---|
| ГИС-2001 | РАЗРЕЗЫ | ИЖ 1.2-1- | ЛИСТ 2 |

rnpr1-1
4/03/02

НПР1-2

## ВИД С НАРУЖНОЙ СТОРОНЫ

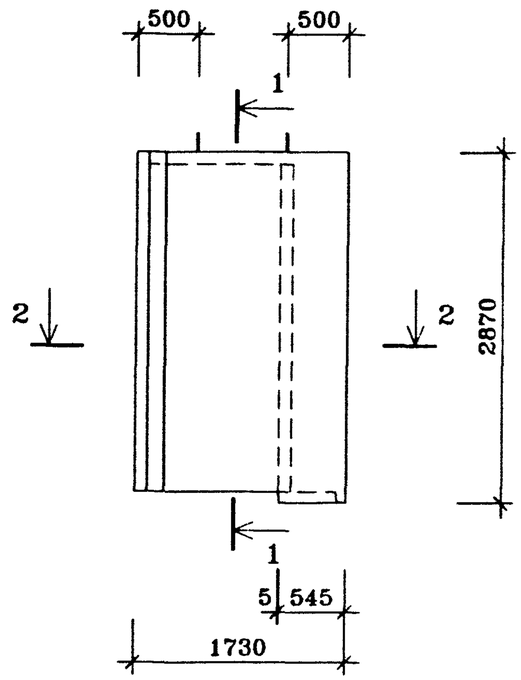


## ВИД С ВНУТРЕННЕЙ СТОРОНЫ

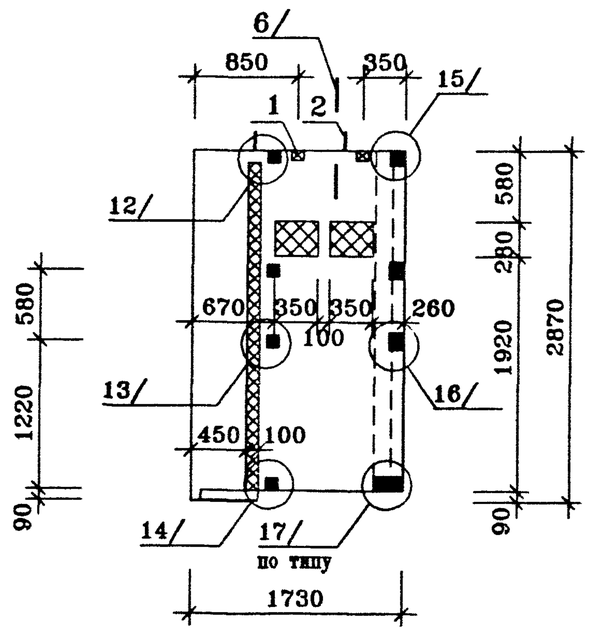


| ПОЗ | НАИМЕНОВАНИЕ | КОЛ-ВО НА ИСПОЛН | ОБОЗНАЧЕНИЕ ДОКУМЕНТА |
|---|---|---|---|
| | | | |
| 1 | ПРОБКА ДЕРЕВЯННАЯ АНТИСЕПТИРОВАННАЯ 100×50×50 | 2 | |
| | | | |
| 2 | МОНТАЖНАЯ ПЕТЛЯ П-1 ШТ | 2 | ИЖ 1.1-1- |
| | | | |
| 3 | БЕТОН ТЯЖЕЛЫЙ КЛАССА В20, $м^3$ | | ВНУТРЕННИЙ СЛОЙ |
| | БЕТОН ТЯЖЕЛЫЙ КЛАССА В20 $м^3$ | | НАРУЖНЫЙ СЛОЙ |
| | | | |
| 4 | ПЕНОПОЛИСТИРОЛ $м^3$ | | |
| | $\gamma$=40 кг/$м^3$ 100мм | | ВНУТРЕННИЙ СЛОЙ |
| | 70мм | | НАРУЖНЫЙ СЛОЙ |
| | | | |
| | МАССА СТАЛИ КГ | | |
| | МАССА ИЗДЕЛИЯ КГ | | |
| | | | |

**техническое описание смотри**
**Панель НПР1-2л зеркальное отображение панели НПР1-2**
**архитектурную отделку панели смотри**

| | | | | | | |
|---|---|---|---|---|---|---|
| | | | | ГМС-2001 | ИЖ 1.2-1- | |
| Нач.ПК01 | Пальцева | | 02.02 | | | |
| ГИП | Кузнецов | | 02.02 | ПАРАПЕТНАЯ ПАНЕЛЬ НПР1-2,НПР1-2л СБОРОЧНЫЙ ЧЕРТЕЖ | СТАДИЯ | ЛИСТ | ЛИСТОВ |
| Разраб. | Карасев | | 02.02 | | Р | | 2 |
| Проверил | Айнетдинова | | 02.02 | | ЦНИИЭП жилых и общественных зданий | | |

1-1

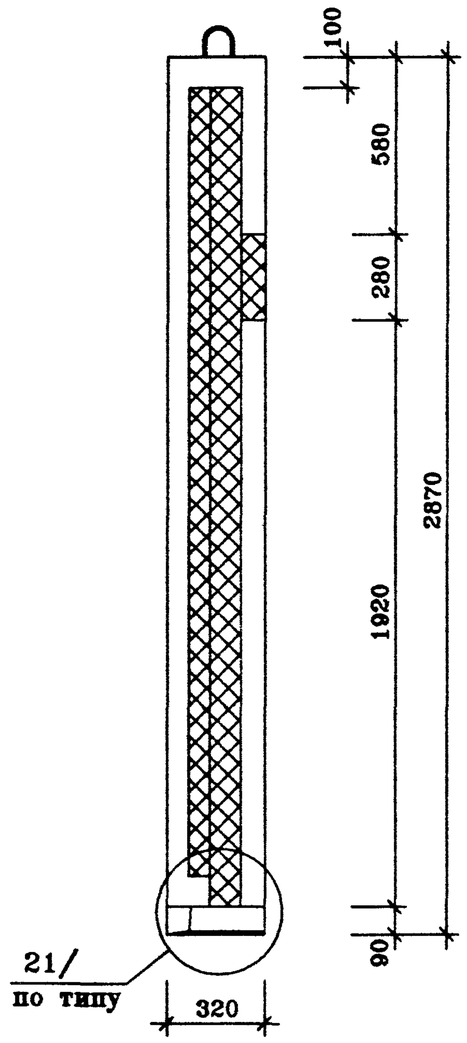


2-2

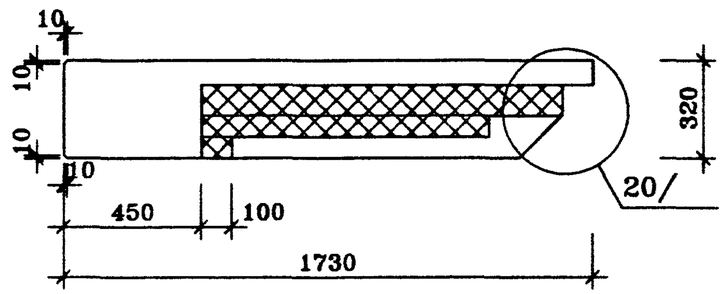


| | | | |
|---|---|---|---|
| ГМС-2001 | РАЗРЕЗЫ | ИЖ 1.2-1- | ЛИСТ 2 |

rnpr1-2
4/03/02

НПР 2-1 **ВИД С НАРУЖНОЙ СТОРОНЫ**

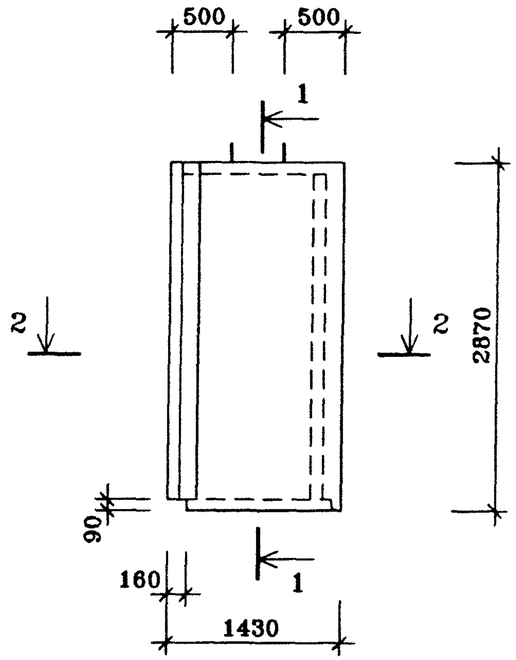


**ВИД С ВНУТРЕННЕЙ СТОРОНЫ**

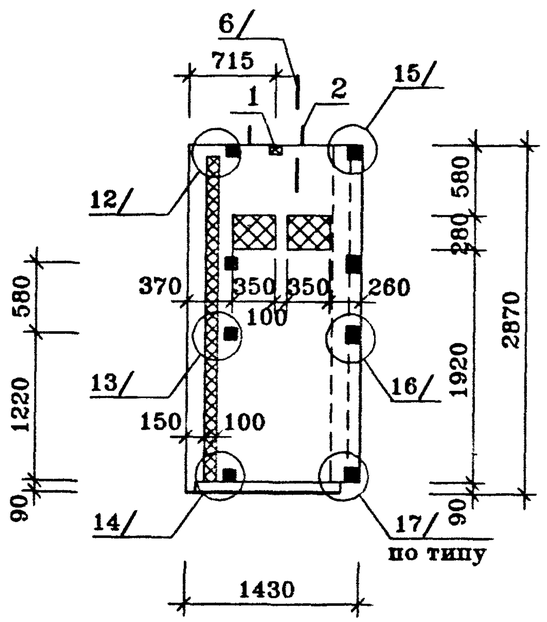


| ПОЗ. | НАИМЕНОВАНИЕ | КОЛ-ВО НА ИСПОЛН. | ОБОЗНАЧЕНИЕ ДОКУМЕНТА |
|---|---|---|---|
| | | | |
| 1 | ПРОБКА ДЕРЕВЯННАЯ АНТИСЕПТИРОВАННАЯ 100×50×50 | 1 | |
| | | | |
| 2 | МОНТАЖНАЯ ПЕТЛЯ П-1 ШТ | 2 | ИЖ 11-1- |
| | | | |
| 3 | БЕТОН ТЯЖЕЛЫЙ КЛАССА В20 $м^3$ | | ВНУТРЕННИЙ СЛОЙ |
| | БЕТОН ТЯЖЕЛЫЙ КЛАССА В20 $м^3$ | | НАРУЖНЫЙ СЛОЙ |
| | | | |
| 4 | ПЕНОПОЛИСТИРОЛ $м^3$ | | |
| | $\gamma$=40 $кг/м^3$ 100мм | | ВНУТРЕННИЙ СЛОЙ |
| | 70мм | | НАРУЖНЫЙ СЛОЙ |
| | | | |
| | МАССА СТАЛИ КГ | | |
| | МАССА ИЗДЕЛИЯ КГ | | |
| | | | |

**техническое описание смотри**
**Панель НПР2-1л зеркальное отображение панели НПР2-1**
**архитектурную отделку панели смотри**

| | | | | | | |
|---|---|---|---|---|---|---|
| | | | | ГМС-2001 | ИЖ 1.2-1- | |
| Нач.ПК01 | Пальцева | | 02.02 | | | |
| ГИП | Кузнецов | | 02.02 | ПАРАПЕТНАЯ ПАНЕЛЬ НПР2-1,НПР2-1л СБОРОЧНЫЙ ЧЕРТЕЖ | СТАДИЯ | ЛИСТ | ЛИСТОВ |
| Разраб. | Карасев | | 02.02 | | Р | | 2 |
| Проверил | Айнетдинова | | 02.02 | | ЦНИИЭП жилых и общественных зданий | | |

1-1

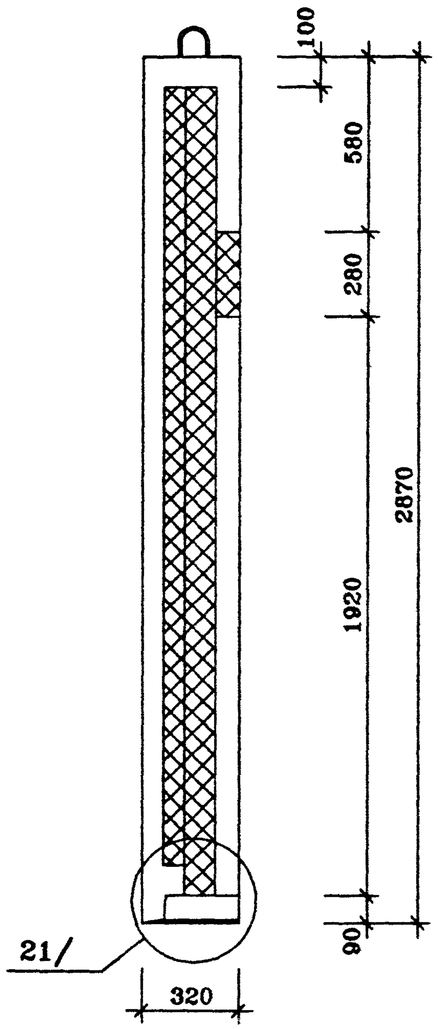


2-2

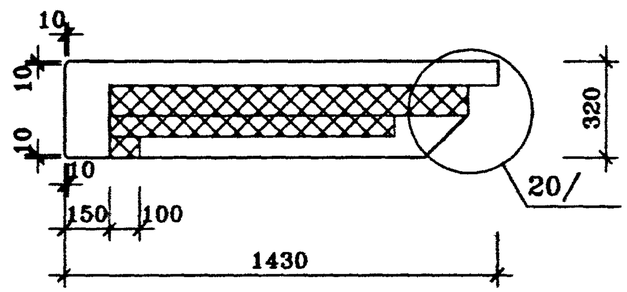


| | | | |
|---|---|---|---|
| ГМС-2001 | РАЗРЕЗЫ | ИЖ 1.2-1- | ЛИСТ 2 |

rnpr2-1
4/03/02

## НПР 3-1 ВИД С НАРУЖНОЙ СТОРОНЫ

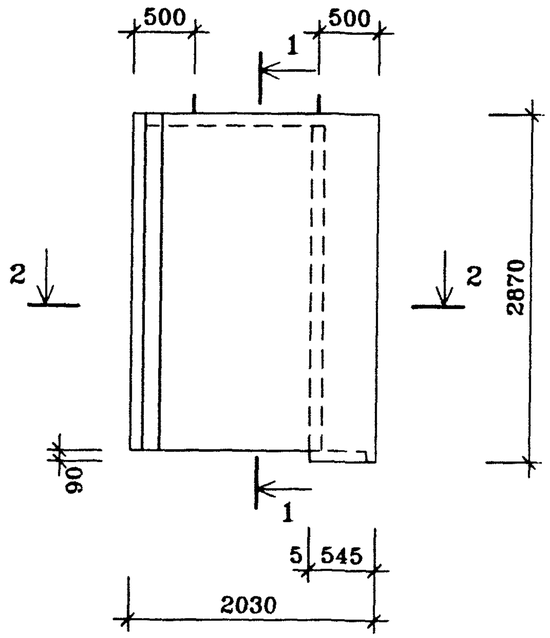


## ВИД С ВНУТРЕННЕЙ СТОРОНЫ

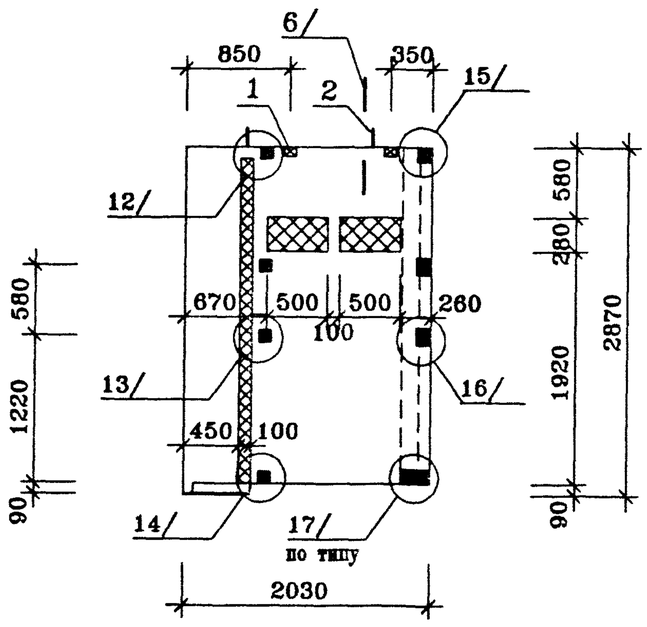


| ПОЗ. | НАИМЕНОВАНИЕ | КОЛ-ВО НА ИСПОЛН. | ОБОЗНАЧЕНИЕ ДОКУМЕНТА |
|---|---|---|---|
| | | | |
| 1 | ПРОБКА ДЕРЕВЯННАЯ АНТИСЕПТИРОВАННАЯ 100×50×50 | 2 | |
| | | | |
| 2 | МОНТАЖНАЯ ПЕТЛЯ П-1 ШТ. | 2 | ИЖ 11-1- |
| | | | |
| 3 | БЕТОН ТЯЖЕЛЫЙ КЛАССА В20 $м^3$ | | ВНУТРЕННИЙ СЛОЙ |
| | БЕТОН ТЯЖЕЛЫЙ КЛАССА В20 $м^3$ | | НАРУЖНЫЙ СЛОЙ |
| | | | |
| 4 | ПЕНОПОЛИСТИРОЛ $м^3$ | | |
| | $\gamma$=40 кг/$м^3$ 100мм | | ВНУТРЕННИЙ СЛОЙ |
| | 70мм | | НАРУЖНЫЙ СЛОЙ |
| | | | |
| | МАССА СТАЛИ КГ | | |
| | МАССА ИЗДЕЛИЯ КГ | | |
| | | | |

**техническое описание смотри**
**панель НПР3-1л зеркальное отображение панели НПР3-1**
**архитектурную отделку панели смотри**

| | | | | | | |
|---|---|---|---|---|---|---|
| | | | | ГМС-2001 | ИЖ 1.2-1- | |
| Нач.ПК01 | Пальцева | | 02.02 | | | |
| ГИП | Кузнецов | | 02.02 | ПАРАПЕТНАЯ ПАНЕЛЬ НПР3-1,НПР3-1л СБОРОЧНЫЙ ЧЕРТЕЖ | СТАДИЯ | ЛИСТ | ЛИСТОВ |
| Разраб. | Карасев | | 02.02 | | Р | | 2 |
| Проверил | Айнетдинова | | 02.02 | | ЦНИИЭП жилых и общественных зданий | | |

Взам.инв.N | Подпись и дата | Инв.N подл.

NPR3-1
4/03/02

1-1

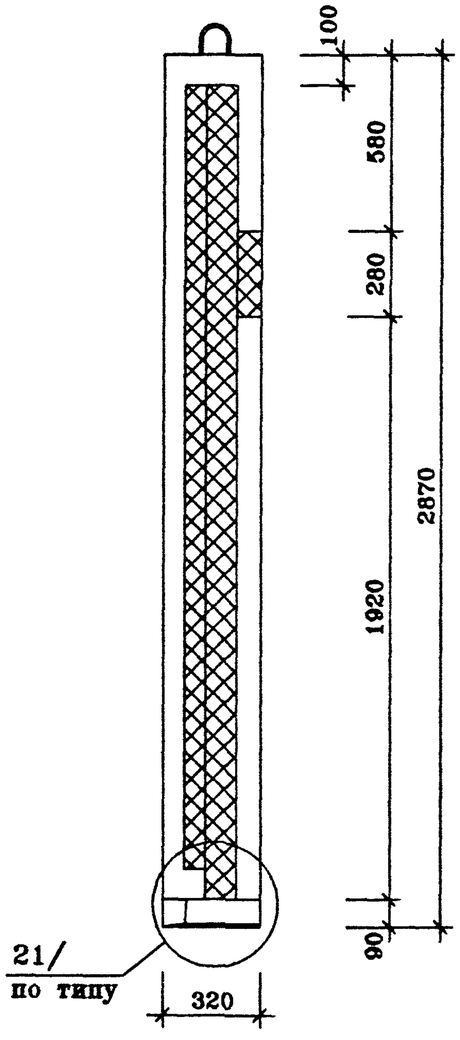


2-2

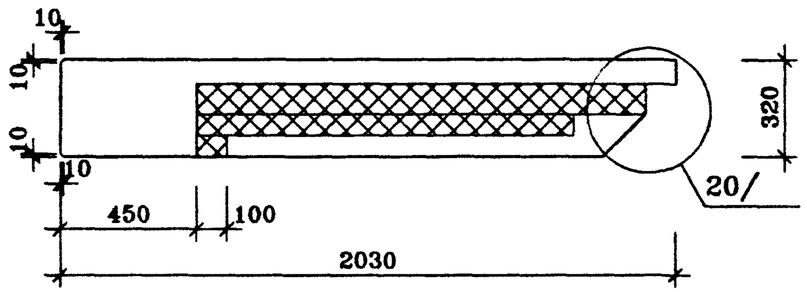


| Инв.N подл. | Подпись и дата | Взам.инв.N |
|---|---|---|
| | | |

| ГМС-2001 | РАЗРЕЗЫ | ИЖ 1.2-1- | ЛИСТ 2 |
|---|---|---|---|

rnpr3-1
4/03/02

НПТ1-1 **ВИД С НАРУЖНОЙ СТОРОНЫ**

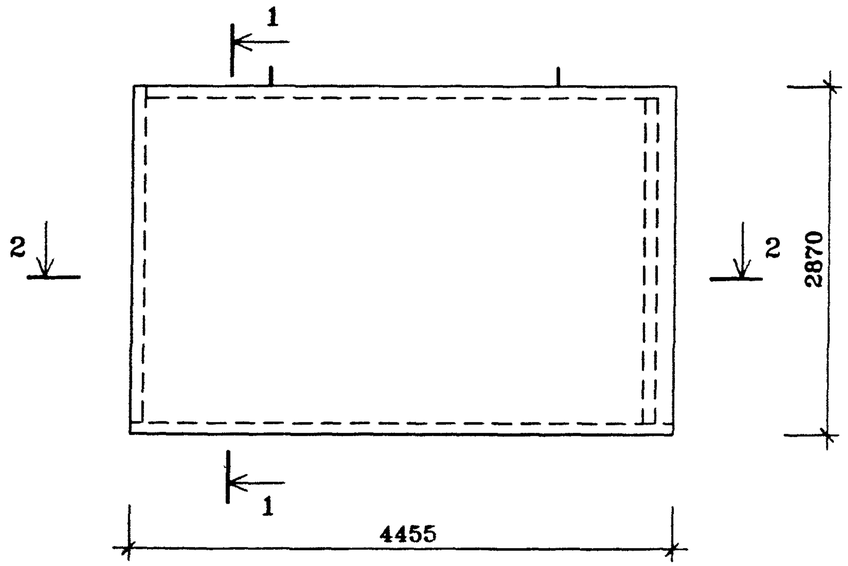


**ВИД С ВНУТРЕННЕЙ СТОРОНЫ**

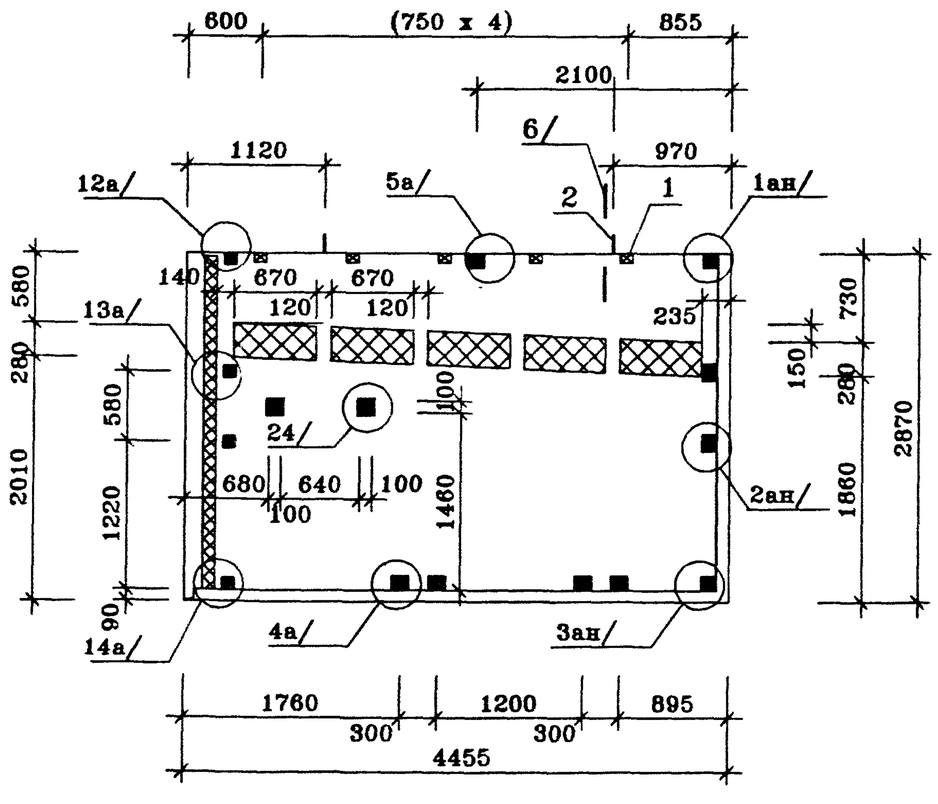


| ПОЗ. | НАИМЕНОВАНИЕ | КОЛ-ВО НА ИСПОЛН. | ОБОЗНАЧЕНИЕ ДОКУМЕНТА |
|---|---|---|---|
| | | | |
| 1 | ПРОБКА ДЕРЕВЯННАЯ АНТИСЕПТИРОВАННАЯ 100×50×50 | 5 | |
| | | | |
| 2 | МОНТАЖНАЯ ПЕТЛЯ П-1 шт | 2 | ИЖ 1.1-1- |
| | | | |
| 3 | БЕТОН ТЯЖЕЛЫЙ КЛАССА В20, $м^3$ | | ВНУТРЕННИЙ СЛОЙ |
| | БЕТОН ТЯЖЕЛЫЙ КЛАССА В20 $м^3$ | | НАРУЖНЫЙ СЛОЙ |
| | | | |
| 4 | ПЕНОПОЛИСТИРОЛ $м^3$ | | |
| | $\gamma$=40 кг/$м^3$ 100мм | | ВНУТРЕННИЙ СЛОЙ |
| | 70мм | | НАРУЖНЫЙ СЛОЙ |
| | | | |
| | МАССА СТАЛИ КГ | | |
| | МАССА ИЗДЕЛИЯ КГ | | |
| | | | |

**техническое описание смотри**
**Панель НПТ1-1л зеркальное отображение панели НПТ1-1**
**архитектурную отделку панели смотри**

| | | | | | | |
|---|---|---|---|---|---|---|
| | | | | ГМС-2001 | ИЖ 1.2-1- | |
| Нач.ПК01 | Пальцева | | 02.02 | | | |
| ГИП | Кузнецов | | 02.02 | ПАРАПЕТНАЯ ПАНЕЛЬ НПТ1-1,НПТ1-1л СБОРОЧНЫЙ ЧЕРТЕЖ | СТАДИЯ Р | ЛИСТ | ЛИСТОВ 2 |
| Разраб. | Карасев | | 02.02 | | ЦНИИЭП жилых и общественных зданий | |
| Проверил | Айнетдинова | | 02.02 | | | |

NPT1-1
4/03/02

1-1

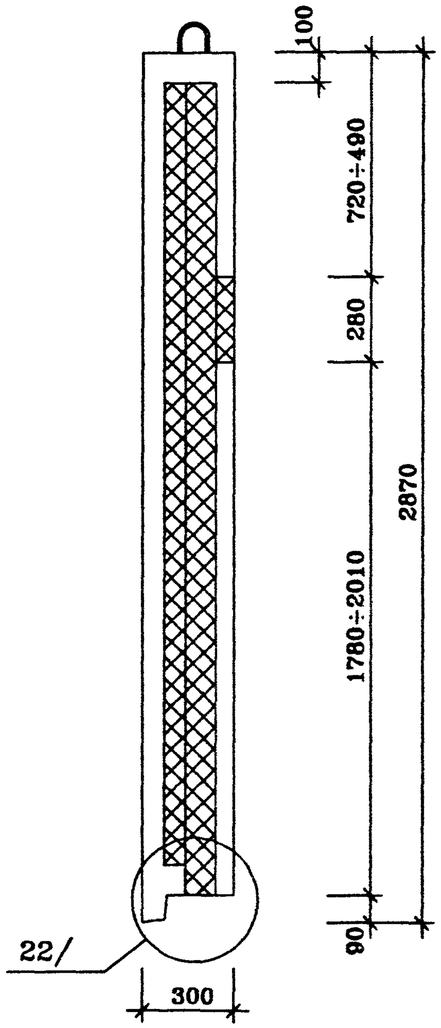


2-2

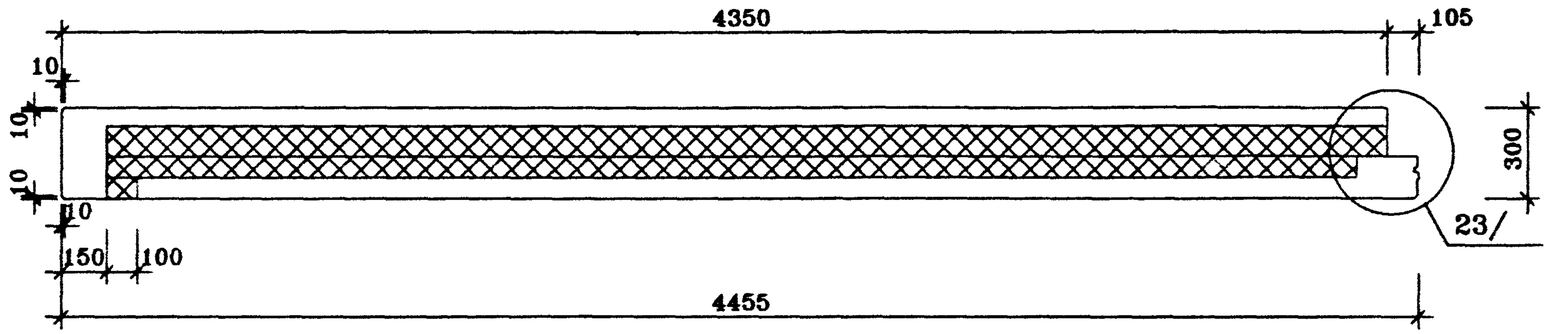


| | | | |
|---|---|---|---|
| ГМС-2001 | РАЗРЕЗЫ | ИЖ 1.2-1- | ЛИСТ 2 |

rnpt1-1
4/03/02

НПТ2-1

## ВИД С НАРУЖНОЙ СТОРОНЫ

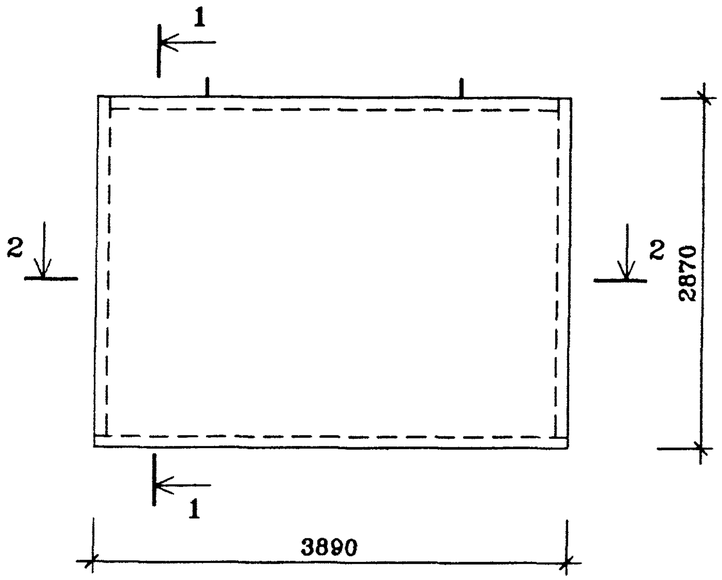


## ВИД С ВНУТРЕННЕЙ СТОРОНЫ

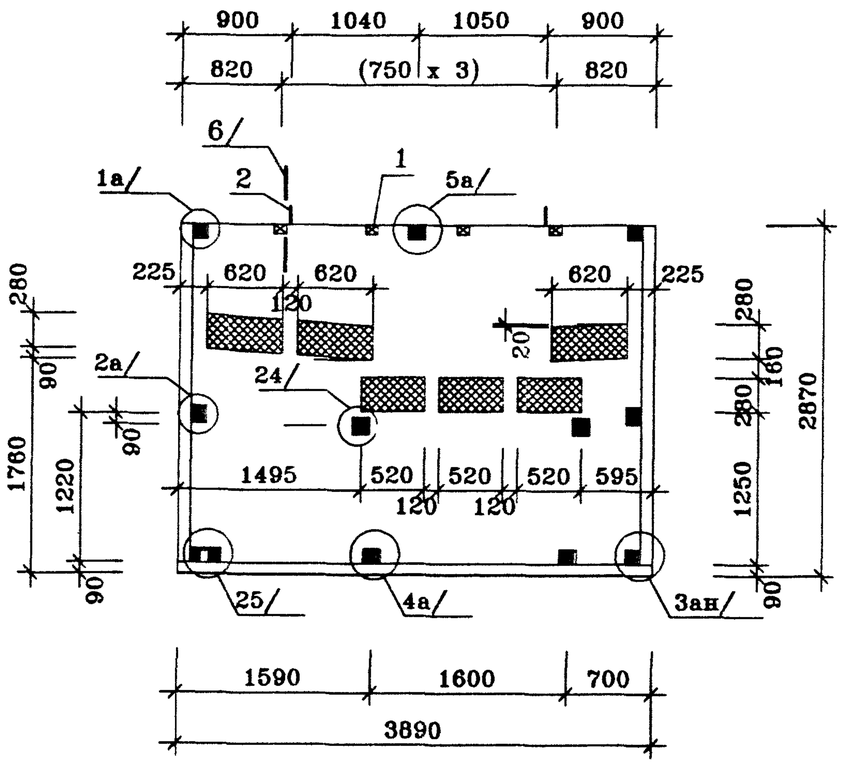


| ПОЗ | НАИМЕНОВАНИЕ | КОЛ-ВО НА ИСПОЛН. | ОБОЗНАЧЕНИЕ ДОКУМЕНТА |
|---|---|---|---|
| | | | |
| 1 | ПРОБКА ДЕРЕВЯННАЯ АНТИСЕПТИРОВАННАЯ 100×50×50 | 4 | |
| | | | |
| 2 | МОНТАЖНАЯ ПЕТЛЯ П-1 ШТ | 2 | ИЖ 1.2-1- |
| | | | |
| 3 | БЕТОН ТЯЖЕЛЫЙ КЛАССА В20 $м^3$ | | ВНУТРЕННИЙ СЛОЙ |
| | БЕТОН ТЯЖЕЛЫЙ КЛАССА В20 $м^3$ | | НАРУЖНЫЙ СЛОЙ |
| | | | |
| 4 | ПЕНОПОЛИСТИРОЛ $м^3$ | | |
| | $\gamma$=40 $кг/м^3$ 100мм | | ВНУТРЕННИЙ СЛОЙ |
| | 70мм | | НАРУЖНЫЙ СЛОЙ |
| | | | |
| | МАССА СТАЛИ КГ | | |
| | МАССА ИЗДЕЛИЯ КГ | | |
| | | | |

**техническое описание смотри**
**архитектурную отделку панели смотри**
**панель НПТ2-1н зеркальное отображение панели НПТ2-1**

| | | | | | | |
|---|---|---|---|---|---|---|
| | | | | ГМС-2001 | ИЖ 1.2-1- | |
| Нач.ПК01 | Пальцева | | 03.02 | | | |
| ГИП | Кузнецов | | 03.02 | ПАРАПЕТНАЯ ПАНЕЛЬ НПТ2-1, НПТ2-1н СБОРОЧНЫЙ ЧЕРТЕЖ | СТАДИЯ | ЛИСТ | ЛИСТОВ |
| Разраб. | Карасев | | 03.02 | | Р | | 2 |
| Проверил | Айнетдинова | | 03.02 | | ЦНИИЭП жилых и общественных зданий | | |

NPT2-1
4/03/02

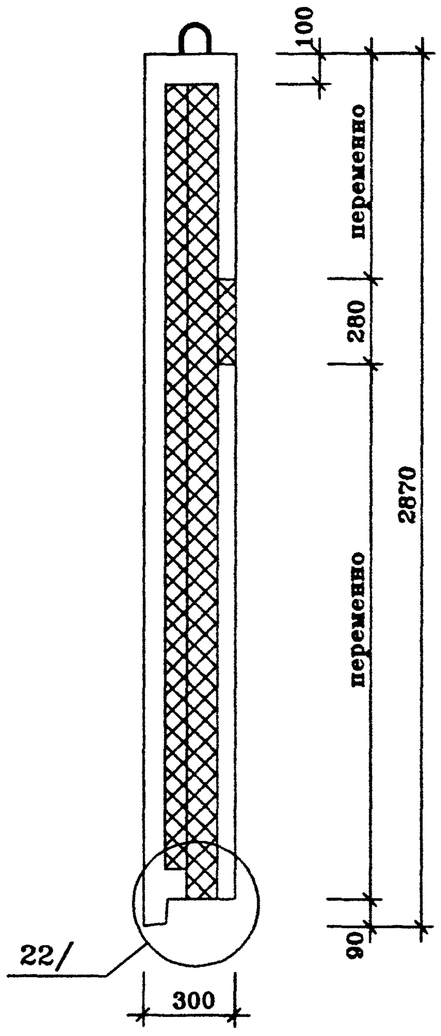


2-2

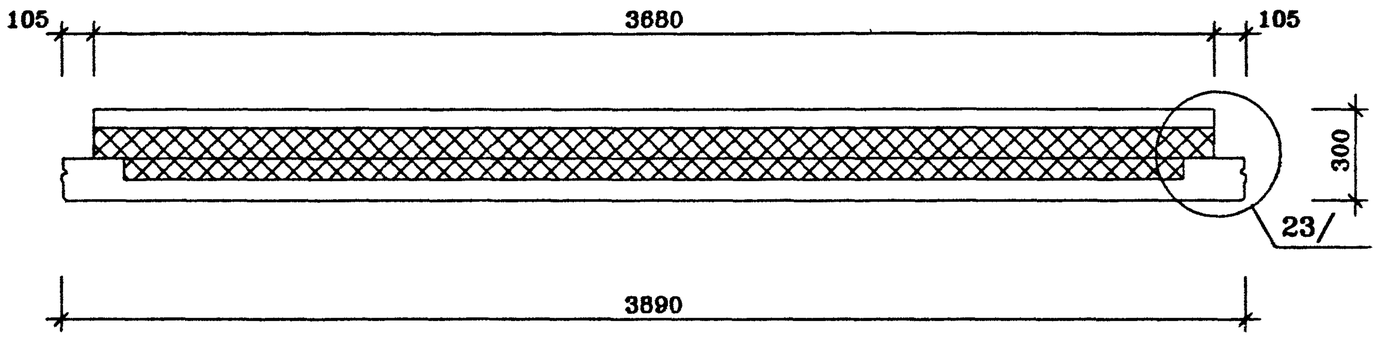


| | | | |
|---|---|---|---|
| ГМС-2001 | РАЗРЕЗЫ | ИЖ 1.2-1- | ЛИСТ 2 |

Взам.инв.N | Подпись и дата | Инв.N подл.

rnpt2-1
4/03/02

НПТ3-1

## ВИД С НАРУЖНОЙ СТОРОНЫ

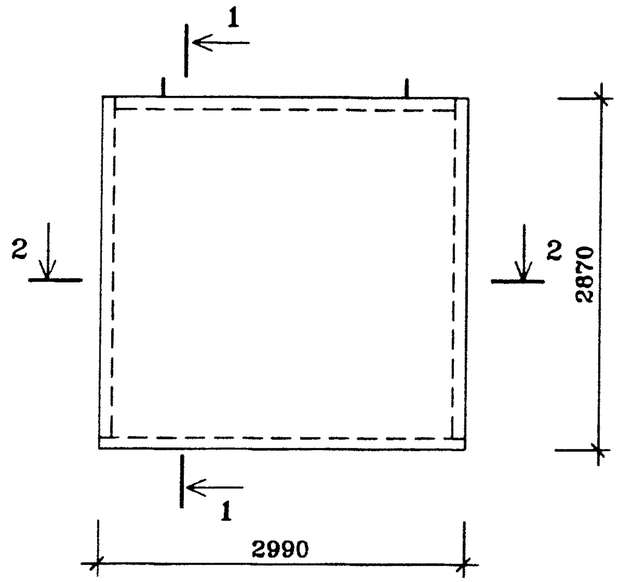


## ВИД С ВНУТРЕННЕЙ СТОРОНЫ

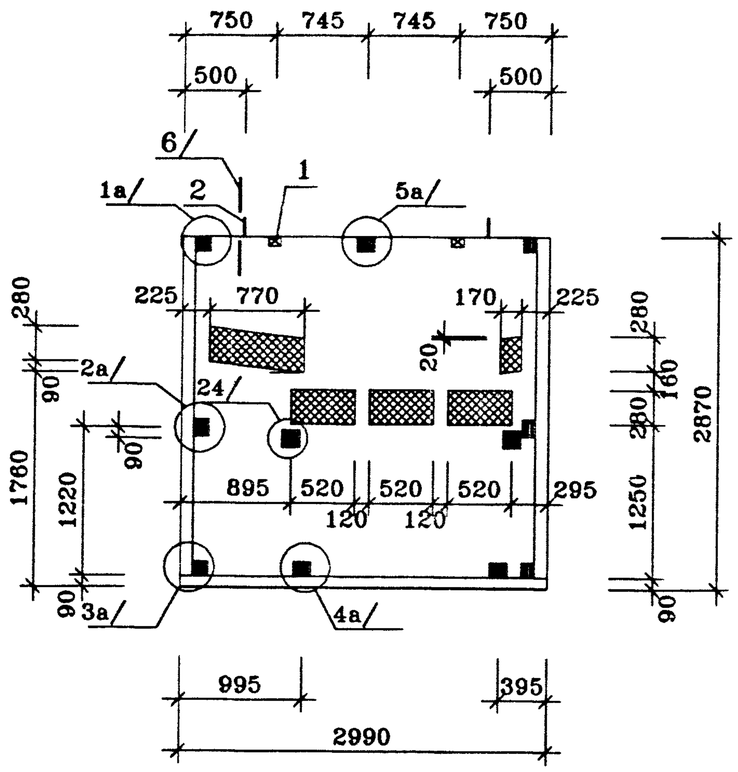


| ПОЗ. | НАИМЕНОВАНИЕ | КОЛ-ВО НА ИСПОЛН. | ОБОЗНАЧЕНИЕ ДОКУМЕНТА |
|---|---|---|---|
| | | | |
| 1 | ПРОБКА ДЕРЕВЯННАЯ АНТИСЕПТИРОВАННАЯ 100×50×50 | 2 | |
| | | | |
| 2 | МОНТАЖНАЯ ПЕТЛЯ П-1 шт. | 2 | ИЖ 1.2-1- |
| | | | |
| 3 | БЕТОН ТЯЖЕЛЫЙ КЛАССА В20, $м^3$ | | ВНУТРЕННИЙ СЛОЙ |
| | БЕТОН ТЯЖЕЛЫЙ КЛАССА В20 $м^3$ | | НАРУЖНЫЙ СЛОЙ |
| | | | |
| 4 | ПЕНОПОЛИСТИРОЛ $м^3$ | | |
| | $\gamma$=40 $кг/м^3$ 100мм | | ВНУТРЕННИЙ СЛОЙ |
| | 70мм | | НАРУЖНЫЙ СЛОЙ |
| | | | |
| | МАССА СТАЛИ КГ | | |
| | МАССА ИЗДЕЛИЯ КГ | | |
| | | | |

техническое описание смотри
архитектурную отделку панели смотри
панель НПТ3-1н зеркальное отображение панели НПТ3-1

| | | | | | | |
|---|---|---|---|---|---|---|
| | | | | ГМС-2001 | ИЖ 1.2-1- | |
| Нач.ПК01 | Пальцева | | 03.02 | | | |
| ГИП | Кузнецов | | 03.02 | ПАРАПЕТНАЯ ПАНЕЛЬ НПТ3-1, НПТ3-1н СБОРОЧНЫЙ ЧЕРТЕЖ | СТАДИЯ / ЛИСТ / ЛИСТОВ | |
| Разраб. | Карасев | | 03.02 | | Р / | 2 |
| Проверил | Айнетдинова | | 03.02 | | ЦНИИЭП жилых и общественных зданий | |

Взам.инв.N | Подпись и дата | Инв.N подл.

NPT3-1
4/03/02

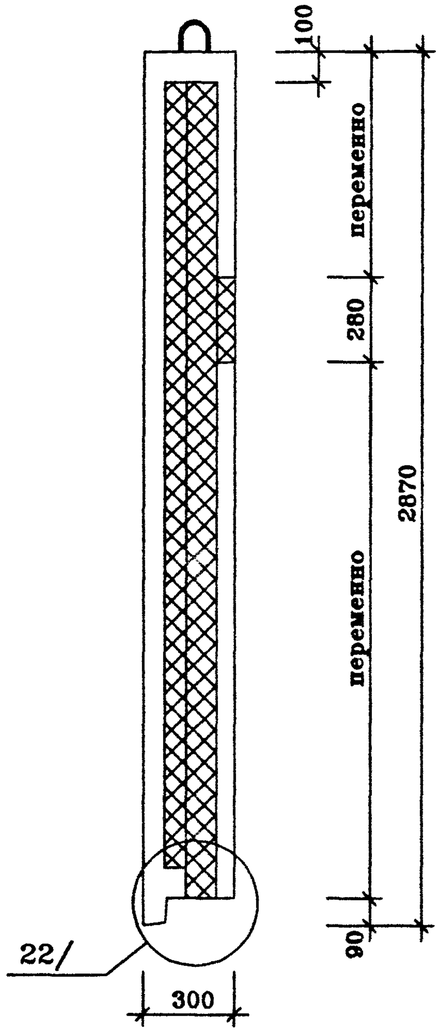


2–2

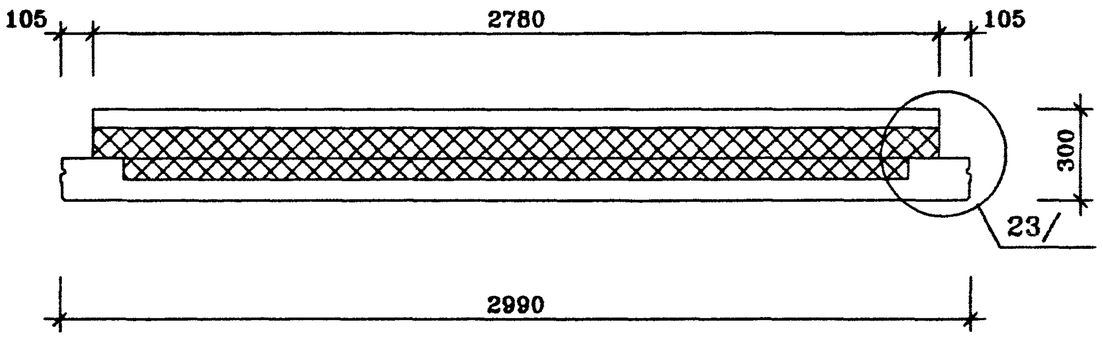


| Инв.N подл. | Подпись и дата | Взам.инв.N |
|---|---|---|
| | | |

| ГМС-2001 | РАЗРЕЗЫ | ИЖ 1.2-1- | ЛИСТ 2 |
|---|---|---|---|

rnpt3-1
4/03/02

## ВИД С НАРУЖНОЙ СТОРОНЫ

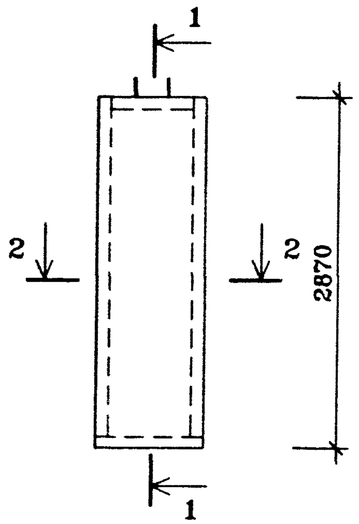


## ВИД С ВНУТРЕННЕЙ СТОРОНЫ

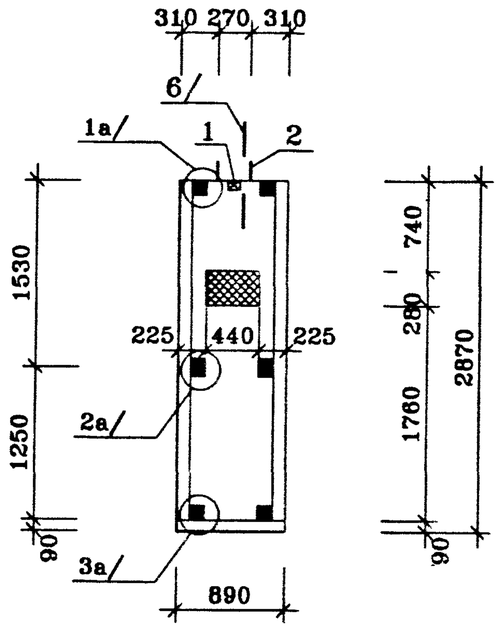


| ПОЗ. | НАИМЕНОВАНИЕ | КОЛ-ВО НА ИСПОЛН. | ОБОЗНАЧЕНИЕ ДОКУМЕНТА |
|---|---|---|---|
| | | | |
| 1 | ПРОБКА ДЕРЕВЯННАЯ АНТИСЕПТИРОВАННАЯ 100×50×50 | 1 | |
| | | | |
| 2 | МОНТАЖНАЯ ПЕТЛЯ П-1 ШТ. | 2 | ИЖ 1.2-1- |
| | | | |
| 3 | БЕТОН ТЯЖЕЛЫЙ КЛАССА В20, $м^3$ | | ВНУТРЕННИЙ СЛОЙ |
| | БЕТОН ТЯЖЕЛЫЙ КЛАССА В20 $м^3$ | | НАРУЖНЫЙ СЛОЙ |
| | | | |
| 4 | ПЕНОПОЛИСТИРОЛ $м^3$ | | |
| | $\gamma$=40 $кг/м^3$ 100мм | | ВНУТРЕННИЙ СЛОЙ |
| | 70мм | | НАРУЖНЫЙ СЛОЙ |
| | | | |
| | МАССА СТАЛИ КГ | | |
| | МАССА ИЗДЕЛИЯ КГ | | |
| | | | |

**техническое описание смотри**
**архитектурную отделку панели смотри**

| | | | | | | |
|---|---|---|---|---|---|---|
| | | | | ГМС-2001 | ИЖ 1.2-1- | |
| Нач.ПК01 | Пальцева | | 03.02 | | | |
| ГИП | Кузнецов | | 03.02 | ПАРАПЕТНАЯ ПАНЕЛЬ НПТ4-1 СБОРОЧНЫЙ ЧЕРТЕЖ | СТАДИЯ / ЛИСТ / ЛИСТОВ | |
| Разраб. | Карасев | | 03.02 | | Р / | 2 |
| Проверил | Айнетдинова | | 03.02 | | ЦНИИЭП жилых и общественных зданий | |

NPT4-1
4/03/02

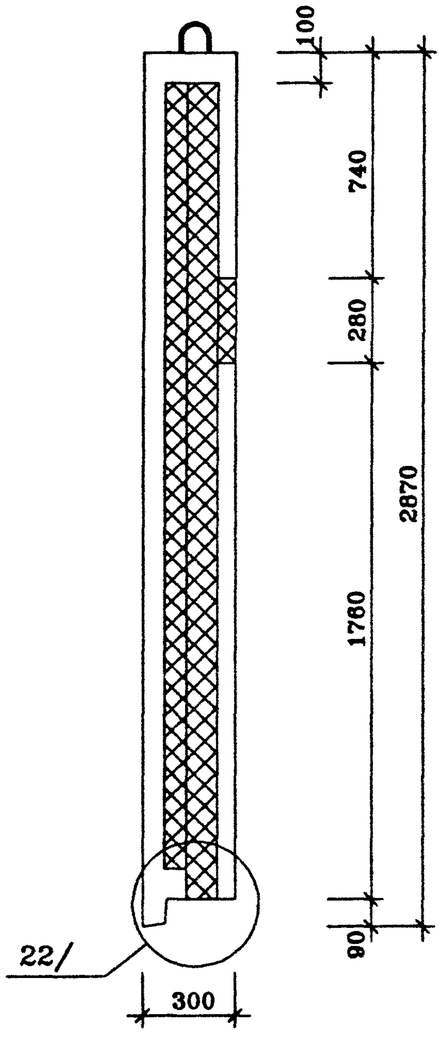


2-2

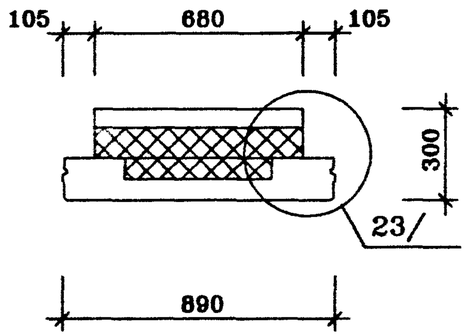


| | | | |
|---|---|---|---|
| ГМС-2001 | РАЗРЕЗЫ | ИЖ 1.2-1- | ЛИСТ 2 |

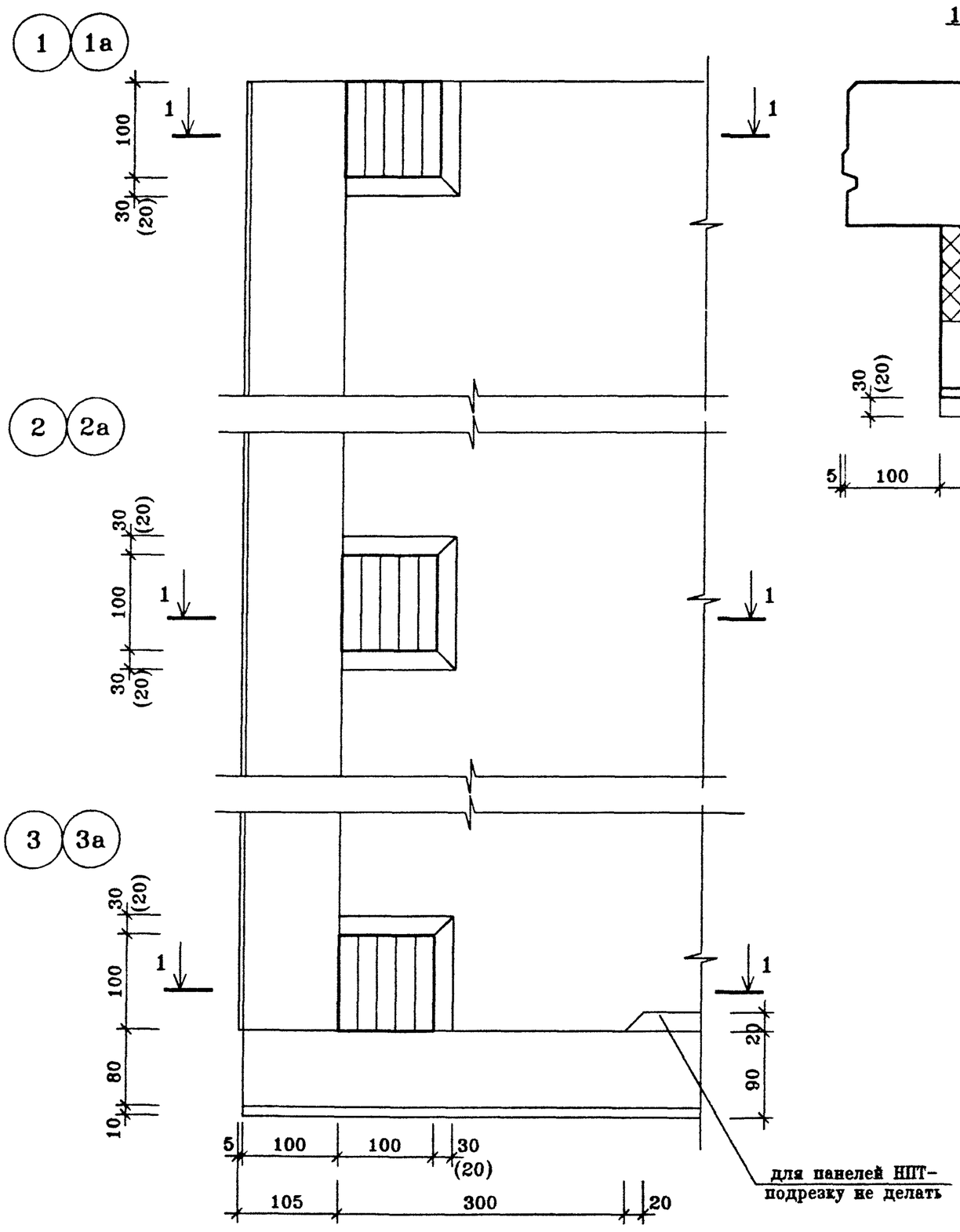


1-1

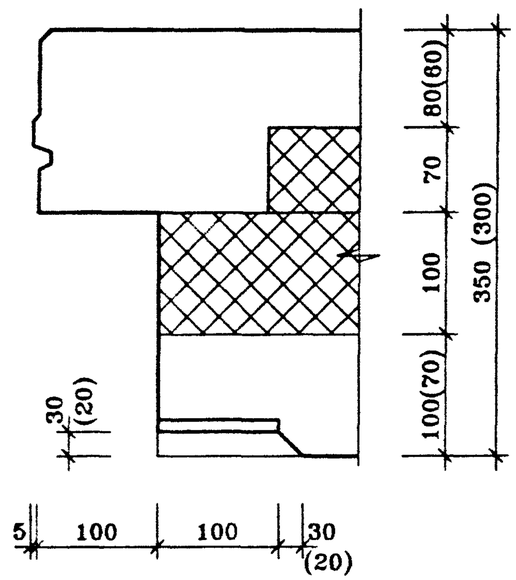


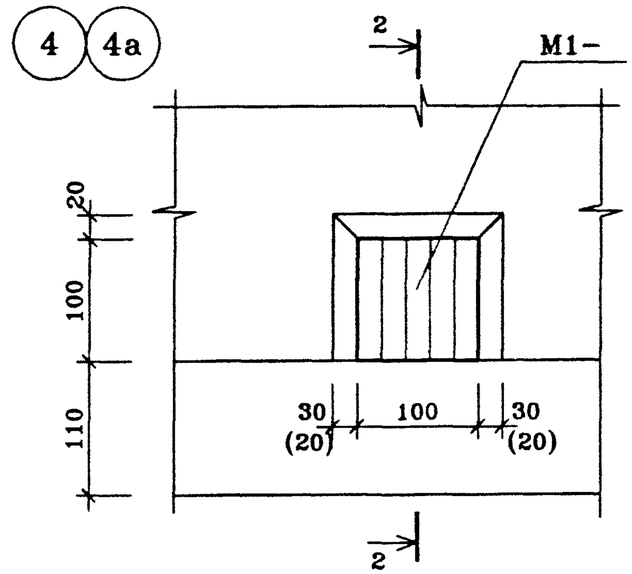


2-2

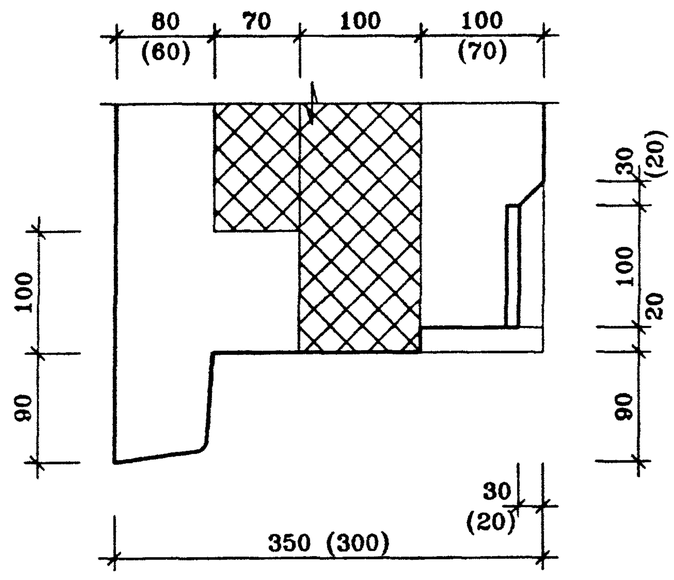


Размеры в скобках даны для узлов 1а, 2а, 3а, 4а

| | | | | | | |
|---|---|---|---|---|---|---|
| Нач.ПК01 | Пальцева | | 02.02 | ГМС-2001 | ИЖ 1.2-1- | |
| ГИП | Кузнецов | | 02.02 | УЗЛЫ 1 ÷ 4 | СТАДИЯ | ЛИСТ | ЛИСТОВ |
| Разраб. | Карасев | | 02.02 | | Р | | 1 |
| Проверил | Айнетдинова | | 02.02 | | ЦНИИЭП жилых и общественных зданий | | |

Взам.инв.N | Подпись и дата | Инв.N подл.

U-1
5/02/02

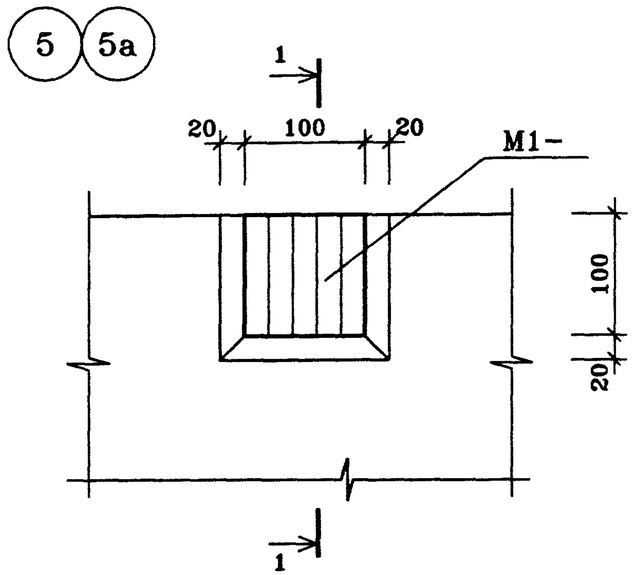


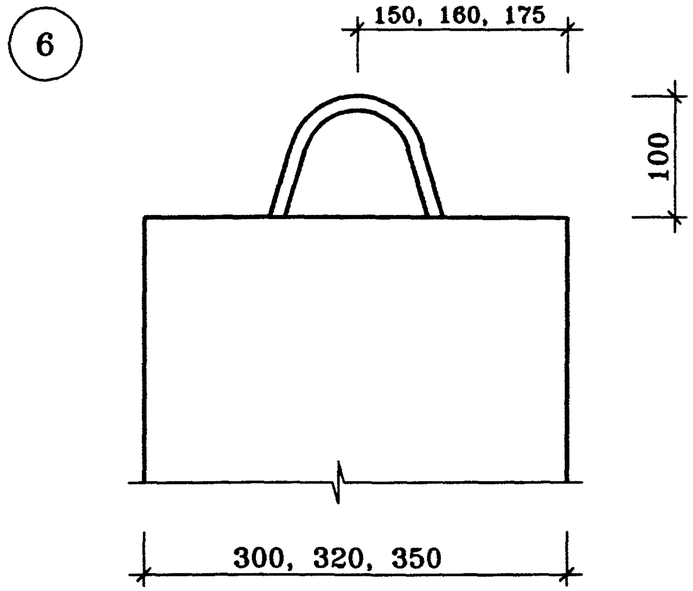


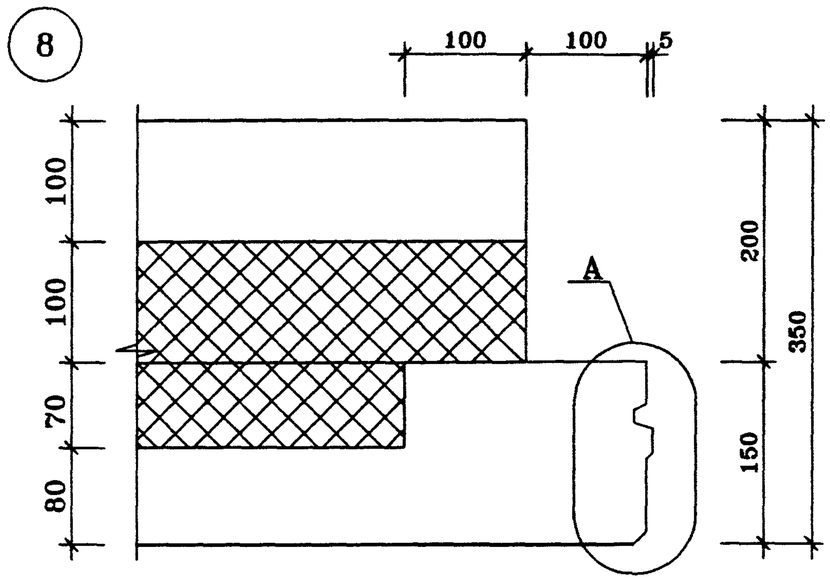


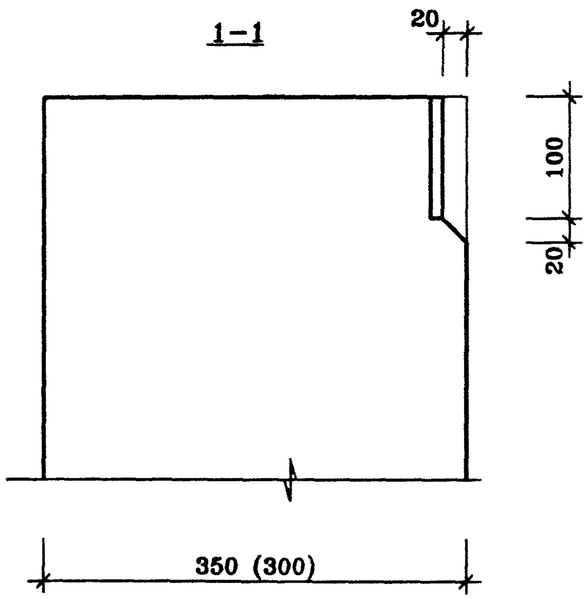


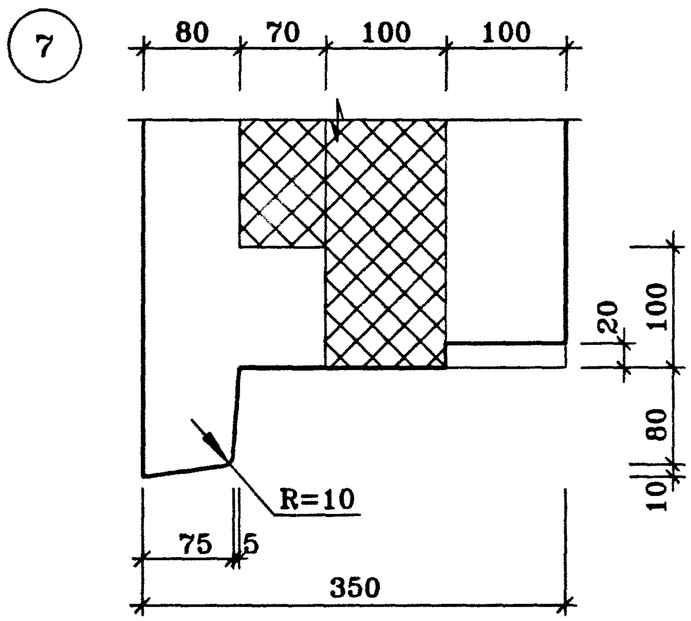


УЗЕЛ "А"

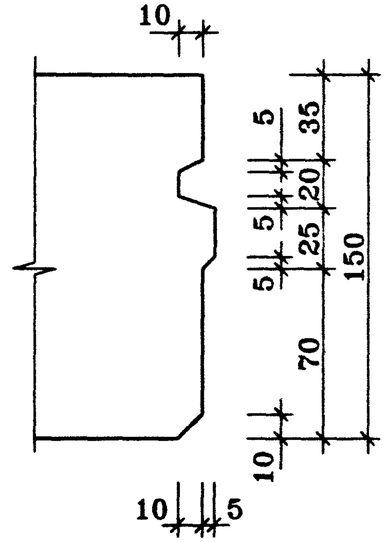


Размеры в скобках даны для узла 5а

| | | | | | | |
|---|---|---|---|---|---|---|
| Нач.ПК01 | Пальцева | | 03.02 | ГМС-2001 | ИЖ 1.2-1- | |
| ГИП | Кузнецов | | 03.02 | УЗЛЫ 5 ÷ 8 | СТАДИЯ | ЛИСТ | ЛИСТОВ |
| Разраб. | Карасев | | 03.02 | | Р | | 1 |
| Проверил | Айнетдинова | | 03.02 | | ЦНИИЭП жилых и общественных зданий | | |

Взам.инв.N | Подпись и дата | Инв.N подл.

U-2
5/02/02

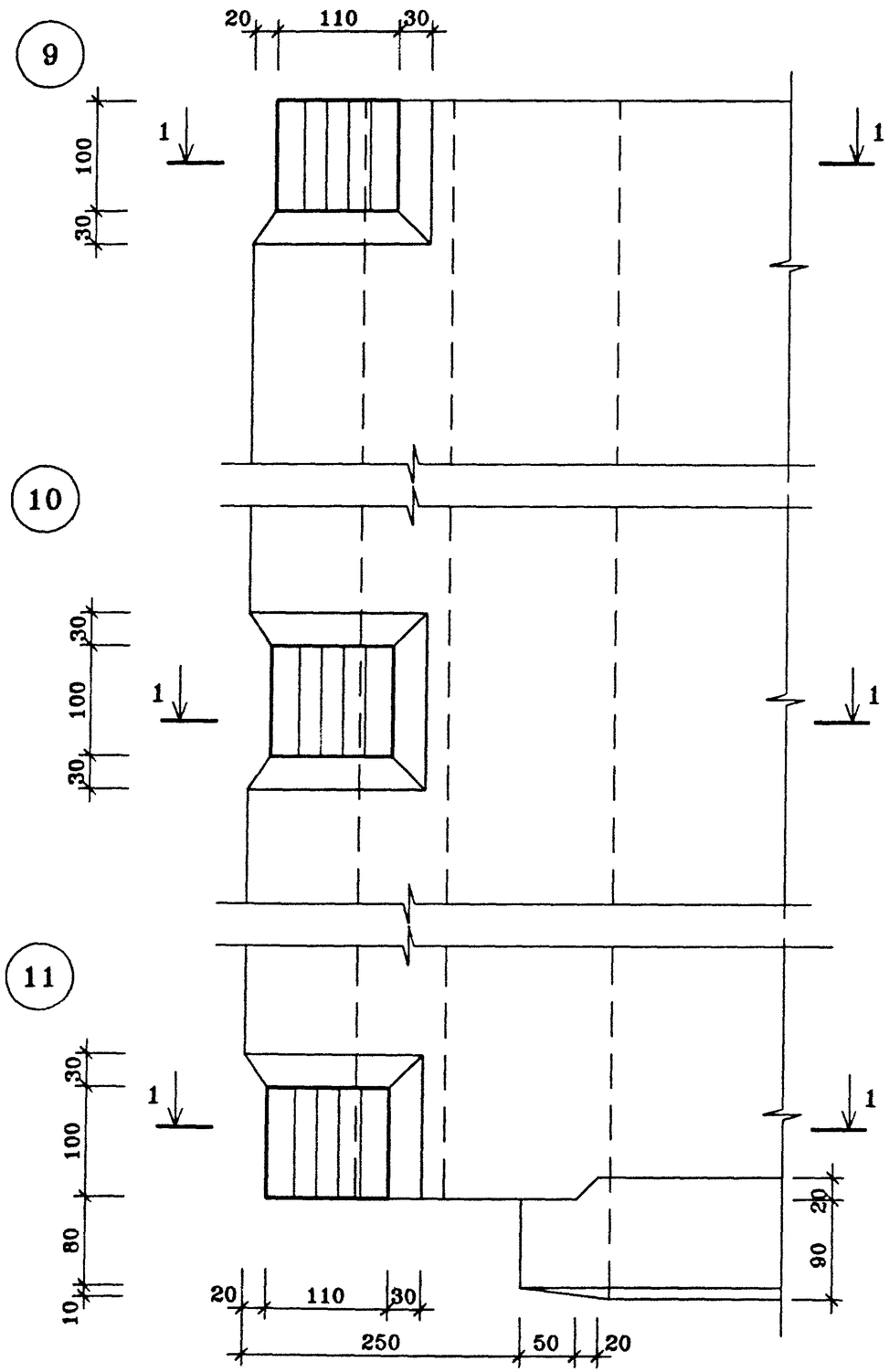


1-1

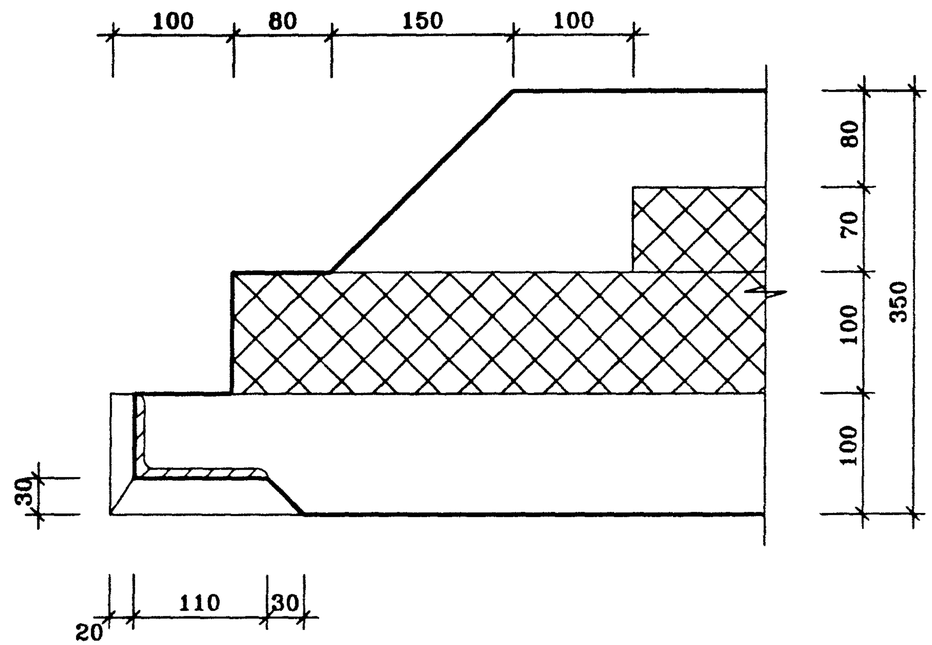


| | | | | | | |
|---|---|---|---|---|---|---|
| | | | | ГМС-2001 | ИЖ 1.2-1- | |
| Нач.ПК01 | Пальцева | | 03.02 | | | |
| ГИП | Кузнецов | | 03.02 | УЗЛЫ 9 ÷ 11 | СТАДИЯ | ЛИСТ | ЛИСТОВ |
| Разраб. | Карасев | | 03.02 | | Р | | 1 |
| Проверил | Айнетдинова | | 03.02 | | ЦНИИЭП жилых и общественных зданий | | |

U-3
4/03/02

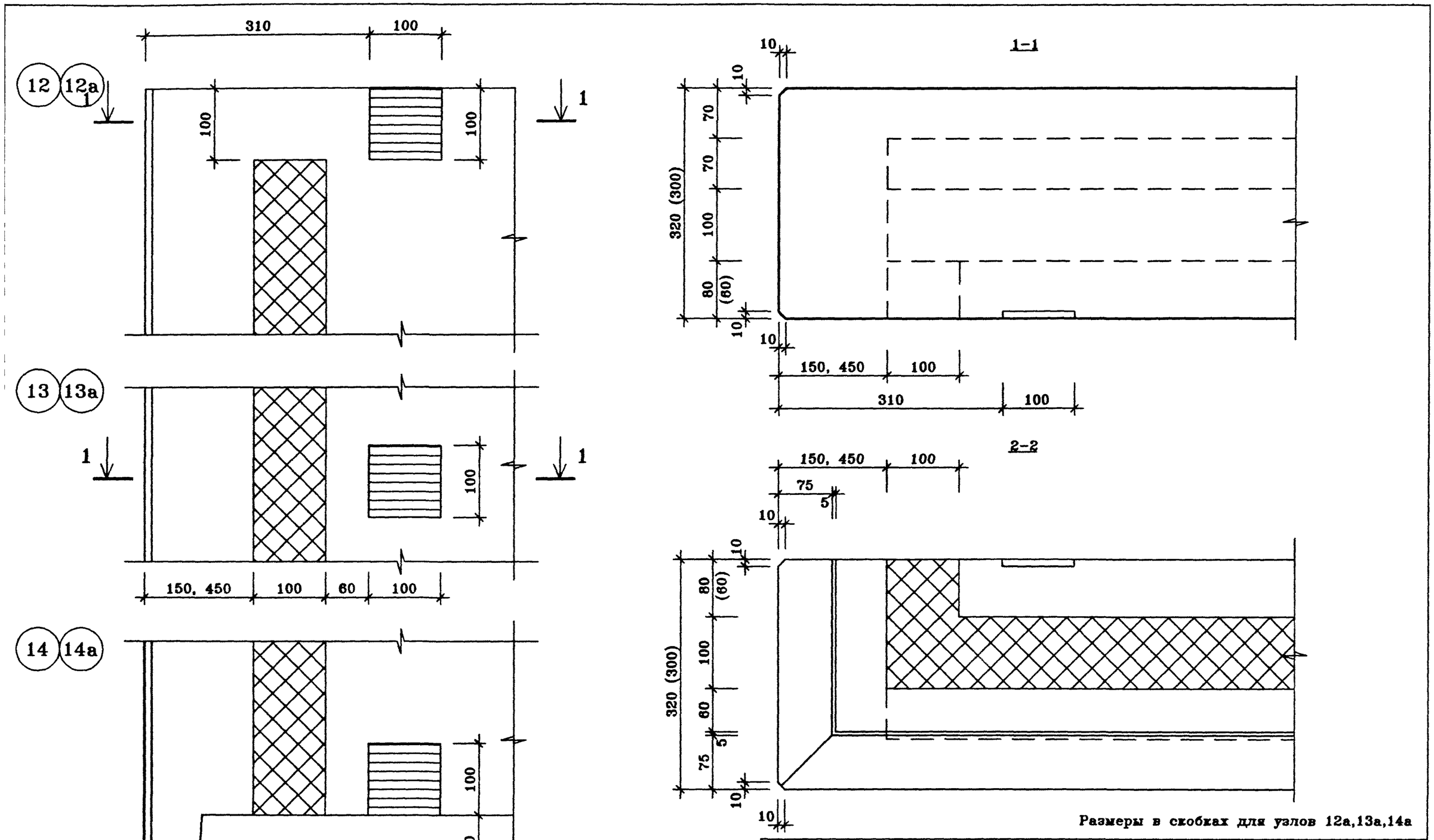


| | | | | | | |
|---|---|---|---|---|---|---|
| | | | | ГМС-2001 | ИЖ 1.1-1- | |
| Нач.ПК01 | Пальцева | | 03.02 | | | |
| ГИП | Кузнецов | | 03.02 | УЗЛЫ | СТАДИЯ / ЛИСТ / ЛИСТОВ | |
| Разраб. | Карасев | | 03.02 | | Р / / 1 | |
| Проверил | Айнетдинова | | 03.02 | 12,12а,13,13а,14,14а | ЦНИИЭП жилых и общественных зданий | |

U-4
4/03/02

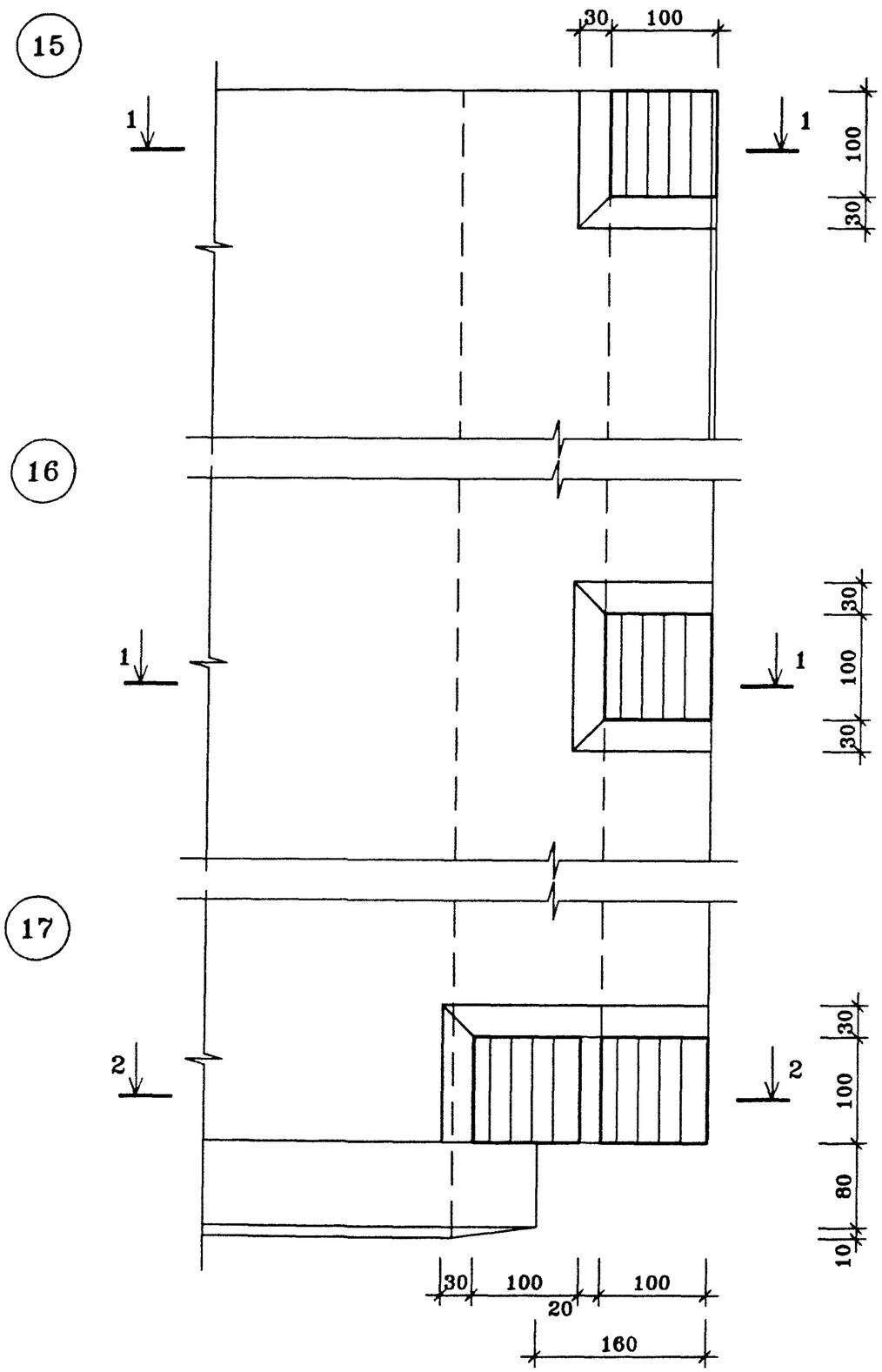


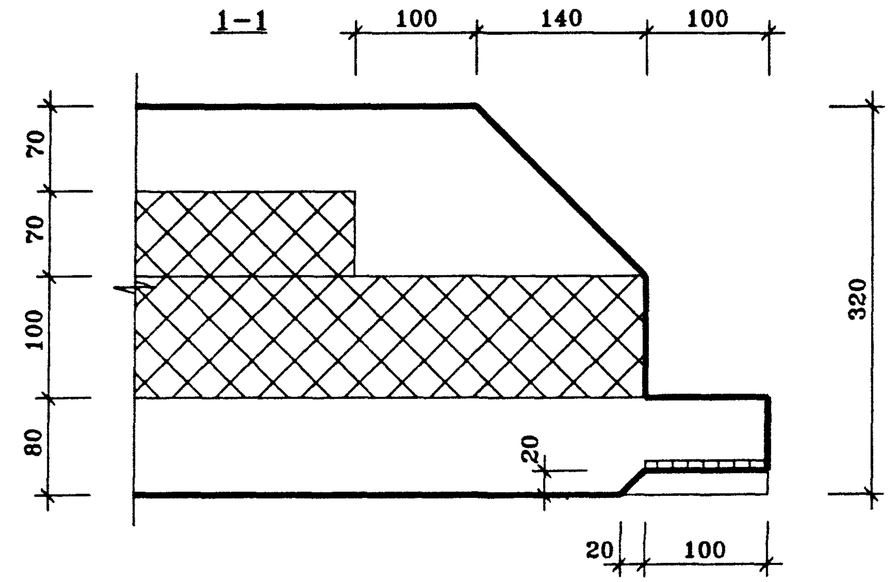


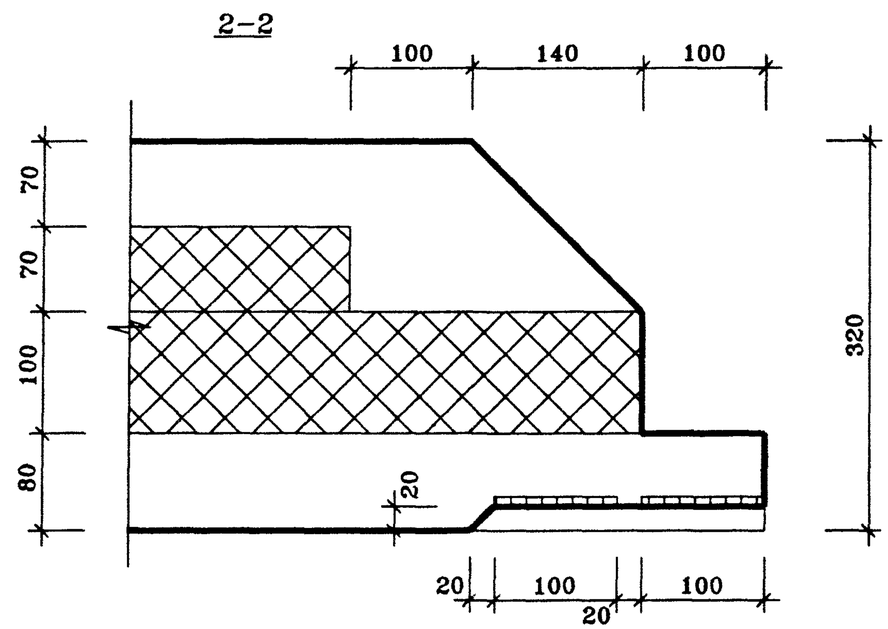


| | | | | | | |
|---|---|---|---|---|---|---|
| | | | | ГМС–2001 | ИЖ 1.2–1– | |
| Нач.ПК01 | Пальцева | | 03.02 | | | |
| ГИП | Кузнецов | | 03.02 | УЗЛЫ | СТАДИЯ | ЛИСТ | ЛИСТОВ |
| Разраб. | Карасев | | 03.02 | | Р | | 1 |
| Проверил | Айнетдинова | | 03.02 | 15 ÷ 17 | ЦНИИЭП жилых и общественных зданий | |

U–5
4/03/02

18

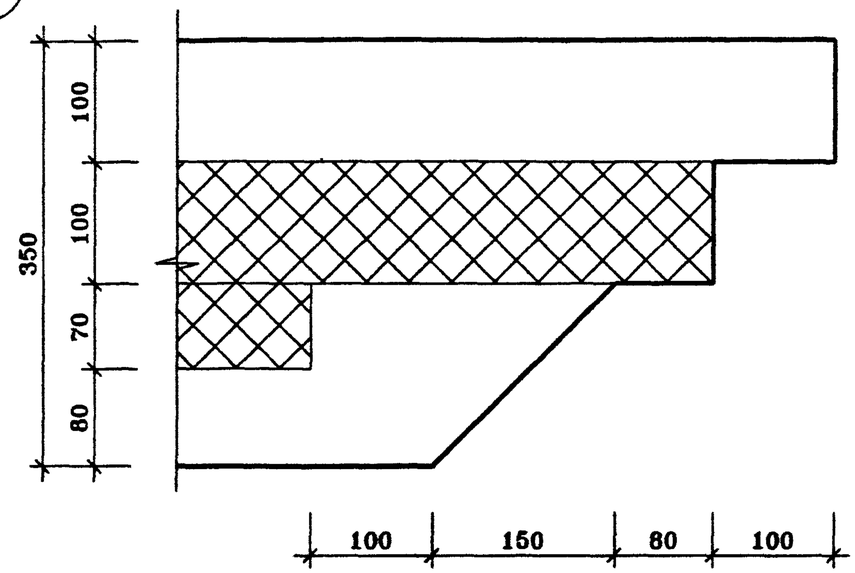


20

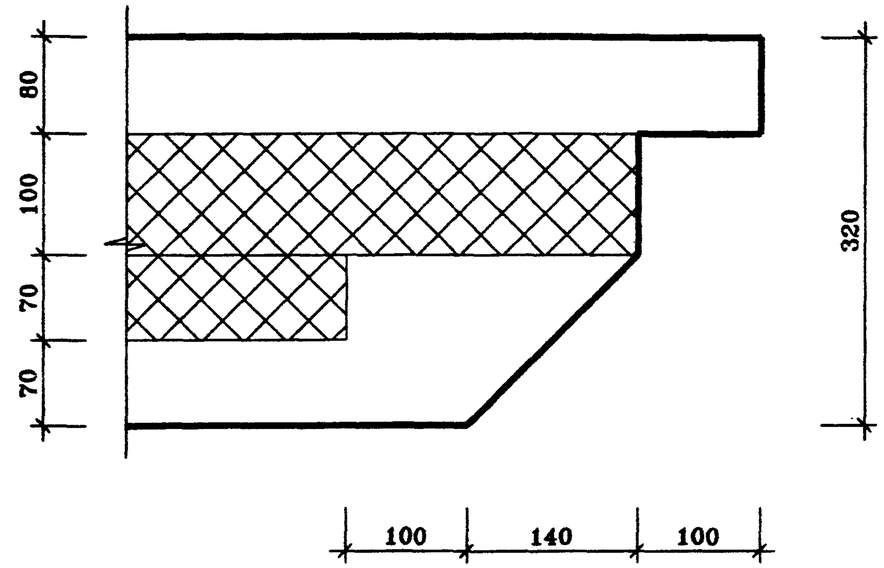


19

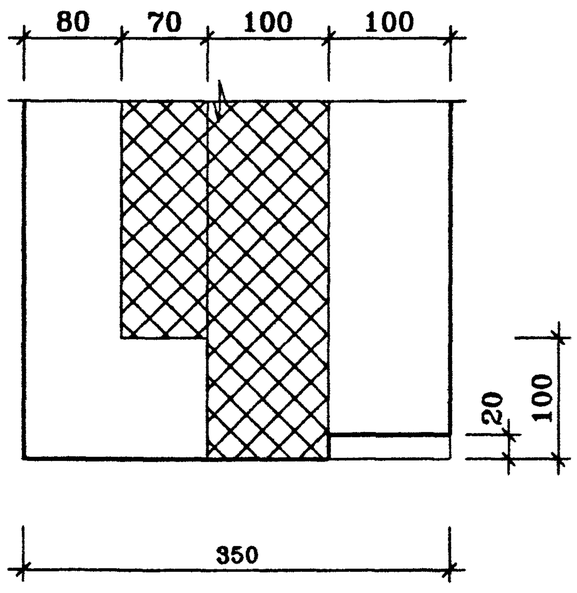


21

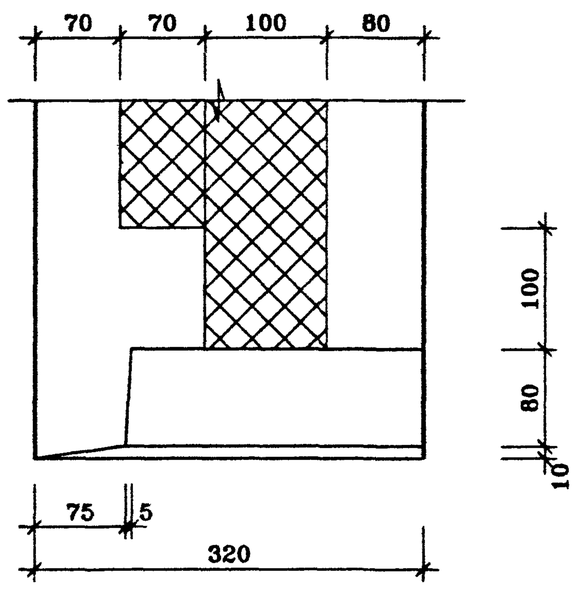


| | | | | | | |
|---|---|---|---|---|---|---|
| | | | | ГМС-2001 | ИЖ 1.2-1- | |
| Нач.ПК01 | Пальцева | | 03.02 | | | |
| ГИП | Кузнецов | | 03.02 | УЗЛЫ | СТАДИЯ | ЛИСТ | ЛИСТОВ |
| Разраб. | Карасев | | 03.02 | | Р | | 1 |
| Проверил | Айнетдинова | | 03.02 | 18 ÷ 21 | ЦНИИЭП жилых и общественных зданий | |

22

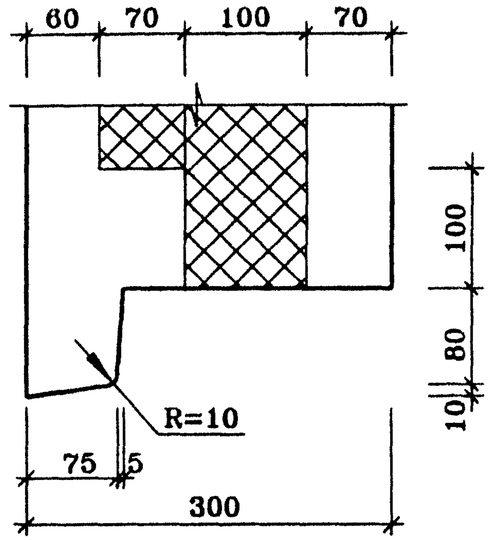


24

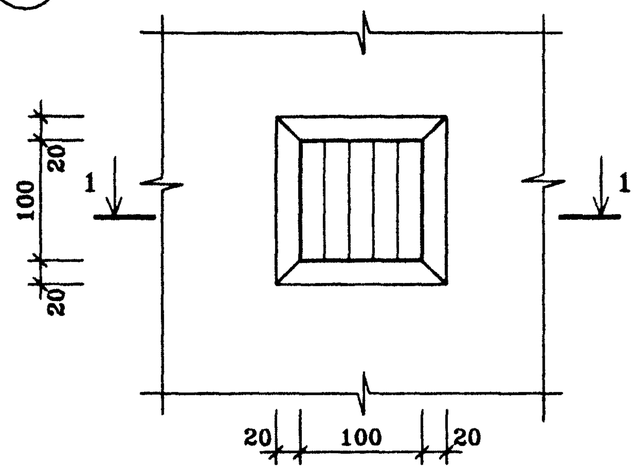


1–1

25

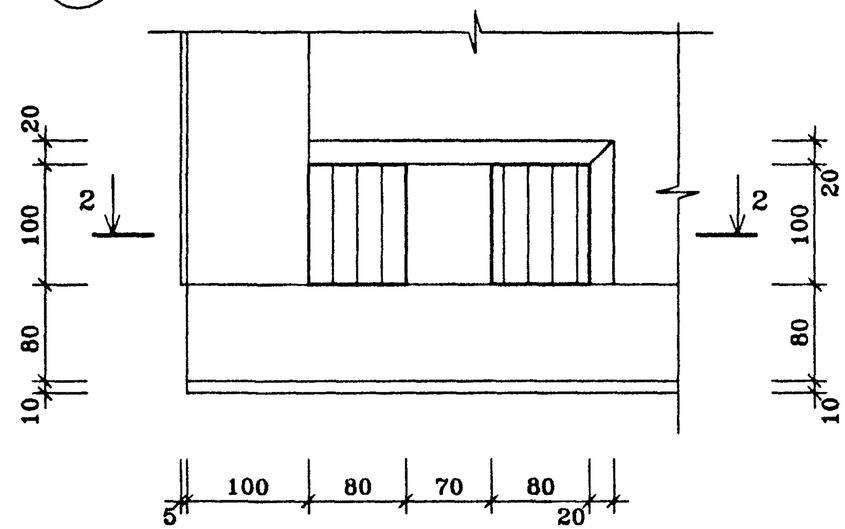


2–2

23

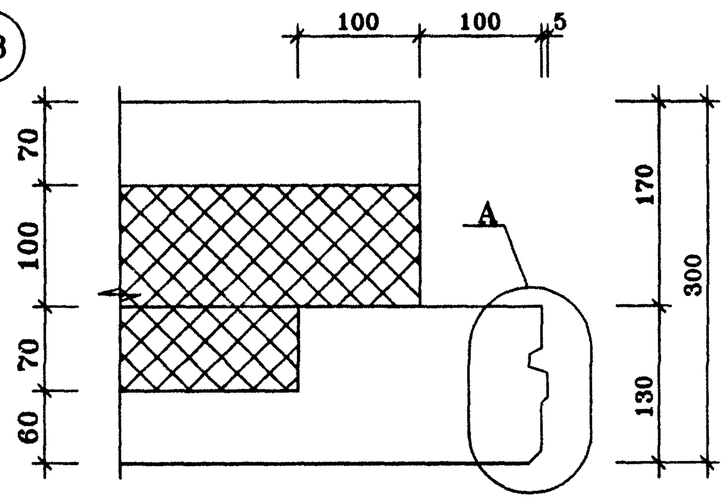


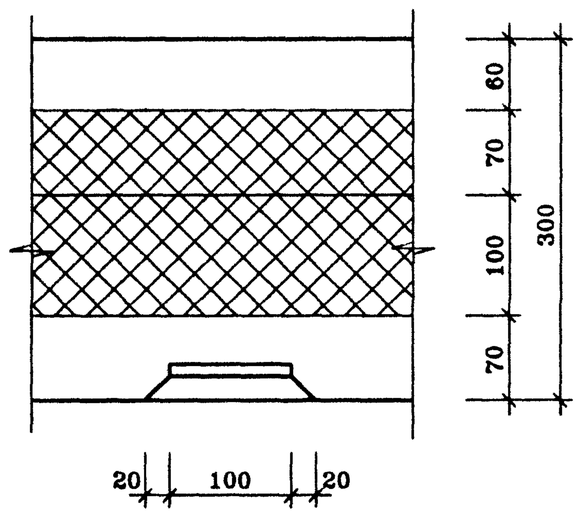


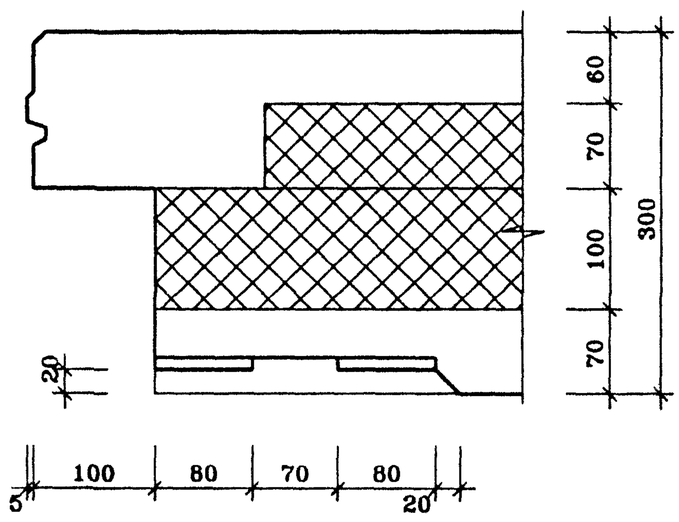


УЗЕЛ "А"

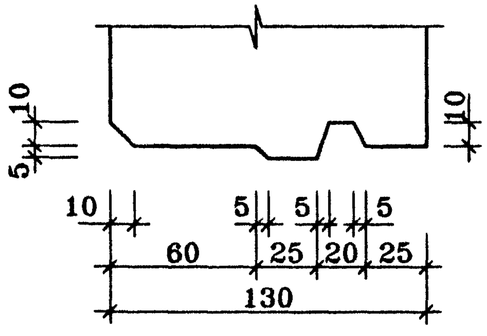


| | | | | | | |
|---|---|---|---|---|---|---|
| | | | | ГМС–2001 | ИЖ 1.2–1– | |
| Нач.ПК01 | Пальцева | | 03.02 | | | |
| ГИП | Кузнецов | | 03.02 | УЗЛЫ | СТАДИЯ | ЛИСТ | ЛИСТОВ |
| Разраб. | Карасев | | 03.02 | | Р | | 1 |
| Проверил | Айнетдинова | | 03.02 | 22 ÷ 25 | ЦНИИЭП жилых и общественных зданий | |

U–7
5/02/02