ОТКРЫТОЕ АКЦИОНЕРНОЕ ОБЩЕСТВО
ЦЕНТРАЛЬНЫЙ НАУЧНО - ИССЛЕДОВАТЕЛЬСКИЙ И ПРОЕКТНЫЙ ИНСТИТУТ ЖИЛЫХ И ОБЩЕСТВЕННЫХ ЗДАНИЙ

TSNIIEP ZHILISCHA

JOINT STOCK COMPANY
CENTRAL RESEARCH AND DESIGN INSTITUTE FOR RESIDENTIAL AND PUBLIC BUILDINGS

МОСКВА

ОАО Центральный научно-исследовательский и проектный институт жилых и общественных зданий ЦНИИЭП жилища

Система крупнопанельного домостроения ГМС-2001 для применения в г. Москве и Московской области

ИНДУСТРИАЛЬНЫЕ ЖЕЛЕЗОБЕТОННЫЕ ИЗДЕЛИЯ

Рабочая документация

Опалубочные чертежи изделий

Наружные стеновые панели

Москва
2002 г.

ВИД С НАРУЖНОЙ СТОРОНЫ

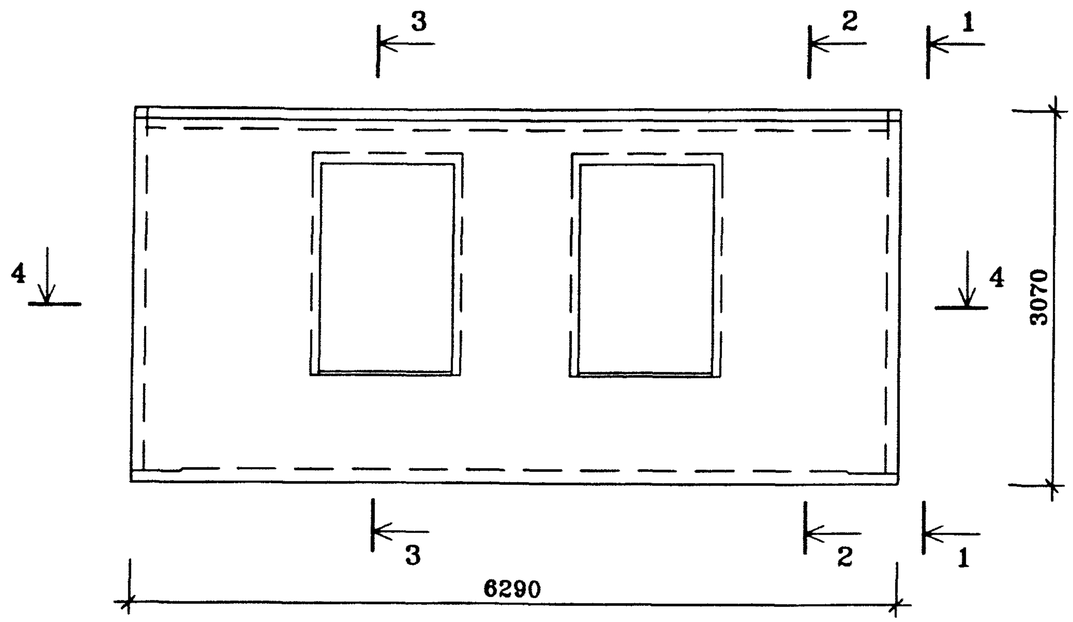

ВИД С ВНУТРЕННЕЙ СТОРОНЫ

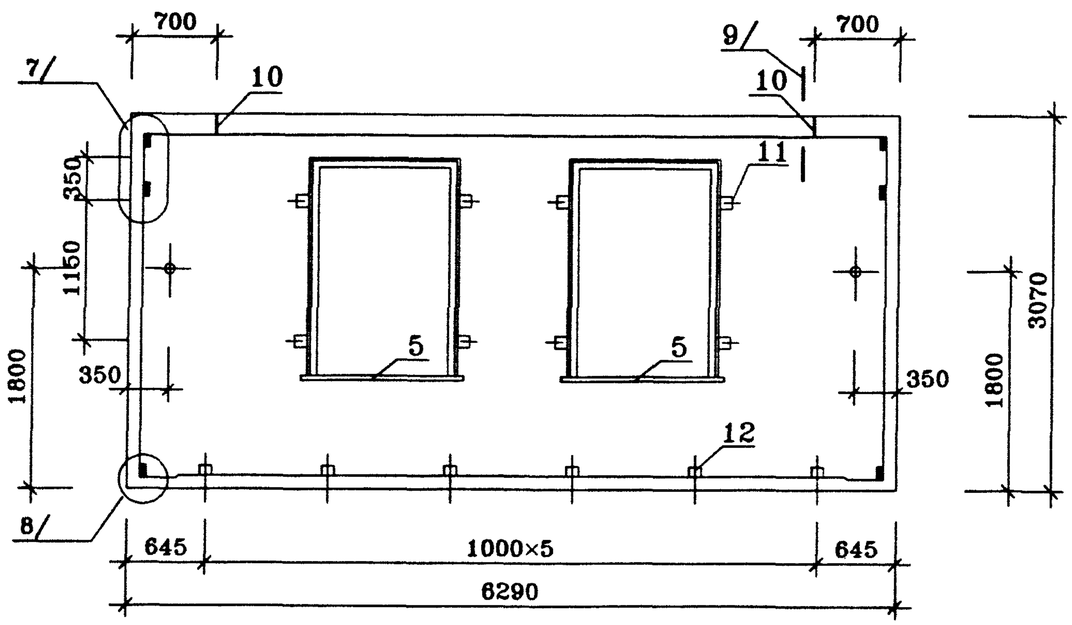

ПОЗ.	НАИМЕНОВАНИЕ	КОЛ-ВО НА ИСПОЛН.	ОБОЗНАЧЕНИЕ ДОКУМЕНТА
		Н2-1	
1	ЗАПОЛНЕНИЕ ПРОЕМА ОРС18-12	2	ГОСТ 16289-86
2	СТЕКЛО $м^2$		ГОСТ 111-90
3	СЛИВ		ИМ 1.1-1
4	НАЛИЧНИК ТИП Н-2 ПМ		ГОСТ 8242-88
11	ПРОБКА ДЕРЕВЯННАЯ АНТИСЕП-ТИРОВАННАЯ 200×50×50		
12	ПРОБКА ДЕРЕВЯННАЯ АНТИСЕП-ТИРОВАННАЯ 100×50×50		
5	ПЛИТА ПОДОКОННАЯ ПД-2-20×144×1000		ГОСТ 8242-88
6	БЕТОН ТЯЖЕЛЫЙ КЛАССА В20, $м^3$	1.25	ВНУТРЕННИЙ СЛОЙ
7	БЕТОН ТЯЖЕЛЫЙ КЛАССА В20 $м^3$	1.34	НАРУЖНЫЙ СЛОЙ
8	ПЕНОПОЛИСТИРОЛ $м^3$		
	γ=40 кг/$м^3$ 100мм	1.21	ВНУТРЕННИЙ СЛОЙ
	70мм	0.73	НАРУЖНЫЙ СЛОЙ
9	МИН ПЛИТА γ=80 кг/$м^3$ $м^3$		
	170мм	0.08	
10	МОНТАЖНАЯ ПЕТЛЯ П-1 шт	2	ИЖ 11-1-
	КАРКАС ПРОСТРАНСТВЕННЫЙ		
	КПН2-1	1	ИЖ 1.1-1-
	КПВ2-1	1	ИЖ 1.1-1-
	МАССА СТАЛИ КГ		
	МАССА ИЗДЕЛИЯ КГ	6560	

техническое описание
установку оконных блоков
архитектурную отделку панели

				ГМС-2001	ИЖ 1.1-1-	
Нач.ПК01	Пальцева		12.01			
ГИП	Кузнецов		12.01	ПАНЕЛЬ НАРУЖНОЙ СТЕНЫ Н1-1 СБОРОЧНЫЙ ЧЕРТЕЖ	СТАДИЯ	ЛИСТ	ЛИСТОВ
Разраб.	Карасев		12.01		Р	1	2
Проверил	Айнетдинова		12.01		ЦНИИЭП жилых и общественных зданий		

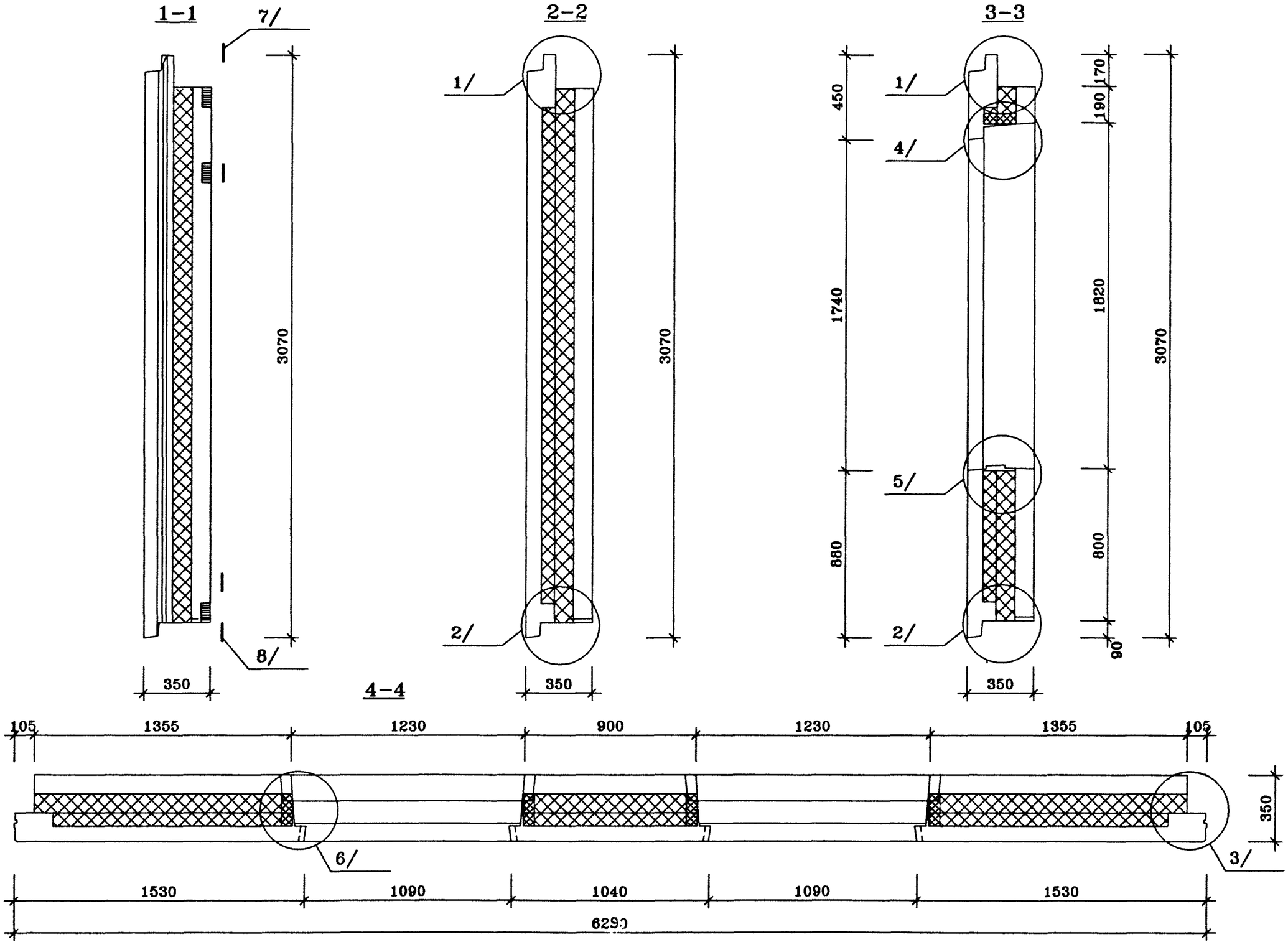

ГИС-2001	РАЗРЕЗЫ	ИЖ 1.1-1-01	ЛИСТ 2

R1-1
17/12/01

ВИД С НАРУЖНОЙ СТОРОНЫ

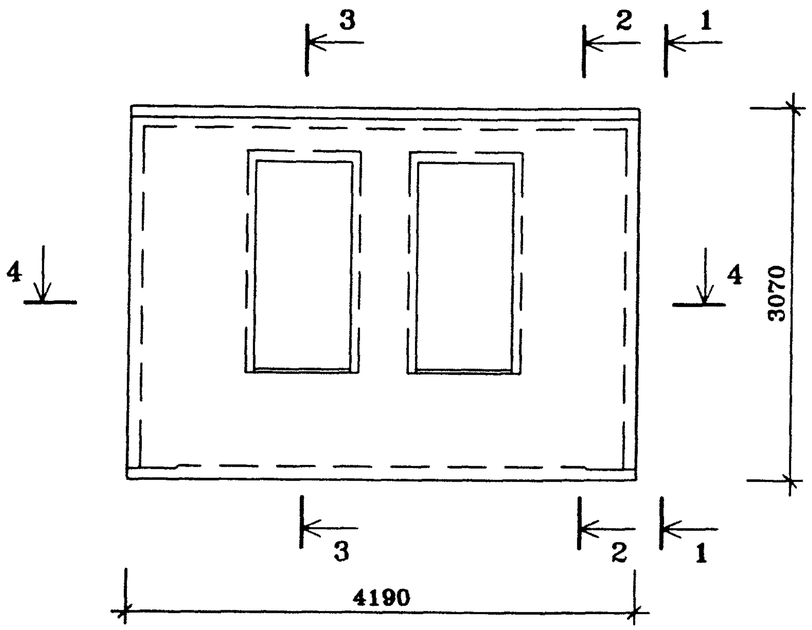

ВИД С ВНУТРЕННЕЙ СТОРОНЫ

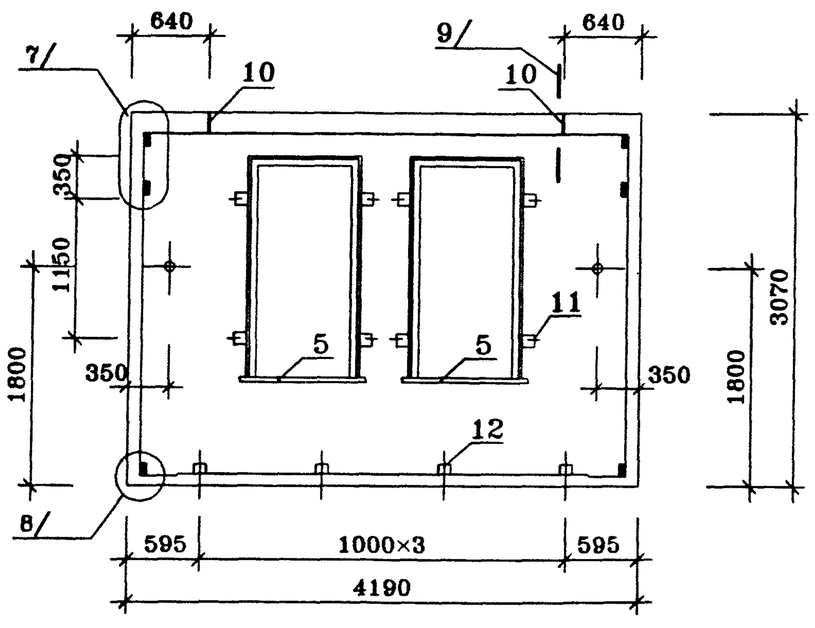

ПОЗ	НАИМЕНОВАНИЕ	КОЛ-ВО НА ИСПОЛН	ОБОЗНАЧЕНИЕ ДОКУМЕНТА
1	ЗАПОЛНЕНИЕ ПРОЕМА ОРС 18-9	2	ГОСТ 16289-86
2	СТЕКЛО $м^2$		ГОСТ 111-90
3	СЛИВ		ИМ 1.1-1
4	НАЛИЧНИК ТИП Н-2 ПМ		ГОСТ 8242-88
11	ПРОБКА ДЕРЕВЯННАЯ АНТИСЕП-ТИРОВАННАЯ 200×50×50		
12	ПРОБКА ДЕРЕВЯННАЯ АНТИСЕП-ТИРОВАННАЯ 100×50×50		
5	ПЛИТА ПОДОКОННАЯ ПД-2-20×144×1000		ГОСТ 8242-88
6	БЕТОН ТЯЖЕЛЫЙ КЛАССА В20, $м^3$	0 78	ВНУТРЕННИЙ СЛОЙ
7	БЕТОН ТЯЖЕЛЫЙ КЛАССА В20 $м^3$	0 89	НАРУЖНЫЙ СЛОЙ
8	ПЕНОПОЛИСТИРОЛ $м^3$		
	γ=40 кг/$м^3$ 100мм	0.74	ВНУТРЕННИЙ СЛОЙ
	70мм	0 42	НАРУЖНЫЙ СЛОЙ
9	МИН ПЛИТА γ=80 кг/$м^3$ $м^3$		
	170мм	0 08	
10	МОНТАЖНАЯ ПЕТЛЯ П-1 шт.	2	ИЖ 1.1-1-
	КАРКАС ПРОСТРАНСТВЕННЫЙ		
	КПН2-1	1	ИЖ 1.1-1-
	КПВ2-1	1	ИЖ 11-1-
	МАССА СТАЛИ КГ		
	МАССА ИЗДЕЛИЯ КГ	4230	

техническое описание
установку оконных блоков
архитектурную отделку панели

				ГМС-2001 ИЖ 1.1-1-		
Нач.ПК01	Пальцева		11.01			
ГИП	Кузнецов		11.01	ПАНЕЛЬ НАРУЖНОЙ СТЕНЫ Н2-1 СБОРОЧНЫЙ ЧЕРТЕЖ	СТАДИЯ	ЛИСТ	ЛИСТОВ
Разраб.	Карасев		11.01		Р	1	2
Проверил	Айнетдинова		11.01		ЦНИИЭП жилых и общественных зданий		

N2-1
19/12/01

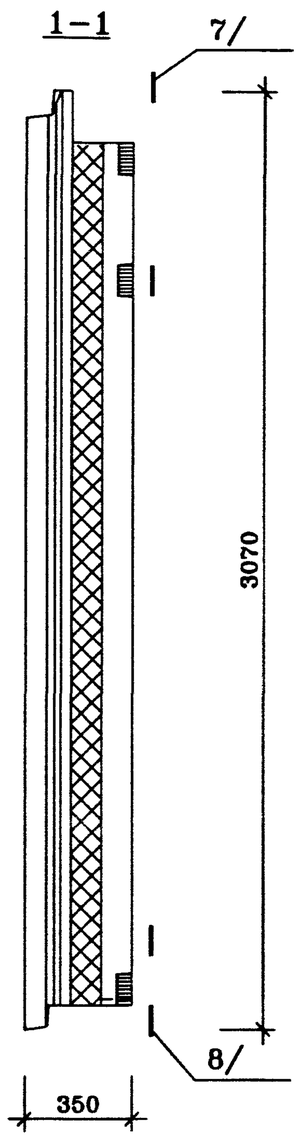

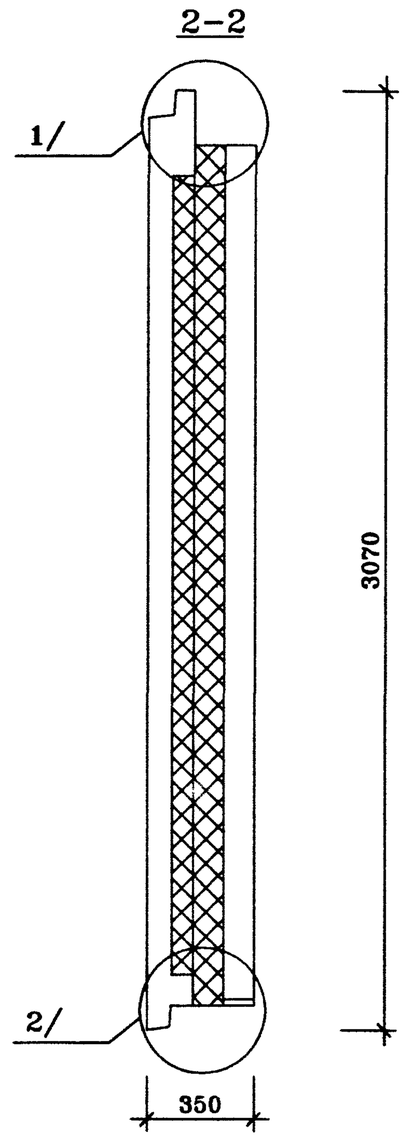

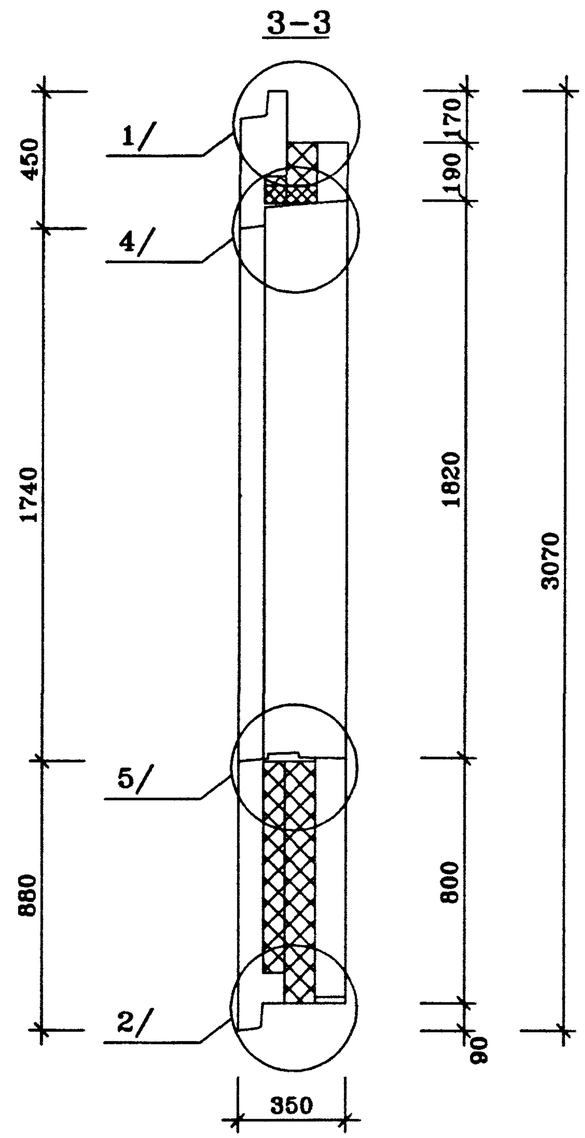

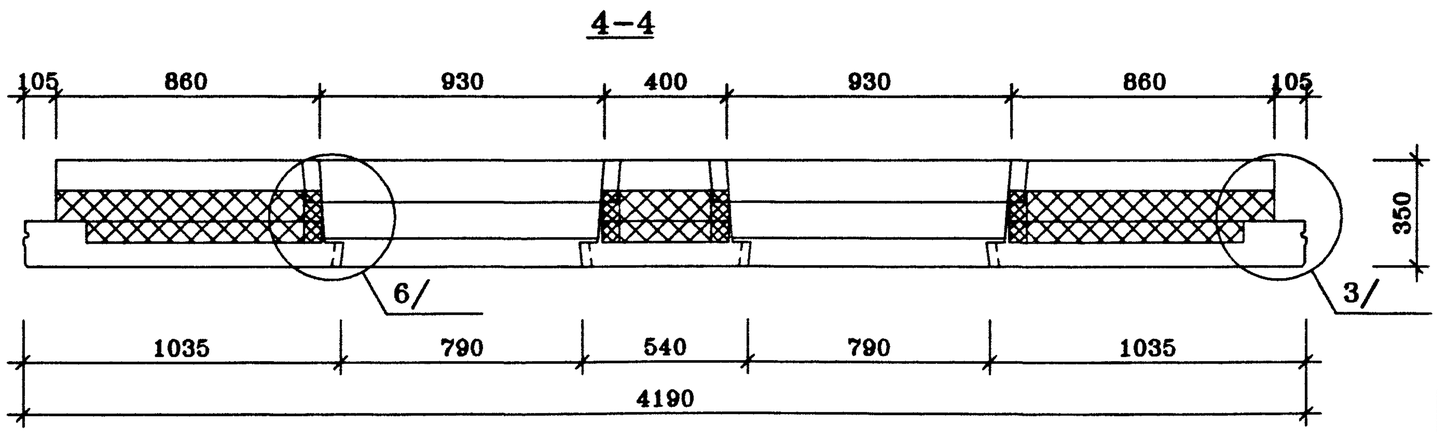

ГМС-2001	РАЗРЕЗЫ	ИЖ 1.1-1-	ЛИСТ 2

R2-1
20/12/01

Н3-1 ВИД С НАРУЖНОЙ СТОРОНЫ

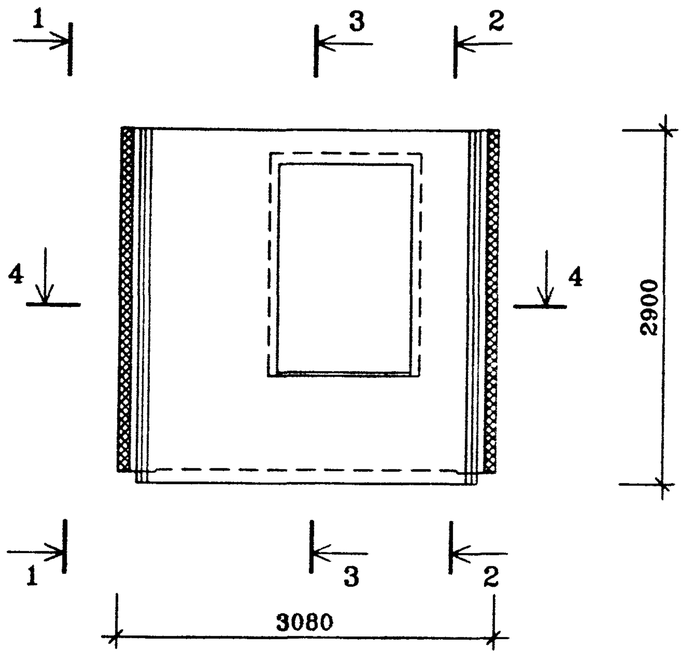

ВИД С ВНУТРЕННЕЙ СТОРОНЫ

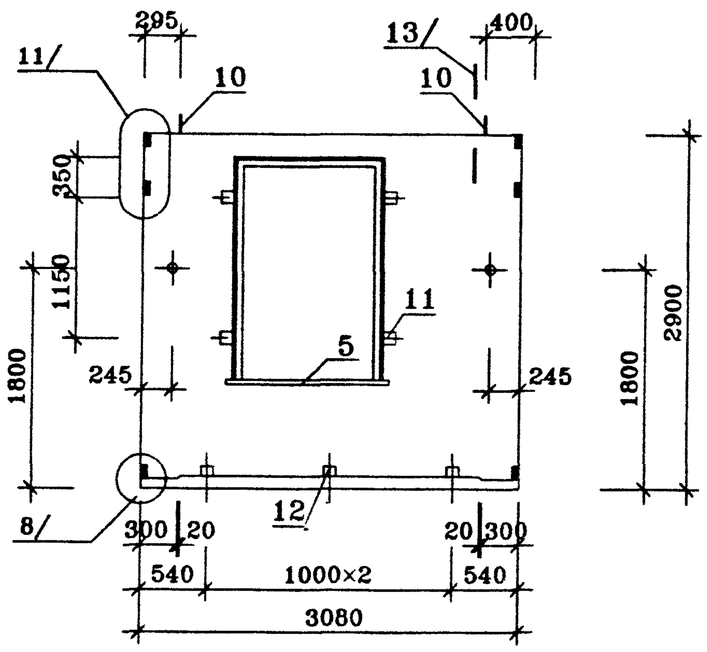

ПОЗ.	НАИМЕНОВАНИЕ	КОЛ-ВО НА ИСПОЛН.	ОБОЗНАЧЕНИЕ ДОКУМЕНТА
1	ЗАПОЛНЕНИЕ ПРОЕМА ОРС 18-12	1	ГОСТ 16289-86
2	СТЕКЛО $м^2$		ГОСТ 111-90
3	СЛИВ		ИМ 1.1-1
4	НАЛИЧНИК ТИП Н-2 ПМ		ГОСТ 8242-88
11	ПРОБКА ДЕРЕВЯННАЯ АНТИСЕПТИРОВАННАЯ 200×50×50		
12	ПРОБКА ДЕРЕВЯННАЯ АНТИСЕПТИРОВАННАЯ 100×50×50		
5	ПЛИТА ПОДОКОННАЯ ПД-2-20×144×1000		ГОСТ 8242-88
6	БЕТОН ТЯЖЕЛЫЙ КЛАССА В20, $м^3$	0.56	ВНУТРЕННИЙ СЛОЙ
7	БЕТОН ТЯЖЕЛЫЙ КЛАССА В20 $м^3$	0.54	НАРУЖНЫЙ СЛОЙ
8	ПЕНОПОЛИСТИРОЛ $м^3$		
	γ=40 кг/$м^3$ 100мм	0.30	ВНУТРЕННИЙ СЛОЙ
	70мм	0 21	НАРУЖНЫЙ СЛОЙ
9	МИН. ПЛИТА γ=80 кг/$м^3$ $м^3$		
	170мм	0.07	
10	МОНТАЖНАЯ ПЕТЛЯ П-1 шт.	2	ИЖ 1.1-1-
	КАРКАС ПРОСТРАНСТВЕННЫЙ		
	КПН2-1	1	ИЖ 1.1-1-
	КПВ2-1	1	ИЖ 1.1-1-
	МАССА СТАЛИ КГ		
	МАССА ИЗДЕЛИЯ КГ	2775	

техническое описание смотри
установку оконных блоков смотри лист
архитектурную отделку панели смотри
Панель Н3-1л – зеркальное отражение панели Н3-1

				ГМС-2001	ИЖ 1.1-1-	
Нач.ПК01	Пальцева		02.02			
ГИП	Кузнецов		02.02	ПАНЕЛЬ НАРУЖНОЙ СТЕНЫ Н3-1, Н3-1л СБОРОЧНЫЙ ЧЕРТЕЖ	СТАДИЯ Р	ЛИСТ 1 / ЛИСТОВ 2
Разраб.	Карасев		02.02			
Проверил	Айнетдинова		02.02		ЦНИИЭП жилых и общественных зданий	

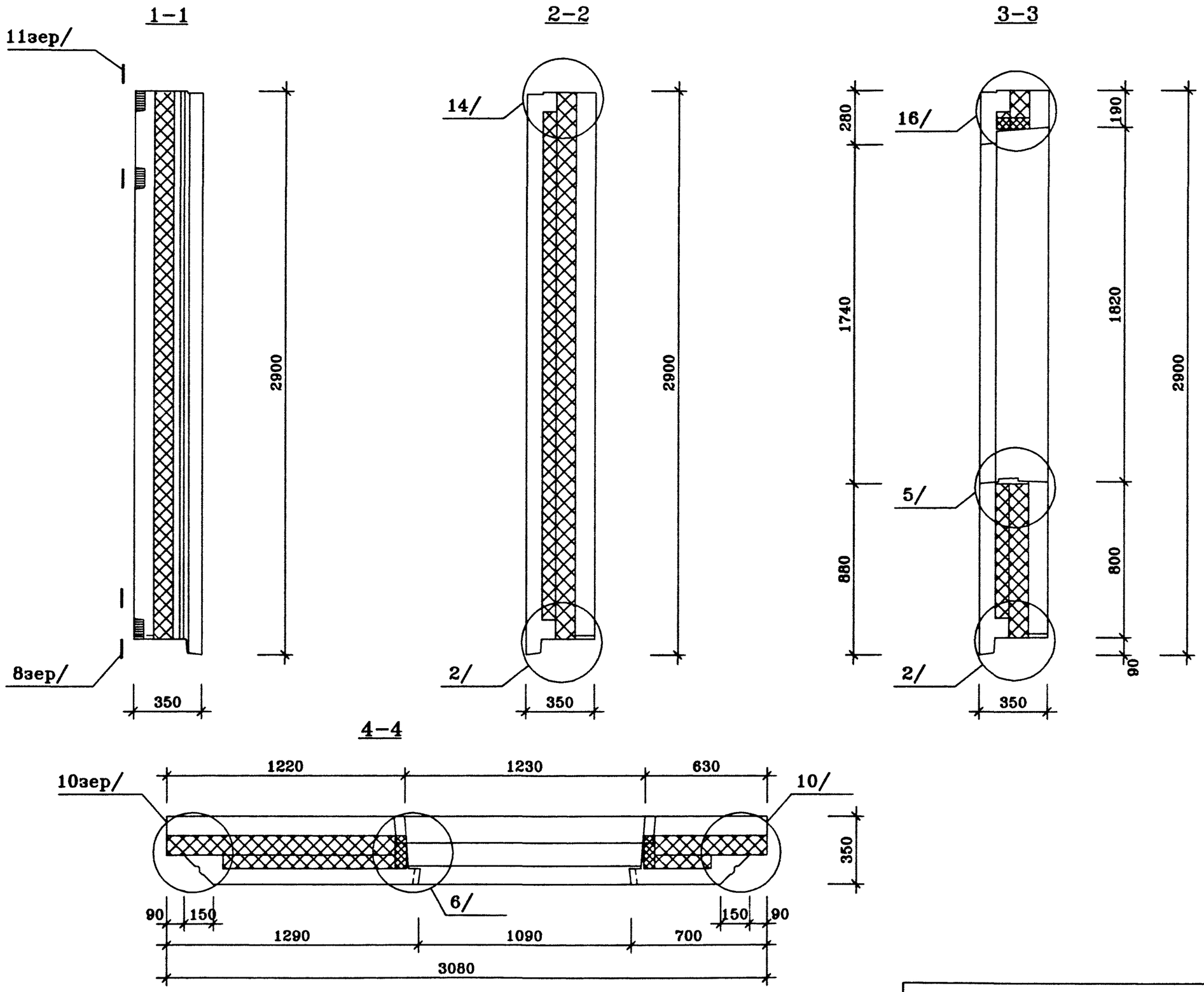

ГМС-2001	РАЗРЕЗЫ	ИЖ 1.1-1-	ЛИСТ 2

R3-1
12/02/02

Н4-1 ВИД С НАРУЖНОЙ СТОРОНЫ

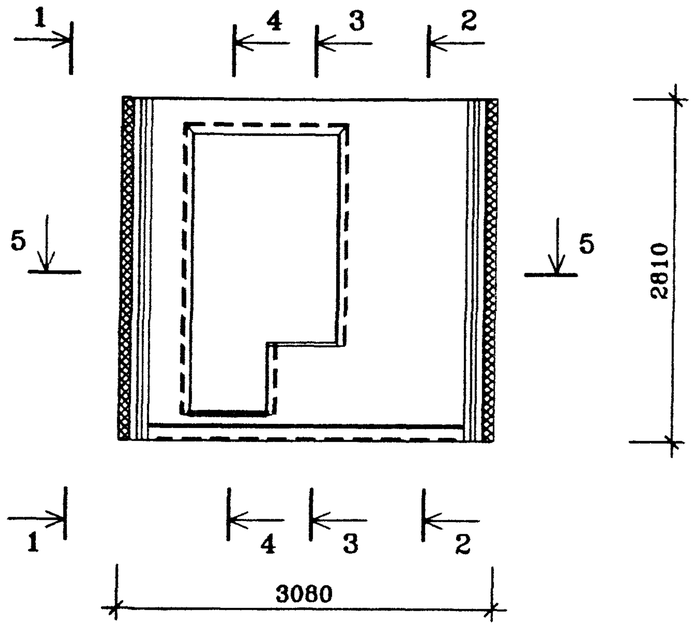

ВИД С ВНУТРЕННЕЙ СТОРОНЫ

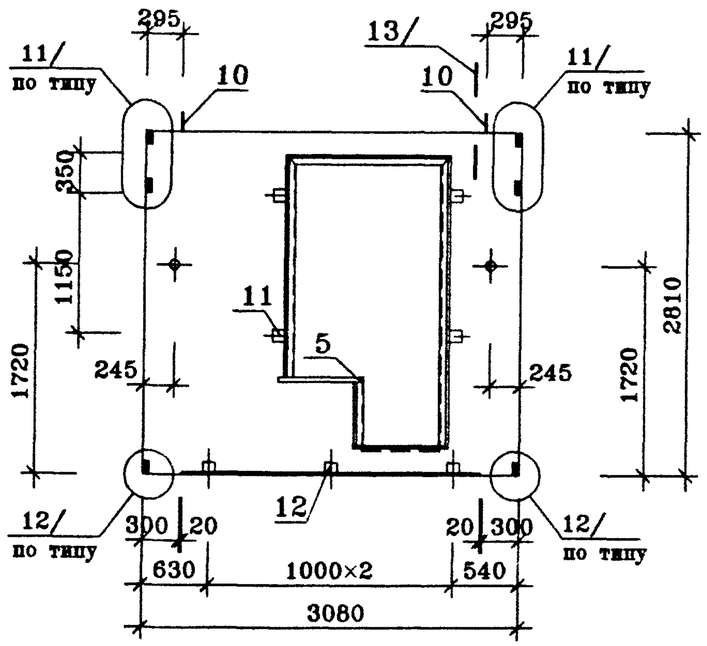

ПОЗ.	НАИМЕНОВАНИЕ	КОЛ-ВО НА ИСПОЛН.	ОБОЗНАЧЕНИЕ ДОКУМЕНТА
1	ЗАПОЛНЕНИЕ ПРОЕМА ОРС 18-6	1	ГОСТ 16289-86
	БРС 25-7.5	1	
2	СТЕКЛО $м^2$		ГОСТ 111-90
3	СЛИВ		ИМ 1.1-1
4	НАЛИЧНИК ТИП Н-2 ПМ		ГОСТ 8242-88
11	ПРОБКА ДЕРЕВЯННАЯ АНТИСЕПТИРОВАННАЯ 200×50×50		
12	ПРОБКА ДЕРЕВЯННАЯ АНТИСЕПТИРОВАННАЯ 100×50×50		
5	ПЛИТА ПОДОКОННАЯ ПД-2-20×144×1000		ГОСТ 8242-88
6	БЕТОН ТЯЖЕЛЫЙ КЛАССА В20, $м^3$	0.56	ВНУТРЕННИЙ СЛОЙ
7	БЕТОН ТЯЖЕЛЫЙ КЛАССА В20 $м^3$	0.59	НАРУЖНЫЙ СЛОЙ
8	ПЕНОПОЛИСТИРОЛ $м^3$		
	γ=40 кг/$м^3$ 100мм	0.30	ВНУТРЕННИЙ СЛОЙ
	70мм	0.21	НАРУЖНЫЙ СЛОЙ
9	МИН. ПЛИТА γ=80 кг/$м^3$ $м^3$		
	170мм	0.07	
10	МОНТАЖНАЯ ПЕТЛЯ П-1 шт.	2	ИЖ 1.1-1-
	КАРКАС ПРОСТРАНСТВЕННЫЙ		
	КПН4-1	1	ИЖ 1.1-1-
	КПВ4-1	1	ИЖ 1.1-1-
	МАССА СТАЛИ КГ		
	МАССА ИЗДЕЛИЯ КГ	2900	

техническое описание смотри
установку оконных блоков смотри лист
архитектурную отделку панели смотри
Панель Н4-1л – зеркальное отражение панели Н4-1

				ГМС-2001	ИЖ 1.1-1-	
Нач.ПК01	Пальцева		12.01			
ГИП	Кузнецов		12.01	ПАНЕЛЬ НАРУЖНОЙ СТЕНЫ Н4-1, Н4-1л СБОРОЧНЫЙ ЧЕРТЕЖ	СТАДИЯ Р	ЛИСТ 1 / ЛИСТОВ 2
Разраб.	Карасев		12.01			
Проверил	Айнетдинова		12.01		ЦНИИЭП жилых и общественных зданий	

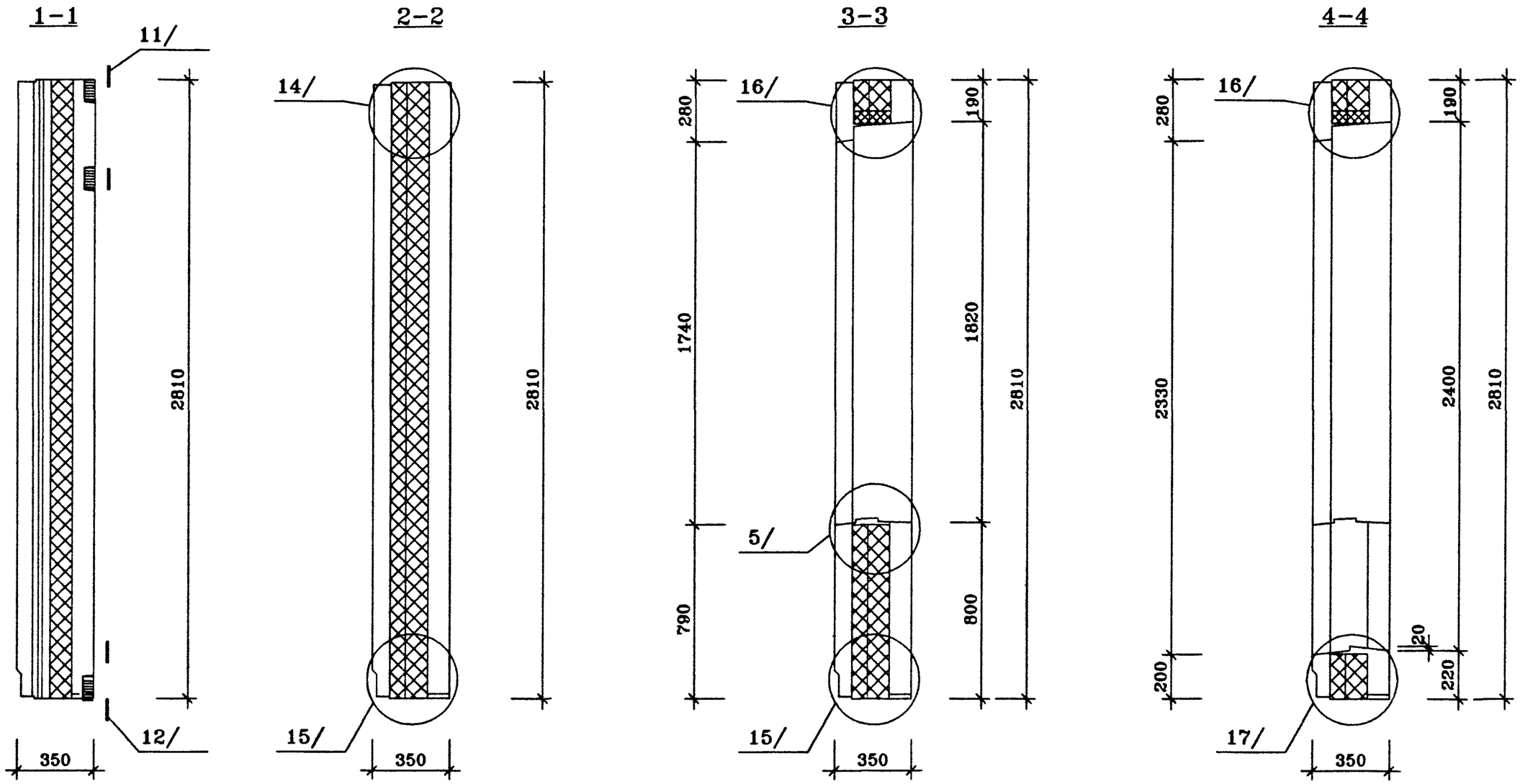

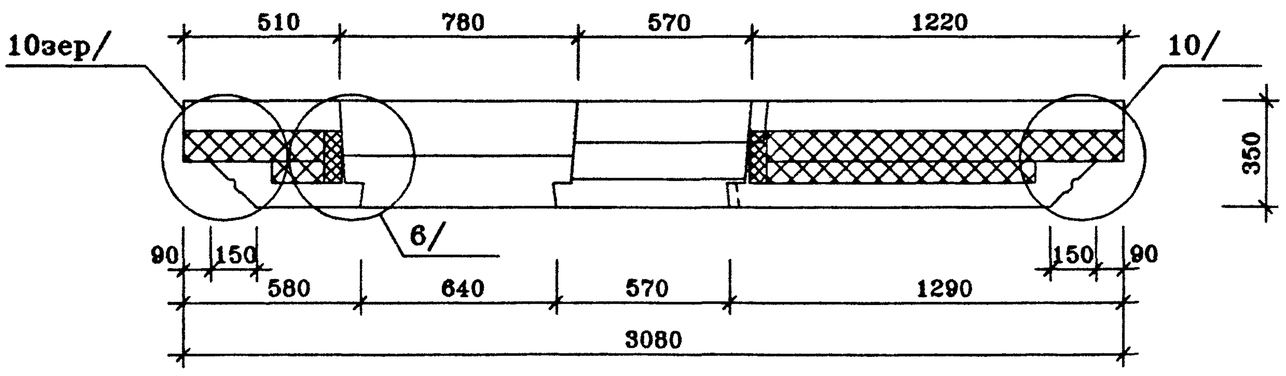

ГМС-2001	РАЗРЕЗЫ	ИЖ 1.1-1-	ЛИСТ 2

R4-1
12/02/02

Н5-1 ВИД С НАРУЖНОЙ СТОРОНЫ

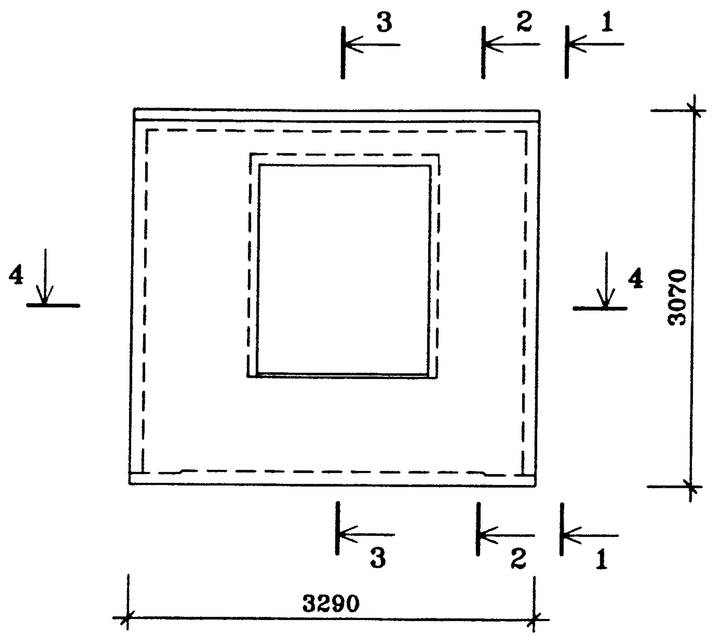

ВИД С ВНУТРЕННЕЙ СТОРОНЫ

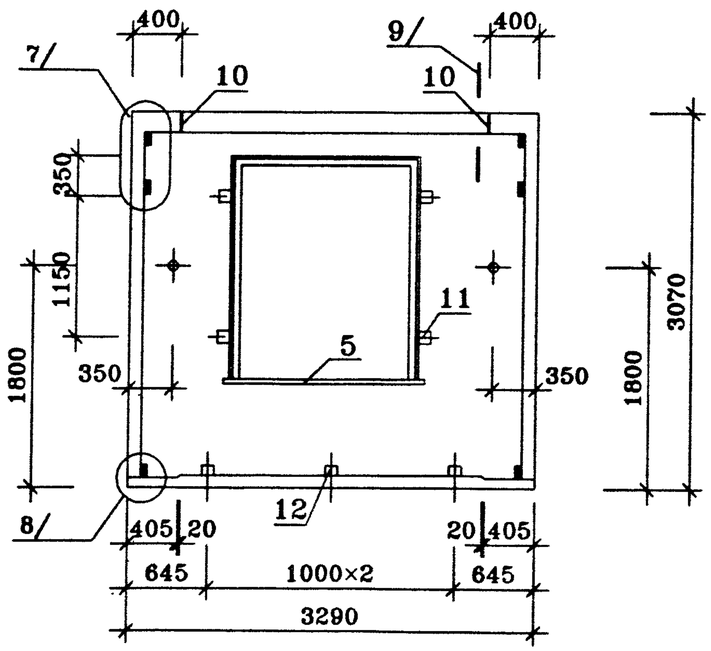

ПОЗ.	НАИМЕНОВАНИЕ	КОЛ-ВО НА ИСПОЛН.	ОБОЗНАЧЕНИЕ ДОКУМЕНТА
		Н2-1	
1	ЗАПОЛНЕНИЕ ПРОЕМА ОРС 18-15	1	ГОСТ 16289-86
2	СТЕКЛО $м^2$		ГОСТ 111-90
3	СЛИВ		ИМ 1.1-1
4	НАЛИЧНИК ТИП Н-2 ПМ		ГОСТ 8242-88
11	ПРОБКА ДЕРЕВЯННАЯ АНТИСЕПТИРОВАННАЯ 200×50×50		
12	ПРОБКА ДЕРЕВЯННАЯ АНТИСЕПТИРОВАННАЯ 100×50×50		
5	ПЛИТА ПОДОКОННАЯ ПД-2-20×144×1000		ГОСТ 8242-88
6	БЕТОН ТЯЖЕЛЫЙ КЛАССА В20. $м^3$	0.59	ВНУТРЕННИЙ СЛОЙ
7	БЕТОН ТЯЖЕЛЫЙ КЛАССА В20 $м^3$	0.69	НАРУЖНЫЙ СЛОЙ
8	ПЕНОПОЛИСТИРОЛ $м^3$		
	γ=40 кг/$м^3$ 100мм	0.30	ВНУТРЕННИЙ СЛОЙ
	70мм	0.21	НАРУЖНЫЙ СЛОЙ
9	МИН. ПЛИТА γ=80 кг/$м^3$ $м^3$		
	170мм	0.05	
10	МОНТАЖНАЯ ПЕТЛЯ П-1 шт.	2	ИЖ 1.1-1-
	КАРКАС ПРОСТРАНСТВЕННЫЙ		
	КПН2-1	1	ИЖ 1.1-1-
	КПВ2-1	1	ИЖ 1.1-1-
	МАССА СТАЛИ КГ		
	МАССА ИЗДЕЛИЯ КГ	3225	

техническое описание смотри
установку оконных блоков смотри лист
архитектурную отделку панели смотри
Панель Н5-1л – зеркальное отражение панели Н5-1

				ГМС-2001	ИЖ 1.1-1-	
Нач.ПК01	Пальцева		12.01			
ГИП	Кузнецов		12.01	ПАНЕЛЬ НАРУЖНОЙ СТЕНЫ Н5-1, Н5-1л СБОРОЧНЫЙ ЧЕРТЕЖ	СТАДИЯ Р	ЛИСТ 1 / ЛИСТОВ 2
Разраб.	Карасев		12.01			
Проверил	Айнетдинова		12.01		ЦНИИЭП жилых и общественных зданий	

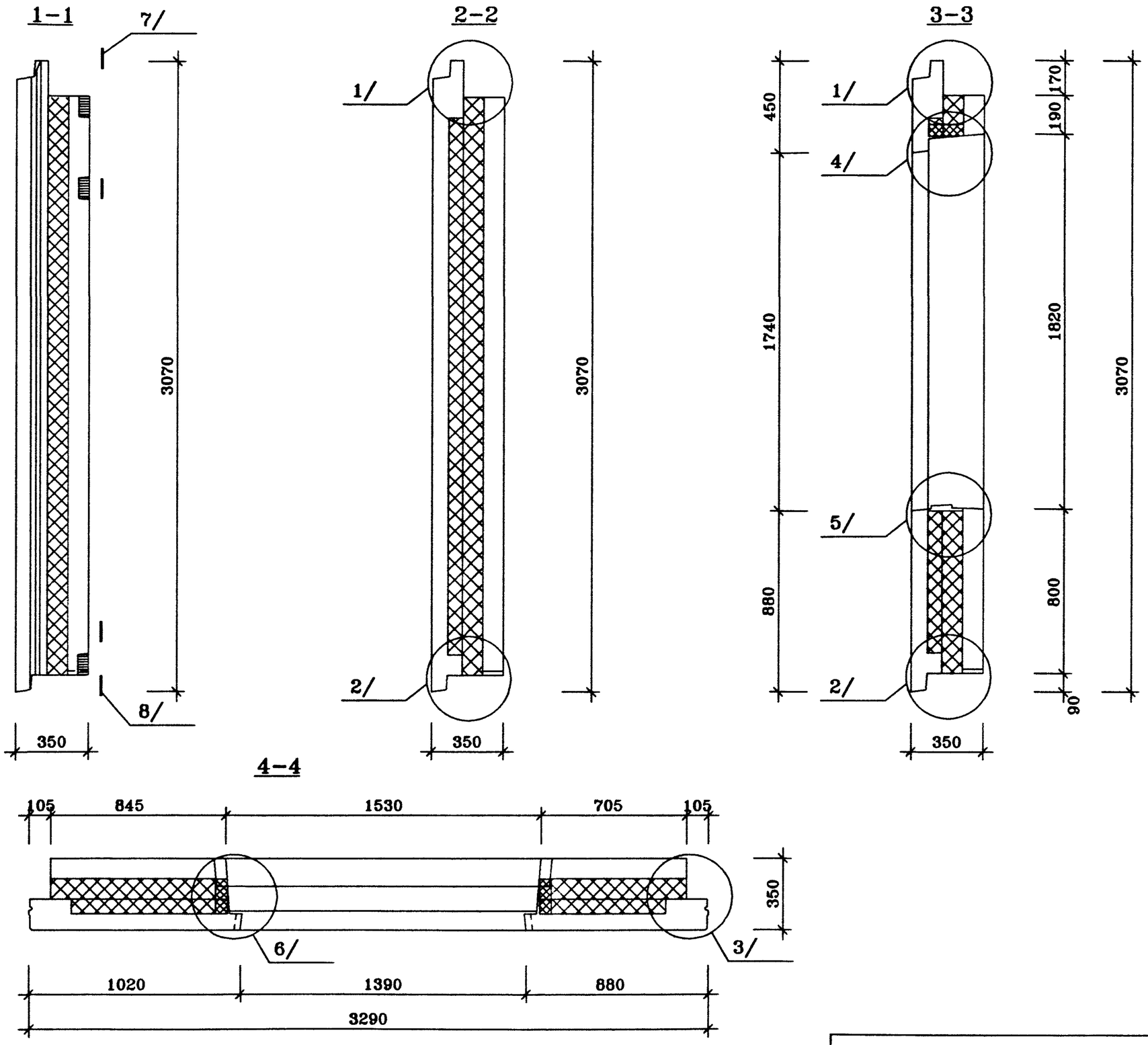

ГМС-2001	РАЗРЕЗЫ	ИЖ 1.1-1-	ЛИСТ 2

R5-1
17/12/01

Н6-1 ВИД С НАРУЖНОЙ СТОРОНЫ

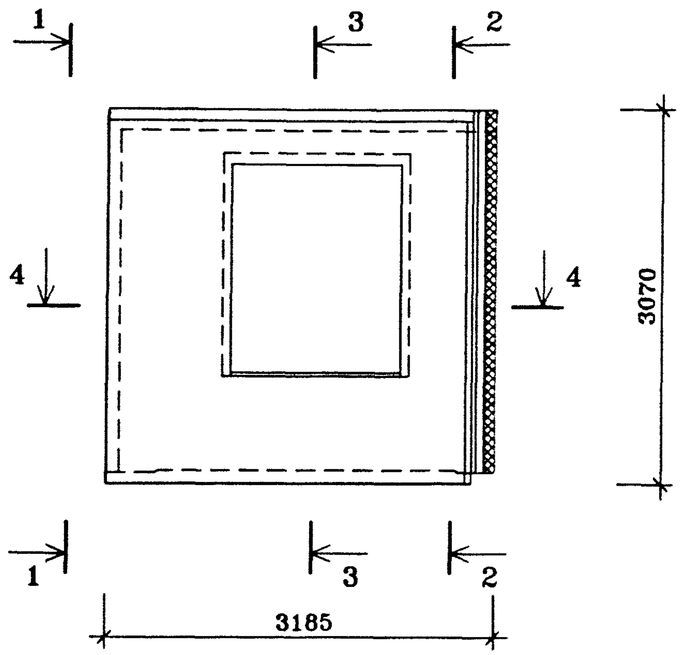

ВИД С ВНУТРЕННЕЙ СТОРОНЫ

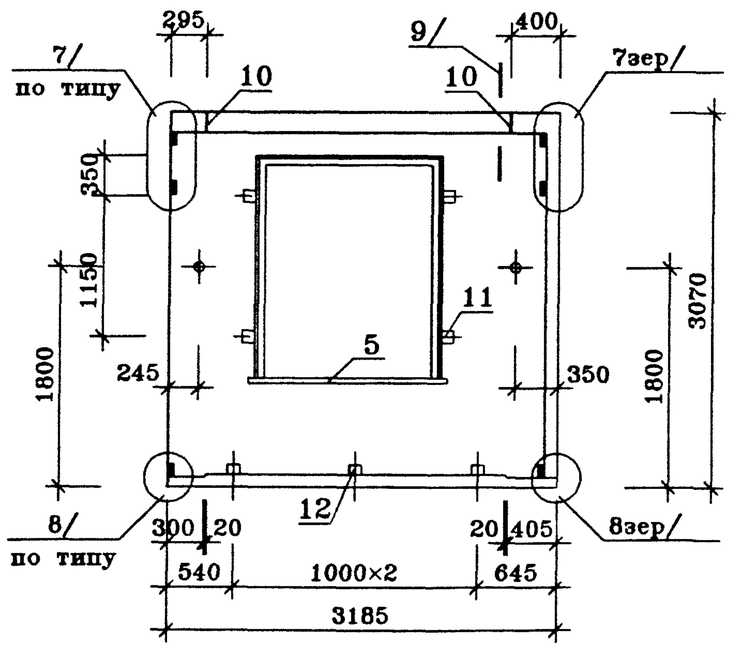

ПОЗ.	НАИМЕНОВАНИЕ	КОЛ-ВО НА ИСПОЛН	ОБОЗНАЧЕНИЕ ДОКУМЕНТА
1	ЗАПОЛНЕНИЕ ПРОЕМА ОРС 18-15	1	ГОСТ 16289-86
2	СТЕКЛО $м^2$		ГОСТ 111-90
3	СЛИВ		ИМ 11-1
4	НАЛИЧНИК ТИП Н-2 ПМ		ГОСТ 8242-88
11	ПРОБКА ДЕРЕВЯННАЯ АНТИСЕПТИРОВАННАЯ 200×50×50		
12	ПРОБКА ДЕРЕВЯННАЯ АНТИСЕПТИРОВАННАЯ 100×50×50		
5	ПЛИТА ПОДОКОННАЯ ПД-2-20×144×1000		ГОСТ 8242-88
6	БЕТОН ТЯЖЕЛЫЙ КЛАССА В20, $м^3$	0.59	ВНУТРЕННИЙ СЛОЙ
7	БЕТОН ТЯЖЕЛЫЙ КЛАССА В20 $м^3$	0 63	НАРУЖНЫЙ СЛОЙ
8	ПЕНОПОЛИСТИРОЛ $м^3$		
	γ=40 кг/$м^3$ 100мм	0 30	ВНУТРЕННИЙ СЛОЙ
	70мм	0 21	НАРУЖНЫЙ СЛОЙ
9	МИН. ПЛИТА γ=80 кг/$м^3$ $м^3$		
	170мм	0.07	
10	МОНТАЖНАЯ ПЕТЛЯ П-1 шт	2	ИЖ 11-1-
	КАРКАС ПРОСТРАНСТВЕННЫЙ		
	КПН2-1	1	ИЖ 11-1-
	КПВ2-1	1	ИЖ 1.1-1-
	МАССА СТАЛИ КГ		
	МАССА ИЗДЕЛИЯ КГ	3080	

техническое описание смотри
установку оконных блоков смотри лист
архитектурную отделку панели смотри
Панель Н6-1л – зеркальное отражение панели Н6-1

				ГМС-2001	ИЖ 1.1-1-	
Нач.ПК01	Пальцева		12.01			
ГИП	Кузнецов		12.01	ПАНЕЛЬ НАРУЖНОЙ СТЕНЫ Н6-1, Н6-1л СБОРОЧНЫЙ ЧЕРТЕЖ	СТАДИЯ Р	ЛИСТ 1 / ЛИСТОВ 2
Разраб.	Карасев		12.01			
Проверил	Айнетдинова		12.01		ЦНИИЭП жилых и общественных зданий	

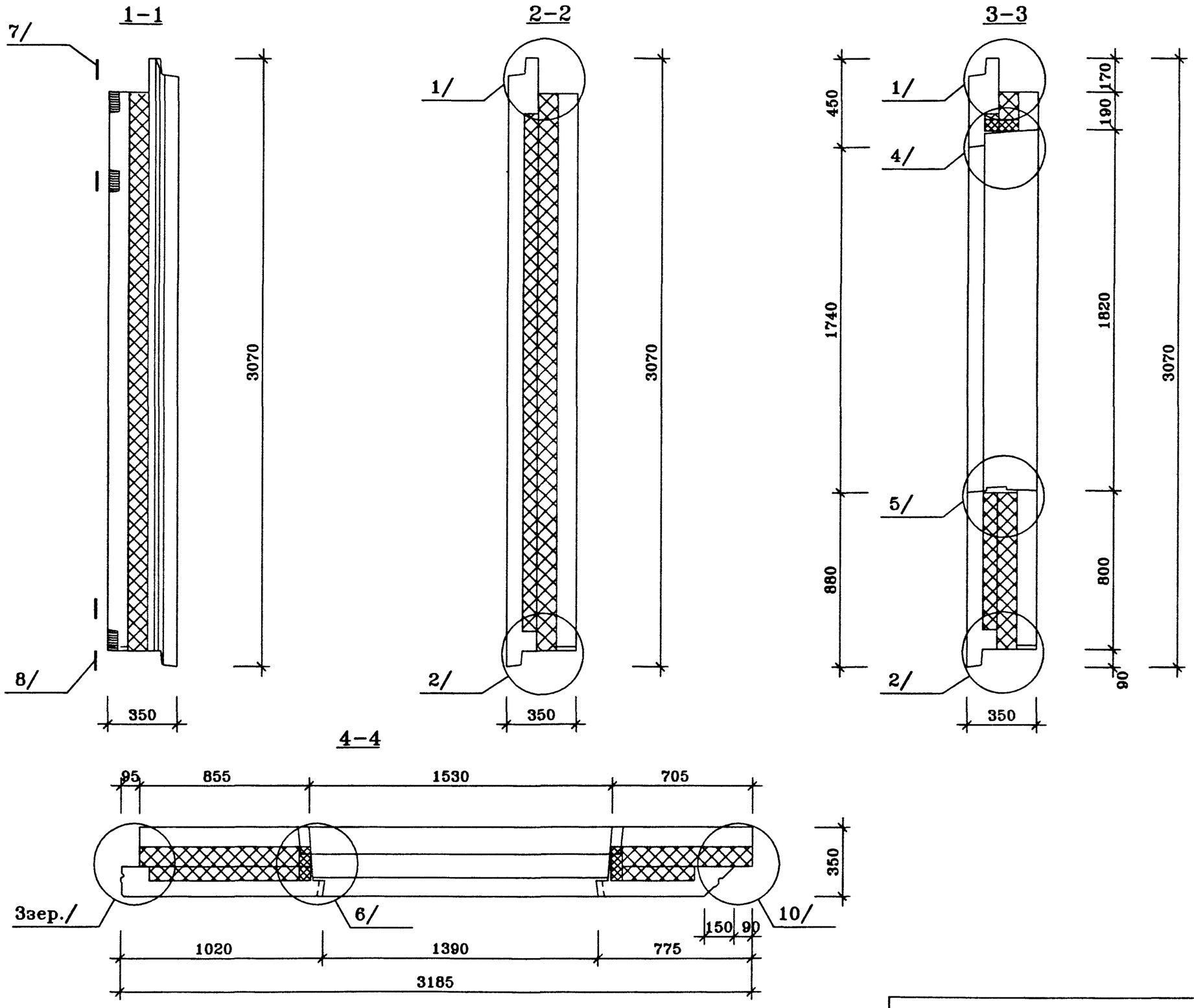

ГМС-2001	РАЗРЕЗЫ	ИЖ 1.1-1-	ЛИСТ 2

R6-1
17/12/01

Н7-1 ВИД С НАРУЖНОЙ СТОРОНЫ

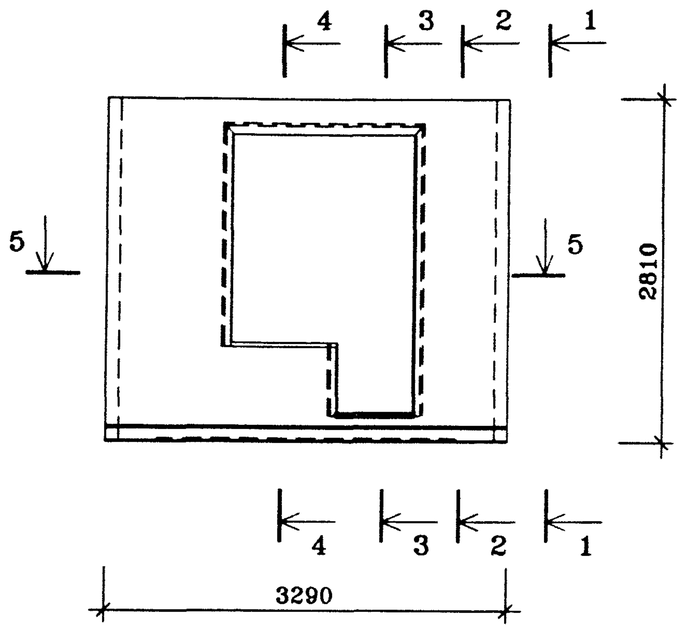

ВИД С ВНУТРЕННЕЙ СТОРОНЫ

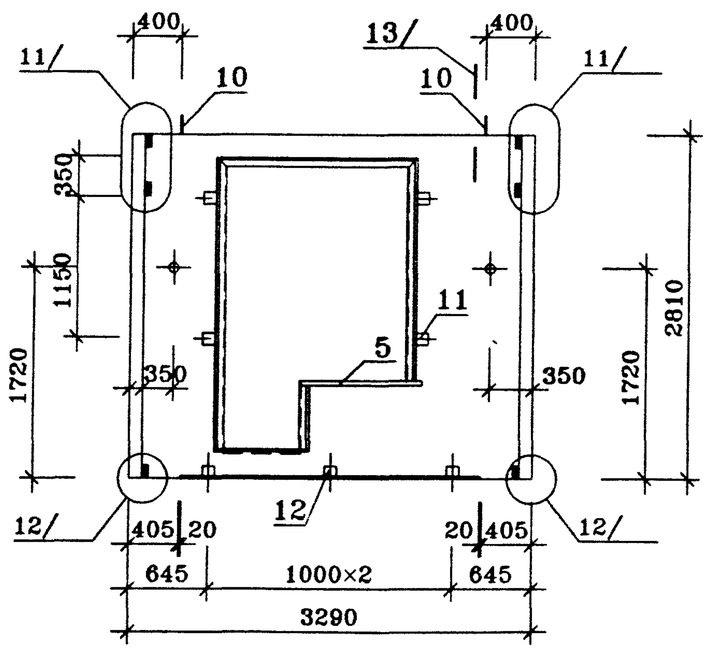

ПОЗ.	НАИМЕНОВАНИЕ	КОЛ-ВО НА ИСПОЛН.	ОБОЗНАЧЕНИЕ ДОКУМЕНТА
1	ЗАПОЛНЕНИЕ ПРОЕМА ОРС 18-9	1	ГОСТ 16289-86
	БРС 25-7.5	1	
2	СТЕКЛО $м^2$		ГОСТ 111-90
3	СЛИВ		ИМ 1.1-1
4	НАЛИЧНИК ТИП Н-2 ПМ		ГОСТ 8242-88
11	ПРОБКА ДЕРЕВЯННАЯ АНТИСЕПТИРОВАННАЯ 200×50×50		
12	ПРОБКА ДЕРЕВЯННАЯ АНТИСЕПТИРОВАННАЯ 100×50×50		
5	ПЛИТА ПОДОКОННАЯ ПД-2-20×144×1000		ГОСТ 8242-88
6	БЕТОН ТЯЖЕЛЫЙ КЛАССА В20, $м^3$	0.50	ВНУТРЕННИЙ СЛОЙ
7	БЕТОН ТЯЖЕЛЫЙ КЛАССА В20 $м^3$	0.56	НАРУЖНЫЙ СЛОЙ
8	ПЕНОПОЛИСТИРОЛ $м^3$		
	γ=40 кг/$м^3$ 100мм	0.49	ВНУТРЕННИЙ СЛОЙ
	70мм	0.30	НАРУЖНЫЙ СЛОЙ
9	МИН ПЛИТА γ=80 кг/$м^3$ $м^3$		
	170мм	0.05	
10	МОНТАЖНАЯ ПЕТЛЯ П-1 шт.	2	ИЖ 11-1-
	КАРКАС ПРОСТРАНСТВЕННЫЙ		
	КПН7-1	1	ИЖ 1.1-1-
	КПВ7-1	1	ИЖ 11-1-
	МАССА СТАЛИ КГ		
	МАССА ИЗДЕЛИЯ КГ	2690	

техническое описание смотри
установку оконных блоков смотри лист
архитектурную отделку панели смотри
Панель Н7-1л – зеркальное отражение панели Н7-1

				ГМС-2001	ИЖ 1.1-1-	
Нач.ПК01	Пальцева		12.01			
ГИП	Кузнецов		12.01	ПАНЕЛЬ НАРУЖНОЙ СТЕНЫ Н7-1, Н7-1л СБОРОЧНЫЙ ЧЕРТЕЖ	СТАДИЯ	ЛИСТ	ЛИСТОВ
Разраб.	Карасев		12.01		Р	1	2
Проверил	Айнетдинова		12.01		ЦНИИЭП жилых и общественных зданий		

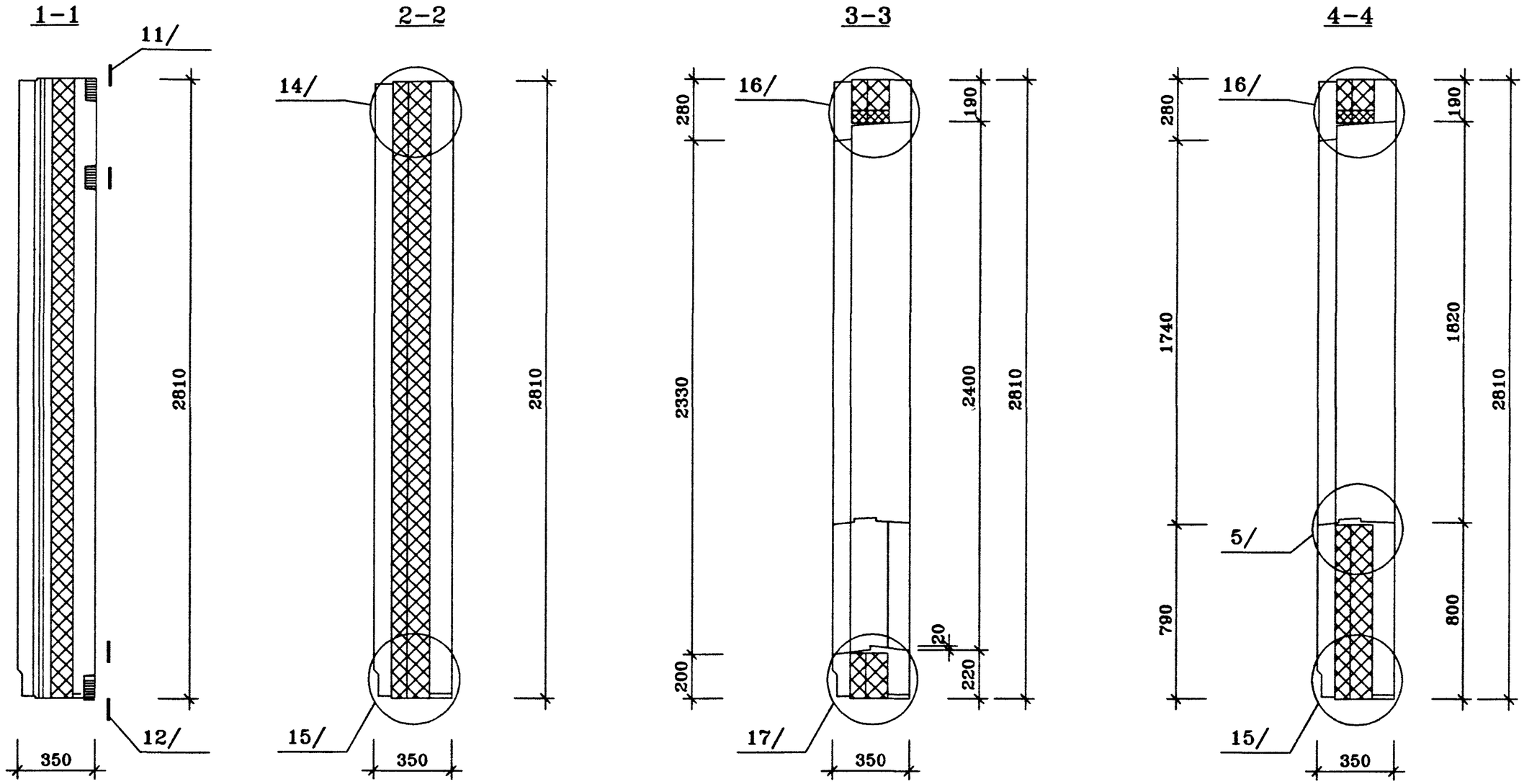

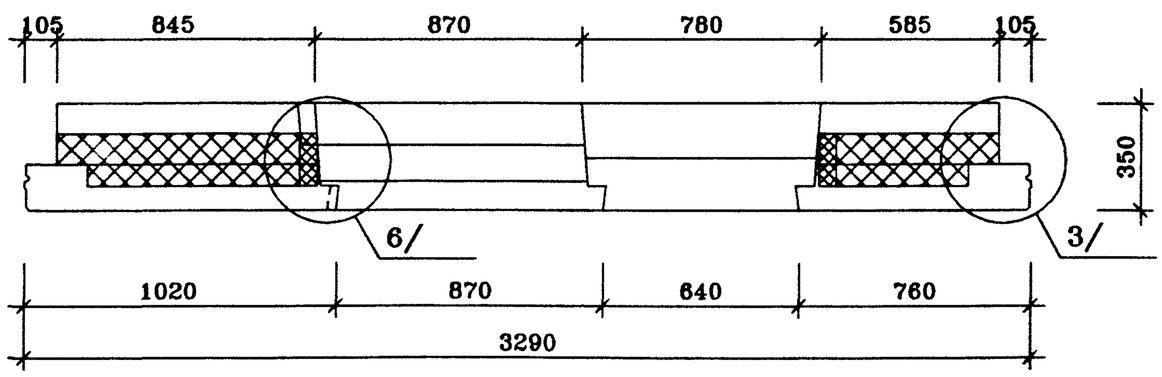

ГМС-2001	РАЗРЕЗЫ	ИЖ 1.1-1-	ЛИСТ 2

Н7-2 ВИД С НАРУЖНОЙ СТОРОНЫ

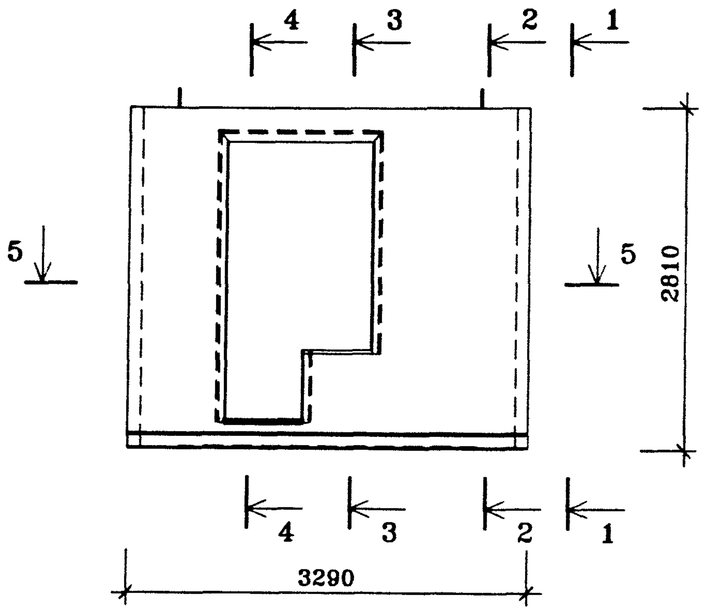

ВИД С ВНУТРЕННЕЙ СТОРОНЫ

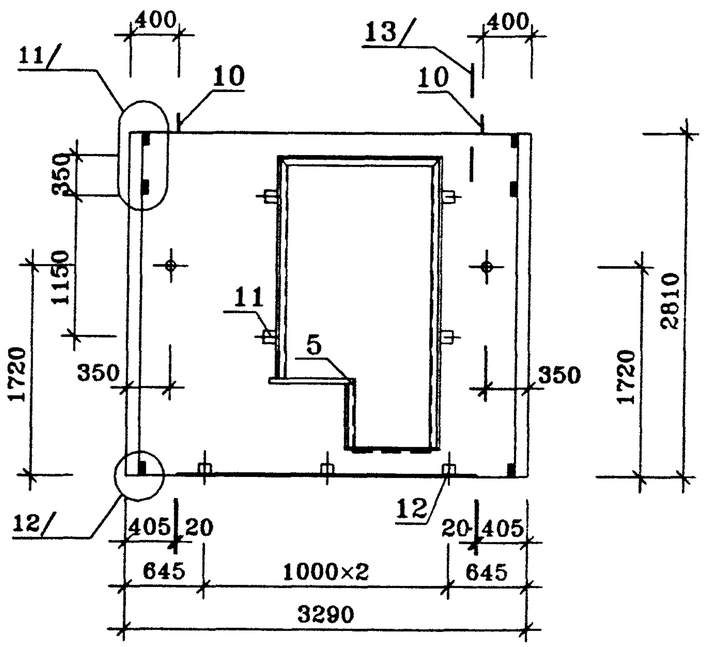

ПОЗ.	НАИМЕНОВАНИЕ	КОЛ-ВО НА ИСПОЛН.	ОБОЗНАЧЕНИЕ ДОКУМЕНТА
1	ЗАПОЛНЕНИЕ ПРОЕМА ОРС 18-6	1	ГОСТ 16289-86
	БРС 25-7.5	1	ГОСТ 16289-86
2	СТЕКЛО $м^2$		ГОСТ 111-90
3	СЛИВ		ИМ 1.1-1
4	НАЛИЧНИК ТИП Н-2 ПМ		ГОСТ 8242-88
11	ПРОБКА ДЕРЕВЯННАЯ АНТИСЕПТИРОВАННАЯ 200×50×50		
12	ПРОБКА ДЕРЕВЯННАЯ АНТИСЕПТИРОВАННАЯ 100×50×50		
5	ПЛИТА ПОДОКОННАЯ ПД-2-20×144×1000		ГОСТ 8242-88
6	БЕТОН ТЯЖЕЛЫЙ КЛАССА В20, $м^3$	0.59	ВНУТРЕННИЙ СЛОЙ
7	БЕТОН ТЯЖЕЛЫЙ КЛАССА В20 $м^3$	0.66	НАРУЖНЫЙ СЛОЙ
8	ПЕНОПОЛИСТИРОЛ $м^3$		
	γ=40 кг/$м^3$ 100мм	0.30	ВНУТРЕННИЙ СЛОЙ
	70мм	0.21	НАРУЖНЫЙ СЛОЙ
9	МИН. ПЛИТА γ=80 кг/$м^3$ $м^3$		
	170мм	0.05	
10	МОНТАЖНАЯ ПЕТЛЯ П-1 шт.	2	ИЖ 1.1-1-
	КАРКАС ПРОСТРАНСТВЕННЫЙ		
	КПН7-2	1	ИЖ 1.1-1-
	КПВ7-2	1	ИЖ 1.1-1-
	МАССА СТАЛИ КГ		
	МАССА ИЗДЕЛИЯ КГ	3150	

техническое описание смотри
установку оконных блоков смотри лист
архитектурную отделку панели смотри
Панель Н7-2л – зеркальное отражение панели Н7-2

				ГМС-2001	ИЖ 1.1-1-	
Нач.ПК01	Пальцева		12.01			
ГИП	Кузнецов		12.01	ПАНЕЛЬ НАРУЖНОЙ СТЕНЫ Н7-2, Н7-2л СБОРОЧНЫЙ ЧЕРТЕЖ	СТАДИЯ Р	ЛИСТ 1 / ЛИСТОВ 2
Разраб.	Карасев		12.01			
Проверил	Айнетдинова		12.01		ЦНИИЭП жилых и общественных зданий	

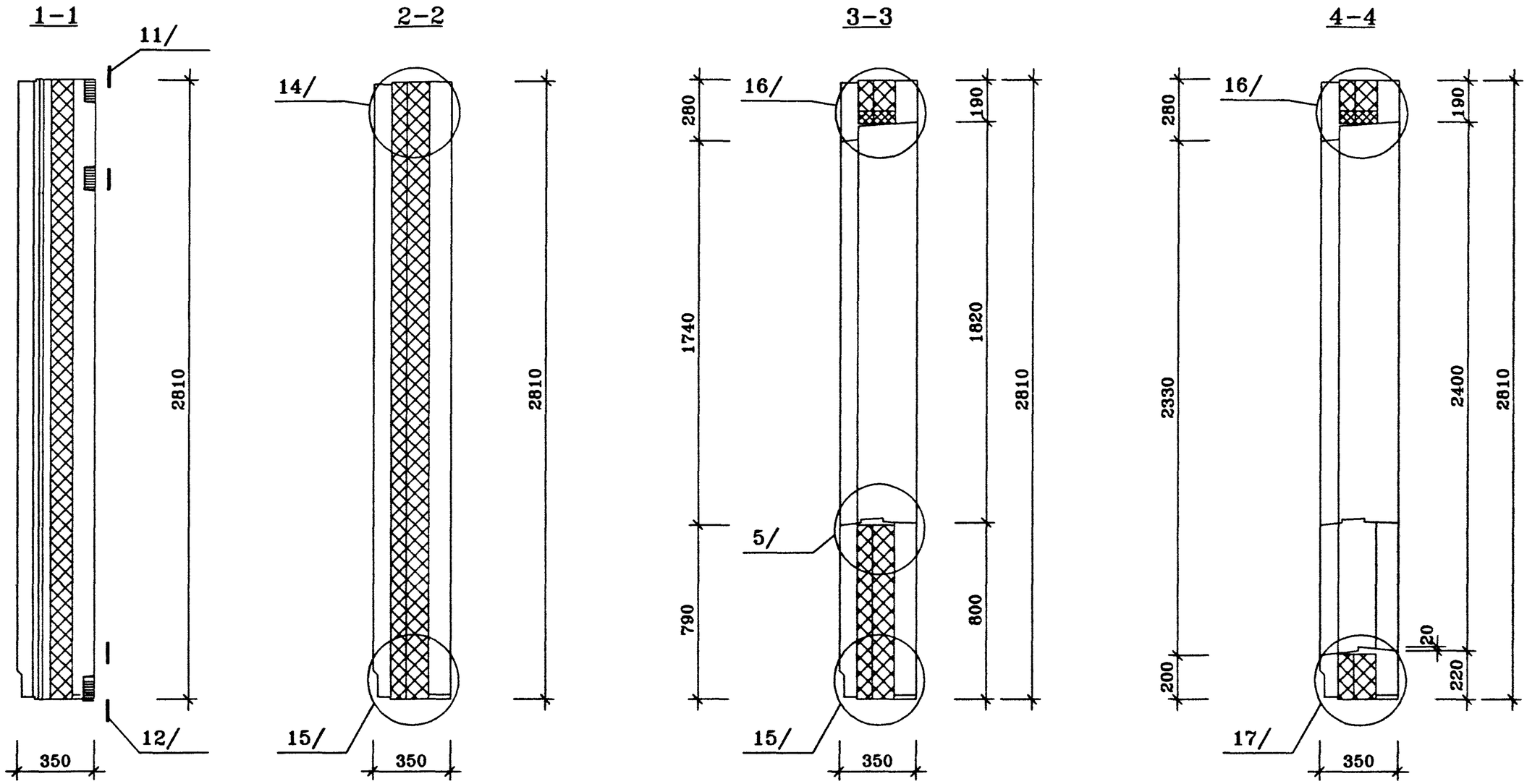

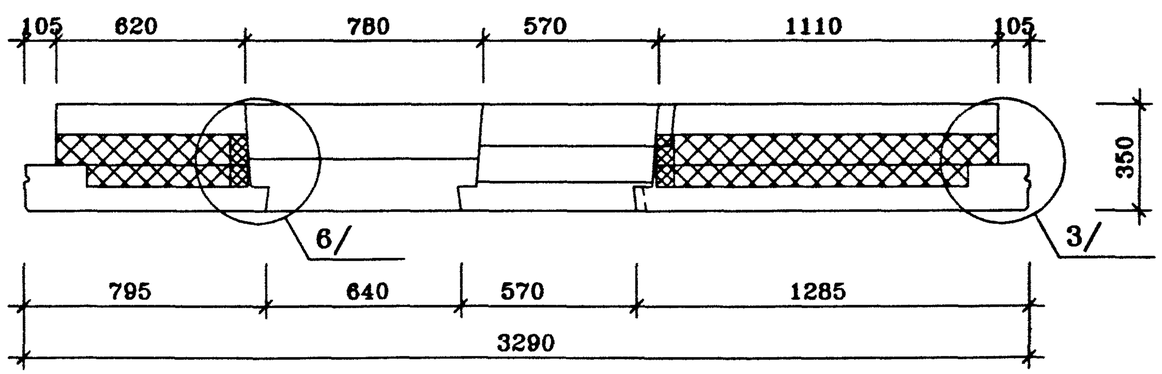

ГМС-2001	РАЗРЕЗЫ	ИЖ 1.1-1-	ЛИСТ 2

R7-2
20/12/01

Н8-1 ВИД С НАРУЖНОЙ СТОРОНЫ

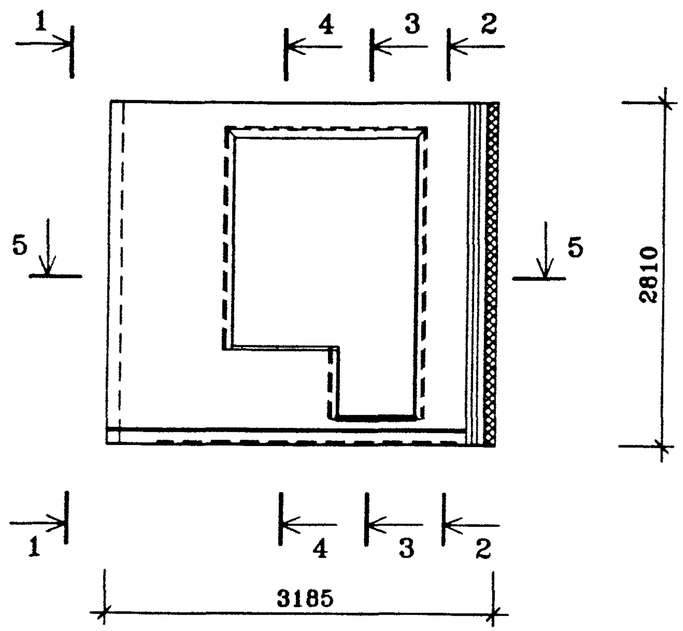

ВИД С ВНУТРЕННЕЙ СТОРОНЫ

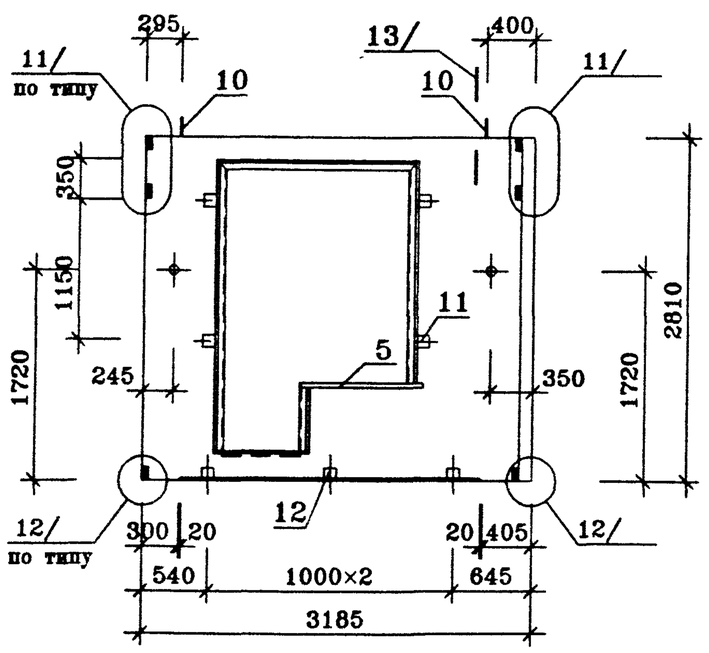

ПОЗ.	НАИМЕНОВАНИЕ	КОЛ-ВО НА ИСПОЛН.	ОБОЗНАЧЕНИЕ ДОКУМЕНТА
1	ЗАПОЛНЕНИЕ ПРОЕМА ОРС 18-9	1	ГОСТ 16289-86
	БРС 25-7.5	1	
2	СТЕКЛО $м^2$		ГОСТ 111-90
3	СЛИВ		ИМ 1.1-1
4	НАЛИЧНИК ТИП Н-2 ПМ		ГОСТ 8242-88
11	ПРОБКА ДЕРЕВЯННАЯ АНТИСЕПТИРОВАННАЯ 200×50×50		
12	ПРОБКА ДЕРЕВЯННАЯ АНТИСЕПТИРОВАННАЯ 100×50×50		
5	ПЛИТА ПОДОКОННАЯ ПД-2-20×144×1000		ГОСТ 8242-88
6	БЕТОН ТЯЖЕЛЫЙ КЛАССА В20, $м^3$	0.50	ВНУТРЕННИЙ СЛОЙ
7	БЕТОН ТЯЖЕЛЫЙ КЛАССА В20 $м^3$	0.50	НАРУЖНЫЙ СЛОЙ
8	ПЕНОПОЛИСТИРОЛ $м^3$		
	γ=40 кг/$м^3$ 100мм	0.45	ВНУТРЕННИЙ СЛОЙ
	70мм	0.27	НАРУЖНЫЙ СЛОЙ
9	МИН. ПЛИТА γ=80 кг/$м^3$ $м^3$		
	170мм	0.09	
10	МОНТАЖНАЯ ПЕТЛЯ П-1 шт.	2	ИЖ 1.1-1-
	КАРКАС ПРОСТРАНСТВЕННЫЙ		
	КПН8-1	1	ИЖ 1.1-1-
	КПВ8-1	1	ИЖ 1.1-1-
	МАССА СТАЛИ КГ		
	МАССА ИЗДЕЛИЯ КГ	2540	

техническое описание смотри
установку оконных блоков смотри лист
архитектурную отделку панели смотри
Панель Н8-1л – зеркальное отражение панели Н8-1

				ГМС-2001	ИЖ 1.1-1-	
Нач.ПК01	Пальцева		12.01			
ГИП	Кузнецов		12.01	ПАНЕЛЬ НАРУЖНОЙ СТЕНЫ Н8-1, Н8-1л СБОРОЧНЫЙ ЧЕРТЕЖ	СТАДИЯ	ЛИСТ	ЛИСТОВ
Разраб.	Карасев		12.01		Р	1	2
Проверил	Айнетдинова		12.01		ЦНИИЭП жилых и общественных зданий		

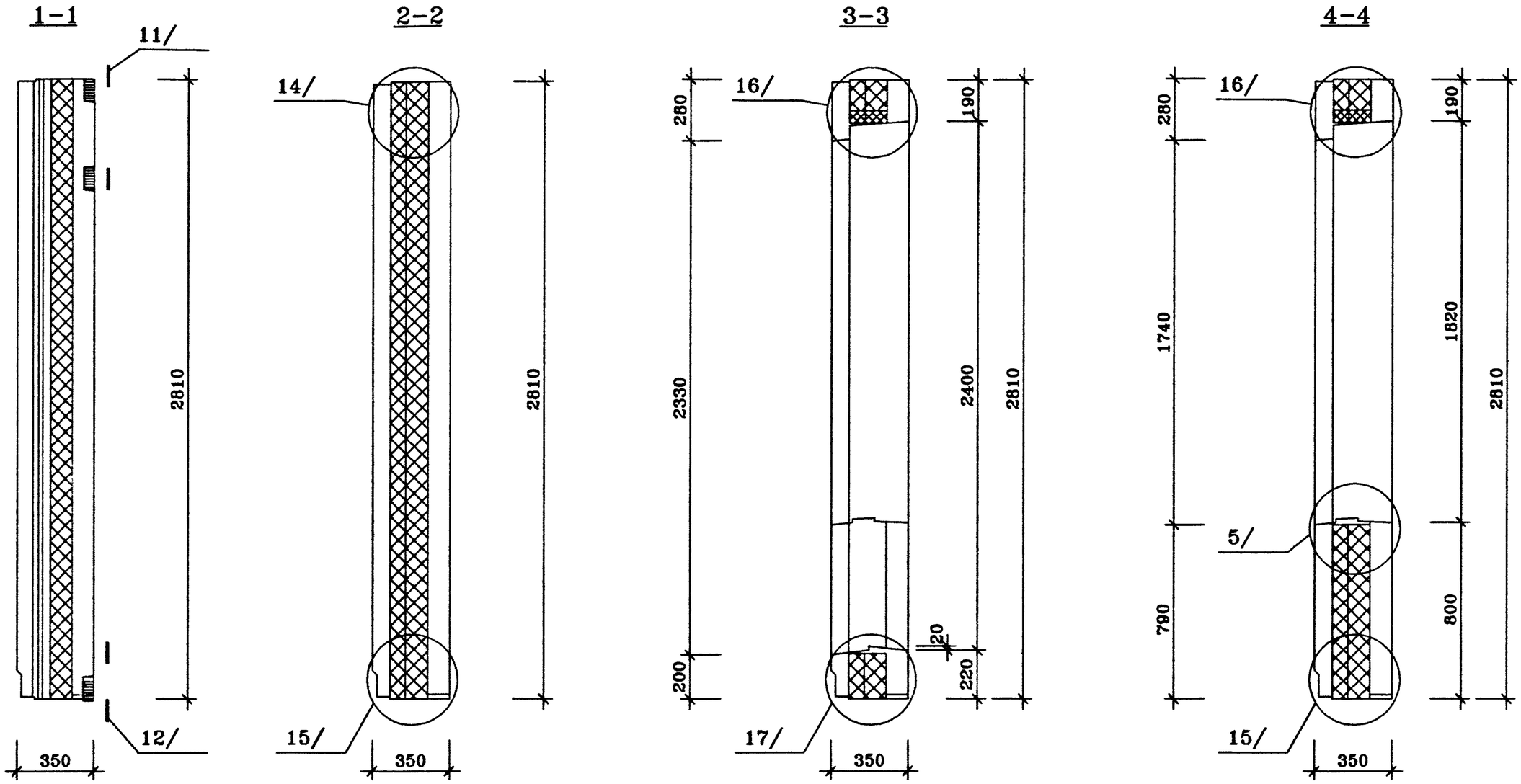

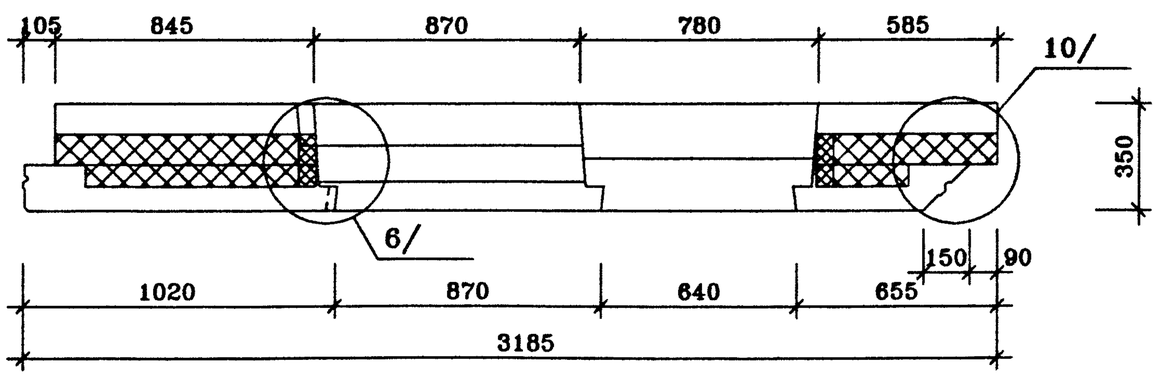

ГМС-2001	РАЗРЕЗЫ	ИЖ 1.1-1-	ЛИСТ 2

R8-1
20/12/01

Н8-2 ВИД С НАРУЖНОЙ СТОРОНЫ

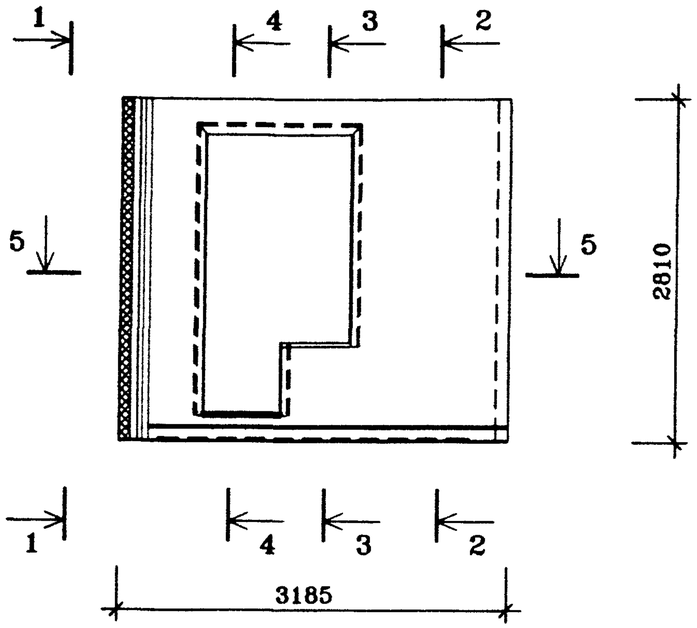

ВИД С ВНУТРЕННЕЙ СТОРОНЫ

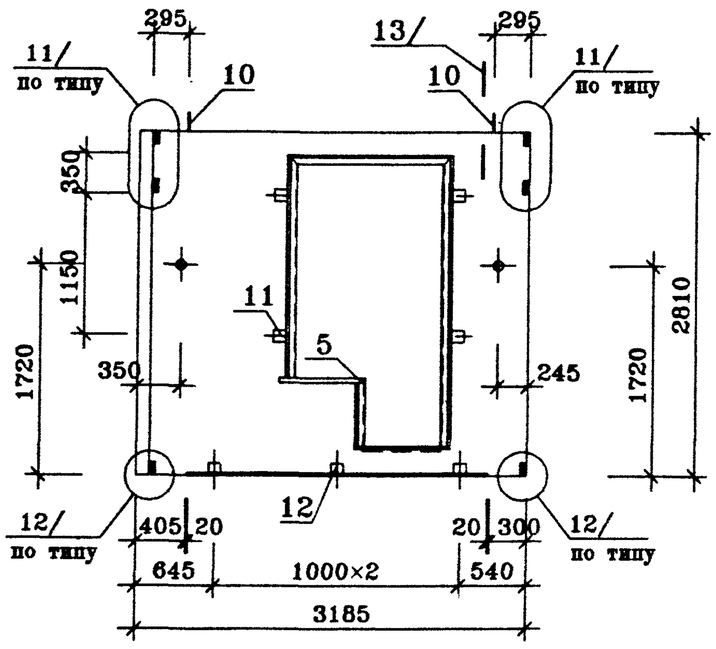

ПОЗ.	НАИМЕНОВАНИЕ	КОЛ-ВО НА ИСПОЛН.	ОБОЗНАЧЕНИЕ ДОКУМЕНТА
1	ЗАПОЛНЕНИЕ ПРОЕМА ОРС 18-6	1	ГОСТ 16289-86
	БРС 25-7.5	1	
2	СТЕКЛО $м^2$		ГОСТ 111-90
3	СЛИВ		ИМ 1.1-1
4	НАЛИЧНИК ТИП Н-2 ПМ		ГОСТ 8242-88
11	ПРОБКА ДЕРЕВЯННАЯ АНТИСЕПТИРОВАННАЯ 200×50×50		
12	ПРОБКА ДЕРЕВЯННАЯ АНТИСЕПТИРОВАННАЯ 100×50×50		
5	ПЛИТА ПОДОКОННАЯ ПД-2-20×144×1000		ГОСТ 8242-88
6	БЕТОН ТЯЖЕЛЫЙ КЛАССА В20, $м^3$	0.59	ВНУТРЕННИЙ СЛОЙ
7	БЕТОН ТЯЖЕЛЫЙ КЛАССА В20 $м^3$	0.62	НАРУЖНЫЙ СЛОЙ
8	ПЕНОПОЛИСТИРОЛ $м^3$		
	γ=40 кг/$м^3$ 100мм	0.30	ВНУТРЕННИЙ СЛОЙ
	70мм	0.21	НАРУЖНЫЙ СЛОЙ
9	МИН. ПЛИТА γ=80 кг/$м^3$ $м^3$		
	170мм	0.07	
10	МОНТАЖНАЯ ПЕТЛЯ П-1 шт.	2	ИЖ 1.1-1-
	КАРКАС ПРОСТРАНСТВЕННЫЙ		
	КПН8-2	1	ИЖ 1.1-1-
	КПВ8-2	1	ИЖ 1.1-1-
	МАССА СТАЛИ КГ		
	МАССА ИЗДЕЛИЯ КГ	3055	

техническое описание смотри
установку оконных блоков смотри лист
архитектурную отделку панели смотри
Панель Н8-2л – зеркальное отражение панели Н8-2

				ГМС-2001	ИЖ 1.1-1-	
Нач.ПК01	Пальцева		12.01			
ГИП	Кузнецов		12.01	ПАНЕЛЬ НАРУЖНОЙ СТЕНЫ Н8-2, Н8-2л СБОРОЧНЫЙ ЧЕРТЕЖ	СТАДИЯ	ЛИСТ	ЛИСТОВ
Разраб.	Карасев		12.01		Р	1	2
Проверил	Айнетдинова		12.01		ЦНИИЭП жилых и общественных зданий		

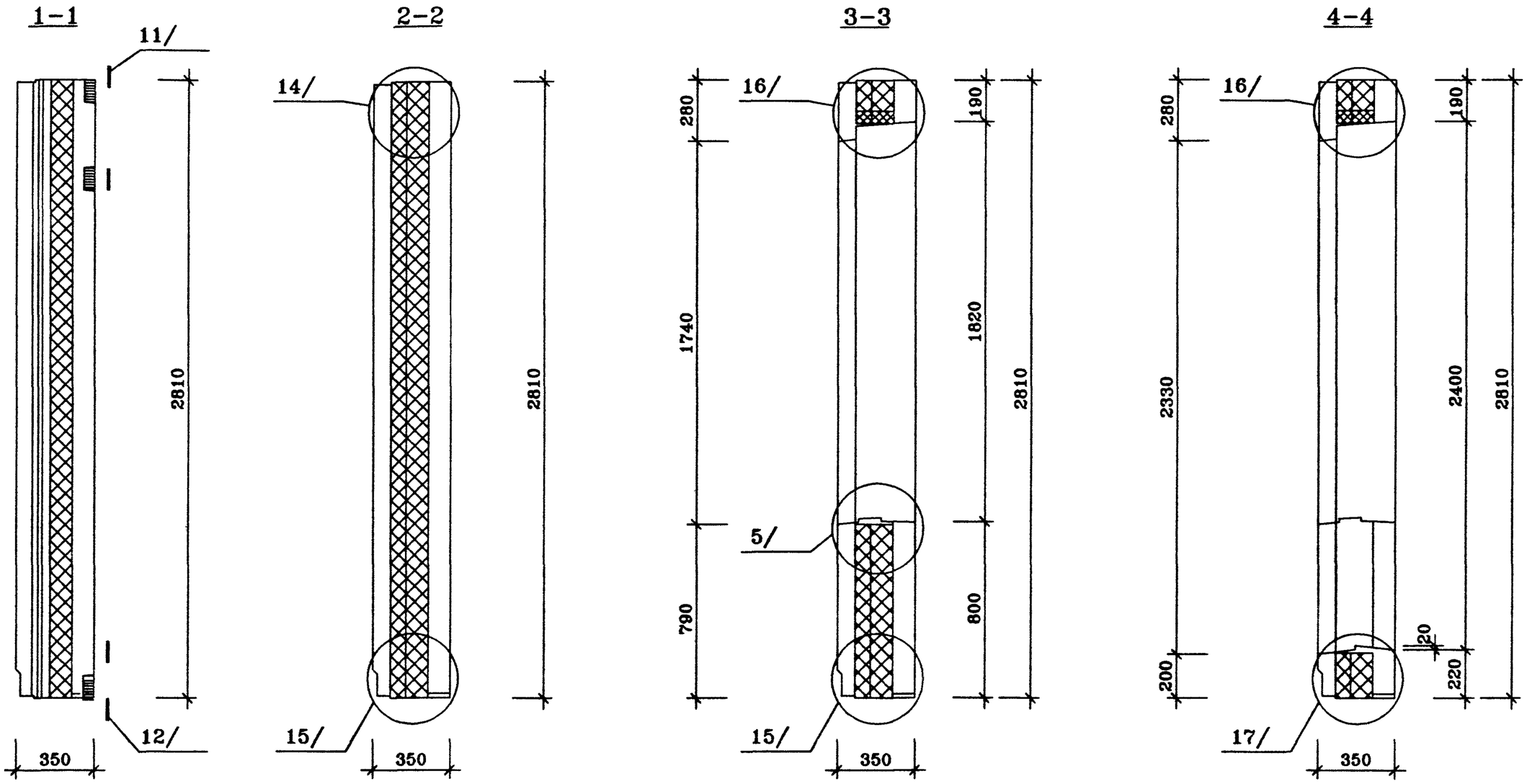

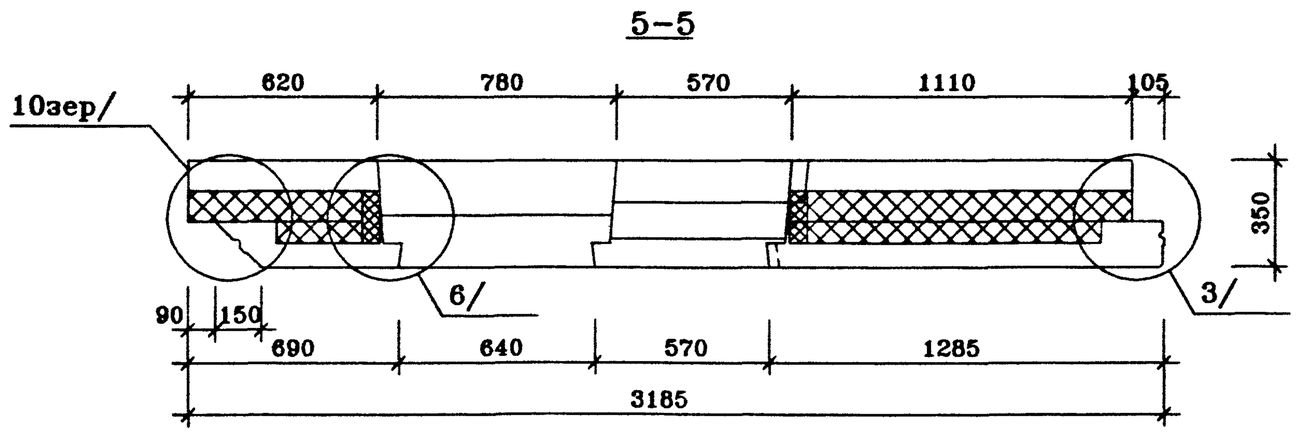

ГМС-2001	РАЗРЕЗЫ	ИЖ 1.1-1-	ЛИСТ 2

R8-2
20/12/01

Н8-3 ВИД С НАРУЖНОЙ СТОРОНЫ

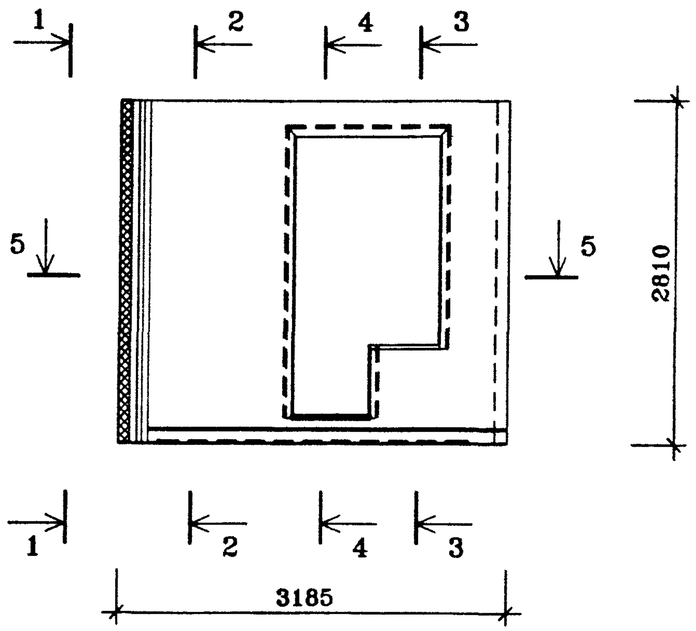

ВИД С ВНУТРЕННЕЙ СТОРОНЫ

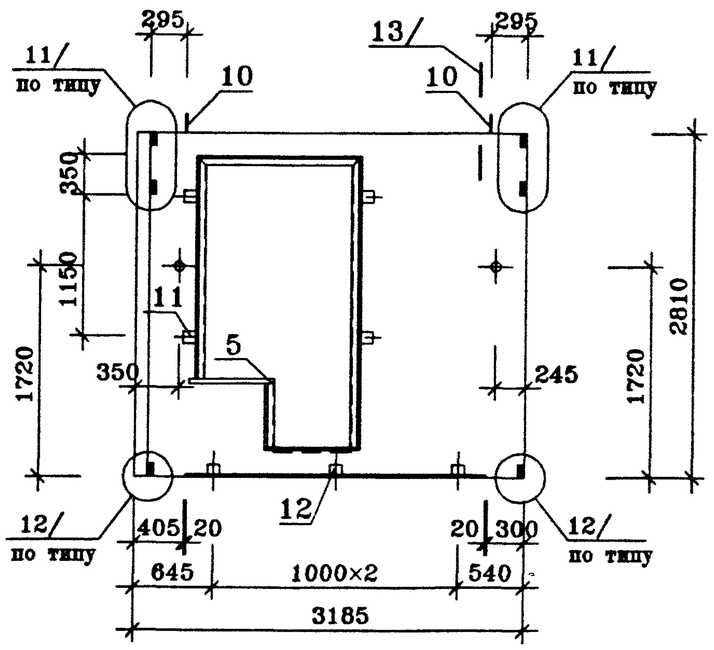

ПОЗ.	НАИМЕНОВАНИЕ	КОЛ-ВО НА ИСПОЛН.	ОБОЗНАЧЕНИЕ ДОКУМЕНТА
1	ЗАПОЛНЕНИЕ ПРОЕМА ОРС 18-6	1	ГОСТ 16289-86
	БРС 25-7.5	1	
2	СТЕКЛО $м^2$		ГОСТ 111-90
3	СЛИВ		ИМ 1.1-1
4	НАЛИЧНИК ТИП Н-2 ПМ		ГОСТ 8242-88
11	ПРОБКА ДЕРЕВЯННАЯ АНТИСЕПТИРОВАННАЯ 200×50×50		
12	ПРОБКА ДЕРЕВЯННАЯ АНТИСЕПТИРОВАННАЯ 100×50×50		
5	ПЛИТА ПОДОКОННАЯ ПД-2-20×144×1000		ГОСТ 8242-88
6	БЕТОН ТЯЖЕЛЫЙ КЛАССА В20, $м^3$	0.59	ВНУТРЕННИЙ СЛОЙ
7	БЕТОН ТЯЖЕЛЫЙ КЛАССА В20 $м^3$	0.62	НАРУЖНЫЙ СЛОЙ
8	ПЕНОПОЛИСТИРОЛ $м^3$		
	γ=40 кг/$м^3$ 100мм	0.30	ВНУТРЕННИЙ СЛОЙ
	70мм	0.21	НАРУЖНЫЙ СЛОЙ
9	МИН. ПЛИТА γ=80 кг/$м^3$ $м^3$		
	170мм	0.07	
10	МОНТАЖНАЯ ПЕТЛЯ П-1 шт.	2	ИЖ 1.1-1-
	КАРКАС ПРОСТРАНСТВЕННЫЙ		
	КПН8-2	1	ИЖ 1.1-1-
	КПВ8-2	1	ИЖ 1.1-1-
	МАССА СТАЛИ КГ		
	МАССА ИЗДЕЛИЯ КГ	3055	

техническое описание смотри
установку оконных блоков смотри лист
архитектурную отделку панели смотри
Панель Н8-3л – зеркальное отражение панели Н8-3

				ГМС-2001	ИЖ 1.1-1-	
Нач.ПК01	Пальцева		02.02			
ГИП	Кузнецов		02.02	ПАНЕЛЬ НАРУЖНОЙ СТЕНЫ Н8-3, Н8-3л СБОРОЧНЫЙ ЧЕРТЕЖ	СТАДИЯ Р	ЛИСТ 1 / ЛИСТОВ 2
Разраб.	Карасев		02.02			
Проверил	Айнетдинова		02.02		ЦНИИЭП жилых и общественных зданий	

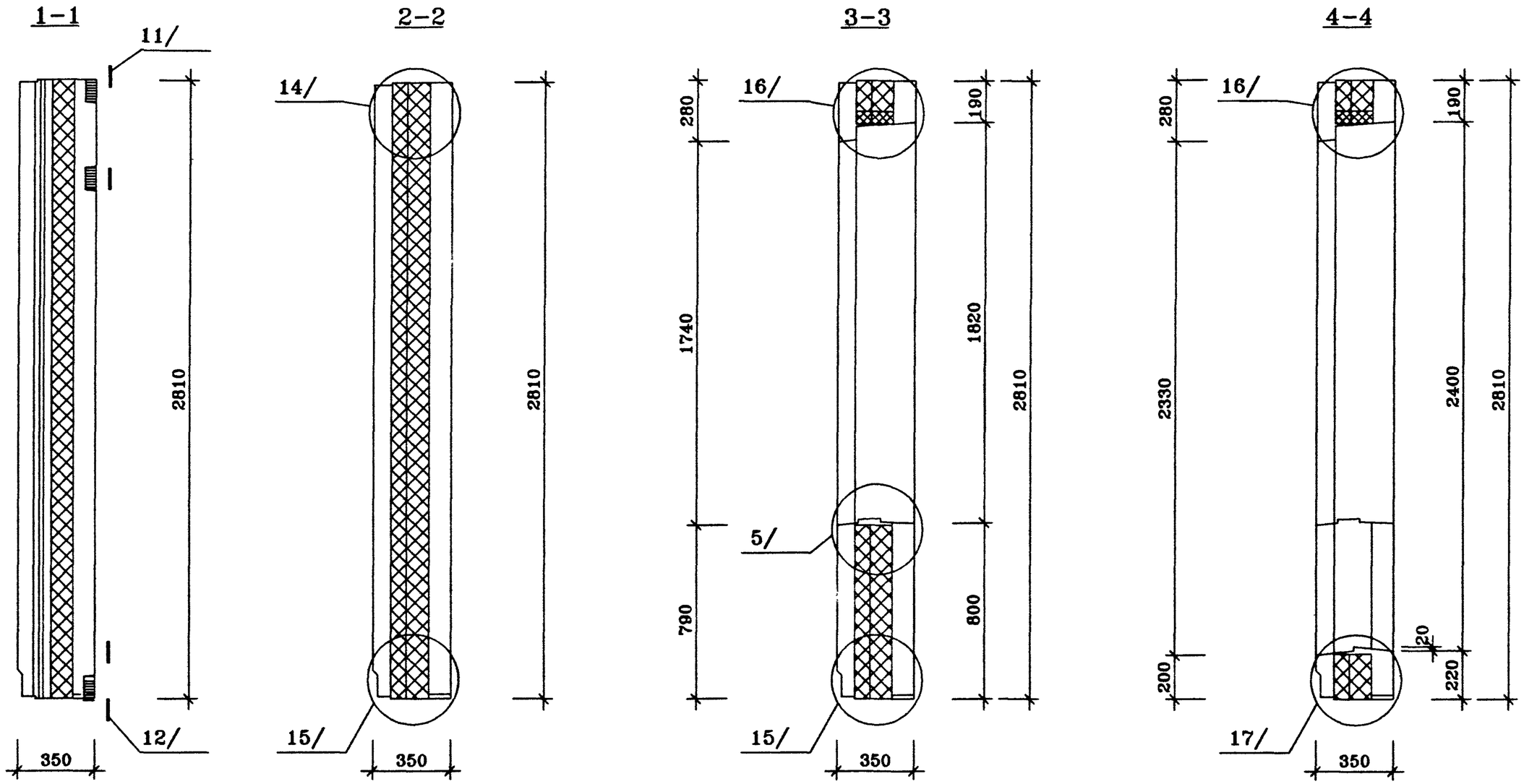

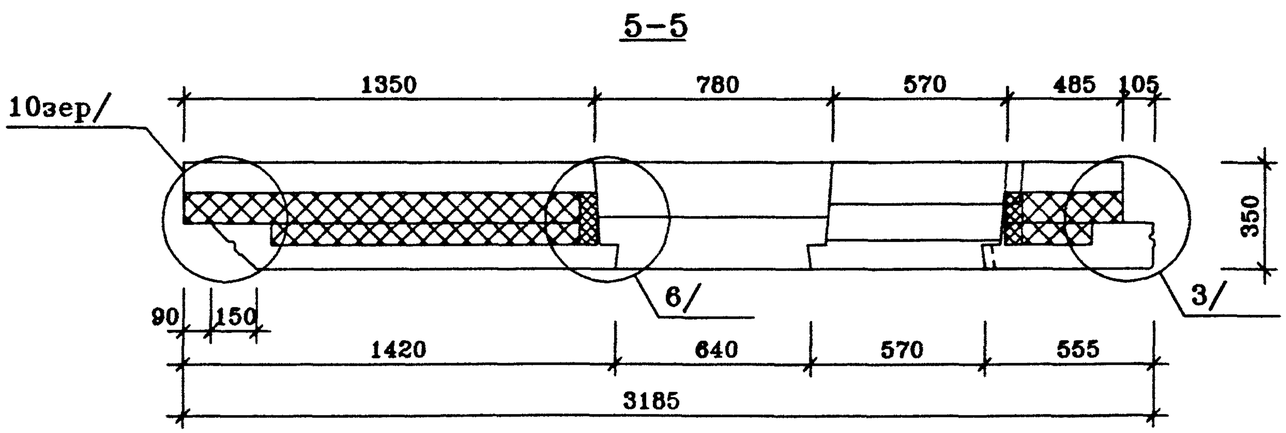

ГМС-2001	РАЗРЕЗЫ	ИЖ 1.1-1-	ЛИСТ 2

R8-3
10/02/02

Н9-1 ВИД С НАРУЖНОЙ СТОРОНЫ

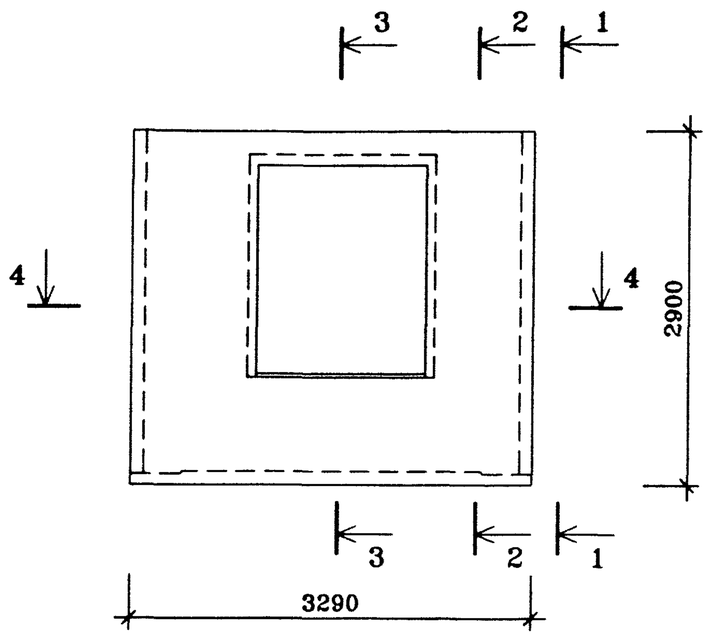

ВИД С ВНУТРЕННЕЙ СТОРОНЫ

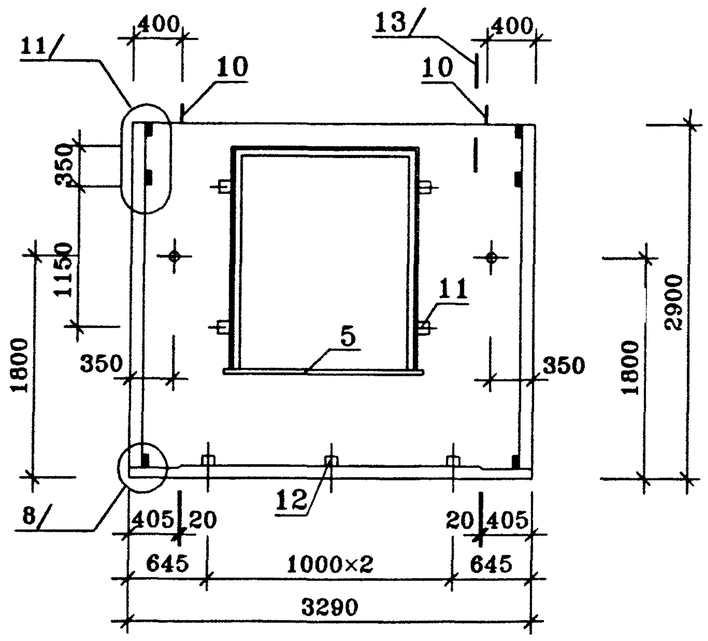

ПОЗ.	НАИМЕНОВАНИЕ	КОЛ-ВО НА ИСПОЛН.	ОБОЗНАЧЕНИЕ ДОКУМЕНТА
		Н2-1	
1	ЗАПОЛНЕНИЕ ПРОЕМА ОРС 18-15	1	ГОСТ 16289-86
2	СТЕКЛО $м^2$		ГОСТ 111-90
3	СЛИВ		ИМ 1.1-1
4	НАЛИЧНИК ТИП Н-2 ПМ		ГОСТ 8242-88
11	ПРОБКА ДЕРЕВЯННАЯ АНТИСЕПТИРОВАННАЯ 200×50×50		
12	ПРОБКА ДЕРЕВЯННАЯ АНТИСЕПТИРОВАННАЯ 100×50×50		
5	ПЛИТА ПОДОКОННАЯ ПД-2-20×144×1000		ГОСТ 8242-88
6	БЕТОН ТЯЖЕЛЫЙ КЛАССА В20, $м^3$	0.59	ВНУТРЕННИЙ СЛОЙ
7	БЕТОН ТЯЖЕЛЫЙ КЛАССА В20 $м^3$	0.63	НАРУЖНЫЙ СЛОЙ
8	ПЕНОПОЛИСТИРОЛ $м^3$		
	γ=40 $кг/м^3$ 100мм	0.30	ВНУТРЕННИЙ СЛОЙ
	70мм	0.21	НАРУЖНЫЙ СЛОЙ
9	МИН. ПЛИТА γ=80 $кг/м^3$ $м^3$		
	170мм	0.05	
10	МОНТАЖНАЯ ПЕТЛЯ П-1 шт.	2	ИЖ 1.1-1-
	КАРКАС ПРОСТРАНСТВЕННЫЙ		
	КПН2-1	1	ИЖ 1.1-1-
	КПВ2-1	1	ИЖ 1.1-1-
	МАССА СТАЛИ КГ		
	МАССА ИЗДЕЛИЯ КГ	3075	

техническое описание смотри
установку оконных блоков смотри лист
архитектурную отделку панели смотри
Панель Н9-1л – зеркальное отражение панели Н9-1

				ГМС-2001	ИЖ 1.1-1-	
Нач.ПК01	Пальцева		12.01			
ГИП	Кузнецов		12.01	ПАНЕЛЬ НАРУЖНОЙ СТЕНЫ Н9-1, Н9-1л СБОРОЧНЫЙ ЧЕРТЕЖ	СТАДИЯ / ЛИСТ / ЛИСТОВ	
Разраб.	Карасев		12.01		Р / 1 / 2	
Проверил	Айнетдинова		12.01		ЦНИИЭП жилых и общественных зданий	

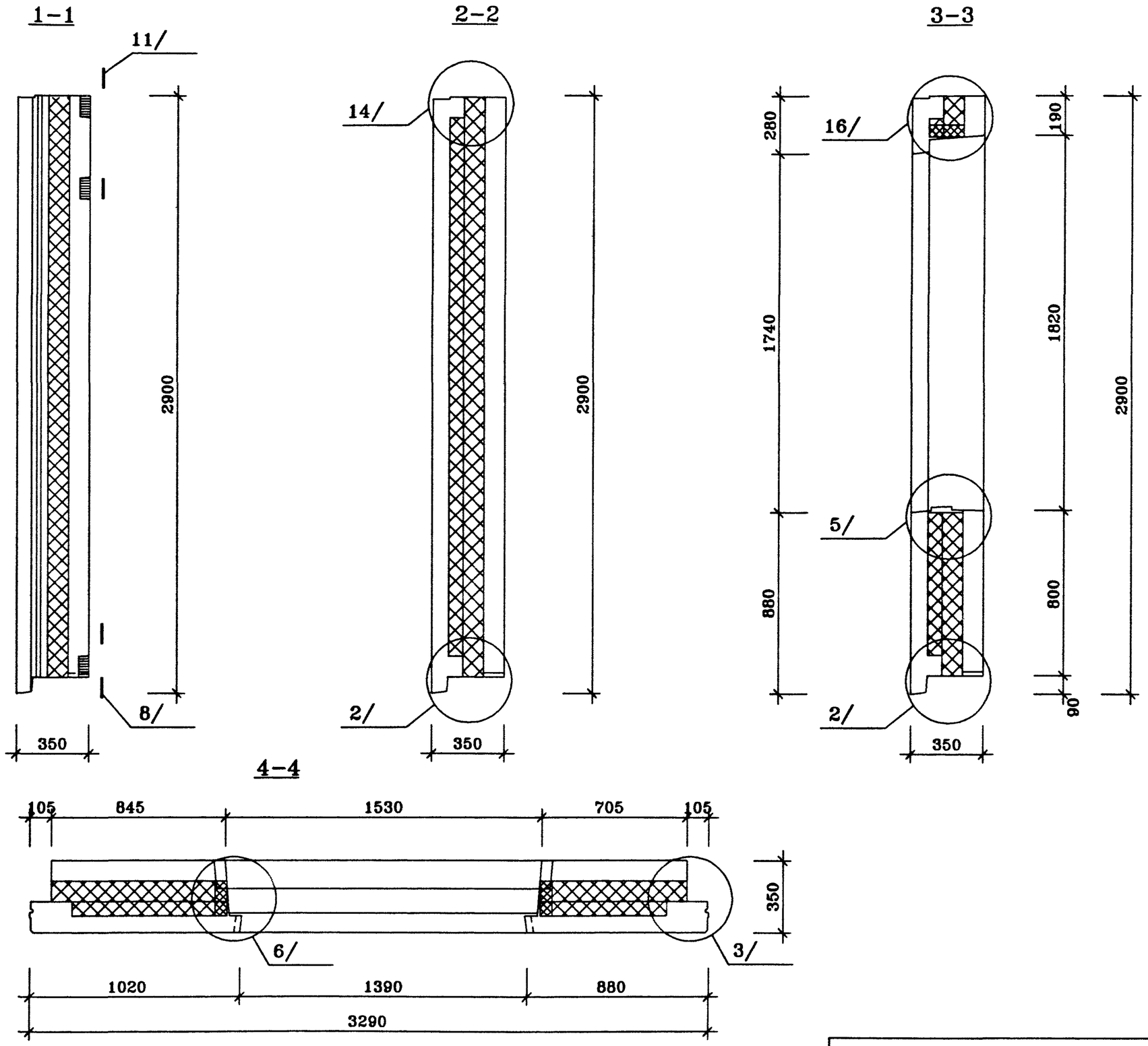

ГМС-2001	РАЗРЕЗЫ	ИЖ 1.1-1-	ЛИСТ 2

R9-1
17/12/01

Н10-1 ВИД С НАРУЖНОЙ СТОРОНЫ

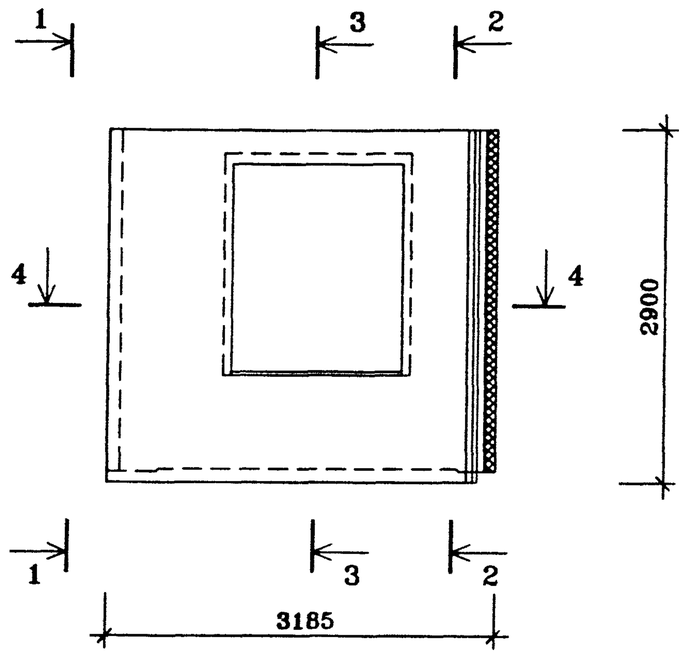

ВИД С ВНУТРЕННЕЙ СТОРОНЫ

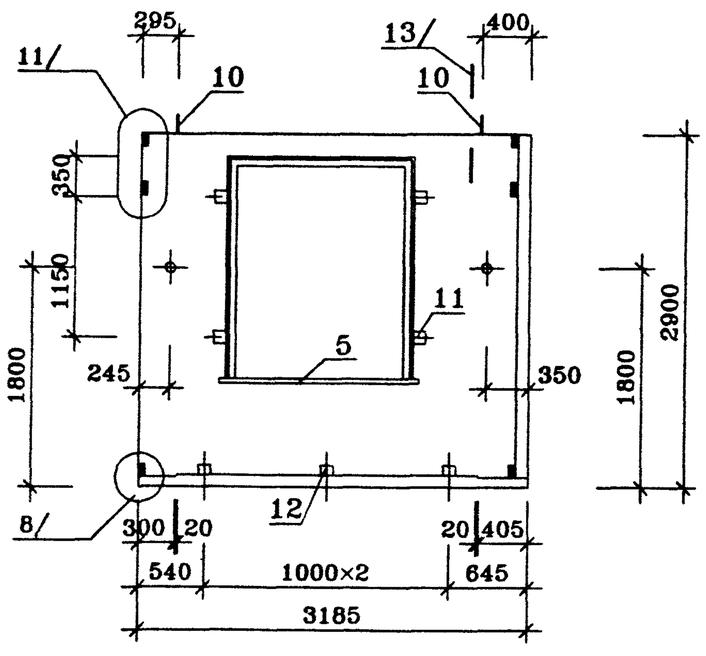

ПОЗ.	НАИМЕНОВАНИЕ	КОЛ-ВО НА ИСПОЛН	ОБОЗНАЧЕНИЕ ДОКУМЕНТА
1	ЗАПОЛНЕНИЕ ПРОЕМА ОРС 18-15	1	ГОСТ 16289-86
2	СТЕКЛО $м^2$		ГОСТ 111-90
3	СЛИВ		ИМ 11-1
4	НАЛИЧНИК ТИП Н-2 ПМ		ГОСТ 8242-88
11	ПРОБКА ДЕРЕВЯННАЯ АНТИСЕПТИРОВАННАЯ 200×50×50		
12	ПРОБКА ДЕРЕВЯННАЯ АНТИСЕПТИРОВАННАЯ 100×50×50		
5	ПЛИТА ПОДОКОННАЯ ПД-2-20×144×1000		ГОСТ 8242-88
6	БЕТОН ТЯЖЕЛЫЙ КЛАССА В20, $м^3$	0 59	ВНУТРЕННИЙ СЛОЙ
7	БЕТОН ТЯЖЕЛЫЙ КЛАССА В20 $м^3$	0 57	НАРУЖНЫЙ СЛОЙ
8	ПЕНОПОЛИСТИРОЛ $м^3$		
	γ=40 $кг/м^3$ 100мм	0.30	ВНУТРЕННИЙ СЛОЙ
	70мм	0 21	НАРУЖНЫЙ СЛОЙ
9	МИН ПЛИТА γ=80 $кг/м^3$ $м^3$		
	170мм	0.07	
10	МОНТАЖНАЯ ПЕТЛЯ П-1 шт.	2	ИЖ 11-1-
	КАРКАС ПРОСТРАНСТВЕННЫЙ		
	КПН2-1	1	ИЖ 1.1-1-
	КПВ2-1	1	ИЖ 11-1-
	МАССА СТАЛИ КГ		
	МАССА ИЗДЕЛИЯ КГ	2925	

техническое описание смотри
установку оконных блоков смотри лист
архитектурную отделку панели смотри
Панель Н10-1л – зеркальное отражение панели Н10-1

				ГМС-2001	ИЖ 1.1-1-	
Нач.ПК01	Пальцева		12.01			
ГИП	Кузнецов		12.01	ПАНЕЛЬ НАРУЖНОЙ СТЕНЫ Н10-1, Н10-1л СБОРОЧНЫЙ ЧЕРТЕЖ	СТАДИЯ Р	ЛИСТ 1 / ЛИСТОВ 2
Разраб.	Карасев		12.01			
Проверил	Айнетдинова		12.01		ЦНИИЭП жилых и общественных зданий	

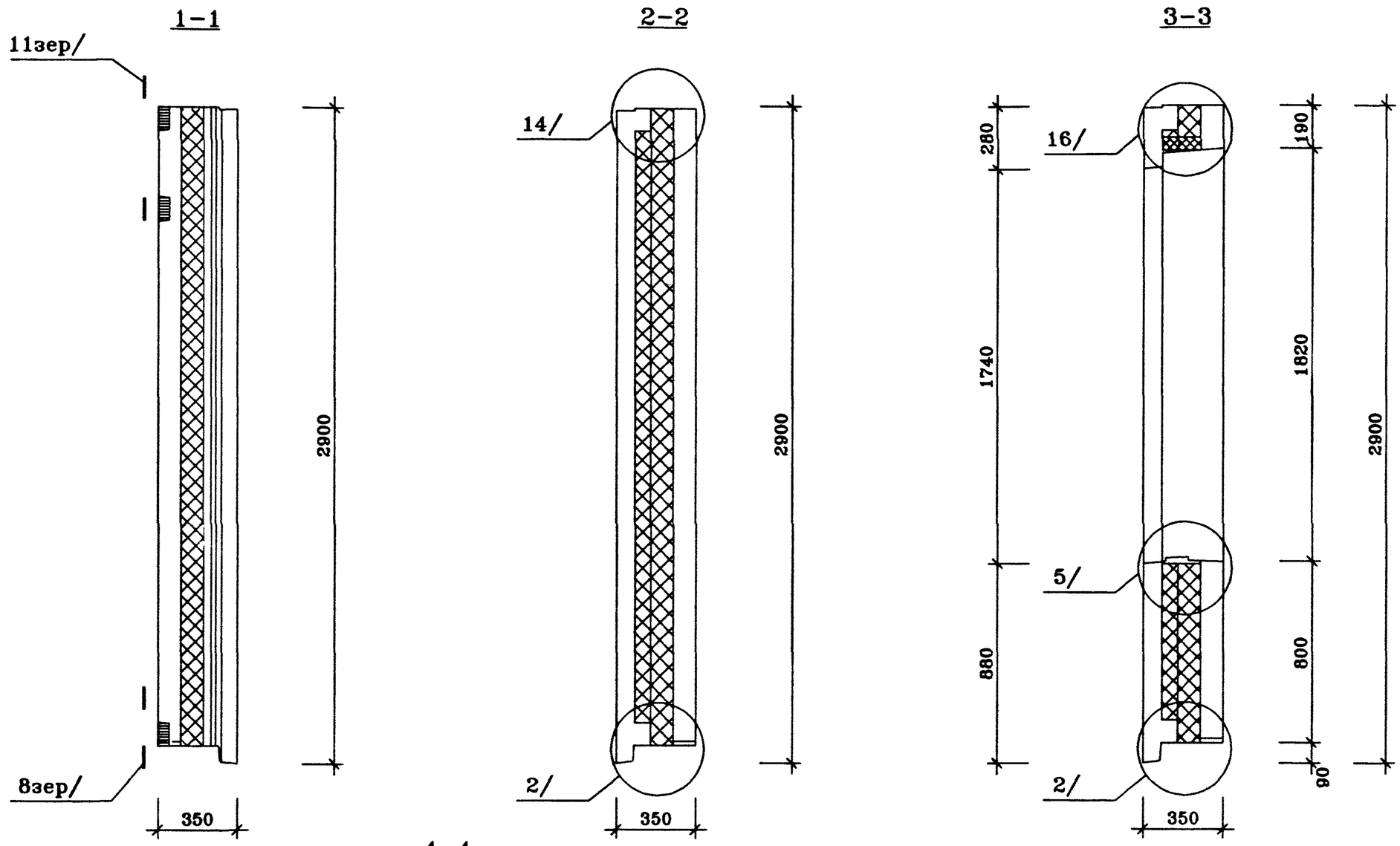

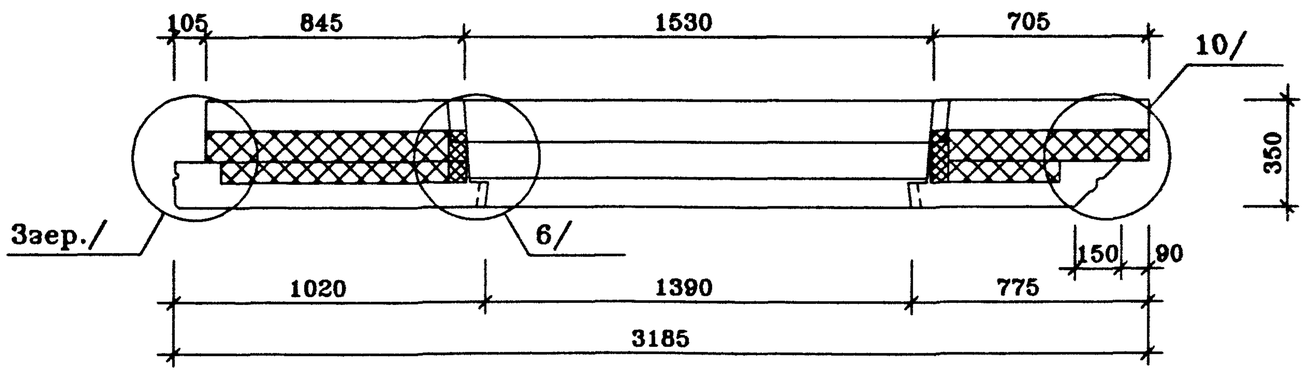

ГМС-2001	РАЗРЕЗЫ	ИЖ 1.1-1-	ЛИСТ 2

R10-1
27/12/01

Н10-2 ВИД С НАРУЖНОЙ СТОРОНЫ

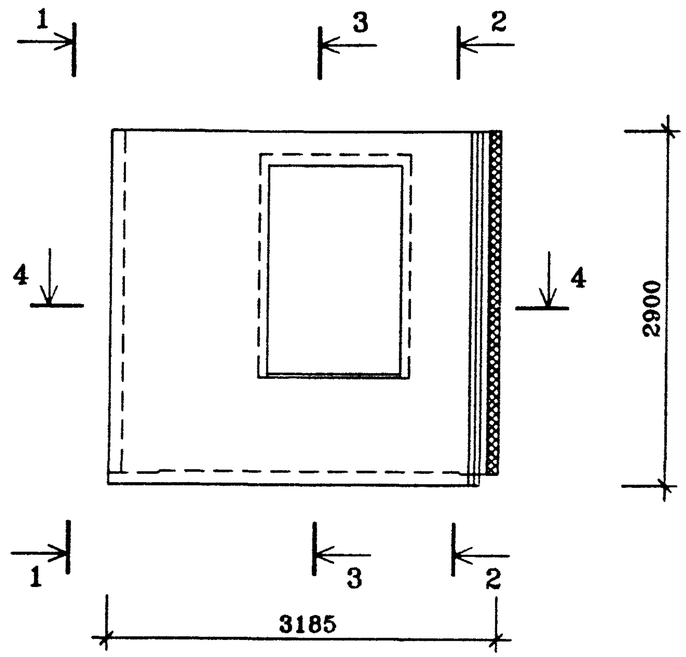

ВИД С ВНУТРЕННЕЙ СТОРОНЫ

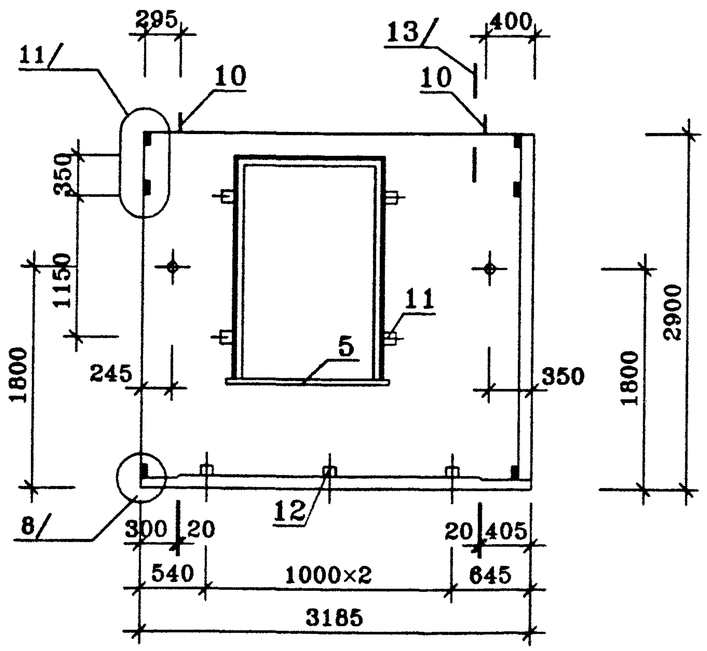

ПОЗ.	НАИМЕНОВАНИЕ	КОЛ-ВО НА ИСПОЛН.	ОБОЗНАЧЕНИЕ ДОКУМЕНТА
1	ЗАПОЛНЕНИЕ ПРОЕМА ОРС 18-12	1	ГОСТ 16289-86
2	СТЕКЛО $м^2$		ГОСТ 111-90
3	СЛИВ		ИМ 11-1
4	НАЛИЧНИК ТИП Н-2 ПМ		ГОСТ 8242-88
11	ПРОБКА ДЕРЕВЯННАЯ АНТИСЕПТИРОВАННАЯ 200×50×50		
12	ПРОБКА ДЕРЕВЯННАЯ АНТИСЕПТИРОВАННАЯ 100×50×50		
5	ПЛИТА ПОДОКОННАЯ ПД-2-20×144×1000		ГОСТ 8242-88
6	БЕТОН ТЯЖЕЛЫЙ КЛАССА В20, $м^3$	0.59	ВНУТРЕННИЙ СЛОЙ
7	БЕТОН ТЯЖЕЛЫЙ КЛАССА В20 $м^3$	0.57	НАРУЖНЫЙ СЛОЙ
8	ПЕНОПОЛИСТИРОЛ $м^3$		
	γ=40 кг/$м^3$ 100мм	0.30	ВНУТРЕННИЙ СЛОЙ
	70мм	0.21	НАРУЖНЫЙ СЛОЙ
9	МИН. ПЛИТА γ=80 кг/$м^3$ $м^3$		
	170мм	0.07	
10	МОНТАЖНАЯ ПЕТЛЯ П-1 шт	2	ИЖ 1.1-1-
	КАРКАС ПРОСТРАНСТВЕННЫЙ		
	КПН2-1	1	ИЖ 11-1-
	КПВ2-1	1	ИЖ 1.1-1-
	МАССА СТАЛИ КГ		
	МАССА ИЗДЕЛИЯ КГ	2925	

техническое описание смотри
установку оконных блоков смотри лист
архитектурную отделку панели смотри
Панель Н10-2л – зеркальное отражение панели Н10-2

Нач.ПК01	Пальцева		12.01
ГИП	Кузнецов		12.01
Разраб.	Карасев		12.01
Проверил	Айнетдинова		12.01

ГМС-2001 **ИЖ 1.1-1-**

ПАНЕЛЬ НАРУЖНОЙ СТЕНЫ Н10-2, Н10-2л СБОРОЧНЫЙ ЧЕРТЕЖ

СТАДИЯ	ЛИСТ	ЛИСТОВ
Р	1	2

ЦНИИЭП жилых и общественных зданий

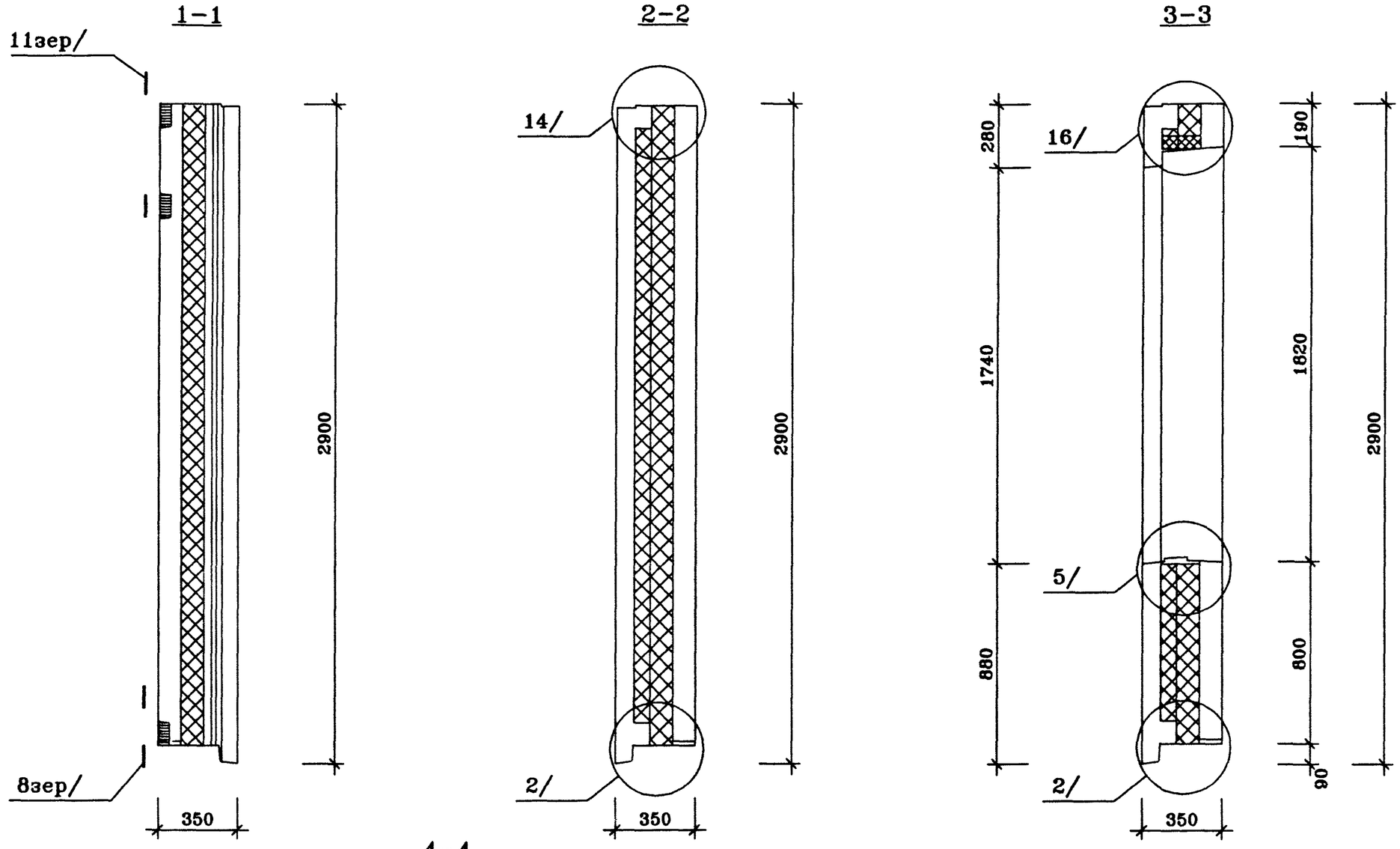

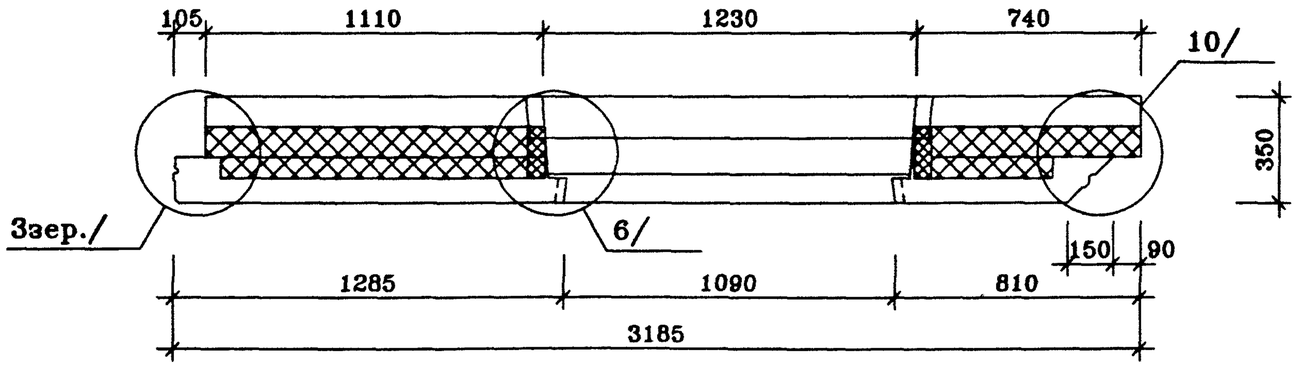

ГМС-2001	РАЗРЕЗЫ	ИЖ 1.1-1-	ЛИСТ 2

R10-2
27/12/01

Н10-3 ВИД С НАРУЖНОЙ СТОРОНЫ

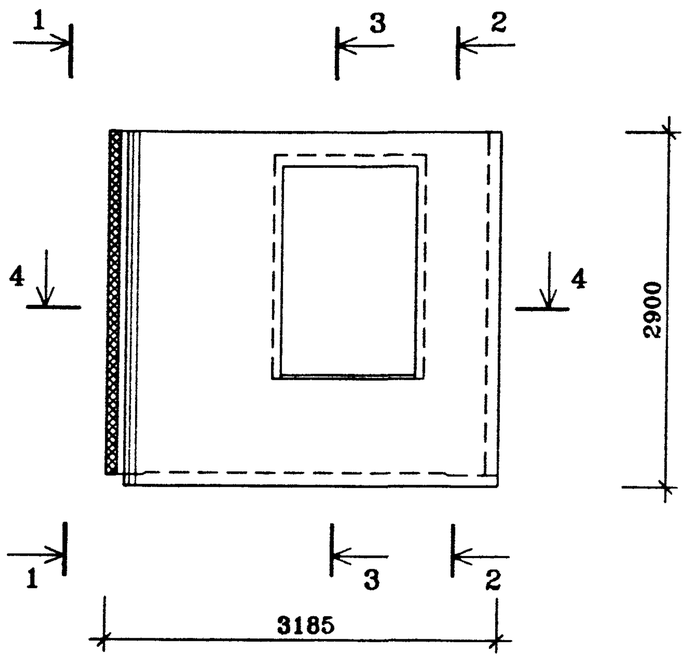

ВИД С ВНУТРЕННЕЙ СТОРОНЫ

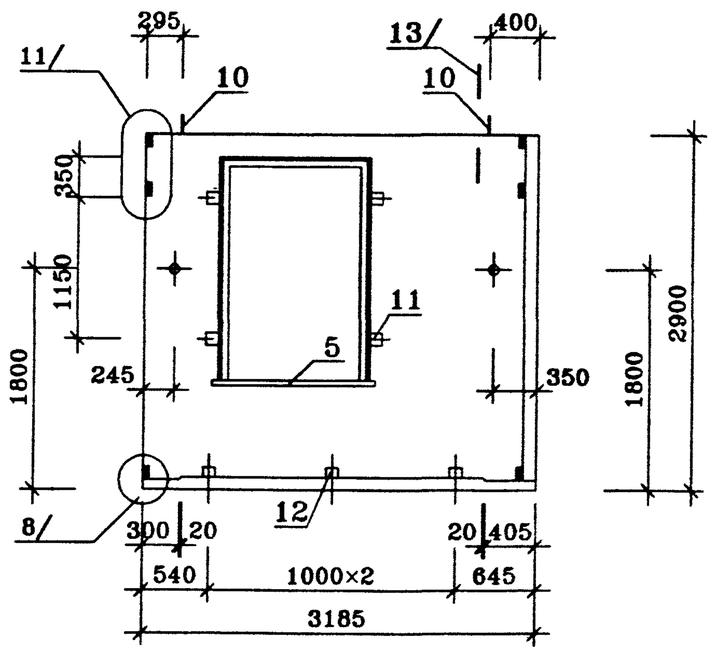

ПОЗ.	НАИМЕНОВАНИЕ	КОЛ-ВО НА ИСПОЛН.	ОБОЗНАЧЕНИЕ ДОКУМЕНТА
1	ЗАПОЛНЕНИЕ ПРОЕМА ОРС 18-12	1	ГОСТ 16289-86
2	СТЕКЛО $м^2$		ГОСТ 111-90
3	СЛИВ		ИМ 1.1-1
4	НАЛИЧНИК ТИП Н-2 ПМ		ГОСТ 8242-88
11	ПРОБКА ДЕРЕВЯННАЯ АНТИСЕПТИРОВАННАЯ 200×50×50		
12	ПРОБКА ДЕРЕВЯННАЯ АНТИСЕПТИРОВАННАЯ 100×50×50		
5	ПЛИТА ПОДОКОННАЯ ПД-2-20×144×1000		ГОСТ 8242-88
6	БЕТОН ТЯЖЕЛЫЙ КЛАССА В20, $м^3$	0.59	ВНУТРЕННИЙ СЛОЙ
7	БЕТОН ТЯЖЕЛЫЙ КЛАССА В20 $м^3$	0.57	НАРУЖНЫЙ СЛОЙ
8	ПЕНОПОЛИСТИРОЛ $м^3$		
	γ=40 кг/$м^3$ 100мм	0.30	ВНУТРЕННИЙ СЛОЙ
	70мм	0.21	НАРУЖНЫЙ СЛОЙ
9	МИН. ПЛИТА γ=80 кг/$м^3$ $м^3$		
	170мм	0.07	
10	МОНТАЖНАЯ ПЕТЛЯ П-1 шт.	2	ИЖ 1.1-1-
	КАРКАС ПРОСТРАНСТВЕННЫЙ		
	КПН2-1	1	ИЖ 1.1-1-
	КПВ2-1	1	ИЖ 1.1-1-
	МАССА СТАЛИ КГ		
	МАССА ИЗДЕЛИЯ КГ	2925	

техническое описание смотри
установку оконных блоков смотри лист
архитектурную отделку панели смотри
Панель Н10-3л – зеркальное отражение панели Н10-3

				ГМС-2001 ИЖ 1.1-1-		
Нач.ПК01	Пальцева		02.02			
ГИП	Кузнецов		02.02	ПАНЕЛЬ НАРУЖНОЙ СТЕНЫ Н10-3, Н10-3л СБОРОЧНЫЙ ЧЕРТЕЖ	СТАДИЯ	ЛИСТ	ЛИСТОВ
Разраб.	Карасев		02.02		Р	1	2
Проверил	Айнетдинова		02.02		ЦНИИЭП жилых и общественных зданий		

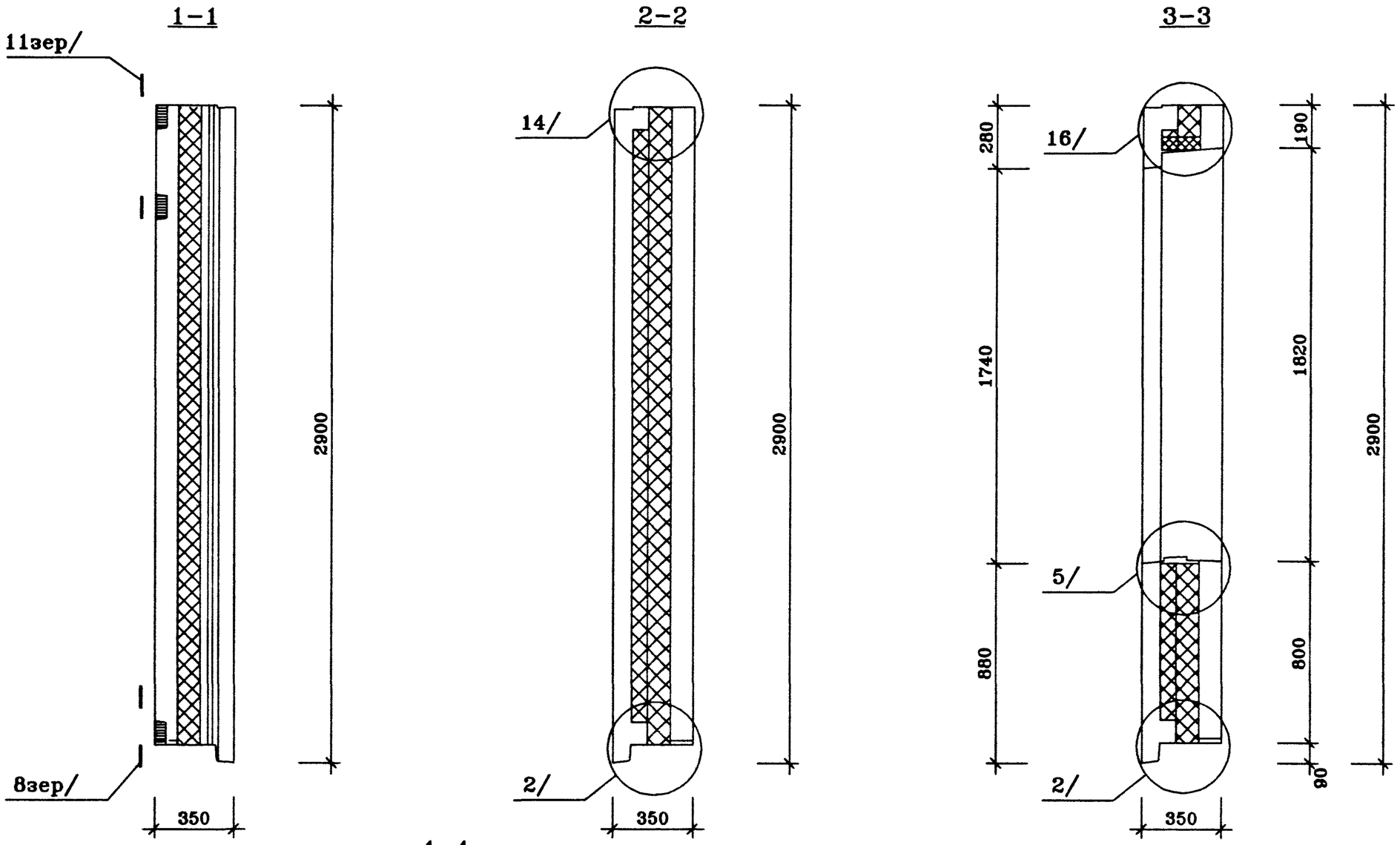

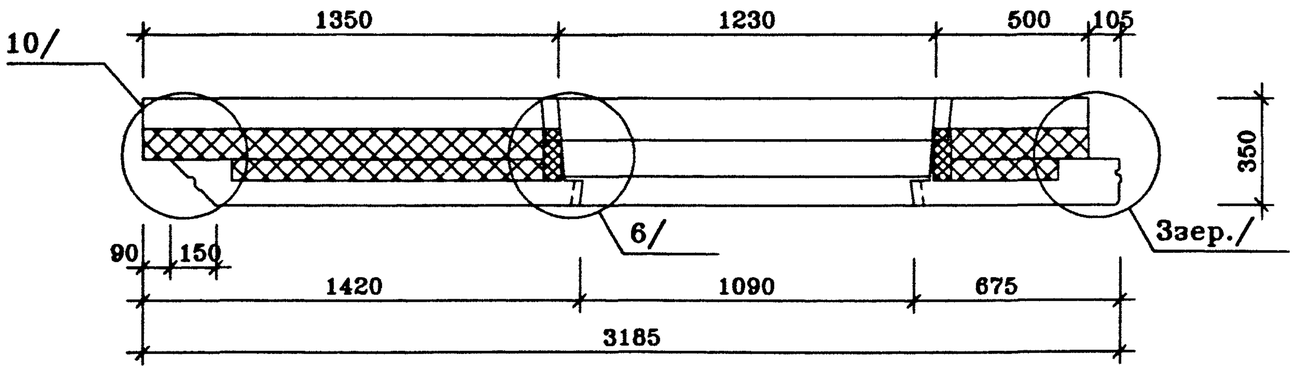

ГМС-2001	РАЗРЕЗЫ	ИЖ 1.1-1-	ЛИСТ 2

R10-3
12/02/02

Н11-1 ВИД С НАРУЖНОЙ СТОРОНЫ

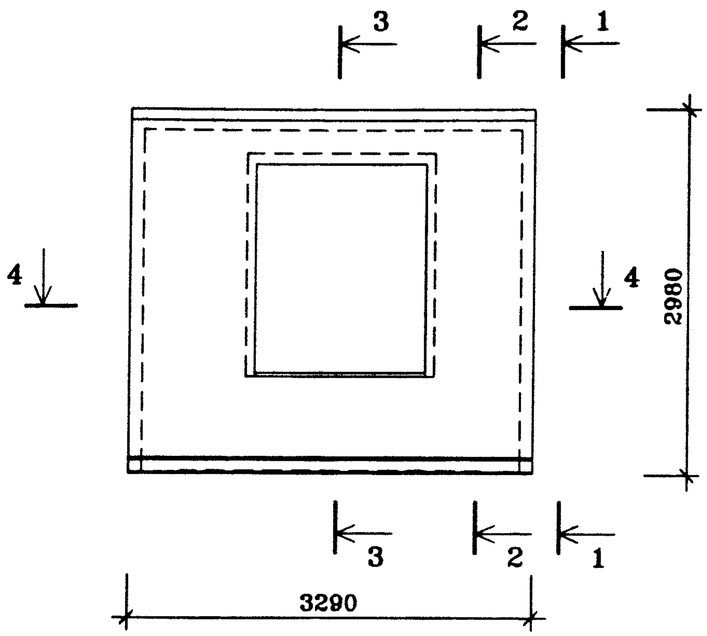

ВИД С ВНУТРЕННЕЙ СТОРОНЫ

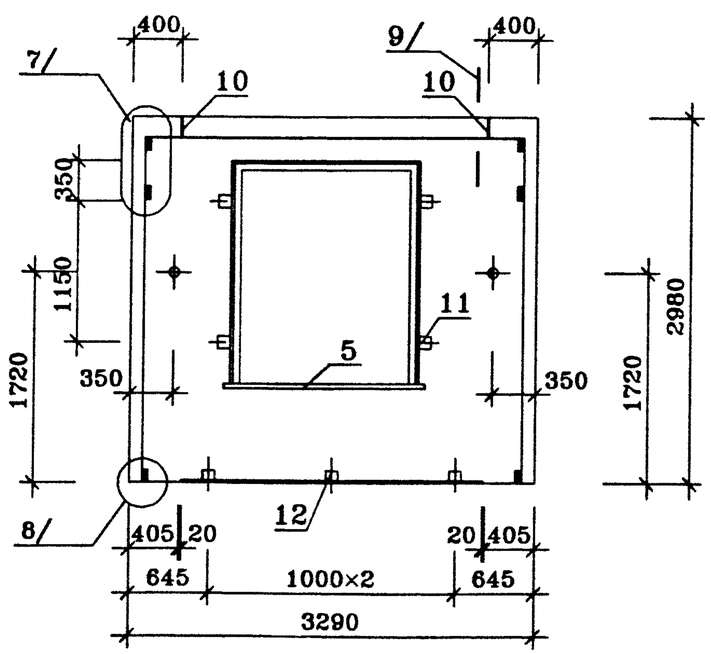

ПОЗ.	НАИМЕНОВАНИЕ	КОЛ-ВО НА ИСПОЛН.	ОБОЗНАЧЕНИЕ ДОКУМЕНТА
		Н2-1	
1	ЗАПОЛНЕНИЕ ПРОЕМА ОРС 18-15	1	ГОСТ 16289-86
2	СТЕКЛО $м^2$		ГОСТ 111-90
3	СЛИВ		ИМ 1.1-1
4	НАЛИЧНИК ТИП Н-2 ПМ		ГОСТ 8242-88
11	ПРОБКА ДЕРЕВЯННАЯ АНТИСЕПТИРОВАННАЯ 200×50×50		
12	ПРОБКА ДЕРЕВЯННАЯ АНТИСЕПТИРОВАННАЯ 100×50×50		
5	ПЛИТА ПОДОКОННАЯ ПД-2-20×144×1000		ГОСТ 8242-88
6	БЕТОН ТЯЖЕЛЫЙ КЛАССА В20, $м^3$	0.59	ВНУТРЕННИЙ СЛОЙ
7	БЕТОН ТЯЖЕЛЫЙ КЛАССА В20 $м^3$	0.66	НАРУЖНЫЙ СЛОЙ
8	ПЕНОПОЛИСТИРОЛ $м^3$		
	γ=40 кг/$м^3$ 100мм	0.30	ВНУТРЕННИЙ СЛОЙ
	70мм	0.21	НАРУЖНЫЙ СЛОЙ
9	МИН. ПЛИТА γ=80 кг/$м^3$ $м^3$		
	170мм	0.05	
10	МОНТАЖНАЯ ПЕТЛЯ П-1 шт.	2	ИЖ 1.1-1-
	КАРКАС ПРОСТРАНСТВЕННЫЙ		
	КПН11-1	1	ИЖ 1.1-1-
	КПВ11-1	1	ИЖ 1.1-1-
	МАССА СТАЛИ КГ		
	МАССА ИЗДЕЛИЯ КГ	3150	

техническое описание смотри
установку оконных блоков смотри лист
архитектурную отделку панели смотри
Панель Н11-1л – зеркальное отражение панели Н11-1

				ГМС-2001	ИЖ 1.1-1-	
Нач.ПК01	Пальцева		12.01			
ГИП	Кузнецов		12.01	ПАНЕЛЬ НАРУЖНОЙ СТЕНЫ Н11-1, Н11-1л СБОРОЧНЫЙ ЧЕРТЕЖ	СТАДИЯ Р	ЛИСТ 1 / ЛИСТОВ 2
Разраб.	Карасев		12.01			
Проверил	Айнетдинова		12.01		ЦНИИЭП жилых и общественных зданий	

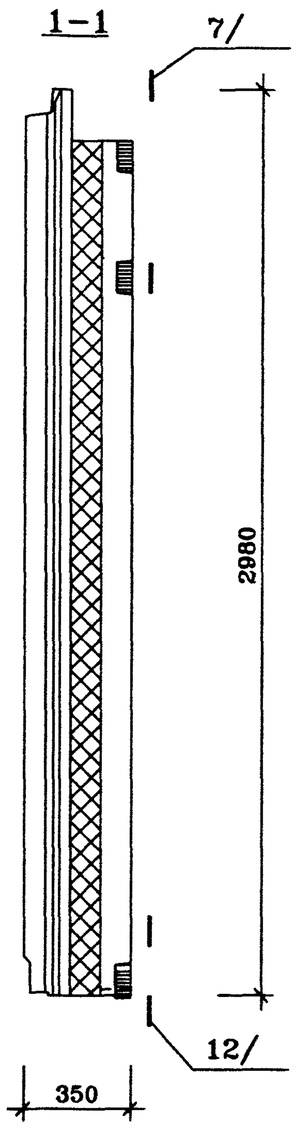

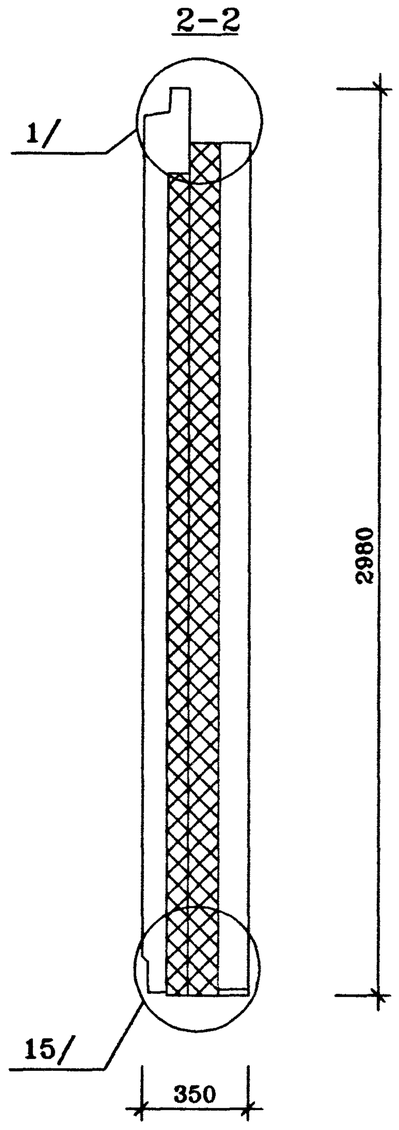

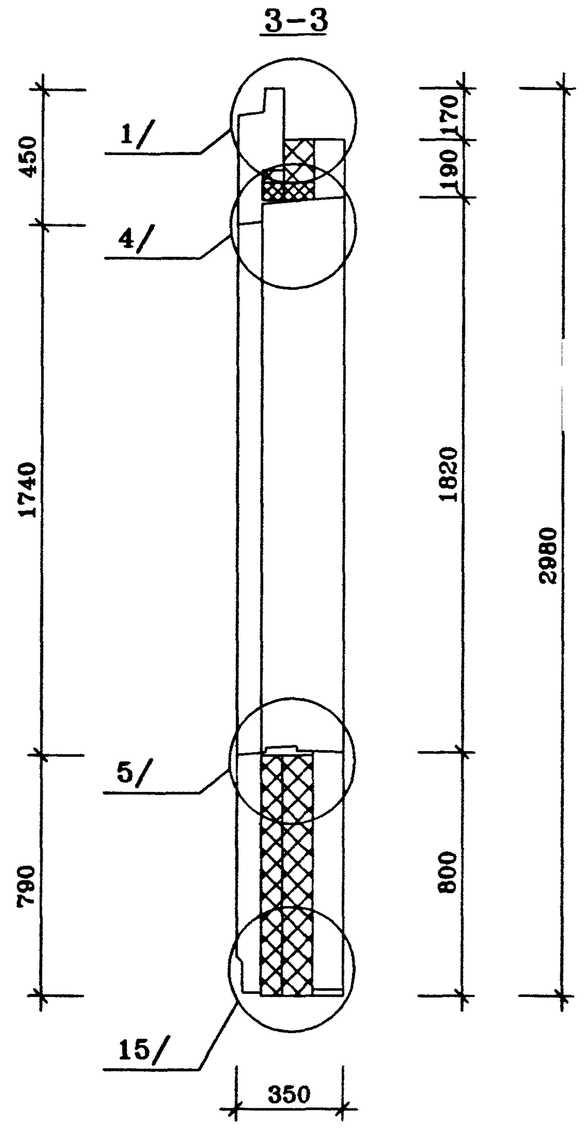

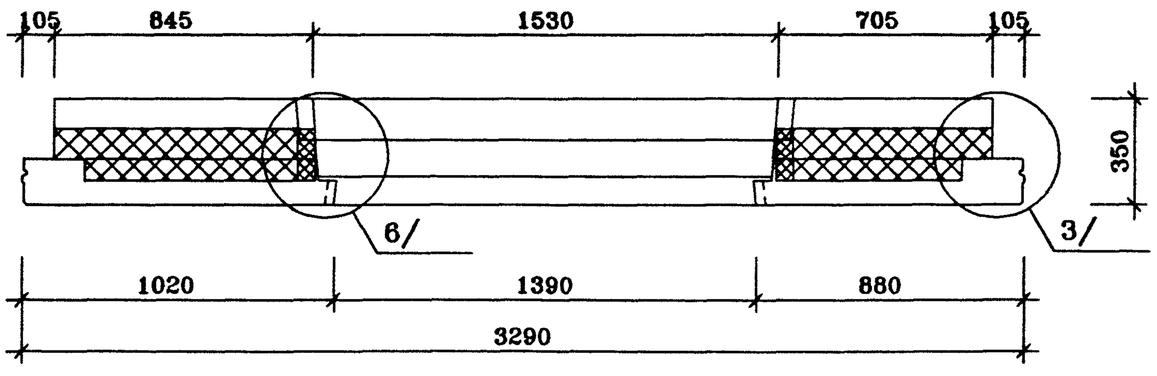

ГМС-2001	РАЗРЕЗЫ	ИЖ 1.1-1-	ЛИСТ 2

R11-1
17/12/01

Н12-1 ВИД С НАРУЖНОЙ СТОРОНЫ

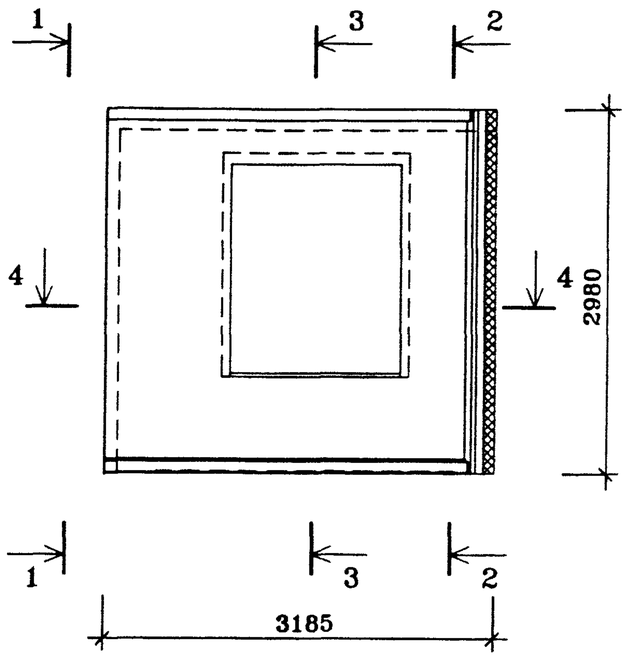

ВИД С ВНУТРЕННЕЙ СТОРОНЫ

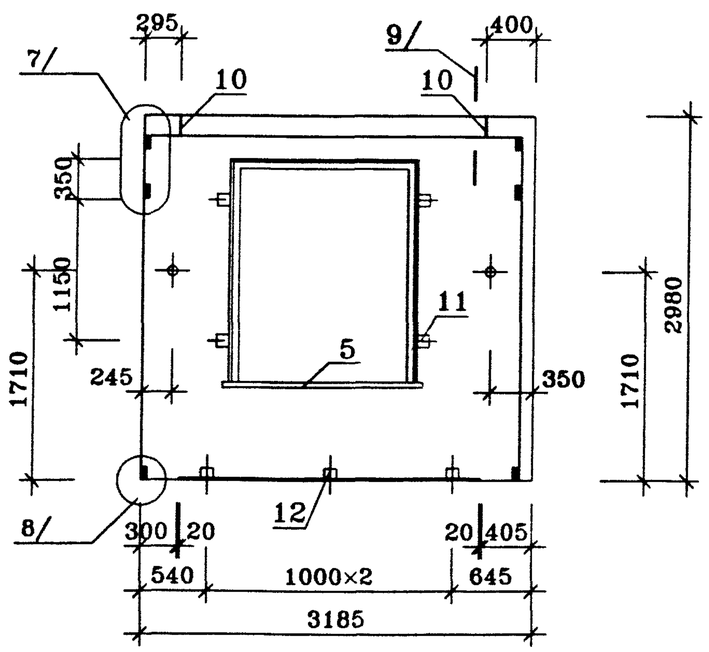

ПОЗ	НАИМЕНОВАНИЕ	КОЛ-ВО НА ИСПОЛН.	ОБОЗНАЧЕНИЕ ДОКУМЕНТА
1	ЗАПОЛНЕНИЕ ПРОЕМА ОРС 18-15	1	ГОСТ 16289-86
2	СТЕКЛО $м^2$		ГОСТ 111-90
3	СЛИВ		ИМ 1.1-1
4	НАЛИЧНИК ТИП Н-2 ПМ		ГОСТ 8242-88
11	ПРОБКА ДЕРЕВЯННАЯ АНТИСЕПТИРОВАННАЯ 200×50×50		
12	ПРОБКА ДЕРЕВЯННАЯ АНТИСЕПТИРОВАННАЯ 100×50×50		
5	ПЛИТА ПОДОКОННАЯ ПД-2-20×144×1000		ГОСТ 8242-88
6	БЕТОН ТЯЖЕЛЫЙ КЛАССА В20, $м^3$	0.59	ВНУТРЕННИЙ СЛОЙ
7	БЕТОН ТЯЖЕЛЫЙ КЛАССА В20 $м^3$	0.62	НАРУЖНЫЙ СЛОЙ
8	ПЕНОПОЛИСТИРОЛ $м^3$		
	γ=40 кг/$м^3$ 100мм	0.30	ВНУТРЕННИЙ СЛОЙ
	70мм	0 21	НАРУЖНЫЙ СЛОЙ
9	МИН. ПЛИТА γ=80 кг/$м^3$ $м^3$		
	170мм	0.07	
10	МОНТАЖНАЯ ПЕТЛЯ П-1 шт.	2	ИЖ 11-1-
	КАРКАС ПРОСТРАНСТВЕННЫЙ		
	КПН2-1	1	ИЖ 1.1-1-
	КПВ2-1	1	ИЖ 1.1-1-
	МАССА СТАЛИ КГ		
	МАССА ИЗДЕЛИЯ КГ	3055	

техническое описание смотри
установку оконных блоков смотри лист
архитектурную отделку панели смотри
Панель Н6-1л – зеркальное отражение панели Н6-1

				ГМС-2001	ИЖ 1.1-1-	
Нач.ПК01	Пальцева		12.01			
ГИП	Кузнецов		12.01	ПАНЕЛЬ НАРУЖНОЙ СТЕНЫ Н12-1, Н12-1л СБОРОЧНЫЙ ЧЕРТЕЖ	СТАДИЯ	ЛИСТ	ЛИСТОВ
Разраб.	Карасев		12.01		Р	1	2
Проверил	Айнетдинова		12.01		ЦНИИЭП жилых и общественных зданий		

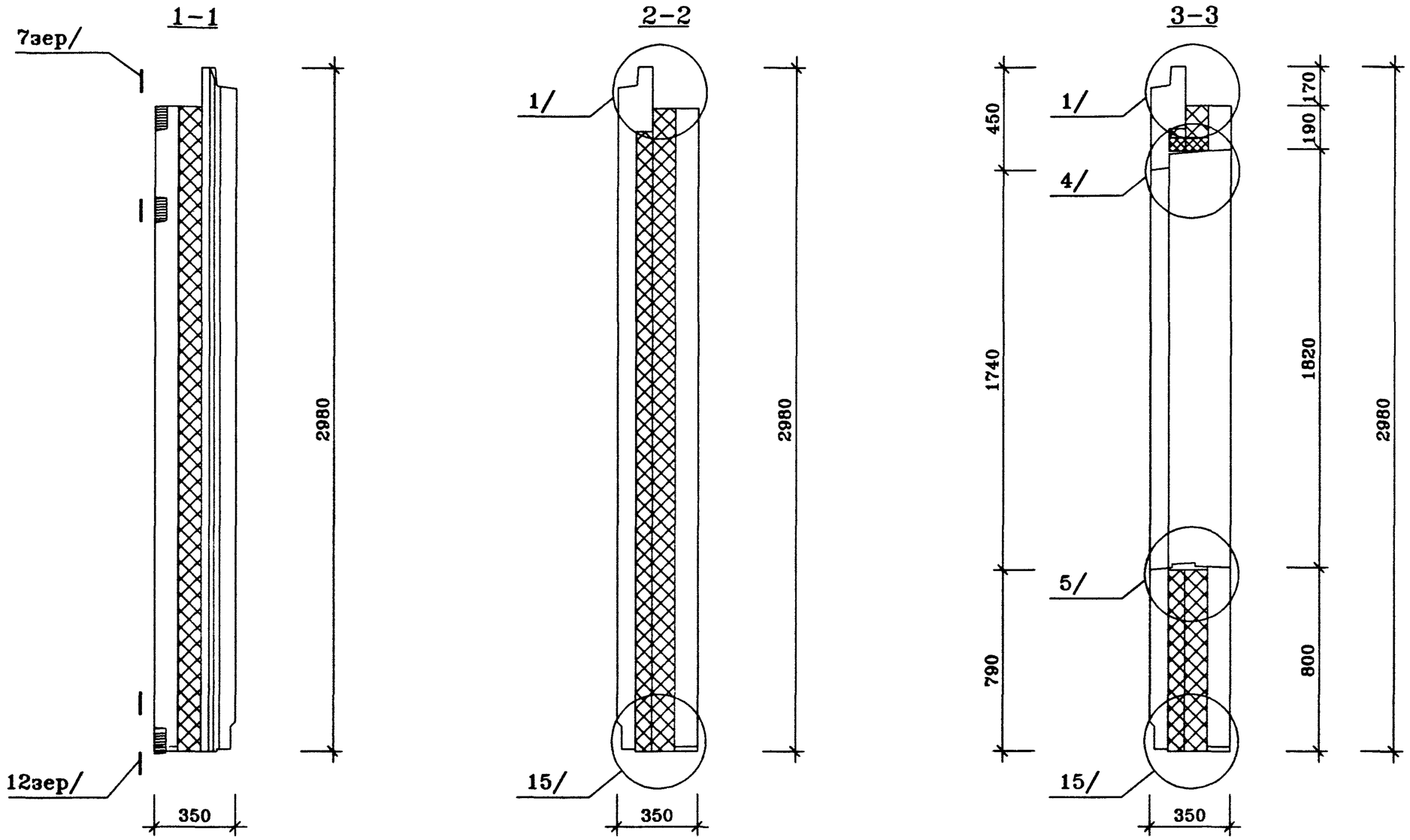

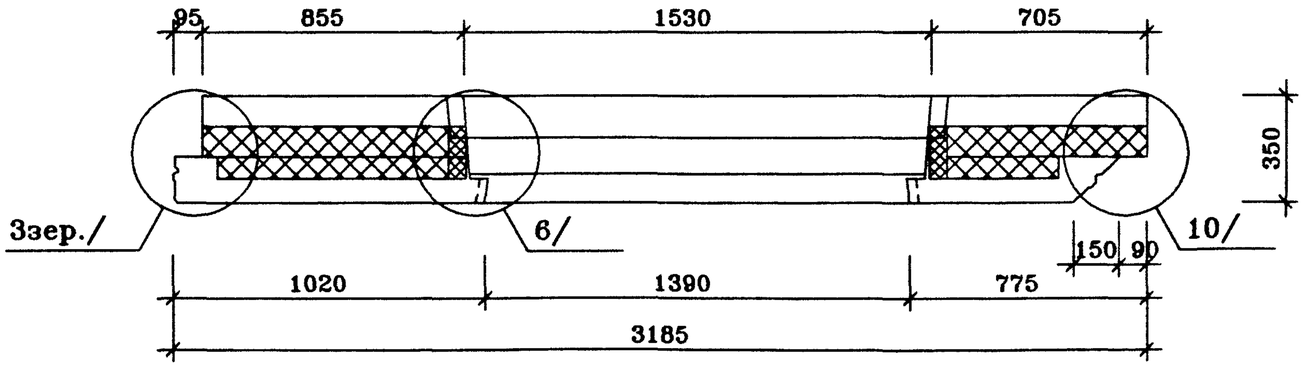

ГМС-2001	РАЗРЕЗЫ	ИЖ 1.1-1-	ЛИСТ 2

R12-1
17/12/01

ВИД С НАРУЖНОЙ СТОРОНЫ

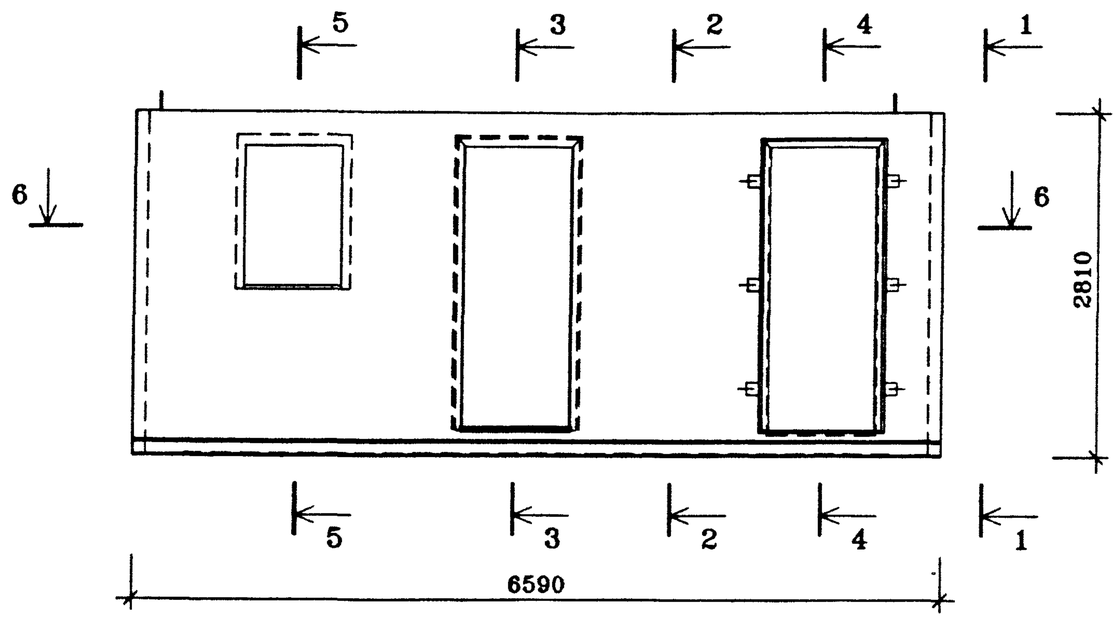

ВИД С ВНУТРЕННЕЙ СТОРОНЫ

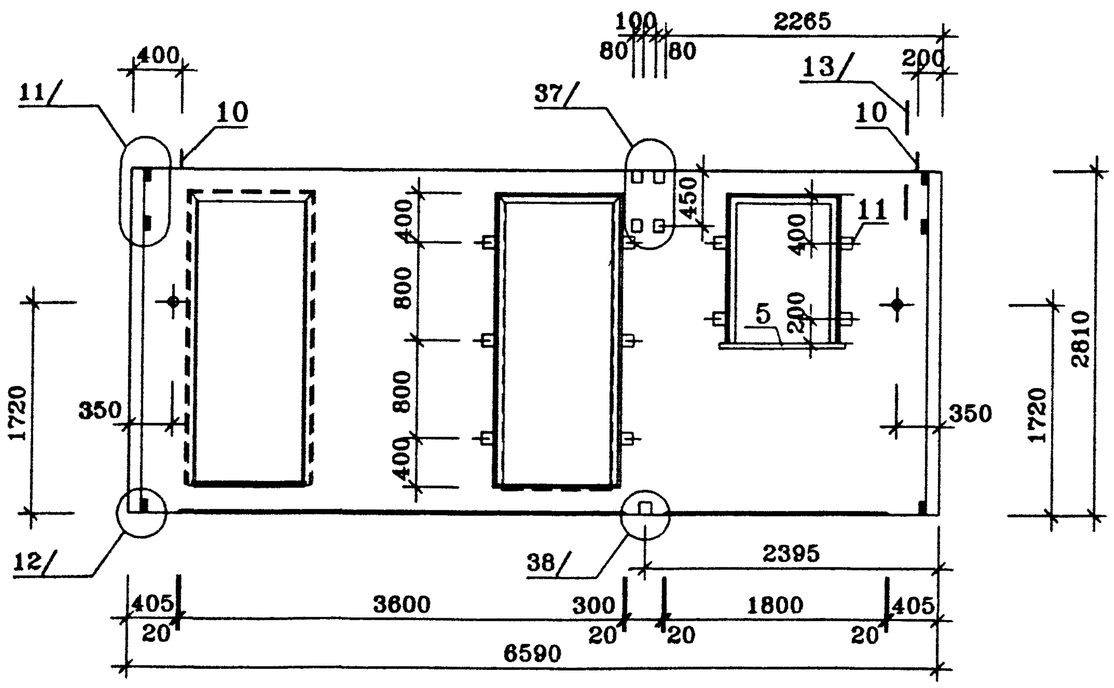

ПОЗ.	НАИМЕНОВАНИЕ	КОЛ-ВО НА ИСПОЛН	ОБОЗНАЧЕНИЕ ДОКУМЕНТА
1	ЗАПОЛНЕНИЕ ПРОЕМА ОРС 12-9	1	ГОСТ 16289-86
	БРС 25-7.5	1	ГОСТ 16289-86
	БРС 25-7.5	1	ГОСТ 16289-86
2	СТЕКЛО $м^2$		ГОСТ 111-90
3	СЛИВ		ИМ 1.1-1
4	НАЛИЧНИК ТИП Н-2 ПМ		ГОСТ 8242-88
11	ПРОБКА ДЕРЕВЯННАЯ АНТИСЕПТИРОВАННАЯ 200×50×50	16	
5	ПЛИТА ПОДОКОННАЯ ПД-2-20×144×1000		ГОСТ 8242-88
6	БЕТОН ТЯЖЕЛЫЙ КЛАССА В20, $м^3$	1.21	ВНУТРЕННИЙ СЛОЙ
7	БЕТОН ТЯЖЕЛЫЙ КЛАССА В20 $м^3$	1.10	НАРУЖНЫЙ СЛОЙ
8	ПЕНОПОЛИСТИРОЛ $м^3$		
	γ=40 $кг/м^3$ 100мм	1.10	ВНУТРЕННИЙ СЛОЙ
	70мм	0.73	НАРУЖНЫЙ СЛОЙ
9	МИН. ПЛИТА γ=80 $кг/м^3$ $м^3$		
	170мм	0.13	
10	МОНТАЖНАЯ ПЕТЛЯ П-1 шт.	2	ИЖ 1.1-1-
	КАРКАС ПРОСТРАНСТВЕННЫЙ		
	КПН13-1	1	ИЖ 1.1-1-
	КПВ13-1	1	ИЖ 1.1-1-
	МАССА СТАЛИ КГ		
	МАССА ИЗДЕЛИЯ КГ	5860	

техническое описание смотри
установку оконных блоков смотри лист
архитектурную отделку панели смотри

Нач.ПК01	Пальцева		02.02	ГМС-2001 ИЖ 1.1-1-		
ГИП	Кузнецов		02.02	ПАНЕЛЬ НАРУЖНОЙ СТЕНЫ Н13-1 СБОРОЧНЫЙ ЧЕРТЕЖ	СТАДИЯ	ЛИСТ	ЛИСТОВ
Разраб.	Карасев		02.02		Р	1	2
Проверил	Айнетдинова		02.02		ЦНИИЭП жилых и общественных зданий		

N13-1
12/02/02

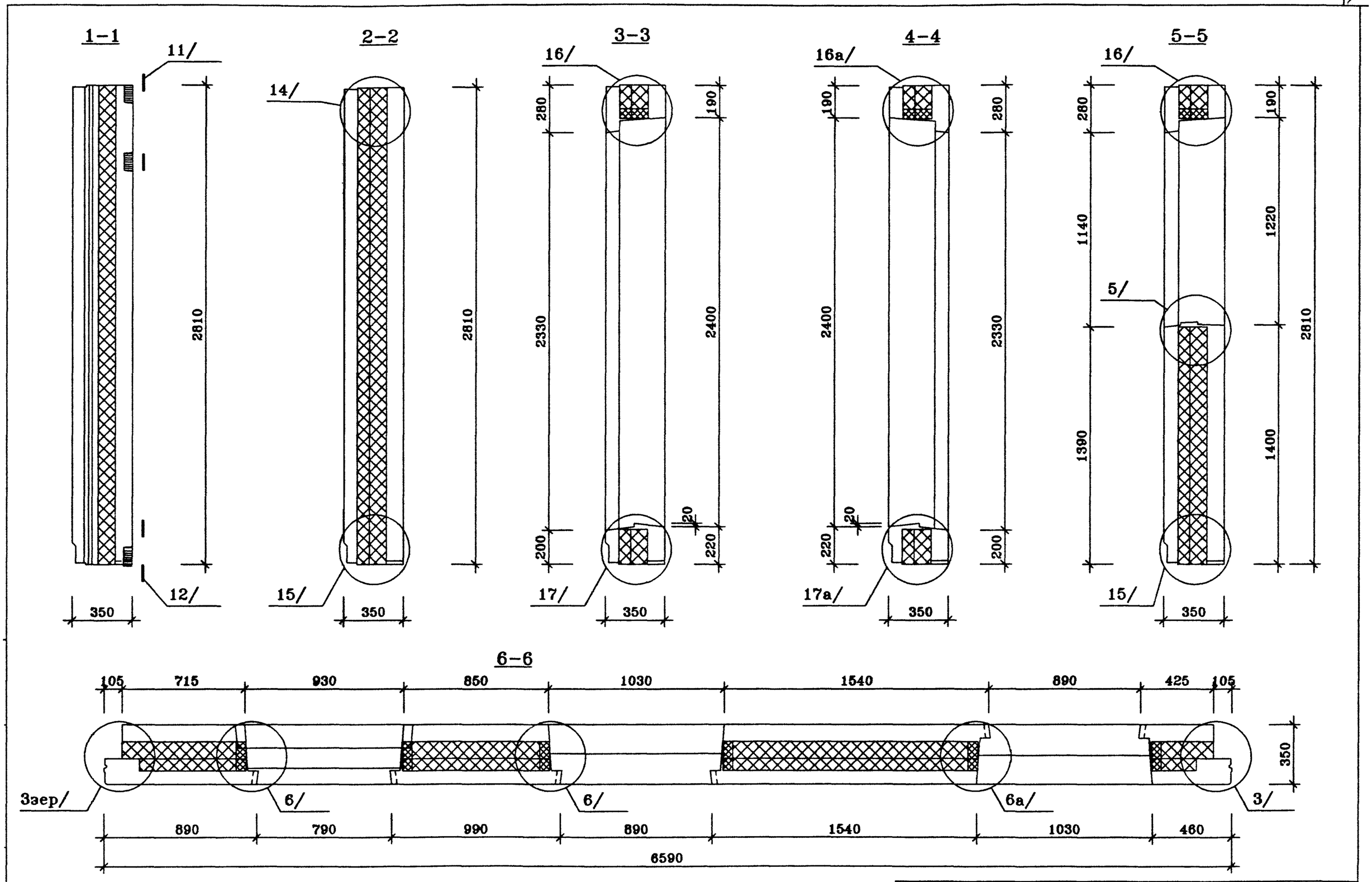

ГМС-2001	РАЗРЕЗЫ	ИЖ 1.1-1-	ЛИСТ 2

R13-1
12/02/02

1

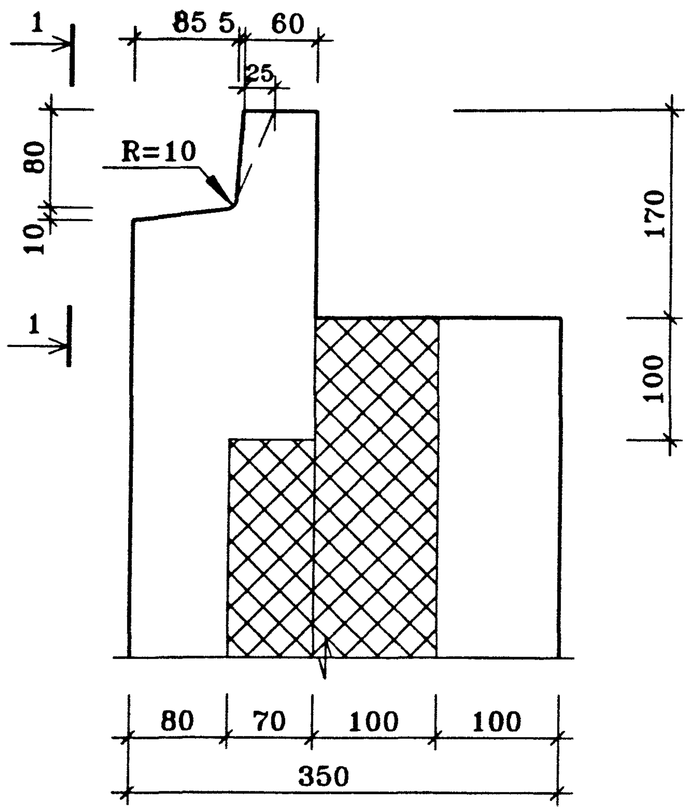

2

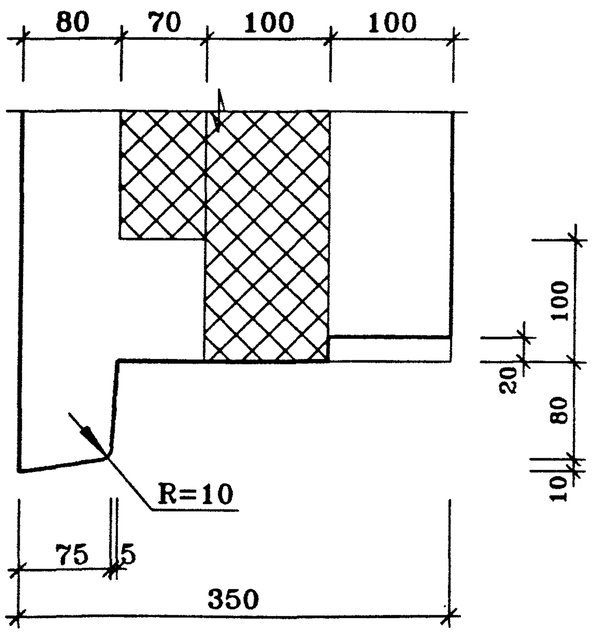

3

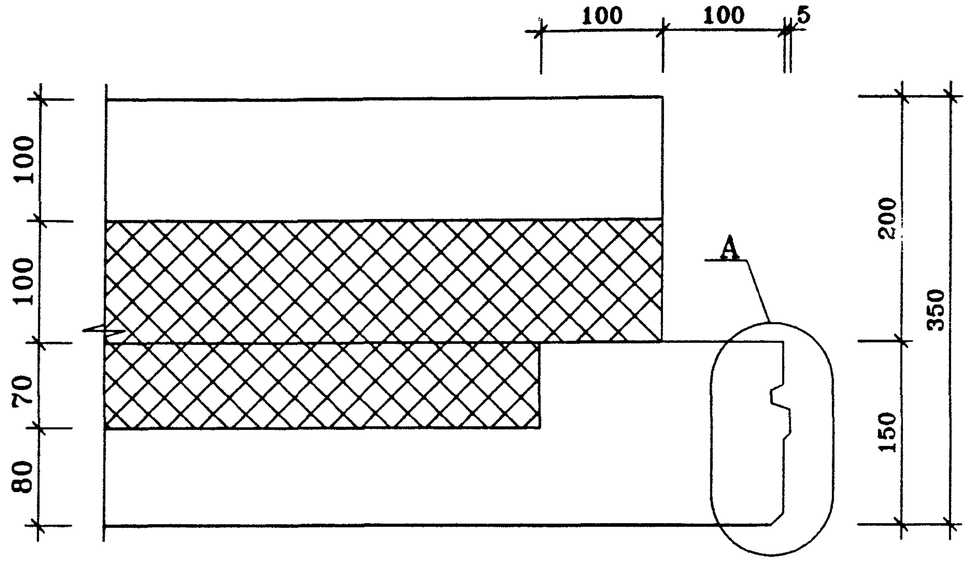

1–1

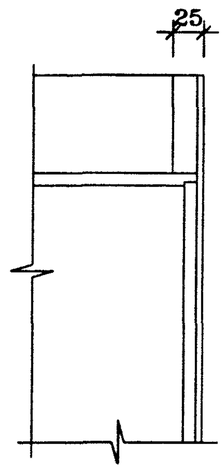

УЗЕЛ "А"

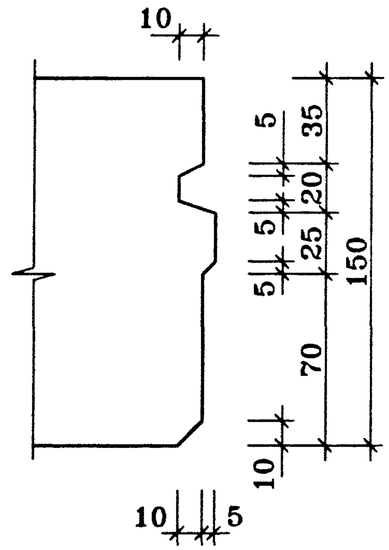

Нач.ПК01	Пальцева		11.01	ГМС–2001	ИЖ 1.1–1–	
ГИП	Кузнецов		11.01	УЗЛЫ	СТАДИЯ	ЛИСТ	ЛИСТОВ
Разраб.	Карасев		11.01		Р	1	1
Проверил	Айнетдинова		11.01	1 ÷ 3	ЦНИИЭП жилых и общественных зданий		

UZ-1n
26/09/01

4

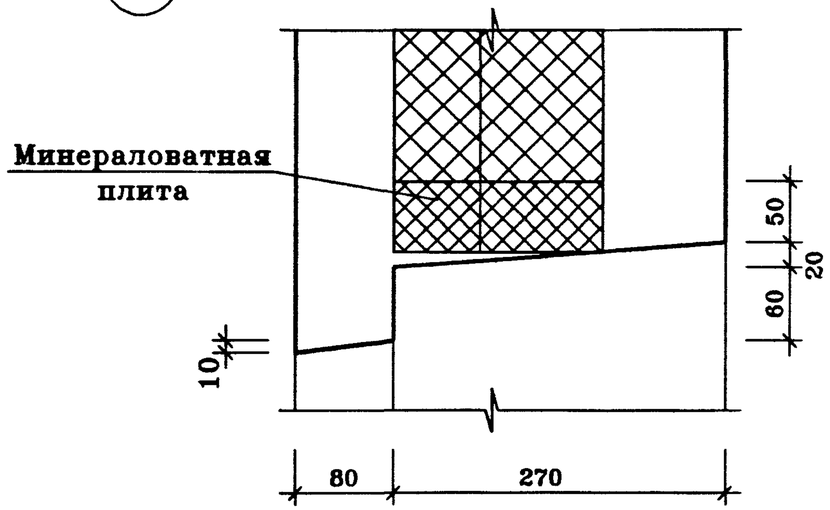

6

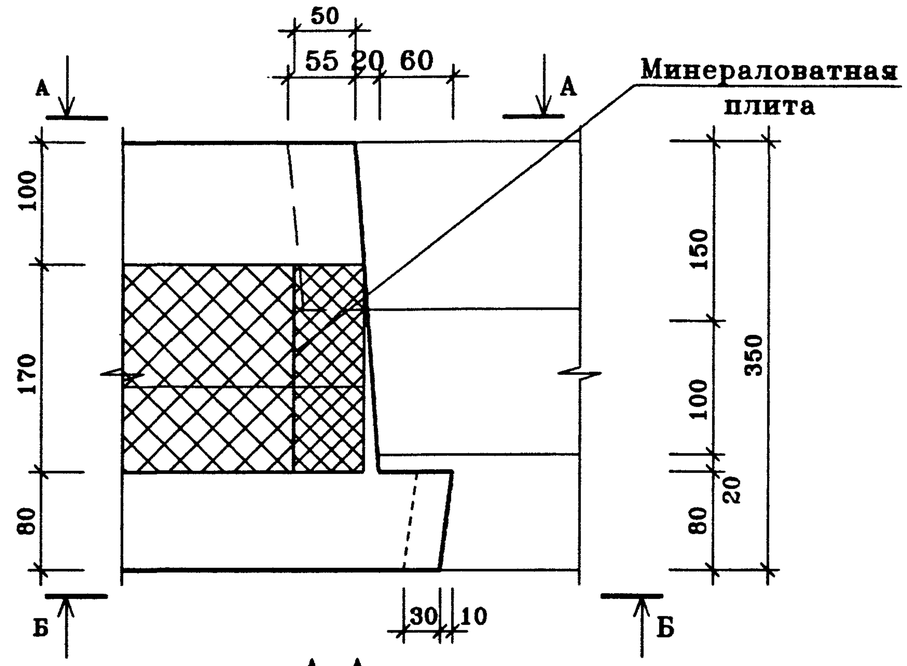

А–А

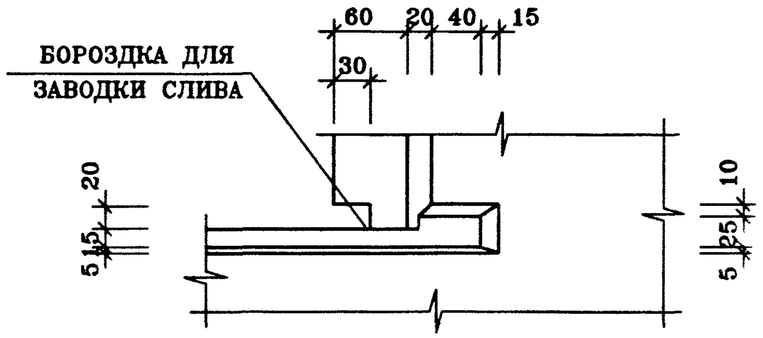

Б–Б

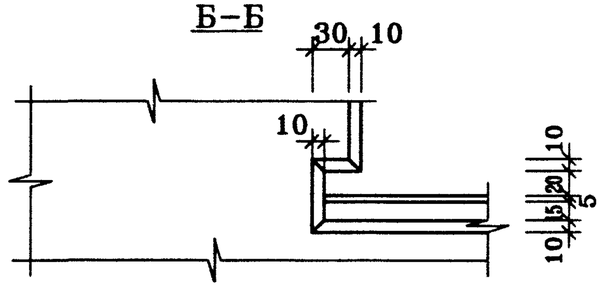

5

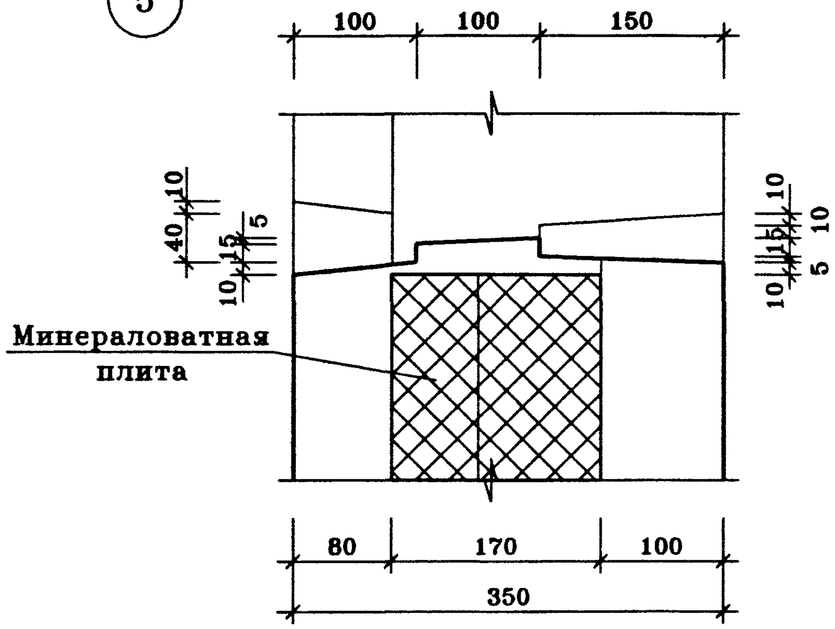

				ГМС–2001	ИЖ 1.1–1–	
Нач.ПК01	Пальцева		12.01			
ГИП	Кузнецов		12.01	УЗЛЫ	СТАДИЯ	ЛИСТ	ЛИСТОВ
Разраб.	Карасев		12.01		Р	1	1
Проверил	Айнетдинова		12.01	4 ÷ 6	ЦНИИЭП жилых и общественных зданий	

UZ–2N
07/12/01

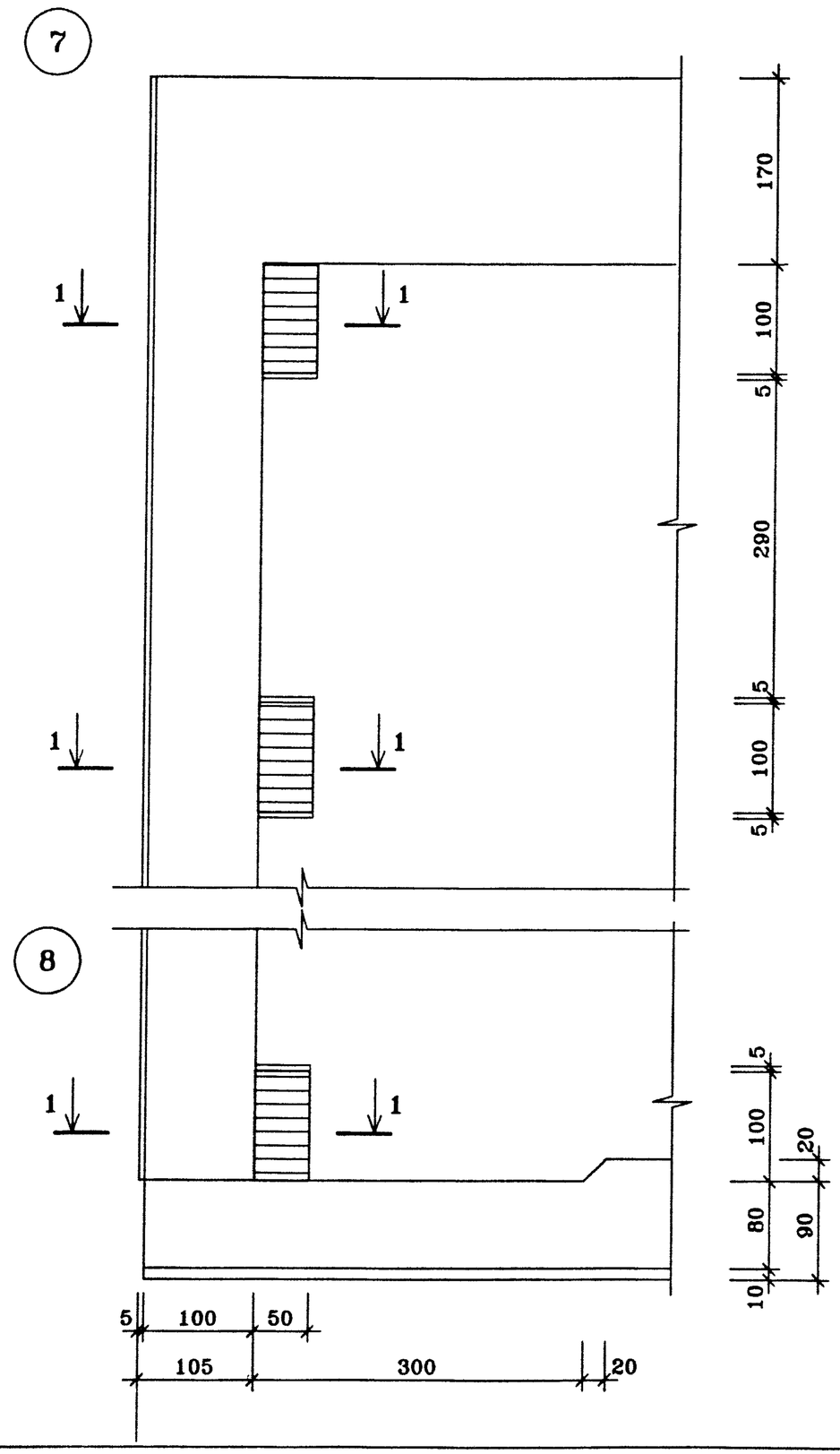

1–1

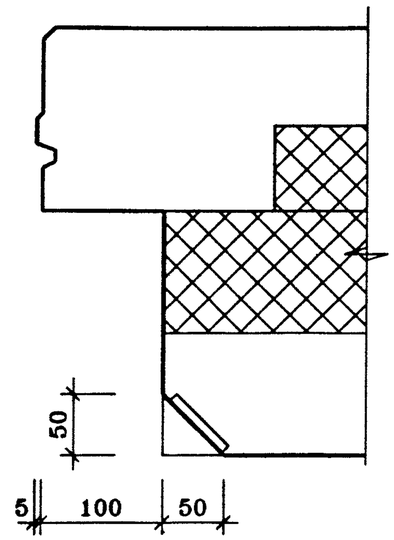

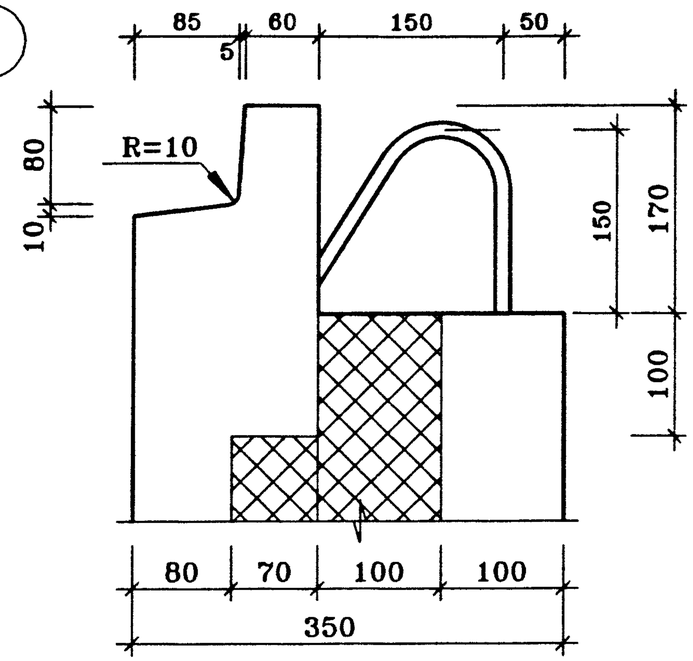

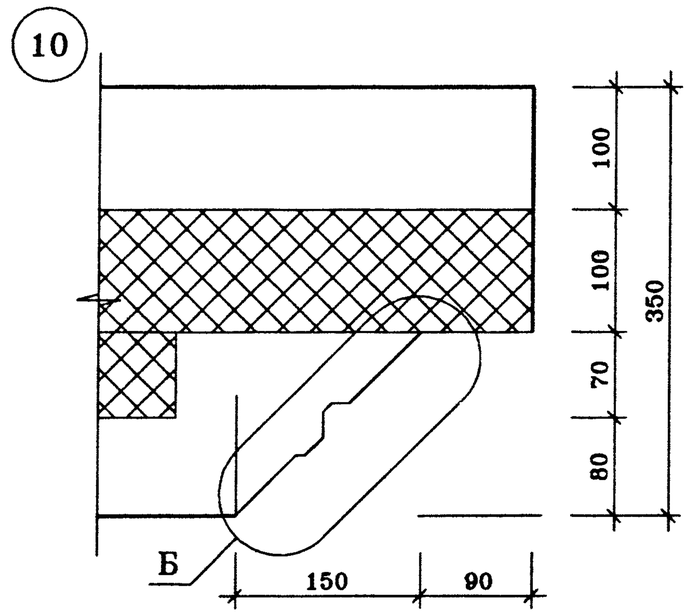

УЗЕЛ "Б"

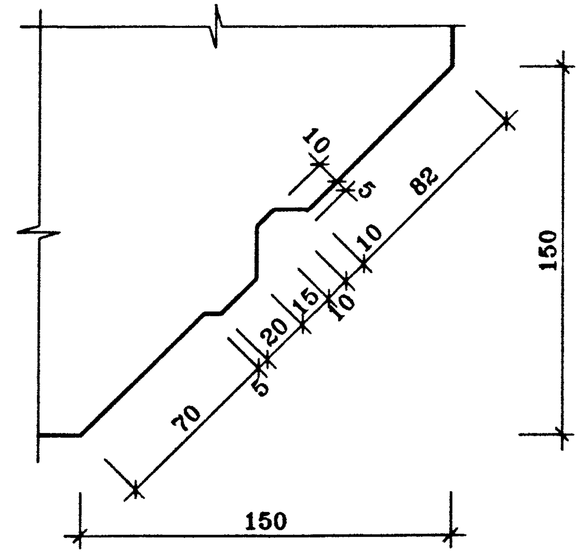

Нач.ПК01	Пальцева		12.01	ГМС–2001	ИЖ 1.1–1–	
ГИП	Кузнецов		12.01	УЗЛЫ 7 ÷ 10	СТАДИЯ	ЛИСТ	ЛИСТОВ
Разраб.	Карасев		12.01		Р		1
Проверил	Айнетдинова		12.01		ЦНИИЭП жилых и общественных зданий		

UZ-3n
27/12/01

11

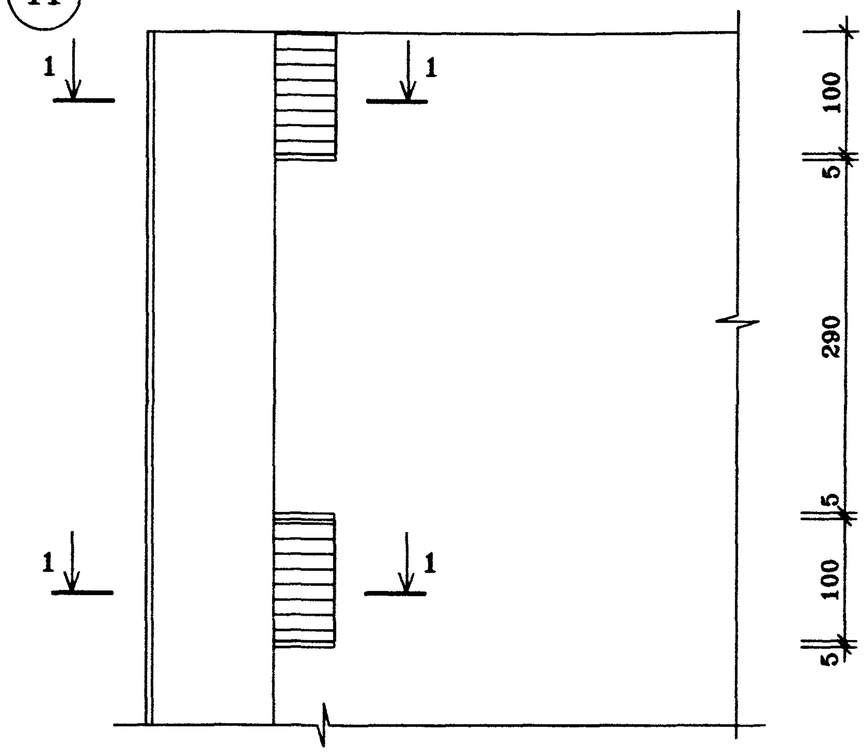

1–1

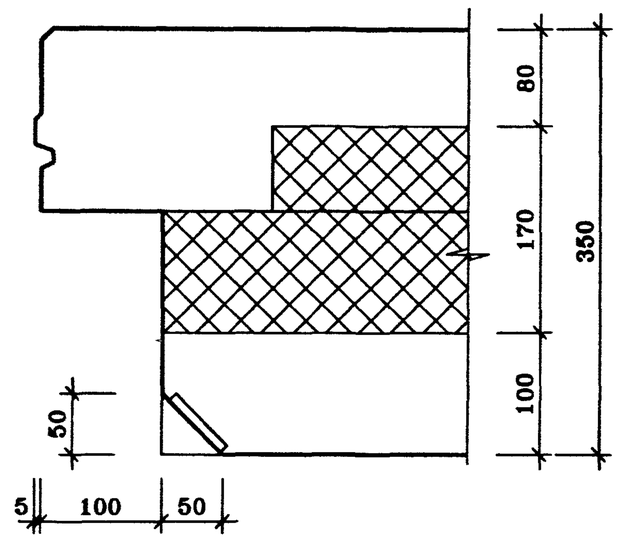

14

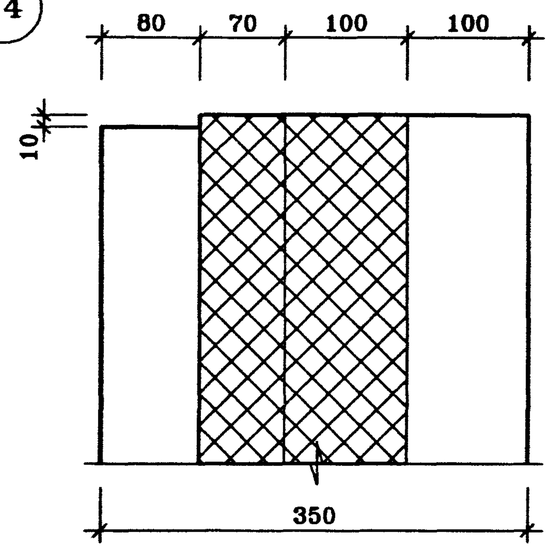

12

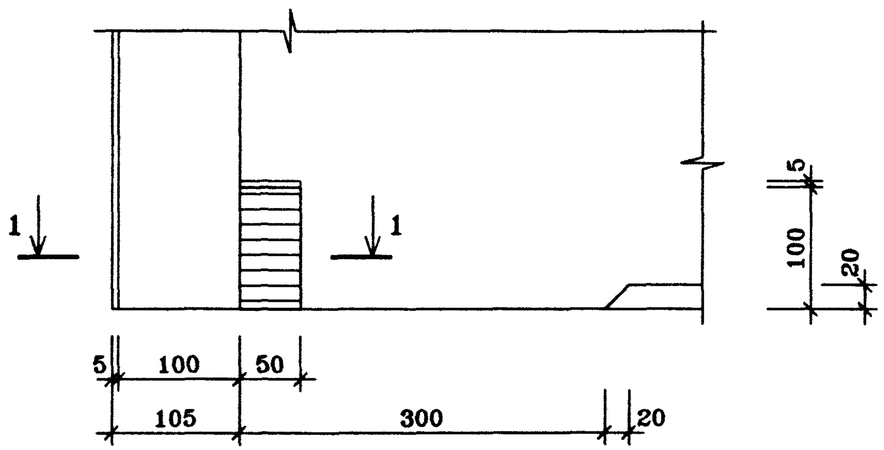

13

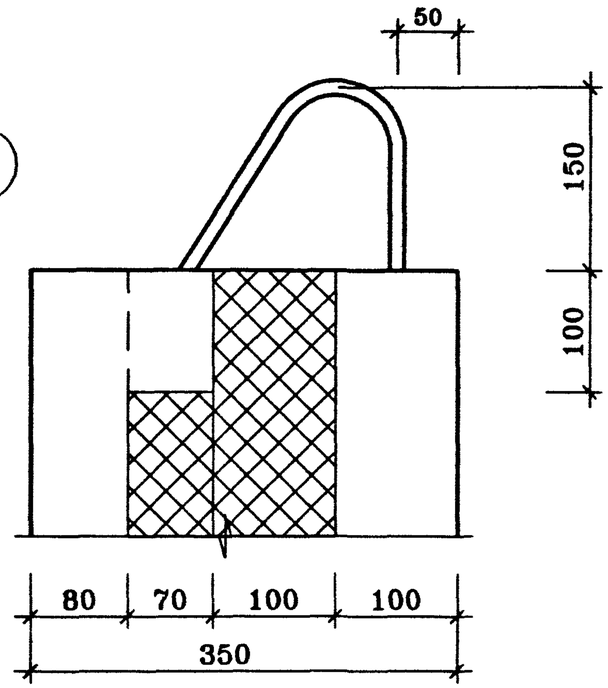

15

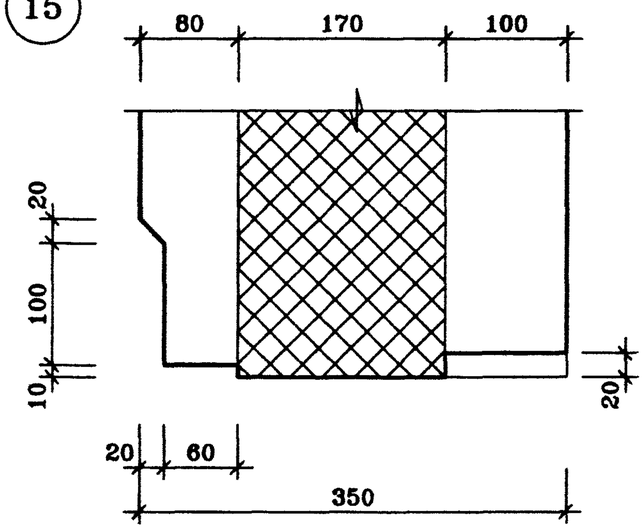

				ГМС–2001	ИЖ 1.1–1–	
Нач.ПК01	Пальцева		12.01			
ГИП	Кузнецов		12.01	УЗЛЫ	СТАДИЯ	ЛИСТ	ЛИСТОВ
Разраб.	Карасев		12.01		Р		1
Проверил	Айнетдинова		12.01	11 ÷ 15	ЦНИИЭП жилых и общественных зданий	

UZ–4n
19/12/01

16

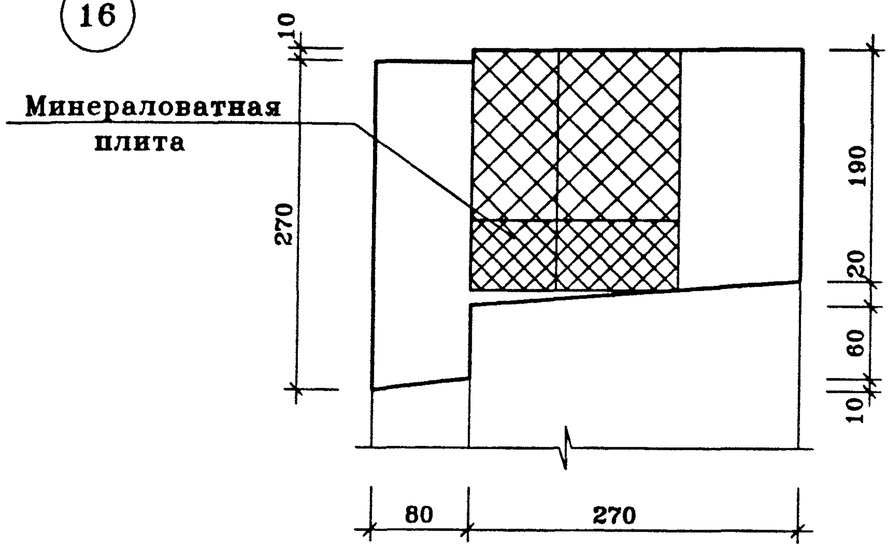

17

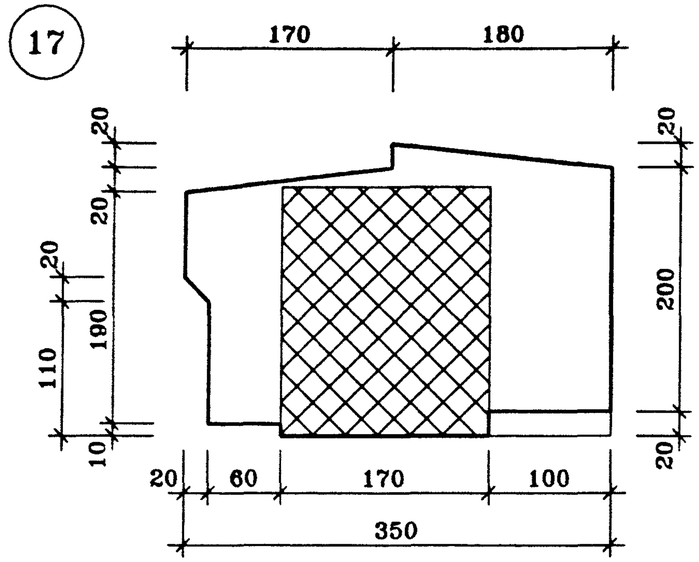

УЗЕЛ "В"

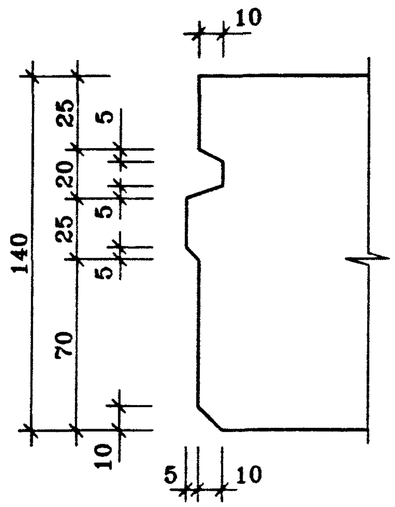

18

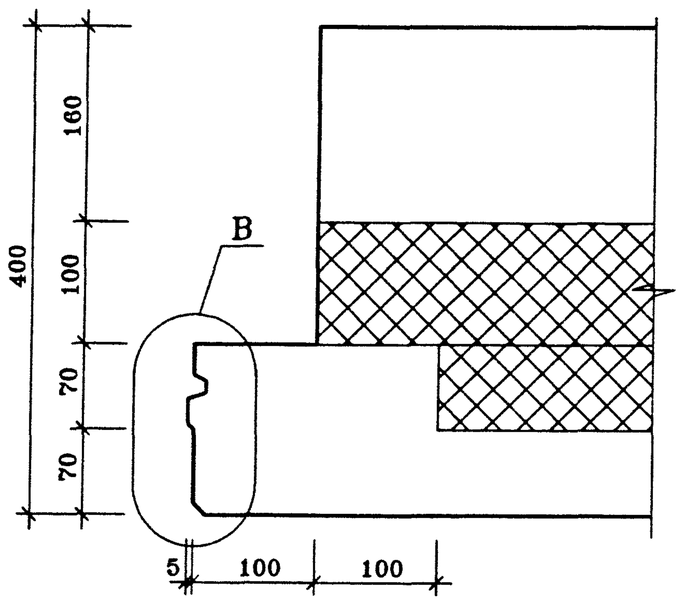

19 19а

только для НР1-5, НР3-1

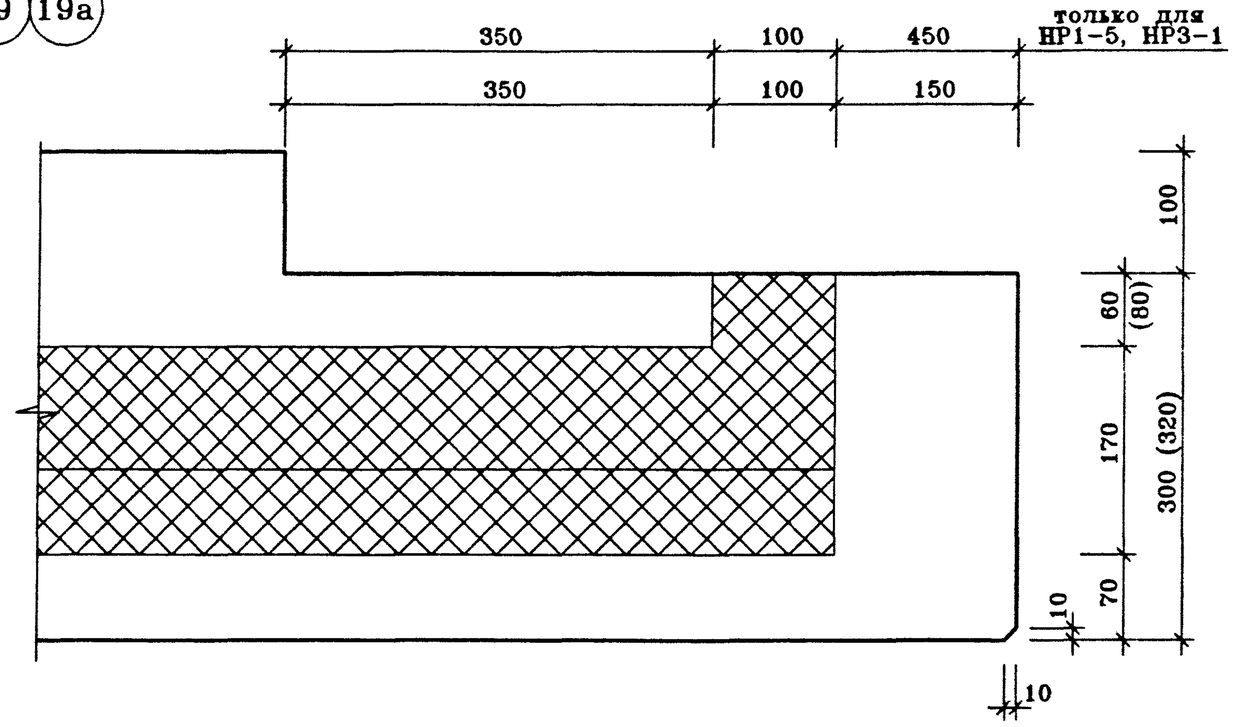

Размеры в скобках даны для узла 19а

				ГМС-2001	ИЖ 1.1-1-	
Нач.ПК01	Пальцева		12.01			
ГИП	Кузнецов		12.01	УЗЛЫ 16 ÷ 19,19а	СТАДИЯ	ЛИСТ	ЛИСТОВ
Разраб.	Карасев		12.01		Р		1
Проверил	Айнетдинова		12.01		ЦНИИЭП жилых и общественных зданий		

UZ-5n
26/12/01

20 20а

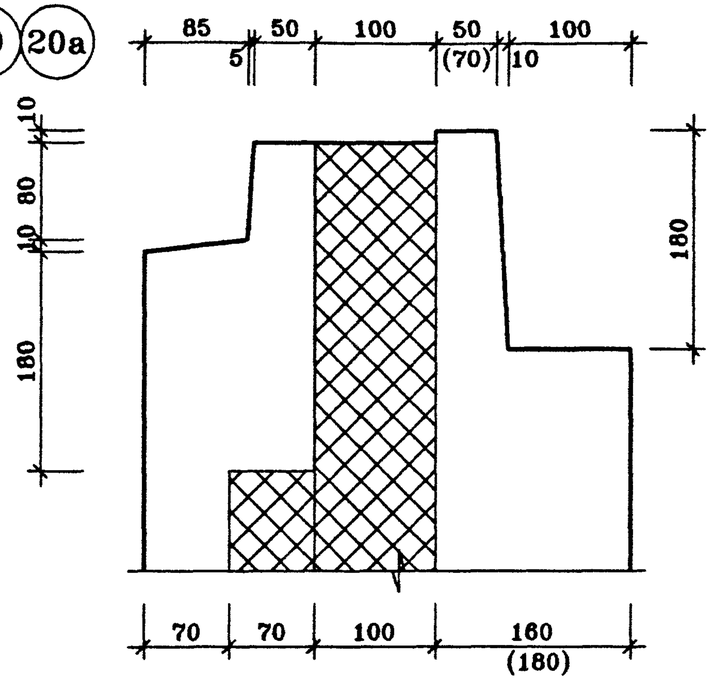

22

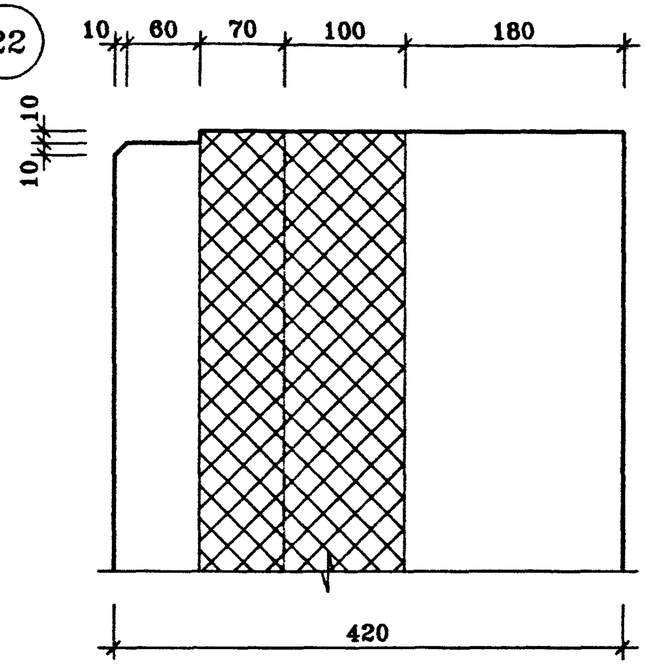

24

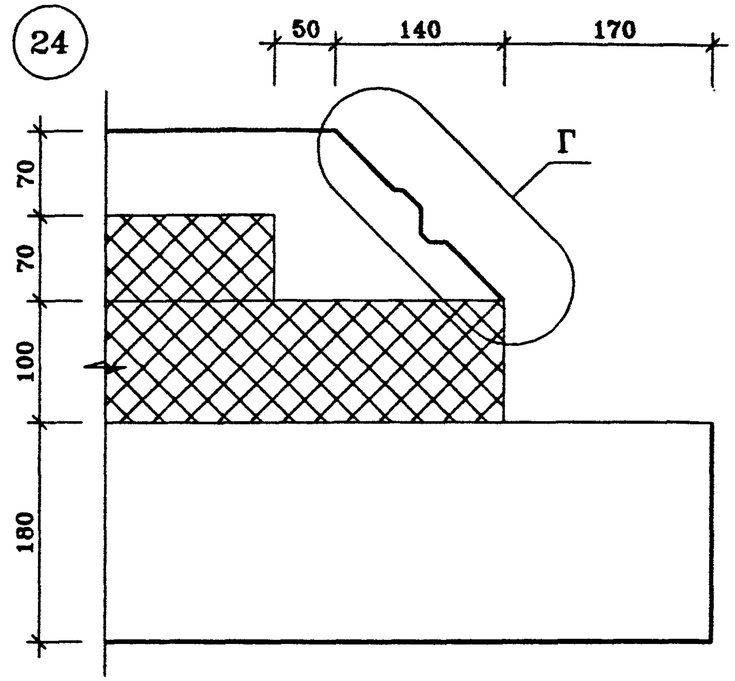

УЗЕЛ "Г"

21 21а

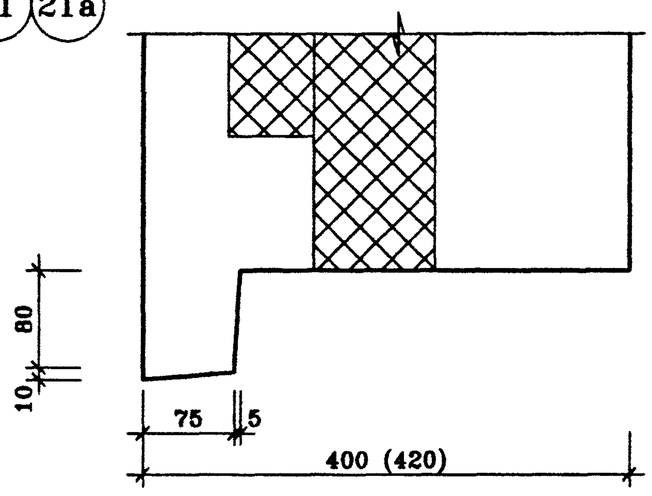

23

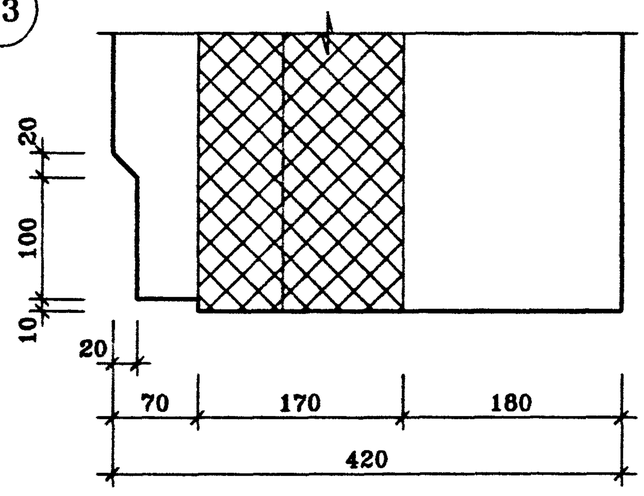

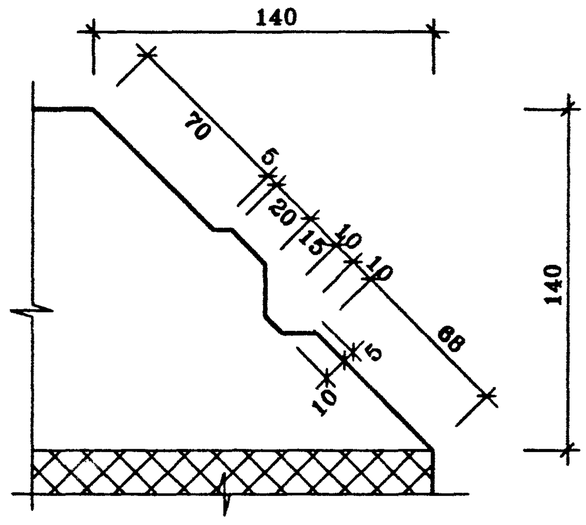

Размер в скобках для узла 20а,21а

Нач.ПК01	Пальцева		12.01	ГМС-2001	ИЖ 1.1-1-	
ГИП	Кузнецов		12.01	УЗЛЫ 20 ÷ 24,20а,21а	СТАДИЯ	ЛИСТ	ЛИСТОВ
Разраб.	Карасев		12.01		Р		1
Проверил	Айнетдинова		12.01		ЦНИИЭП жилых и общественных зданий		

UZ-6n
27/12/01

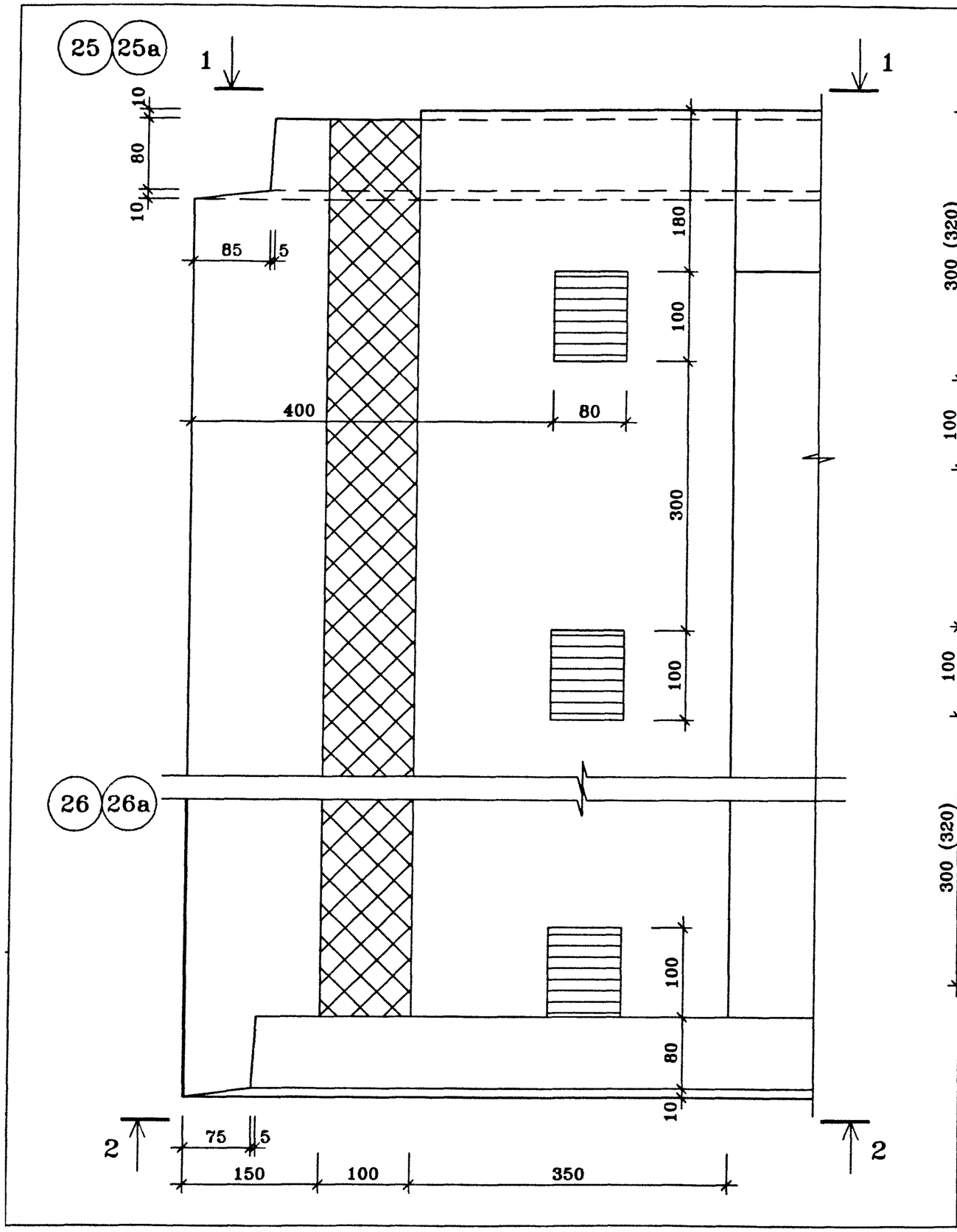

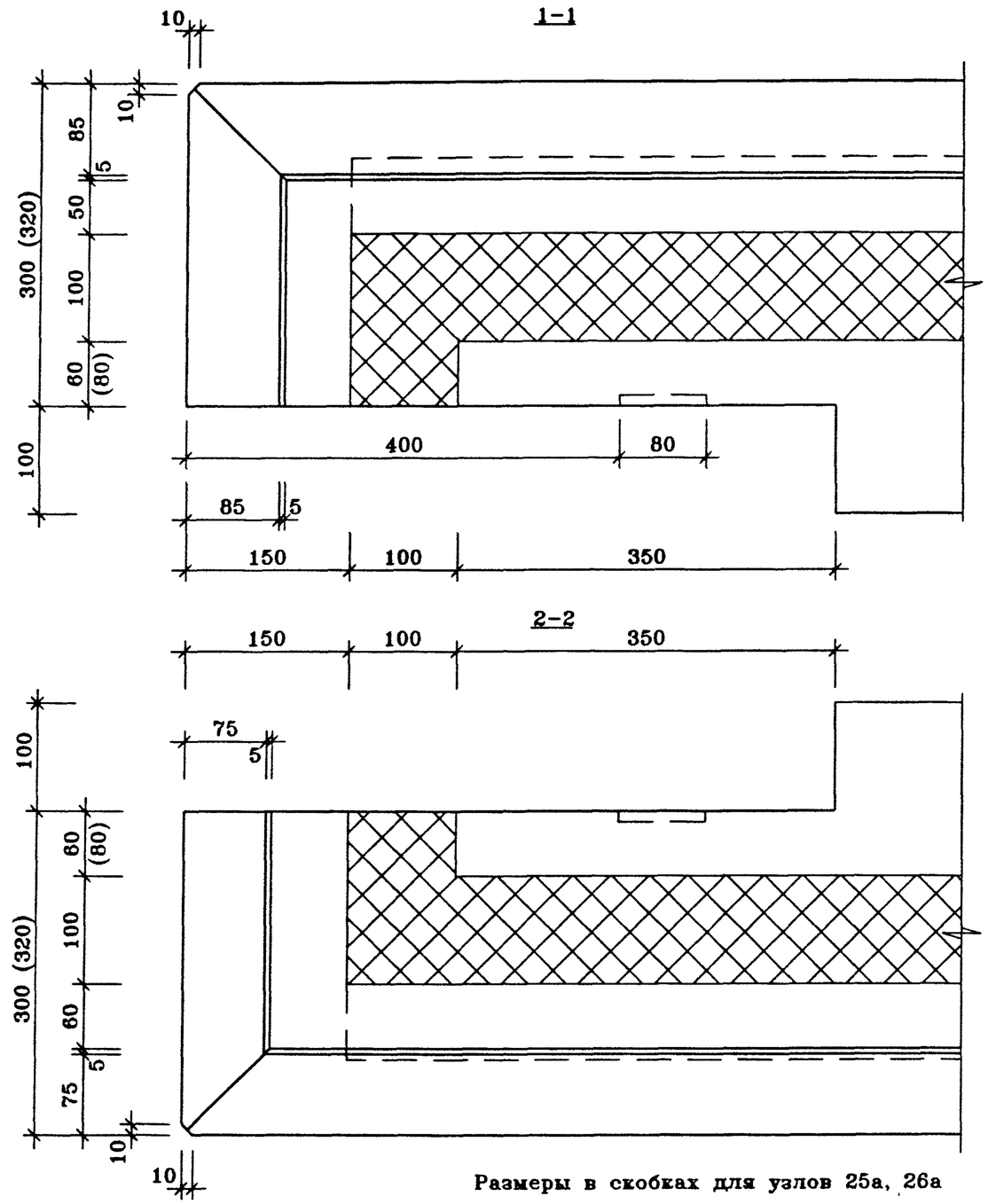

Размеры в скобках для узлов 25а, 26а

				ГМС-2001	ИЖ 1.1-1-	
Нач.ПК01	Пальцева		12.01			
ГИП	Кузнецов		12.01	УЗЛЫ 25,25а,26,26а	СТАДИЯ	ЛИСТ	ЛИСТОВ
Разраб.	Карасев		12.01		Р		1
Проверил	Айнетдинова		12.01		ЦНИИЭП жилых и общественных зданий		

UZ-7n
26/12/01

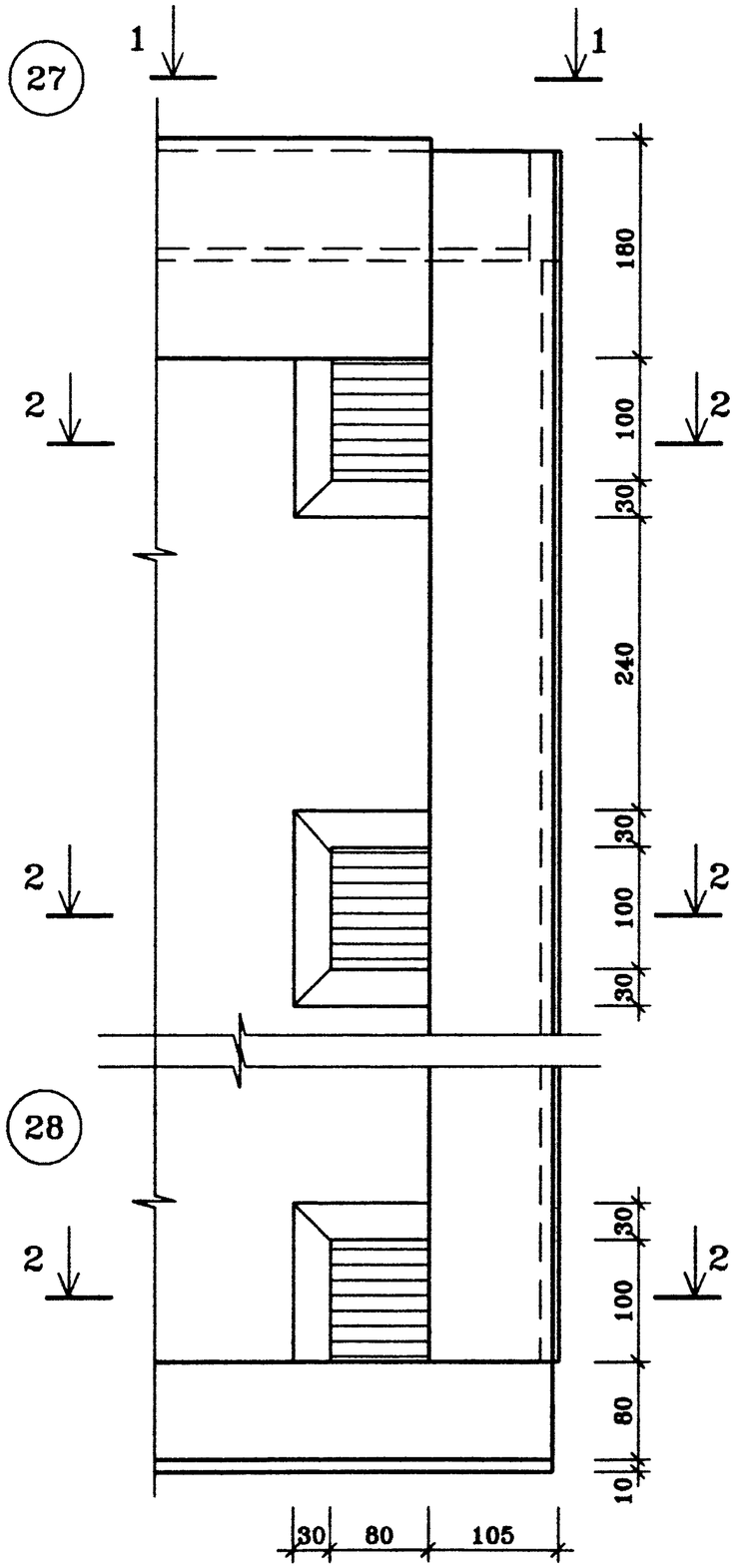

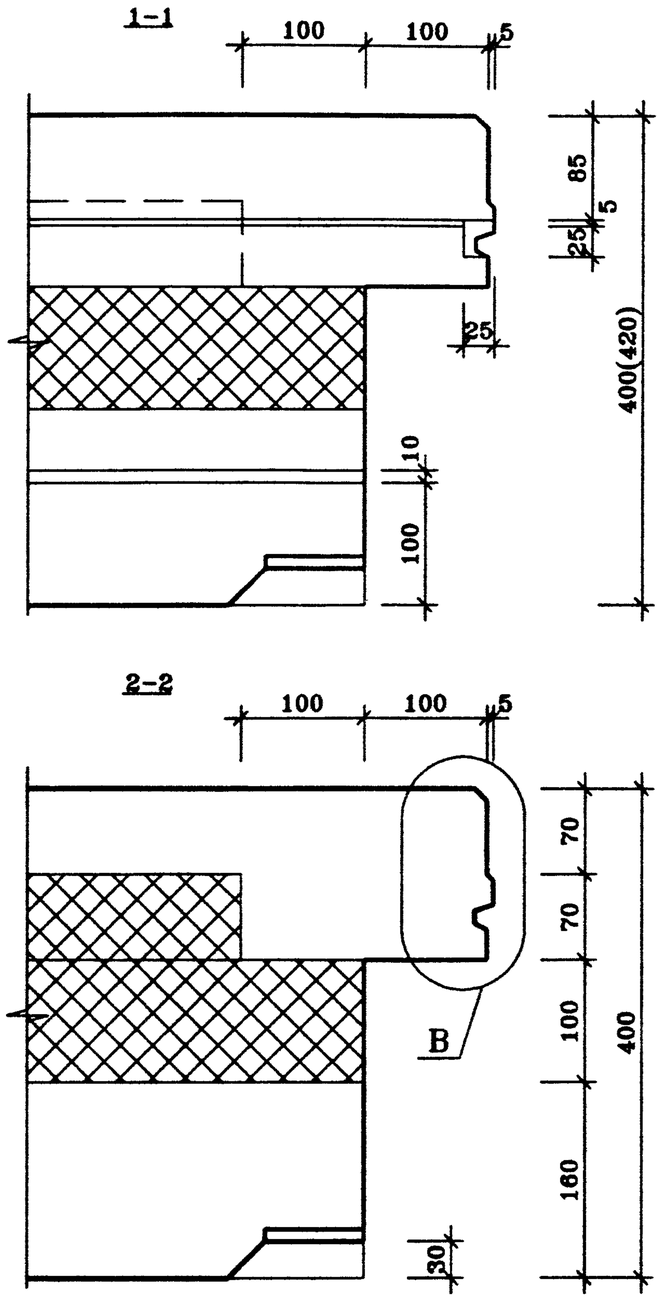

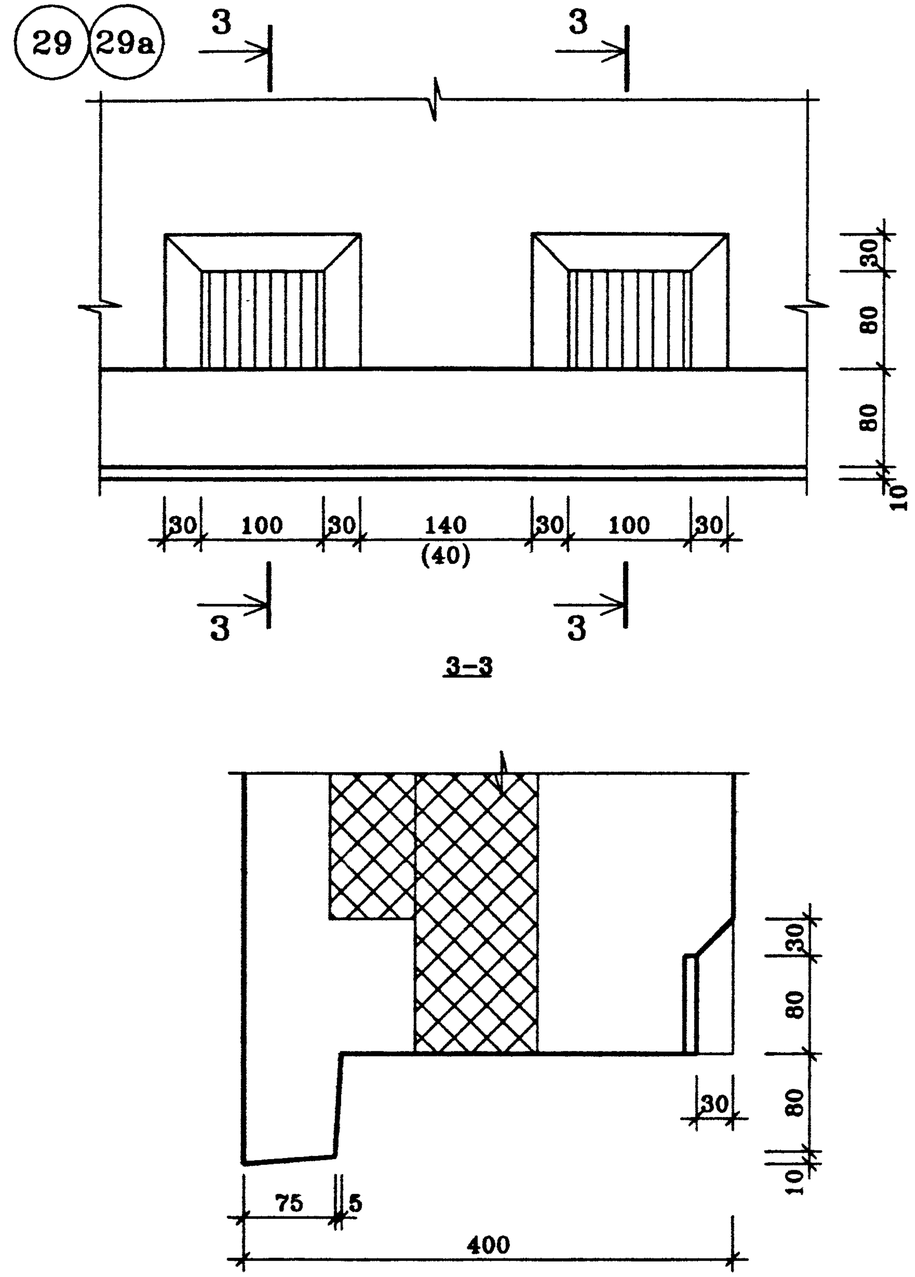

Узел "В" см. лист

Размеры в скобках для узлов 29а

				ГМС-2001	ИЖ 1.1-1-	
Нач.ПК01	Пальцева		12.01			
ГИП	Кузнецов		12.01	УЗЛЫ 27,28,29,29а	СТАДИЯ	ЛИСТ	ЛИСТОВ
Разраб.	Карасев		12.01		Р		1
Проверил	Айнетдинова		12.01		ЦНИИЭП жилых и общественных зданий		

UZ-8n
26/12/01

30

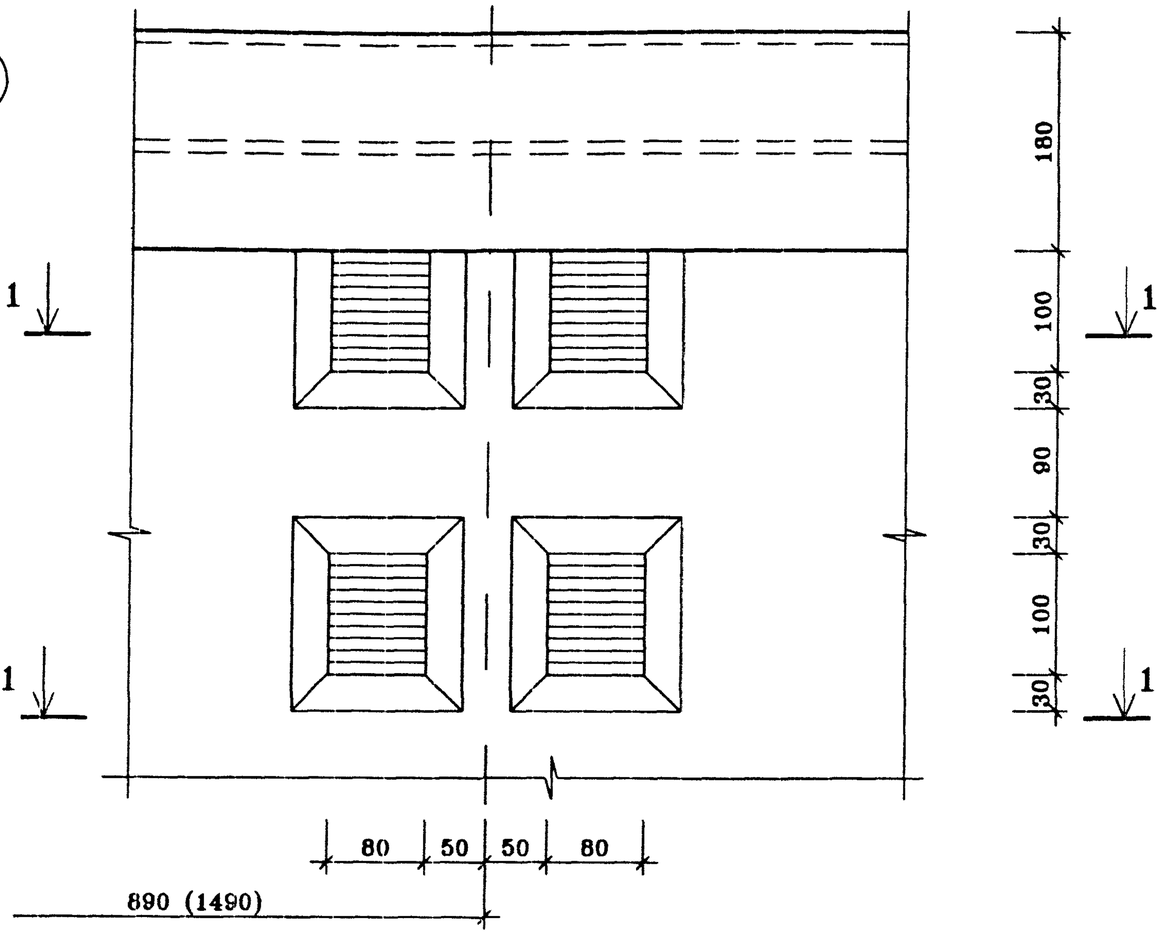

1–1

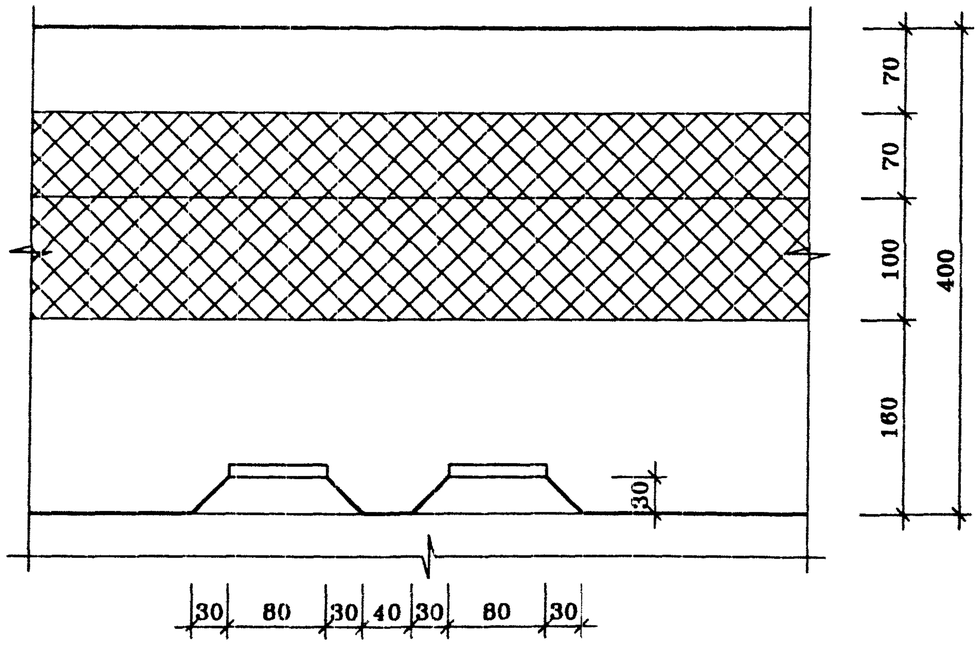

31 31a

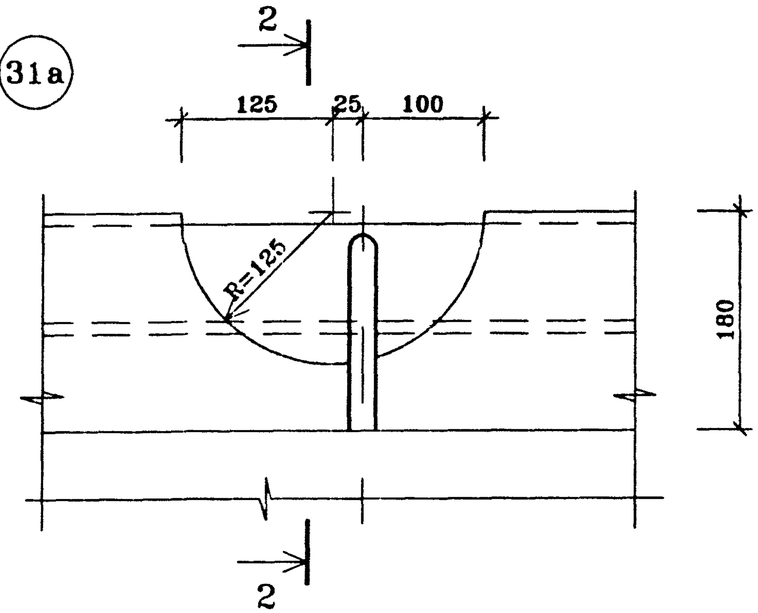

2–2

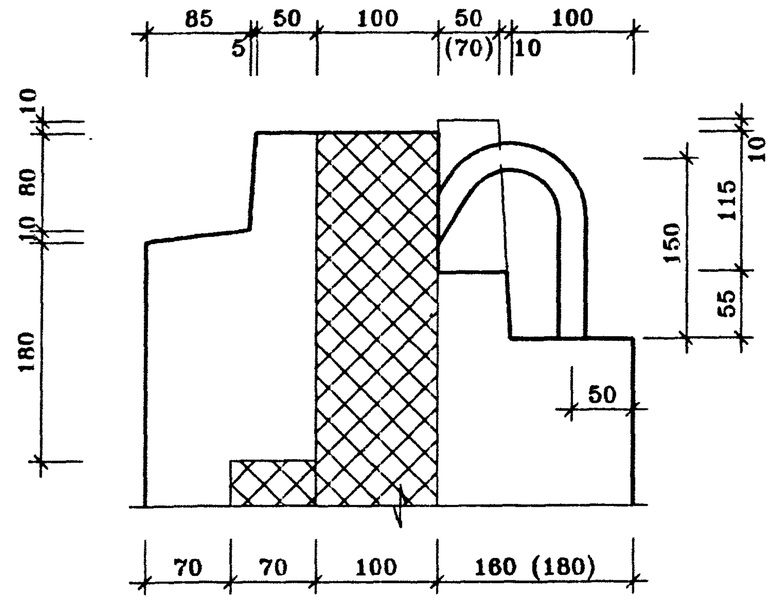

Размер в скобках для узла "31а"

				ГМС–2001	ИЖ 1.1–1–	
Нач.ПК01	Пальцева		12.01			
ГИП	Кузнецов		12.01	УЗЛЫ 30, 31	СТАДИЯ	ЛИСТ	ЛИСТОВ
Разраб.	Карасев		12.01		Р		1
Проверил	Айнетдинова		12.01		ЦНИИЭП жилых и общественных зданий		

UZ–9n
26/12/01

32

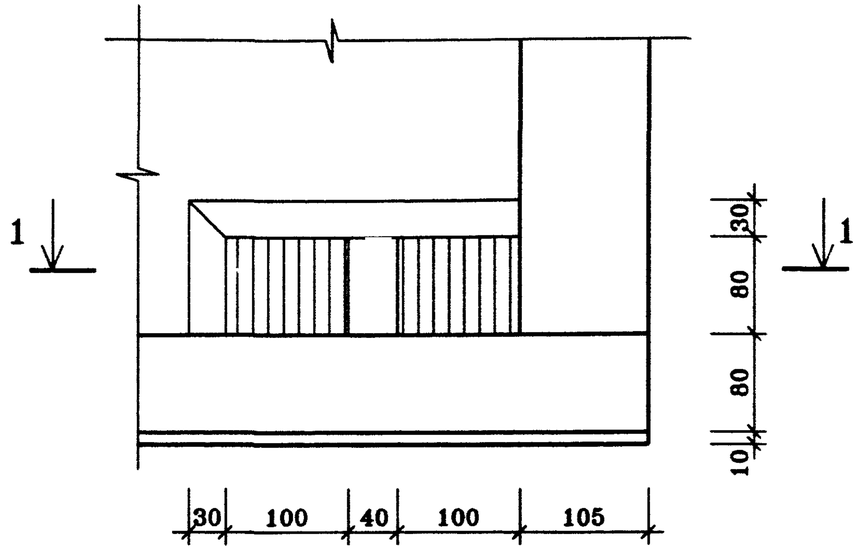

1-1

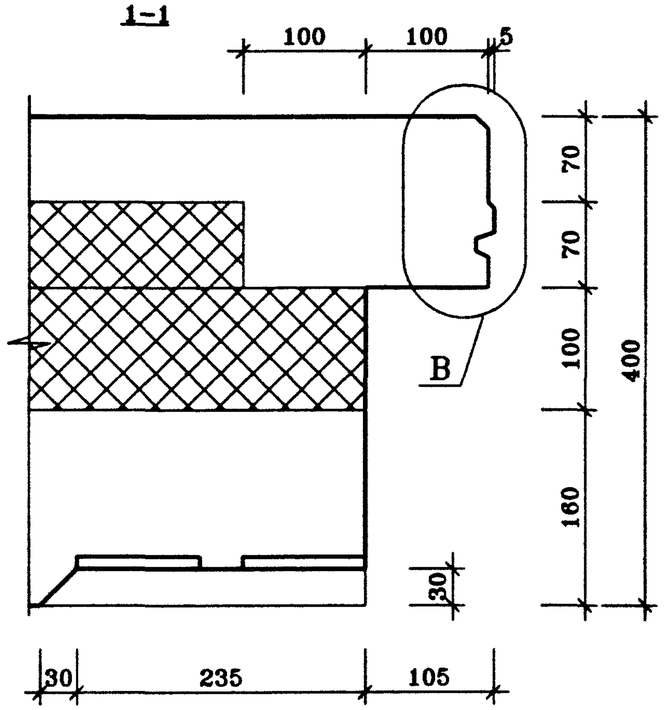

33

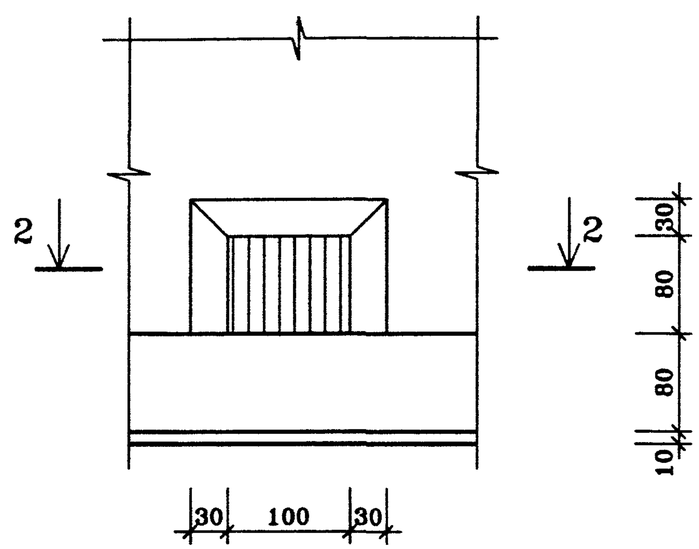

2-2

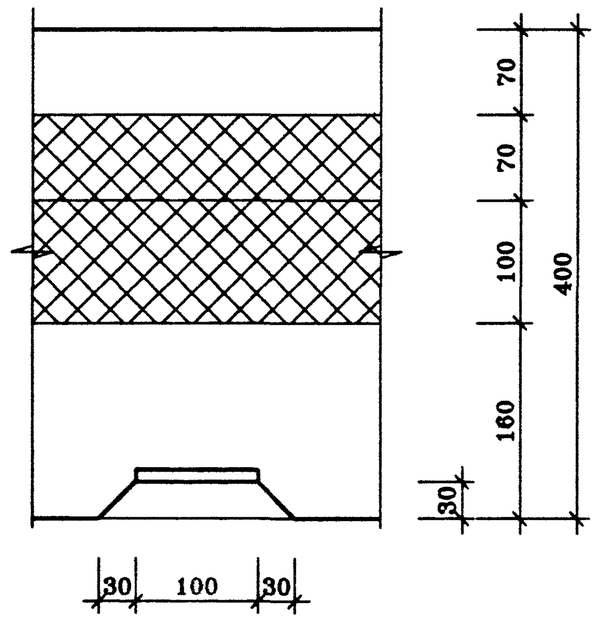

Узел "Б" смотри лист

				ГМС-2001	ИЖ 1.1-1-	
Нач.ПК01	Пальцева		12.01			
ГИП	Кузнецов		12.01	УЗЛЫ 32, 33	СТАДИЯ	ЛИСТ	ЛИСТОВ
Разраб.	Карасев		12.01		Р		1
Проверил	Айнетдинова		12.01		ЦНИИЭП жилых и общественных зданий		

UZ-10n
26/12/01

34

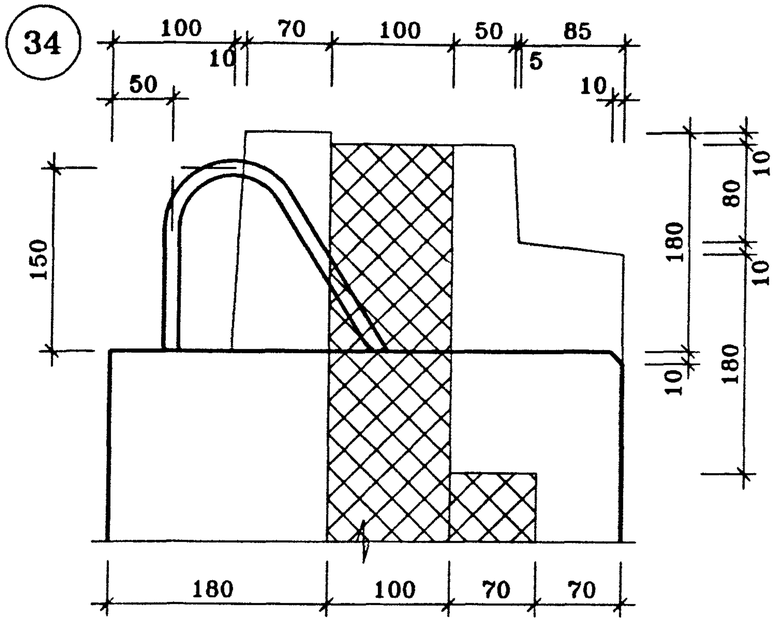

34a

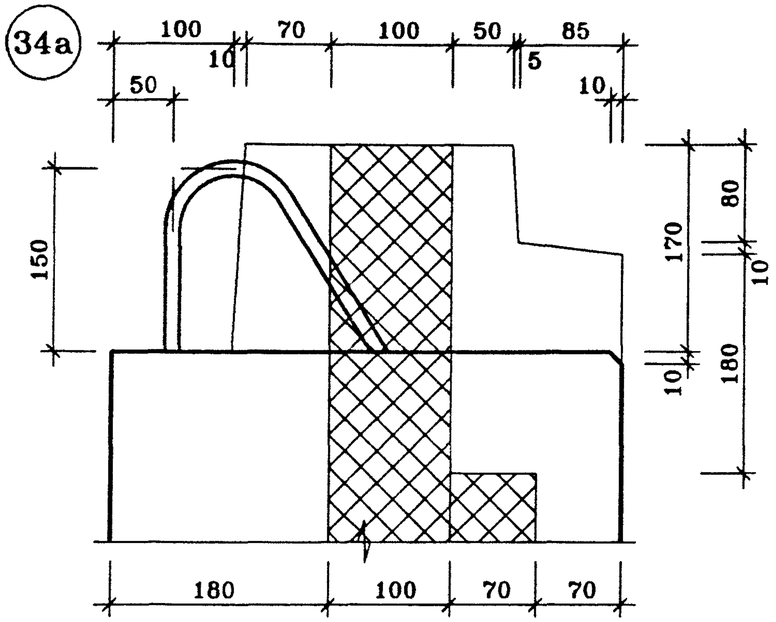

35

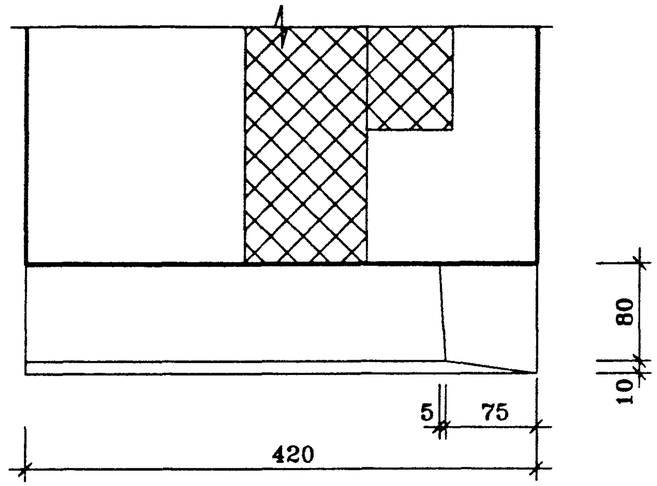

36 36a

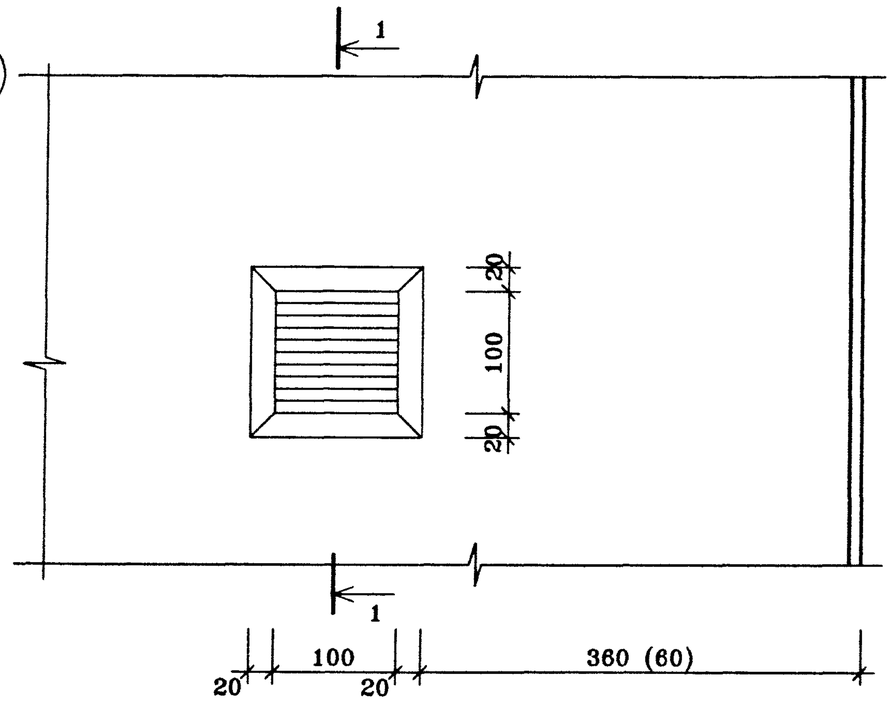

1–1

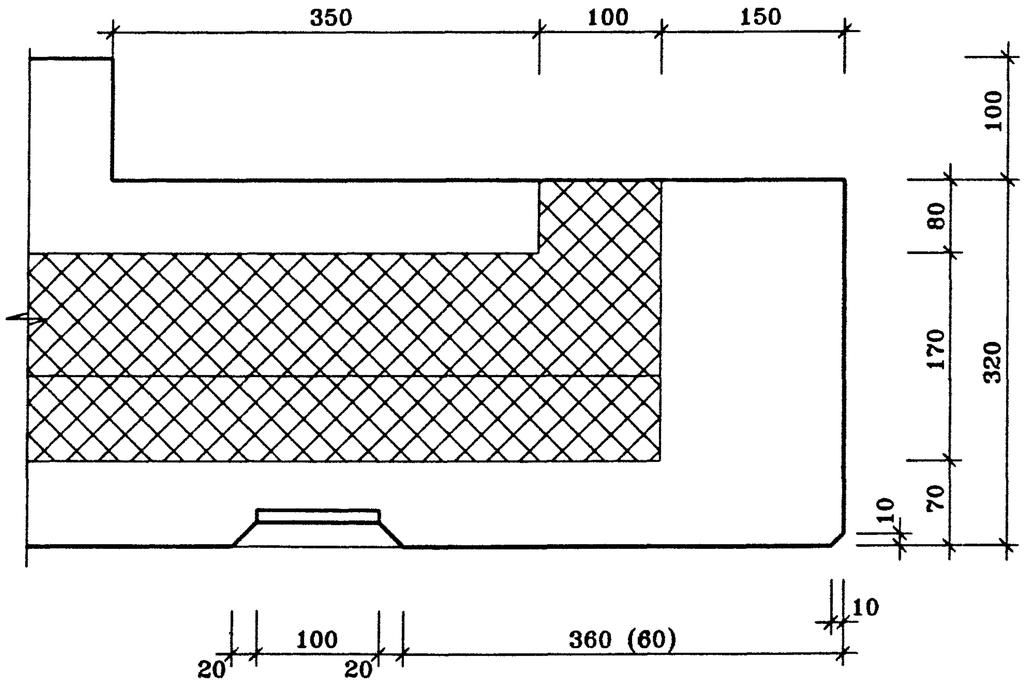

Размер в скобках для узла 36а

				ГМС–2001	ИЖ 1.1–1–	
Нач.ПК01	Пальцева		12.01			
ГИП	Кузнецов		12.01		СТАДИЯ	ЛИСТ	ЛИСТОВ
Разраб.	Карасев		12.01		Р		1
				УЗЛЫ 34, 34а, 35, 36, 36а	ЦНИИЭП жилых и общественных зданий	
Проверил	Айнетдинова		12.01			

UZ–11n
27/12/01

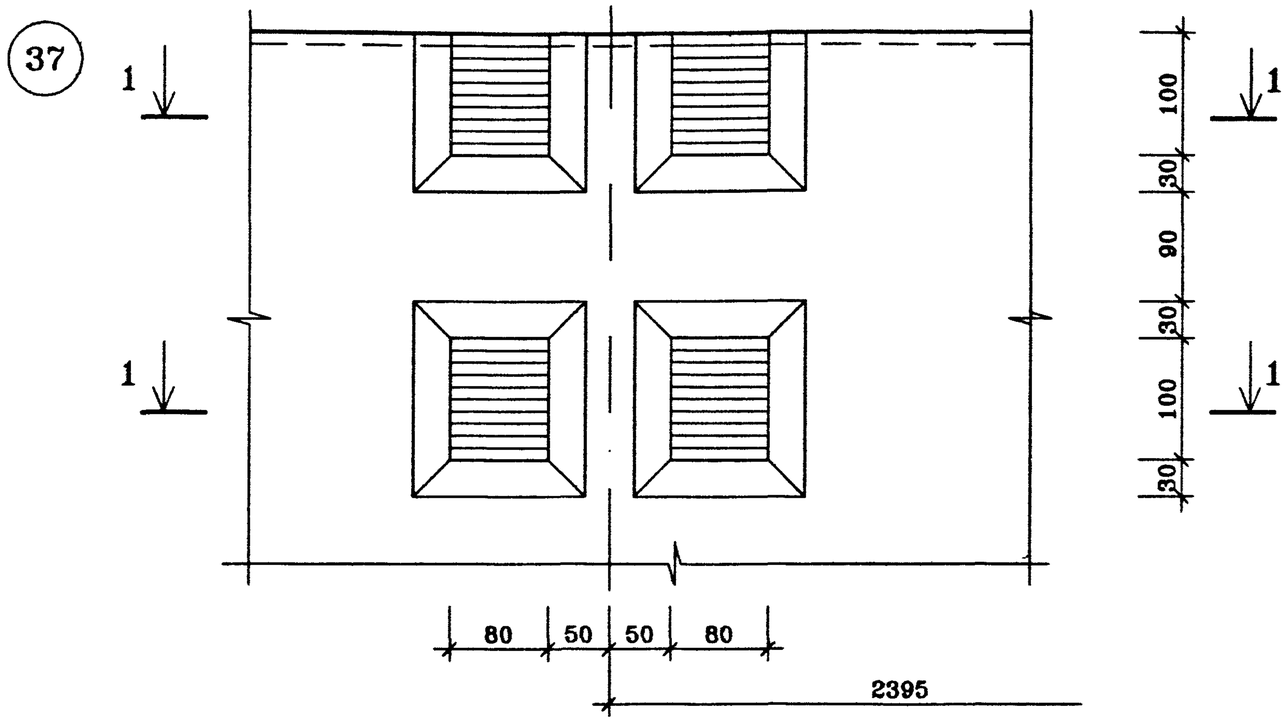

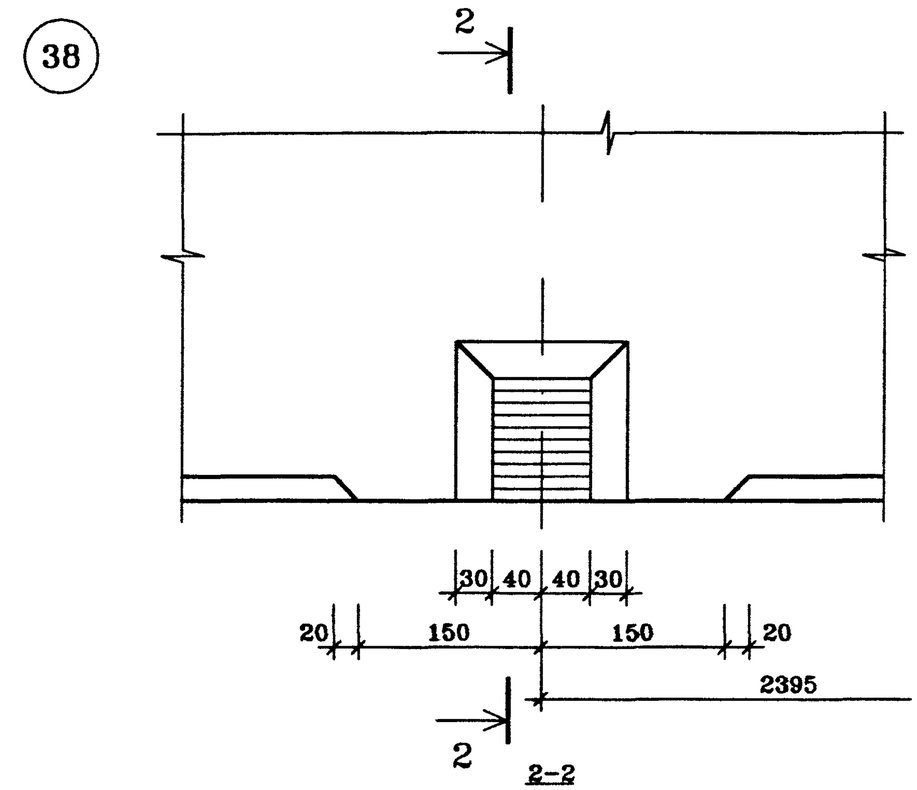

1-1

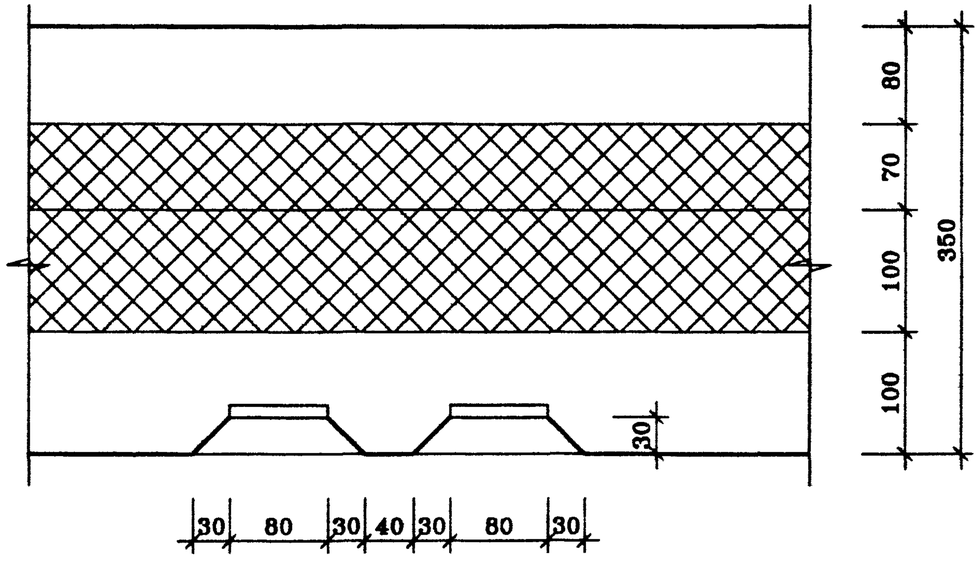

2-2

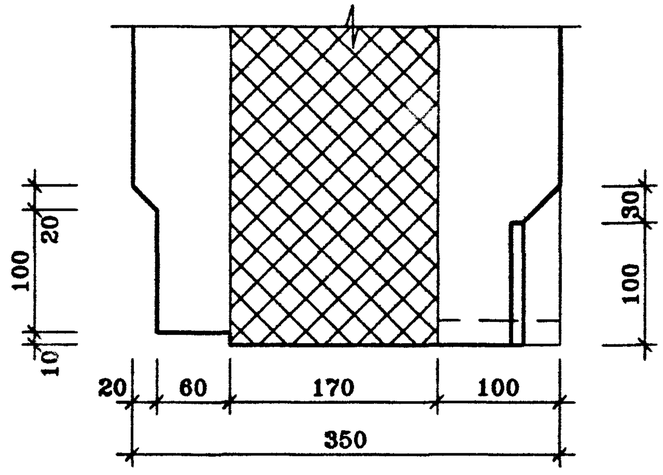

				ГМС-2001	ИЖ 1.1-1-	
Нач.ПК01	Пальцева		02.02			
ГИП	Кузнецов		02.02	УЗЛЫ 37, 38	СТАДИЯ	ЛИСТ	ЛИСТОВ
Разраб.	Карасев		02.02		Р		1
Проверил	Айнетдинова		02.02		ЦНИИЭП жилых и общественных зданий		

UZ-12n
16/02/02

16а

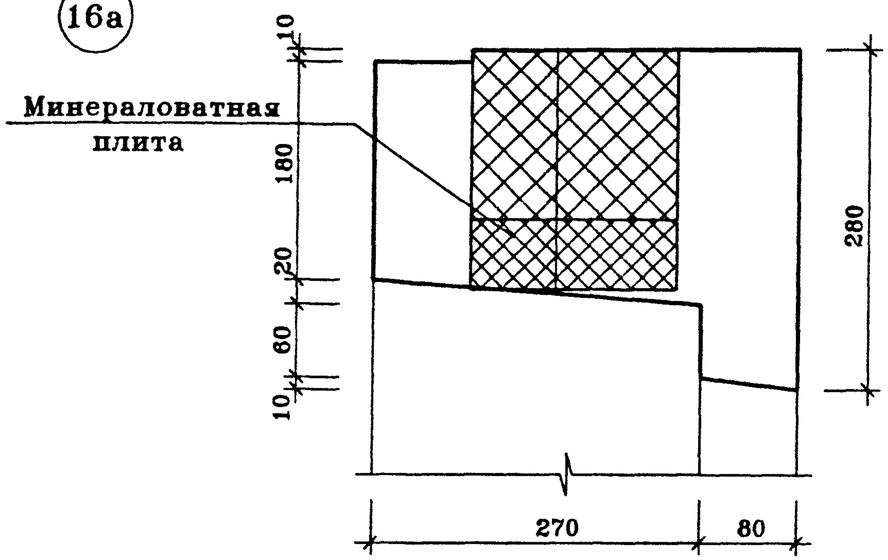

6а

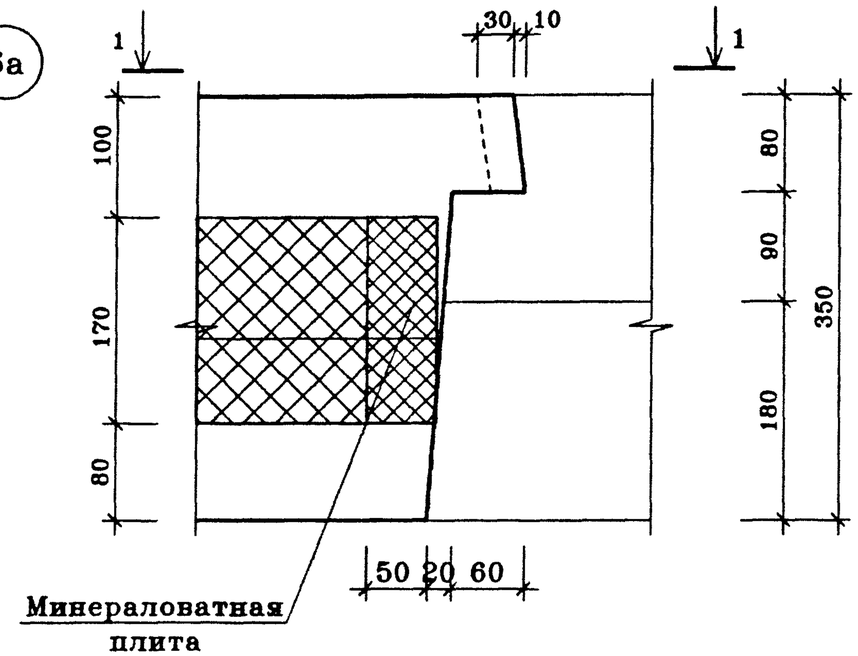

17а

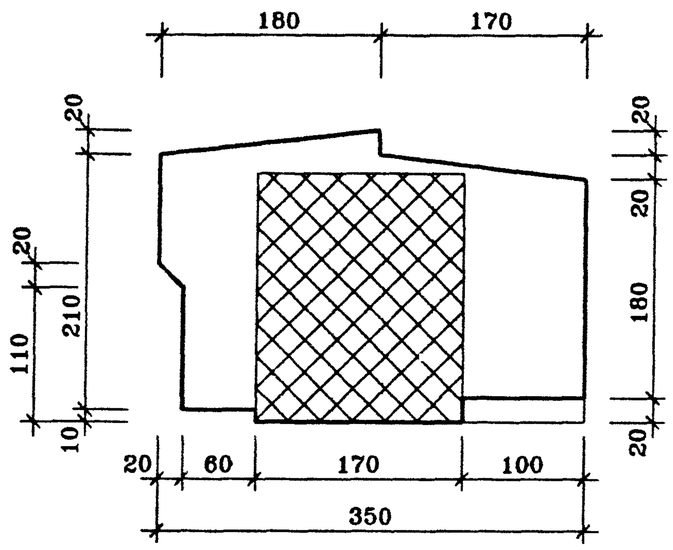

1–1 (повернуто)

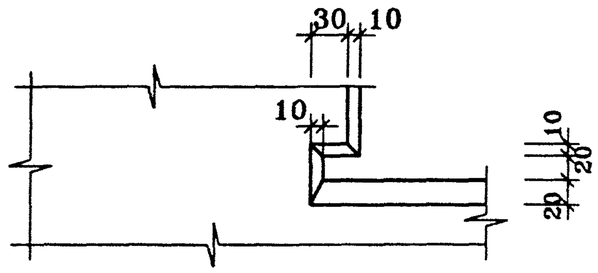

				ГМС–2001	ИЖ 1.1–1–	
Нач.ПК01	Пальцева		02.02			
ГИП	Кузнецов		02.02	УЗЛЫ 6а, 16а, 17а	СТАДИЯ	ЛИСТ	ЛИСТОВ
Разраб.	Карасев		02.02		Р		1
Проверил	Айнетдинова		02.02		ЦНИИЭП жилых и общественных зданий		

UZ–13N
15/02/02

39

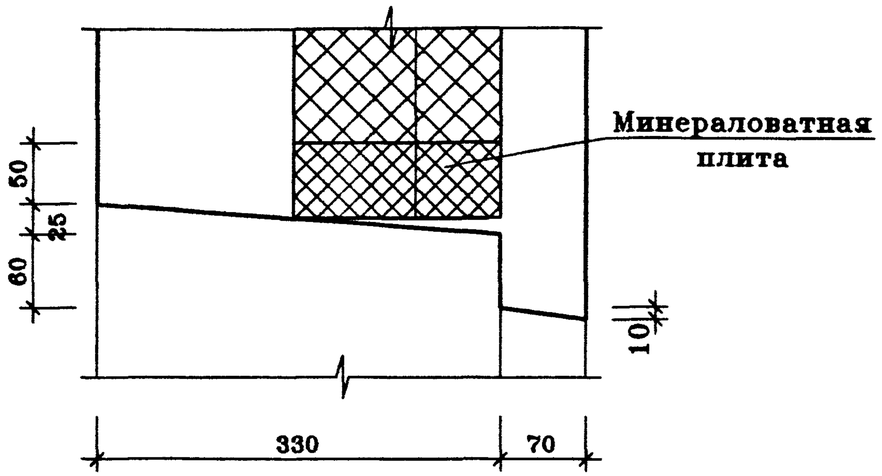

40

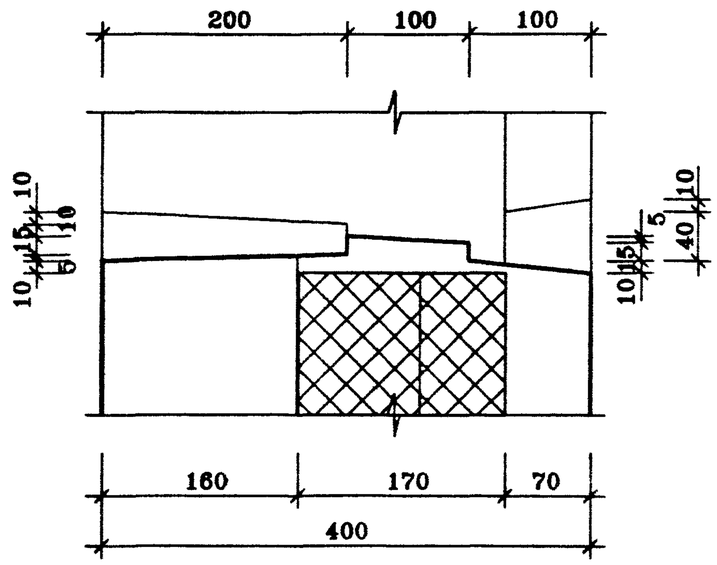

А–А (повернуто)

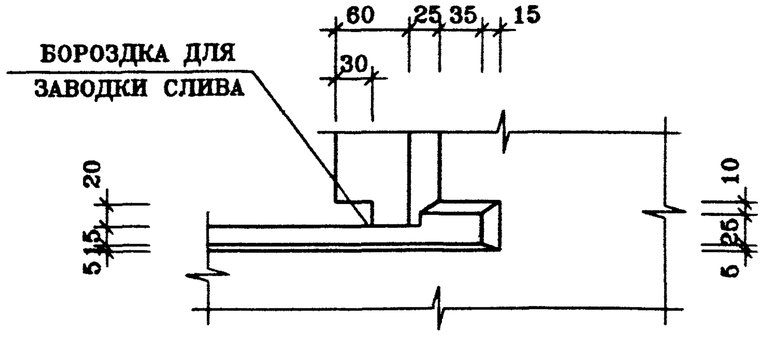

41

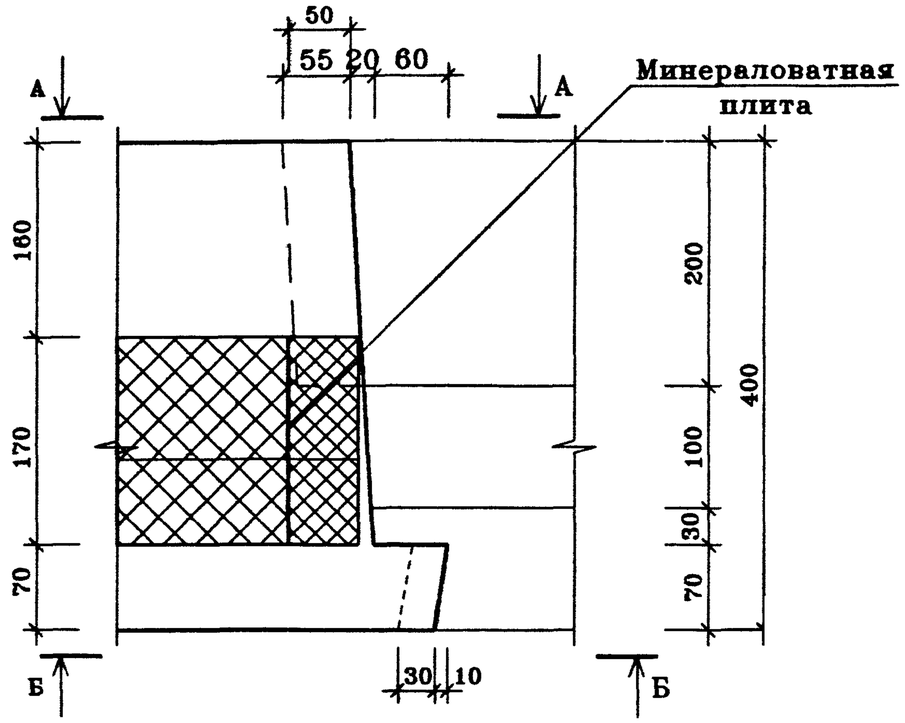

Б–Б

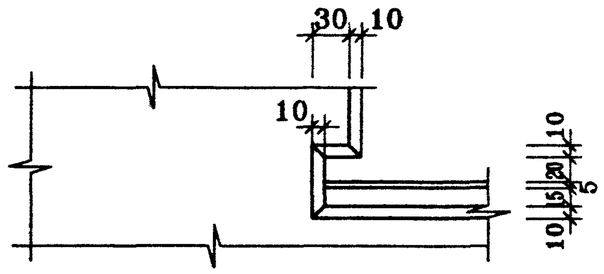

Нач.ПК01	Пальцева		02.02	ГМС–2001	ИЖ 1.1–1–	
ГИП	Кузнецов		02.02	УЗЛЫ 39 ÷ 41	СТАДИЯ	ЛИСТ	ЛИСТОВ
Разраб.	Карасев		02.02		Р	1	1
Проверил	Айнетдинова		02.02		ЦНИИЭП жилых и общественных зданий		

UZ–14N
17/02/02

42 42a

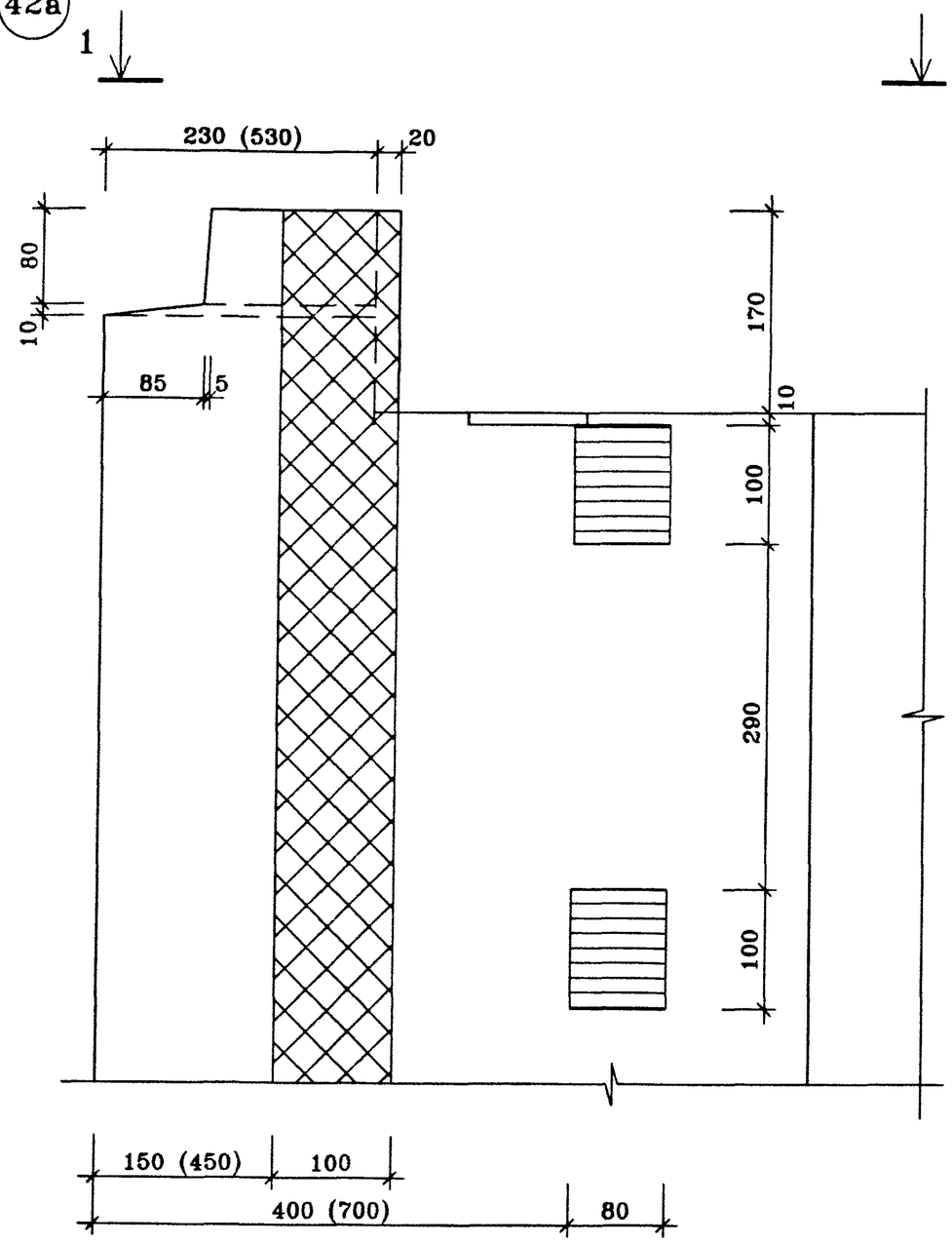

1–1

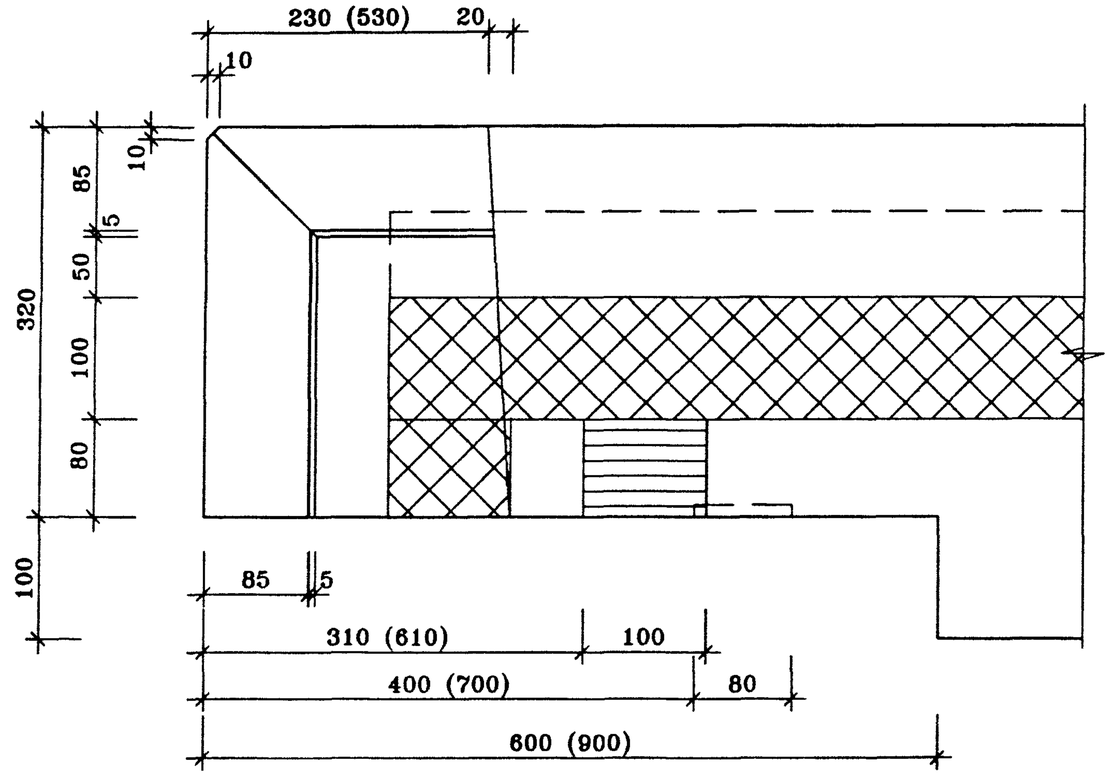

Размеры в скобках для узла 42а

				ГМС–2001	ИЖ 1.1–1–	
Нач.ПК01	Пальцева		12.01			
ГИП	Кузнецов		12.01	УЗЕЛЫ	СТАДИЯ	ЛИСТ	ЛИСТОВ
Разраб.	Карасев		12.01		Р		1
Проверил	Айнетдинова		12.01	42, 42а	ЦНИИЭП жилых и общественных зданий	

UZ–15n
26/12/01

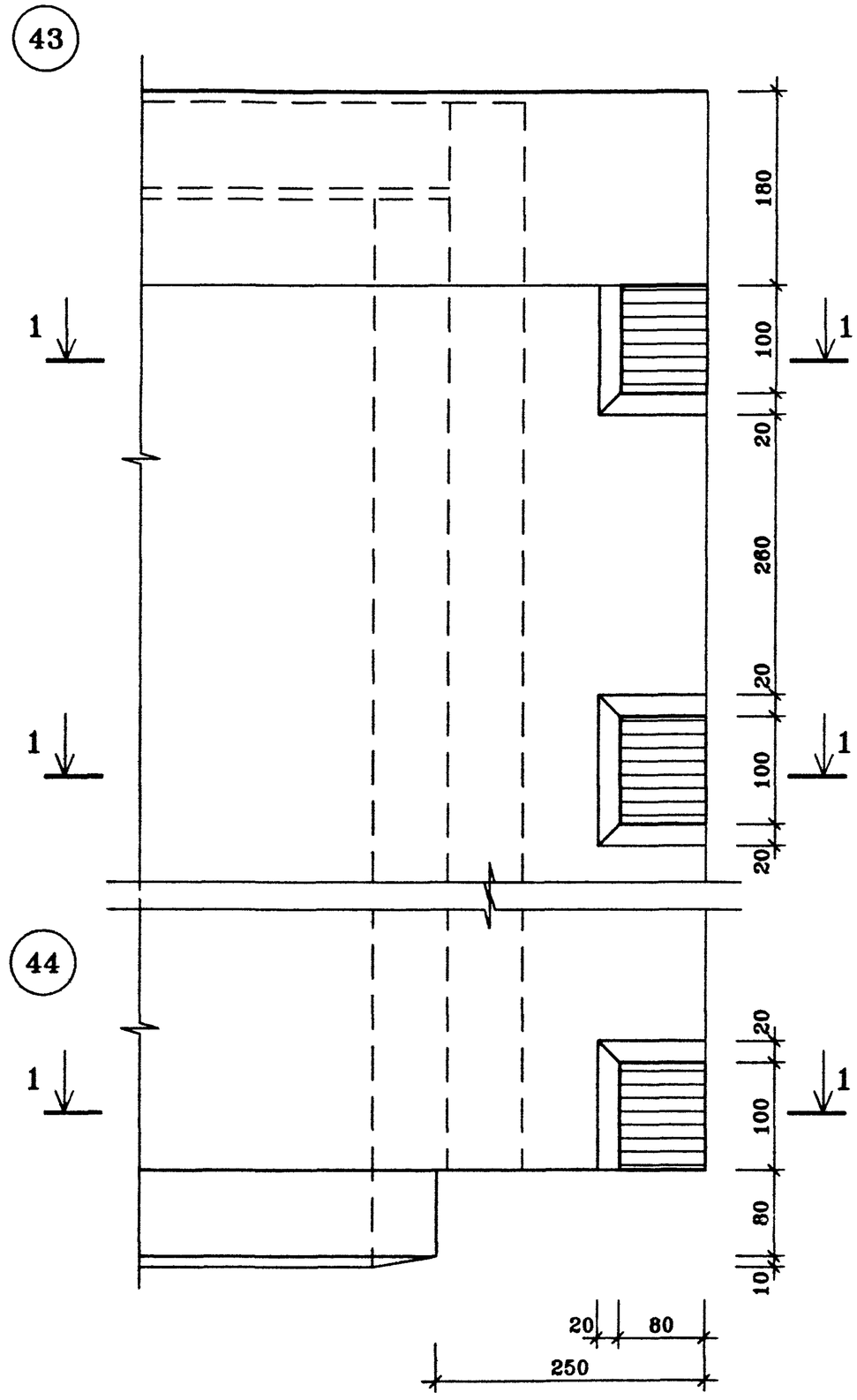

1–1

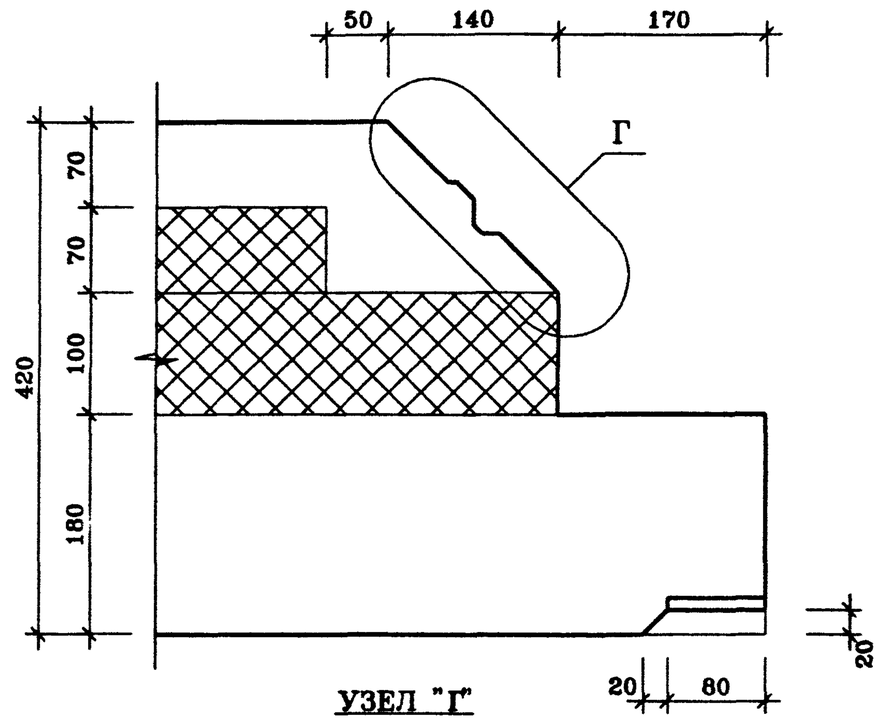

УЗЕЛ "Г"

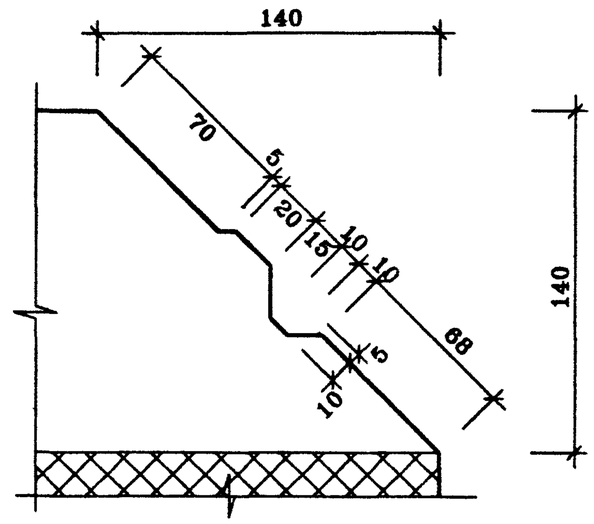

				ГМС–2001	ИЖ 1.1–1–	
Нач.ПК01	Пальцева		12.01			
ГИП	Кузнецов		12.01	УЗЛЫ 43,44	СТАДИЯ	ЛИСТ	ЛИСТОВ
Разраб.	Карасев		12.01		Р		1
Проверил	Айнетдинова		12.01		ЦНИИЭП жилых и общественных зданий		

UZ–16n
26/12/01

НР1-1

ВИД С НАРУЖНОЙ СТОРОНЫ

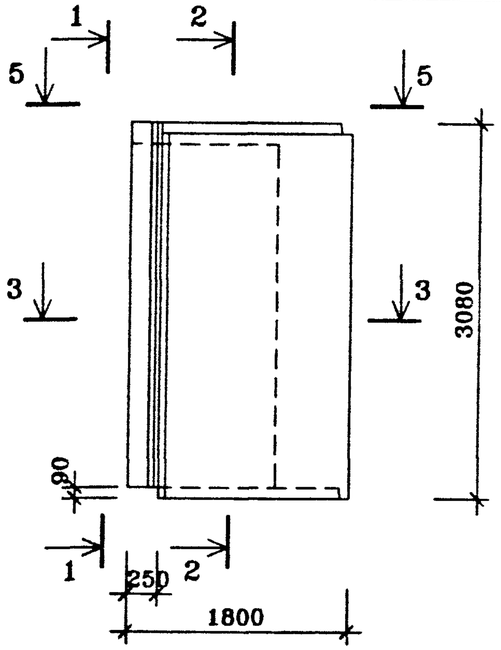

НР2-1

ВИД С НАРУЖНОЙ СТОРОНЫ

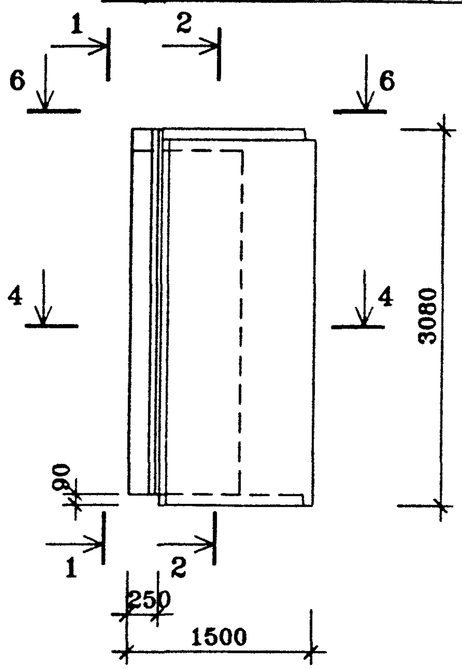

ВИД С ВНУТРЕННЕЙ СТОРОНЫ

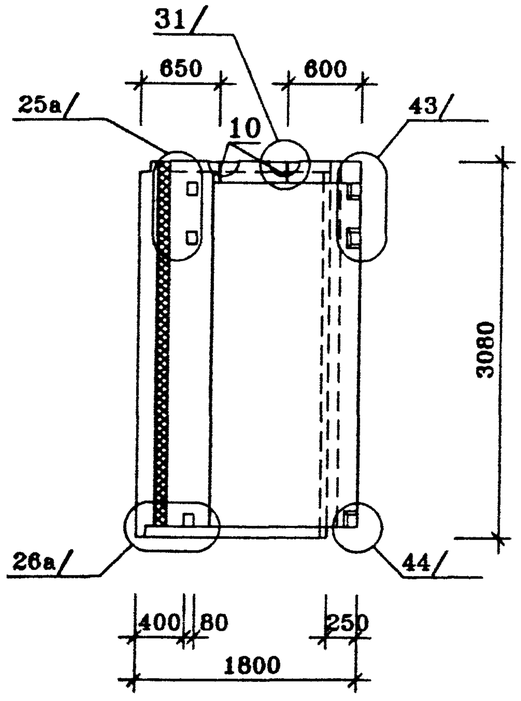

ВИД С ВНУТРЕННЕЙ СТОРОНЫ

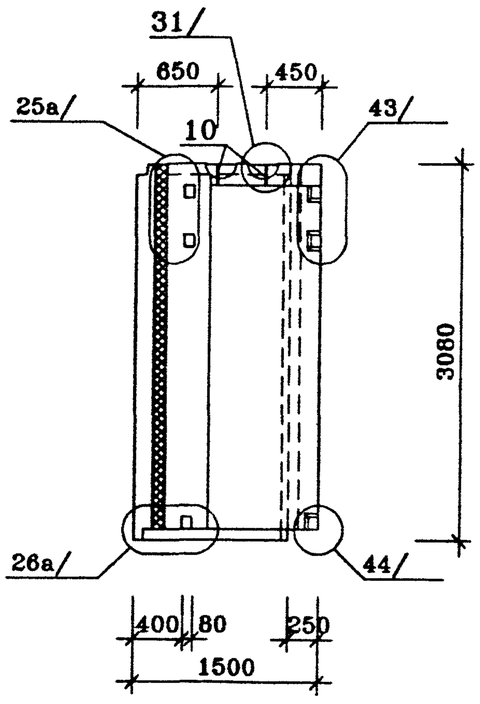

ПОЗ.	НАИМЕНОВАНИЕ	КОЛ-ВО НА ИСПОЛН.		ОБОЗНАЧЕНИЕ ДОКУМЕНТА
		НР1-1	НР2-1	
12	ПРОБКА ДЕРЕВЯННАЯ АНТИСЕПТИРОВАННАЯ 100×50×50			
6	БЕТОН ТЯЖЕЛЫЙ КЛАССА В20, $м^3$	0.71	0.55	ВНУТРЕННИЙ СЛОЙ
7	БЕТОН ТЯЖЕЛЫЙ КЛАССА В20 $м^3$	0.49	0.42	НАРУЖНЫЙ СЛОЙ
8	ПЕНОПОЛИСТИРОЛ $м^3$			
	γ=40 кг/$м^3$ 100мм	0.51	0.42	ВНУТРЕННИЙ СЛОЙ
	70мм	0.24	0.18	НАРУЖНЫЙ СЛОЙ
10	МОНТАЖНАЯ ПЕТЛЯ П-1 шт	2	2	ИЖ 11-1-
	КАРКАС ПРОСТРАНСТВЕННЫЙ			
	КПНР1-1	1		ИЖ 11-1-
	КПВР1-1	1		ИЖ 11-1-
	КПНР2-1		1	
	КПВР2-1		1	
	МАССА СТАЛИ КГ			
	МАССА ИЗДЕЛИЯ КГ	3030	2450	

техническое описание смотри
архитектурную отделку панели смотри
Панели НР1-1л, НР2-1л – зеркальное отражение панелей НР1-1, НР2-1

				ГМС-2001	ИЖ 1.1-1-	
Нач.ПК01	Пальцева		12.01			
ГИП	Кузнецов		12.01	ПАНЕЛЬ НАРУЖНОЙ СТЕНЫ НР1-1, НР1-1л, НР2-1, НР2-1л СБОРОЧНЫЙ ЧЕРТЕЖ	СТАДИЯ Р	ЛИСТ 1 / ЛИСТОВ 2
Разраб.	Карасев		12.01			
Проверил	Айнетдинова		12.01		ЦНИИЭП жилых и общественных зданий	

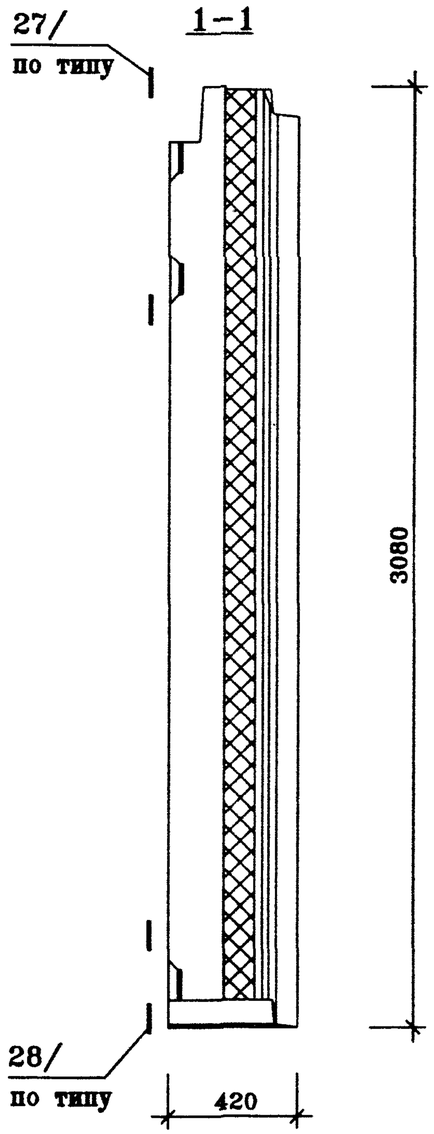

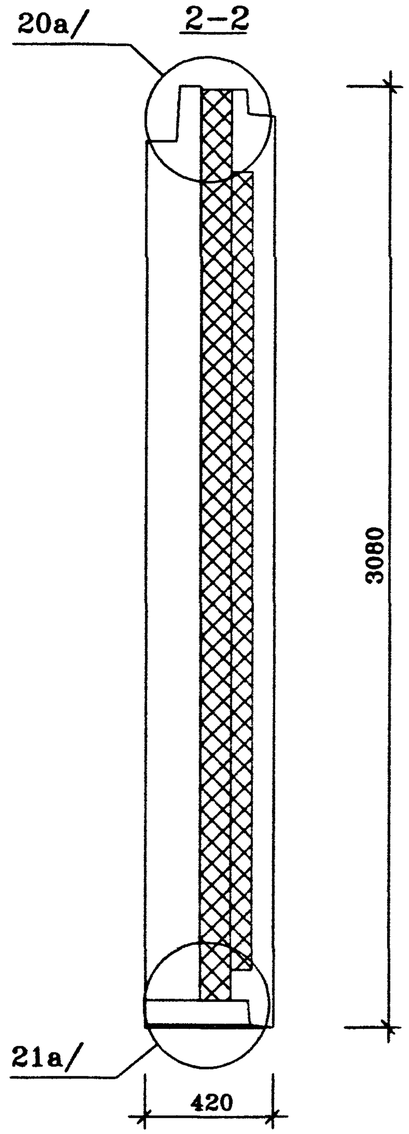

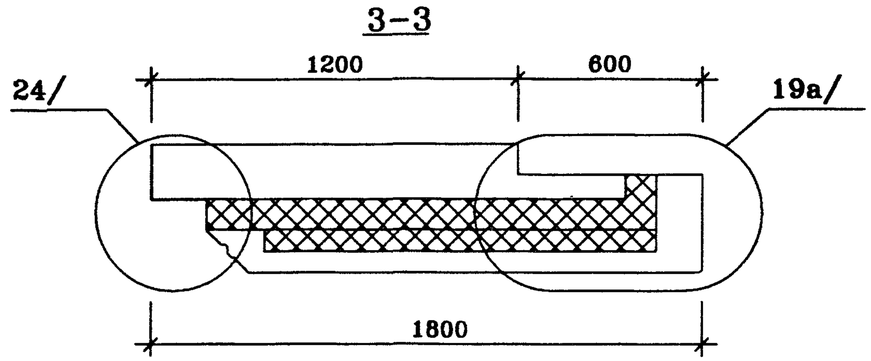

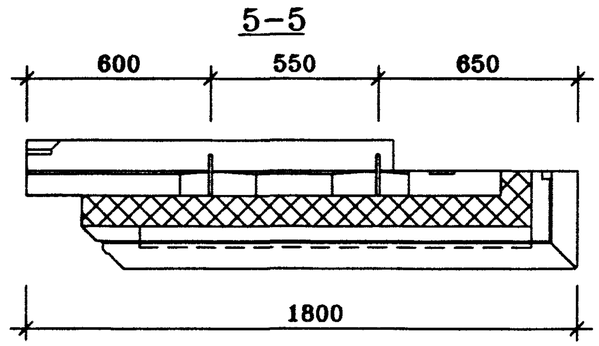

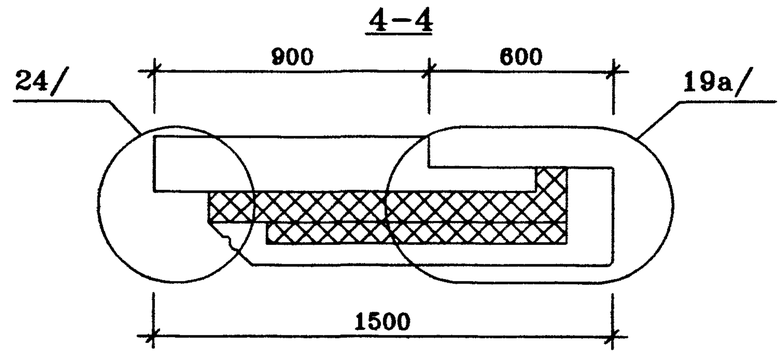

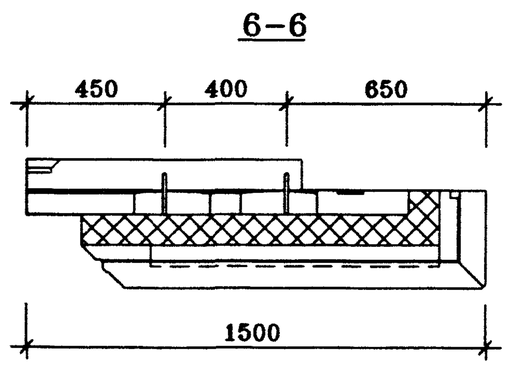

ГМС-2001	РАЗРЕЗЫ	ИЖ 1.1-1-	ЛИСТ 2

Rr1-1
17/12/01

НР1-2

ВИД С НАРУЖНОЙ СТОРОНЫ

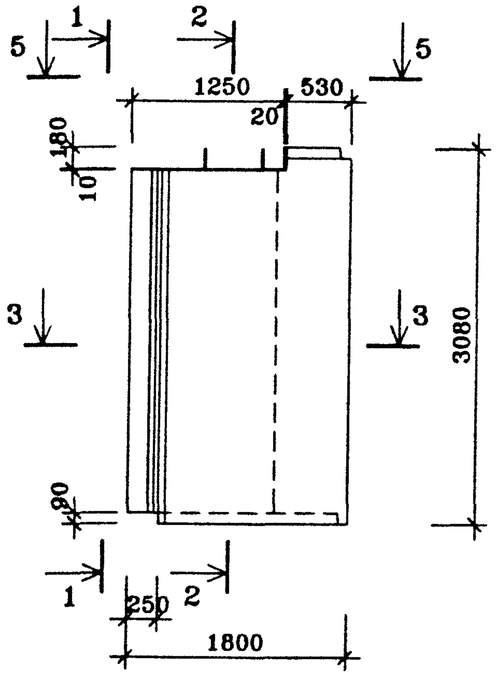

НР2-2

ВИД С НАРУЖНОЙ СТОРОНЫ

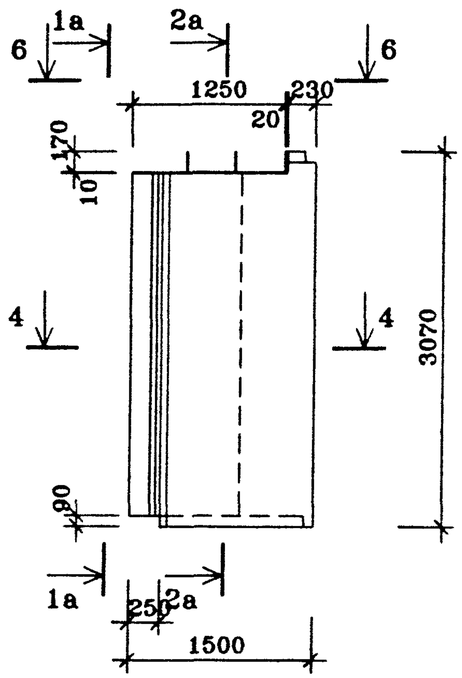

ВИД С ВНУТРЕННЕЙ СТОРОНЫ

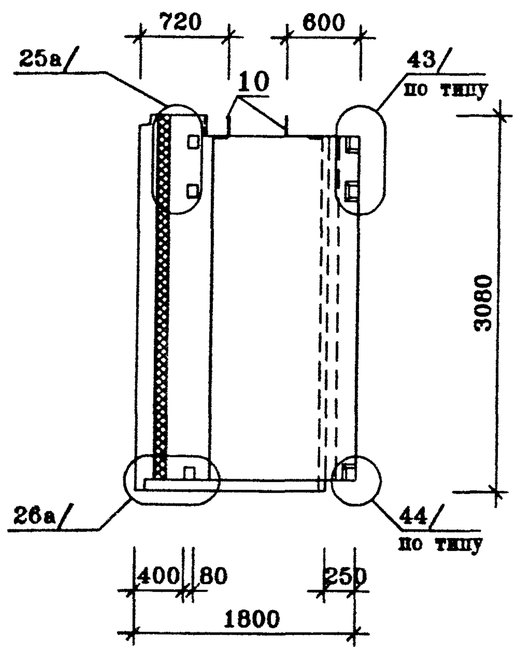

ВИД С ВНУТРЕННЕЙ СТОРОНЫ

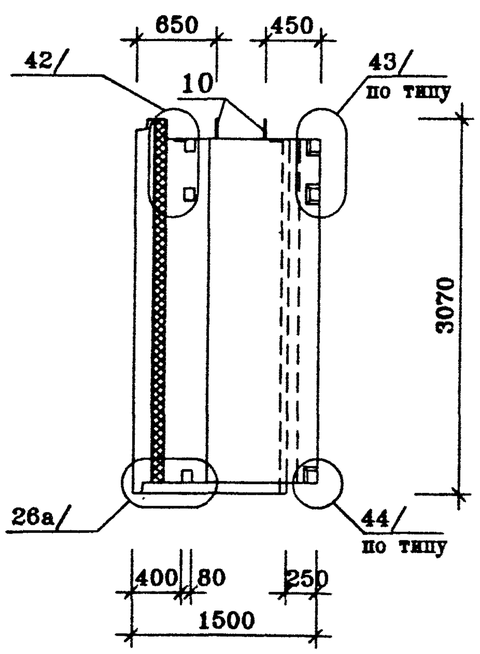

ПОЗ.	НАИМЕНОВАНИЕ	КОЛ-ВО НА ИСПОЛН.		ОБОЗНАЧЕНИЕ ДОКУМЕНТА
		НР1-2	НР2-2	
12	ПРОБКА ДЕРЕВЯННАЯ АНТИСЕПТИРОВАННАЯ 100×50×50			
6	БЕТОН ТЯЖЕЛЫЙ КЛАССА В20, $м^3$	0.69	0.54	ВНУТРЕННИЙ СЛОЙ
7	БЕТОН ТЯЖЕЛЫЙ КЛАССА В20 $м^3$	0.48	0.41	НАРУЖНЫЙ СЛОЙ
8	ПЕНОПОЛИСТИРОЛ $м^3$			
	γ=40 кг/$м^3$ 100мм	0.49	0.40	ВНУТРЕННИЙ СЛОЙ
	70мм	0.24	0.18	НАРУЖНЫЙ СЛОЙ
10	МОНТАЖНАЯ ПЕТЛЯ П-1 шт.	2	2	ИЖ 1.1-1-
	КАРКАС ПРОСТРАНСТВЕННЫЙ			
	КПНР1-2	1		ИЖ 1.1-1-
	КПВР1-2	1		ИЖ 1.1-1-
	КПНР2-2		1	
	КПВР2-2		1	
	МАССА СТАЛИ КГ			
	МАССА ИЗДЕЛИЯ КГ	2955	2400	

техническое описание смотри
архитектурную отделку панели смотри
Панели НР1-2л, НР2-2л - зеркальное отражение панелей НР1-2, НР2-2

				ГМС-2001	ИЖ 1.1-1-	
Нач.ПК01	Пальцева		12.01			
ГИП	Кузнецов		12.01	ПАНЕЛЬ НАРУЖНОЙ СТЕНЫ НР1-2, НР1-2л, НР2-2, НР2-2л СБОРОЧНЫЙ ЧЕРТЕЖ	СТАДИЯ Р	ЛИСТ 1 / ЛИСТОВ 2
Разраб.	Карасев		12.01			
Проверил	Айнетдинова		12.01		ЦНИИЭП жилых и общественных зданий	

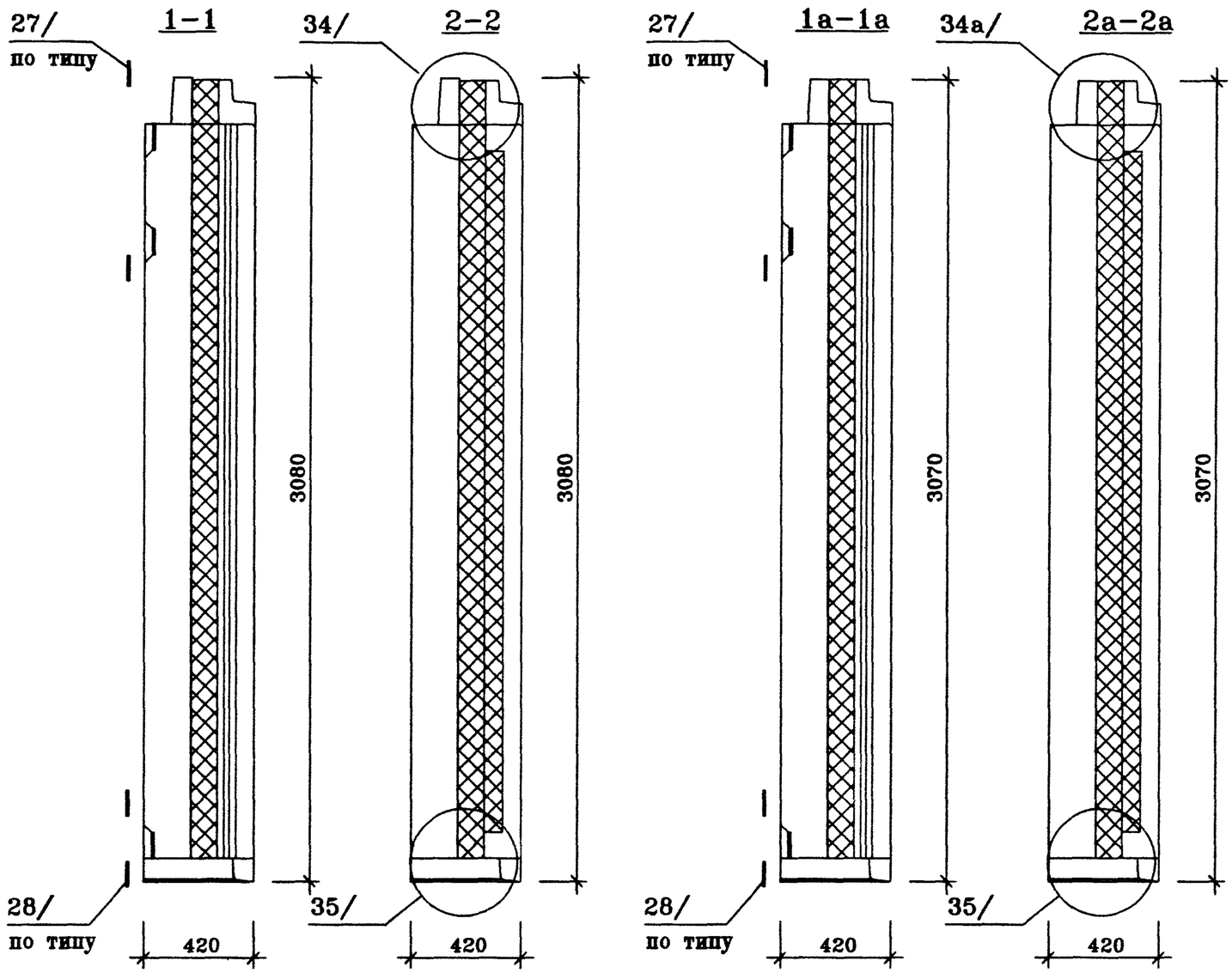

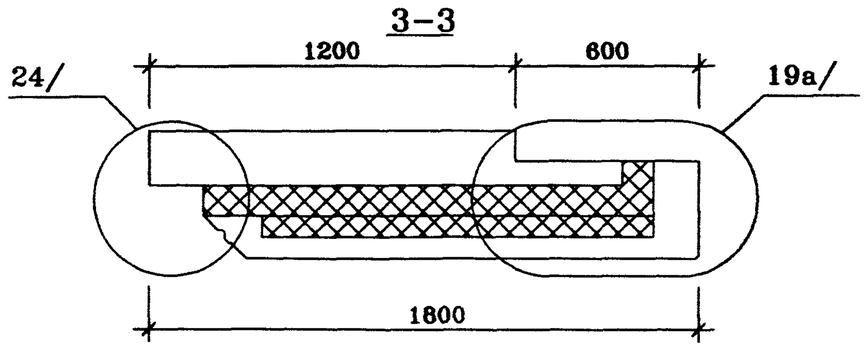

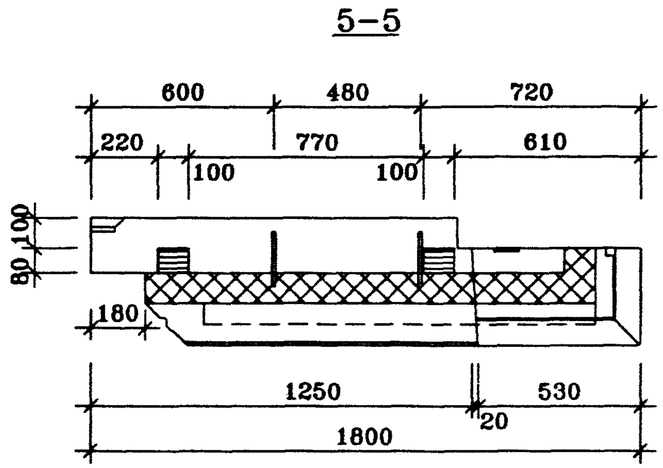

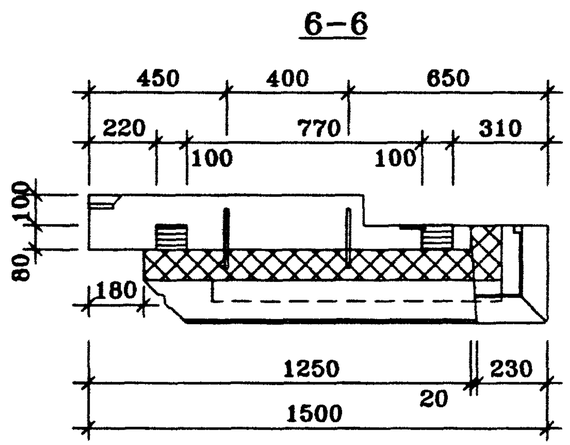

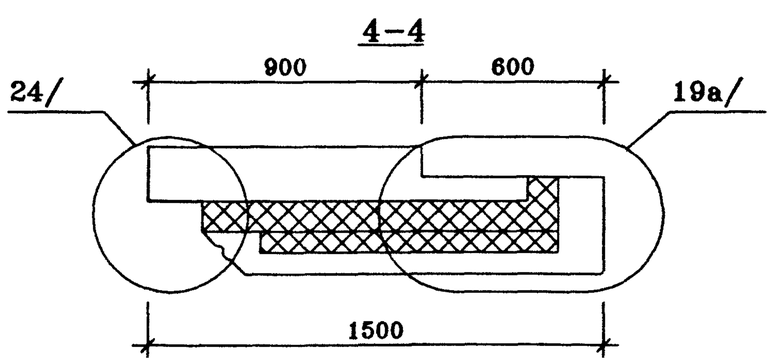

ГМС-2001	РАЗРЕЗЫ	ИЖ 1.1-1-	ЛИСТ 2

Rr1-2
17/12/01

НР1-3

ВИД С НАРУЖНОЙ СТОРОНЫ

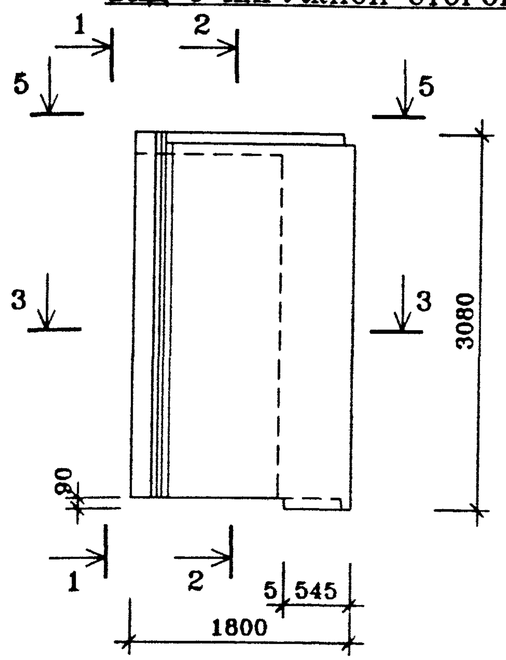

НР2-3

ВИД С НАРУЖНОЙ СТОРОНЫ

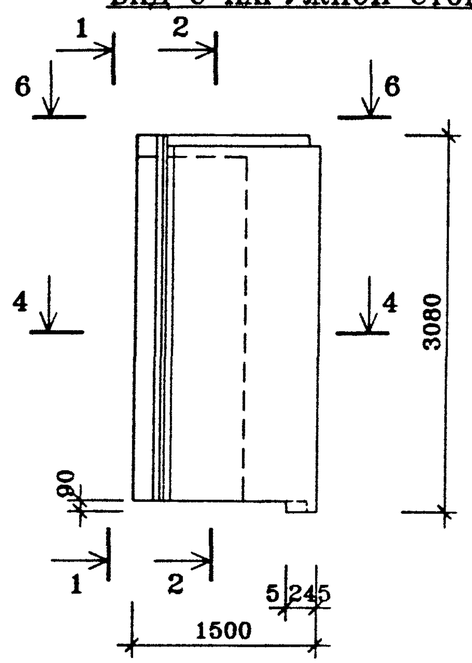

ВИД С ВНУТРЕННЕЙ СТОРОНЫ

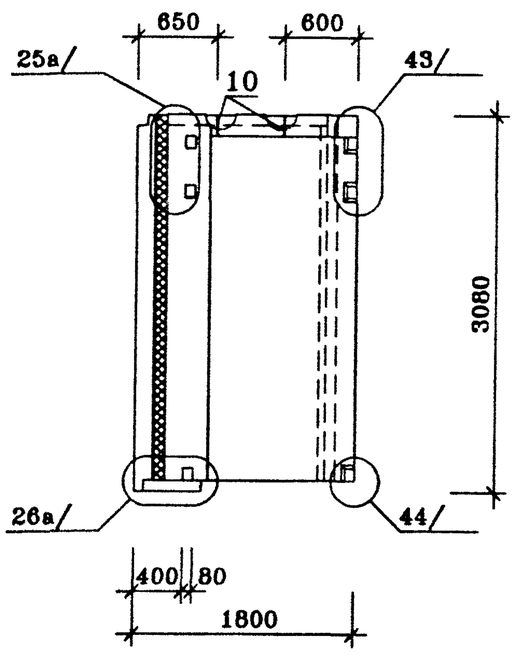

ВИД С ВНУТРЕННЕЙ СТОРОНЫ

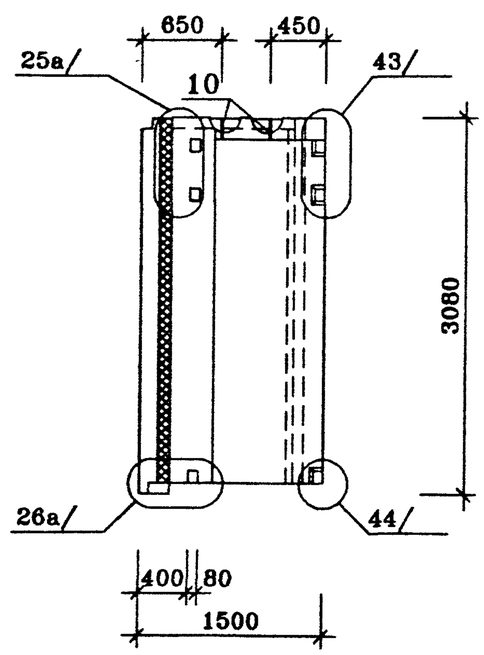

ПОЗ.	НАИМЕНОВАНИЕ	КОЛ-ВО НА ИСПОЛН.		ОБОЗНАЧЕНИЕ ДОКУМЕНТА
		НР1-3	НР2-3	
12	ПРОБКА ДЕРЕВЯННАЯ АНТИСЕПТИРОВАННАЯ 100×50×50			
6	БЕТОН ТЯЖЕЛЫЙ КЛАССА В20, $м^3$	0.71	0.55	ВНУТРЕННИЙ СЛОЙ
7	БЕТОН ТЯЖЕЛЫЙ КЛАССА В20 $м^3$	0.49	0.42	НАРУЖНЫЙ СЛОЙ
8	ПЕНОПОЛИСТИРОЛ $м^3$			
	γ=40 кг/$м^3$ 100мм	0.51	0.42	ВНУТРЕННИЙ СЛОЙ
	70мм	0.24	0.18	НАРУЖНЫЙ СЛОЙ
10	МОНТАЖНАЯ ПЕТЛЯ П-1 шт.	2	2	ИЖ 1.1-1-
	КАРКАС ПРОСТРАНСТВЕННЫЙ			
	КПНР1-3	1		ИЖ 1.1-1-
	КПВР1-3	1		ИЖ 1.1-1-
	КПНР2-3		1	
	КПВР2-3		1	
	МАССА СТАЛИ КГ			
	МАССА ИЗДЕЛИЯ КГ	3030	2450	

техническое описание смотри
архитектурную отделку панели смотри
Панели НР1-3л, НР2-3л – зеркальное отражение панелей НР1-3, НР2-3

				ГМС-2001	ИЖ 1.1-1-	
Нач.ПК01	Пальцева		12.01			
ГИП	Кузнецов		12.01	ПАНЕЛЬ НАРУЖНОЙ СТЕНЫ НР1-3, НР1-3л, НР2-3, НР2-3л СБОРОЧНЫЙ ЧЕРТЕЖ	СТАДИЯ Р	ЛИСТ 1 / ЛИСТОВ 2
Разраб.	Карасев		12.01		ЦНИИЭП жилых и общественных зданий	
Проверил	Айнетдинова		12.01			

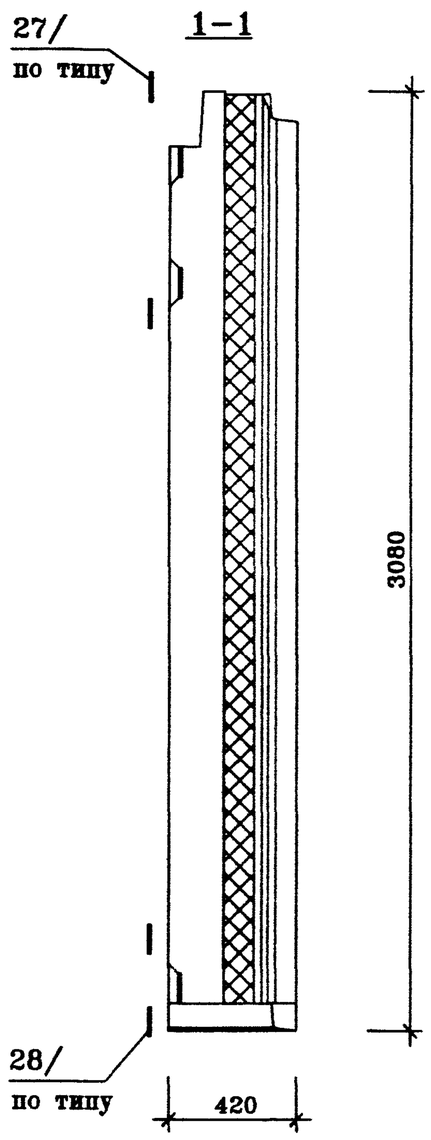

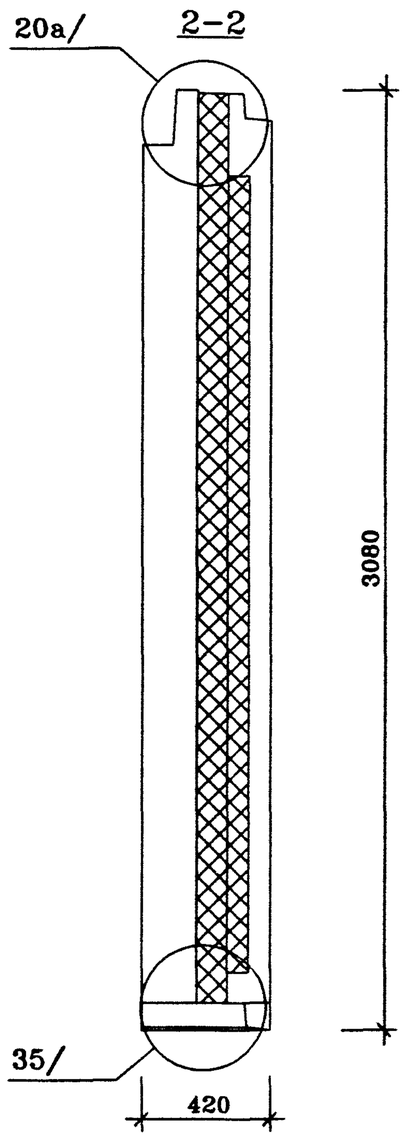

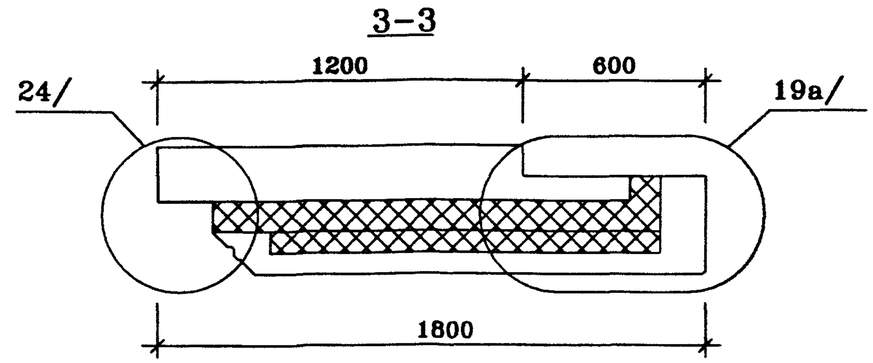

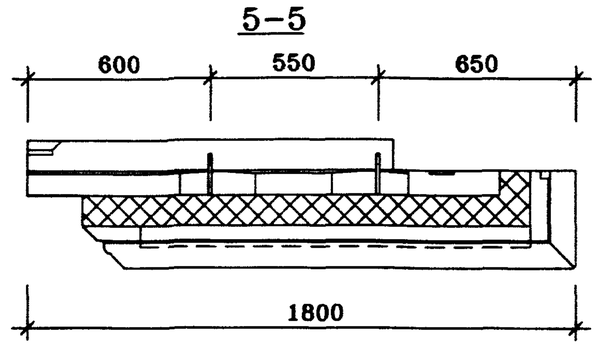

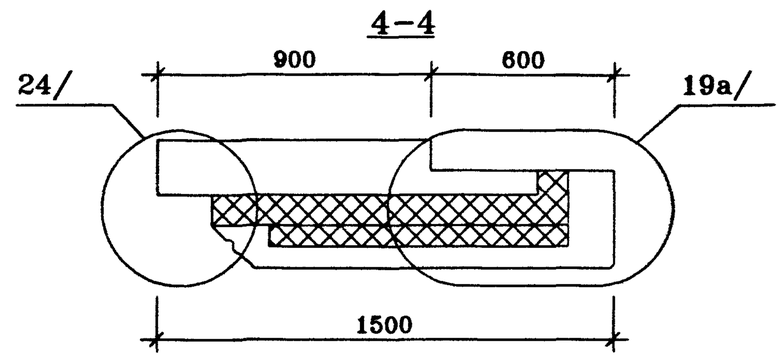

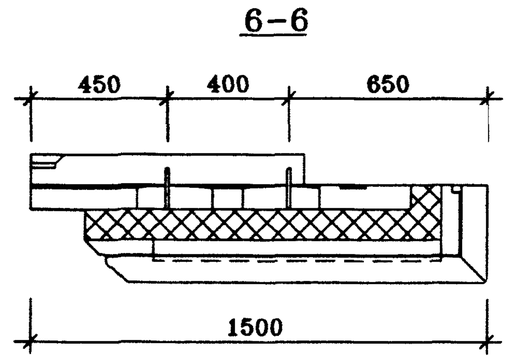

ГИС-2001	РАЗРЕЗЫ	ИЖ 1.1-1-	ЛИСТ 2

Rr1-3
17/12/01

НР1-4

ВИД С НАРУЖНОЙ СТОРОНЫ

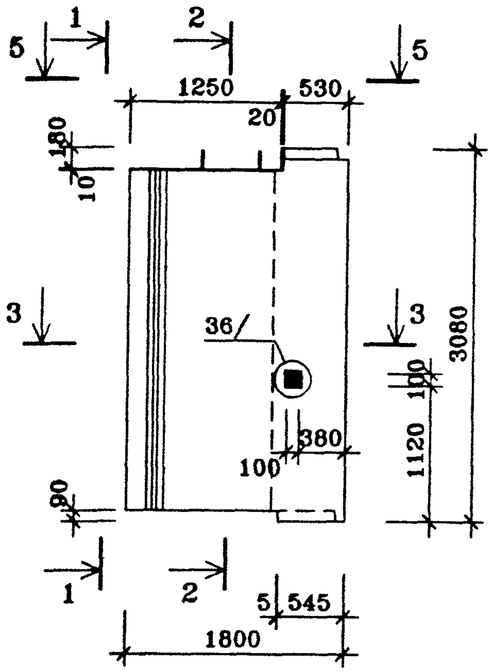

НР2-4

ВИД С НАРУЖНОЙ СТОРОНЫ

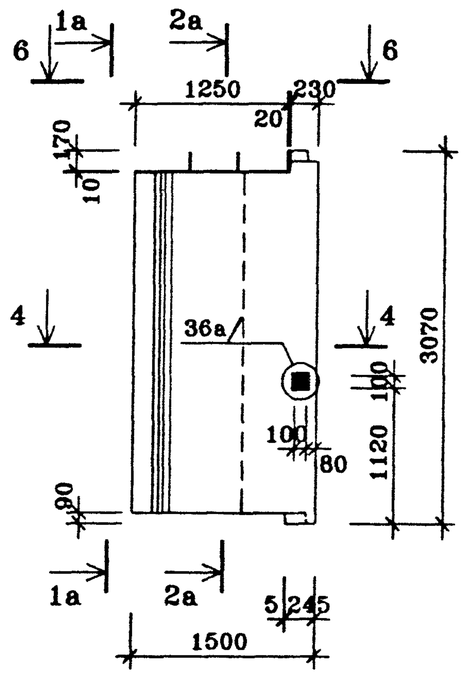

ВИД С ВНУТРЕННЕЙ СТОРОНЫ

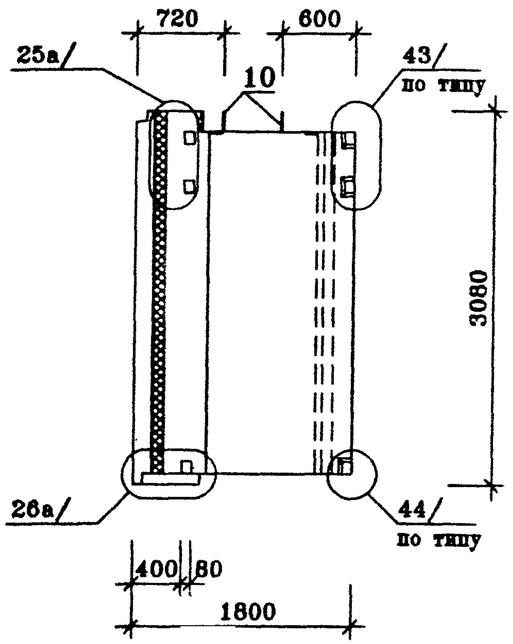

ВИД С ВНУТРЕННЕЙ СТОРОНЫ

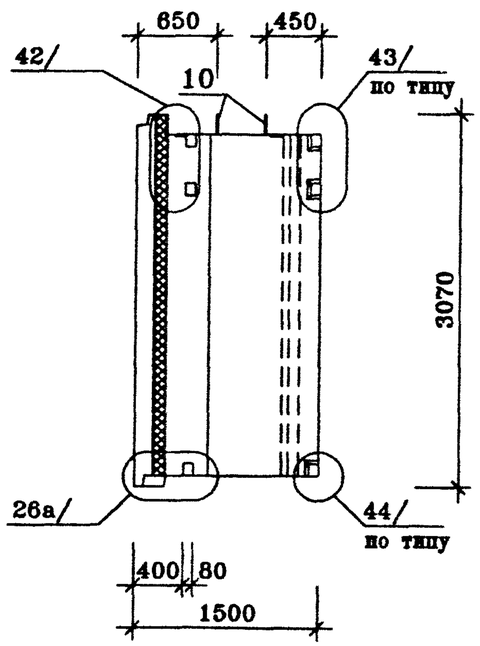

ПОЗ.	НАИМЕНОВАНИЕ	КОЛ-ВО НА ИСПОЛН.		ОБОЗНАЧЕНИЕ ДОКУМЕНТА
		НР1-4	НР2-4	
12	ПРОБКА ДЕРЕВЯННАЯ АНТИСЕПТИРОВАННАЯ 100×50×50			
6	БЕТОН ТЯЖЕЛЫЙ КЛАССА В20, $м^3$	0.69	0.54	ВНУТРЕННИЙ СЛОЙ
7	БЕТОН ТЯЖЕЛЫЙ КЛАССА В20 $м^3$	0.48	0.41	НАРУЖНЫЙ СЛОЙ
8	ПЕНОПОЛИСТИРОЛ $м^3$			
	γ=40 кг/$м^3$ 100мм	0.49	0.40	ВНУТРЕННИЙ СЛОЙ
	70мм	0.24	0.18	НАРУЖНЫЙ СЛОЙ
10	МОНТАЖНАЯ ПЕТЛЯ П-1 шт	2	2	ИЖ 11-1-
	КАРКАС ПРОСТРАНСТВЕННЫЙ			
	КПНР1-4	1		ИЖ 11-1-
	КПВР1-4	1		ИЖ 1.1-1-
	КПНР2-4		1	
	КПВР2-4		1	
	МАССА СТАЛИ КГ			
	МАССА ИЗДЕЛИЯ КГ	2955	2400	

техническое описание смотри
архитектурную отделку панели смотри
Панели НР1-4л, НР2-4л – зеркальное отражение панелей НР1-4, НР2-4

				ГМС-2001	ИЖ 1.1-1-	
Нач.ПК01	Пальцева		12.01			
ГИП	Кузнецов		12.01	ПАНЕЛЬ НАРУЖНОЙ СТЕНЫ НР1-4, НР1-4л, НР2-4, НР2-4л СБОРОЧНЫЙ ЧЕРТЕЖ	СТАДИЯ: Р	ЛИСТ:	ЛИСТОВ: 2
Разраб.	Карасев		12.01		ЦНИИЭП жилых и общественных зданий	
Проверил	Айнетдинова		12.01			

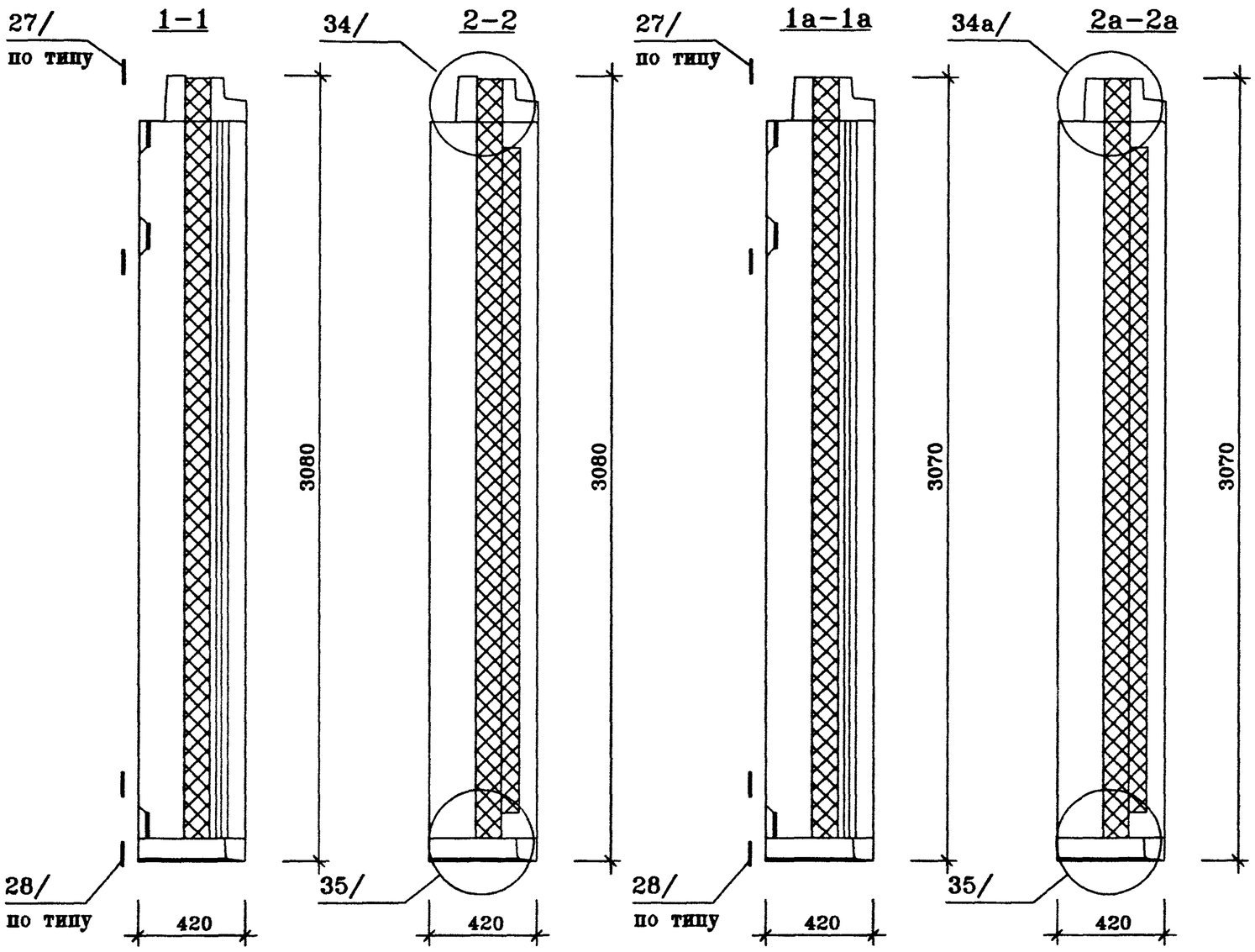

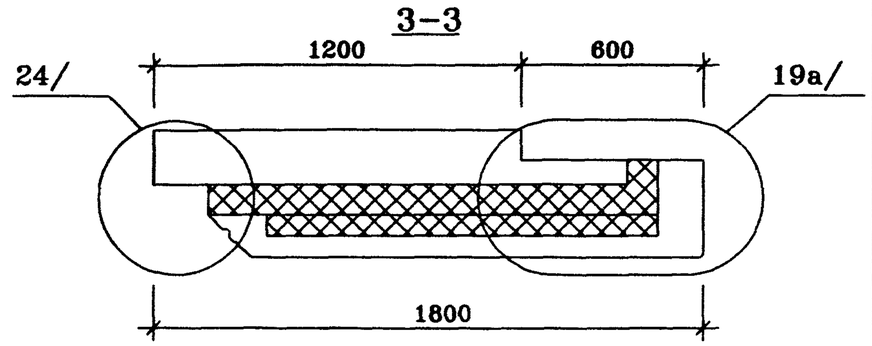

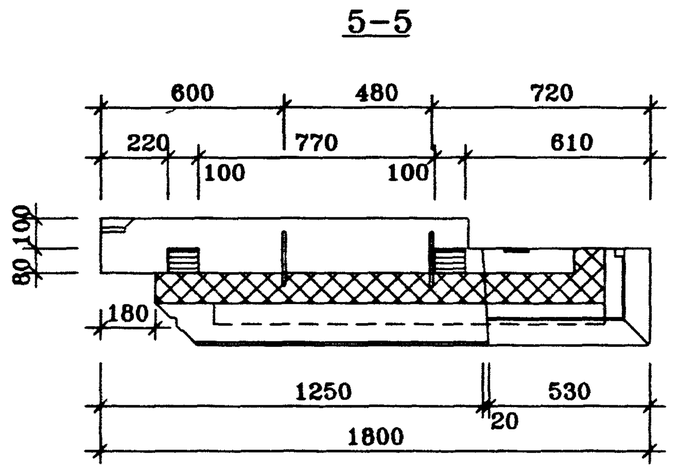

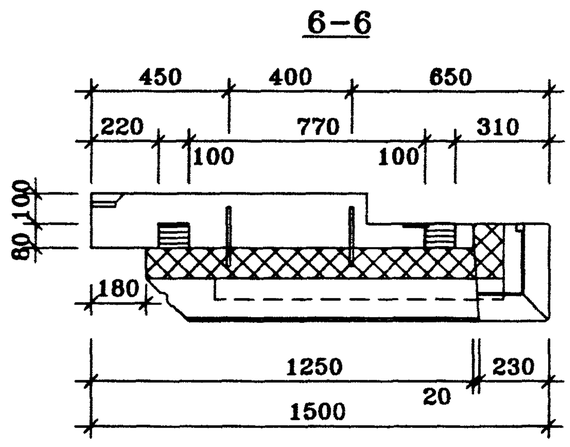

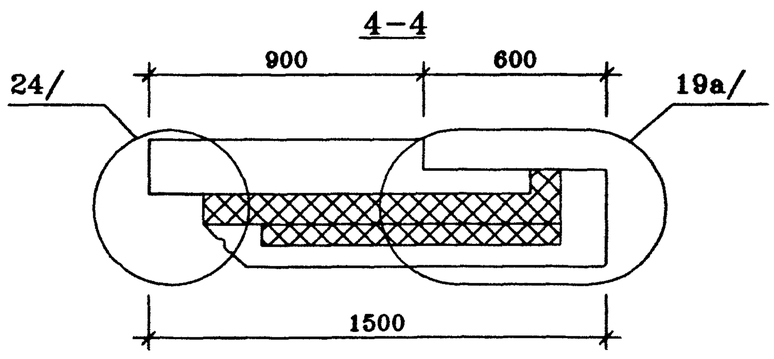

ГМС-2001	РАЗРЕЗЫ	ИЖ 1.1-1-	ЛИСТ 2

Rr1-4
17/12/01

НР1-5

ВИД С НАРУЖНОЙ СТОРОНЫ

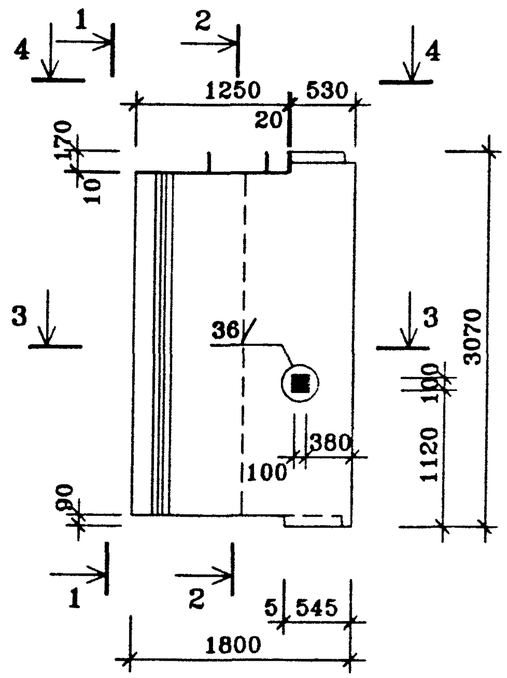

ВИД С ВНУТРЕННЕЙ СТОРОНЫ

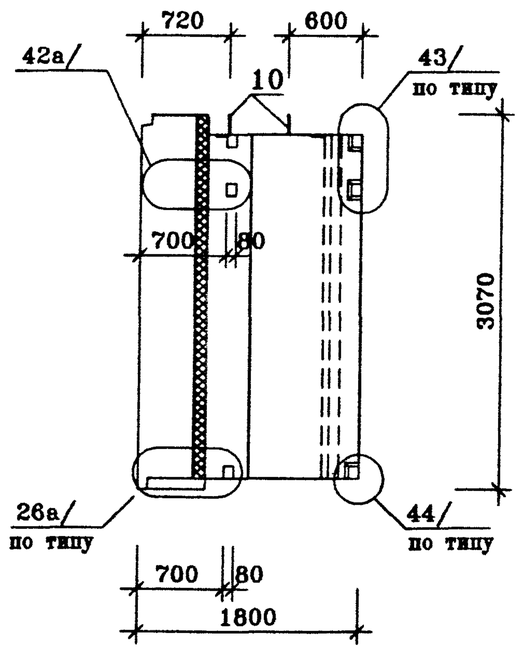

ПОЗ.	НАИМЕНОВАНИЕ	КОЛ-ВО НА ИСПОЛН.	ОБОЗНАЧЕНИЕ ДОКУМЕНТА
12	ПРОБКА ДЕРЕВЯННАЯ АНТИСЕП-ТИРОВАННАЯ 100×50×50		
6	БЕТОН ТЯЖЕЛЫЙ КЛАССА В20. $м^3$	0.71	ВНУТРЕННИЙ СЛОЙ
7	БЕТОН ТЯЖЕЛЫЙ КЛАССА В20 $м^3$	0.50	НАРУЖНЫЙ СЛОЙ
8	ПЕНОПОЛИСТИРОЛ $м^3$		
	γ=40 кг/$м^3$ 100мм	0.49	ВНУТРЕННИЙ СЛОЙ
	70мм	0.23	НАРУЖНЫЙ СЛОЙ
10	МОНТАЖНАЯ ПЕТЛЯ П-1 ШТ	2	ИЖ 1.1-1-
	КАРКАС ПРОСТРАНСТВЕННЫЙ		
	КПНР1-5	1	ИЖ 1.1-1-
	КПВР1-5	1	ИЖ 1.1-1-
	МАССА СТАЛИ КГ		
	МАССА ИЗДЕЛИЯ КГ	3055	

техническое описание смотри
архитектурную отделку панели смотри
Панель НР1-5л - зеркальное отражение панелеи НР1-5

				ГМС-2001	ИЖ 1.1-1-	
Нач.ПК01	Пальцева		12.01			
ГИП	Кузнецов		12.01	ПАНЕЛЬ НАРУЖНОЙ СТЕНЫ НР1-5, НР1-5л СБОРОЧНЫЙ ЧЕРТЕЖ	СТАДИЯ	ЛИСТ	ЛИСТОВ
Разраб.	Карасев		12.01		Р		2
Проверил	Айнетдинова		12.01		ЦНИИЭП жилых и общественных зданий		

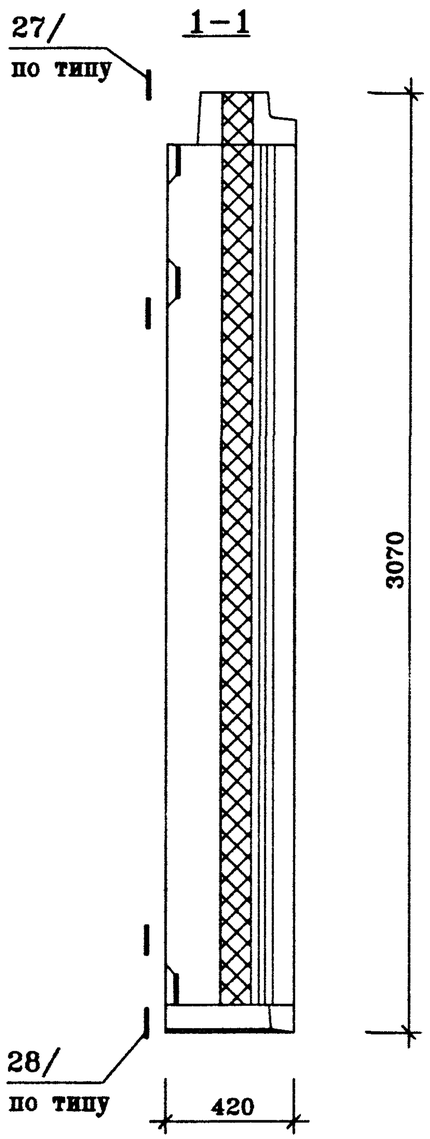

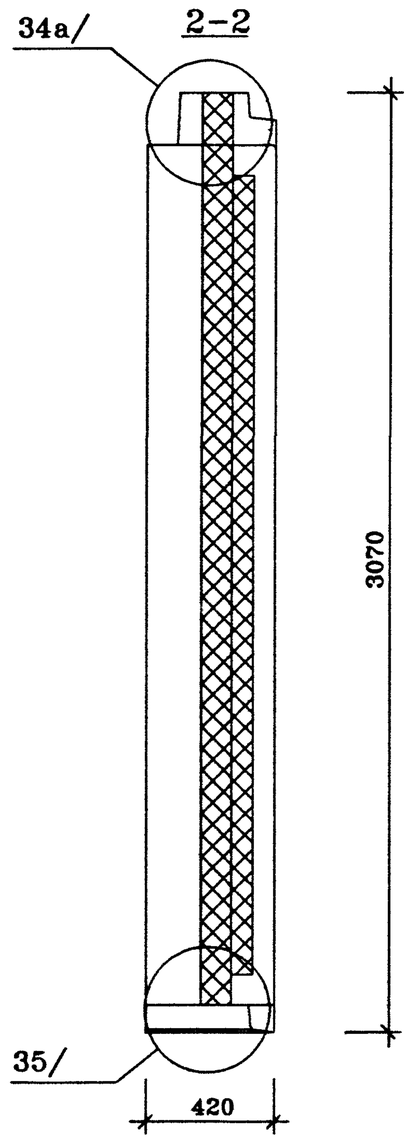

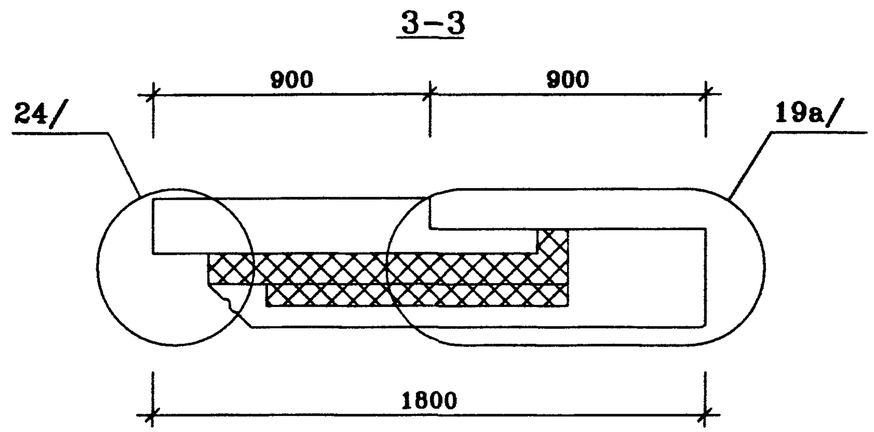

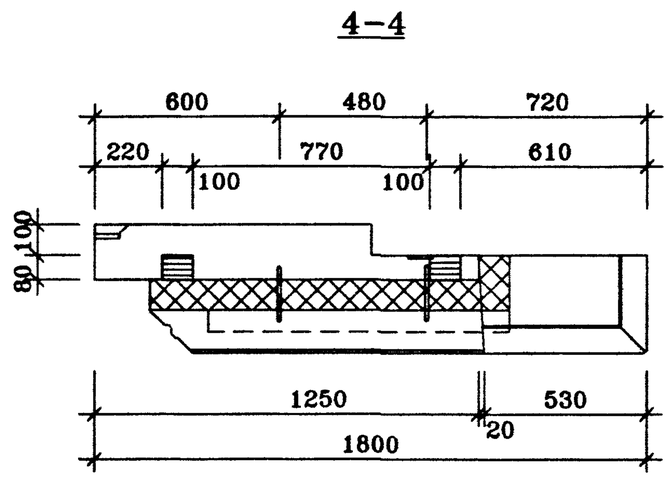

ГМС-2001	РАЗРЕЗЫ	ИЖ 1.1-1-	ЛИСТ 2

Rr1-5
11/02/02

НР3-1

ВИД С НАРУЖНОЙ СТОРОНЫ

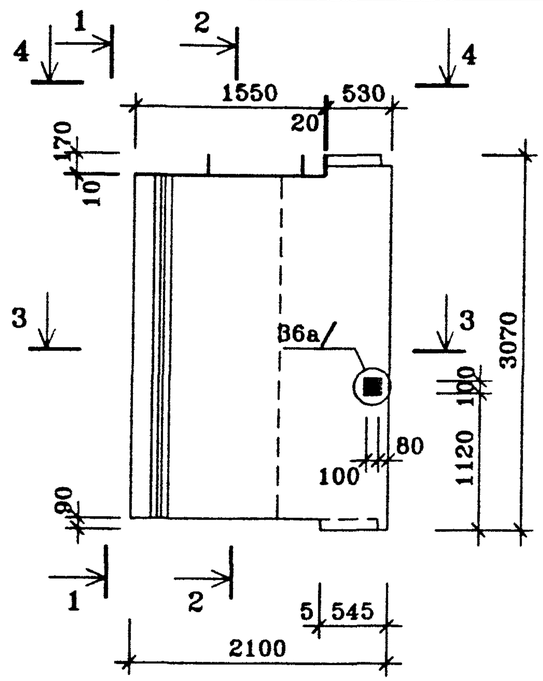

ВИД С ВНУТРЕННЕЙ СТОРОНЫ

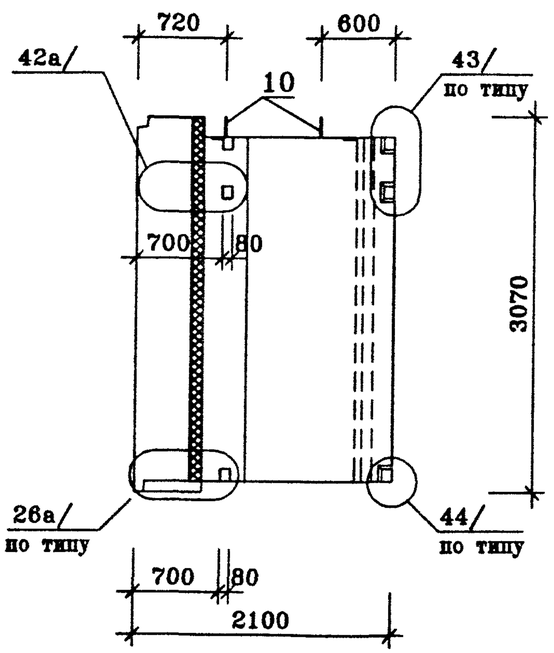

ПОЗ.	НАИМЕНОВАНИЕ	КОЛ-ВО НА ИСПОЛН.	ОБОЗНАЧЕНИЕ ДОКУМЕНТА
12	ПРОБКА ДЕРЕВЯННАЯ АНТИСЕПТИРОВАННАЯ 100×50×50		
6	БЕТОН ТЯЖЕЛЫЙ КЛАССА В20, $м^3$	0.86	ВНУТРЕННИЙ СЛОЙ
7	БЕТОН ТЯЖЕЛЫЙ КЛАССА В20 $м^3$	0.56	НАРУЖНЫЙ СЛОЙ
8	ПЕНОПОЛИСТИРОЛ $м^3$		
	γ=40 $кг/м^3$ 100мм	0.58	ВНУТРЕННИЙ СЛОЙ
	70мм	0.29	НАРУЖНЫЙ СЛОЙ
10	МОНТАЖНАЯ ПЕТЛЯ П-1 шт.	2	ИЖ 1.1-1-
	КАРКАС ПРОСТРАНСТВЕННЫЙ		
	КПНР3-1	1	ИЖ 1.1-1-
	КПВР3-1	1	ИЖ 1.1-1-
	МАССА СТАЛИ КГ		
	МАССА ИЗДЕЛИЯ КГ	3585	

техническое описание смотри
архитектурную отделку панели смотри
Панели НР3-1л – зеркальное отражение панелей НР3-1

				ГМС-2001	ИЖ 1.1-1-	
Нач.ПК01	Пальцева		12.01			
ГИП	Кузнецов		12.01	ПАНЕЛЬ НАРУЖНОЙ СТЕНЫ НР3-1, НР3-1л СБОРОЧНЫЙ ЧЕРТЕЖ	СТАДИЯ Р	ЛИСТ	ЛИСТОВ 2
Разраб.	Карасев		12.01			
Проверил	Айнетдинова		12.01		ЦНИИЭП жилых и общественных зданий	

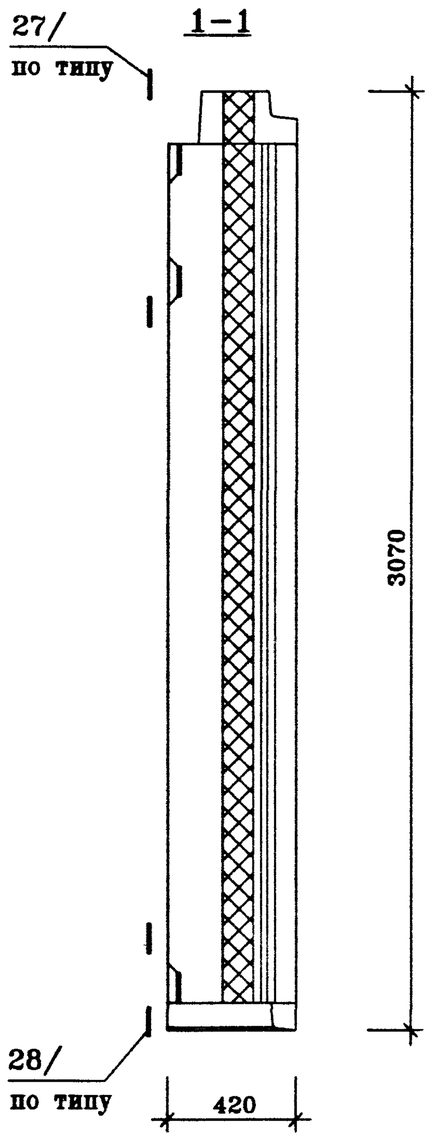

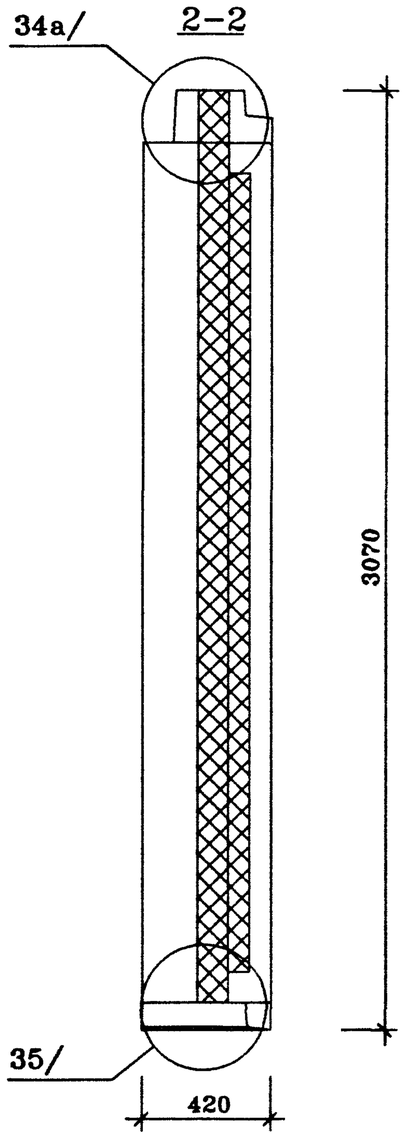

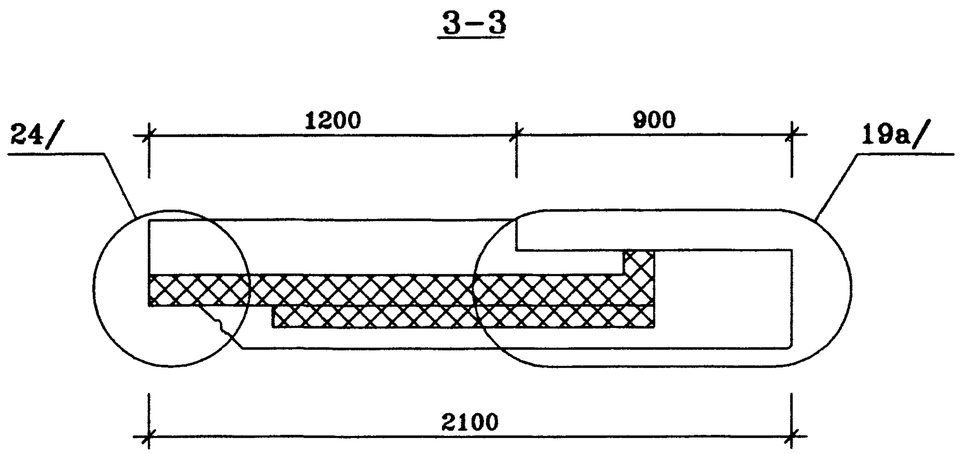

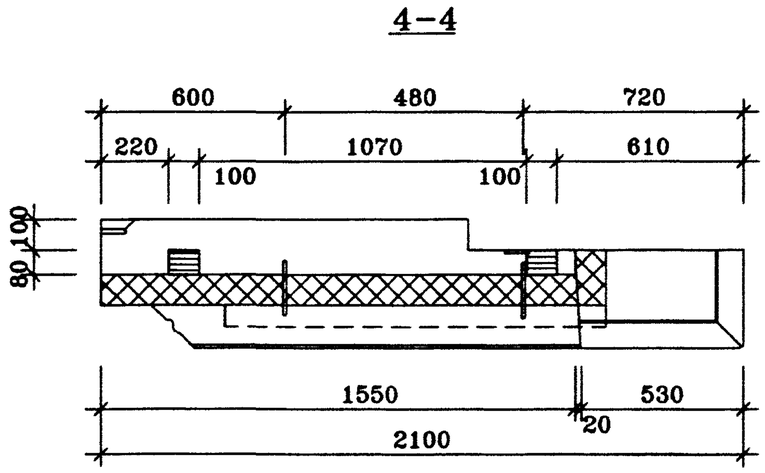

ГМС-2001	РАЗРЕЗЫ	ИЖ 1.1-1-	ЛИСТ 2

Rr3-1
17/12/01

НТ1-1 ВИД С НАРУЖНОЙ СТОРОНЫ

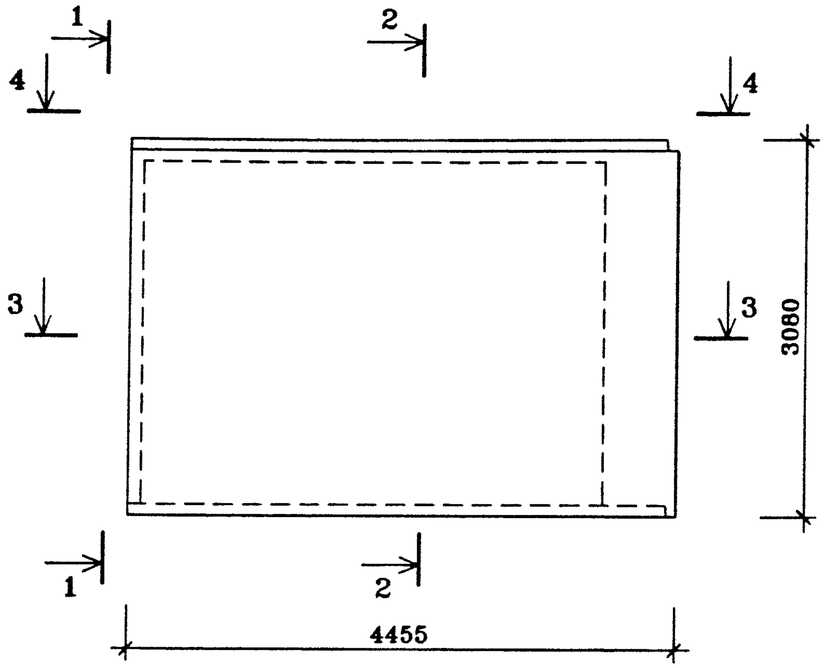

ВИД С ВНУТРЕННЕЙ СТОРОНЫ

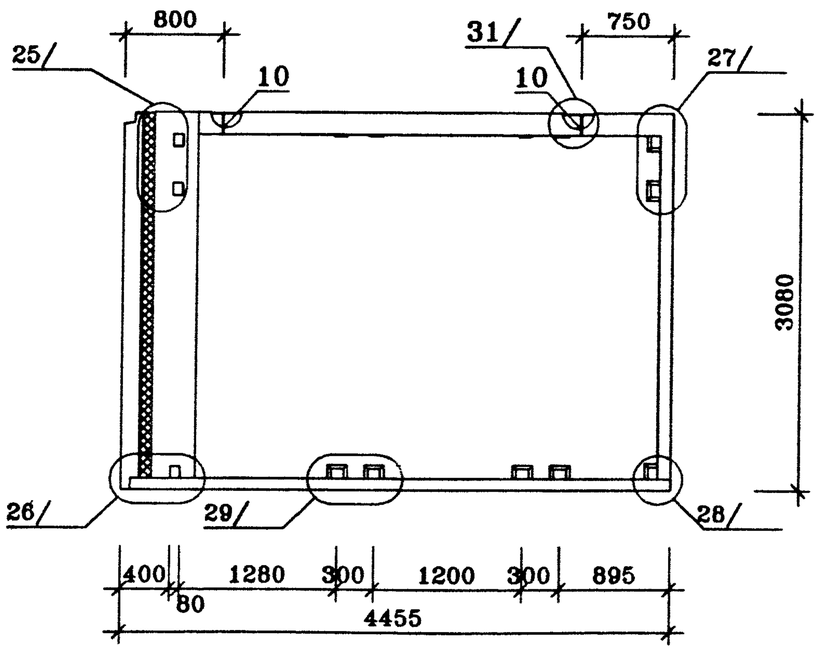

ПОЗ	НАИМЕНОВАНИЕ	КОЛ-ВО НА ИСПОЛН	ОБОЗНАЧЕНИЕ ДОКУМЕНТА
12	ПРОБКА ДЕРЕВЯННАЯ АНТИСЕП-ТИРОВАННАЯ 100×50×50		
6	БЕТОН ТЯЖЕЛЫЙ КЛАССА В20, $м^3$	1.78	ВНУТРЕННИЙ СЛОЙ
7	БЕТОН ТЯЖЕЛЫЙ КЛАССА В20 $м^3$	1.08	НАРУЖНЫЙ СЛОЙ
8	ПЕНОПОЛИСТИРОЛ $м^3$		
	γ=40 $кг/м^3$ 100мм	1.27	ВНУТРЕННИЙ СЛОЙ
	70мм	0.75	НАРУЖНЫЙ СЛОЙ
10	МОНТАЖНАЯ ПЕТЛЯ П-1 шт	2	ИЖ 11-1-
	КАРКАС ПРОСТРАНСТВЕННЫЙ		
	КПНТ1-1	1	ИЖ 11-1-
	КПВТ1-1	1	ИЖ 11-1-
	МАССА СТАЛИ КГ		
	МАССА ИЗДЕЛИЯ КГ	7150	

техническое описание смотри
установку оконных блоков смотри лист
архитектурную отделку панели смотри
Панель НТ1-1л – зеркальное отражение панели НТ1-1

Нач.ПК01	Пальцева		12.01
ГИП	Кузнецов		12.01
Разраб.	Карасев		12.01
Проверил	Айнетдинова		12.01

ГМС-2001 **ИЖ 1.1-1-**

ПАНЕЛЬ НАРУЖНОЙ СТЕНЫ НТ1-1, НТ1-1л СБОРОЧНЫЙ ЧЕРТЕЖ

СТАДИЯ	ЛИСТ	ЛИСТОВ
Р	1	2

ЦНИИЭП жилых и общественных зданий

Nt1-1
26/12/01

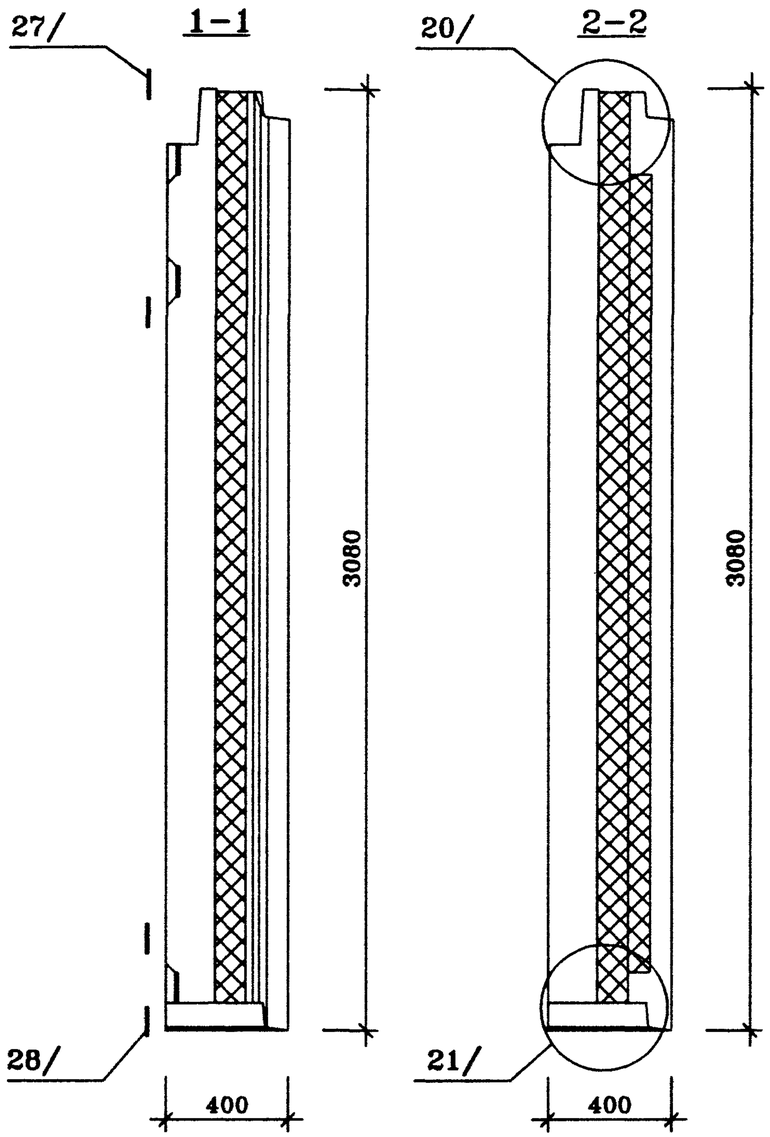

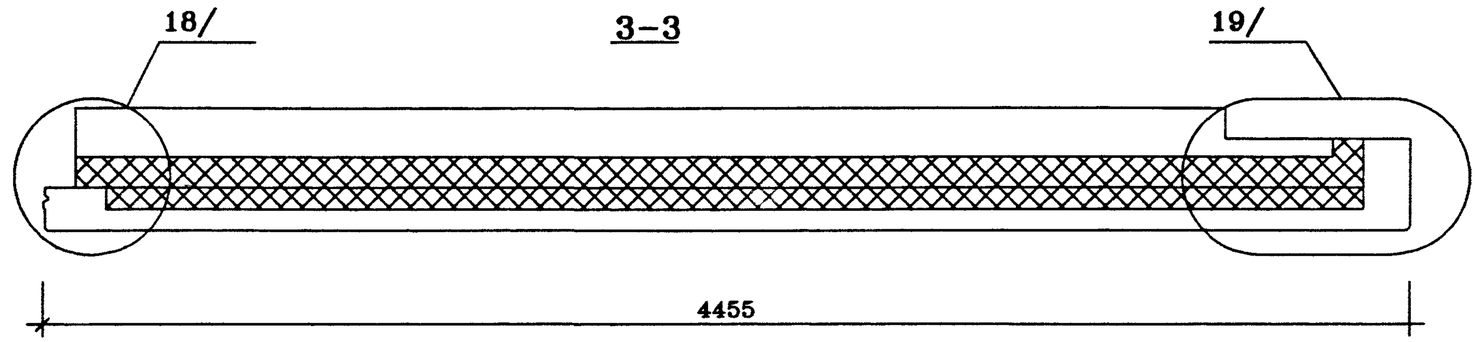

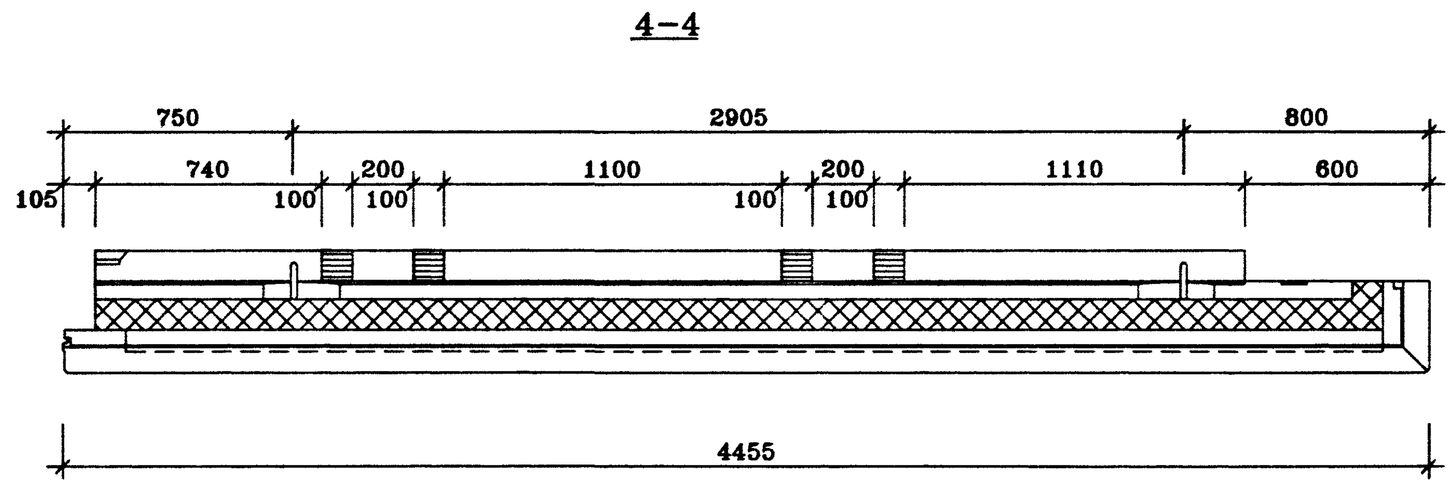

ГМС-2001	РАЗРЕЗЫ	ИЖ 1.1-1-	ЛИСТ 2

Rt1-1
17/12/01

НТ1-2 ВИД С НАРУЖНОЙ СТОРОНЫ

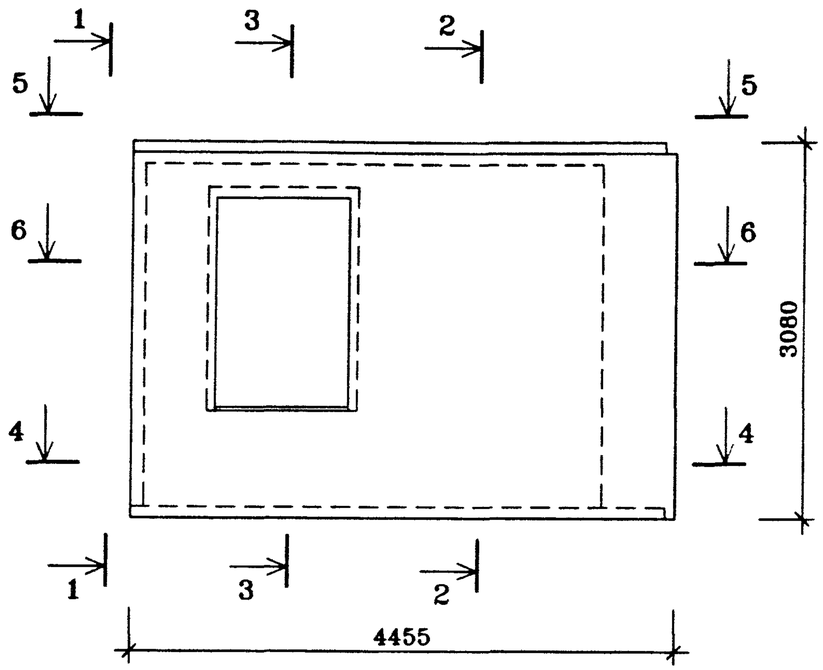

ВИД С ВНУТРЕННЕЙ СТОРОНЫ

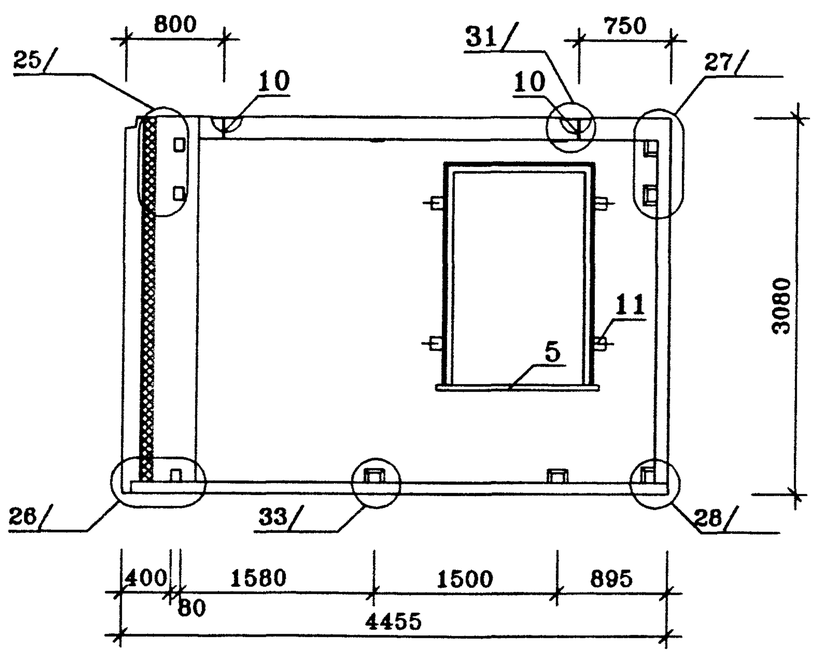

ПОЗ	НАИМЕНОВАНИЕ	КОЛ-ВО НА ИСПОЛН	ОБОЗНАЧЕНИЕ ДОКУМЕНТА
1	ЗАПОЛНЕНИЕ ПРОЕМА ОРС 18-12	1	ГОСТ 16289-86
2	СТЕКЛО $м^2$		ГОСТ 111-90
3	СЛИВ		ИМ 11-1
4	НАЛИЧНИК ТИП Н-2 ПМ		ГОСТ 8242-88
11	ПРОБКА ДЕРЕВЯННАЯ АНТИСЕПТИРОВАННАЯ 200×50×50		
12	ПРОБКА ДЕРЕВЯННАЯ АНТИСЕПТИРОВАННАЯ 100×50×50		
5	ПЛИТА ПОДОКОННАЯ ПД-2-20×144×1200		ГОСТ 8242-88
6	БЕТОН ТЯЖЕЛЫЙ КЛАССА В20, $м^3$	1.43	ВНУТРЕННИЙ СЛОЙ
7	БЕТОН ТЯЖЕЛЫЙ КЛАССА В20 $м^3$	1.05	НАРУЖНЫЙ СЛОЙ
8	ПЕНОПОЛИСТИРОЛ $м^3$		
	γ=40 кг/$м^3$ 100мм	1.02	ВНУТРЕННИЙ СЛОЙ
	70мм	0.77	НАРУЖНЫЙ СЛОЙ
9	МИН ПЛИТА γ=80 кг/$м^3$ $м^3$		
	170мм	0 04	
10	МОНТАЖНАЯ ПЕТЛЯ П-1 шт	2	ИЖ 11-1-
	КАРКАС ПРОСТРАНСТВЕННЫЙ		
	КПНТ1-2	1	ИЖ 11-1-
	КПВТ1-2	1	ИЖ 11-1-
	МАССА СТАЛИ КГ		
	МАССА ИЗДЕЛИЯ КГ	6275	

техническое описание смотри
установку оконных блоков смотри лист
архитектурную отделку панели смотри

				ГМС-2001	ИЖ 1.1-1-	
Нач.ПК01	Пальцева		02.02			
ГИП	Кузнецов		02.02	ПАНЕЛЬ НАРУЖНОЙ СТЕНЫ НТ1-2 СБОРОЧНЫЙ ЧЕРТЕЖ	СТАДИЯ	ЛИСТ	ЛИСТОВ
Разраб.	Карасев		02.02		Р	1	3
Проверил	Айнетдинова		02.02		ЦНИИЭП жилых и общественных зданий		

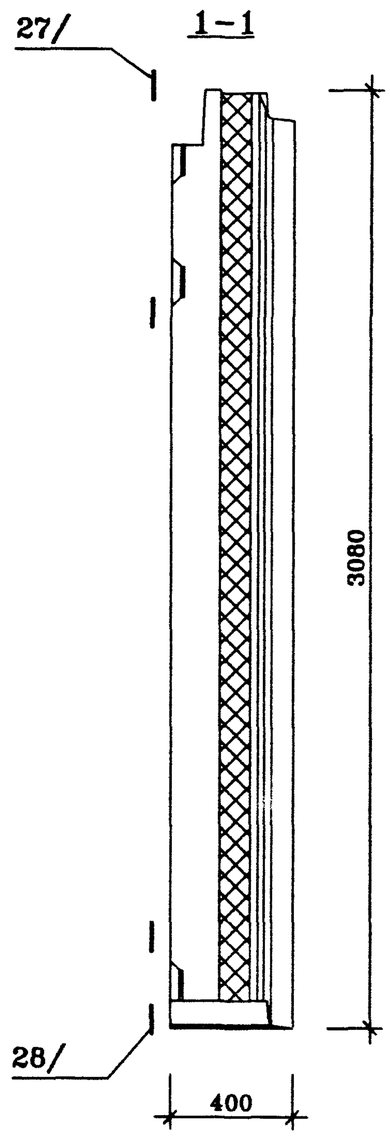

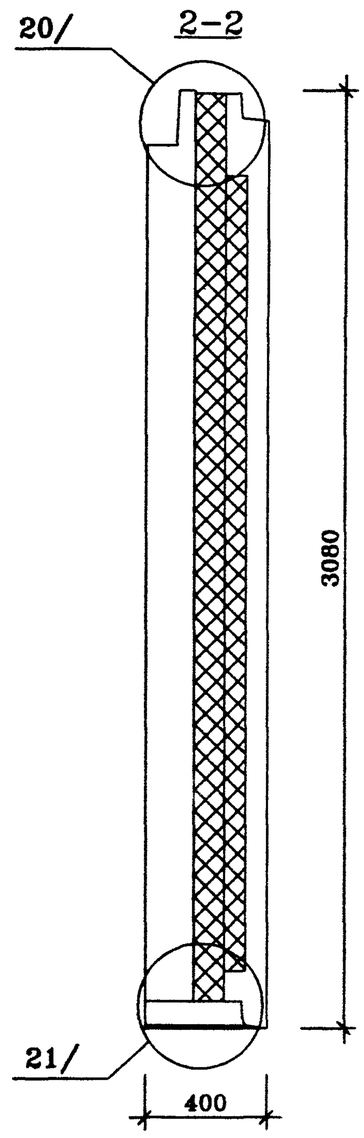

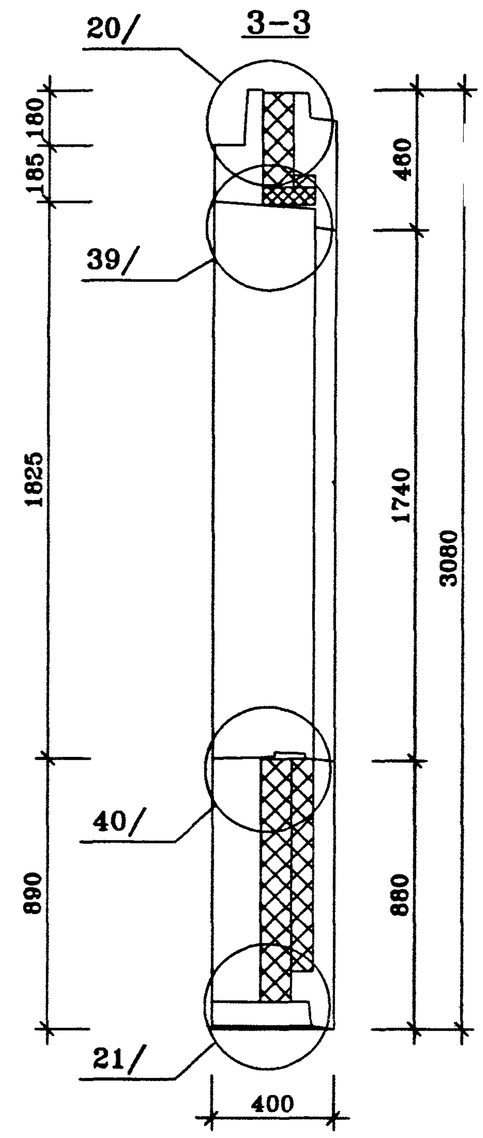

ГМС-2001	РАЗРЕЗЫ	ИЖ 1.1-1-	ЛИСТ 2

Rt1-2-1
17/12/01

4–4

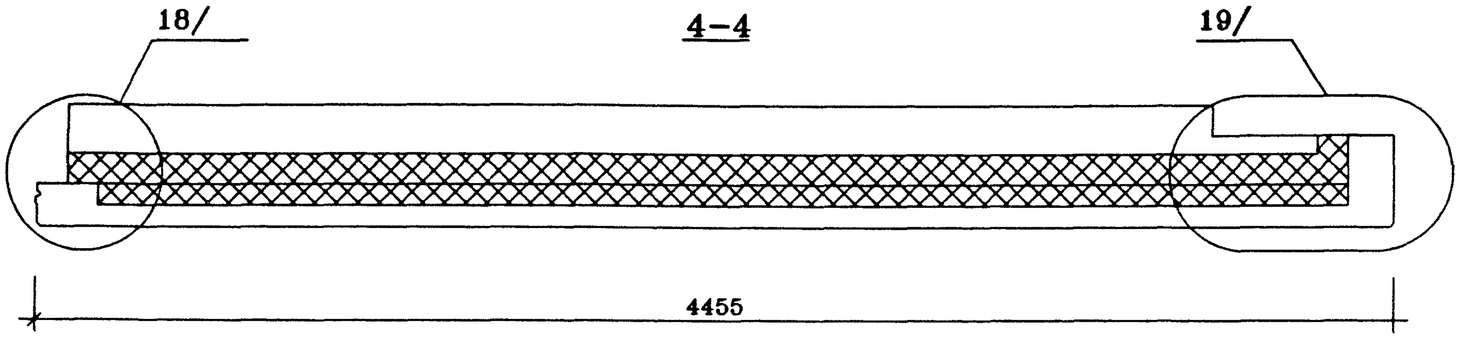

5–5

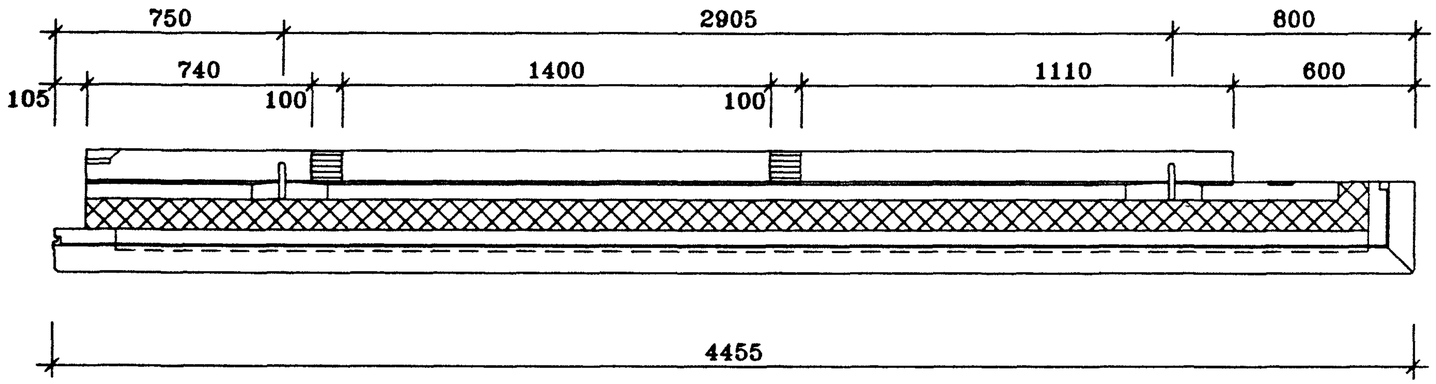

6–6

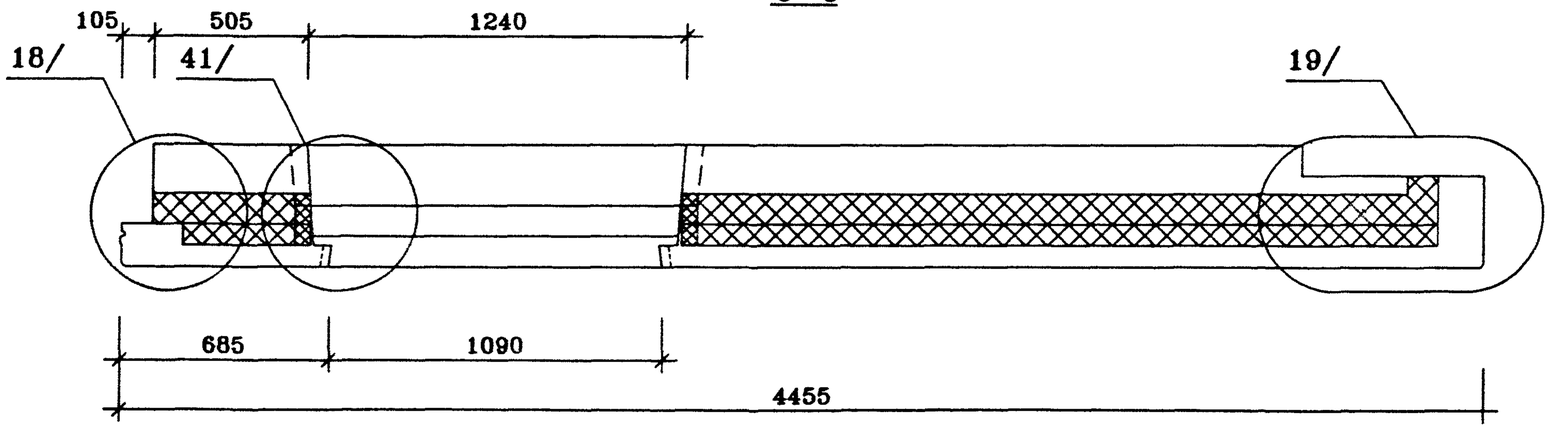

ГМС-2001	РАЗРЕЗЫ	ИЖ 1.1-1-	ЛИСТ 3

Rt1-2-2
17/12/01

НТ2-1 ВИД С НАРУЖНОЙ СТОРОНЫ

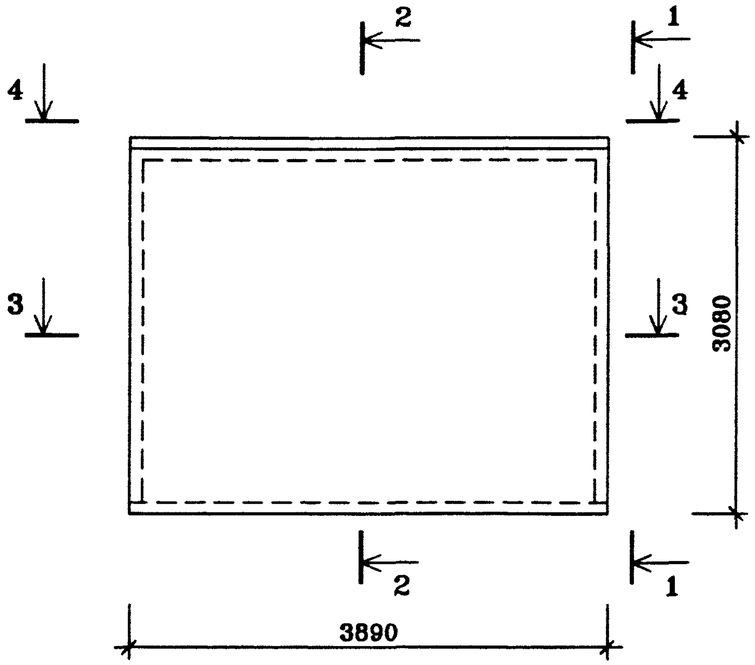

ВИД С ВНУТРЕННЕЙ СТОРОНЫ

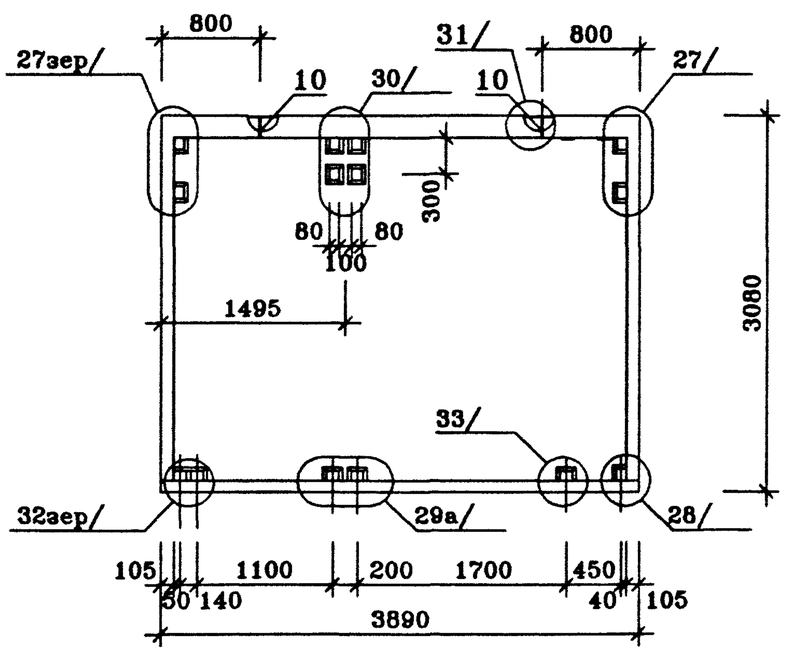

ПОЗ.	НАИМЕНОВАНИЕ	КОЛ-ВО НА ИСПОЛН.	ОБОЗНАЧЕНИЕ ДОКУМЕНТА
12	ПРОБКА ДЕРЕВЯННАЯ АНТИСЕПТИРОВАННАЯ 100×50×50		
6	БЕТОН ТЯЖЕЛЫЙ КЛАССА В20, $м^3$	1.68	ВНУТРЕННИЙ СЛОЙ
7	БЕТОН ТЯЖЕЛЫЙ КЛАССА В20 $м^3$	0.98	НАРУЖНЫЙ СЛОЙ
8	ПЕНОПОЛИСТИРОЛ $м^3$		
	γ=40 $кг/м^3$ 100мм	1.09	ВНУТРЕННИЙ СЛОЙ
	70мм	0.63	НАРУЖНЫЙ СЛОЙ
10	МОНТАЖНАЯ ПЕТЛЯ П-1 шт.	2	ИЖ 1.1-1-
	КАРКАС ПРОСТРАНСТВЕННЫЙ		
	КПНТ2-1	1	ИЖ 1.1-1-
	КПВТ2-1	1	ИЖ 1.1-1-
	МАССА СТАЛИ КГ		
	МАССА ИЗДЕЛИЯ КГ	6650	

техническое описание смотри
архитектурную отделку панели смотри
Панель НТ2-1л – зеркальное отражение панели НТ2-1

				ГМС-2001	ИЖ 1.1-1-	
Нач.ПК01	Пальцева		12.01			
ГИП	Кузнецов		12.01	ПАНЕЛЬ НАРУЖНОЙ СТЕНЫ НТ2-1, НТ2-1л СБОРОЧНЫЙ ЧЕРТЕЖ	СТАДИЯ Р	ЛИСТ 1 / ЛИСТОВ 2
Разраб.	Карасев		12.01			
Проверил	Айнетдинова		12.01		ЦНИИЭП жилых и общественных зданий	

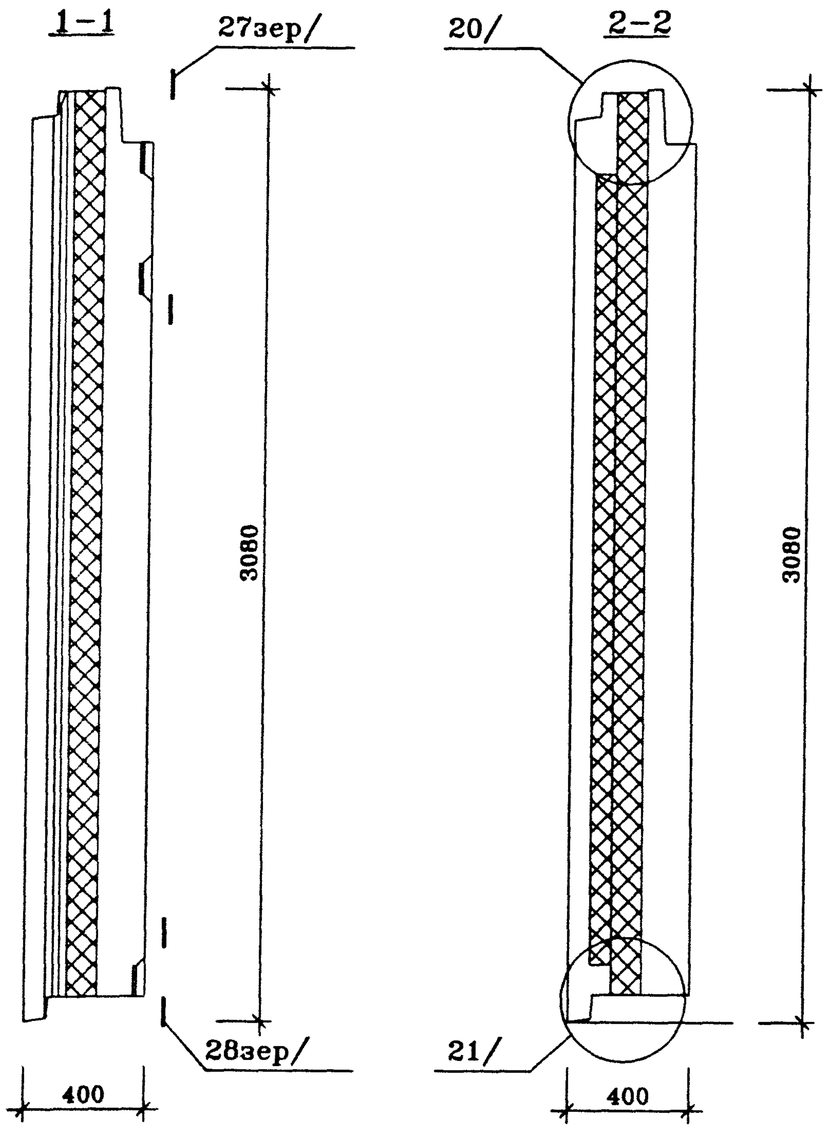

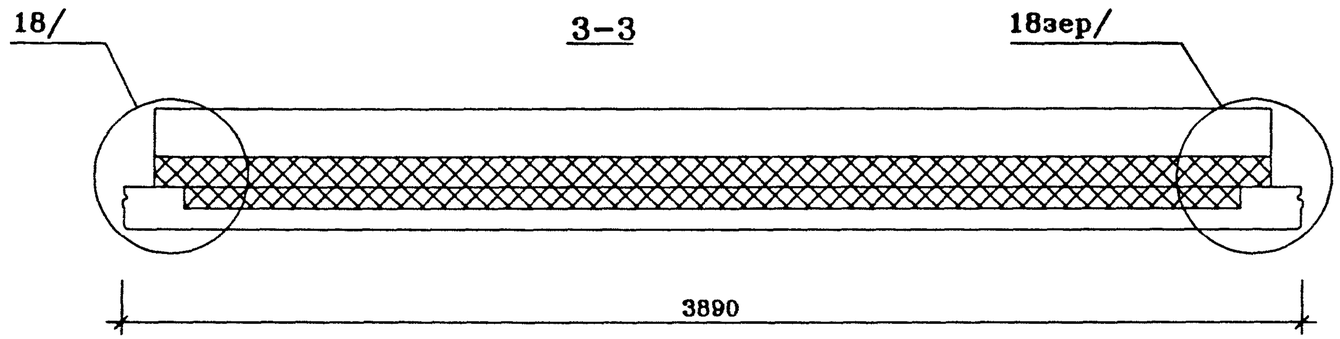

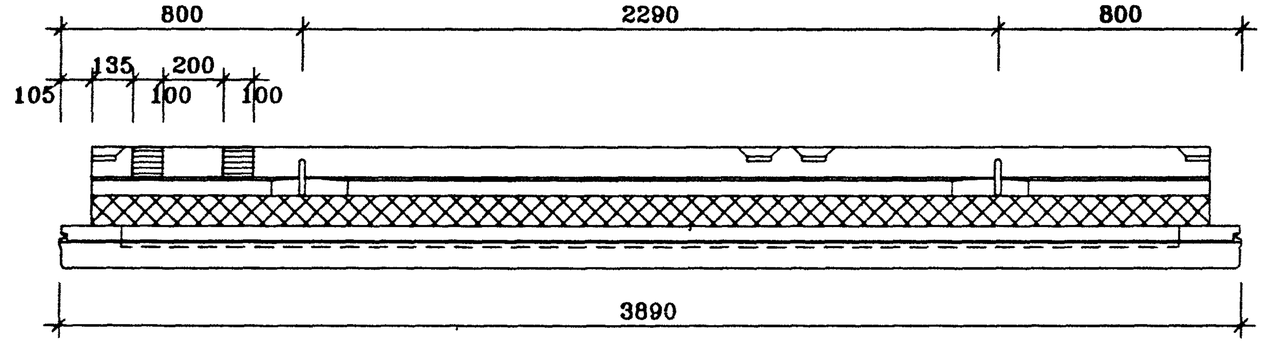

ГМС-2001	РАЗРЕЗЫ	ИЖ 1.1-1-	ЛИСТ 2

Rt2-1
17/12/01

НТ3-1 ВИД С НАРУЖНОЙ СТОРОНЫ

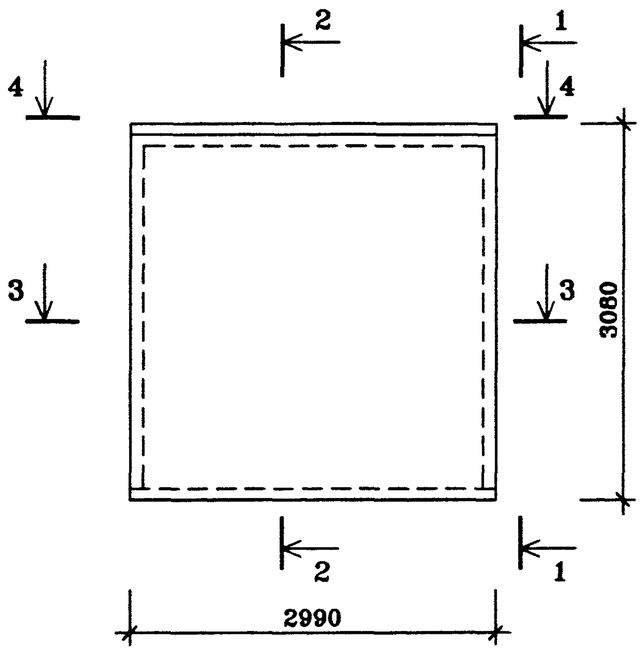

ВИД С ВНУТРЕННЕЙ СТОРОНЫ

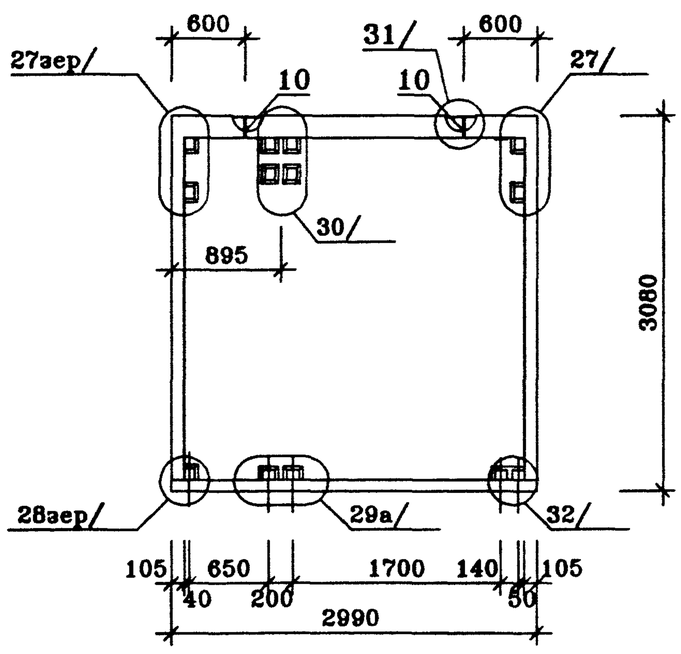

ПОЗ.	НАИМЕНОВАНИЕ	КОЛ-ВО НА ИСПОЛН.	ОБОЗНАЧЕНИЕ ДОКУМЕНТА
12	ПРОБКА ДЕРЕВЯННАЯ АНТИСЕП-ТИРОВАННАЯ 100×50×50		
6	БЕТОН ТЯЖЕЛЫЙ КЛАССА В20, $м^3$	1.27	ВНУТРЕННИЙ СЛОЙ
7	БЕТОН ТЯЖЕЛЫЙ КЛАССА В20 $м^3$	0.76	НАРУЖНЫЙ СЛОЙ
8	ПЕНОПОЛИСТИРОЛ $м^3$		
	γ=40 $кг/м^3$ 100мм	0.82	ВНУТРЕННИЙ СЛОЙ
	70мм	0.47	НАРУЖНЫЙ СЛОЙ
10	МОНТАЖНАЯ ПЕТЛЯ П-1 шт.	2	ИЖ 1.1-1-
	КАРКАС ПРОСТРАНСТВЕННЫЙ		
	КПНТ3-1	1	ИЖ 1.1-1-
	КПВТ3-1	1	ИЖ 1.1-1-
	МАССА СТАЛИ КГ		
	МАССА ИЗДЕЛИЯ КГ	5075	

техническое описание смотри
архитектурную отделку панели смотри
Панель НТ3-1л – зеркальное отражение панели НТ3-1

				ГМС-2001	ИЖ 1.1-1-	
Нач.ПК01	Пальцева		12.01			
ГИП	Кузнецов		12.01	ПАНЕЛЬ НАРУЖНОЙ СТЕНЫ НТ3-1, НТ3-1л СБОРОЧНЫЙ ЧЕРТЕЖ	СТАДИЯ	ЛИСТ	ЛИСТОВ
Разраб.	Карасев		12.01		Р	1	2
Проверил	Айнетдинова		12.01		ЦНИИЭП жилых и общественных зданий		

Nt3-1
26/12/01

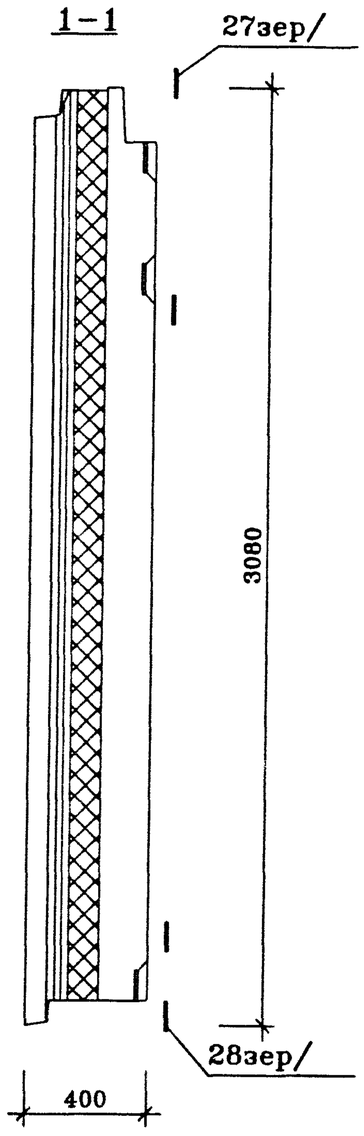

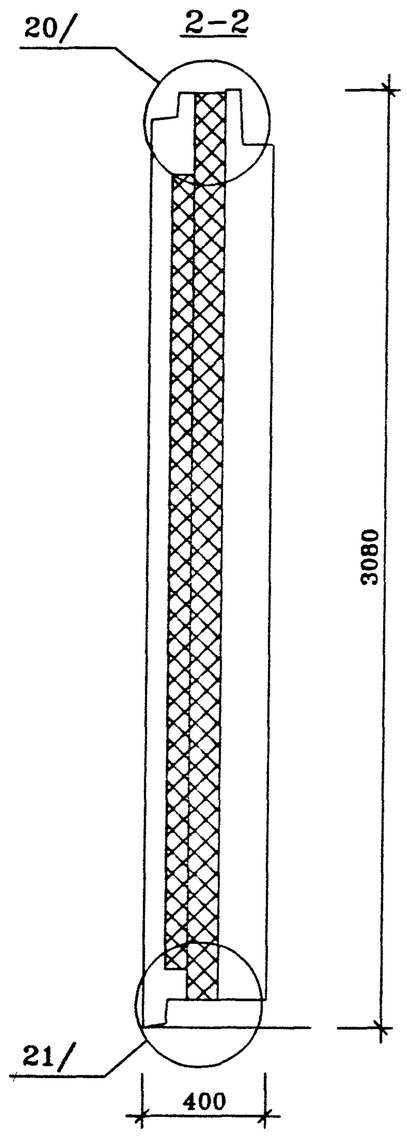

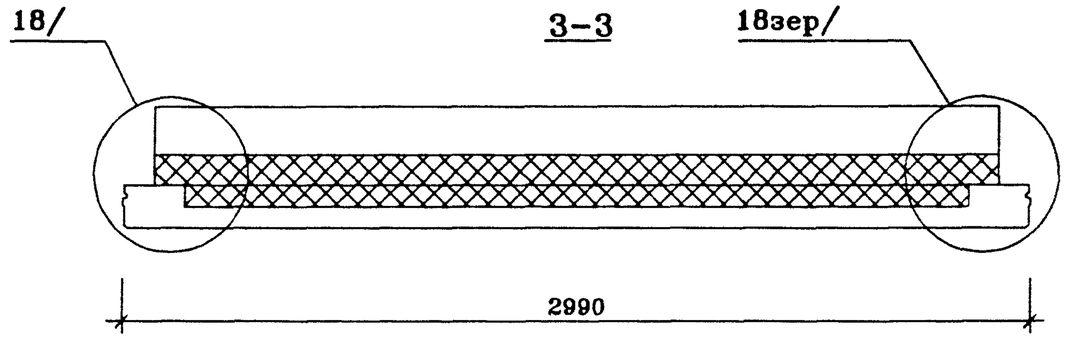

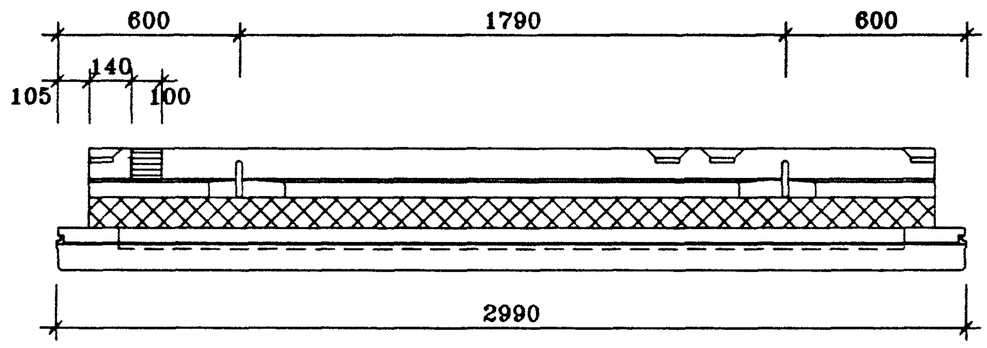

ГМС-2001	РАЗРЕЗЫ	ИЖ 1.1-1-	ЛИСТ 2

Rt3-1
17/12/01

НТ4-1 ВИД С НАРУЖНОЙ СТОРОНЫ

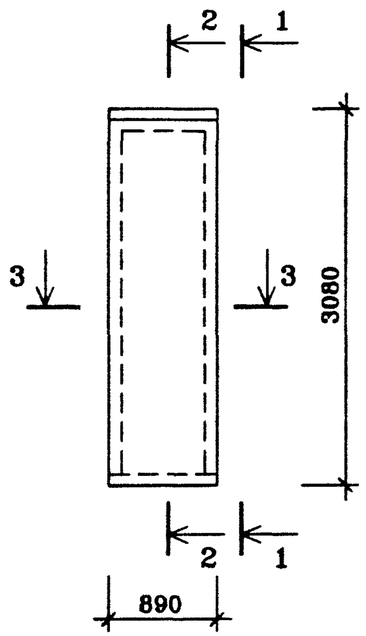

ВИД С ВНУТРЕННЕЙ СТОРОНЫ

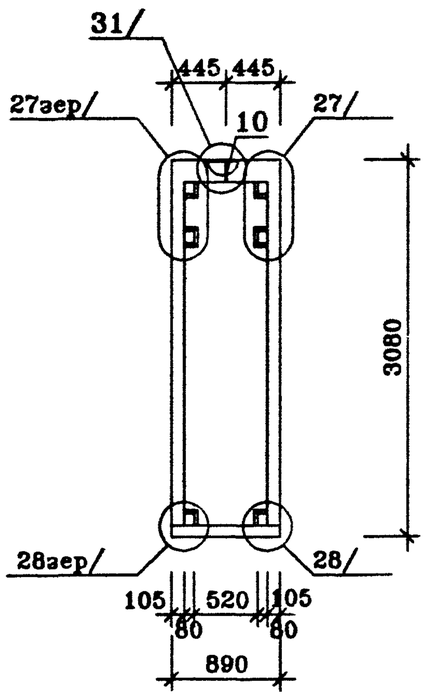

ПОЗ.	НАИМЕНОВАНИЕ	КОЛ-ВО НА ИСПОЛН.	ОБОЗНАЧЕНИЕ ДОКУМЕНТА
12	ПРОБКА ДЕРЕВЯННАЯ АНТИСЕПТИРОВАННАЯ 100×50×50		
6	БЕТОН ТЯЖЕЛЫЙ КЛАССА В20, $м^3$	0.31	ВНУТРЕННИЙ СЛОЙ
7	БЕТОН ТЯЖЕЛЫЙ КЛАССА В20 $м^3$	0.29	НАРУЖНЫЙ СЛОЙ
8	ПЕНОПОЛИСТИРОЛ $м^3$		
	γ=40 $кг/м^3$ 100мм	0.20	ВНУТРЕННИЙ СЛОЙ
	70мм	0.09	НАРУЖНЫЙ СЛОЙ
10	МОНТАЖНАЯ ПЕТЛЯ П-1 шт	2	ИЖ 1.1-1-
	КАРКАС ПРОСТРАНСТВЕННЫЙ		
	КПНТ4-1	1	ИЖ 1.1-1-
	КПВТ4-1	1	ИЖ 1.1-1-
	МАССА СТАЛИ КГ		
	МАССА ИЗДЕЛИЯ КГ	1510	

техническое описание смотри
архитектурную отделку панели смотри

				ГМС-2001	ИЖ 1.1-1-	
Нач.ПК01	Пальцева		02.02			
ГИП	Кузнецов		02.02	ПАНЕЛЬ НАРУЖНОЙ СТЕНЫ НТ4-1 СБОРОЧНЫЙ ЧЕРТЕЖ	СТАДИЯ	ЛИСТ	ЛИСТОВ
Разраб.	Карасев		02.02		Р	1	2
Проверил	Айнетдинова		02.02		ЦНИИЭП жилых и общественных зданий		

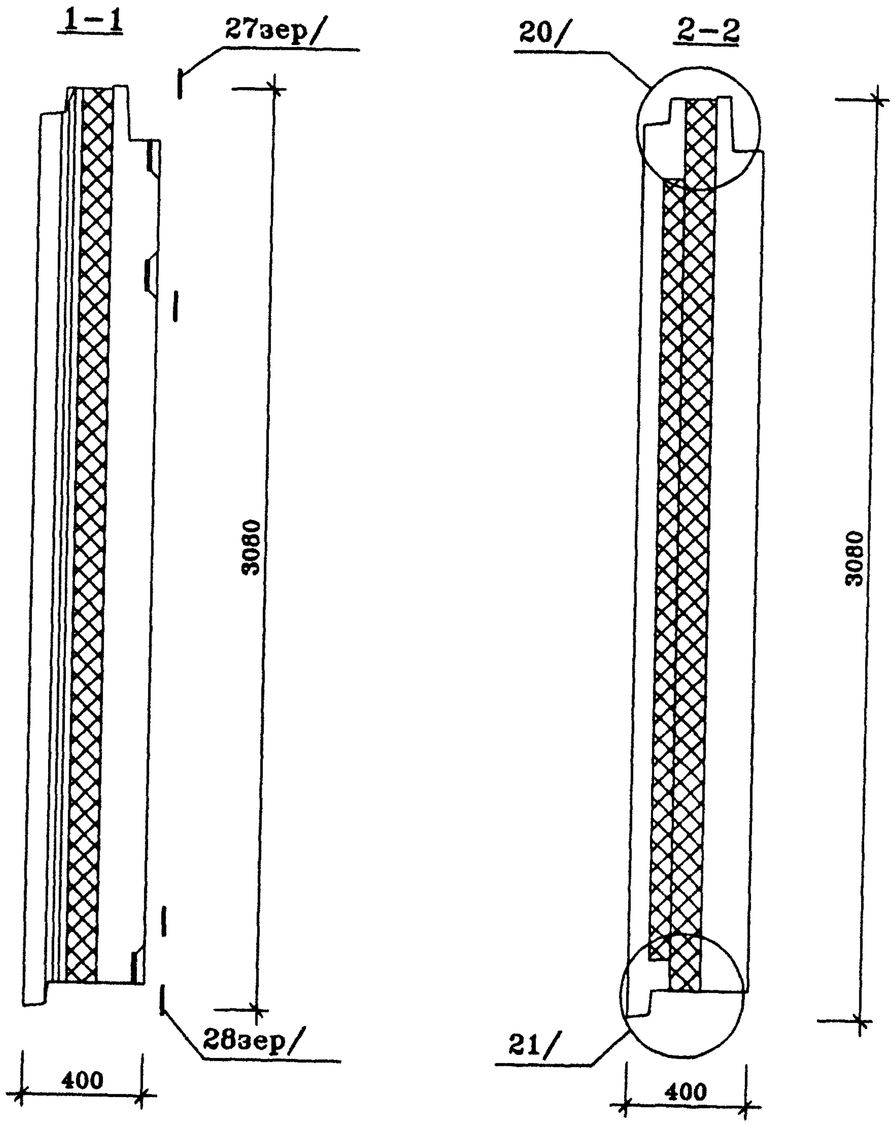

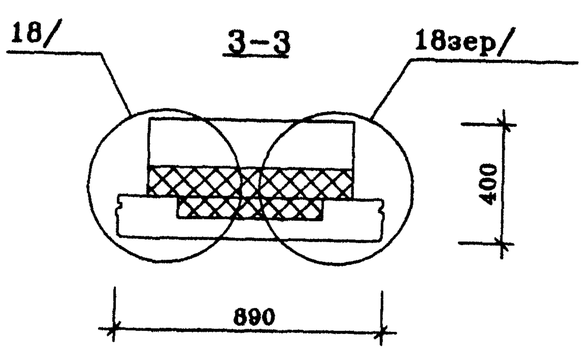

ГМС-2001	РАЗРЕЗЫ	ИЖ 1.1-1-	ЛИСТ 2

Rt4-1
17/02/02