ТИПОВОЙ ПРОЕКТ
907-2-264.86

МЕТАЛЛИЧЕСКИЕ ТРУБЫ ДЛЯ ОТВОДА ДЫМОВЫХ ГАЗОВ С ТЕМПЕРАТУРОЙ ДО +350°С

СОСТАВ ПРОЕКТА

АЛЬБОМ 1 ПОЯСНИТЕЛЬНАЯ ЗАПИСКА
АЛЬБОМ 2 КОНСТРУКЦИИ МЕТАЛЛИЧЕСКИЕ КОНСТРУКЦИИ ЖЕЛЕЗОБЕТОННЫЕ
АЛЬБОМ 3 СВЕТОВОЕ ОГРАЖДЕНИЕ
АЛЬБОМ 4 ВЕДОМОСТИ ПОТРЕБНОСТИ В МАТЕРИАЛАХ
АЛЬБОМ 5 СМЕТЫ

АЛЬБОМ 3

Разработан
Государственным проектным институтом
„Горьковский Сантехпроект"

Утвержден
Главным управлением
проектирования Госстроя СССР
протокол N61 от 3 ноября 1986 г.
Рабочая документация введена в действие институтом
Укрниипроектстальконструкция приказ N75 от 9 декабря 1986 г.

Главный инженер Н.П.Фалалеев
Главный инженер проекта Т.Г.Гусева

Привязан

Инв. N°

Содержание альбома

Лист	Наименование	Примечание
	Чертежи марки ЭН	
1	Общие данные	
2	Управление огнами светоограждения. Схема принципиальная электрическая.	
3	Схема подключений.	
4	Кабельный журнал.	
5	Расположение оборудования и осветительных сетей по трубе и на площадке.	
6	Узлы креплений и детали прокладки сети.	
7	Установка заградительного огня 30 л-см.	
	Спецификации и ведомости к марке ЭН.	
ЭН.СО	Спецификация оборудования.	
ЭНИ.ВА	Ведомость изделий и материалов для изготовления изделий МЭЗ.	
ЭНИ.ВБ	Ведомость изделий МЭЗ.	

Лист	Наименование	Примечание
	НКУ. Задание заводу-изготовителю (ЭН.Н).	
1	НКУ. Задание заводу-изготовителю. Опись чертежей.	
2	Перечень комплектных устройств.	
3	Ящик А1. Общий вид.	
4	Ящик А1. Технические данные аппаратов.	
5	Ящик А1. Перечень надписей.	
6	Ящик А1. Схема электрическая соединений.	
7	Ящик А2. Общий вид.	
8	Ящик А2. Технические данные аппаратов.	
9	Ящик А2. Перечень надписей.	
10	Ящик А2. Схема электрическая соединений.	

Альбом 3

Типовой проект 3.407.0

Инв. № подл. | Подп. и дата | Взам. инв. №

Инв. №

ГИП	Гусева		
Нач.отд.	Ладыгин		
Н.контр.	Кирьякин		
Разраб.	Крылов		
Рецен.	Зилкова		

Привязан:

ТП 907-2-264.86 ЭН

Металлические трубы для отвода дымовых газов с температурой до +350°С

Стадия	Лист	Листов
Р		

Содержание альбома

ГОСТРОЙ ГИПРОСЕЛЬСТРОЙ ГАНГЕ

КФ 9514-03

Ведомость чертежей основного комплекта марки ЭН

Лист	Наименование	Примечание (стр)
1	Общие данные	
2	Управление огнями светоограждения. Схема принципиальная электрическая.	
3	Схема подключений.	
4	Кабельный журнал.	
5	Расположение оборудования и осветительных сетей по трубе и на площадке	
6	Узлы креплений и детали прокладки. сети	
7	Установка заградительного огня ЗОЛ-2М	

Ведомость спецификаций

Лист	Наименование	Примечание (стр.)
ЭН лист5	Расположение оборудования и осветительных сетей по трубе и на площадке	
ЭН лист7	Установка заградительного огня ЗОЛ-2М	

Ведомость ссылочных и прилагаемых документов

Обозначение	Наименование	Примечание
	Ссылочные документы	
ОЛХ 684.002-82	Устройства комплектные низковольтные управления электроустановками. Руководящие материалы по проектированию	
5.407-64	Установка одиночных навесных и протяжных ящиков, коробок с зажимами, щитков освещения и токоподводы.	
	Прилагаемые документы	
ТП 907-2- -ЭН.СО	Спецификация оборудования	
ТП 907-2- -ЭН.ВМ	Ведомость потребности в материалах	
ТП 907-2- -ЭНИ.ВА	Ведомость изделий и материалов для изготовления изделий МЭЗ	
ТП 907-2- -ЭНИ.ВБ	Ведомость изделий МЭЗ.	
ТП 907-2- -ЭН.Н	НКУ. Задание заводу-изготовителю	

Технические показатели проекта

№№ п/п	Наименование показателей	Единица измерения	Числовое значение
1	Число площадок с заградительными огнями.	шт.	1
2	Напряжение сети светового ограждения.	В	380/220
3	Напряжение лам.	В	220
4	Установленная мощность	квт	0.78
5	Число вводов питания от независимых источников	шт.	2
6	Расчетный ток одного ввода	А	0.71
7	Количество светильников светового ограждения	шт.	6
8	Потеря напряжения в сети на дымовой трубе	%	

Указания по привязке проекта

1. Решить вопрос питания ящика А1 с учетом указаний, приведенных в пояснительной записке.
2. Уточнить марки, сечения и длины кабелей и способы их прокладки. При значительной удаленности дымовой трубы от источника питания сечения питающих кабелей должны быть проверены на потерю напряжения. Уточненные данные кабелей записать в кабельном журнале.
3. На основании кабельного журнала вписать длины кабелей в спецификацию электрооборудования.
4. Выдать задание заводу-изготовителю на НКУ в соответствии с комплектом ЭН.Н.

Рабочие чертежи основного комплекта марки ЭН выполнены в соответствии с действующими строительными нормами и правилами и предусматривают технические решения, обеспечивающие взрывную, взрывопожарную и пожарную безопасность при соблюдении установленных правил безопасности эксплуатации здания.

Главный инженер проекта /Гусева/

Инв.№

Привязан:

ТП 907-2-264.86 ЭН

ГИП	Гусева	
Нач.отд.	Латынцев	
Н.контр.	Каракина	
Гл.спец.	Креймер	
Рук.гр.	Лопкова	

Металлические трубы для отвода дымовых газов с температурой до +350 °С

Стадия	Лист	Листов
Р	1	7

Общие данные

Госстрой СССР ГПИ Горьковский Сантехпроект

КФ 3514-03 4

Копировал: Формат А2

Альбом 3

ТП-907-2-264.86

Ведомость чертежей основного комплекта марки ЭН.

Лист	Наименование	Примечание (стр.)
1	Общие данные	
2	Управление огнями светоограждения. Схема принципиальная электрическая.	
3	Схема подключений.	
4	Кабельный журнал.	
5	Расположение оборудования и осветительных сетей по трубе и на площадке	
6	Узлы креплений и детали прокладки сети.	
7	Установка заградительного огня 30Л-2М	

Ведомость спецификаций

Лист	Наименование	Примечание (стр)
ЭН лист5	Расположение оборудования и осветительных сетей по трубе и на площадке	
ЭН лист7	Установка заградительного огня 30Л-2М	

Ведомость ссылочных и прилагаемых документов

Обозначение	Наименование	Примечание
	Ссылочные документы	
ОЛХ 684.002-82	Устройства комплектные низковольтные управления электроустановками. Руководящие материалы по проектированию	
5.407-64	Установка одиночных навесных и протяжных ящиков, коробок с зажимами, щитков освещения и токоподводы.	
	Прилагаемые документы	
ТП 907-2- -ЭН.СО	Спецификация оборудования	
ТП 907-2- -ЭН.ВМ	Ведомость потребности в материалах	
ТП 907-2- -ЭНИ.ВА	Ведомость изделий и материалов для изготовления изделий МЭЗ	
ТП 907-2- -ЭНИ.ВБ	Ведомость изделий МЭЗ.	
ТП 907-2- -ЭН.Н	НКУ. Задание заводу-изготовителю	

Технические показатели проекта

№№ п/п	Наименование показателей	Единица измерения	Числовое значение
1	Число площадок с заградительными огнями	шт.	1
2	Напряжение сети светового ограждения.	В	380/220
3	Напряжение ламп.	В	220
4	Установленная мощность	кВт	0,78
5	Число вводов питания от независимых источников	шт.	2
6	Расчетный ток одного ввода	А	0,71
7	Количество светильников светового ограждения	шт.	6
8	Потеря напряжения в сети на дымовой трубе	%	

Указания по привязке проекта

1. Решить вопрос питания ящика Я1 с учетом указаний, приведенных в пояснительной записке.
2. Уточнить марки, сечения и длины кабелей и способы их прокладки. При значительной удаленности дымовой трубы от источника питания сечения питающих кабелей должны быть проверены на потерю напряжения. Уточненные данные кабелей записать в кабельном журнале.
3. На основании кабельного журнала вписать длины кабелей в спецификацию электрооборудования.
4. Выдать задание заводу-изготовителю на НКУ в соответствии с комплектом ЭН.Н.

Рабочие чертежи основного комплекта марки ЭН выполнены в соответствии с действующими строительными нормами и правилами и предусматривают технические решения, обеспечивающие взрывную, взрывопожарную и пожарную безопасность при соблюдении установленных правил безопасности эксплуатации здания

Главный инженер проекта /Гисева/

Взам. инв. № | Подп. и дата | Инв. № подл.

Привязан

Инв. №

ТП 907-2-264.86 ЭН

ГИП	Гисева		
Нач. отд.	Латышев		
Гл. спец.	Казакова		
Гл. инж. пр.	Кравцов		
Инж.	Попова		

Металлические трубы для отвода дымовых газов с температурой до 350°С

Стадия | Лист | Листов: Р | 1 | 7

Горьковский Промстройпроект

К-95-17-05 S

Альбом 3

ТП-907-2-264.86

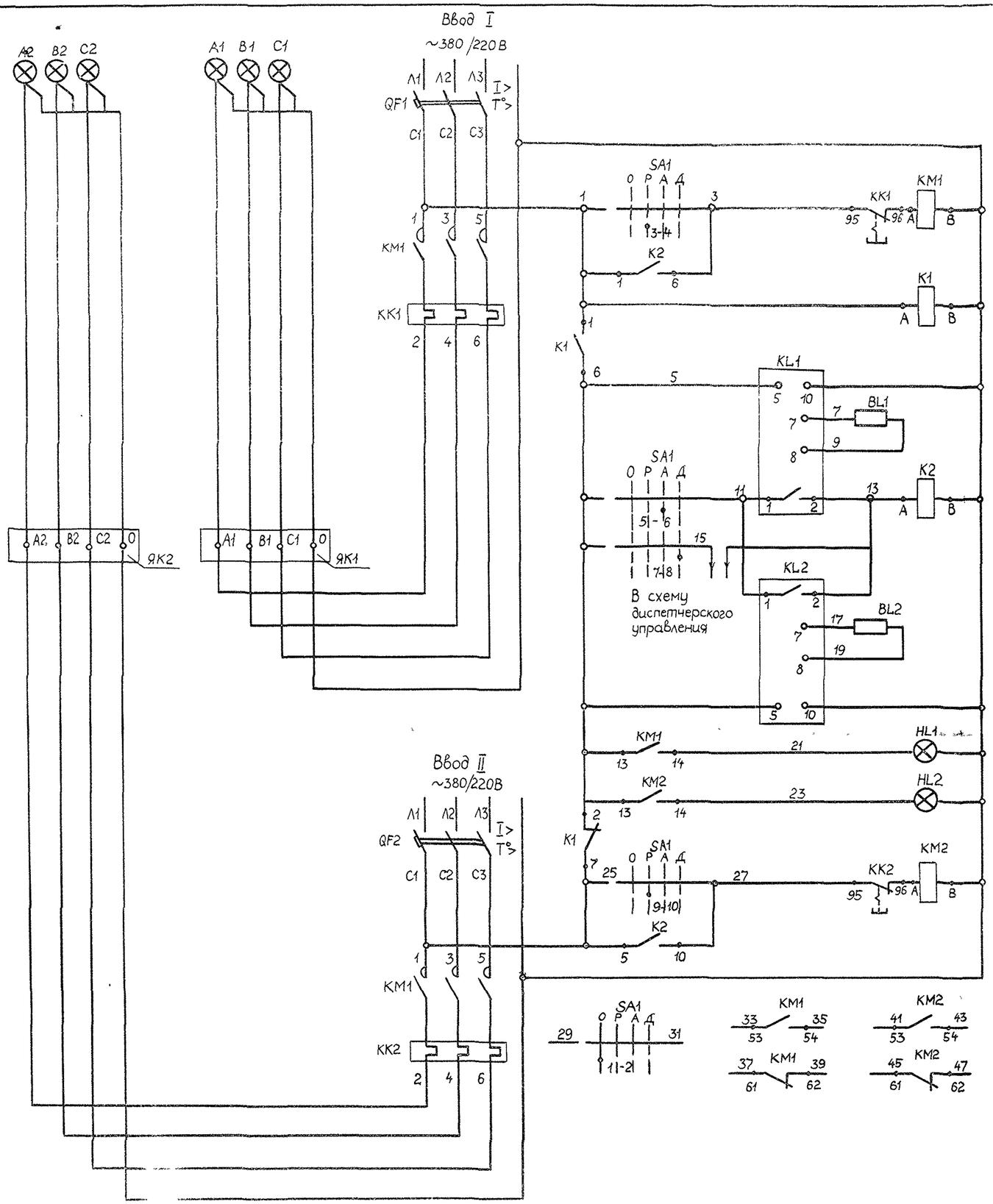

Ручное управление I секцией огней	
Устройство АВР цепей управления	
Фотореле 1 Автоматического включения огней	
Автоматическое	Управление I и II секцией огней
Дистанционное	
Фотореле 2 Автоматического включения огней	
I секция	Сигнализация включения огней
II секция	
Ручное управление II секцией огней	
Контакты для использования в схеме диспетчерского управления	

Позиц. обознач.	Наименование	Кол	Примечание
	Ящик Я1		
QF1, QF2	Выключатель АЕ2026-10НУ3-Б	2	Ур = 1.6А
КМ1,	Пускатель ПМЛ 110004В с		
КМ2	приставкой ПКЛ 2204	2	
КК1, КК2	Реле РТЛ 10050М4	2	Iнэ = 0,75
	Ящик Я2		
К1, К2	Реле РПУ-2-М36220У3Б	2	Uкат ~220В К2з,2Р
KL1, KL2	Фотореле ФР-2У3	2	Uкат ~220В К.2з
SA1	Переключатель ПКУ3-12У-3080	1	Рукоятка флажковая
HL1, HL2	Арматура сигнальная АС1201ЧУ2		U~220В светофильтр красный
	По месту		
BL1, BL2	Фотосопротивление ФСК-Г1	2	Входит в комплект фотореле
	На площадках		
	Светильник ЗОЛ-2М	6	Колпак красного стекла
	Лампа накаливания СГА-220-130	6	220В, 130 ВТ цоколь 1Ф-С34-1
ЯК1, ЯК2	Клеммная коробка У614АУ2	2	

Ключ управления SA1

ПКУ3-12У-3080					
N пакета	NN контактов	Положение рукоятки -45°	0	+45°	+90°
		Откл.	Ручн.	Автомат.	Дистанц.
1	1-2	X			
	3-4		X		
2	5-6			X	
	7-8				X
3	9-10		X		

				ТП 907-2-264.86 ЭН			
Привязан:				Металлические трубы для отвода дымовых газов с температурой до +350°С.	Стадия	Лист	Листов
					Р	2	7
				Управление огнями светоограждения. Схема принципиальная электрическая	Госстрой СССР ГПИ Горьковский САНТЕХПРОЕКТ		
Инв. №							

ГИП	Гусева	
Нач.отд.	Латынцев	
Н.контр.	Карякина	
Гл.спец.	Креймер	
Рук.гр.	Попкова	

КФ 9514-03 6

Копировал Формат А2

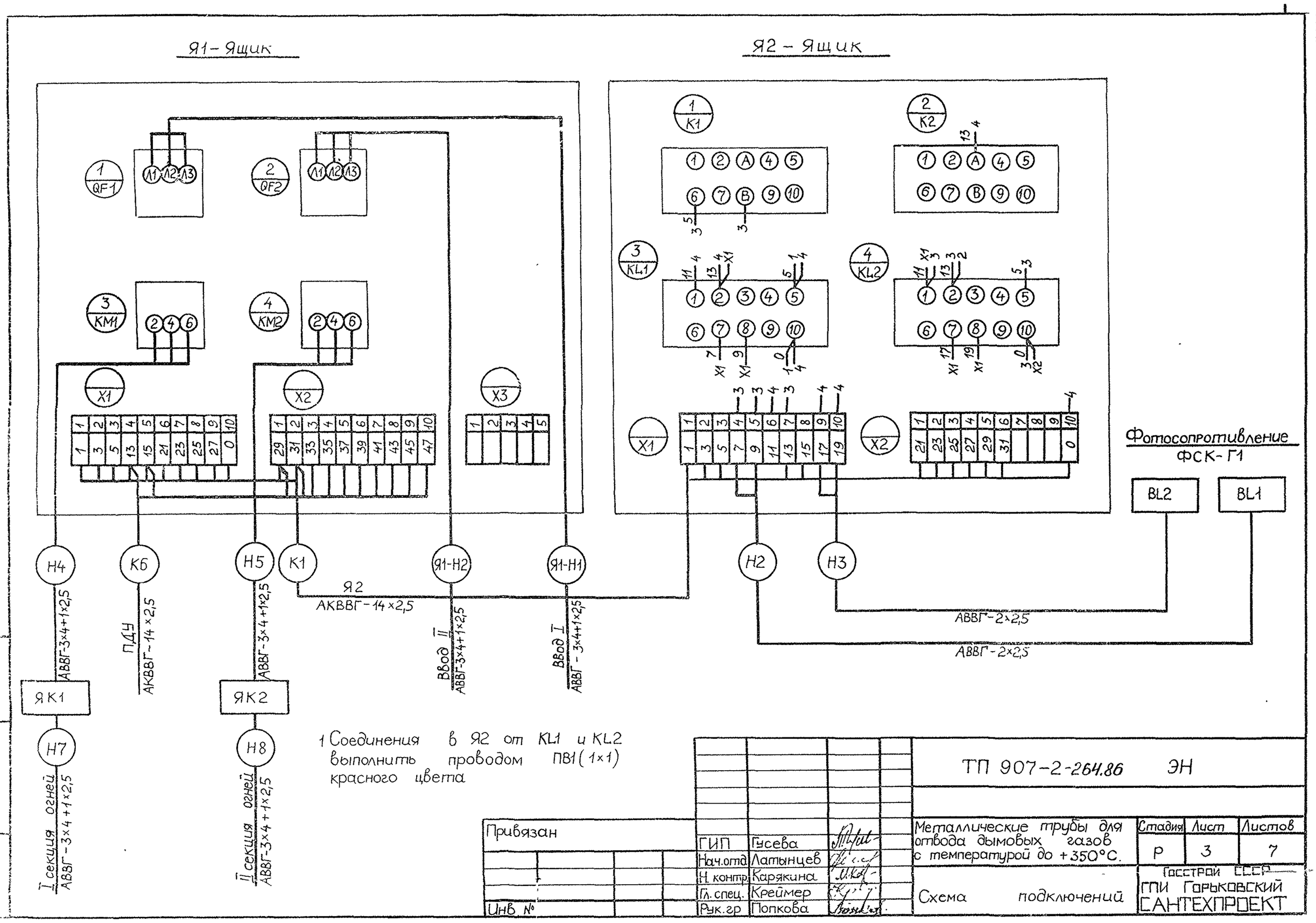

Обозначение кабеля	Трасса		Кабель					
			по проекту			проложен		
	Начало	Конец	Марка	Количество кабелей, число и сечение жил, напряжение	Длина м	Марка	Количество кабелей, число и сечение жил, напряжение	Длина м
Я1-Н1	Ввод I ~380/220В	Ящик Я1	АВВГ	0,66 3×4+1×2,5	▱			
Я1-Н2	Ввод II ~380/220В	Ящик Я1	АВВГ	0,66 3×4+1×2,5	▱			
К1	Ящик Я1	Ящик Я2	АКВВГ	14×2,5	▱			
Н2	Ящик Я2	BL1-фотосопротивление	АВВГ	0,66 2×2,5	▱			
Н3	Ящик Я2	BL2-фотосопротивление	АВВГ	0,66 2×2,5	▱			
Н4	Ящик Я1	ЯК1-Клеммная коробка	АВВГ	3×4+1×2,5	▱			
Н5	Ящик Я1	ЯК2-Клеммная коробка	АВВГ	3×4+1×2,5	▱			
К6	Ящик Я1	ПДУ	АКВВГ	14×2,5	▱			
Н7	ЯК1-Клеммная коробка	I секция огней	АВВГ	0,66 3×4+1×2,5	▱			
Н8	ЯК2-Клеммная коробка	II секция огней	АВВГ	0,66 3×4+1×2,5	▱			

1. ▱ — Длина определяется при привязке проекта
2. При отсутствии диспетчеризации кабель К6 не предусматривается.
3. Кабели Н7, Н8, прокладываемые по дымовой трубе, учтены в спецификации на листе 5.

Сводка кабелей и проводов, длина в м.

Число и сечение жил, напряжение	Марка		
	АВВГ	АКВВГ	
3×4+1×2,5	▱		
2×2,5	▱		
14×2,5		▱	

ТП 907-2-264.86 ЭН

Металлические трубы для отвода дымовых газов с температурой до +350°С.

Стадия Р Лист 4 Листов 7

Кабельный журнал

Госстрой СССР ГПИ Горьковский САНТЕХПРОЕКТ

ГИП Гусева
Нач.отд. Латынцев
Н. контр. Карякина
Гл. спец. Креймер
Рук.гр. Попкова

Привязан:
Инв. №

Взам инв № Подп и дата Инв № подл

КФ 9514-03 7

ТП 907-2-264.86 Альбом 3

Альбом 3

ТП-907-2-264.86

Общий вид трубы

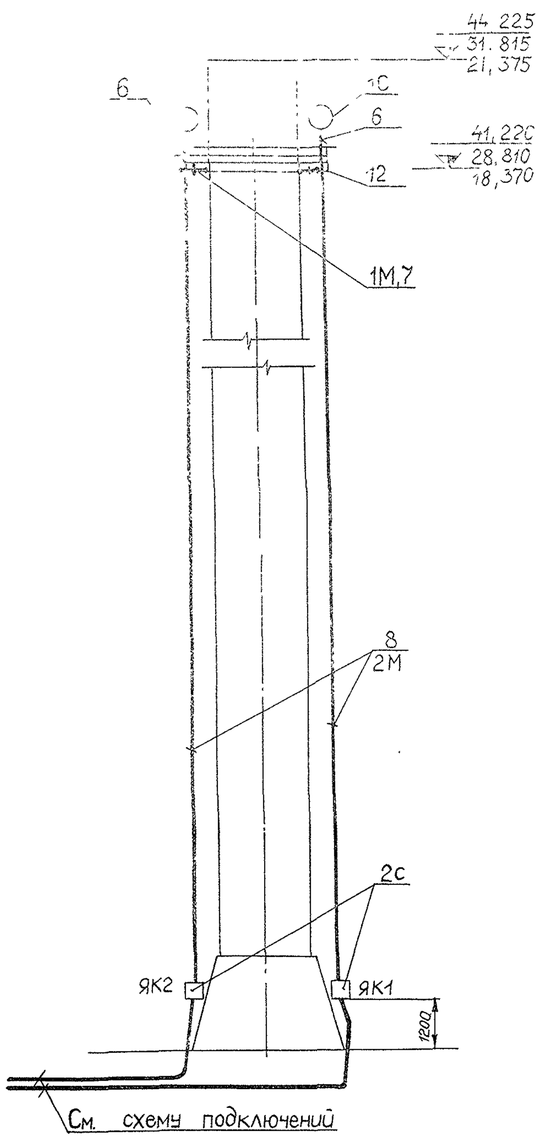

План на отм 41,220
28,810
18,370

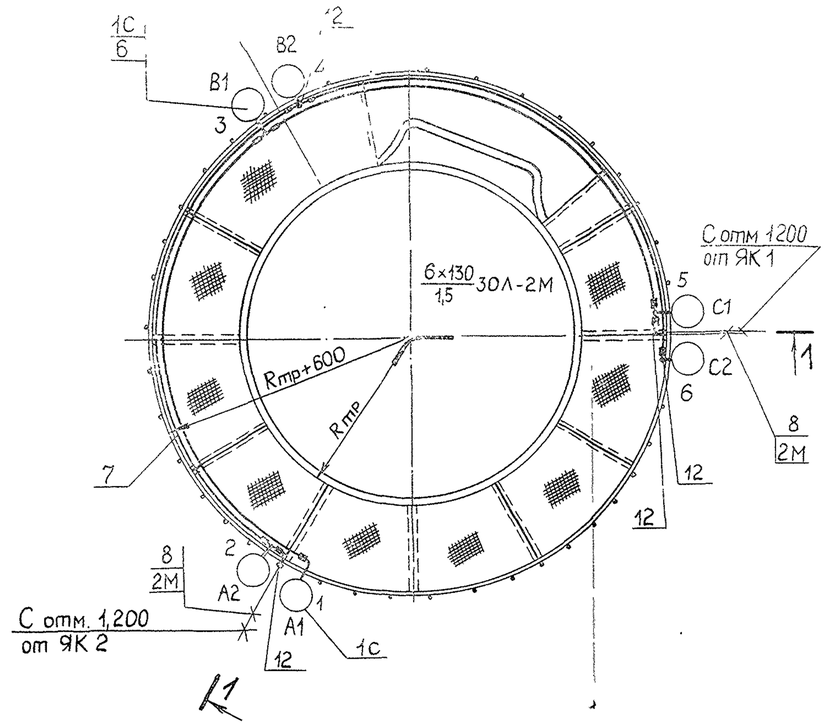

Подключение светильников к сети на светофорной площадке

Светильники	1	2	3	4	5	6
Линия и фаза	А1	А2	В1	В2	С1	С2

Указания по привязке проекта

1. Вычеркнуть высотные отметки трубы и светофорной площадки, не соответствующие выбранной высоте дымовой трубы.
2. В спецификации вычеркнуть материалы, не соответствующие выбранной высоте дымовой трубы.

Заземление дымовой трубы

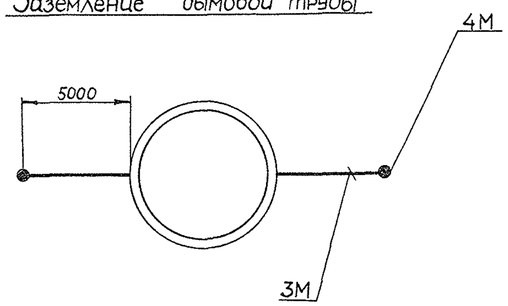

Марка, поз	Обозначение	Наименование	Кол	Масса, ед., кг	Примечание
		Сборочные единицы			
1С	лист7	Установка заградительного огня 30Л-2М (поз.4)	6		
2С	5.407-64.40М4-01	Установка клеммной коробки У614АУ2 (поз.11)	2		
		Изделия заводов ГЭМ			
12		Коробка КТ-3/4" У3,5	2		
		Кабельные изделия			
6	ГОСТ 16442-80	Кабель АВВГ 2×2,5	20		
7	ГОСТ 16442-80	Кабель АВВГ 3×2,5	15		
8	ГОСТ 16442-80	Кабель АВВГ 3×4+1×2,5	90		для трубы Н=44,225
8	ГОСТ 16442-80	Кабель АВВГ 3×4+1×2,5	60		для трубы Н=31,815
8	ГОСТ 16442-80	Кабель АВВГ 3×4+1×2,5	40		для трубы Н=21,375
		Материалы			
1М	ГОСТ 3262-75	Труба МР-20×2,5	25		
2М	ГОСТ 3262-75	Труба МР-25×2,8	90		для трубы Н=44,225
2М	ГОСТ 3262-75	Труба МР-25×2,8	60		для трубы Н=31,815
2М	ГОСТ 3262-75	Труба МР-25×2,8	40		для трубы Н=21,375
3М	ГОСТ 103-76	Полоса 40×4	10м		
4М	ГОСТ 8509-72	Уголок равнополочный 40×40×4 ℓ=2500	2		

1. Сеть выполняется кабелем АВВГ в водогазопроводных легких трубах. Соединение труб производится муфтами на сурике и пакле.
   Соединения труб с коробками и крышки коробок должны быть выполнены с уплотнением.
   Стояки из водогазопроводной трубы проложить на конструкциях на расстоянии 600 мм от ствола трубы.
   Сечение кабеля, проложенного в стояках 3×4+1×2,5 кв. мм, по площадкам — 3×2,5 кв. мм и 2×2,5 кв. мм.
2. Светильники 30Л-2М крепятся к перилам площадок вертикально (колпаком вверх).
3. Трубы сети освещения проложить на площадке на высоте 200 мм от уровня пола площадки

ТП 907-2-264.86 ЭН

Привязан				
Инв№				
ГИП	Гусева			
Нач.отд.	Латынцев			
Н.контр.	Карякина			
Гл. спец.	Креймер			
Рук.гр.	Попкова			

Металлические трубы для отвода дымовых газов с температурой до +350°С

Расположение оборудования и осветительных сетей по трубе и на площадке

Стадия	Лист	Листов
Р	5	7

Госстрой СССР ГПИ Горьковский САНТЕХПРОЕКТ

КФ 9514-03 8

Альбом 3

ТП-907-2-264.86

Узлы крепления клеммных коробок ЯК1, ЯК2 и вертикальной сети освещения к конструкциям дымовой трубы

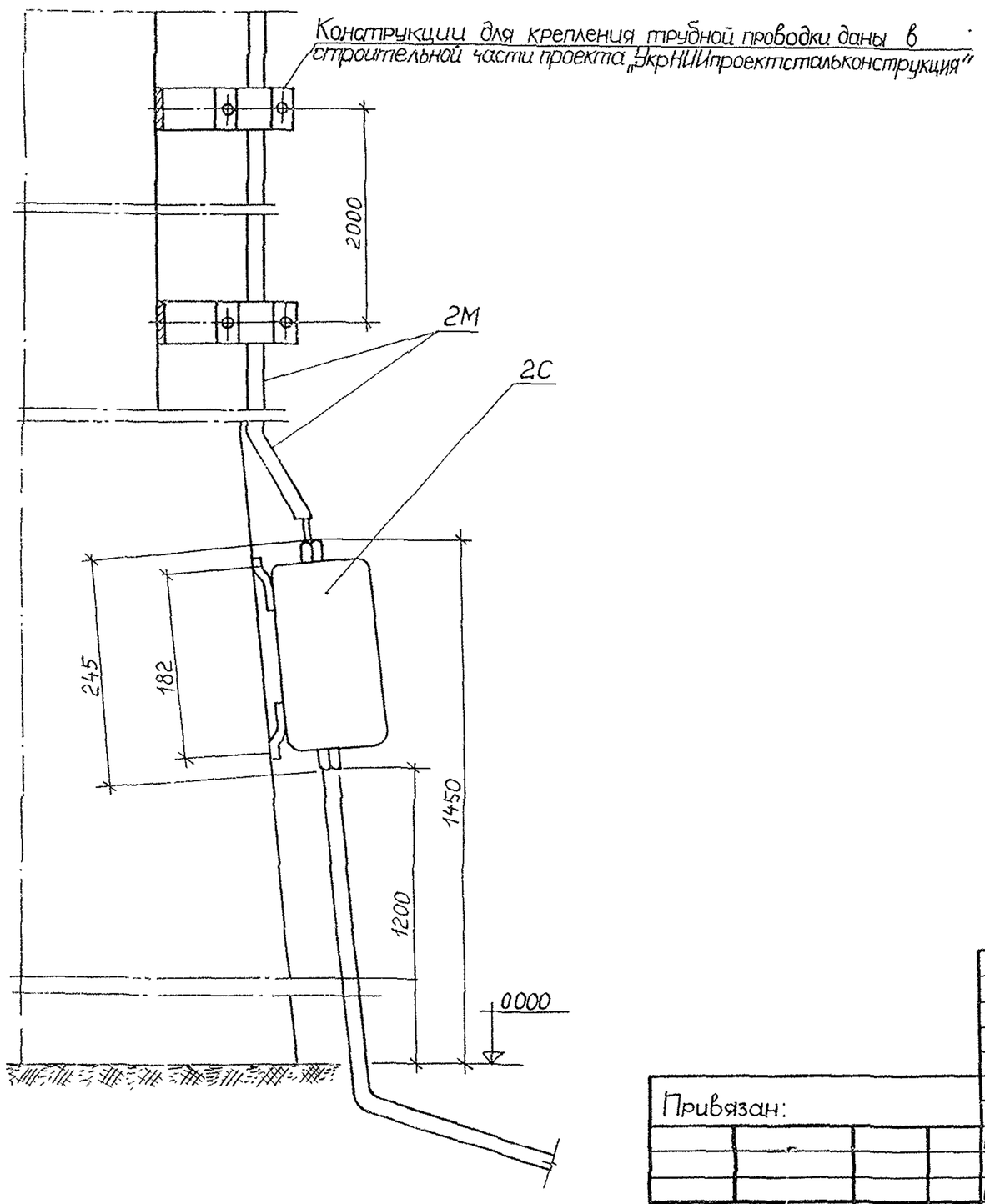

Спецификацию оборудования см. лист 5.

Привязан:				ТП 907-2-264.86 ЭН			
		ГИП	Гусева	Металлические трубы для отвода дымовых газов с температурой до +350°С.	Стадия	Лист	Листов
		Нач.отд	Латынцев		Р	6	7
		Н.контр.	Карякина	Узлы креплений и детали прокладки сети.	Госстрой СССР ГПИ Горьковский САНТЕХПРОЕКТ		
		Гл.спец.	Креймер				
Инв.№		Рук.гр.	Попкова				

Альбом 3

КФ 9514-03 3

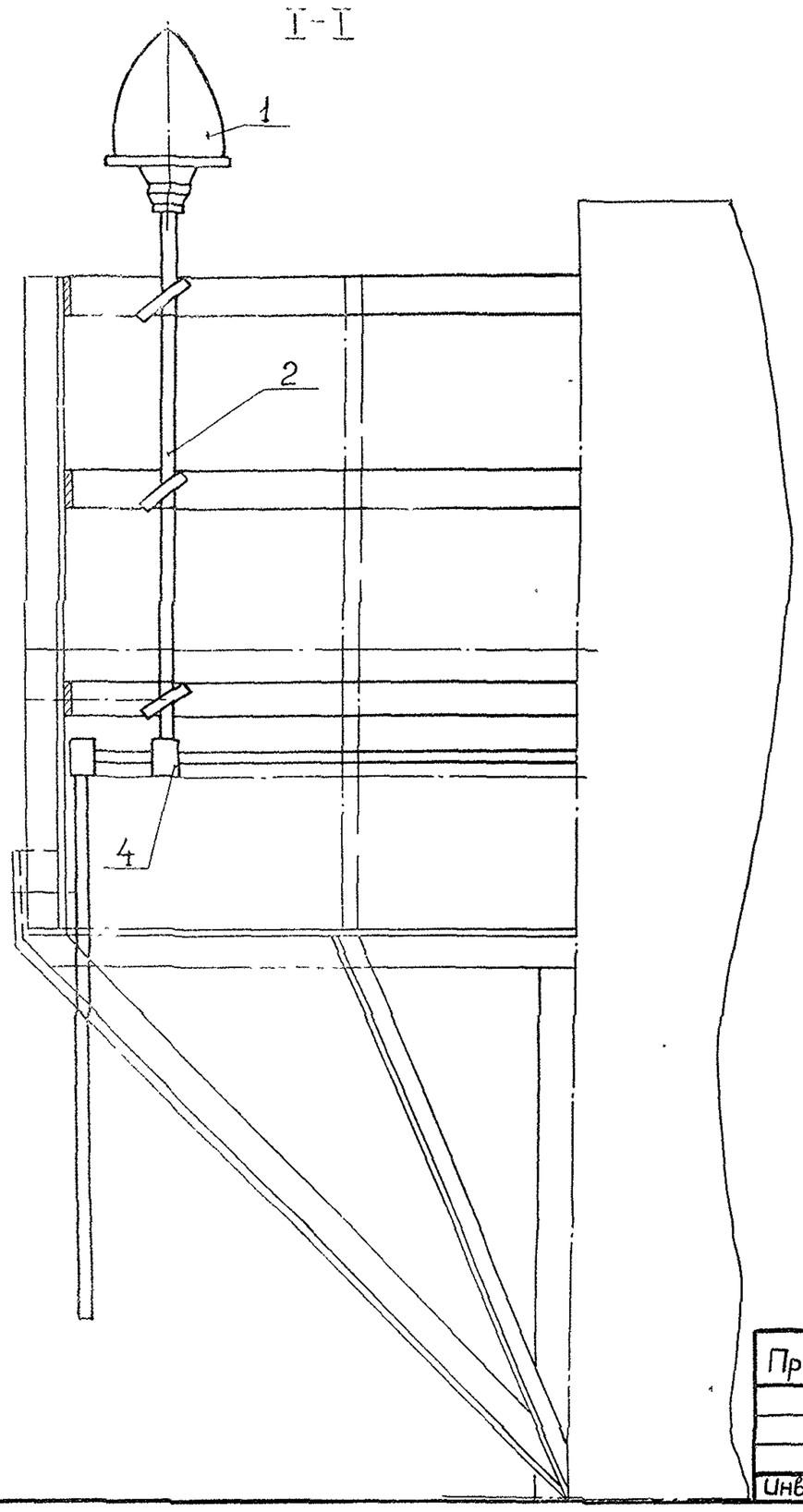

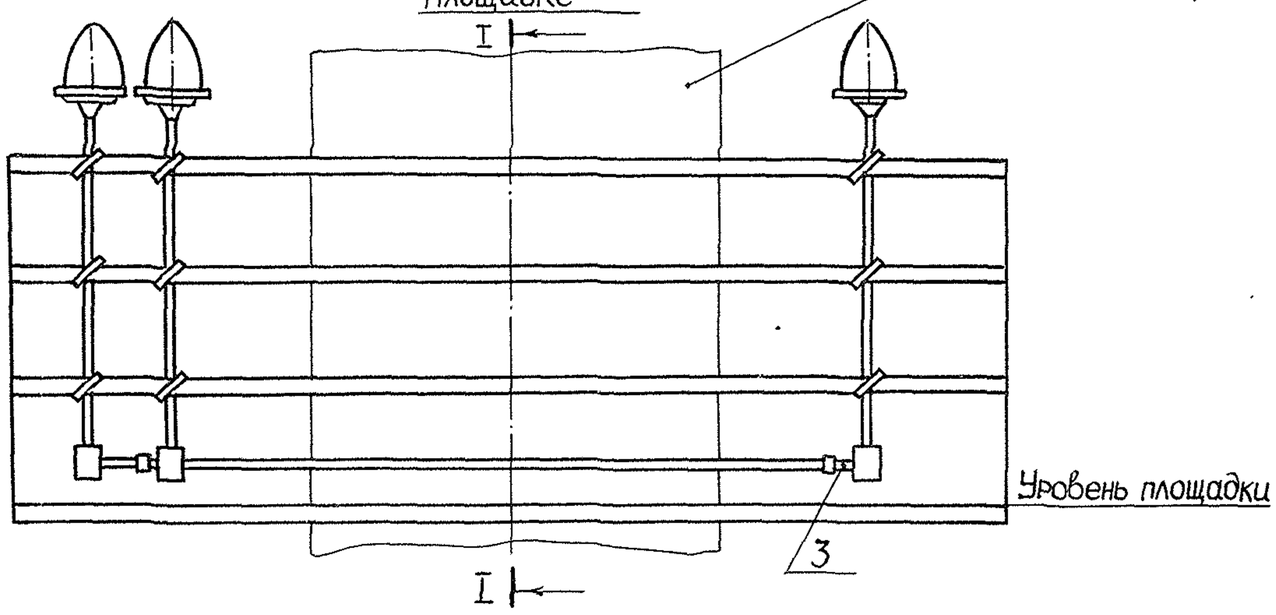

Марка поз.	Обозначение	Наименование	Кол.	Масса, ед.кг	Примечание
1		Светильник ЗОЛ-2М	1		
2		Стойка для светильника из трубы МР-20х2,5 ℓ=1000	1		
3		Патрубок из трубы МР-20х2.5 ℓ=200	2		
4		Коробка КТ-3/4" У3,5	1		

Привязан:				ТП 907-2-264.86 ЭН			
		ГИП	Гусева	Металлические трубы для отвода дымовых газов с температурой до +350°С.	Стадия	Лист	Листов
		Нач.отд	Латынцев		Р	7	7
		Н.контр.	Карякина	Установка заградительного огня ЗОЛ-2М.	Госстрой СССР ГПИ Горьковский САНТЕХПРОЕКТ		
		Гл.спец.	Креймер				
Инв.№		Рук.гр.	Попкова				

Инв.№ подл. | Подп. и дата | Взам. инв.№

Альбом 3

Позиция	Наименование и техническая характеристика оборудования и материалов. Завод-изготовитель (для импортного оборудования — страна, фирма)	Тип, марка оборудования. Обозначение документа и опросного листа	Единица измерения: Наименование	Единица измерения: Код	Код завода-изготовителя	Код оборудования, материала	Цена единицы оборудования, тыс. руб	Количество	Масса единицы оборудования, кг
1	2	3	4	5	6	7	8	9	10
	Оборудование и материалы, поставляемые заказчиком								
	Аппараты напряжением до 1000 В.								
1	Фотореле с катушкой ~220 В, с 2з контактами в	ФР-2У3							
	комплекте с фоторезистором ФСК-Г1.	ТУ16-523283-75	шт.	796		34 2573		2	
	Комплектные устройства управления для приводов напряжением до 1000 В.								
2	Ящик управления Я1	ЭН.Н лист 3	компл.	671		34 3115		1	
3	Ящик управления Я2	ЭН.Н лист 7	компл.	671		34 3115		1	
	Оборудование светотехническое								
4	Заградительный огонь с колпаком красного стекла	ЗОЛ-2М							
	с лампой накаливания 130 ВТ	ТУ16-535.086-81	шт.	796		34 6181		6	
5	Лампа накаливания ~220 В, 130 Вт.	СГА-220-130	шт.	796				6	
		ТУ16-535.612-77							

Инв. № подл. | Подп. и дата | Взам. инв. №

Инв. №

Привязан:

ТП 907-2-264.86 ЭН.СО

ГИП	Гусева	
Нач.отд	Латынцев	
Н.контр	Карякина	
Гл.спец.	Креймер	
Руч.гр.	Попкова	

Спецификация оборудования

Стадия	Лист	Листов
Р		

Госстрой СССР ГПИ Горьковский Сантехпроект

Формат А3

Альбом 3

Позиция	Наименование и техническая характеристика оборудования и материалов. Завод-изготовитель (для импортного оборудования — страна, фирма)	Тип, марка оборудования. Обозначение документа и номер опросного листа	Единица измерения: Наименование	Единица измерения: Код	Код завода-изготовителя	Код оборудования, материала	Цена единицы оборудования, тыс. руб.	Количество	Масса единицы оборудования, кг
1	2	3	4	5	6	7	8	9	10
	Кабельные изделия								
	Кабель силовой с алюминиевыми жилами,	АВВГ							
	без защитного покрова	ГОСТ 16442-80							
6	2×2,5 – 0,66		км	008		35 2222 1109		▱	
7	3×2,5 – 0,66		км	008		35 2222 1117		0,015	
8	3×4 + 1×2,5 – 0,66		км	008		35 2222 1148		▱	
9	Кабель контрольный с алюминиевыми жилами,	АКВВГ							
	без защитного покрова	ГОСТ 1508-78							
	14×2,5		км	008		35 6344 0135		▱	
10	Провод с медной жилой	ПВ1							
	1×1 – 380	ГОСТ 6323-79	км	008		35 5113 0317		0,05	
	Электромонтажные изделия заводов ГЭМ								
11	Коробка клеммная для взрывоопасных помеще-								
	ний, степень защиты IP54 с количеством								
	зажимов: 10	У614 АУ2	шт.	796		34 6474 2031		2	
12	Коробка ответвительная	КТ-3/4"-У3,5	шт.	796		34 6474 1741		8	

▱ Длина определяется при привязке проекта

Привязан

Инв. №

ТП 907-2-264.86 ЭН.СО

Лист 2

Инв. № подл. | Подп. и дата | Взам. инв. №

КФ 9514-03 10

Копировал: Малкина

Формат А3

Альбом 3

ТП-907-2-264.86

Лист	Наименование	Примечание (стр.)
1	НКУ. Задание заводу-изготовителю. Опись чертежей.	
2	Перечень комплектных устройств	
3	Ящик Я1. Общий вид	
4	Ящик Я1. Технические данные аппаратов	
5	Ящик Я1. Перечень надписей	
6	Ящик Я1. Схема электрическая соединений	
7	Ящик Я2. Общий вид	
8	Ящик Я2. Технические данные аппаратов	
9	Ящик Я2. Перечень надписей	
10	Ящик Я2. Схема электрическая соединений	

Привязан

Инв. №

ГИП	Гусева		
Нач. отд	Латынцев		
Н.контр.	Карякина		
Гл. спец.	Креймер		
Рук. гр.	Попкова		

ТП 907-2-264.86 ЭН.Н

Металлические трубы для отвода дымовых газов с температурой до +350°С.

Задание заводу-изготовителю. Опись чертежей

Литер	Лист	Листов
	1	10

Госстрой СССР ГПИ Горьковский САНТЕХПРОЕКТ

Формат А4

Альбом 3

Наименование	Кол. НКУ	Код приведенной	Обозначение чертежа общего вида	Примечание
Ящик Я1	1	1	лист 3	
Ящик Я2	1	1	лист 7	

ГИП	Гусева	
Нач. отд	Латынцев	
Н.контр.	Карякина	
Гл. спец.	Креймер	
Рук. гр.	Попкова	

ТП 907-2-264.86 ЭН.Н

Металлические трубы для отвода дымовых газов с температурой до +350°С.

Перечень комплектных устройств

Литер.	Лист	Листов
	2	10

Госстрой СССР ГПИ Горьковский САНТЕХПРОЕКТ

Формат А4

Альбом 3

Вид спереди
Дверь не показана

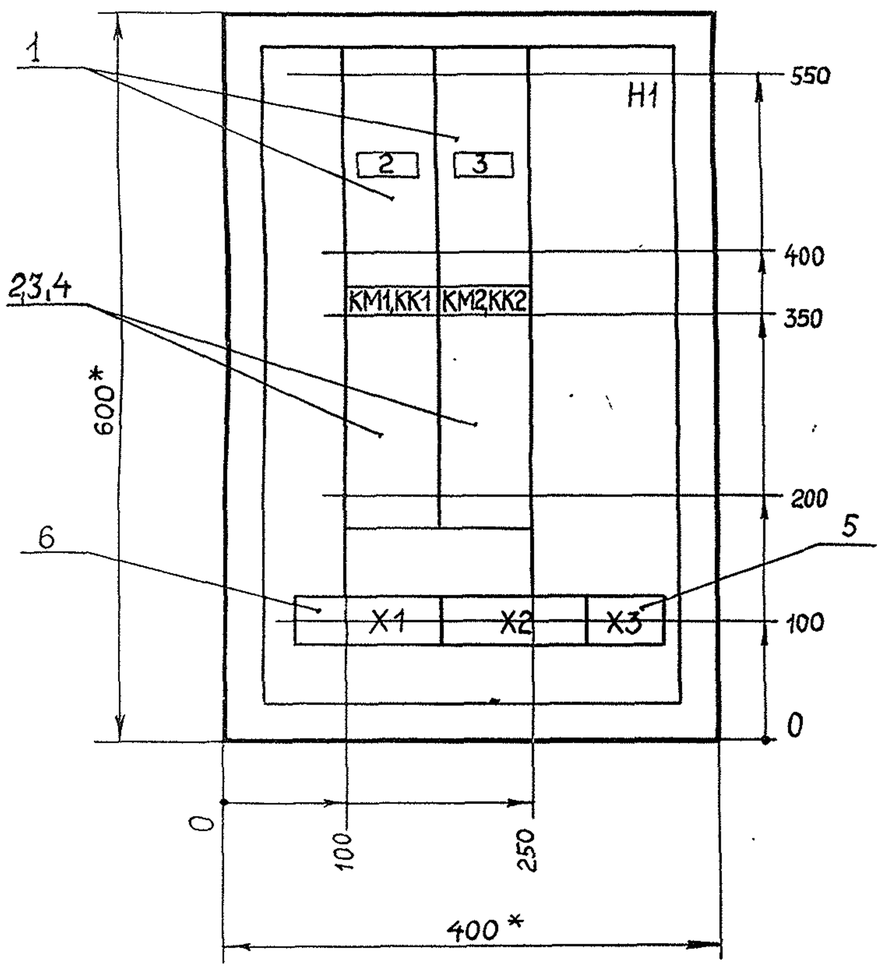

Дверь ящика
Вид спереди

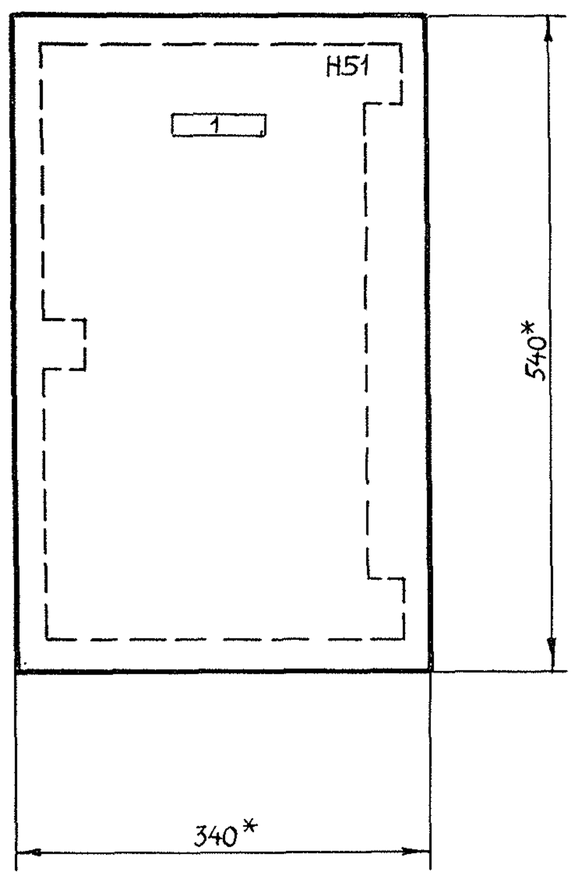

1.* Размеры для справок.
2. Неуказанные предельные отклонения размеров по .....
3. В контуре табличек и аппаратов указаны номера надписей по перечню надписей.
4. Глубина ящика 350 мм

ГИП	Гусева	
Нач. отд	Латынцев	
Н.контр.	Карякина	
Гл. спец.	Креймер	
Рук. гр.	Попкова	

ТП 907-2-264.86 ЭН.Н

Металлические трубы для отвода дымовых газов с температурой до +350°С.

Ящик Я1. Общий вид

Литер.	Масса	Масштаб

Лист 3 Листов 10

Госстрой СССР ГПИ Горьковский САНТЕХПРОЕКТ

Формат А1

Альбом 3 КФ 9514-03 11

Подп. и дата | Инв. № дубл. | Взам инв. № | Подп. и дата | Инв. № подл.

Копировал Пилкина

Формат	Зона	Поз.	Обозначение	Наименование	Кол.	Примечание
				Документация		
А3			лист3	Общий вид		
А3			лист6	Схема электрическая соединений		
А4			лист5	Перечень надписей		
				Сборочные единицы		
				Н1		
		1		Выключатель		
				АЕ 2026-10НУ3-Б		
				U~660В Ур=1,6А		
				У отс = 12Ур	2	QF1, QF2
		2		Пускатель		
				ПМЛ 1100-04В		
				U~220 В	2	КМ1, КМ2
		3		Приставка		
				ПКЛ 2204	2	КМ1, КМ2
		4		Реле РТЛ 10050М4	2	КК1, КК2
		5		Блок зажимов		
				Б324-4П25-В/ВУ3-5	1	
		6		Блок зажимов		
				Б324-4П25-В/ВУ3-10	2	

Альбом 3

ТП-907-2-264.86

Подп. и дата | Инв. № дубл. | Взам. инв. № | Подп. и дата | Инв. № подл.

ГИП	Гусева		ТП 907-2-264.86 ЭН.Н
Нач.отд.	Латынцев		Металлические трубы для отвода дымовых газов с температурой до +350°С Ящик 91. Технические данные аппаратов
Н.контр	Карякина		Литер. / Лист 4 / Листов 10
Гл. спец.	Креймер		Госстрой СССР ГПИ Горьковский САНТЕХПРОЕКТ
Рук. гр.	Попкова		

Формат А4

Панель	Надпись	Позиционное обозначение	Место надписи	Текст	Код	Вид шрифта	Заготовка
	1		Табличка	Ящик Я1	1		
	2	QF1	Табличка	Ввод I	1		
	3	QF2	Табличка	Ввод II	1		

Альбом 3

ГИП	Гусева		ТП 907-2-264.86 ЭН.Н
Нач.отд	Латынцев		Металлические трубы для отвода дымовых газов с температурой до +350°С. Ящик 91 Перечень надписей
Н.контр	Карякина		Литер / Лист 5 / Листов 10
Гл. спец.	Креймер		Госстрой СССР ГПИ Горьковский САНТЕХПРОЕКТ
Рук. гр.	Попкова		

Формат А4

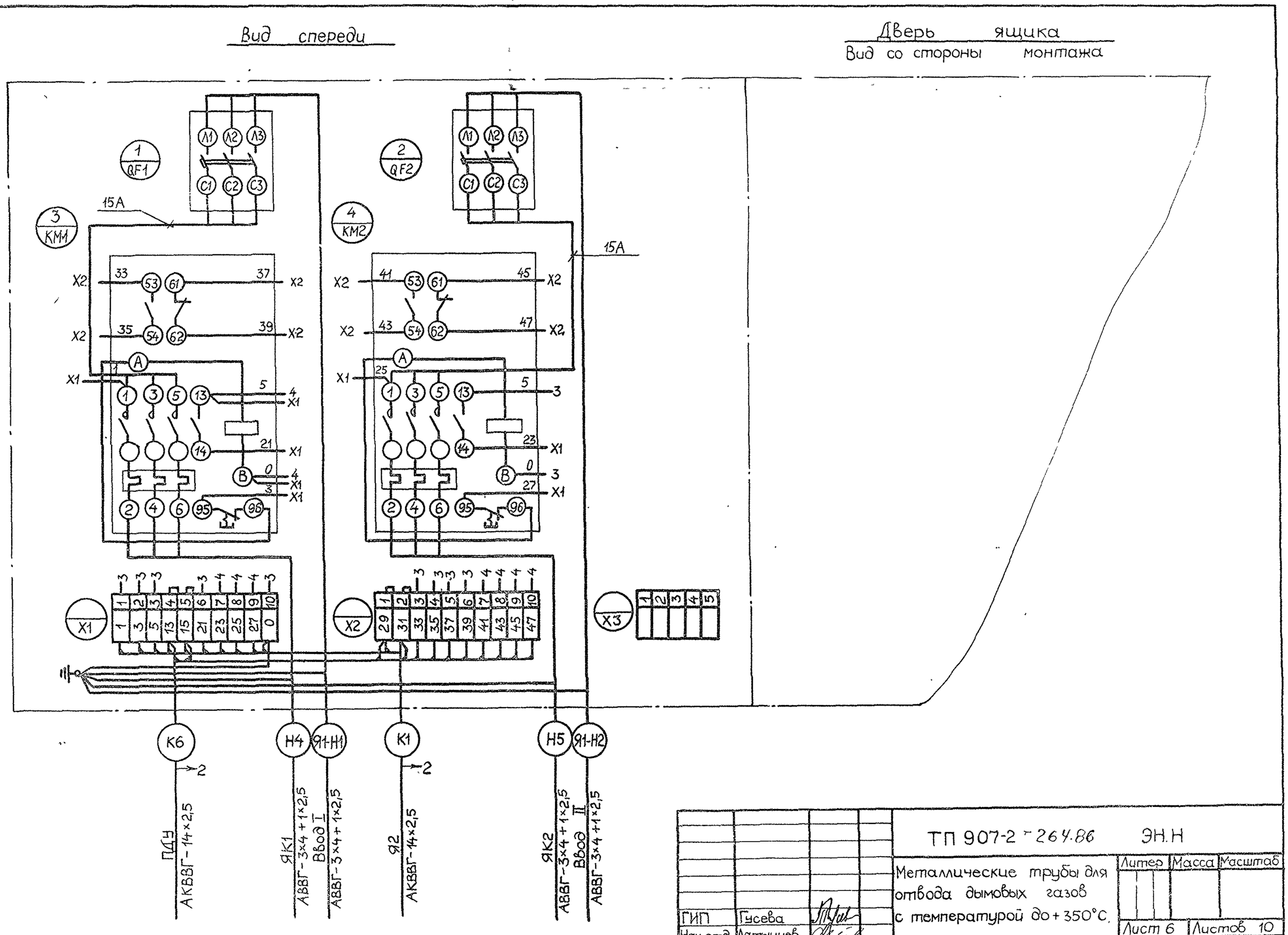

ГИП	Гусева		ТП 907-2-264.86 ЭН.Н
Нач.отд	Латынцев		Металлические трубы для отвода дымовых газов с температурой до +350°С.
Н.контр.	Карякина		Литер / Масса / Масштаб
Гл. спец.	Креймер		Лист 6 / Листов 10
Рук. гр.	Попкова		Ящик Я1 Схема электрическая соединений.
			Госстрой СССР ГПИ Горьковский САНТЕХПРОЕКТ

Альбом 3

КФ 9514-03 12

Подп. и дата | Инв. № дубл. | Взам. инв. № | Подп. и дата | Инв. № подл.

Копировал Малкина

Альбом 3

ТП-907-2-264.86

Вид спереди
Дверь не показана

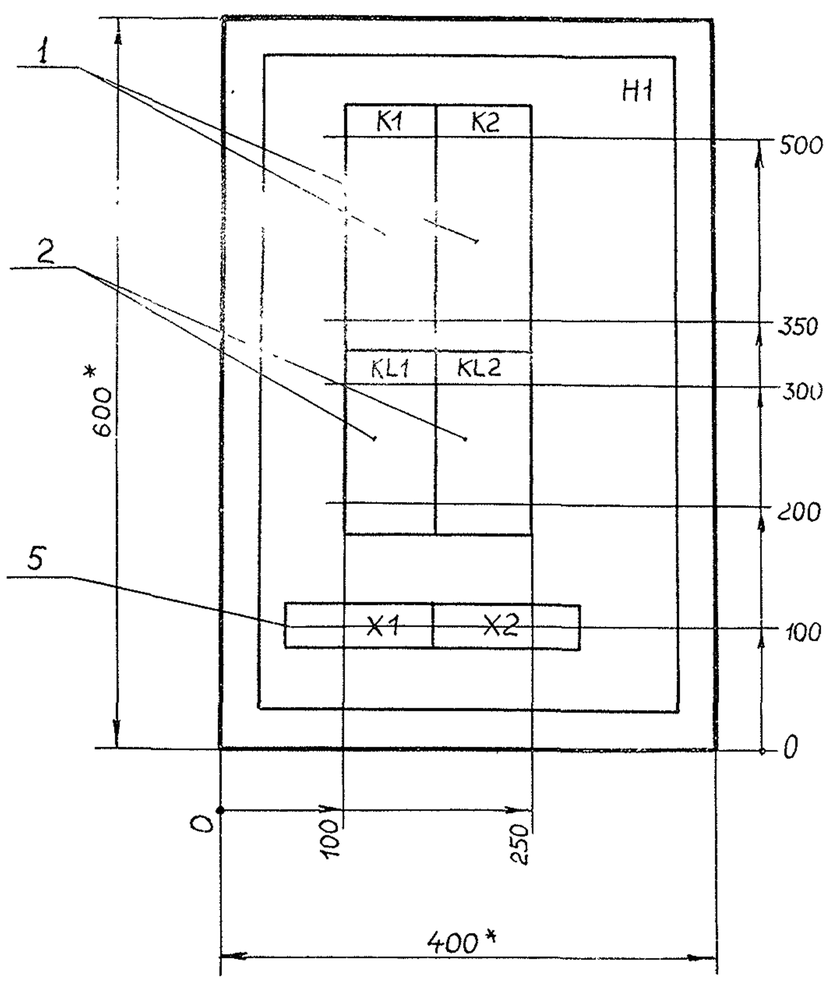

Дверь ящика
Вид спереди

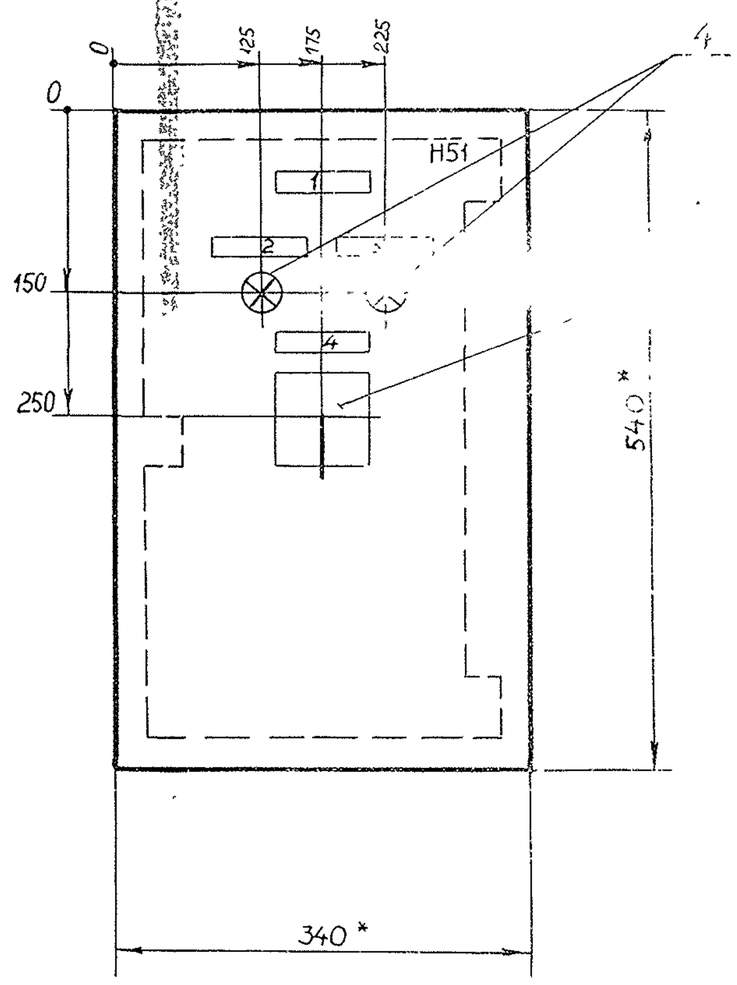

1.* Размеры для справок.
2. Неуказанные предельные отклонения размеров по
3. В контуре табличек и аппаратов указаны намера надписей по перечню надписей
4. Глубина ящика 350 мм.

ГИП	Гусева		ТП 907-2-264.86 ЭН.Н
Нач.отд	Латынцев		Металлические трубы для отвода дымовых газов с температурой до +350°С
Н.контр	Карякина		Ящик 92
Гл.спец	Креймер		Общий вид
Рук.гр	Поскова		

Литер | Масса | Масштаб | Лист 7 | Листов 10 | Госстрой СССР ГПИ Горьковский САНТЕХПРОЕКТ

Формат А3

Альбом 3

Формат	Зона	Поз.	Обозначение	Наименование	Кол.	Примечание
				Документация		
А3			лист7	Общий вид		
А3			лист10	Схема электрическая соединений		
А4			лист9	Перечень надписей		
				Сборочные единицы		
				H1		
		1		Реле		
				РПУ-2-М36220У3Б		
				U~220 В К 2з, 2р	2	K1, K2
		2		Фотореле		KL1, KL2
				ФР-2У3		Заводом не
				U~220 В К 2з	2	поставляется
				H51		
		3		Переключатель		
				ПКУ3-12У-3080	1	SA1
		4		Арматура		
				сигнальная		
				АС 1201ЦУ2 U~220В		
				Светофильтр красный	2	HL1, HL2
				Блок зажимов		
				Б324-4П25-В (ВУ3-10)	2	

КФ 9514-03 13

ГИП	Гусева		ТП 907-2-264.86 ЭН.Н
Нач.отд	Латынцев		Металлические трубы для отвода дымовых газов с температурой до +350°С
Н.контр	Карякина		Ящик 92
Гл.спец	Креймер		Технические данные аппаратов
Рук.гр	Поскова		

Литер | Лист 8 | Листов 10 | Госстрой СССР ГПИ Горьковский САНТЕХПРОЕКТ

Позиция	Позиционное обозначение	Место надписи	Текст	Кол.	Высота шрифта	Высотовка
1		Табличка	Ящик 92			
2	HL1	Табличка	I секция включена	1		
3	HL2	Табличка	II секция включена	1		
		Табличка	Ключ управления	1		
4	SA1	на ключе	Откл ручн Абт Дист	1		

ГИП	Гусева		ТП 907-2-264.86 ЭН.Н
Нач.отд	Латынцев		Металлические трубы для отвода дымовых газов с температурой до +350°С.
Н.контр	Карякина		Ящик 92
Гл.спец	Креймер		Перечень надписей
Рук.гр	Поскова		

Литер | Лист 9 | Листов 10 | Госстрой СССР ГПИ Горьковский САНТЕХПРОЕКТ

Альбом 3

Обозначение чертежа	Наименование	Кол.	Примечание
	Изготовить и скомплектовать		
5407-64 40М4-01	Установка ящиков Я1, Я2	2	
5407-64 240 М4	Установка клеммной коробки		
	У614АУ2	2	
ТП 907-2- -ЭН	Установка заградительного		
лист 7	огня ЗОЛ-2М	6	

ТП-907-2-264.86

Привязан

Инв. №

ТП 907-2-264.86 ЭНИ.ВБ

ГИП	Гусева		Ведомость изделий МЭЗ	Стадия	Лист	Листов
Нач.отд.	Латынцев			Р		1
Н.контр.	Карякина			Госстрой СССР ГПИ Горьковский САНТЕХПРОЕКТ	
Гл.спец.	Креймер				
Рук.гр.	Попкова				

Инв. № подл. | Подп. и дата | Взам. инв. №

Альбом 3

Наименование и техническая характеристика изделия, материала	Тип, марка	Ед. изм.	Количество
Электрооборудование			
Ящик управления Я1, Я2	ЭН.Н листы 3,7	шт.	2
Огонь заградительный ламповый	ЗОЛ-2М	шт.	6
Изделия заводов ГЭМ			
Коробка клеммная для взрывоопасных			
помещений, степень защиты I Р54			
с количеством зажимов 10	У614АУ2	шт.	2
Коробка ответвительная ТУ36-24.35-81	КТ-3/4" У3,5	шт.	6
Трубы стальные			
Труба легкая неоцинкованная с			
полностью сплющенным гратом, с			
резьбой и муфтой ГОСТ 3262-75	МР-20х2,5	м	9

Привязан

Инв. №

ТП 907-2-264.86 ЭНИ.ВА

ГИП	Гусева		Ведомость изделий и материалов для изготовления изделий МЭЗ	Стадия	Лист	Листов
Нач.отд.	Латынцев			Р		1
Н.контр.	Карякина			Госстрой СССР ГПИ Горьковский САНТЕХПРОЕКТ	
Гл.спец.	Креймер				
Рук.гр.	Попкова				

Формат А4

Альбом 3

Вид спереди

Дверь ящика

Вид со стороны монтажа

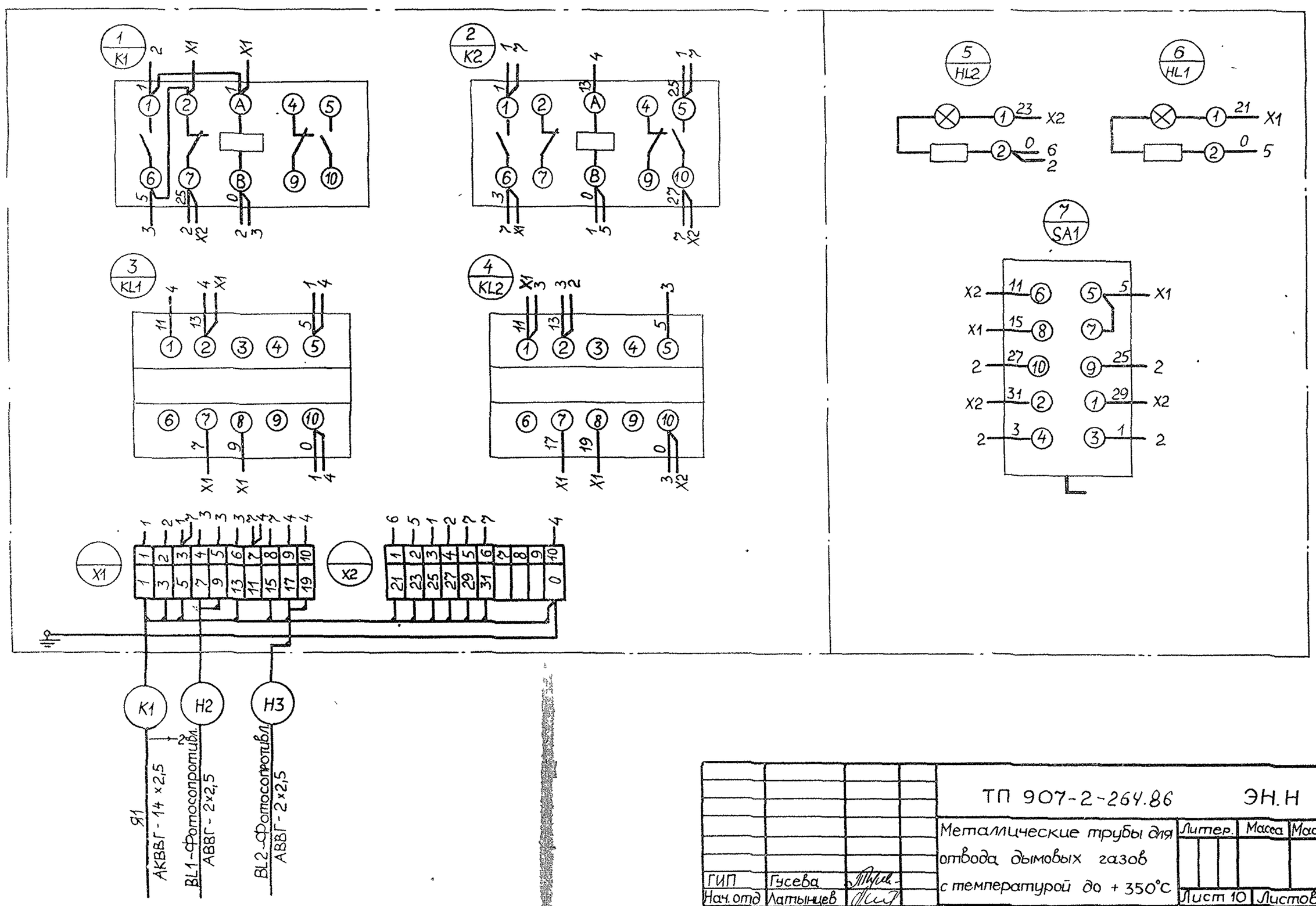

ГИП	Гусева		ТП 907-2-264.86 ЭН.Н			
Нач.отд	Латынцев		Металлические трубы для отвода дымовых газов с температурой до +350°С	Литер.	Масса	Масштаб
Н.контр.	Карякина	10.86г.		Лист 10	Листов 10	
Гл.спец.	Креймер		Ящик Я2. Схема электрическая соединений	Госстрой СССР ГПИ Горьковский САНТЕХПРОЕКТ		
Рук.гр.	Попкова					

Чертовал Малкина

Формат А3

Инв. № подл. | Подп. и дата | Взам. инв. № | Инв. № дубл. | Подп. и дата | 14 | К9951-03