ТИПОВАЯ ДОКУМЕНТАЦИЯ НА КОНСТРУКЦИИ, ИЗДЕЛИЯ И УЗЛЫ ЗДАНИЙ И СООРУЖЕНИЙ

СЕРИЯ 5.905-11

ГАЗОРЕГУЛЯТОРНЫЕ ПУНКТЫ (ГРП) ШКАФНОГО ТИПА ДЛЯ СНИЖЕНИЯ ДАВЛЕНИЯ ГАЗА

ВЫПУСК 3

ШКАФНОЙ РЕГУЛЯТОРНЫЙ ПУНКТ С РЕГУЛЯТОРОМ ДАВЛЕНИЯ ГАЗА

РДБК1-100

ШРП 3.00

РАБОЧИЕ ЧЕРТЕЖИ

РАЗРАБОТАНЫ
ИНСТИТУТОМ „МОСГАЗНИИПРОЕКТ"
Главный инженер института Маевский
Главный инженер проекта Иосилевич

УТВЕРЖДЕНЫ ГОССТРОЕМ СССР
ПРОТОКОЛ №ИИ-6 ОТ 04.03.1986 г.
ВВЕДЕНЫ В ДЕЙСТВИЕ ИНСТИТУТОМ
„МОСГАЗНИИПРОЕКТ" С 12.05.1986 г.
ПРИКАЗ № 66 ОТ 23.04.1986 г

Содержание

Обозначение	Наименование	Стр.
	Титульный лист	
	Содержание	2
ШРП3.00	Пункт регуляторный шкафной	
	с регулятором давления газа РДБК1-100	3
ШРП3.03	Прокладка	6
ШРП3.04	Прокладка	6
ШРП3.05	Крышка	6
ШРП3.00СБ	Пункт регуляторный шкафной с	
	регулятором давления газа РДБК1-100	7
ШРП3.00Д	Пункт регуляторный шкафной с	
	регулятором давления газа РДБК1-100	9
ШРП3.00МЧ	Пункт регуляторный шкафной с ре-	
	гулятором давления газа РДБК1-100	14
ШРП3.01.00	Патрубок Входной	17
ШРП3.01.01	Пластина	17
ШРП3.01.02	Косынка	17
ШРП3.01.03	Труба	17
ШРП3.01.00СБ	Патрубок Входной	18
ШРП3.01.04	Труба	19
ШРП3.02.00	Колено	19
ШРП3.02.01	Ниппель	19
ШРП3.02.02	Штуцер	19
ШРП3.02.00СБ	Колено	20
ШРП3.02.03	Трубка	21
ШРП3.02.04	Труба	21
ШРП3.03.00	Патрубок	21
ШРП3.03.01	Фланец	21
ШРП3.03.00СБ	Патрубок	22
ШРП3.04.00	Патрубок	22
ШРП3.04.01	Трубка	22
ШРП3.04.00СБ	Патрубок	23
ШРП3.04.02	Труба	24
ШРП3.05.00	Патрубок	24
ШРП3.06.00	Колено	24
ШРП3.05.00СБ	Патрубок	25
ШРП3.06.00СБ	Колено	26
ШРП3.07.00	Катушка	26
ШРП3.07.01	Труба	26
ШРП3.07.00СБ	Катушка	27
ШРП3.08.00	Сгон	28
ШРП3.08.01	Штуцер	28
ШРП3.08.02	Труба	28
ШРП3.08.03	Труба	28
ШРП3.08.00СБ	Сгон	29
ШРП3.09.00	Трубка импульсная	30
ШРП3.09.01	Гайка накидная	30
ШРП3.09.00СБ	Трубка импульсная	30
ШРП3.10.00	Трубка импульсная	31
ШРП3.10.01	Труба	31
ШРП3.10.00СБ	Трубка импульсная	31
ШРП3.11.00	Шкаф	32
ШРП3.11.06	Дверь	32
ШРП3.11.07	Ось	32
ШРП3.11.08	Планка	32
ШРП3.11.00СБ	Шкаф	33
ШРП3.11.01.00	Дверь	34
ШРП3.11.01.01	Ручка	34
ШРП3.11.01.00СБ	Дверь	34
ШРП3.11.01.02	Планка	35
ШРП3.11.01.03	Короб	35
ШРП3.11.01.04	Втулка	35
ШРП3.11.02.00	Щит	35
ШРП3.11.02.00СБ	Щит	36
ШРП3.11.03.03	Лист	36
ШРП3.11.03.00	Каркас шкафа	37
ШРП3.11.03.01	Уголок	37
ШРП3.11.03.02	Швеллер	37

Продолжение

Обозначение	Наименование	Стр.
ШРП3.11.03.00СБ	Каркас шкафа	38
ШРП3.11.03.03	Уголок	39
ШРП3.11.03.04	Скоба	39
ШРП3.11.03.05	Косынка	39
ШРП3.11.03.16	Щиток	39
ШРП3.12.00	Трубка импульсная	40
ШРП3.12.00СБ	Трубка импульсная	40
ШРП3.13.00	Ограничитель поворота	40
ШРП3.12.01	Трубка	40
ШРП3.13.00СБ	Ограничитель поворота	41
ШРП3.13.01	Планка	41
ШРП3.13.02	Втулка	41
ШРП3.13.03	Планка	42
ШРП3.14.00	Ограничитель поворота	42
ШРП3.14.00СБ	Ограничитель поворота	42
ШРП3.14.01	Фланец	43
ШРП3.14.02	Втулка	43
ШРП3.15.00	Трубка импульсная	43
ШРП3.16.00	Колено	43
ШРП3.15.00СБ	Трубка импульсная	44
ШРП3.16.00СБ	Колено	44
ШРП3.16.01	Трубка	45
ШРП3.16.02	Трубка	45
ШРП3.17.00	Переходник	45
ШРП3.17.00СБ	Переходник	45
ШРП3.18.00	Катушка	46
ШРП3.19.00	Колено	46
ШРП3.18.00СБ	Катушка	46
ШРП3.19.00СБ	Колено	47
ШРП3.01	Штуцер	47
ШРП3.02	Штуцер	47
ШРП3.06	Пружина	47
ШРП3.23.00	Колпак	48
ШРП3.23.00СБ	Колпак	48
ШРП3.23.01	Фланец	48
ШРП3.23.02	Обечайка	48
ШРП3.20.00	Свеча	49
ШРП3.20.01.00	Насадка для свечи	49
ШРП3.20.00СБ	Свеча	49
ШРП3.20.01.00СБ	Насадка для свечи	50
ШРП3.20.01.01	Короб	50
ШРП3.20.01.02	Косынка	50
ШРП3.20.01.03	Рассекатель	51
ШРП3.20.02	Труба	51
ШРП3.20.03	Штуцер	51
ШРП3.20.04	Труба	52
ШРП3.21.00	Свеча	52
ШРП3.21.00СБ	Свеча	52
ШРП3.21.02	Труба	53
ШРП3.22.00	Рама	53
ШРП3.22.01	Швеллер	53
ШРП3.22.02	Швеллер	53
ШРП3.22.00СБ	Рама	54
ШРП3.22.06	Косынка	55
ШРП3.17	Уголок	55
ШРП3.16	Кронштейн	55
ШРП3.15	Болт анкерный	55

Серия 5.905-11 Выпуск 3

Формат	Зона	Поз.	Обозначение	Наименование	Кол.	Примечание
				Документация		
А2			ШРП3. 00 СБ	Сборочный чертеж		
А4			ШРП3. 00 Д	Общие указания		
А2			ШРП3. 00 МЧ	Монтажный чертеж		
				Сборочные единицы		
А4		1	ШРП3. 01. 00	Патрубок входной	1	
А4		2	ШРП3. 02. 00	Колено	1	
А4		3	ШРП3. 03. 00	Катушка	1	
А4		4	ШРП3. 04. 00	Патрубок	1	
А4		5	ШРП3. 05. 00	Патрубок	1	
А4		6	ШРП3. 06. 00	Колено	1	
А4		7	ШРП3. 07. 00	Катушка	1	
А4		8	ШРП3. 08. 00	Свеча	1	
А4		9	ШРП3. 09. 00	Трубка импульсная	1	
А4		10	ШРП3. 10. 00	Трубка импульсная	1	
А4		11	ШРП3. 11. 00	Шкаф	1	
А4		12	ШРП3. 12. 00	Трубка импульсная	2	
А4		13	ШРП3. 13. 00	Ограничитель поворота	3	
		14	-01	Ограничитель поворота	1	
А4		15	ШРП3. 14. 00	Ограничитель поворота	1	
				Детали		
А4		16	ШРП3. 01	Штуцер	1	
А4		17	ШРП3. 02	Штуцер	1	
		18	-01	Штуцер	1	
А4		19	ШРП3. 03	Прокладка	10	
		20	-01	Прокладка	1	
		21	-02	Прокладка	4	

Инв. № подл. | Подпись и дата | Взам. инв. № | Инв. № дубл. | Подпись и дата

Изм.	Лист	№ докум.	Подп.	Дата
Разраб.	Кудинов			11.85
Пров.	Шкилевич			11.85
ГИП	Шкилевич			11.85
Н.контр.	Шкилевич			11.85
Утв.	Заславский			11.85

ШРП3. 00

Пункт регуляторный шкафной с регулятором давления газа РДБК1-100

Лит.	Лист	Листов
И	1	13

Институт Мосгазниипроект

Копировал: Кол. Формат А4

Формат	Зона	Поз.	Обозначение	Наименование	Кол.	Примечание
А4		22	ШРП 3. 03-06	Прокладка	1	
		23	-07	Прокладка	4	
А4		24	ШРП3. 04	Прокладка	1	
				Стандартные изделия		
		27		Контргайка 20 ГОСТ 8968-75	2	
				Фланцы ГОСТ 12820-80		
		28		1-50-6 ст 25	1	
		29		1-50-16 ст 25	1	
		30		1-100-6 ст 25	1	
				Краны конусные проходные сальниковые муфтовые латунные на Ру 1 МПа (10 кгс/см²) ГОСТ 2704-77		
		31		Ду 15	3	11б6бк
		32		Ду 32	1	11б6бк
		36		Кран пробковый проходной сальниковый фланцевый Ду 50 ГОСТ 16394-70	1	11б7бк
		37		Вентиль запорный проходной угловой стальной для аммиака на Ру 2,5 МПа (25 кгс/см²) исполнение 1, Ду 65 ГОСТ 10944-75	2	15с 13бк1

Инв. № подл. | Подпись и дата | Взам. инв. № | Инв. № дубл. | Подпись и дата

Изм.	Лист	№ докум.	Подп.	Дата

ШРП3. 00

Лист 2

Копировал: Кол. Формат А4

Формат	Зона	Поз.	Обозначение	Наименование	Кол.	Примечание
				Болты ГОСТ 7798-70		
		39		М6х20. 58. 096	4	
		40		М12х30. 58. 096	12	
		41		М16х75. 58. 096	32	
				Гайки ГОСТ 5915-70		
		42		М6. 5. 096	4	
		43		М10. 5. 096	4	
		44		Хомут 60-Ст3 ГОСТ 24137-80	2	
		45		Манометр показывающий пружинный типа ОБМ1-100 с верхним пределом измерения 1,6 МПа (16 кгс/см²) ГОСТ 2405-80	2	
				Прочие изделия		
		50		Кран пробковый проходной натяжной со смазкой Ду 100 ТУ 26-07-1190-78	1	КСР-16
		51		Кран трехходовой натяжной муфтовый с фланцем для контрольного манометра 14М1-00-00 ТУ 26-07-1061-73	4	
		52		Фильтр ФГ9-50-12 ТУ 51-746-76	1	
				Вентили фланцевые ТУ 26-07-022-76		
		53		Ду 20	2	15кч32п
		54		Ду 50	3	15кч80п

Инв. № подл. | Подпись и дата | Взам. инв. № | Инв. № дубл. | Подпись и дата

Изм.	Лист	№ докум.	Подп.	Дата

ШРП3 СО

Лист 3

Копировал: Кол. Формат А4

Формат	Зона	Поз.	Обозначение	Наименование	Кол.	Примечание
			Переменные данные	для исполнения ШРП3. 00		
				Сборочные единицы		
А4		56	ШРП3. 15. 00	Трубка импульсная	1	
А4		57	ШРП3. 16. 00	Колено	1	
А4		58	ШРП3. 17. 00	Переходник	1	
А4		59	-01	Переходник	1	
				Детали		
А4		61	ШРП3. 03-03	Прокладка	2	
		62	-04	Прокладка	12	
А4		63	ШРП3. 05	Крышка	1	
				Стандартные изделия		
		66		Контргайка 50 ГОСТ 8968-75	3	
				Болты ГОСТ 7798-70		
		67		М12х45. 58. 096	24	
		68		М16х55. 58. 096	52	
		69		Болт М5х14. 58. 096 ГОСТ 7798-70	4	
				Гайки ГОСТ 5915-70		
		70		М12. 5. 096	36	
		71		М16. 5. 096	84	
		72		Гайка М5. 5. 096 ГОСТ 5916-70	4	
				Прочие изделия		
		74		Клапан предохранительный запорный ПКН-50 ТУ 204 РСФСР-598-79Е	1	

Инв. № подл. | Подпись и дата | Взам. инв. № | Инв. № дубл. | Подпись и дата

Изм.	Лист	№ докум.	Подп.	Дата

ШРП3 00

Лист 4

Копировал: Кол. Формат А4

Формат	Зона	Поз.	Обозначение	Наименование	Кол.	Примечание
		75		Регулятор давления газа РДБК1-100 ТУ 400-10-40-79	1	
		76		Напоромер мембранный показывающий в круглом корпусе НМП-100 с верхним пределом измерения 6 кПа (600 кгс/м²) ТУ 25.02.1730-74	1	
		77		Клапан пружинный сбросной ПСК-50Н/0,05 ТУ 204 РСФСР-806-76	1	
				ШРП3.00-01		
				Сборочные единицы		
А4		56	ШРП3.15.00	Трубка импульсная	1	
А4		57	ШРП3.16.00	Колено	1	
А4		58	ШРП3.17.00	Переходник	1	
		59	-01	Переходник	1	
				Детали		
А4		61	ШРП3.03 -03	Прокладка	2	
		62	-04	Прокладка	12	
А4		63	ШРП3.05	Крышка	1	
А4		64	ШРП3.06	Пружина	1	

Инв. № подл. | Подпись и дата | Взам. инв. № | Инв. № дубл. | Подпись и дата

Серия 5.905-11 Выпуск 3

Изм. Лист № докум. Подп. Дата

ШРП3.00 Лист 5

Копировал: Ед Формат А4

Формат	Зона	Поз.	Обозначение	Наименование	Кол.	Примечание
				Стандартные изделия		
		66		Контргайка 50 ГОСТ 8968-75	3	
				Болты ГОСТ 7798-70		
		67		М12х45.58.096	24	
		68		М16х55.58.096	52	
		69		Болт М5х14.58.096 ГОСТ 7805-70	4	
				Гайки ГОСТ 5915-70		
		70		М12.5.096	36	
		71		М16.5.096	84	
		72		Гайка М5.5.096 ГОСТ 5916-70	4	
				Прочие изделия		
		74		Клапан предохранительный запорный ПКН-50 ТУ 204-РСФСР-598-79Е	1	
		75		Регулятор давления газа РДБК1-100 ТУ 400-10-40-79	1	
		76		Напоромер мембранный показывающий в круглом корпусе НМП-100 с верхним пределом измерения 6 кПа (600 кгс/м²) ТУ 25.02.1730-74	1	
		77		Клапан пружинный сбросной ПСК-50Н/0,05 ТУ 204 РСФСР-806-76	1	

Инв. № подл. | Подпись и дата | Взам. инв. № | Инв. № дубл. | Подпись и дата

Изм. Лист № докум. Подп. Дата

ШРП3.00 Лист 6

Копировал: Ед Формат А4

Формат	Зона	Поз.	Обозначение	Наименование	Кол.	Примечание
				ШРП3.00-02		
				Сборочные единицы		
А4		57	ШРП3.16.00	Колено	1	
А4		58	ШРП3.17.00	Переходник	1	
		59	-01	Переходник	1	
				Детали		
А4		61	ШРП3.03 -03	Прокладка	2	
		62	-04	Прокладка	12	
А4		63	ШРП3.05	Крышка	1	
				Стандартные изделия		
		66		Контргайка 50 ГОСТ 8968-75	3	
				Болты ГОСТ 7798-70		
		67		М12х45.58.096	24	
		68		М16х55.58.096	52	
				Гайки ГОСТ 5915-70		
		70		М12.5.096	36	
		71		М16.5.096	84	
				Прочие изделия		
		74		Клапан предохранительный запорный ПКН-50 ТУ 204 РСФСР-598-79Е	1	
		75		Регулятор давления газа РДБК1-100 ТУ 400-10-40-79	1	

Инв. № подл. | Подпись и дата | Взам. инв. № | Инв. № дубл. | Подпись и дата

Изм. Лист № докум. Подп. Дата

ШРП3.00 Лист 7

Копировал: Ед Формат А4

Формат	Зона	Поз.	Обозначение	Наименование	Кол.	Примечание
		76		Манометр мембранный пружинный типа МБМ-100 с верхним пределом измерения 0,1 МПа (1 кгс/см²) ГОСТ 2405-80	1	
		77		Клапан пружинный сбросной ПСК-50С/0,5 ТУ 204 РСФСР-806-76	1	
				ШРП3.00-03		
				Сборочные единицы		
А4		57	ШРП3.16.00	Колено	1	
А4		58	ШРП3.17.00	Переходник	1	
		59	-01	Переходник	1	
				Детали		
А4		61	ШРП3.03 -03	Прокладка	2	
		62	-04	Прокладка	12	
А4		63	ШРП3.05	Крышка	1	
				Стандартные изделия		
		66		Контргайка 50 ГОСТ 8968-75	3	
				Болты ГОСТ 7798-70		
		67		М12х45.58.096	24	
		68		М16х55.58.096	52	

Инв. № подл. | Подпись и дата | Взам. инв. № | Инв. № дубл. | Подпись и дата

Изм. Лист № докум. Подп. Дата

ШРП3.00 Лист 8

Копировал: Ед Формат А4

Формат	Зона	Поз.	Обозначение	Наименование	Кол.	Примечание
				Гайки ГОСТ 5915-70		
		70		М12. 5. 096	36	
		71		М16. 5. 096	84	
				Прочие изделия		
		74		Клапан предохранительный запорный ПКВ-50 ТУ204 РСФСР-598-79Е	1	
		75		Регулятор давления газа РДБК1П-100ТУ400-10-40-75	1	
		76		Манометр показывающий пружинный типа ОБМ1-100с верхним пределом измерения 0,16 МПа (1,6 кгс/см²) ГОСТ 2405-80	1	
		77		Клапан пружинный сбросной ПСК-50С/с.25 ТУ 204 РСФСР-806-76	1	
				ШРП3 00- 04		
				Сборочный единицы		
А4		57	ШРП3. 18. 00	Катушка	1	
А4		58	ШРП3. 19. 00	Колено	1	
А4		60	ШРП3. 23. 00	Колпак	1	
				Детали		
А4		61	ШРП3. 03 — 03	Прокладка	1	
		62	— 04	Прокладка	13	
		65	— 05	Прокладка	1	

Инв. № подл. | Подпись и дата | Взам. инв. № | Инв. № дубл. | Подпись и дата

Изм. Лист № докум. Подп. Дата

ШРП3. 00

Лист 9

Копировал: Ел

Формат А4

Формат	Зона	Поз.	Обозначение	Наименование	Кол.	Примечание
				Стандартные изделия		
		66		Контргайка 50 ГОСТ 8968-75	2	
				Болты ГОСТ 7798-70		
		67		М12х45. 58. 096	20	
		68		М16х55. 58. 096	60	
				Гайки ГОСТ 5915-70		
		70		М12. 5. 096	32	
		71		М16. 5. 096	92	
				Прочие изделия		
		74		Клапан предохранительный запорный ПКВ-50 ТУ204 РСФСР-598-79Е	1	
		75		Регулятор давления газа РДБК1П-100ТУ400-10-40-75	1	
		76		Манометр показывающий пружинный типа ОБМ1-100 с верхним пределом измерения 0,25 МПа (2,5 кгс/см²) ГОСТ 2405-80	1	
		77		Клапан предохранительный пружинный газовый фланцевый стальной Ру=1,6 и 4,0 МПа с пружиной №102, исполнение 3 ГОСТ 9789-75	1	см. карту

Инв. № подл. | Подпись и дата | Взам. инв. № | Инв. № дубл. | Подпись и дата

Изм. Лист № докум. Подп. Дата

ШРП3. 00

Лист 10

Копировал: Ел

Формат А4

Формат	Зона	Поз.	Обозначение	Наименование	Кол.	Примечание
				ШРП3. 00- 05		
				Сборочный единицы		
А4		57	ШРП3. 18. 00	Катушка	1	
А4		58	ШРП3. 19. 00	Колено	1	
А4		60	ШРП3. 23. 00	Колпак	1	
				Детали		
А4		61	ШРП3. 03 — 03	Прокладка	1	
		62	— 04	Прокладка	13	
		65	— 05	Прокладка	1	
				Стандартные изделия		
		66		Контргайка 50 ГОСТ 8968-75	2	
				Болты ГОСТ 7798-70		
		67		М12х45. 58. 096	20	
		68		М16х55. 32. 096	60	
				Гайки ГОСТ 5915-70		
		70		М12. 50. 096	32	
		71		М16. 5. 096	92	
				Прочие изделия		
		74		Клапан предохранительный запорный ПКВ-50 ТУ204 РСФСР-598-79Е	1	
		75		Регулятор давления газа РДБК1П-100ТУ400-10-40-79	1	
		76		Манометр показывающий пружинный типа ОБМ1-100 с верхним пределом измерения 0,4 МПа (4 кгс/см²) ГОСТ 2405-80	1	

Инв. № подл. | Подпись и дата | Взам. инв. № | Инв. № дубл. | Подпись и дата

Изм. Лист № докум. Подп. Дата

ШРП3. 00

Лист 11

Копировал: Ел

Формат А4

Формат	Зона	Поз.	Обозначение	Наименование	Кол.	Примечание
		77		Клапан предохранительный пружинный газовый фланцевый стальной на Ру=1,6 и 4,0 МПа с пружиной №102 исполнение 3 ГОСТ 9789-75	1	см. карту
				ШРП3. 00- 06		
				Сборочные единицы		
А4		57	ШРП3. 18. 00	Катушка	1	
А4		58	ШРП3. 19. 00	Колено	1	
А4		60	ШРП3. 23. 00	Колпак	1	
				Детали		
А4		61	ШРП3. 03 — 03	Прокладка	1	
		62	— 04	Прокладка	13	
		65	— 05	Прокладка	1	
				Стандартные изделия		
		66		Контргайка 50 ГОСТ 8968-75	2	
				Болты ГОСТ 7798-70		
		67		М12х45. 58. 096	20	
		68		М16х55. 58. 096	60	
				Гайки ГОСТ 5915-70		
		70		М12. 5. 096	32	
		71		М16. 5. 096	92	

Инв. № подл. | Подпись и дата | Взам. инв. № | Инв. № дубл. | Подпись и дата

Изм. Лист № докум. Подп. Дата

ШРП3. 00

Лист 12

Копировал: Ел

Формат А4

Серия 5.905-11 Выпуск 3

Формат	Зона	Поз.	Обозначение	Наименование	Кол.	Примечание
				Прочие изделия		
		74		Клапан предохранительный запорный ПКВ-50 ТУ 204 РСФСР-598-79Е	1	
		75		Регулятор давления газа РДБК1П-100 ТУ 400-10-40-79	1	
		76		Манометр показывающий пружинный типа ОБМ1-100 с верхним пределом измерения 1,0 мПа (10 кгс/см²) ГОСТ 2405-80	1	
		77		Клапан предохранительный пружинный полноподъемный фланцевый стальной на Ру=1,6 и 4,0 мПа с пружиной №104 ГОСТ 9789-75	1	СППК4Р16

Инв. № подл. | Подпись и дата | Взам. инв. № | Инв. № дубл. | Подпись и дата

Изм. | Лист | № докум. | Подп. | Дата

ШРП3.00

Лист 13

копировал: [illegible] формат А4

ШРП3.03

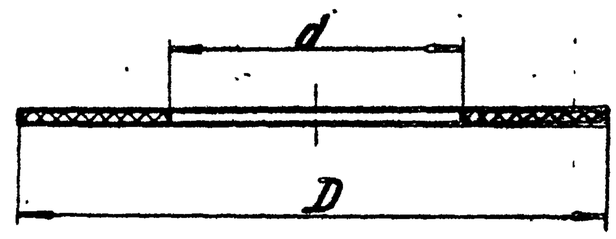

Обозначение	D, мм	d, мм	Масса, кг
ШРП3.03	18	10	0,0005
—01	44	32	0,0013
—02	58	25	0,0066
—03	90	57	0,0110
—04	102	57	0,0160
—05	128	89	0,0200
—06	148	108	0,0250
—07	158	108	0,0330

Размеры обеспечить инструментом

Инв. № подл. | Подпись и дата | Взам. инв. № | Инв. № дубл. | Подпись и дата

Изм.	Лист	№ докум.	Подп.	Дата
Разраб.		Астахов	[illegible]	12.85
Провер.		Иосилевич	[illegible]	12.85
Т. контр.				
Н. контр.		Иосилевич	[illegible]	12.85
Утв.				

ШРП3.03

Прокладка

Лит. И | Масса см. табл. | Масштаб —

Лист | Листов 1

Паронит ПМБ-2,0 ГОСТ 481-80

Институт МосгазНИИпроект

копировал: [illegible] формат А4

ШРП3.04

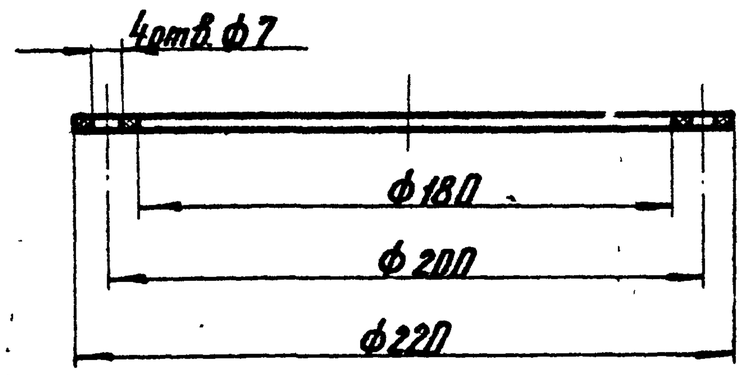

Размеры обеспечить инструментом

Инв. № подл. | Подпись и дата | Взам. инв. № | Инв. № дубл. | Подпись и дата

Изм.	Лист	№ докум.	Подп.	Дата
Разраб.		Астахов	[illegible]	12.85
Провер.		Иосилевич	[illegible]	12.85
Т. контр.				
Н. контр.		Иосилевич	[illegible]	12.85
Утв.				

ШРП3.04

Прокладка

Лит. И | Масса 0,058 | Масштаб 1:2

Лист | Листов 1

Пластина I, лист ОБМ-С-3,0-1,1 ГОСТ 7338-77

Институт МосгазНИИпроект

копировал: [illegible] формат А4

ШРП3.05

50 (√)

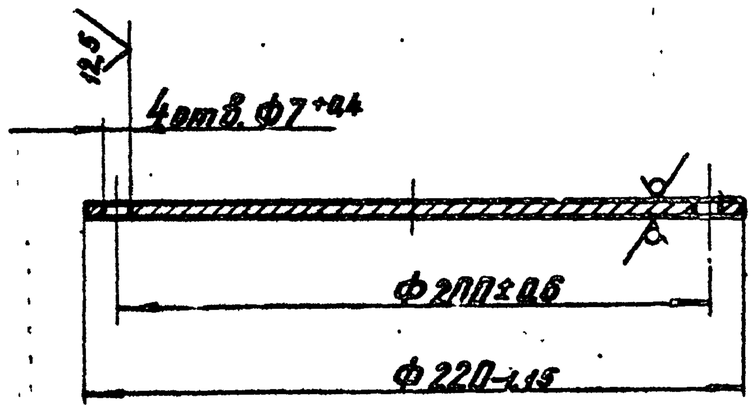

Инв. № подл. | Подпись и дата | Взам. инв. № | Инв. № дубл. | Подпись и дата

Изм.	Лист	№ докум.	Подп.	Дата
Разраб.		Астахов	[illegible]	12.85
Провер.		Иосилевич	[illegible]	12.85
Т. контр.				
Н. контр.		Иосилевич	[illegible]	12.85
Утв.				

ШРП3.05

Крышка

Лит. И | Масса 0,89 | Масштаб 1:2

Лист | Листов 1

Лист Б-ПН-3,0 ГОСТ 19903-74 / I-IV-Ст3 ГОСТ 16523-70

Институт МосгазНИИпроект

копировал: [illegible] формат А4

Серия 5 905-11 Выпуск 3

ШРП3. 00 СБ

Рис. 1

Двери не показаны

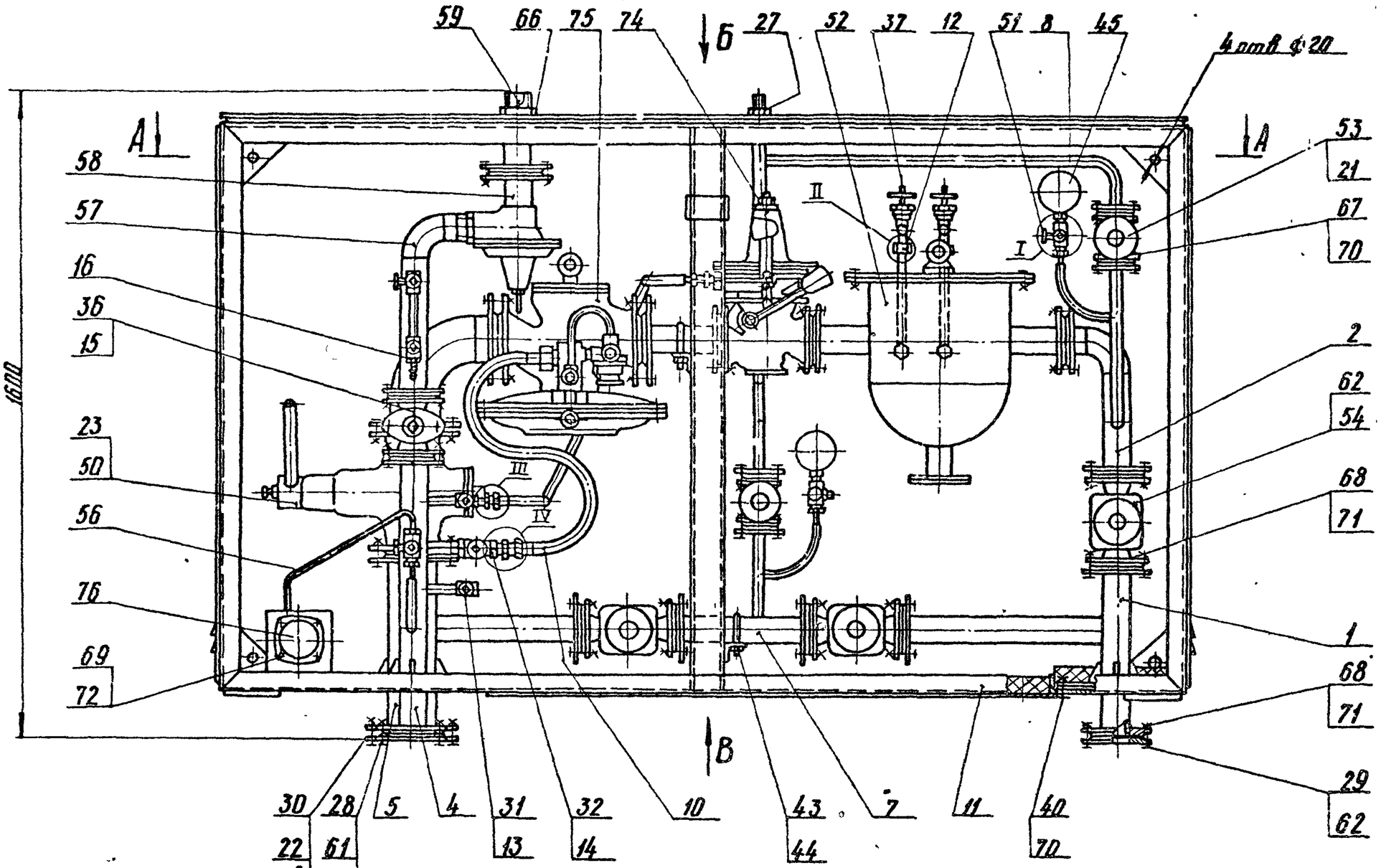

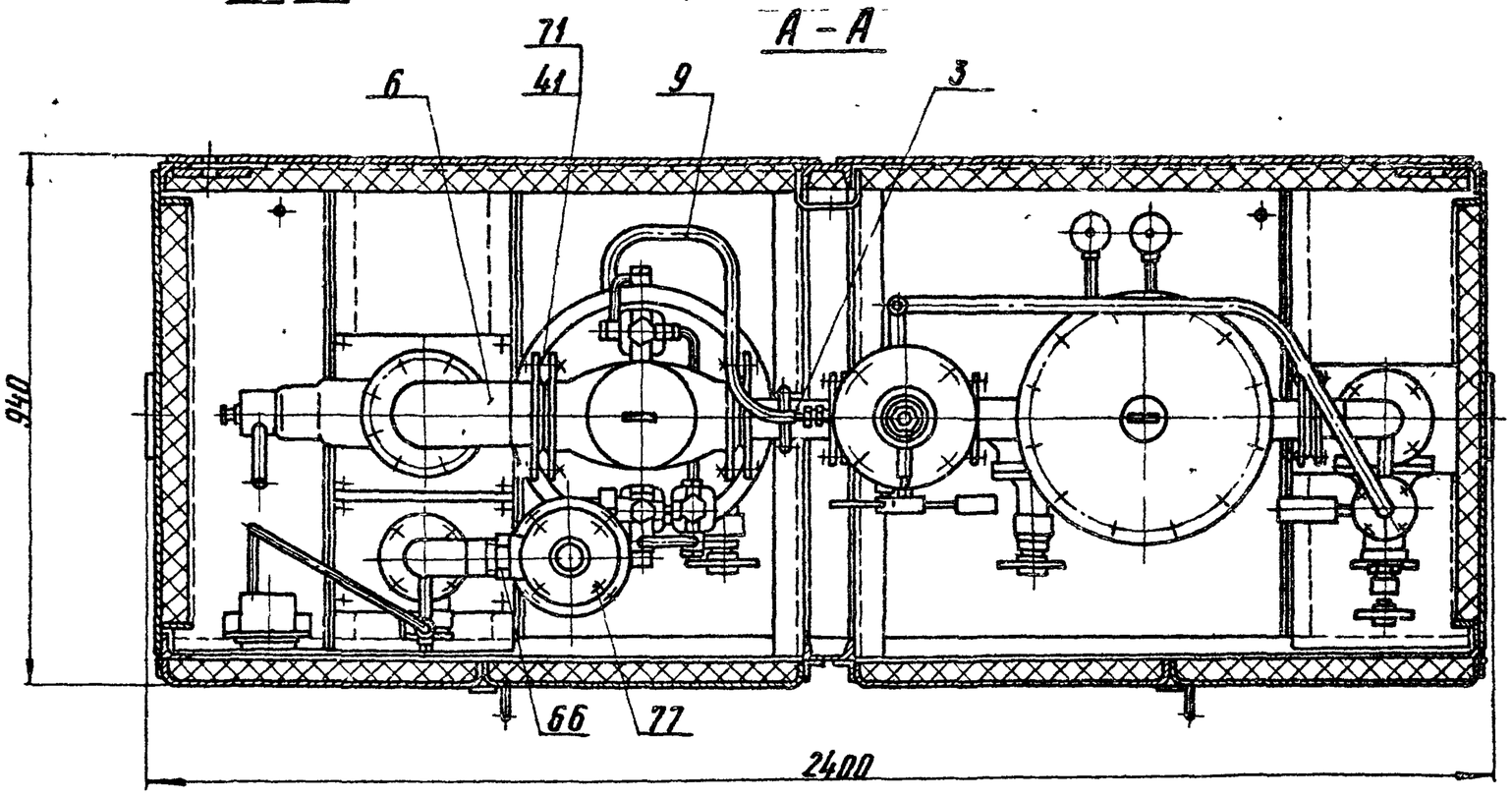

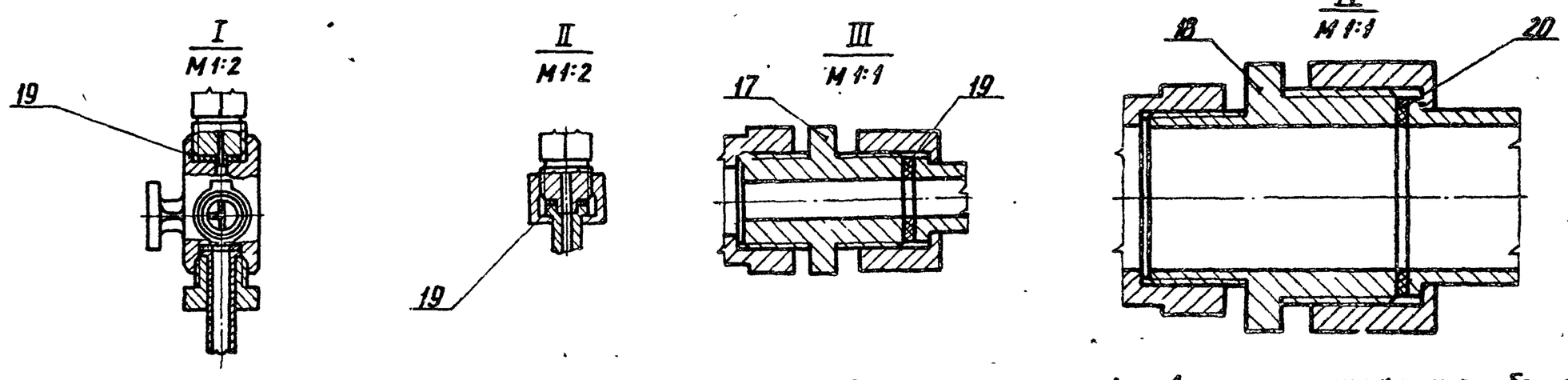

Обозначение	Рис.	Давление рабочее на выходе мПа (кгс/см²)	Масса, кг
ШРП3. 00	1	до ≈ 0,005 (0,05)	850
-01	2	свыше 0,005 (0,05) до ≈ 0,02 (0,2)	
-02	3	свыше 0,02 (0,2) до ≈ 0,05 (0,5)	
-03		свыше 0,05 (0,5) до ≈ 0,12 (1,2)	
-04	4	свыше 0,12 (1,2) до ≈ 0,19 (1,9)	867
-05		свыше 0,19 (1,9) до ≈ 0,35 (3,5)	
-06		свыше 0,35 (3,5) до ≈ 0,6 (6,0)	

1. Покрытие наружной поверхности шкафа и трубопроводов, кроме резьб, таблички, предохранительной, регулирующей и запорной арматуры, эмаль ПФ-115 серая ГОСТ 6465-76, II Ж₃ с предварительной грунтовкой ПФ 020 ГОСТ 18186-79
2. Размеры для справок

Изм.	Лист	N Докум.	Подп.	Дата
Разраб.		Кудинов		12.85
Провер.		Иосилевич		12.85
Н.контр.				
ГИП		Иосилевич		12.85
Н.контр.		Иосилевич		12.85
Утв.		Заславский		12.85

ШРП3. 00СБ

Пункт регуляторный шкафной с регулятором давления газа РДБК1-100

Сборочный чертеж

Лит.	Масса	Масштаб
Н	см.табл.	1:10

Лист 1 Листов 2

Институт Мгаз НИИпроект

копировал: Lal

формат А2

Инв. N подл. | Подпись и дата | Взам. инв. N | Инв. N дубл. | Подпись и дата

Вид Б лист 1

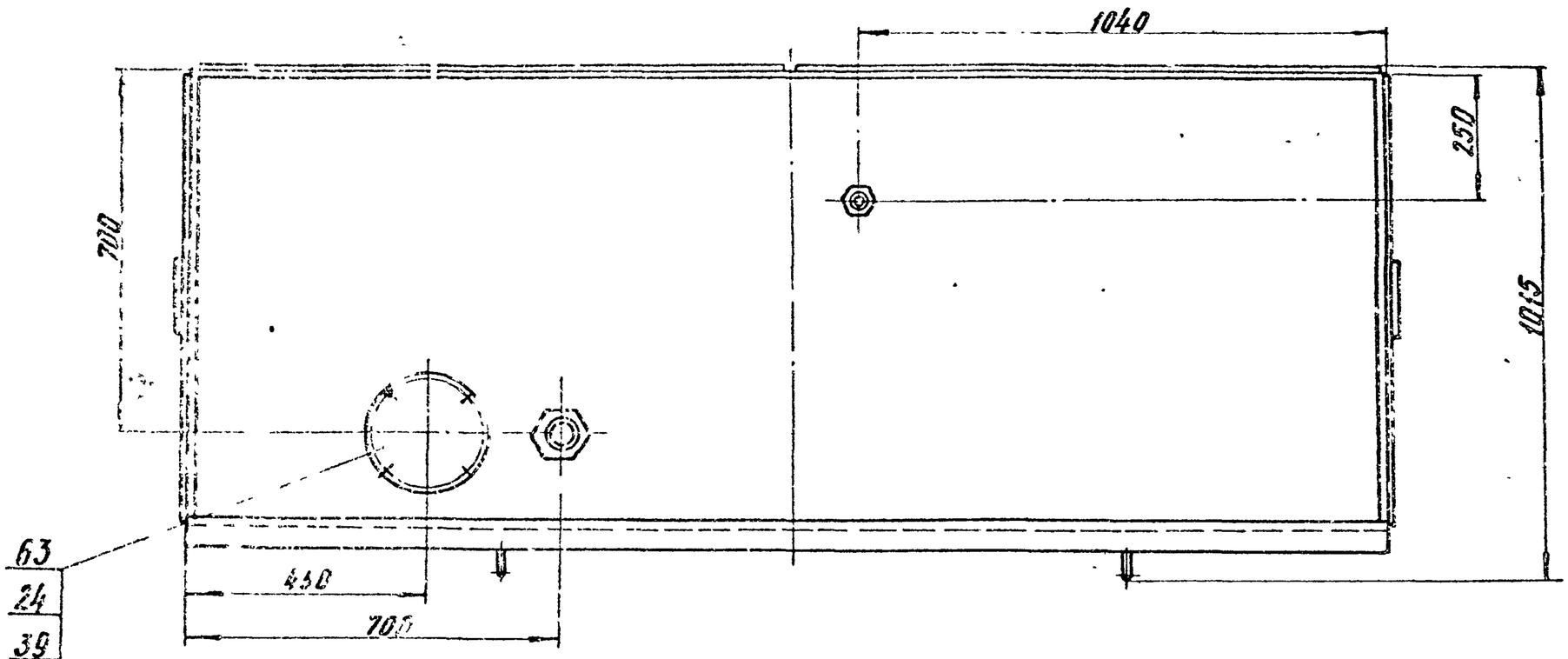

Вид В лист 1

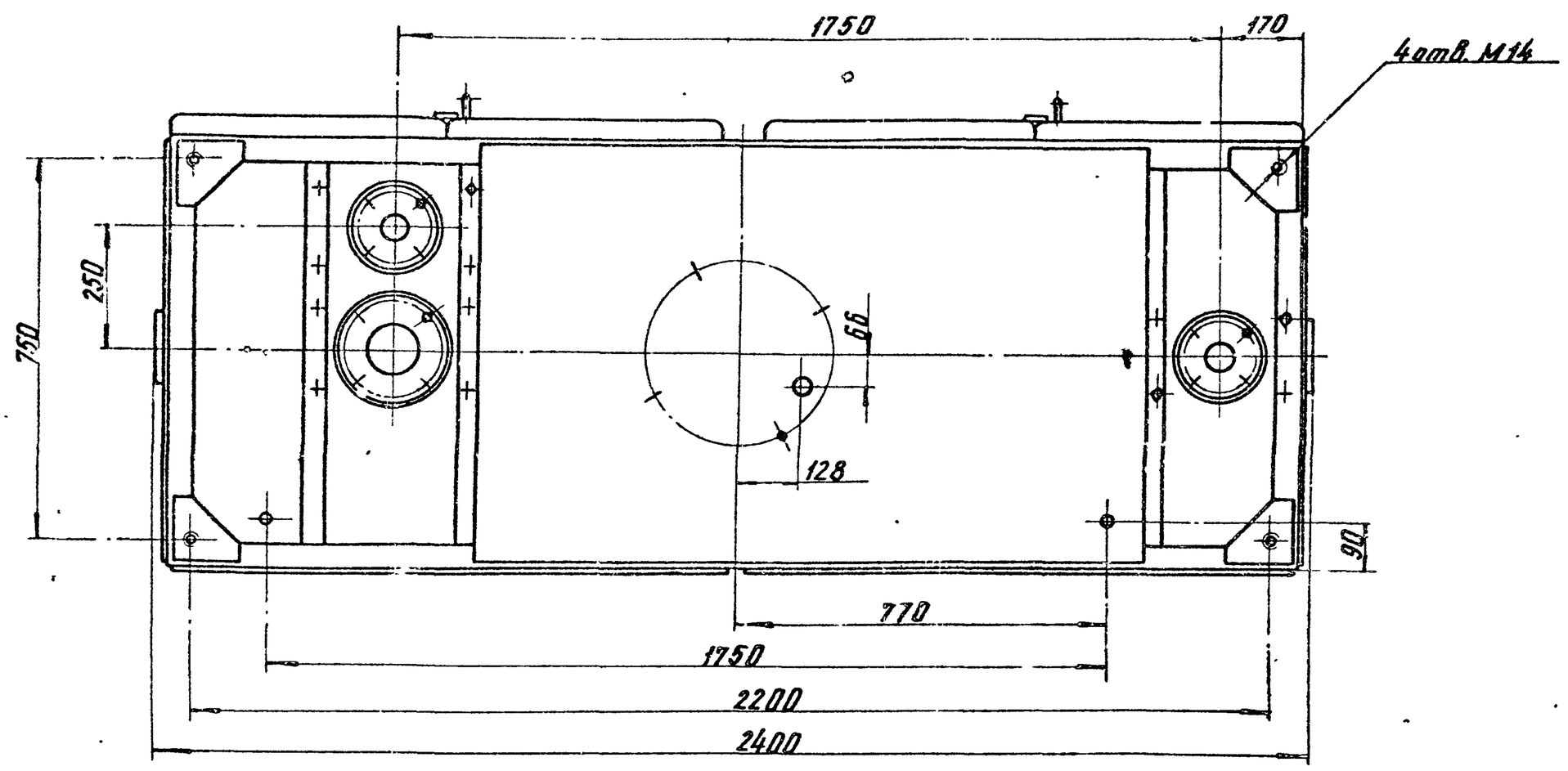

Рис. 2

Остальное см. рис. 1

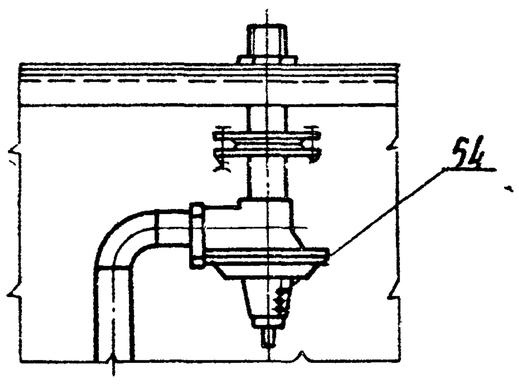

Рис. 3

Остальное см. рис. 1

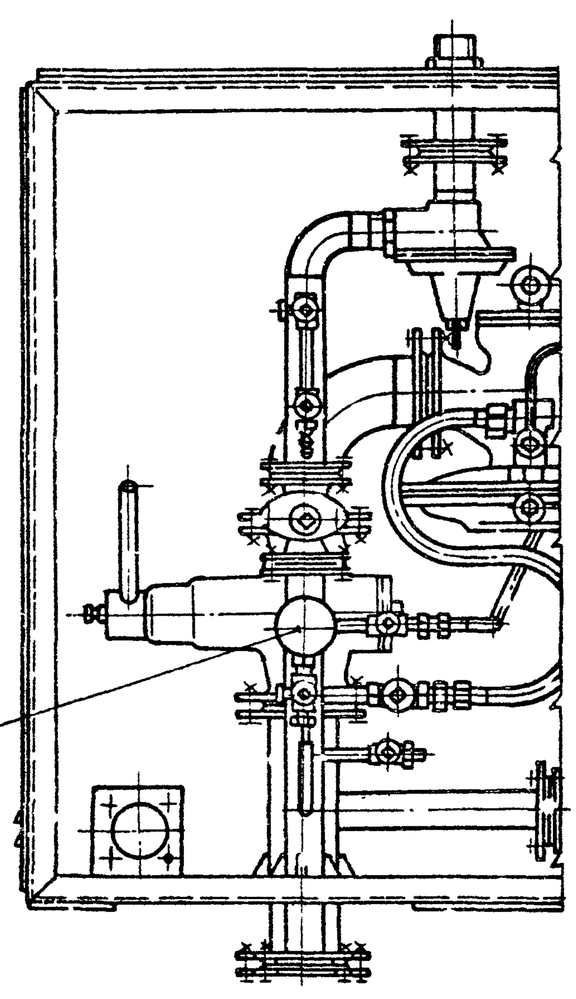

Рис. 4

Остальное см. рис. 1

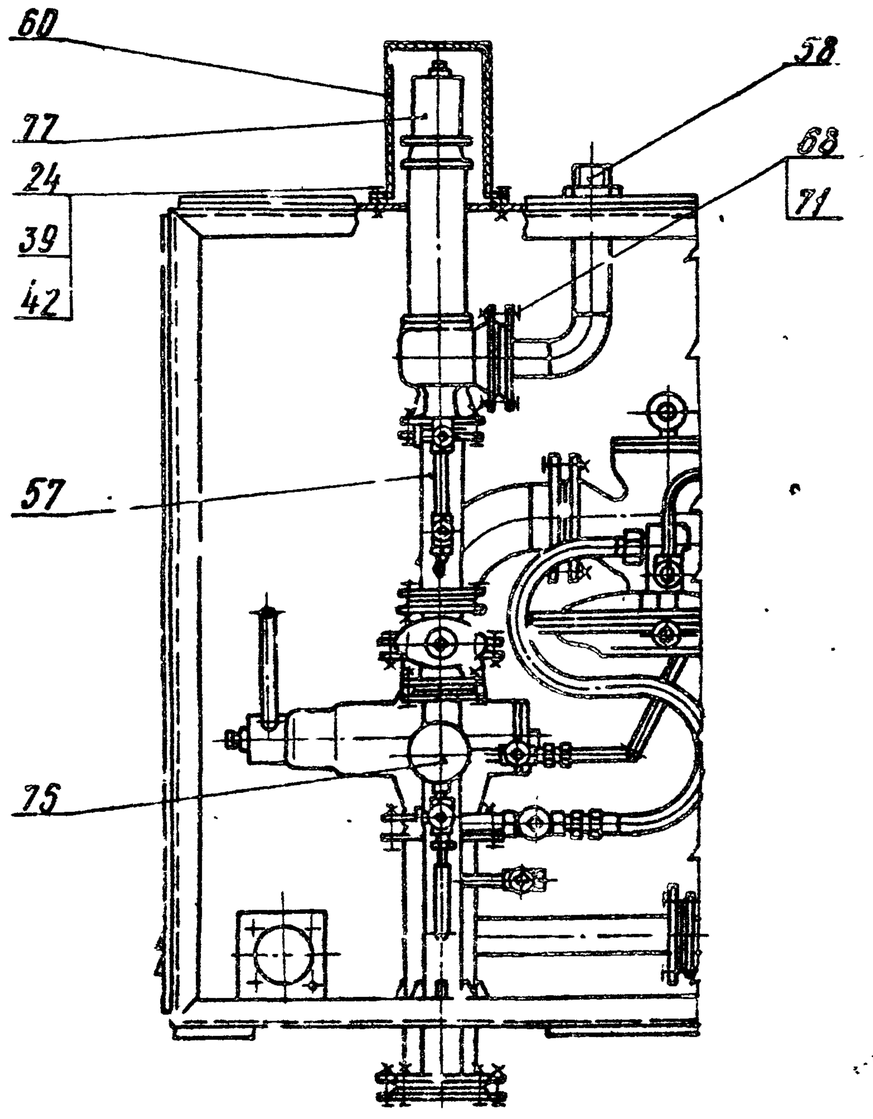

Серия 5.905-11 Выпуск 3

1. Введение

Корректировка рабочих чертежей типовых конструкций „Газорегуляторные пункты (ГРП) шкафного типа для снижения давления газа" произведена институтом „Мосгазниипроект" в соответствии с планом типового проектирования на 1985г., утвержденным постановлением Госстроя СССР от 10.12.1984г. № 204 (п. 8.4.1.6).

Рабочие чертежи типовых конструкций служат исходным материалом для разработки конструкторской документации и постановки „Газорегуляторных пунктов (ГРП) шкафного типа для снижения давления газа" на серийное производство. Рабочие чертежи типовой документации настоящей серии могут применяться также при проектировании и строительстве систем газоснабжения.

2. Назначение и область применения

Шкафной регуляторный пункт с регулятором давления газа РДБК1-100 (далее ШРП) применяется в системах газоснабжения природным газом и служит для снижения давления газа и поддержания его на заданных уровнях.

Установка ШРП может производиться в районах со следующими климатическими условиями:

а) территория – без подработки горными выработками

б) расчетная зимняя температура 243°К (минус 30°С)

в) грунты в основаниях непучинистые, непросадочные.

Изм.	Лист	№ докум.	Подп.	Дата	ШРП3.00Д			
Разраб.		Кудинов		12.85	Пункт регуляторный шкафной с регулятором давления газа РДБК1-100	Лит.	Лист	Листов
Пров.		Иосилевич		12.85		И	1	20
Н. контр.		Иосилевич		12.85		Институт		

Инв. № подл. | Подп. и дата | Взам. инв. № | Инв. № дубл. | Подп. и дата

Копировал: Гаврилова Формат А4

3. Техническая характеристика

3.1. Давление газа на входе, МПа (кгс/см²) – 1,2 (12)

3.2. Давление регулируемое на выходе, МПа (кгс/см²) – 0,001-0,6 (0,01-6)

3.3. Пределы срабатывания предохранительного запорного клапана, МПа (кгс/см²):

а) при повышении давления – 0,002-0,06 (0,02-0,6)

б) при понижении давления – 0,0003-0,003 (0,003-0,03)

3.4. Пределы срабатывания предохранительного сбросного клапана, МПа (кгс/см²):

а) типа ПСК-50 – 0,002-0,125 (0,02-1,25)

б) типа СППК4Р-16 – 0,12-0,6 (1,2-6)

3.5. Допустимая потеря давления на сетке фильтра МПа (кгс/см²) – 0,005 (0,05)

3.6. Теплопотери шкафа Вт (ккал/ч) – 464 (400)

3.7. Габаритные размеры, мм

ширина	2400
высота	1400
глубина	940

3.8. Масса, кг – 867

3.9. Максимальная пропускная способность ШРП при плотности газа 0,73 кг/м³ и температуре 273°К (0°С) должна соответствовать величинам, указанным в таблице 1.

Таблица 1

Давление газа на входе МПа (кгс/см²)	Давление газа на выходе МПа (кгс/см²)	Величина, м³/ч при диаметре седла 50мм
0,05 (0,5)	0,001 (0,01)	1066
0,1 (1)	0,001-0,010 (0,01-0,10)	1421
0,15 (1,5)	0,001-0,037 (0,01-0,37)	1776
0,2 (2)	0,001-0,065 (0,01-0,65)	2132
0,3 (3)	0,001-0,120 (0,01-1,20)	2842

Инв. № подл. | Подп. и дата | Взам. инв. № | Инв. № дубл. | Подп. и дата

ШРП3.00Д Лист

Копировал: Гаврилова Формат А4

Продолжение табл. 1

Давление газа на входе, МПа (кгс/см²)	Давление газа на выходе, МПа (кгс/см²)	Величина, м³/ч при диаметре седла 50мм
0,4 (4)	0,001-0,175 (0,01-1,75)	3553
0,5 (5)	0,001-0,230 (0,01-2,30)	4264
0,6 (6)	0,001-0,285 (0,01-2,85)	4975
0,7 (7)	0,001-0,340 (0,01-3,40)	5685
0,8 (8)	0,001-0,395 (0,01-3,95)	6396
0,9 (9)	0,001-0,460 (0,01-4,50)	7106
1,0 (10)	0,001-0,505 (0,01-5,05)	7817
1,1 (11)	0,001-0,560 (0,01-5,60)	8527
1,2 (12)	0,001-0,615 (0,01-6,15)	9237

4. Оборудование

4.1. Основным элементом ШРП является регулятор давления газа, с помощью которого производится снижение давления газа и поддержание его на заданном уровне.

4.2. Максимальная пропускная способность ШРП приведена в табл. 1. Для определения пропускной способности ШРП при плотности газа, отличающейся от 0,73 кг/м³, величину пропускной способности, указанную в табл. 1, следует умножить на коэффициент, вычисленный по формуле

$$K = \frac{0,855}{\sqrt{\rho}}$$

где ρ – плотность газа в кг/м³

Определение пропускной способности ШРП при различных давлениях газа на входе и выходе следует производить по формуле

$$Q = 1595 f \cdot P_1 \cdot Y \cdot \alpha \sqrt{\frac{1}{\rho_0}}$$

Изм.	Лист	№ докум.	Подп.	Дата	ШРП3.00Д	Лист 3

Копировал: Гаврилова Формат А4

где f – площадь седла клапана регулятора давления в см², для регулятора РДБК1-100 $f = 19,6$ см²

α – коэффициент расхода $\alpha = 0,65$

P_1 – абсолютное давление газа на входе в МПа

Y – коэффициент, зависящий от отношения $\frac{P_2}{P_1}$ и (где P_2 – абсолютное давление газа на выходе в МПа) определяемый по графику.

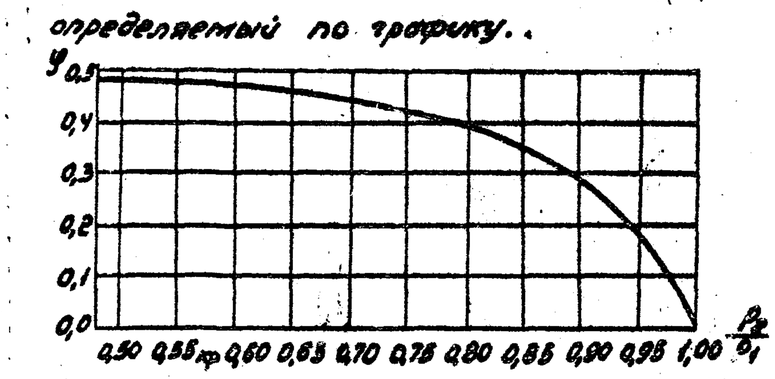

Пропускную способность ШРП надлежит принимать на 15-20% больше максимального расчетного расхода газа.

4.3. Помимо регулятора давления ШРП имеет следующее оборудование: предохранительный запорный клапан, предохранительный сбросной клапан, фильтр, запорную арматуру и манометр на входе, выходе и на байпасе.

4.4. Предохранительный запорный клапан типа ПКН (ТУ-50 установлен в ШРП перед регулятором давления и служит для автоматического отключения подачи газа при повышении и понижении давления газа против установленных пределов.

Предохранительный запорный клапан должен настраиваться на закрытие при давлении, превышающем максимальное рабочее давление на 20-25%

Изм.	Лист	№ докум.	Подп.	Дата	ШРП3.00Д	Лист 4

Копировал: Гаврилова Формат А4

4.5. Предохранительный сбросной клапан установлен в ШРП за регулятором давления и служат для автоматического сброса газа в случае повышения давления сверх установленного в качестве предохранительного сбросного клапана при выходном давлении газа до 0,125 мПа (1,25 кгс/см²), установлен клапан типа ПСК-50, а при выходном давлении газа свыше 0,125-0,6 мПа (1,25-6) установлен клапан СППК4Р-16 Ду 50мм

Предохранительные сбросные клапаны, должны обеспечивать начало открытия при повышении установленного максимального рабочего давления не более чем на 5% и полное открытие при превышении этого давления не более, чем на 15%.

4.6. Фильтр сетчатый предназначен для очистки газа от механических примесей, повреждающих уплотнительные от механических примесей, повреждающих уплотнительные поверхности клапана регулятора давления, предохранительных клапанов и и другой арматуры.

Фильтр имеет штуцеры, к которым должны присоединяться манометры для определения степени засорения кассеты. Измерение перепада давления на фильтре рекомендуется производить с помощью дифманометров типа ДТ, при этом измерение следует производить при максимальном (или близком к нему) расходе газа.

5. Отопление

5.1. Необходимость отопления ШРП определяется в соответствии с требованиями п. 5.10 главы СНиП II-37-76 „Нормы проектирования. Газоснабжение. Внутренние и наружные устройства".

5.2. Отопление ШРП разработано в 2-х вариантах:

а) с подачей теплоносителя в нагревательную систему;

б) с системой газового обогрева

5.3. В качестве теплоносителя могут использоваться горячая вода или пар. Предельная температура теплоносителя 383°К (110°С).

5.4. Технические данные горелки системы газового обогрева:

5.4.1. Давление газа, кПа (мм. вод.ст.) — ≈0,9-2 (90-200)

5.4.2. Тепловая мощность, Вт (ккал/ч):

а) при давлении газа, 0,9кПа (90мм. вод.ст.) — 1279 (1100)

б) при давлении газа 2кПа (200мм. вод.ст.) — 1977 (1700)

5.4.3. Расход газа, м³/ч:

а) при давлении газа 0,9кПа (90мм. вод.ст.) — 0,13

б) при давлении газа 2кПа (200 мм. вод.ст.) — 0,2

6. Молниезащита

6.1. ШРП должен быть защищен от прямых ударов молнии и от заноса высоких потенциалов через подземные металлические трубопроводы.

6.2. Необходимость устройства специальной молниезащиты ШРП должна определяться в соответствии с требованиями указаний по проектированию и устройству молниезащиты зданий и сооружений. Импульсное сопротив-

ление заземлителя растеканию должно быть не более 10ом.

7. Указания по размещению

7.1. ШРП должен устанавливаться на несгораемой стене снаружи газифицируемого здания или на отдельно стоящей несгораемой опоре.

7.2. ШРП, устанавливаемый на отдельно стоящей несгораемой опоре, следует размещать в садах, скверах внутри жилых кварталов на территориях промышленных коммунальных предприятий на расстояниях от зданий и

Таблица 5

Наименование показателей	До зданий и сооружений	До железн. дорожн. и трамвайн. путей (до ближ. рельса)	До автомобильных дорог (до обочины)	До воздушных линий электропередачи
Минимальные расстояния от отдельно стоящих ШРП до зданий и сооружений (по горизонтали, в свету), м	10	10	5	Не менее 1,5 высоты опоры

сооружений, не менее указанных в таблице 5.

7.3. ШРП допускается устанавливать на стенах газифицируемых зданий не ниже II степени огнестойкости для газоснабжения объектов коммунально-бытового назначения, в том числе и жилых домов при давлении газа на входе в ШРП до ≈0,3 мПа (3 кгс/см²) для газоснабжения промышленных и коммунальных предприятий при давлении газа на входе в ШРП до ≈0,6 мПа (6 кгс/см²).

При установке ШРП с давлением газа на входе до ≈0,3 мПа (3 кгс/см²) на стене здания расстояние от шкафа до окна или двери и других проемов по горизонтали должно быть не менее 1 м.

ШРП с давлением газа на входе выше ≈0,3 до ≈0,6 мПа (3 до 6 кгс/см²) должны размещаться на стенах зданий, не имеющих дверных и оконных проемов

Установка ШРП на стенах зданий под окнами и балконами не допускается.

7.4. Сбросной газопровод (свеча), отводящий газ от предохранительного сбросного клапана ШРП, устанавливаемого на отдельно стоящих опорах, должны выводиться на высоту не менее 4м от уровня земли, а при установке ШРП на стенах зданий - на 1м выше карниза здания

8. Указания по применению чертежей типовых конструкций

8.1. При проектировании систем газоснабжения с применением ШРП следует руководствоваться требованиями глав СНиП II-37-76. „Нормы проектирования. Газоснабжение. Внутренние и наружные устройства"; III-29-76. „Правила производства и приемки работ. Газоснабжение. Внутренние устройства. Наружные сети и сооружения", „Правил безопасности в газовом хозяйстве", а также другими нормативными документами.

8.2. Проекты газоснабжения с применением ШРП должны согласовываться с организациями, существляющими эксплуатацию газового хозяйства в населенных пунктах (горгазами или организациями, выполняющими функции горгазов)

8.3. Изменения в чертежи типовых конструкций ШРП могут быть внесены только по согласованию с институтом „МосгазНИИпроект"

Серия 5.905-11 Выпуск 1

9. Указание мер безопасности.

9.1. В целях обеспечения требований безопасности при изготовлении, монтаже и эксплуатации ШРП следует руководствоваться следующими нормативными документами:

а) „Правилами безопасности в газовом хозяйстве" Госгортехнадзора СССР;

б) главой СНиП III-29-76 „Правила производства и приемки работ. Газоснабжение. Внутренние устройства. Наружные сети и сооружения" Госстроя СССР;

в) другими действующими нормативными материалами, утвержденными в установленном порядке.

9.2. На внутренней стороне ШРП должна быть прикреплена схема устройства регуляторного пункта с подробным обозначением всех узлов с указанием параметров настройки регулятора, предохранительных запорного и сбросного клапанов, и инструкция по эксплуатации, технике безопасности и пожарной безопасности.

Снаружи ШРП на видном месте должна располагаться предупредительная надпись – „Огнеопасно!"

10. Технические требования к изготовлению

10.1. По химическому составу и механическим свойствам материалы, применяемые для изготовления ШРП, должны удовлетворять требованиям государственных стандартов и технических условий.

10.2. Изготовление деталей ШРП из сортового проката, имеющего расслоения в целом сечении или в части его,

пленны, раковины, пережоги и трещины, обнаруженные при внешнем осмотре, в производство не допускаются.

10.3. При вытяжке, выдавливании и вырубке штампованных деталей в местах изгиба по периметру вырубки не допускается утяжка металла свыше 1/3 его начальной толщины.

10.4. После механической обработки наличие заусенцев на деталях не допускается. Если на чертеже детали нет указаний о форме кромок, то они должны быть притуплены радиусом 0,2÷0,5 мм или фаской (0,2÷0,5)×45°.

10.5. Шероховатости поверхностей деталей должны соответствовать требованиям рабочих чертежей.

10.6. Допускаемые отклонения размеров обрабатываемых деталей должны соответствовать требованиям рабочих чертежей.

10.7. Предельные отклонения формы и расположение поверхностей деталей должны соответствовать V степени точности по ГОСТ 24643-81.

10.8. Резьбы на деталях должны выполняться в соответствии с требованиями рабочих чертежей ГОСТ 6357-81, ГОСТ 8724-81, ГОСТ 9150-81, ГОСТ 24705-81 и ГОСТ 16093-81.

10.9. На поверхностях резьб не допускаются забоины, вмятины и заусенцы, препятствующие навинчиванию проходных калибров, а также рванины и выкрашивания, если глубина их выходит за пределы среднего диаметра или длина превышает половину диаметра.

10.10. Сварка деталей должна производиться в соответствии с требованиями рабочих чертежей.

При этом наплывы, прожоги, незаваренные кратеры, под-

резы, наружные трещины в швах и в околошовной зоне, выпуклости, непровары корня шва и несоответствие конструктивных элементов сварного шва не допускаются.

10.11. Сварка деталей должна производиться электродами типа Э-42А ГОСТ 9467-75.

10.12. По внешнему виду лакокрасочные покрытия должны соответствовать IV классу ГОСТ 9.032-74, а по условиям эксплуатации группе „Ж3" ГОСТ 9.104-79.

10.13. Все детали ШРП, поступающие на сборку, должны быть приняты ОТК предприятия-изготовителя. Детали, не имеющие клейма ОТК, на сборку не допускаются.

10.14. На деталях, поступающих на сборку, не допускаются забоины, трещины и другие дефекты. Детали должны быть тщательно очищены от грязи, масел, влаги.

10.15. Вся запорная, регулирующая и предохранительная арматура должна соответствовать требованиям соответствующих стандартов или ТУ и иметь паспорта предприятий-изготовителей.

10.16. Соединения на трубных цилиндрических резьбах должны производиться на цинковых белилах марки МН. ГОСТ 202-84, разведенных на натуральной олифе по ГОСТ 7931-75 с подмоткой тресткового льна № 10 ГОСТ 10330-76.

10.17. ШРП должны иметь следующие показатели надежности:

а) межремонтный срок службы не менее 10000ч;

б) срок службы до списания не менее 5 лет.

11. Комплектность, маркировка, упаковка, транспортирование и хранение

11.1. В комплект поставки ШРП должны входить:

а) шкафной регуляторный пункт;

б) паспорт на шкафной регуляторный пункт;

в) паспорта или инструкции по эксплуатации и монтажу на запорную, регулирующую и предохранительную арматуру.

11.2. Упаковка в специальную тару ШРП не производится.

11.3. Все трубопроводы ШРП во время транспортировки должны быть заглушены.

11.4. Неокрашенные поверхности ШРП должны быть подвергнуты консервации в соответствии с требованиями ГОСТ 9.014-78 для изделий группы II и категории условий хранения „С" при промышленном характере атмосферы.

11.5. Паспорта должны быть завернуты в водонепроницаемую бумагу ГОСТ 8828-75 и положены в ШРП.

11.6. Транспортирование и хранение ШРП – по группе С ГОСТ 15150-69.

ШРП могут транспортироваться любым видом транспорта с соблюдением мер предосторожности, сохраняющих внешний вид и качество изделий.

11.7. Каждый ШРП должен иметь табличку, соответствующую требованиям рабочих чертежей и ГОСТ 12969-67.

12. Правила приемки

12.1. Для проверки качества и соответствия требованиям рабочих чертежей и настоящих технических требований ШРП должны подвергаться приемо-сдаточным и периодическим испытаниям.

12.2. При приемо-сдаточных испытаниях каждый ШРП должен быть подвергнут внешнему осмотру и следующим испытаниям:

а) на герметичность всех соединений;

б) на работоспособность.

12.3. При периодических испытаниях ШРП должен быть подвергнут проверке в объеме приемо-сдаточных испытаний, а также надежности в соответствии с требованиями п.12.18.

12.4. Периодические испытания должны проводиться в сроки, достаточные для обеспечения проверки соответствия серийно выпускаемых ШРП требованиям настоящих технических условий, но не реже одного раза в два года.

12.5. Периодическим испытаниям должны подвергаться 10% ШРП от партий, принятых техническим контролем предприятия-изготовителя. Размер партии должен соответствовать сменной выработке.

12.6. При получении неудовлетворительных результатов периодических испытаний, хотя бы по одному из показателей, должна производиться повторная проверка удвоенного количества ШРП от партии.

Если и в этом случае будет обнаружено несоответствие ШРП требованиям настоящих технических требований, то партия должна быть забракована.

12.7. В качестве сопроводительной документации каждая партия ШРП должна иметь документ установленной формы.

13. Методы контроля.

13.1. Все узлы и детали газопровода, устанавливаемые в ШРП, должны быть подвергнуты пневматическим испытаниям на прочность и плотность при давлениях, указанных в табл.2.

Таблица 2

Вид испытания	Место установки узлов и деталей	
	До регулятора	После регулятора
	Давление, МПа (кгс/см²)	
на прочность	1,5 (15)	0,75 (7,5)
на плотность	1,2 (12)	0,6 (6)

13.2. После окончательной сборки ШРП должен быть подвергнут пневматическим испытаниям на герметичность всех соединений при рабочем давлении на входе и выходе.

13.3. Продолжительность испытаний на прочность и плотность деталей и узлов, а также герметичность всех соединений, определяется временем, необходимым для тщательного осмотра, но не менее 1 мин. на каждое испытание. При этом падение давления не допускается.

13.4. Испытание на работоспособность должно производиться на специально оборудованном стенде. Оборудование стенда должно обеспечивать возможность установки дросселей на выходе из ШРП и включать в себя контрольно-измерительную аппаратуру, регулятор давления и запорную арматуру на входе в ШРП.

13.5. Для проверки работоспособности ШРП необходимо (см. рис.):

а) подсоединить оборудование стенда к ШРП, установив на выходе дроссель диаметром 6 мм;

б) к сбросному газопроводу присоединить резиновую трубку, конец которой опустить в емкость с водой;

в) разгрузить полностью пружину регулятора управления, регулятора 4 и малую пружину предохранительного запорного клапана 3, нагрузить до отказа пружину предохранительного сбросного клапана 5 и большую пружину предохранительного запорного клапана 3;

г) открыть краны 9(1), 9(2), 9(5), 9(6), 6 и убедиться в том, что остальная запорная арматура закрыта;

д) подать в входной газопровод ШРП воздух давлением 0,6 МПа (6 кгс/см²);

е) открыть вентиль 1(1), клапан 3;

ж) нагружая пружину регулятора давления, создать в выходном газопроводе давление ≈ 1 кПа (100 мм вод. ст.).

Убедиться в течение 1 мин. в том, что эта величина поддерживается постоянно. Далее, нагружая пружину, поднять давление до ≈ 60 кПа (6000 мм вод. ст.) и также убедиться в поддержании давления на заданном уровне.

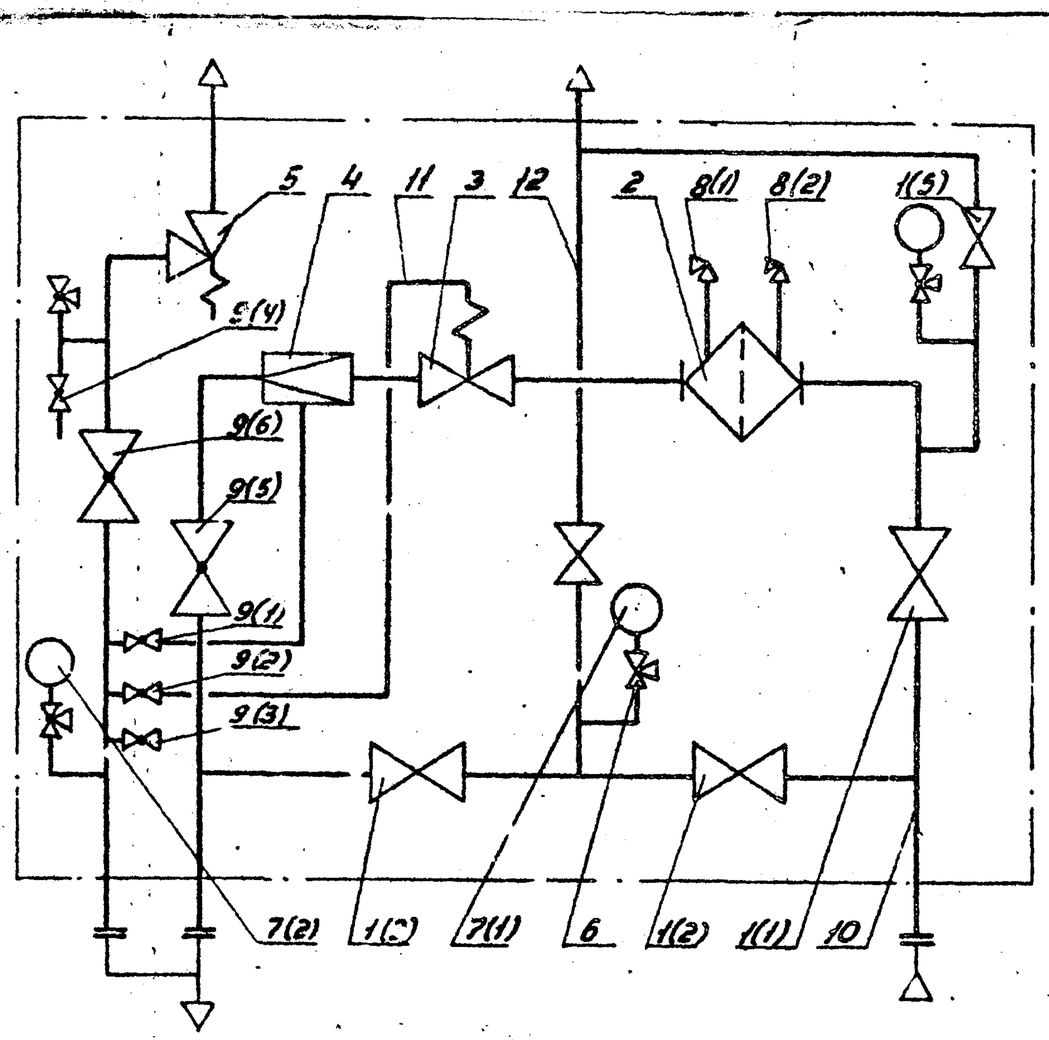

Рис. Пневматическая принципиальная схема ШРП

1(1)... 1(5) - вентили 15кч32п, 15кч80п; 2 - фильтр ФГ9-50-12; 3 - клапан ПКН(В); 4 - регулятор давления РДБК1100, 5 - клапан ПСК5(СППКУР-16); 6 - трехходовой кран 14М1-16; 7(1), 7(2) - манометр СБМ1-100 (НМП-100); 8(1), 8(2) - вентиль угловой 15с136к1; 9(1)...9(4) - кран 11Б66к; 9(5) - кран КСР-16; 9(6) - кран 11Б76к; 10, 11 - линия связи; 12 - линия дренажа.

Примечание. Кран 9(4) предназначен для настройки ПСК-50; кран 9(3) служит для подсоединения горелки газового обогрева

3) при помощи регулятора 4 создать в выходном газопроводе давление равное ≈ 0,5кПа (50 мм.вод.ст). Нагружая малую пружину клапана 3, убедиться в срабатывании клапана при этом давлении. Открыть клапан 3 и поднять давление в импульсном газопроводе до ≈ 3кПа (300мм.вод.ст)

Дальнейшим нагружением пружины клапана 3 убедиться в его срабатывании и при этом давлении, открыть клапан 3, и подав давление сначала ≈ 60 кПа (6000мм.вод.ст), а затем ≈ 2кПа (200мм.вод.ст) убедиться в срабатывании клапана 3 при разгрузке большой пружины;

4) создать в выходном газопроводе давление ≈ 70кПа (7000мм.вод.ст). Разгружая пружину предохранительного сбросного клапана 5, убедиться в начале срабатывания его по появлению пузырьков из резиновой трубки, опущенной в емкость с водой. За счет регулятора стенда поднять давление в импульсном газопроводе до ≈ 2кПа (200мм.вод.ст). Продолжая разгружать пружину клапана 5, убедиться в его срабатывании и при этом давлении

13.6. Проверка массы ШРП должна производиться взвешиванием на товарных весах ГОСТ 11219-71

Проверка соответствия требованиям пунктов 10.6; 10.7; 10.8 должна производиться путем обмера инструментами:

а) штангенциркулем ГОСТ 166-80;
б) микрометром с ценой деления 0,01мм ГОСТ 6507-78;
в) угломером с монусом ГОСТ 5378-66;
г) линейкой поверочной ГОСТ 8026-75;
д) шаблонами резьбовыми ГОСТ 519-77.

13.7. Проверка требований к деталям после механической обработки (п.п. 10.4; 10.9; 10.14; 10.15; 10.16; 10.17) должна производиться визуально.

13.8. Шероховатости поверхностей деталей (п. 10.5) должны проверяться визуально путем сравнения с образцами шероховатости поверхности (рабочими) ГОСТ 9378-75

13.9. Проверка качества лакокрасочного покрытия должна производится определением прочности пленки при ударе по ГОСТ 4765-73 на приборе У-1а и У-1 и определением укрывистости по ГОСТ 8784-75 по шахматной доске вязкости эмали 20-22с при температуре 20°С по вискозиметру ВЗ-4.

13.10. Проверка качества сборки должна производится визуально. Сила и равномерность затяжки болтов, шпилек, гаек должна проверяться при помощи ключей с регулируемым крутящим моментом.

13.11. Проверка комплектности и маркировки (п.п. 11.1; 13.2) должна производиться визуально.

13.12. Проверка показателей надежности производится сбором статистических данных о надежности регуляторов в эксплуатационных условиях в соответствии с требованиями ГОСТ 16468-70

14. Указания по эксплуатации

14.1. На каждый ШРП эксплуатационная организация должна составить паспорт, содержащий основные характеристики оборудования и контрольно-измерительных приборов.

В каждом ШРП должны быть вывешены схемы их устройства и инструкции по эксплуатации технике безопасности и пожарной безопасности.

14.2. Оборудование ШРП должно проходить планово-предупредительные осмотры и ремонты в сроки предусмотренные графиком. При этом не менее одного раза в год должна предусматриваться ревизия с разборкой регуляторов давления, предохранительных клапанов, фильтров, если согласно паспортам заводов-изготовителей на это оборудование не требуется проведение ревизий в более короткие сроки

Проверка настройки предохранительных клапанов должна производиться не реже одного раза в два месяца.

Результаты ревизий оборудования ШРП, а также ремонтов, связанных с заменой деталей и узлов оборудования должны заноситься в паспорт.

О всех других работах по планово-предупредительному осмотру и ремонту должны делаться записи в эксплуатационном журнале.

В этом журнале должны также указываться все нарушения нормальной эксплуатации оборудования ШРП и работы, выполненные по их устранению.

14.3. Манометры в процессе эксплуатации должны проходить государственную проверку (клеймение) один раз в год.

14.4. Подача потребителям газа по обводной линии (байпасу) допускается только на время, необходимое для ревизии и ремонта регуляторов или арматуры, при условии постоянного наблюдения дежурного за ШРП, регулирующего давление газа на выходе.

14.5. ШРП должны настраиваться таким образом, чтобы давление газа перед приборами и у потребителей соответствовало паспортным данным приборов.

Типовой проект разработан в соответствии с действующими нормами и правилами и предусматривает мероприятия, обеспечивающие взрывную, взрывопожарную и пожарную безопасность при эксплуатации здания.

Главный инженер проекта /Иосилевич/

Серия 5.905-11 Выпуск 3

ШРП3.00 М4

	Обозначение	Наименование		Примечание
		Сборочные единицы		
1	ШРП 3.00	Пункт регуляторный шкафной	1	
		Детали		
2	ШРП3.15	Болт анкерный	4	
		Стандартные изделия		
3		Колпак Ц-20 ГОСТ 8962-75	1	
4		Колпак Ц-50 ГОСТ 8962-75	1	
5		Муфта 20-Ц ГОСТ 8966-75	3	
6		Муфта 50-Ц ГОСТ 8966-75	1	
7		Контргайка 20-Ц ГОСТ 8968-75	10	
8		Контргайка 50-Ц ГОСТ 8968-75	4	
9		Гайка М16.5.096 ГОСТ 5915-70	4	
10		Шайба 1.16.01.059 ГОСТ 11371-78	4	
	Переменные данные	для исполнений		
		ШРП3.00		
		Сборочные единицы		
11	ШРП3.20.00	Свеча	1	
12	ШРП3.21.00	Свеча	1	
13	ШРП3.22.00	Рама	1	
14	ОШРП2.00	Обогреватель водяной шкафного ГРП	1	
		Детали		
15	ШРП3.16	Кронштейн	1	
16	ШРП3.17	Уголок	1	
		Стандартные изделия		
17		Болт М12х25.58.096 ГОСТ 7798-70	4	
18		Гайка М8.5.096 ГОСТ 5915-70	4	
19		Гайка М10.5.096 ГОСТ 5915-70	4	
20		Хомут 20-В Ст3сп ГОСТ 24137-80	2	
21		Хомут 50-В Ст3сп ГОСТ 24137-80	2	
		ШРП3.00-01		
		Сборочные единицы		
11	ШРП3.20.00	Свеча	1	
12	ШРП3.21.00	Свеча	1	
13	ШРП3.22.00	Рама	1	
14	ОШРП1.00	Обогреватель газовый шкафного ГРП	1	
		Детали		
15	ШРП3.16	Кронштейн	1	
16	ШРП3.17	Уголок	1	
		Стандартные изделия		
17		Болт М12х20.58.096 ГОСТ 7798-70	4	

	Обозначение	Наименование		Примечание
18		Гайка М8.5.096 ГОСТ 5915-70	4	
19		Гайка М10.5.096 ГОСТ 5915-70	4	
20		Хомут 20-В ст.3сп ГОСТ 24137-80	2	
21		Хомут 50-В Ст3сп ГОСТ 24137-80	2	
		ШРП3.00-02		
		Сборочные единицы		
11	ШРП3.20.00-01	Свеча	1	
12	ШРП3.21.00-01	Свеча	1	
13	ОШРП2.00	Обогреватель водяной шкафного ГРП		
		Детали		
14	ШРП3.17-01	Уголок	-	Количество уточнить при проектировании
		Стандартные изделия		
15		Гайка М8.5.096 ГОСТ 5915-70	-	Кол-во уточнить при проектиров.
16		Гайка М10.5.096 ГОСТ 5915-70	-	Кол-во уточнить при проектировании
18		Хомут 20-В Ст3сп ГОСТ 24137-80	-	Кол-во уточнить при проектиров.
19		Хомут 50-В Ст3сп ГОСТ 24137-80	-	Количество уточнить при проектировании
		ШРП3.00-03		
		Сборочные единицы		
11	ШРП3.20.00-01	Свеча	1	
12	ШРП3.21.00-01	Свеча	1	
13	ОШРП1.00	Обогреватель газовый шкафного ГРП	1	
		Детали		
14	ШРП3.17-01	Уголок	-	Кол-во уточнить при проектиров.
		Стандартные изделия		
15		Гайка М8.5.096 ГОСТ 5915-70	4	Кол-во уточнить при проектиров.
16		Гайка М10.5.096 ГОСТ 5915-70	-	Кол-во уточнить при проектиров.
18		Хомут 20-В Ст3.сп ГОСТ 24137-80	4	Количество уточнить при проектировании
19		Хомут 50-В Ст3сп ГОСТ 24137-80	-	Количество уточнить при проектировании

Обозначение	Рис.	Вид отопления	Место установки
ШРП3.00	1	водяное	На отдельно стоящей опоре
-01	2	газовое	на стене
-02	3	водяное	На отдельно стоящей опоре
-03	4	газовое	на стене

*Размеры для справок

Изм.	Лист	№ докум.	Подп.	Дата
Разраб.		Кудинов		12.85
Пров.		Иосилевич		12.85
Т.контр.				
ГИП		Иосилевич		12.85
Н.контр.		Иосилевич		12.85
Утв.		Заславский		12.85

ШРП3.00 М4

Пункт регуляторный шкафной с регулятором давления газа РДБК 1-100

Монтажный чертеж

Лит	Масса	Масштаб
И	-	1:10

Лист 1 | Листов 3

Институт Мосгаз НИИпроект

Копировал

Формат А2

Инв. № подл. | Подп. и дата | Взам. инв. № | Инв. № дубл. | Подп. и дата

План заземляющего устройства
М 1:100

Уголок $\frac{Б\text{-}63\times63\times6\ ГОСТ8509\text{-}72}{Ст3\text{-}I\text{-}ГОСТ535\text{-}79}$ L=3000мм

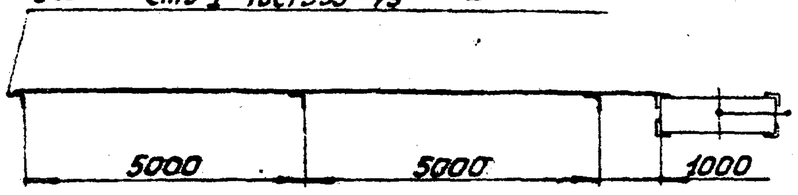

Рис. 1

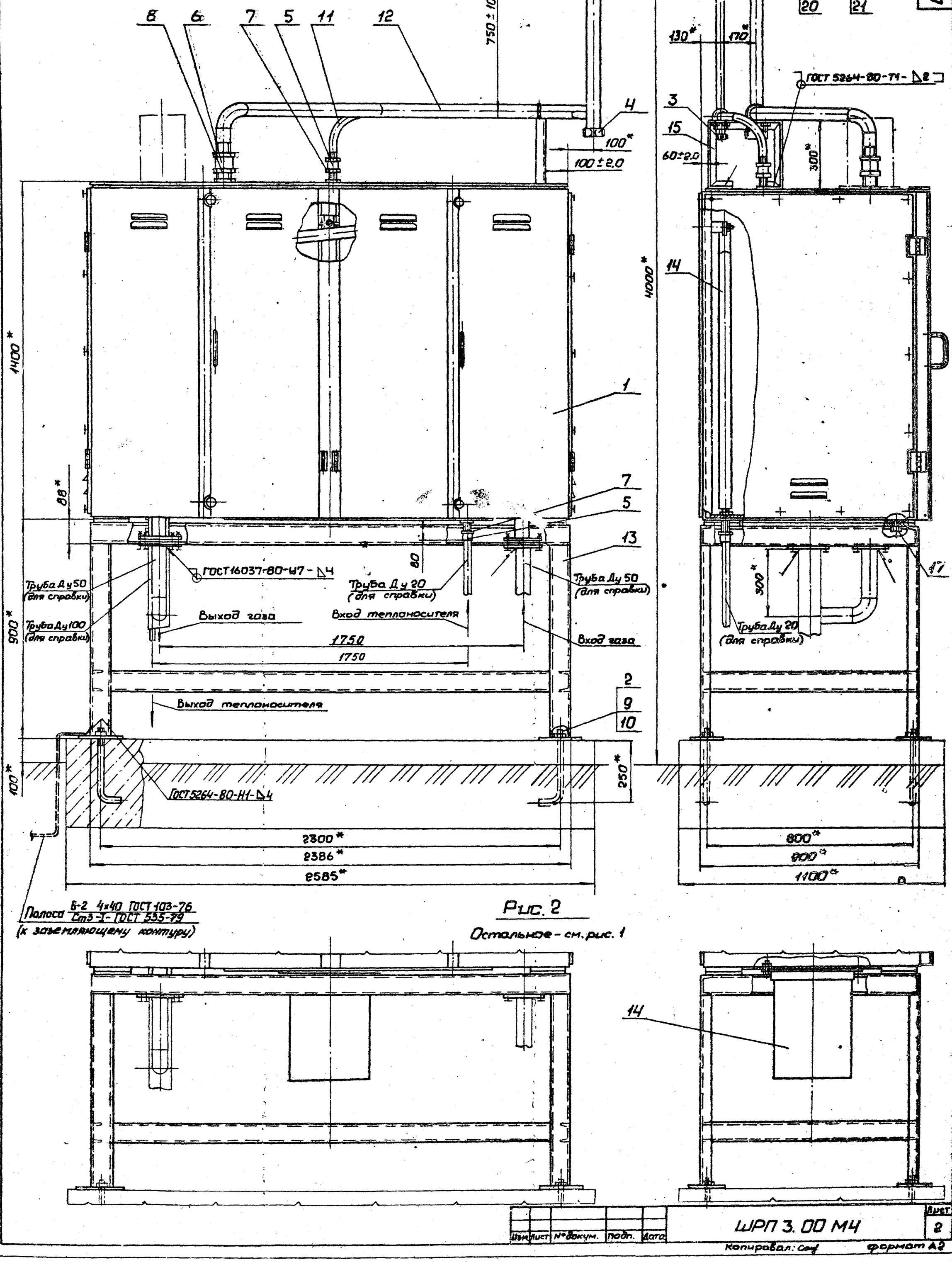

Полоса $\frac{Б\text{-}2\ 4\times40\ ГОСТ103\text{-}76}{Ст3\text{-}I\text{-}ГОСТ535\text{-}79}$
(к заземляющему контуру)

Рис. 2

Остальное - см. рис. 1

Рис. 3

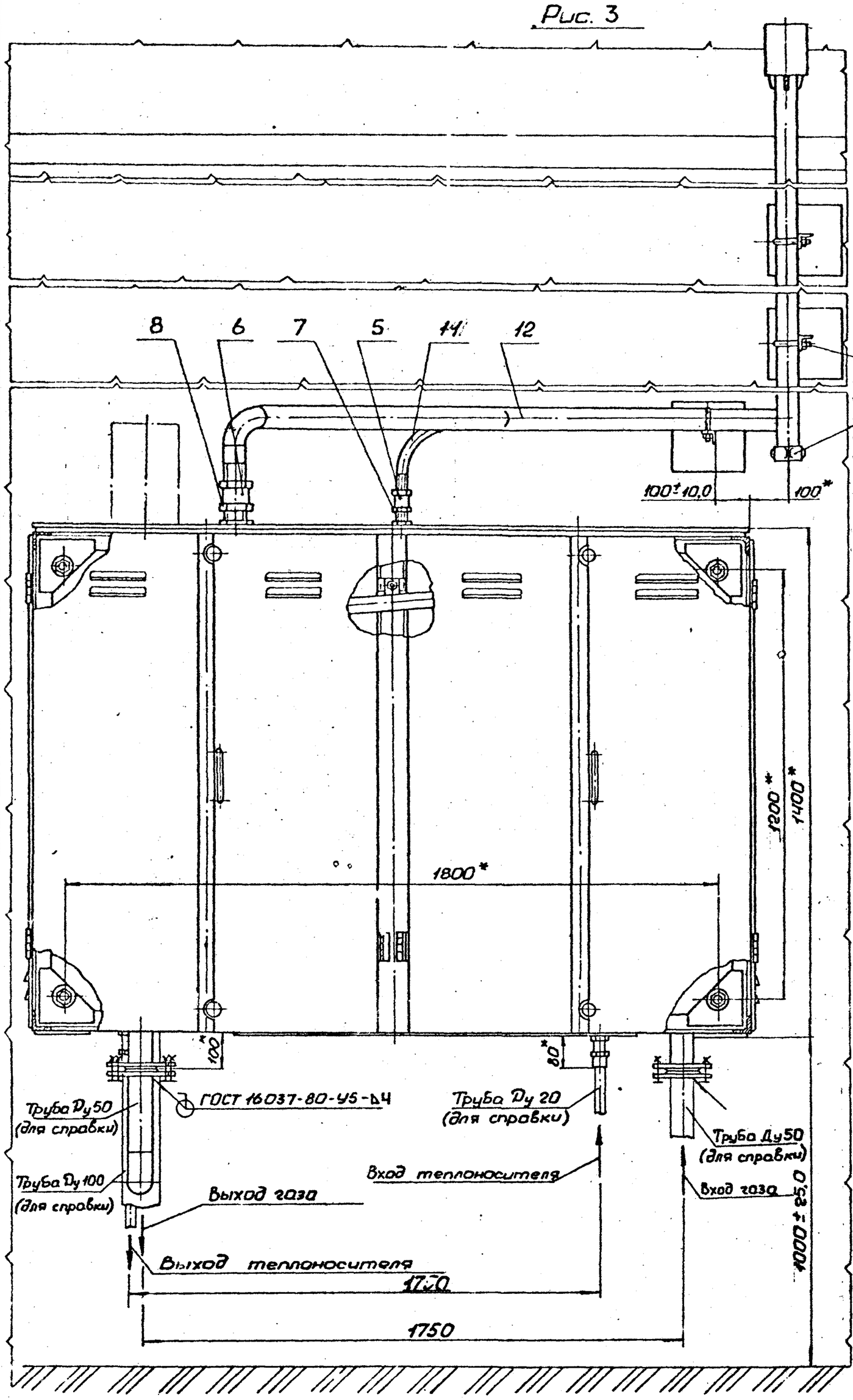

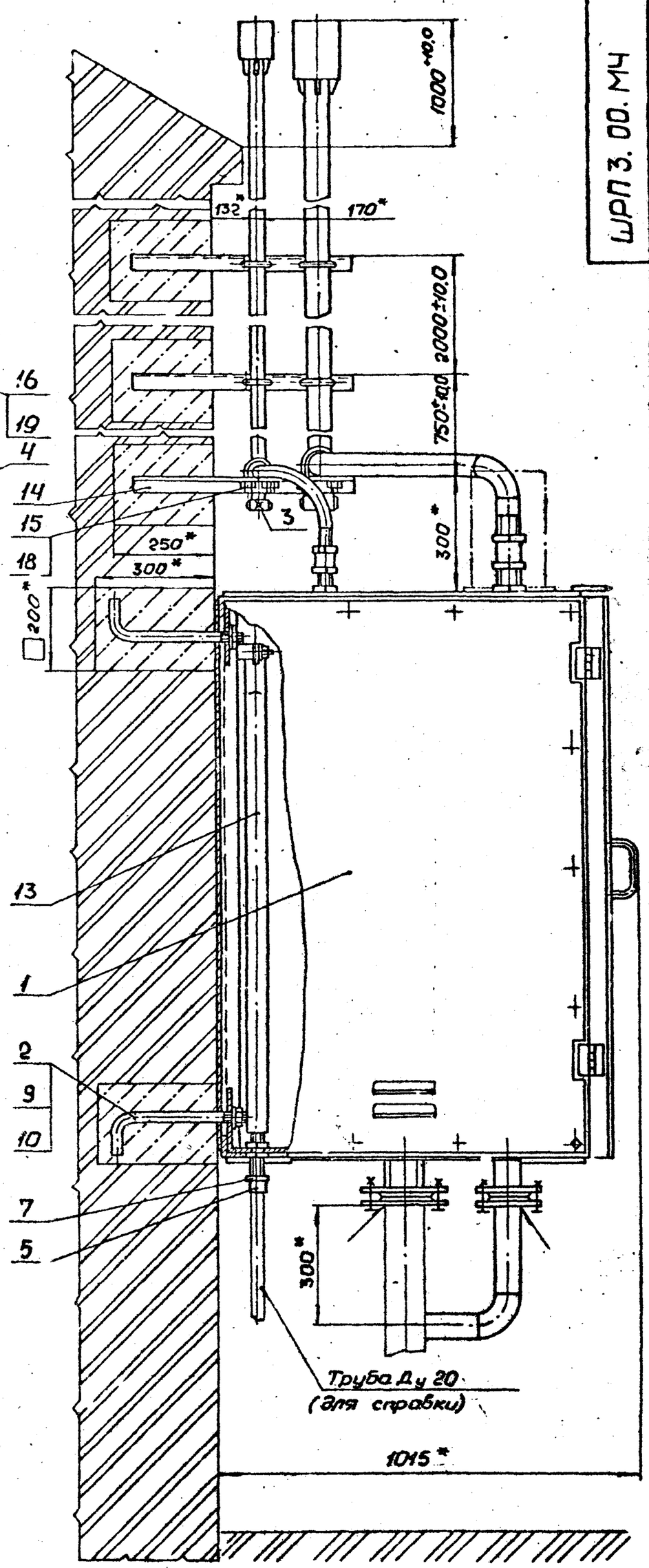

Рис. 4

Остальное см. рис. 3

Изм.	Лист	№ докум.	Подп.	Дата	ШРП 3. 00 МЧ	Лист 3

Копировал: Сауг

Серия 5.905-11 Выпуск 3

Формат	Зона	Поз.	Обозначение	Наименование	Кол.	Примечание
				Документация		
А2			ШРПЗ. 01. 00СБ	Сборочный чертеж		
				Детали		
А4		1	ШРПЗ. 01. 01	Пластина	1	
А4		2	ШРПЗ. 01. 02	Косынка	4	
А4		3	ШРПЗ. 01. 03 - 04	Труба	1	
А4		4	ШРПЗ. 01. 04 - 01	Труба	1	
				Стандартные изделия		
				Фланцы ГОСТ 12820-80		
		6		1-50-16 ст. 25	1	
		7		2-50-16 ст. 25	2	

ШРПЗ. 01. 00

Изм.	Лист	N докум.	Подп.	Дата
Разраб.		Подшивалин		11.85
Провер.		Кудинов		11.85
Н. контр.		Иосилевич		11.85
Утв.				

Патрубок входной

Лит. И | Лист | Листов 1

Институт МосгазНИИпроект

копировал: [illegible] формат А4

ШРПЗ. 01. 01

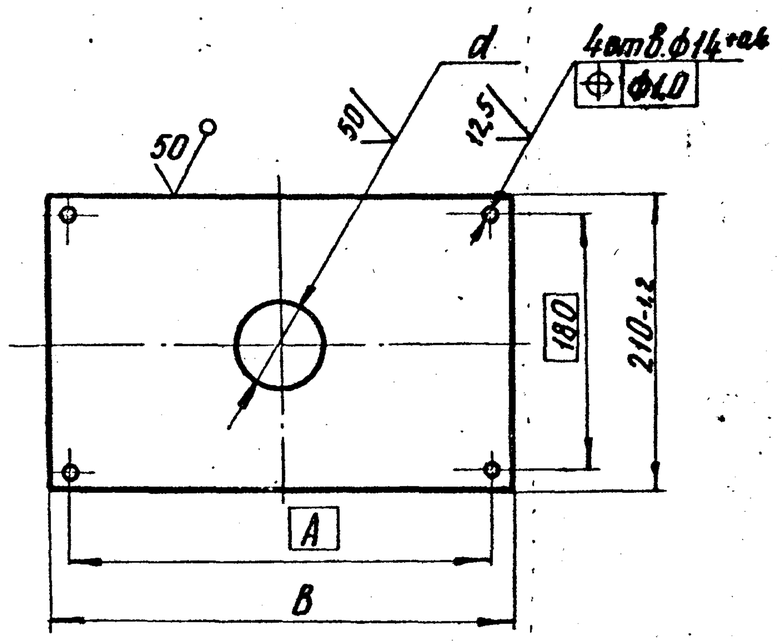

Обозначение	B, мм	A, мм	d, мм	Масса, кг
ШРПЗ. 01. 01	330-1,4	300	59+0,7	1,9
—01	370-1,4	340		2,15
—02			110+0,9	2,05

ШРПЗ. 01. 01

Изм.	Лист	N докум.	Подп.	Дата
Разраб.		Подшивалин		11.85
Провер.		Кудинов		11.85
Т. контр.				
Н. контр.		Иосилевич		11.85
Утв.				

Пластина

Лит. И | Масса См. табл. | Масштаб 1:4

Лист | Листов 1

Лист Б-ПН-4 ГОСТ 19903-74 / Ст3 ГОСТ 14637-79

Институт МосгазНИИпроект

копировал: [illegible] формат А4

ШРПЗ. 01. 02

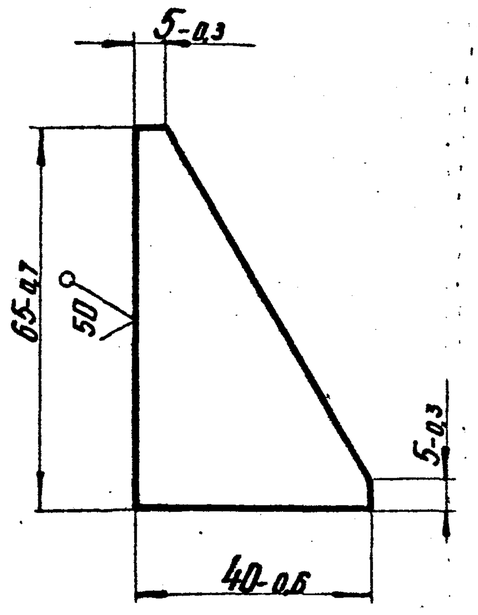

ШРПЗ. 01. 02

Изм.	Лист	N докум.	Подп.	Дата
Разраб.		Подшивалин		11.85
Провер.		Кудинов		11.85
Т. контр.				
Н. контр.		Иосилевич		11.85
Утв.				

Косынка

Лит. И | Масса 0,04 | Масштаб 1:1

Лист | Листов 1

Лист Б-ПН-4 ГОСТ 19903-74 / Ст3 ГОСТ 14637-79

Институт МосгазНИИпроект

копировал: [illegible] формат А4

ШРПЗ. 01. 03

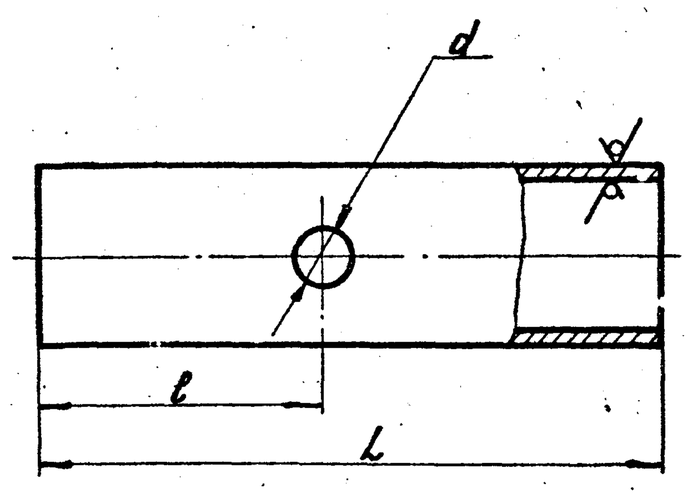

Обозначение	D×S	L	l	d	Масса, кг
ШРПЗ. 01. 03	57×3	262-1,3	119±0,9	20+0,5	1,00
—01		270-1,3	197±1,2	15+0,4	1,08
—02		322-1,4	197±1,2	15+0,4	1,28
—03		324-1,4	197±1,2	20+0,5	1,30
—04		396-1,4	247±1,2	51+0,7	1,58
—05	108×3	439-1,6	247±1,2	51+0,7	3,40

ШРПЗ. 01. 03

Изм.	Лист	N докум.	Подп.	Дата
Разраб.		Подшивалин		11.85
Провер.		Кудинов		11.85
Т. контр.				
Н. контр.		Иосилевич		11.85
Утв.				

Труба

Лит. И | Масса См. табл. | Масштаб —

Лист | Листов 1

Труба D×S ГОСТ 10704-76 / В-ВСт3сп3 ГОСТ 10705-80

Институт МосгазНИИпроект

копировал: [illegible] формат А4

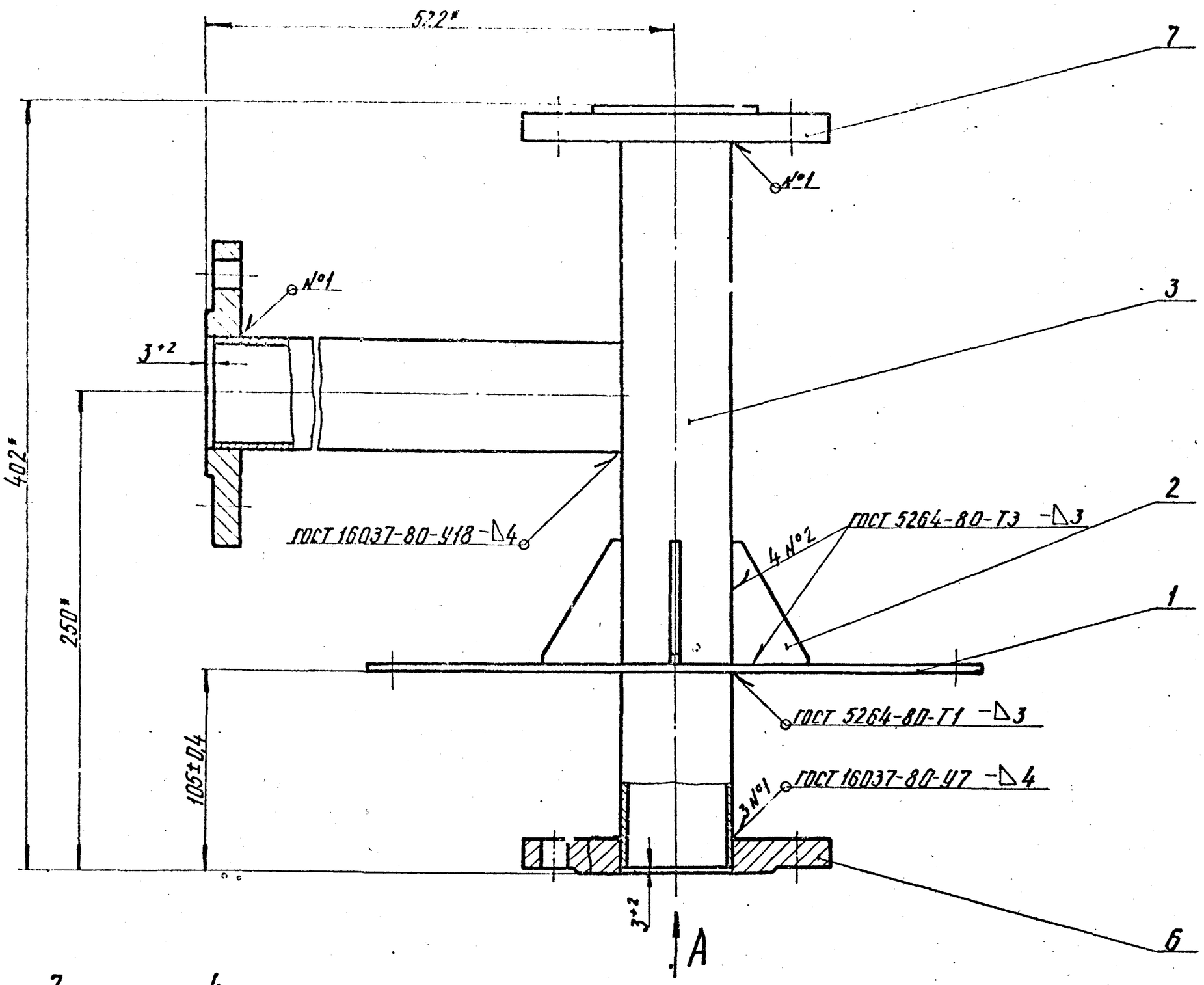

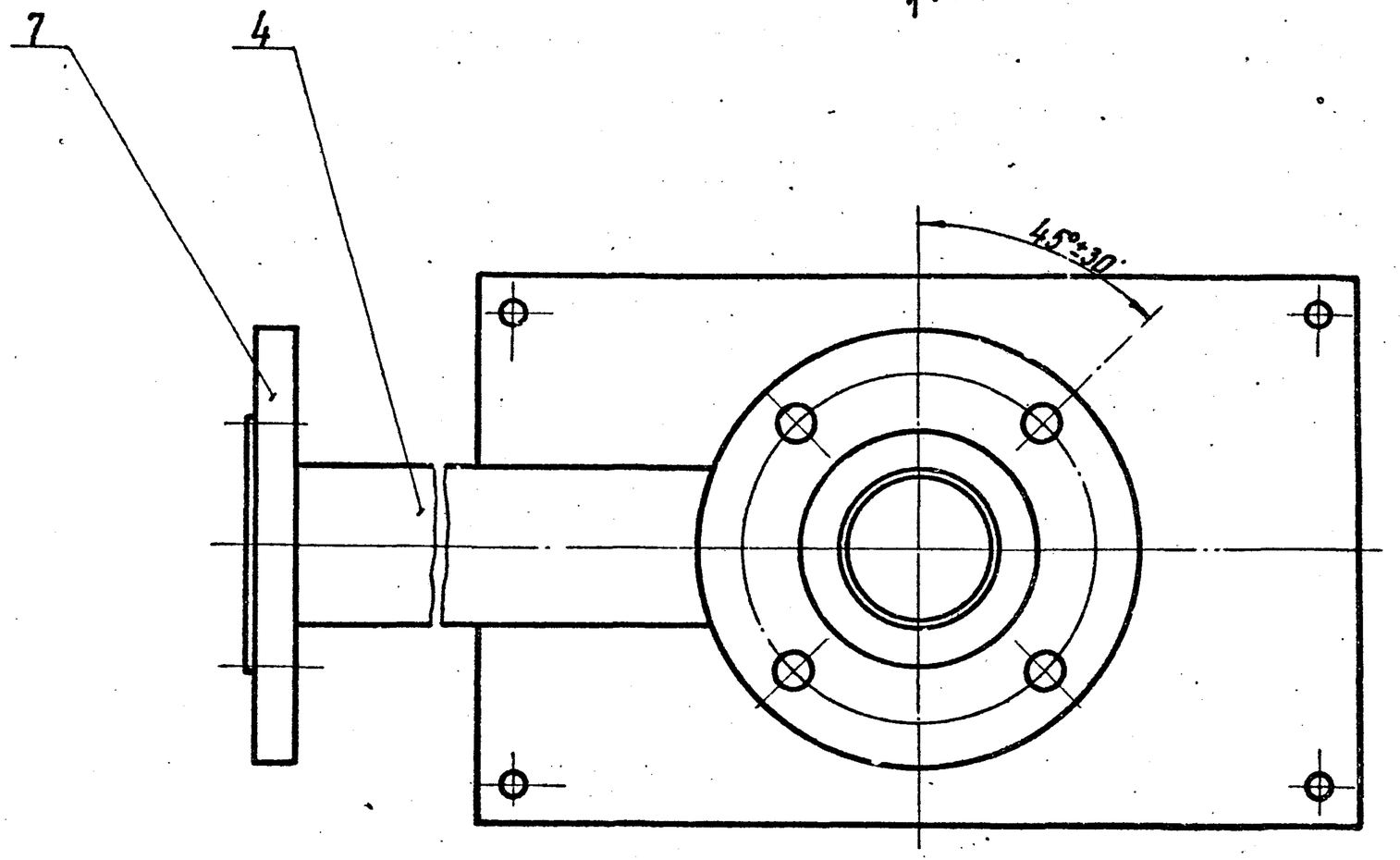

Вид А

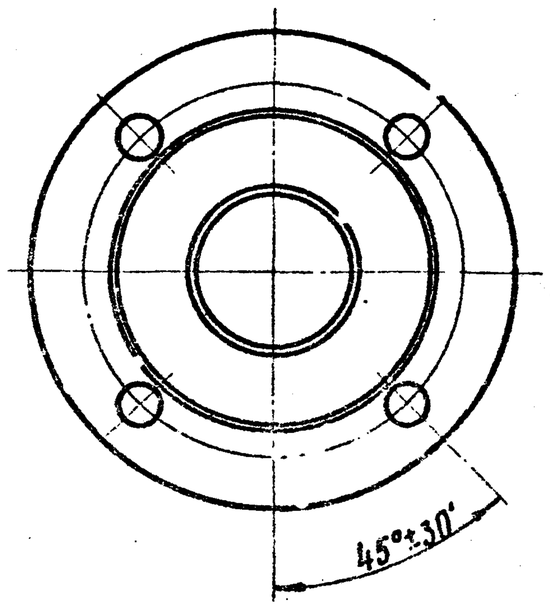

1. Патрубок испытать на прочность водой давлением 1,5 МПа (15 кгс/см²) и плотность воздухом давлением 1,2 МПа (12 кгс/см²)
2. Продолжительность испытания на прочность и плотность определяется временем, необходимым для осмотра мест сварки, но не менее 1 мин. на каждое испытание. При этом падение давления не допускается.
3. * Размеры для справок

Изм.	Лист	№ докум.	Подп.	Дата	ШРП3.01.00СБ
Разраб.		Подшивалин		10.85	Патрубок входной. Сборочный чертеж
Провер.		Кудинов		10.85	Лит. И; Масса 13,5; Масштаб 1:2
Т.контр.					Лист; Листов 1
Н.контр.		Васильевич		10.85	Институт Мосгаз ЧИИпроект
Утв.					

Копировал: Кал

Формат А2

Инв. № подл. | Подпись и дата | Взам. инв. № | Инв. № дубл. | Подпись и дата

Серия 5.905-11 Выпуск 3

ШРП3.01.04

12,5

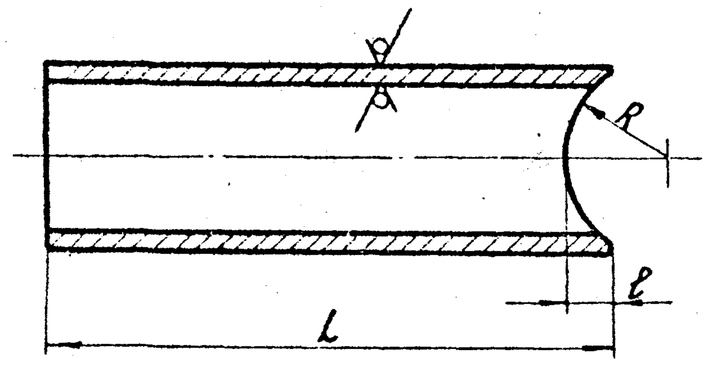

Размеры в мм

Обозначение	L	ℓ	R	Масса, кг
ШРП3.01.04	393-1,4	8+0,4	54-0,7	1,55
-01	508-1,8	18+0,4	28,5-0,5	2,00

ШРП3.01.04

Труба

Труба 57х3 ГОСТ 10704-76 / В-ВСт3сп3 ГОСТ 10705-80

Лит. И | Масса сн. табл. | Масштаб —

Лист | Листов 1

Институт Мосгазниишпроект

Разраб.	Ладшивалли	Подп.	11.85
Провер.	Кудинов		11.85
Т.контр.			
Н.контр.	Шосилевич		11.85
Утв.			

Инв.№ подл. | Подпись и дата | Взам. инв.№ | Инв.№ дубл. | Подпись и дата

Формат	Зона	Поз.	Обозначение	Наименование	Кол.	Примечание
				Документация		
А2			ШРП3.02.00СБ	Сборочный чертеж		
				Детали		
А4		1	ШРП3.02.01	Ниппель	1	
А4		2	ШРП3.02.02	Штуцер	1	
А4		3	ШРП3.02.03-01	Трубка	1	
А4		4	ШРП3.02.04	Труба	1	
Б4		5	ШРП3.02.05	Труба		
				Труба 57х3 ГОСТ 10704-76 / В-ВСт3сп3 ГОСТ 10705-80		
				L=47-0,6	1	0,18 кг
А4		6	ШРП3.01.03	Труба	1	
				Стандартные изделия		
		8		Отвод 90°57х3 ГОСТ 17375-83	1	
		9		Фланцы ГОСТ 12820-80 1-50-16 ст.25	1	
		10		2-20-16 ст.25	1	
		11		2-50-16 ст.25	1	

ШРП3.02.00

Колено

Лит. И | Лист | Листов 1

Институт Мосгазниишпроект

Разраб.	Ладшивалли	Подп.	11.85
Провер.	Кудинов		11.85
Т.контр.			
Н.контр.	Шосилевич		11.85
Утв.			

Инв.№ подл. | Подпись и дата | Взам. инв.№ | Инв.№ дубл. | Подпись и дата

Копировал: Ко1 Формат А4

ШРП3.02.01

12,5

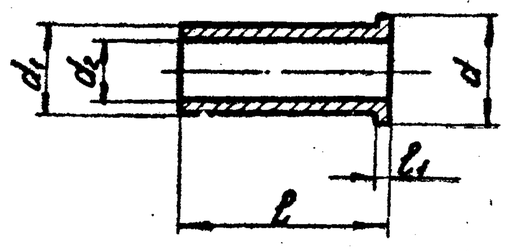

Размеры в мм

Обозначение	d	d1	d2	ℓ	ℓ1	Масса, кг
ШРП3.02.01	18-0,4	15-0,4	10+0,4	35-0,6	2-0,2	0,027
-01	42-0,6	38-0,6	32+0,5	75-0,7	4-0,3	0,200

ШРП3.02.01

Ниппель

Сталь 20-4-Б ГОСТ 1050-74

Лит. И | Масса сн. табл. | Масштаб 1:1

Лист | Листов 1

Институт Мосгазниишпроект

Разраб.	Ладшивалли	Подп.	11.85
Провер.	Кудинов		11.85
Т.контр.			
Н.контр.	Шосилевич		11.85
Утв.			

Инв.№ подл. | Подпись и дата | Взам. инв.№ | Инв.№ дубл. | Подпись и дата | Инв.№ подл. | Подпись и дата

Копировал: Ко1 Формат А4

ШРП3.02.02

12,5

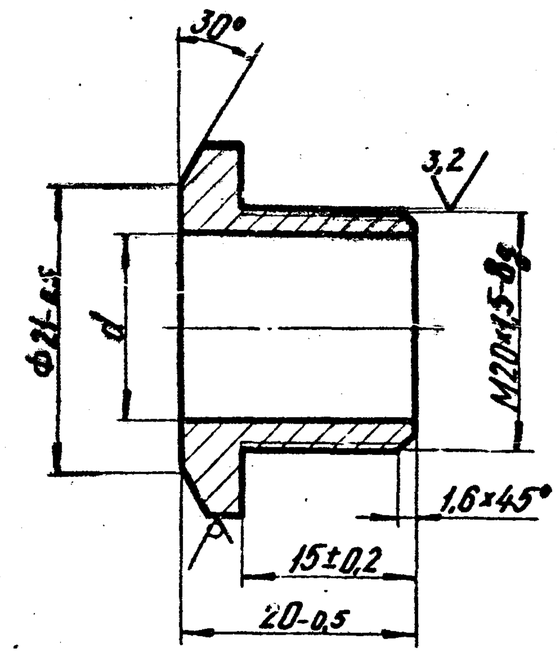

Обозначение	d, мм	Масса, кг
ШРП3.02.02	15,5+0,4	0,02
-01	6+0,3	0,06

ШРП3.02.02

Штуцер

Шестигранник 24-5 ГОСТ 8560-78 / 45-В ГОСТ 1051-73

Лит. И | Масса 0,02 | Масштаб 2:1

Лист | Листов 1

Институт Мосгазниишпроект

Разраб.	Ладшивалли	Подп.	11.85
Провер.	Кудинов		11.85
Т.контр.			
Н.контр.	Шосилевич		11.85
Утв.			

Инв.№ подл. | Подпись и дата | Взам. инв.№ | Инв.№ дубл. | Подпись и дата

Копировал: Ко1 Формат А4

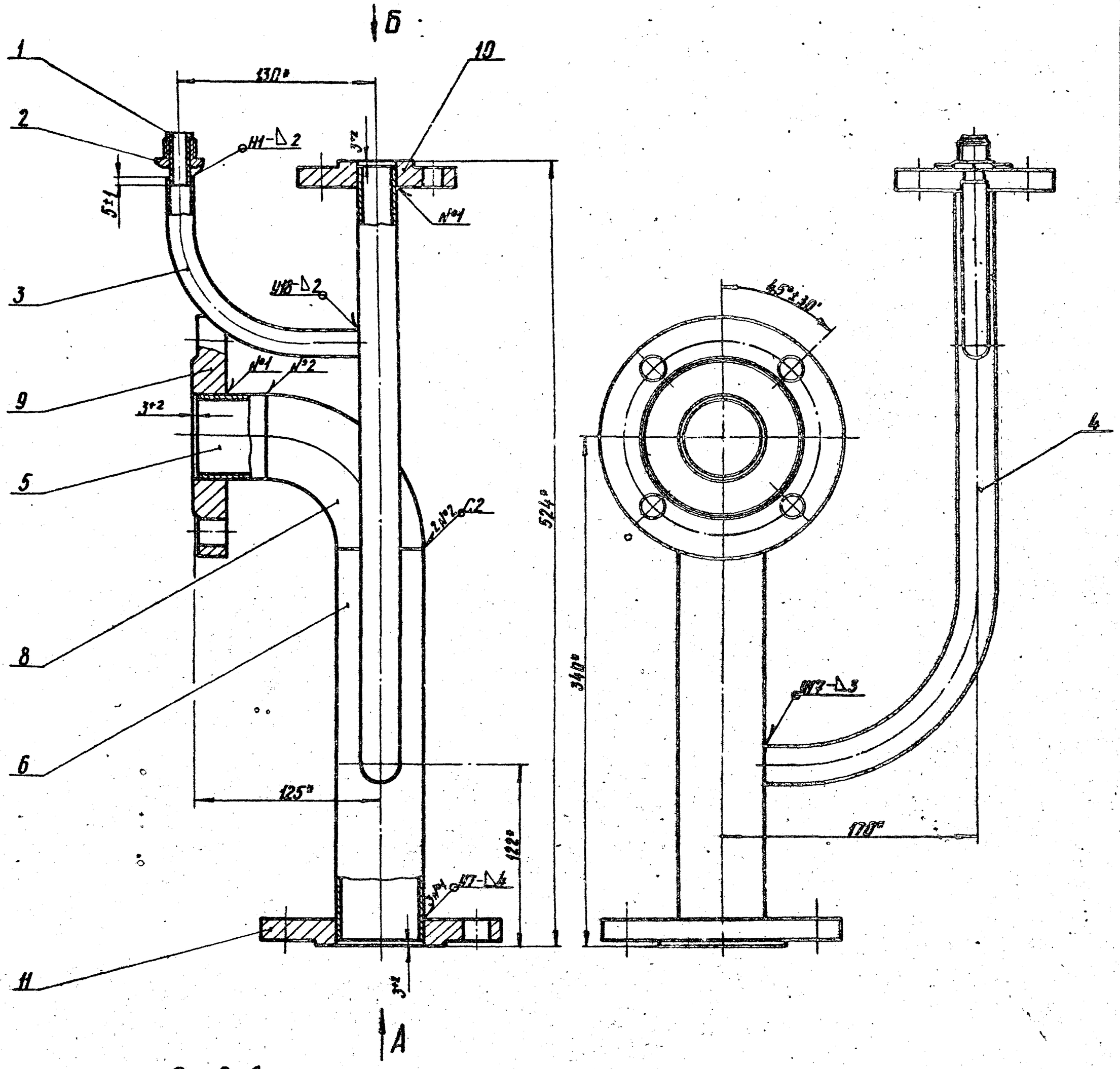

Вид А

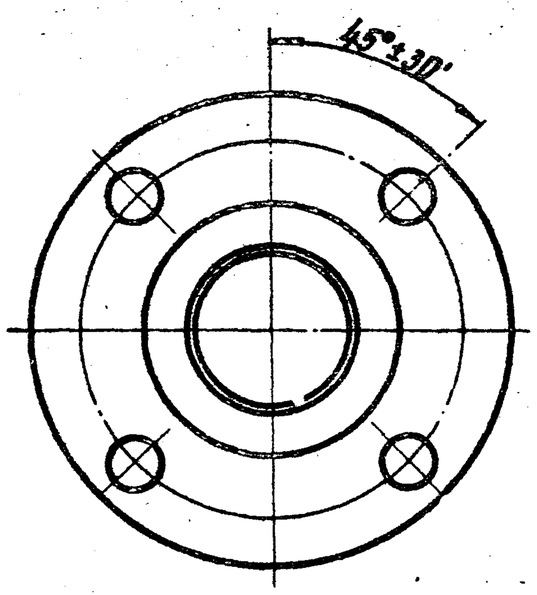

Вид Б

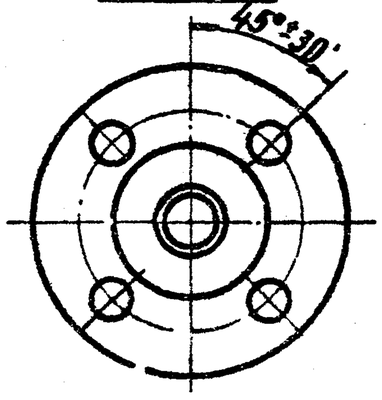

1. Патрубок испытать на прочность водой давлением 1,5 МПа (15 кгс/см²) и плотность воздухом давлением 1,2 МПа (12 кгс/см²)
2. Продолжительность испытания на прочность и плотность определяется временем, необходимым для осмотра мест сварки, но не менее 1 мин. на каждое испытание. При этом падение давления не допускается.
3. Сварные швы по ГОСТ 16037-80
4. *Размеры для справок

Изм.	Лист	№ докум.	Подп.	Дата	ШРП3.02.00СБ	
Разраб.		Подшивалин		12.85	Колено	Лит. 4 / Масса 0,2 / Масштаб 1:2
Провер.		Кудинов		10.85	Сборочный чертеж	Лист / Листов 1
Т. контр.						Институт Мосгазниипроект
Н. контр.		Василевич		12.85		
Утв.						

Копировал: [illegible]

Формат А2

Серия 6.905-11 Выпуск 3

Инв. № подл. | Подпись и дата | Взам. инв. № | Инв. № дубл. | Подпись и дата

Серия 5.905-11 Выпуск 3

ШРП3.02.03

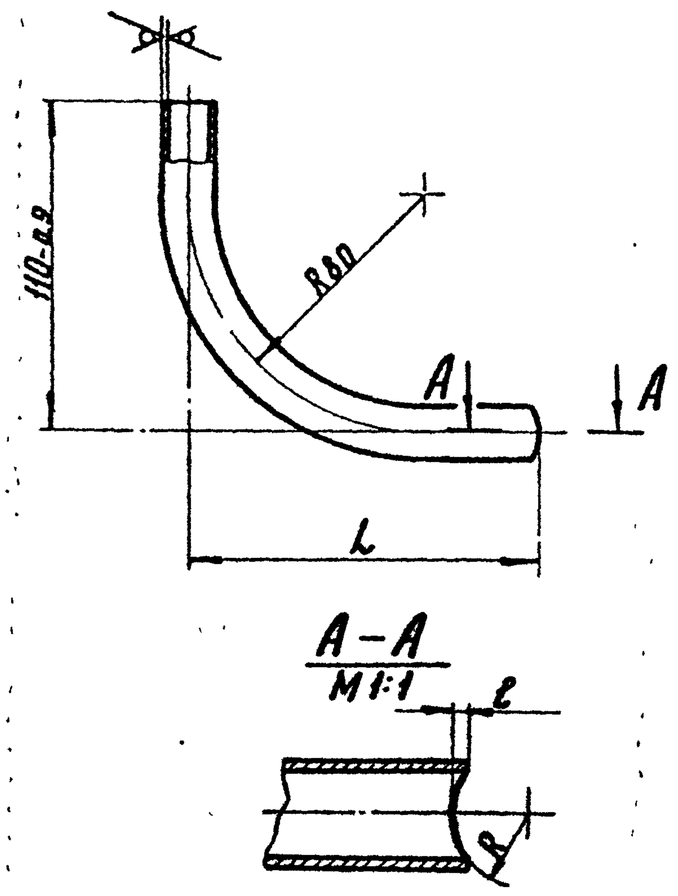

Обозначение	L, мм	l, мм	R, мм	Масса, кг
ШРП3.02.03	102-0,9	1+0,25	28,5	0,09
—01	120-0,9	3+0,25	12,5	0,10

Изм.	Лист	N Докум.	Подп.	Дата	ШРП3.02.03			
Разраб.		Подшивалин			Трубка	Лит. И	Масса Сн. табл.	Масштаб 1:2
Провер.		Кудинов				Лист	Листов 1	
Т.контр.								
Н.контр.		Иосилевич			Труба 18×1,2 ГОСТ 10704-76 / В-ВСт3сп3 ГОСТ 10705-80	Институт МосгазНИИпроект		
Утв.								

Инв. N подл. | Подпись и дата | Взам. инв. N | Инв. N дубл. | Подпись и дата

ШРП3.02.04

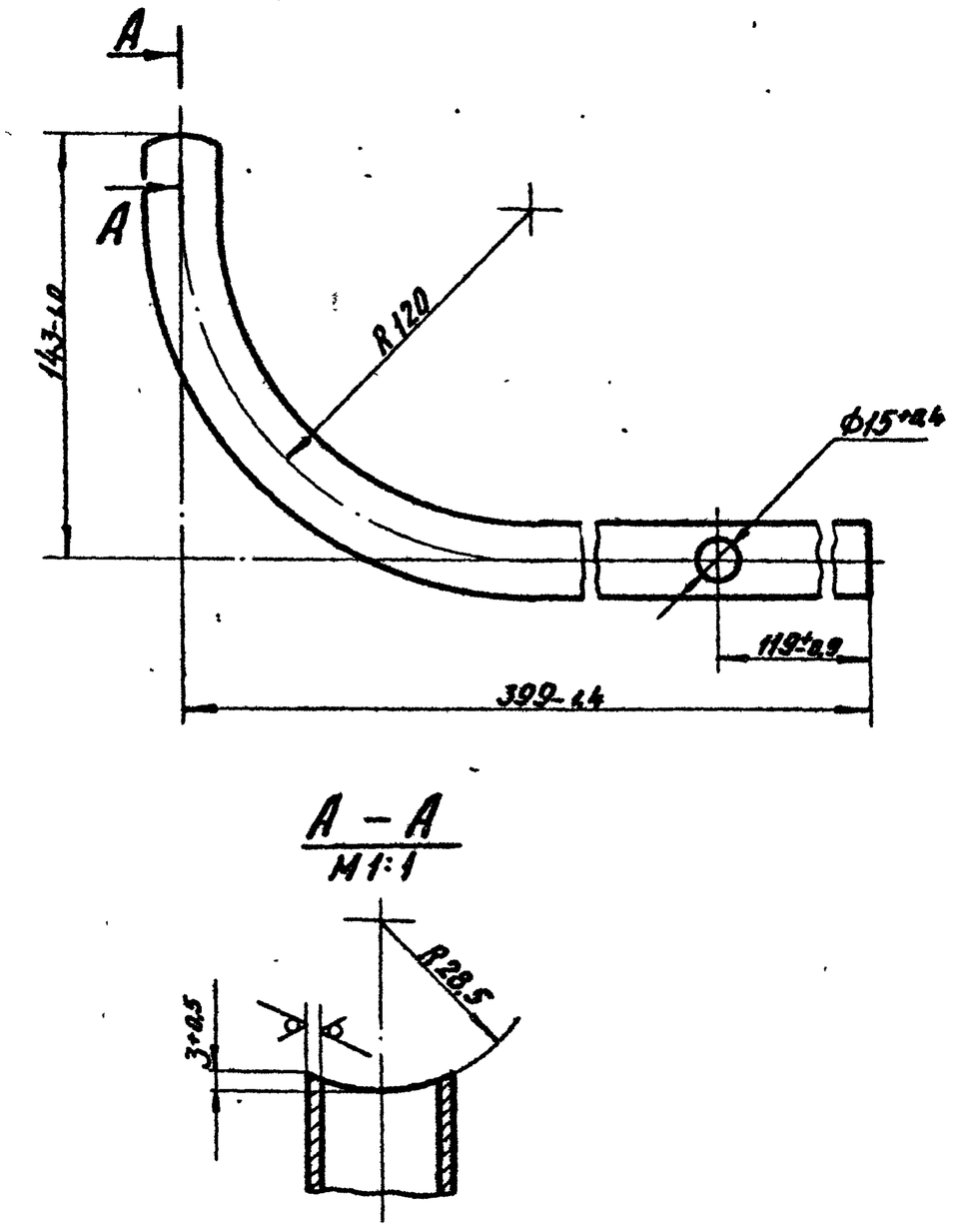

Изм.	Лист	N Докум.	Подп.	Дата	ШРП3.02.04			
Разраб.		Подшивалин			Труба	Лит. И	Масса 0,68	Масштаб 1:2
Провер.		Кудинов				Лист	Листов 1	
Т.контр.								
Н.контр.		Иосилевич			Труба 25×2,5 ГОСТ 10704-76 / В-ВСт3сп3 ГОСТ 10705-80	Институт МосгазНИИпроект		
Утв.								

Инв. N подл. | Подпись и дата | Взам. инв. N | Инв. N дубл. | Подпись и дата

Формат А4

Формат	Зона	Поз.	Обозначение	Наименование	Кол.	Примечание
				Документация		
А3			ШРП3.03.00СБ	Сборочный чертеж		
				Детали		
А4		1	ШРП3.03.01-01	Фланец	1	
Б.4		2	ШРП3.03.02	Труба		
				Труба 57×3 ГОСТ 10704-76 / В-ВСт3сп3 ГОСТ 10705-80		
				L=219-1,2	1	0,71 кг
				Стандартные изделия		
		3		Фланец 1-50-16 ст25 ГОСТ 12820-80	1	

Изм.	Лист	N Докум.	Подп.	Дата	ШРП3.03.00			
Разраб.		Подшивалин			Патрубок	Лит. И	Лист	Листов 1
Провер.		Кудинов				Институт МосгазНИИпроект		
Н.контр.		Иосилевич						
Утв.								

Инв. N подл. | Подпись и дата | Взам. инв. N | Инв. N дубл. | Подпись и дата

Копировал: [illegible] Формат А4

ШРП3.03.01

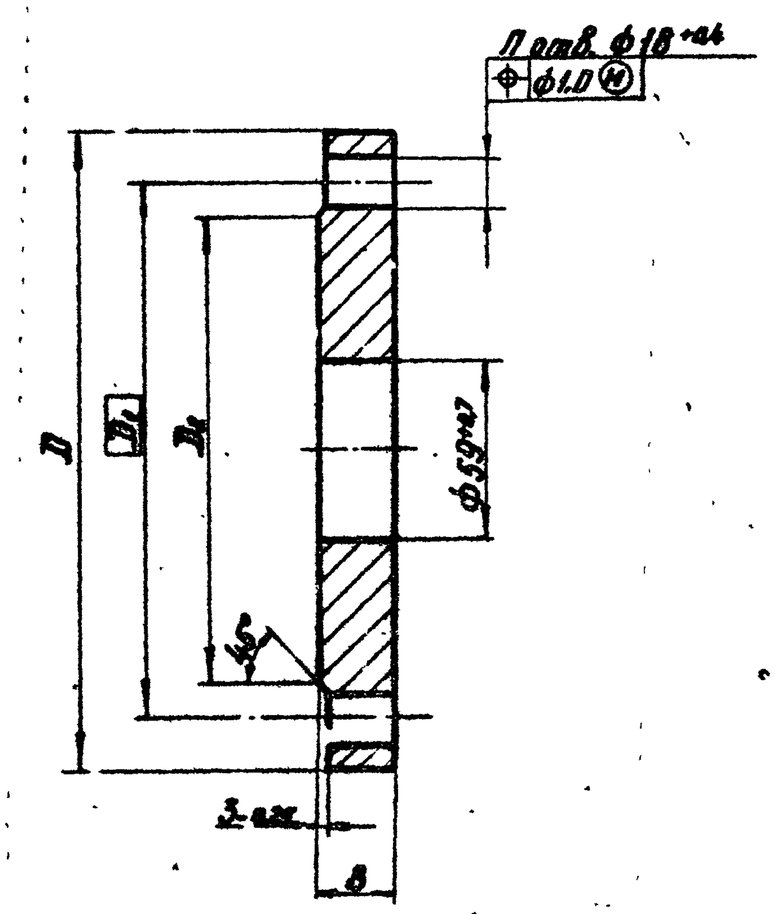

Размеры в мм

Обозначение	D	D_1	D_2	B	$D_{1шт}$	Масса, кг
ШРП3.03.01	185-1,2	150	128-1,0	14-0,4	4	2,97
—01	215-1,2	180	158-1,0	26-0,5	8	8,1

Изм.	Лист	N Докум.	Подп.	Дата	ШРП3.03.01			
Разраб.		Подшивалин			Фланец	Лит. И	Масса Сн. табл.	Масштаб —
Провер.		Кудинов				Лист	Листов 1	
Т.контр.								
Н.контр.		Иосилевич			Сталь 25 ГОСТ 1050-74	Институт МосгазНИИпроект		
Утв.								

Инв. N подл. | Подпись и дата | Взам. инв. N | Инв. N дубл. | Подпись и дата

Копировал: [illegible] Формат А4

ШРПЗ. 03.00СБ

Серия 5.905-11 Выпуск 3

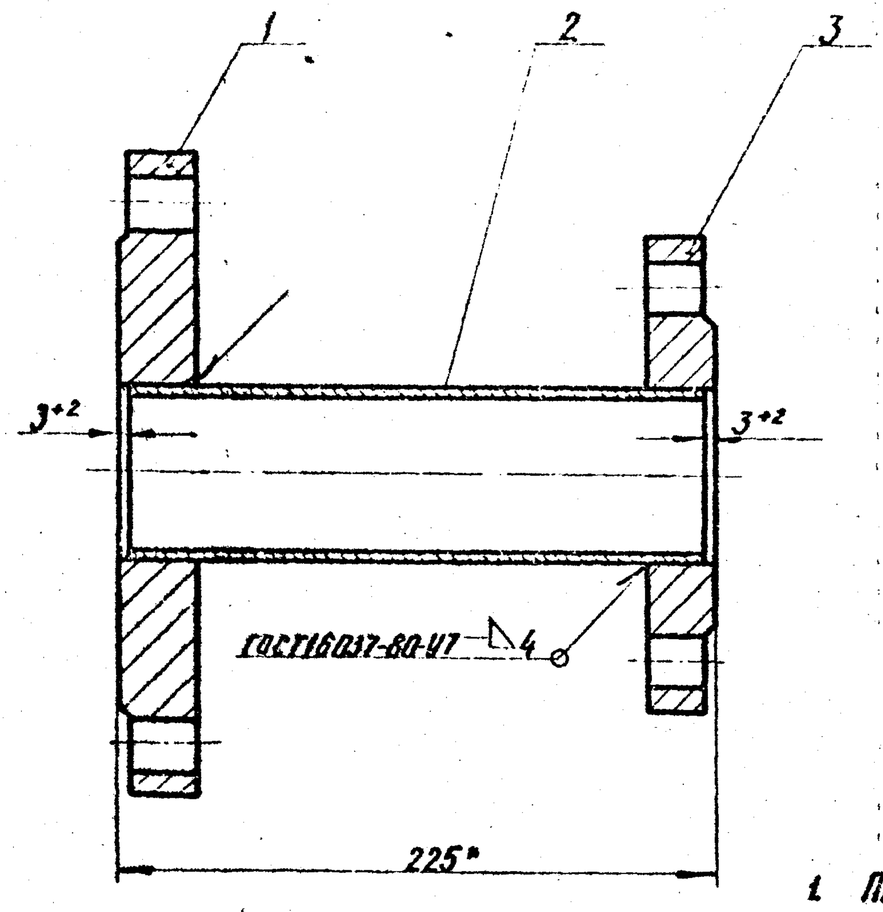

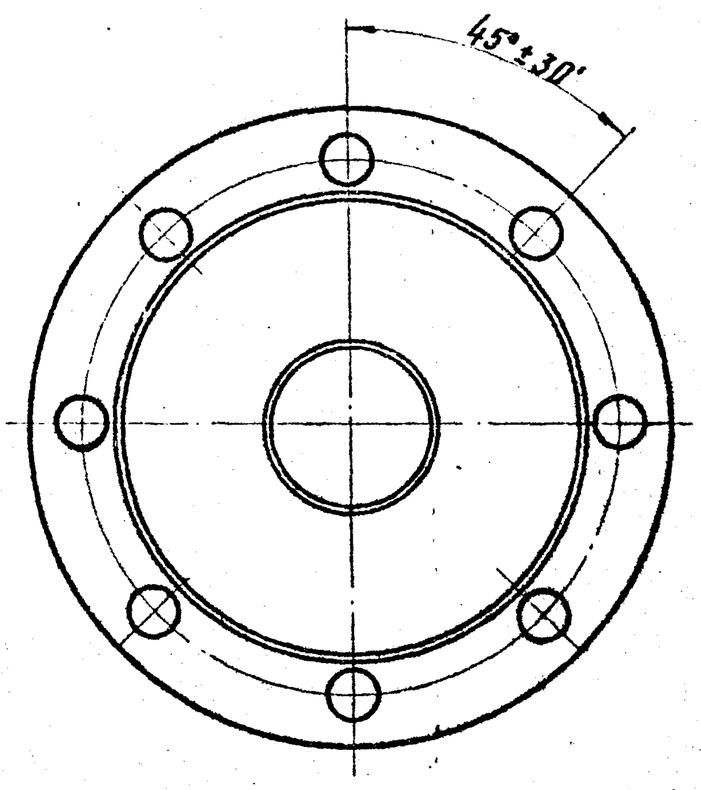

1. Патрубок испытать на прочность водой давлением 1,5 мПа (15 кгс/см²) и плотность воздухом давлением 1,2 мПа (12 кгс/см²)
2. Продолжительность испытания на прочность и плотность определяется временем, необходимым для осмотра мест сварки, но не менее 1 мин. на каждое испытание. При этом падение давления не допускается
3. * Размер для справок.

Изм.	Лист	N докум.	Подп.	Дата	ШРПЗ.03.00СБ			
Разраб.		Подшивалин		11.85	Патрубок Сборочный чертеж	Лит.	Масса	Масштаб
Провер.		Кудинов		11.85		И	9,5	1:2
Т.контр.						Лист	Листов 1	
Н.контр.		Иосилевич		11.85		Институт МосгазНИИпроект		
Утв.								

копировал: [signature] формат А3

Формат	Зона	Поз.	Обозначение	Наименование	Кол.	Примечание
				Документация		
А2			ШРПЗ. 04.00СБ	Сборочный чертеж		
				Детали		
А4		1	ШРПЗ. 04.01	Трубка	2	
		2	-01	Трубка	1	
А3		3	ШРПЗ. 04.02	Труба	1	
А4		4	ШРПЗ. 01.01 -01	Пластина	1	
А4		5	ШРПЗ. 01.02	Косынка	4	
А4		6	ШРПЗ. 02.01	Ниппель	1	
А4		7	ШРПЗ. 02.02	Штуцер	1	
А4		8	ШРПЗ. 02.03	Трубка	1	
				Стандартные изделия		
				Фланцы ГОСТ 12820-80		
		10		1-50-6 ст 25	1	
		11		1-50-10 ст 25	1	

Изм.	Лист	N докум.	Подп.	Дата	ШРПЗ.04.00			
Разраб.		Подшивалин		11.85	Патрубок	Лит.	Лист	Листов
Провер.		Кудинов		11.85		И		1
Н.контр.		Иосилевич		11.85		Институт МосгазНИИпроект		
Утв.								

копировал: [signature] формат А4

ШРПЗ.04.01

12,5 (√)

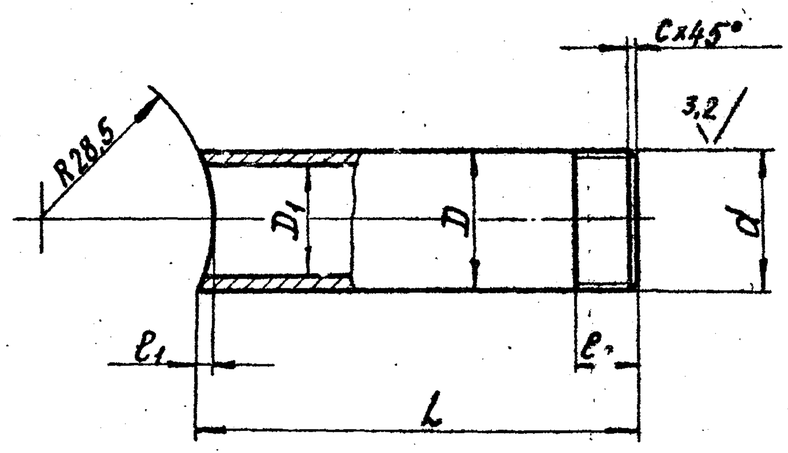

Размеры в мм

Обозначение	L	D	D_1	l_1	l_2	d	C	Масса, кг
ШРПЗ.04.01	$73_{-0,7}$	$21_{-0,5}$	$15^{+0,4}$	$2^{+0,25}$	$9_{-0,4}$	G1/2-B	2,0	0,09
-01	$76_{-0,7}$	$42_{-0,6}$	$32^{+0,6}$	$5^{+0,3}$	$13_{-0,4}$	G1 1/4-B	2,5	0,35

Изм.	Лист	N докум.	Подп.	Дата	ШРПЗ.04.01			
Разраб.		Подшивалин		11.85	Трубка	Лит.	Масса	Масштаб
Провер.		Кудинов		11.85		И	см. табл.	1:1
Т.контр.						Лист	Листов 1	
Н.контр.		Иосилевич		11.85	Сталь 20-4-Б ГОСТ 1050-74	Институт МосгазНИИпроект		
Утв.								

копировал: [signature] формат А4

Инв. N подл. | Подпись и дата | Взам. инв. N | Инв. N дубл. | Подпись и дата

Серия 5.905-11 Выпуск 3

ШРП3.04.00СБ

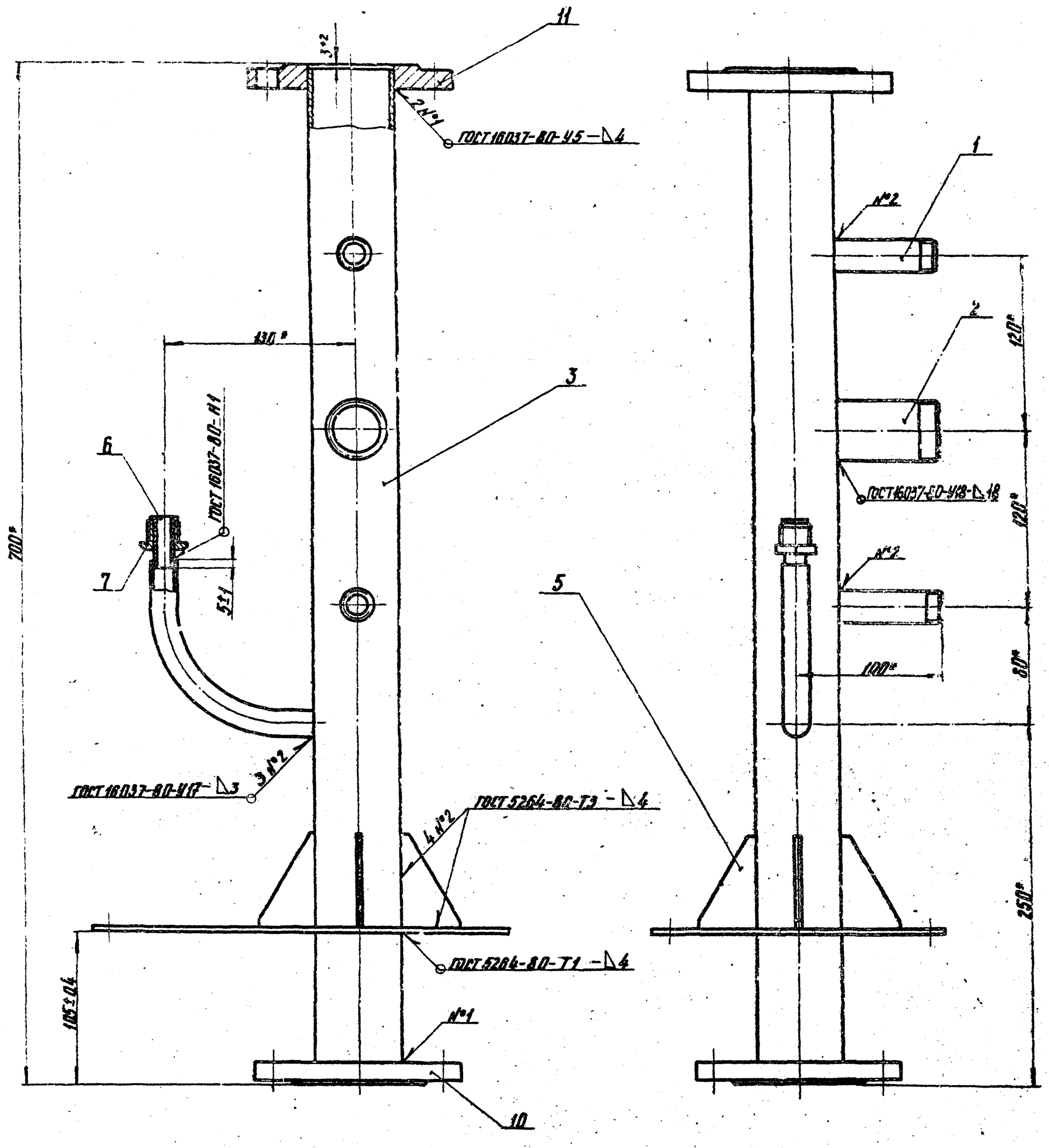

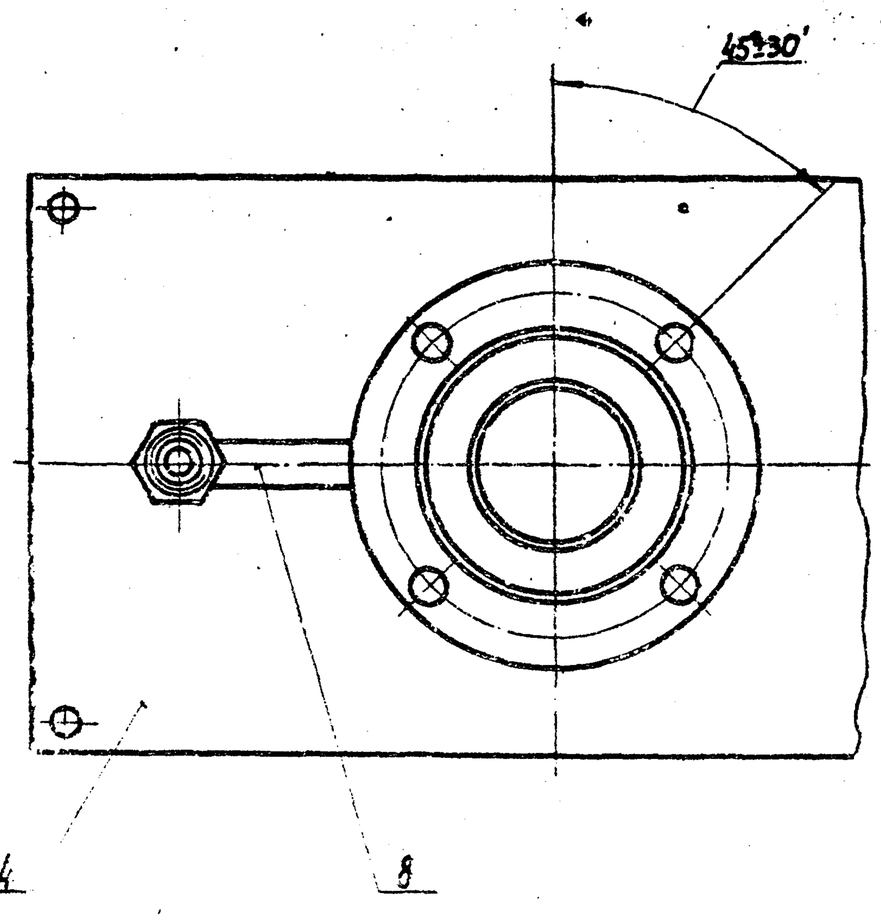

1. Патрубок испытать на прочность водой давлением 0,75 МПа (7,5 кгс/см²) и плотность воздухом давлением 0,6 МПа (6 кгс/см²)
2. Продолжительность испытания на прочность и плотность определяется временем, необходимым для осмотра мест сварки, но не менее 1 мин. на каждое испытание. При этом падение давления не допускается.
3. * Размеры для справок.

Изм.	Лист	№ докум.	Подп.	Дата	ШРП3.04.00СБ			
Разраб.		Подшивалин		10.85	Патрубок Сборочный чертеж	Лит.	Масса	Масштаб
Провер.		Кудинов		10.85		Н	8,5	1:2
Т. контр.						Лист	Листов 1	
Н. контр.		Носилевич		10.85		Институт МосгазНИИпроект		
Утв.								

Инв. № подл. | Подп. и дата | Взам. инв. № | Инв. № дубл. | Подпись и дата

копировал: [illegible]

Формат А2

12.5

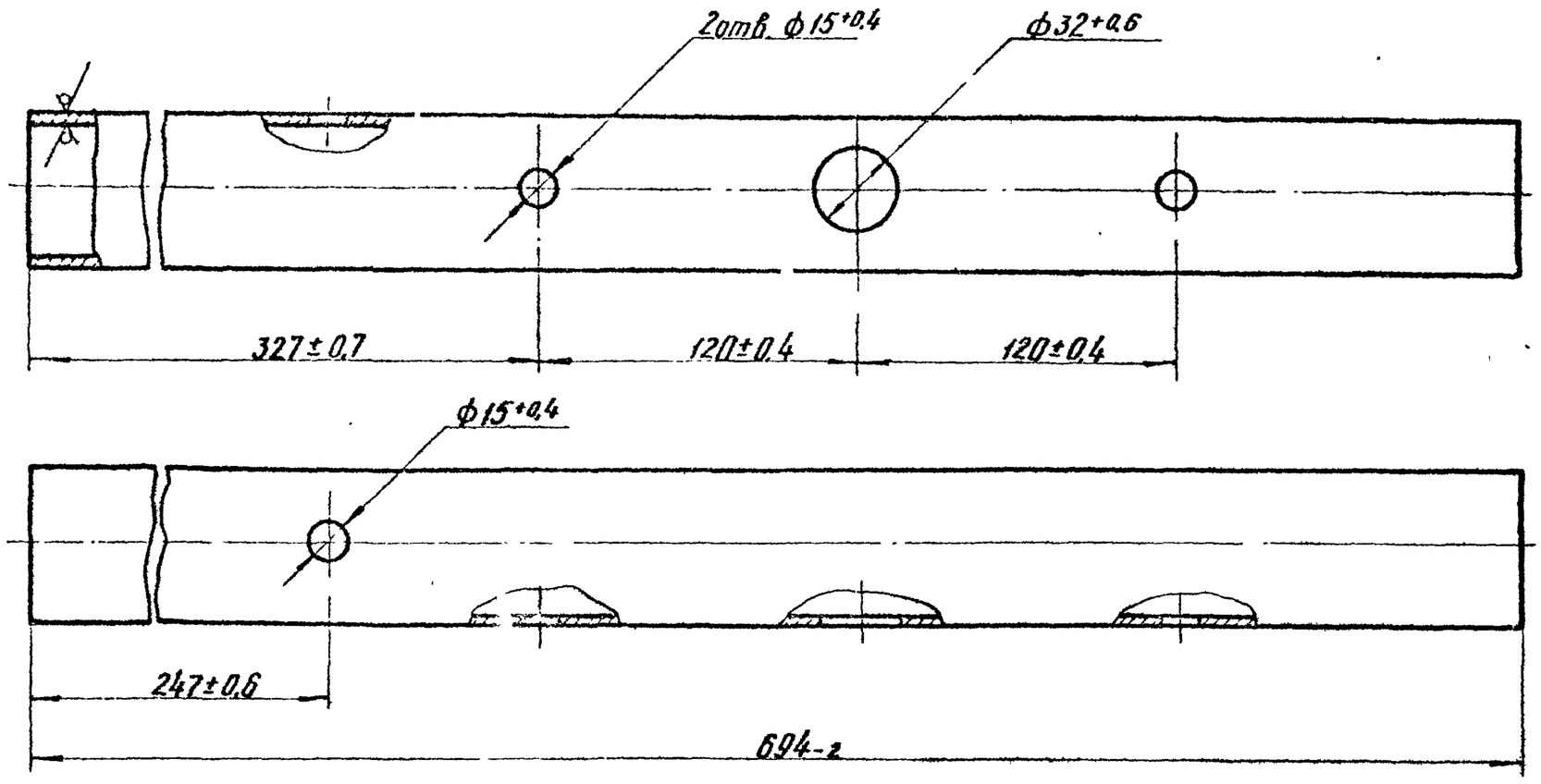

Изм. Лист	N докум.	Подп.	Дата	
Разраб.	Подшивалова		12.85	Труба
Провер.	Кулинов		12.85	
Т. контр.				
Н. контр.	Шоломевич		1285	Труба 57х3 ГОСТ 10704-76 / В-Ст3сп3 ГОСТ 10705-80
Утв.				

ШРП3.04.02

Лит.	Масса	Масштаб
	2,8	1:2

Лист 1 Листов 1

Институт МосгазНИИпроект

Копировал: Кал Формат А3

Формат	Зона	Поз.	Обозначение	Наименование	Кол.	Примечание
				Документация		
А2			ШРП3.05.00СБ	Сборочный чертеж		
				Детали		
А4		1	ШРП3.01.01 - 02	Пластина	1	
А4		2	ШРП3.01.02	Косынка	4	
А4		3	ШРП3.01.03 - 05	Труба	1	
А4		4	ШРП3.01.04	Труба	1	
				Стандартные изделия		
		6		Фланцы ГОСТ 12820-80		
				2-50-16 ст. 25	1	
		7		1-100-6 ст. 25	1	
		8		1-100-16 ст. 25	1	

Изм. Лист	N докум.	Подп.	Дата	
Разраб.	Подшивалова		12.85	Патрубок
Провер.	Кулинов		12.85	
Н. контр.	Шоломевич		12.85	

ШРП3.05.00

Лит.	Масса	Масштаб
И		

Лист Листов 1

Институт МосгазНИИпроект

Копировал Формат А4

Формат	Зона	Поз.	Обозначение	Наименование	Кол.	Примечание
				Документация		
А3			ШРП3.06.00СБ	Сборочный чертеж		
				Детали		
Б4		1	ШРП3.06.01	Труба		
				Труба 108х3 ГОСТ 10704-76 / В-Ст3сп3 ГОСТ 10705-80		
				L=57-0,7	1	0,44кг
Б4		2	ШРП3.06.02	Труба		
				Труба 108х3 ГОСТ 10704-76 / В-Ст3сп3 ГОСТ 10705-80		
				L=68-0,7	1	0,6кг
				Стандартные изделия		
		3		Отвод 90° 108х4 ГОСТ 17375-83	1	
		4		Фланец 1-100-16 ст 25 ГОСТ 12820-80	2	

Изм. Лист	N докум.	Подп.	Дата	
Разраб.	Подшивалова		12.85	Колено
Провер.	Кулинов		12.85	
Н. контр.	Шоломевич		12.85	
Утв.				

ШРП3.06.00

Лит.	Масса	Масштаб
И		

Лист Листов 1

Институт МосгазНИИпроект

Копировал Формат А4

Серия 5.905-11 Выпуск 3

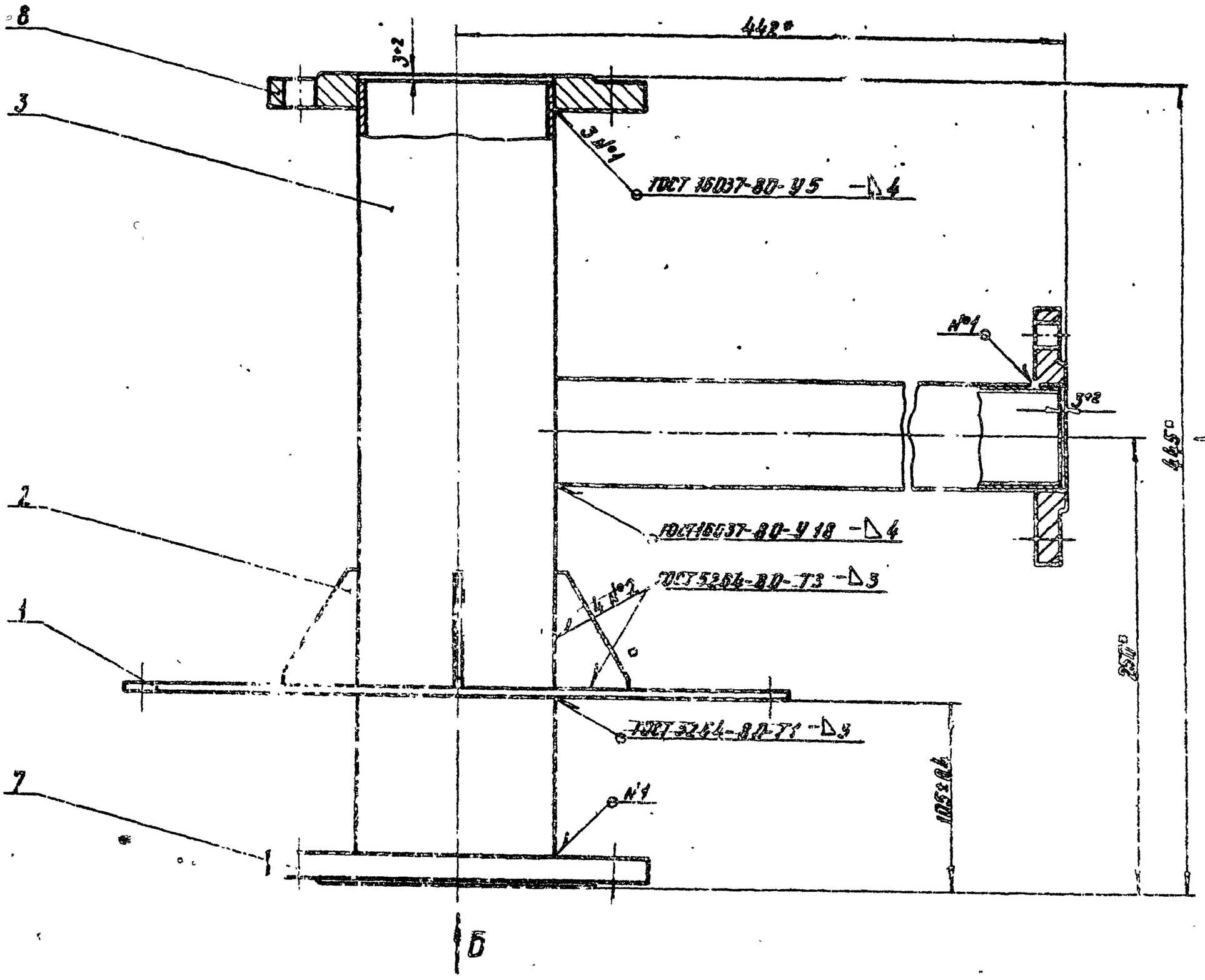

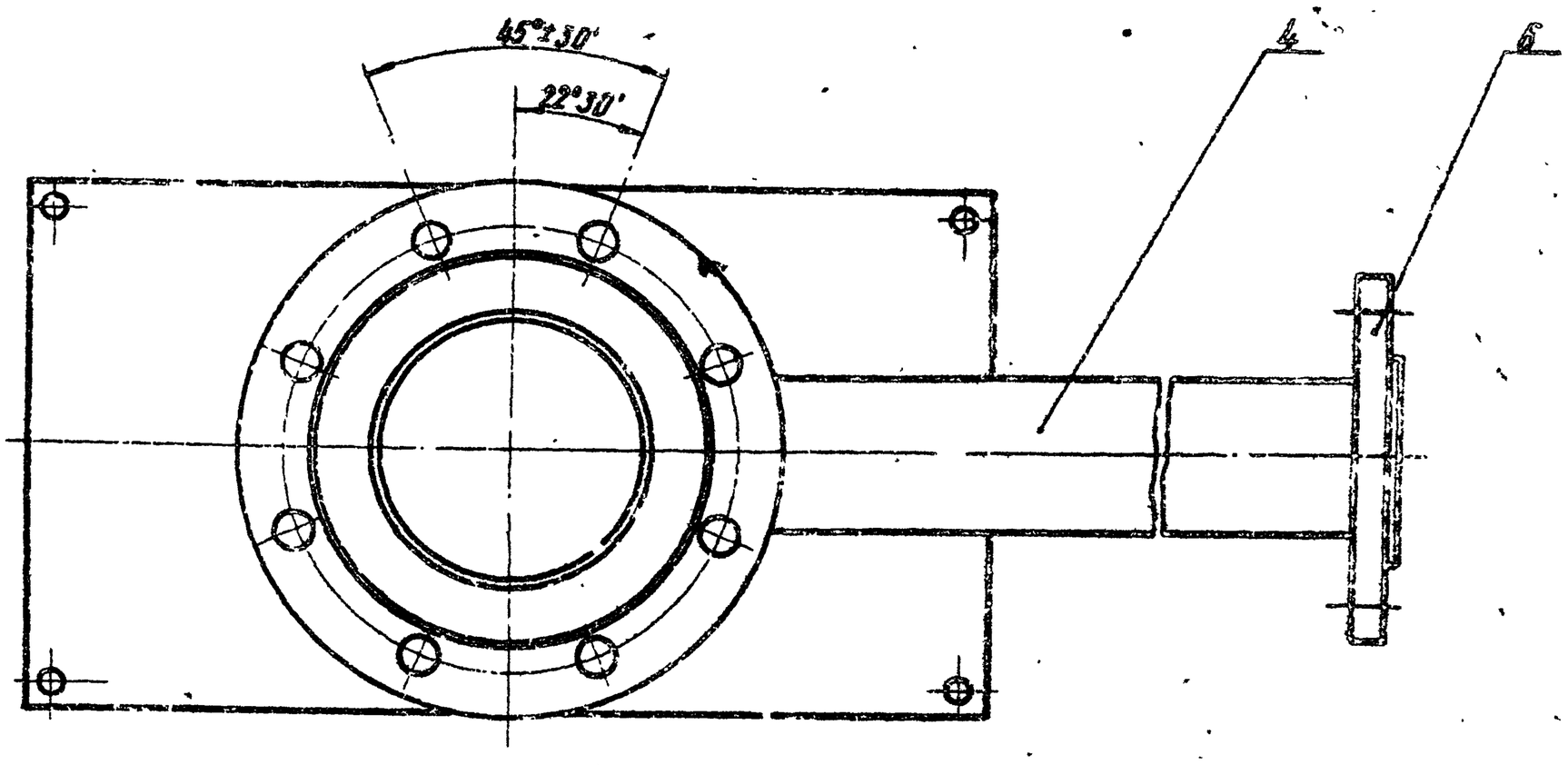

Вид А

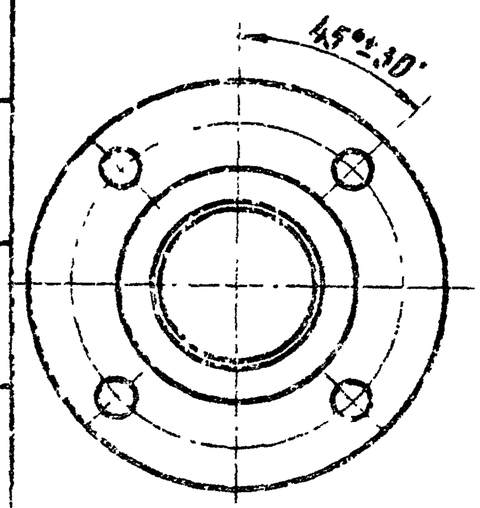

Вид Б

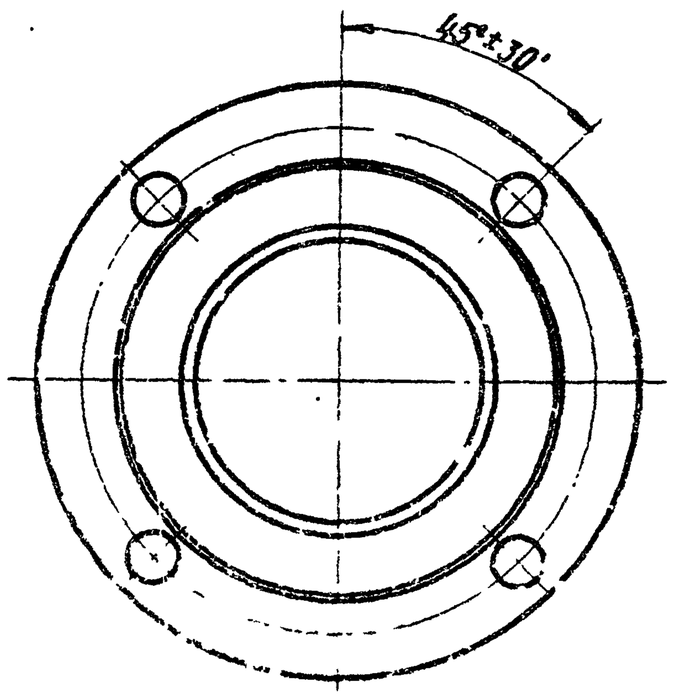

1. Патрубок испытать на прочность водой давлением 0,75 МПа (7,5 кгс/см²) и плотность воздухом давлением 0,6 МПа (6 кгс/см²)
2. Продолжительность испытания на прочность и плотность определяется временем, необходимым для осмотра мест сварки, но не менее 1 мин. на каждое испытание. При этом падение давления не допускается
3. * Размеры для справок.

Изм.	Лист	№ докум.	Подп.	Дата	ШРПЗ.05.00СБ			
Разраб.		Пашивалин		10.85	Патрубок Сборочный чертеж	Лит.	Масса	Масштаб
Провер.		Кубиков		10.85		Н	13,5	1:2
Н.контр.						Лист	Листов 1	
Н.контр.		Посилевич		10.85		Институт Мосгоспроект		
Утв.								

Копировал: [illegible] Формат А2

Инв. № подл. | Подпись и дата | Взам. инв. № | Инв. № дубл. | Подпись и дата

ШРП3.06.00СБ

Серия 5.905-11 Выпуск 3

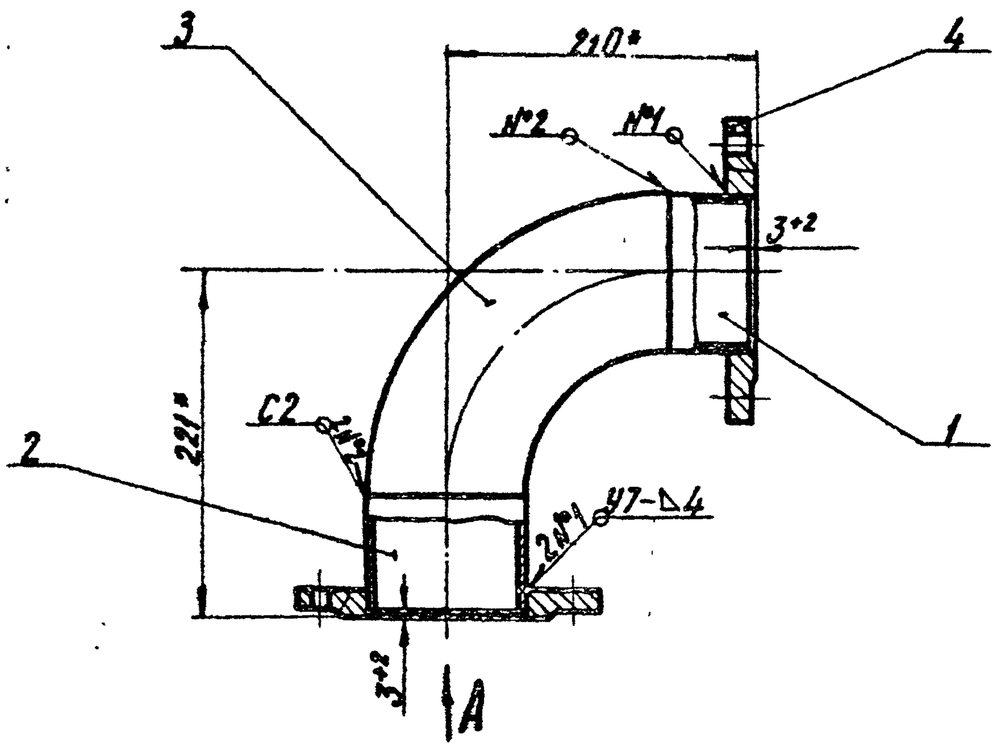

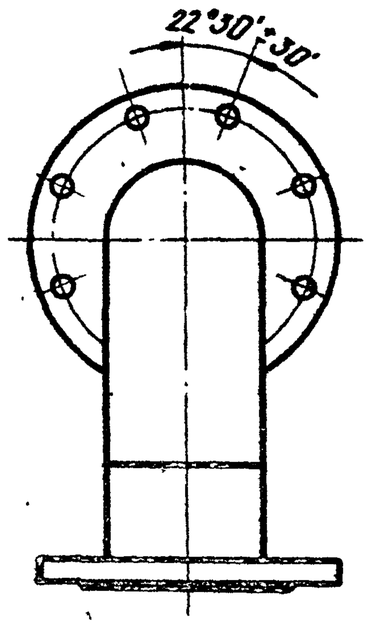

Вид А

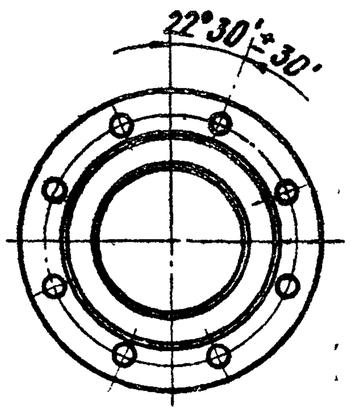

1. Колено испытать на прочность водой давлением 0,75 мПа (7,5 кгс/см²) и плотность воздухом давлением 0,6 мПа (6 кгс/см²)
2. Продолжительность испытания на прочность и плотность определяется временем, необходимым для осмотра мест сварки, но не менее 1 мин. на каждое испытание. При этом падение давления не допускается.
3. Сварные швы по ГОСТ 16037-80
4. * Размеры для справок

Изм.	Лист	№ докум.	Подп.	Дата	ШРП3.06.00СБ			
Разраб.		Подшивалин		11.85	Колено	Лит.	Масса	Масштаб
Провер.		Кудинов		11.85	Сборочный чертеж	И	0,3	1:4
Т. контр.						Лист	Листов 1	
Н. контр.		Иосилевич		11.85		Институт МосгазНИИпроект		
Утв.								

копировал: [signature] формат А3

Формат	Зона	Поз.	Обозначение	Наименование	Кол.	Примечание
				Документация		
А2			ШРП3.07.00СБ	Сборочный чертеж		
				Детали		
А4		1	ШРП3.07.01	Труба	1	
А4		2	ШРП3.01.03-03	Труба	1	
А4		3	ШРП3.02.01	Ниппель	1	
А4		4	ШРП3.02.02	Штуцер	1	
А4		5	ШРП3.02.03-01	Трубка	1	
				Стандартные изделия		
				Фланцы ГОСТ 12820-80		
		7		2-20-16 ст. 25	1	
		8		2-50-16 ст. 25	2	

ШРП3.07.00

Изм.	Лист	№ докум.	Подп.	Дата	Катушка	Лит.	Лист	Листов
Разраб.		Подшивалин		11.85		И		1
Провер.		Кудинов		11.85		Институт МосгазНИИпроект		
Н. контр.		Иосилевич		11.85				
Утв.								

копировал: [signature] формат А4

ШРП3.07.01

12,5 (√)

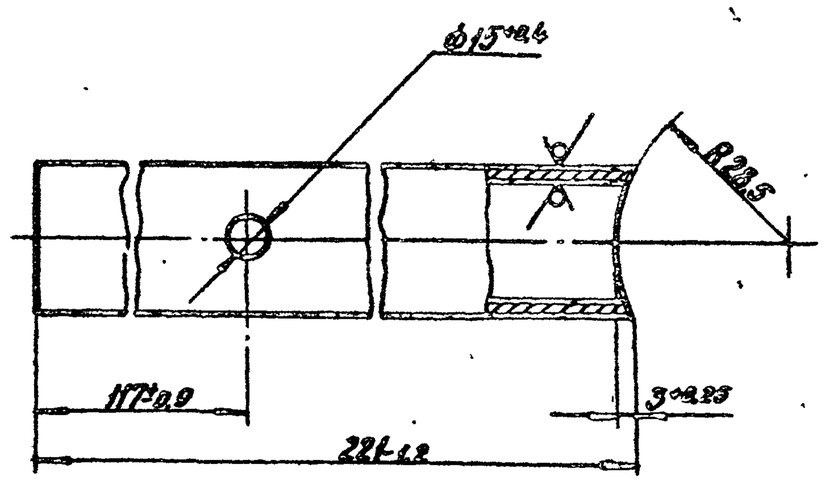

Изм.	Лист	№ докум.	Подп.	Дата	ШРП3.07.01			
Разраб.		Подшивалин		11.85	Труба	Лит.	Масса	Масштаб
Провер.		Кудинов		11.85		И	0,31	1:2
Т. контр.						Лист	Листов 1	
Н. контр.		Иосилевич		11.85	Труба 25×2,5 ГОСТ 10704-76 / В-В Ст3 сп3 ГОСТ 10705-80	Институт МосгазНИИпроект		
Утв.								

копировал: [signature] формат А4

ШРП3.07.00СБ

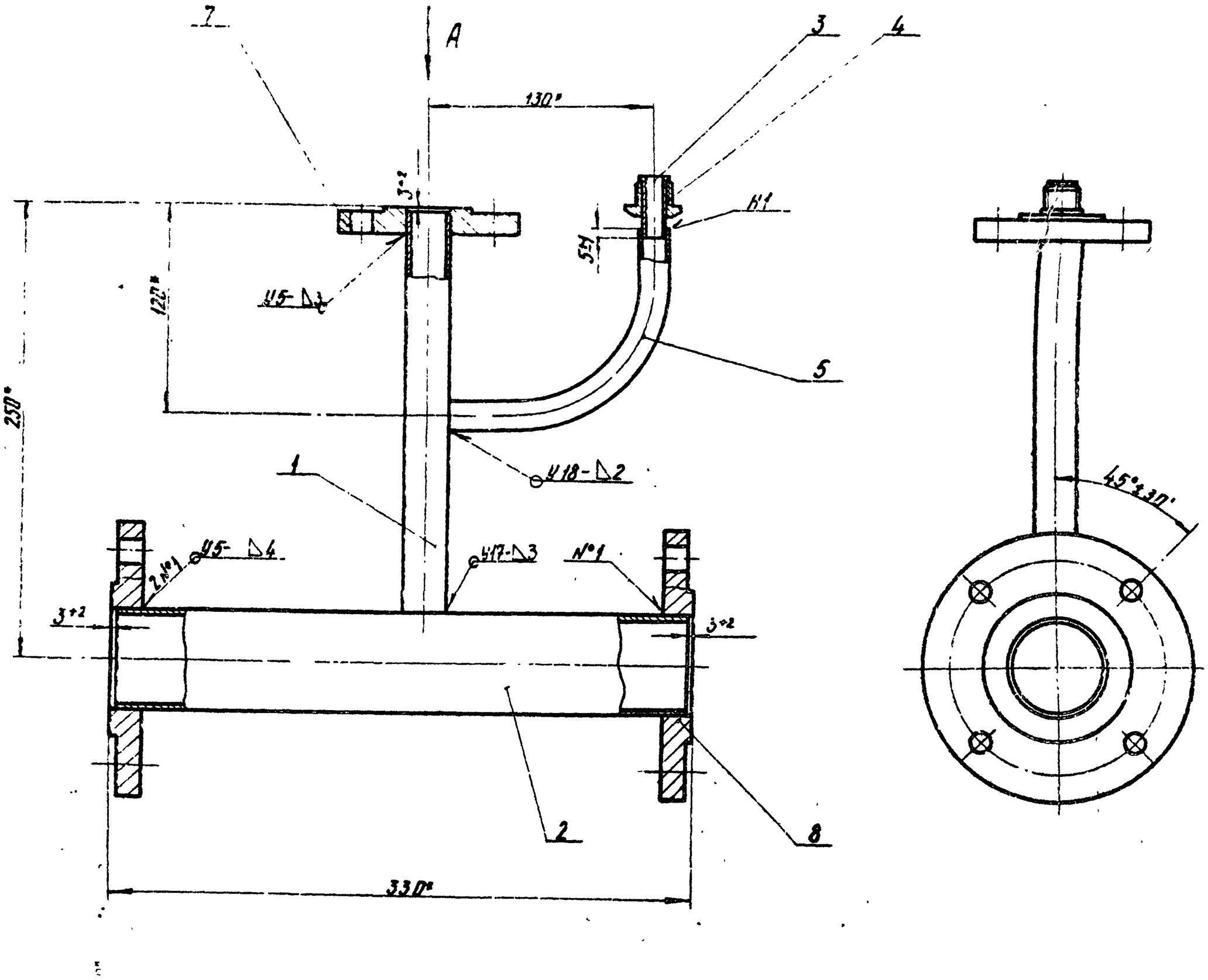

Вид А

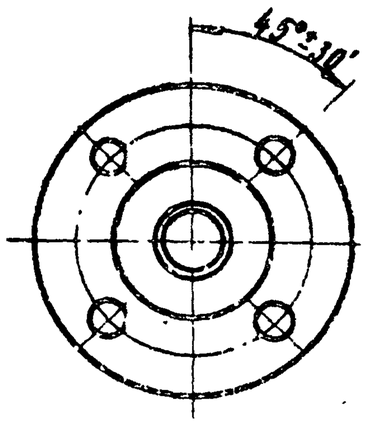

1. Катушку испытать на прочность водой давлением 0,75 МПа (7,5 кгс/см²) и плотность воздухом давлением 0,6 МПа (6 кгс/см²)
2. Продолжительность испытания на прочность и плотность определяется временем, необходимым для осмотра мест сварки, но не менее 1 мин. на каждое испытание. При этом падение давления не допускается.
3. Сварные швы по ГОСТ 16037-80.
4. * Размеры для спр вок

					ШРП3.07.00СБ			
Изм	Лист	N докум.	Подп.	Дата	Катушка	Лит.	Масса	Масштаб
Разраб.		Подшивалин		10.85		И	5,0	1:2
Провер.		Кудинов		10.85	Сборочный чертеж	Лист	Листов 1	
Т.контр.						Институт Мосгазниипроект		
Н.контр.		Носилевич		10.85				
Утв.								

копировал. Кор. формат А2

Формат	Зона	Поз.	Обозначение	Наименование	Кол.	Примечание
				Документация		
А2			ШРПЗ.08.00СБ	Сборочный чертеж		
				Детали		
А4		1	ШРПЗ.08.01	Штуцер	1	
А4		2	ШРПЗ.08.02	Труба	1	
А4		3	ШРПЗ.08.03	Труба	1	
				Стандартные изделия		
		5		Фланец 2-20-16 ст.25 ГОСТ 12820-80	2	

Инв.№ подл. | Подпись и дата | Взам. инв.№ | Инв.№ дубл. | Подпись и дата

Изм. Лист	№докум.	Подп.	Дата	
Разраб.	Подшивалин		11.87	**ШРПЗ.08.00**
Провер.	Кудинов		11.87	
Н.контр.	Шкилевич		11.87	**Сборочный чертеж**
Утв.				

Лит.	Масса	Масштаб
И		
Лист	Листов 1	

Институт МосгазНИИпроект

Копировал: Ел | Формат А4

ШРПЗ.08.01

125 (▽)

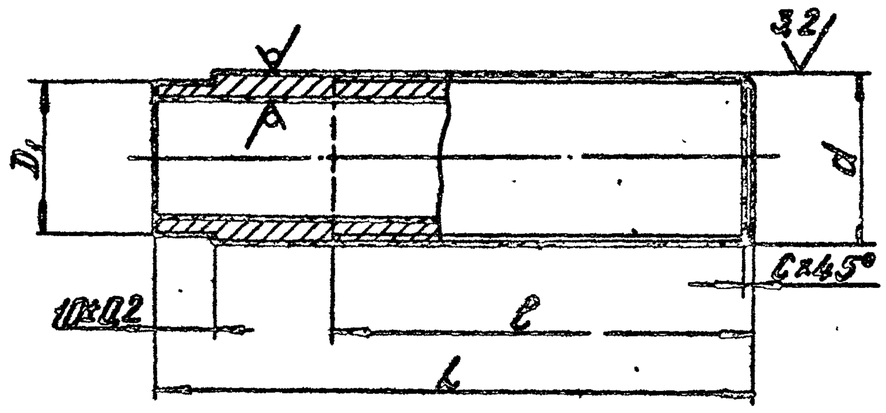

Размеры в мм

Обозначение	D×S	d	D_1	L	ℓ	C	Масса, кг
ШРПЗ.08.01	27×3	G¾-B	25-0,5	100-0,9	70±0,4	2	0,23
-01	60×4	G2-B	57-0,7	87-0,7	60±0,4	2,5	0,4
-02			57-0,7	102-0,7	25±0,2	2,5	0,4
-03			57-0,7	142-0,9	80±0,4	2,5	0,45

Изм. Лист	№докум.	Подп.	Дата	
Разраб.	Подшивалин		11.87	**ШРПЗ.08.01**
Провер.	Кудинов		11.87	
Т.контр.				**Штуцер**
Н.контр.	Шкилевич		11.87	
Утв.				

Лит.	Масса	Масштаб
У		1:1
Лист	Листов 1	

Институт МосгазНИИпроект

Труба D×S ГОСТ 10704-76 / В-Вст3сп3 ГОСТ 10705-80

Копировал: Ел | Формат А4

ШРПЗ.08.02

125 (▽)

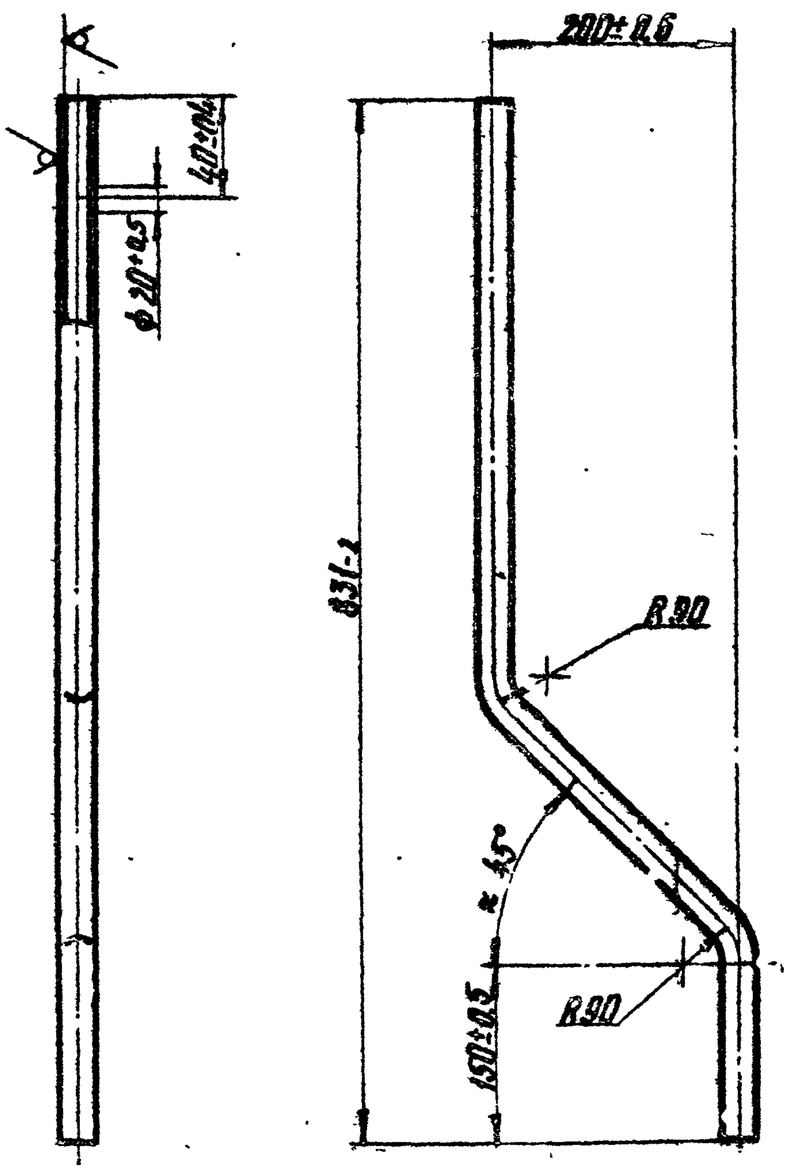

Изм. Лист	№докум.	Подп.	Дата	
Разраб.	Подшивалин		11.87	**ШРПЗ.08.02**
Провер.	Кудинов		11.87	
Т.контр.				**Труба**
Н.контр.	Шкилевич		11.87	
Утв.				

Лит.	Масса	Масштаб
И	1,4	1:5
Лист	Листов 1	

Институт МосгазНИИпроект

Труба 25×2,5 ГОСТ 10704-76 / В-Вст3сп3 ГОСТ 10705-80

Копировал: Ел | Формат А4

ШРПЗ.08.03

125 (▽)

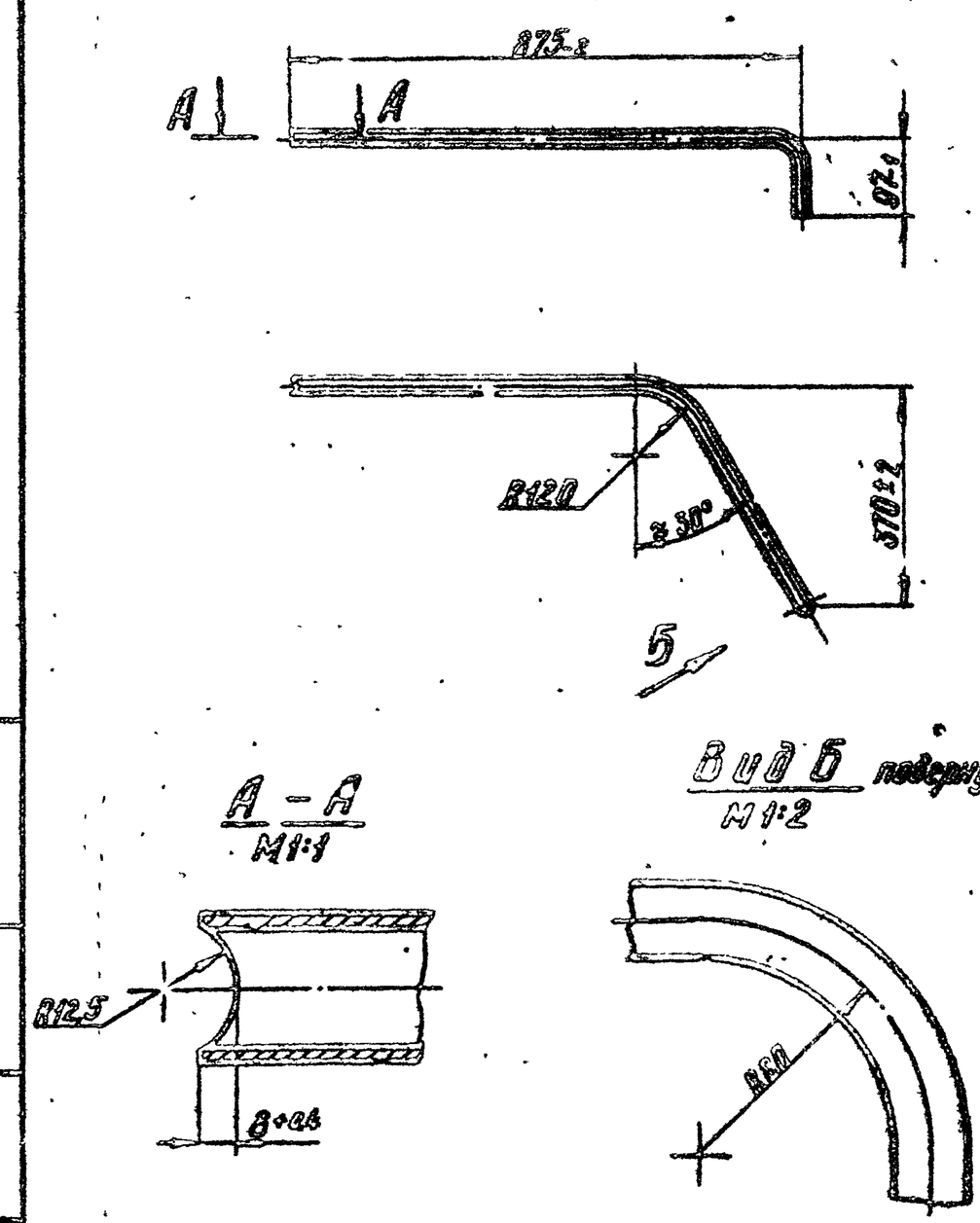

Изм. Лист	№докум.	Подп.	Дата	
Разраб.	Подшивалин		11.87	**ШРПЗ.08.03**
Провер.	Кудинов		11.87	
Т.контр.				**Труба**
Н.контр.	Шкилевич		11.87	
Утв.				

Лит.	Масса	Масштаб
У	4,8	1:10
Лист	Листов 1	

Институт МосгазНИИпроект

Труба 25×2,5 ГОСТ 10704-76 / В-Вст3сп3 ГОСТ 10705-80

Копировал: Ел | Формат А4

Серия 5.905-11 Выпуск 3

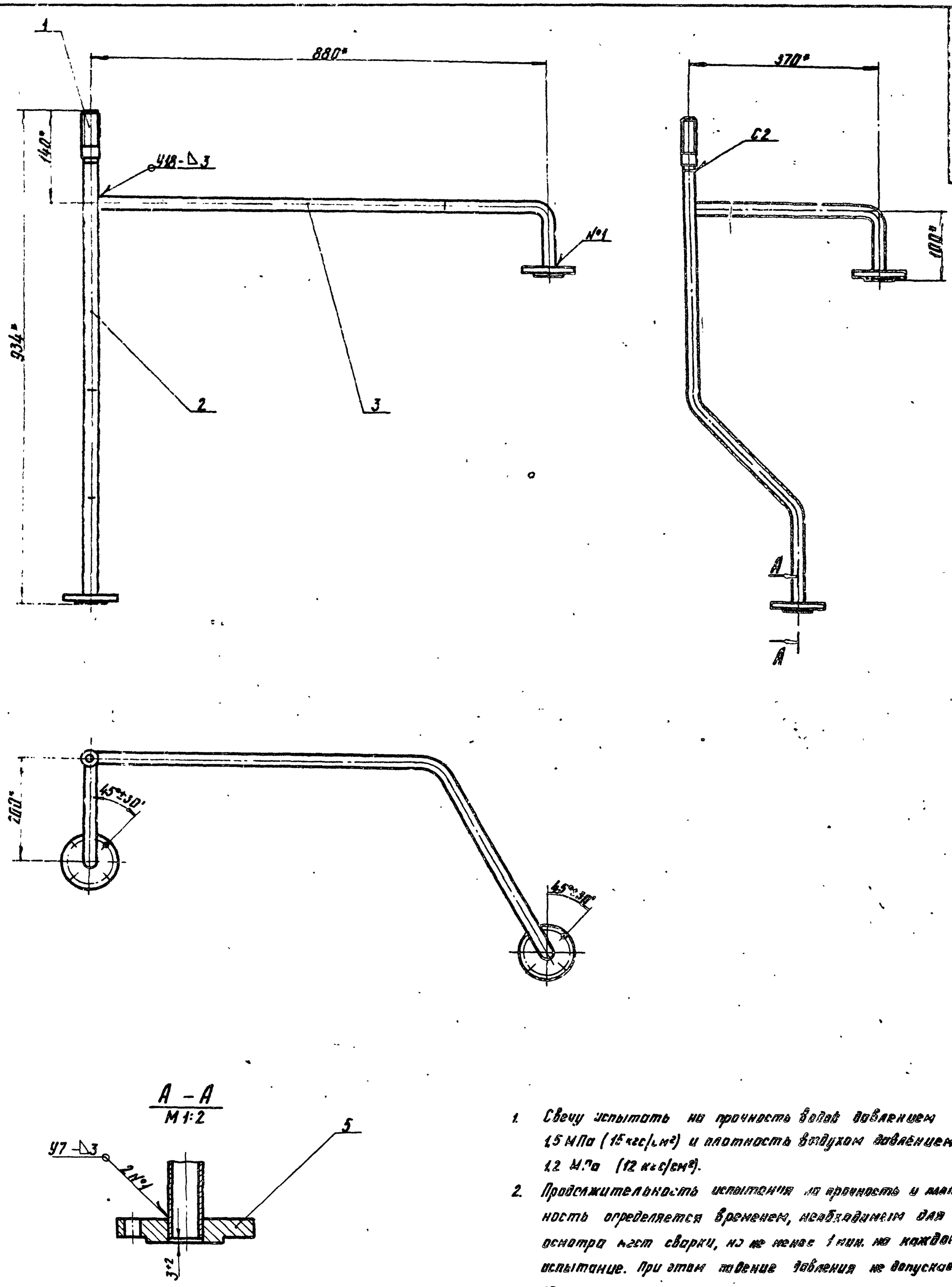

1. Свечу испытать на прочность водой давлением 1,5 МПа (15 кгс/см²) и плотность воздухом давлением 1,2 МПа (12 кгс/см²).
2. Продолжительность испытания на прочность и плотность определяется временем, необходимым для осмотра мест сварки, но не менее 1 мин. на каждое испытание. При этом падение давления не допускается
3. Сварные швы по ГОСТ 16037-80
4. * Размеры для справок

Изм.	Лист	№ докум.	Подп.	Дата	Свеча	Лит.	Масса	Масштаб
Разраб.		Подшивалин		10.85	Сборочный чертеж	М	5,0	1:5
Провер.		Кудинов		10.85		Лист	Листов 1	
Т.контр.						Институт		
Н.контр.		Носилевич		10.85		Мисгаз НИИпроект		
Утв.								

ШРП3.08.00СБ

Инв. № подл. | Подпись и дата | Взам. инв. № | Инв. № дубл. | Подпись и дата

копировал: [illegible]

формат А2

Серия 5.905-11 Выпуск 3

Формат	Зона	Поз.	Обозначение	Наименование	Кол.	Примечание
				Документация		
А3			ШРП3. 09. 00 СБ	Сборочный чертеж		
				Детали		
А4		1	ШРП3. 09. 01	Гайка накидная	1	
А4		2	ШРП3. 02. 01	Ниппель	1	
				Материалы		
		3		Труба 14×1.6 ГОСТ 10704-76 / В-ВСт3сп3 ГОСТ 10705-80	1,57 н	м

Изм.	Лист	№ докум.	Подп.	Дата
Разраб.		Подшивалин		11.85
Провер.		Кудинов		
Н. контр.		Иосилевич		11.85
Утв.				

ШРП3.09.00

Трубка импульсная

Лит.	Лист	Листов
И		1

Институт [redacted]

Инв. № подл. | Подпись и дата | Взам. инв. № | Инв. № дубл. | Подпись и дата

копировал: [illegible] формат А4

ШРП3. 09. 01

12,5

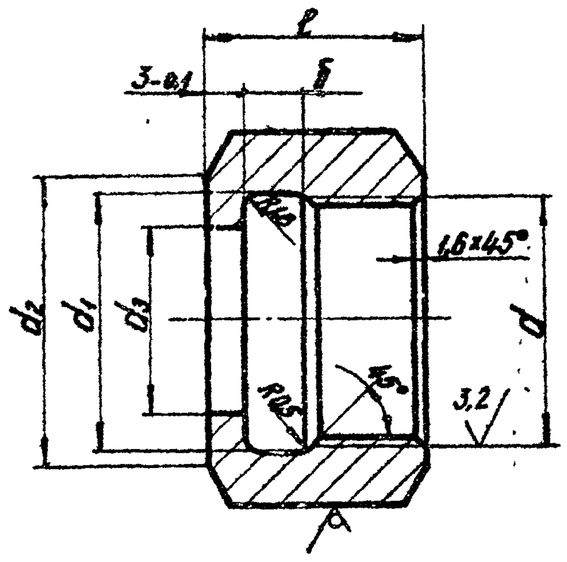

Размеры в мм

Обозначение	d	S	d_1	d_2	d_3	l	б	Масса, кг
ШРП3. 09. 01	G 1/2-B	27	$21,5^{+0,5}$	$24_{-0,5}$	$15,5^{+0,5}$	$18_{-0,4}$	$5^{+0,3}$	0,05
—01	G 1 1/2-B	65	$48,5^{+0,5}$	$60_{-0,7}$	$38,5^{+0,5}$	$28_{-0,5}$	$6^{+0,3}$	0,45
—02	M24×1,5-7H	32	$24,7^{+0,5}$	$28_{-0,5}$	$18,5^{+0,5}$	$24_{-0,5}$	$3^{+0,3}$	0,10

ШРП3.09.01

Изм.	Лист	№ докум.	Подп.	Дата
Разраб.		Подшивалин		11.85
Провер.		Кудинов		11.85
Т. контр.				
Н. контр.		Иосилевич		11.85
Утв.				

Гайка накидная

Шестогранник S-5 ГОСТ 8560-78 / 45-В ГОСТ 1051-73

Лит.	Масса	Масштаб
И	См. табл.	2:1

Лист | Листов

Институт Мосгазнишпроект

копировал: [illegible] формат А4

ШРП3. 09. 00 СБ

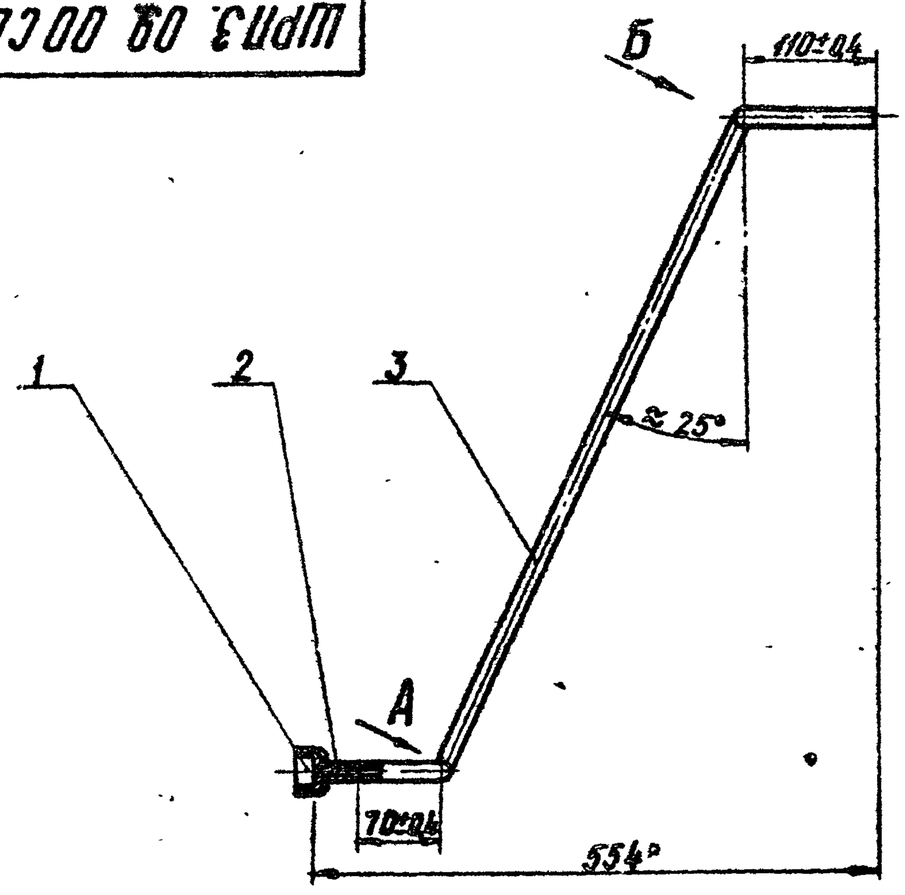

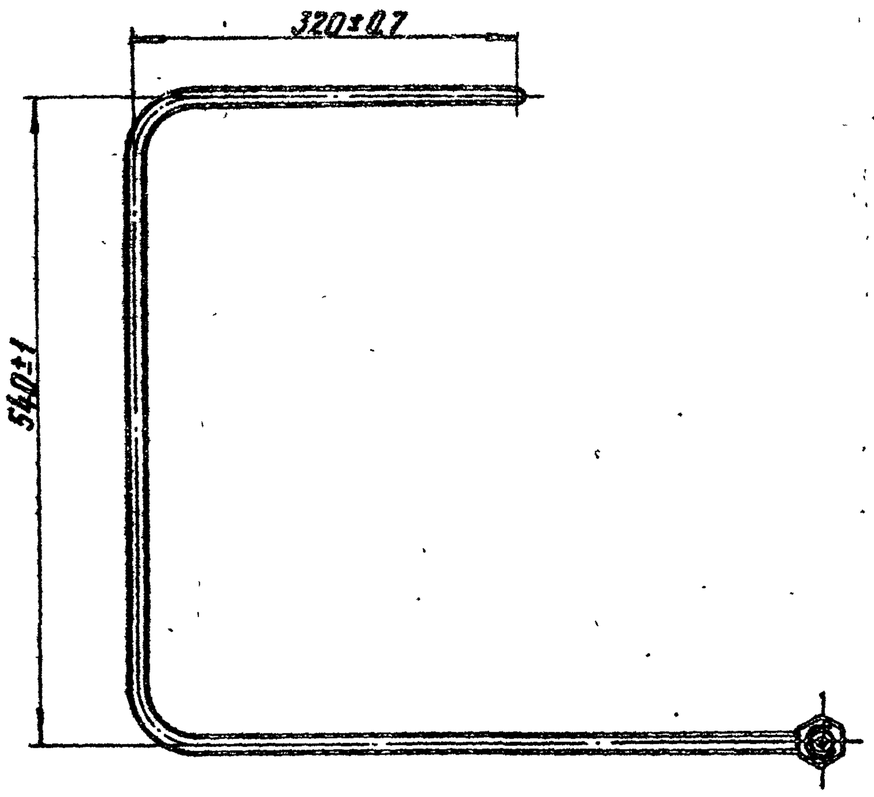

Вид А повернуто

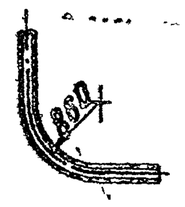

Вид Б повернуто

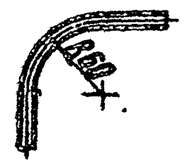

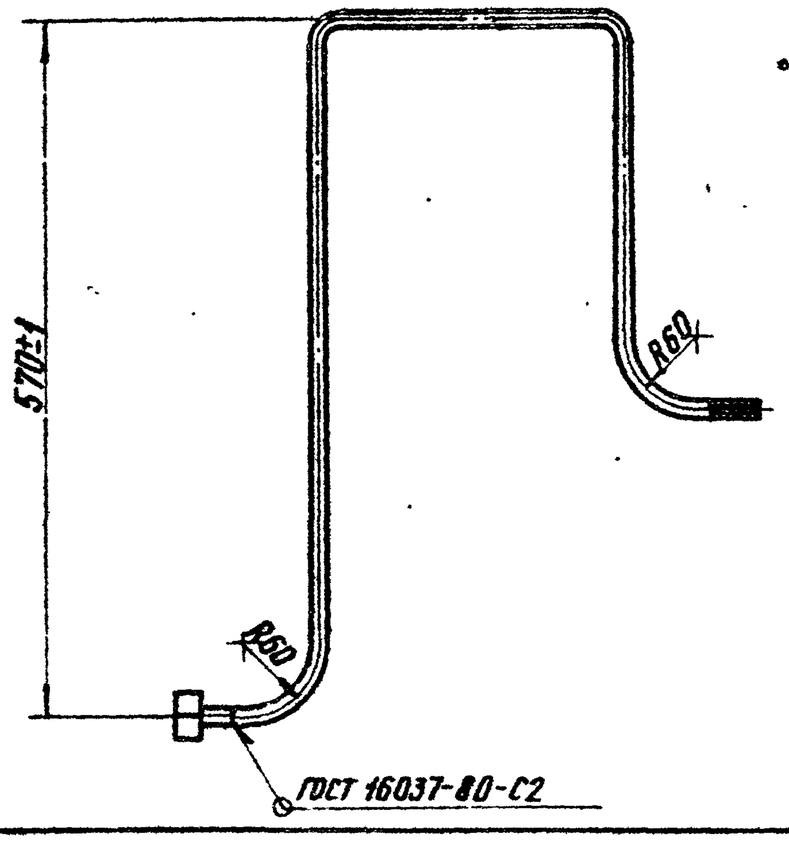

1. Трубку импульсную испытать на прочность водой давлением 0,75 мПа (7,5 кгс/см²) и плотность воздухом давлением 0,6 мПа (6 кгс/см²)
2. Продолжительность испытания на прочность и плотность определяется временем, необходимым для осмотра мест сварки, но не менее 1 мин. на каждое испытание. При этом падение давления не допускается.
3. * Размер для справок.

ШРП3.09.00СБ

Изм.	Лист	№ докум.	Подп.	Дата
Разраб.		Подшивалин		11.85
Провер.		Кудинов		11.85
Т. контр.				
Н. контр.		Иосилевич		11.85
Утв.				

Трубка импульсная Сборочный чертеж

Лит.	Масса	Масштаб
И	0,85	1:5

Лист | Листов 1

Институт Мосгазнишпроект

копировал: [illegible] формат А4

Серия 5.905-11 Выпуск 3

Формат	Зона	Поз.	Обозначение	Наименование	Кол.	Примечание
				Документация		
А3			ШРП3.10.00СБ	Сборочный чертеж		
				Детали		
А4		1	ШРП3.10.01	Труба	1	
А4		2	ШРП3.02.01-01	Ниппель	1	
А4		3	ШРП3.09.01-01	Гайка накидная	1	

Изм.	Лист	N Докум.	Подп.	Дата
Разраб.		Подшивалин		12.85
Провер.		Кудинов		12.85
Н.контр.		Иосилевич		12.85
Утв.				

ШРП3.10.00

Трубка импульсная

Лит.	Лист	Листов
И		1

Институт Мосгаз НИИпроект

Инв. № подл. | Подпись и дата | Взам. инв. № | Инв. № дубл. | Подпись и дата

копировал: [illegible] Формат А4

ШРП3.10.01

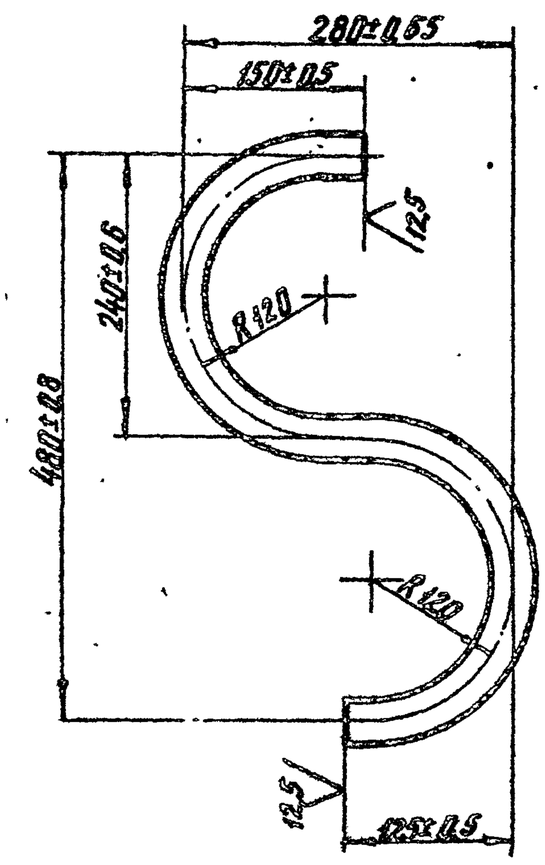

Изм.	Лист	N Докум.	Подп.	Дата
Разраб.		Подшивалин		12.85
Провер.		Кудинов		12.85
Т.контр.				
Н.контр.		Иосилевич		12.85
Утв.				

ШРП3.10.01

Труба

Лит.	Масса	Масштаб
И	2,2	1:5

Лист | Листов 1

Труба 38×3 ГОСТ 10704-76 / 8-8 Ст3сп3 ГОСТ 10705-80

Институт Мосгаз НИИпроект

Инв. № подл. | Подпись и дата | Взам. инв. № | Инв. № дубл. | Подпись и дата

копировал: [illegible] Формат А4

ШРП3.10.00СБ

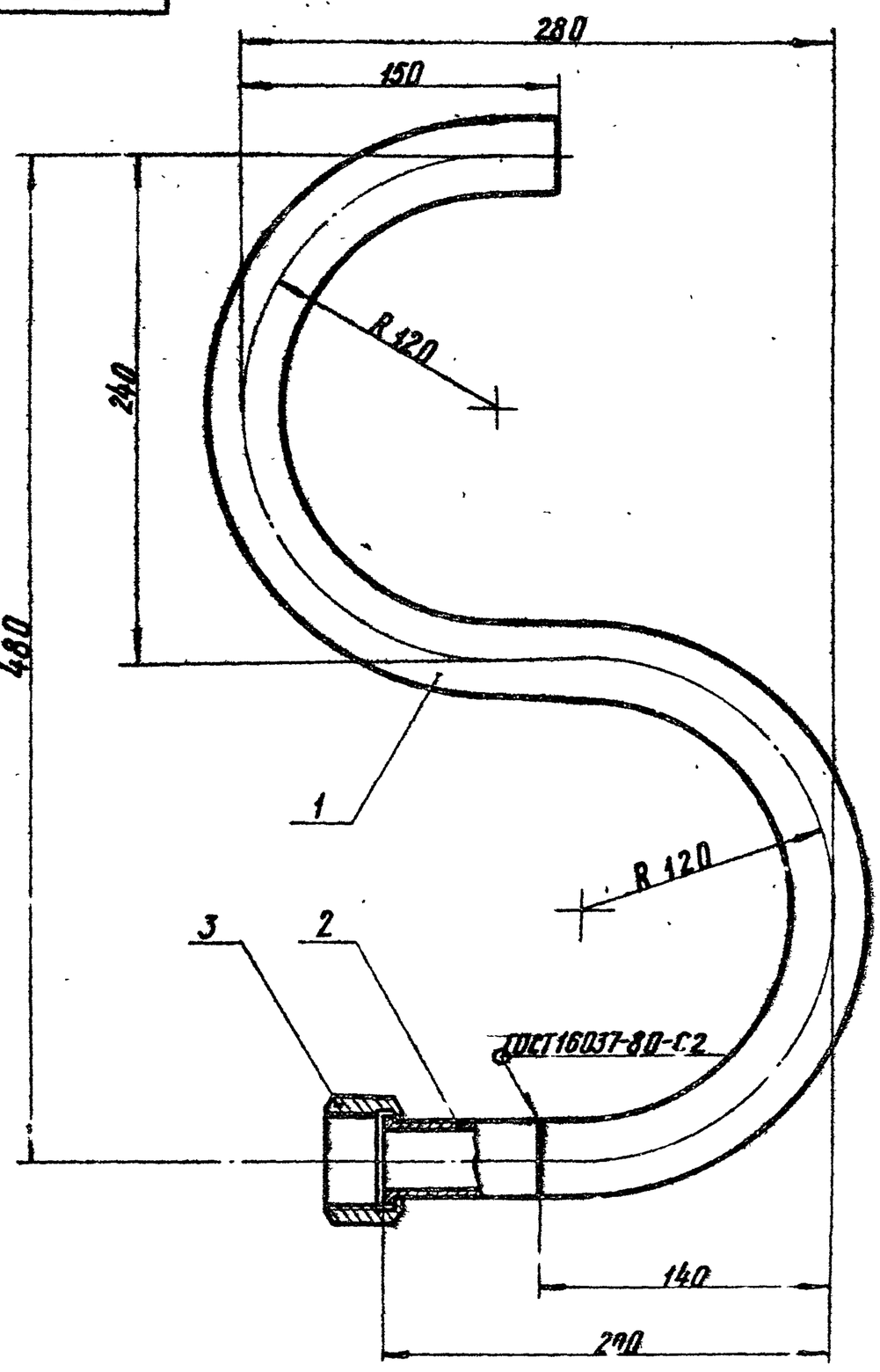

1. Трубку испытать на прочность водой давлением 0,75 МПа (7,5 кгс/см²) и плотность воздухом давлением 0,6 МПа (6 кгс/см²)
2. Продолжительность испытания на прочность и плотность определяется временем, необходимым для осмотра мест сварки, но не менее 1 мин. на каждое испытание. При этом падение давления не допускается.
3. Размеры для справок

Изм.	Лист	N Докум.	Подп.	Дата
Разраб.		Подшивалин		12.85
Провер.		Кудинов		12.85
Т.контр.				
Н.контр.		Иосилевич		12.85
Утв.				

ШРП3.10.00СБ

Труба импульсная

Сборочный чертеж

Лит.	Масса	Масштаб
И	2,9	1:2,5

Лист | Листов 1

Институт Мосгаз НИИпроект

Инв. № подл. | Подпись и дата | Взам. инв. № | Инв. № дубл. | Подпись и дата

копировал: [illegible] Формат А4

Серия 5.903-11 Выпуск 3

Формат	Зона	Поз.	Обозначение	Наименование	Кол.	Примечание
				Документация		
А2			ШРПЗ.11.00СБ	Сборочный чертеж		
				Сборочные единицы		
А4		1	ШРПЗ.11.01.00	Дверь	2	
А4		2	ШРПЗ.11.02.00	Щит	1	
		3	-01	Щит	1	
А4		4	ШРПЗ.11.03.00	Каркас шкафа	1	
				Детали		
А4		6	ШРПЗ.11.06	Дверь	2	
А4		7	ШРПЗ.11.07	Ось	4	
А4		8	ШРПЗ.11.08	Планка	4	
				Стандартные изделия		
		10		Болт М6х16.58.096 ГОСТ 7798-70	28	
		11		Гайка М6.5.096 ГОСТ 5915-70	30	
		12		Заклепка 2х6.00 ГОСТ 10299-80	4	
		13		Шайба 6.02.096 ГОСТ 11371-78	2	
		14		Табличка 50х32 ГОСТ 12971-67	1	
				Материал		
		15		Л125-40 ГОСТ 9573-82	13	м²

Изм.	Лист	№ докум.	Подп.	Дата
Разраб.		Кудинов		11.85
Провер.		Иосилевич		11.85
Н.контр.		Иосилевич		11.85
Утв.				

ШРПЗ.11.00

Шкаф

Лит.	Масса	Масштаб
И		
Лист	Листов 1	

Институт МосгазНИИпроект

Копировал

Формат А4

ШРПЗ.11.06

50 √(√)

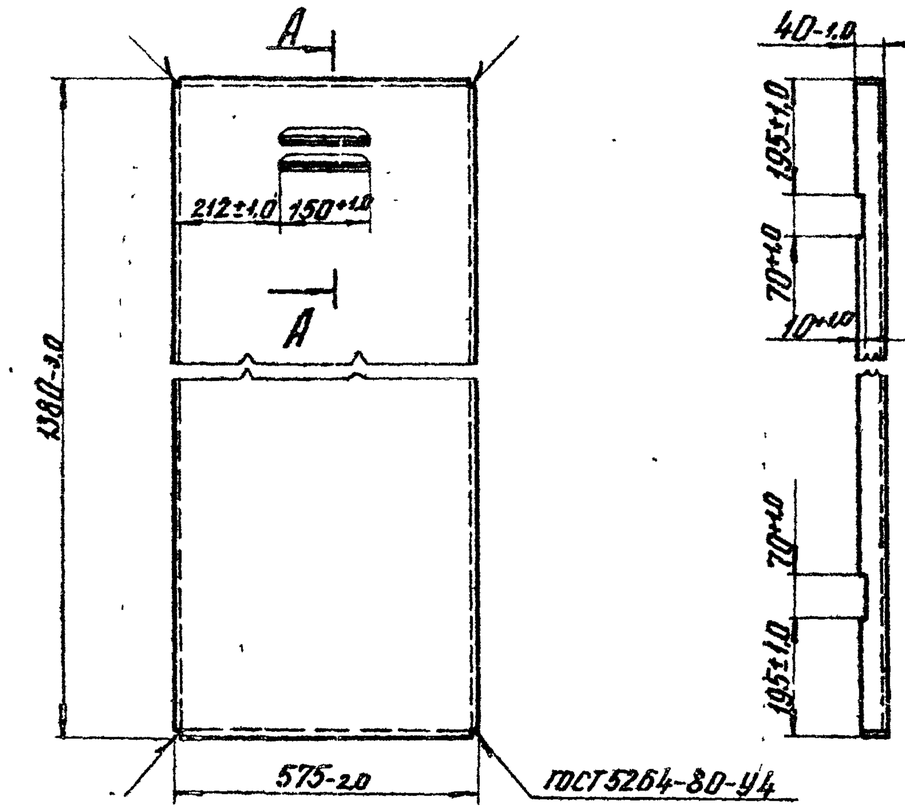

А – А
М1:4

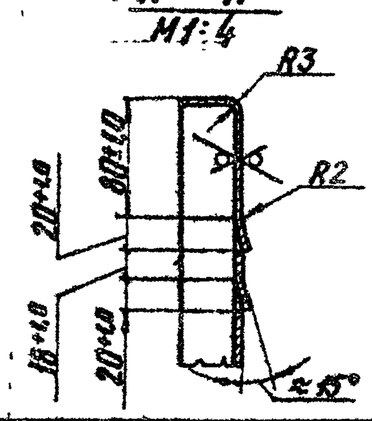

Изм.	Лист	№ докум.	Подп.	Дата
Разраб.		Кудинов		11.85
Провер.		Иосилевич		11.85
Т.контр.				
Н.контр.		Иосилевич		11.85
Утв.				

ШРПЗ.11.06

Дверь

Лит.	Масса	Масштаб
И	14,19	1:10
Лист	Листов 1	

Институт МосгазНИИпроект

Копировал

Формат А4

ШРПЗ.11.07

12,5 √(√)

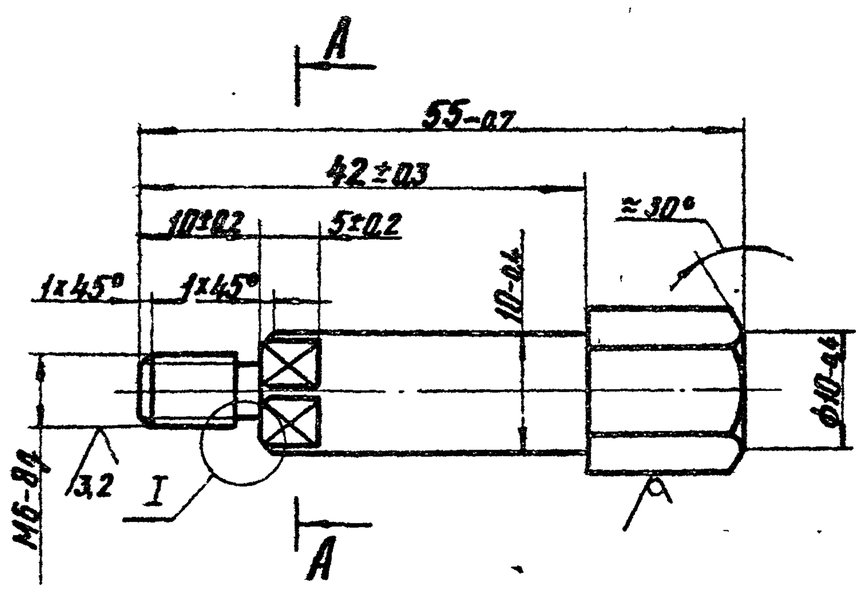

А – А
М4:1

I
М4:1

Изм.	Лист	№ докум.	Подп.	Дата
Разраб.		Кудинов		11.85
Провер.		Иосилевич		11.85
Т.контр.				
Н.контр.		Иосилевич		11.85
Утв.				

ШРПЗ.11.07

Ось

Лит.	Масса	Масштаб
И	0,034	2:1
Лист	Листов 1	

Институт МосгазНИИпроект

Шестигранник 12-Б-ГОСТ 2879-69 Ст3-I-ГОСТ 535-79

Копировал

Формат А4

ШРПЗ.11.08

12,5 √(√)

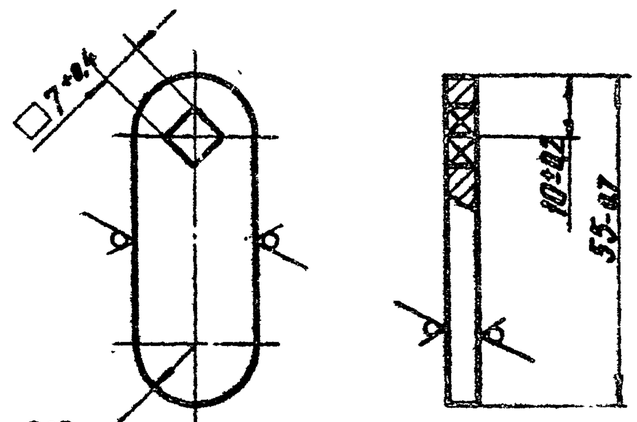

Изм.	Лист	№ докум.	Подп.	Дата
Разраб.		Кудинов		11.85
Провер.		Иосилевич		11.85
Т.контр.				
Н.контр.		Иосилевич		11.85
Утв.				

ШРПЗ.11.08

Планка

Лит.	Масса	Масштаб
И	0,04	1:1
Лист	Листов 1	

Институт МосгазНИИпроект

Полоса 5х25-Б-2-ГОСТ 103-76 Ст3-I-ГОСТ 535-79

Копировал

Формат А4

Серия 5.905.11 Выпуск 3

ШРП3.11.00СБ

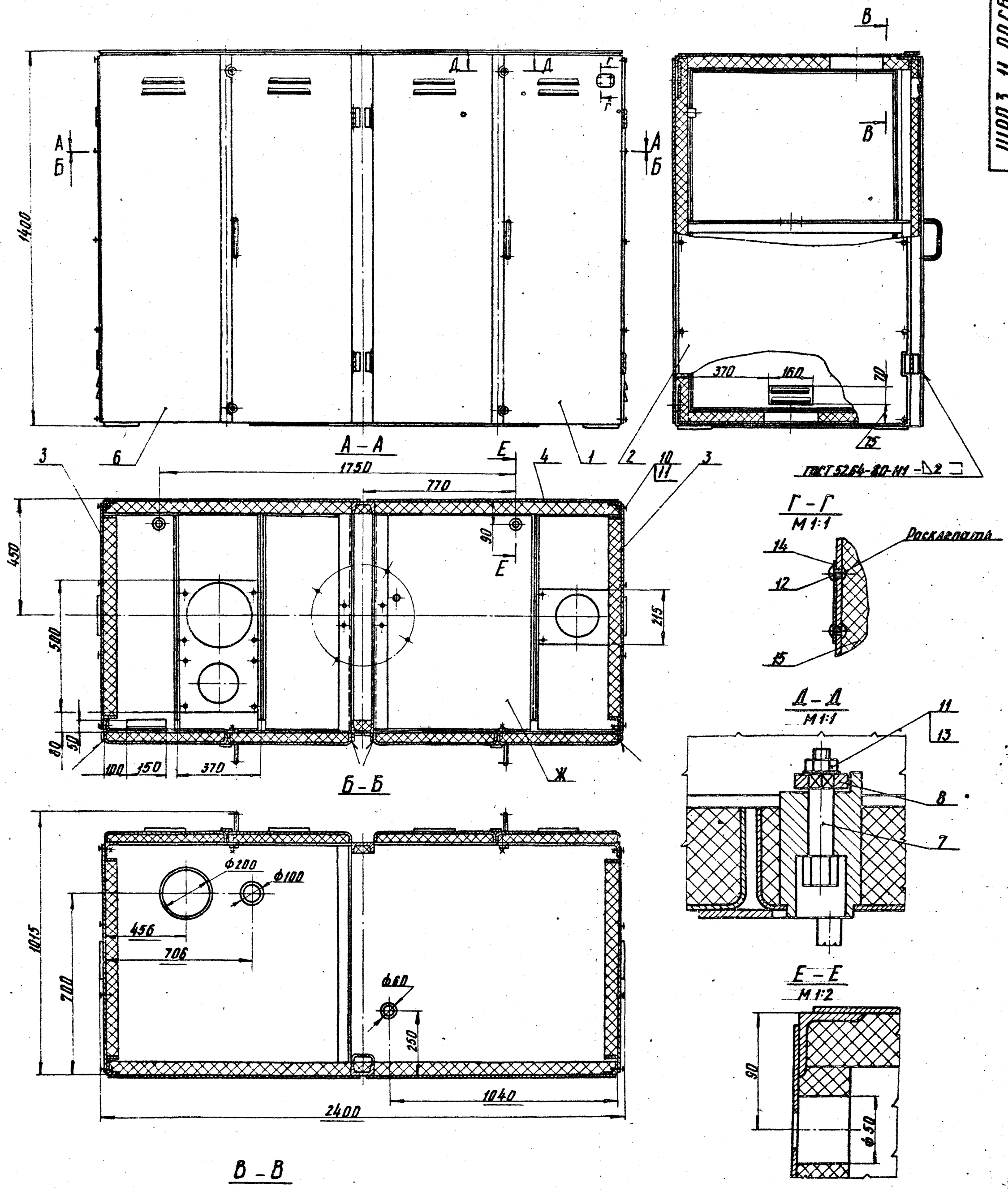

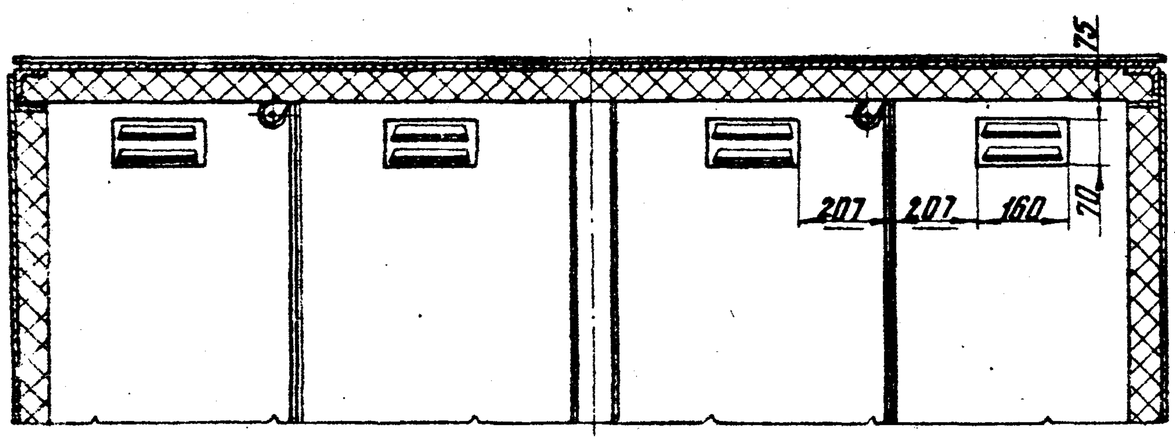

1. При газовом обогреве поверхность шкафа „Ж" не утеплять.
2. Материал поз. 15 клеить к корпусу и дверям шкафа клеем 88 НП ТУ38 105540-79
3. Размеры для справок

Изм.	Лист	N Докум.	Подп.	Дата	ШРП3.11.00СБ
Разраб.		Кудинов	Кудин	10.85	Шкаф Сборочный чертеж
Провер.		Иосилевич	[illegible]	10.85	Лит. И; Масса 410,0; Масштаб 1:10
Т. контр.					Лист; Листов 1
Н. контр.		Иосилевич	[illegible]	10.85	Институт МосгазНИИпроект
Утв.					

Копировал: [illegible]

Формат А2

Инв. N подл. | Подпись и дата | Взам. инв. N | Инв. N дубл. | Подпись и дата

Серия 5.905-11 Выпуск 3

Формат	Зона	Поз.	Обозначение	Наименование	Кол.	Примечание
				Документация		
А3			ШРП3.11.01.00СБ	Сборочный чертеж		
				Детали		
А4		1	ШРП3.11.01.01	Ручка	1	
А4		2	ШРП3.11.01.02	Планка	1	
А4		3	ШРП3.11.01.03	Короб	1	
А4		4	ШРП3.11.01.04	Втулка	2	

Изм.	Лист	N Докум.	Подп.	Дата
Разраб.		Кудинов		12.85
Провер.		Иосилевич		12.85
Н.контр.		Иосилевич		12.85
Утв.				

ШРП3.11.01.00

Дверь

Лит.	Лист	Листов
И		1

Институт МосгазНИИпроект

копировал: [illegible] формат А4

ШРП3.11.01.01

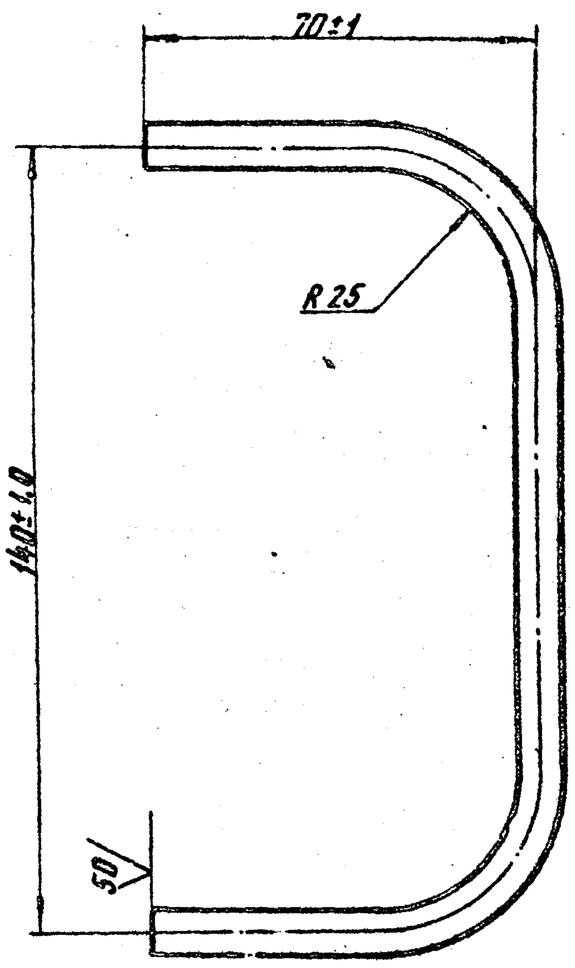

Изм.	Лист	N Докум.	Подп.	Дата
Разраб.		Кудинов		11.85
Провер.		Иосилевич		11.85
Т.контр.				
Н.контр.		Иосилевич		12.85
Утв.				

Ручка

Круг 8-В-ГОСТ 2590-71 / Ст3-I-ГОСТ 535-79

Лит.	Масса	Масштаб
И	0,10	1:1

Лист | Листов

Институт МосгазНИИпроект

копировал: [illegible] формат А4

ШРП3.11.01.00СБ

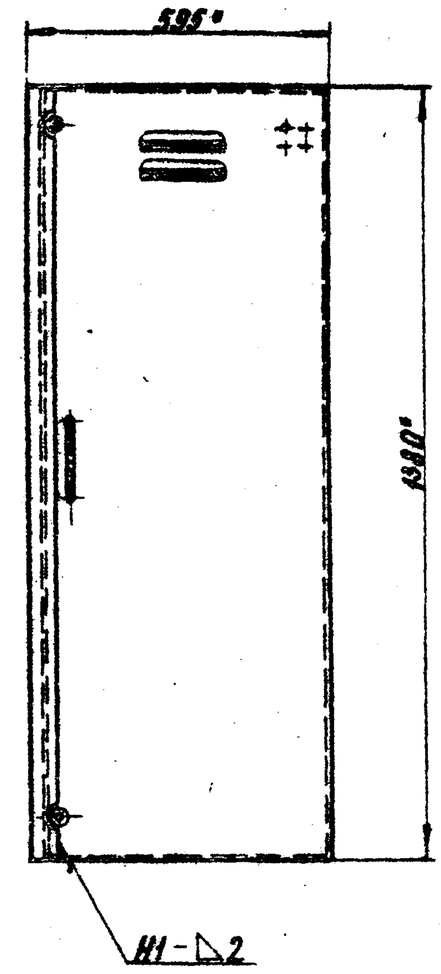

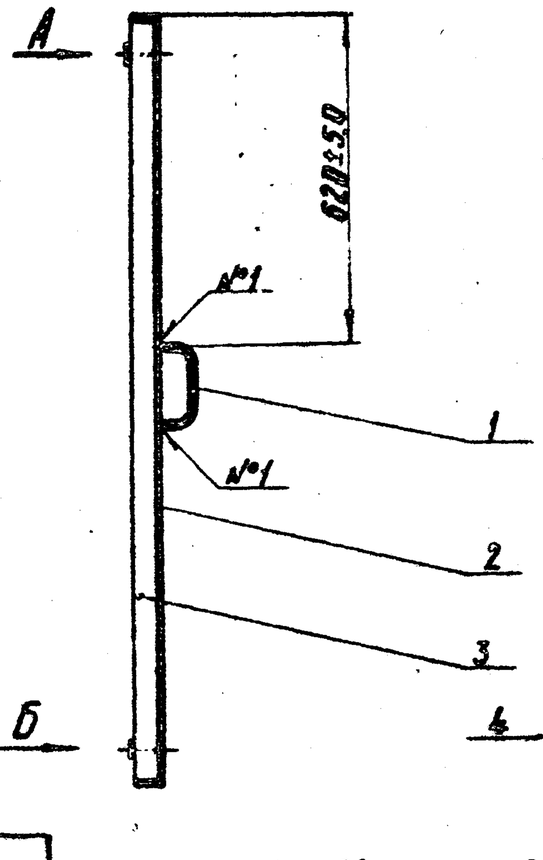

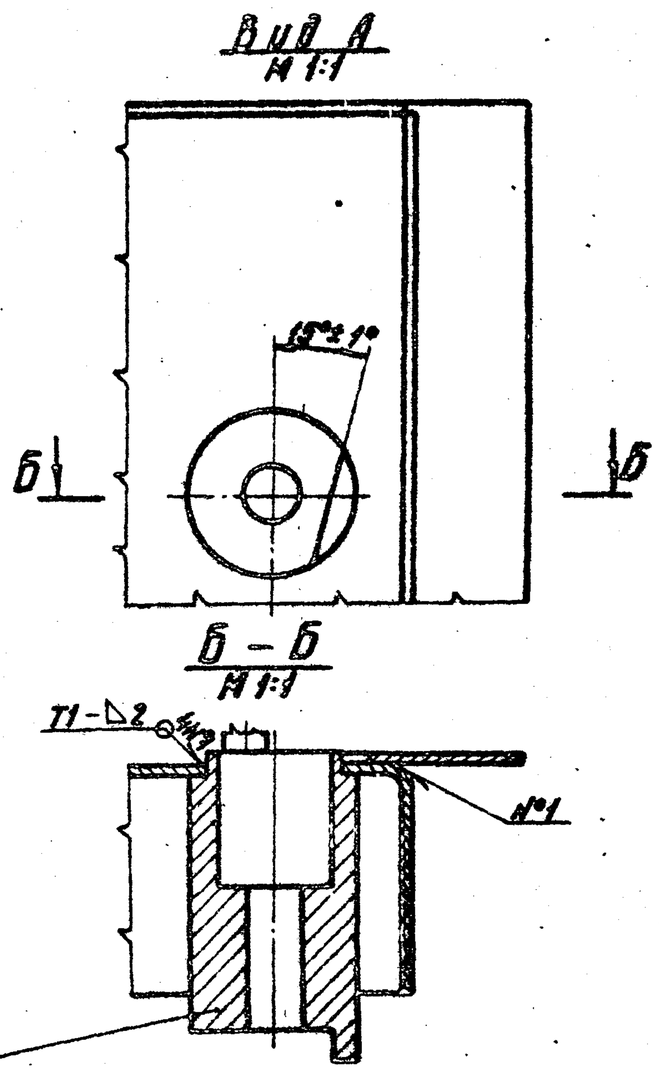

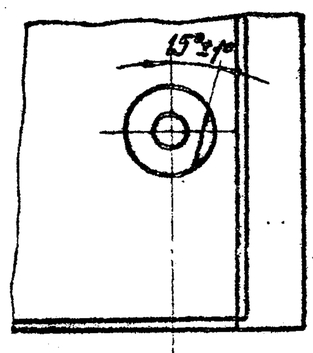

1. Сварные швы по ГОСТ 5264-80
2.* Размеры для справок

Изм.	Лист	N Докум.	Подп.	Дата
Разраб.		Кудинов		12.85
Провер.		Иосилевич		12.85
Т.контр.				
Н.контр.		Иосилевич		12.85
Утв.				

ШРП3.11.01.00СБ

Дверь
Сборочный чертеж

Лит.	Масса	Масштаб
[illegible]	[illegible]	1:1

Лист | Листов 1

Институт МосгазНИИпроект

копировал: [illegible] формат А3

Серия 5.905.11 Выпуск 3

ШРП3.11.01.02

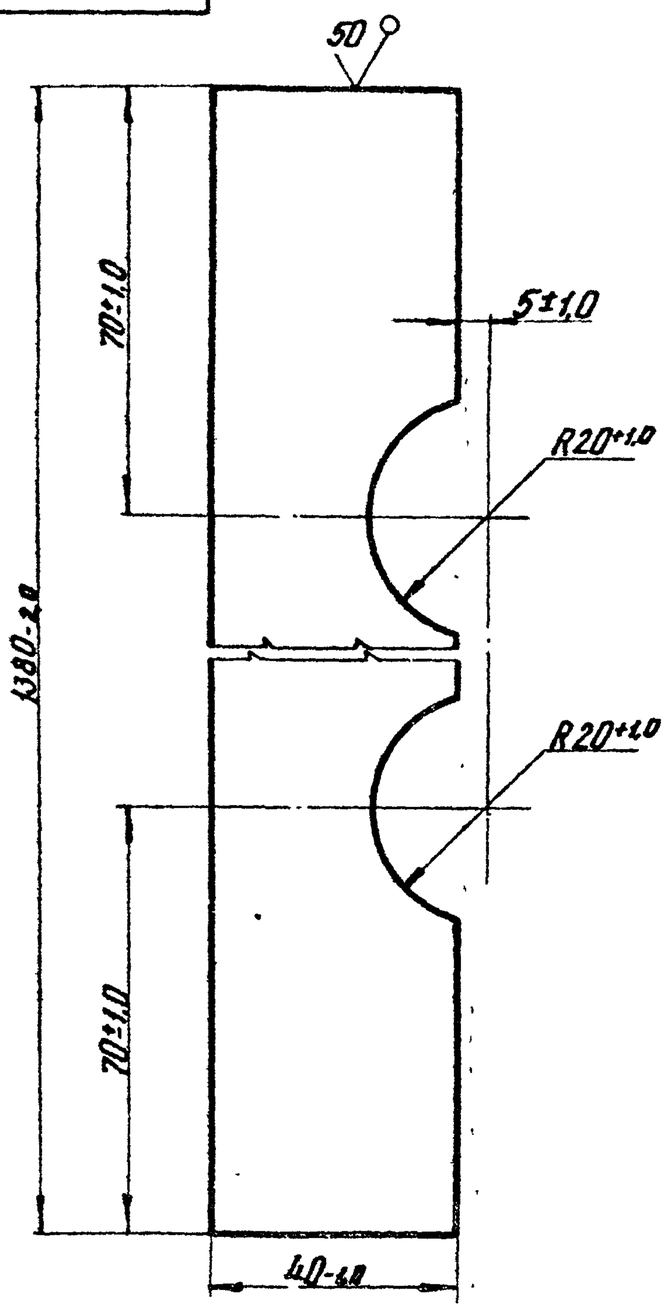

Изм. Лист	N докум.	Подп.	Дата	ШРП3.11.01.02		
Разраб.	Кудинов		11.85	Планка	Лит.	Масса 0,86 / Масштаб 1:1
Провер.	Иосилевич		11.85		Лист	Листов 1
Т.контр.				Б-ПН-2.0 ГОСТ 19903-74 / I-IV-Ст3 ГОСТ 16523-70	Институт Мосгазниипроект	
Н.контр.	Иосилевич		11.85			
Утв.						

Инв.№ подл. | Подпись и дата | Взам. инв.№ | Инв.№ дубл. | Подпись и дата

Копировал: Формат А4

ШРП3.11.01.03

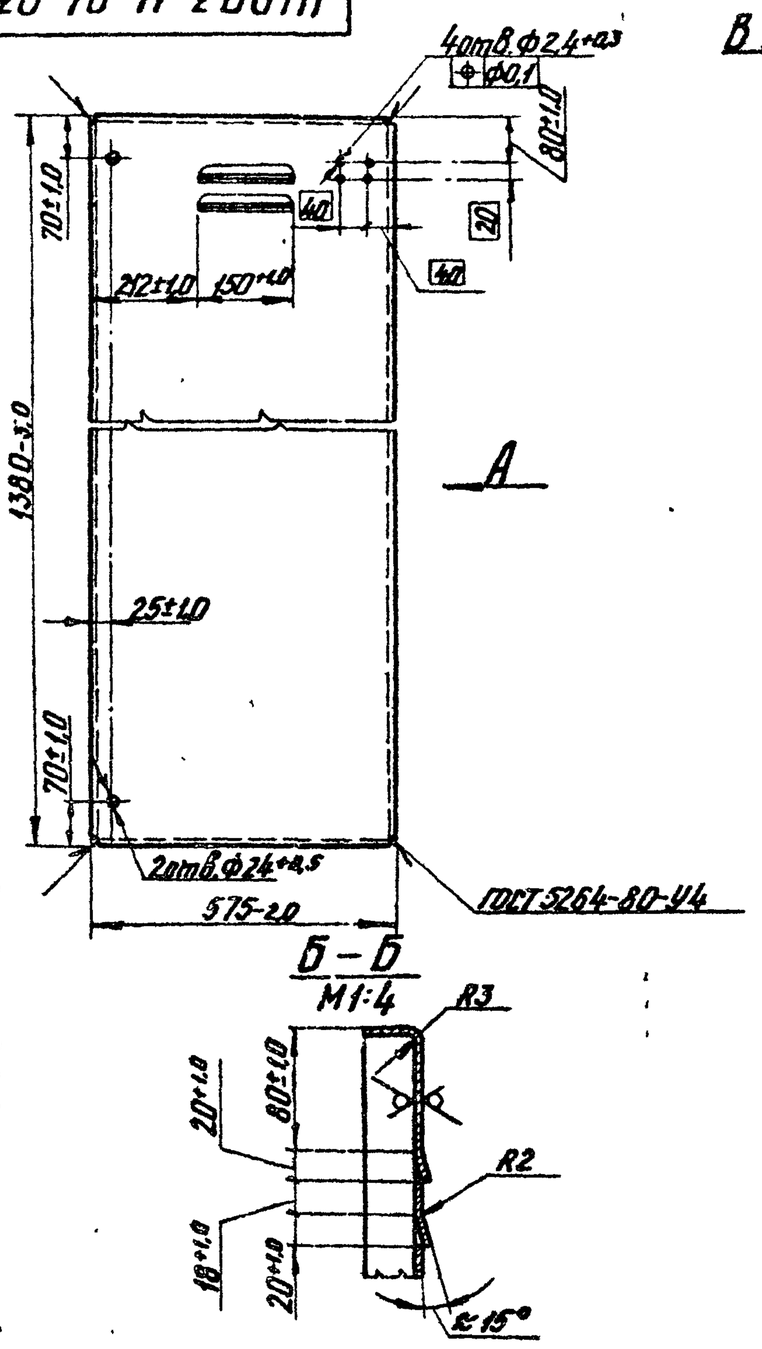

Изм. Лист	N докум.	Подп.	Дата	ШРП3.11.01.03		
Разраб.	Кудинов		11.85	Короб	Лит.	Масса 14,19 / Масштаб 1:1,7
Провер.	Иосилевич		11.85		Лист	Листов 1
Т.контр.				Б-ПН-2.0 ГОСТ 19903-74 / I-IV-Ст3 ГОСТ 16523-70	Институт Мосгазниипроект	
Н.контр.	Иосилевич		11.85			
Утв.						

Инв.№ подл. | Подпись и дата | Взам. инв.№ | Инв.№ дубл. | Подпись и дата

Копировал: Формат А4

ШРП3.11.01.04

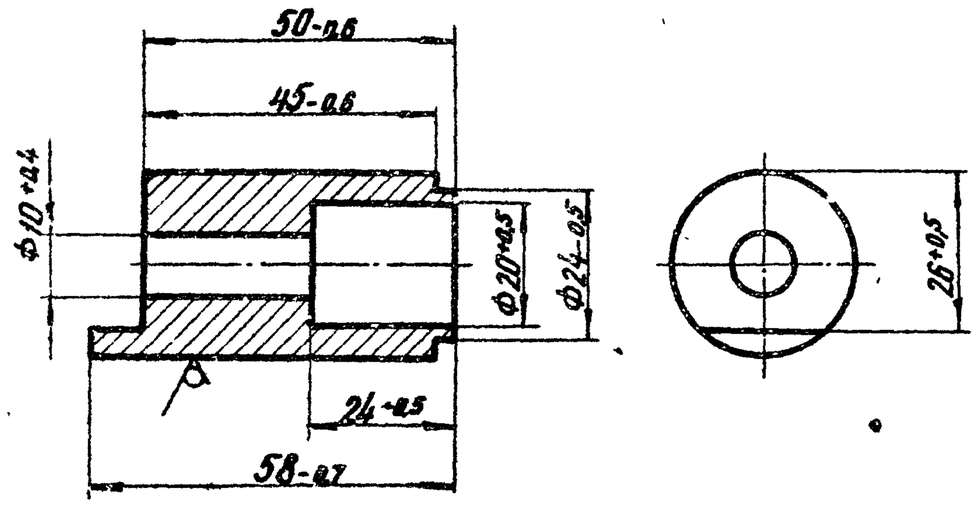

Изм. Лист	N докум.	Подп.	Дата	ШРП3.11.01.04		
Разраб.	Кудинов		11.85	Втулка	Лит.	Масса 0,20 / Масштаб 1:1
Провер.	Иосилевич		11.85		Лист	Листов 1
Т.контр.				Круг 30-В-ГОСТ 2590-71 / Ст3-1-ГОСТ 535-79	Институт Мосгазниипроект	
Н.контр.	Иосилевич		11.85			
Утв.						

Инв.№ подл. | Подпись и дата | Взам. инв.№ | Инв.№ дубл. | Подпись и дата

Копировал: Формат А4

Формат	Зона	Поз.	Обозначение	Наименование	Кол.	Примечание
				Документация		
А3			ШРП3.11.02.ПОСБ	Сборочный чертеж		
				Детали		
Б4		1	ШРП3.11.02.01	Полоса		
				Лист Б-ПН-2.0 ГОСТ 19903-74 / I-IV Ст3 ГОСТ 16523-70		
				40-1.0 × 790-2.0	2	0,5кг
Б4		2	ШРП3.11.02.02	Полоса		
				Лист Б-ПН-2.0 ГОСТ 19903-74 / I-IV Ст3 ГОСТ 16523-70		
				40-1.0 × 1280-2.0	2	0,81кг
				Переменные данные для исполнений		
				ШРП3.11.02.00		
				Детали		
А3		3	ШРП3.11.02.03	Лист	1	
				ШРП3.11.02.00-01		
				Детали		
А3		3	ШРП3.11.02.03-01	Лист	1	

Инв.№ подл. | Подпись и дата | Взам. инв.№ | Инв.№ дубл. | Подпись и дата

Изм. Лист	N докум.	Подп.	Дата	ШРП3.11.02.00		
Разраб.	Кудинов		11.85	Щит	Лит.	Лист 1 / Листов 1
Провер.	Иосилевич		11.85		Институт Мосгазниипроект	
Н.контр.	Иосилевич		11.85			
Утв.						

Копировал: Формат А4

ШРП3.11.02.00СБ

Серия 5.905-11 Выпуск 3

ШРП3.11.02.00СБ

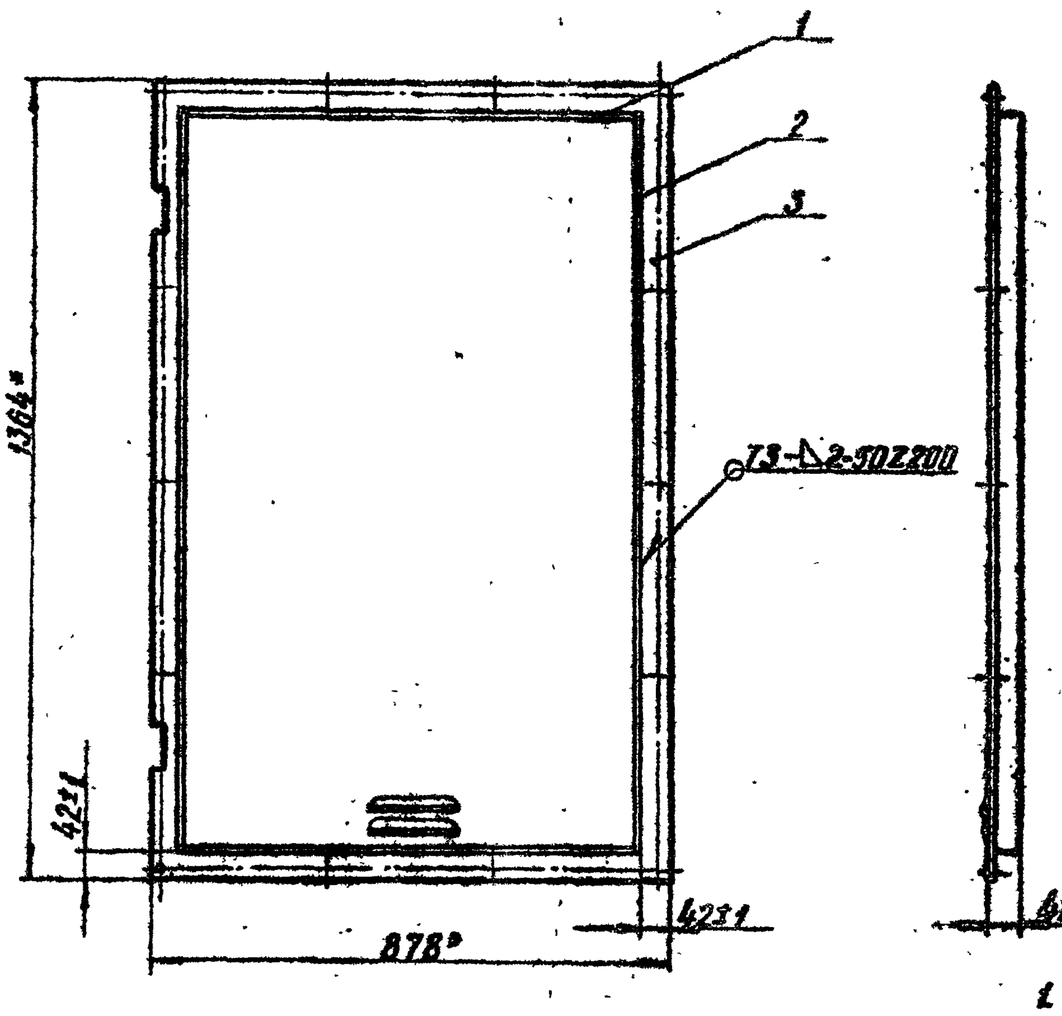

ШРП3.11.02.00-01 зеркальное отражение
остальное- см. ШРП3.11.02.00СБ

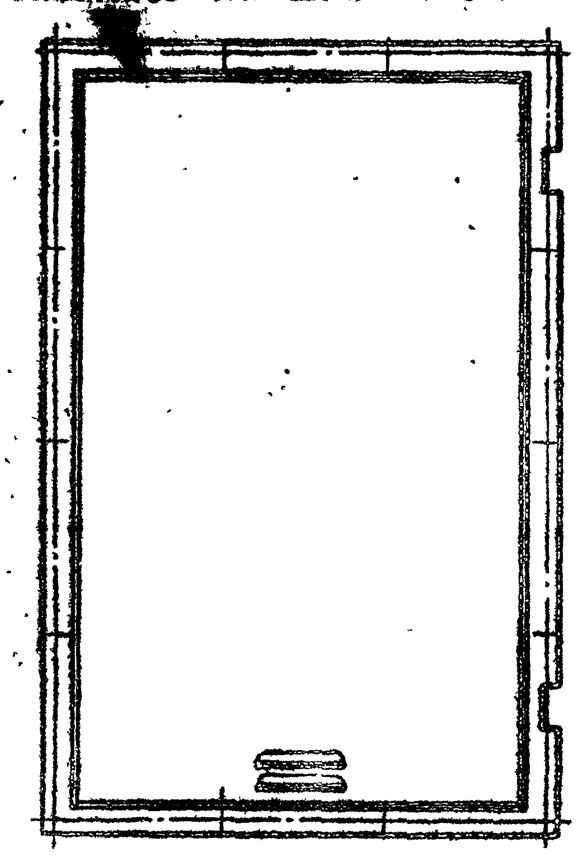

1. Сварные швы по ГОСТ 5264-
2.* Размеры для справок

					ШРП3.11.02.00СБ			
Изм.	Лист	№ докум.	Подп.	Дата	Щит	Лит.	Масса	Масштаб
Разраб.		Кудинов			Сборочный чертеж	Ч	21,5	1:10
Провер.		Иосилевич				Лист	Листов 1	
Т.контр.						Институт		
Н.контр.		Иосилевич		12.85		Мосгаз НИИпроект		
Утв.								

копировал: [illegible] Формат А3

ШРП3.11.02.03

50 (✓)

ШРП3.11.02.03

ШРП3.11.02.03-01 зеркальное отражение
Остальное- см. ШРП3.11.02.03

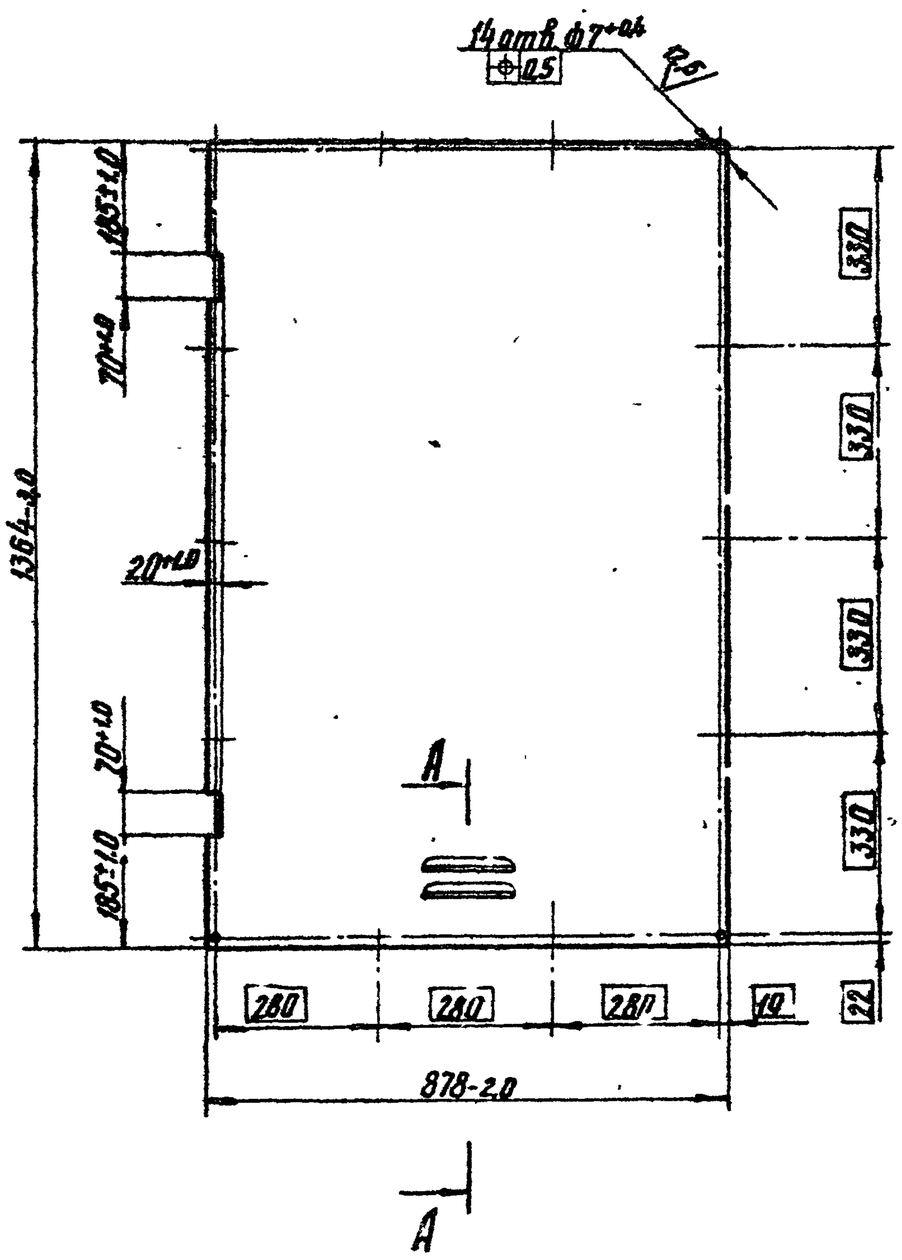

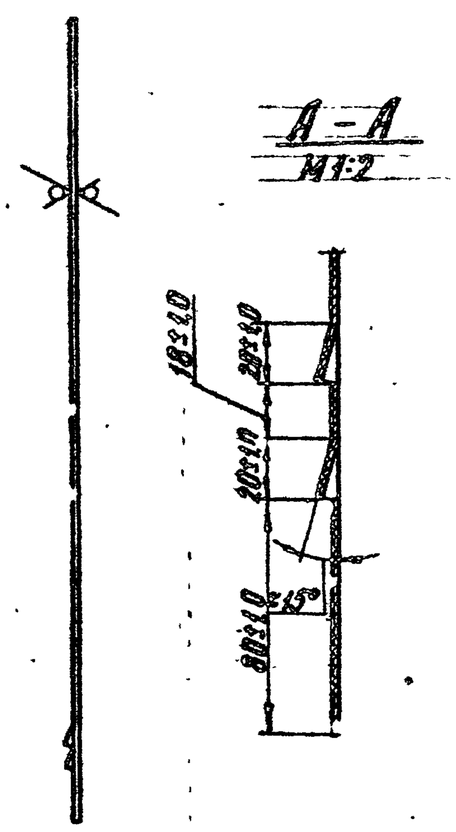

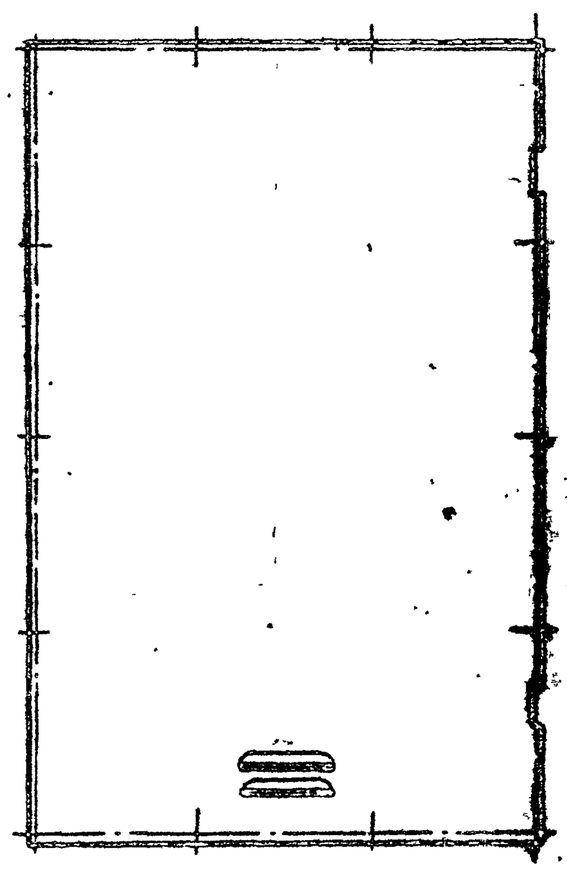

					ШРП3.11.02.03			
Изм.	Лист	№ докум.	Подп.	Дата	Лист	Лит.	Масса	Масштаб
Разраб.		Кудинов		12.85		Н	18,9	1:1
Пров.		Иосилевич		12.85		Лист	Листов 1	
Т.контр.						Институт		
Н.контр.		Иосилевич		12.85	Лист 6-ПН-2,0 ГОСТ 19903-74	Мосгаз НИИпроект		
Утв.					1-IV-Ст3 ГОСТ 16523-70			

копировал: [illegible] Формат А3

Серия 5.905-11 Выпуск 3

Формат	Зона	Поз.	Обозначение	Наименование	Кол.	Примечание
				Документация		
А2			ШРП3. 11. 03. 00СБ	Сборочный чертеж		
				Детали		
А4		1	ШРП3. 11. 03. 01	Уголок	4	
А4		2	-01	Уголок	4	
А4		3	ШРП3. 11. 03. 02	Швеллер	1	
А4		4	-01	Швеллер	2	
А4		5	ШРП3. 11. 03. 03	Уголок	1	
А4		6	ШРП3. 11. 03. 04	Скоба	1	
А4		7	ШРП3. 11. 03. 05	Косынка	4	
А4		8	-01	Косынка	4	
Б4		9	ШРП3. 11. 03. 07	Уголок		
				Уголок 50×50×5 - Б-ГОСТ 8509-72 / Ст3-I- ГОСТ 535-79		
				L=798-2,0	7	3,01кг
Б4		10	ШРП3. 11. 03. 08	Уголок		
				Уголок 50×50×5-Б-ГОСТ 8509-72 / Ст3-I- ГОСТ 535-79		
				L=878-2,0	2	3,31кг
Б4		11	ШРП3. 11. 03. 09	Полоса		
				Полоса 4×70-Б-2-ГОСТ 103-76 / Ст3-I- ГОСТ 535-79		
				L=2386-4,0	1	5,25кг

ШРП3. 11. 03. 00

Изм.	Лист	№ докум.	Подп.	Дата
Разраб.		Кудинов		11.85
Провер.		Иосилевич		11.85
Н.контр.		Иосилевич		11.85
Утв.				

Каркас шкафа

Лит.	Лист	Листов
И	1	2

Институт МосгазНИИпроект

Инв. № подл. | Подпись и дата | Взам. инв. № | Инв. № дубл. | Подпись и дата

копировал: [signature] формат А4

Формат	Зона	Поз.	Обозначение	Наименование	Кол.	Примечание
Б4		12	ШРП3. 11. 03. 10	Лист		
				Лист Б-ПН2,0 ГОСТ 19903-74 / 3-IV-Ст3 ГОСТ 16523-70		
				241-2,0 × 868-2,0	1	3,62кг
Б4		13	ШРП3. 11. 03. 11	Лист		
				Лист Б-ПН-2,0 ГОСТ 19903-74 / 3-IV-Ст3 ГОСТ 16523-70		
				320-2,0 × 868-2,0	1	4,36 кг
Б4		14	ШРП3. 11. 03. 12	Лист		
				Лист Б-ПН-2,0 ГОСТ 19903-74 / 3-IV-Ст3 ГОСТ 16523-70		
				370-2,0 × 868-2,0	1	4,90 кг
Б4		15	ШРП3. 11. 03. 13	Лист		
				Лист Б-ПН 2,0 ГОСТ 19903-74 / 3-IV-Ст3 ГОСТ 16523-70		
				880-2,0 × 1390-3,0	1	21,90кг
Б4		16	ШРП3. 11. 03. 14	Лист		
				Лист Б-ПН2,0 ГОСТ 19903-74 / 3-IV-Ст3 ГОСТ 16523-70		
				1173-3,0 × 1362-3,0	2	23,67кг
Б4		17	ШРП3. 11. 03. 15	Лист		
				Лист Б-ПН 2,0 ГОСТ 19903-74 / 3-IV-Ст3 ГОСТ 16523-70		
				880-2,0 × 2366-4,0	1	32,69кг
А4		18	ШРП3. 11. 03. 16	Щиток	1	
				Стандартные изделия		
		19		Петля ПН560 ГОСТ 5088-78	8	

ШРП3. 11. 03. 00 Лист 2

Изм. | Лист | № докум. | Подп. | Дата

копировал: [signature] формат А4

ШРП3. 11. 03. 01

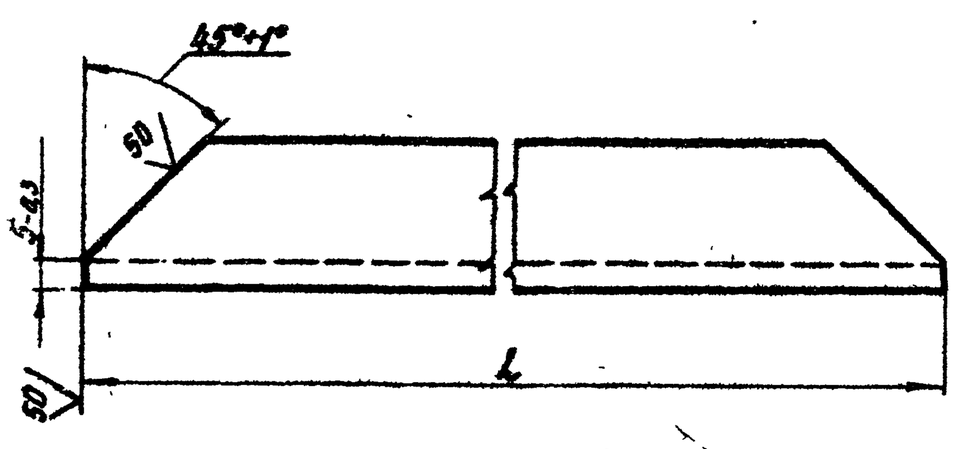

Обозначение	L, мм	Масса, кг
ШРП3. 11. 03. 01	1372-3,0	5,21
-01	2376-4,0	8,99

ШРП3. 11. 03. 01

Изм.	Лист	№ докум.	Подп.	Дата
Разраб.		Кудинов		11.85
Провер.		Иосилевич		11.85
Т.контр.				
Н.контр.		Иосилевич		11.85
Утв.				

Уголок

Лит.	Масса	Масштаб
И	см. табл.	1:2

Лист | Листов 1

Уголок 50×50×5 Б-ГОСТ 8509-72 / Ст3-I- ГОСТ 535-79

Институт МосгазНИИпроект

копировал: [signature] формат А4

ШРП3. 11. 03. 02

Рис. 1

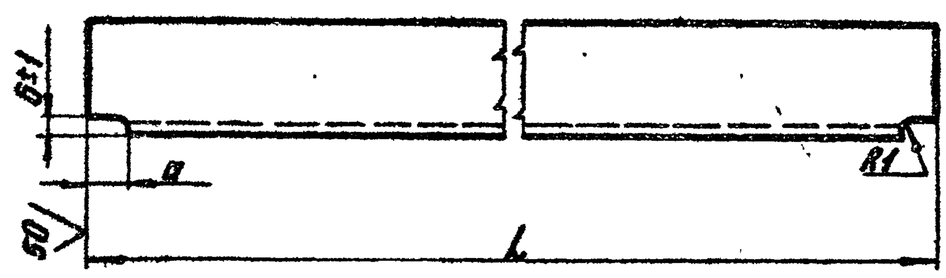

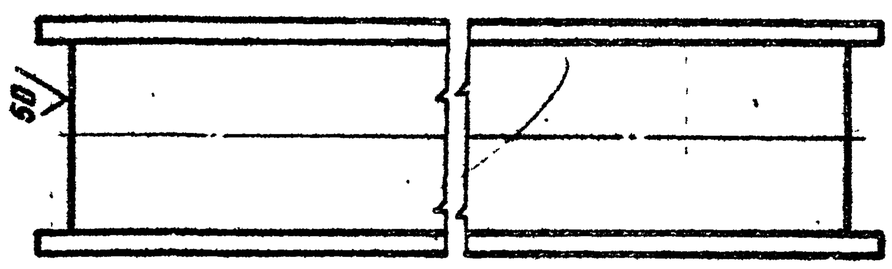

Рис. 2

Остальное-см. Рис. 1

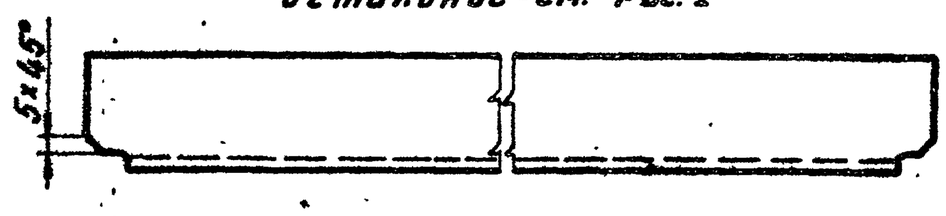

Обозначение	Рис.	L, мм	a, мм	Масса, кг
ШРП3. 11. 03. 02	1	818-2,0	11±1,0	5,77
-01	2	1372-3,0	45±1,0	9,67

ШРП3. 11. 03. 02

Изм.	Лист	№ докум.	Подп.	Дата
Разраб.		Кудинов		11.85
Провер.		Иосилевич		11.85
Т.контр.				
Н.контр.		Иосилевич		11.85
Утв.				

Швеллер

Лит.	Масса	Масштаб
И	см. табл.	1:2

Лист | Листов 1

Швеллер 8-ГОСТ 8240-72 / Ст3-I-ГОСТ 535-79

Институт МосгазНИИпроект

копировал: [signature] формат А4

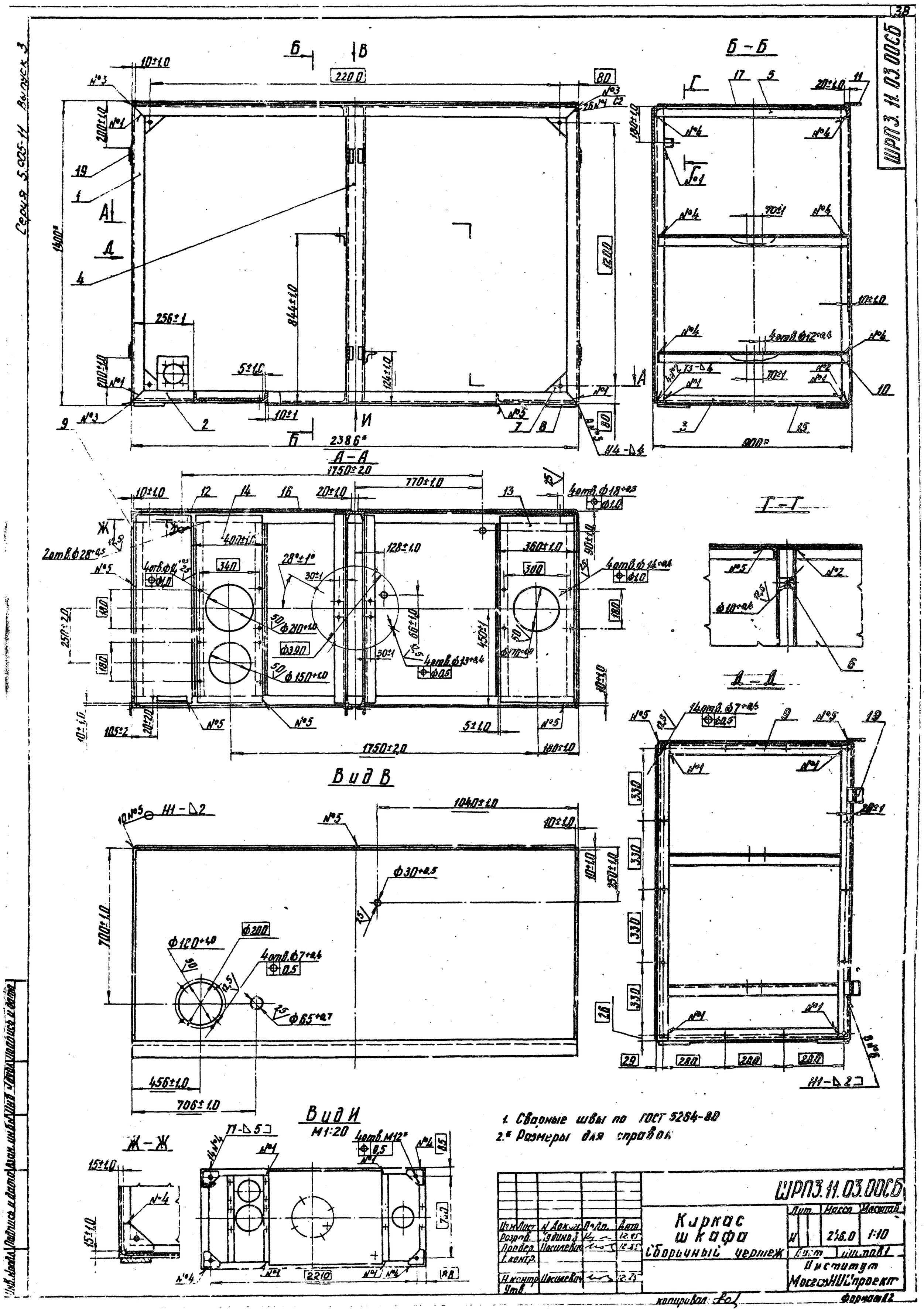
Серия 5.905-11 Выпуск 3
ШРП3.11.03.00СБ
Б-Б
А-А
Вид В
Г-Г
Д-Д
Вид И
М1:20
Ж-Ж
1. Сварные швы по ГОСТ 5264-80
2.* Размеры для справок
ШРП3.11.03.00СБ
Каркас шкафа
Сборочный чертеж
Лит. Масса Масштаб
2'46.0 1:10
Лист Листов 1
Институт МосгазНИИпроект
Изм. Лист № докум. Подп. Дата
Разраб. Кудинов 12.85
Провер. Носилевич 12.85
Т.контр.
Н.контр. Носилевич 12.85
Утв.
Копировал:
Формат А2

ШРП3.11.03.03

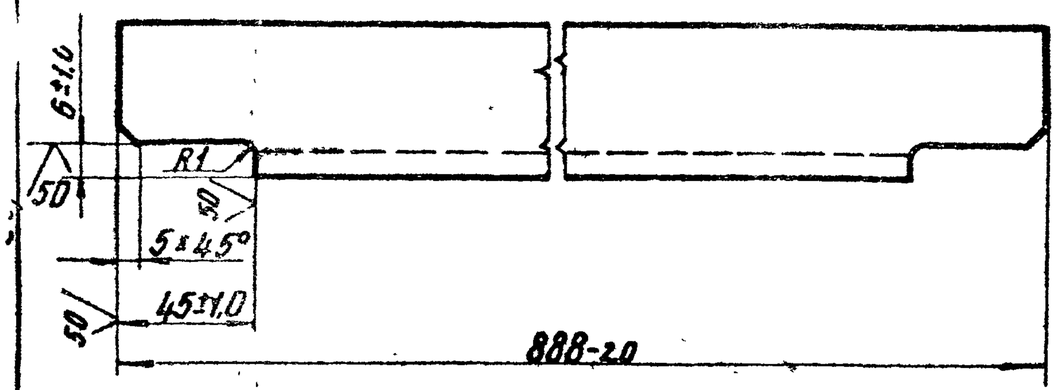

Изм.	Лист	N докум.	Подп.	Дата	ШРП3.11.03.03		
Разраб.		Кудинов		11.85	Уголок	Лит.	Масса	Масштаб
Провер.		Василевич		11.85		И	3,35	1:2
Т.контр.						Лист	Листов 1
Н.контр.		Василевич		11.85	Уголок 50×50×5 - Б - ГОСТ 8509-72 Ст3 - I - ГОСТ 535-79	Институт Мосгазниипроект
Утв.						

Копировал: Ел

Формат А4

ШРП3.11.03.04

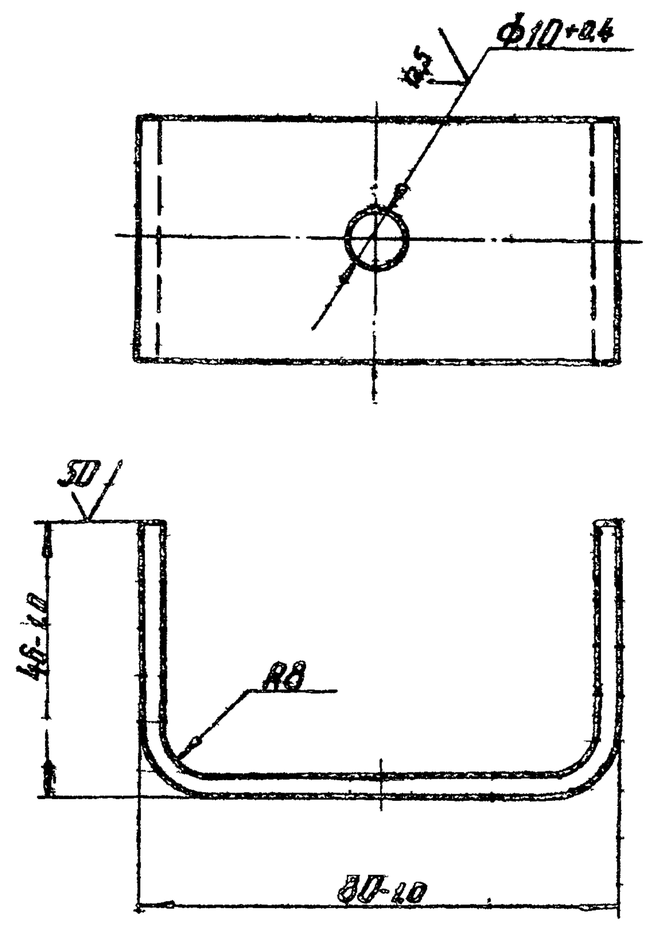

Изм.	Лист	N докум.	Подп.	Дата	ШРП3.11.03.04		
Разраб.		Кудинов		11.85	Скоба	Лит.	Масса	Масштаб
Провер.		Василевич		11.85		И	0,22	1:1
Т.контр.						Лист	Листов 1
Н.контр.		Василевич		11.85	Полоса 4×40-Б-2-ГОСТ 103-76 Ст3 - I - ГОСТ 535-79	Институт Мосгазниипроект
Утв.						

Копировал: Ел

Формат А4

ШРП3.11.03.05

12,5

Рис. 1

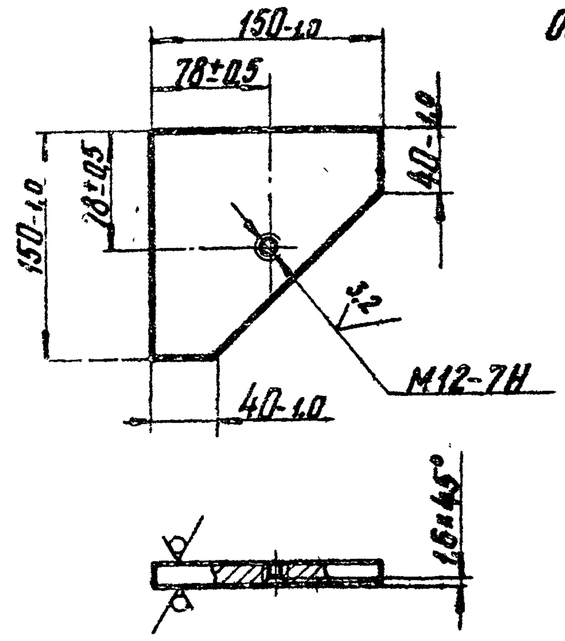

Рис. 2

Остальное см. рис. 1

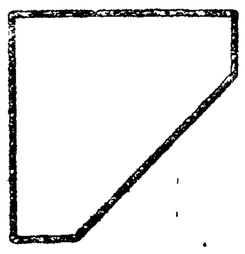

Обозначение	Рис.	S, мм	Масса кг
ШРП3.11.03.05	1	12	1,89
—01	2	8	1,12

Изм.	Лист	N докум.	Подп.	Дата	ШРП3.11.03.05		
Разраб.		Кудинов		11.85	Косынка	Лит.	Масса	Масштаб
Провер.		Василевич		11.85		И	см. табл.	1:4
Т.контр.						Лист	Листов 1
Н.контр.		Василевич		11.85	Лист 6-Ш-5 ГОСТ 19903-74 Ст3 ГОСТ 14637-79	Институт Мосгазниипроект
Утв.						

Копировал: Ел

Формат А4

ШРП3.11.03.06

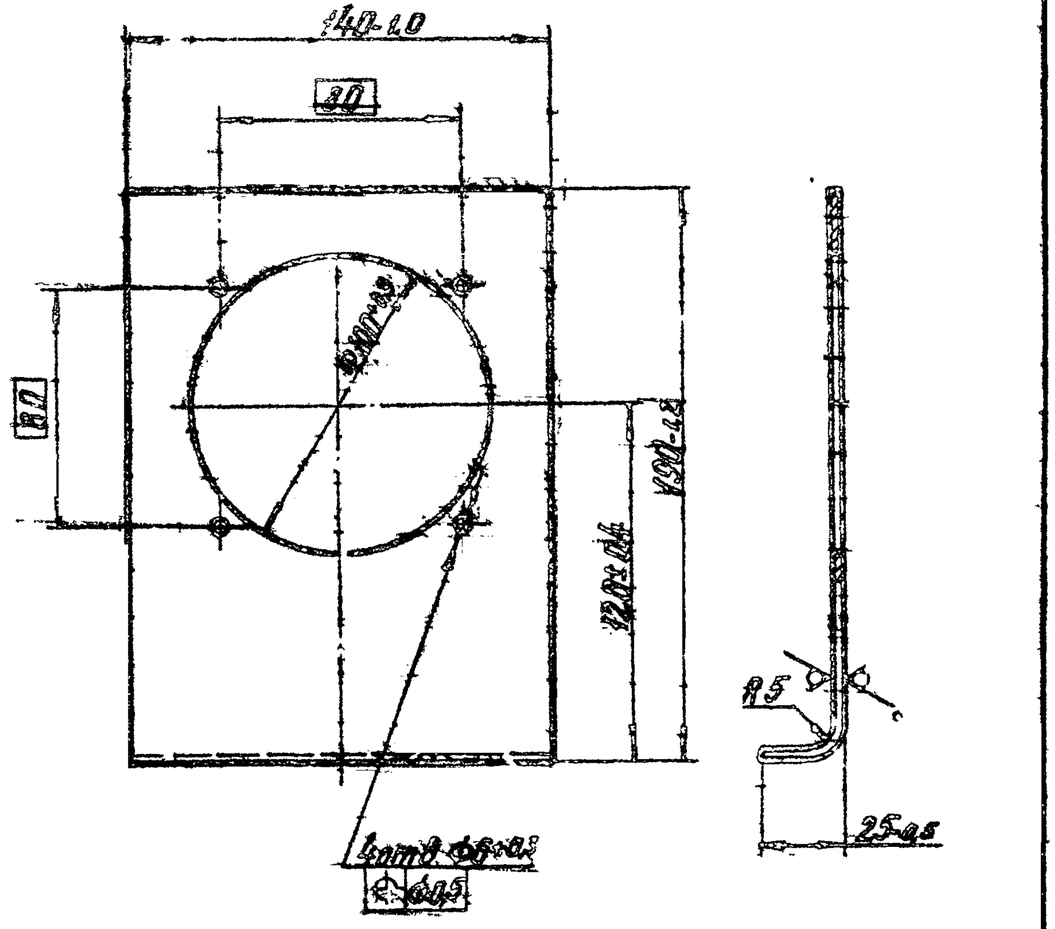

Изм.	Лист	N докум.	Подп.	Дата	ШРП3.11.03.06		
Разраб.		Кудинов		11.85	Щиток	Лит.	Масса	Масштаб
Провер.		Василевич		11.85		И	0,47	1:2
Т.контр.						Лист	Листов 1
Н.контр.		Василевич		11.85	Лист 6-Ш-2.0 ГОСТ 19903-74 3-IV-Ст3 ГОСТ 10323-72	Институт Мосгазниипроект
Утв.						

Копировал: Ел

Формат А4

Формат	Зона	Поз.	Обозначение	Наименование	Кол.	Примечание
				Документация		
А4			ШРП3.12.00СБ	Сборочный чертеж		
				Детали		
А4		1	ШРП3.12.01	Трубка	1	
А4		2	ШРП3.02.01	Ниппель	1	
А4		3	ШРП3.09.01-02	Гайка накидная	1	

Инв.№ подл. | Подп. и дата | Взам. инв.№ | Инв.№ дубл. | Подп. и дата

Изм.	Лист	№ докум.	Подп.	Дата	ШРП3.12.00			
Разраб.	Подшивалин			12.85	Трубка импульсная	Лит	Лист	Листов
Пров.	Кудинов			12.85		И		1
Н.контр.	Усилевич			12.85		Институт Мосгазниипроект		
Утв.								

Копировал: Радина Формат А4

Инв.№ подл. | Подп. и дата | Взам. инв.№ | Инв.№ дубл. | Подп. и дата

ШРП3.12.00СБ

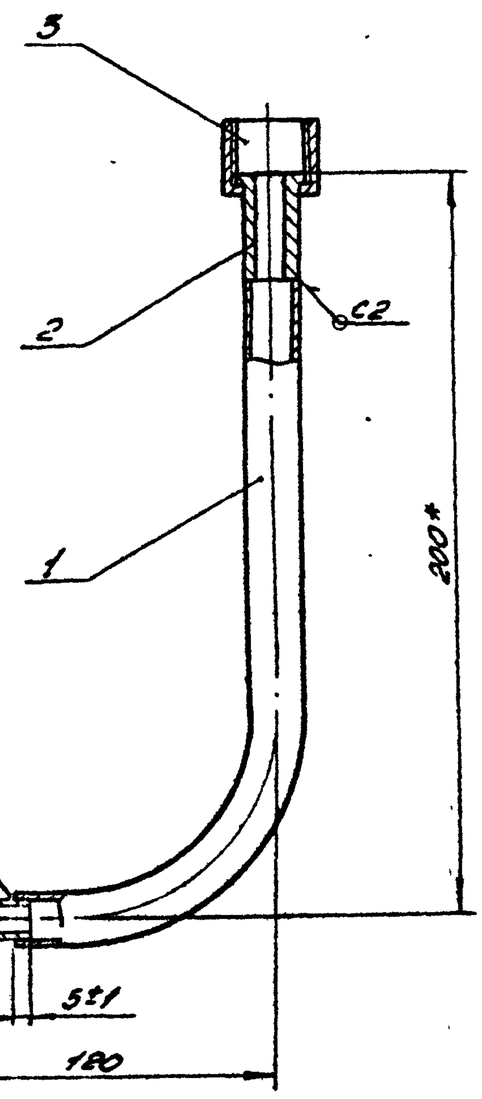

1. Сварные швы по ГОСТ 16037-80
2. * Размер для справок

Изм.	Лист	№ докум.	Подп.	Дата	ШРП3.12.00СБ			
Разраб.	Подшивалин			12.85	Трубка импульсная	Лит	Масса	Масштаб
Пров.	Кудинов			12.85	Сборочный чертеж	И	0,4	1:2
Т.контр.						Лист	Листов	
Н.контр.	Усилевич			12.85		Институт Мосгазниипроект		
Утв.								

Копировал: Радина Формат А4

Формат	Зона	Поз.	Обозначение	Наименование	Кол.	Примечание
				Документация		
А3			ШРП3.13.00СБ	Сборочный чертеж		
				Стандартные изделия		
		5		Винт М6×8.58.096		
				ГОСТ 1477-75	1	
			Переменные данные	для исполнений		
				ШРП3.13.00		
				Детали		
А4		1	ШРП3.13.01	Планка	1	
А4		2	ШРП3.13.02	Втулка	1	
А4		3	ШРП3.13.03	Планка	1	
				ШРП3.13.00-01		
				Детали		
А4		1	ШРП3.13.01-01	Планка	1	
А4		2	ШРП3.13.02-01	Втулка	1	
А4		3	ШРП3.13.03-01	Планка	1	

Инв.№ подл. | Подп. и дата | Взам. инв.№ | Инв.№ дубл. | Подп. и дата

Изм.	Лист	№ докум.	Подп.	Дата	ШРП3.13.00			
Разраб.	Подшивалин			12.85	Охранительное устройство поворота	Лит	Лист	Листов
Пров.	Кудинов			12.85		И		1
Н.контр.	Усилевич			12.85		Институт Мосгазниипроект		
Утв.								

Копировал: Радина Формат А4

Инв.№ подл. | Подп. и дата | Взам. инв.№ | Инв.№ дубл. | Подп. и дата

ШРП3.12.01

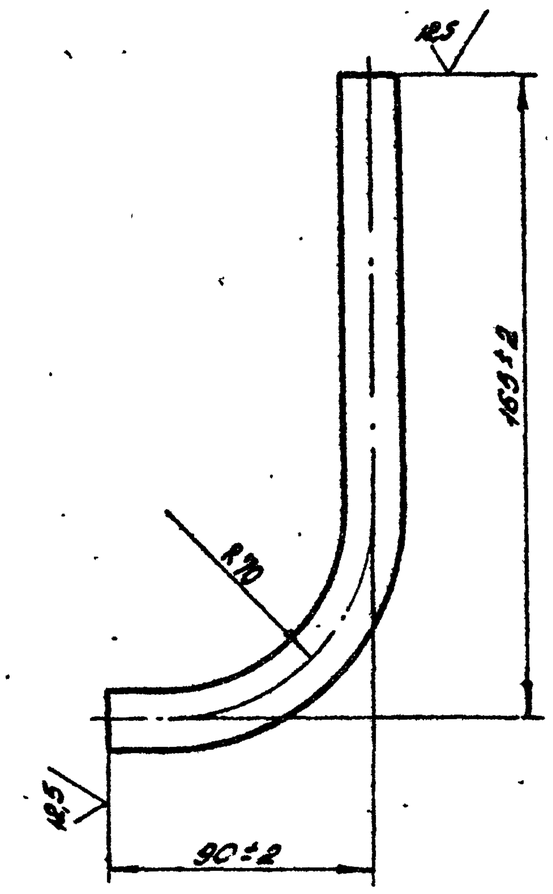

Изм.	Лист	№ докум.	Подп.	Дата	ШРП3.12.01			
Разраб.	Подшивалин			12.85	Трубка	Лит	Масса	Масштаб
Пров.	Кудинов			12.85		И	0,13	1:2
Т.контр.						Лист	Листов 1	
Н.контр.	Усилевич			12.85	Труба 18×1,2 ГОСТ 10704-76 / В-ВСт3сп3 ГОСТ 10705-80	Институт Мосгазниипроект		
Утв.								

Копировал: Радина Формат А4

ШРП3.13.00СБ

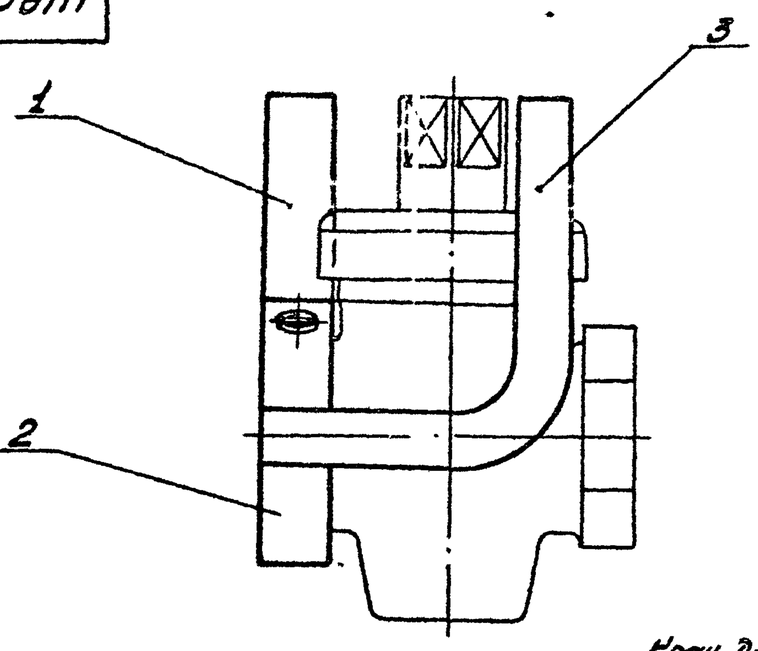

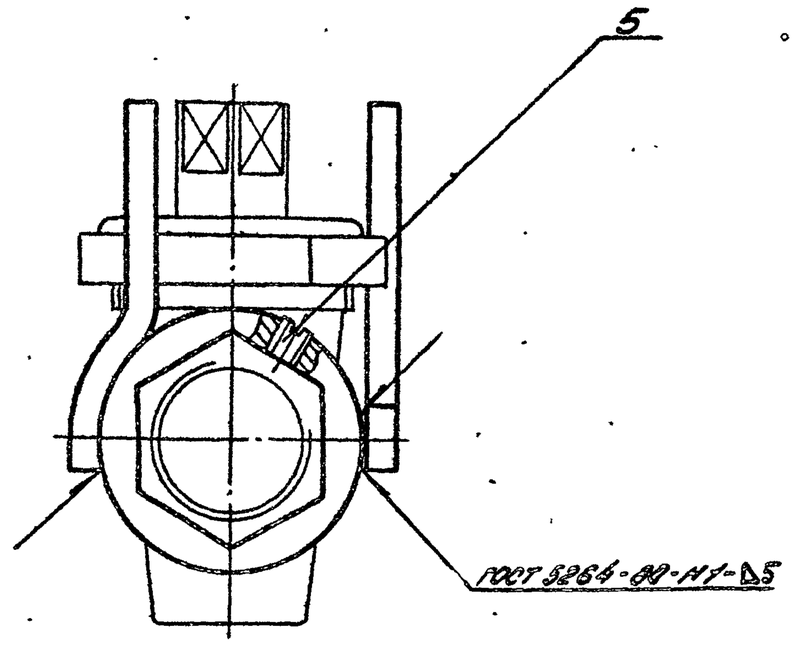

Обозначение	Ду крана	Масса
ШРП3.13.00	15	0,15
-01	32	0,19

Размеры для справок

					ШРП3.13.00СБ		
Изм.	Лист	N докум.	Подп.	Дата	Ограничитель поворота	Лит.	Масса	Масштаб
Разраб.		Подшивалин		12.85				
Пров.		Кудинов		12.85	Сборочный чертеж		ст. табл.	1:1
Т.контр.						Лист	Листов 1	
Н.контр.		Цыкилевич		12.85		Институт Мосгазниипроект		
Утв.								

Копировал: Родина Формат А3

ШРП3.13.01

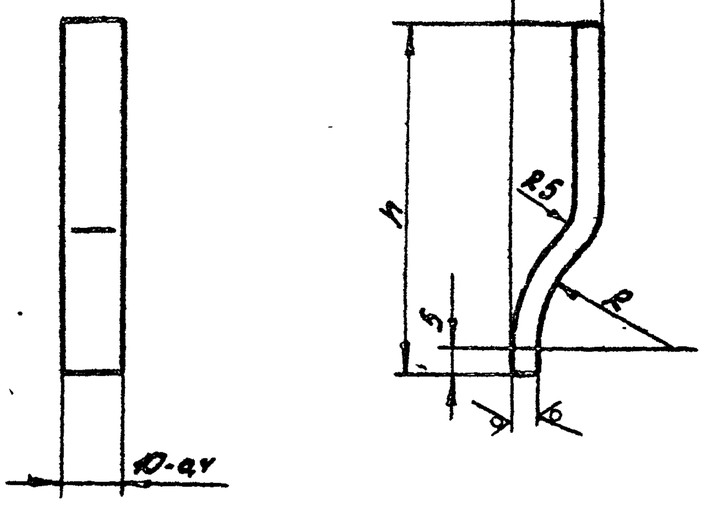

Обозначение	R	h	l	Масса
ШРП3.13.01	$21^{+0,5}$	$55_{-0,7}$	$14_{-0,4}$	0,023
-01	$325^{+1,3}$	$85_{-0,9}$	$23_{-0,5}$	0,035

					ШРП3.13.01		
Изм.	Лист	N докум.	Подп.	Дата	Планка	Лит.	Масса	Масштаб
Разраб.		Подшивалин		12.85				
Пров.		Кудинов		12.85		Лист	ст. табл.	1:1
Т.контр.						Лист	Листов 1	
Н.контр.		Цыкилевич		12.85	Лист Б-ПН-5.0 ГОСТ 19903-74 / Ст3 ГОСТ 14637-79	Институт Мосгазниипроект		
Утв.								

Копировал: Родина Формат А4

ШРП3.13.02

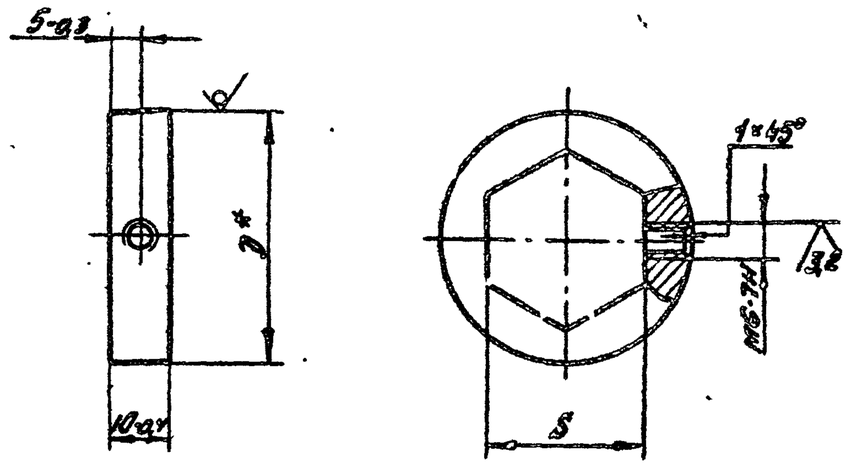

Обозначение	D	S	Масса
ШРП3.13.02	42	$27^{+0,3}$	0,06
-01	65	$50^{+0,6}$	0,09

* Размеры для справок

					ШРП3.13.02		
Изм.	Лист	N докум.	Подп.	Дата	Втулка	Лит.	Масса	Масштаб
Разраб.		Подшивалин		12.85				
Пров.		Кудинов		12.85		Лист	ст. табл.	1:1
Т.контр.						Лист	Листов 1	
Н.контр.		Цыкилевич		12.85	Круг D-В ГОСТ 2590-71 / Ст3-I-ГОСТ 535-73	Институт Мосгазниипроект		
Утв.								

Копировал: Родина Формат А4

Инв.№ подл. | Подп. и дата | Взам.инв.№ | Инв.№ дубл. | Подп. и дата

ШРП3.13.03

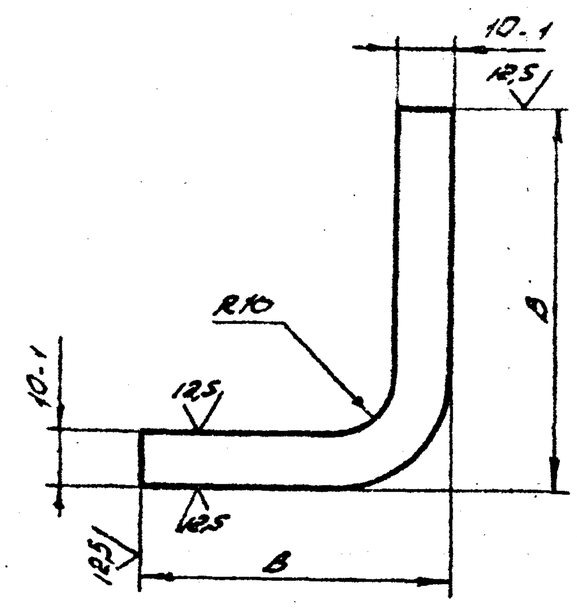

Обозначение	B	B1	Масса
ШРП3.13.03	43-0,6	55-0,7	0,04
-01	72-0,7	85-0,9	0,06

Изм.	Лист	№ докум.	Подп.	Дата
Разраб.		Подшивалин		12.85
Пров.		Усилевич		12.85
Т.контр.				
Н.контр.		Усилевич		12.85
Утв.				

ШРП3.13.03

Планка

Лит	Масса	Масштаб
Н	см. табл.	1:1
Лист	Листов	

Лист Б-ПН-5.0 ГОСТ 19903-74 / Ст3 ГОСТ 14637-79

Институт Мосгазниипроект

Копировал: Радин Формат А4

Формат	Зона	Поз.	Обозначение	Наименование	Кол.	Примечание
				Документация		
А3			ШРП3.14.00СБ	Сборочный чертеж		
				Детали		
А4		1	ШРП3.14.01	Фланец	1	
А4		2	ШРП3.14.02	Втулка	1	

Инв.№ подл. | Подп. и дата | Взам.инв.№ | Инв.№ подл. | Подп. и дата

Изм.	Лист	№ докум.	Подп.	Дата
Разраб.		Подшивалин		12.85
Пров.		Куринов		12.85
Т.контр.				
Н.контр.		Усилевич		12.85
Утв.				

ШРП3.14.00

Ограничитель поворота

Лит	Лист	Листов
Н		1

Институт Мосгазниипроект

Копировал: Радин Формат А4

ШРП3.14.00СБ

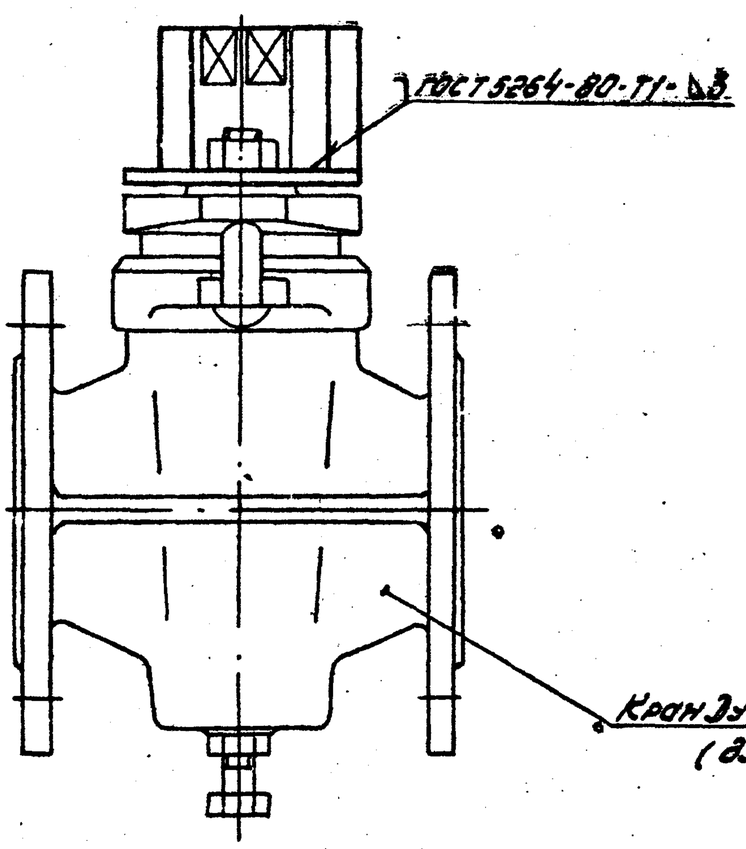

Вид А

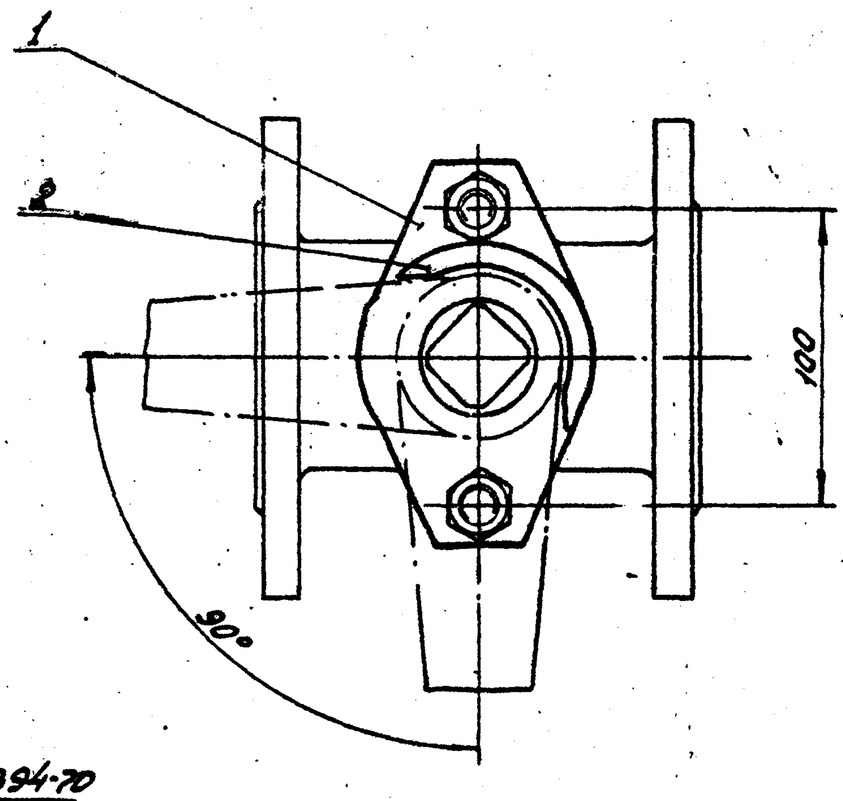

Размеры для справок

Изм.	Лист	№ докум.	Подп.	Дата
Разраб.		Подшивалин		12.85
Пров.		Куринов		12.85
Т.контр.				
Н.контр.		Усилевич		12.85
Утв.				

ШРП3.14.00СБ

Ограничитель поворота

Сборочный чертеж

Лит	Масса	Масштаб
Н	0,18	1:2
Лист	Листов 1	

Институт Мосгазниипроект

Копировал: Радин Формат А3

Серия 5.905-11 Выпуск 3

ШРП3.14.01

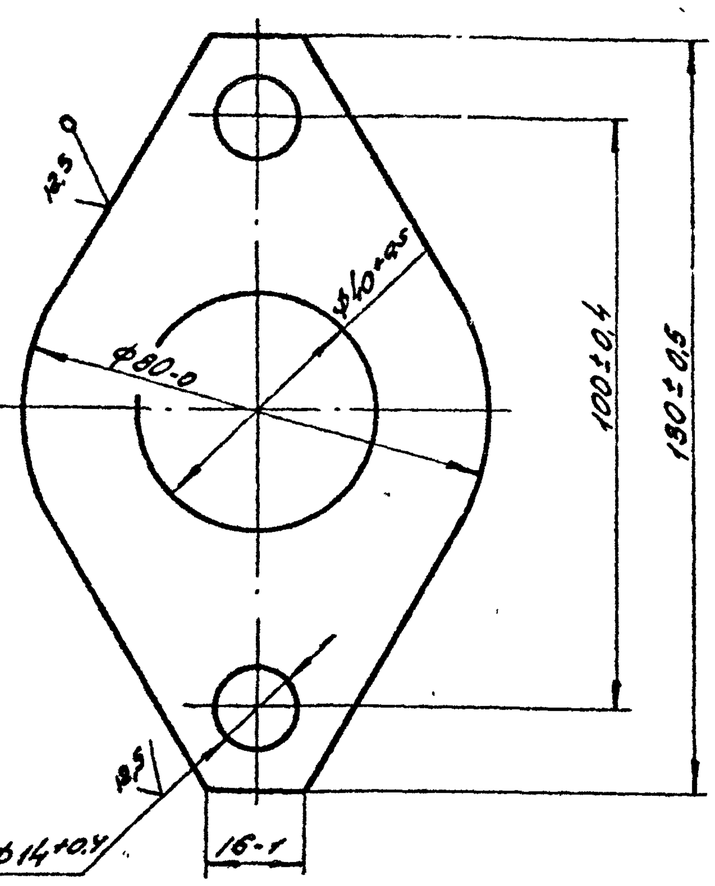

Изм.	Лист	№ докум.	Подп.	Дата
Разраб.	Поршивалов			12.85
Пров.	Кудинов			12.85
Т.контр.				
Н.контр.	Иосилевич			12.85
Утв.				

ШРП3.14.01

Фланец

Лит	Масса	Масштаб
И	0,12	1:1
Лист	Листов 1	

Б-ПН-3,0 ГОСТ 19903-74 / 1-17-ст3 ГОСТ 16523-70

Институт Мосгазниипроект

Копировал: Радина Формат А4

Инв.№ подл. | Подп. и дата | Взам. инв.№ | Инв.№ дубл. | Подп. и дата

ШРП3.14.02

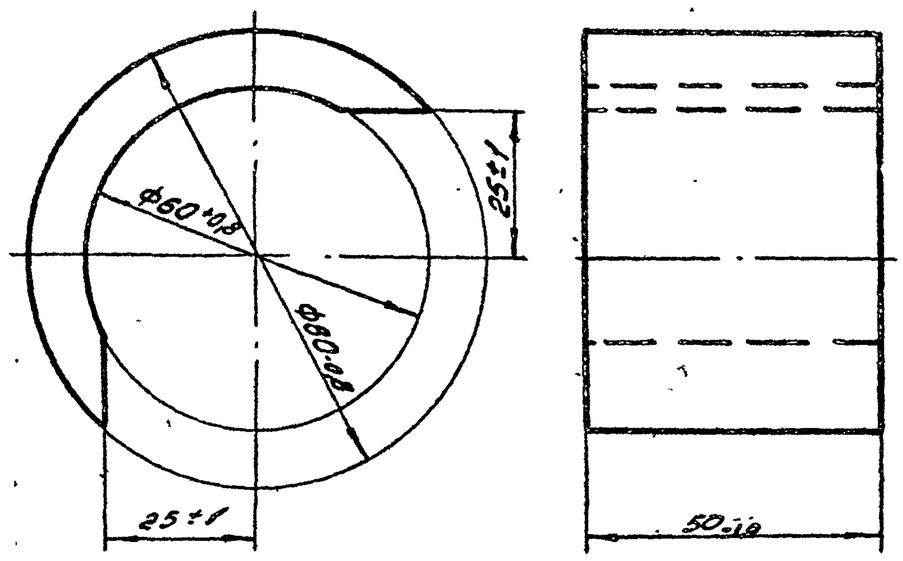

*Размер для справок

Изм.	Лист	№ докум.	Подп.	Дата
Разраб.	Поршивалов			12.85
Пров.	Кудинов			12.85
Т.контр.				
Н.контр.	Иосилевич			12.85
Утв.				

ШРП3.14.02

Втулка

Лит.	Масса	Масштаб
И	0,055	1:1
Лист	Листов 1	

Ст3 ГОСТ 380-71

Институт Мосгазниипроект

Копировал: Радина Формат А4

Инв.№ подл. | Подп. и дата | Взам. инв.№ | Инв.№ дубл. | Подп. и дата

ШРП3.15.00

Формат	Зона	Поз.	Обозначение	Наименование	Кол.	Примечание
				Документация		
А3			ШРП3.15.00СБ	Сборочный чертеж		
				Детали		
А4		1	ШРП3.02.02-01	Штуцер	1	
				Материалы		
		2		Труба М2-М-5х1 ГОСТ 617-72	С.8м	

Изм.	Лист	№ докум.	Подп.	Дата
Разраб.	Поршивалов			12.85
Пров.	Кудинов			12.85
Н.контр.	Иосилевич			12.85
Утв.				

ШРП3.15.00

Трубка импульсная

Лит	Лист	Листов
И		1

Институт Мосгазниипроект

Копировал: Радина Формат А4

Инв.№ подл. | Подп. и дата | Взам. инв.№ | Инв.№ дубл. | Подп. и дата

ШРП3.16.00

Формат	Зона	Поз.	Обозначение	Наименование	Кол.	Примечание
				Документация		
А3			ШРП3 16.00СБ	Сборочный чертеж		
				Детали		
А4		1	ШРП3.16.01	Трубка	1	
А4		2	ШРП3.16.02	Трубка	1	
А4		3	ШРП3.01.03-02	Труба	1	
А4		4	ШРП3.02.01	Ниппель	1	
А4		5	ШРП3.02.02	Штуцер	1	
А4		6	ШРП3.08.01-01	Штуцер	1	
				Стандартные изделия		
		8		Отвод 90° 57х3 ГОСТ 17375-83	1	
		9		Фланец 1-50-10 Ст20 ГОСТ 12820-80	1	

Изм.	Лист	№ докум.	Подп.	Дата
Разраб.	Поршивалов			12.85
Пров.	Кудинов			12.85
Н.контр.	Иосилевич			12.85
Утв.				

ШРП3.16.00

Колено

Лит	Лист	Листов
И		1

Институт Мосгазниипроект

Копировал: Радина Формат А4

Инв.№ подл. | Подп. и дата | Взам. инв.№ | Инв.№ дубл. | Подп. и дата

ШРП3.15.00СБ

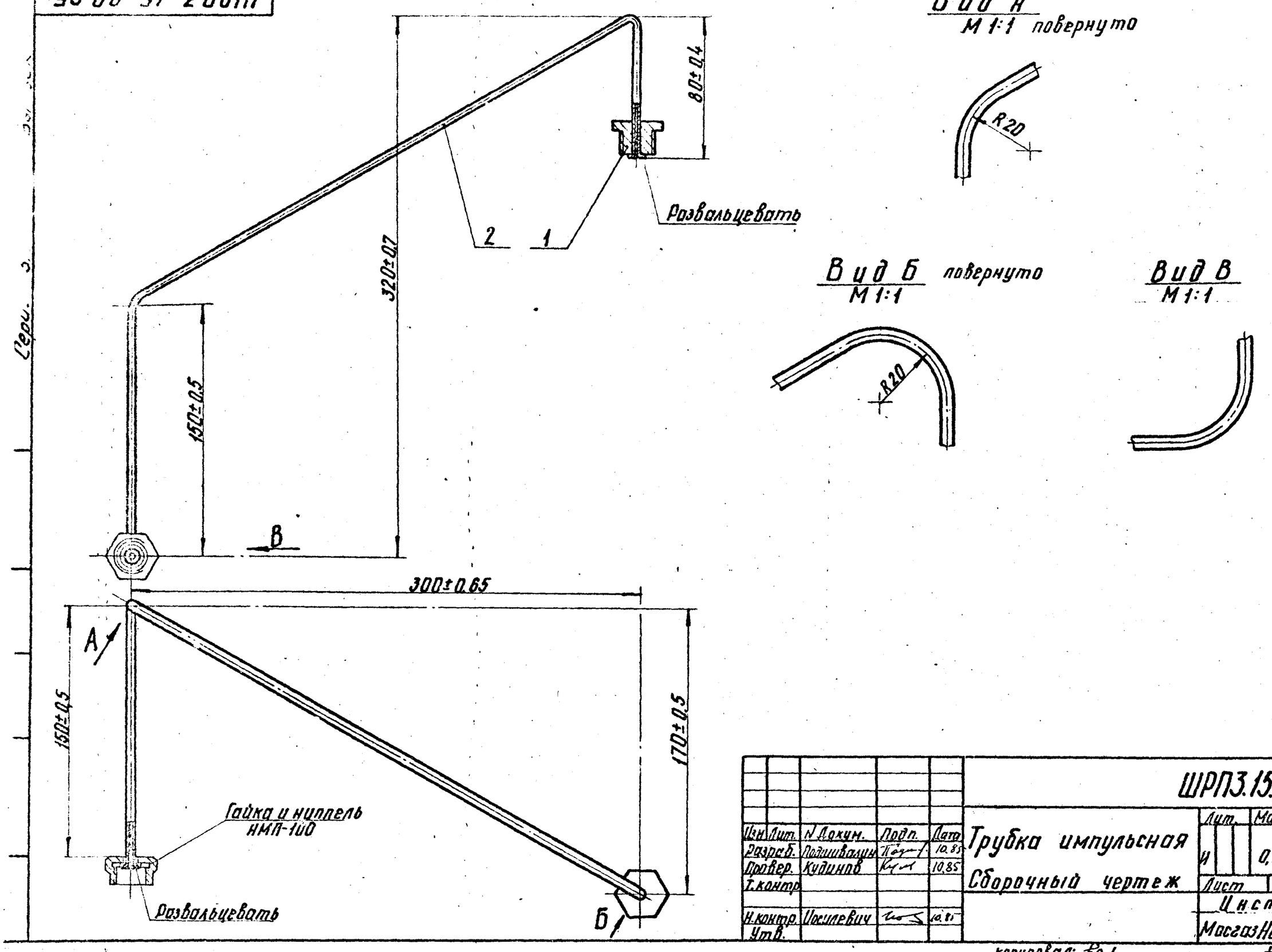

					ШРП3.15.00СБ			
Изм.	Лист	N Докум.	Подп.	Дата	Трубка импульсная	Лит.	Масса	Масштаб
Разраб.		Подшивалин		10.85	Сборочный чертеж	И	0,16	1:2
Провер.		Кудинов		10.85		Лист	Листов 1	
Т.контр.						Институт		
Н.контр.		Иосилевич		10.85		Мосгаз НИИпроект		
Утв.								

копировал: [signature] формат А3

ШРП3.16.00СБ

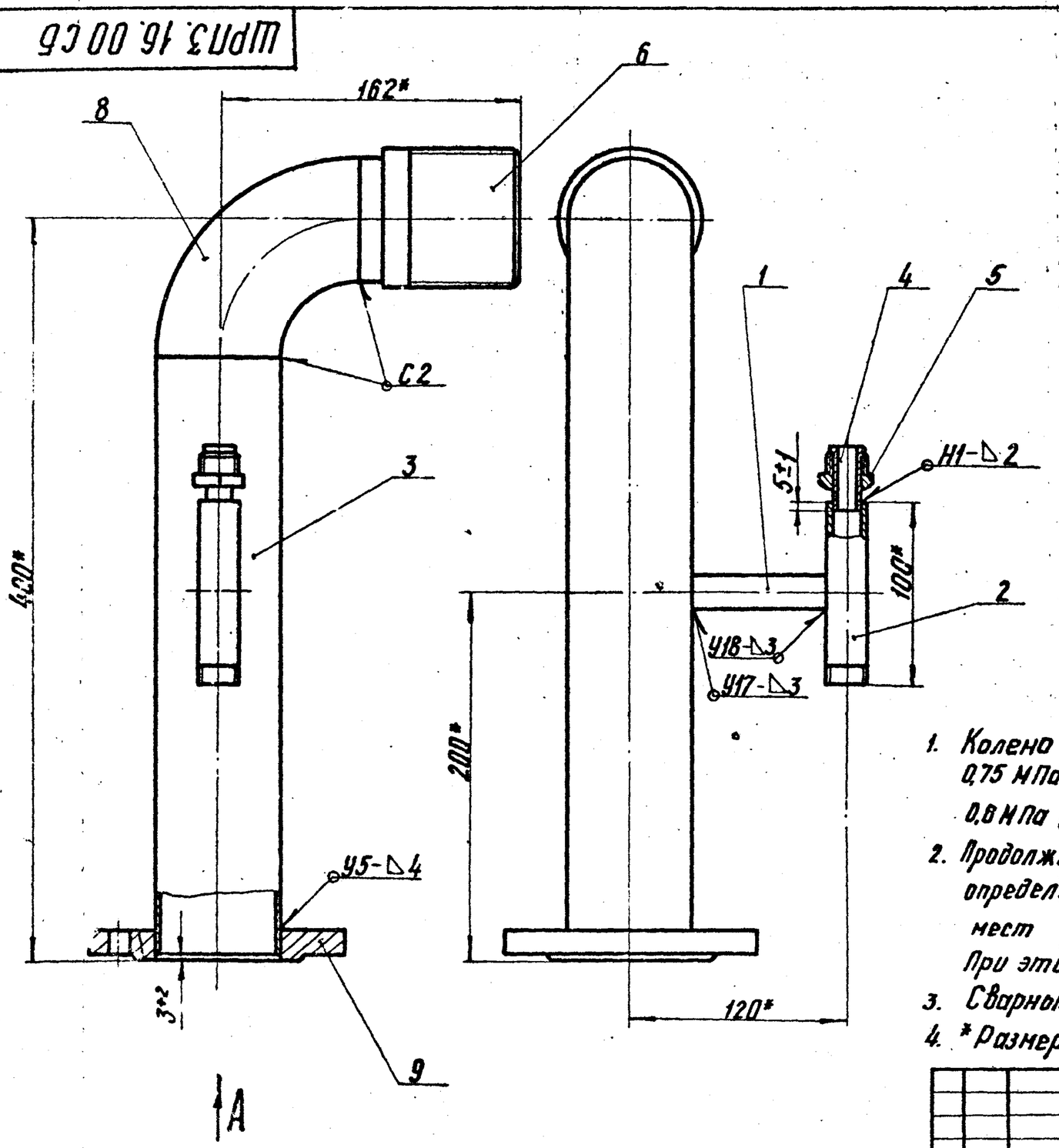

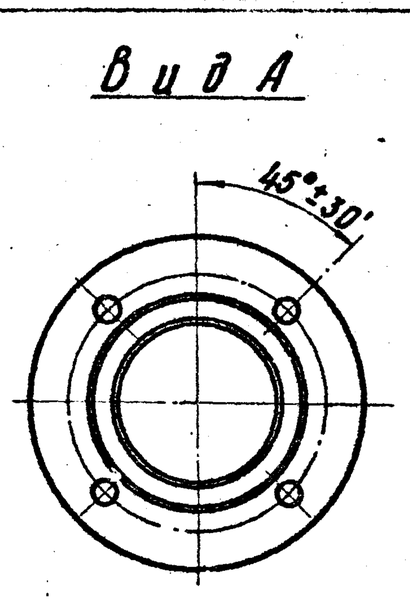

1. Колено испытать на прочность водой давлением 0,75 МПа (7,5 кгс/см²) и плотность воздухом давлением 0,6 МПа (6 кгс/см²)
2. Продолжительность испытания на прочность и плотность определяется временем, необходимым для осмотра мест сварки, но не менее 1 мин. на каждое испытание. При этом падение давления не допускается.
3. Сварные швы по ГОСТ 16037-80
4. *Размеры для справок.

					ШРП3.16.00СБ			
Изм.	Лист	N Докум.	Подп.	Дата	Колено	Лит.	Масса	Масштаб
Разраб.		Подшивалин		10.85	Сборочный чертеж	И	3,75	1:2,5
Провер.		Кудинов		10.85		Лист	Листов 1	
Т.контр.						Институт		
Н.контр.		Иосилевич		10.85		Мосгаз НИИпроект		
Утв.								

копировал: [signature] формат А3

ШРП 3.16.01

12.5

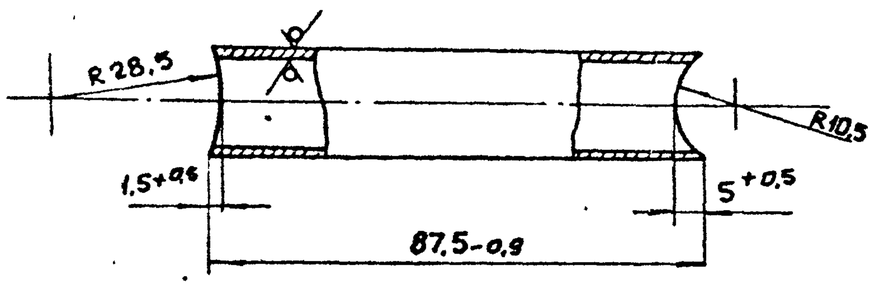

Изм.	Лист	№ докум.	Подп.	Дата	ШРП 3.16.01			
Разраб.	Подшивалин			12.85	Трубка	Лит.	Масса	Масш.
Пров.	Кудинов			12.85		И	0,04	1:1
Т. конт.						Лист	Листов 1	
Н. конт.	Иосилевич			12.85	Труба 18×1,2 ГОСТ 10704-76 / В-ВСт3сп3 ГОСТ 10705-80	Институт МосгазНИИпроект		
Утв.								

Копировал: Сауф Формат А4

Инв. № подл. | Подп. и дата | Взам. инв. № | Инв. № дубл. | Подп. и дата

ШРП 3.16.02

12.5

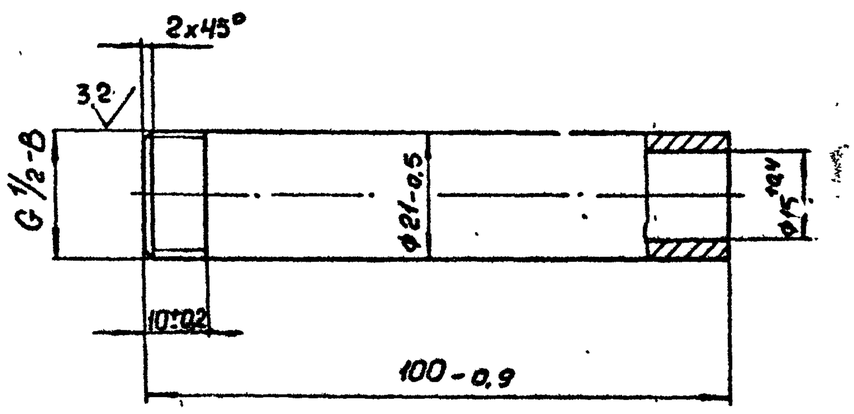

Изм.	Лист	№ докум.	Подп.	Дата	ШРП 3.16.02			
Разраб.	Подшивалин			12.85	Трубка	Лит.	Масса	Масш.
Пров.	Кудинов			12.85		И	0,13	1:1
Т. конт.						Лист	Листов 1	
Н. конт.	Иосилевич			12.85	Сталь 20-4-Б ГОСТ 1050-74	Институт МосгазНИИпроект		
Утв.								

Копировал: Сауф Формат А4

Инв. № подл. | Подп. и дата | Взам. инв. № | Инв. № дубл. | Подп. и дата

Формат	Зона	Поз.	Обозначение	Наименование	Кол.	Примечание
				Документация		
А4			ШРП 3.17.00 СБ	Сборочный чертеж		
				Стандартные изделия		
		1		Фланец 1-50-1 ст.25 ГОСТ 12820-80	1	
			Переменные данные	**для исполнений ШРП 3.17.00**		
				Детали		
А4		2	ШРП.3.08.01-02	Штуцер	1	
				ШРП 3.17.00-01		
				Детали		
А4		2	ШРП 3.08.01-03	Штуцер	1	

ШРП 3.17.00

Изм.	Лист	№ докум.	Подп.	Дата	ШРП 3.17.00			
Разраб.	Подшивалин			12.85	Переходник	Лит.	Лист	Листов
Пров.	Кудинов			12.85		И		1
Т. конт.						Институт МосгазНИИпроект		
Н. контр.	Иосилевич			12.85				
Утв.								

Копировал Сауф Формат А4

Инв. № подл. | Подп. и дата | Взам. инв. № | Инв. № дубл. | Подп. и дата

ШРП 3.17.00 СБ

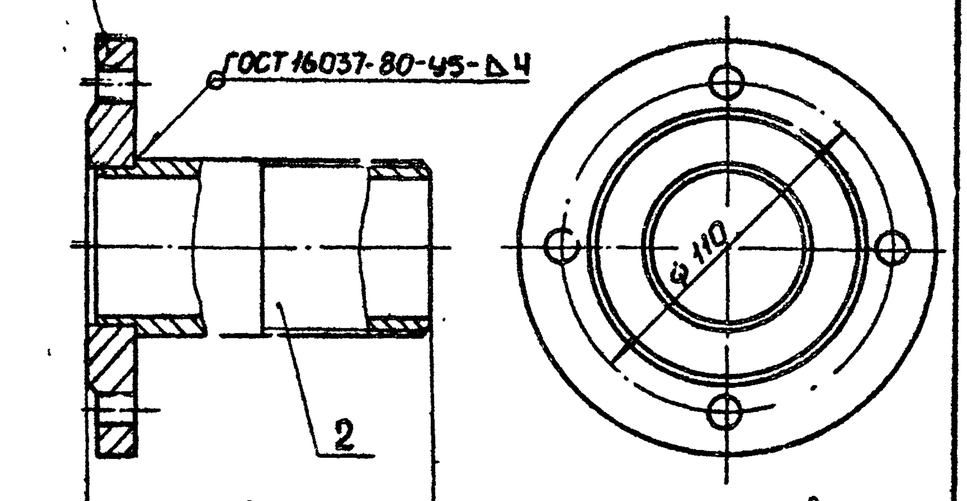

Обозначение	L, мм	Масса
ШРП 3.17.00	105	1,6
-01	145	1,9

Размеры для справок.

Изм.	Лист	№ докум.	Подп.	Дата	ШРП 3.17.00 СБ			
Разраб.	Подшивалин			12.85	Переходник Сборочный чертеж	Лит.	Масса	Масш.
Пров.	Кудинов			12.85		1	см. табл.	1:2
Т. конт.						Лист	Листов 1	
Н. конт.	Иосилевич			12.85		Институт МосгазНИИпроект		
Утв.								

Копировал: Сауф Формат А4

Инв. № подл. | Подп. и дата | Взам. инв. № | Инв. № дубл. | Подп. и дата

Серия 5.905-11 Выпуск 3

Формат	Зона	Поз.	Обозначение	Наименование	Кол.	Примечание
				Документация		
А3			ШРП 3.18.00СБ	Сборочный чертеж		
				Детали		
А4		1	ШРП 3.01.03-01	Труба	1	
А4		2	ШРП 3.02.01	Ниппель	1	
А4		3	ШРП 3.02.02	Штуцер	1	
А4		4	ОП 3.16.01	Трубка	1	
А4		5	ОП 3.16.02	Трубка	1	
				Стандартные изделия		
		7		Фланец 1-50-10 ст. 25 ГОСТ 12820-80	2	

Инв. № подл. | Подп. и дата | Взам. инв. № | Инв. № дубл. | Подп. и дата

Изм.	Лист	№ докум.	Подп.	Дата
Разраб.	Подшивалин		12.85	
Провер.	Кудинов		12.85	
Н. контр.	Иосилевич		12.85	
Утв.				

ШРП 3.18.00

Катушка

Лит.	Лист	Листов
Н		1

Институт Мосгазниипроект

Копировал: Гаврилова Формат А4

Формат	Зона	Поз.	Обозначение	Наименование	Кол.	Примечание
				Документация		
А3			ШРП 3.19.00СБ	Сборочный чертеж		
				Детали		
Б.Ч.		1	ШРП 3.19.01	Трубка		
				Труба 57х3 ГОСТ 10704-76 / В-ВСт3сп3 ГОСТ 10705-80		
				L = 70 - 0,7	1	0,29 кг
Б.Ч.		2	ШРП 3.19.02	Трубка		
				Труба 57х3 ГОСТ 10704-76 / В-ВСт3сп3 ГОСТ 10705-80		
				L = 63 - 1	1	0,6 кг
А4		3	ШРП 3.03.01	Фланец	1	
А4		4	ШРП 3.08.01-03	Штуцер	1	
				Стандартные изделия		
		6		Отвод 90° 57х3 ГОСТ 17375-83	1	

Инв. № подл. | Подп. и дата | Взам. инв. № | Инв. № дубл. | Подп. и дата

Изм.	Лист	№ докум.	Подп.	Дата
Разраб.	Подшивалин		12.85	
Провер.	Кудинов		12.85	
Н. контр.	Иосилевич		12.85	
Утв.				

ШРП 3.19.00

Колено

Лит.	Лист	Листов
Н		1

Институт Мосгазниипроект

Копировал: Гаврилова Формат А4

ШРП 3.18.00СБ

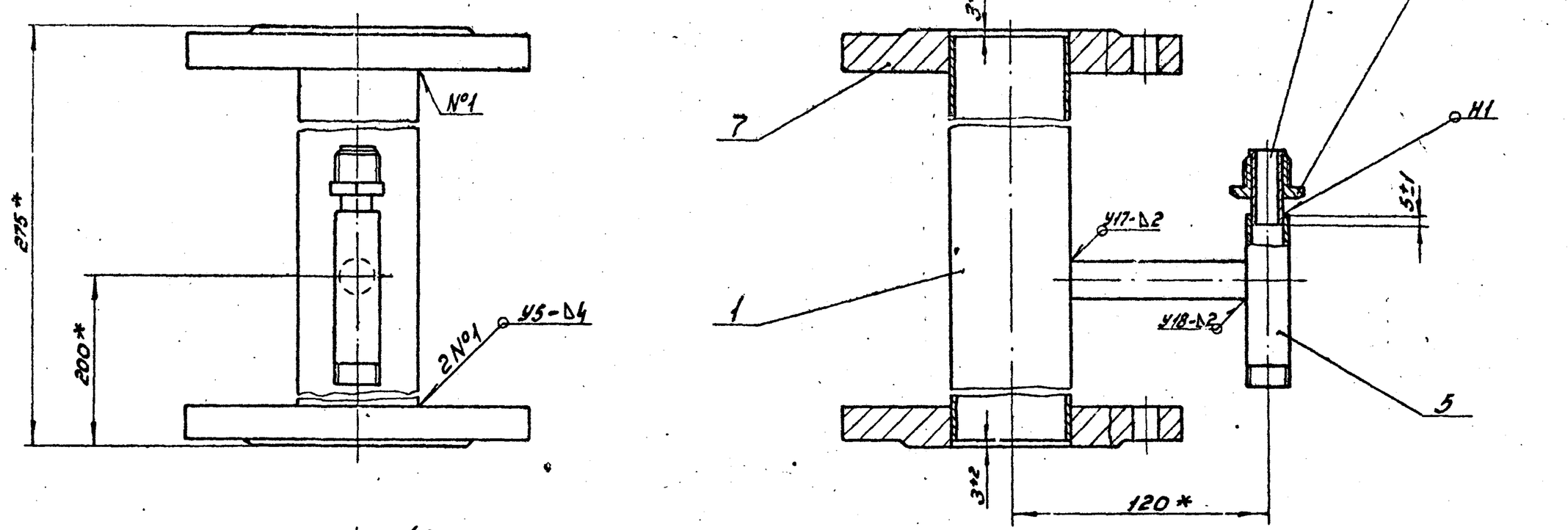

1. Катушку испытать на прочность водой давлением 0,75 МПа (7,5 кгс/см²) и плотность воздухом давлением 0,6 МПа (6 кгс/см²).
2. Продолжительность испытания на прочность и плотность определяется временем необходимым для осмотра мест сварки, но не менее 1 мин. на каждое испытание. При этом падение давления не допускается.
3. Сварные швы по ГОСТ 16037-80.
4. * Размеры для справок.

Изм.	Лист	№ докум.	Подп.	Дата
Разраб.	Подшивалин		12.85	
Провер.	Кудинов		12.85	
Т. контр.				
Н. контр.	Иосилевич		12.85	
Утв.				

ШРП 3.18.00СБ

Катушка
Сборочный чертеж

Лит.	Масса	Масштаб
Н	3,5	1:2
Лист	Листов 1	

Институт Мосгазниипроект

Копировал: Гаврилова Формат А3

Серия 5.905-11 Выпуск 3

ШРП3.19.00СБ

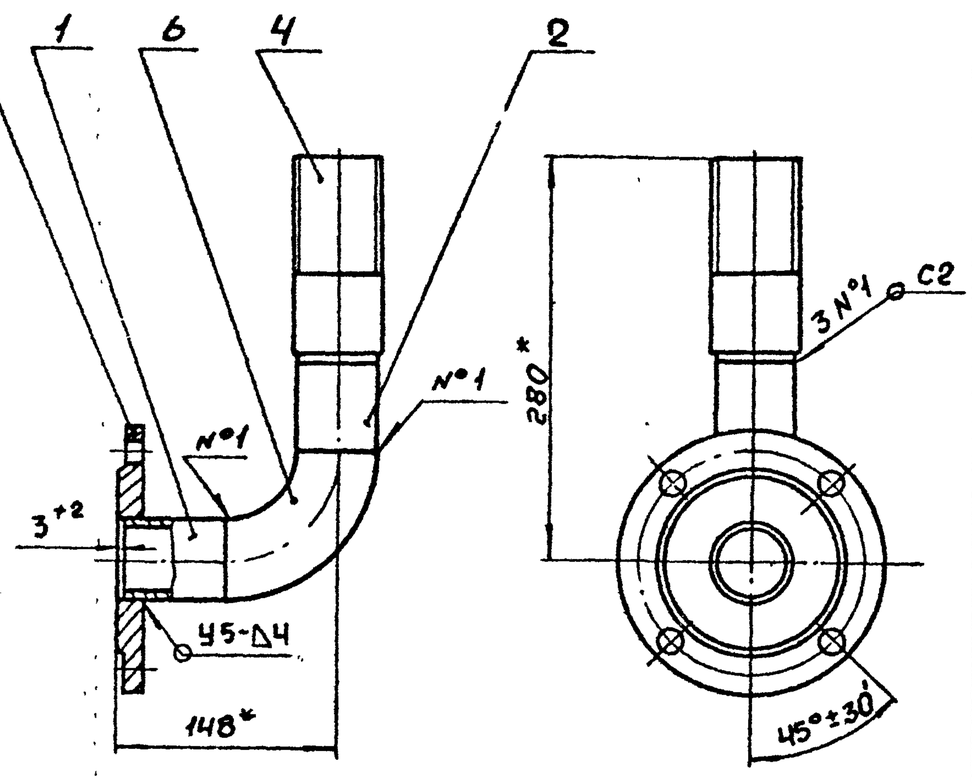

1 Сварные швы по ГОСТ 16037-80

2. *Размеры для справок.

Изм.	Лист	N° докум.	Подп.	Дата
Разраб		Подшивалин		12.85
Пров		Иосилевич		12.85
Т. конт				
Н конт		Иосилевич		12.85
Утв.				

ШРП3.19.00СБ

Колено

Сборочный чертеж

Лит.	Масса	Масш.
И	4,9	1:4
Лист	Листов 1	

Институт Мосгазниипроект

Формат А4

ШРП3.01

12.5 (√)

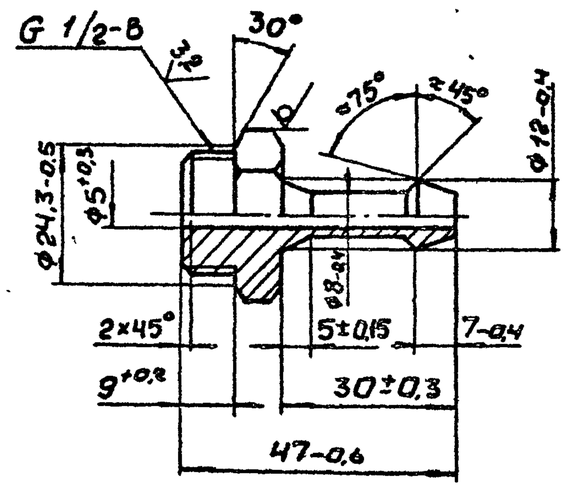

Изм.	Лист	N° докум.	Подп.	Дата
Разраб.		Гулина		11.85
Пров		Кудинов		12.85
Т конт.				
Н.конт		Иосилевич		12.85
Утв				

ШРП3.01

Штуцер

Лит.	Масса	Масш.
И	0,08	1:1
Лист	Листов 1	

Шестигранник 27-5 ГОСТ 8560-78 / 45-8 ГОСТ 1051-73

Институт Мосгазниипроект

Копировал Сеф Формат А4

ШРП3.02

12.5 (√)

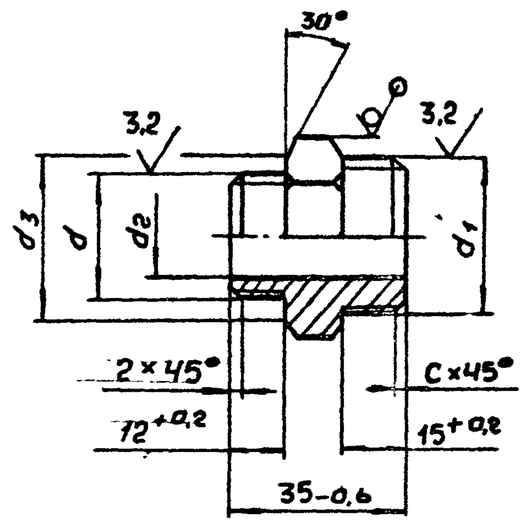

Обозначение	d	d1	d2, мм	d3, мм	S, мм	C	Масса кг
ШРП 3.02	G 1/2-B	G 3/4-B	15+0,4	29,5-0,5	30	2	0,10
-01	G 1 1/4-B	G 1 1/2-B	32+0,5	34-0,6	50	2,5	0,44

Изм.	Лист	N° докум.	Подп.	Дата
Разраб		Гулина		11.85
Пров.		Кудинов		12.85
Т. конт.				
Н конт.		Иосилевич		12.85
Утв				

ШРП3.02

Штуцер

Лит.	Масса	Масш.
И	см. табл.	—
Лист	Листов 1	

Шестигранник S-5 ГОСТ 8560-78. / 45-8 ГОСТ 1051-73

Институт Мосгазниипроект

Копировал: Сеф Формат А4

ШРП3.06

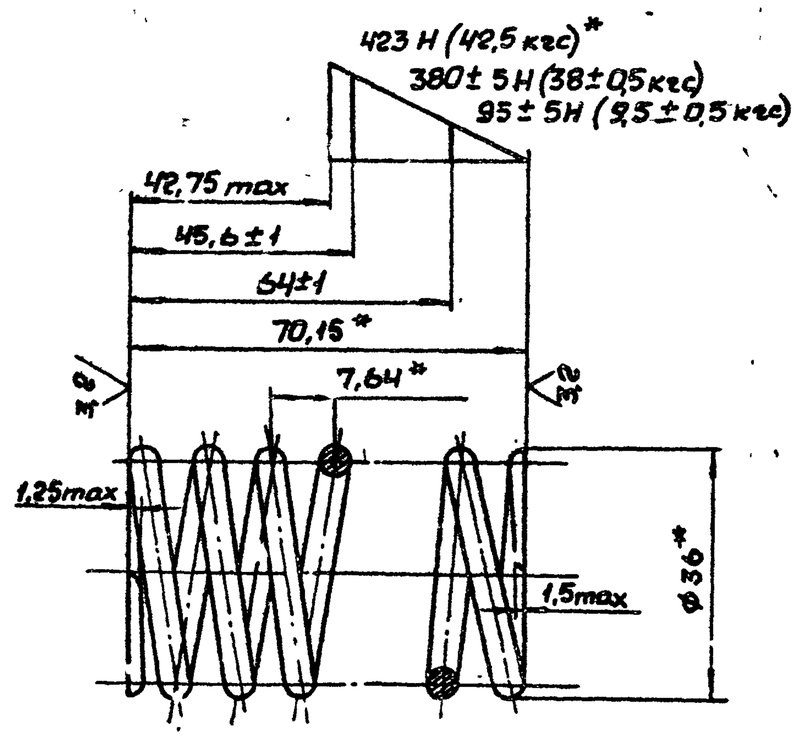

1. $G = 8 \cdot 10^4$ МПа ($8 \cdot 10^5$ кгс/см²)
2. τ_3 = 750.... 875 МПа (7500... 8750 кгс/см²)
3. σ_3 = 1500.... 1750 МПа (15000... 17500 кгс/см²)
4. Пружина N°482 ГОСТ 13766-68.
5. Направление навивки пружины – правое
6. n = 8,5
7. r_1 = 10
8. D_2 = 39 мм
9. * Размеры и параметры для справок.

Изм.	Лист	N° докум.	Подп.	Дата
Разраб		Гулина		11.85
Пров.		Кудинов		12.85
Т. конт.				
Н конт.		Иосилевич		12.85
Утв.				

ШРП3.06

Пружина

Лит.	Масса	Масш.
И	0,12	1:1
Лист	Листов 1	

Проволока I-4,5 ГОСТ 9389-75

Институт Мосгазниипроект

Копировал: Сеф Формат А4

Серия 5.905-11 Выпуск 3

Формат	Зона	Поз.	Обозначение	Наименование	Кол.	Примечание
				Документация		
А4			ШРП3.23.00СБ	Сборочный чертеж		
				Детали		
А4		1	ШРП3.23.01	Фланец	1	
А4		2	ШРП3.23.02	Обечойка	1	
Б4		3	ШРП3.23.03	Заглушка		
				Лист Б-ПН-20 ГОСТ 19903-74 / 3-II-Ст3 ГОСТ 16523-70		
				Ф180-1.0	1	0,4кг

Инв.№ подл. | Подп. и дата | Взам. инв.№ | Инв.№ дубл. | Подп. и дата

Изм.	Лист	№ докум.	Подп.	Дата
Разраб.		Гулина		11.85
Пров.		Кудинов		11.85
Т.контр.				
Н.контр.		Осипович		11.85
Утв.				

ШРП3.23.00

Колпак

Лит	Лист	Листов
И		1

Институт Мосгазниипроект

Копировал: Радин Формат А4

48

ШРП3.23.00СБ

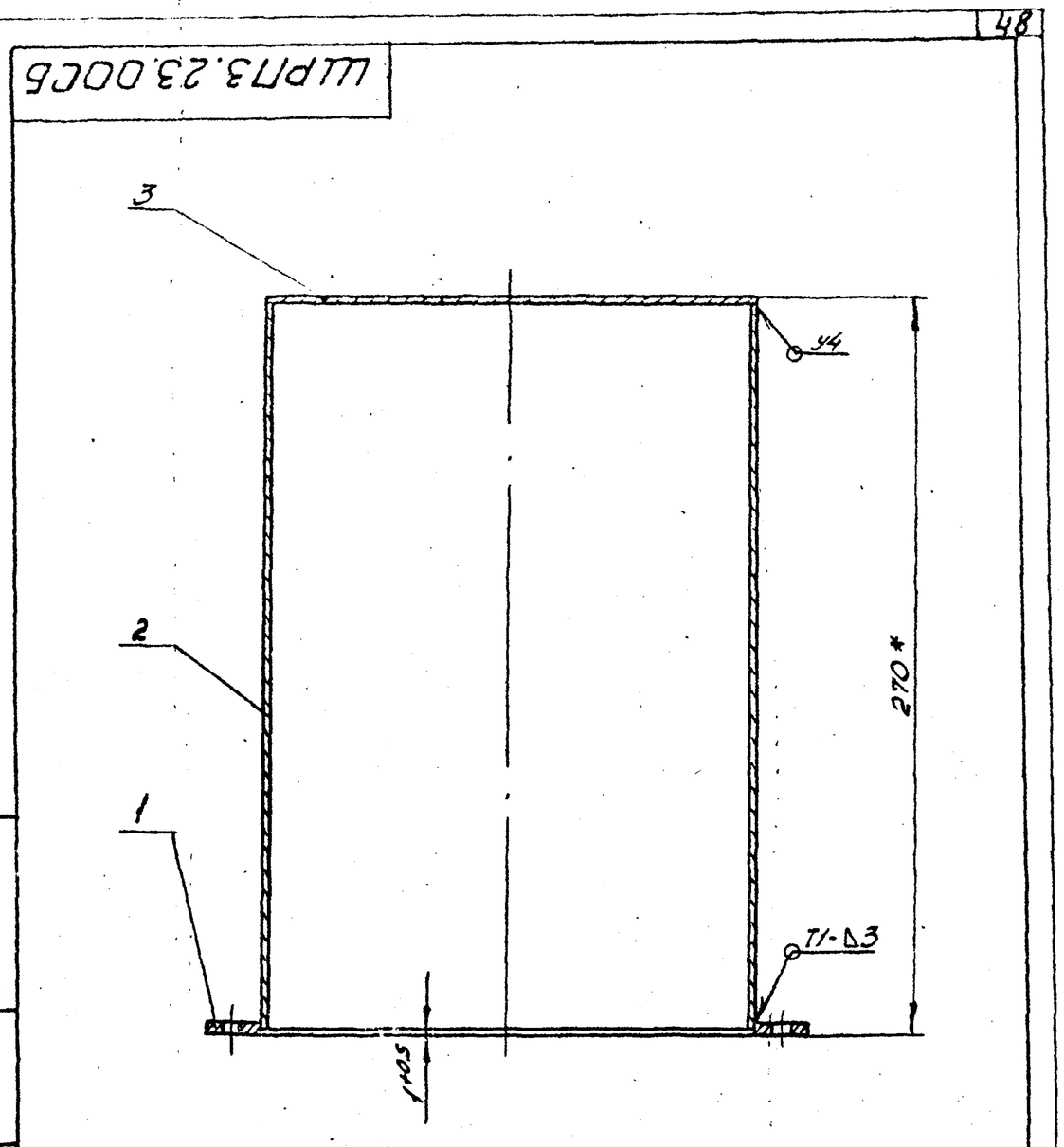

1. Сварные швы по ГОСТ 5264-80
2* Размер для справки

Изм.	Лист	№ докум.	Подп.	Дата
Разраб.		Гулина		11.85
Пров.		Кудинов		11.85
Т.контр.				
Н.контр.		Осипович		11.85
Утв.				

ШРП3.23.00СБ

Колпак

Сборочный чертеж

Лит	Масса	Масштаб
И	3,1	1:2
Лист	Листов 1	

Институт Мосгазниипроект

Копировал: Радин Формат А4

ШРП3.23.01

12,5 (√)

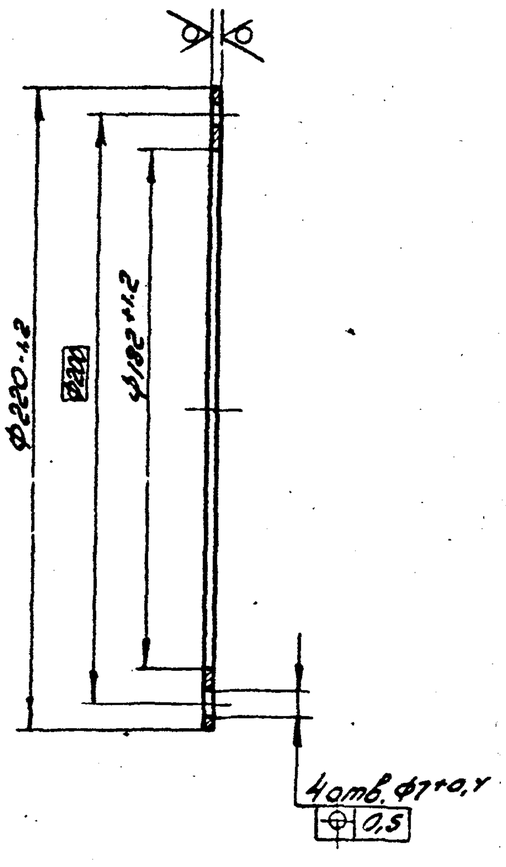

Изм.	Лист	№ докум.	Подп.	Дата
Разраб.		Гулина		11.85
Пров.		Кудинов		11.85
Т.контр.				
Н.контр.		Осипович		11.85
Утв.				

ШРП3.23.01

Фланец

Лит	Масса	Масштаб
И	0,280	1:2
Лист	Листов 1	

Лист Б-ПН-3,0 ГОСТ 19903-74 / 3-II-Ст3 ГОСТ 16523-70

Институт Мосгазниипроект

Копировал: Радин Формат А4

ШРП3.23.02

12,5 (√)

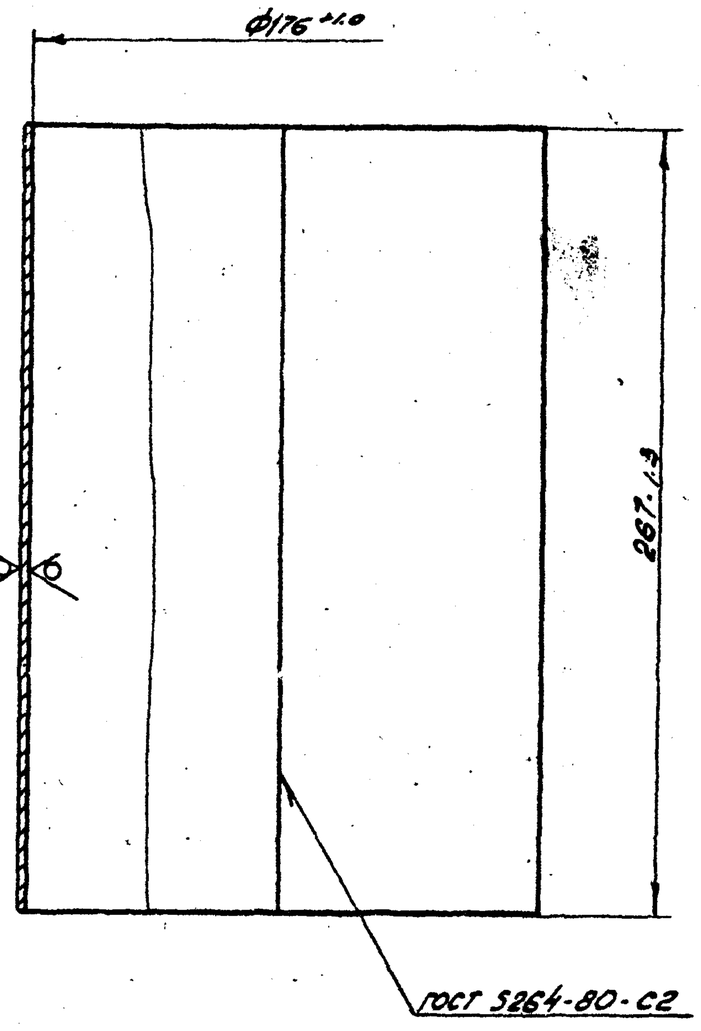

Изм.	Лист	№ докум.	Подп.	Дата
Разраб.		Гулина		11.85
Пров.		Кудинов		11.85
Т.контр.				
Н.контр.		Осипович		11.85
Утв.				

ШРП3.23.02

Обечойка

Лит	Масса	Масштаб
	2,4	1:2
Лист	Листов 1	

Лист Б-ПН-2,0 ГОСТ 19903-74 / 3-II-Ст3 ГОСТ 16523-70

Институт Мосгазниипроект

Копировал: Радин Формат А4

Серия 3.903-11 Вып.3

Формат	Зона	Поз.	Обозначение	Наименование	Кол.	Примечание
				Документация		
А3			ШРП 3.20.00 СБ	Сборочный чертеж		
				Сборочные единицы		
А4		1	ШРП 3.20.01.00	Насадка для свечи		
				Детали		
А4		2	ШРП 3.20.02	Труба	1	
А4		3	ШРП 3.20.03	Штуцер	1	
А4		4	ШРП 3.20.03-01	Штуцер	1	
			Переменные данные	для исполнений		
				ШРП 2.20.00		
				Детали		
А4		5	ШРП 3.20.04	Труба	1	
				ШРП 2.20.00-01		
				Детали		
А4		5	ШРП 3.20.04-01	Труба	1	

Изм.	Лист	№ докум.	Подп.	Дата	ШРП 3.20.00			
Разраб.		Кудинов		12.85	Свеча	Лит.	Лист	Листов
Пров.		Иосилевич		12.85		И		1
Н. конт.		Иосилевич		12.85		Институт МосгазНИИпроект		
Утв.								

Копировал: Сочи Формат А4

Формат	Зона	Поз.	Обозначение	Наименование	Кол.	Примечание
				Документация		
А3			ШРП 3.20.01.00 СБ	Сборочный чертеж		
				Сборочные единицы		
			Переменные данные	для исполнений		
				ШРП 3.20.01.00		
				Детали		
А4		1	ШРП 3.20.01.01	Короб	1	
А4		2	ШРП 3.20.01.02	Косынка	2	
А3		3	ШРП 3.20.01.03	Рассекатель	1	
Б4		4	ШРП 3.20.01.04	Труба		
				Труба 25×2 ГОСТ 10704-76 / Д ГОСТ 10705-80		
				L = 60-1.0	1	0,07кг
				ШРП 2.20.01.00-01		
				Детали		
А4		1		Короб	1	
А4		2		Косынка	2	
А3		3		Рассекатель	1	
Б4		4		Труба		
				Труба 57×3 ГОСТ 10704-76 / Д ГОСТ 10705-70		
				L = 60-1.0	1	0,24кг

Инв. № подл. | Подп. и дата | Взам. инв. № | Инв. № дубл. | Подп. и дата

Изм.	Лист	№ докум.	Подп.	Дата	ШРП 3.20.01.00			
Разраб.		Кудинов		12.85	Насадка для свечи	Лит.	Лист	Листов
Пров.		Иосилевич		12.85		И		1
Н. конт.		Иосилевич		12.85		Институт МосгазНИИпроект		
Утв.								

Копировал: Сочи Формат А4

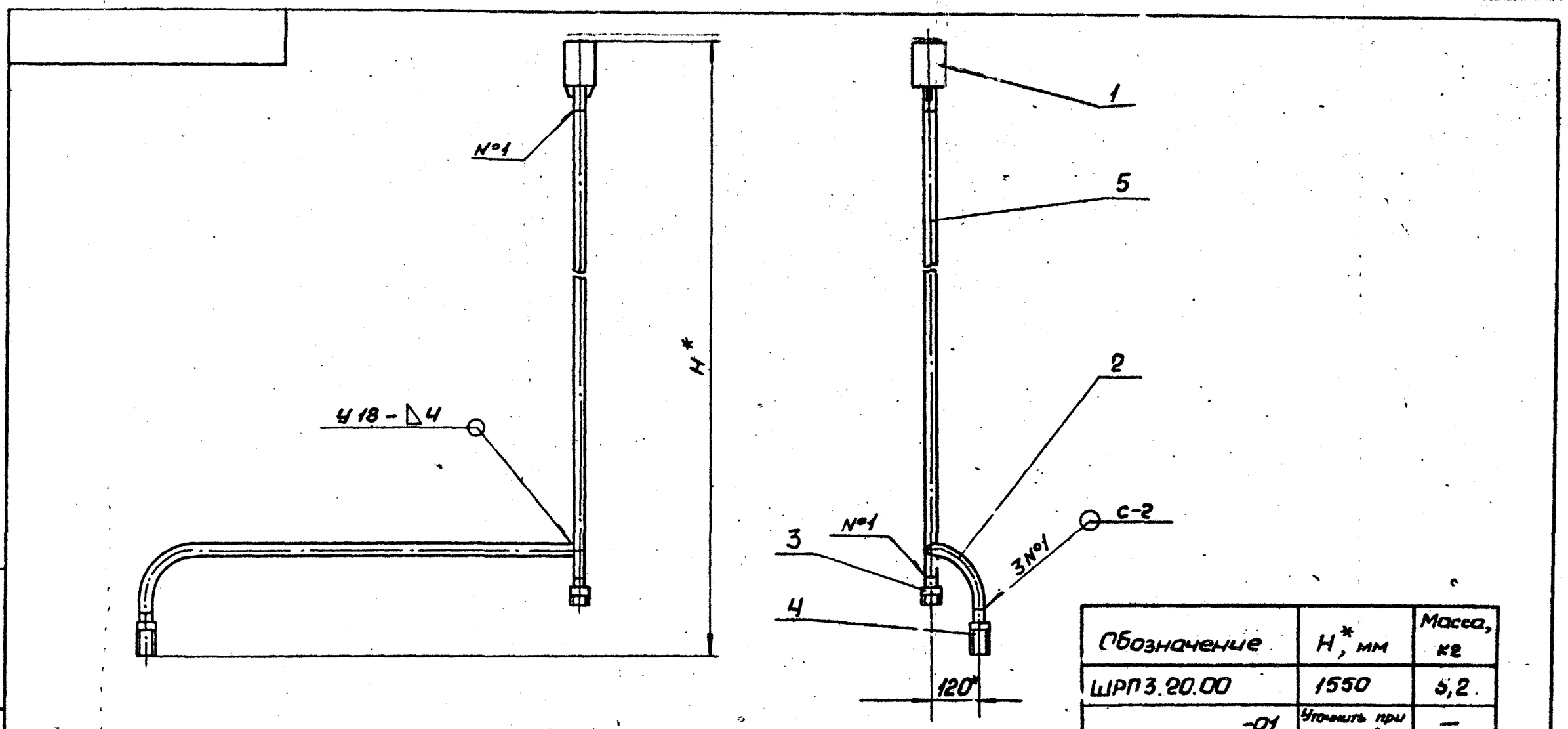

Обозначение	H*, мм	Масса, кг
ШРП 3.20.00	1550	5,2.
-01	Уточнить при проектировании	—

1. Сварные швы по ГОСТ 16037-80
2. * Размеры для справок.

Изм.	Лист	№ докум.	Подп.	Дата	ШРП 3.20.00 СБ			
Разраб.		Кудинов		12.85	Свеча	Лит.	Масса	Масш.
Пров.		Иосилевич		12.85	Сборочный чертеж	Н	см. табл.	—
Т. конт.						Лист	Листов 1	
Н. конт.		Иосилевич		12.85		Институт МосгазНИИпроект		
Утв.								

Копировал: Сочи Формат А3

Инв. № подл. | Подп. и дата | Взам. инв. № | Инв. № дубл. | Подп. и дата

ШРП 3.20.01.00СБ

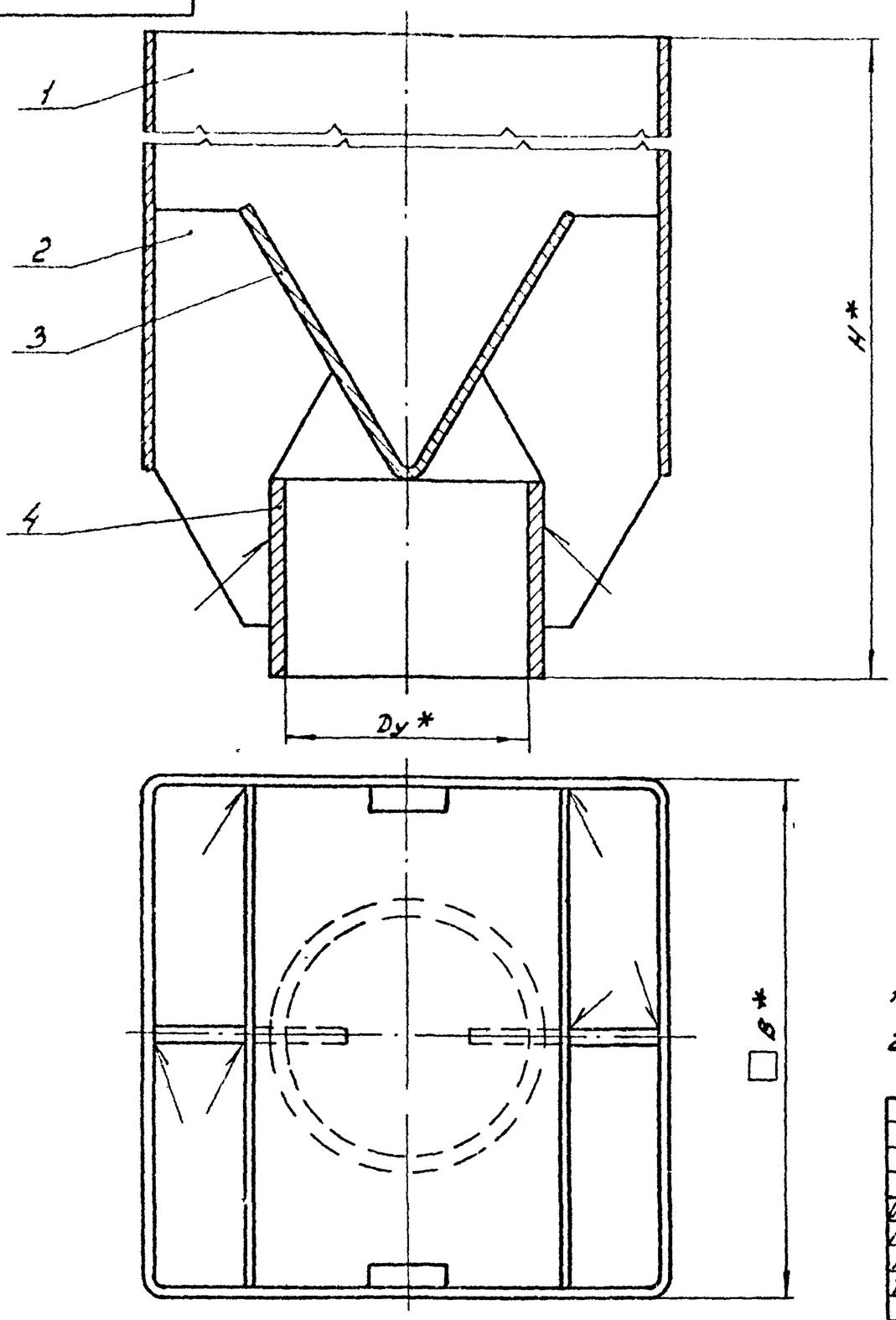

Обозначение	Dy*, мм	B*, мм	H*, мм	Масса, кг
ШРП 3.20.01.00	20	80	170	0,76
-01	50	105	200	1,47

1. Сварные швы по ГОСТ 5264-80-Т3-Δ3.
2. * Размеры для справок.

Изм.	Лист	№ докум.	Подп.	Дата
Разраб.		Кузинов		12.85
Провер.		Иосилевич		12.85
Т.контр.				
Н.контр.		Иосилевич		12.85
Утв.				

ШРП 3.20.01.00СБ

Насадка для свечи
Сборочный чертеж

Лит.	Масса	Масштаб
И	см.табл.	—
Лист	Листов 1	

Институт Мосгазниипроект

Копировал: Гаврилова Формат А3

Инв.№ подл. | Подп. и дата | Взам. инв.№ | Инв.№ дубл. | Подп. и дата

ШРП 3.20.01.01

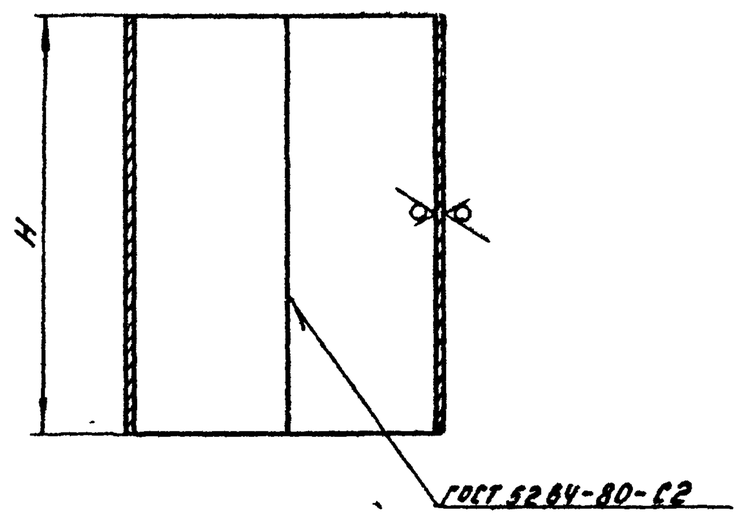

Обозначение	B, мм	H, мм	Длина развертки, мм	Масса, кг
ШРП 3.20.01.01	80-1,0	110-1,0	295-1,3	0,52
-01	105-1,0	140-1,0	431-1,5	0,95

Изм.	Лист	№ докум.	Подп.	Дата
Разраб.		Кузинов		12.85
Провер.		Иосилевич		12.85
Т.контр.				
Н.контр.		Иосилевич		12.85
Утв.				

ШРП 3.20.01.01

Короб

Лит.	Масса	Масштаб
И	см.табл.	—
Лист	Листов 1	

Лист Б-ПН-2,0 ГОСТ 19903-74
1-IV-Ст3 ГОСТ 16523-70

Институт Мосгазниипроект

Копировал: Гаврилова Формат А4

Инв.№ подл. | Подп. и дата | Взам. инв.№ | Инв.№ дубл. | Подп. и дата

ШРП 3.20.01.02

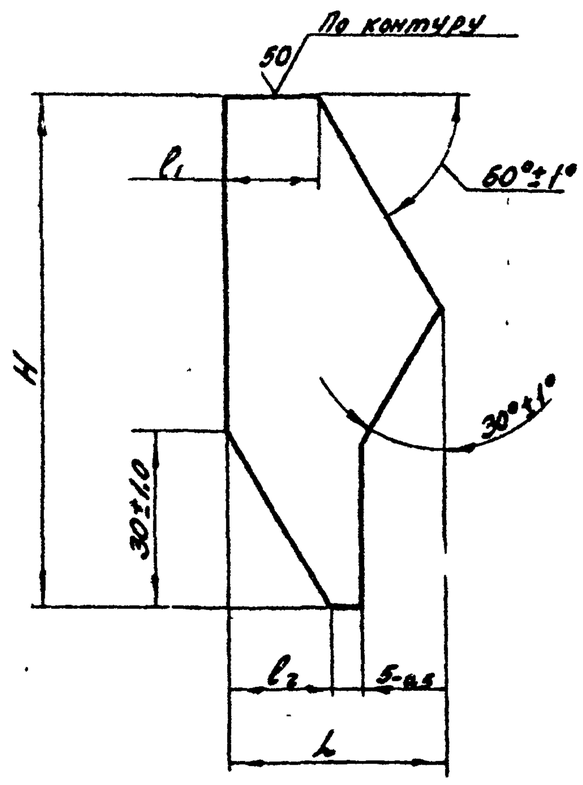

Обозначение	H, мм	L, мм	l1, мм	l2, мм	Масса, кг
ШРП 3.20.01.02	75-1,0	35-0,6	13-0,5	16-0,5	0,03
-01	85-1,0	36-0,6	15-0,5	17-0,5	0,04

Изм.	Лист	№ докум.	Подп.	Дата
Разраб.		Кузинов		12.85
Провер.		Иосилевич		12.85
Т.контр.				
Н.контр.		Иосилевич		12.85
Утв.				

ШРП 3.20.01.02

Косынка

Лит.	Масса	Масштаб
И	см.табл.	—
Лист	Листов 1	

Лист Б-ПН-3,0 ГОСТ 19903-74
1-IV-Ст3 ГОСТ 16523-70

Институт Мосгазниипроект

Копировал: Гаврилова Формат А4

ШРП 3.20.01.03

Серия 5.905-11 Выпуск 3

Инв.№ подл. | Подп. и дата | Взам. инв.№ | Инв.№ дубл. | Подп. и дата

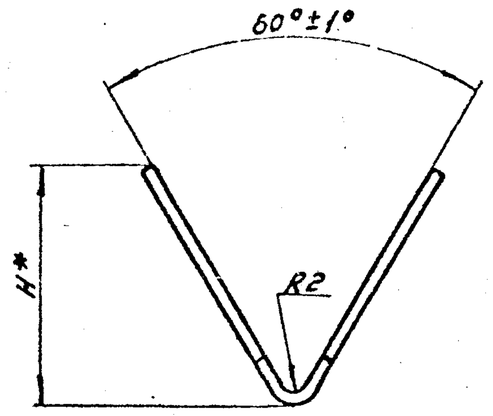

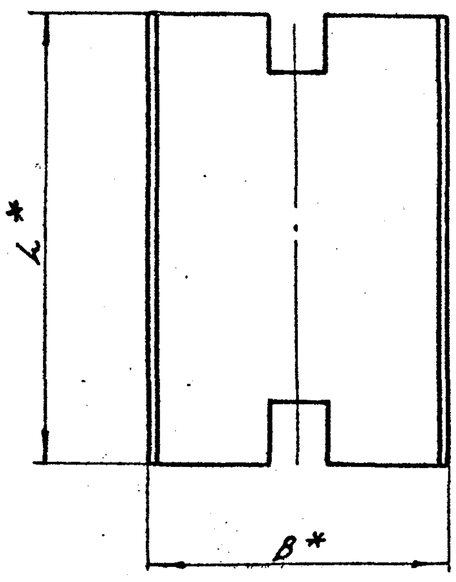

Развертка

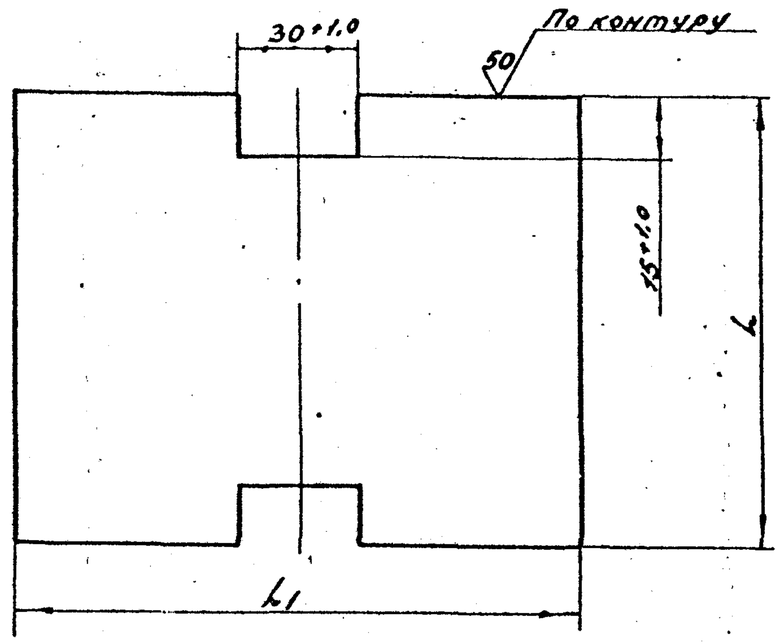

Обозначение	B*, мм	H*, мм	L, мм	L1, мм	Масса, кг
ШРП 3.20.01.03	50	40	76-1,0	95-1,0	0,11
-01	70	58	103-1,0	130-1,0	0,20

*Размеры для справок

Изм.	Лист	№ докум.	Подп.	Дата
Разраб.		Кудинов		11.85
Провер.		Иосилевич		11.85
Т.контр.				
Н.контр.		Иосилевич		11.85
Утв.				

ШРП 3.20.01.03

Рассекатель

Лит.	Масса	Масштаб
И	см.табл.	–
Лист	Листов 1	

Институт Мосгазниипроект

Лист 6-ПН-2.0 ГОСТ 19903-74
1-IV-Ст3 ГОСТ 16523-70

Копировал: Гаврилова Формат А3

ШРП 3.20.02

50 √(V)

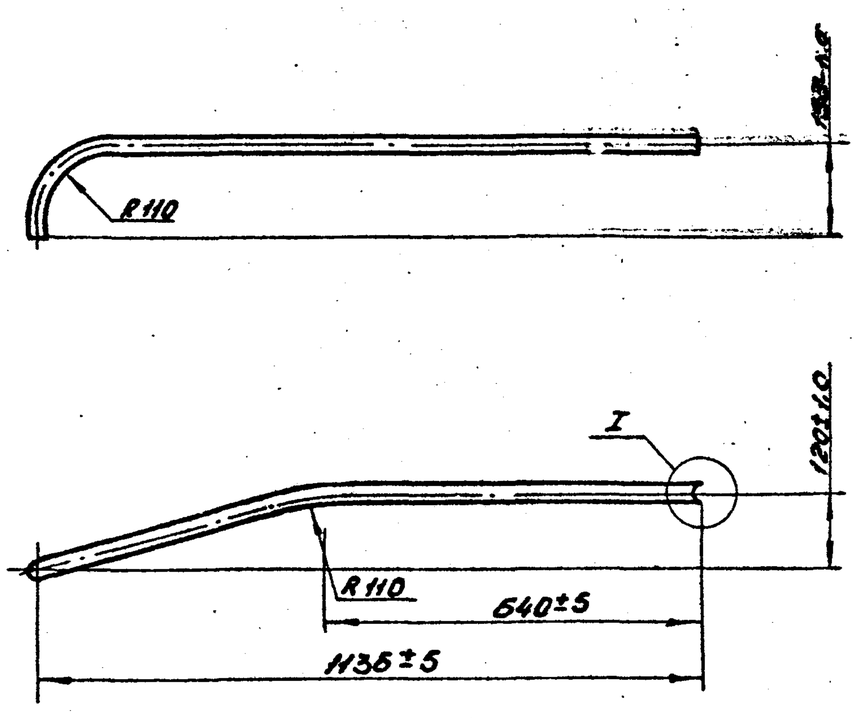

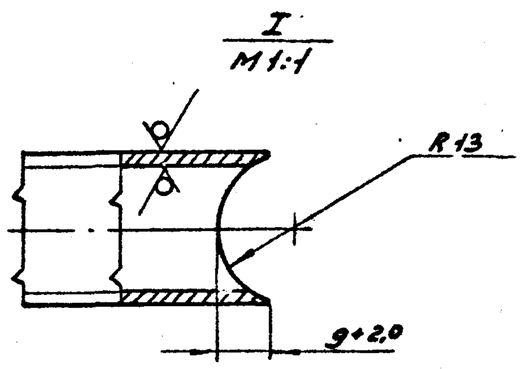

Изм.	Лист	№ докум.	Подп.	Дата
Разраб.		Кудинов		
Провер.		Иосилевич		
Т.контр.				
Н.контр.		Иосилевич		
Утв.				

ШРП 3.20.02

Труба

Лит.	Масса	Масштаб
И	1,5	1:10
Лист	Листов 1	

Институт Мосгазниипроект

Труба 25×2 ГОСТ 10704-76 / А ГОСТ 10705-80

Копировал: Гаврилова Формат А4

ШРП 3.20.03

12,5 √(V)

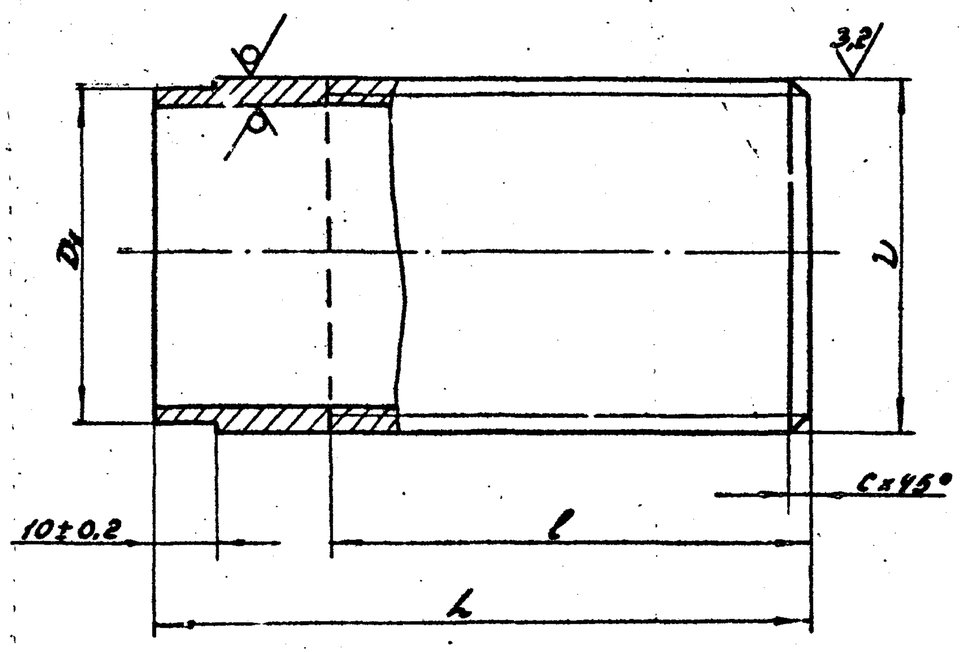

Обозначение	Dx,S мм	D	D1, мм	L, мм	l, мм	C, мм	Масса, кг
ШРП 3.20.03	28×3	G 3/4-B	25-0,8	90-0,6	15±0,2	2,0	0,09
-01				110-0,9	70±0,4		0,20
-02	60×4	G2-B	57-0,7	60-0,6	25±0,3	2,5	0,33
-03				190-0,5	80±0,4		1,05

Изм.	Лист	№ докум.	Подп.	Дата
Разраб.		Кудинов		
Пр.Вер.		Иосилевич		
Т.контр.				
Н.контр.		Иосилевич		
Утв.				

ШРП 3.20.03

Штуцер

Лит.	Масса	Масштаб
И	см.табл.	–
Лист	Листов 1	

Институт Мосгазниипроект

Труба DxS ГОСТ 10704-76 / А ГОСТ 10705-80

Копировал: Гаврилова Формат А4

Инв.№ подл. | Подп. и дата | Взам. инв.№ | Инв.№ дубл. | Подп. и дата

12,5

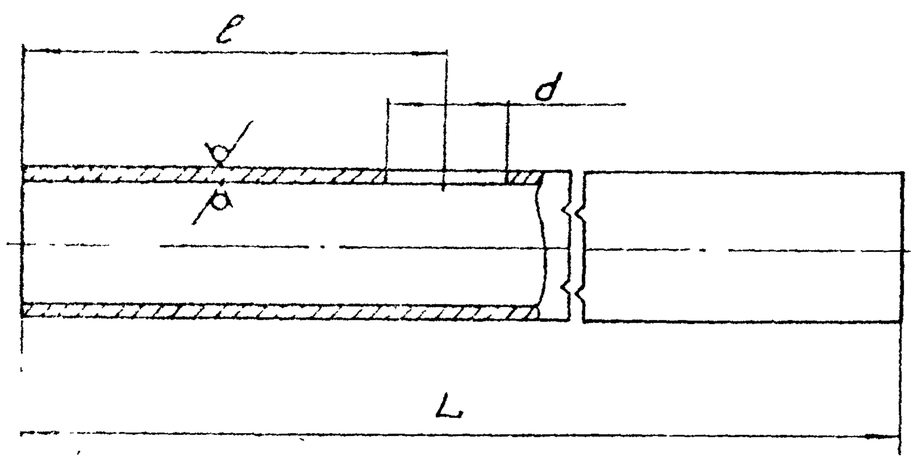

Обозначение	D×S, мм	L, мм	ℓ, мм	d, мм	Масса, кг
ШРП3 20.04	25×2	2340 -4,0	80±0,4	21 +0,5	2,64
-01		Уточнить при проектировании			—
-02	57×3	2290 -4,0	70±0,4	51 +0,7	9,16
-03		Уточнить при проектировании			—

Изм.	Лист	№ докум.	Подп.	Дата
Разраб.	Кудинов			11.85
Пров.	Носилевич			11.85
Т. контр.				
Н. контр.	Носилевич			11.85
Утв.				

ШРП3.20.04

Труба

Лит. | Масса | Масш.
И | см табл. | —
Лист | Листов 1

Труба D×S ГОСТ 10704-76 / Д ГОСТ 10705-80

Институт МосгазНИИпроект

Копировал · Сашу · Формат А4

Форм.	Зона	Поз.	Обозначение	Наименование	Кол.	Примечание
				Документация		
А3			ШРП3 21 00 СБ	Сборочный чертеж		
				Сборочные единицы		
А4		1	ШРП3 20 01.00-01	Насадка для свечи	1	
				Детали		
А4		2	ШРП3 21 02	Труба	1	
А4		3	ШРП3.20.03 -02	Штуцер	1	
А4		4	-03	Штуцер	1	
				Стандартные изделия		
		5		Отвод 90°57×3 ГОСТ 17375-83	1	
			Переменные данные	для исполнений		
				ШРП3.21.00		
				Детали		
		6	ШРП3.20.04-02	Труба	1	
				ШРП3.21.00-01		
				Детали		
		6	ШРП3.20.04-03	Труба	1	

Инв. № подл. | Подп. и дата | Взам. инв. № | Инв. № дубл. | Подп. и дата

Изм.	Лист	№ докум.	Подп.	Дата
Разраб.	Кудинов			11.85
Пров.	Носилевич			11.85
Н. контр.	Носилевич			11.85
Утв.				

ШРП3.21.00

Свеча

Лит. | Лист | Листов
И | | 1

Институт МосгазНИИпроект

Копировал. Сашу · Формат А4

ШРП3.21.00 СБ

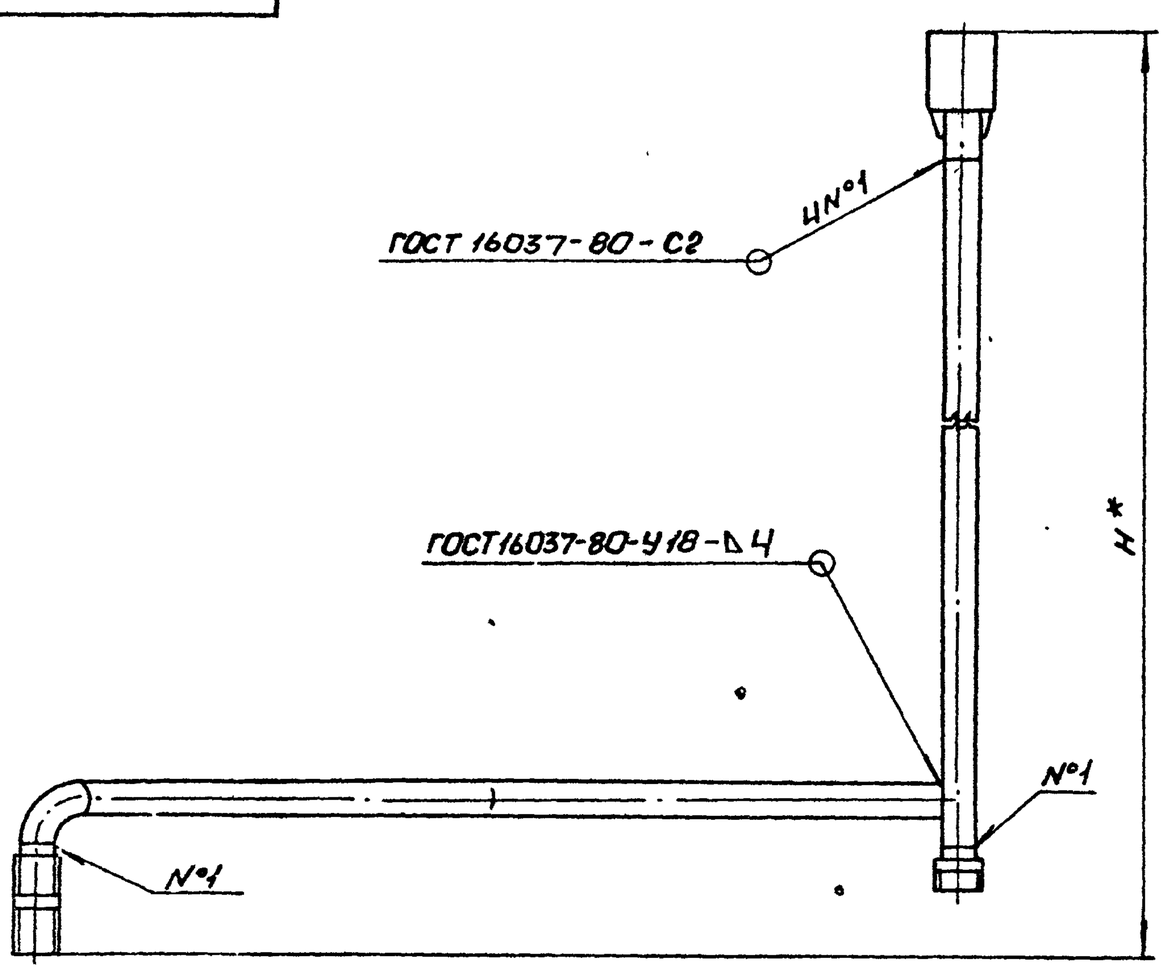

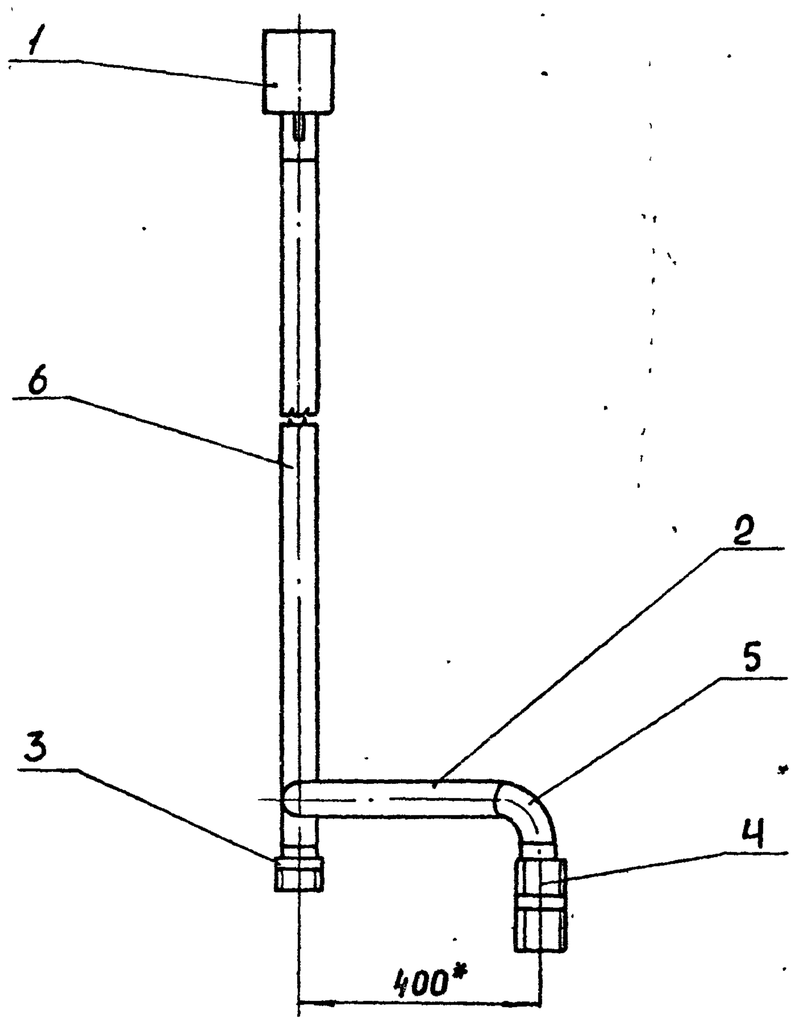

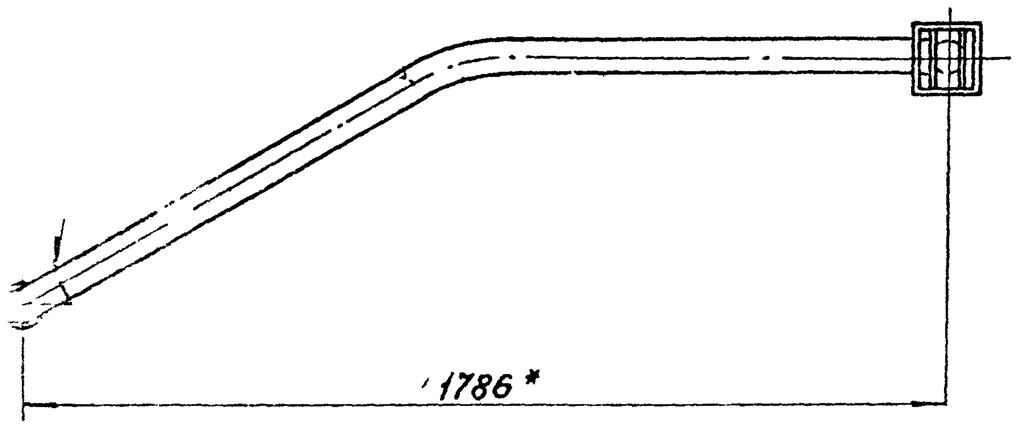

Обозначение	H,* мм	Масса, кг
ШРП3.21.00	1550	20,0
-01	Уточнить при проектировании	—

* Размеры для справок.

Изм.	Лист	№ докум.	Подп.	Дата
Разраб.	Кудинов			11.85
Пров.	Носилевич			11.85
Т. контр.				
Н. контр.	Носилевич			11.85
Утв.				

ШРП3.21.00 СБ

Свеча

Сборочный чертеж

Лит. | Масса | Масш.
И | см. табл. | 1:10
Лист | Листов 1

Институт МосгазНИИпроект

Копировал. Сашу · Формат А3

Инв. № подл. | Подп. и дата | Взам. инв. № | Инв. № дубл. | Подп. и дата

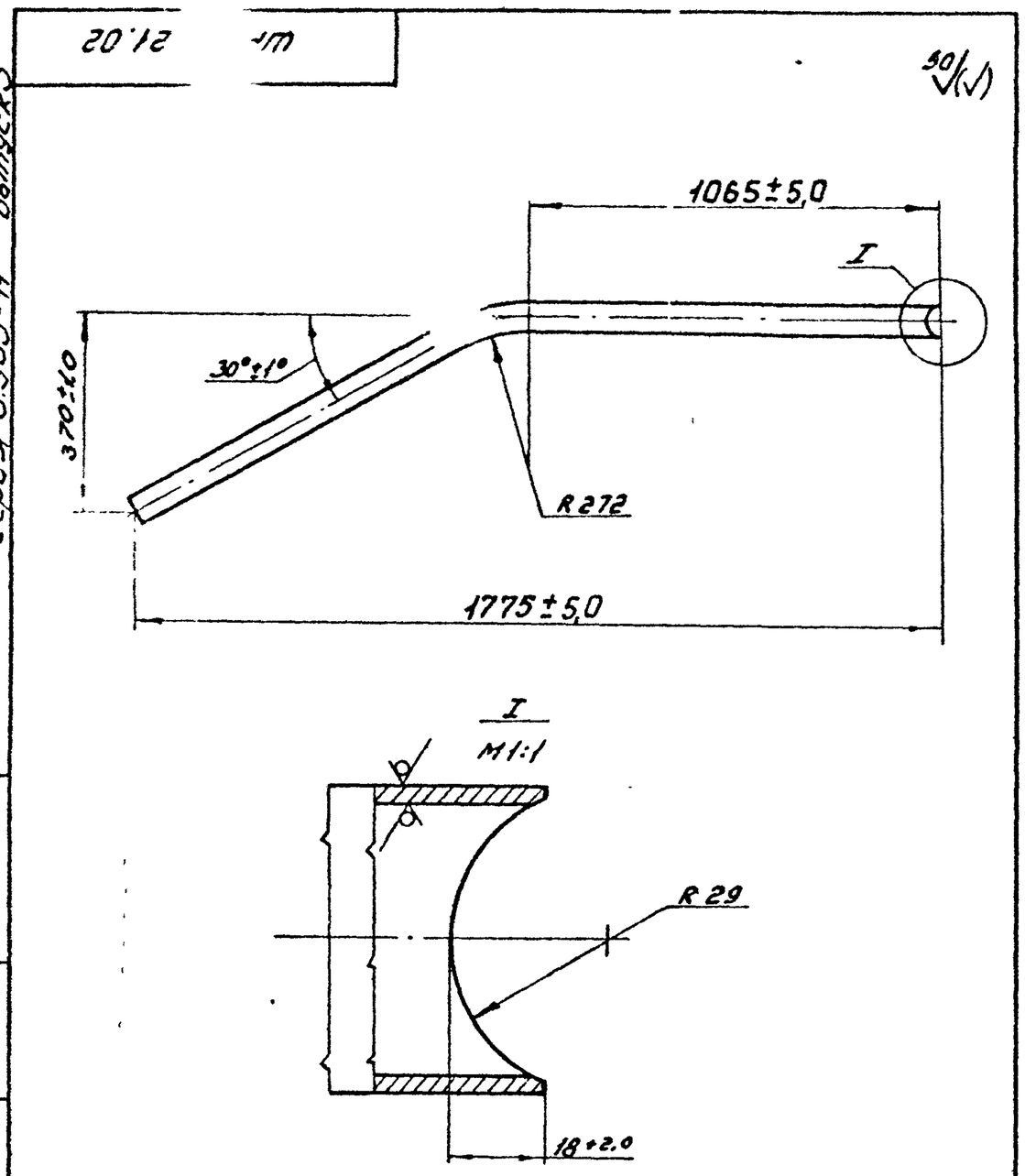

Изм.	Лист	№ докум.	Подп.	Дата
Разраб.		Кудинов		12.85
Провер.		Иосилевич		12.85
Т.контр.				
Н.контр.		Иосилевич		12.85
Утв.				

ШРП 3.21.02

Труба

Лит.	Масса	Масштаб
И		1:10
Лист	Листов 1	

Труба 57×3 ГОСТ 10704-76 / А ГОСТ 10705-80

Институт Мосгазниипроект

Копировал: Гаврилова Формат А4

Инв.№ подл. | Подп. и дата | Взам. инв.№ | Инв.№ дубл. | Подп. и дата

Формат	Зона	Поз.	Обозначение	Наименование	Кол.	Примечание
				Документация		
А3			ШРП 3.22.00СБ	Сборочный чертеж		
				Детали		
А4		1	ШРП 3.22.01	Швеллер	2	
А4		2	ШРП 3.22.02	Швеллер	2	
Б4		3	ШРП 3.22.03	Швеллер		
				Швеллер 8-ГОСТ 8240-72 / Ст3-I-ГОСТ 535-79		
				L = 800-2,0	4	5,64 кг
Б4		4	ШРП 3.22.04	Швеллер		
				Швеллер 8-ГОСТ 8240-72 / Ст3-I-ГОСТ 535-79		
				L = 2226-4,0	2	15,10 кг
Б4		5	ШРП 3.22.05	Швеллер		
				Швеллер 8-ГОСТ 8240-72 / Ст3-I-ГОСТ 535-79		
				L = 2386-4,0	2	16,82 кг
А4		6	ШРП 3.22.06	Косынка	4	
Б4		7	ШРП 3.22.07	Лист		
				Лист Б-ПН-8,0 ГОСТ 19903-74 / Ст3 ГОСТ 14637-79		
				□ 180-1,0	4	1,27 кг

Изм.	Лист	№ докум.	Подп.	Дата
Разраб.		Кудинов		12.85
Провер.		Иосилевич		12.85
Т.контр.				
Н.контр.		Иосилевич		12.85
Утв.				

ШРП 3.22.00

Рама

Лит.	Лист	Листов
И		1

Институт Мосгазниипроект

Копировал: Гаврилова Формат А4

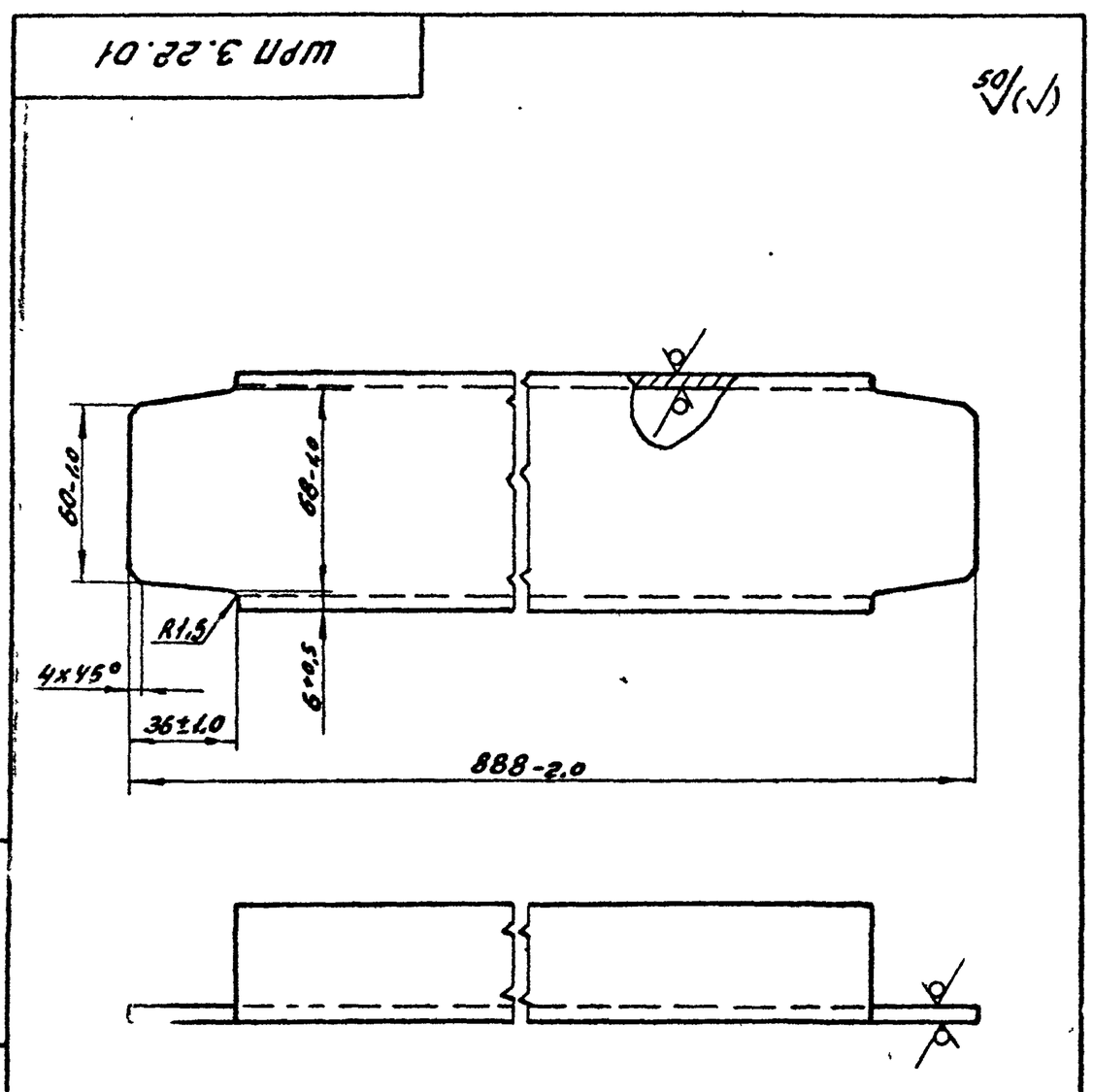

Изм.	Лист	№ докум.	Подп.	Дата
Разраб.		Кудинов		12.85
Провер.		Иосилевич		12.85
Т.контр.				
Н.контр.		Иосилевич		12.85
Утв.				

ШРП 3.22.01

Швеллер

Лит.	Масса	Масштаб
И	6,23	1:2
Лист	Листов 1	

Швеллер 8-ГОСТ 8240-72 / Ст3-I-ГОСТ 535-79

Институт Мосгазниипроект

Копировал: Гаврилова Формат А4

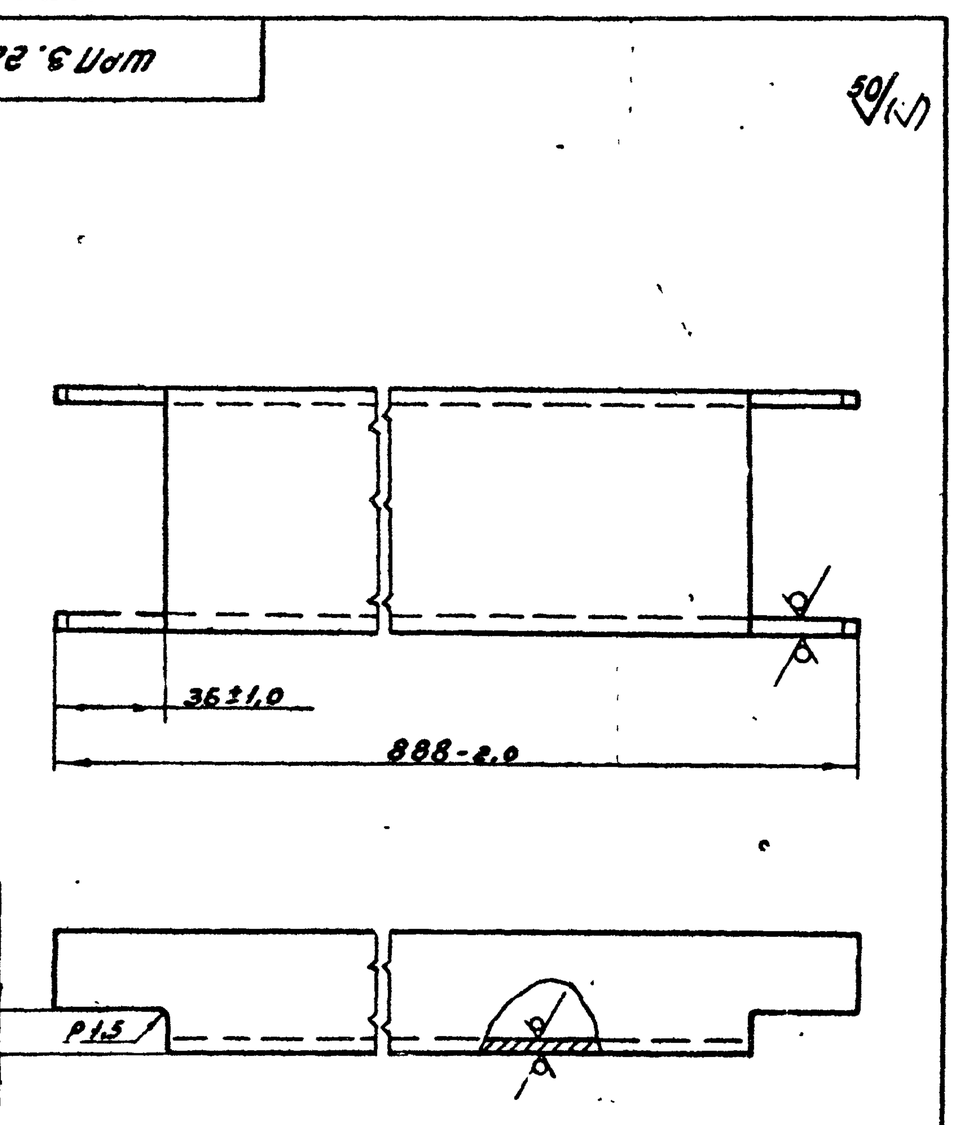

Изм.	Лист	№ докум.	Подп.	Дата
Разраб.		Кудинов		12.85
Провер.		Иосилевич		12.85
Т.контр.				
Н.контр.		Иосилевич		12.85
Утв.				

ШРП 3.22.02

Швеллер

Лит.	Масса	Масштаб
И	6,20	1:2
Лист	Листов 1	

Швеллер 8-ГОСТ 8240-72 / Ст3-I-ГОСТ 535-79

Институт Мосгазниипроект

Копировал: Гаврилова Формат А4

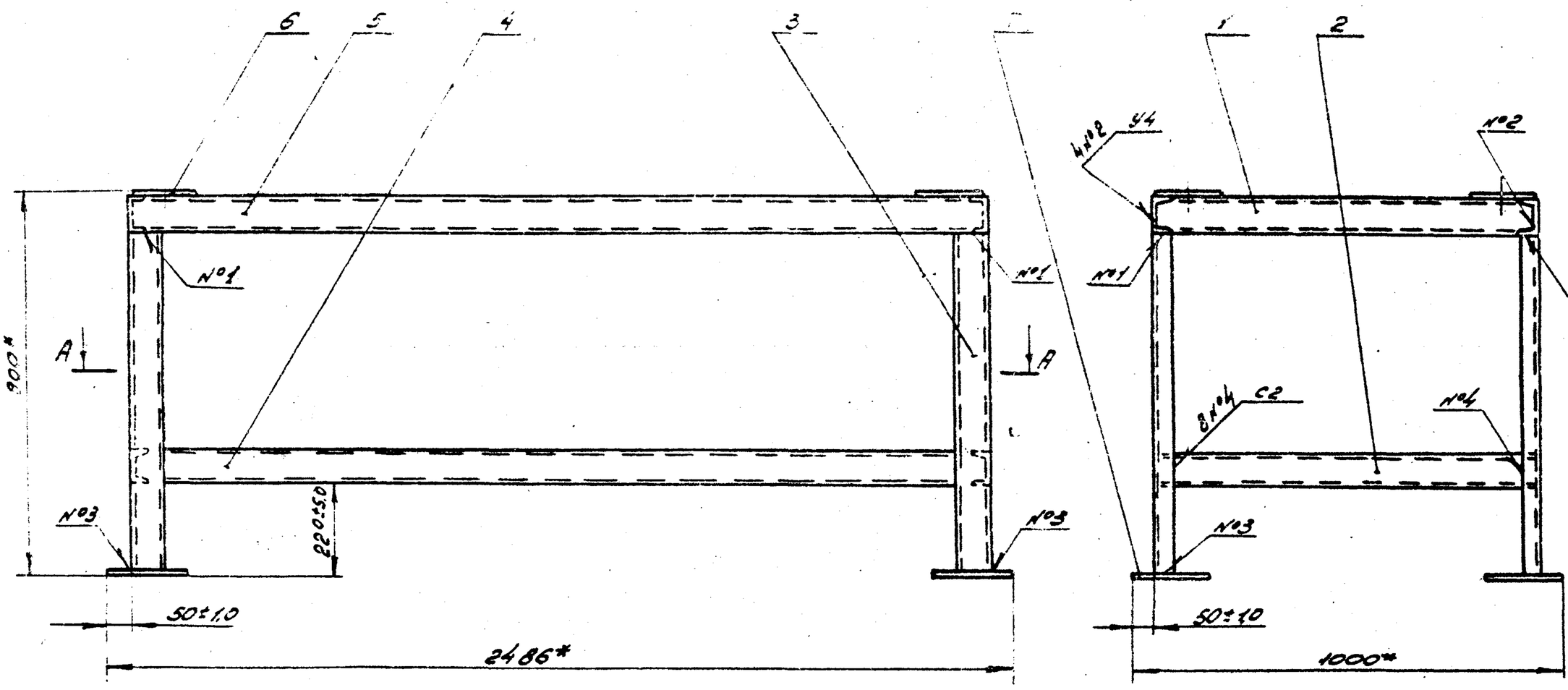

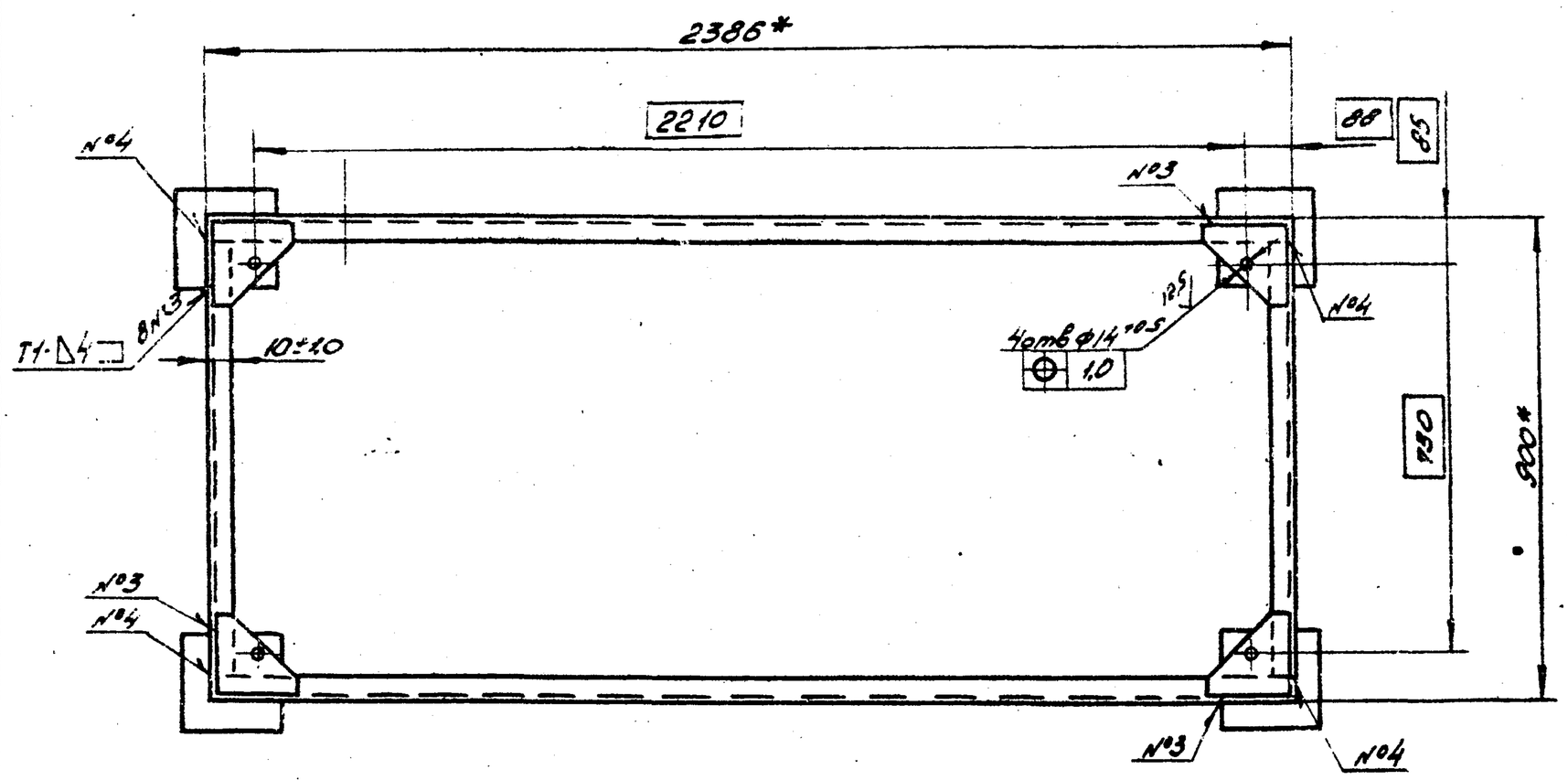

А-А

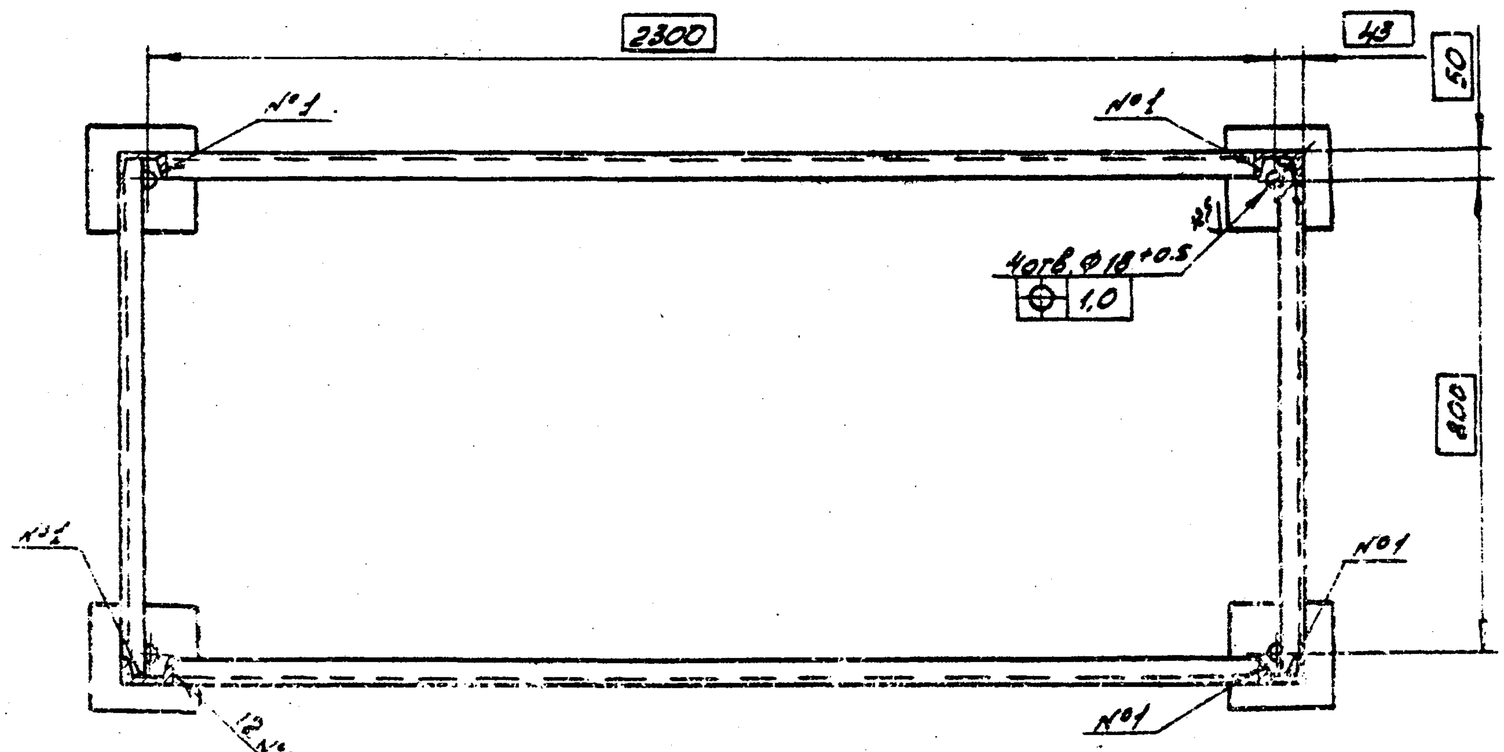

1. Сварные швы по ГОСТ 8Р64-80
2* Размеры для справок

						ШРП3.22.0006	
Изм.	Лист	№ док.	Подп.	Дата			
Разраб.	Кузнецов			12.81	Рама	Лит.	Масса	Масштаб
Пров.	Воскресенский			12.81	Сборочный чертеж	Н	125.0	1:10
Т.контр.						Лист	Листов 1	
Н.контр.	Воскресенский			12.81		Институт Мосгазниипроект		

Копировал: Рябцев Формат А2

Серия 5.905-11 Выпуск 3

ШРП 3.22.06

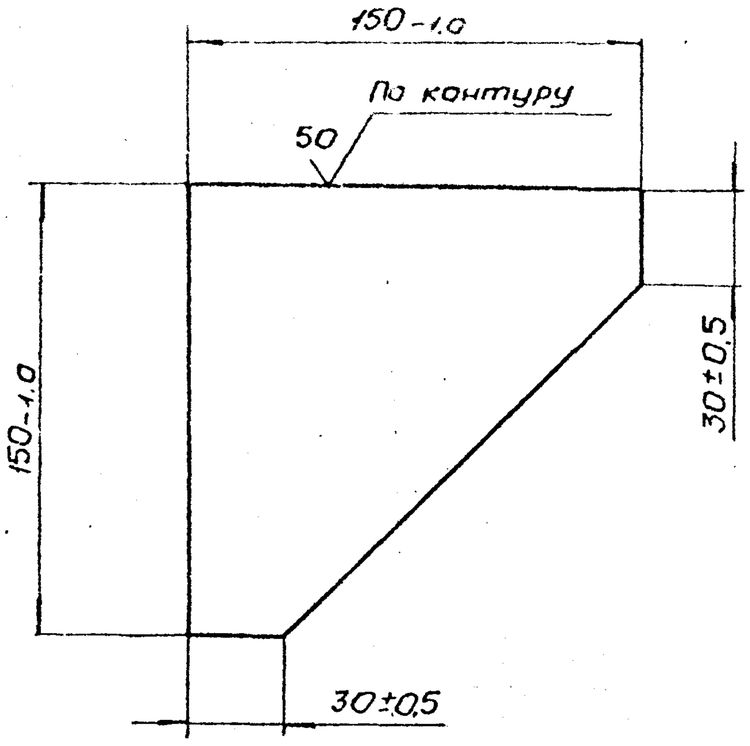

Изм.	Лист	№ докум.	Подп.	Дата
Разраб.		Кудинов		12.85
Пров.		Иосилевич		12.85
Т. к.				
Н. к.		Иосилевич		12.85

ШРП 3.22.06

Косынка

Лит.	Масса	Масш.
И	1,8	1:2

Лист | Листов 1

Лист Б-ПН-120 ГОСТ 19903-74 / В Ст3 ... 79

Институт МосгазНИИпроект

ШРП 3.17

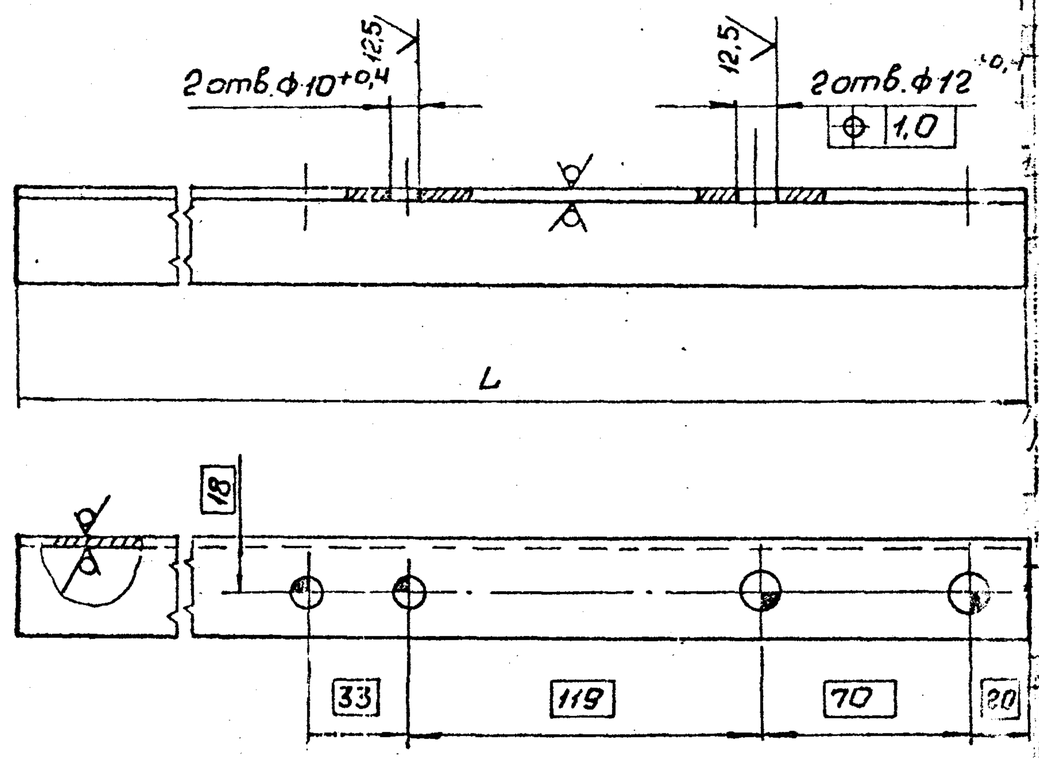

Обозначение	L, мм	Масса, кг
ШРП 3.17	262-1,5	0,35
-01	600-2,0	0,88

Изм.	Лист	№ докум.	Подп.	Дата
Разраб.		Кудинов		12.85
Пров.		Иосилевич		12.85
Т. конт.				
Н. конт.		Иосилевич		12.85
Утв.				

ШРП 3.17

Уголок

Лит.	Масса	Масш.
И	см. табл.	—

Лист | Листов 1

Уголок 32×32×3-Б-ГОСТ 8509-72 / Ст3-I-ГОСТ 535-79

Институт МосгазНИИпроект

Копировал: ... Формат А4

ШРП 3.16

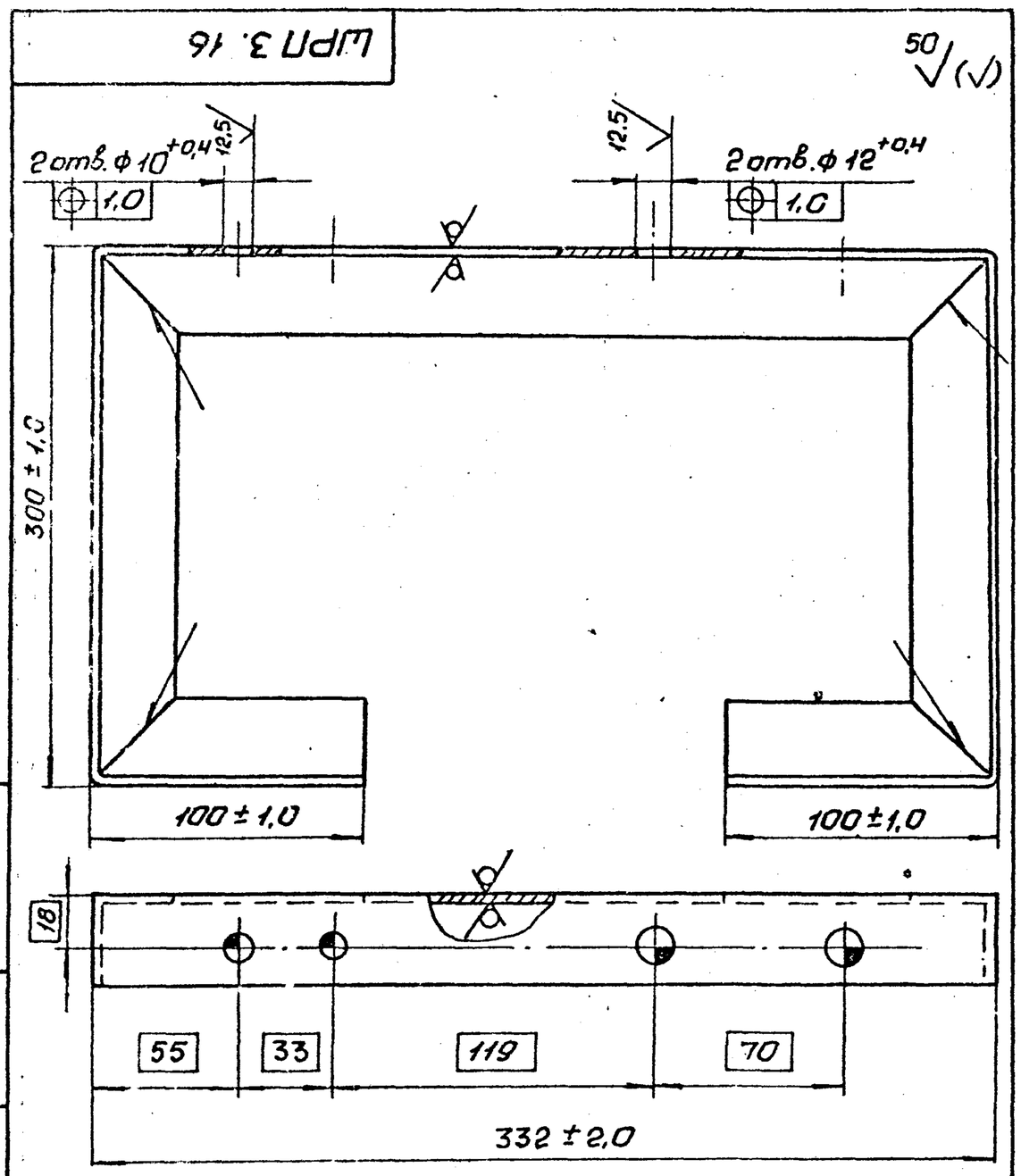

Сварные швы по ГОСТ 5264-80-С2.

Изм.	Лист	№ докум.	Подп.	Дата
Разраб.		Кудинов		12.85
Пров.		Иосилевич		12.85
Т. конт.				
Н. конт.		Иосилевич		12.85
Утв.				

ШРП 3.16

Кронштейн

Лит.	Масса	Масш.
И	1,66	1:2

Лист | Листов 1

Уголок 32×32×3-Б-ГОСТ 8509-72 / Ст3-I-ГОСТ 535-79

Институт МосгазНИИпроект

Формат А4

ШРП 3.15

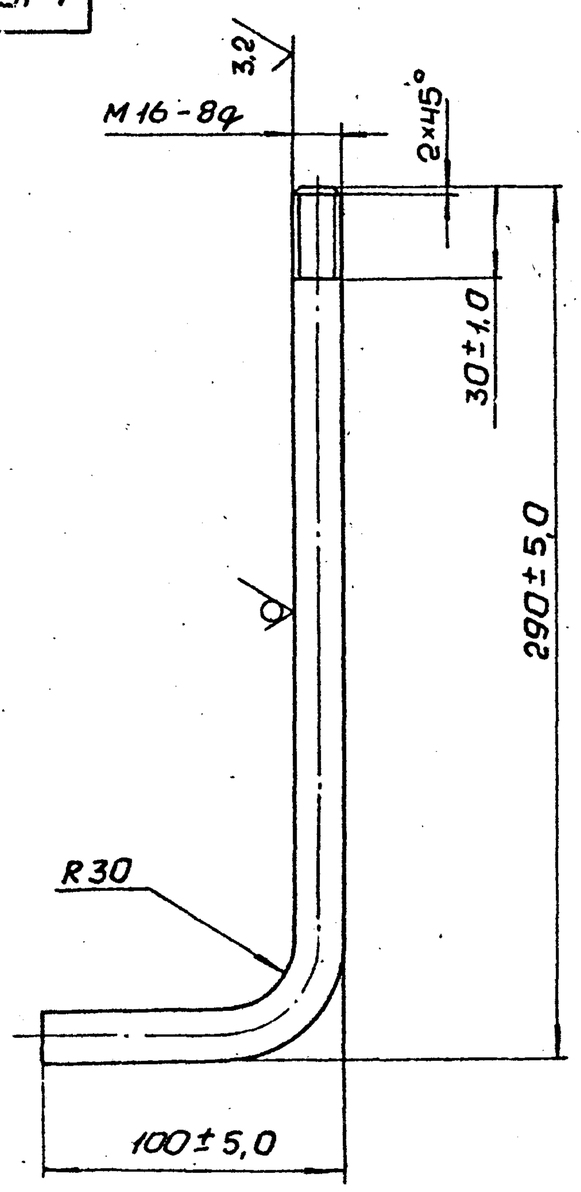

Изм.	Лист	№ докум.	Подп.	Дата
Разраб.		Кудинов		12.85
Пров.		Иосилевич		12.85
Т. конт.				
Н. конт.		Иосилевич		12.85
Утв.				

ШРП 3.15

Болт анкерный

Лит.	Масса	Масш.
И	0,63	1:2

Лист | Листов 1

Круг 16-В-ГОСТ 2590-71 / Ст3-I-ГОСТ 535-79

Институт МосгазНИИпроект

Копировал: Сом Формат А4

