ТИПОВЫЕ КОНСТРУКЦИИ, ИЗДЕЛИЯ И УЗЛЫ ЗДАНИЙ И СООРУЖЕНИЙ

СЕРИЯ 1.494-39

ДРОССЕЛЬ-КЛАПАНЫ С РУЧНЫМ УПРАВЛЕНИЕМ КРУГЛОГО И ПРЯМОУГОЛЬНОГО СЕЧЕНИЯ

РАБОЧИЕ ЧЕРТЕЖИ

ТИПОВЫЕ КОНСТРУКЦИИ, ИЗДЕЛИЯ И УЗЛЫ ЗДАНИЙ И СООРУЖЕНИЙ

СЕРИЯ 1.494-39

ДРОССЕЛЬ-КЛАПАНЫ С РУЧНЫМ УПРАВЛЕНИЕМ КРУГЛОГО И ПРЯМОУГОЛЬНОГО СЕЧЕНИЯ

РАБОЧИЕ ЧЕРТЕЖИ

Разработаны
ЦПИ Сантехпроектпромвентиляция
Главный инженер института Т.Я. Овчинников
Главный конструктор института Л.И. Каган
Главный специалист Э.В. Демьянов

Утверждены
Постановлением
Госстроя СССР
от 26 июня 1979 г.
№ 32

Серия 1.494-39

Содержание

Обозначение	Наименование	Стр.
	Титульный лист	1
	Содержание	2
ДК	Дроссель-клапан. Спецификация	
ДК	Дроссель-клапан. Спецификация	3
ДК	Дроссель-клапан. Спецификация	
ДК	Дроссель-клапан. Спецификация	4
ДК-0100	Ось. Спецификация	
ДК СБ	Дроссель-клапан. Сборочный чертеж	5
ДК-0100	Ось. Спецификация	6
ДК-0100 СБ	Ось. Сборочный чертеж.	
ДК-0101	Ручка. Деталь	7
ДК-0102	Стержень. Деталь.	
ДК-0001	Пружина. Деталь	8
ДК-0002	Патрубок. Деталь	
ДК-0003	Клапан. Деталь.	9
ДК-0004	Сектор. Деталь	
ДК-0005	Фланец. Деталь.	10
ДКБ	Дроссель-клапан. Спецификация	11
ДКБ	Дроссель-клапан. Спецификация	
ДКБ	Дроссель-клапан. Спецификация.	12
ДКБ	Дроссель-клапан. Спецификация.	
ДКБ СБ	Дроссель-клапан. Сборочный чертеж	13
ДКБ-0001	Патрубок. Деталь	14
ДКСК	Дроссель-клапан. Спецификация	
ДКСК	Дроссель-клапан. Спецификация	15
ДКСК	Дроссель-клапан. Спецификация.	
ДКСК СБ	Дроссель-клапан. Сборочный чертеж	16
ДКСП	Дроссель-клапан. Спецификация	
ДКСП	Дроссель-клапан. Спецификация	17
ДКСП	Дроссель-клапан. Спецификация	
ДКСП	Дроссель-клапан. Спецификация	18
ДКСП	Дроссель-клапан. Спецификация.	
СУ	Сектор управления тип СТД. Спецификация	19
ДКСП СБ	Дроссель-клапан. Сборочный чертеж	20
ДКСП 0001	Клапан. Деталь.	21
СУ СБ	Сектор управления тип СТД. Сборочный чертеж	22
СУ-0001	Ось. Деталь	23
СУ-0002	Накладка задняя. Деталь.	
СУ-0003	Накладка передняя. Деталь	24
СУ-0004	Рукоятка. Деталь	
СУ-0005	Ось ведущая. Деталь	25
СУ-0006	Шпилька. Деталь	

Инв. № подл. | Подп. и дата | Взам. инв. № | Инв. № дубл. | Подп. и дата

Формат	Зона	Поз.	Обозначение	Наименование	Кол.	Примечание
				Документация		
12			ДК СБ	Сборочный чертеж		
				Детали		
11		1	ДК-0001	Пружина	1	
				Стандартные изделия		
		7		Гайка М 10.4		
				ГОСТ 5915-70	1	
		8		Шайба 10		
				ГОСТ 11371-70	2	
			Переменные данные для исполнений			
				ДК		
				Сборочные единицы		
11		2	ДК-0100	Ось	1	
				Детали		
11		3	ДК-0002	Патрубок	1	
11		4	ДК-0003	Клапан	1	
11		5	ДК-0004	Сектор	1	
12		6	ДК-0005	Фланец	2	
				ДК-01		
				Сборочные единицы		
11		2	ДК-0100-01	Ось	1	
				Детали		
11		3	ДК-0002-01	Патрубок	1	
11		4	ДК-0003-01	Клапан	1	
11		5	ДК-0004-01	Сектор	1	
12		6	ДК-0005-01	Фланец	2	
				ДК-02		
				Сборочные единицы		
11		2	ДК-0100-02	Ось	1	
				Детали		
11		3	ДК-0002-02	Патрубок	1	
11		4	ДК-0003-02	Клапан	1	
11		5	ДК-0004-02	Сектор	1	
12		6	ДК-0005-02	Фланец	2	

Инв. № подл. | Подп. и дата | Взам. инв. № | Инв. № дубл. | Подп. и дата

Изм.	Лист	№ докум.	Подп.	Дата
Разраб.		Шеглова		
Пров.		Пронский		
Н. контр.		Гроевский		
Утв.		Земьянов		

ДК

Дроссель клапан

Лит.	Лист	Листов
	1	4

ММСС СССР
Главпромвентиляция
ГПИ Проектпромвентиляция

Копировал:

Формат: 11

Формат	Зона	Поз.	Обозначение	Наименование	Кол.	Примечание
				ДК-03		
				Сборочные единицы		
11		2	ДК-0100-03	Ось	1	
				Детали		
11		3	ДК-0002-03	Патрубок	1	
11		4	ДК-0003-03	Клапан	1	
11		5	ДК-0004-03	Сектор	1	
11		6	ДК-0005-03	Фланец	2	
				ДК-04		
				Сборочные единицы		
11		2	ДК-0100-04	Ось	1	
				Детали		
11		3	ДК-0002-04	Патрубок	1	
11		4	ДК-0003-04	Клапан	1	
11		5	ДК-0004-04	Сектор	1	
11		6	ДК-0005-04	Фланец	2	
				ДК-05		
				Сборочные единицы		
11		2	ДК-0100-05	Ось	1	
				Детали		
11		3	ДК-0002-05	Патрубок	1	
11		4	ДК-0003-05	Клапан	1	
11		5	ДК-0004-05	Сектор	1	
11		6	ДК-0005-05	Фланец	2	
				ДК-06		
				Сборочные единицы		
11		2	ДК-0100-06	Ось	1	
				Детали		
11		3	ДК-0002-06	Патрубок	1	
11		4	ДК-0003-06	Клапан	1	
11		5	ДК-0004-06	Сектор	1	
11		6	ДК-0005-06	Фланец	2	

Инв. № подл. | Подп. и дата | Взам. инв. № | Инв. № дубл. | Подп. и дата

Формат	Зона	Поз.	Обозначение	Наименование	Кол.	Примечание
				ДК-07		
				Сборочные единицы		
11		2	ДК-0100-07	Ось	1	
				Детали		
11		3	ДК-0002-07	Патрубок	1	
11		4	ДК-0003-07	Клапан	1	
11		5	ДК-0004-07	Сектор	1	
11		6	ДК-0005-07	Фланец	2	
				ДК-08		
				Сборочные единицы		
11		2	ДК-0100-08	Ось	1	
				Детали		
11		3	ДК-0002-08	Патрубок	1	
11		4	ДК-0003-08	Клапан	1	
11		5	ДК-0004-08	Сектор	1	
11		6	ДК-0005-08	Фланец	2	
				ДК-09		
				Сборочные единицы		
11		2	ДК-0100-09	Ось	1	
				Детали		
11		3	ДК-0002-09	Патрубок	1	
11		4	ДК-0003-09	Клапан	1	
11		5	ДК-0004-09	Сектор	1	
11		6	ДК-0005-09	Фланец	2	
				ДК-10		
				Сборочные единицы		
11		2	ДК-0100-10	Ось	1	
				Детали		
11		3	ДК-0002-10	Патрубок	1	
11		4	ДК-0003-10	Клапан	1	
11		5	ДК-0004-10	Сектор	1	
11		6	ДК-0005-10	Фланец	2	

Инв. № подл. | Подп. и дата | Взам. инв. № | Инв. № дубл. | Подп. и дата

Серия 1.494-39

Формат	Зона	Поз.	Обозначение	Наименование	Кол.	Примечание
				ДК-11		
				Сборочные единицы.		
11		2	ДК-0100-11	Ось	1	
				Детали		
11		3	ДК-0002-11	Патрубок	1	
11		4	ДК-0003-11	Клапан	1	
11		5	ДК-0004-11	Сектор	1	
11		6	ДК-0005-11	Фланец	2	
				ДК-12		
				Сборочные единицы		
11		2	ДК-0100-12	Ось	1	
				Детали		
11		3	ДК-0002-12	Патрубок	1	
11		4	ДК-0003-12	Клапан	1	
11		5	ДК-0004-12	Сектор	1	
11		6	ДК-0005-12	Фланец	2	

Инв.№ подл. | Подп. и дата | Взам. инв.№ | Инв.№ дубл. | Подп. и дата

Изм. | Лист | № докум. | Подп. | Дата

ДК

Лист 4

Копировал: Бд- Формат: 11

Формат	Зона	Поз.	Обозначение	Наименование	Кол.	Примечание
				Документация		
11			ДК-0100	Сборочный чертеж		
				Детали.		
11		1	ДК-0101	Ручка	1	
			Переменные данные	для исполнений.		
				ДК-0100		
				Детали.		
11		2	ДК-0102	Стержень	1	
				ДК-0100-01		
				Детали		
11		2	ДК-0102-01	Стержень	1	
				ДК-0100-02		
				Детали		
11		2	ДК-0102-02	Стержень	1	
				ДК-0100-03		
				Детали		
11		2	ДК-0102-03	Стержень	1	
				ДК-0100-04		
				Детали		
11		2	ДК-0102-04	Стержень	1	
				ДК-0100-05		
				Детали		
11		2	ДК-0102-05	Стержень	1	
				ДК-0100-06		
				Детали		
11		2	ДК-0102-06	Стержень	1	
				ДК-0100-07		
				Детали		

Инв.№ подл. | Подп. и дата | Взам. инв.№ | Инв.№ дубл. | Подп. и дата

Изм. | Лист | № докум. | Подп. | Дата

Разраб. Балабина

Пров. Гронский

Н. контр. Гронский

Утв. Беньянов

ДК-0100

Ось

Лит. | Лист 1 | Листов 2

МНСС СССР
Главпромвентиляция
ГПИ Проектпромвентиляция

Копировал: Бд- Формат: 11

ДК СБ

Серия 1.494-39

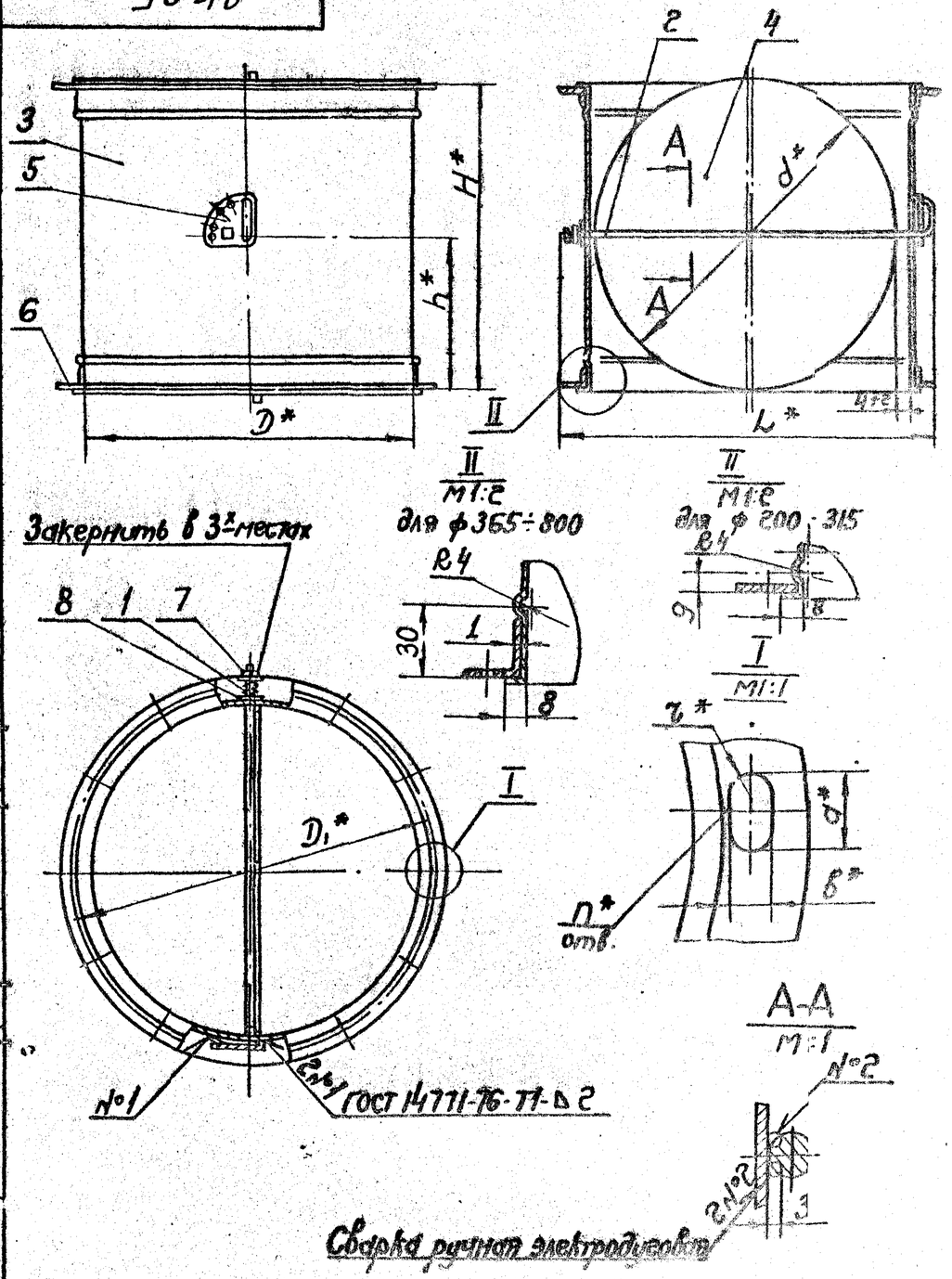

Сборка ручная электродуговая

Размеры в мм

Обозначение	D	D1	H	h	d	n	a	b	r	L	Масса кг
ДК	200	230	350	175	193	6	10	7	3,5	272	3,6
-01	225	255			218					297	4,1
-02	250	280			243					322	4,5
-03	280	310			272	8				352	5,1
-04	315	345			307					387	5,8
-05	355	385			347					427	7,45
-06	400	430			392	10				472	8,5
-07	450	480			442					522	9,7
-08	500	530			492					572	11,0
-09	560	590			552					632	12,5
-10	630	660	650	325	622	12	16	10	5	702	20,5
-11	710	740			702					782	25,1
-12	800	830			792					872	29,3

1. При приварке сектора поз. 5 обеспечить свободное вращение оси поз. 2.
2. Обеспечить зазор 5 мм между клапаном поз. 4 и стенкой патрубка поз. 3.
3. Покрытие грунтовка ГФ.020 ГОСТ 4056-63. VI С1
4* Размеры для справок.

Изм.	Лист	№ докум.	Подп.	Дата
Разраб.	Щеглова			
Пров.	Пронский			
Т.контр.	Казан			
Нач.отд.	Беззерных			
Н.контр.	Демьянов			
Утв.				

ДК СБ

Дроссель-клапан

Сборочный чертеж

Лит.	Масса	Масштаб
	См. табл.	—
Лист	Листов: 1	

ММСС СССР Главвентиляцстройпроектвентиляция

Копировал

Формат 12

Подп. и дата | Инв. № дубл. | Взам. инв. № | Подп. и дата | Инв. № подл.

Серия 1.494-38

Формат	Зона	Поз.	Обозначение	Наименование	Кол.	Примечание
11		2	ДК-0102-07	Стержень ДК-0100-08	1	
				Детали		
11		2	ДК-0102-08	Стержень ДК-0100-09	1	
				Детали		
11		2	ДК-0102-09	Стержень ДК-0100-10	1	
				Детали		
11		2	ДК-0102-10	Стержень ДК-0100-11	1	
				Детали		
11		2	ДК-0102-11	Стержень ДК-0100-12	1	
				Детали		
11		2	ДК-0102-12	Стержень	1	

Инв. № подл. | Подп. и дата | Взам. инв. №

Изм. | Лист | № докум. | Подп. | Дата

ДК-0100

Лист 2

Копировал: В.— Формат: 11

ДК-0100 СБ

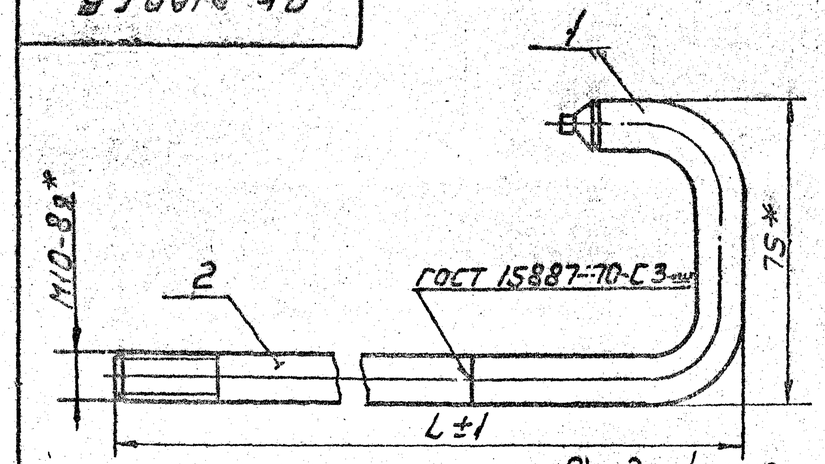

Продолжение

Обозначение	L, мм	Масса кг
ДК-0100	272	0,22
-01	297	0,24
-02	322	0,25
-03	352	0,27
-04	387	0,29
-05	427	0,31
-06	472	0,34

Обозначение	L, мм	Масса кг
-07	522	0,37
-08	572	0,40
-09	632	0,44
-10	702	0,48
-11	782	0,53
-12	872	0,59

* Размеры для справок

Изм.	Лист	N док.	Подп.	Дата
Разраб.	Боровкин			11.80
Пров.	Пронский			
Т.контр.	Шерстобоева			
Н.контр.	Пронский			
Утв.	Тельнов			

Ось. Сборочный чертеж

Лит.	Масса	Масштаб
	см. табл.	—
Лист	Листов 1	

ММСС СССР Главпромвентиляция ГПИ Проектпромвентиляция

Копировал: В. Формат: 11

1010-УС

125 √(√)

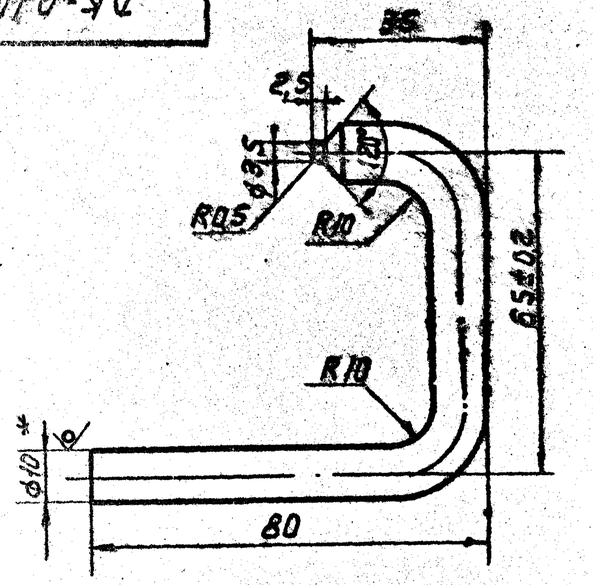

Серия 1.494-39

1. Длина развернутой детали - 157 мм
2. Неуказанные предельные отклонения:
   валов - по B_7,
   остальных - по CM_7
3* Размер для справок

Изм.	Лист	N докум.	Подп.	Дата	ДК-0101
Разраб.		Барабанов			Ручка
Пр.		Пронский			
Т. контр.		Щеглова			
Н. контр.		Пронский			Круг В10 ГОСТ 2590-71 / Ст3кп ГОСТ 535-58
Утв.		Демьянов			

Лит.	Масса	Масштаб
	0,1	1:1
Лист	Листов 1	

МЧСС СССР ГПО Промвентиляция ГПИ Проектпромвентиляция

Копировал

Формат А1

2010-УС

125 √(√)

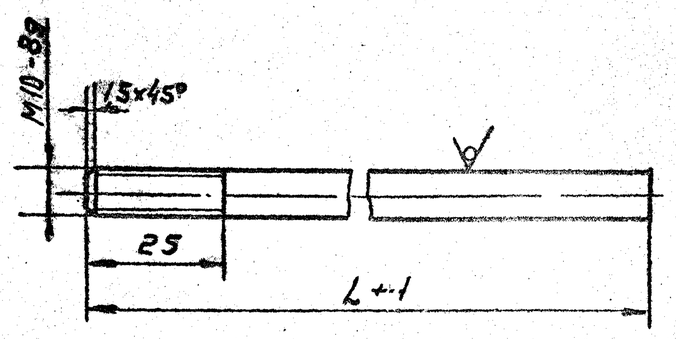

продолжение

Обозначение	L, мм	Масса кг
ДК-0102	194	0,12
-01	219	0,14
-02	244	0,15
-03	274	0,17
-04	309	0,19
-05	349	0,21
-06	394	0,24
-07	444	0,27
-08	494	0,30
-09	554	0,34
-10	624	0,38
-11	704	0,43
-12	794	0,45

Неуказанные предельные отклонения:
валов - по B_7,
остальные - по CM_7

Изм.	Лист	N докум.	Подп.	Дата	ДК-0102
Разраб.		Барабанов			Стержень
Пров.		Пронский			
Т. контр.		Щеглова			
Н. контр.		Пронский			Круг В10 ГОСТ 2590-71 / Ст3кп ГОСТ 535-58
Утв.		Демьянов			

Лит.	Масса	Масштаб
	См. табл.	—
Лист	Листов 1	

МЧСС СССР ГПО Промвентиляция ГПИ Проектпромвентиляция

Копировал

Формат А1

ДК-0001

Серия: 1-494-39

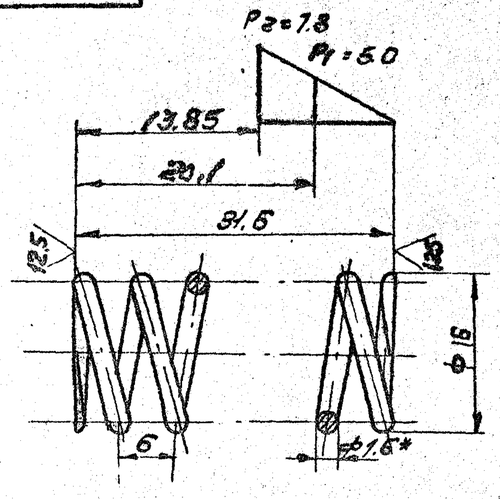

Число рабочих витков n=5,0

Число витков полное n1=6,5

Направление навивки пружины-правое

Длина развернутой пружины L=294

1. Предельные отклонения размеров: валов-по B7; остальных-по CM7
2.* Размер для справок.

Изм.	Лист	№ докум.	Подп.	Дата	ДК-0001		
Разраб.	Балавина				Пружина	Лит.	Масса: 0,005 / Масштаб: 2:1
Пров.	Пронский					Лист	Листов 1
Т. контр.	Щеглова				Проволока III-1,6 ГОСТ 9389-75	ММСС СССР Главпромвентиляция ГПИ Проектпромвентиляция	
Н. контр.	Пронский						
Утв.	Демьянов						

Копировал: Формат 11

Инв. N подл. | Подп. и дата | Взам. инв. N | Инв. N дубл. | Подп. и дата

ДК-0002

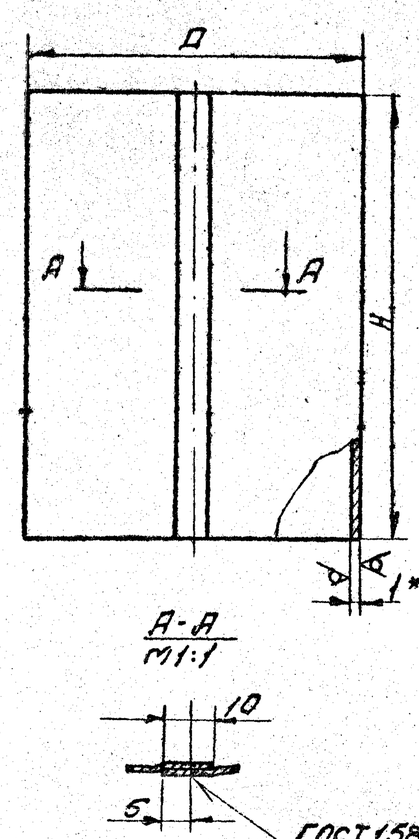

А-А
М1:1

Размеры в мм

Обозначение	Д	Н	L	Масса, кг
ДК-0002	200	366	635	1,82
01	225		714	2,05
02	250		792	2,28
03	280		886	2,55
04	315		996	2,86
05	355		1122	3,22
06	400		1263	3,63
07	450		1420	4,08
08	500		1577	4,53
09	560		1766	5,07
10	630	666	1986	10,38
11	710		2231	11,69
12	800		2520	13,17

ГОСТ 15878-70-Н1-Кт-5/20

1. L - длина развернутой детали
2. Предельное отклонения размеров: валов - по B7, остальных по CM7
3.* Размер для справок.

Изм.	Лист	№ докум.	Подп.	Дата	ДК-0002		
Разраб.	Балавина				Патрубок	Лит.	Масса: см. табл. / Масштаб: —
Пров.	Пронский					Лист	Листов 1
Т. контр.	Щеглова				Лист В-ПН-1.0 ГОСТ 19903-74 / 3-III ст.3 Кп ГОСТ 15527-70	ММСС СССР Главпромвентиляция ГПИ Проектпромвентиляция	
Н. контр.	Пронский						
Утв.	Демьянов						

Копировал: Формат 11

Инв. N подл. | Подп. и дата | Взам. инв. N | Инв. N дубл. | Подп. и дата

ДК-0003

12,5 (√)

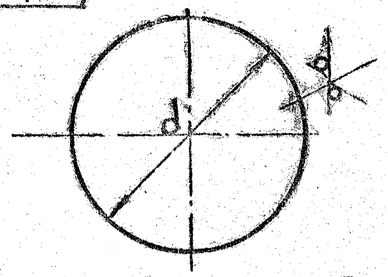

Размеры в мм

Обозначение	d	Материал	Масса кг
ДК-0003	193	Лист Б-ПН-1,5 ГОСТ 19903-74 / Ст3кп ГОСТ 16523-70	0,34
-01	218		0,44
-02	243		0,55
-03	272		0,69
-04	307		0,88
-05	347		1,12
-06	392		1,43
-07	442		1,82
-08	492		2,24
-09	552		2,83
-10	622		3,62
-11	702	Лист Б-ПН-2 ГОСТ 19903-74 / Ст3кп ГОСТ 16523-70	6,09
-12	792		7,75

Предельные отклонения размеров: валов - по В7

Серия 1.494-39

Инв. N подл. | Подп. и дата | Взам. инв. N | Инв. N дубл. | Подп. и дата

Изм.	Лист	N докум.	Подп.	Дата
Разраб.		Барабина		
Пр.		Пронский		
Т. контр.		Щеглова		
Н. контр.		Пронский		
Утв.		Демьянов		

ДК-0003

Клапан

Лит.	Масса	Масштаб
	См. табл.	—

Лист | Листов 61

См. табл.

ММСС СССР Главпромвентиляция ГПИ Проектпромвентиляция

Копировал: А-

Формат 11

ДК-0004

12,5 (√)

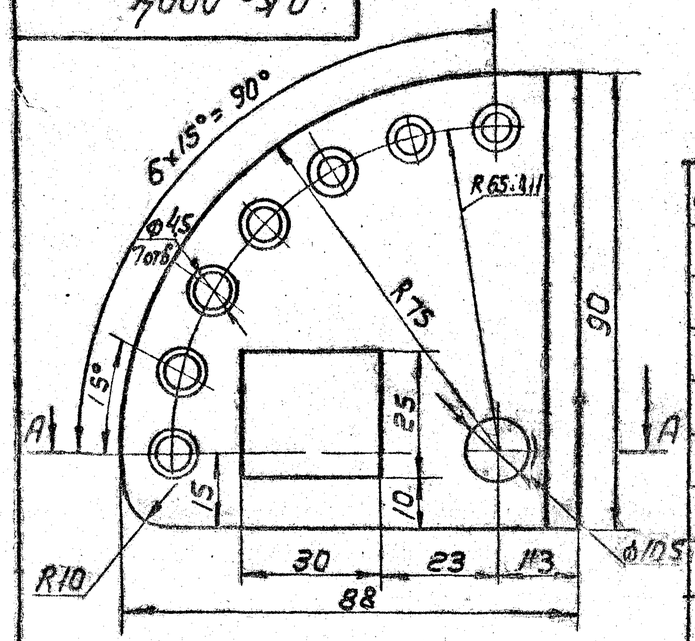

А-А

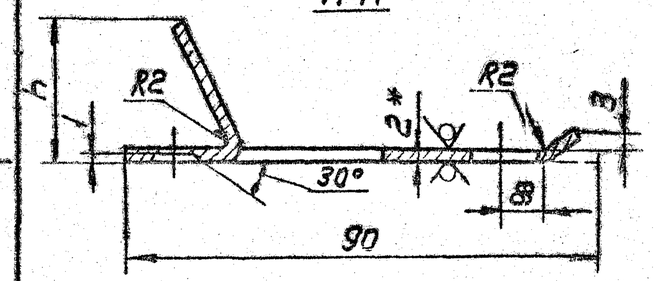

Обозначение	h, мм
ДК-0004	26
-01	24
-02	23
-03	21
-04	19
-05	17
-06	16
-07	14
-08	13
-09	12
-10	10
-11	9
-12	8

1. Неуказанные предельные отклонения размеров: отверстий - по А7, валов - по В7, остальных - по СМ7

2* Размер для справок

Инв. N подл. | Подп. и дата | Взам. инв. N | Инв. N дубл. | Подп. и дата

Изм.	Лист	N докум.	Подп.	Дата
Разраб.		Барабина		
Пров.		Пронский		
Т. контр.		Щеглова		
Н. контр.		Пронский		
Утв.		Демьянов		

ДК-0004

Сектор

Лит.	Масса	Масштаб
	0,07	—

Лист | Листов 87

Лист Б-ПН-2 ГОСТ 19903-74 / Ст3кп ГОСТ 16523-70

ММСС СССР Главпромвентиляция ГПИ Проектпромвентиляция

Копировал: А-

Формат 11

ДК-0005

Серия 1.494-39

Рис.1

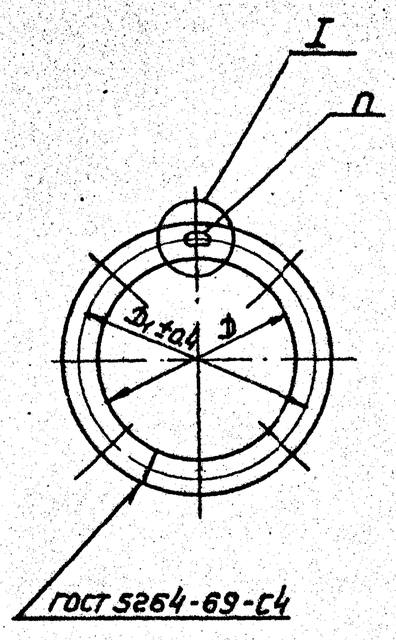

Рис.2

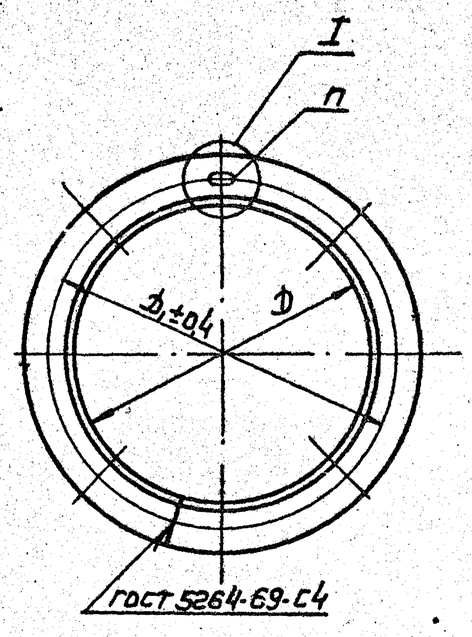

I

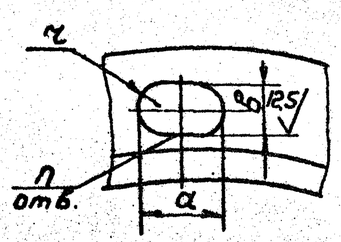

Размеры в мм

Обозначение	Рис.	D	D_1	a	б	r	n	L	Материал	Масса кг
ДК-0005	1	200	230	10	7	3,5	6	707	Полос $\frac{Б-24\times25\ ГОСТ\ 103-76}{Ст3кп\ ГОСТ\ 535-58}$	0,55
-01		225	255					785		0,61
-02		250	280					864		0,67
-03		280	310				8	958		0,75
-04		315	345					1068		0,83
-05	2	355	385					1161	Уголок $\frac{Б-25\times25\times3\ ГОСТ\ 8509-72}{Ст3\ ГОСТ\ 535-58}$	1,29
-06		400	430				10	1302		1,46
-07		450	480					1460		1,63
-08		500	530					1616		1,81
-09		560	590					1805		2,01
-10		630	660	16	10	5	12	2026	Уголок $\frac{Б-25\times25\times4\ ГОСТ\ 8509-72}{Ст3\ ГОСТ\ 535-58}$	2,94
-11		710	740					2278		3,31
-12		800	830					2560		3,74

1. L - длина развернутой детали
2. Неуказанные предельные отклонения размеров:
   отверстий - по А7
   остальных - по СМ7

Изм	Лист	N докум.	Подп.	Дата
Разраб.		Балабина		
Пров.		Пронский		
Т.контр.		Щеглова		
Н.контр.		Пронский		
Утв.		Деньгнов		

ДК-0005

Фланец

Лит.	Масса	Масштаб
	См. табл.	—

Лист | Листов 1

См. табл.

МОСС СССР
Главпромвентиляция
ГПИ Проектпромвентиляция

Копировал: —

Формат 12

Инв.N подл. | Подп. и дата | Взам. инв.N | Инв.N дубл. | Подп. и дата

Серия 1.494-39.

Формат	Зона	Поз.	Обозначение	Наименование	Кол.	Примечание
				Документация		
12			ДКБ СБ	Сборочный чертеж		
				Детали		
11		1	ДК-0001	Пружина	1	
				Стандартные изделия		
		6		Гайка М10.4		
				ГОСТ 5915-70	1	
		7		Шайба 10		
				ГОСТ 11371-70	2	
			Переменные данные	для исполнений.		
				ДКБ		
				Сборочные единицы		
11		2	ДК-0100	Ось	1	
				Детали		
11		3	ДКБ-0001	Патрубок	1	
11		4	ДК-0003	Клапан	1	
11		5	ДК-0004	Сектор	1	
				ДКБ-01		
				Сборочные единицы		
11		2	ДК-0100-01	Ось	1	
				Детали		
11		3	ДКБ-0001-01	Патрубок	1	
11		4	ДК-0003-01	Клапан	1	
11		5	ДК-0004-01	Сектор	1	
				ДКБ-02		
				Сборочные единицы		
11		2	ДК-0100-02	Ось	1	
				Детали		
11		3	ДКБ-0001-02	Патрубок	1	
11		4	ДК-0003-02	Клапан	1	
11		5	ДК-0004-02	Сектор	1	
				ДКП-03		
				Сборочные единицы		
11		2	ДК-0100-03	Ось	1	

Инв. N подл. | Подп. и дата | Взам. инв. N | Инв. N дубл. | Подп. и дата

Изм.	Лист	N° докум.	Подп.	Дата	ДКБ		
Разраб.		Щеглова			Дроссель-клапан	Лит.	Лист 1 / Листов 4
Пров.		Пронский				МЧСС СССР Главвентиляция ГПИ Проектвентиляция	
Н. контр.		Пронский					
Утв.		Демьянов					

Копировал: Бел- Формат: 11

Формат	Зона	Поз.	Обозначение	Наименование	Кол.	Примечание
				Детали		
11		3	ДКБ-0001-03	Патрубок	1	
11		4	ДК-0003-03	Клапан	1	
11		5	ДК-0004-03	Сектор	1	
				ДКБ-04		
				Сборочные единицы		
11		2	ДК-0100-04	Ось	1	
				Детали		
11		3	ДКБ-0001-04	Патрубок	1	
11		4	ДК-0003-04	Клапан	1	
11		5	ДК-0004-04	Сектор	1	
				ДКБ-05		
				Сборочные единицы		
11		2	ДК-0100-05	Ось	1	
				Детали		
11		3	ДКБ-0001-05	Патрубок	1	
11		4	ДК-0003-05	Клапан	1	
11		5	ДК-0004-05	Сектор	1	
				ДКБ-06		
				Сборочные единицы		
11		2	ДК-0100-06	Ось	1	
				Детали		
11		3	ДКБ-0001-06	Патрубок	1	
11		4	ДК-0003-06	Клапан	1	
11		5	ДК-0004-06	Сектор	1	
				ДКБ-07		
				Сборочные единицы		
11		2	ДК-0100-07	Ось	1	
				Детали		
11		3	ДКБ-0001-07	Патрубок	1	
11		4	ДК-0003-07	Клапан	1	
11		5	ДК-0004-07	Сектор	1	

Инв. N подл. | Подп. и дата | Взам. инв. N | Инв. N дубл. | Подп. и дата

Изм.	Лист	N° докум.	Подп.	Дата	ДКБ	Лист 2

Копировал: Бел- Формат: 11

Серия 1.494-39

Формат	Зона	Поз.	Обозначение	Наименование	Кол.	Примечание
				ДКБ-08		
				Сборочные единицы		
11		2	ДК-0100-08	Ось	1	
				Детали		
11		3	ДКБ-0001-08	Патрубок	1	
11		4	ДК-0003-08	Клапан	1	
11		5	ДК-0004-08	Сектор	1	
				ДКБ-09		
				Сборочные единицы		
11		2	ДК-0100-09	Ось	1	
				Детали		
11		3	ДКБ-0001-09	Патрубок	1	
11		4	ДК-0003-09	Клапан	1	
11		5	ДК-0004-09	Сектор	1	
				ДКБ-10		
				Сборочные единицы		
11		2	ДК-0100-10	Ось	1	
				Детали		
11		3	ДКБ-0001-10	Патрубок	1	
11		4	ДК-0003-10	Клапан	1	
11		5	ДК-0004-10	Сектор	1	
				ДКБ-11		
				Сборочные единицы		
11		2	ДК-0001-11	Ось	1	
				Детали		
11		3	ДКБ-0001-11	Патрубок	1	
11		4	ДК-0003-11	Клапан	1	
11		5	ДК-0004-11	Сектор	1	
				ДКБ-12		
				Сборочные единицы		
11		2	ДК-0001-12	Ось	1	
				Детали		

Инв.№ подл. | Подп. и дата | Взам. инв.№ | Инв.№ дубл. | Подп. и дата

Изм. | Лист | № докум. | Подп. | Дата

ДКБ

Лист 3

Копировал: Без - формат: 11

12

Формат	Зона	Поз.	Обозначение	Наименование	Кол.	Примечание
11		3	ДКБ-0001-12	Патрубок	1	
11		4	ДК-0003-12	Клапан	1	
11		5	ДК-0004-12	Сектор	1	

Инв.№ подл. | Подп. и дата | Взам. инв.№ | Инв.№ дубл. | Подп. и дата

Изм. | Лист | № докум. | Подп. | Дата

ДКБ

Лист 4

Копировал: Без - формат: 11

ДКБ СБ

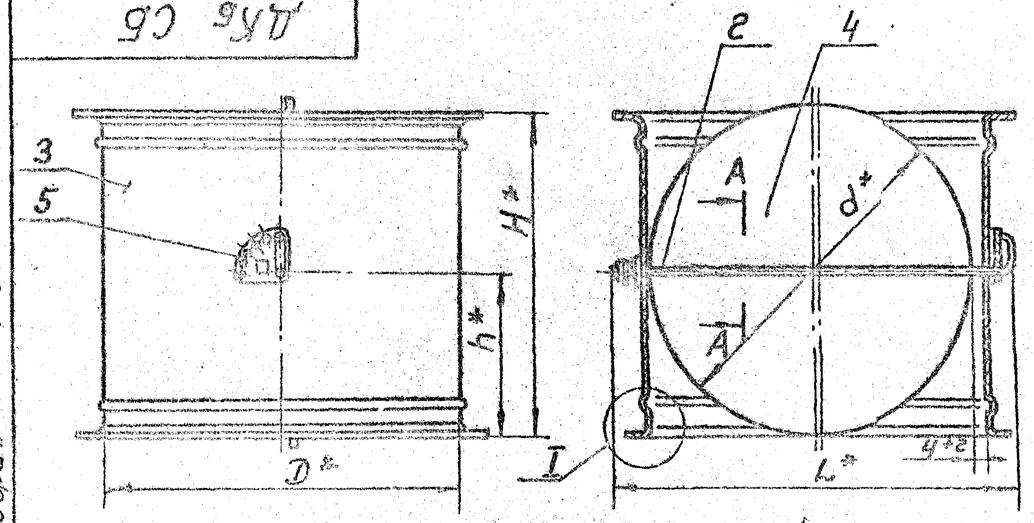

Размеры в мм

Обозначение	D	H	h	d	L	Масса, кг
ДКБ	200			193	272	2,50
-01	225			218	297	2,85
-02	250			243	322	3,20
-03	280			272	352	3,63
-04	315			307	387	4,16
-05	355	350	175	347	427	4,79
-06	400			392	472	5,54
-07	450			442	522	6,41
-08	500			492	572	7,32
-09	560			552	632	8,50
-10	630			622	702	14,64
-11	710	650	325	702	782	18,49
-12	800			792	872	24,69

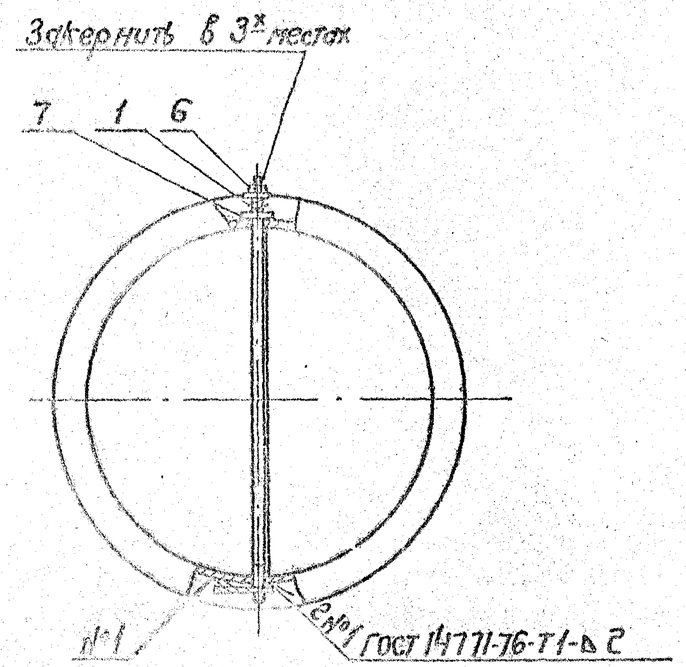

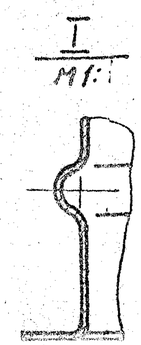

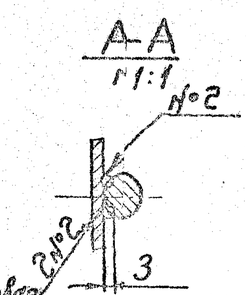

Сварка ручная электродуговая

1. При приварке сектора поз. 5 обеспечить свободное вращение оси поз. 2.
2. Обеспечить зазор 5 мм между клапаном поз. 4 и стенкой патрубка поз. 3.
3. Покрытие грунтовка ГФ-020 ГОСТ 4056-63. VI.С1
4. * Размеры для справок.

Изм.	Лист	N докум.	Подп.	Дата
Разраб.		Щеглова		
Пров.		Пронской		
Т.контр.		Казан		
Нач.отд.		Бедарочк		
Н.контр.		Демьянов		
Утв.		Обухнова		

ДКБ СБ

Дроссель-клапан
Сборочный чертеж

Лит.	Масса	Масштаб
	См. табл.	—

Лист | Листов: 1

МГСС СССР
Главпромвентиляция
ГПИ Проектпромвентиляция

Копировал: Бер.

Формат: А2

Серия 1.494-39

Инв. № подл. | Подп. и дата | Взам. инв. № | Инв. № дубл. | Подп. и дата

ДКб - 0001

Серия 1.494-39

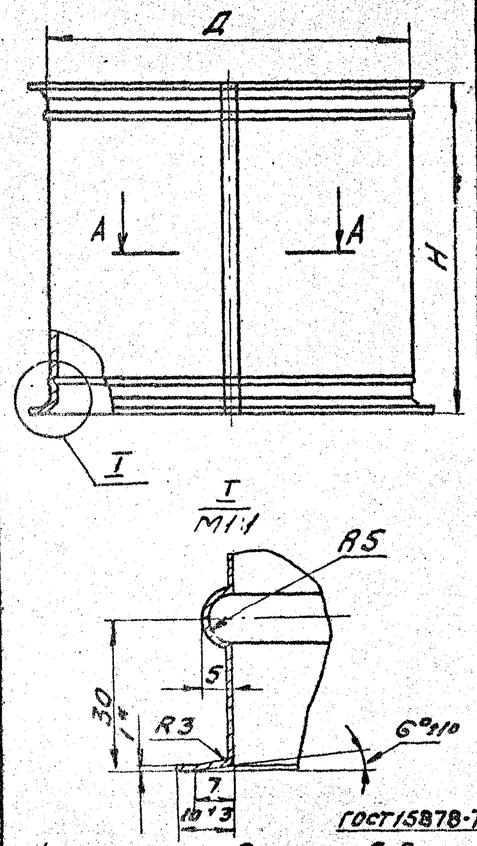

125 √(√)

Размеры в мм

Обозначение	Д	Н	L	Масса, кг
ДКб-000	200	350	635	1,84
-01	225		714	2,07
-02	250		792	2,30
-03	280		886	2,57
-04	315		996	2,89
-05	335		1122	3,26
-06	400		1263	3,67
-07	450		1420	4,12
-08	500		1577	4,58
-09	560		1766	5,13
-10	630	650	1986	10,44
-11	710		2237	11,77
-12	800		2520	13,25

1. L - длина развернутой детали.
2. Предельные отклонения размеров валов - по В7; остальных - по СМ7
3. * Размер для справок.

Изм.	Лист	№ докум.	Подп.	Дата
Разраб.	Балдина			
Пров.	Пронский			
Т.контр.	Щеголев			
Н. контр.	Пронский			
Утв.	Демьянов			

ДКб-0001

Патрубок

Лит.	Масса	Масштаб
	см. табл.	—

Лист | Листов 1

Лист Б-ПН-1.0 ГОСТ19903-74 / 3-III ст3КП ГОСТ16523-70

ММСС СССР Главпромвентиляция ГПИ Проектпромвентиляция

Копировал: Формат: А4

Инв.№ подл. | Подп. и дата | Взам. инв.№ | Инв.№ дубл. | Подп. и дата

Формат	Зона	Поз.	Обозначение	Наименование	Кол.	Примечание
				Документация		
			ДКскСБ	Сборочный чертеж		
				Сборочные единицы		
11		1	СУ	Сектор управления тип СТД	1	
				Переменные данные для исполнений		
				ДКск		
				Детали		
11		2	ДК-0003	Клапан	1	
64		3	ДКск-0001	Уголок L=163 В7		
				Уголок 25×25×1,5 ГОСТ19771-74 / ВСт3кп2 ГОСТ11474-76	1	0,09кг
				ДКск-01		
				Детали		
11		2	ДК-0003-01	Клапан	1	
64		3	ДКск-0001-01	Уголок L=188 В7		
				Уголок 25×25×1,5 ГОСТ19771-74 / ВСт3кп2 ГОСТ11474-76	1	0,11кг
				ДКск-02		
				Детали		
11		2	ДК-0003-02	Клапан	1	
64		3	ДКск-0001-02	Уголок L=213 В7		
				Уголок 25×25×1,5 ГОСТ19771-74 / ВСт3кп2 ГОСТ11474-76	1	0,12кг
				ДКск-03		
				Детали		
11		2	ДК-0003-03	Клапан	1	
64		3	ДКск-0001-03	Уголок L=243 В7		

Изм.	Лист	№ докум.	Подп.	Дата
Разраб.	Щеголев			
Пров.	Пронский			
Н. контр.	Пронский			
Утв.	Демьянов			

ДКск

Дроссель-клапан

Лит.	Лист	Листов
	1	3

ММСС СССР Главпромвентиляция ГПИ Проектпромвентиляция

Копировал: Формат: А4

Формат	Зона	Поз.	Обозначение	Наименование	Кол.	Примечание
				Уголок 25х25х1,5 ГОСТ 19771-74		
				ВСт3кп2 ГОСТ 11474-76	1	0,14кг
				ДКСк-04		
				Детали		
11		2	ДК-0003-04	Клапан	1	
Б4		3	ДКСк-0001-04	Угольник L=278 В7		
				Уголок 25х25х1,5 ГОСТ 19771-74		
				ВСт3кп2 ГОСТ 11474-76	1	0,16кг
				ДКСк-05		
				Детали		
11		2	ДК-0003-05	Клапан	1	
Б4		3	ДКСк-0001-05	Угольник L=318 В7		
				Уголок 25х25х1,5 ГОСТ 19771-74		
				ВСт3кп2 ГОСТ 11474-76	1	0,18кг
				ДКСк-06		
				Детали		
11		2	ДК-0003-06	Клапан	1	
Б4		3	ДКСк-0001-06	Угольник L=363 В7		
				Уголок 25х25х1,5 ГОСТ 19771-74		
				ВСт3кп2 ГОСТ 11474-76		0,2кг
				ДКСк-07		
				Детали		
11		2	ДК-0003-07	Клапан	1	
Б4		3	ДКСк-0001-07	Угольник L=413 В7		
				Уголок 25х25х1,5 ГОСТ 19771-74		
				ВСт3кп2 ГОСТ 11474-76	1	0,23кг
				ДКСк-08		
				Детали		
11		2	ДК-0003-08	Клапан	1	
Б4		3	ДКСк-0001-08	Угольник L=463 В7		
				Уголок 25х25х1,5 ГОСТ 19771-74		
				ВСт3кп2 ГОСТ 11474-76	1	0,26кг

Инв. № подл. | Подп. и дата | Взам. инв. № | Инв. № дубл. | Подп. и дата

Изм. | Лист | № докум. | Подп. | Дата

ДКСк

Лист 2

Копировал: Бер- Формат: 1

Формат	Зона	Поз.	Обозначение	Наименование	Кол.	Примечание
				ДКСк-09		
				Детали		
11		2	ДК-0003-09	Клапан	1	
Б4		3	ДКСк-0001-09	Угольник L=523 В7		
				Уголок 25х25х1,5 ГОСТ 19771-74		
				ВСт3кп2 ГОСТ 11474-76	1	0,29кг
				ДКСк-10		
				Детали		
11		2	ДК-0003-10	Клапан	1	
Б4		3	ДКСк-0001-10	Угольник L=593 В7		
				Уголок 25х25х1,5 ГОСТ 19771-74		
				ВСт3кп2 ГОСТ 11474-76	1	0,33кг
				ДКСк-11		
				Детали		
11		2	ДК-0003-11	Клапан	1	
Б4		3	ДКСк-0001-11	Угольник L=673 В7		
				Уголок 25х25х2 ГОСТ 19771-74		
				ВСт3кп2 ГОСТ 11474-76	1	0,49кг
				ДКСк-12		
				Детали		
11		2	ДК-0003-12	Клапан		
Б4		3	ДКСк-0001-12	Угольник L=763 В7		
				Уголок 25х25х2 ГОСТ 19771-74		
				ВСт3кп2 ГОСТ 11474-76	1	0,56кг

Инв. № подл. | Подп. и дата | Взам. инв. № | Инв. № дубл. | Подп. и дата

Изм. | Лист | № докум. | Подп. | Дата

ДКСк

Лист 3

Копировал: Бер- Формат: 1

ДКСК СБ

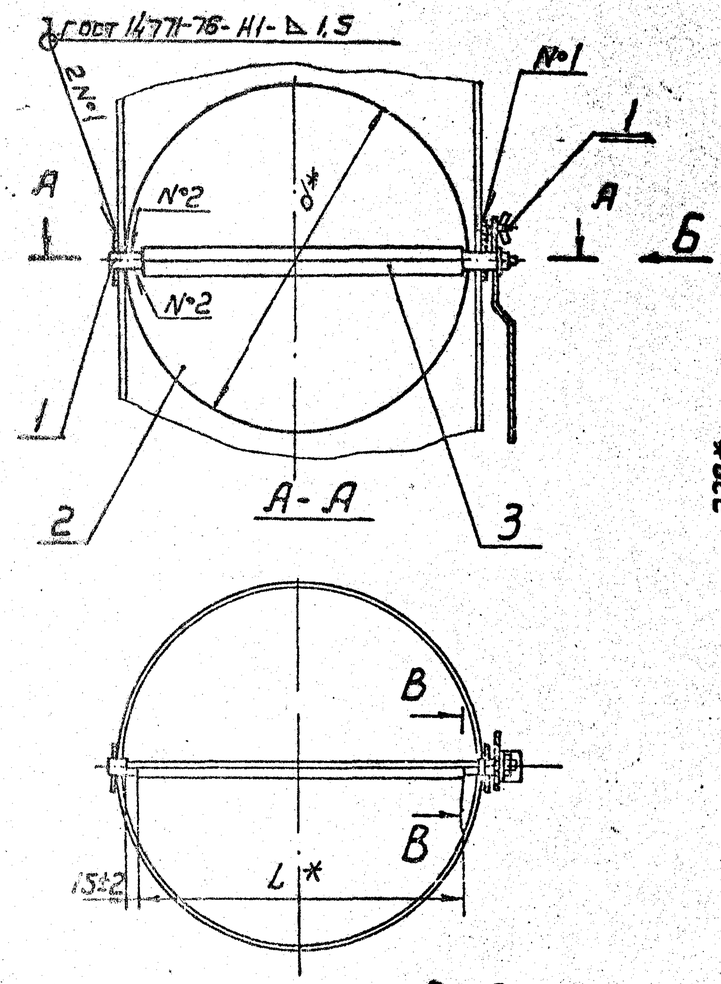

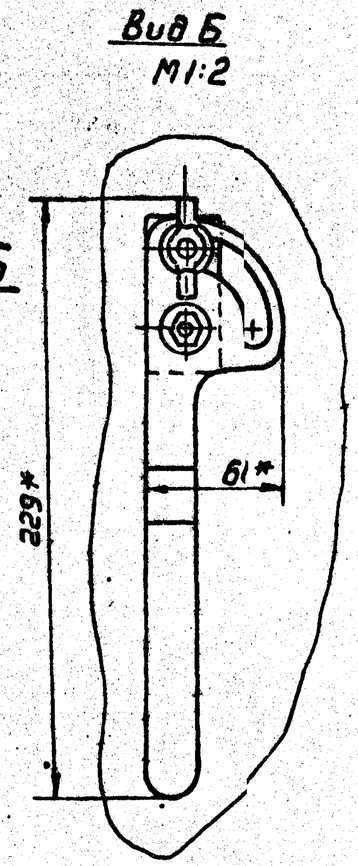

Размеры в мм

Обозначение	d	L	Масса, кг
ДКСК	193	163	0,77
-01	218	188	0,89
-02	243	213	1,01
-03	272	243	1,17
-04	307	278	1,38
-05	347	318	1,64
-06	392	363	1,97
-07	442	413	2,39
-08	492	463	2,84
-09	552	523	3,46
-10	622	593	4,29
-11	702	673	6,92
-12	792	763	8,65

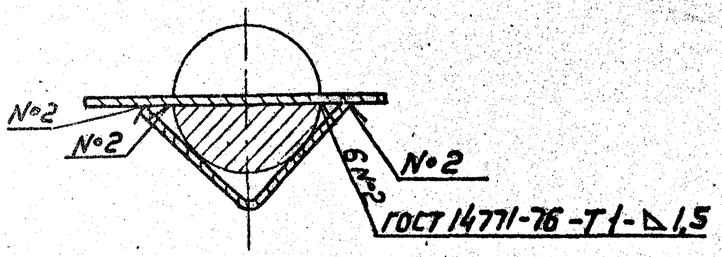

1. При приварке сектора управления поз.1 обеспечить свободное вращение клапана поз.2 и его фиксацию.
2. Покрытие грунтовка ГФ-020 ГОСТ 4056-63 VI.С1
3* Размеры для справок

Изм.	Лист	N докум.	Подп.	Дата	ДКСК СБ			
Разраб.		Шеслова			Дроссель-клапан сборочный чертеж	Лит.	Масса	Масштаб
Пров.		Пронский					См. табл	—
Т.контр.		Каган				Лист	Листов 1	
Нач.отд.		Бейзерман				МЧСС СССР Главпромвентиляцпроект ГПИ Промвентиляция		
Н.контр.		Земьянов						
Утв.		Обчинников						

Копировал: — Формат: А2

Серия 1.494-33

Инв. N подл. | Подп. и дата | Взам. инв. N | Инв. N дубл. | Подп. и дата

Формат	Зона	Поз.	Обозначение	Наименование	Кол.	Примечание
				Документация		
			ДКСпСБ	Сборочный чертеж		
				Сборочные единицы		
11		1	СУ	Сектор управления тип СТД	1	
			Переменные данные для исполнений			
				ДКСп		
				Детали		
11		2	ДКСп-0001	Клапан	1	
64		3	ДКСп-0002	Уголь ник L=163 ВГ		
				Уголок 25×25×1,5 ГОСТ 19771-74 / ВСт3кп2 ГОСТ 14637-76	1	0,29кг
				ДКСп-01		
				Детали		
11		2	ДКСп-0001-01	Клапан	1	
64		3	ДКСп-0002-01	Уголь ник L=213 ВГ		
				Уголок 25×25×1,5 ГОСТ 19771-74 / ВСт3кп2 ГОСТ 14637-76	1	0,12кг
				ДКСп-02		
				Детали		
11		2	ДКСп-0001-02	Клапан	1	
64		3	ДКСп-0002-02	Уголь ник L=263 ВГ		
				Уголок 25×25×1,5 ГОСТ 19771-74 / ВСт3кп2 ГОСТ 14637-76	1	0,15кг
				ДКСп-03		
				Детали		
11		2	ДКСп-0001-03	Клапан	1	
64		3	ДКСп-0002-03	Уголь ник L=363 ВГ		

Серия 1.494-39

Инв. № подл. | Подп. и дата | Взам. инв. №

Изм.	Лист	№ докум.	Подп.	Дата	ДКСп		
Разраб.		Щеголева			Дроссель-клапан	Лит.	Лист / Листов 1 / 5
Пров.		Пронский				МЧСС СССР Главпромвентиляция ПП проектпромвентиляция	
Н. контр.		Пронский					
Утв.		Давыдов					

Копировал: Формат: 11

Формат	Зона	Поз.	Обозначение	Наименование	Кол.	Примечание
				Уголок 25×25×1,5 ГОСТ 19771-74 / ВСт3кп2 ГОСТ 14637-76	1	0,2кг
				ДКСп-04		
				Детали		
11		2	ДКСп-0001-04	Клапан	1	
64		3	ДКСп-0002-04	Уголь ник L=213 ВГ		
				Уголок 25×25×1,5 ГОСТ 19771-74 / ВСт3кп2 ГОСТ 14637-76	1	0,18кг
				ДКСп-05		
				Детали		
11		2	ДКСп-0001-05	Клапан	1	
64		3	ДКСп-0002-05	Уголь ник L=263 ВГ		
				Уголок 25×25×1,5 ГОСТ 19771-74 / ВСт3кп2 ГОСТ 14637-76	1	0,15кг
				ДКСп-06		
				Детали		
11		2	ДКСп-0001-06	Клапан	1	
64		3	ДКСп-0002-06	Уголь ник L=363 ВГ		
				Уголок 25×25×1,5 ГОСТ 19771-74 / ВСт3кп2 ГОСТ 14637-76	1	0,2кг
				ДКСп-07		
				Детали		
11		2	ДКСп-0001-07	Клапан	1	
64		3	ДКСп-0002-07	Уголь ник L=463 ВГ		
				Уголок 25×25×1,5 ГОСТ 19771-74 / ВСт3кп2 ГОСТ 14637-76	1	0,26кг
				ДКСп-08		
				Детали		
11		2	ДКСп-0001-08	Клапан	1	
64		3	ДКСп-0002-08	Уголь ник L=263 ВГ		
				Уголок 25×25×1,5 ГОСТ 19771-74 / ВСт3кп2 ГОСТ 14637-76		0,15кг

Инв. № подл. | Подп. и дата | Взам. инв. № | Инв. № дубл. | Подп. и дата

Изм.	Лист	№ докум.	Подп.	Дата	ДКСп	Лист 2

Копировал: Формат

Формат	Зона	Поз.	Обозначение	Наименование	Кол.	Примечание
				ДКСп-09		
				Детали		
11		2	ДКСп-0001-09	Клапан	1	
Б4		3	ДКСп-0002-09	Угольник L=363 В7		
				Уголок 25х25х1,5 ГОСТ 19771-74		
				ВСт.3кп2 ГОСТ 11474-76	1	0,2 кг
				ДКСп-10		
				Детали		
11		2	ДКСп-0001-10	Клапан	1	
Б4		3	ДКСп-0002-10	Угольник L=463 В7		
				Уголок 25х25х1,5 ГОСТ 19771-74		
				ВСт.3кп2 ГОСТ 11474-76	1	0,26 кг
				ДКСп-11		
				Детали		
11		2	ДКСп-0001-11	Клапан	1	
Б4		3	ДКСп-0002-11	Угольник L=563 В7		
				Уголок 25х25х2 ГОСТ 19771-74		
				ВСт.3кп2 ГОСТ 11474-76	1	0,41 кг
				ДКСп-12		
				Детали		
11		2	ДКСп-0001-12	Клапан	1	
Б4		3	ДКСп-0002-12	Угольник L=363 В7		
				Уголок 25х25х1,5 ГОСТ 19771-74		
				ВСт.3кп2 ГОСТ 11474-76	1	0,2 кг
				ДКСп-13		
				Детали		
11		2	ДКСп-0001-13	Клапан	1	
Б4		3	ДКСп-0002-13	Угольник L=463 В7		
				Уголок 25х25х1,5 ГОСТ 19771-74		
				ВСт.3кп2 ГОСТ 11474-76	1	0,26 кг
				ДКСп-14		

Инв. № подл. | Подп. и дата | Взам. инв. № | Инв. № дубл. | Подп. и дата

Формат	Зона	Поз.	Обозначение	Наименование	Кол.	Примечание
				Детали		
11		2	ДКСп-0001-14	Клапан	1	
Б4		3	ДКСп-0002-14	Угольник L=563 В7		
				Уголок 25х25х2 ГОСТ 19771-74		
				ВСт.3кп2 ГОСТ 11474-76	1	0,41 кг
				ДКСп-15		
				Детали		
11		2	ДКСп-0001-15	Клапан	1	
Б4		3	ДКСп-0002-15	Угольник L=763 В7		
				Уголок 25х25х2,5 ГОСТ 19771-74		
				ВСт3кп2 ГОСТ 11474-76	1	0,75 кг
				ДКСп-16		
				Детали		
11		2	ДКСп-0001-16	Клапан	1	
Б4		3	ДКСп-0002-16	Угольник L=463 В7		
				Уголок 25х25х1,5 ГОСТ 19771-74		
				ВСт3кп2 ГОСТ 11474-76	1	0,26 кг
				ДКСп-17		
				Детали		
11		2	ДКСп-0001-17	Клапан	1	
Б4		3	ДКСп-0002-17	Угольник L=563 В7		
				Уголок 25х25х2 ГОСТ 19771-74		
				ВСт.3кп2 ГОСТ 11474-76	1	0,41 кг
				ДКСп-18		
				Детали		
11		2	ДКСп-0001-18	Клапан	1	
Б4		3	ДКСп-0002-18	Угольник L=763 В7		
				Уголок 25х25х2,5 ГОСТ 19771-74		
				ВСт.3кп2 ГОСТ 11474-76	1	0,75 кг
				ДКСп-19		
				Детали		

Инв. № подл. | Подп. и дата | Взам. инв. № | Инв. № дубл. | Подп. и дата

Серия 1.494-39

Формат	Зона	Поз.	Обозначение	Наименование	Кол.	Примечание
11		2	ДКСп-0001-19	Клапан	1	
Б4		3	ДКСп-0002-19	Угольник L=563 В7		
				Уголок 25×25×2 ГОСТ 19771-74		
				ВСт3кп2 ГОСТ 11474-76	1	0,41 кг
				ДКСп-20		
				Детали		
11		2	ДКСп-0001-20	Клапан	1	
Б4		3	ДКСп-0002-20	Угольник L=763 В7		
				Уголок 25×25×2,5 ГОСТ 19771-74		
				ВСт3кп2 ГОСТ 11474-76	1	0,75 кг
				ДКСп-21		
				Детали		
11		2	ДКСп-0001-21	Клапан	1	
Б4		3	ДКСп-0002-21	Угольник L=763 В7		
				Уголок 25×25×2,5 ГОСТ 19771-74		
				ВСт3кп2 ГОСТ 11474-76	1	0,75 кг

Инв. № подл. | Подп. и дата | Взам. инв. № | Инв. № дубл. | Подп. и дата

Изм. Лист № докум. Подп. Дата

ДКСп

Лист 5

Копировал: Бер- Формат: 11

Формат	Зона	Поз.	Обозначение	Наименование	Кол.	Примечание
				Документация		
11			СУ СБ	Сборочный чертеж		
				Детали		
11		1	СУ-0001	Ось	1	
11		2	СУ-0002	Накладка задняя	1	
11		3	СУ-0003	Накладка передняя	1	
11		4	СУ-0004	Рукоятка	1	
11		5	СУ-0005	Ось ведущая	1	
11		6	СУ-0006	Шпилька	1	
				Стандартные изделия		
		7		Гайка М10.35		
				ГОСТ 3032-76	1	
		8		Гайка М8.4		
				ГОСТ 5915-70	6	
		9		Шайба 10		
				ГОСТ 11371-68	1	
		10		Шайба 8		
				ГОСТ 11371-68	1	

Инв. № подл. | Подп. и дата | Взам. инв. № | Инв. № дубл. | Подп. и дата

Изм. Лист № докум. Подп. Дата

Разраб. Щеглова

Пров. Пронский

Н. контр. Пронский

Утв. Демьянов

СУ

Сектор управления тип СТД

Лит.	Лист	Листов
		1

МГСС СССР Главпромвентиляция ГПИ Проектпромвентиляция

Копировал: Бер- Формат: 11

ДКСп СБ

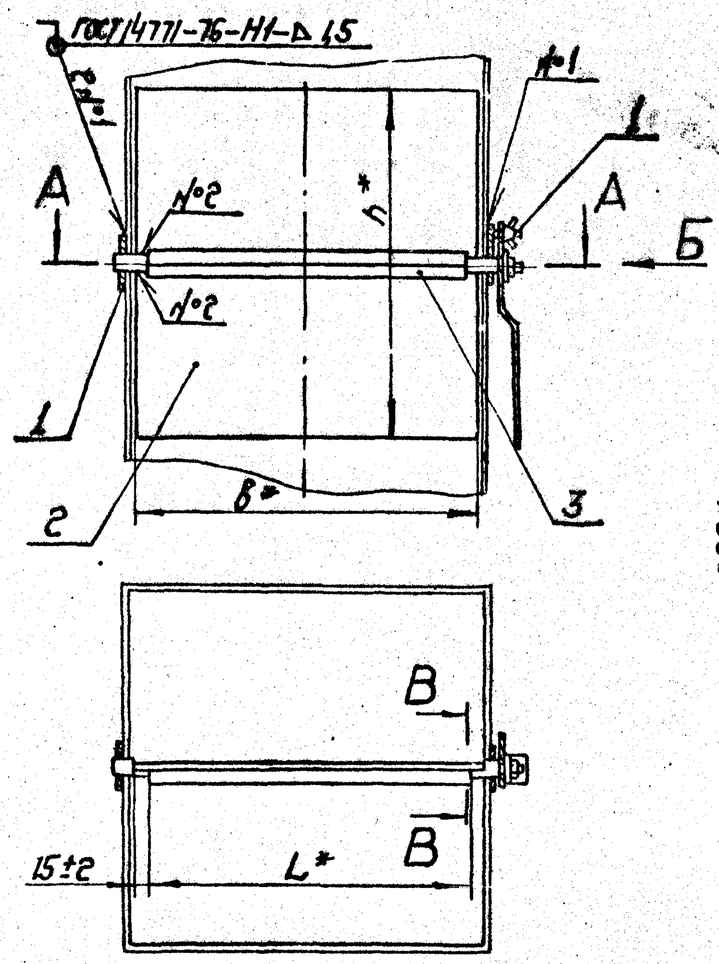

В - В

М2:1

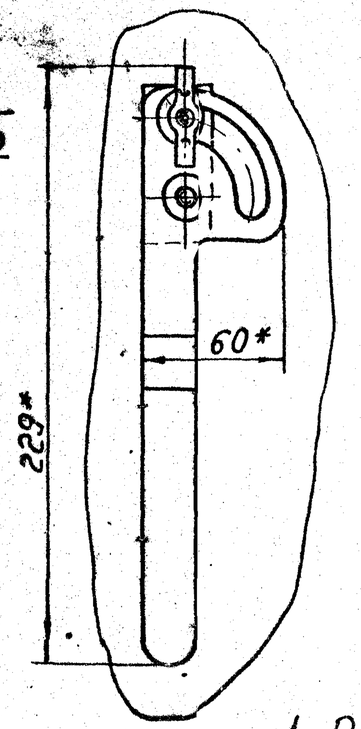

Вид Б

М1:2

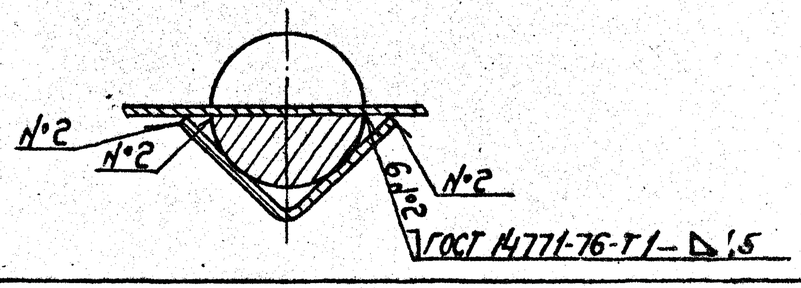

Размеры в мм.

Обозначение	L	в	h	Масса, кг
ДКСп	163	190	190	0,86
-01	213	240		1,01
-02	263	290		1,15
-03	363	390		1,44
-04	213	240	240	1,16
-05	263	290		1,33
-06	363	390		1,67
-07	463	490		2,01
-08	263	290	290	1,51
-09	363	390		1,90
-10	463	490		2,30
-11	563	590		3,48

Продолжение

Обозначение	L	в	h	Масса, кг
-12	363	390	390	2,36
-13	463	490		2,88
-14	563	590		4,41
-15	763	790		7,21
-16	463	490	490	3,46
-17	563	590		5,34
-18	763	790		8,76
-19	563	590	590	6,27
-20	763	790		10,32
-21			790	13,43

1. При приварке сектора управления поз. 1 обеспечить свободное вращение клапана поз. 2. и его фиксацию.
2. Покрытие грунтовка ГФ-020 ГОСТ 4056-63. $\frac{VI}{}$, C_1.
3. * Размеры для справок.

Изм.	Лист	№ докум.	Подп.	Дата
Разраб.		Щеглова		
Пров.		Пронский		
Н. контр.		Каган		
Нач. отд.		Бейзерман		
Г. контр.		Демьянов		
Утв.		Овчинников		

ДКСп СБ

Дроссель-клапан. Сборочный чертеж.

Лит.	Масса	Масштаб
	См. табл.	—

Лист | Листов: 1

МГСС СССР Главпромвентиляция ГПИ Проектромвентиляция

Копировал: Сер-

Формат: 12

Серия 1.494-39

Инв. № подл. | Подп. и дата | Взам. инв. № | Инв. № дубл. | Подп. и дата

ДКСп-0001

Серия 1.494-39

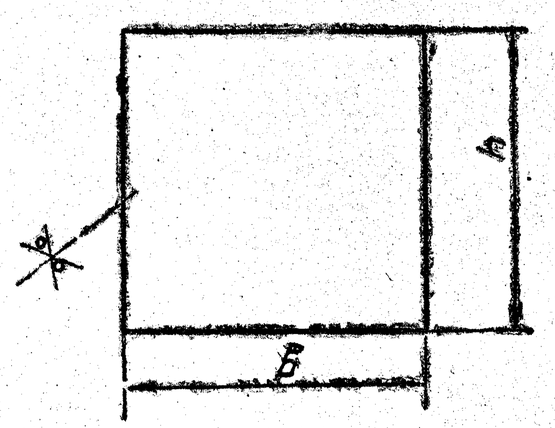

Размеры в мм

Обозначение	B	h	Материал	Масса кг
ДКСп-0001	190	190	Б-ПН-1,5 ГОСТ 19903-74 Лист 3-III-Ст3кп ГОСТ 16523-70	0,45
-01	240			0,51
-02	290			0,61
-03	390			0,91
-04	240	240		0,77
-05	290			0,81
-06	390			1,13
-07	490			1,4
-08	290	290		1,09
-09	390			1,35

Продолжение

Обозначение	B	h	Материал	Масса кг
-10	490	290	Б-ПН-1,5 ГОСТ 19903-74 Лист 3-III-Ст3кп ГОСТ 16523-70	1,70
-11	590		Б-ПН-2 ГОСТ 19903-74 Лист 3-III-Ст3кп ГОСТ 16523-70	2,73
-12	390	390	Б-ПН-1,5 ГОСТ 19903-74 Лист 3-III-Ст3кп ГОСТ 16523-70	1,82
-13	490			2,28
-14	590		Б-ПН-2 ГОСТ 19903-74 Лист 3-III-Ст3кп ГОСТ 16523-70	3,66
-15	790		Б-ПН-2,5 ГОСТ 19903-74 Лист 3-III-Ст3кп ГОСТ 16523-70	6,12
-16	490	490	Б-ПН-1,5 ГОСТ 19903-74 Лист 3-III-Ст3кп ГОСТ 16523-70	2,88
-17	590		Б-ПН-2 ГОСТ 19903-74 Лист 3-III-Ст3кп ГОСТ 16523-70	4,59
-18	790		Б-ПН-2,5 ГОСТ 19903-74 Лист 3-III-Ст3кп ГОСТ 16523-70	7,67
-19	590	590	Б-ПН-2 ГОСТ 19903-74 Лист 3-III-Ст3кп ГОСТ 16523-70	5,52
-20	790		Б-ПН-2,5 ГОСТ 19903-74 Лист 3-III-Ст3кп ГОСТ 16523-70	9,23
-21		790		12,34

Предельные отклонения размеров: валов - по В7

Изм.	Лист	N докум.	Подп.	Дата	ДКСп-0001			
Разраб.		Щеглая			Клапан	Лит.	Масса	Масштаб
Пров.		Пронский					См. табл.	—
Т.контр.		Пронский				Лист	Листов 1	
Н.контр.		Пронский			См. табл.	Минсантехмонтажспецстрой СССР Главпромвентиляция ГПИ Проектпромвентиляция		
Утв.		Демьянов						

Копировал: Ф.—

Формат: 12

Инв. № подл. | Подпись и дата | Взам. инв. № | Инв. № дубл. | Подпись и дата

СУ СБ

Серия 1.494-39

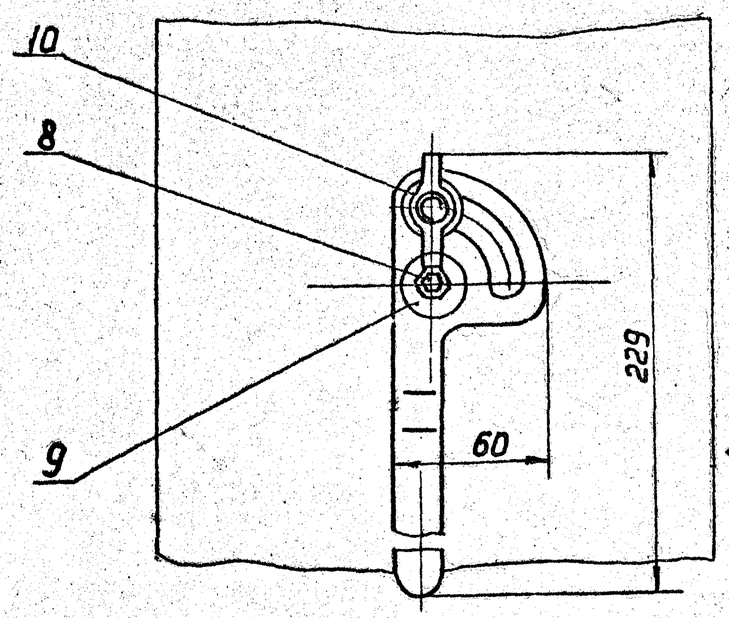

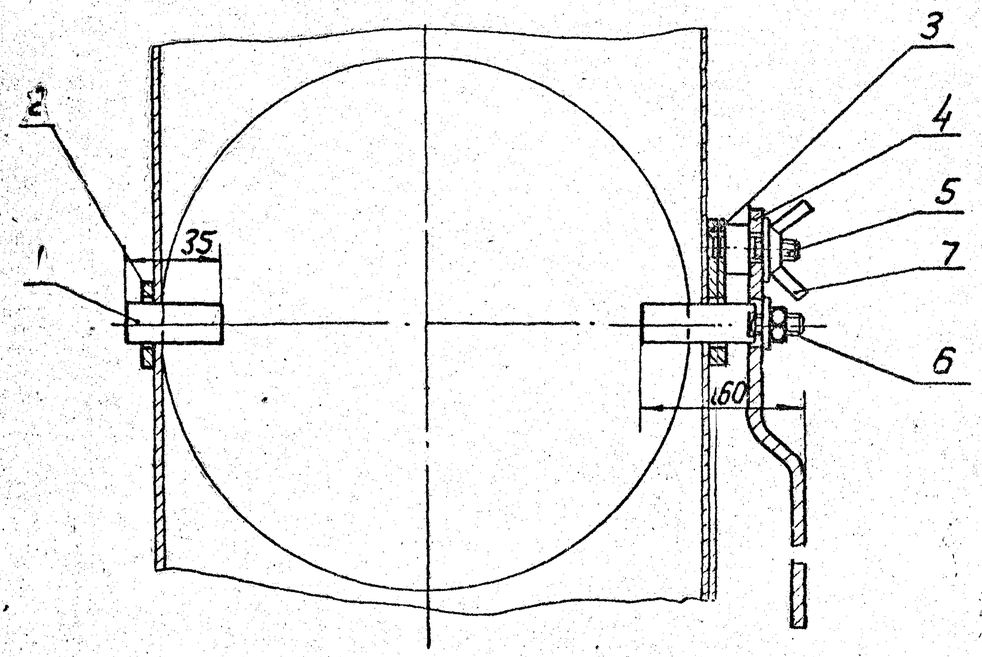

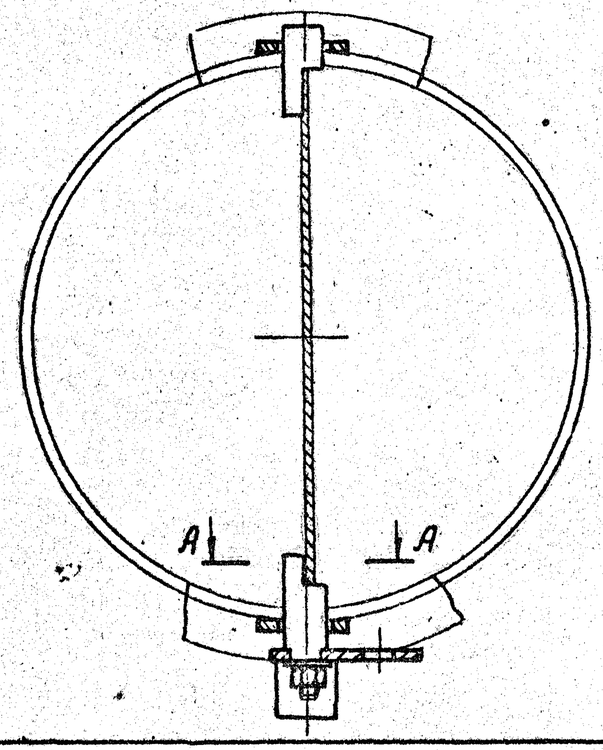

А-А повернуто

1. Разработан по чертежам ПКБ1 треста „Сантехдеталь" СТД 7401-00.000.
2. Размеры для справок
3. Покрытие грунтовка ГФ-020 ГОСТ 4056-63. VI.С1
4. При клепке детали поз.5 к детали поз.3 должно быть обеспечено надежное соединение.

Изм	Лист	N докум	Подп	Дата	СУ СБ			
Разраб		Балабина			Сектор управления тип СТД Сборочный чертеж	Лит	Масса 0,34	Масштаб 1:2
Пров.		Пронский				Лист	Листов 1	
Т.контр		Каган				МЧСС СССР Главпромвентилляция Гипроектпромвентилляция		
Нач.отд		Бейзерман						
Н.контр		Демьянов						
Утв		Овчинников						

Инв.N подл. | Подп. и дата | Взам.инв.N | Инв.N дубл. | Подп. и дата

Копировал: 8 -

Формат 12

СУ-0001

12,5 ∨(∨)

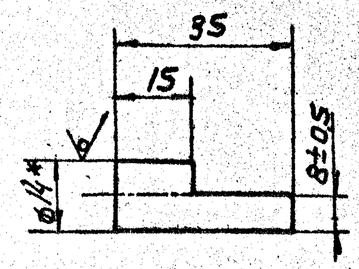

1. Неуказанные предельные отклонения размеров: валов - по В7;
2. * Размер для справок

Серия 1.494-39

Изм	Лист	N докум.	Подп.	Дата	СУ-0001		
Разраб.		Алещенкова			Ось	Лит	Масса 0,03 / Масштаб 1:1
Пров.		Пронский				Лист	Листов 1
Т.контр.		Щеглова			Круг 8 ГОСТ 2590-71 / Ст3кп ГОСТ 535-58	ММСС СССР Главпромвентиляция ГПИ Проектпромвентиляция	
Н.контр.		Пронский					
Утв.		Демьянов					

Копировал: В— Формат 11

Инв.N подл. | Подп. и дата | Взам.инв.N | Инв.N дубл. | Подп. и дата

СУ-0002

12,5 ∨(∨)

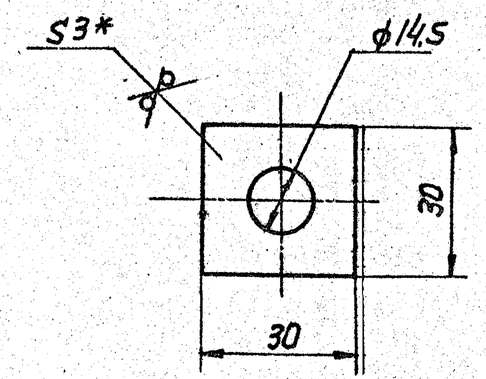

1. Предельные отклонения размеров: отверстий - по А7, валов - по В7
2. * Размер для справок

Изм	Лист	N докум.	Подп.	Дата	СУ-0002		
Разраб.		Алещенкова			Накладка задняя	Лит	Масса 0,015 / Масштаб 1:1
Пров.		Пронский				Лист	Листов 1
Т.контр.		Щеглова			Лист Б-ПН-3 ГОСТ 19903-74 / 3-III Ст3кп ГОСТ 16523-70	ММСС СССР Главпромвентиляция ГПИ Проектпромвентиляция	
Н.контр.		Пронский					
Утв.		Демьянов					

Копировал: В— Формат 11

Инв.N подл. | Подп. и дата | Взам.инв.N | Инв.N дубл. | Подп. и дата

СУ-0003

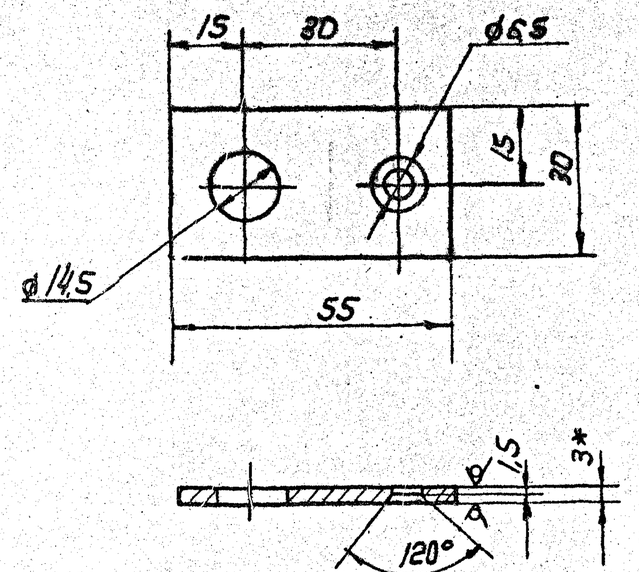

1. Предельные отклонения размеров: отверстий - по А7, валов - по В7, остальных - по СМ7
2. * Размер для справок

Изм.	Лист	N докум.	Подп.	Дата	СУ-0003		
Разраб.		Алещенков			Накладка передняя	Лит.	Масса 0,035	Масштаб 1:1
Пров.		Пронский				Лист	Листов
Т.контр.		Щеглова				ММСС СССР	
Н.контр.		Пронский			Б-ПН-3 ГОСТ 19903-74	Главпромвентиляция	
Утв.		Демьянов			Лист 3-Ш Ст3 КП ГОСТ 16523-70	ГПИ Проектпромвентиляция	

Копировал: Формат 11

Серия 1.494-39

Инв. N подл. | Подп. и дата | Взам. инв. N | Инв. N дубл. | Подп. и дата

СУ-0004

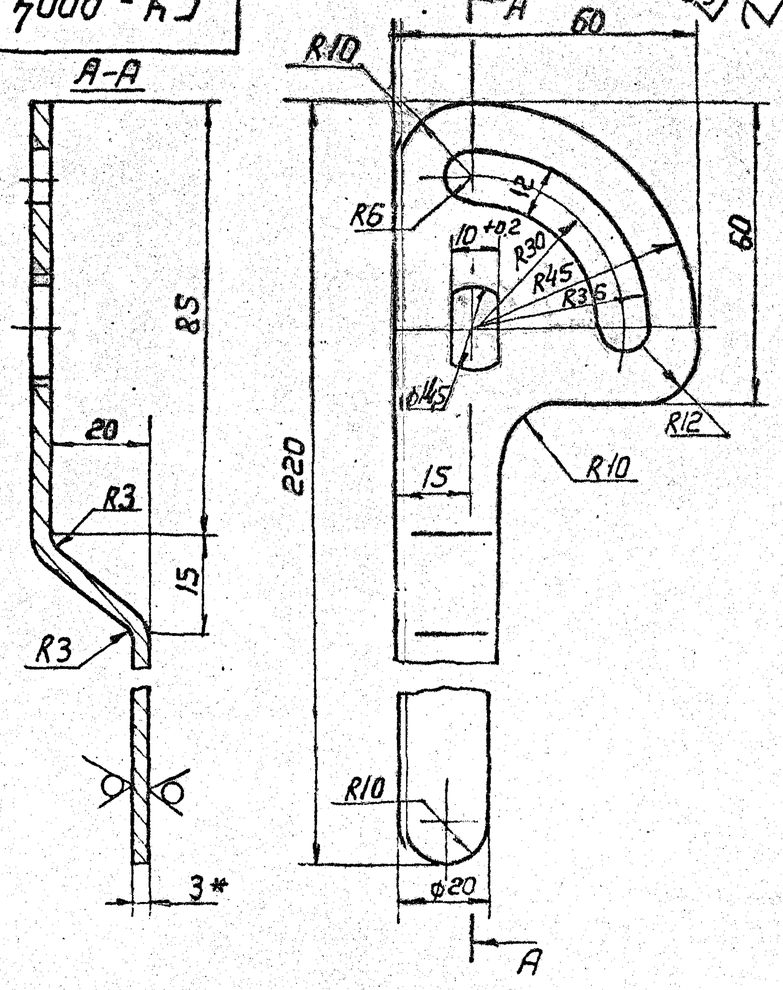

1. Неуказанные предельные отклонения размеров: отверстий - по А7; валов - по В7; остальных - по СМ7
2. * Размер для справок

Изм.	Лист	N докум.	Подп.	Дата	СУ-0004		
Разраб.		Алещенков			Рукоятка	Лит.	Масса 0,15	Масштаб 1:1
Пров.		Пронский				Лист	Листов 1
Т.контр.		Щеглова				ММСС СССР	
Н.контр.		Пронский			Б-ПН-3 ГОСТ 19903-74	Главпромвентиляция	
Утв.		Демьянов			Лист 3-Ш Ст3 КП ГОСТ 16523-70	ГПИ Проектпромвентиляция	

Копировал: Формат 11

Инв. N подл. | Подп. и дата | Взам. инв. N | Инв. N дубл. | Подп. и дата

СУ-0005

12,5

Серия 1.494-39

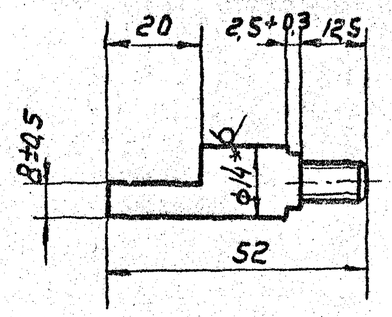

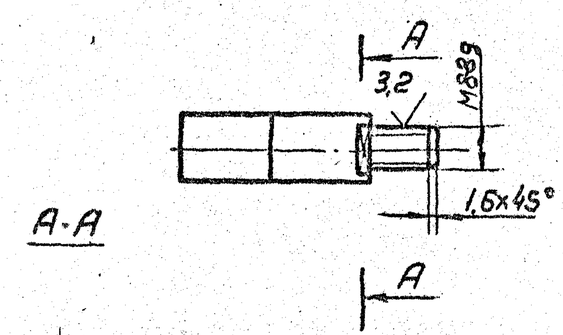

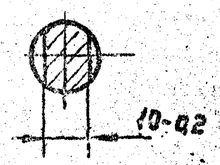

1. Неуказанные предельные отклонения размеров: валов - по В7; остальных - по СМ7
2. * Размер для справок

				СУ-0005			
Изм	Лист	N докум.	Подп.	Дата	Ось ведущая	Лит.	Масса: 0,05 Масштаб: 1:1
Разраб.		Меленькая				Лист 1	Листов 1
Пров.		Пронский				ММСС СССР	
Т.контр.		Щеглова				Главпромвентиляция	
Н.контр.		Пронский			Круг В14 ГОСТ 2590-71 / ВСт3 ГОСТ 535-58	ГПИ Проектпромвентиляция	
Утв.		Демьянов					

Копировал: — Формат: А1

СУ-0006

12,5

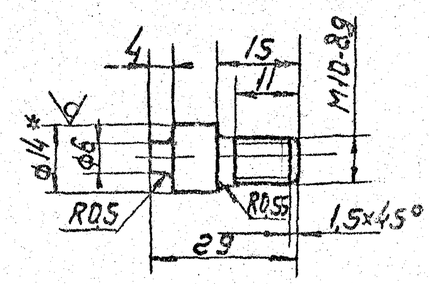

1. Неуказанные предельные отклонения размеров: валов - по В7; остальных - по СМ7
2. * Размер для справок

				СУ-0006			
Изм	Лист	N докум.	Подп.	Дата	Шпилька	Лит.	Масса: 0,022 Масштаб: 1:1
Разраб.		Меленькая				Лист	Листов 1
Пров.		Пронский				ММСС СССР	
Т.контр.		Щеглова				Главпромвентиляция	
Н.контр.		Пронский			Круг В14 ГОСТ 2590-71 / В Ст3 Кп ГОСТ 535-58	ГПИ Проектпромвентиляция	
Утв.		Демьянов					

Копировал: — Формат: А1