ТИПОВАЯ ДОКУМЕНТАЦИЯ ПО КОНСТРУКЦИИ, ИЗДЕЛИЯ И УЗЛЫ
ЗДАНИЙ И СООРУЖЕНИЙ

СЕРИЯ 5.904-54

КЛАПАНЫ ОГНЕЗАДЕРЖИВАЮЩИЕ ВЗРЫВОЗАЩИЩЕННЫЕ С ПРЕДЕЛОМ ОГНЕСТОЙКОСТИ 0,25 И 0,5 ч.

ВЫПУСК 1

РАБОЧИЕ ЧЕРТЕЖИ

ТИПОВАЯ ДОКУМЕНТАЦИЯ НА КОНСТРУКЦИИ, ИЗДЕЛИЯ И УЗЛЫ
ЗДАНИЙ И СООРУЖЕНИЙ

СЕРИЯ 5.904-54

КЛАПАНЫ ОГНЕЗАДЕРЖИВАЮЩИЕ ВЗРЫВОЗАЩИЩЕННЫЕ С ПРЕДЕЛОМ ОГНЕСТОЙКОСТИ 0,25 И 0,5ч.

ВЫПУСК 1

РАБОЧИЕ ЧЕРТЕЖИ

РАЗРАБОТАНЫ
ГПКНИИ САНТЕХНИИПРОЕКТ
ГОССТРОЯ СССР

ГЛАВНЫЙ ИНЖЕНЕР ИНСТИТУТА /А.Я.ШАРИПОВ/

ГЛАВНЫЙ ИНЖЕНЕР ПРОЕКТА /В.А.ЛИВАК/

УТВЕРЖДЕНЫ
ГЛАВНЫМ УПРАВЛЕНИЕМ ОРГАНИЗАЦИИ
ПРОЕКТИРОВАНИЯ ГОССТРОЯ СССР
ПРОТОКОЛОМ ОТ 12 ДЕКАБРЯ 1988г N 87

ВВЕДЕНЫ В ДЕЙСТВИЕ
ГПКНИИ САНТЕХНИИПРОЕКТ
ПРИКАЗОМ ОТ 22 НОЯБРЯ 1989г. N55

Содержание

Обозначение	Наименование	Стр.
	Содержание	2
АЗЕ 094 000 Д	Клапан огнезадерживающий взрывозащищенный с пределом огнестойкости 0,25 и 0,5 ч Технические требования	2, 3
АЗЕ 094.000	Клапан огнезадерживающий взрывозащищенный с пределом огнестойкости 0,25 и 0,5 ч	4
АЗЕ 094 001	Тяга	
АЗЕ094 000 СБ	Клапан огнезадерживающий взрывозащищенный с пределом огнестойкости 0,25 и 0,5 ч	5, 6
АЗЕ 094. 002	Пружина	6
АЗЕ 094. 003	Ручка	
АЗЕ 094 004	Шайба	7
АЗЕ094 005	Чека	
АЗЕ 094. 006	Крышка	
АЗЕ094. 007	Склиз	
АЗЕ 094. 010	Кронштейн	8
АЗЕ 094. 010 СБ	Кронштейн	
АЗЕ094. 008	Палец	
АЗЕ 094. 013	Ось	
АЗЕ094. 020	Тяга с рычагами	9
АЗЕ 094. 020 СБ	Тяга с рычагами	
АЗЕ 094 011	Ребро	
АЗЕ 094 012	Угольник	
АЗЕ 094. 016	Тяга	10
АЗЕ 094 017	Рычаг	
АЗЕ 094 018	Планка	
АЗЕ 094. 030	Кронштейн	11
АЗЕ 094. 030 СБ	Кронштейн	
АЗЕ 094 021	Пластина	
АЗЕ 094 023	Пластина	
АЗЕ 094. 040	Вставка плавкая	12
АЗЕ 094 040 СБ	Вставка плавкая	
АЗЕ 094. 050	Замок	
АЗЕ 094 050 СБ	Замок	
АЗЕ 094. 025	Планка	13
АЗЕ 094 026	Крючок	
АЗЕ 094. 028	Пластина	
АЗЕ 094. 029	Пластина	

Обозначение	Наименование	Стр.
АЗЕ094 060	Корпус	14
АЗЕ 094 032	Стойка	
АЗЕ 094 060 СБ	Корпус	15
АЗЕ 094 070	Пластина	16
АЗЕ 094. 033	Петля	
АЗЕ 094 034	Уголок	
АЗЕ 094 037	Пластина	
АЗЕ 094 080	Поперечина	17
АЗЕ 094 041	Ребро	
АЗЕ 094 080 СБ	Поперечина	18
АЗЕ094 042	Поперечина	
АЗЕ 094 043	Упор	
АЗЕ 094. 090	Стойка	19
АЗЕ 094. 090 СБ	Стойка	
АЗЕ 094. 055	Планка	
АЗЕ 094 100	Лопатка	20, 21
АЗЕ 094. 100 СБ	Лопатка	22
АЗЕ 094. 059	Ось	23
АЗЕ 095. 000	Клапан огнезадерживающий взрывозащищенный с пределом огнестойкости 0,25 и 0,5 ч	
АЗЕ 095. 000 СБ	Клапан огнезадерживающий взрывозащищенный с пределом огнестойкости 0,25 и 0,5 ч	24, 25
АЗЕ 094. 058	Полотно	25
АЗЕ 096 000	Клапан огнезадерживающий взрывозащищенный с пределом огнестойкости 0,25 и 0,5 ч	26, 27, 28
АЗЕ 096 000 СБ	Клапан огнезадерживающий взрывозащищенный с пределом огнестойкости 0,25 и 0,5 ч	29; 30
АЗЕ 096. 010	Корпус	31, 32
АЗЕ 096 010 СБ	Корпус	33, 34
АЗЕ 096 012	Тяга	34
АЗЕ 096 020	Стойка	35
АЗЕ 096. 020 СБ	Стойка	36
АЗЕ 096 030	Тяга с рычагами	37
АЗЕ 096. 030 СБ	Тяга с рычагами	
АЗЕ 097. 000	Клапан огнезадерживающий взрывозащищенный с пределом огнестойкости 0,25 и 0,5 ч	38, 39, 40
АЗЕ 097 000 СБ	Клапан огнезадерживающий взрывозащищенный с пределом огнестойкости 0,25 и 0,5 ч	41, 42

Серия 5.904-54 Выпуск 1

Настоящие типовые конструкции „Клапаны огнезадерживающие взрывозащищенные с пределом огнестойкости 0,25 и 0,5 ч" выполнены по плану типового проектирования Госстроя СССР на 1989 г в соответствии с заданием, утвержденным Главным управлением организации проектирования Госстроя СССР от 26.01.1989 г

В соответствии с п 4.31, 4.128 и 4.142 СНиП 2.04.05-86 в отверстиях и воздуховодах, пересекающих противопожарные стены и перегородки помещений взрывоопасных производств следует устанавливать клапаны огнезадерживающие взрывозащищенные с пределом огнестойкости

0,5 ч — при нормируемом пределе огнестойкости стены и перегородки 0,75 ч

0,25 ч — при нормируемом пределе огнестойкости стены и перегородки 0,25 ч

В других случаях огнезадерживающие взрывозащищенные клапаны следует применять не менее предела огнестойкости воздуховода, для которого они предназначены, но не менее 0,25 ч

Всего разработано восемь типоразмеров огнезадерживающих взрывозащищенных клапанов: 250×250, 250×400; 400×400, 400×500, 400×600, 600×600, 800×800; 1000×1000

По условиям размещения клапаны разработаны двух типов: для установки в противопожарных стенах и перегородках (горизонтальные) и для установки в перекрытиях (вертикальные)

Конструкция клапана состоит из корпуса с лопатками коробчатой формы, установленными в подшипниковых узлах и соединенными между собой рычажной системой

Установка клапана в открытое положение осуществляется поворотом лопаток посредством рукоятки рычажной системы, которая фиксируется плавкой вставкой с температурой плавления 72 °С и чекой с прикрепленным к ней тросом ручного управления.

Закрывание клапана происходит при повышении температуры перемещаемого воздуха свыше 72°С и распада при этом деталей плавкой вставки.

При необходимости, закрытие клапана до повышения температуры перемещаемого воздуха свыше 72°С можно осуществлять выдергиванием чеки посредством рукоятки с тросом.

Восстановление работоспособности клапана с разрушенной (после расплавления) плавкой вставкой возможно двумя способами:

либо установкой другой (запасной) плавкой вставки, либо восстановлением, посредством пайки, бывшей в употреблении плавкой вставки

Огнезащита клапана с пределом огнестойкости 0,25 ч обеспечивается плотным заполнением полостей лопаток супертонким базальтовым волокном РСТ УССР 5013-81 и заполнением упоров асбестовым картоном.

Огнезащита клапана с пределом огнестойкости 0,5 ч обеспечивается дополнительным нанесением на внутренние поверхности корпуса и наружные поверхности лопаток вспучивающегося покрытия ВПМ-2 по ГОСТ 25131-82.

Толщина покрытия 3,5 - 4 мм..

Взрывозащита клапанов обеспечивается тем, что все детали, которые в процессе эксплуатации клапанов при повороте лопаток соприкасаются между собой (палец, шайбы и др) выполнены из пары материалов латунь - сталь

Клапаны должны быть окрашены в два слоя какой-либо одной из перечисленных марок лентафталевых эмалей ПФ-115 ГОСТ 6465-76, ПФ-218 ГОСТ 21227-75, ПФ 223 ГОСТ 14923-78.

Клапаны огнезадерживающие взрывозащищенные с пределом огнестойкости 0,25 и 0,5 ч допускаются для установок в воздуховодах, перемещающих взрывоопасные паро-воздушные смеси всех категорий и групп по классификации ГОСТ 12.1.011-78 и

Инв. № подл.	Подп. и дата	Взам. инв. №	Инв. № дубл.	Подп. и дата			
					Изм.	Лист	№ докум.	Подп.	Дата
Разраб.	Ветрова				АЗЕ 094 000 Д				
Пров.	Крылова								
Н. контр.	Кирпичик								
Гл. инж.	Пентес								
ГИП	Сливак				Клапан огнезадерживающий взрывозащищенный с пределом огнестойкости 0,25 и 0,5 ч Технические требования		Лит. А	Лист 1	Листов 6
							СантехНИИпроект		

Копировал Крапивина Формат А4

Инв. № подл.	Подп. и дата	Взам. инв. №	Инв. № дубл.	Подп. и дата			
					Изм.	Лист	№ докум.	Подп.	Дата
					АЗЕ 094 000 Д				
									Лист 2

Копировал Крапивина Формат А4

эксплуатации в помещениях с агрессивной средой с положительной температурой, не превышающей 35°С и относительной влажностью до 80% и могут устанавливаться во взрывоопасных зонах помещений, относящихся к классам В-1, В-1а и В-1б по классификации ПУЭ-76

Для установки клапана в стене, перегородке или перекрытии должен быть предусмотрен проем по размерам проходного сечения клапана.

В проеме устанавливается закладной фланец с шпильками или болтами, соответствующими отверстиям фланца клапана

После закрепления клапана к закладному фланцу определяется (по месту) длина троса ручного управления с таким расчетом, чтобы ручка с тросом находилась на уровне ~ 1,5 м от пола.

По всем окончании монтажа должна быть проведена трехкратная проверка надежности закрывания клапана посредством ручного управления, после чего ручку с тросом следует зафиксировать к стене, перегородке или какой либо другой строительный конструкции и опломбировать с целью предотвращения их использования без надобности

На каждый установленный клапан должен быть составлен приемочный акт

В процессе эксплуатации через каждые три месяца все установленные огнезадерживающие взрывозащищенные клапаны должны подвергаться профилактическому осмотру с проверкой срабатывания (закрывания) полотна посредством ручного управления Результаты осмотра заносятся в специальный журнал

Опытные образцы огнезадерживающего взрывозащищенного клапана прошли испытания на огнестойкость во ВНИИПО МВД СССР (Письмо с протоколом испытаний N 13) 4857 от 21.08 1987г)

Инв. № подл. | Подп. и дата | Взам. инв. № | Инв. № дубл. | Подп. и дата

Изм.	Лист	№ докум.	Подп.	Дата	АЗЕ 094 000Д	Лист 3

Копировал Формат А4

Обозначение	Размеры, мм: Высота	Размеры, мм: Ширина	Предел огнестойкости, ч	Масса, кг	Установка клапана
АЗЕ 094 000	250	250	0,25	9	Горизонтальная (в стенах и перегородках)
-01		400		11,5	
-02		250	0,5	10	
-03		400		12,5	
АЗЕ 095 000	400		0,25	16	
-01		500		18	
-02		600		20	
-03	600			26	
-04	800	800		40	
-05	1000	1000		56	
-06	400	400	0,5	18	
-07		500		21	
-08		600		23	
-09	600			30	
-10	800	800		47	
-11	1000	1000		67	
АЗЕ 095 000	250	250	0,25	3	Вертикальная (в приквартирных)
-01		400		11,5	
-02		250	0,5	10	
-03		400		12,5	
АЗЕ 037 000	400		0,25	16	
-01		500		18	
-02		600		20	
-03	600			26	
-04	800	800		40	
-05	1000	1000		56	
-06	400	400	0,5	18	
-07		500		21	
-08		600		23	
-09	600			30	
-10	800	800		47	
-11	1000	1000		67	

Инв. № подл. | Подп. и дата | Взам. инв. № | Инв. № дубл. | Подп. и дата

Изм.	Лист	№ докум.	Подп.	Дата	АЗЕ 094. 000Д	Лист 4

Копировал Формат А4

Серия 5.904-54 Выпуск 1

Приложение

Характеристика основных материалов для обеспечения огнезащитных свойств клапана

1. Покрытие по стали огнезащитное вспучивающееся ВПМ-2 по ГОСТ 25131-82 разработано во ВНИИПО МВД СССР (г Балашиха Московской обл.)

Технология приготовления и нанесения огнезащитного вспучивающегося покрытия ВПМ-2 разработано ВНИИПО МВДСССР и НПО Лакокраспокрытие МХП СССР и изложена в приложении к ГОСТ 25131-82

Огнезащитное вспучивающееся покрытие ВПМ 2 выпускается заводами-изготовителями (Загорский лакокрасочный г Загорск, Московской обл и Черновицкий химический МХП СССР) в виде двух компонентов: пасты ВПМ-2 и аммофоса марки А, смешиваемых непосредственно перед нанесением на покрываемую поверхность Заготовка покрытия впрок не допускается

Покрытие ВПМ-2 наносится в два-три слоя шпателем или установкой пневматического действия Продолжительность сушки одного слоя не менее 24ч Общая толщина сухого слоя покрытия 3,5-4мм

На высушенное покрытие не ранее чем через пять-шесть суток в качестве влагозащиты или декоративной отделки должна быть нанесена в два слоя какая либо из перечисленных эмалей: пентафталевые (ПФ-115, ПФ-218, ПФ-223), хлорвиниловые (ХВ-785, ХВ-124) или кремнийорганическая (КО-174)

Инв. № подл. | Подп. и дата | Взам. инв. № | Инв. № дубл. | Подп. и дата

Изм.	Лист	№ докум.	Подп.	Дата	АЗЕ 094 000Д	Лист 5

Копировал Формат А4

2 Супертонкое базальтовое волокно по РСТ УССР 5013-81 Выпускается в виде матов и плит рядом заводов промышленности строительных материалов в том числе комбинатом „Прогресс" (г Ирпень, Киевской обл), Мосасбестокомбинатом (г Железнодорожный, Московской обл), в качестве заменителя можно применять вату каолинового состава по МРТУ6-11-102-69 или базальтовый теплоизоляционный картон БТК-11 по ТУ21УССР 914-75,

3 Легкоплавкий сплав по ТУ6-09-4064-75 представляет собой серебристо-белые гранулы, состоящие из компонентов: свинца, висмута, олова, кадмия в соотношении 4 4 1 1

Температура плавления 70°-72°С

Выпускается Уральским заводом химических реактивов (г Свердловск, ГСП-964, Луначарского, 25б)

Распределяется по фондам, а также продается по безналичному и наличному расчету в магазинах химреактивов.

Инв. № подл. | Подп. и дата | Взам. инв. № | Инв. № дубл. | Подп. и дата

Изм.	Лист	№ докум.	Подп.	Дата	АЗЕ 094 000Д	Лист 6

Копировал Формат А4

Формат	Зона	Поз.	Обозначение	Наименование	Кол.	Примечание
				Документация		
*1			А3Е 094.000 СБ	Сборочный чертеж		*) А2; А3
А3			А3Е 094.000 Д	Технические требования		
				Сборочные единицы		
А4		1	А3Е 094.010	Кронштейн	1	
А4		2	А3Е 094.020	Тяга с рычагом	1	
А4		3	А3Е 094.030	Кронштейн	1	
А4		4	А3Е 094.040	Вставка плавкая	1	
				Детали		
А4		5	А3Е 094.001	Тяга	1	
А4		6	А3Е 094.002	Пружина	1	
А4		7	А3Е 094.003	Ручка	1	
А4		8	А3Е 094.004	Шайба	1	
А4		9	А3Е 094.005	Чека	1	
А4		10	А3Е 094.006	Крышка	2	
А4		11	А3Е 094.007	Склиз	1	
А4		12	А3Е 094.008	Палец	1	
				Стандартные изделия		
		13		Болт М8-20 36 гост 7798-70	4	
		14		Болт М8×40 36 гост 7798-70	1	

А3Е 094.000

Клапан огнезадерживающий, взрывозащищенный с пределом сечестойкости 0,25 и 0,5 ч

Лит. | Лист 1 | Листов 3

САНТЕХНИИПРОЕКТ

Формат 14

Формат	Зона	Поз.	Обозначение	Наименование	Кол.	Примечание
		15		Винт 2М5×14 36 гост 17475-80	4	
		16		Гайка М5.4 гост 5915-70	4	
		17		Гайка М8.4 гост 5915-70	10	
				Шайбы гост 6402-70		
		18		5.65Г	4	
		19		8.65Г	1	
				Шайбы гост 11371-78		
		20		8.02	10	
		21		8.32	2	
		22		10.32	2	
		23		Шплинт 2×15 гост 397-79	1	
				Прочие изделия		
		24		Подшипник 676903 ТУ 37.006.045-77	2	
				Материалы		
		25		Жанат 2,0-Г-В-Н-140 гост 3062-80	10	м
		26		Проволока 0,8-II гост 3282-74	1	м
			Переменные данные	для исполнений А3Е 094.000		
				Сборочные единицы		
А4		27	А3Е 094.060	Корпус	1	
А4		28	А3Е 094.090	Стойка	1	
А4		29	А3Е 094.100	Лопатка	1	

А3Е 094.000

Лист 2

Копировал Кульбаненко

Серия 5.904-54 Выпуск 1

Формат	Зона	Поз.	Обозначение	Наименование	Кол.	Примечание
				А3Е 094.000-01		
				Сборочные единицы		
А4		26	А3Е 094.060-01	Корпус	1	
А4		27	А3Е 094.090	Стойка	1	
А4		28	А3Е 094.100-01	Лопатка	1	
				А3Е 094.000-02		
				Сборочные единицы		
А4		26	А3Е 094.060-02	Корпус	1	
А4		27	А3Е 094.090-01	Стойка	1	
А4		28	А3Е 094.100-06	Лопатка	1	
				А3Е 094.000-03		
				Сборочные единицы		
А4		26	А3Е 094.060-03	Корпус	1	
А4		27	А3Е 094.090-01	Стойка	1	
А4		28	А3Е 094.100-07	Лопатка	1	

А3Е 094.000

Лист 3

Формат 14

А3Е 094.001

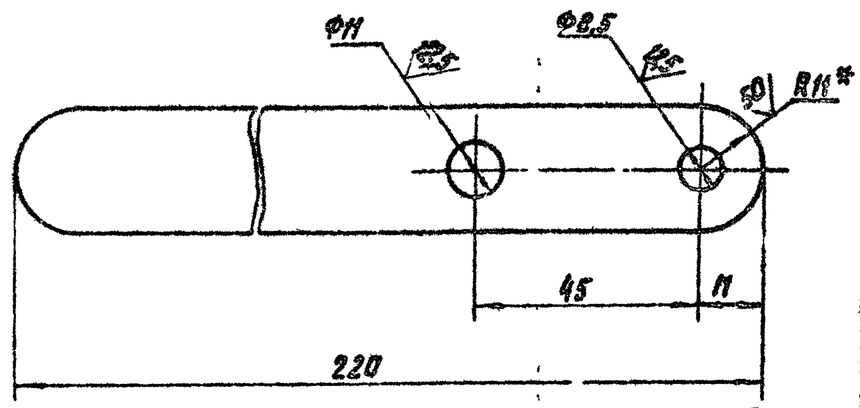

1* Размер для справок.
2. H14; h14; $\pm\frac{t_2}{2}$.

А3Е 094.001

Тяга

Лит. | Масса 0,2 | Масшт. 1:1

Лист | Листов 1

Полоса 4×22-Б-гост 103-76
ВСт 3-I-гост 535-75

САНТЕХНИИПРОЕКТ

Копировал Кульбаненко

Рис 1

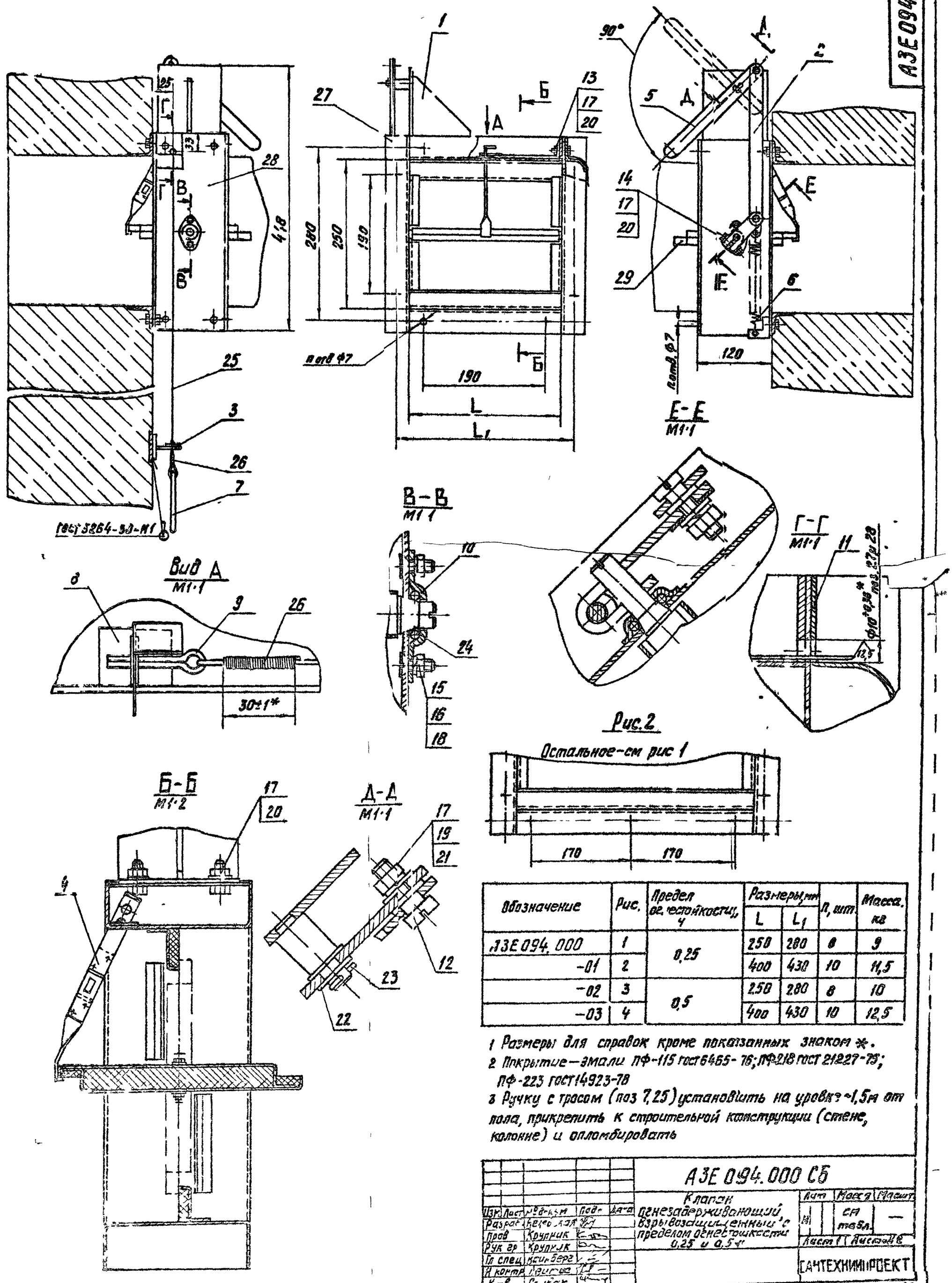

Рис.2

Обозначение	Рис.	Предел огнестойкости, ч	Размеры, мм L	Размеры, мм L_1	n, шт.	Масса, кг
АЗЕ 094.000	1	0,25	250	280	8	9
-01	2		400	430	10	11,5
-02	3	0,5	250	280	8	10
-03	4		400	430	10	12,5

1 Размеры для справок кроме показанных знаком *.
2 Покрытие—эмали ПФ-115 ГОСТ 6465-76; ПФ-218 ГОСТ 21227-75; ПФ-223 ГОСТ 14923-78
3 Ручку с тросом (поз 7,25) установить на уровне ~1,5м от пола, прикрепить к строительной конструкции (стене, колонне) и опломбировать

Изм.	Лист	№ докум.	Подп.	Дата	АЗЕ 094.000 СБ
Разраб.	Белоусова				Клапан огнезадерживающий взрывозащищенный с пределом огнестойкости 0,25 и 0,5 ч
Пров.	Крупник				Лит. / Масса / Масшт.
Рук. гр.	Крупник				М / см табл. / —
Гл. спец.	Кайнберг				Лист 1 / Листов 8
Н. контр.	Дейтис				САНТЕХНИИПРОЕКТ
Утв.	Сидак				

Копировал: Кульбатура Формат: 82

Серия 5 904-54 Выпуск 1

Инв. № подл. | Подп. и дата | Взам. инв. № | Инв. № дубл. | Подп. и дата

А3Е 094 000 СБ

Рис.3
Остальное – см рис 1

Б-Б
М1:2

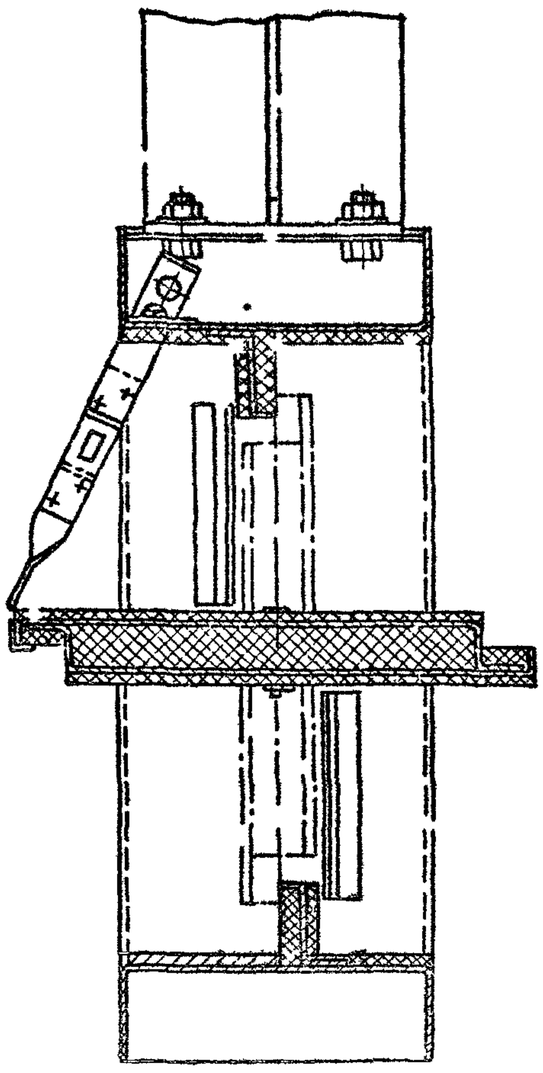

Рис.4
Остальное – см. рис. 1

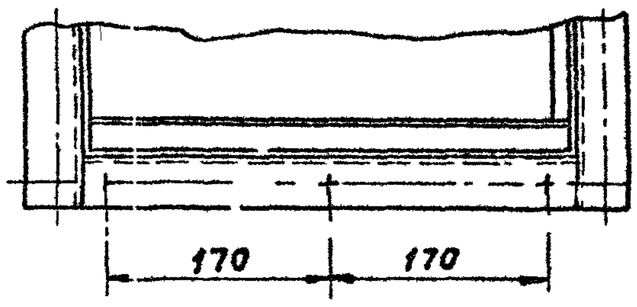

Б-Б
М1:2

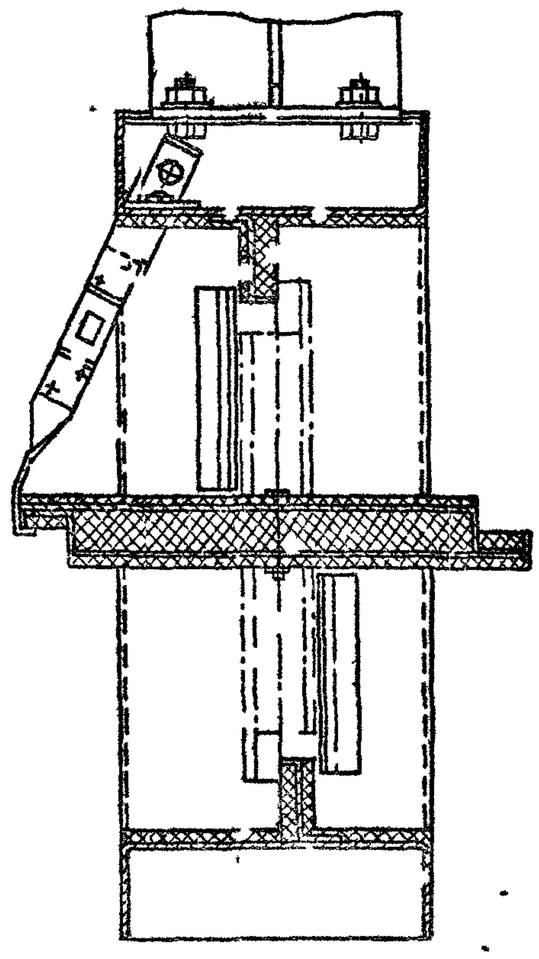

Изм	Лист	№ докум	Подп	Дата	А3Е 094 000 СБ
					Лист 2

Копировал [illegible] Формат А3

А3Е 094 002

Серия 5 904-54 Выпуск 1

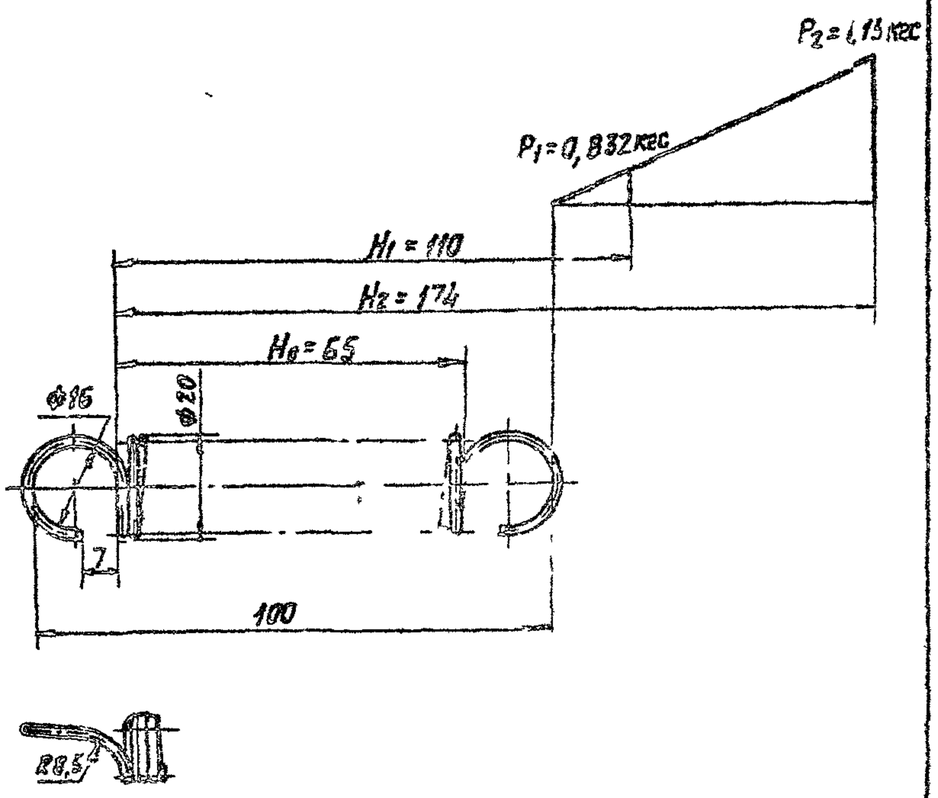

1 Длина развернутой пружины L = 1980 мм
2 Число рабочих витков n = 33
3 H14, h14, ± $\frac{t_2}{2}$

Изм	Лист	№ докум	Подп	Дата	А3Е 094 002
Разраб	Белявская				Пружина
Пров	Крупник				Лит И; Масса 0,05; Масшт 1:1
Рук гр	Крупник				Лист; Листов 1
Гл спец	Вайнберг				Проволока 60С2А-20 ГОСТ 14963-78
Н контр	Лейтес				Сантехниипроект
Утв	Спивак				

Копировал [illegible] Формат А4

А3Е 094 003

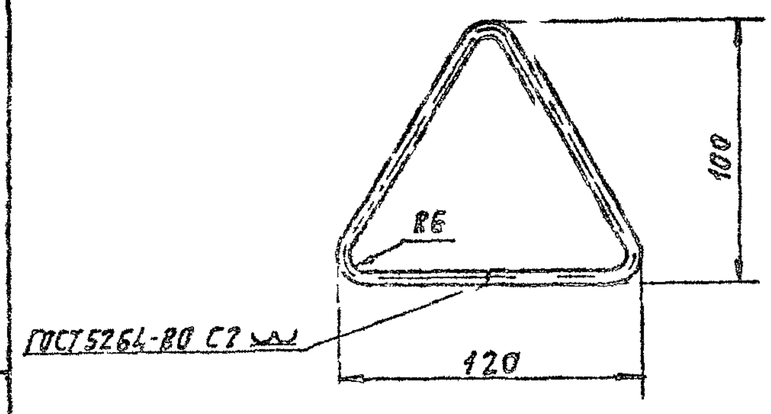

Неуказанные предельные отклонения размеров h14, ± $\frac{t_2}{2}$

Изм	Лист	№ докум	Подп	Дата	А3Е 094 003
Разраб	Белявская				Ручка
Пров	Крупник				Лит И; Масса 0,08; Масшт 1:2
Рук гр	Крупник				Лист; Листов 1
Гл спец	Вайнберг				Проволока 60 Т1 ГОСТ 3282-74
Н контр	Лейтес				Сантехниипроект
Утв	Спивак				

Копировал [illegible] Формат А4

АЗЕ094 004

(√)

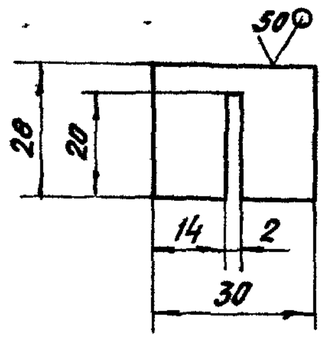

Неуказанные предельные отклонения размеров H14, h14, $\pm\frac{t_2}{2}$

					АЗЕ 094 004			
Изм	Лист	№ докум.	Подп.	Дата	Шайба	Лит	Масса	Масштаб
Разраб.		Белявская				И	0,02	1:1
Провер.		Крупник				Лист	Листов 1	
Рук гр.		Крупник						
Гл. спец.		Вайнберг			Лист Л63 Пт 3,0 ГОСТ 931-70	САНТЕХНИИПРОЕКТ		
Н. контр.		Лейтес						
Утв.		Спивак						

Копировал: Кульбакина Формат А4

АЗЕ094 005

(√)

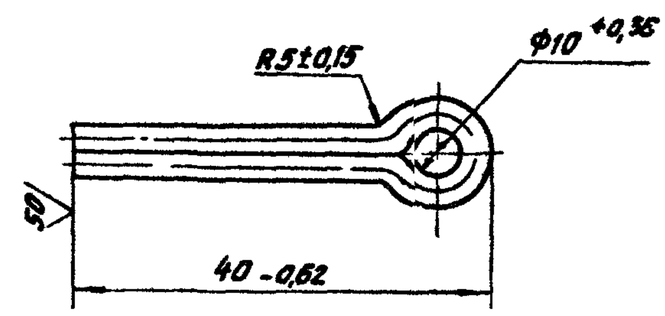

Допускается изготовление из шплинта 5×25 ГОСТ 397-79

					АЗЕ 094 005			
Изм	Лист	№ докум.	Подп.	Дата	Чека	Лит	Масса	Масштаб
Разраб.		Белявская				И	0,003	2:1
Провер.		Крупник				Лист	Листов 1	
Рук гр.		Крупник						
Гл. спец.		Вайнберг			Проволока ДКРНПт 2,5 ЛС 59-1 ГОСТ 1066-75	САНТЕХНИИПРОЕКТ		
Н. контр.		Лейтес						
Утв.		Спивак						

Копировал: Кульбакина Формат А4

АЗЕ094 006

12,5 (√)

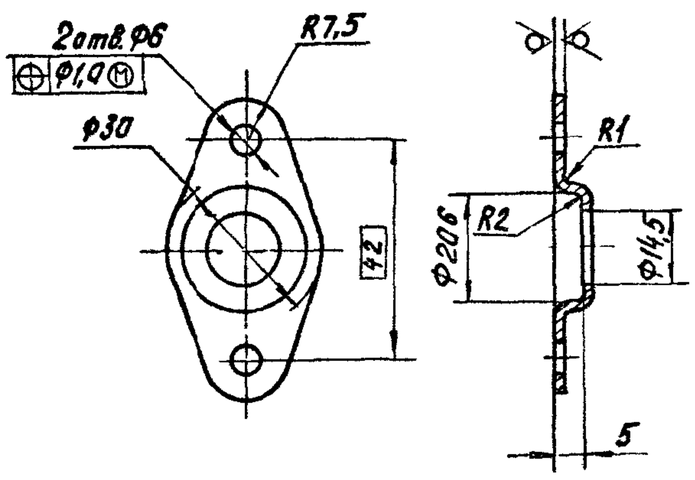

Неуказанные предельные отклонения размеров H14; h14, $\pm\frac{t_2}{2}$

					АЗЕ 094 005			
Изм	Лист	№ докум.	Подп.	Дата	Крышка	Лит	Масса	Масштаб
Разраб.		Белявская				И	0,02	1:1
Провер.		Крупник				Лист	Листов	
Рук гр.		Крупник						
Гл. спец.		Вайнберг			Лист Б 2 0 ГОСТ 19903-74 / 4 Д ВСт3 ГОСТ 16523-70	САНТЕХНИИПРОЕКТ		
Н. контр.		Лейтес						
Утв.		Спивак						

Формат А4

Серия 5.904-54 Выпуск 1

Взам. инв. № | Инв. № дубл. | Подп. и дата

АЗЕ094 007

50 (√)

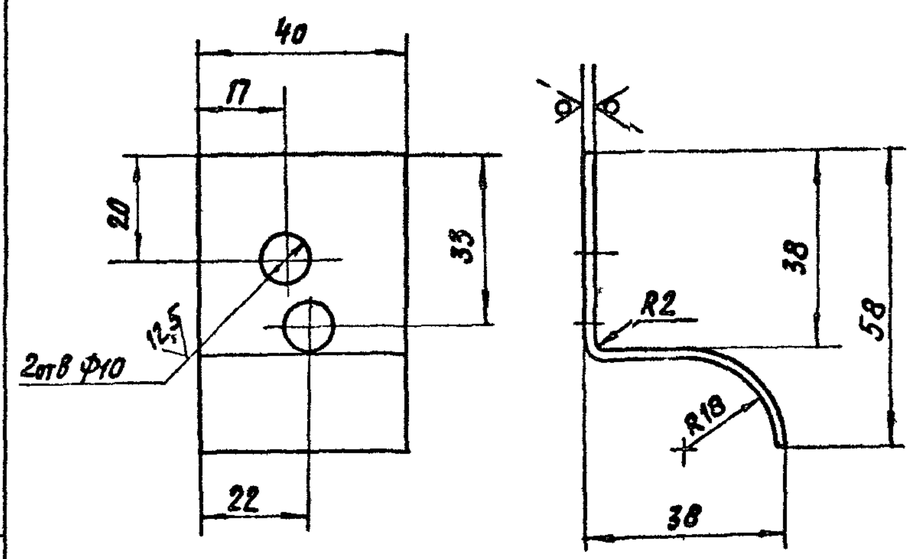

1 Острые кромки притупить

2 H14, h14; $\pm\frac{t_2}{2}$

					АЗЕ 094 007			
Изм	Лист	№ докум.	Подп.	Дата	Склиз	Лит	Масса	Масштаб
Разраб.		Белявская				И	0,07	1:1
Провер.		Крупник				Лист	Листов 1	
Рук гр.		Крупник						
Гл. спец.		Вайнберг			Лист Л63 Пт 2,0 ГОСТ 931-70	САНТЕХНИИПРОЕКТ		
Н. контр.		Лейтес						
Утв.		Спивак						

Формат А4

Взам. инв. № | Инв. № дубл. | Подп. и дата

А3Е 094 008

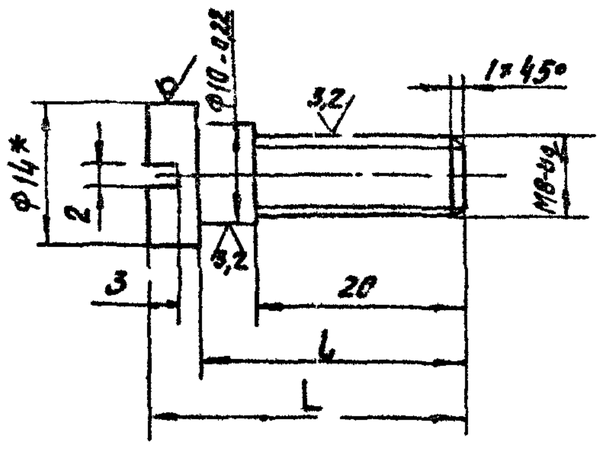

Обозначение	Размеры, мм	
	L	l
А3Е 094 008	30	25
-01	36	31

1* Размер для справок

2 h14; $\pm\frac{t_2}{2}$

Изм	Лист	№ докум	Подп	Дата	А3Е 094 008
Разраб	Белявская				Палец
Пров	Крупник				
Рук гр					
Н контр					
Утв					

Лит	Масса	Масшт
И	0,02	—

А3Е 094 013

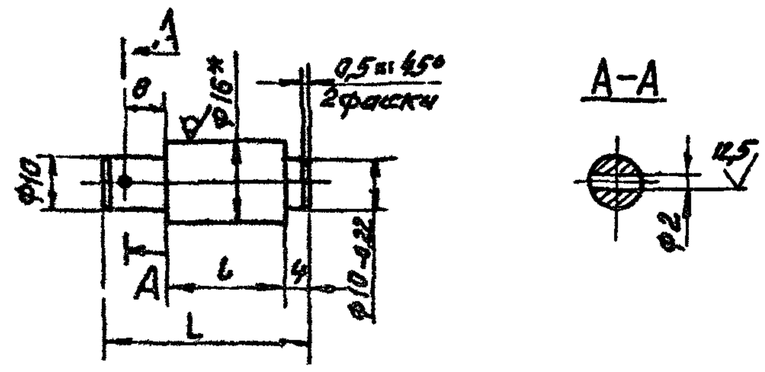

Обозначение	Размеры, мм		Масса кг
	L	l	
А3Е 094 013	40	22	0,05
-01	46	28	0,06

1.* Размер для справок

2 H14; h14; $\pm\frac{t_2}{2}$

Изм	Лист	№ докум	Подп	Дата	А3Е 094 013
					Ось

Лит	Масса	Масшт
И	Ст. табл	1:1

Серия 5 904-54 выпуск 1

Фор	Зона	Поз	Обозначение	Наименование	Кол	Примечание
				Документация		
А4			А3Е 094 010 СБ	Сборочный чертеж		
				Детали		
А4		1	А3Е 094 011	[illegible]	1	
А4		2	А3Е 094 012	[illegible]	1	
			[illegible]	[illegible]		
				[illegible]		
				Детали		
А4		3	А3Е 094 013	Ось	1	
				А3Е 094 010-01		
				Детали		
А4		3	А3Е 094.013-01	Ось	1	

А3Е 094 010

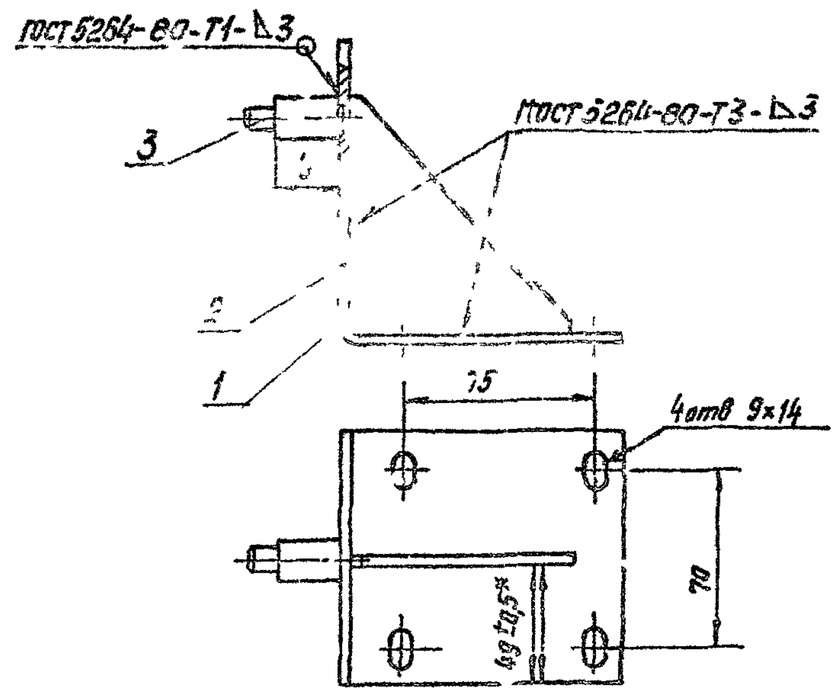

Обозначение	l, мм
А3Е 094 010	22
-01	28

Размеры для справок, кроме указанного знаком *

Изм	Лист	№ докум	Подп	Дата	А3Е 094 010 СБ
Разраб	Белявская				Кронштейн
Пров	Крупник				
Рук гр	Крупник				
Н контр	Лейтес				
Утв	Спивак				

Лит	Масса	Масшт
И	0,8	1:2

Лист | Листов 1

САНТЕХНИИПРОЕКТ

Формат А4

Копировал: Кульбовкина

Формат: А4

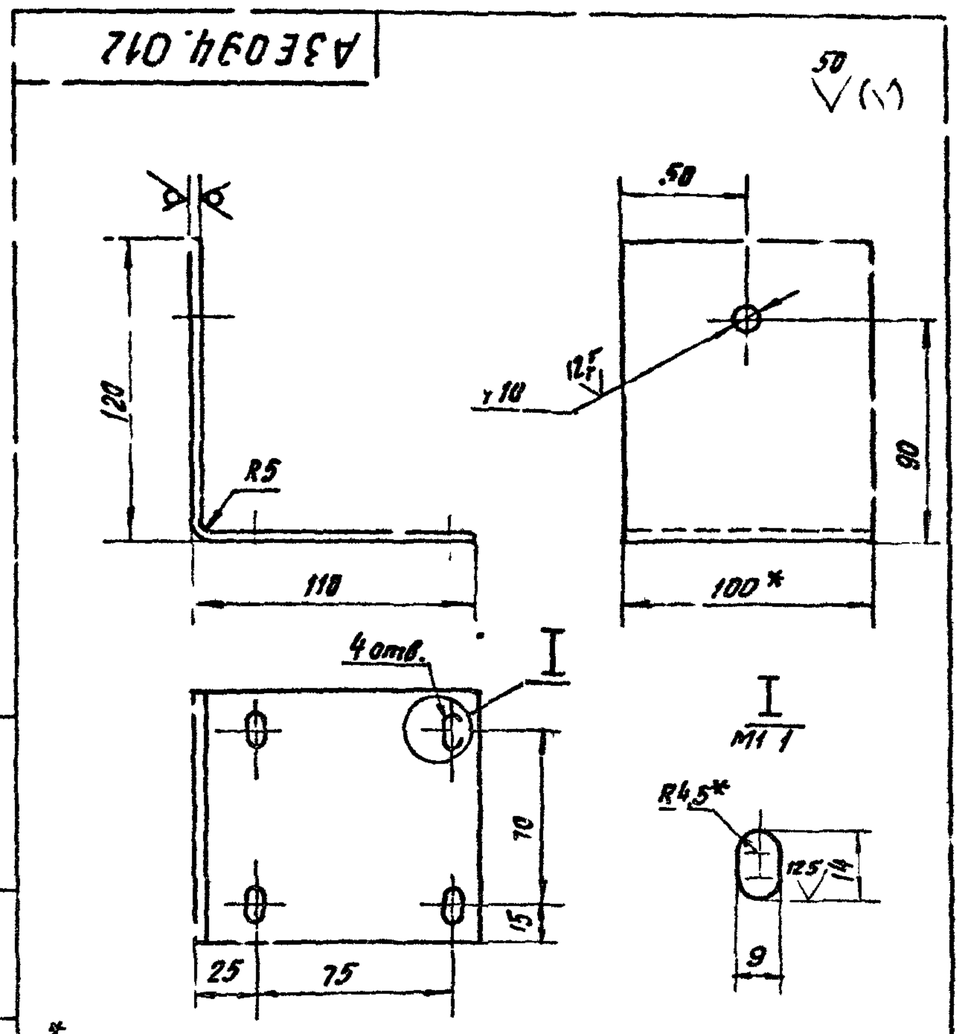

1* Размеры для справок

2 Н14, h14, $\pm\frac{t_2}{2}$

					А3Е 094 012			
Изм	Лист	№ докум	Подп	Дата	Угольник	Лит	Масса	Масш
Разраб		Белявская				И	0,7	12
Пров		Крупник				Лист	Листов 1	
Рук гр		Крупник						
Гл спец		Вайнберг			Лист Б40 гост 19903-74 / ВСт 3 гост 14637-79	САНТЕХНИИПРОЕКТ		
Н контр		Лейтес						
Утв		Спивак						

Формат А4

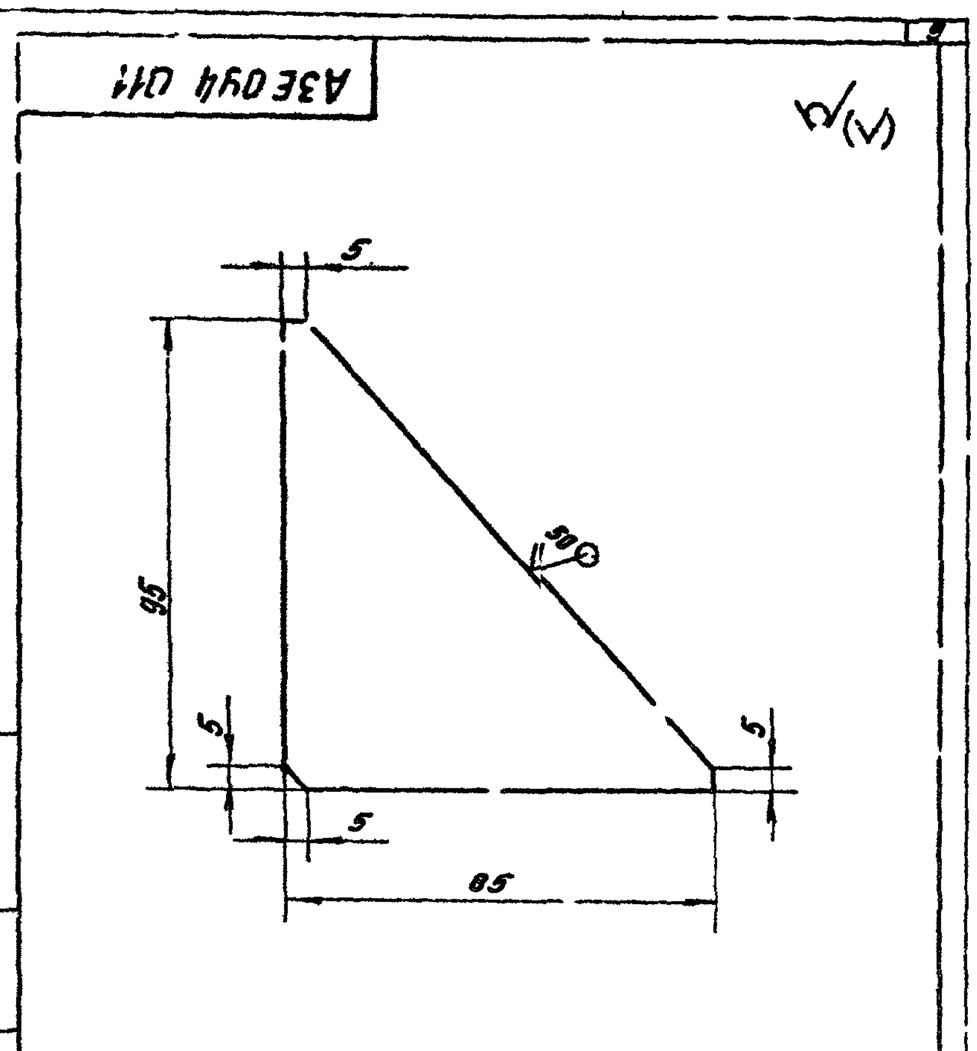

Неуказанные предельные отклонения размеров h14; $\pm\frac{t_2}{2}$

					А3Е 094 011			
Изм	Лист	№ докум	Подп	Дата	Ребро	Лит	Масса	Масшт
Разраб		Белявская				И	0,07	1:1
Пров		Крупник				Лист	Листов 1	
Рук гр		Крупник						
Гл спец		Вайнберг			Лист Б20 гост 19903-74 / 4 IV ВСт 3 гост 16523-70	САНТЕХНИИПРОЕКТ		
Н контр		Лейтес						
Утв		Спивак						

Копировал. Кузнецова Формат А4

Серия 5 904-54 Выпуск 1

Формат	Зона	Поз.	Обозначение	Наименование	Кол.	Примечание
				Документация		
А4			А3Е 094 020 СБ	Сборочный чертеж		
				Детали		
А4		1	А3Е 094 008	Палец	1	
А4		2	А3Е 094 016	Тяга	1	
А4		3	А3Е 094 017	Рычаг	1	
А4		4	А3Е 094 018	Планка	1	
				Стандартные изделия		
		5		Гайка М8 4 гост 5915-70	1	
		6		Шайба 8 65Г гост 6402-70	1	
		7		Шайба 8 32 гост 11371-78	2	

					А3Е 094 020			
Изм	Лист	№ докум	Подп	Дата	Тяга с рычагом	Лит	Лист	Листов
Разраб		Белявская				h		1
Пров		Крупник				САНТЕХНИИПРОЕКТ		
Рук гр		Крупник						
Н контр		Лейтес						
Утв		Спивак						

Формат А4

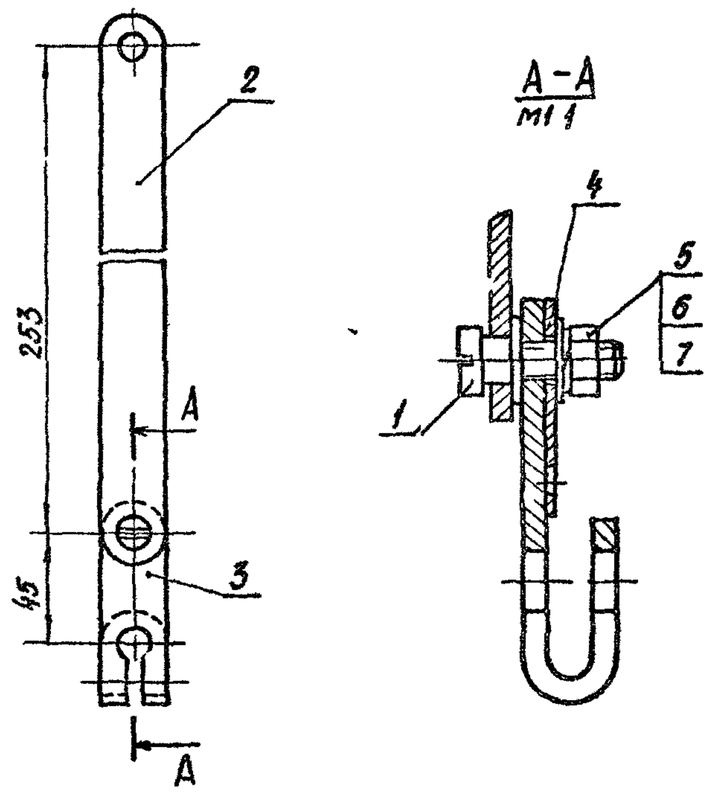

Размеры для справок

					А3Е094 020 СБ			
Изм	Лист	№ докум	Подп	Дата	Тяга с рычагом	Лит	Масса	Масшт
Разраб		Белявская				И	0,4	1:2
Пров		Крупник				Лист	Листов 1	
Рук гр		Крупник						
Гл спец		Вайнберг				САНТЕХНИИПРОЕКТ		
Н контр		Лейтес						
Утв		Спивак						

Формат А4

Серия 5904-54 выпуск 1

А3Е094 016

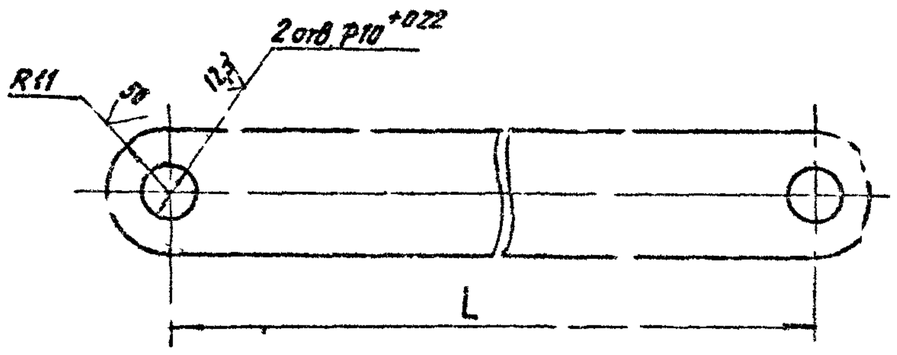

Обозначение	L, мм	Масса кг
А3Е094 016	253	
-01	2[illegible]6	
-02	[illegible]44	0,2
-03	2[illegible]6	
-04	184	0,15

Неуказанные предельные отклонения размеров $\pm\frac{t_2}{2}$

А3Е094 016

Тяга

Копировал Кульбакина Формат А

А3Е094 017

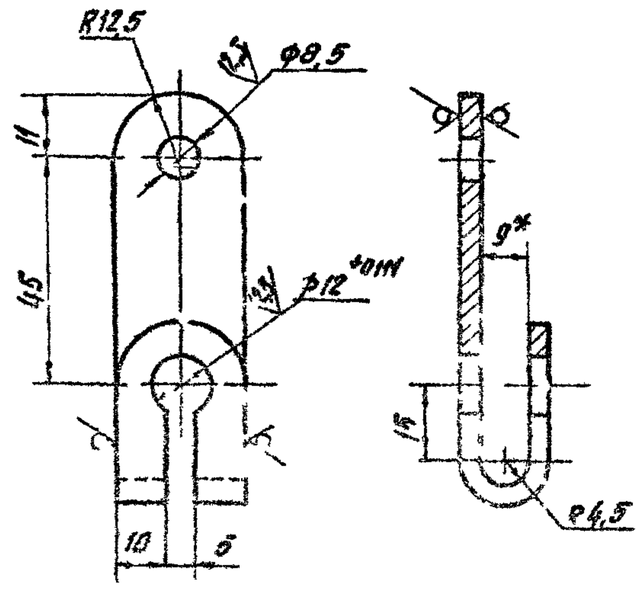

1* Размеры для справок

2 H14, h14 $\pm\frac{t_2}{2}$

А3Е094 017

Рычаг

Копировал Кульбакина Формат А4

А3Е094 018

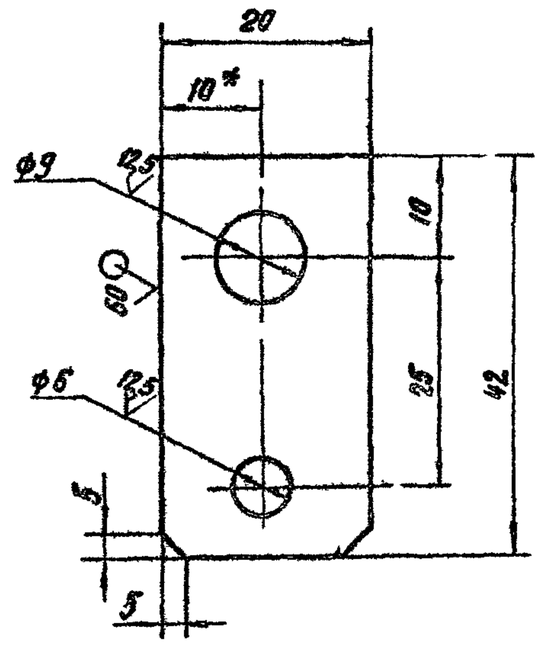

1* Размер для справок

2 H14, h14, $\pm\frac{t_2}{2}$

А3Е094 018

Планка

Лист Л63Пт20 ГОСТ 931-70

САНТЕХНИИПРОЕКТ

Копировал Кульбакина Формат А1

Формат	Зона	Поз	Обозначение	Наименование	Кол	Примечание
				Документация		
А4			А3Е 094 030 СБ	Сборочный чертеж		
				Детали		
А4		1	А3Е 094 021	Пластина	1	
Б4		2	А3Е 094 022	Пластина, 1=80-074		
				Полоса 4×50-Б-ГОСТ 103-76 ВСт3 I-ГОСТ 535-79	1	7,1 кг
А4		3	А3Е 094 023	Пластина	1	
				Стандартные изделия		
		4		Винт 2М5×6 36 ГОСТ 17473-80	2	

Изм	Лист	№ докум	Подп	Дата	А3Е 094 030			
Разраб		Белявская			Кронштейн	Лит.	Лист	Листов
Пров.		Крупник				И		1
Нач ср		Крупник				САНТЕХНИИПРОЕКТ		
Н контр		Лейтес						
Утв		Спивак						

Формат А4

А3Е 094.030 СБ

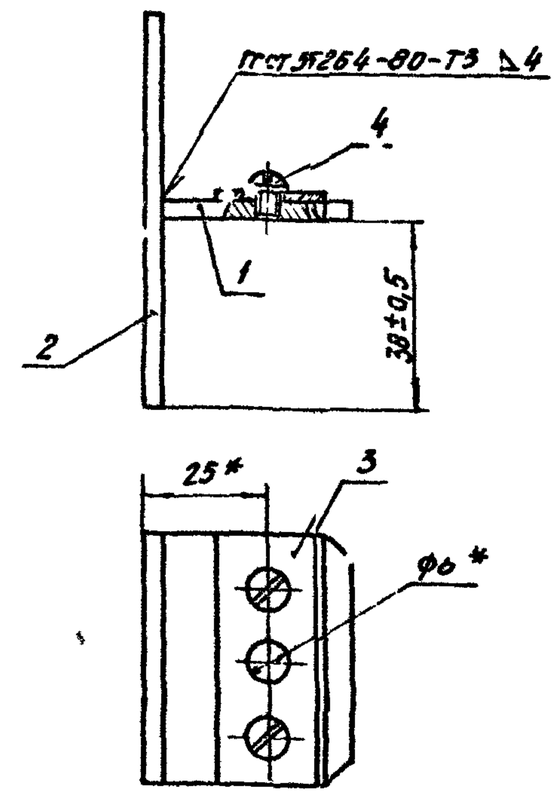

* Размеры для справок

Изм	Лист	№ докум	Подп	Дата	А21Б 094 030 СБ			
Разраб		Белявская			Кронштейн	Лит	Масса	Масшт
Пров		Крупник				И	0,2	1:1
Нач ср		Крупник				Лист	Листов 1	
Гл спец		Вайнберг				САНТЕХНИИПРОЕКТ		
Н контр		Лейтес						
Утв		Спивак						

Формат А4

Серия 5 904-54 выпуск 1

А3Е 094.021

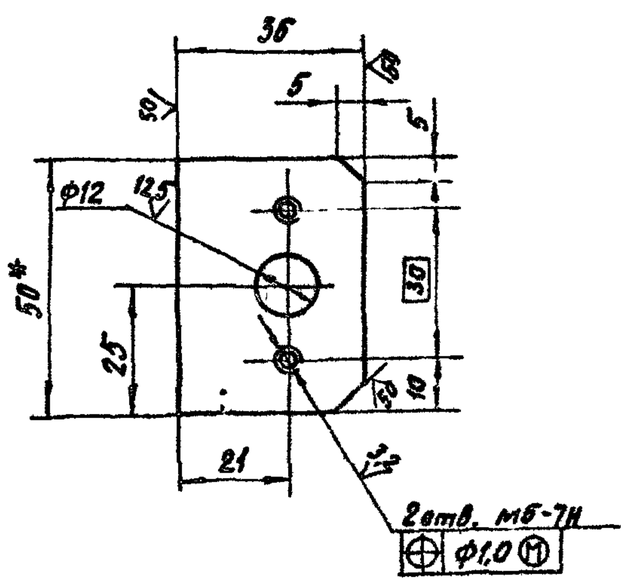

1* Размер для справок

2 H14; h14; $\pm\frac{t_2}{2}$

Изм	Лист	№ докум	Подп	Дата	А3Е 094 021			
Разраб		Белявская			Пластина	Лит	Масса	Масшт
Пров		Крупник				И	0,06	1:1
Нач ср		Крупник				Лист	Листов 1	
Гл спец		Вайнберг			Полоса 4×50-Б-ГОСТ 103-76 ВСт3 Т-ГОСТ 535-79	САНТЕХНИИПРОЕКТ		
Н контр		Лейтес						
Утв		Спивак						

Формат А4

А3Е 094 023

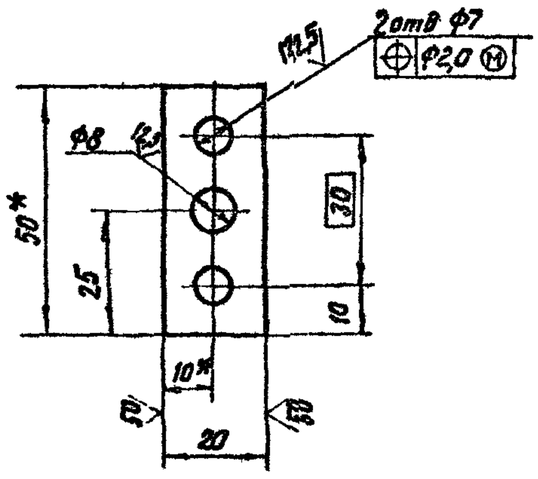

1* Размеры для справок.

2 H14; h14; $\pm\frac{t_2}{2}$

Изм	Лист	№ докум	Подп	Дата	А3Е 094 023			
Разраб		Белявская			Пластина	Лит	Масса	Масшт
Пров		Крупник				И	0,02	1:1
Нач ср		Крупник				Лист	Листов 1	
Гл спец		Вайнберг			Полоса Л63Пт-Н 2,0-50 ГОСТ 931-76	САНТЕХНИИПРОЕКТ		
Н контр		Лейтес						
Утв		Спивак						

Копировал Колебанина

Формат А4

Формат	Зона	Поз	Обозначение	Наименование	Кол.	Примечание
				Документация		
			А3Е094 040СБ	Сборочный чертеж		
				Сборочные единицы		
А4		1	А3Е094 050	Замок	1	
				Детали		
А4		2	А3Е094 029	Планка	1	
				Стандартные изделия		
		3		Заклепка 2,5×7 ГОСТ 10299-80	4	
				Переменные данные для исполнений		
				А3Е094 040		
				Детали		
А4		4	А3Е094 026	Крючок	1	
				А3Е094 040-01		
				Детали		
А4		4	А3Е094 026-01	Крючок	1	
				А3Е094 040-02		
				Детали		
А4		4	А3Е094 026-02	Крючок	1	
				А3Е094.040-03		
				Детали		
А4		4	А3Е094 026-03	Крючок	1	

Инв. № подл. | Подп. и дата | Взам. инв. № | Инв. № дубл. | Подп. и дата

Изм.	Лист	№ докум.	Подп.	Дата
Разраб.	Б. Светлов			
Пров.	Крылик			
Рук. гр.	Крупник			
Н. контр.	Леутес			
Утв.	Спивак			

А3Е094 040

Вставка плавкая

Лит.	Масса	Масштаб
Лист	Листов 1	

САНТЕХНИИПРОЕКТ

Формат А1

12

А3Е094 040СБ

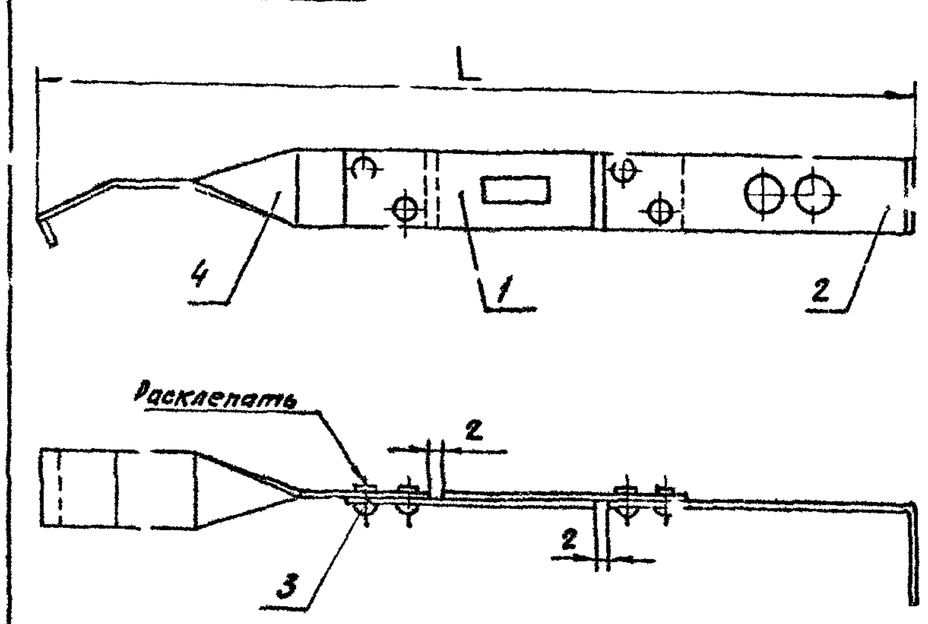

Обозначение	L, мм
А3Е094 040	172
-01	157
-02	163
-03	175

Размеры для справок

Инв. № подл. | Подп. и дата | Взам. инв. № | Инв. № дубл. | Подп. и дата

Изм.	Лист	№ докум.	Подп.	Дата
Разраб.	Б. Светлов			
Пров.	Крылик			
Рук. гр.	Крупник			
Н. контр.	Леутес			
Утв.	Спивак			

А3Е094 040СБ

Вставка плавкая

Лит.	Масса	Масштаб
И	0,04	—
Лист	Листов 1	

САНТЕХНИИПРОЕКТ

Формат А4

Формат	Зона	Поз	Обозначение	Наименование	Кол.	Примечание
				Документация		
			А3Е094 050СБ	Сборочный чертеж		
				Детали		
		1	А3Е094.028	Пластина	1	
		2	А3Е094 029	Пластина	1	

Серия 5.904-54 6. исх 1

Инв. № подл. | Подп. и дата | Взам. инв. № | Инв. № дубл. | Подп. и дата

Изм.	Лист	№ докум.	Подп.	Дата
Разраб.	Б. Светлов			
Пров.	Крылик			
Рук. гр.	Крупник			
Н. контр.	Леутес			
Утв.	Спивак			

А3Е094.050

Замок

Лит.	Масса	Масштаб
		1:1
Лист	Листов 1	

САНТЕХНИИПРОЕКТ

Формат А4

А3Е094 050СБ

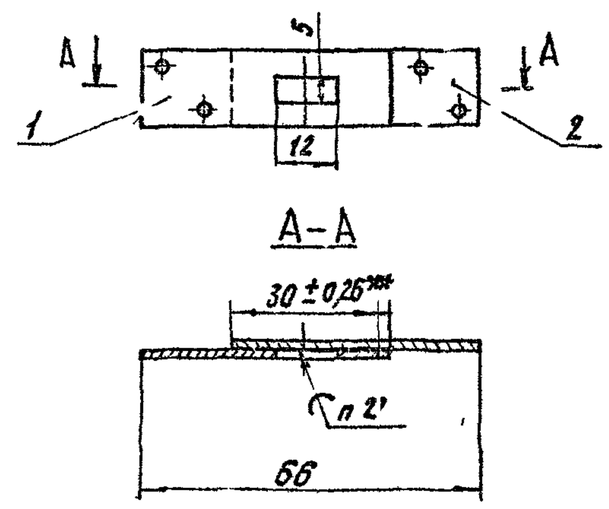

1 Размеры для справок, кроме указанного знаком*

2 Паять легкоплавким сплавом ТУ6-09-4064-75

Заполнение отверстия 5×12 допускается не более 1/2 толщины детали поз 1

3 Испытать замок на распайку в термостате при температуре 72° +5°С Начальная температура не более 20°С

Инв. № подл. | Подп. и дата | Взам. инв. № | Инв. № дубл. | Подп. и дата

Изм.	Лист	№ докум.	Подп.	Дата
Разраб.	Б. Светлов			
Пров.	Крылик			
Рук. гр.	Крупник			
Гл. спец.	Вычик			
Н. контр.	Леутес			
Утв.	Спивак			

А3Е094 050СБ

Замок

Лит.	Масса	Масштаб
Н	0,02	1:1
Лист	Листов 1	

САНТЕХНИИПРОЕКТ

Формат А4

А3Е 094 025

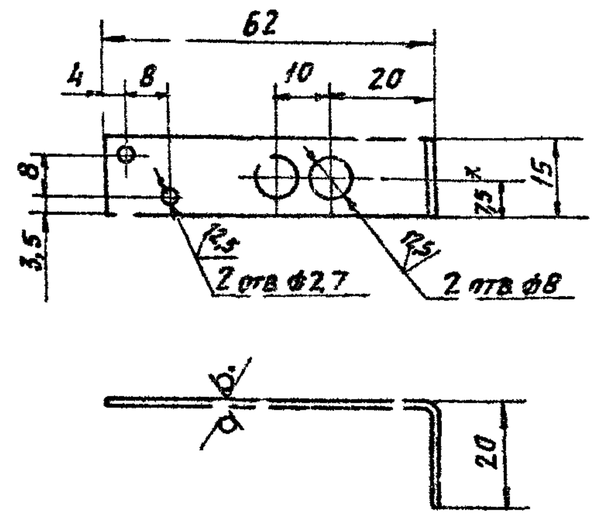

1* Размер для справок
2. H14, h14, $\pm \frac{t_2}{2}$

Изм	Лист	№ докум	Подп	Дата
Разраб	Белявская			
Пров	Крупник			
Рук гр	Крупник			
Гл спец	Вайнберг			
Н контр	Лейтес			
Утв	Спивак			

А3Е 094 025

Планка

Лит И | Масса 0,01 | Масшт 11

Лист | Листов 1

Лист Б1,5 ГОСТ 19903 74 / 4 IV-ВСт3ГОСТ16523 70

САНТЕХНИИПРОЕКТ

Копировал Павлов — Формат А4

А3Е 094 026

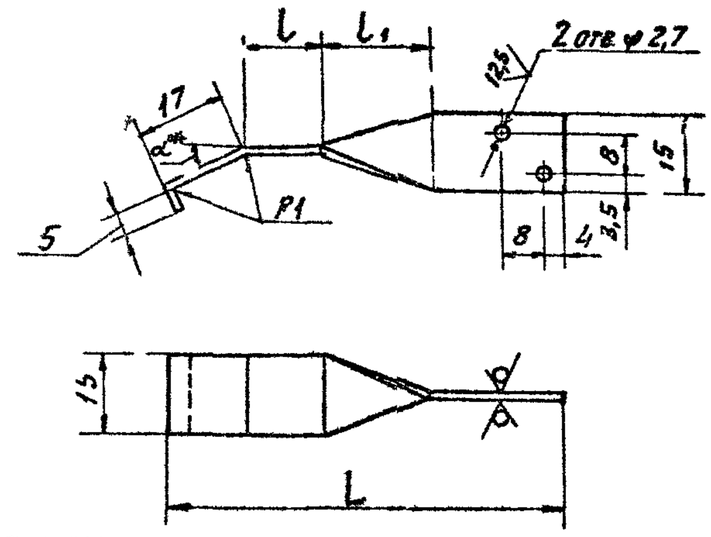

Обозначение	Размеры, мм			α°*
	L	l	l_1	
А3Е 094 026	76	115	20	26°
—01	61	100	15	30°
—02	67		20	28°
—03	79	115		24°

1* Размер для справок
2 H14, h14, $\pm \frac{t_2}{2}$

Изм	Лист	№ докум	Подп	Дата
Разраб	Белявская			
Пров	Крупник			
Рук гр	Крупник			
Гл спец	Вайнберг			
Н контр	Лейтес			
Утв	Спивак			

А3Е 094 026

Крючок

Лит И | Масса 0,01 | Масшт 11

Лист | Листов 1

Лист Б1,5 ГОСТ 19903-74 / 4 IV-ВСт3ГОСТ16523-70

САНТЕХНИИПРОЕКТ

Копировал Павлов — Формат А4

А3Е 094 028

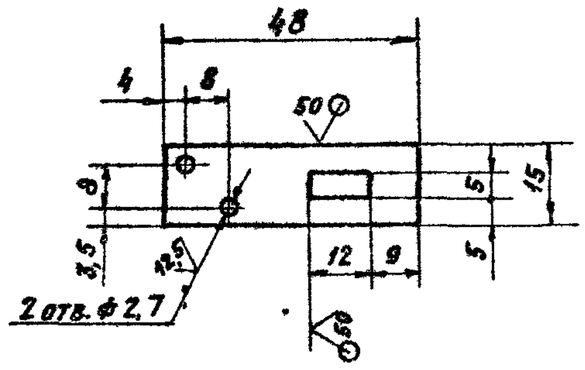

1 H14, h14, $\pm \frac{t_2}{2}$
2 Лудить легкоплавким сплавом ТУ6-09-4064-75 Допускается лудить оловом 01 02 ГОСТ 860-75 Наплывы не допускаются

Изм	Лист	№ докум	Подп	Дата
Разраб	Белявская			
Пров	Крупник			
Рук гр	Крупник			
Гл спец	Вайнберг			
Н контр	Лейтес			
Утв	Спивак			

А3Е 094 028

Пластина

Лит И | Масса 0,008 | Масшт 11

Лист | Листов 1

Лист 1,5 ГОСТ 495-77 / М3 Гк ГОСТ 859-78

САНТЕХНИИПРОЕКТ

Копировал Павлов — Формат А4

А3Е 094 029

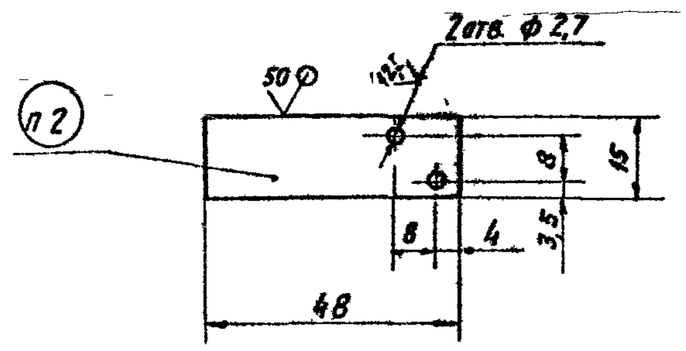

1 H14, h14, $\pm \frac{t_2}{2}$
2 Маркировать ударным способом, температура плавления 72°+5°С
3 Лудить легкоплавким сплавом ТУ6-09-4064-75 Допускается лудить оловом 01 02 ГОСТ 860-75 Наплывы не допускаются

Изм	Лист	№ докум	Подп	Дата
Разраб	Белявская			
Пров	Крупник			
Рук гр	Крупник			
Гл спец	Вайнберг			
Н контр	Лейтес			
Утв	Спивак			

А3Е 094 029

Пластина

Лит И | Масса 0,008 | Масшт 11

Лист | Листов 1

Лист 1,5 ГОСТ 495-77 / М3 Гк ГОСТ 859-78

САНТЕХНИИПРОЕКТ

Копировал Павлов — Формат А4

Серия 5904-54 Выпуск 1

Формат	Зона	Поз	Обозначение	Наименование	Кол.	Примечание
				Документация		
А2			А3Е094 060СБ	Сборочный чертеж		
				Сборочные единицы		
А4		1	А3Е094 070	Пластина	1	
				Детали		
А3		2	А3Е094 032	Стойка	1	
А4		3	А3Е094 037	Петля	1	
А4		4	А3Е094 034	Уголок	1	
			Перемычные данные	для исполнений		
				А3Е094 060		
				Сборочные единицы		
А4		5	А3Е094 080	Поперечина	2	
				Детали		
А4		6	А3Е094 034-01	Уголок	1	
Б4		7	А3Е094.035	Прокладка 141,1×79-1,9		
				Картон асбестовый		
				КАОН-1-5 ГОСТ 2850-80	1	0,01кг
Б4		8	А3Е094 036	Прокладка 141,1×85-2,2		
				Картон асбестовый		
				КАОН-1-5 ГОСТ 2850-80	1	0,02кг

Перв. примен. | Справ. № | Инв. № дубл. | Взам. инв. № | Подп. и дата | Инв. № подл.

Изм.	Лист	№ докум.	Подп.	Дата
Разраб.		Белявский		
Пров.		Крупчик		
Рук. гр.		Крупчик		
Н. контр.		Лейтес		
Утв.		Сливак		

А3Е094 060

Корпус

Лит.	Лист	Листов
И	1	2

САНТЕХНИИПРОЕКТ

Формат А4

Формат	Зона	Поз	Обозначение	Наименование	Кол.	Примечание
				А3Е094 060-01		
				Сборочные единицы		
А4		5	А3Е094 08Э-01	Поперечина	2	
				Детали		
А4		6	А3Е094 034-31	Уголок	1	
Б4		7	А3Е094 035	Прокладка 14-1,1×79-1,9		
				Картон асбестовый		
				КАОН-1-5 ГОСТ 2850-80	1	0,01кг
Б4		8	А3Е094 036	Прокладка 14-1,1×85-2,2		
				Картон асбестовый		
				КАОН-1-5 ГОСТ 2850-80	1	0,02кг
				А3Е094.060-02		
				Сборочные единицы		
А4		5	А3Е094 080	Поперечина	2	
				Детали		
А4		6	А3Е094 034-02	Уголок	1	
				А3Е094 060-03		
				Сборочные единицы		
А4		5	А3Е094 080-01	Поперечина	2	
				Детали		
А4		6	А3Е094 034-02	Уголок	1	

Перв. примен. | Справ. № | Инв. № дубл. | Взам. инв. № | Подп. и дата | Инв. № подл.

А3Е094 060

Лист 2

Формат А4

А3Е094.032

Серия 5.904-54 Выпуск 1

50/V(V)

Рис 1

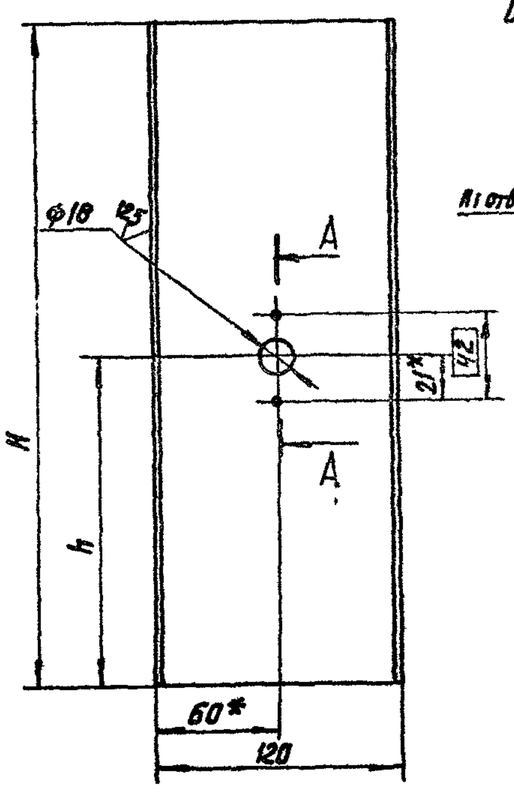

Рис.2
Остальное-см рис 1

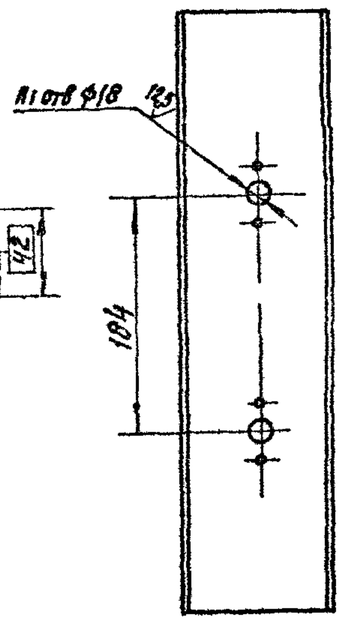

Рис.3
Остальное-см рис 1

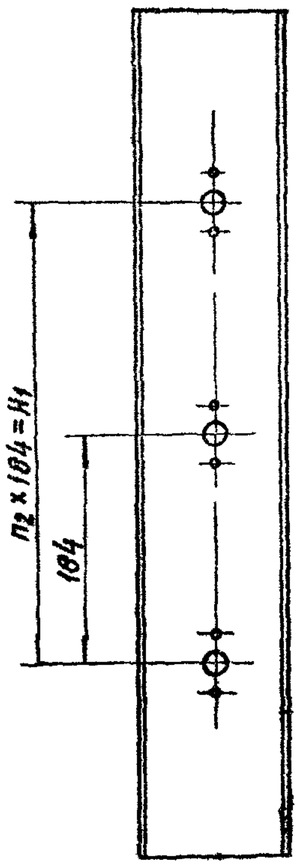

Обозначение	Рис.	Размеры, мм			Кол., шт			Масса, кг
		H	H1	h	n	n1	n2	
А3Е094 032	1	330	—	165	2	—	—	1,0
-01	2	480	—	148	4	2	—	1,5
-02	3	680	3689	156	6	3	2	2,1
-03		880	5522	164	8	4	3	2,7
-04		1080	7356	172	10	5	4	3,4

1* Размеры для справок.

2 H14; h14; $\pm\frac{t2}{2}$

Изм.	Лист	№ докум.	Подп.	Дата
Разраб.		Белявский		
Пров.		Крупчик		
Рук. гр.		Крупчик		
Гл. спец.		Вайнберг		
Н. контр.		Лейтес		
Утв.		Сливак		

А3Е094 032

Стойка

Лит.	Масса	Масштаб
И	см. табл.	—
Лист	Листов 1	

Лист 62,0 ГОСТ 19903-74
4-IV ВСт3 ГОСТ 16523-70

САНТЕХНИИПРОЕКТ

Копировал. Кальвальчна

Формат А4

Рис. 1

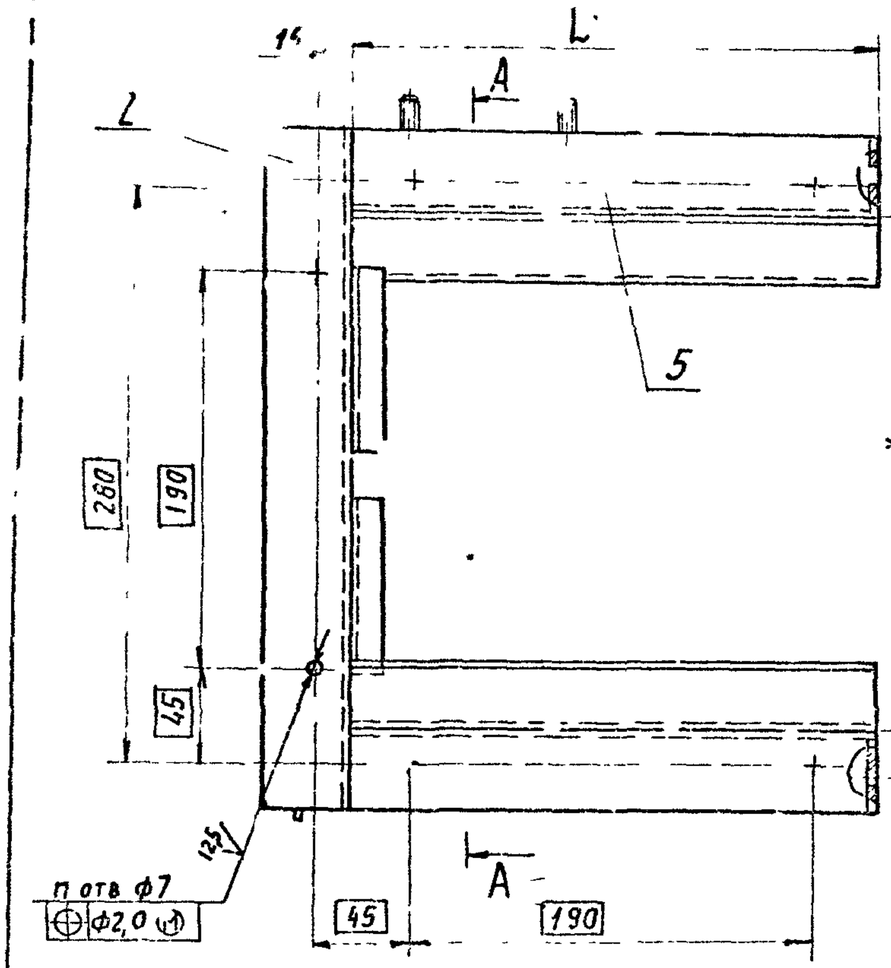

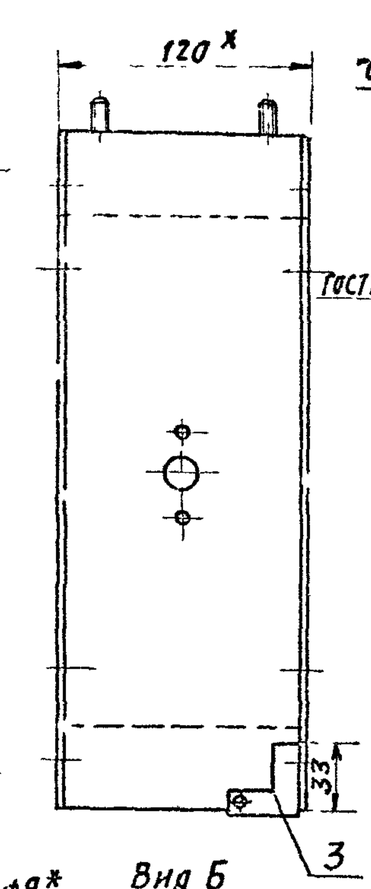

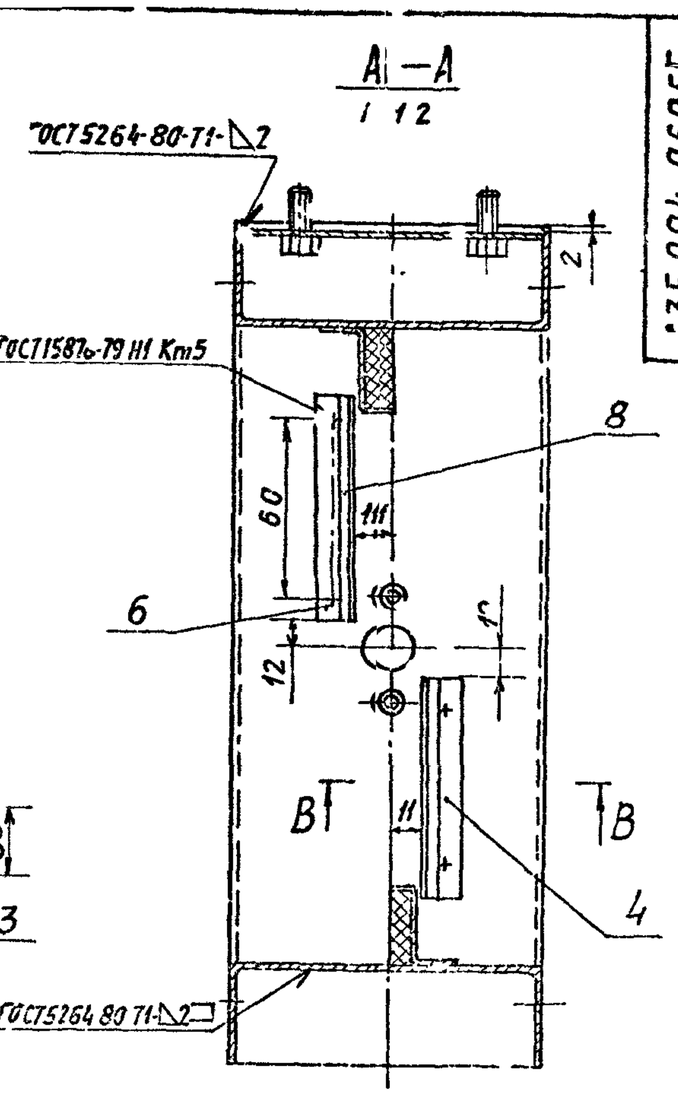

Рис. 2
Остальное- см. рис 1
М1:4

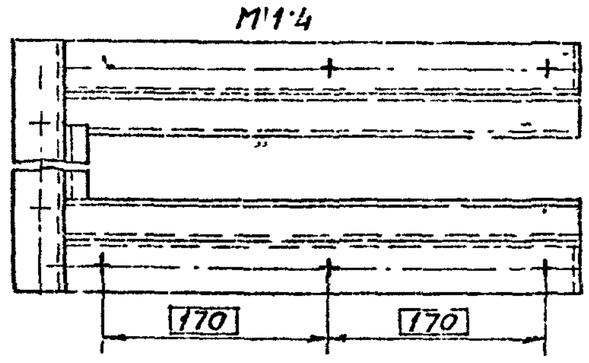

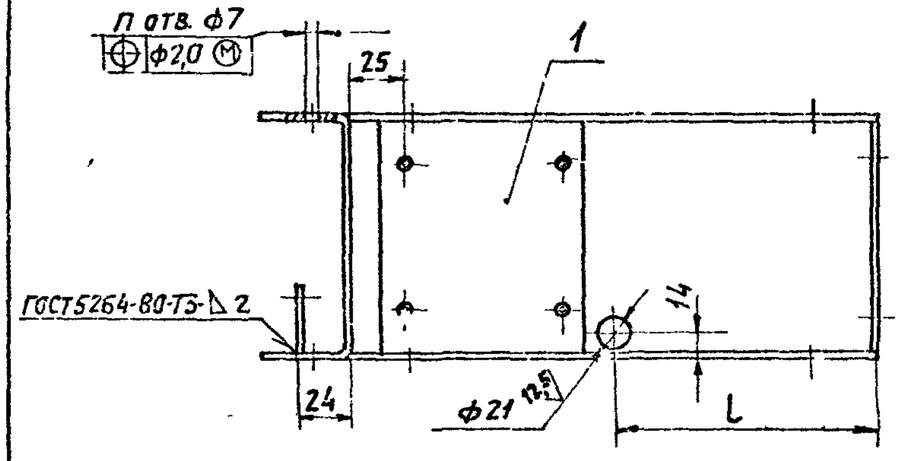

В-В
М1 2

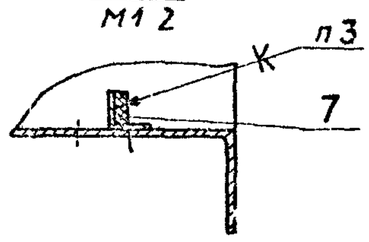

Рис. 3
Остальное- см. рис. 1

А—А
М1:2

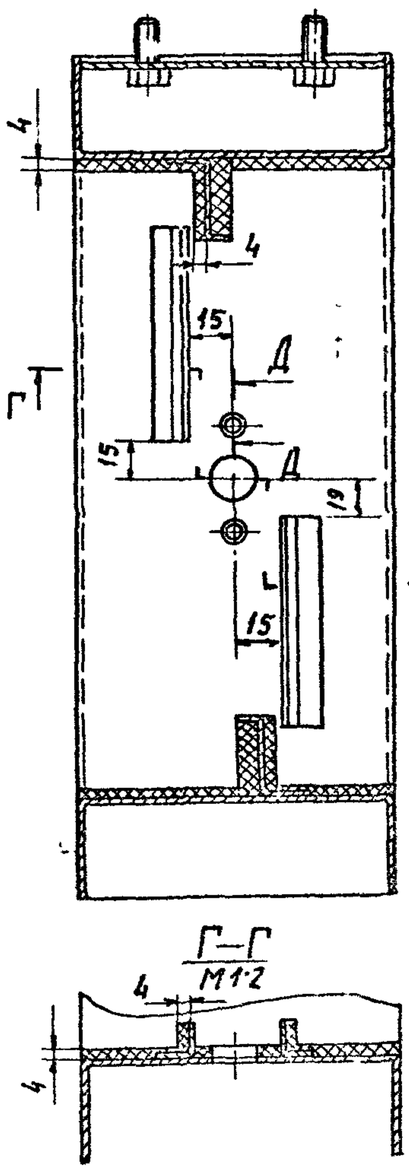

Д—Д
М1.1

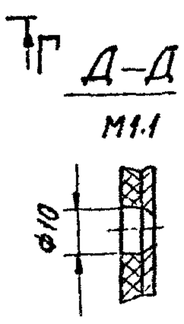

Рис. 4
Остальное- см рис 1
М1:4

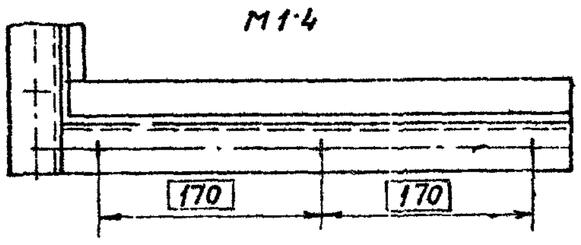

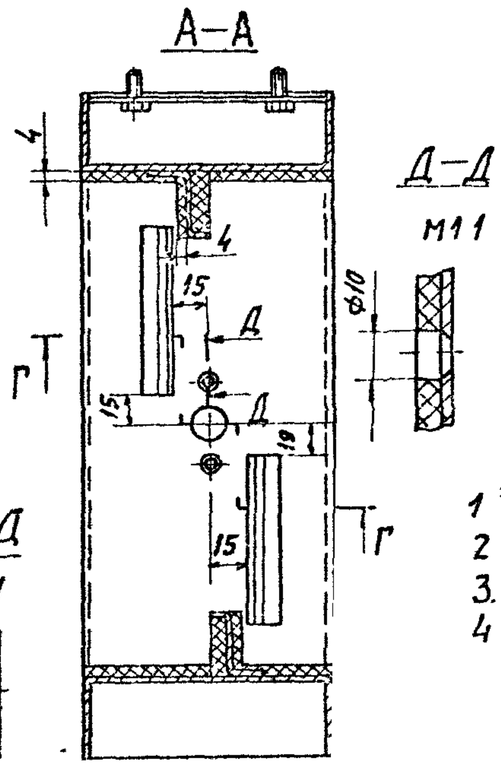

Д—Д
М1.1

Г—Г
М1:2

Г—Г

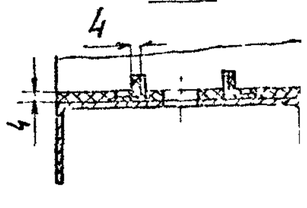

Обозначение	Рис	Размеры мм L*	Размеры мм l	п, шт	Покрытие	Масса кг
АЗЕ 094 060	1	250	125	6	—	3,7
-01	2	400	200	8	—	4,7
-02	3	250	125	6	Покрытие по стали вспучивающееся огнезащитное ВПМ-2 ГОСТ 25131-82 Толщина покрытия - 4мм	4,1
-03	4	400	200	8		5,3

Условное обозначение

— покрытие по стали вспучивающееся огнезащитное.

1 * Размеры для справок.
2 $H14, \pm \frac{t2}{2}$.
3. Клей 88СА ТУ 38-105-1760-87
4 Покрытие - см. таблицу исполнений

Изм	Лист	№ докум	Подп	Дата
Разраб		Белявская		
Пров		Крупник		
Рук гр		Крупник		
Гл спец		Вайнберг		
Н контр		Лентес		
Утв		Спивак		

АЗЕ 094. 060 СБ

Корпус

Лит	Масса	Масшт
И	См. табл	—
Лист	Листов 1	

САНТЕХНИПРОЕКТ

Копировал Формат А2

Серия 5.904-54 - Выпуск 1

Инв № подл. | Подп и дата | Взам инв № | Инв № дубл. | Подп и дата

АЗЕ 094 033

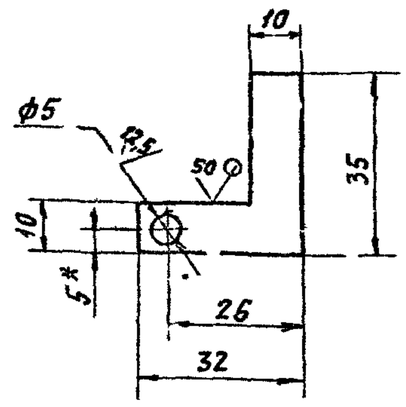

1* Размер для справок

2 $H11, h14, \pm \frac{t_2}{2}$

Изм	Лист	№ докум.	Подп.	Дата	АЗЕ 094 033			
Разраб.		Беляевская			Петля	Лит.	Масса	Масштаб
Пров.		Крупник				И	0,009	1:1
Рук. гр.		Крупник				Лист	Листов 1	
Гл. спец.		Вайнберг						
Н. контр.		Лейтес			2.07 ГОСТ 19903-74 Лист 4 IV ВСт3 ГОСТ 16523-70	Сантехнипроект		
Утв.		Спивак						

Копировал Павлова Формат А1

АЗЕ 094 034

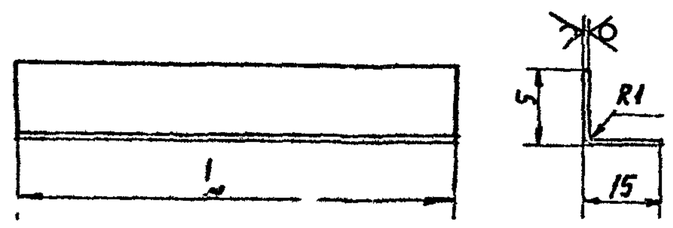

Обозначение	L, мм	Масса, кг
АЗЕ 094 034	79	0,02
-01	85	
-02	82	
-03	63	0,01
-04	70	
-05	67	

Неуказанные предельные отклонения размеров $h14, \pm \frac{t_2}{2}$

Изм	Лист	№ докум.	Подп.	Дата	АЗЕ 094 034			
Разраб.		Беляевская			Уголок	Лит.	Масса	Масштаб
Пров.		Крупник				И	См. таб.	—
Рук. гр.		Крупник				Лист	Листов 1	
Гл. спец.		Вайнберг						
Н. контр.		Лейтес			Б.2.8 ГОСТ 19903-74 Лист 4 IV ВСт3 ГОСТ 16523-70	Сантехнипроект		
Утв.		Спивак						

Копировал Павлова Формат А4

Серия 5.904-54 Выпуск 1

АЗЕ 094 070

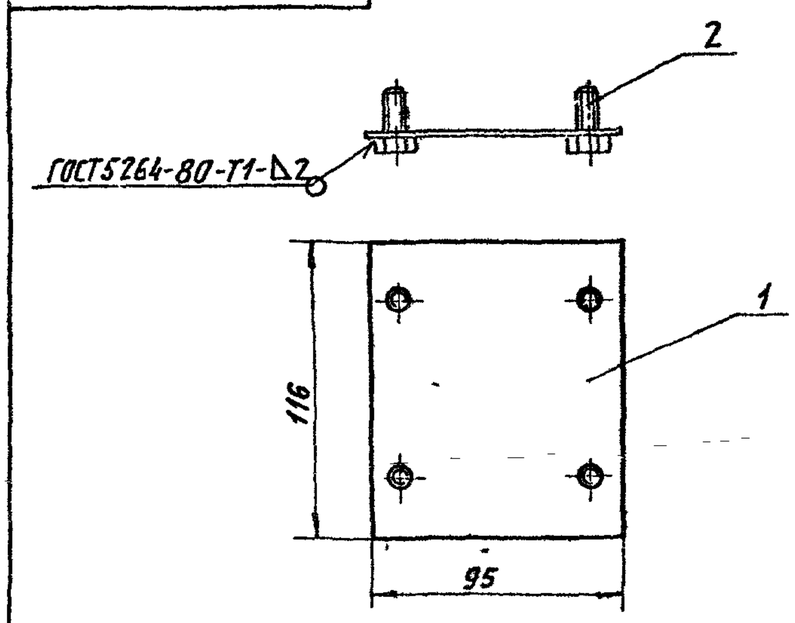

Размеры для справок

Формат	Зона	Поз.	Обозначение	Наименование	Кол.	Примечание
				Детали		
А4		1	АЗЕ 094 037	Пластина	1	
				Стандартные изделия		
		2		Болт М8х20.36 ГОСТ 7798-70	4	

Изм	Лист	№ докум.	Подп.	Дата	АЗЕ 094 070			
Разраб.		Беляевская			Пластина	Лит.	Масса	Масштаб
Пров.		Крупник				И	0,2	1:2
Рук. гр.		Крупник				Лист	Листов 1	
Гл. спец.		Вайнберг						
Н. контр.		Лейтес				Сантехнипроект		
Утв.		Спивак						

Копировал Павлова Формат А4

АЗЕ 094 037

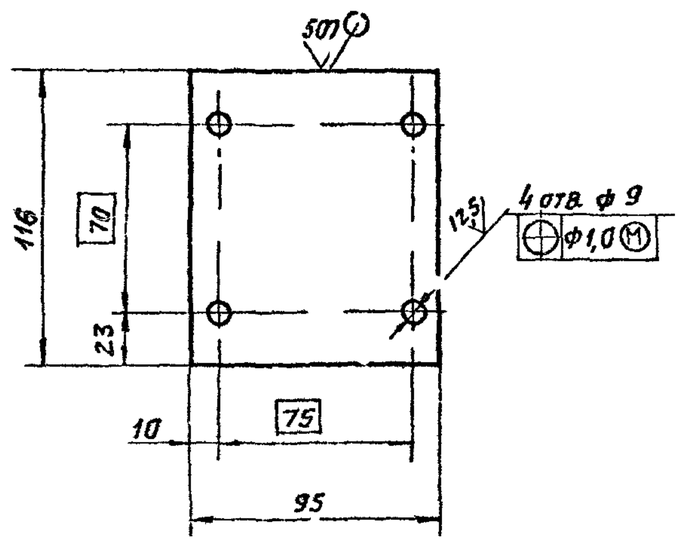

Неуказанные предельные отклонения размеров $H14, h14, \pm \frac{t_2}{2}$

Изм	Лист	№ докум.	Подп.	Дата	АЗЕ 094 037			
Разраб.		Беляевская			Пластина	Лит.	Масса	Масштаб
Пров.		Крупник				И	0,1	1:1
Рук. гр.		Крупник				Лист	Листов 1	
Гл. спец.		Вайнберг						
Н. контр.		Лейтес			Б.2.С ГОСТ 19903-74 Лист 4 IV-В Ст3 ГОСТ 16523-70	Сантехнипроект		
Утв.		Спивак						

Копировал Павлова Формат А4

Формат	Зона	Поз	Обозначение	Наименование	Кол	Примечание
				Документация		
А3			А3Е094 080СБ	Сборочный чертеж		
				Детали		
А4		1	А3Е094 041	Ребро	1	
			Переменные данные	для исполнений		
				А3Е094 080		
				Детали		
А4		2	А3Е094.042	Поперечина	1	
А4		3	А3Е094 043	Упор	1	
Б4		4	А3Е094 044	Уплотнение		
				Картон асбестовый		
				КАОН-1-8 ГОСТ2850-80		
				32-1,0×250-1,85	1	0,16 кг
				А3Е094 080 01		
				Детали		
А4		2	А3Е094 042-01	Поперечина	1	
А4		3	А3Е094 043-01	Упор	1	
Б4		4	А3Е094 045	Уплотнение		
				Картон асбестовый		
				КАОН-1-8 ГОСТ2850-80		
				32-1,0×400-2,3	1	0,16 кг

Изм	Лист	№ докум	Подп	Дата
Разраб	Белявская			
Пров	Крупник			
Рук гр.	Крупник			
Н.контр.	Лейтес			
Утв	Спивак			

А3Е094 080

Поперечина

Лит	Лист	Литов
И	1	1

САНТЕХНИИПРОЕКТ

Формат: А4

Формат	Зона	Поз	Обозначение	Наименование	Кол	Примечание
				А3Е094 080-02		
				Детали		
А4		2	А3Е094 042-01	Поперечина	1	
А4		3	А3Е094 043-02	Упор	1	
Б4		4	А3Е094 046	Уплотнение		
				Картон асбестовый		
				КАОН-1-8 ГОСТ2850-80		
				15-0,7×400-2,3	1	0,12 кг
				А3Е094 080 03		
				Детали		
А4		2	А3Е094 042-02	Поперечина	1	
А4		3	А3Е094 043-03	Упор	1	
Б4		4	А3Е094 047	Уплотнение		
				Картон асбестовый		
				КАОН-1-8 ГОСТ2850-80		
				115-0,7×500-2,5	1	0,15 кг
				А3Е094 080-04		
				Детали		
А4		2	А3Е094 042-03	Поперечина	1	
А4		3	А3Е094 043-04	Упор	1	
Б4		4	А3Е094 048	Уплотнение		
				Картон асбестовый		
				КАОН-1-8 ГОСТ2850-80		
				115-0,7×600-2,8	1	0,18 кг

Изм	Лист	№ докум	Подп	Дата

А3Е094 080

Лист 2

Формат. А4

Серия 5 904-54 выпуск 1

Формат	Зона	Поз	Обозначение	Наименование	Кол	Примечание
				А3Е094 080-05		
				Детали		
А4		2	А3Е094 042-03	Поперечина	1	
А4		3	А3Е094 043-05	Упор	1	
Б4		4	А3Е094 049	Уплотнение		
				Картон асбестовый		
				КАОН-1-8 ГОСТ2850-80		
				23-0,84×600-2,8	1	0,28 кг
				А3Е094 080-06		
				Детали		
А4		2	А3Е094 042-04	Поперечина	1	
А4		3	А3Е094.043-06	Упор	1	
Б4		4	А3Е094.051	Уплотнение		
				Картон асбестовый		
				КАОН-1-8 ГОСТ2850-80		
				31-1,0×800-3,2	1	0,3 кг
				А3Е094 080-07		
				Детали		
А4		2	А3Е094 042-05	Поперечина	1	
А4		3	А3Е094 043-07	Упор	1	
Б4		4	А3Е094 052	Уплотнение		
				Картон асбестовый		
				КАОН-1-8 ГОСТ2850-80		
				39-1,0×1000-3,6	1	0,77 кг

Изм	Лист	№ докум	Подп	Дата

А3Е094 080

Лист 3

Формат А4

А3Е094.041

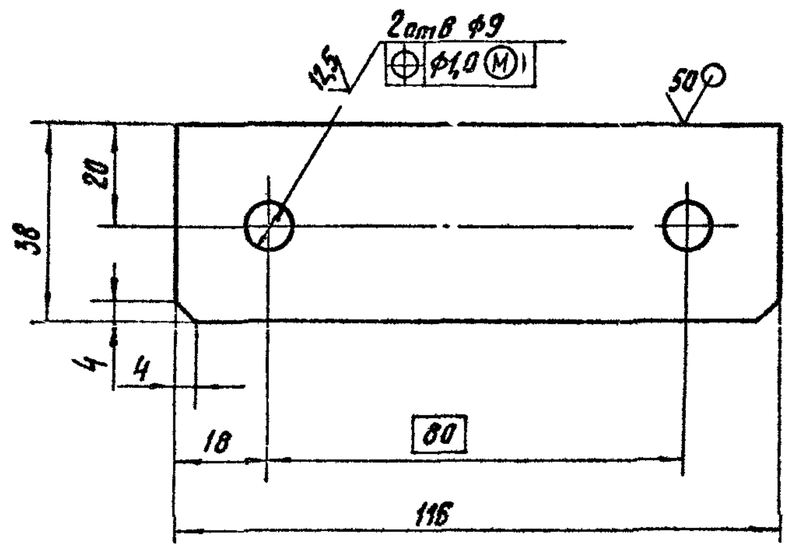

Неуказанные предельные отклонения размеров H14, h14, $\pm\frac{t_2}{2}$

Изм	Лист	№ докум	Подп	Дата
Разраб	Белявская			
Пров	Крупник			
Рук гр	Крупник			
Гл спец	Вайнберг			
Н.контр	Лейтес			
Утв	Спивак			

А3Е094 041

Ребро

Лит	Масса	Масш.
И	0,1	1:1

Лист | Листов 1

Лист Б3,0 ГОСТ 19903-74 / 4 IV-ВСт3 ГГОС 16523-70

САНТЕХНИИПРОЕКТ

Копировал Кульбсакина

Формат А4

АЗЕ 094 042

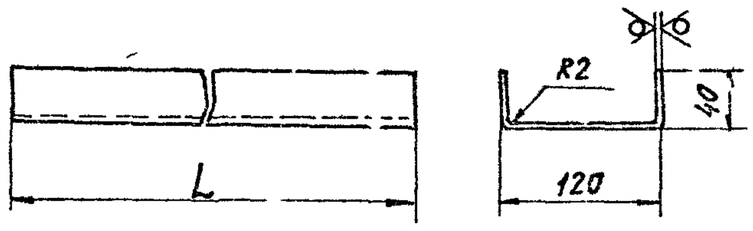

Обозначение	L, мм	Масса, к
АЗЕ 094 042	250	0,8
— 01	400	1,2
— 02	500	1,6
— 03	600	1,9
— 04	800	2,5
— 05	1000	3,1

Неуказанные предельные отклонения размеров $h14, \pm \frac{t_2}{2}$

Изм.	Лист	№ докум.	Подп.	Дата
Разраб.	Беларская			
Пров.	Крупник			
Рук. гр.	Крупник			
Гл. спец.	Вайнберг			
Н. контр.	Лейтес			
Утв.	Спивак			

АЗЕ 094 042

Поперечина

Лит. И | Масса см табл. | Масшт. —

Лист | Листов 1

Лист Б2,0 ГОСТ 19903-74 / 4 IV ВСт3 ГОСТ 16523-70

Сантехниипроект

Копировал Яковлев — Формат А4

АЗЕ 094 043

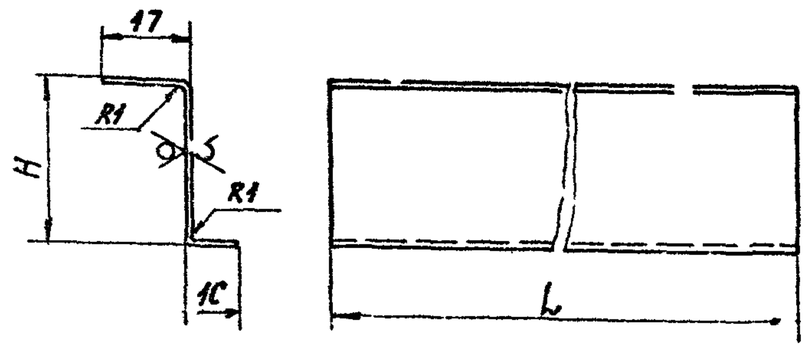

Обозначение	Размеры, мм		Масса, кг
	L	H	
АЗЕ 094 043	250	33	0,1
—01	400		0,18
—02		16	0,13
—03	500		0,16
—04	600		0,2
—05		24	0,23
—06	800	32	0,36
—07	1000	40	0,5

Неуказанные предельные отклонения размеров $h14, \pm \frac{t_2}{2}$

Изм.	Лист	№ докум.	Подп.	Дата
Разраб.	Беларская			
Пров.	Крупник			
Рук. гр.	Крупник			
Гл. спец.	Вайнберг			
Н. контр.	Лейтес			
Утв.	Спивак			

АЗЕ 094 043

Упор

Лит. И | Масса см табл. | Масшт. —

Лист | Листов 1

Лист Б1,0 ГОСТ 19903-74 / 4 IV ВСт3 ГОСТ 16523-70

Сантехниипроект

Копировал Яковлев — Формат А4

АЗЕ 094 080 СБ

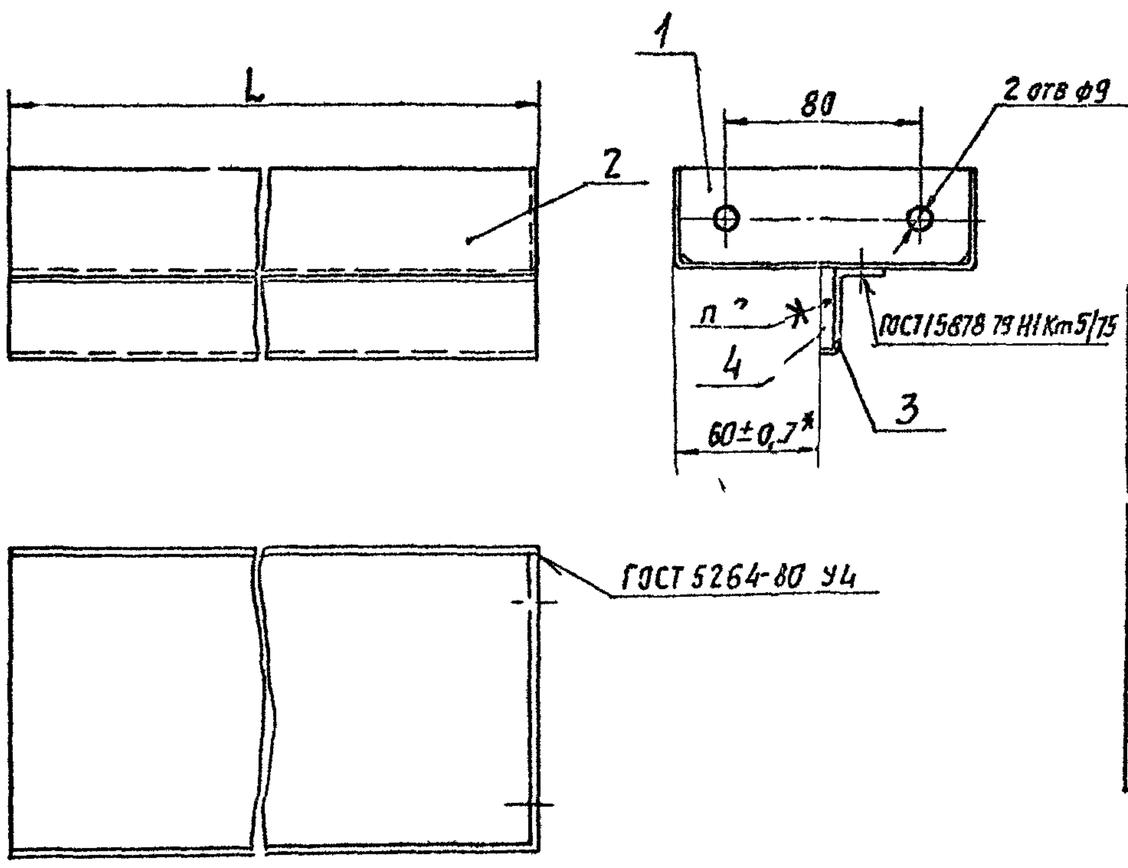

Обозначение	L, мм	Масса, кг
АЗЕ 094 080	250	1,2
— 01	400	1,7
— 02		1,6
— 03	500	2,0
— 04	600	2,4
— 05		2,5
— 06	800	3,5
— 07	1000	4,5

1 Размеры для справок, кроме указанного знаком*

2 Клей 88СА ТУ 38-105-1760-87

Изм.	Лист	№ докум.	Подп.	Дата
Разраб.	Беларская			
Пров.	Крупник			
Рук. гр.	Крупник			
Гл. спец.	Вайнберг			
Н. контр.	Лейтес			
Утв.	Спивак			

АЗЕ 094 080 СБ

Поперечина

Лит. И | Масса см табл. | Масшт. —

Лист | Листов 1

Сантехниипроект

Копировал Яковлев — Формат А3

Серия 5.904-34 - выпуск 1

Формат	Зона	Поз.	Обозначение	Наименование	Кол.	Примечание
				Документация		
			А3Е 094.090 СБ	Сборочный чертеж		
				Детали		
А3		1	А3Е 094.032	Стойка	1	
А4		2	А3Е 094.034	Уголок	1	
			Переменные данные	Для исполнений.		
				А3Е 094.050		
				Детали		
А4		3	А3Е 094.034-01	Уголок	1	
БЧ		4	А3Е 094.053	Прокладка		
				Картон асбестовый		
				КАОН-1-5 ГОСТ 2850-80		
				14-1.1 × 79 -1.3	1	0,01 кг
БЧ		5	А3Е 094.054	Прокладка		
				Картон асбестовый		
				КАОН-1-5 ГОСТ 2850-80		
				14-1.1 × 85 -2.2	1	0,02 кг
				А3Е 094.090-01		
				Детали		
А4		3	А3Е 094.034-02	Уголок	1	

Инв. № подл. | Подп. и дата | Взам. инв. № | Инв. № дубл. | Подп. и дата

Изм.	Лист	№ докум.	Подп.	Дата
Разраб.		Кулибаба		
Пров.		Крошник		
Рук. гр.		Крошник		
Н. контр.		Лейтес		
Утв.		Спивак		

А3Е 094.090

Стойка

Лит.	Масса	Масштаб
И		1

САНТЕХНИИПРОЕКТ

Формат А4

А3Е 094.055

50 (√)

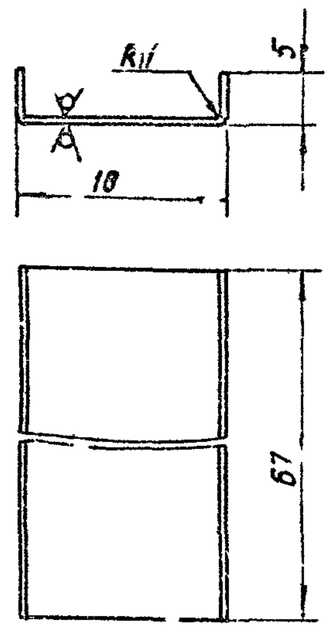

Неуказанные предельные отклонения размеров h14; $\pm \frac{t2}{2}$.

Изм.	Лист	№ докум.	Подп.	Дата
Разраб.		Кулибаба		
Пров.		Крошник		
Рук. гр.		Крошник		
Гл. спец.		Вайнберг		
Н. контр.		Лейтес		
Утв.		Спивак		

А3Е 094.055

Планка

Лит.	Масса	Масштаб
И	0,015	1:1

Лист 1 Листов 1

САНТЕХНИИПРОЕКТ

Инв. № подл. | Подп. и дата | Взам. инв. № | Инв. № дубл. | Подп. и дата

Копировал: Кулибаба Формат А4

А3Е 094.090 СБ

Серия 5.904-54 Выпуск 1

Рис. 1

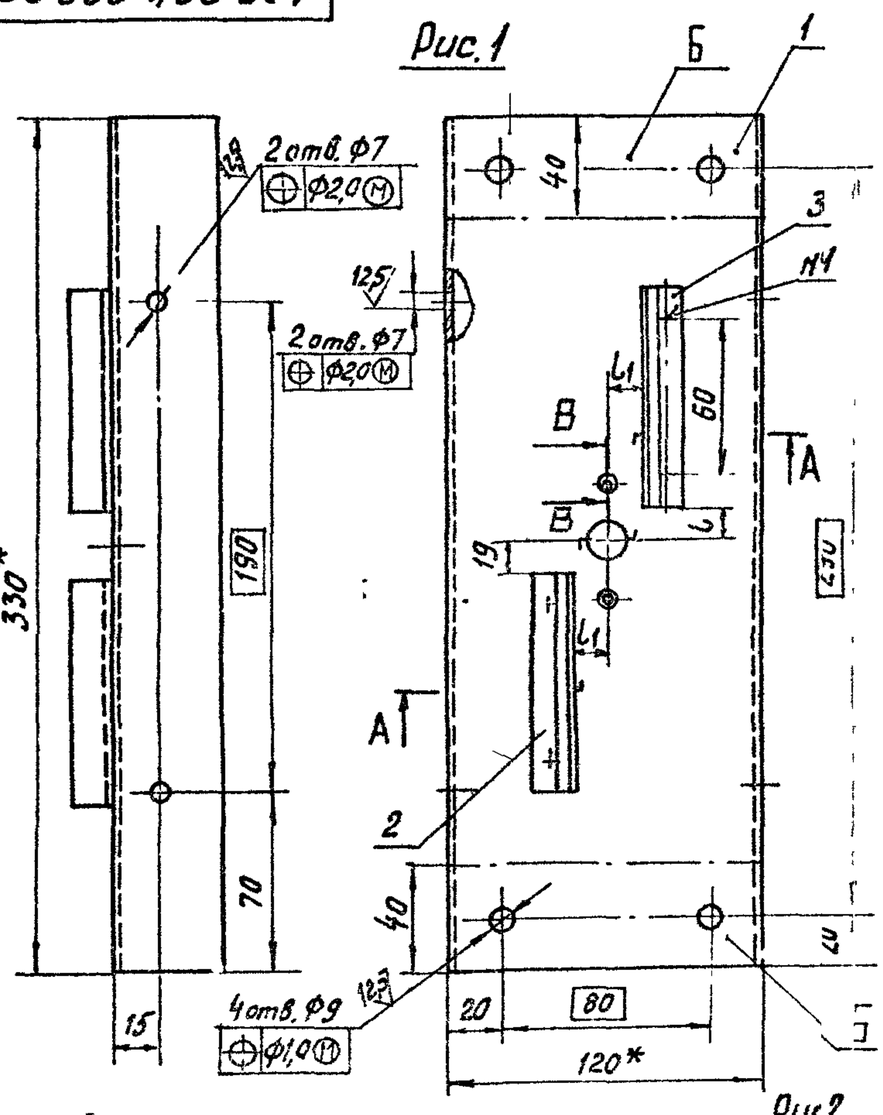

В–В
М1:1

Обозначение	Рис.	Размеры, мм L	Размеры, мм L1	Покрытие	Масса, кг
А3Е 094.090	1	12	11	—	1,1
-01	2	15	15	Покрытие по стали Вспучивающееся огнезащитное ВПМ-2 ГОСТ 25131-82 Толщина покрытия 4 мм.	1,2

Рис 2

Остальное - см. рис. 1

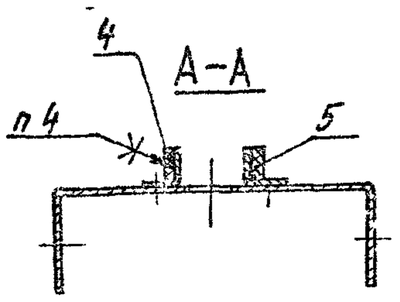

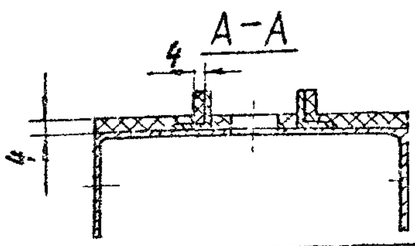

В–В
М1:1

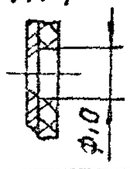

Условное обозначение

—— покрытие по стали вспучивающееся огнезащитное

1.*Размеры для справок.

2 H14; $\pm \frac{t2}{2}$.

3 Сварные швы №1 - ГОСТ 15878-79-Н1-Кт.5

4 Клей 88СА ТУ38-105-1760-87.

5 Покрытие, кроме поверхностей Б, см таблицу исполнений.

Изм.	Лист	№ докум.	Подп.	Дата
Разраб.		Белявская		
Пров.		Крошник		
Рук. гр.		Кулинич		
Гл. спец.		Вайнберг		
Н. контр.		Лейтес		
Утв.		Спивак		

А3Е 094.090 СБ

Стойка

Лит.	Масса	Масштаб
И	см. табл.	1:2

Лист Листов 1

САНТЕХНИИПРОЕКТ

Копировал: Кулибаба Формат А3

Формат	Зона	Поз.	Обозначение	Наименование	Кол.	Примечание
				Документация		
А2			А3Е 094.100 СБ	Сборочный чертеж		
				Детали		
А4		1	А3Е 094.055	Планка	4	
Б4		2	А3Е 094.056	Уплотнение 18-ОТ×67-1,2		
				Картон асбестовый		
				КАОН-1-5 ГОСТ 2850-80	4	0,03 кг
				Стандартные изделия		
		3		Болт М6×30.36 ГОСТ 7798-70	4	
		4		Гайка М6 4 ГОСТ 5915-70	4	
		5		Шайба 6.02 ГОСТ 11371-78	4	
			Переменные данные	для исполнений		
				А3Е 094.100		
				Детали		
А3		6	А3Е 094.058	Полотно	2	
А4		7	А3Е 094.059	Ось	1	
		8	-01	Ось	1	
Б4		9	А3Е 094.061	Уплотнение 20-084×240-18		
				Картон асбестовый		
				КАОН-1-8 ГОСТ 2850-80	2	0,1 кг

Инв. № подл. | Подпись и дата | Взам. инв. № | Инв. № дубл. | Подп. и дата

Изм.	Лист	№ докум.	Подп.	Дата
Разраб.		Беляевская		
Пров.		Крупник		
Рук. гр.		Крупник		
Н. контр.		Лейтес		
Утв.		Спивак		

А3Е 094.100

Лопатка

Лит.	Масса	Масштаб
И	1	8

САНТЕХНИИПРОЕКТ

Формат А4

Формат	Зона	Поз.	Обозначение	Наименование	Кол.	Примечание
				Материалы		
		10		Базальтовое супертонкое волокно БСТВ марки „Б" или „С" РСТ УССР 5013-81	0,6	кг
				А3Е 094.100-01		
				Детали		
А3		6	А3Е 094.058-01	Полотно	2	
А4		7	А3Е 094.059	Ось	1	
		8	-01	Ось	1	
Б4		9	А3Е 094 062	Уплотнение		
				Картон асбестовый КАОН-1-8 ГОСТ 2850-80		
				210-0,84×399-2,3	2	0,16 кг
				Материалы		
		10		Базальтовое супертонкое волокно БСТВ марки „Б" или „С" РСТ УССР 5013-81	1,0	кг
				А3Е 094.100-02		
				Детали		
А3		6	А3Е 094.058-02	Полотно	2	
А4		7	А3Е 094.059	Ось	1	
		8	-01	Ось	1	

Инв. № подл. | Подпись и дата | Взам. инв. № | Инв. № дубл. | Подп. и дата

Изм.	Лист	№ докум.	Подп.	Дата

А3Е 094.100

Лист 2

Формат А4

Серия 5.904-54 Выпуск 1

Формат	Зона	Поз.	Обозначение	Наименование	Кол.	Примечание
Б4		9	А3Е 094.063	Уплотнение		
				Картон асбестовый		
				КАОН-1-8 ГОСТ 2850-80		
				19-0,84×490-2,5	2	0,7 кг
				Материалы		
		10		Базальтовое супертонкое волокно БСТВ марка „Б" или „С" РСТ УССР 5013-81	1,2	кг
				А3Е 094.100-03		
				Детали		
А3		6	А3Е 094.058-03	Полотно	2	
А4		7	А3Е 094.059	Ось	1	
		8	-01	Ось	1	
Б4		9	А3Е 094.064	Уплотнение		
				Картон асбестовый КАОН-1-8 ГОСТ 2850-80		
				20-0,84×590-2,8	2	0,4 кг
				Материалы		
		10		Базальтовое супертонкое волокно БСТВ марка „Б" или „С" РСТ УССР 5013-81	1,5	кг

Инв. № подл. | Подпись и дата | Взам. инв. № | Инв. № дубл. | Подп. и дата

Изм.	Лист	№ докум.	Подп.	Дата

А3Е 094.100

Лист 3

Формат	Зона	Поз.	Обозначение	Наименование	Кол.	Примечание
				А3Е 094.100-04		
				Детали		
А3		6	А3Е 094.058-04	Полотно	2	
А4		7	А3Е 094.059	Ось	1	
		8	-01	Ось	1	
Б4		9	А3Е 094.065	Уплотнение		
				Картон асбестовый КАОН-11-8 ГОСТ 2850-80		
				210-0,84×790-3,2	2	0,3 кг
				Материалы		
		10		Базальтовое супертонкое волокно БСТВ марки „Б" или „С" РСТ УССР 5013-81	2,0	кг
				А3Е 094.100-05		
				Детали		
А3		6	А3Е 094.058-05	Полотно	2	
А4		7	А3Е 094.059	Ось	1	
		8	-01	Ось	1	
Б4		9	А3Е 094.066	Уплотнение		
				Картон асбестовый КАОН-11-8 ГОСТ 2850-80		
				201-0,84×990-3,6	2	0,4 кг

Инв. № подл. | Подпись и дата | Взам. инв. № | Инв. № дубл. | Подп. и дата

Изм.	Лист	№ докум.	Подп.	Дата

А3Е 094.100

Лист 4

Копировал: Кульвенкина

Формат А4

Формат	Зона	Поз.	Обозначение	Наименование	Кол.	Примечание
				Материалы		
		10		Базальтовое супертонкое волокно БСТВ марка „Б" или „С" РСТ УССР 5013-73	25	кг
				АЗЕ 094.100-06 Детали		
А3		6	АЗЕ 094.058-06	Полотно	2	
А4		7	АЗЕ 094.059-02	Ось	1	
		8	-03	Ось	1	
Б4		9	АЗЕ 094.067	Уплотнение Картон асбестовый КАОН-1-8 ГОСТ 2850-80 20-0,84×237-1,85	2	0,79 кг
				Материалы		
		10		Базальтовое супертонкое волокно БСТВ марка „Б или „С" РСТ УССР 5013-81	0,6	кг
				АЗЕ 094 100-07 Детали		
А3		6	АЗЕ 094.058-07	Полотно	2	
А4		7	АЗЕ 094.059-02	Ось	1	
		8	-03	Ось	1	

Инв.№ подл. | Подп. и дата | Взам. инв.№ | Инв.№ дубл. | Подп. и дата

Изм. Лист № докум. Подп. Дата

АЗЕ 094.100

Лист 5

Формат: А4

Формат	Зона	Поз.	Обозначение	Наименование	Кол.	Примечание
Б4		9	АЗЕ 094.068	Уплотнение Картон асбестовый КАОН-1-8 ГОСТ 2850-80 2С-0,84×387-2,3	2	0,15 кг
				Материалы		
		10		Базальтовое супертонкое волокно БСТВ марка „Б" или „С" РСТ УССР 5013-81	1,0	кг
				АЗЕ 094.100-08 Детали		
А3		6	АЗЕ 094.058-08	Полотно	2	
А4		7	АЗЕ 094.059-02	Ось	1	
		8	-03	Ось	1	
Б4		9	АЗЕ 094.069	Уплотнение Картон асбестовый КАОН-1-8 ГОСТ 2850-80 2С-0,84×467-2,5	2	0,19 кг
				Материалы		
		10		Базальтовое супертонкое волокно БСТВ марка „Б" или „С" РСТ УССР 5013-81	1,2	кг

Инв.№ подл. | Подп. и дата | Взам. инв.№ | Инв.№ дубл. | Подп. и дата

Изм. Лист № докум. Подп. Дата

АЗЕ 094.100

Лист 6

Формат: А4

Формат	Зона	Поз.	Обозначение	Наименование	Кол.	Примечание
				АЗЕ 094.100-09 Детали		
А3		6	АЗЕ 094.058-09	Полотно	2	
А4		7	АЗЕ 094.059-02	Ось	1	
		8	-03	Ось	1	
Б4		9	АЗЕ 094.071	Уплотнение Картон асбестовый КАОН-1-8 ГОСТ 2850-80 20-0,84×587-2,8	2	0,13 кг
				Материалы		
		10		Базальтовое супертонкое волокно БСТВ марка „Б" или „С" РСТ УССР 5013-81	1,5	кг
				АЗЕ 094.100-10 Детали		
А3		6	АЗЕ 094.058-10	Полотно	2	
А4		7	АЗЕ 094.059-02	Ось	1	
		8	-03	Ось	1	
Б4		9	АЗЕ 094.072	Уплотнение Картон асбестовый КАОН-1-8 ГОСТ 2850-80 20-0,84×787-3,2	2	0,3 кг

Серия 5.904-54 Выпуск 1

Инв.№ подл. | Подп. и дата | Взам. инв.№ | Инв.№ дубл. | Подп. и дата

Изм. Лист № докум. Подп. Дата

АЗЕ 094.100

Лист 7

Формат: А4

Формат	Зона	Поз.	Обозначение	Наименование	Кол.	Примечание
				Материалы		
		10		Базальтовое супертонкое волокно БСТВ марка „Б" или „С" РСТ УССР 5013-81	2,0	кг
				АЗЕ 094.100-11 Детали		
А3		6	АЗЕ 094.058-11	Полотно	2	
А4		7	АЗЕ 094.059-02	Ось	1	
		8	-03	Ось	1	
Б4		9	АЗЕ 094.073	Уплотнение Картон асбестовый КАОН-1-8 ГОСТ 2850-80 2С-0,84×987-3,6	2	0,4 кг
				Материалы		
		10		Базальтовое супертонкое волокно БСТВ марка „Б" или „С" РСТ УССР 5013-81	2,5	кг

Инв.№ подл. | Подп. и дата | Взам. инв.№ | Инв.№ дубл. | Подп. и дата

Изм. Лист № докум. Подп. Дата

АЗЕ 094.100

Лист 8

Копировал: Кульбакина

Формат: А4

АЗЕ 094 100 СБ

Рис 1

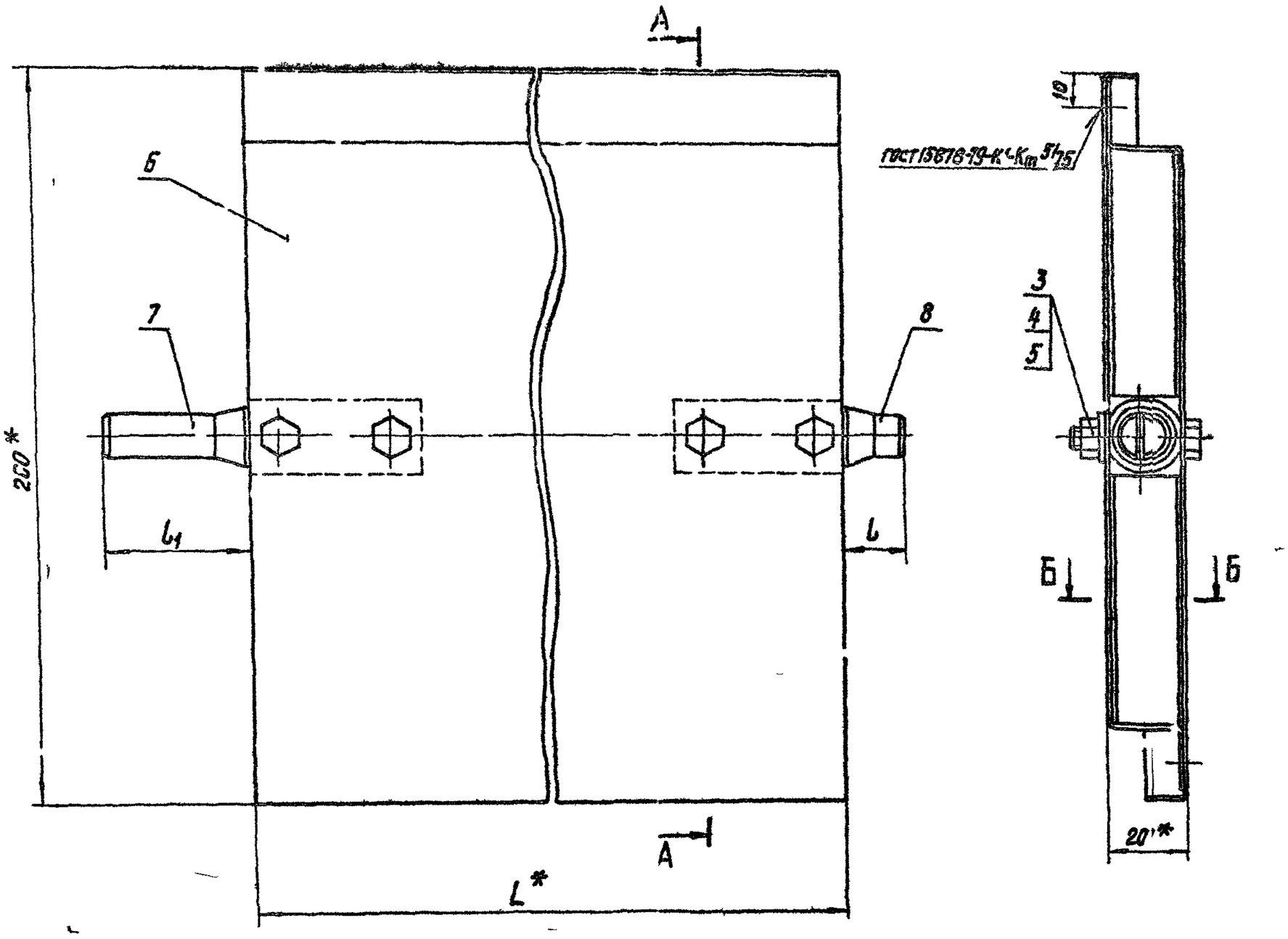

Рис 2

Остальное - см рис.1

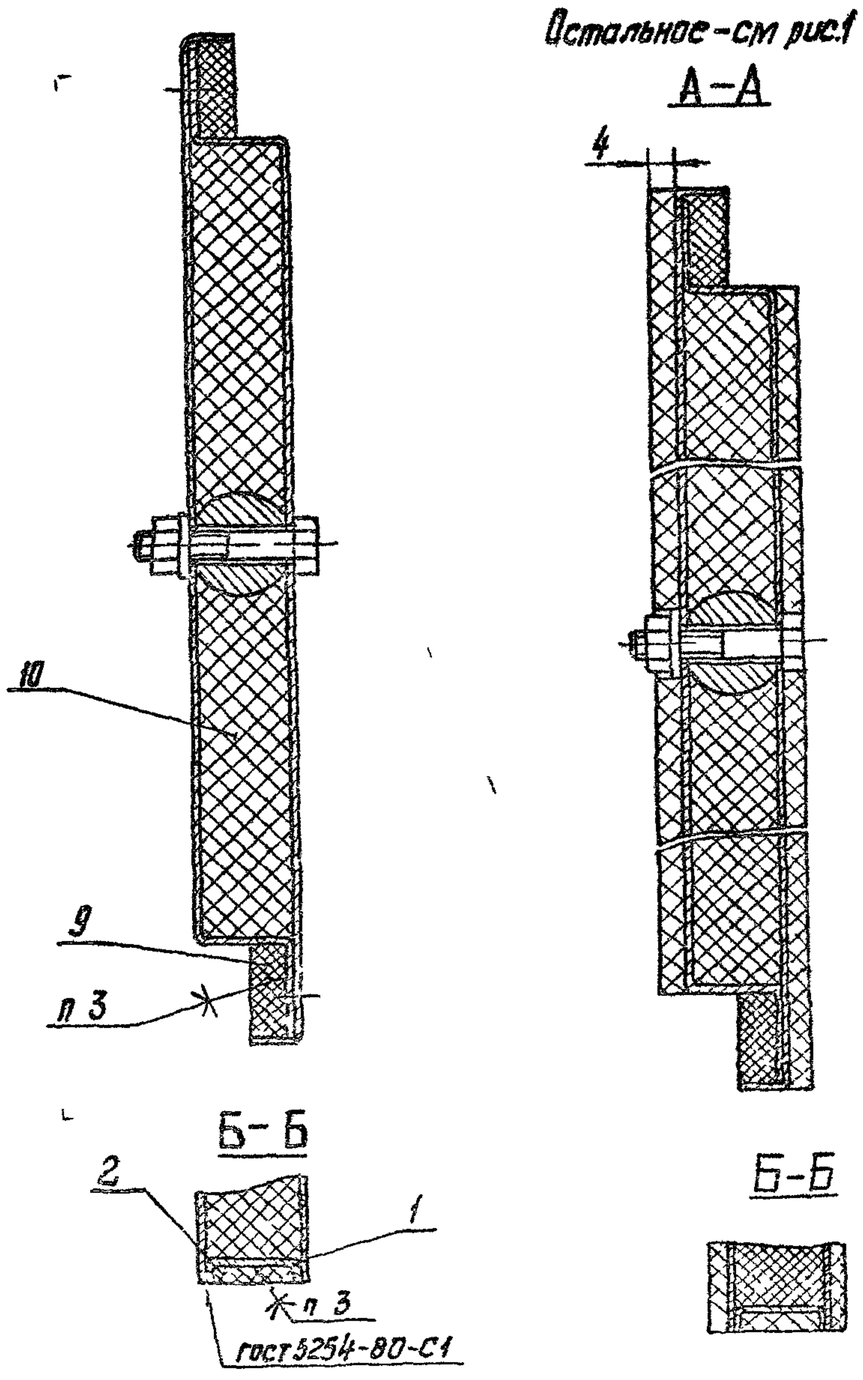

Обозначение	Рис.	Размеры мм L^*	l	l_1	Покрытие	Масса, кг
АЗЕ 094 100	1	240	19	41	—	2,0
-01		390				3,1
-02		490				3,8
-03		590				4,3
-04		790				5,8
-05		990				7,1
-06	2	237	205	425	Покрытие по стали вспучивающееся огнезащитное ВПМ-2 гост 25131-82 Толщина покрытия-4мм	2,3
-07		387				3,7
-08		487				4,6
-09		587				5,3
-10		787				7,1
-11		987				8,8

Условное обозначение

— покрытие по стали вспучивающееся огнезащитное

1* Размеры для справок
2 h14, $\pm\frac{t_2}{2}$
3 Клей 88 СА ТУ38-105-1760-87
4 Супертонкое базальтовое волокно (поз 10) уложить плотно с обжатием.
5 Покрытие - см таблицу исполнений

Изм	Лист	№ докум	Подп	Дата	АЗЕ 094 100 СБ	Лит	Масса	Масшт
Разраб.		Белявская			Лопатка	И	см табл.	—
Провер.		Кругник				Лист	Листов 1	
Рук гр		Кругник				САНТЕХНИИПРОЕКТ		
Гл спец		Ваинберг						
Н контр.		Лейтес						
Утв		Спивак						

Копировал Кульбаткина

Формат А2

Серия 5 904-54 выпуск 1

Инв № подл. | Подп и дата | Взам. инв. | Инв № дубл. | Подп и дата

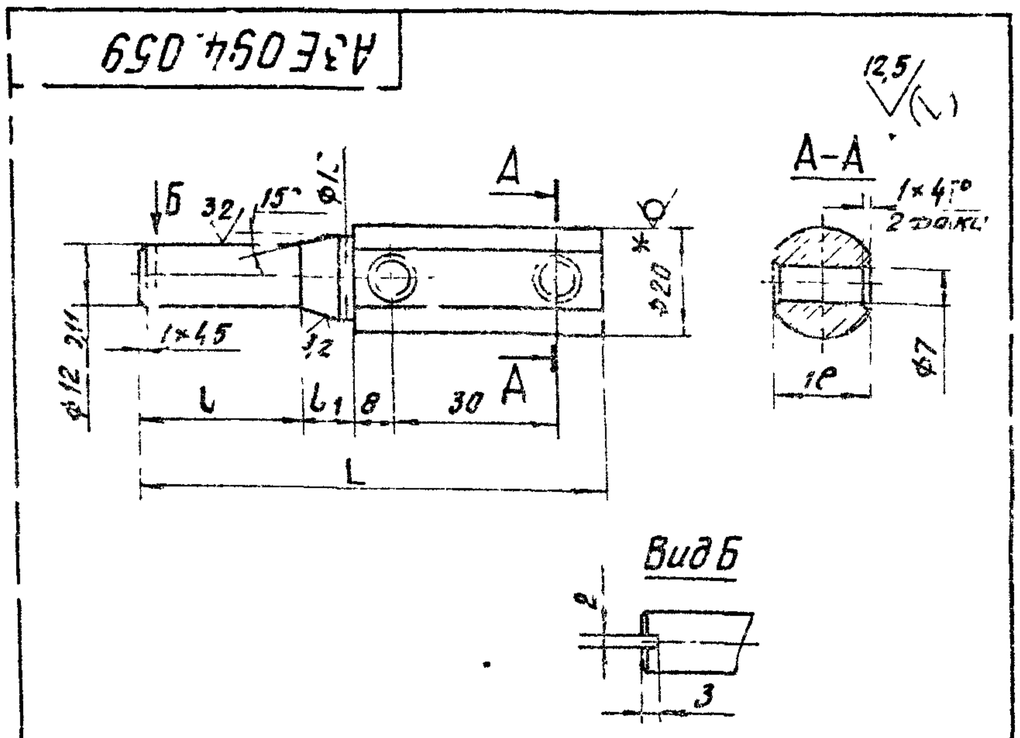

Обозначение	Размеры, мм			Масса, кг
	L	l	l_1	
А3Е 094 059	87	30	11,5	0,14
-01	65	8		0,12
-02	89	30	13	0,14
-03	67	8		0,12

1.*Размер для справок.
2. H14; h14; $\pm \frac{t_2}{2}$.

Изм	Лист	№ докум	Подп.	Дата
Разраб		Колявская		
Пров		Крупник		
Рук гр		Крупник		
Гл спец		Вайнберг		
Н. контр		Лейтес		
Утв		Сливак		

А3Е 094.059

Ось

Лит | Масса | Масштаб
И | см табл. | —

Лист | Листов 1

Пруток Л63т.кр.К Пт-20 ГОСТ 2060-73

САНТЕХНИИПРОЕКТ

Формат: А1

Форм.	Зона	Поз.	Обозначение	Наименование	Кол.	Примечание
				Документация		
1)			А3Е 095.000 СБ	Сборочный чертеж		*) А2; А3
А3			А3Е 094.000 Д	клетач огнезадерживающий взрывозащищенный с пределом огнестойкости 0,25 и 0,5 ч		
				Технические требования		
				Сборочные единицы		
А4		1	А3Е 094 010	Кронштейн	1	
А4		2	А3Е 094.020	Тяга с рычагом	1	
А4		3	А3Е 094 040	Вставка плавкая	1	
				Детали		
А4		4	А3Е 094.001	Тяга	1	
А4		5	А3Е 094.002	Пружина	1	
А4		6	А3Е 094.003	Ручка	1	
А4		7	А3Е 094.004	Шайба	1	
А4		8	А3Е 094.005	Чека	1	
А4		9	А3Е С94.006	Кольчика	2	
А4		10	А3Е 094.008	Палец	1	
Б4		11	А3Е 095.001	Труба; L=1000 max		
				Труба ДКРНП 20×2		
				НД М63 ГОСТ 494-76	1	
				Стандартные изделия		
				Болты ГОСТ 7798-70		
		12		М8×20.36	4	
		13		М8×40.36	1	

Изм	Лист	№ докум	Подп	Дата
Разраб		Колявская		
Пров		Крупник		
Рук гр		Крупник		
Н. контр		Лейтес		
Утв		Сливак		

А3Е 095.000

Клапан огнезадерживающий взрывозащищенный с пределом огнестойкости 0,25 и 0,5 ч

Лит. | Лист | Листов
И | 1 | 3

САНТЕХНИИПРОЕКТ

Формат: А4

Серия 5.904-54 выпуск 1

Форм.	Зона	Поз.	Обозначение	Наименование	Кол.	Примечание
		14		Винт 2М5×14,36 ГОСТ 17475-80	4	
		15		Гайка М5.4 ГОСТ 5916-70	4	
		16		Гайка М8 4 ГОСТ 5915-70	10	
				Шайбы ГОСТ 6402-70		
		17		5.65Г	4	
		18		8.65Г	1	
				Шайбы ГОСТ 11371-78		
		19		8.02	10	
		20		8.32	2	
		21		10.32	2	
		22		Шплинт 2×15 ГОСТ 397-79	1	
				Прочие изделия		
		23		Подшипник 876903		
				ТУ 37.006.045-77	2	
				Материалы		
		24		Канат 2,0-Г-В-Н-140		
				ГОСТ 3062-80	8	м
		25		Проволока 0,8-II		
				ГОСТ 3282-74	1,0	м
			Переменные данные для исполнений			
				А3Е 095 000		
				Сборочные единицы		
А4		26	А3Е 094.060	Корпус	1	
А4		27	А3Е 094.090	Стойка	1	
А4		28	А3Е 094 100	Лопатка	1	

Изм	Лист	№ докум	Подп	Дата

А3Е 095.000

Лист 2

Формат: А4

Форм.	Зона	Поз.	Обозначение	Наименование	Кол.	Примечание
				А3Е 095.000-01		
				Сборочные единицы		
А4		26	А3Е 094.060-01	Корпус	1	
А4		27	А3Е 094.090	Стойка	1	
А4		28	А3Е 094.100-01	Лопатка	1	
				А3Е 095.000-02		
				Сборочные единицы		
А4		26	А3Е 094.060-02	Корпус	1	
А4		27	А3Е 094.090-01	Стойка	1	
А4		28	А3Е 094.100-06	Лопатка	1	
				А3Е 095.000-03		
				Сборочные единицы		
А4		26	А3Е 094.060-03	Корпус	1	
А4		27	А3Е 094.090-01	Стойка	1	
А4		28	А3Е 094 100-07	Лопатка	1	

Изм	Лист	№ докум	Подп	Дата

А3Е 095.000

Лист 3

Копировал: Кульбакина

Формат: А4

АЗЕ095 000СБ

Рис. 1

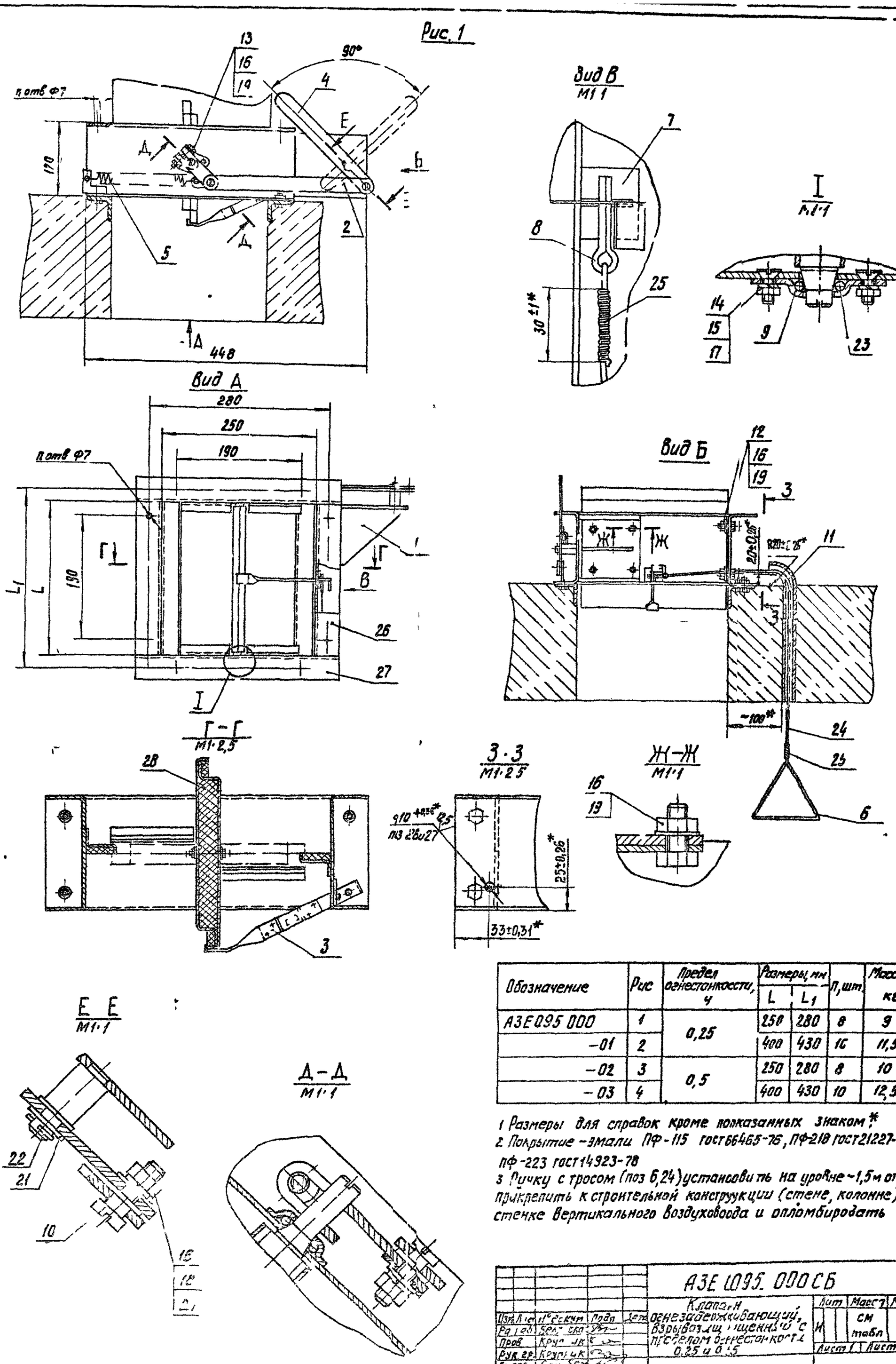

Обозначение	Рис	Предел огнестойкости, ч	Размеры, мм L	Размеры, мм L_1	П, шт	Масса, кг
АЗЕ095 000	1	0,25	250	280	8	9
–01	2		400	430	16	11,5
–02	3	0,5	250	280	8	10
–03	4		400	430	10	12,5

1 Размеры для справок кроме показанных знаком *
2 Покрытие – эмали ПФ-115 ГОСТ 66465-76, ПФ-218 ГОСТ 21227-75; ПФ-223 ГОСТ 14923-78
3 Ручку с тросом (поз 6,24) установить на уровне ~1,5 м от пола, прикрепить к строительной конструкции (стене, колонне) или стенке вертикального воздуховода и опломбировать

Изм	Лист	№ докум	Подп	Дата	АЗЕ 095. 000СБ		
Разраб		Вел. спец			Клапан огнезадерживающий, взрывозащищенный с пределом огнестойкости 0,25 и 0,5	Лит	Масса	Масшт
Пров		Крупник				И	СМ табл	—
Рук. гр.		Крупник				Лист 1	Листов 2	
Гл. спец.		Бойцов				САНТЕХНИИПРОЕКТ		
Н. контр.		Чеутес						
Утв		Сливак						

Копировал: Кульбакина

Формат А2

Серия 5 904 54 Выпуск 1

Инв № подл | Подп и дата | Взам инв № | Инв № дубл | Подп и дата

50/(V)

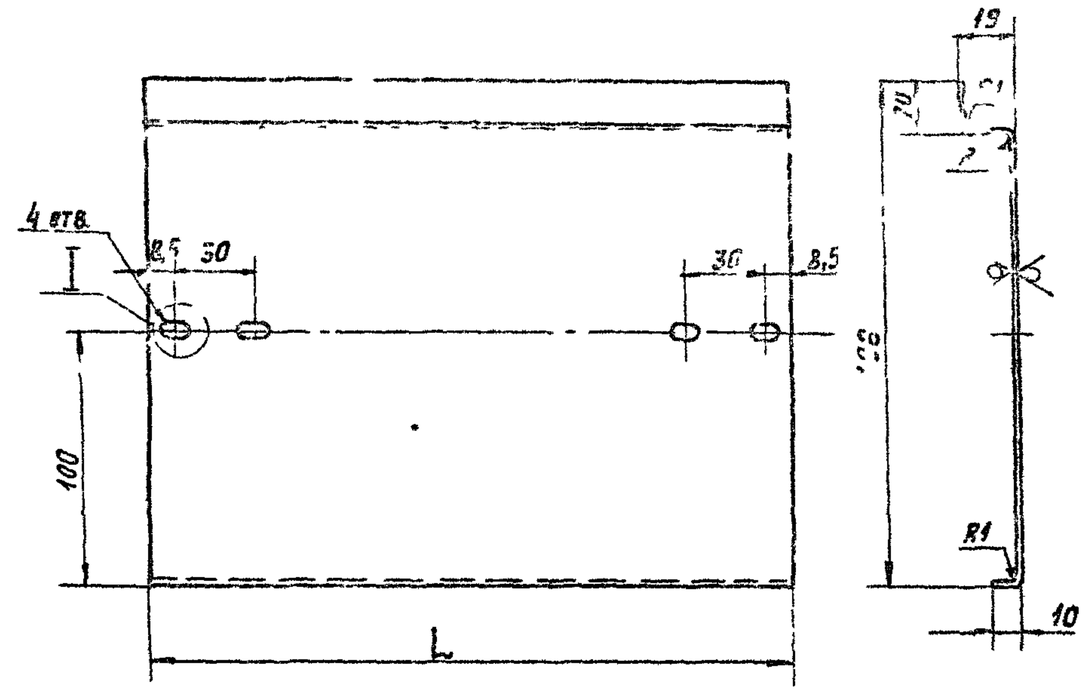

Обозначение	L, мм	Масса, кг
АЗЕ 094 058	240	0,4
—01	390	0,7
—02	490	0,9
—03	590	1,0
—04	790	1,4
—05	990	1,7
—06	1237	2,4
—07	1387	0,7
—08	1487	0,9
—09	1587	1,0
—10	1787	1,4
—11	1987	1,7

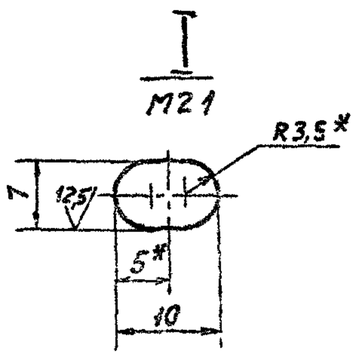

1* Размеры для справок

2 H14, h14, $\pm \frac{t_2}{2}$

Изм.	Лист	№ докум.	Подп.	Дата	АЗЕ 094 058
Гл. архит.		Белявская			Полотно
Пр.		Гончар			
Рук. гр.		Грищар			
Гл. спец.		Бондарь			
Н. контр.		Литвес			Лит. Б / Масса 1,0 / Масшт. —
Утв.		Сливак			Лист 4-IV / Листов 1
					ГОСТ 19903-74 / ГОСТ 16523-70
					СЛНТЕХМОНТАЖПРОЕКТ

Копировал Формат А3

Серия 5.904-54 Выпуск 1

Рис 2

Остальное - см рис 1

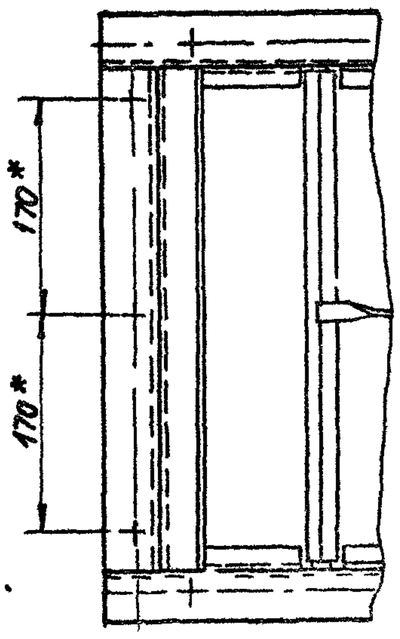

Рис 3

Остальное см рис 1

Г — Г

М 2,5

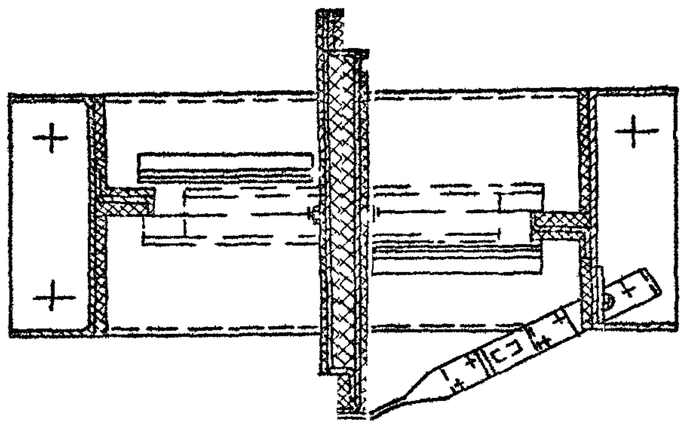

Рис 4

Остальное - см рис 1

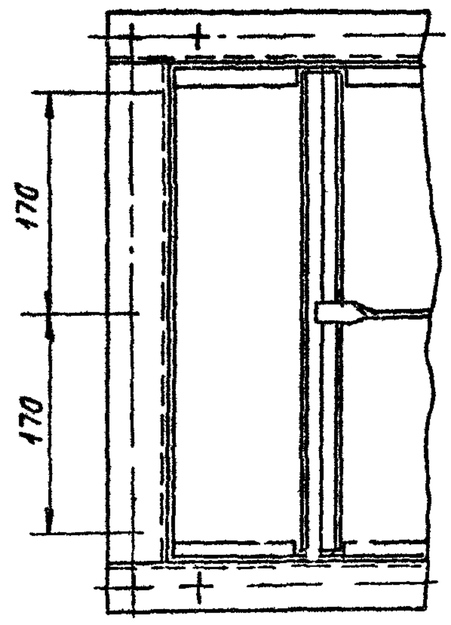

Г — Г

М 1 2,5

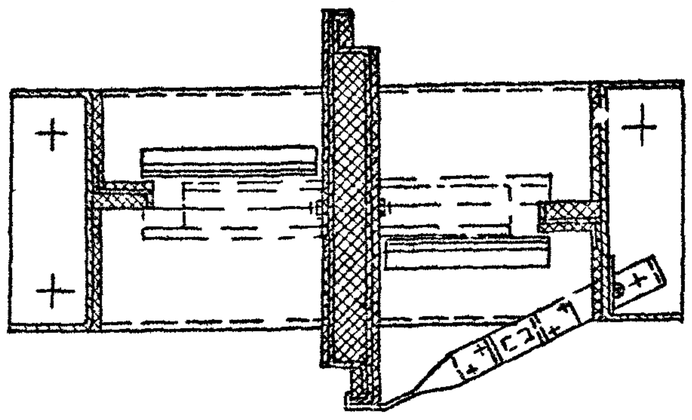

Изм.	Лист	№ докум.	Подп.	Дата	АЗЕ 095 000 СБ
					Лист 2

Копировал Формат А3

Форм.	Зона	Поз.	Обозначение	Наименование	Кол.	Примечание
				Документация		
А4			АЗЕ 096.000СБ	Сборочный чертеж		
Г3			АЗЕ 094.000Д	Клапан огнезадерживающий взрывозащищенный с пределом огнестойкости 0,25 и 0,5 ч.		
				Технические требования		
				Сборочные единицы		
А4		1	АЗЕ 094.010-01	Кронштейн	1	
А4		2	АЗЕ 094.030	Кронштейн	1	
				Детали		
А4		3	АЗЕ 094.001	Тяга	1	
А4		4	АЗЕ 094.002	Пружина	1	
А4		5	АЗЕ 094.003	Ручка	1	
А4		6	АЗЕ 094.004	Шайба	1	
А4		7	АЗЕ 094.005	Чека	1	
А4		8	АЗЕ 094.007	Склиз	1	
А4		9	АЗЕ 094.008	Палец	1	
				Стандартные изделия		
		10		Болт М8×20.36 ГОСТ 7798-70	4	
		11		Шайба 8.65Г ГОСТ 6402-70	1	
		12		Шайба 8.32 ГОСТ 11371-78	2	
		13		Шайба 10.32 ГОСТ 11371-78	2	
		14		Шплинт 2×15 ГОСТ 397-79	1	

Инв. № подл. | Подп. и дата | Взам. инв. № | Инв. № дубл. | Подп. и дата

Изм.	Лист	№ докум.	Подп.	Дата
Разраб.	Белявская			
Пров.	Крупник			
Рук. гр.	Крупник			
Н. контр.	Леутес			
Утв.	Сливак			

АЗЕ 096.000

Клапан огнезадерживающий взрывозащищенный с пределом огнестойкости 0,25 и 0,5 ч

Лит.	Лист	Листов
И	1	2

САНТЕХНИИПРОЕКТ

Формат: А4

Форм.	Зона	Поз.	Обозначение	Наименование	Кол.	Примечание
				Материалы		
		15		Канат Е,0-Г-В-Н-140 ГОСТ 3062-80	10	м
		16		Проволока 0,8-II ГОСТ 3282-74	1,0	м
			Переменные данные для исполнений:			
				АЗЕ 096.000		
				Сборочные единицы		
А4		17	АЗЕ 094.040-01	Вставка плавкая	1	
А4		18	АЗЕ 094.100-01	Лопатка	2	
А4		19	АЗЕ 096.010	Корпус	1	
А4		20	АЗЕ 096.020	Стойка	1	
А4		21	АЗЕ 096.030	Тяга с рычагами	1	
				Детали		
А4		22	АЗЕ 094.006	Крышка	4	
А4		23	АЗЕ 094.016-01	Тяга	1	
				Стандартные изделия		
		24		Болт М8×40.36 ГОСТ 7798-70	2	
		25		Винт 2М5×14.36 ГОСТ 17475-80	8	
		26		Гайка М5.4 ГОСТ 5916-70	8	
		27		Гайка М8.4 ГОСТ 5915-70	11	
		28		Шайба 5.65Г ГОСТ 6402-70	8	
		29		Шайба 8.02 ГОСТ 11371-78	12	

Инв. № подл. | Подп. и дата | Взам. инв. № | Инв. № дубл. | Подп. и дата

Изм.	Лист	№ докум.	Подп.	Дата

АЗЕ 096.000

Лист 2

Формат: А4

Серия 5.904-54 выпуск 1

Форм.	Зона	Поз.	Обозначение	Наименование	Кол.	Примечание
				Прочие изделия		
		30		Подшипник 876903 ТУ 37.006.045-77	4	
				АЗЕ 096.000-01		
				Сборочные единицы		
А4		17	АЗЕ 094.040-01	Вставка плавкая	1	
А4		18	АЗЕ 094.100-02	Лопатка	2	
А4		19	АЗЕ 096.010-01	Корпус	1	
А4		20	АЗЕ 096.020	Стойка	1	
А4		21	АЗЕ 096.030	Тяга с рычагами	1	
				Детали		
А4		22	АЗЕ 094.006	Крышка	4	
А4		23	АЗЕ 094.016-01	Тяга	1	
				Стандартные изделия		
		24		Болт М8×40.36 ГОСТ 7798-70	2	
		25		Винт 2М5×14.36 ГОСТ 17475-80	8	
		26		Гайка М5.4 ГОСТ 5916-70	8	
		27		Гайка М8.4 ГОСТ 5915-70	11	
		28		Шайба 5.65Г ГОСТ 6402-70	8	
		29		Шайба 8.02 ГОСТ 11371-78	12	
				Прочие изделия		
		30		Подшипник 876903 ТУ 37.006.045-77	4	

Инв. № подл. | Подп. и дата | Взам. инв. № | Инв. № дубл. | Подп. и дата

Изм.	Лист	№ докум.	Подп.	Дата

АЗЕ 096.000

Лист 3

Формат А4

Форм.	Зона	Поз.	Обозначение	Наименование	Кол.	Примечание
				АЗЕ 096.000-02		
				Сборочные единицы		
А4		17	АЗЕ 094.040-01	Вставка плавкая	1	
А4		18	АЗЕ 094.100-03	Лопатка	2	
А4		19	АЗЕ 096.010-02	Корпус	1	
А4		20	АЗЕ 096.020	Стойка	1	
А4		21	АЗЕ 096.030	Тяга с рычагами	1	
				Детали		
А4		22	АЗЕ 094.006	Крышка	4	
А4		23	АЗЕ 094.016-01	Тяга	1	
				Стандартные изделия		
		24		Болт М8×40.36 ГОСТ 7798-70	2	
		25		Винт 2М5×14.36 ГОСТ 17475-80	8	
		26		Гайка М5.4 ГОСТ 5916-70	8	
		27		Гайка М8.4 ГОСТ 5915-70	11	
		28		Шайба 5.65Г ГОСТ 6402-70	8	
		29		Шайба 8.02 ГОСТ 11371-78	12	
				Прочие изделия		
		30		Подшипник 876903 ТУ 37.006.045-77	4	
				АЗЕ 096.000-03		
				Сборочные единицы		
А4		17	АЗЕ 094.040-02	Вставка плавкая	1	

Инв. № подл. | Подп. и дата | Взам. инв. № | Инв. № дубл. | Подп. и дата

Изм.	Лист	№ докум.	Подп.	Дата

АЗЕ 096.000

Лист 4

Копировал: Кузьбакина

Формат: А4

Формат	Зона	Поз.	Обозначение	Наименование	Кол.	Примечание
А4		18	АЗЕ 094.100-03	Лопатка	3	
А4		19	АЗЕ 096 010-03	Корпус	1	
А4		20	АЗЕ 096 020-01	Стойка	1	
А4		21	АЗЕ 096 030-01	Тяга с рычагами	1	
				Детали		
А4		22	АЗЕ 094.006	Крышка	6	
А4		23	АЗЕ 094.016-02	Тяга	1	
				Стандартные изделия		
		24		Болт М8×40.36 ГОСТ 7798-70	3	
		25		Винт 2М5×14.36 ГОСТ 17475-80	12	
		26		Гайка М5.4 ГОСТ 5916-70	12	
		27		Гайка М8.4 ГОСТ 5915-70	12	
		28		Шайба 5.65Г ГОСТ 6402-70	12	
		29		Шайба 8.02 ГОСТ 11371-78	14	
				Прочие изделия		
		30		Подшипник 876903		
				ТУ 37.006.045-77	6	
				АЗЕ 096.000-04		
				Сборочные единицы		
А4		17	АЗЕ 094.040	Вставка плавкая	1	
А4		18	АЗЕ 094.100-04	Лопатка	4	
А4		19	АЗЕ 096.010-04	Корпус	1	
А4		20	АЗЕ 096 020-02	Стойка	1	
А4		21	АЗЕ 096.030-02	Тяга с рычагами	1	

Инв. № подл. | Подп. и дата | Взам. инв. № | Инв. № дубл. | Подп. и дата

Изм. Лист № докум. Подп. Дата

АЗЕ 096.000 Лист 5

Формат А4

Формат	Зона	Поз.	Обозначение	Наименование	Кол.	Примечание
				Детали		
А4		22	АЗЕ 094 006	Крышка	8	
А4		23	АЗЕ 034.316	Тяга	1	
				Стандартные изделия		
		24		Болт 18×40.36 ГОСТ 7798-70	4	
		27		Винт 2М15×14.36 ГОСТ 17475-80	16	
		26		Гайка М5.4 ГОСТ 5916-70	16	
		27		Гайка М8.4 ГОСТ 5915-70	13	
		28		Шайба 5.65Г ГОСТ 6402-70	16	
		29		Шайба 8.02 ГОСТ 11371-78	16	
				Прочие изделия		
		30		Подшипник 876903		
				ТУ 37.006.045-77	8	
				АЗЕ 096.000-05		
				Сборочные единицы		
А4		17	АЗЕ 094.040-03	Вставка плавкая	1	
А4		18	АЗЕ 094.100-05	Лопатка	5	
А4		19	АЗЕ 096.010-05	Корпус	1	
А4		20	АЗЕ 096.020-03	Стойка	1	
А4		21	АЗЕ 096.030-03	Тяга с рычагами	1	
				Детали		
А4		22	АЗЕ 094 006	Крышка	10	
А4		23	АЗЕ 094.016-03	Тяга	1	

Инв. № подл. | Подп. и дата | Взам. инв. № | Инв. № дубл. | Подп. и дата

Изм. Лист № докум. Подп. Дата

АЗЕ 096.000 Лист 6

Формат А4

Серия 5.904-54 Выпуск 1

Формат	Зона	Поз.	Обозначение	Наименование	Кол.	Примечание
				Стандартные изделия		
		24		Болт М8×40.36 ГОСТ 7798-70	5	
		25		Винт 2М5×14.36 ГОСТ 17475-80	20	
		26		Гайка М5.4 ГОСТ 5916-80	20	
		27		Гайка М8.4 ГОСТ 5915-80	14	
		28		Шайба 5.65Г ГОСТ 6402-70	20	
		29		Шайба 8.02 ГОСТ 11371-80	18	
				Прочие изделия		
		30		Подшипник 876903		
				ТУ 37.006.045-77	10	
				АЗЕ 096.000-06		
				Сборочные единицы		
А4		17	АЗЕ 094.040-01	Вставка плавкая	1	
А4		18	АЗЕ 094.100-07	Лопатка	2	
А4		19	АЗЕ 096.010-06	Корпус	1	
А4		20	АЗЕ 096.020-04	Стойка	1	
А4		21	АЗЕ 096.030	Тяга с рычагами	1	
				Детали		
А4		22	АЗЕ 094 006	Крышка	4	
А4		23	АЗЕ 094.015-01	Тяга	1	
				Стандартные изделия		
		24		Болт М8×40.36 ГОСТ 7798-70	2	
		25		Винт 2М5×14.36 ГОСТ 17475-80	3	

Инв. № подл. | Подп. и дата | Взам. инв. № | Инв. № дубл. | Подп. и дата

Изм. Лист № докум. Подп. Дата

АЗЕ 096.000 Лист 7

Формат А4

Формат	Зона	Поз.	Обозначение	Наименование	Кол.	Примечание
		25		Гайка М5.4 ГОСТ 5916-70	8	
		27		Гайка М8.4 ГОСТ 5915-70	11	
		28		Шайба 5.65Г ГОСТ 6402-70	8	
		29		Шайба 8.02 ГОСТ 11371-78	12	
				Прочие изделия		
		30		Подшипник 876903		
				ТУ 37.006.045-77	4	
				АЗЕ 096.000-07		
				Сборочные единицы		
А4		17	АЗЕ 094 040-01	Вставка плавкая	1	
А4		18	АЗЕ 094.100-08	Лопатка	2	
А4		19	АЗЕ 096.010-07	Корпус	1	
А4		20	АЗЕ 096 020-04	Стойка	1	
А4		21	АЗЕ 096.030	Тяга с рычагами	1	
				Детали		
А4		22	АЗЕ 094 006	Крышка	4	
А4		23	АЗЕ 034.016-01	Тяга	1	
				Стандартные изделия		
		24		Болт М8×40.36 ГОСТ 7798-70	2	
		25		Винт 2М5×14.36 ГОСТ 17475-80	8	
		26		Гайка М5.4 ГОСТ 5916-70	8	
		27		Гайка М8.4 ГОСТ 5915-70	11	
		28		Шайба 5.65Г ГОСТ 6402-70	8	
		29		Шайба 8.02 ГОСТ 11371-78	12	

Инв. № подл. | Подп. и дата | Взам. инв. № | Инв. № дубл. | Подп. и дата

Изм. Лист № докум. Подп. Дата

АЗЕ 096.000 Лист 8

Копировал Формат А4

Формат	Зона	Поз	Обозначение	Наименование	Кол.	Примечание
				Прочие изделия		
		30		Подшипник 876903 ТУ 37 006 045-77	4	
				А3Е 096 000-08		
				Сборочные единицы		
А4		17	А3Е 094. 040-01	Вставка плавкая	1	
А4		18	А3Е 094 100-09	Лопатка	2	
А4		19	А3Е 096. 010-08	Корпус	1	
А4		20	А3Е 096 020-04	Стойка	1	
А4		21	А3Е 096 030	Тяга с рычагами	1	
				Детали		
А4		22	А3Е 094. 006	Крышка	4	
А4		23	А3Е 094. 016-01	Тяга	1	
				Стандартные изделия		
		24		Болт М8х40.36 ГОСТ 7798-70	2	
		25		Винт 2М5х14.36 ГОСТ 17475-80	8	
		26		Гайка М5.4 ГОСТ 5916-70	8	
		27		Гайка М8.4 ГОСТ 5915-70	11	
		28		Шайба 5.65Г ГОСТ 6402-70	8	
		29		Шайба 8.02 ГОСТ 11371-78	12	
				Прочие изделия		
		30		Подшипник 876903 ТУ 37.006.045-77	4	

Инв. № подл. | Подп. и дата | Взам. инв. № | Инв. № дубл. | Подп. и дата

Изм.	Лист	№ докум.	Подп.	Дата	А3Е 096 000	Лист 9

Копировал Крапилина Формат А4

Формат	Зона	Поз	Обозначение	Наименование	Кол.	Примечание
				А3Е 096. 030-09		
				Сб. сборочные единицы		
А4		17	А3Е 094 040-02	Вставка плавкая	1	
А4		18	А3Е 094 100-09	Лопатка	3	
А4		19	А3Е 096 010-09	Корпус	1	
А4		20	А3Е 096 020-05	Стойка	1	
А4		21	А3Е 096. 030-01	Тяга с рычагами	1	
				Детали		
А4		22	А3Е 094. 006	Крышка	6	
А4		23	А3Е 094. 016-02	Тяга	1	
				Стандартные изделия		
		24		Болт М8х40.36 ГОСТ 7798-70	3	
		25		Винт 2М5х14.36 ГОСТ 17475-80	12	
		26		Гайка М5 4 ГОСТ 5916-70	12	
		27		Гайка М8 4 ГОСТ 5915-70	12	
		28		Шайба 5.65Г ГОСТ 6402-70	12	
		29		Шайба 8.02 ГОСТ 11371-78	14	
				Прочие изделия		
		30		Подшипник 876903 ТУ 37. 006. 045-77	6	
				А3Е 096 000-10		
				Сборочные единицы		
А4		17	А3Е 094. 040	Вставка плавкая	1	

Инв. № подл. | Подп. и дата | Взам. инв. № | Инв. № дубл. | Подп. и дата

Изм.	Лист	№ докум.	Подп.	Дата	А3Е. 096.000	Лист 10

Копировал Крапилина Формат А4

Серия 5.904-54 Выпуск 1

Формат	Зона	Поз	Обозначение	Наименование	Кол	Примечание
А4		18	А3Е 094. 100-10	Лопатка	4	
А4		19	А3Е 096 010-10	Корпус	1	
А4		20	А3Е 096. 020-06	Стойка	1	
А4		21	А3Е 096. 030-02	Тяга с рычагами	1	
				Детали		
А4		22	А3Е 094 006	Крышка	8	
А4		23	А3Е 094. 016	Тяга	1	
				Стандартные изделия		
		24		Болт М8х40.36 ГОСТ 7798-70	4	
		25		Винт 2М5х14.36 ГОСТ 17475-80	16	
		26		Гайка М5.4 ГОСТ 5916-70	16	
		27		Гайка М8 4 ГОСТ 5915-70	13	
		28		Шайба 5.65Г ГОСТ 6402-70	16	
		29		Шайба 8.02 ГОСТ 11371-78	16	
				Прочие изделия		
		30		Подшипник 876903 ТУ 37. 006. 045-77	8	
				А3Е 096.000-11		
				Сборочные единицы		
А4		17	А3Е 094. 040-03	Вставка плавкая	1	
А4		18	А3Е 094. 100-11	Лопатка	5	
А4		19	А3Е 096. 010-11	Корпус	1	
А4		20	А3Е 096 020-07	Стойка	1	
А4		21	А3Е 096 030-03	Тяга с рычагами	1	

Инв. № подл. | Подп. и дата | Взам. инв. № | Инв. № дубл. | Подп. и дата

Изм.	Лист	№ докум.	Подп.	Дата	А3Е 096 000	Лист 11

Копировал Крапилина Формат А4

Формат	Зона	Поз	Обозначение	Наименование	Кол	Примечание
				Детали		
А4		22	А3Е 094 006	Крышка	10	
А4		23	А3Е 094. 016-03	Тяга	1	
				Стандартные изделия		
		24		Болт М8х40.36 ГОСТ 7798-70	5	
		25		Винт 2М5х14.36 ГОСТ 17475-80	20	
		26		Гайка М5 4 ГОСТ 5916-70	20	
		27		Гайка М8 4 ГОСТ 5915-70	14	
		28		Шайба 5.65Г ГОСТ 6402-70	20	
		29		Шайба 8.02 ГОСТ 11371-78	18	
				Прочие изделия		
		30		Подшипник 876903 ТУ 37. 006. 045-77	10	

Инв. № подл. | Подп. и дата | Взам. инв. № | Инв. № дубл. | Подп. и дата

Изм.	Лист	№ докум.	Подп.	Дата	А3Е 096.000	Лист 12

Копировал: Крапилина Формат А4

АЗЕ 096 000 СБ

Рис 1

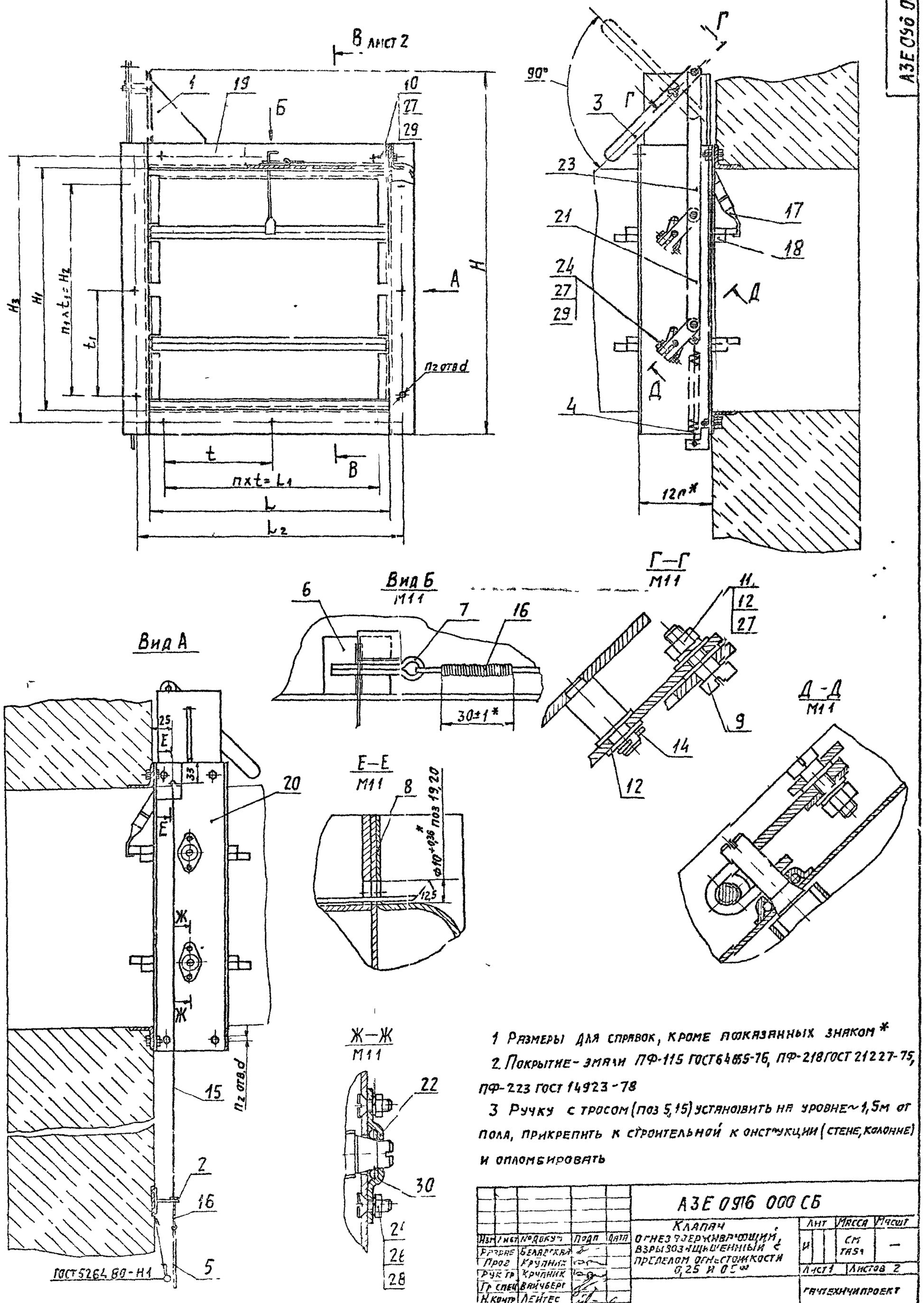

1 Размеры для справок, кроме показанных знаком *

2 Покрытие - эмали ПФ-115 ГОСТ 64655-76, ПФ-218 ГОСТ 21227-75, ПФ-223 ГОСТ 14923-78

3 Ручку с тросом (поз 5,15) установить на уровне ~1,5м от пола, прикрепить к строительной конструкции (стене, колонне) и опломбировать

Изм	Лист	№ докум	Подп	Дата	АЗЕ 096 000 СБ			
Разраб		Беладская			Клапан огнезадерживающий, взрывозащищенный с пределом огнестойкости 0,25 и 0,5 ч	Лит	Масса	Масшт
Пров		Крупник				И	См таб	—
Рук гр		Крупник				Лист 1	Листов 2	
Гр спец		Вайчберг				Гачтехнчипроект		
Н. контр		Лейтес						
Утв		Спивак						

Копировал Павлов Формат 42

Серия 5 904-54 Выпуск 1

Инв. № подл. | Подп. и дата | Взам. инв. № | Инв. № дубл. | Подп. и дата

Рис 2
Остальное - см. рис 1

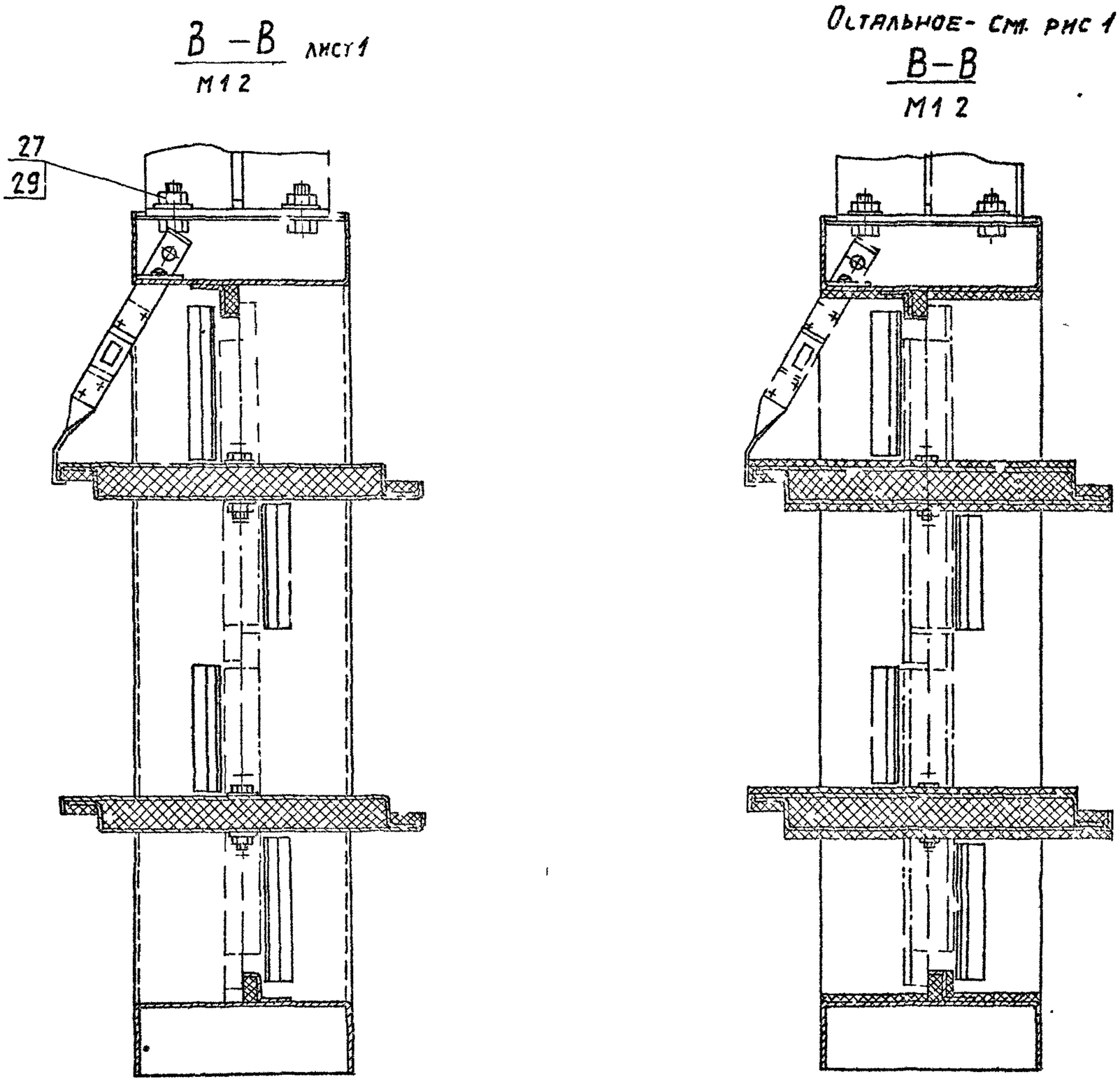

Обозначение	Рис	Предел огнестойкости, ч	Размеры, мм										Кол., шт			Масса, кг
			H	H1	H2	H3	L	L1	L2	t	t1	d	m	n1	n2	
АЗЕ 096 000	1	0,25	598	400	340	430	400	340	430	170	170	7	2	2	12	16
— 01							500	465	530	155			3		14	18
— 02							600	540	630	135			4		16	20
— 03			798	600	540	530					135	10		4	21	26
— 04			998	800	760	830	800	760	830	190	190					40
— 05			1198	1000	550	1040	1000	950	1040				5	5	24	56
— 06	2	0,5	598	400	340	430	400	340	430	170	170	7	2	2	12	18
— 07							500	465	530	155			3		14	21
— 08							600	540	630	135			4		16	2[illegible]
— 09			798	600	540	530					135	10		4	20	30
— 10			998	800	760	830	800	760	830	190	190					47
— 11			1198	1000	950	1040	1000	950	1040				5	5	24	67

Серия 5 904-51 выпуск 1

Инв. № подл. | Подп. и дата | Взам. инв. № | Инв. № дубл. | Подп. и дата

Формат	Зона	Поз.	Обозначение	Наименование	Кол.	Примечание
				Документация		
x)			АЗЕ 096.010 СБ	Сборочный чертеж		x) А2; А3
				Сборочные единицы		
А4		1	АЗЕ 094.070	Пластина	1	
				Детали		
А4		2	АЗЕ 094.033	Петля	1	
А4		3	АЗЕ 094.034	Уголок	1	
			Переменные данные для исполнений			
				АЗЕ 096.010		
				Сборочные единицы		
А4		4	АЗЕ 094.080-02	Поперечина	2	
				Детали		
А3		5	АЗЕ 094.032-01	Стойка	1	
А4		6	АЗЕ 094.034-01	Уголок	1	
		7	-03	Уголок	1	
		8	-04	Уголок	1	
Б4		9	АЗЕ 096.001	Прокладка; 14-1,1×79-1,9		
				Картон асбестовый		
				КАОН-1-5 ГОСТ 2850-80	1	0,01кг

Подп. и дата | Взам. инв. № | Инв. № дубл. | Подп. и дата | Инв. № подл.

Изм.	Лист	№ докум.	Подп.	Дата	АЗЕ 096.010		
Разраб.	Белявская				Корпус	Лит.	Лист 1 / Листов 8
Пров.	Крупник						
Рук. гр.	Крупник						
Н. контр.	Лейтес						
Утв.	Сливак						

Копировал: Краилина Формат: А4

Формат	Зона	Поз.	Обозначение	Наименование	Кол.	Примечание
Б4		10	АЗЕ 096.002	Прокладка; 14-1,1×70-1,9		
				Картон асбестовый		
				КАОН-1-5 ГОСТ 2850-80	1	0,01кг
Б4		11	АЗЕ 096.003	Прокладка; 14-1,1×63-1,9		
				Картон асбестовый		
				КАОН-1-5 ГОСТ 2850-80	1	0,01кг
Б4		12	АЗЕ 096.004	Прокладка; 14-1,1×85-2,2		
				Картон асбестовый		
				КАОН-1-5 ГОСТ 2850-80	1	0,02кг
				АЗЕ 096.010-01		
				Сборочные единицы		
А4		4	АЗЕ 094.080-03	Поперечина	2	
				Детали		
А3		5	АЗЕ 094.032-01	Стойка	1	
А4		6	АЗЕ 094.034-01	Уголок	1	
		7	-03	Уголок	1	
		8	-04	Уголок	1	
Б4		9	АЗЕ 096.001	Прокладка; 14-1,1×79-1,9		
				Картон асбестовый		
				КАОН-1-5 ГОСТ 2850-80	1	0,01кг
Б4		10	АЗЕ 096.002	Прокладка; 14-1,1×70-1,9		
				Картон асбестовый		
				КАОН-1-5 ГОСТ 2850-80	1	0,01кг
Б4		11	АЗЕ 096.003	Прокладка; 14-1,1×63-1,9		
				Картон асбестовый		
				КАОН-1-5 ГОСТ 2850-80	1	0,01кг

Подп. и дата | Взам. инв. № | Инв. № дубл. | Подп. и дата | Инв. № подл.

Изм.	Лист	№ докум.	Подп.	Дата	АЗЕ 096.010	Лист 2

Копировал: Краилина Формат: А4

Серия 5.904-54 Выпуск 1

Формат	Зона	Поз.	Обозначение	Наименование	Кол.	Примечание
Б4		12	АЗЕ 096.004	Прокладка; 14-1,1×85-2,2		
				Картон асбестовый		
				КАОН-1-5 ГОСТ 2850-80	1	0,02кг
				АЗЕ 096.010-02		
				Сборочные единицы		
А4		4	АЗЕ 094.080-04	Поперечина	2	
				Детали		
А3		5	АЗЕ 094.032-01	Стойка	1	
А4		6	АЗЕ 094.034-01	Уголок	1	
		7	-03	Уголок	1	
		8	-04	Уголок	1	
Б4		9	АЗЕ 096.001	Прокладка; 14-1,1×79-1,9		
				Картон асбестовый		
				КАОН-1-5 ГОСТ 2850-80	1	0,01кг
Б4		10	АЗЕ 096.002	Прокладка; 14-1,1×70-1,9		
				Картон асбестовый		
				КАОН-1-5 ГОСТ 2850-80	1	0,01кг
Б4		11	АЗЕ 096.003	Прокладка; 14-1,1×63-1,9		
				Картон асбестовый		
				КАОН-1-5 ГОСТ 2850-80	1	0,01кг
Б4		12	АЗЕ 096.004	Прокладка; 14-1,1×85-2,2		
				Картон асбестовый		
				КАОН-1-5 ГОСТ 2850-80	1	0,02кг
				АЗЕ 096.010-03		
				Сборочные единицы		
А4		4	АЗЕ 094.080-05	Поперечина	2	

Подп. и дата | Взам. инв. № | Инв. № дубл. | Подп. и дата | Инв. № подл.

Изм.	Лист	№ докум.	Подп.	Дата	АЗЕ 096.010	Лист 3

Копировал: Краилина Формат: А4

Формат	Зона	Поз.	Обозначение	Наименование	Кол.	Примечание
				Детали		
А3		5	АЗЕ 094.032-02	Стойка	1	
А4		6	АЗЕ 094.034-01	Уголок	1	
		7	-03	Уголок	2	
		8	-04	Уголок	2	
Б4		9	АЗЕ 096.001	Прокладка; 14-1,1×79-1,9		
				Картон асбестовый		
				КАОН-1-5 ГОСТ 2850-80	1	0,01кг
Б4		10	АЗЕ 096.002	Прокладка; 14-1,1×70-1,9		
				Картон асбестовый		
				КАОН-1-5 ГОСТ 2850-80	2	0,01кг
Б4		11	АЗЕ 096.003	Прокладка; 14-1,1×63-1,9		
				Картон асбестовый		
				КАОН-1-5 ГОСТ 2850-80	2	0,01кг
Б4		12	АЗЕ 096.004	Прокладка; 14-1,1×85-2,2		
				Картон асбестовый		
				КАОН-1-5 ГОСТ 2850-80	1	0,02кг
				АЗЕ 096.010-04		
				Сборочные единицы		
А4		4	АЗЕ 094.080-06	Поперечина	2	
				Детали		
А3		5	АЗЕ 094.032-03	Стойка	1	
А4		6	АЗЕ 094.034-01	Уголок	1	
		7	-03	Уголок	3	
		8	-04	Уголок	3	

Подп. и дата | Взам. инв. № | Инв. № дубл. | Подп. и дата | Инв. № подл.

Изм.	Лист	№ докум.	Подп.	Дата	АЗЕ 096.010	Лист 4

Копировал: Краилина Формат: А4

Формат	Зона	Поз.	Обозначение	Наименование	Кол.	Примечание
Б4		9	АЗЕ 096.001	Прокладка: 14-11×79-1,9		
				Картон асбестовый		
				КАОН-1-5 ГОСТ 2850-80	1	0,11 кг
Б4		10	АЗЕ 096.002	Прокладка: 14-11×70-1,9		
				Картон асбестовый		
				КАОН-1-5 ГОСТ 2850-80	4	0,11 кг
Б4		11	АЗЕ 096.003	Прокладка: 14-11×63-1,9		
				Картон асбестовый		
				КАОН-1-5 ГОСТ 2850-80	3	0,1 кг
Б4		12	АЗЕ 096.004	Прокладка: 14-11×65-2,2		
				Картон асбестовый		
				КАОН-1-5 ГОСТ 2850-80	1	0,12 кг
				АЗЕ 096.010-05		
				Сборочные единицы		
А4		4	АЗЕ 094.080-07	Поперечина	2	
				Детали		
А3		5	АЗЕ 094.032-04	Стойка	1	
А4		6	АЗЕ 094.034-01	Уголок	1	
		7	-03	Уголок	4	
		8	-04	Уголок	4	
Б4		9	АЗЕ 096.001	Прокладка: 14-11×79-1,9		
				Картон асбестовый		
				КАОН-1-5 ГОСТ 2850-80	1	0,11 кг
Б4		10	АЗЕ 096.002	Прокладка: 14-11×70-1,9		
				Картон асбестовый		
				КАОН-1-5 ГОСТ 2850-80	4	0,11 кг

Инв. № подл. | Подп. и дата | Взам. инв. № | Инв. № дубл. | Подп. и дата

Изм. Лист № докум. Подп. Дата

АЗЕ 096.010

Лист 5

Формат А4

Формат	Зона	Поз.	Обозначение	Наименование	Кол.	Примечание
Б4		11	АЗЕ 096.003	Прокладка: 14-11×63-1,9		
				Картон асбестовый		
				КАОН-1-5 ГОСТ 2850-80	4	0,01 кг
Б4		12	АЗЕ 096.004	Прокладка: 14-11×85-2,2		
				Картон асбестовый		
				КАОН-1-5 ГОСТ 2850-80	1	0,02 кг
				АЗЕ 096.010-06		
				Сборочные единицы		
А4		4	АЗЕ 094.080-02	Поперечина	2	
				Детали		
А3		5	АЗЕ 094 032-01	Стойка	1	
А4		6	АЗЕ 094 034-02	Уголок	1	
		7	-03	Уголок	1	
		8	-05	Уголок	1	
				АЗЕ 096.010-07		
				Сборочные единицы		
А4		4	АЗЕ 094.080-03	Поперечина	2	
				Детали		
А3		5	АЗЕ 094.032-01	Стойка	1	
А4		6	АЗЕ 094.034-02	Уголок	1	
		7	-03	Уголок	1	
		8	-05	Уголок	1	

Инв. № подл. | Подп. и дата | Взам. инв. № | Инв. № дубл. | Подп. и дата

Изм. Лист № докум. Подп. Дата

АЗЕ 096.010

Лист 6

Формат А4

Формат	Зона	Поз.	Обозначение	Наименование	Кол.	Примечание
				АЗЕ 096.010-08		
				Сборочные единицы		
А4		4	АЗЕ 094.080-04	Поперечина	2	
				Детали		
А3		5	АЗЕ 094.032-01	Стойка	1	
А4		6	АЗЕ 094.034-02	Уголок	1	
		7	-03	Уголок	1	
		8	-05	Уголок	1	
				АЗЕ 096.010-09		
				Сборочные единицы		
А4		4	АЗЕ 094.080-05	Поперечина	2	
				Детали		
А3		5	АЗЕ 094.032-02	Стойка	1	
А4		6	АЗЕ 094.034-02	Уголок	1	
		7	-03	Уголок	2	
		8	-05	Уголок	2	
				АЗЕ 096.010-10		
				Сборочные единицы		
А4		4	АЗЕ 094 080-06	Поперечина	2	
				Детали		
А3		5	АЗЕ 094.032-03	Стойка	1	

Серия 5.904-54 Выпуск 1

Инв. № подл. | Подп. и дата | Взам. инв. № | Инв. № дубл. | Подп. и дата

Изм. Лист № докум. Подп. Дата

АЗЕ 096.010

Лист 7

Формат А4

Формат	Зона	Поз.	Обозначение	Наименование	Кол.	Примечание
А4		6	АЗЕ 094.034-02	Уголок	1	
		7	-03	Уголок	3	
		8	-05	Уголок	3	
				АЗЕ 096.010-11		
				Сборочные единицы		
А4		4	АЗЕ 094.080-07	Поперечина	2	
				Детали		
А3		5	АЗЕ 094.032-04	Стойка	1	
А4		6	АЗЕ 094.034-02	Уголок	1	
		7	-03	Уголок	4	
		8	-05	Уголок	4	

Инв. № подл. | Подп. и дата | Взам. инв. № | Инв. № дубл. | Подп. и дата

Изм. Лист № докум. Подп. Дата

АЗЕ 096.010

Лист 8

Копировал: Кильбаякина

Формат А4

Рис 1

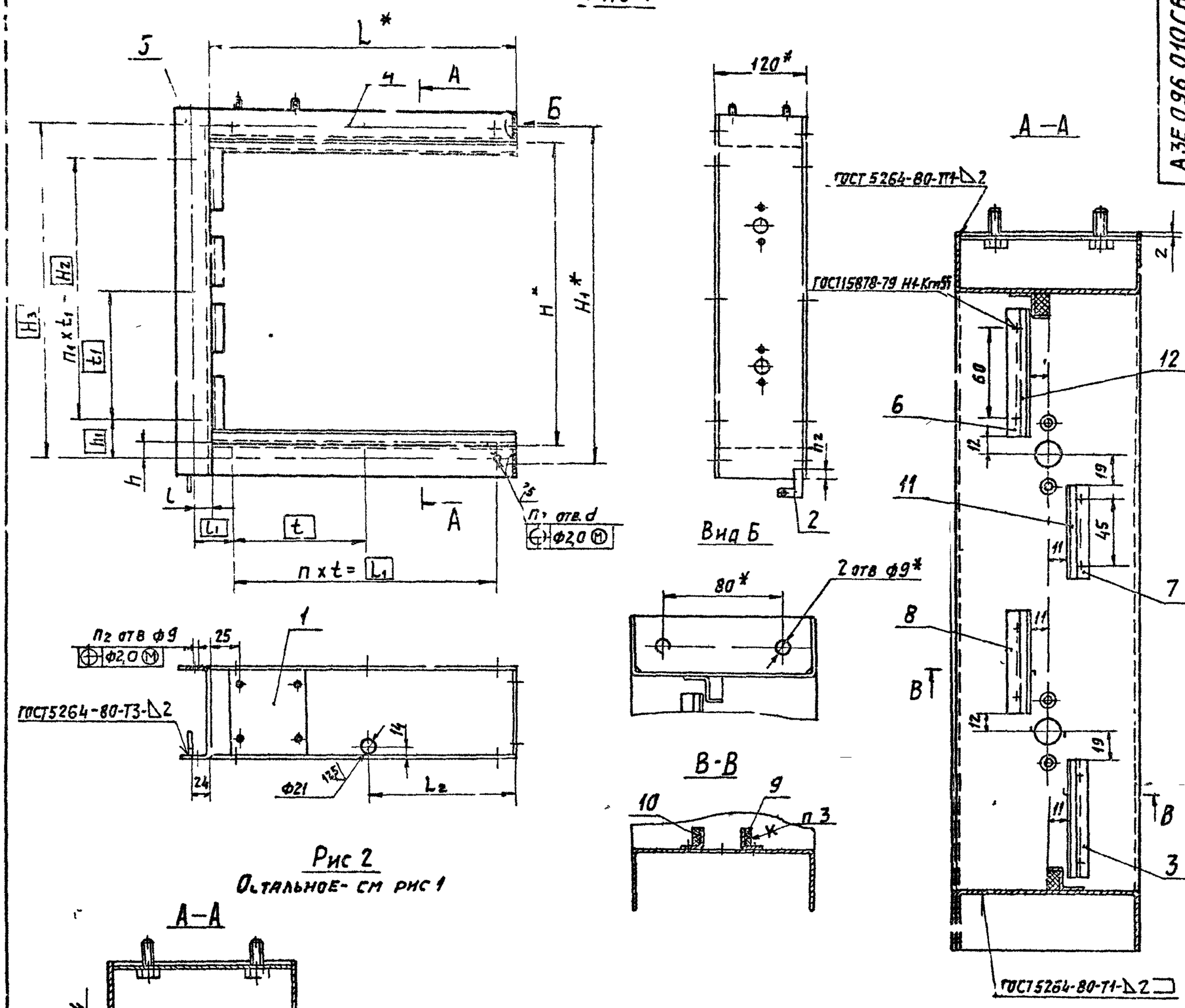

Рис 2
Остальное- см рис 1

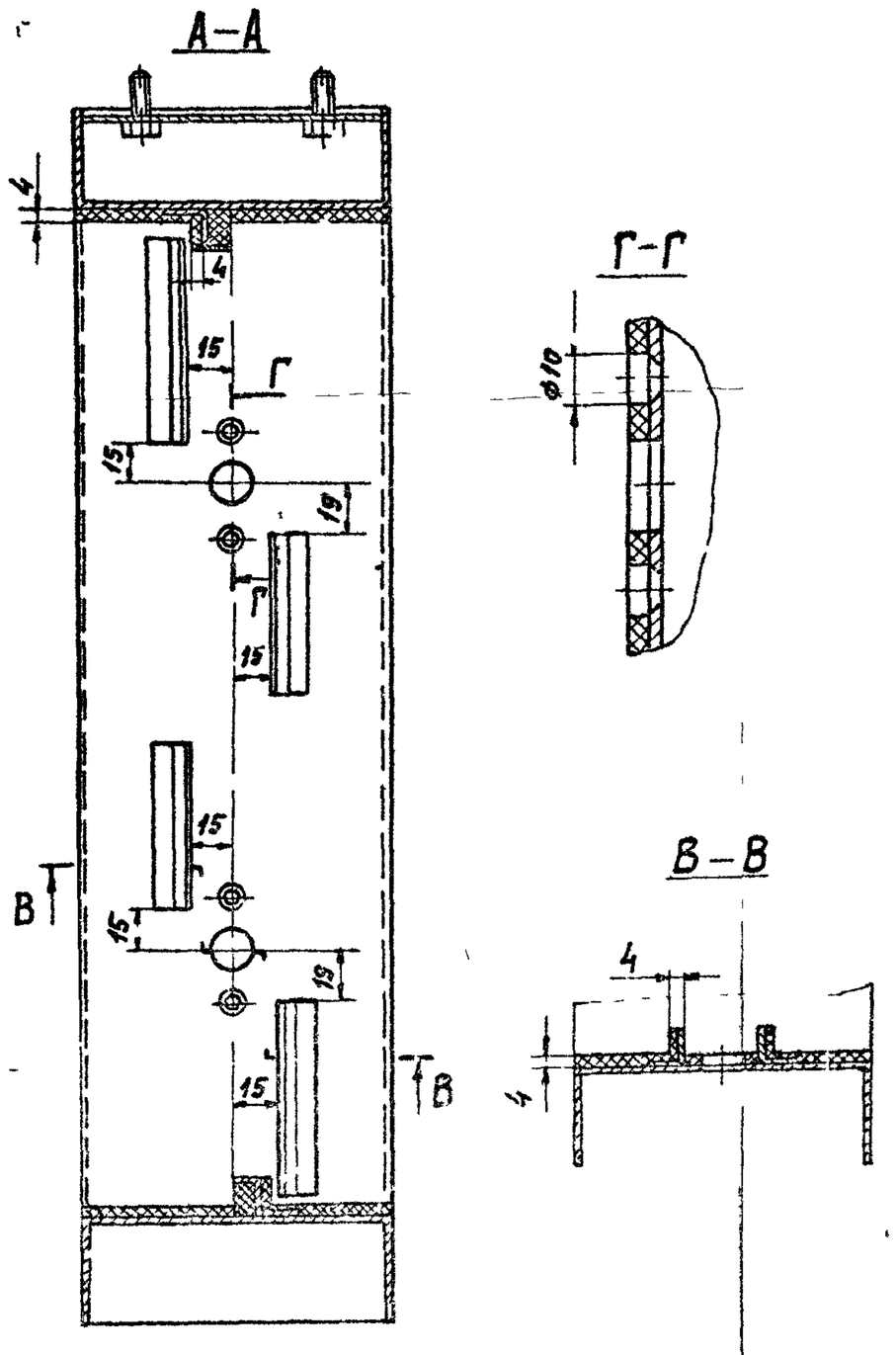

Условное обозначение

▨ – покрытие по стали вспучивающееся огнезащитное

1* Размеры для справок
2 Н14, $\pm \frac{t_2}{2}$
3 Клей 88СА ТУ 38-105-1760-87
4 Покрытие- см таблицу исполнений
5 Таблица исполнений – см лист 2

					АЗЕ 096 010 СБ			
Изм	Лист	№ докум	Подп	Дата	Корпус	Лит	Масса	Масшт
Разраб		Белявская				И	см табл	—
Пров		Крупник				Лист 1	Листов 2	
Рук гр		Крупчик				Сантехниипроект		
Гл спец		Вайнберг						
Н контр		Лентес						
Утв		Спивак						

Копировал Чаб'ин

Формат А2

Серия 5904-54 Выпуск 1

Инв № подл | Подп и дата | Взам инв № | Инв № дубл | Подп и дата

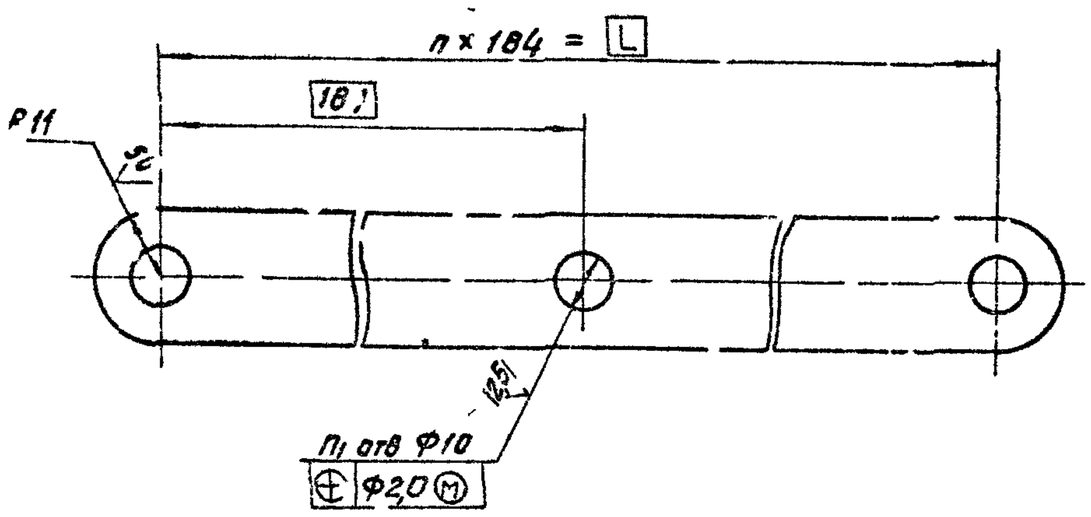

Обозначение	L, мм	Кол, шт		Масса, кг
		n	n_1	
А3Е 096 012	368	2	3	0,3
-01	552	3	4	0,4
-02	736	4	5	0,6

Неуказанные предельные отклонения размеров H14, h14, $\pm\frac{t_2}{2}$

Изм	Лист	№ докум.	Подп.	Дата	А3Е 096 012	Лит	Масса	Масшт
Разраб.		Болдовская			Тяга	И	см табл	—
Пров.		Крупник				Лист	Листов 31	
Рук. гр.		Крупник						
Гл. спец.		Вальберг			Полоса 4×22-Б-ГОСТ 103-76	САНТЕХНИИПРОЕКТ		
Н. контр.		Лейтес			ВСт 3-Г ГОСТ 535-1			
Утв.		Спивак						

Копировал Кульбакина Формат А3

Инв. № подл. | Подп. и дата | Взам. инв. № | Инв. № дубл. | Подп. и дата

Серия 5 904 54 выпуск 1

Обозначение	Рис	Размеры мм															Кол. шт.			Покрытие	Масса, кг
		H*	H_1*	H_2	H_3	h	h_1	h_2	l*	L_1	L_2	l	l_1	t	t_1	d	n	n_1	n_2		
А3Е 096 010	1	400	440	340	430	15	45	14	100	340	200	15	45	170	170	7	2	2	9	—	5,0
-01									00	465	250		32,5	155			3		11		5,8
-02									100	540	300		45	135			4		13		6,6
-03		600	640	540	630			25							135	10		4	15		7,5
-04		800	840	760	830		35	33	200	760	400		35	190	190						10
-05		1000	1040	950	1040	20	45	35	1000	950	500	20	45				5	5	18		12,8
-06	2	400	440	340	430	15	45	14	100	340	200	15		170	170	7	2	2	9	Покрытие по стали вспучивающееся огнезащитное ВПМ-2 ГОСТ 25131-82 Толщина покрытия 4мм	5,7
-07									200	465	250		32,5	155			3		11		6,6
-08									200	540	300		45	135			4		13		7,5
-09		600	640	540	630			25							135	10		4	15		8,4
-10		800	840	760	830		35	33	100	760	400		35	190	190						11,4
-11		1000	1040	950	1040	20	45	35	1000	950	500	20	45				5	5	18		14,4

Изм	Лист	№ докум.	Подп.	Дата	А3Е 096 010 СБ	Лист 2

Копировал Кульбакина Формат А3

Инв. № подл. | Подп. и дата | Взам. инв. № | Инв. № дубл. | Подп. и дата

Формат	Зона	Поз.	Обозначение	Наименование	Кол.	Примечание
				Документация		
А2			АЗЕ 096.020 СБ	Сборочный чертеж		
				Детали		
А4		1	АЗЕ 094 034	Уголок	1	
			Переменные данные	для исполнений.		
				АЗЕ 096.020		
				Детали		
А3		2	АЗЕ 094 032-01	Стойка	1	
А4		3	АЗЕ 094 034-01	Уголок	1	
		4	-03	Уголок	1	
		5	-04	Уголок	1	
Б4		6	АЗЕ 096.006	Прокладка; 14-1,1×79-1,9		
				Картон асбестовый		
				КАОН-1-5 ГОСТ 2850-80	1	0,01 кг
Б4		7	АЗЕ 096 007	Прокладка; 14-1,1×70-1,9		
				Картон асбестовый		
				КАОН-1-5 ГОСТ 2850-80	1	0,01 кг
Б4		8	АЗЕ 096 008	Прокладка; 14-1,1×63-1,9		
				Картон асбестовый		
				КАОН-1-5 ГОСТ 2850-80	1	0,01 кг
Б4		9	АЗЕ 096 009	Прокладка; 14-1,1×85-2,2		
				Картон асбестовый		
				КАОН-1-5 ГОСТ 2850-80	1	0,02 кг

Инв. № подл. | Подп. и дата | Взам. инв. № | Инв. № дубл. | Подп. и дата

АЗЕ 096 020

Изм. Лист № докум. Подп. Дата

Стойка

Лист 1 Листов 4

САНТЕХНИПРОЕКТ

Формат А4

Формат	Зона	Поз.	Обозначение	Наименование	Кол.	Примечание
				АЗЕ 096.020-01		
				Детали		
А3		2	АЗЕ 094.032-02	Стойка	1	
А4		3	АЗЕ 094.034-01	Уголок	1	
		4	-03	Уголок	2	
		5	-04	Уголок	2	
Б4		6	АЗЕ 096.006	Прокладка; 14-1,1×79-1,9		
				Картон асбестовый		
				КАОН-1-5 ГОСТ 2850-80	1	0,01кг
Б4		7	АЗЕ 096.007	Прокладка; 14-1,1×70-1,9		
				Картон асбестовый		
				КАОН-1-5 ГОСТ 2850-80	2	0,01кг
Б4		8	АЗЕ 096.008	Прокладка; 14-1,1×63-1,9		
				Картон асбестовый		
				КАОН-1-5 ГОСТ 2850-80	2	0,01кг
Б4		9	АЗЕ 096.009	Прокладка; 14-1,1×85-2,2		
				Картон асбестовый		
				КАОН-1-5 ГОСТ 2850-80	1	0,02кг
				АЗЕ 096.020-02		
				Детали		
А3		2	АЗЕ 094.032-03	Стойка	1	
А4		3	АЗЕ 094 034-01	Уголок	1	
		4	-03	Уголок	3	
		5	-04	Уголок	3	
Б4		6	АЗЕ 096 006	Прокладка; 14-1,1×79-1,9		
				Картон асбестовый		
				КАОН-1-5 ГОСТ 2850-80	1	0,01кг

Инв. № подл. | Подп. и дата | Взам. инв. № | Инв. № дубл. | Подп. и дата

АЗЕ 096. 020

Изм. Лист № докум. Подп. Дата

Лист 2

Формат А4

Серия 5.904-54 Выпуск 1

Формат	Зона	Поз.	Обозначение	Наименование	Кол.	Примечание
Б4		7	АЗЕ 096. 007	Прокладка; 14-1,1×70-1,9		
				Картон асбестовый		
				КАОН-1-5 ГОСТ 2850-80	3	0,01кг
Б4		8	АЗЕ 096.008	Прокладка; 14-1,1×63-1,9		
				Картон асбестовый		
				КАОН-1-5 ГОСТ 2850-80	3	0,01кг
Б4		9	АЗЕ 096. 009	Прокладка; 14-1,1×85-2,2		
				Картон асбестовый		
				КАОН-1-5 ГОСТ 2850-80	1	0,02кг
				АЗЕ 096.020-03		
				Детали		
А3		2	АЗЕ 094 032-04	Стойка	1	
А4		3	АЗЕ 094.034-01	Уголок	1	
		4	-03	Уголок	4	
		5	-04	Уголок	4	
Б4		6	АЗЕ 096. 006	Прокладка; 14-1,1×79-1,9		
				Картон асбестовый		
				КАОН-1-5 ГОСТ 2850-80	1	0,01кг
Б4		7	АЗЕ 096 007	Прокладка; 14-1,1×70-1,9		
				Картон асбестовый		
				КАОН-1-5 ГОСТ 2850-80	4	0,01кг
Б4		8	АЗЕ 096 008	Прокладка; 14-1,1×63-1,9		
				Картон асбестовый		
				КАОН-1-5 ГОСТ 2850-80	4	0,01кг
Б4		9	АЗЕ 096 009	Прокладка; 14-1,1×85-2,2		
				Картон асбестовый		
				КАОН-1-5 ГОСТ 2850-80	1	0,02кг

Инв. № подл. | Подп. и дата | Взам. инв. № | Инв. № дубл. | Подп. и дата

АЗЕ 096 020

Изм. Лист № докум. Подп. Дата

Лист 3

Формат: А4

Формат	Зона	Поз.	Обозначение	Наименование	Кол.	Примечание
				АЗЕ 096.020-04		
				Детали		
А3		2	АЗЕ 094 032-01	Стойка	1	
А4		3	АЗЕ 094.034-02	Уголок	1	
		4	-03	Уголок	1	
		5	-05	Уголок	1	
				АЗЕ 096.020-05		
				Детали		
А3		2	АЗЕ 094.032-02	Стойка	1	
А4		3	АЗЕ 094.034-02	Уголок	1	
		4	-03	Уголок	2	
		5	-05	Уголок	2	
				АЗЕ 096.020-06		
				Детали		
А3		2	АЗЕ 094.032-03	Стойка	1	
А4		3	АЗЕ 094.034-02	Уголок	1	
		4	-03	Уголок	3	
		5	-05	Уголок	3	
				АЗЕ 096.020-07		
				Детали		
А3		2	АЗЕ 094.032-04	Стойка	1	
А4		3	АЗЕ 094.034-02	Уголок	1	
		4	-03	Уголок	4	
		5	-05	Уголок	4	

Инв. № подл. | Подп. и дата | Взам. инв. № | Инв. № дубл. | Подп. и дата

АЗЕ 096. 020

Изм. Лист № докум. Подп. Дата

Лист 4

Колчеровал. Кузьбакчина

Формат: А4

АЗЕ 096.020 СБ

Рис. 1

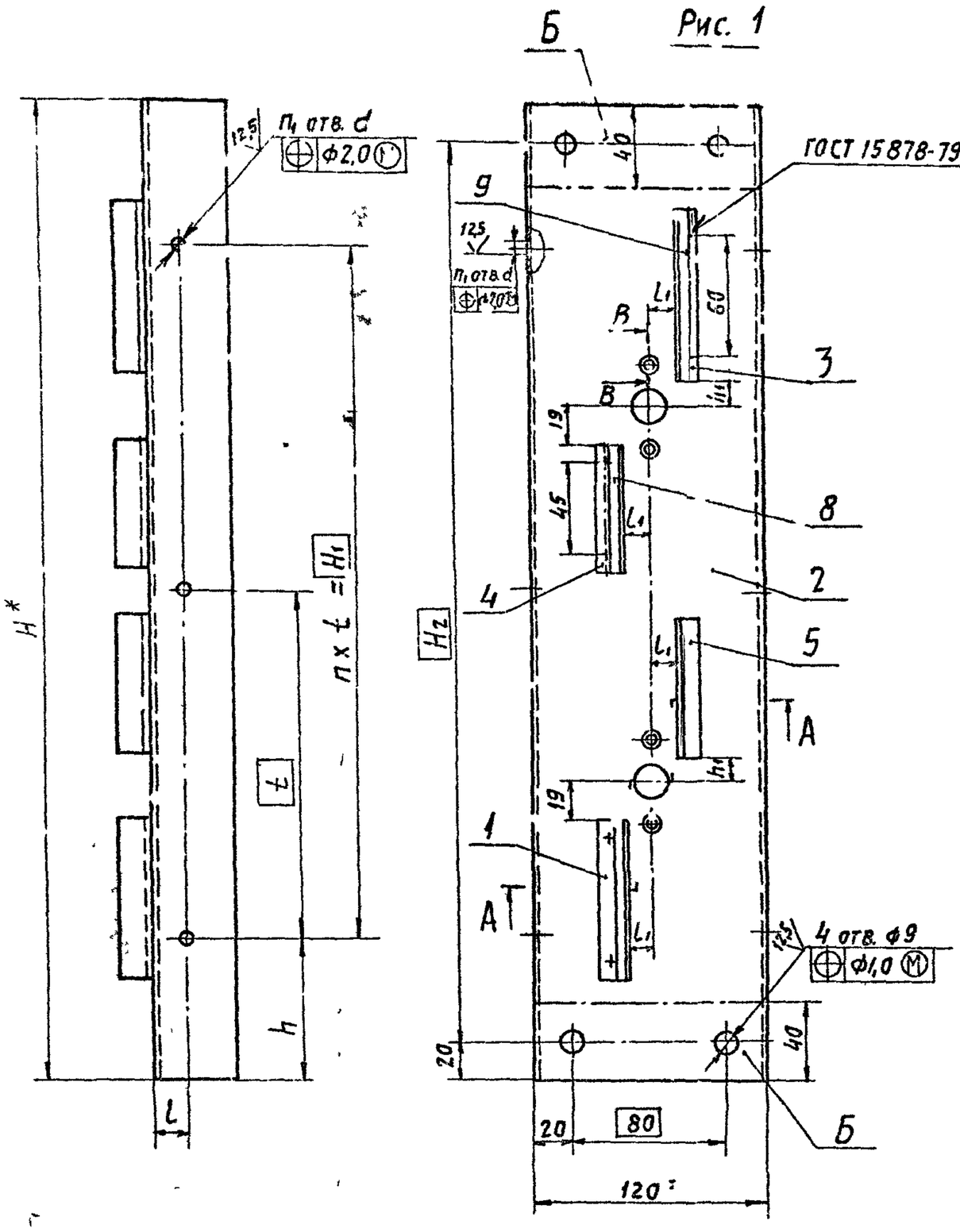

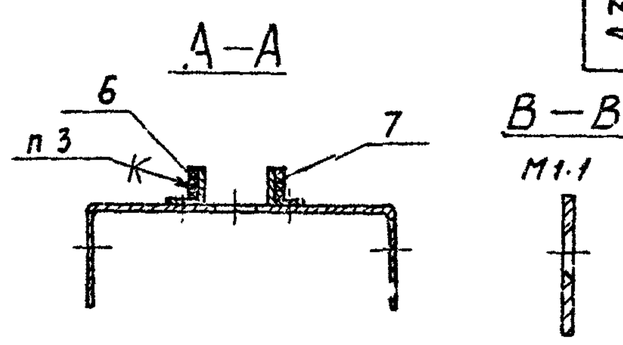

Рис. 2

Остальное – см. рис. 1

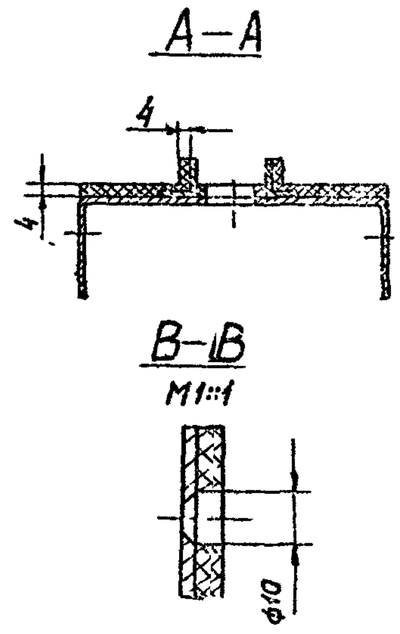

Обозначение	Рис.	Размеры, мм									Кол, шт.		Покрытие	Масса, кг
		H^*	H_1	H_2	h	h_1	l	l_1	t	d	n	n_1		
АЗЕ 096 020	1	480	340	440	70	12	15	11	170	7	2	3	—	1,6
—01		680	540	640					135	10	4	5		2,3
—02		880	760	840	60				190					2,9
—03		1080	950	1040	65		20				5	6		3,6
—04	2	480	340	440	70	15	15	15	170	7	2	3	Покрытие по стали вспучивающееся огнезащитное ВПМ-2 ГОСТ 25131-82 Толщина покрытия 4 мм	1,8
—05		680	540	640					135	10	4	5		2,5
—06		880	760	840	60				190					3,3
—07		1080	950	1040	65		20				5	6		4,1

Условное обозначение

▨ — покрытие по стали вспучивающееся огнезащитное.

1. * Размеры для справок.
2. $H14, \pm \frac{t2}{2}$.
3. Клей 88СА ТУ 38-105-1760-87.
4. Покрытие, кроме поверхностей Б, см таблицу исполнений

Изм	Лист	№ докум	Подп	Дата	АЗЕ 096.020 СБ			
Разраб		Белявская			Стойка	Лит	Масса	Масшт
Пров		Крупник				И	См табл.	—
Рук гр		Крупник				Лист	Листов 1	
Гл спец		Вайнберг				Сантехниипроект		
Н контр		Лентес						
Утв		Спивак						

Копировал Рев-л Формат А2

Серия 5904-54 выпуск 1

Инв № подл. | Подп и дата | Взам инв № | Инв № дубл. | Подп. и дата

Формат	Зона	Поз	Обозначение	Наименование	Кол	Примечание
				Документация		
А3			А3Е 096 030СБ	Сборочный чертеж		
				Детали		
А4		1	А3Е094 008-01	Палец	1	
А4		2	А3Е 094 016	Планка	1	
				Стандартные изделия		
		3		Шайба 10 32 гост 11371-78	1	
			Переменные данные	для исполнений		
				А3Е 096 030		
				Детали		
А4		4	А3Е 094.008	Палец	1	
А4		5	А3Е 094.016-04	Тяга	1	
А4		6	А3Е 094.017	Рычаг	2	
				Стандартные изделия		
		7		Гайка М8 4 гост 5915-70	2	
		8		Шайба 8 65Г гост 6402-70	2	
		9		Шайба 8 32 гост 11371-78	4	

А3Е 096.030

Тяга с рычагами

САНТЕХНИИПРОЕКТ

Формат: А4

Формат	Зона	Поз	Обозначение	Наименование	Кол	Примечание
				А3Е 096 030-01		
				Детали		
А4		4	А3Е 094.008	Палец	2	
А4		5	А3Е 094.017	Рычаг	3	
А3		6	А3Е 096 012	Тяга	1	
				Стандартные изделия		
		7		Гайка М8 4 гост 5915-70	3	
		8		Шайба 8 65Г гост 6402-70	3	
		9		Шайба 8 32 гост 11371-78	8	
				А3Е 096.030-02		
				Детали		
А4		4	А3Е 094 008	Палец	3	
А4		5	А3Е 094 017	Рычаг	4	
А3		6	А3Е 096.012-01	Тяга	1	
				Стандартные изделия		
		7		Гайка М8 4 гост 5915-70	4	
		8		Шайба 8 65Г гост 6402-70	4	
		9		Шайба 8 32 гост 11371-78	8	
				А3Е 096 030-03		
				Детали		
А4		4	А3Е 094 008	Палец	4	
А4		5	А3Е 094 017	Рычаг	5	
А3		6	А3Е 096 012-02	Тяга	1	
				Стандартные изделия		
		7		Гайка М8 4 гост 5915-70	5	
		8		Шайба 8 65Г гост 6402-70	5	
		9		Шайба 8 32 гост 11371-78	10	

А3Е 096.030

Формат: А4

А3Е 096.030СБ

Серия 5 904-54 Выпуск 1

Рис 1

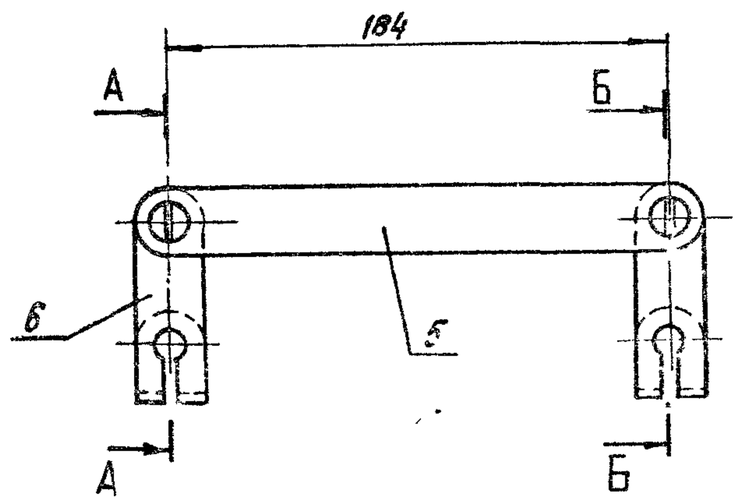

Рис. 2
Остальное-см. рис. 1

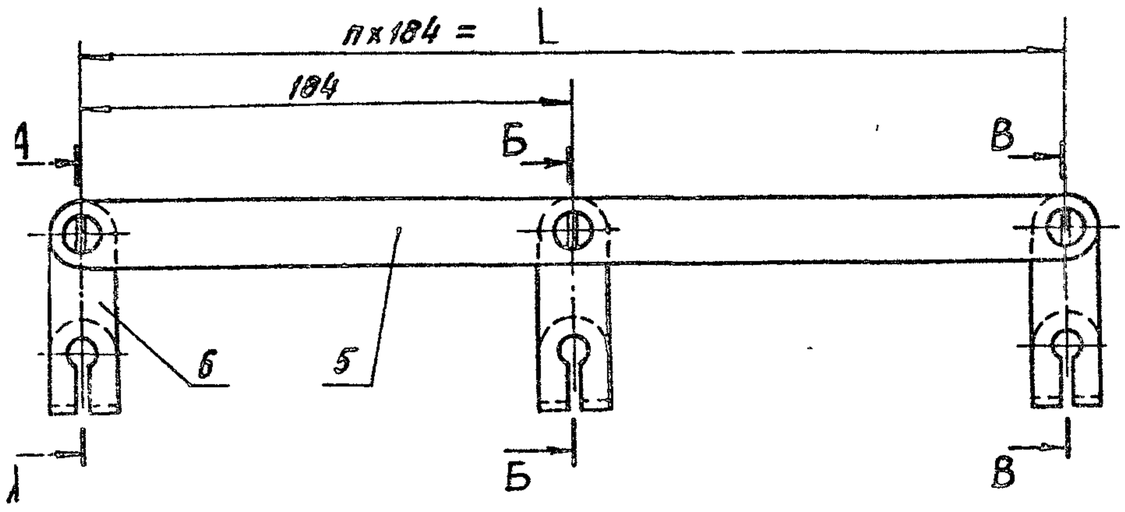

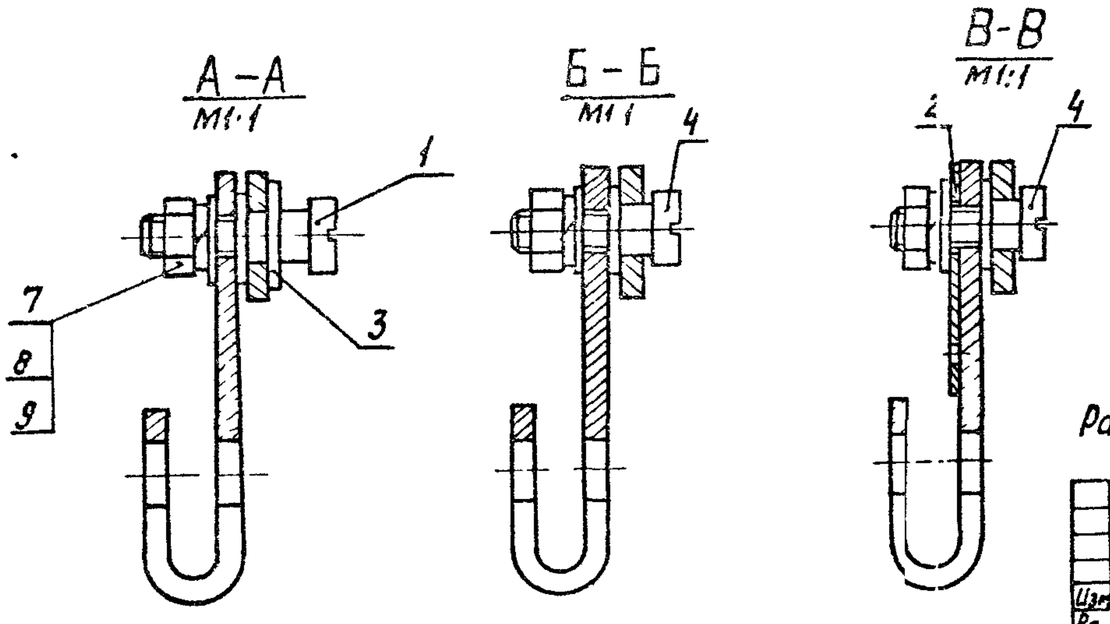

Обозначение	Рис	L, мм	n, шт	Масса, кг
А3Е 096.030	1	—	—	0,4
-01	2	368	2	0,7
-02		552	3	0,9
-03		736	4	1,2

Размеры для справок.

А3Е 096.030СБ

Тяга с рычагами

Изм	Лист	№ докум.	Подп
Разраб		Белявская	
Пров		Крупник	
Рук гр.		Крупник	
Гл спец		Вайнберг	
Н контр.		Лейтес	
Утв		Спивак	

Лит	Масса	Масшт
И	см. табл.	—

Лист | Листов 1

САНТЕХНИИПРОЕКТ

Копировал: Кумышкина

Формат: А3

Форм.	Зона	Поз.	Обозначение	Наименование	Кол.	Примечание
				Документация		
А2			АЗЕ 097.000 СБ	Сборочный чертеж		
А3			АЗЕ 094.000 Д	Клапан огнезадерживающий взрывозащищенный с пределом огнестойкости 0,25 и 0,5 ч		
				Технические требования		
				Сборочные единицы		
А4		1	АЗЕ 094.010-01	Кронштейн	1	
				Детали		
А4		2	АЗЕ 094.001	Тяга	1	
А4		3	АЗЕ 094.002	Пружина	1	
А4		4	АЗЕ 094.003	Рукоятка	1	
А4		5	АЗЕ 094.004	Шайба	1	
А4		6	АЗЕ 094.005	Чека	1	
А4		7	АЗЕ 094.008	Палец	1	
Б4		8	АЗЕ 097.001	Труба; L=1000 max		
				Труба ДКРНП 20×2		
				НД Л63 ГОСТ 494-76	1	
				Стандартные изделия		
		9		Болт М8×20.36 ГОСТ 7798-70	4	
		10		Шайба 8.65Г ГОСТ 6402-70	1	
		11		Шайба 8.32 ГОСТ 11371-78	2	
		12		Шайба 10.32 ГОСТ 11371-78	2	
		13		Шплинт 2×15 ГОСТ 397-79	1	

Инв. № подл. | Подп. и дата | Взам. инв. № | Инв. № дубл. | Подп. и дата

Изм.	Лист	№ докум.	Подп.	Дата
Разраб.	Белявская			
Пров.	Кирпичник			
Гл. спец.	Кирпичник			
Н. контр.	Леитес			
Утв.	Сливак			

АЗЕ 097.000

Клапан огнезадерживающий, взрывозащищенный с пределом огнестойкости 0,25 и 0,5 ч

Лит.	Лист	Листов
	1	2

САНТЕХНИИПРОЕКТ

Формат: А1

Форм.	Зона	Поз.	Обозначение	Наименование	Кол.	Примечание
				Материалы		
		14		Канат 2,0-Г-В-Н-140 ГОСТ 3062-80	8	м
		15		Проволока 0,8-II ГОСТ 3282-74	1	м
			Переменные данные	для исполнений:		
				АЗЕ 097.000		
				Сборочные единицы		
А4		16	АЗЕ 094.040-01	Вставка плавкая	1	
А4		17	АЗЕ 094.100-01	Лопатка	2	
А4		18	АЗЕ 096.010	Корпус	1	
А4		19	АЗЕ 096.020	Стойка	1	
А4		20	АЗЕ 096.030	Тяга с рычагами	1	
				Детали		
А4		21	АЗЕ 094.006	Крышка	4	
А4		22	АЗЕ 094.016-01	Тяга	1	
				Стандартные изделия		
		23		Болт М8×40.36 ГОСТ 7798-70	2	
		24		Винт 2М5×14.36 ГОСТ 17475-80	8	
		25		Гайка М5.4 ГОСТ 5916-70	8	
		26		Гайка М8.4 ГОСТ 5915-70	11	
		27		Шайба 5.65Г ГОСТ 6402-70	8	
		28		Шайба 8.02 ГОСТ 11371-78	12	

Инв. № подл. | Подп. и дата | Взам. инв. № | Инв. № дубл. | Подп. и дата

Изм.	Лист	№ докум.	Подп.	Дата

АЗЕ 097.000

Лист 2

Формат: А4

Серия 5.904-54 выпуск 1

Форм.	Зона	Поз.	Обозначение	Наименование	Кол.	Примечание
				Прочие изделия		
		29		Подшипник 876903 ТУ 37.006.045-77	4	
				АЗЕ 097.000-01		
				Сборочные единицы		
А4		16	АЗЕ 094.040-01	Вставка плавкая	1	
А4		17	АЗЕ 094.100-02	Лопатка	2	
А4		18	АЗЕ 096.010-01	Корпус	1	
А4		19	АЗЕ 096.020	Стойка	1	
А4		20	АЗЕ 096.030	Тяга с рычагами	1	
				Детали		
А4		21	АЗЕ 094.006	Крышка	4	
А4		22	АЗЕ 094.016-01	Тяга	1	
				Стандартные изделия		
		23		Болт М8×40.36 ГОСТ 7798-70	2	
		24		Винт 2М5×14.36 ГОСТ 17475-80	8	
		25		Гайка М5.4 ГОСТ 5916-70	8	
		26		Гайка М8.4 ГОСТ 5915-70	11	
		27		Шайба 5.65Г ГОСТ 6402-70	8	
		28		Шайба 8.02 ГОСТ 11371-78	12	
				Прочие изделия		
		29		Подшипник 876903 ТУ 37.006.045-77	4	

Инв. № подл. | Подп. и дата | Взам. инв. № | Инв. № дубл. | Подп. и дата

Изм.	Лист	№ докум.	Подп.	Дата

АЗЕ 097.000

Лист 3

Формат: А4

Форм.	Зона	Поз.	Обозначение	Наименование	Кол.	Примечание
				АЗЕ 097.000-02		
				Сборочные единицы		
А4		16	АЗЕ 094.040-01	Вставка плавкая	1	
А4		17	АЗЕ 094.100-03	Лопатка	2	
А4		18	АЗЕ 096.010-02	Корпус	1	
А4		19	АЗЕ 096.020	Стойка	1	
А4		20	АЗЕ 096.030	Тяга с рычагами	1	
				Детали		
А4		21	АЗЕ 094.006	Крышка	4	
А4		22	АЗЕ 094.016-01	Тяга	1	
				Стандартные изделия		
		23		Болт М8×40.36 ГОСТ 7798-70	2	
		24		Винт 2М5×14.36 ГОСТ 17475-80	8	
		25		Гайка М5.4 ГОСТ 5916-70	8	
		26		Гайка М8.4 ГОСТ 5915-70	11	
		27		Шайба 5.65Г ГОСТ 6402-70	8	
		28		Шайба 8.02 ГОСТ 11371-78	12	
				Прочие изделия		
		29		Подшипник 876903 ТУ 37.006.045-77	4	
				АЗЕ 097.000-03		
				Сборочные единицы		
А4		16	АЗЕ 094.040-02	Вставка плавкая	1	

Инв. № подл. | Подп. и дата | Взам. инв. № | Инв. № дубл. | Подп. и дата

Изм.	Лист	№ докум.	Подп.	Дата

АЗЕ 097.000

Лист 4

Копировал: Кульбакина

Формат: А4

Формат	Зона	Поз.	Обозначение	Наименование	Кол.	Примечание
				Детали		
А4		17	АЗЕ 094. 100 - 03	Лопатка	3	
А4		18	АЗЕ 096.010 - 03	Корпус	1	
А4		19	АЗЕ 096.020 - 01	Стойка	1	
А4		20	АЗЕ 096.030 - 01	Тяга с рычагами	1	
				Детали		
А4		21	АЗЕ 094. 006	Крышка	6	
А4		22	АЗЕ 094. 016 - 02	Тяга	1	
				Стандартные изделия		
		23		Болт М8х40.36 ГОСТ 7798-70	3	
		24		Винт 2М5х14.36 ГОСТ 17475-80	12	
		27		Гайка М5.4 ГОСТ 5916-70	12	
		26		Гайка М8.4 ГОСТ 5915-70	12	
		27		Шайба 5.65Г ГОСТ 6402-70	12	
		28		Шайба 8.02 ГОСТ 11371-78	14	
				Прочие изделия		
		29		Подшипник 876903 ТУ 37. 006 045-77	6	
				АЗЕ 097. 000 - 04		
				Сборочные единицы		
А4		16	АЗЕ 094. 040	Вставка плавкая	1	
А4		17	АЗЕ 094 100-04	Лопатка	4	
А4		18	АЗЕ 096. 010 -04	Корпус	1	
А4		19	АЗЕ 096 020 02	Стойка	1	
А4		20	АЗЕ 096 030 -02	Тяга с рычагами	1	

Инв. № подл. | Подп. и дата | Взам. инв. № | Инв. № дубл. | Подп. и дата

Изм.	Лист	№ докум.	Подп.	Дата	АЗЕ 097 000	Лист 5

Копировал: Крайлина Формат: А4

Формат	Зона	Поз.	Обозначение	Наименование	Кол.	Примечание
				Детали		
А4		21	АЗЕ 094. 006	Крышка	8	
А4		22	АЗЕ 094. 016	Тяга	1	
				Стандартные изделия		
		23		Болт М8х40.36 ГОСТ 7798-70	4	
		24		Винт 2М5х14.36 ГОСТ 17475-80	16	
		25		Гайка М5.4 ГОСТ 5916-70	16	
		26		Гайка М8.4 ГОСТ 5915-70	13	
		27		Шайба 5.65Г ГОСТ 6402-70	16	
		28		Шайба 8.02 ГОСТ 11371-78	16	
				Прочие изделия		
		29		Подшипник 876903 ТУ 37. 006. 045-77	8	
				АЗЕ 097. 000 - 05		
				Сборочные единицы		
А4		16	АЗЕ 094. 040 - 03	Вставка плавкая	1	
А4		17	АЗЕ 094. 100 -05	Лопатка	5	
А4		18	АЗЕ 096. 010 -05	Корпус	1	
А4		19	АЗЕ 096. 020 - 03	Стойка	1	
А4		20	АЗЕ 096. 030 - 03	Тяга с рычагами	1	
				Детали		
А4		21	АЗЕ 094. 006	Крышка	10	
А4		22	АЗЕ 094. 016 - 03	Тяга	1	

Инв. № подл. | Подп. и дата | Взам. инв. № | Инв. № дубл. | Подп. и дата

Изм.	Лист	№ докум.	Подп.	Дата	АЗЕ 097.000	Лист 6

Копировал: Крайлина Формат: А4

Серия 5.904-54 Выпуск 1

Формат	Зона	Поз.	Обозначение	Наименование	Кол.	Примечание
				Стандартные изделия		
		23		Болт М8х40.36 ГОСТ 7798-70	5	
		24		Винт 2М5х14.36 ГОСТ 17475-80	20	
		25		Гайка М5.4 ГОСТ 5916-70	20	
		26		Гайка М8.4 ГОСТ 5915-70	14	
		27		Шайба 5.65Г ГОСТ 6402-70	20	
		28		Шайба 8.02 ГОСТ 11371-78	18	
				Прочие изделия		
		29		Подшипник 876803 ТУ 37. 006. 045-77	10	
				АЗЕ 097. 000 - 06		
				Сборочные единицы		
А4		16	АЗЕ 094. 040 - 01	Вставка плавкая	1	
А4		17	АЗЕ 094. 100 - 07	Лопатка	2	
А4		18	АЗЕ 096. 010 - 06	Корпус	1	
А4		19	АЗЕ 096. 020 - 04	Стойка	1	
А4		20	АЗЕ 096.030	Тяга с рычагами	1	
				Детали		
А4		21	АЗЕ 094. 006	Крышка	4	
А4		22	АЗЕ 094 016 - 01	Тяга	1	
				Стандартные изделия		
		23		Болт М8х40 36 ГОСТ 7798-70	2	
		24		Винт 2М5х14 36 ГОСТ 17475-80	8	

Инв. № подл. | Подп. и дата | Взам. инв. № | Инв. № дубл. | Подп. и дата

Изм.	Лист	№ докум.	Подп.	Дата	АЗЕ 097 000	Лит. Т 7

Копировал Крайлина Формат А4

Формат	Зона	Поз.	Обозначение	Наименование	Кол.	Примечание
		25		Гайка М5.4 ГОСТ 5916-70	8	
		26		Гайка М8.4 ГОСТ 5915-70	11	
		27		Шайба 5.65Г ГОСТ 6402-70	8	
		28		Шайба 8.02 ГОСТ 11371-78	12	
				Прочие изделия		
		29		Подшипник 876903 ТУ 37. 006. 045-77	4	
				АЗЕ 097. 000-07		
				Сборочные единицы		
А4		16	АЗЕ 094. 040 - 01	Вставка плавкая	1	
А4		17	АЗЕ 094. 100 - 08	Лопатка	2	
А4		18	АЗЕ 096. 010 - 07	Корпус	1	
А4		19	АЗЕ 096. 020 - 04	Стойка	1	
А4		20	АЗЕ 096.030	Тяга с рычагами	1	
				Детали		
А4		21	АЗЕ 094. 006	Крышка	4	
А4		22	АЗЕ 094. 016 - 01	Тяга	1	
				Стандартные изделия		
		23		Болт М8х40.36 ГОСТ 7798-70	2	
		24		Винт 2М5х14.36 ГОСТ 17475-80	8	
		25		Гайка М5.4 ГОСТ 5916-70	8	
		26		Гайка М8.4 ГОСТ 5915-70	11	
		27		Шайба 5.65Г ГОСТ 6402-70	8	
		28		Шайба 8.02 ГОСТ 11371-78	12	

Инв. № подл. | Подп. и дата | Взам. инв. № | Инв. № дубл. | Подп. и дата

Изм.	Лист	№ докум.	Подп.	Дата	АЗЕ 097 003	Лист 8

Копировал: Крайлина Формат: А4

Формат	Зона	Поз.	Обозначение	Наименование	Кол.	Примечание
				Прочие изделия		
		29		Подшипник 875903 ТУ37 006 045-77	4	
				АЗЕ 097 000-08		
				Сборочные единицы		
А4		16	АЗЕ 094 040-01	Вставка плавкая	1	
А4		17	АЗЕ 094.100-09	Лопатка	2	
А4		18	АЗЕ 096 010-08	Корпус	1	
А4		19	АЗЕ 096 020-04	Стойка	1	
А4		20	АЗЕ 096 030	Тяга с рычагами	1	
				Детали		
А4		21	АЗЕ 094.006	Крышка	4	
А4		22	АЗЕ 094.016-01	Тяга	1	
				Стандартные изделия		
		23		Болт М8х40.36 ГОСТ7798-70	2	
		24		Винт 2М5х14.36 ГОСТ17475-80	8	
		25		Гайка М5.4 ГОСТ 5916-70	8	
		26		Гайка М8.4 ГОСТ 5915-70	11	
		27		Шайба 5.65Г ГОСТ 6402-70	8	
		28		Шайба 8.02 ГОСТ 11371-78	12	
				Прочие изделия		
		29		Подшипник 876903 ТУ 37.006.045-77	4	

Инв. № подл. | Подп. и дата | Взам. инв. № | Инв. № дубл. | Подп. и дата

Изм. Лист № докум. Подп. Дата

АЗЕ 097 000

Лит. S

Копировал: Крайлина Формат: А4

Формат	Зона	Поз.	Обозначение	Наименование	Кол.	Примечание
				АЗЕ 097.000-09		
				Сборочные единицы		
А4		16	АЗЕ 094 040-02	Вставка плавкая	1	
А4		17	АЗЕ 094.100-09	Лопатка	3	
А4		18	АЗЕ 096.010-09	Корпус	1	
А4		19	АЗЕ 096 020-05	Стойка	1	
А4		20	АЗЕ 096 030-01	Тяга с рычагами	1	
				Детали		
А4		21	АЗЕ 094.006	Крышка	6	
А4		22	АЗЕ 094.016-02	Тяга	1	
				Стандартные изделия		
		23		Болт М8х40.36 ГОСТ7798-70	3	
		24		Винт 2М5х14.36 ГОСТ17475-80	12	
		25		Гайка М5.4 ГОСТ 5916-70	12	
		26		Гайка М8.4 ГОСТ 5915-70	12	
		27		Шайба 5.65Г ГОСТ 6402-70	12	
		28		Шайба 8.02 ГОСТ 11371-78	14	
				Прочие изделия		
		29		Подшипник 876903 ТУ 37.006.045-77	6	
				АЗЕ 097.060-10		
				Сборочные единицы		
А4		16	АЗЕ 094.040	Вставка плавкая	1	

Инв. № подл. | Подп. и дата | Взам. инв. № | Инв. № дубл. | Подп. и дата

Изм. Лист № докум. Подп. Дата

АЗЕ 097.000

Лист 10

Копировал: Крайлина Формат: А4

Серия 5.904-54 Выпуск 1

Формат	Зона	Поз.	Обозначение	Наименование	Кол.	Примечание
А4		17	АЗЕ 094.100-10	Лопатка	4	
А4		18	АЗЕ 096.010-10	Корпус	1	
А4		19	АЗЕ 096.020-06	Стойка	1	
А4		20	АЗЕ 096.030-02	Тяга с рычагами	1	
				Детали		
А4		21	АЗЕ 094.006	Крышка	8	
А4		22	АЗЕ 094.016	Тяга	1	
				Стандартные изделия		
		23		Болт М8-40.36 ГОСТ 7798-70	4	
		24		Винт 2М5х14.36 ГОСТ 17475-80	16	
		25		Гайка М5.4 ГОСТ 5916-70	16	
		26		Гайка М8.4 ГОСТ 5915-70	13	
		27		Шайба 5.65Г ГОСТ 6402-70	16	
		28		Шайба 8.02 ГОСТ 11371-78	16	
				Прочие изделия		
		29		Подшипник 876903 ТУ 37.006.045-77	8	
				АЗЕ 097.000-11		
				Сборочные единицы		
А4		16	АЗЕ 094.040-03	Вставка плавкая	1	
А4		17	АЗЕ 094.100-11	Лопатка	5	
А4		18	АЗЕ 096.010-11	Корпус	1	
А4		19	АЗЕ 096.020-07	Стойка	1	
А4		20	АЗЕ 096.030-03	Тяга с рычагами	1	

Инв. № подл. | Подп. и дата | Взам. инв. № | Инв. № дубл. | Подп. и дата

Изм. Лист № докум. Подп. Дата

АЗЕ 097 000

Лист 11

Копировал: Крайлина Формат А4

Формат	Зона	Поз.	Обозначение	Наименование	Кол.	Примечание
				Детали		
А4		21	АЗЕ 094.006	Крышка	10	
А4		22	АЗЕ 094.016-03	Тяга	1	
				Стандартные изделия		
		23		Болт М8х40.36 ГОСТ 7798-70	6	
		24		Винт 2М5х14.36 ГОСТ 17475-80	20	
		25		Гайка М5.4 ГОСТ 5916-70	20	
		26		Гайка М8.4 ГОСТ 5915-70	14	
		27		Шайба 5.65Г ГОСТ 6402-70	20	
		28		Шайба 8.02 ГОСТ 11371-78	18	
				Прочие изделия		
		29		Подшипник 876803 ТУ 37.006.045-77	10	

Инв. № подл. | Подп. и дата | Взам. инв. № | Инв. № дубл. | Подп. и дата

Изм. Лист № докум. Подп. Дата

АЗЕ 097.000

Лист 12

Копировал Крайлина Формат А4

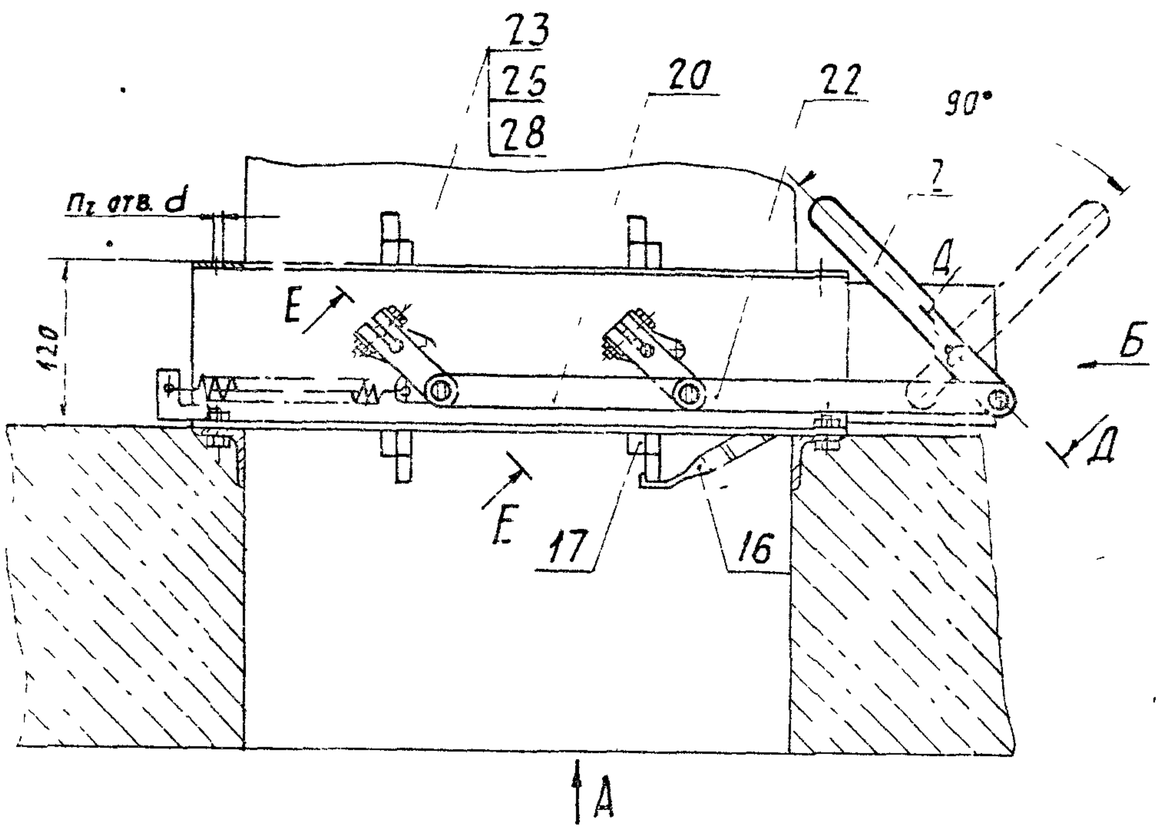

Вид А

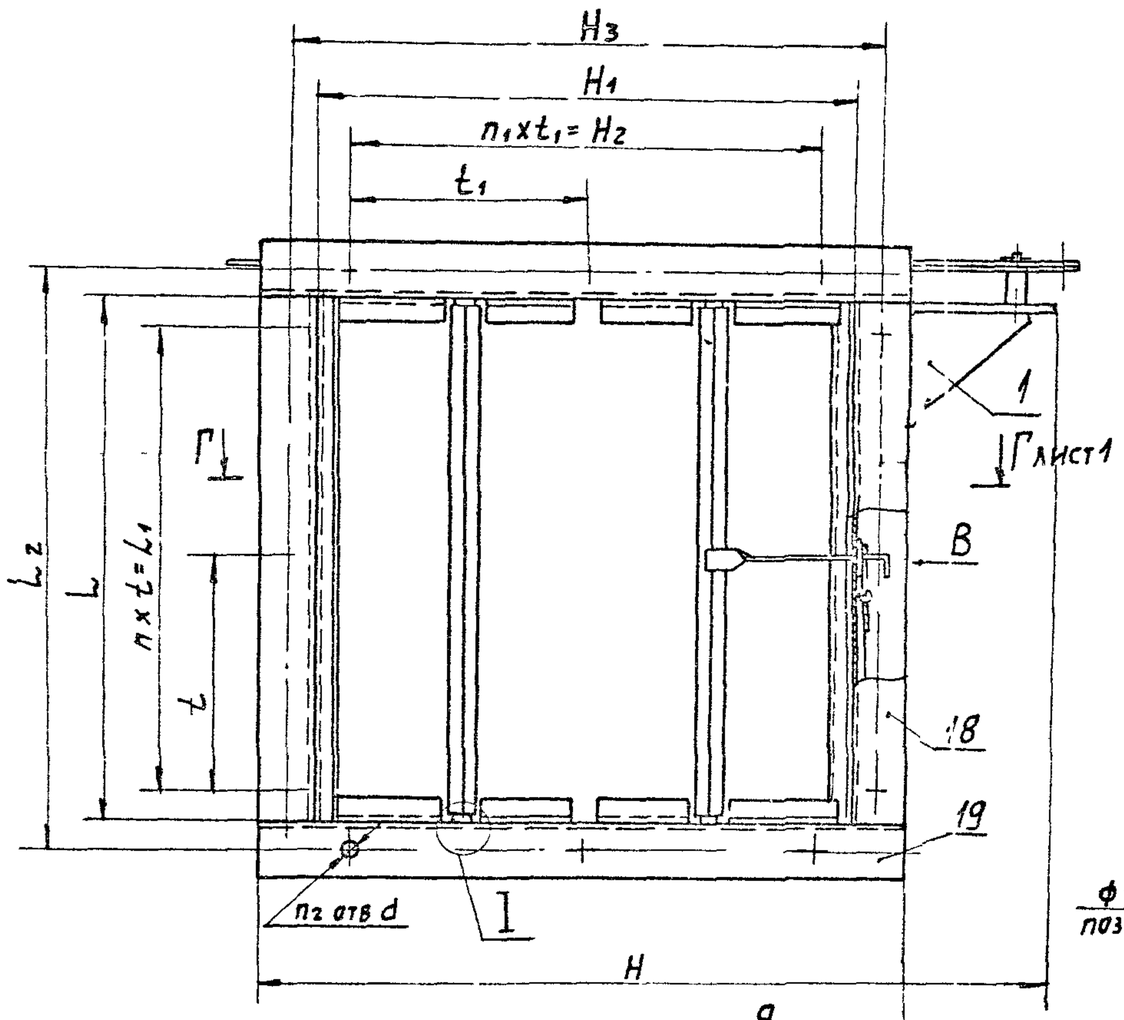

Вид Б

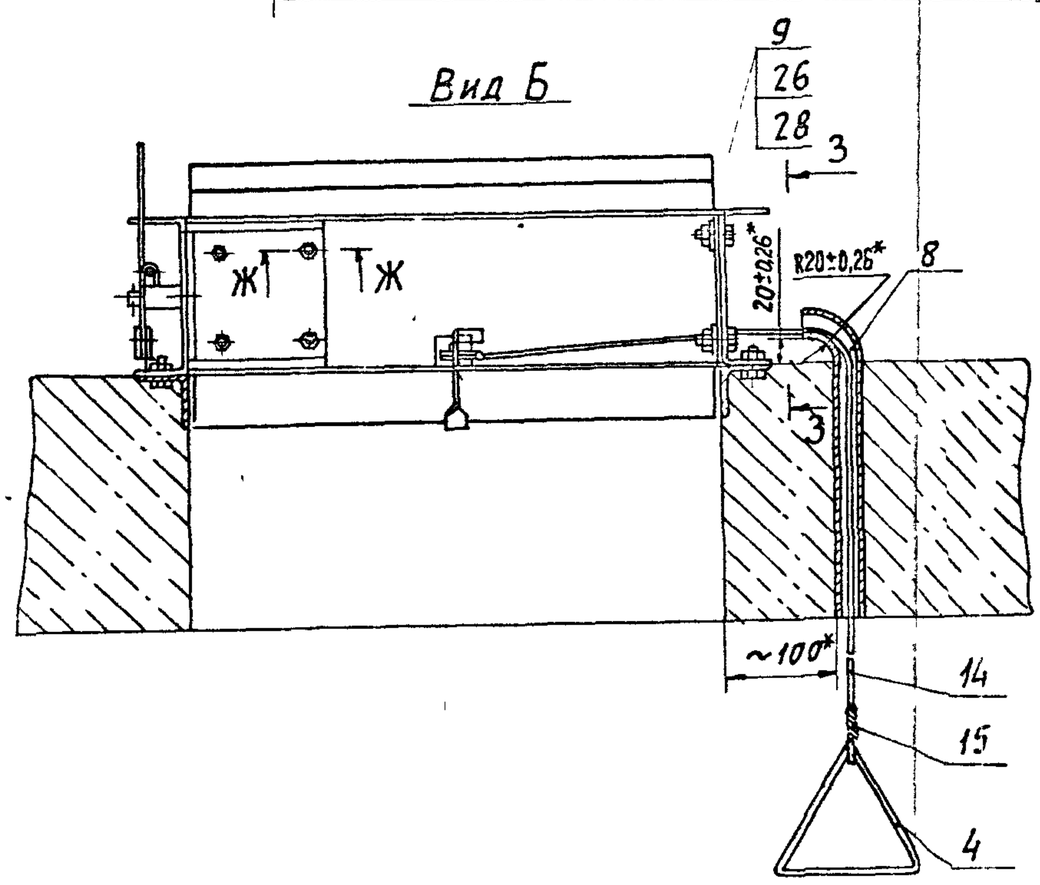

Вид В
М1:1

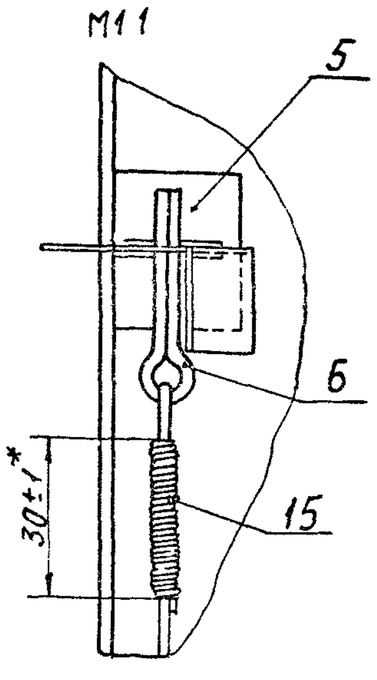

I
М1:1

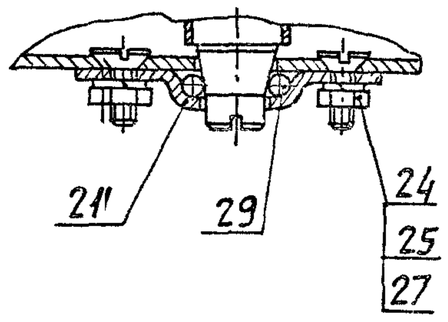

Д–Д
М1:1

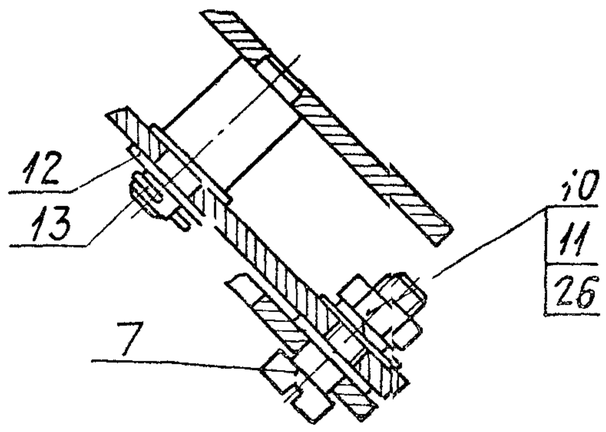

Е–Е
М1:1

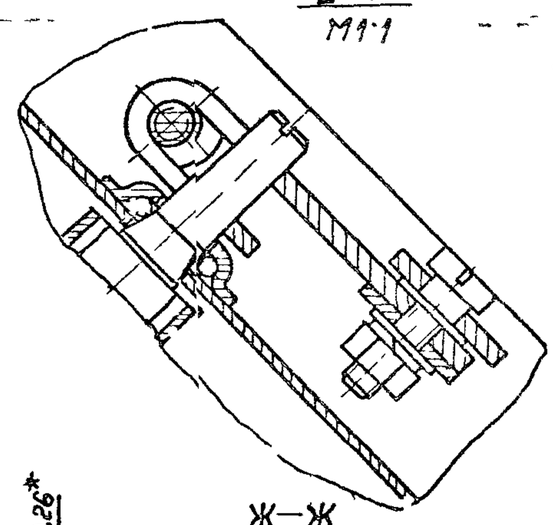

З–З
М1:2,5

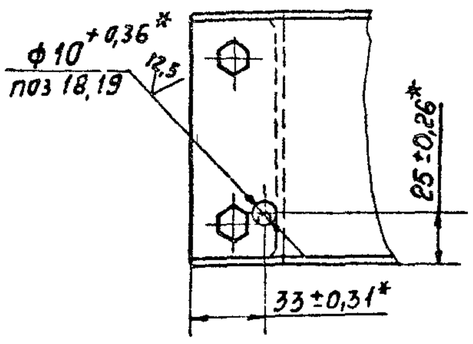

Ж–Ж
М1:1

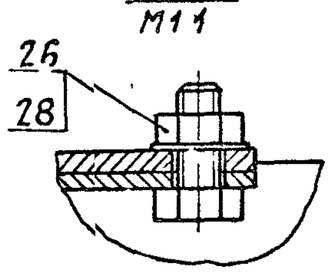

1. Размеры для справок, кроме показанных знаком*.
2. Покрытие – эмали: ПФ-115 ГОСТ 6465-76, ПФ-218 ГОСТ 21227-75, ПФ-223 ГОСТ 14923-78.
3. Ручку с тросом (поз 4, 14) установить на уровне 1,5м от пола, прикрепить к строительной конструкции (стене, колонне) или стенке вертикального воздуховода и опломбировать.

					АЗЕ 097 000 СБ			
Изм	Лист	№ докум	Подп	Дата	Клапан огнезадерживающий с пределом огнестойкости 0,25 и 0,5ч.	Лит	Масса	Масшт
Разраб		Белавская				И	см табл.	—
Пров		Крупник				Лист 1	Листов 2	
Рук. гр		Крупник						
Гл. спец		Вайчберг				Сантехниипроект		
Н. контр		Лейтес						
Утв		Спивак						

Копировал Павел Формат А2

Серия 5 904-54 выпуск 1

Инв. № подл. | Подп. и дата | Взам. инв. № | Инв. № дубл. | Подп. и дата

Г – Г лист 1
М1 2

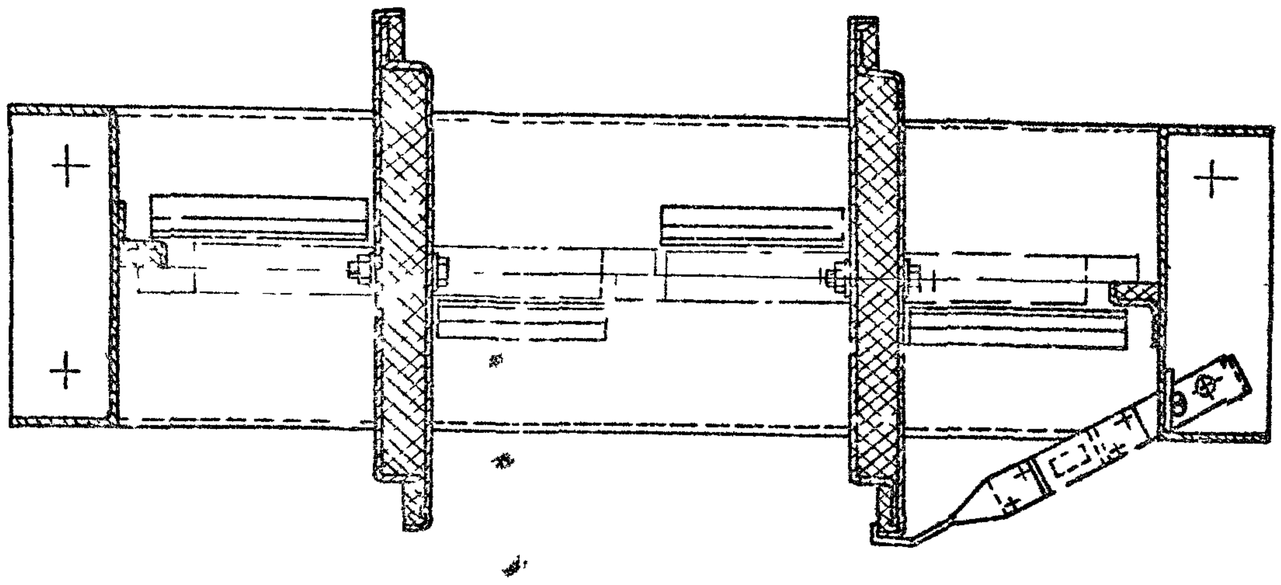

Рис 2
Остальное – см рис 1
Г – Г
М1·2

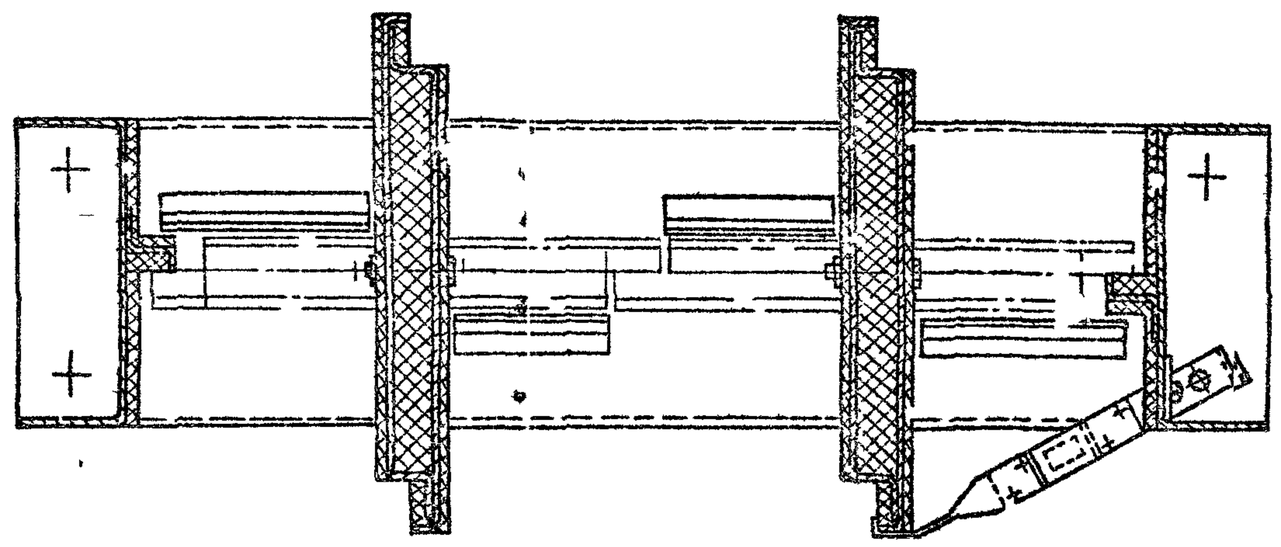

Обозначение	Рис	Предел огнестойкости, ч	Размеры, мм										Кол, шт.			Масса, кг
			H	H_1	H_2	H_3	L	L_1	L_2	t	t_1	d	n	n_1	n_2	
АЗЕ 097 000	1	0,25	598	400	340	430	400	340	430	170	170	7	2	2	12	16
-01							500	465	530	155			3		14	18
-02							600	540	630	135			4		16	20
-03			798	600	540	630					135	10		4	20	26
-04			998	800	760	830	800	760	830	190	190					40
-05			1198	1000	950	1040	1000	950	1040				5	5	24	56
-06	2	0,5	598	400	340	430	400	340	430	170	170	7	2	2	12	18
-07							500	465	530	155			3		14	21
-08							600	540	630	135			4		15	23
-09			798	600	540	630					135	10		4	20	30
-10			998	800	760	830	800	760	830	190	190					47
-11			1198	1000	950	1040	1000	950	1040				5	5	24	67