ТИПОВЫЕ КОНСТРУКЦИИ, ИЗДЕЛИЯ И УЗЛЫ ЗДАНИЙ И СООРУЖЕНИЙ

СЕРИЯ 1.494-35

ЭЖЕКТОРЫ НИЗКОГО ДАВЛЕНИЯ ПРОИЗВОДИТЕЛЬНОСТЬЮ 8000 $м^3$/час

ВЫПУСК 7

РАБОЧИЕ ЧЕРТЕЖИ

РАЗРАБОТАНЫ ГПИ ГОСХИМПРОЕКТ
ГОССТРОЯ СССР

ГЛАВНЫЙ ИНЖЕНЕР ИНСТИТУТА С.Н. НИКИТИН

ГЛАВНЫЙ ИНЖЕНЕР ПРОЕКТА Д.Е. ТАЙЦ

УТВЕРЖДЕНЫ И ВВЕДЕНЫ В ДЕЙСТВИЕ
С 20.10 1978 г. ГЛАВПРОМСТРОЙПРОЕКТОМ
ГОССТРОЯ СССР

ПРИКАЗОМ № 56 от 13.10. 1978 г

ЦНВ. N-15516-08
ЦЕНА: 0-75

Госстрой СССР
Тбилисский филиал ЦИТП
Типовой проект (серия)
№ 1.494-35 в 7
Заказ № 910 — 914
Цена 0 руб. 75 коп
Тираж 5000
Дата "24" 5 1979 г.

СОДЕРЖАНИЕ

№ п/п	Обозначение	Наименование	№№ листа
I	ЭИ.08.00.00	Эжектор 8000 Спецификация л.I	2
2	ЭИ.08.00.00	Эжектор 8000 Спецификация л.2	2
3	ЭИ.08.00.00	Эжектор 8000 Спецификация л.3	3
4	ЭИ.08.00.00	Эжектор 8000 Спецификация л.4	3
5	ЭИ.08.00.00 СБ	Эжектор 8000 Сборочный чертеж л.I	4
6	ЭИ.08.00.00 СБ	Эжектор 8000 Сборочный чертеж л.2	5
7	ЭИ.08.01.00	Крышка Спецификация	6
8	ЭИ.08.00.02	Прокладка	6
9	ЭИ.08.01.00 СБ	Крышка Сборочный чертеж	7
I0	ЭИ.08.01.01	Лист	7
II	ЭИ.08.02.00	Корпус Спецификация л.I	8
I2	ЭИ.08.02.00	Корпус Спецификация л.2	8
I3	ЭИ.08.02.00	Корпус Спецификация л.3	9
I4	ЭИ.08.02.01	Фланец	9
I5	ЭИ.08.02.00 СБ	Корпус Сборочный чертеж	I0
I6	ЭИ.08.02.00 СБ	Корпус Сборочный чертеж	II
I7	ЭИ.08.02.02	Конус	I2
I8	ЭИ.08.02.03	Обечайка	I2
I9	ЭИ.08.02.04	Косынка	I3
20	ЭИ.08.02.05	Патрубок	I3
2I	ЭИ.08.02.06	Патрубок	I4
22	ЭИ.08.02.09	Конус	I4
23	ЭИ.08.03.00	Конфузор Спецификация л.I	I5
24	ЭИ.08.03.00	Конфузор Спецификация л.2	I5
25	ЭИ.08.03.00 СБ	Конфузор Сборочный чертеж	I6
26	ЭИ.08.03.01	Конус	I6
27	ЭИ.08.03.02	Фланец	I7
28	ЭИ.08.04.00	Камера Спецификация л.I	I7
29	ЭИ.08.04.00	Камера Спецификация л.2	I8
30	ЭИ.08.04.00 СБ	Камера Сборочный чертеж	I8
3I	ЭИ.08.04.01	Конус	I9
32	ЭИ.08.04.02	Фланец	I9
33	ЭИ.08.05.00	Диффузор Спецификация л.I	20
34	ЭИ.08.05.00	Диффузор Спецификация л.2	20
35	ЭИ.08.05.00 СБ	Диффузор Сборочный чертеж	21
36	ЭИ.08.05.02	Конус	21
37	ЭИ.08.05.01	Проушина	22
38	ЭИ.08.00.01	Прокладка	22

Формат	Зона	Поз.	Обозначение	Наименование	Кол.	Примечание
				Документация		
*)			ЭИ.08.00.00 СБ	Сборочный чертеж		*)I2
			ЭИ.00.00.00 ТУ	Технические условия		Выпуск 0
				Сборочные единицы		
II		I	ЭИ.08.01.00	Крышка	2	
				Детали		
II		2	ЭИ.08.00.01	Прокладка	2	
II		3	ЭИ.08.00.02	Прокладка	I	
				Стандартные изделия		
		4		Болт М8хI6.58.0I6		
				ГОСТ 7798-70	40	
		5		Шайба 2.6.04.0I6		
				ГОСТ II27I-68	40	
				Переменные данные для исполнений		
				ЭИ.08.00.00		
				Сборочные единицы		
II		6	ЭИ.08.02.00	Корпус	I	
II		7	ЭИ.08.03.00	Конфузор	I	
II		8	ЭИ.08.04.00	Камера	I	
II		9	ЭИ.08.05.00	Диффузор	I	
				Детали		
		I0	ЭИ.08.00.02-0I	Прокладка	I	
		II	-02	Прокладка	I	

Подпись и дата | Инв.№ дубл. | Взам.инв.№ | Подпись и дата | Инв.№ подл.

Изм.	Лист	№ докум.	Подп.	Дата
Разраб.		Самарина		
Пров.		Зиськ		
Н.контр.		Ушакова		
Утв.		Дарин		

ЭИ.08.00.00

Эжектор 8000

Лит.	Лист	Листов
Б	2	4

ГОССТРОЙ СССР ГОСХИМПРОЕКТ г. Москва

Формат А1

Формат	Зона	Поз.	Обозначение	Наименование	Кол.	Примечание
				Стандартные изделия		
		I2		Болт М12х30.58.016		
				ГОСТ 7798-70	76	
		I3		Гайка М12.5.016		
				ГОСТ 5915-70	76	
		I4		Шайба 2.12.04.016		
				ГОСТ II371-68	76	
				ЭИ.08.00.00-01		
				Сборочные единицы		
		6	ЭИ.08.02.00-0I	Корпус	I	
		7	ЭИ.08.03.00-0I	Конфузор	I	
		8	ЭИ.08.04.00-0I	Камера	I	
		9	ЭИ.08.05.00-0I	Диффузор	I	
				Детали		
		I0	ЭИ.02.00,02-08	Прокладка	I	
		II	-04	Прокладка	I	
				Стандартные изделия		
		I2		Болт М12х30.58.016		
				ГОСТ 7798-70	76	
		I3		Гайка М12.5.016		
				ГОСТ 5915-70	76	
		I4		Шайба 2.12.04.016		
				ГОСТ II371-68	76	
				ЭИ.08.00.00-02		
				Сборочные единицы		
		6	ЭИ.08.02.00-02	Корпус	I	
		7	ЭИ.08.03.00-02	Конфузор	I	
		8	ЭИ.08.04.00-02	Камера	I	
		9	ЭИ.08.05.00-02	Диффузор	I	

Подпись и дата | Инв.№ дубл. | Взам.инв.№ | Подпись и дата | Инв.№ подл.

Изм.	Лист	№ докум.	Подп.	Дата

ЭИ.08.00.00

Лист 2

Формат	Зона	Поз.	Обозначение	Наименование	Кол.	Примечание
				Детали		
		I0	ЭИ.08.00.02-05	Прокладка	I	
		II	-06	Прокладка	I	
				Стандартные изделия		
		I2		Болт MI2x30.58.0I6		
				ГОСТ 7798-70	68	
		I3		Гайка MI2.5.0I6		
				ГОСТ 5915-70	68	
		I4		Шайба 2.I2.04.0I6		
				ГОСТ II371-68	68	
				ЭИ.08.00.00-03		
				Сборочные единицы		
		6	ЭИ.08.02.00-03	Корпус	I	
		7	ЭИ.08.03.00-03	Конфузор	I	
		8	ЭИ.08.04.00-03	Камера	I	
		9	ЭИ.08.05.00-03	Диффузор	I	
				Детали		
		I0	ЭИ.08.00.02-07	Прокладка	I	
		II	-08	Прокладка	I	
				Стандартные изделия		
		I2		Болт MI2x30.58.0I6		
				ГОСТ 7798-70	68	
		I3		Гайка MI2.5.0I6		
				ГОСТ 5915-70	68	
		I4		Шайба 2.I2.04.0I6		
				ГОСТ II371-68	68	
				ЭИ.08.00.00-04		
				Сборочные единицы		
		6	ЭИ.08.02.00-04	Корпус	I	

Подпись и дата | Инв.№ дубл. | Взам.инв.№ | Подпись и дата | Инв.№ подл.

Формат	Зона	Поз.	Обозначение	Наименование	Кол.	Примечание
		7	ЭИ.08.03.00-04	Конфузор	I	
		8	ЭИ.08.04.00-04	Камера	I	
		9	ЭИ.08.05.00-04	Диффузор	I	
				Детали		
		I0	ЭИ.08.00.02-09	Прокладка	I	
		II	-I0	Прокладка	I	
				Стандартные изделия		
		I2		Болт MI2x30.58.0I6		
				ГОСТ 7798-70	68	
		I3		Гайка MI2.5.0I6		
				ГОСТ 5915-70	68	
		I4		Шайба 2.I2.04.0I6		
				ГОСТ II371-68	68	
				ЭИ.08.00.00-05		
				Сборочные единицы		
		6	ЭИ.08.02.00-05	Корпус	I	
		7	ЭИ.08.03.00-05	Конфузор	I	
		8	ЭИ.08.04.00-05	Камера	I	
		9	ЭИ.08.05.00-05	Диффузор	I	
				Детали		
		I0	ЭИ.08.00.02-II	Прокладка	I	
		II	-I2	Прокладка	I	
				Стандартные изделия		
		I2		Болт MI2x30.58.0I6		
				ГОСТ 7798-70	68	
		I3		Гайка MI2.5.0I6		
				ГОСТ 5915-70	68	
		I4		Шайба 2.I2.04.0I6		
				ГОСТ II371-68	68	

Подпись и дата | Инв.№ дубл. | Взам.инв.№ | Подпись и дата | Инв.№ подл.

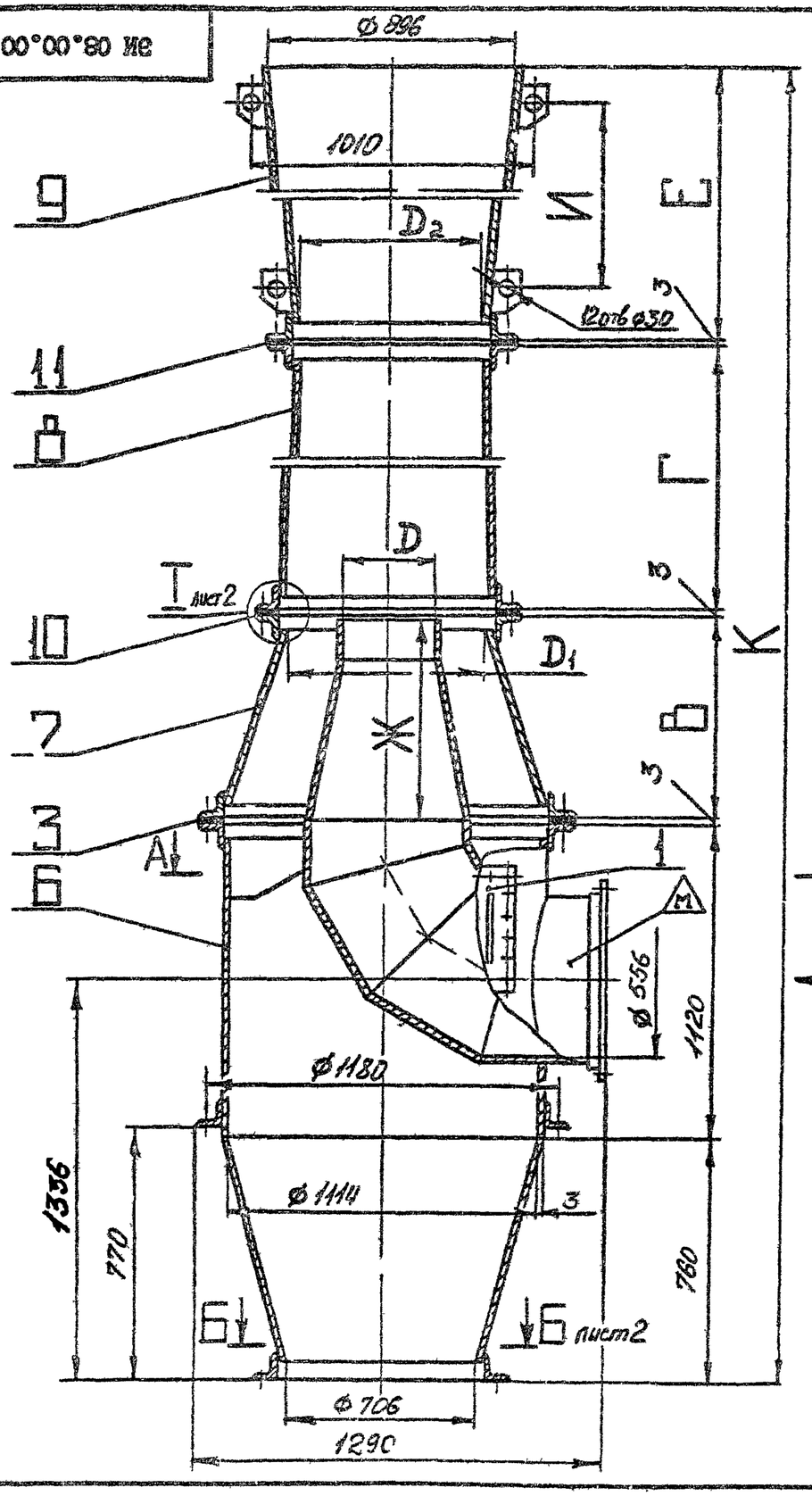

ТЕХНИЧЕСКАЯ ХАРАКТЕРИСТИКА

№ п/п	Наименование	ЭИ-37	ЭИ-38	ЭИ-39	ЭИ-40	ЭИ-41	ЭИ-42
I	Номер эжектора	37	38	39	40	41	42
2	Потери давления во всасывающей сети кгс/м2	5	I0	I5	20	25	30
3	Предельно допустимые потери давления от вентилятора до сопла кгс/м2	30,7	20,I	28,3	44,7	I7,7	I9
4	Потери давления в напорной части эжектора кгс/м2	5	5	8	8	I0	I0
5	Резервное давление на случай установки шахты кгс/м2	I,08	0,53	2,47	I,86	3,92	2,I3
6	Необходимое давление, создаваемое вентилятором кгс/м2	65	65	I22	I60	I60	I82
7	Производительность эжектора м3/час	8000					

ТЕХНИЧЕСКИЕ ТРЕБОВАНИЯ

I. Размеры для справок.

2. Антикоррозийное покрытие произвести в зависимости от агрессивности среды в соответствии с "Рекомендациями по выбору антикоррозийной защиты воздуховодов при наличии агрессивной среды", разработанными ГПИ Госхимпроект, Госстроя СССР, Москва, I972 г. Утверждены Госстроем СССР.

3. До сборки и монтажа все детали окрасить внутри и снаружи. Выбор окраски произвести при привязке конкретного объекта (например, грунтовка ХС-010 2 слоя ГОСТ 9355-60, эмаль ХС-710 серая 3 слоя ГОСТ 9355-60, лак ХС-76 ГОСТ 9355-60 Ш,7/I).

4. Общие технические условия см."Строительные нормы и правила" СНиП Ш-28-75, раздел 3 "Вентиляция и кондиционирование воздуха".

5. Тип и расчетный напор вентагрегата принимается из "Руководства по подбору центробежных вентиляторов" ГПИ Сантехпроект. Утверждены Госстроем СССР.

6. Маркировать шифр эжектора краской -эмаль ЭП-II5 красная ГОСТ 6465-76, шрифт I4 ПО-I4 ГОСТ 2930-62 (например, "ЭИ-37"). Шифры эжекторов см.в таблице исполнений.

Таблицу исполнений см.на листе 2.

Изм	Лист	№ докум	Подпись	Дата	ЭИ.08.00.00 СБ			
Разраб		Хунцария			Эжектор 8000 Сборочный чертеж	Лит	Масса	Масштаб
Пров		Зисьман				И	см. табл.	-
Т.контр		Зисьман				Лист 1	Листов 2	
Н контр		Ушакова				ГОССТРОЙ СССР ГОСХИМПРОЕКТ г. Москва		
Утв		Саввин						

Формат 12

Подпись и дата | Инв № дубл | Взам инв № | Подпись и дата | № п

ЭИ.08.00.00 СБ

Размеры в мм

Обозначение	Шифр	В	Г	Д	$Д_1$	$Д_2$	Е	Ж	И	К	Масса, кг
ЭИ.08.00.00	ЭИ-37	825	2050	330	732	586	3150	826	2890	7918	371
-01	ЭИ-38	745	1870	298	662	532	3690	746	3430	8195	369
-02	ЭИ-39	670	1670	268	596	476	4250	670	3990	8480	355
-03	ЭИ-40	635	1590	254	566	452	4480	634	4220	8595	351
-04	ЭИ-41	595	1500	238	536	428	4730	600	4470	8715	347
-05	ЭИ-42	575	1450	241	516	412	4880	584	4620	8795	344

А-А лист 1

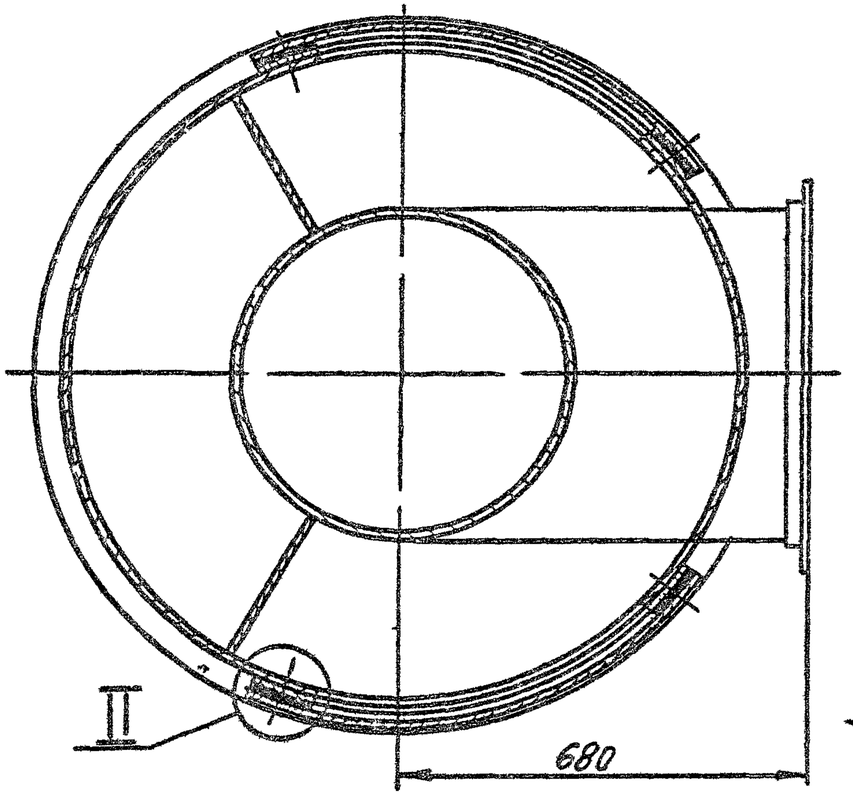

Б-Б лист 1

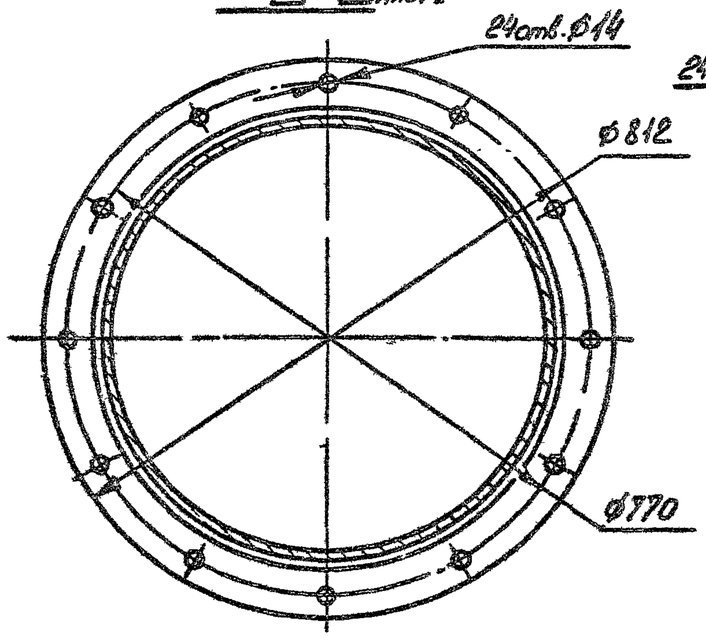

ВИД Л лист 1

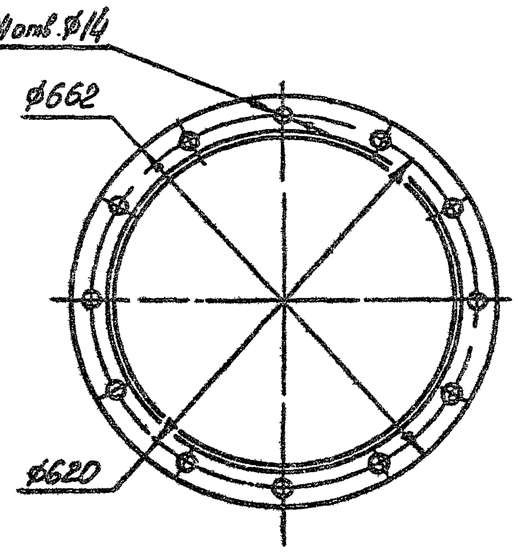

I лист 1

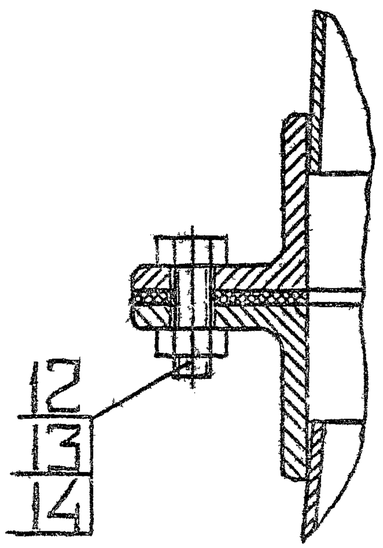

II

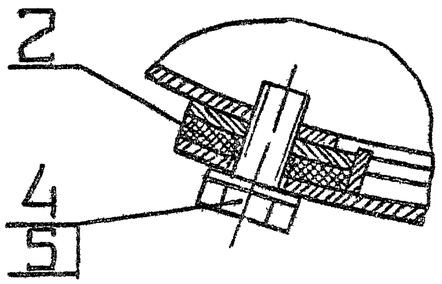

Изм.	Лист	№ докум.	Подпись	Дата
Разраб.		Самарина		
Пров.		Зисьман		
Г.контр.		Зисьман		
Н.контр.		Ушакова		
Утв.		Саввин		

ЭИ.08.00.00 СБ

Эжектор 8000
Сборочный чертеж

Лит	Масса	Масштаб
И	см. табл.	-

Лист 2 | Листов

ГССТРОЙ СССР
ГОСХИМПРОЕКТ
г. Москва

Формат 12

Подпись и дата | Взам. инв. № | Инв. № дубл. | Подпись и дата | Инв. № дл.

ЭИ.08.00.02

Формат	Зона	Поз.	Обозначение	Наименование	Кол.	Примечание
				Документация		
II			ЭИ.08.01.00 СБ	Сборочный чертеж		
				Детали		
II		I	ЭИ.08.01.01	Лист	I	
БМ		2	ЭИ.08.01.02	Планка		
				Полоса 4х12 ГОСТ 103-76		
				Ст3 ГОСТ 535-58		
				L = 465 В7	2	0,18кг
БМ		3	ЭИ.08.01.03	Ручка		
				Круг В 6.0 ГОСТ 2590-71		
				Ст3 ГОСТ 53558		
				L = 340 В7	2	0,08кг

Изм.	Лист	№ докум.	Подпись	Дата	ЭИ.08.01.00
Разраб.		Самарина			Крышка
Пров.		Васьмин			
Т.контр.					
Н.контр.					
Утв.					

Лит. И | Лист | Листов 1

ГОССТРОЙ СССР ГОСХИМПРОЕКТ г. Москва

Подпись и дата | Инв. № дубл. | Взам. инв. № | Подпись и дата | Инв. № подл.

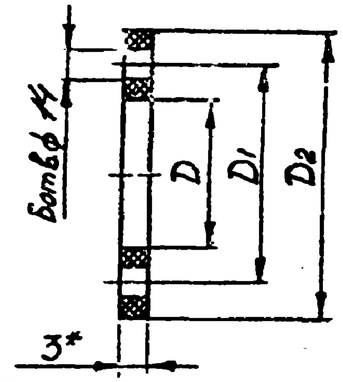

Размеры в мм

Обозначение	Б	D	D_1	D_2	Масса, кг
ЭИ.08.00.02	32	1122	1180	1222	0,86
-01	24	740	800	840	0,58
-02	20	592	650	692	0,47
-03	24	670	730	770	0,53
-04	20	538	600	638	0,43
-05	20	604	660	704	0,48
-06	16	482	540	582	0,39
-07	20	574	630	674	0,46
-08	16	458	520	558	0,37
-09	20	544	600	644	0,43
-10	16	434	490	534	0,35
-11	20	524	580	624	0,42
-12	16	418	480	516	0,34

1. * Размер для справок.
2. Размеры, обеспеч. технологией.

Изм.	Лист	№ докум.	Подпись	Дата	ЭИ.08.00.02
Разраб.		Самарина			Прокладка
Пров.		Васьмин			
Т.контр.		Васьмин			
Н.контр.					Резина-пластина ЗМ-С ГОСТ 7338-77
Утв.					

Лит. | Масса см. табл. | Масштаб –

Лист | Листов 1

ГОССТРОЙ СССР ГОСХИМПРОЕКТ г. Москва

Подпись и дата | Инв. № дубл. | Взам. инв. № | Подпись и дата | Инв. № подл.

Ф3-61

ЭИ.06.01.00 СБ

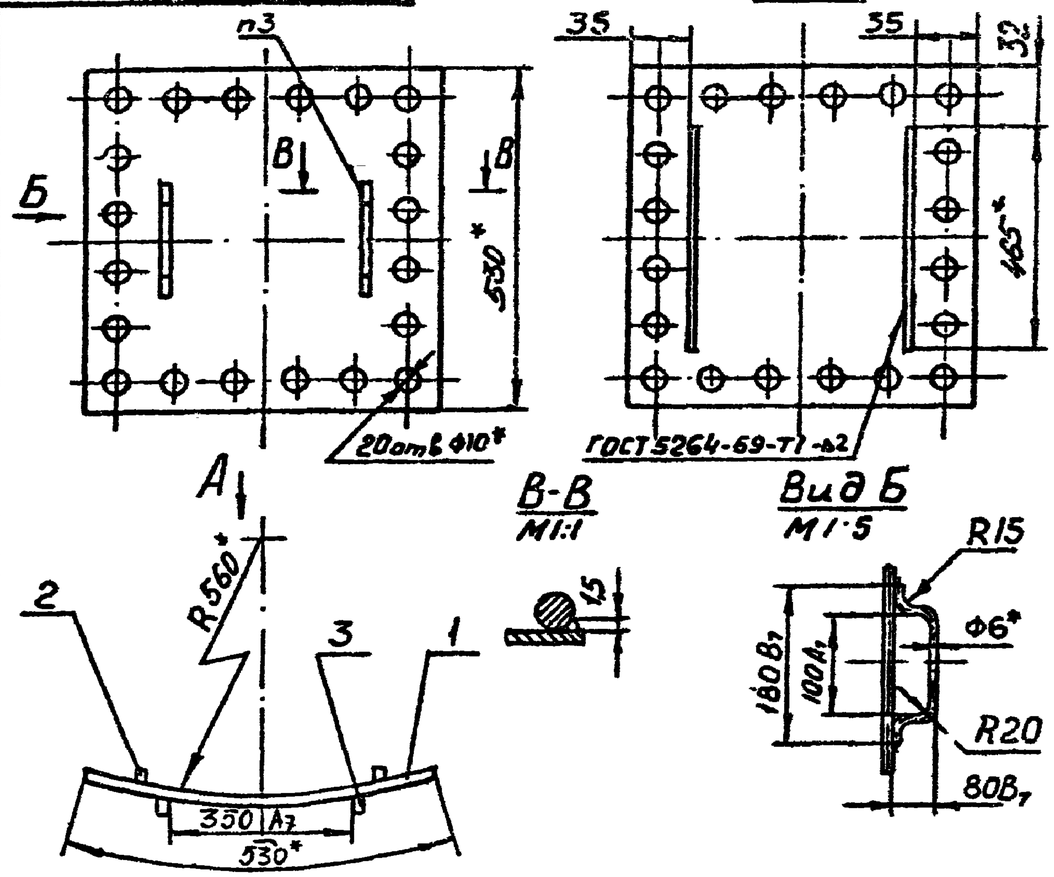

1.* Размеры для справок.
2. Неуказанные предельные отклонения размеров по $СМ_3$.
3. Сварка ручная электродуговая.
4. Шероховатость обработанных поверхностей деталей без чертежа не ниже R_z80.

				ЭИ.06.01.00 СБ			
Изм.	Лист	№ докум.	Подпись	Дата	Крышка Сборочный чертеж	Лит.	Масса	Масштаб
Разраб.		Хунцария				И	3,8	1:10
Пров.						Лист	Листов 1
						ГОССТРОЙ СССР ГОСХИМПРОЕКТ г. Москва	

Ф3-51

ЭИ.08.01.01

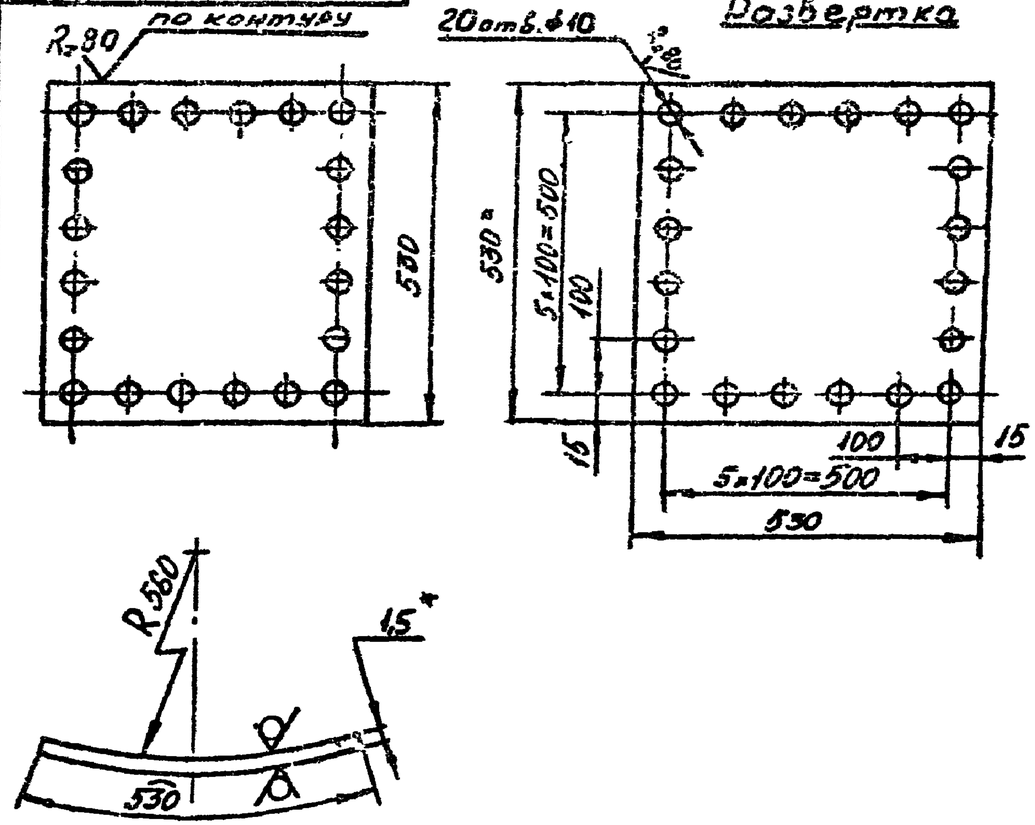

1.* Размеры для справок.
2. Предельные отклонения размеров: отверстий-по A_7, валов – по B_7, остальные-по $СМ_3$.

				ЭИ.08.01.01			
Изм.	Лист	№ докум.	Подпись	Дата	Лист	Лит.	Масса	Масштаб
Разраб.		Хунцария				И	1,3	1:10
Пров.		Зиськ				Лист	Листов 1
					Лист 81,5 ГОСТ 19903-74 3-III Ст3 ГОСТ 16523-70	ГОССТРОЙ СССР ГОСХИМПРОЕКТ г. Москва	

Подпись и дата | Инв. № дубл. | Взам. инв. № | Подпись и дата | Инв. № подл.

Формат	Зона	Поз.	Обозначение	Наименование	Кол.	Примечание
				Документация		
*)			ЭИ.08.02.00 СБ	Сборочный чертеж		*)12
				Детали		
II		1	ЭИ.08.02.01	Фланец	1	
		2	-01	Фланец	1	
		3	-02	Фланец	1	
		4	-03	Фланец	1	
II		5	ЭИ.08.02.02	Конус	1	
II		6	ЭИ.08.02.03	Обечайка	1	
II		7	ЭИ.08.02.04	Косынка	2	
II		8	ЭИ.08.02.05	Патрубок	1	
		9	-01	Патрубок	1	
II		10	ЭИ.08.02.06	Патрубок	2	
БЧ		11	ЭИ.08.02.07	Пластина		
				Полоса 4х30 ГОСТ 103-76		
				Ст3 ГОСТ 535-58		
				L = 470 B_7	2	0,4 кг
БЧ		12	ЭИ.08.02.08	Пластина		
				Полоса 4х30 ГОСТ 103-76		
				Ст3 ГОСТ 535-58		
				L =530 B_7	2	0,5 кг

Подпись и дата | Инв.№ дубл. | Взам.инв.№ | Подпись и дата | Инв.№ подл.

Изм.	Лист	№ докум.	Подп.	Дата
Разраб.		Хунцария		
Пров.		Зисьман		
Н.контр.		Ушакова		
Утв.		Сарвик		

ЭИ.08.02.00

Корпус

Лит.	Лист	Листов
И	1	3

ГОССТРОЙ СССР
ГОСХИМПРОЕКТ
г. Москва

Формат 11

Формат	Зона	Поз.	Обозначение	Наименование	Кол.	Примечание
				Переменные данные для исполнений		
				ЭИ.08.02.00		
				Детали		
II		13	ЭИ.08.02.09	Конус	1	
БЧ		14	ЭИ.08.02.10	Обечайка		
				Лист В2.0ГОСТ 19903-74		
				3-II Ст3ГОСТ16523-70		
				1042 B_7 x 166 B_7	1	2.6 кг
				ЭИ.08.02.00-01		
				Детали		
		13	ЭИ.08.02.09-01	Конус	1	
		14	ЭИ.08.02.10-01	Обечайка		
				Лист В2.0ГОСТ 19903-74		
				3-II Ст3 ГОСТ16523-70		
				942 B_7 x 150 B_7	1	2,2 кг
				ЭИ.08.02.00-02		
				Детали		
		13	ЭИ.08.02.09-02	Конус	1	
		14	ЭИ.08.02.10-02	Обечайка		
				Лист В2.0ГОСТ 19903-74		
				3-II Ст3ГОСТ16523-70		
				848 B_7 x 135 B_7	1	1,8 кг

Подпись и дата | Инв.№ дубл. | Взам.инв.№ | Подпись и дата | Инв.№ подл.

Изм.	Лист	№ докум.	Подп.	Дата

ЭИ.08.02.00

Лист 2

Формат 11

Формат	Зона	Поз.	Обозначение	Наименование	Кол.	Примечание
				ЭИ.08.02.00-03		
				Детали		
		I3	ЭИ.08.02.09-03	Конус	I	
		I4	ЭИ.08.02.I0-03	Обечайка		
				Лист В 2.0 ГОСТ I9903-74		
				3-Ш Ст3 ГОСТ I6523-70		
				804 B_7 x I25 B_7	I	I,6 кг
				ЭИ.08.02.00-04		
				Детали		
		I3	ЭИ.08.02.09-04	Конус	I	
		I4	ЭИ.08.02.I0-04	Обечайка		
				Лист В 2.0 ГОСТ I9903-74		
				3-Ш Ст3 ГОСТ I6523-70		
				754 B_7 x I20 B_7	I	I,4 кг
				ЭИ.08.02.00-05		
				Детали		
		I3	ЭИ.08.02.09-05	Конус	I	
		I4	ЭИ.08.02.I0-05	Обечайка		
				Лист В 2.0 ГОСТ I9903-74		
				3-Ш Ст3 ГОСТ I6523-70		
				764 B_7 x I24 B_7	1	I,3 кг

Подпись и дата | Инв. № дубл. | Взам. инв. № | Подпись и дата | Инв. № подл.

ЭИ.08.02.00 — Лист 3

I0°20°80°ИЕ

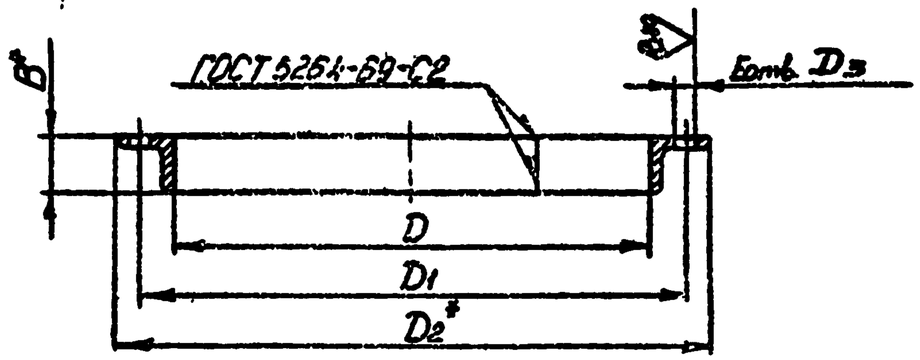

Размеры в мм

Обозначение	B	D	D_1	D_2	D_3	E	Длина развертки	Масса, кг
ЭИ.08.02.0I	50	562	620±I,4	662	I4	20	I850	5,6
-0I	50	7I2	770±I,4	8I2	I4	24	2322	7,I
-02	50	II22	II80±I,4	I222	I4	8	36I0	II
-03	50	II22	II80±I,4	I222	I4	32	36I0	II

I. *Размеры для справок.

2. Неуказанные предельные отклонения размеров: отверстий – по A_7.

ЭИ.08.02.0I

Изм.	Лист	№ докум.	Подпись	Дата
Разраб.		Хунцария		
Пров.		Зисьман		
Т.контр.		Зисьмач		
Н.контр.		Ушакова		
Утв.				

Фланец

Уголок Б-ВхВх4 ГОСТ 8509-72 / Ст.3 ГОСТ 535-58

Лит.	Масса	Масштаб
И	см. табл.	-
Лист	Листов I	

ГОССТРОЙ СССР ГОСХИМПРОЕКТ г. Москва

Формат А2

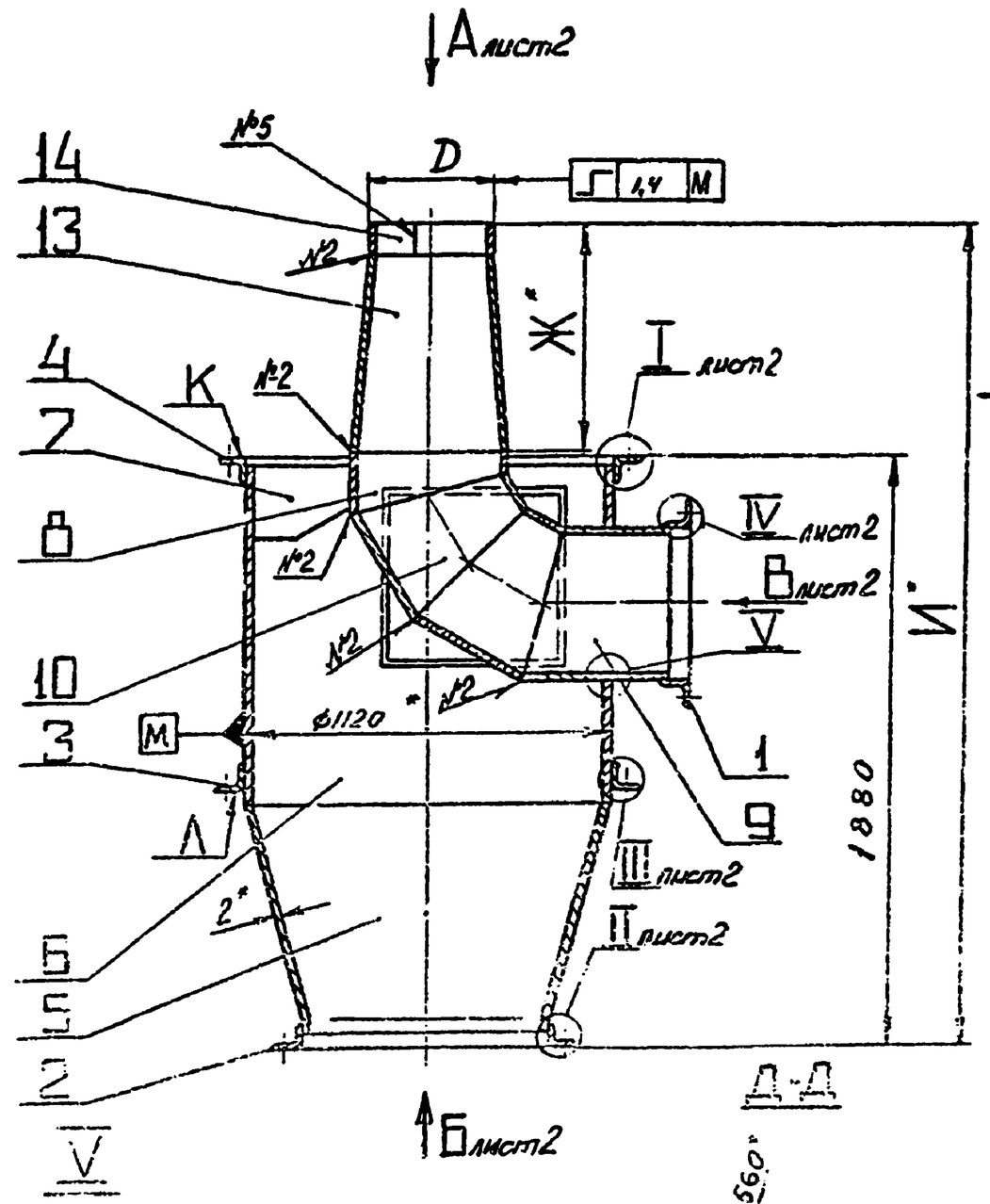

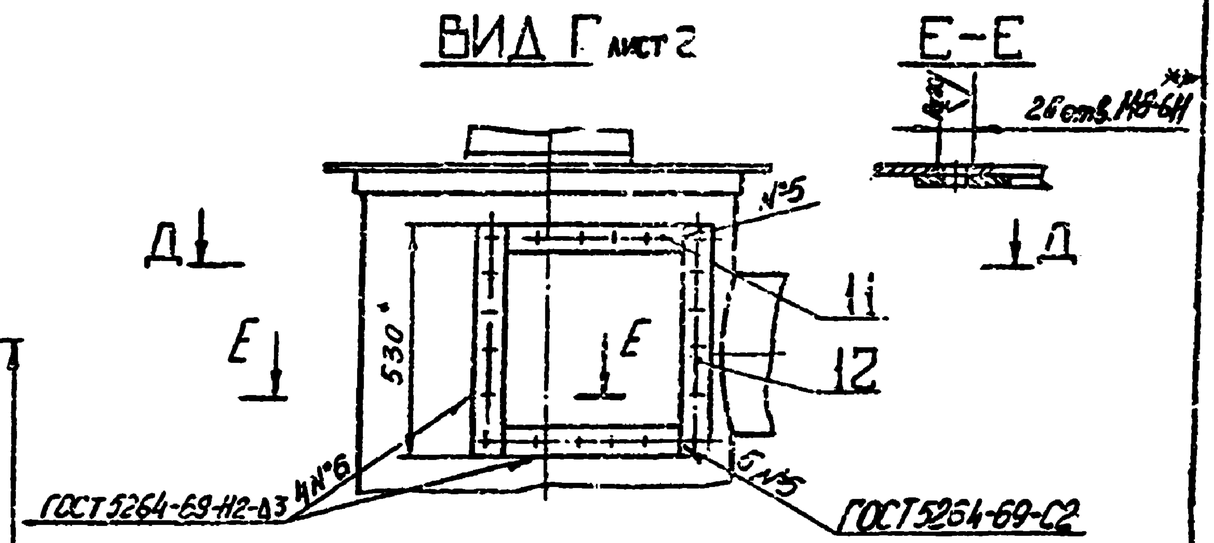

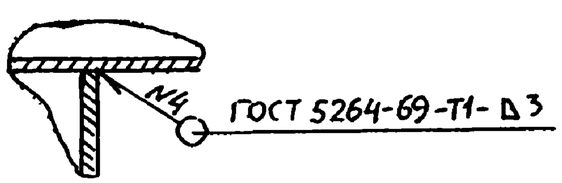

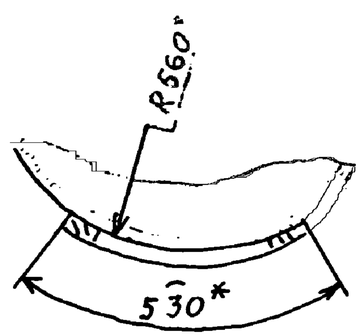

Размеры в мм

Обозначение	D	Ж	И	Масса, кг
ЭИ.08.02.00	334	826	2770	I80
-0I	302	745	2640	I77
-02	272	670	2566	I76
-03	256	630	2525	I75
-04	242	600	2496	I74
-05	245	534	2480	I73

I. * Размеры для справок.

2. ** Обработать по сопрягаемой детали.

3. Предельные отклонения размеров: валов – по B_7; остальных – по CM_2.

4. Непараллельность пов.Д относительно пов.К не более I мм на длине 600 мм.

Изм.	Лист	Докум.	Подп.	Дата

ЭИ.08.02.00 СБ

Корпус
Сборочный чертеж

Литера	Масса	Масшт.
И	см. табл.	-

Лист 11 Листов 2

ГОССТРОЙ СССР
ГОСХИМПРОЕКТ
г. Москва

Подпись и дата | Инв. № дубл. | Взам. инв. № | Подпись и дата

ЭИ.08.02.00 СБ

ВИД А лист 1

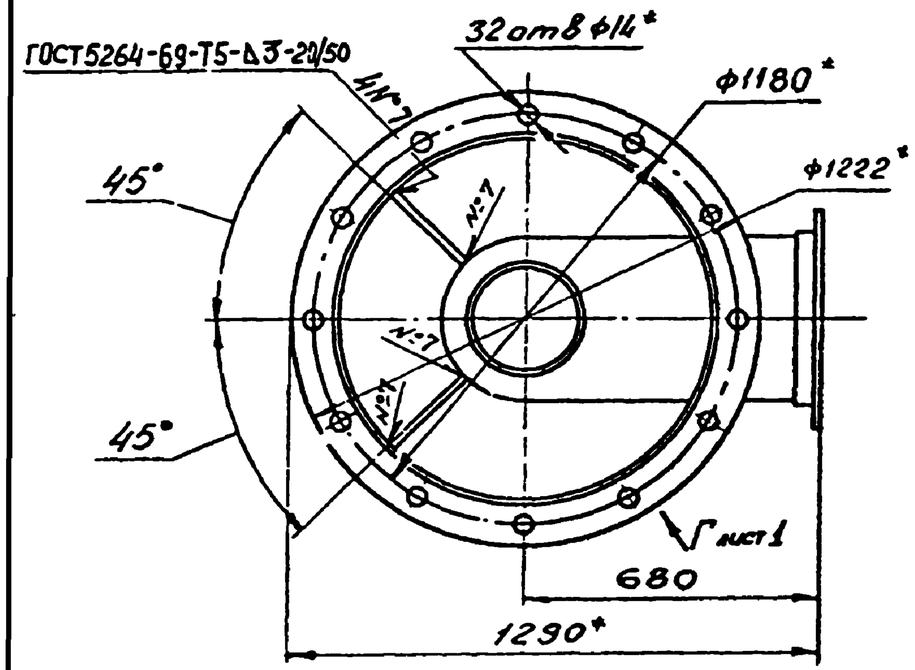

I лист 1

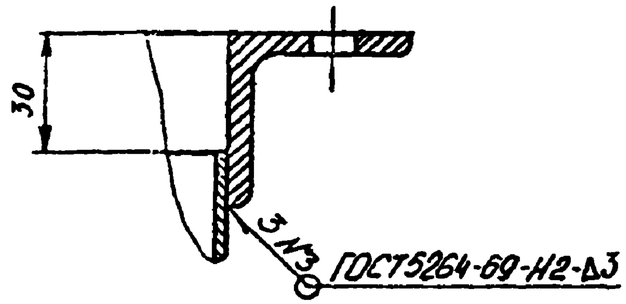

II лист 1

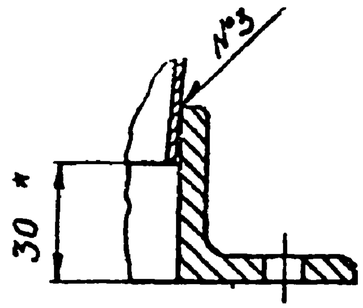

III лист 1

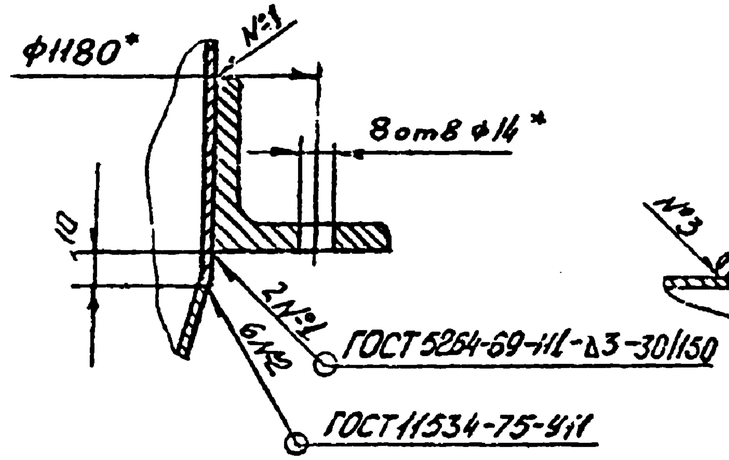

IV лист 1

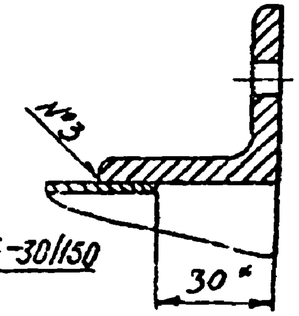

ВИД Б лист 1

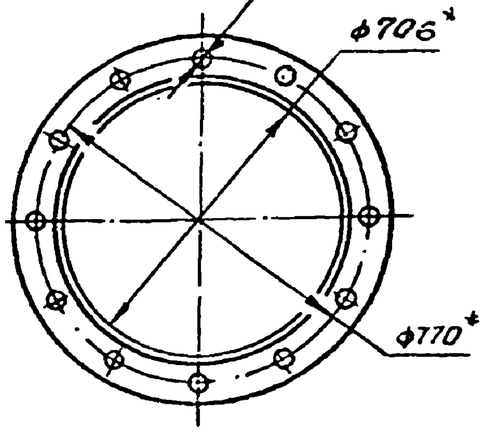

ВИД В лист 1

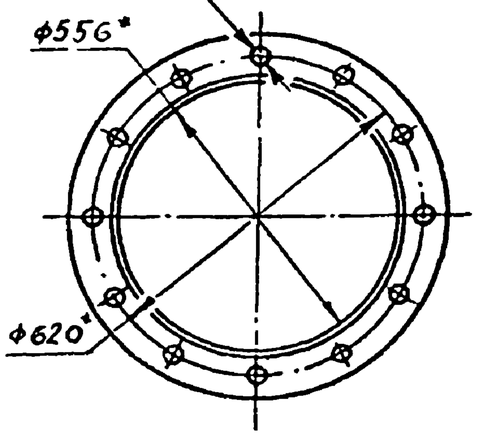

Изм	Лист	№ докум.	Подпись	Дата	ЭИ.03.02.00 СБ			
Разраб.		Хунцария			Корпус Сборочный чертеж	Лит.	Масса	Масштаб
Пров.		Зисьман				И	см. табл.	–
Т.контр		Зисьман				Лист 2	Листов	
Н.контр		Утакова				ГОССТРОЙ СССР ГОСХИМПРОЕКТ г. Москва		
Утв								

Формат 12

Подпись и дата | Инв.№ дубл | Взам. инв.№ | Подпись и дата | Инв.№ подл

Ф3-61

ЭИ.08.02.02

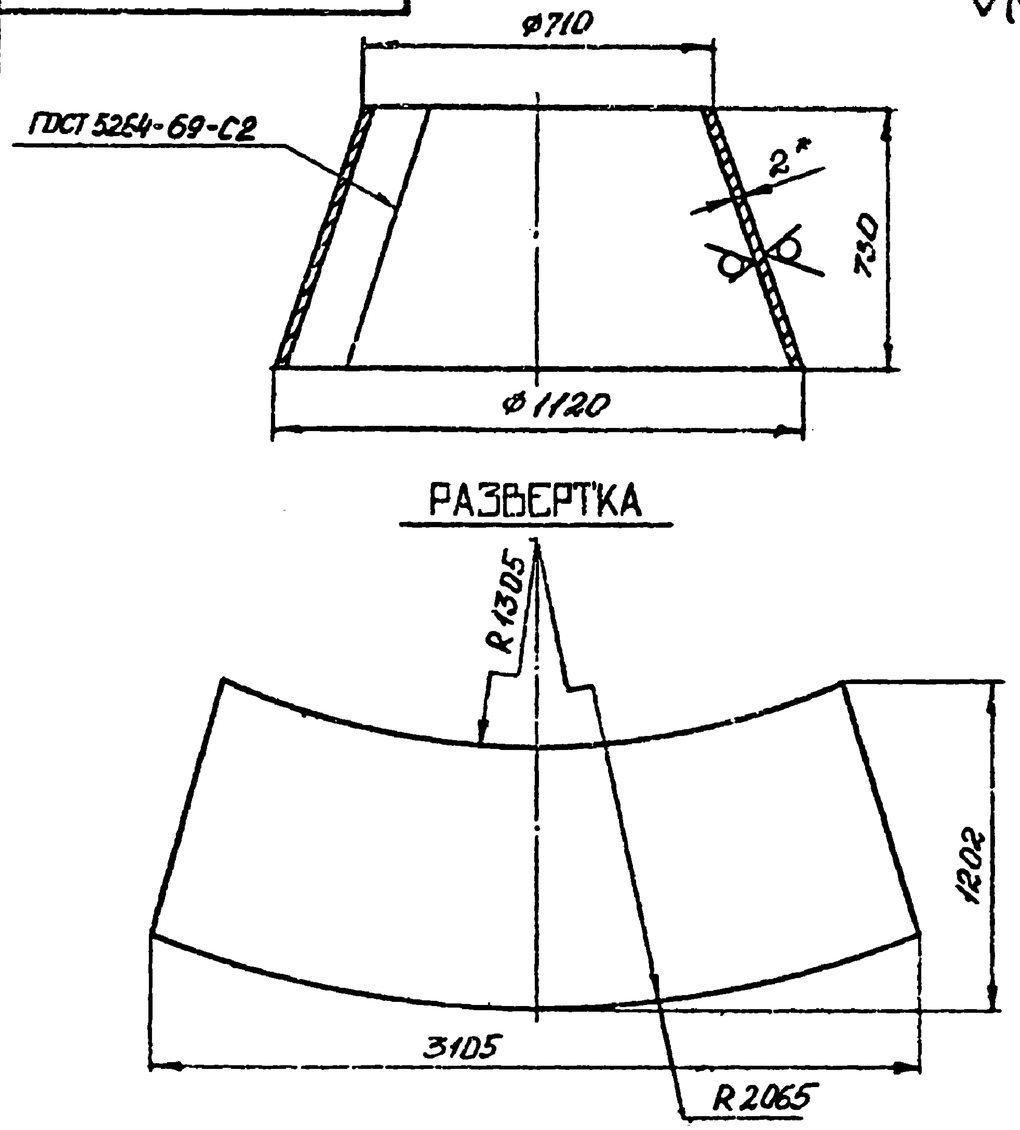

1. * Размер для справок.
2. Предельные отклонения размеров: валов – по B_7; остальных – по Cl_8.

				ЭИ.08.02.02			
Изм.	Лист	№ докум.	Подпись	Дата	Конус	Лит.	Масса	Масштаб
Разраб.		Хунцария				И	33,5	1:10
Пров.		Зисьман				Лист	Листов	
Т.контр.		Зисьман						
Н.контр.		Ушакова			Лист В 2.0 ГОСТ 19903-74 / 3-Ш Ст3 ГОСТ 16523-70	ГОССТРОЙ СССР ГОСХИМПРОЕКТ г. Москва		
Утв.							

Формат 11

Подпись и дата | Инв.№ дубл. | Взам.инв.№ | Подпись и дата | Инв.№ подл.

Ф3-61

12

ЭИ.08.02.03

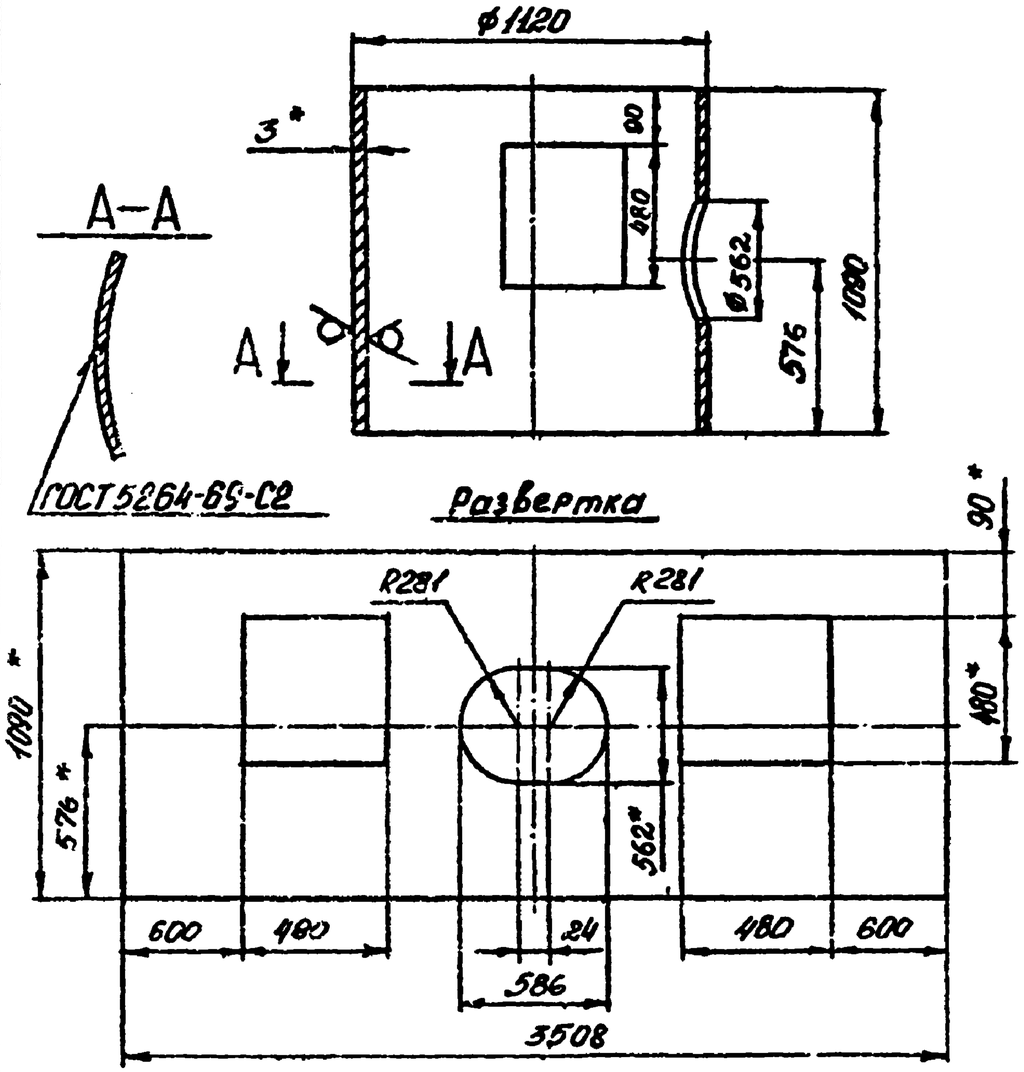

1. * Размеры для справок.
2. Предельные отклонения размеров: отверстий – по A_7; валов – по B_7; остальных – по Cl_8.

				ЭИ.08.02.03			
Изм.	Лист	№ докум.	Подпись	Дата	Обечайка	Лит.	Масса	Масштаб
Разраб.		Хунцария				И	73	1:10
Пров.		Зисьман				Лист	Листов 1	
Т.контр.		Зисьман						
Н.контр.		Ушакова			Лист В 3.0 ГОСТ 19903-74 / 3-Ш Ст3 ГОСТ 16523-70	ГОССТРОЙ СССР ГОСХИМПРОЕКТ г. Москва		
Утв.							

Формат 11

Ф3-61

ЭИ.08.02.04

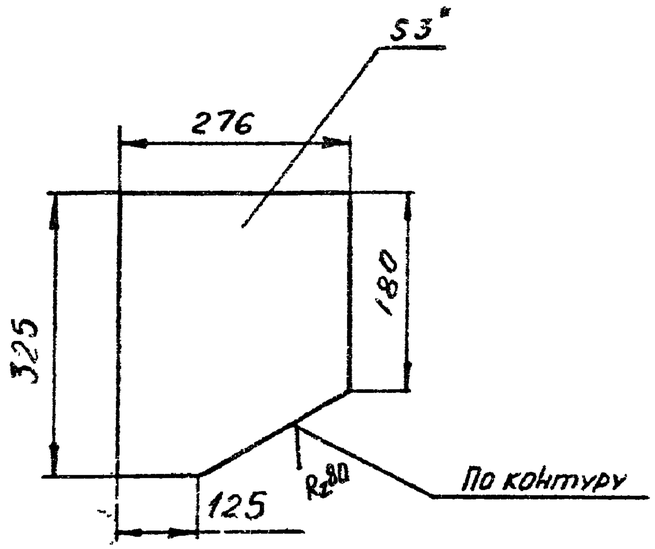

1. * Размер для справок.
2. Предельные отклонения размеров:
   валов – по B_7; остальных – по CM_8.

					ЭИ.08.02.04			
Изм.	Лист	№ докум.	Подпись	Дата	Косынка	Лит	Масса	Масштаб
Разраб.		Самарина				И	2,0	1:10
Пров.		Зисьман				Лист	Листов 1	
Т.контр.		Зисьман						
Н.контр.		Ушакова			Лист В 3,0 ГОСТ 19903-74 / 3-Ш Ст3 ГОСТ 16523-70	ГОССТРОЙ СССР ГОСХИМПРОЕКТ г. Москва		
Утв.								

Формат 11

Подпись и дата | Инв.№ дубл. | Взам. инв. № | Подпись и дата | Инв.№ подл.

Ф3-61

ЭИ.08.02.05

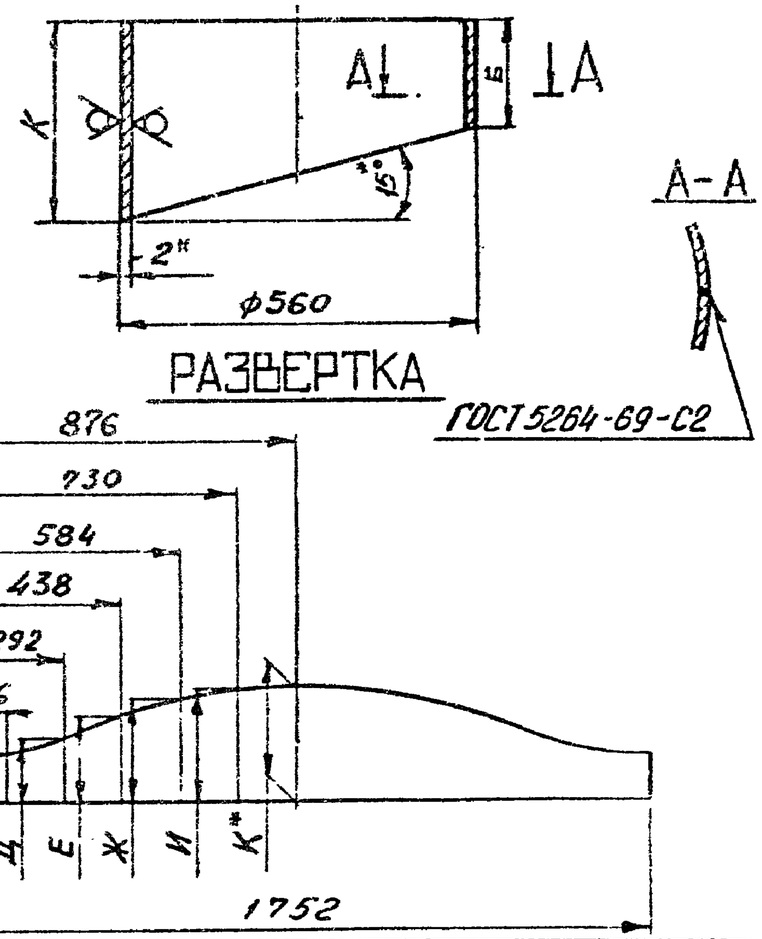

Размеры в мм

Обозначение	Б	Г	Д	Е	Ж	И	К	Масса кг
ЭИ.08.02.05	75	86	113	151	189	216	226	2,5
-01	165	176	203	241	279	306	316	3,1

1. * Размер для справок.
2. Предельные отклонения размеров: валов – по B_7; остальных – по CM_8.

					ЭИ.08.02.05			
Изм.	Лист	№ докум.	Подпись	Дата	Патрубок	Лит	Масса	Масштаб
Разраб.		Самарина				И	см. табл.	-
Пров.		Зисьман				Лист	Листов 1	
Т.контр.		Зисьман						
Н.контр.		Ушакова			Лист В 2,0 ГОСТ 19903-74 / 3-Ш Ст3 ГОСТ 16523-70	ГОССТРОЙ СССР ГОСХИМПРОЕКТ г. Москва		
Утв.								

Формат 11

ЭИ.08.02.06

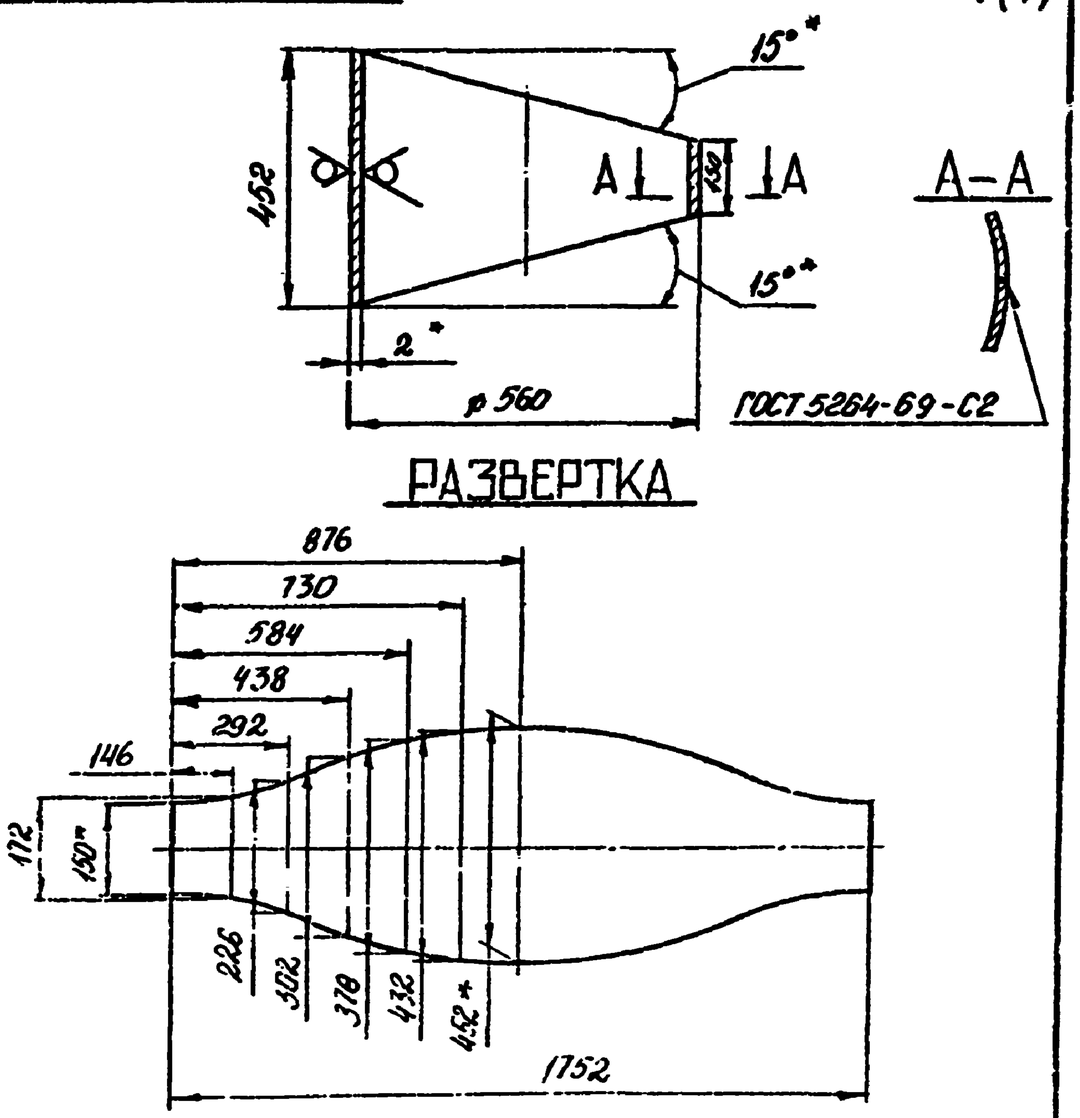

1. *Размер для справок.
2. Предельные отклонения размеров: валов – по B_7; остальных – по CM_8.

Изм.	Лист	Разраб.	Подпись	Дата
Разраб.		Смарина		
Пров.				

ЭИ.08.02.06

Патрубок

Лит.	Масса	Масштаб
И	5,0	1:10

Лист 1 Листов 1

Лист В 2,0 ГОСТ 19903-74
3-Ш Ст3 ГОСТ 16523-70

ГОССТРОЙ СССР
ГОСХИМПРОЕКТ
г. Москва

Подпись и дата | Инв. № дубл. | Взам. инв. № | Подпись и дата

ЭИ.08.02.09

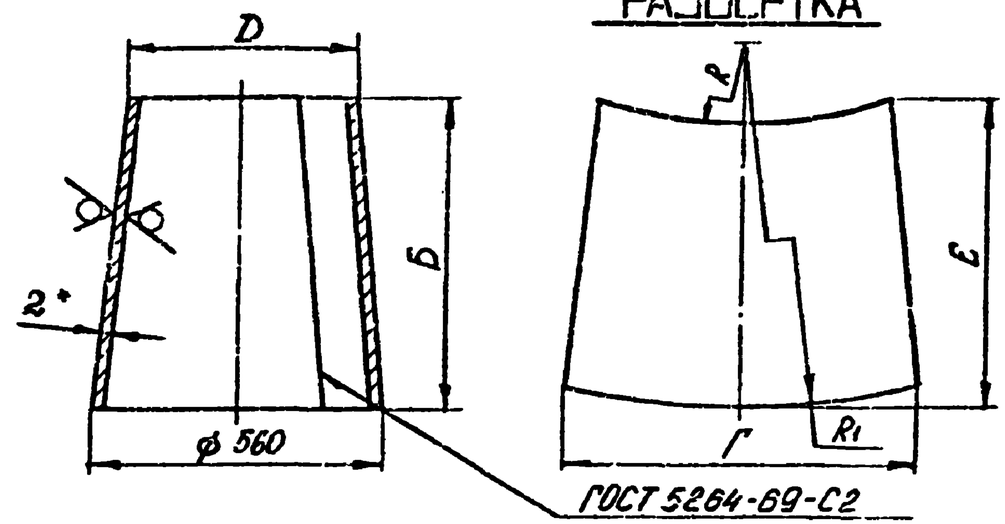

Размеры в мм

Обозначение	Б	Г	D	Е	R	R_1	Масса, кг
ЭИ.08.02.09	660	1672	334	805	904	1655	14,5
-01	595	1625	302	760	708	1318	12,7
-02	535	1575	272	730	535	1106	11,2
-03	505	1535	258	693	446	974	10,5
-04	480	1480	242	676	380	886	9,8
-05	460	1465	245	664	374	860	9,5

1. *Размер для справок.
2. Предельные отклонения размеров: валов – по B_7; остальных – по CM_8.

Изм.	Лист	№ докум.	Подпись	Дата
Разраб.		Смарина		
Пров.		Лисьмин		
Т.контр.		Лисьмин		
Н.контр.		Ушакова		
У.в.				

ЭИ.08.02.09

Конус

Лит.	Масса	Масштаб
И	см. табл.	–

Лист 1 Листов 1

Лист В 2,0 ГОСТ 19903-74
3-Ш Ст3 ГОСТ 16523-70

ГОССТРОЙ СССР
ГОСХИМПРОЕКТ
г. Москва

Подпись и дата | Инв. № дубл. | Взам. инв. № | Подпись и дата

Формат	Зона	Поз.	Обозначение	Наименование	Кол.	Примечание
				Документация		
II			ЭИ.08.03.00 СБ	Сборочный чертеж		
				Детали		
II		I	ЭИ.08.02.01-03	Фланец	I	
			Переменные данные для исполнений			
				ЭИ.08.03.00		
				Детали		
II		2	ЭИ.08.03.01	Конус	I	
II		3	ЭИ.08.03.02	Фланец	I	
				ЭИ.08.03.00-01		
				Детали		
		2	ЭИ.08.03.01-01	Конус	I	
		3	ЭИ.08.03.02-01	Фланец	I	

Изм.	Лист	N докум.	Подп.	Дата
Разраб.	Кунцария			
Пров.	Зисьман			
Н.контр.	Ушакова			
Утв.				

ЭИ.08.03.00

Конфузор

Лит.	Лист	Листов
И	1	2

ГОССТРОЙ СССР
ГОСХИМПРОЕКТ
г. Москва

Формат	Зона	Поз.	Обозначение	Наименование	Кол.	Примечание
				ЭИ.08.03.00-02		
				Детали		
		2	ЭИ.08.03.01-02	Конус	I	
		3	ЭИ.08.03.02-02	Фланец	I	
				ЭИ.08.03.00-03		
				Детали		
		2	ЭИ.08.03.01-03	Конус	I	
		3	ЭИ.08.03.02-03	Фланец	I	
				ЭИ.08.03.00-04		
				Детали		
		2	ЭИ.08.03.01-04	Конус	I	
		3	ЭИ.08.03.02-04	Фланец	I	
				ЭИ.08.03.00-05		
				Детали		
		2	ЭИ.08.03.01-05	Конус	I	
		3	ЭИ.08.03.02-05	Фланец	I	

Подпись и дата | Инв.№ публ. | Взам.инв.№ | Подпись и дата | Инв.№ подл.

ЭИ.08.03.00 СБ

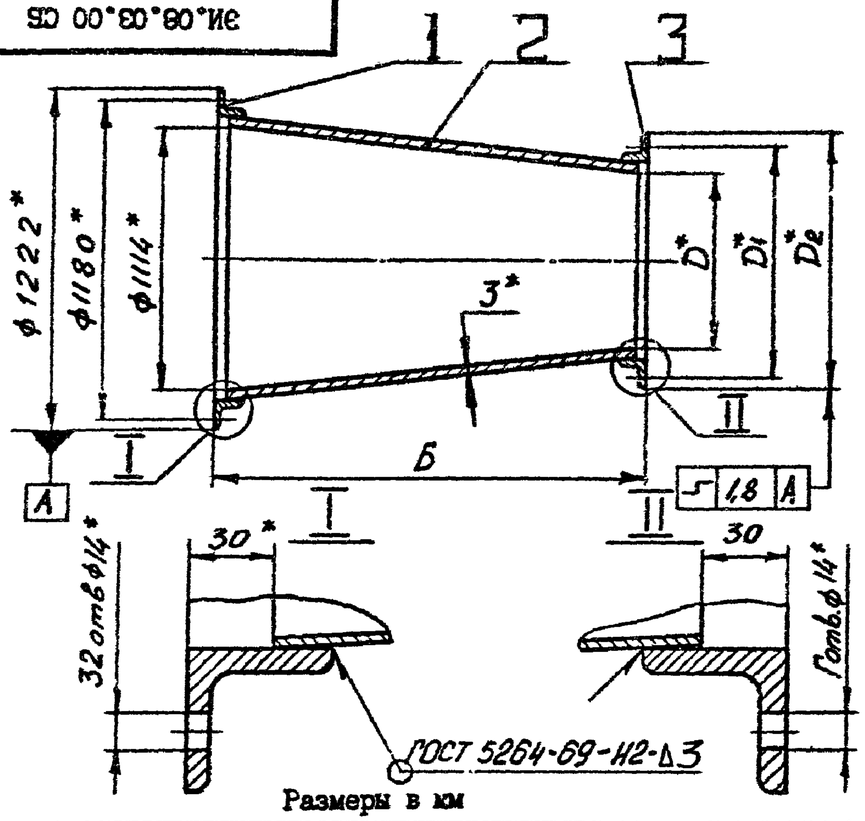

Размеры в мм

Обозначение	Б	Г	D	D_1	D_2	Масса, кг
ЭИ.08.03.00	825	24	732	800	840	72
-01	745	24	662	730	770	65
-02	670	20	596	660	704	59
-03	635	20	566	630	674	57
-04	595	20	536	600	644	53
-05	575	20	516	580	624	52

1. *Размеры для справок.
2. Предельные отклонения размеров:
   валов – по B_7; остальных – по CM_8.

Изм.	Лист	№ докум.	Подпись	Дата	ЭИ.08.03.00 СБ			
Разраб.		Хунцария			Конфузор Сборочный чертеж	Лит. И	Масса см. табл.	Масштаб –
Пров.		Зисьман				Лист	Листов 1	
Т.контр.		Зисьман				ГОССТРОЙ СССР ГОСХИМПРОЕКТ г. Москва		
Н.контр.		Ушакова						
Утв.								

Формат 11

Подпись и дата | Инв.№ дубл. | Взам. инв.№ | Подпись и дата | Инв.№ подл.

ЭИ.08.03.01

РИС.1

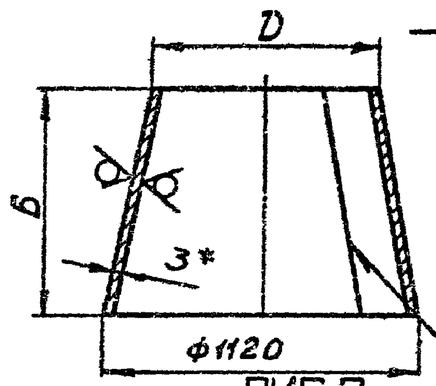

РИС.2
развертка

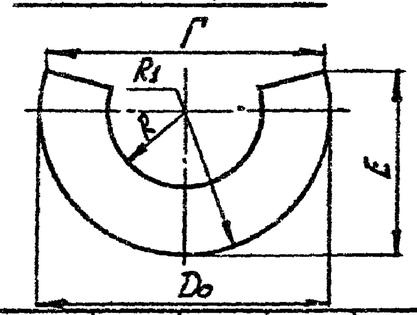

РАЗВЕРТКА

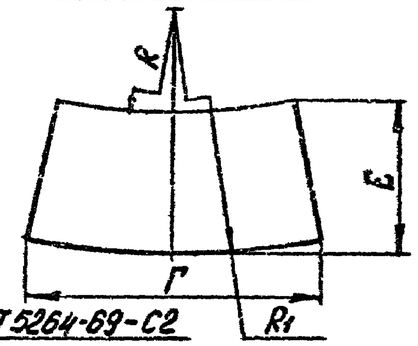

Размеры в мм

Обозначение	Рис.	Б	Г	D_0	D	E	R	R_1	Масса, кг
ЭИ.08.03.01	I	765	3180	-	738	1205	1518	2305	54
-01	I	685	2970	-	668	1195	1060	1780	47
-02	I	610	2690	-	602	1170	766	1430	42
-03	I	575	2535	-	572	1155	660	1298	40
-04	I	535	2340	-	542	1130	568	1175	37
-05	2	515	2220	2220	522	1128	516	1110	36

1. *Размер для справок.
2. Предельные отклонения размеров:
   валов – по B_7; остальных – по CM_8.

Изм.	Лист	№ докум.	Подпись	Дата	ЭИ.08.03.01			
Разраб.		Хунцария			Конус	Лит. И	Масса см. табл.	Масштаб –
Пров.		Зисьман				Лист	Листов 1	
Т.контр.		Зисьман			Лист В 3.0 ГОСТ 19903-74 / 3-Ш Ст3 ГОСТ 16523-70	ГОССТРОЙ СССР ГОСХИМПРОЕКТ г. Москва		
Н.контр.		Ушакова						
Утв.								

Формат 11

Подпись и дата | Инв.№ дубл. | Взам. инв.№ | Подпись и дата | Инв.№ подл.

ЭИ.08.03.02

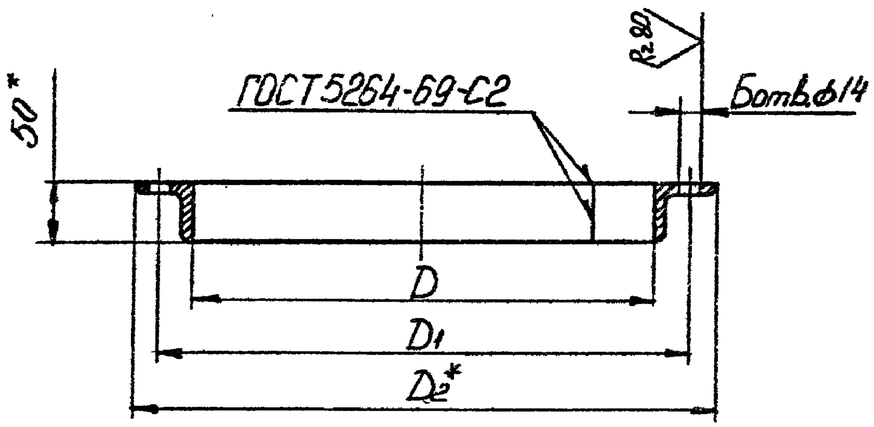

Размеры в мм

Обозначение	Б	D	D_1	D_2	Длина развертки	Масса, кг
ЭИ.08.03.02	24	740	800±1,4	840	2410	7,4
-01	24	670	730±1,4	770	2190	6,7
-02	20	604	660±1,4	704	1984	6,0
-03	20	574	630±1,4	674	1890	5,8
-04	20	544	600±1,4	644	1795	5,5
-05	20	524	580±1,4	624	1732	5,3

1. * Размеры для справок.
2. Неуказанные предельные отклонения размеров: отверстий – по A_7.

Изм.	Лист	№ докум.	Подпись	Дата	ЭИ.08.03.02		
Разраб.		Кунцария			Фланец	Лит. И	Масса см. табл.	Масштаб –
Пров.		Висьман				Лист	Листов 1
Т.контр.		Висьман					
Н.контр.		Ушакова			Уголок Б-50х50х4 ГОСТ 8509-72 / Ст.3 ГОСТ 535-58	ГОССТРОЙ СССР ГОСХИМПРОЕКТ г. Москва	
Утв.							

Подпись и дата | Инв.№ дубл. | Взам. инв.№ | Подпись и дата | Инв.№ подл.

Формат	Зона	Поз.	Обозначение	Наименование	Кол.	Примечание
				Документация		
II			ЭИ.08.04.00 СБ	Сборочный чертеж		
			Переменные данные для исполнений			
				ЭИ.08.04.00		
				Детали		
II		1	ЭИ.08.03.02	Фланец	1	
II		2	ЭИ.08.04.01	Конус	1	
II		3	ЭИ.08.04.02	Фланец	1	
				ЭИ.08.04.00-01		
				Детали		
		1	ЭИ.08.03.02-01	Фланец	1	
		2	ЭИ.08.04.01-01	Конус	1	
		3	ЭИ.08.04.02-01	Фланец	1	
				ЭИ.08.04.00-02		
				Детали		
		1	ЭИ.08.03.02-02	Фланец	1	

Изм.	Лист	№ докум.	Подп.	Дата	ЭИ.08.04.00		
Разраб.		Кунцария			Камера	Лит. И	Лист 1	Листов 2
Пров.		Висьман				ГОССТРОЙ СССР ГОСХИМПРОЕКТ г. Москва	
Н.контр.		Ушакова					
Утв.							

Подпись и дата | Инв.№ дубл. | Взам. инв.№ | Подпись и дата | Инв.№ подл.

Формат	Зона	Поз.	Обозначение	Наименование	Кол.	Примечание
		2	ЭИ.08.04.01-02	Конус	I	
		3	ЭИ.08.04.02-02	Фланец	I	
				ЭИ.08.04.00-03		
				Детали		
		I	ЭИ.08.03.02-03	Фланец	I	
		2	ЭИ.08.04.01-03	Конус	I	
		3	ЭИ.08.04.02-03	Фланец	I	
				ЭИ.08.04.00-04		
				Детали		
		I	ЭИ.08.03.02-04	Фланец	I	
		2	ЭИ.08.04.01-04	Конус	I	
		3	ЭИ.08.04.02-04	Фланец	I	
				ЭИ.08.04.00-05		
				Детали		
		1	ЭИ.08.03.02-05	Фланец	1	
		2	ЭИ.08.04.01-05	Конус	1	
		3	ЭИ.08.04.02-05	Фланец	1	

Подпись и дата | Взам. инв. № | Инв. № дубл. | Подпись и дата

Изм.	Лист	№ докум.	Подп.	Дата	ЭИ.08.04.00	Лист 2

Формат А1

ЭИ.08.04.00 СБ

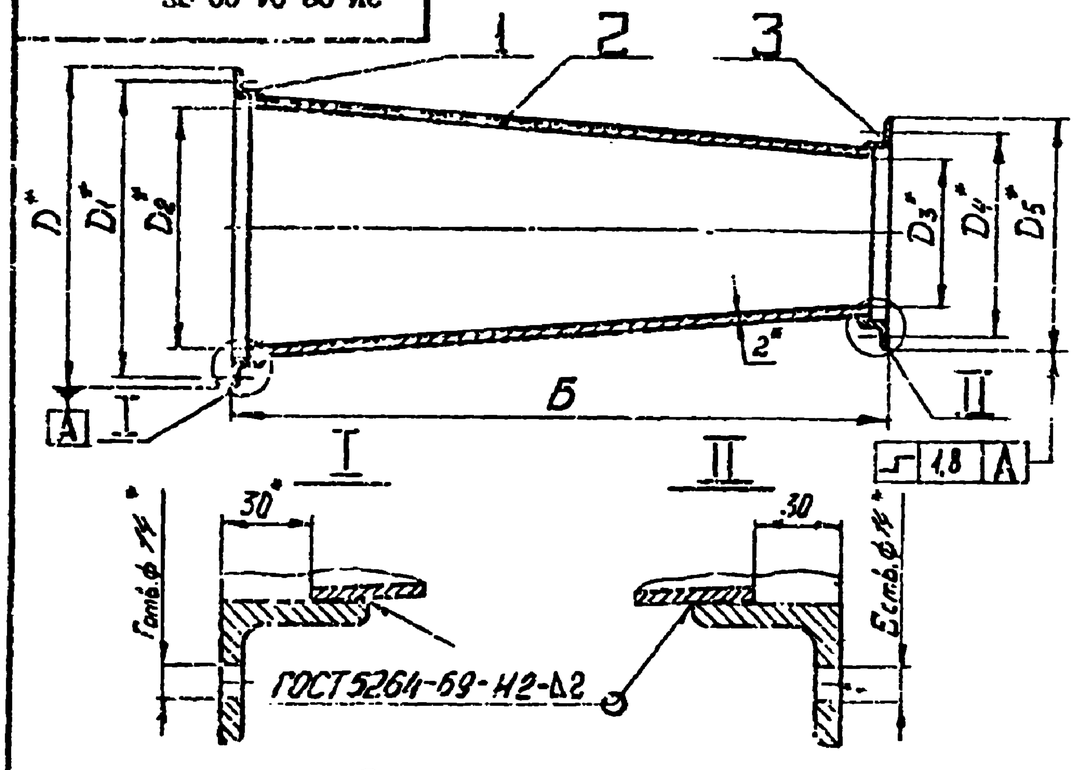

Размеры в мм

Обозначение	Б	Г	D	D_1	D_2	D_3	D_4	D_5	E	Масса, кг
ЭИ.08.04.00	2050	24	840	800	734	586	650	692	20	43
-01	1370	24	770	770	664	522	600	680	20	36
-02	1570	20	704	560	598	476	540	572	15	30
-03	1300	20	676	630	568	452	570	550	15	27
-04	1500	20	644	600	538	428	490	534	16	25
-05	1450	20	624	600	518	312	480	518	16	22

1. * Размеры для справок.
2. Предельные отклонения размеров: валов – по B_7; остальных – по CM_8.

Подпись и дата | Инв. № дубл. | Взам. инв. № | Подпись и дата | Инв. № подл.

Изм.	Лист	№ докум.	Подп.	Дата	ЭИ.08.04.00 СБ			
Разраб.		Хуторной			Камера Сборочный чертеж	Лит. И	Масса см. табл.	Масштаб —
Пров.						Лист	Листов 1	
Т.контр.						ГОССТРОЙ СССР ГОСХИМПРОЕКТ г. Москва		
Н.контр.								
Утв.								

Формат А1

Ф3-61

ЭИ.08.04.01

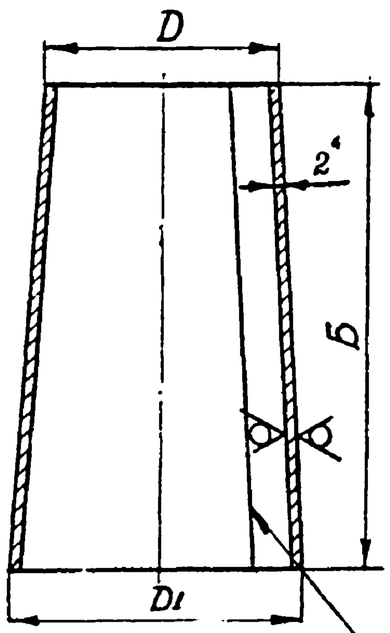

РАЗВЕРТКА

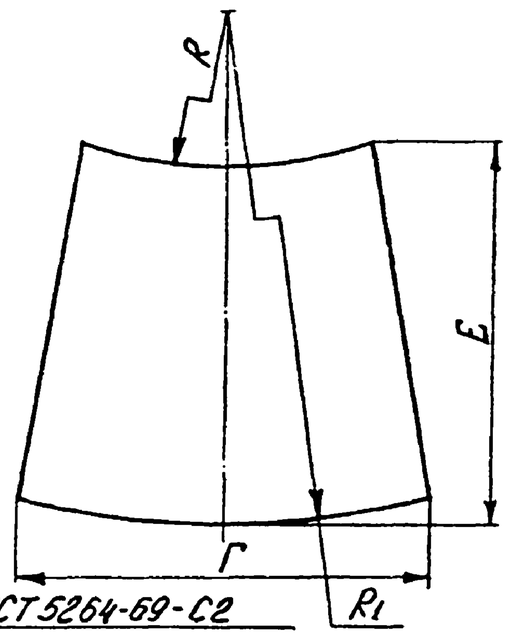

Размеры в мм

Обозначение	Б	Г	D	D_1	E	R	R_1	Масса, кг
ЭИ.08.04.01	1990	2305	590	738	2045	7910	9900	30
-01	1810	2085	536	668	1860	7255	9070	24
-02	1610	1880	480	602	1655	6310	7920	19
-03	1530	1785	456	572	1575	5990	7525	17
-04	1440	1690	432	542	1475	5635	7075	15
-05	1390	1630	416	522	1430	5430	6825	14

1. * Размер для справок.
2. Предельные отклонения размеров: валов - по B_7; остальных - по CM_8.

Изм	Лист	№ докум.	Подпись	Дата	ЭИ.08.04.01			
Разраб.		Хунцария			Конус	Лит.	Масса	Масштаб
Пров.		Зисьман				И	см. табл.	-
Т.контр		Зисьман				Лист	Листов 1	
Н.контр.		Ушакова			Лист Б 2.0 ГОСТ 19903-74 / Б-Ш Ст3 ГОСТ 16523-70	ГОССТРОЙ СССР ГОСХИМПРОЕКТ г. Москва		
Утв.								

Формат 11

Подпись и дата | Инв.№ дубл. | Взам.инв.№ | Подпись и дата | Инв.№ подл.

Ф3-61

ЭИ.08.04.02

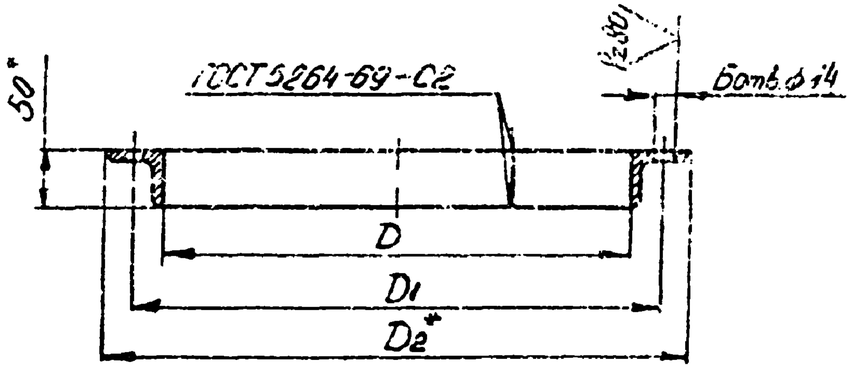

Размеры в мм

Обозначение	Б	D	D_1	D_2	Длина	Масса кг
ЭИ.08.04.02	20	592	650±1,4	692	1946	5,9
-01	20	538	600±1,4	638	1776	5,4
-02	16	482	540±1,4	582	1600	4,9
-03	16	458	520±1,4	558	1525	4,6
-04	16	434	490±1,4	534	1450	4,4
-05	16	418	480±1,4	518	1400	4,3

1. * Размеры для справок.
2. Неуказанные предельные отклонения размеров: отверстий - по A_7.

Изм	Лист	№ докум.	Подпись	Дата	ЭИ.08.04.02			
Разраб.		Хунцария			Фланец	Лит.	Масса	Масштаб
Пров.		Зисьман				И	см. табл.	-
Т.контр		Зисьман				Лист	Листов 1	
Н.контр.		Ушакова			Болт Б-50х50х-ГОСТ 8560-72 / Ст3 ГОСТ 535-58	ГОССТРОЙ СССР ГОСХИМПРОЕКТ г. Москва		
Утв.								

Формат 11

Подпись и дата | Инв.№ дубл. | Взам.инв.№ | Подпись и дата | Инв.№ подл.

Формат	Зона	Поз.	Обозначение	Наименование	Кол.	Примечание
				Документация		
II			ЭИ.08.05.00 СБ	Сборочный чертеж		
				Детали		
II		I	ЭИ.08.05.01	Проушина	12	
			Переменные данные для исполнений			
				ЭИ.08.05.00		
				Детали		
II		2	ЭИ.08.04.02	Фланец	I	
II		3	ЭИ.08.05.02	Конус	I	
				ЭИ.08.05.00-01		
				Детали		
		2	ЭИ.08.04.02-01	Фланец	I	
		3	ЭИ.08.05.02-01	Конус	I	

Изм.	Лист	№ докум.	Подпись	Дата
Разраб.	Бисьмач			
Пров.	Бисьмач			
Н.контр.	Ушакова			

ЭИ.08.05.00

Диффузор

Лит.	Лист	Листов
И	1	2

ГОССТРОЙ СССР
ГОСХИМПРОЕКТ
Москва

Формат А2

Подпись и дата | Инв.№ дубл. | Взам.инв.№ | Подпись и дата | Инв.№ подл.

Формат	Зона	Поз.	Обозначение	Наименование	Кол.	Примечание
				ЭИ.08.05.00-02		
				Детали		
		2	ЭИ.08.04.02-02	Фланец	I	
		3	ЭИ.08.05.02-02	Конус	I	
				ЭИ.08.05.00-03		
				Детали		
		2	ЭИ.08.04.02-03	Фланец	I	
		3	ЭИ.08.05.02-03	Конус	I	
				ЭИ.08.05.00-04		
				Детали		
		2	ЭИ.08.04.02-04	Фланец	1	
		3	ЭИ.08.05.02-04	Конус	1	
				ЭИ.08.05.00-05		
				Детали		
		2	ЭИ.08.04.02-05	Фланец	1	
		3	ЭИ.08.05.02-05	Конус	1	

Ф3-61

ЭИ.08.05.00 СБ

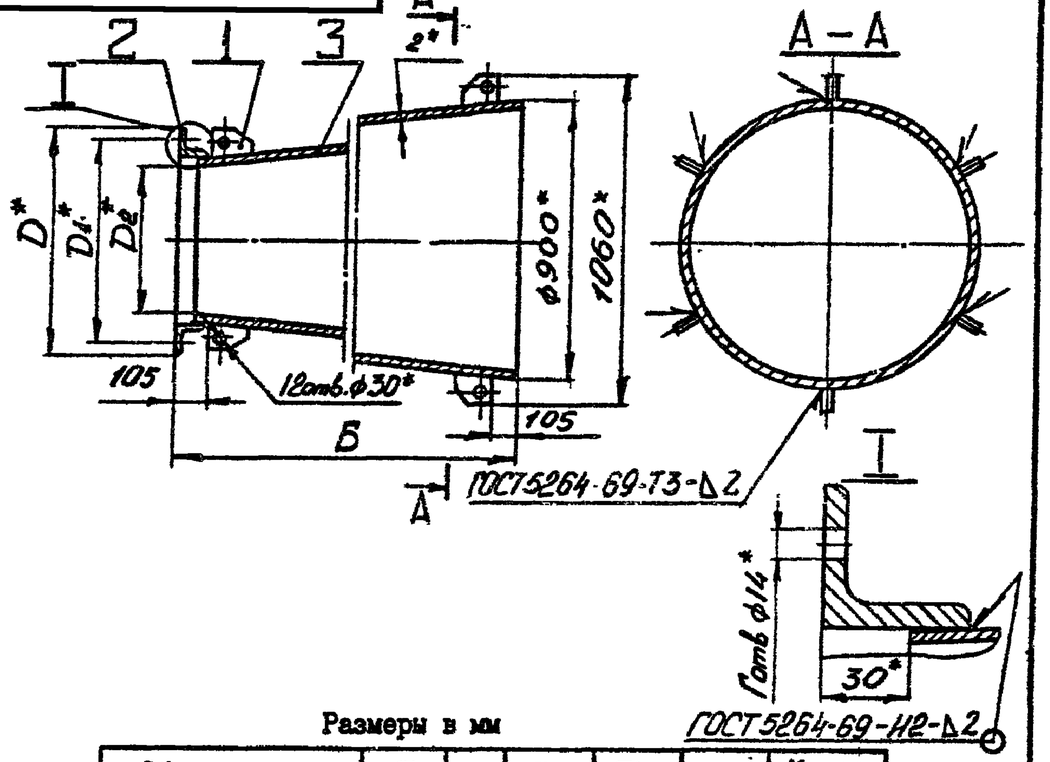

Размеры в мм

Обозначение	Б	D	D1	D2	Е	Масса, кг
ЭИ.08.05.00	3150	692	650	586	20	66
-01	3690	638	600	532	20	81
-02	4250	582	540	476	16	80
-03	4480	558	620	452	16	82
-04	4730	534	490	428	16	85
-05	4880	518	480	412	16	86

1. * Размеры для справок.
2. Предельные отклонения размеров: валов – по B_7; остальных – по CM_8.

Изм.	Лист	№ докум.	Подпись	Дата	ЭИ.08.05.00 СБ			
Разраб.		Хунцария			ДИФФУЗОР Сборочный чертеж	Лит. И	Масса см. табл.	Масштаб –
Пров.		Зисьман				Лист	Листов 1	
Т.контр.		Зисьман				ГОССТРОЙ СССР ГОСХИМПРОЕКТ г. Москва		
Н.контр.		Ушакова						
Утв.								

Формат 11

Подпись и дата | Инв.№ дубл. | Взам.инв.№ | Подпись и дата | Инв.№ подл.

Ф3-61

ЭИ.08.05.02

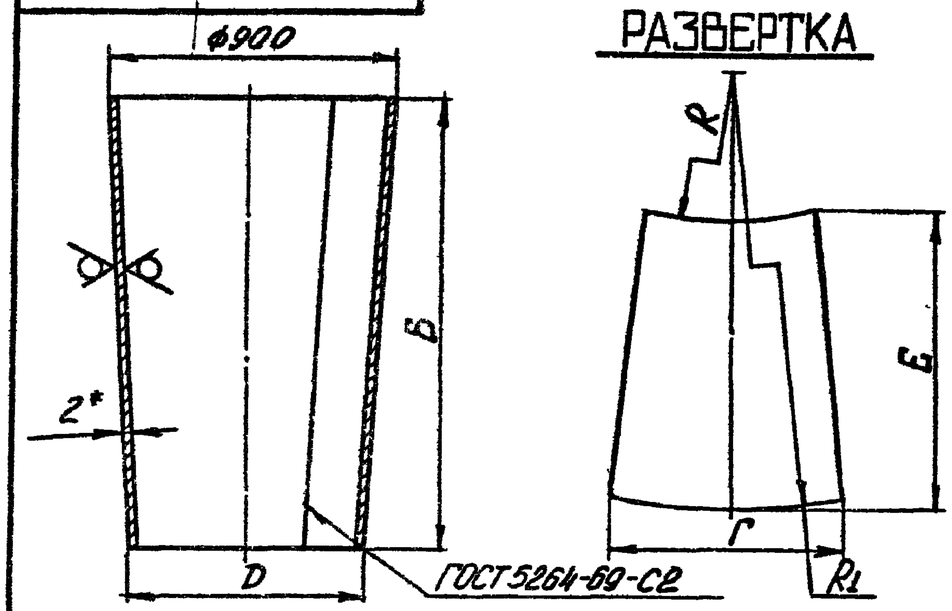

Размеры в мм

Обозначение	Б	Г	D	Е	R	R1	Масса, кг
ЭИ.08.05.02	3120	2810	590	3195	5920	9045	56
-01	3660	2810	536	3700	5305	8940	71
-02	4220	2805	480	4255	4775	8970	71
-03	4450	2810	456	4480	4525	8950	73
-04	4700	2805	432	4730	4295	8970	76
-05	4850	2805	416	4910	4155	9010	77

1. * Размер для справок.
2. Предельные отклонения размеров: валов – по B_7; остальных – по CM_8.

Изм.	Лист	№ докум.	Подпись	Дата	ЭИ.08.05.02			
Разраб.		Хунцария			КОНУС	Лит. И	Масса см. табл.	Масштаб –
Пров.		Зисьман				Лист	Листов 1	
Т.контр.		Зисьман				ГОССТРОЙ СССР ГОСХИМПРОЕКТ г. Москва		
Н.контр.		Ушакова			Лист В 2,0 ГОСТ 19903-74 2-Ш ст.3 ГОСТ 16523-70			
Утв.								

Формат 11

Подпись и дата | Инв.№ дубл. | Взам.инв.№ | Подпись и дата | Инв.№ подл.

Ф3-61

ЭИ.08.05.01

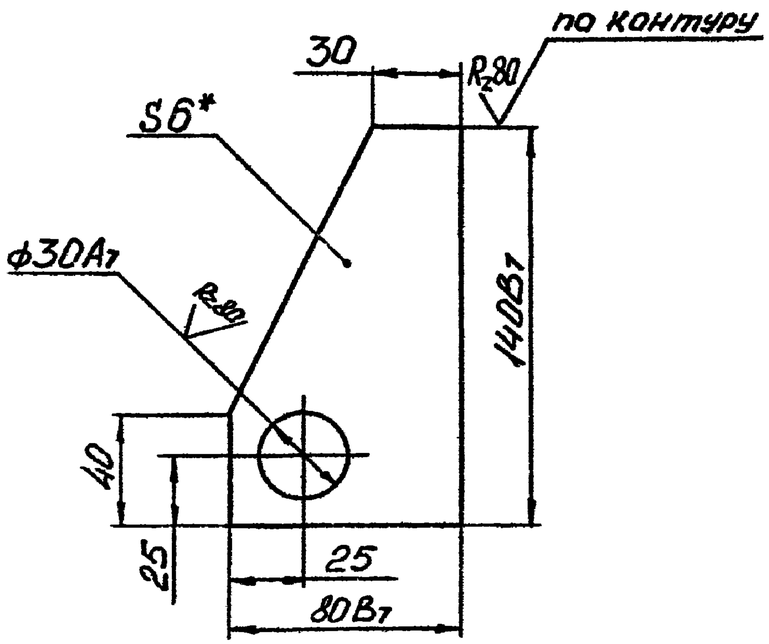

1. *Размер для справок.
2. Неуказанные предельные отклонения размеров – по $СМ_8$.

Изм	Лист	№ докум	Подпись	Дата	ЭИ.08.05.01			
Разраб.		Хунцария			ПРОУШИНА	Лит. и	Масса 0,39	Масштаб 1 : 2
Пров		Зисьман				Лист	Листов 1	
Т контр		Зисьман			Лист 6.0 ГОСТ 19903-74 / Ст.3 ГОСТ 14637-69	ГОССТРОЙ СССР ГОСХИМПРОЕКТ г. Москва		
Н.контр.		Ушакова						
Утв								

Подпись и дата | Инв.№ дубл. | Взам. инв. № | Подпись и дата | Инв.№ подл.

Формат 11

Ф3-61

ЭИ.08.05.01

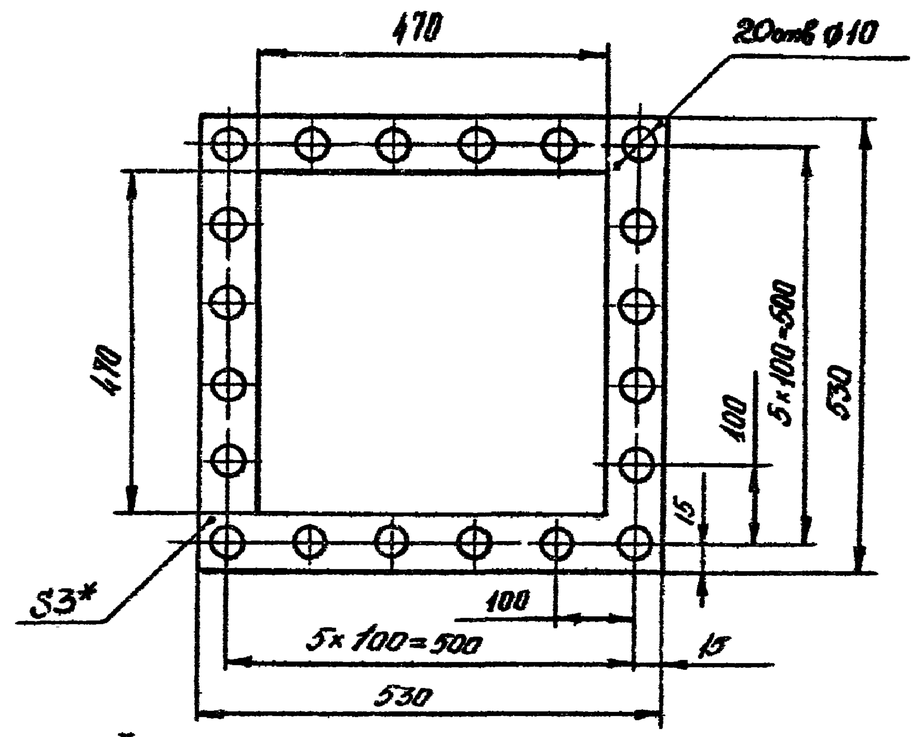

1. *Размер для справок.
2. Размеры, обеспеч. технологией.

Изм	Лист	№ докум.	Подпись	Дата	ЭИ.08.05.01			
Разраб.		Хунцария			ПРОКЛАДКА	Лит. и	Масса 0,3	Масштаб 1:10
Пров.		Зисьман				Лист	Листов 1	
Т.контр.		Зисьман			Резина-пластина 3Н – С ГОСТ 7338-77	ГОССТРОЙ СССР ГОСХИМПРОЕКТ г. Москва		
Н.контр.		Ушакова						
Утв.								

Подпись и дата | Инв.№ дубл. | Взам. инв. № | Подпись и дата | Инв.№ подл.

Формат 11