ТИПОВАЯ ДОКУМЕНТАЦИЯ НА КОНСТРУКЦИИ, ИЗДЕЛИЯ
И УЗЛЫ ЗДАНИЙ И СООРУЖЕНИЙ

# СЕРИЯ 5.407-126

# ПЛИТЫ С ПРОХОДНЫМИ ИЗОЛЯТОРАМИ НА НАПРЯЖЕНИЕ 10 кВ ДЛЯ НАРУЖНО - ВНУТРЕННИХ УСТАНОВОК.

## ВЫПУСК 1

## МАТЕРИАЛЫ ДЛЯ ПРОЕКТИРОВАНИЯ И РАБОЧИЕ ЧЕРТЕЖИ

24553

ТИПОВАЯ ДОКУМЕНТАЦИЯ НА КОНСТРУКЦИИ, ИЗДЕЛИЯ
И УЗЛЫ ЗДАНИЙ И СООРУЖЕНИЙ

# СЕРИЯ 5.407-126

# ПЛИТЫ С ПРОХОДНЫМИ ИЗОЛЯТОРАМИ НА НАПРЯЖЕНИЕ 10 кВ ДЛЯ НАРУЖНО - ВНУТРЕННИХ УСТАНОВОК

## ВЫПУСК 1

## МАТЕРИАЛЫ ДЛЯ ПРОЕКТИРОВАНИЯ И РАБОЧИЕ ЧЕРТЕЖИ

РАЗРАБОТАНЫ
ВНИПИ ТЯЖПРОМЭЛЕКТРОПРОЕКТ
имени Ф.Б ЯКУБОВСКОГО
НПО ЭЛЕКТРОМОНТАЖ
МИНМОНТАЖСПЕЦСТРОЯ СССР

УТВЕРЖДЕНЫ
НПО ЭЛЕКТРОМОНТАЖ ММСС СССР
ТЕХНИЧЕСКИМ ЗАДАНИЕМ от 22.03.90
ВВЕДЕНЫ В ДЕЙСТВИЕ С 01.01 91 г.
ВНИПИ ТЯЖПРОМЭЛЕКТРОПРОЕКТ
ПРИКАЗ ОТ 18.09.90 № 83

Главный инженер института А.С Смирнов
Начальник технического отдела Л.Б. Годгельф
Начальник отдела типового проектирования Н.И. Ивкин

# Содержание


| Обозначение | Наименование | Стр. |
|---|---|---|
| | Титульный лист | |
| | Содержание | 2 |
| 5.407-126.1-01 ПЗ | Пояснительная записка | 3 |
| 5.407-126.1-02 ТБ | Таблица выбора чертежей | 6 |
| 5.407-126.1-03 ВМ | Ведомость потребности в | |
| | оборудовании и материалах | 9 |
| 5.407-126.1-04 ТБ | Таблица номенклатуры | |
| | изоляторов | 14 |
| 5.407-126.1-05 ГЧ | Габаритные чертежи | |
| | проходных изоляторов | 15 |
| 5.407-126.1-06 СЗ | Строительное задание на | |
| | проемы для установки | |
| | проходных плит с одним | |
| | изолятором | 19 |
| 5.407-126.1-07 СЗ | Строительное задание на | |
| | проемы для установки | |
| | проходных плит с тремя | |
| | изоляторами | 20 |
| 5.407-126.1-08 | Плита проходная ПП1 | 21 |
| 5.407-126.1-09 | Плита проходная ПП2 | 22 |
| 5.407-126.1-10 | Плита проходная ПП3 | 23 |
| 5.407-126.1-11 | Плита проходная ПП4 | 24 |
| 5.407-126.1-12 | Плита проходная ПП5 | 25 |
| 5.407-126.1-13 | Плита проходная ПП6 | 26 |
| 5.407-126.1-14 | Плита проходная ПП7 | 27 |
| 5.407-126.1-15 | Плита проходная ПП8 | 28 |
| 5.407-126.1-16 | Плита проходная ПП9 | 29 |
| 5.407-126.1-17 | Рама Р1 | 30 |
| 5.407-126.1-18 | Рама Р2 | 31 |
| 5.407-126.1-19 | Рама Р3 | 32 |
| 5.407-126.1-20 | Рама Р4 | 33 |
| 5.407-126.1-21 | Рама Р5 | 34 |
| 5.407-126.1-22 | Рама Р6 | 35 |
| 5.407-126.1-23 | Рама Р7 | 36 |
| 5.407-126.1-24 | Рама Р8 | 37 |
| 5.407-126.1-25 | Рама Р9 | 38 |
| 5.407-126.1-26 | Плита П1 | 39 |
| 5.407-126.1-27 | Плита П2 | 39 |
| 5.407-126.1-28 | Плита П3 | 40 |
| 5.407-126.1-29 | Плита П4 | 41 |
| 5.407-126.1-30 | Плита П5 | 42 |
| 5.407-126.1-31 | Плита П6 | 43 |
| 5.407-126.1-32 | Плита П7 | 44 |
| 5.407-126.1-33 | Плита П8 | 45 |
| 5.407-126.1-34 | Плита П9 | 46 |


Взам.инв.№ | Подп. и дата | Инв.№ подл.



Копировал Сергеева Формат А3

## 1. Исходные данные.

Серия выполнена на основании: ГОСТ 20454-85 „ Изоляторы керамические проходные на напряжение свыше 1000В; технического задания на разработку, утвержденного НПО „ Электромонтаж" Минмонтажспецстроя СССР от 22 марта 1990 г.

## 2. Содержание

Серия содержит рабочую документацию на проходные плиты с изоляторами на напряжение 10кВ, материалы для проектирования (выбор плит и строительные задания на проемы), ведомости оборудования и материалов для изготовления проходных плит, а так же номенклатуру и габаритные чертежи изоляторов с указанием минимальной разрушающей нагрузки на изгиб.

## 3. Область применения

Проходные плиты предназначены для прохода через наружные стены зданий электрических цепей напряжением 10кВ, выполненных, в основном, шинами или неизолированными проводами.

## 4. Основные положения

Проход через наружные стены электрических цепей, выполненных шинами или неизолированными проводами, осуществляется с помощью керамических проходных изоляторов. Изоляторы устанавливаются на асбестоцементной плите, закрепляемой в проеме стены.

В выпуске предусматривается установка изоляторов на напряжение 10 кВ на токи от 630А до 3150А.

Проходные плиты предусмотрены для установки одного или трех изоляторов.

| | | | |
|---|---|---|---|
| Разраб. | Мошкова | | |
| Провер. | Мошкова | | |
| Гл.спец. | Лукашевич | | |
| Нач.отд. | Ивкин | | |
| Н.контр. | Лукашевич | | 09.90г. |

5.407-126.1-01ПЗ

Пояснительная записка

| Стадия | Лист | Листов |
|---|---|---|
| Р | 1 | 3 |

ВНИПИ ТЯЖПРОМЭЛЕКТРОПРОЕКТ ИМЕНИ Ф.Б.ЯКУБОВСКОГО МОСКВА

Инв.№ подл. | Подп. и дата | Взам.инв.№



Копировал Сергеева Формат А3

Проходные плиты с одним изолятором следует применять, как правило, для однофазных цепей или для трехфазных цепей при больших межфазных расстояниях.

Проходные плиты с тремя изоляторами имеют расстояния между фазами : 450 мм или 600 мм.

Расстояние между фазами выбирается с учетом силы, действующей на шины, рассчитанной по наибольшему мгновенному (ударному) трехфазному току короткого замыкания (КЗ$i$). Найденная расчетом сила должна составлять не более 60% значения минимальной разрушающей силы на изгиб, приведенной в таблице номенклатуры изоляторов (п.п. 1.4.14 и 1.4.15 ПУЭ).

Сила взаимодействия между фазами

$$F = 1{,}76 \frac{i_y^2 \ell}{a} \cdot 10^{-7},$$

где: $F$ - сила взаимодействия, Н ;

$i_y$ - ударный трехфазный ток КЗ, А ;

$\ell$ - расстояние от основания изолятора до первого крепления шин, М;

$a$ - расстояние между осями изоляторов, М.

При выбранном расстоянии „$a$" должно соблюдаться требование :

$$F \leq 0{,}6 F_{раз},$$

где $F_{раз.}$ - значение минимальной разрушающей силы на изгиб изолятора.

Конструкции проходных плит равнопрочны с разрушающей силой выбранных изоляторов.

## 5. Порядок пользования

В зависимости от напряжения и тока электрических цепей выбирают необходимые проходные изоляторы.



Инв.№подл. | Подп.и дата | Взам.инв.№

24553 5
Копировал Сергеева Формат А3

В зависимости от величины тока короткого замыкания выбирают расстояния между изоляторами.

По таблице выбора чертежей выбирают необходимую проходную плиту и чертеж строительного задания на проем в строительной конструкции.

Необходимость выполнения перемычки в проеме стены для крепления проходных плит и сортамент закладных деталей в нем согласовывается с разработчиками строительной части объекта проекта.

## 6. Порядок монтажа

Плита проходная ПП, в состав которой входят: рама Р, плита П, изоляторы проходные ИП (ИПУ) и крепежные изделия, изготавливается и собирается в мастерских электромонтажных заготовок (МЭЗ).

В данной типовой серии в условных обозначениях крепежных изделий (болты, гайки, шайбы) не указаны: для болтов и гаек - поле допуска (6g) и класс прочности (5,8); для шайб - материал группы (04), так как для выполнения конструкций и узлов электроустановок промышленных предприятий, собираемых в мастерских электромонтажных заготовок (МЭЗ) или в монтажной зоне, эти характеристики для крепежных изделий не являются обязательными.

Рама плиты крепится на месте монтажа к закладным деталям проема в стене сваркой.

| Инв.№подл. | Подп. и дата | Взам.инв.№ |
|---|---|---|
| | | |



24553 6
Копировал Сергеева Формат А3

Таблица

| Эскиз плиты | Плита проходная | | | | Строительное задание на проем для установки проходных плит |
|---|---|---|---|---|---|
| | Тип проходного изолятора | Тип плиты | Общая масса, кг | Обозначение чертежа | Обозначение чертежа |
| 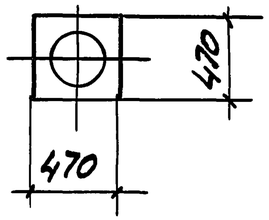  | ИП-10/630-7,5УХЛ1 | ПП1 | 19,9 | 5.407-126.1-08 | 5.407-126.1-06 СЗ |
| | ИП-10/1000-7,5УХЛ1 | | 22,9 | | |
| | ИПУ-10/630-7,5УХЛ1 | | 24,9 | | |
| | ИПУ-10/1000-7,5УХЛ1 | | 34,9 | | |
| 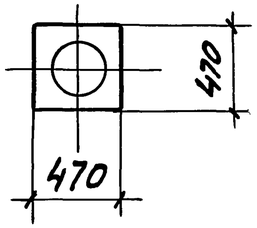  | ИП-10/630-12,5УХЛ1 | ПП2 | 27,7 | 5.407-126.1-09 | |
| | ИП-10/1000-12,5УХЛ1 | | 27,7 | | |
| | ИПУ-10/630-12,5УХЛ1 | | 29,7 | | |
| | ИПУ-10/1000-12,5УХЛ1 | | 29,7 | | |
| 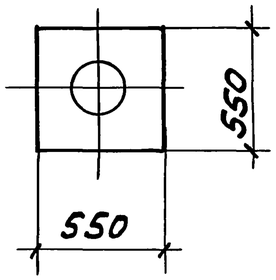  | ИП-10/1600-12,5УХЛ1 | ПП3 | 35,2 | 5.407-126.1-10 | |
| | ИП-10/2000-12,5УХЛ1 | | 35,4 | | |
| | ИП-10/3150-12,5УХЛ1 | | 38,2 | | |
| | ИПУ-10/1600-12,5УХЛ1 | | 36,0 | | |
| | ИПУ-10/2000-12,5УХЛ1 | | 37,0 | | |
| | ИПУ-10/3150-12,5УХЛ1 | | 37,0 | | |

| | | | |
|---|---|---|---|
| Разраб. | Мошкова | | |
| Провер. | Мошкова | | |
| Гл.спец. | Лукашевич | | |
| Нач.отд. | Цвкин | | |
| Н.контр. | Лукашевич | | 09.90г. |

5.407-126.1-02 ТБ

Таблица выбора чертежей

| Стадия | Лист | Листов |
|---|---|---|
| Р | 1 | 3 |

ВНИПИ ТЯЖПРОМЭЛЕКТРОПРОЕКТ ИМЕНИ Ф.Б.ЯКУБОВСКОГО МОСКВА

Инв.№ подл. | Подп. и дата | Взам.инв.№

24553 7

Копировал Сергеева

Формат А3

Продолжение таблицы

| Эскиз плиты | Плита проходная | | | | Строительное задание на проем для установки проходных плит |
|---|---|---|---|---|---|
| | Тип проходного изолятора | Тип плиты | Общая масса, кг | Обозначение чертежа | Обозначение чертежа |
| 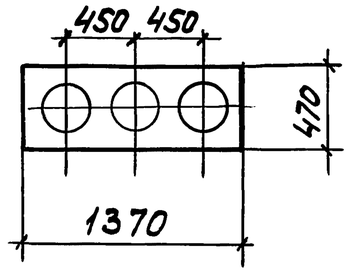 | ИП-10/630-7,5 УХЛ1 | ПП4 | 55,6 | 5.407-126.1-11 | 5.407-126.1-07 СЗ |
| | ИП-10/1000-7,5 УХЛ1 | | 64,6 | | |
| | ИПУ-10/630-7,5 УХЛ1 | | 70,6 | | |
| | ИПУ-10/1000-7,5 УХЛ1 | | 70,6 | | |
| 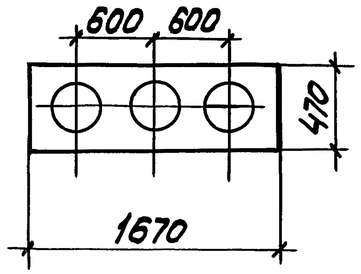 | ИП-10/630-7,5 УХЛ1 | ПП5 | 63,9 | 5.407-126.1-12 | |
| | ИП-10/1000-7,5 УХЛ1 | | 72,9 | | |
| | ИПУ-10/630-7,5 УХЛ1 | | 78,9 | | |
| | ИПУ-10/1000-7,5 УХЛ1 | | 78,9 | | |
| 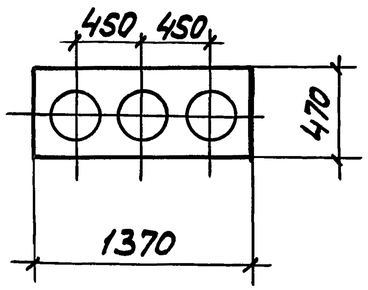 | ИП-10/630-12,5 УХЛ1 | ПП6 | 76,4 | 5.407-126.1-13 | |
| | ИП-10/1000-12,5 УХЛ1 | | 76,4 | | |
| | ИПУ-10/630-12,5 УХЛ1 | | 82,4 | | |
| | ИПУ-10/1000-12,5 УХЛ1 | | 82,4 | | |

Инв.№ подл. | Подп. и дата | Взам.инв.№



24553 8
Копировал Сергеева Формат А3

Продолжение таблицы

| Эскиз плиты | Плита проходная | | | | Строительное задание на проем для установки проходных плит |
|---|---|---|---|---|---|
| | Тип проходного изолятора | Тип плиты | Общая масса, кг | Обозначение чертежа | Обозначение чертежа |
| 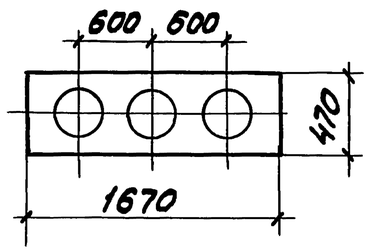 | ИП-10/630-12,5УХЛ1 | ПП7 | 81,4 | 5.407-126.1-14 | 5.407-126.1-07СЗ |
| | ИП-10/1000-12,5УХЛ1 | | 81,4 | | |
| | ИПУ-10/630-12,5УХЛ1 | | 87,4 | | |
| | ИПУ-10/1000-12,5УХЛ1 | | 87,4 | | |
| 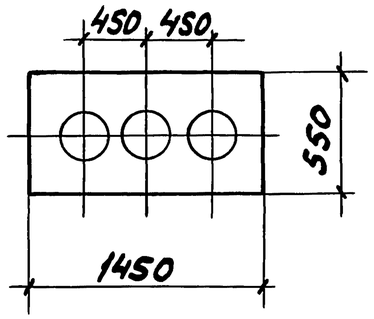 | ИП-10/1600-12,5УХЛ1 | ПП8 | 97,6 | 5.407-126.1-15 | |
| | ИП-10/2000-12,5УХЛ1 | | 98,8 | | |
| | ИП-10/3150-12,5УХЛ1 | | 103,6 | | |
| | ИПУ-10/1600-12,5УХЛ1 | | 100,0 | | |
| | ИПУ-10/2000-12,5УХЛ1 | | 103,0 | | |
| | ИПУ-10/3150-12,5УХЛ1 | | 103,0 | | |
| 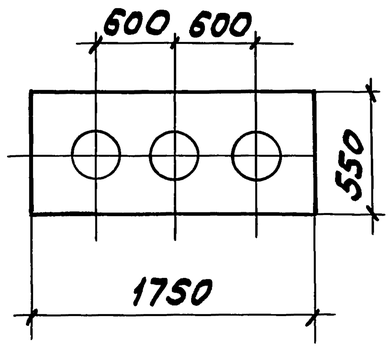 | ИП-10/1600-12,5УХЛ1 | ПП9 | 105,3 | 5.407-126.1-16 | |
| | ИП-10/2000-12,5УХЛ1 | | 106,5 | | |
| | ИП-10/3150-12,5УХЛ1 | | 111,3 | | |
| | ИПУ-10/1600-12,5УХЛ1 | | 107,7 | | |
| | ИПУ-10/2000-12,5УХЛ1 | | 110,7 | | |
| | ИПУ-10/3150-12,5УХЛ1 | | 110,7 | | |

Инв.№ подл. | Подп. и дата | Взам.инв.№



24553 9
Копировал Сергеева Формат А3

| Наименование и техническая характеристика изделия и материала | Тип, марка | Ед. изм. | Количество на исполнение | | | | | | | |
|---|---|---|---|---|---|---|---|---|---|---|
| | | | 5.407-126.1-08 | | | | 5.407-126.1-09 | | | |
| | | | — | 01 | 02 | 03 | — | 01 | 02 | 03 |
| Изолятор керамический | | | | | | | | | | |
| проходной ГОСТ20454-85 | ИП-10/630-7,5УХЛ1 | шт. | 1 | | | | | | | |
| | ИП-10/1000-7,5УХЛ1 | шт. | | 1 | | | | | | |
| | ИПУ-10/630-7,5УХЛ1 | шт | | | 1 | | | | | |
| | ИПУ-10/1000-7,5УХЛ1 | шт. | | | | 1 | | | | |
| | ИП-10/630-12,5УХЛ1 | шт. | | | | | 1 | | | |
| | ИП-10/1000-12,5УХЛ1 | шт. | | | | | | 1 | | |
| | ИПУ-10/630-12,5УХЛ1 | шт. | | | | | | | 1 | |
| | ИПУ-10/1000-12,5УХЛ1 | шт. | | | | | | | | 1 |
| Уголок стальной горячека- | | | | | | | | | | |
| таный равнополочный | | | | | | | | | | |
| ГОСТ 8509-86 | | | | | | | | | | |
| 50×50×5 | | кг | 7,18 | 7,18 | 7,18 | 7,18 | 8,98 | 8,98 | 8,98 | 8,98 |
| Доска асбестоцементная | | | | | | | | | | |
| электротехническая дугостой- | | | | | | | | | | |
| кая АЦЭИД-400, ГОСТ4248-78 | | | | | | | | | | |
| размером, мм | | | | | | | | | | |
| 430×470×20 | | шт. | 1 | 1 | 1 | 1 | 1 | 1 | 1 | 1 |

| | | | |
|---|---|---|---|
| Разраб. | Мошкова | Мошк | |
| Провер. | Мошкова | Мошк | |
| Гл.спец. | Лукашевич | | |
| Нач.отд. | Ивкин | | |
| Н.контр. | Лукашевич | | 09.90г. |

5.407-126.1-03ВМ

Ведомость потребности в оборудовании и материалах

| Стадия | Лист | Листов |
|---|---|---|
| Р | 1 | 5 |

ВНИПИ ТЯЖПРОМЭЛЕКТРОПРОЕКТ ИМЕНИ Ф.Б.ЯКУБОВСКОГО МОСКВА

Инв.№подл. | Подп. и дата | Взам.инв.№

24553 10

Копировал Сергеева Формат А3

| Наименование и техническая характеристика изделия и материала | Тип, марка | Ед. изм. | Количество на исполнение | | | | | | | | | |
|---|---|---|---|---|---|---|---|---|---|---|---|---|
| | | | 5.407-126.1-10 | | | | | | 5.407-126.1-11 | | | |
| | | | – | 01 | 02 | 03 | 04 | 05 | – | 01 | 02 | 03 |
| Изолятор керамический | | | | | | | | | | | | |
| проходной ГОСТ 20454-85 | ИП-10/1600-12,5 УХЛ1 | шт | 1 | | | | | | | | | |
| | ИП-10/2000-12,5 УХЛ1 | шт | | 1 | | | | | | | | |
| | ИП-10/3150-12,5 УХЛ1 | шт | | | 1 | | | | | | | |
| | ИПУ-10/1600-12,5 УХЛ1 | шт | | | | 1 | | | | | | |
| | ИПУ-10/2000-12,5 УХЛ1 | шт | | | | | 1 | | | | | |
| | ИПУ-10/3150-12,5 УХЛ1 | шт | | | | | | 1 | | | | |
| | ИП-10/630-7,5 УХЛ1 | шт | | | | | | | 3 | | | |
| | ИП-10/1000-7,5 УХЛ1 | шт | | | | | | | | 3 | | |
| | ИПУ-10/630-7,5 УХЛ1 | шт | | | | | | | | | 3 | |
| | ИПУ-10/1000-7,5 УХЛ1 | шт | | | | | | | | | | 3 |
| Уголок стальной горячекатаный равнополочный | | | | | | | | | | | | |
| ГОСТ 8509-86 | | | | | | | | | | | | |
| 50×50×5 | | кг | 8,41 | 8,41 | 8,41 | 8,41 | 8,41 | 8,41 | 19,2 | 19,2 | 19,2 | 19,2 |
| Доска асбестоцементная | | | | | | | | | | | | |
| электротехническая дугостойкая АЦЭЦД-400, ГОСТ 4248-78 | | | | | | | | | | | | |
| размерами, мм | | | | | | | | | | | | |
| 510×550×20 | | шт. | 1 | 1 | 1 | 1 | 1 | 1 | | | | |
| 430×685×20 | | шт | | | | | | | 2 | 2 | 2 | 2 |

Инв.№ подл. | Подп. и дата | Взам. инв.№



24553 11
Копировал Сергеева Формат А3

| Наименование и техническая характеристика изделия и материала | Тип, марка | Ед. изм. | Количество на исполнение | | | | | | | |
|---|---|---|---|---|---|---|---|---|---|---|
| | | | 5.407-126.1-12 | | | | 5.407-126.1-13 | | | |
| | | | — | 01 | 02 | 03 | — | 01 | 02 | 03 |
| Изолятор керамический | | | | | | | | | | |
| проходной ГОСТ20454-85 | ИП-10/630-7,5УХЛ1 | шт. | 3 | | | | | | | |
| | ИП-10/1000-7,5УХЛ1 | шт. | | 3 | | | | | | |
| | ИПУ-10/630-7,5УХЛ1 | шт. | | | 3 | | | | | |
| | ИПУ-10/1000-7,5УХЛ1 | шт. | | | | 3 | | | | |
| | ИП-10/630-12,5УХЛ1 | шт. | | | | | 3 | | | |
| | ИП-10/1000-12,5УХЛ1 | шт. | | | | | | 3 | | |
| | ИПУ-10/630-12,5УХЛ1 | шт. | | | | | | | 3 | |
| | ИПУ-10/1000-12,5УХЛ1 | шт | | | | | | | | 3 |
| Уголок стальной горячекатаный равнополочный | | | | | | | | | | |
| ГОСТ 8509-86 | | | | | | | | | | |
| 50×50×5 | | кг | 21,48 | 21,48 | 21,48 | 21,48 | 18,8 | 18,8 | 18,8 | 18,8 |
| Доска асбестоцементная | | | | | | | | | | |
| электротехническая дугостойкая АЦЭД-400, ГОСТ4248-78 | | | | | | | | | | |
| размерами, мм | | | | | | | | | | |
| 430×835×20 | | шт. | 2 | 2 | 2 | 2 | | | | |
| 470×685×20 | | шт. | | | | | 2 | 2 | 2 | 2 |

Инв.№подл. | Подп. и дата | Взам.инв.№



24553 12
Копировал Сергеева Формат А3

| Наименование и техническая характеристика | Тип, марка | Ед. изм. | Количество на исполнение | | | | | | | | | |
|---|---|---|---|---|---|---|---|---|---|---|---|---|
| | | | 5.407-126.1-14 | | | | 5.407-126.1-15 | | | | | |
| | | | — | 01 | 02 | 03 | — | 01 | 02 | 03 | 04 | 05 |
| Изолятор керамический | | | | | | | | | | | | |
| проходной ГОСТ 20454-85 | ИП-10/630-12,5УХЛ1 | шт. | 3 | | | | | | | | | |
| | ИП-10/1000-12,5УХЛ1 | шт. | | 3 | | | | | | | | |
| | ИПУ-10/630-12,5УХЛ1 | шт. | | | 3 | | | | | | | |
| | ИПУ-10/1000-12,5УХЛ1 | шт. | | | | 3 | | | | | | |
| | ИП-10/1600-12,5УХЛ1 | шт. | | | | | 3 | | | | | |
| | ИП-10/2000-12,5УХЛ1 | шт | | | | | | 3 | | | | |
| | ИП-10/3150-12,5УХЛ1 | шт. | | | | | | | 3 | | | |
| | ИПУ-10/1600-12,5УХЛ1 | шт. | | | | | | | | 3 | | |
| | ИПУ-10/2000-12,5УХЛ1 | шт | | | | | | | | | 3 | |
| | ИПУ-10/3150-12,5УХЛ1 | шт. | | | | | | | | | | 3 |
| Уголок стальной горячекатаный равнополочный | | | | | | | | | | | | |
| ГОСТ 8509-86 | | | | | | | | | | | | |
| 50×50×5 | | кг | 21,0 | 21,0 | 21,0 | 21,0 | 20,9 | 20,9 | 20,9 | 20,9 | 20,9 | 20,9 |
| Доска асбестоцементная | | | | | | | | | | | | |
| электротехническая дугостойкая АЦЭИД-400, ГОСТ 4248-78 | | | | | | | | | | | | |
| размерами, мм | | | | | | | | | | | | |
| 430×835×20 | | шт. | 2 | 2 | 2 | 2 | | | | | | |
| 510×725×20 | | шт. | | | | | 2 | 2 | 2 | 2 | 2 | 2 |

Инв.№подл. | Подп. и дата | Взам.инв.№



24553 13
Копировал Сергеева Формат А3

| Наименование и техническая характеристика изделия и материала | Тип, марка | Ед. изм. | Количество на исполнение | | | | | |
|---|---|---|---|---|---|---|---|---|
| | | | 5.407-126.1-16 | | | | | |
| | | | — | 01 | 02 | 03 | 04 | 05 |
| Изолятор керамический | | | | | | | | |
| проходной ГОСТ 20454-85 | ИП-10/1600-12,5 УХЛ1 | шт. | 3 | | | | | |
| | ИП-10/2000-12,5 УХЛ1 | шт. | | 3 | | | | |
| | ИП-10/3150-12,5 УХЛ1 | шт | | | 3 | | | |
| | ИПУ-10/1600-12,5 УХЛ1 | шт. | | | | 3 | | |
| | ИПУ-10/2000-12,5 УХЛ1 | шт. | | | | | 3 | |
| | ИПУ-10/3150-12,5 УХЛ1 | шт. | | | | | | 3 |
| Уголок стальной горячекатаный равнополочный | | | | | | | | |
| ГОСТ 8509-86 | | | | | | | | |
| 50×50×5 | | кг | 23,14 | 23,14 | 23,14 | 23,14 | 23,14 | 23,14 |
| Доска асбестоцементная | | | | | | | | |
| электротехническая дугостойкая АЦЭД-400, ГОСТ 4248-78 | | | | | | | | |
| размером, мм | | | | | | | | |
| 510×875×20 | | шт. | 2 | 2 | 2 | 2 | 2 | 2 |

Инв.№ подл. | Подп. и дата | Взам.инв.№



24553 14
Копировал Сергеева Формат А3

| Тип изолятора | $\frac{U_{ном}}{U_{имп}}$, кВ | $I_{ном}$, А | $P_{min}$, разр. на изгиб, кН | Масса, кг, не более | № чертежа, листа | № рис. |
|---|---|---|---|---|---|---|
| ИП-10/630-7,5 УХЛ1 | $\frac{10}{80}$ | 630 | 7,5 | 5 | 5.407-126.1-05ГЧ л.1 | 1 |
| ИП-10/1000-7,5 УХЛ1 | " | 1000 | " | 8 | 5.407-126.1-05ГЧ л.1 | 2 |
| ИПУ-10/630-7,5 УХЛ1 | " | 630 | " | 10 | 5.407-126.1-05ГЧ л.2 | 5 |
| ИПУ-10/1000-7,5 УХЛ1 | " | 1000 | " | 10 | 5.407-126.1-05ГЧ л.2 | 6 |
| ИП-10/630-12,5 УХЛ1 | " | 630 | 12,5 | 11 | 5.407-126.1-05ГЧ л.1 | 3 |
| ИП-10/1000-12,5 УХЛ1 | " | 1000 | " | 11 | 5.407-126.1-05ГЧ л.1 | 4 |
| ИПУ-10/630-12,5 УХЛ1 | " | 630 | " | 13 | 5.407-126.1-05ГЧ л2 | 7 |
| ИПУ-10/1000-12,5 УХЛ1 | " | 1000 | " | 13 | 5.407-126.1-05ГЧ л.2 | 8 |
| ИП-10/1600-12,5 УХЛ1 | " | 1600 | " | 16,2 | 5.407-126.1-05ГЧ л.3 | 10 |
| ИП-10/2000-12,5 УХЛ1 | " | 2000 | " | 16,6 | 5.407-126.1-05ГЧ л.3 | 9 |
| ИП-10/3150-12,5 УХЛ1 | " | 3150 | " | 19,2 | 5.407-126.1-05ГЧ л3 | 11 |
| ИПУ-10/1600-12,5 УХЛ1 | " | 1600 | " | 17 | 5.407-126.1-05ГЧ л.4 | 12 |
| ИПУ-10/2000-12,5 УХЛ1 | " | 2000 | " | 18 | 5.407-126.1-05ГЧ л.4 | 13 |
| ИПУ-10/3150-12,5 УХЛ1 | " | 3150 | " | 18 | 5.407-126.1-05ГЧ л.4 | 14 |

Инв.№ подл. | Подп. и дата | Взам. инв.№

| | | | |
|---|---|---|---|
| Разраб. | Мошкова | | |
| Провер. | Мошкова | | |
| Гл.спец. | Лукашевич | | |
| Нач.отд. | Цвкин | | |
| Н.контр. | Лукашевич | | 09.90г. |

5.407-126.1-04 ТБ

Таблица номенклатуры изоляторов

| Стадия | Лист | Листов |
|---|---|---|
| Р | | 1 |

ВНИПИ ТЯЖПРОМЭЛЕКТРОПРОЕКТ имени Ф.Б.Якубовского МОСКВА



Копировал Сергеева Формат А3

ИП - 10/630 - 7,5 УХЛ1

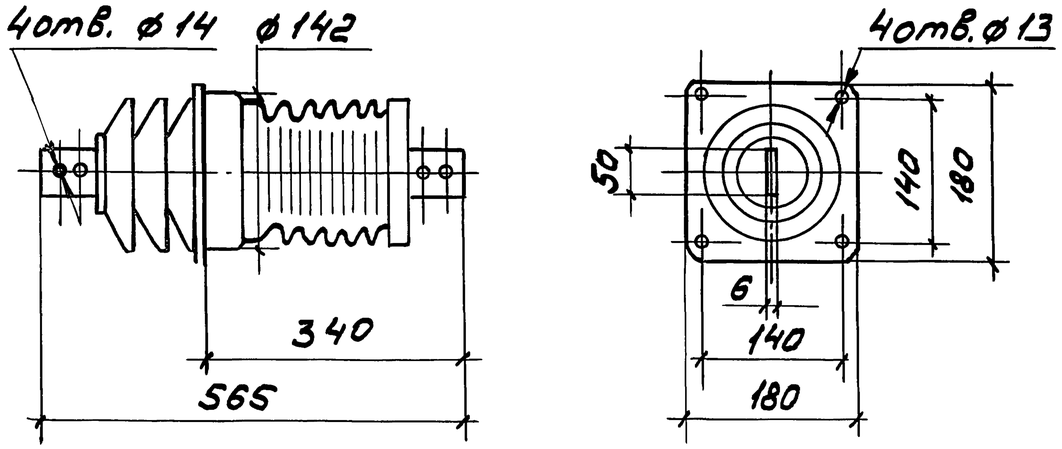


Рис.1

ИП - 10/1000 - 7,5 УХЛ1

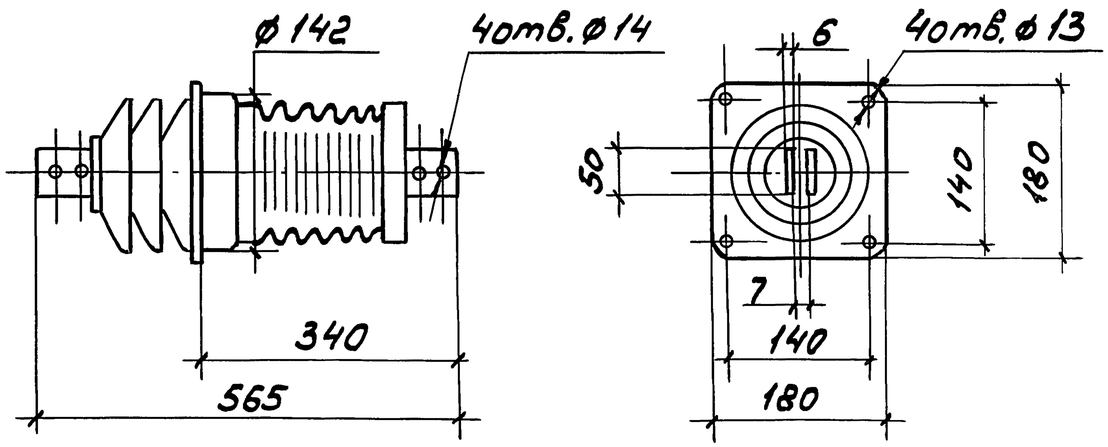


Рис.2

ИП - 10/630 - 12,5 УХЛ1

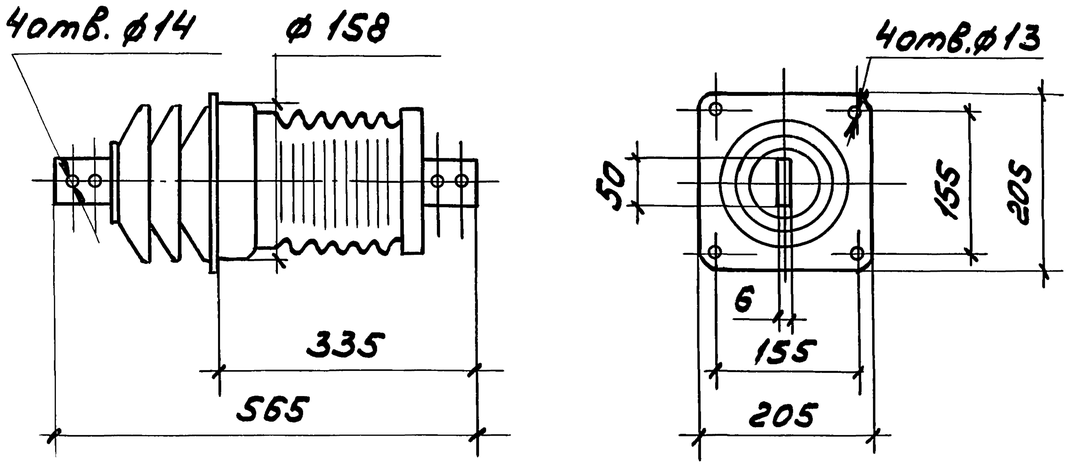


Рис. 3

ИП - 10/1000 - 12,5 УХЛ1

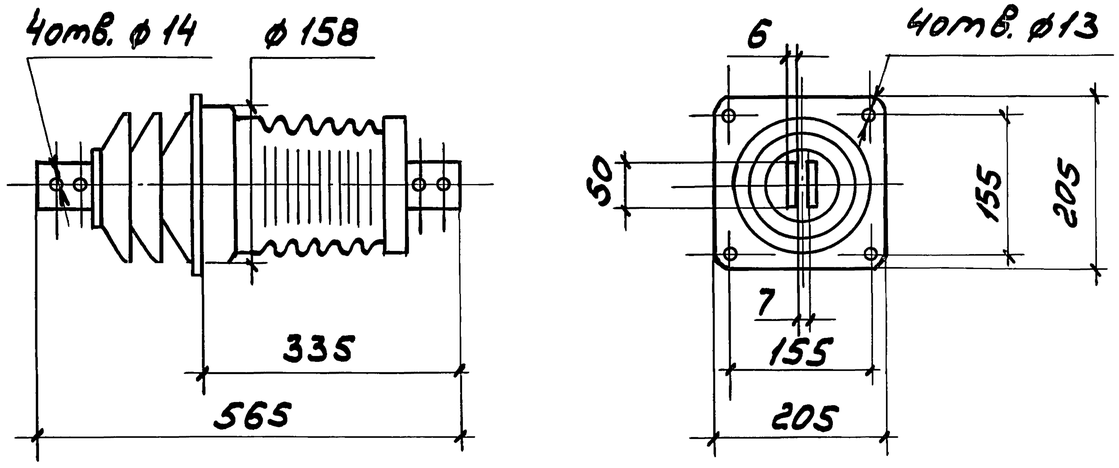


Рис. 4

| | | | | | | |
|---|---|---|---|---|---|---|
| Разраб. | Мошкова | | | 5.407-126.1-05 ГЧ | | |
| Провер. | Мошкова | | | | | |
| Гл.спец. | Лукашевич | | | Габаритные чертежи проходных изоляторов | Стадия | Лист | Листов |
| Нач.отд. | Ивкин | | | | Р | 1 | 4 |
| | | | | | ВНИПИ ТЯЖПРОМЭЛЕКТРОПРОЕКТ ИМЕНИ Ф.Б. ЯКУБОВСКОГО МОСКВА | | |
| Н.контр. | Лукашевич | | 09.90г. | | | | |

Взам.инв.№ | Подп. и дата | Инв.№ подл.

24553 16

Копировал Сергеева Формат А3

ИПУ - 10/630 - 7,5 УХЛ1

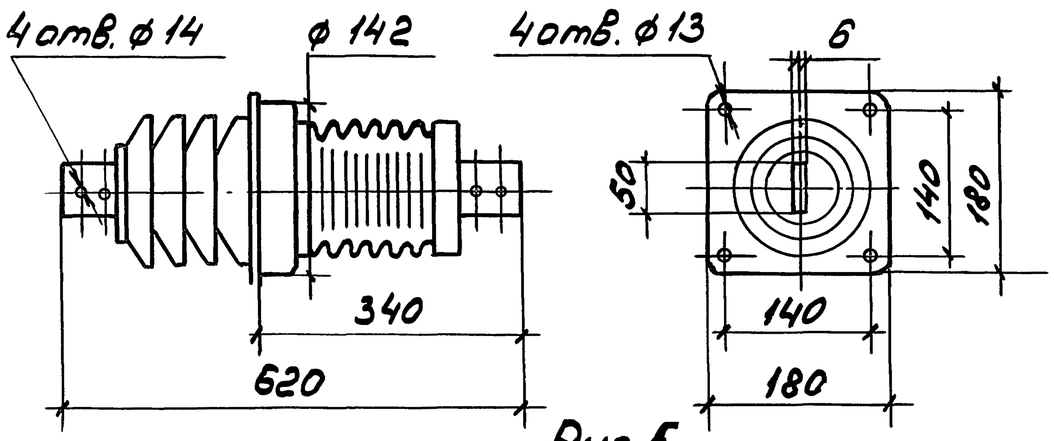


Рис.5

ИПУ - 10/1000 - 7,5 УХЛ1

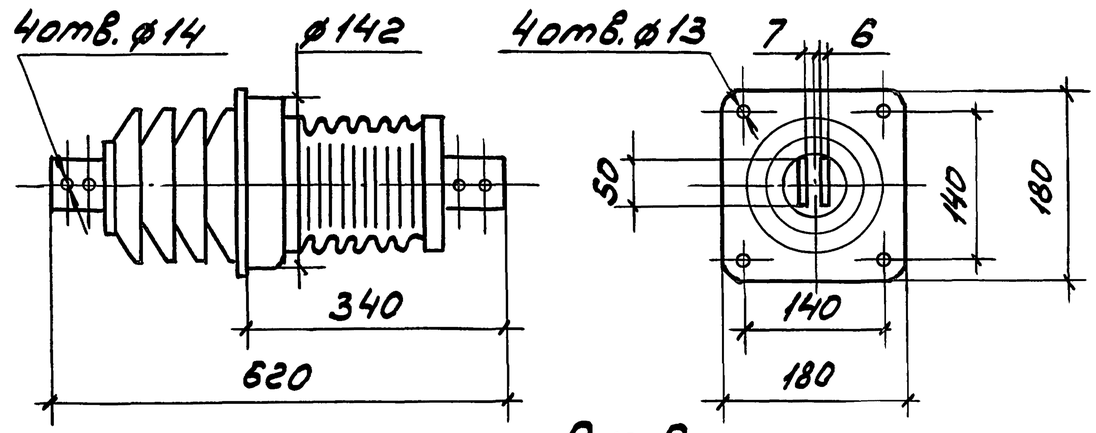


Рис. 6

ИПУ - 10/630 - 12,5 УХЛ1

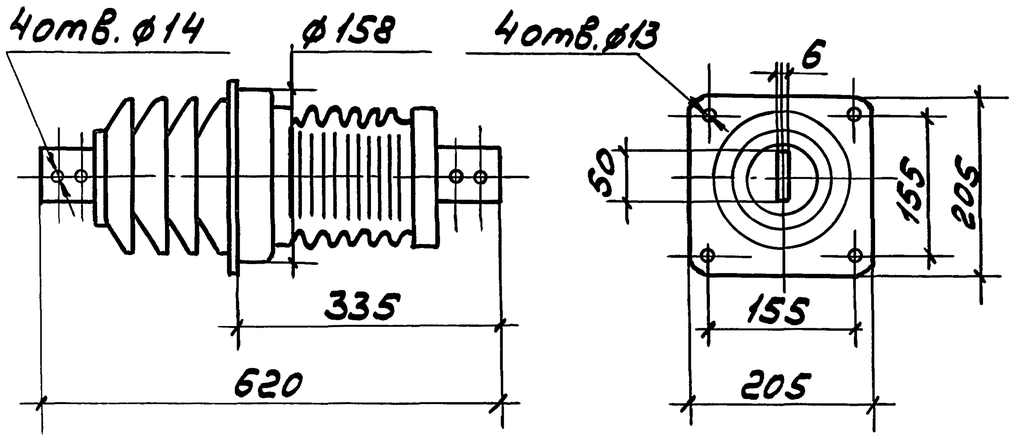


Рис. 7

ИПУ - 10/1000 - 12,5 УХЛ1

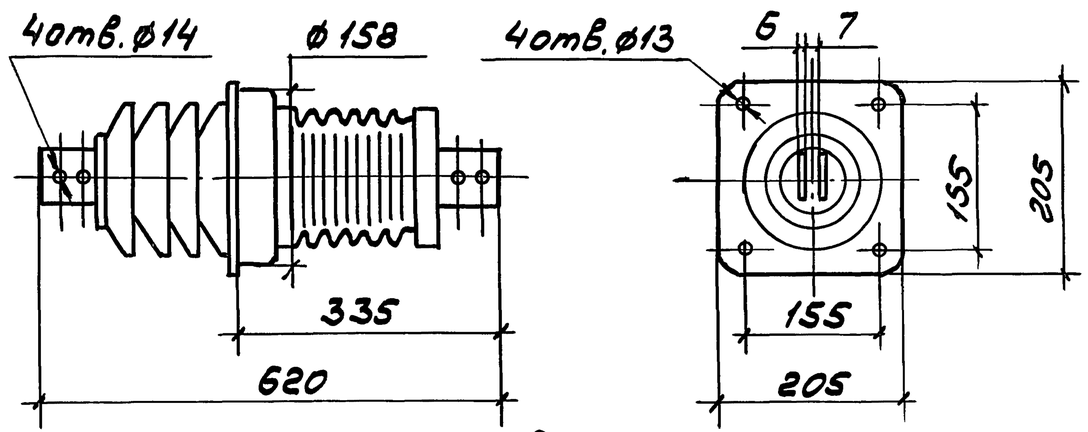


Рис. 8

| Инв. № подл. | Подп. и дата | Взам. инв. № |
|---|---|---|
| | | |

5.407-126.1-05 ГЧ

Лист 2

24553 17

Копировал Сергеева Формат А3

ИП-10/2000-12,5 УХЛ1

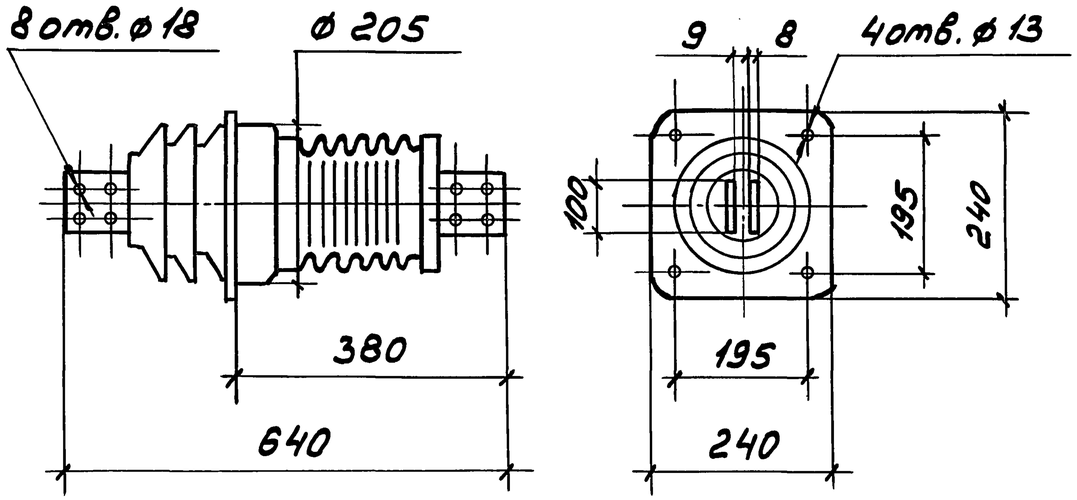


Рис. 9

ИП-10/1600-12,5 УХЛ1

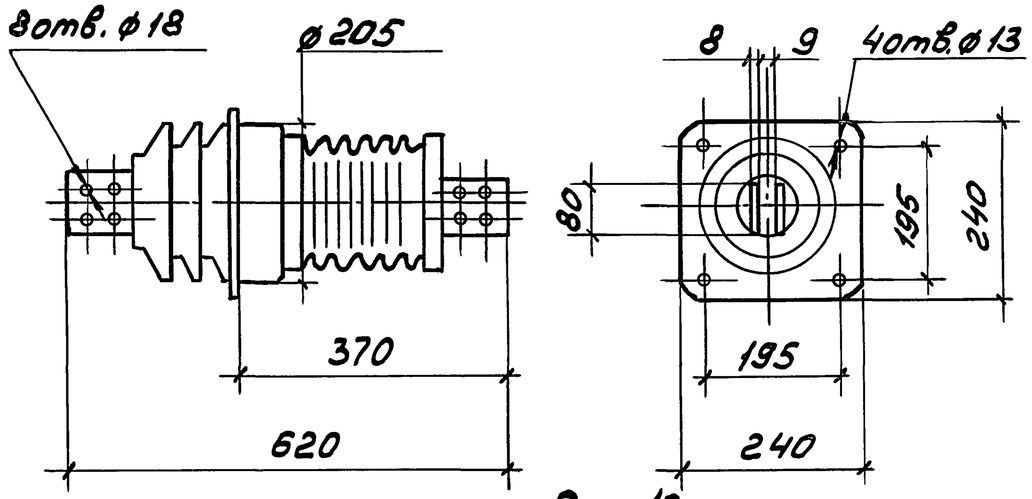


Рис. 10

ИП-10/3150-12,5 УХЛ1

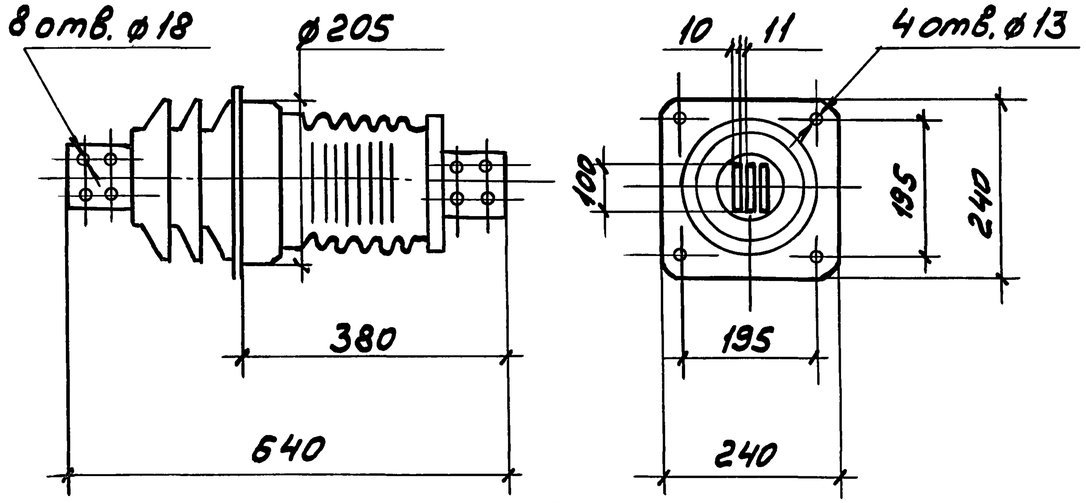


Рис. 11

| Инв. № подл. | Подп. и дата | Взам. инв. № |
|---|---|---|
| | | |

5.407-126.1-05 ГЧ

Лист 3

24553 18

Копировал Сергеева

Формат А3

ИПУ - 10/1600 - 12,5 УХЛ1

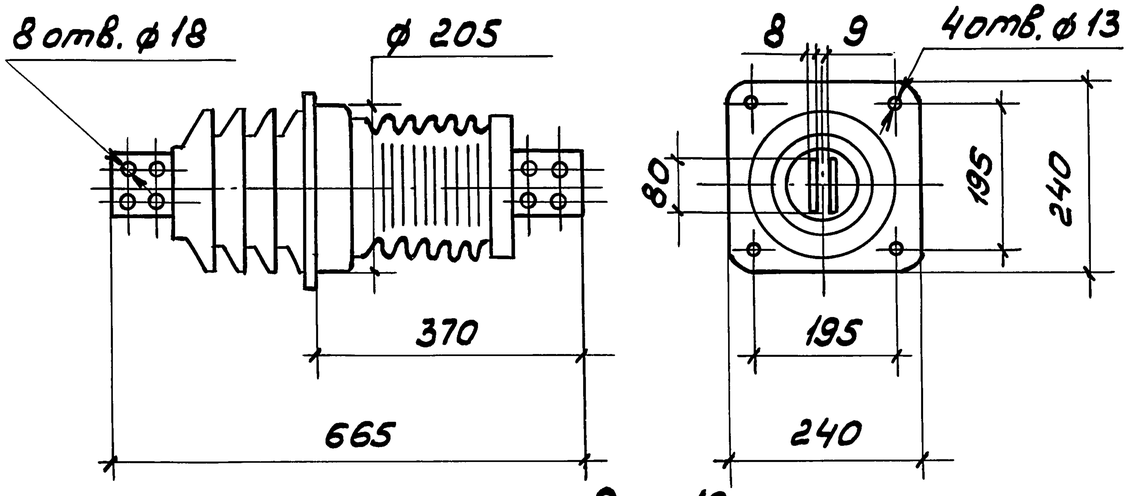


Рис. 12

ИПУ - 10/2000 - 12,5 УХЛ1

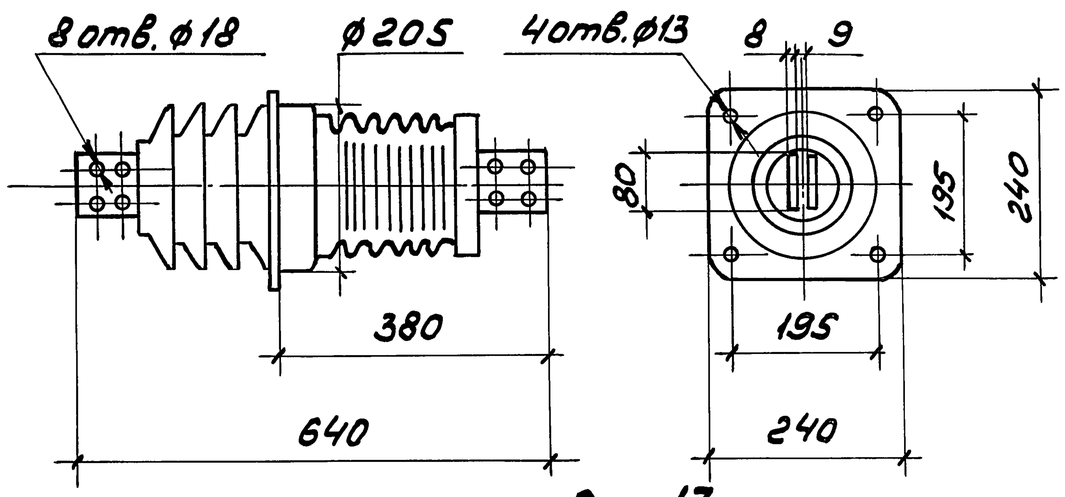


Рис. 13

ИПУ - 10/3150 - 12,5 УХЛ1

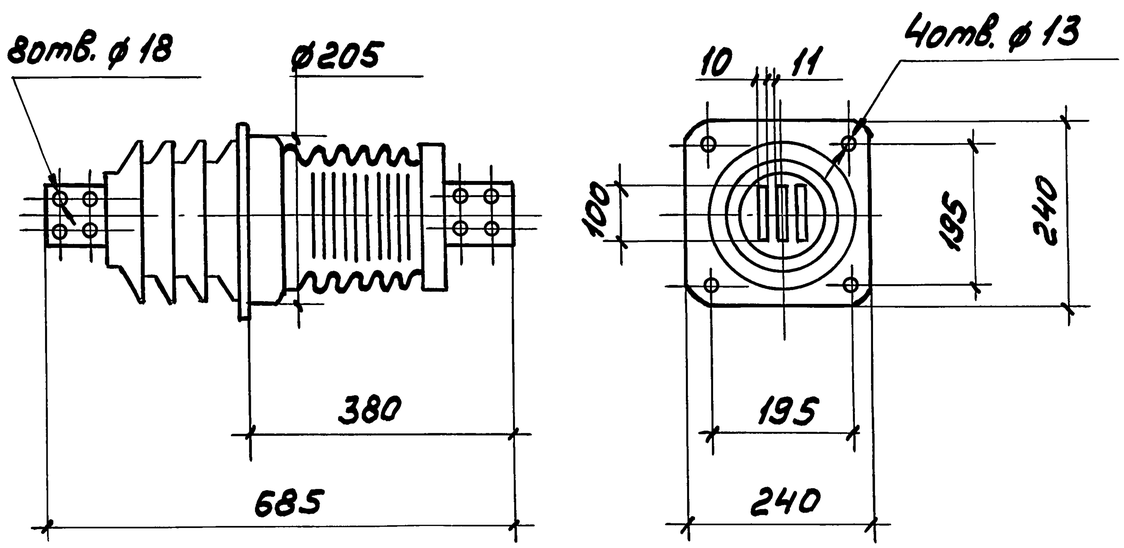


Рис. 14

| | |
|---|---|
| 5.407-126.1-05 ГЧ | Лист 4 |

Инв. № подл. | Подп. и дата | Взам. инв. №

24553 19

Копировал Сергеева Формат А3

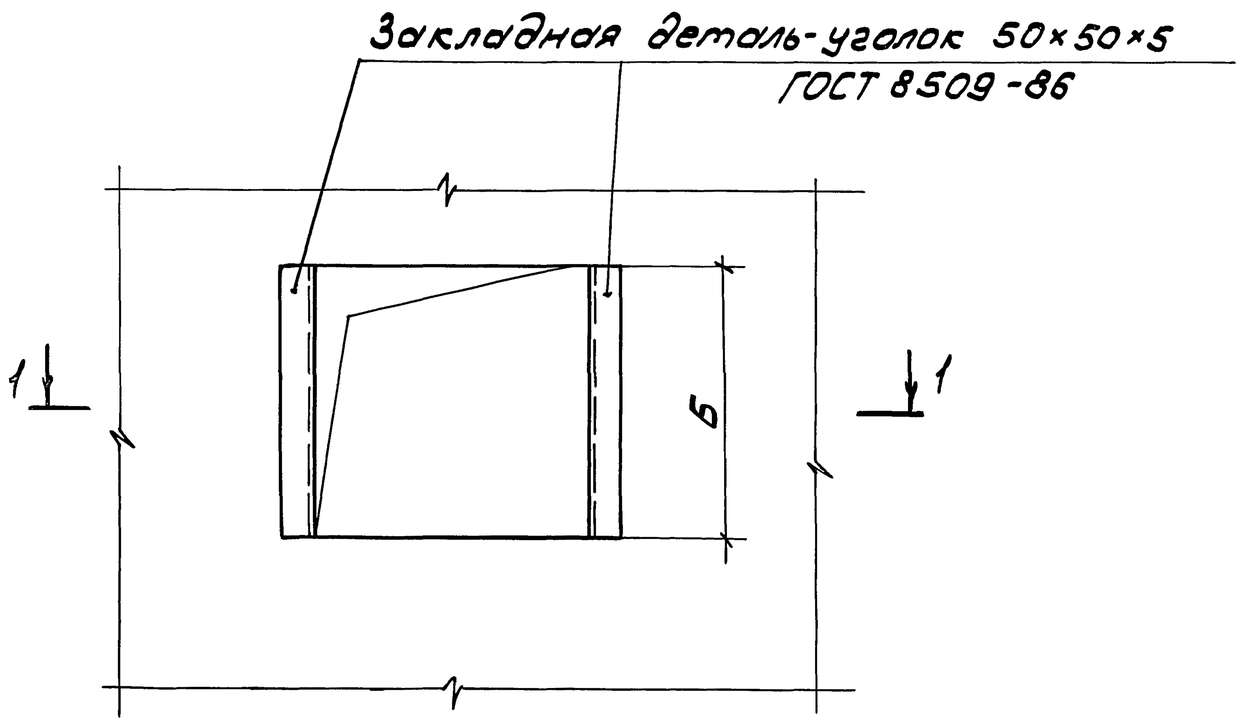


Разрез 1-1

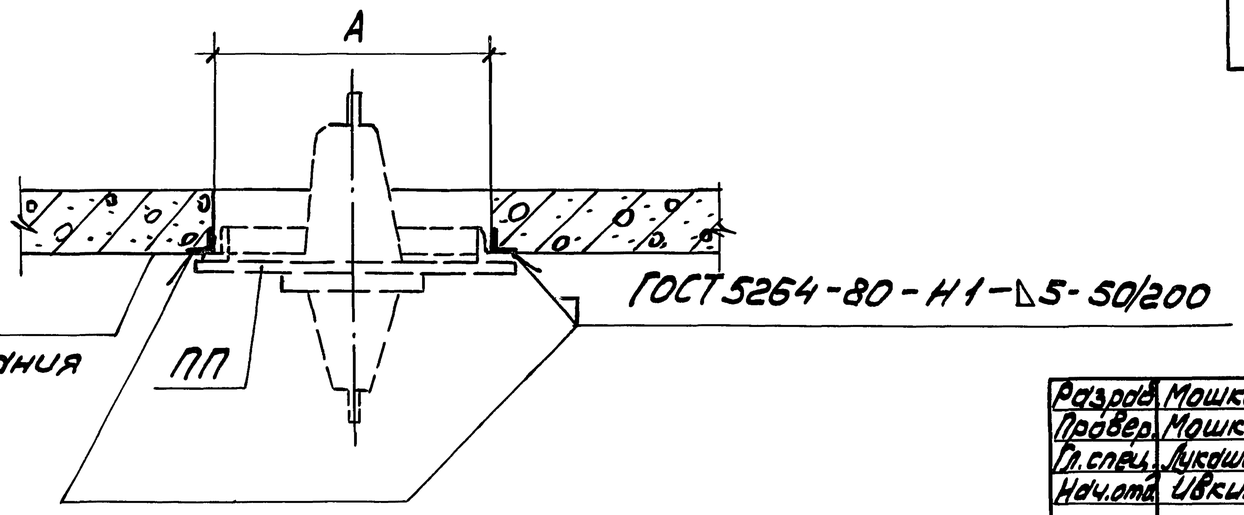


| Тип плиты | Тип изолятора | Масса плиты, кг | Размеры проема, мм | |
|---|---|---|---|---|
| | | | А | Б |
| ПП1 | ИП-10/630-7,5 УХЛ1 | 19,9 | 400 | 400 |
| | ИП-10/1000-7,5 УХЛ1 | 22,9 | | |
| | ИПУ-10/630-7,5 УХЛ1 | 24,9 | | |
| | ИПУ-10/1000-7,5 УХЛ1 | 24,9 | | |
| ПП2 | ИП-10/630-12,5 УХЛ1 | 27,7 | | |
| | ИП-10/1000-12,5 УХЛ1 | 27,7 | | |
| | ИПУ-10/630-12,5 УХЛ1 | 29,7 | | |
| | ИПУ-10/1000-12,5 УХЛ1 | 29,7 | | |
| ПП3 | ИП-10/1600-12,5 УХЛ1 | 35,2 | 480 | 480 |
| | ИП-10/2000-12,5 УХЛ1 | 35,4 | | |
| | ИП-10/3150-12,5 УХЛ1 | 38,2 | | |
| | ИПУ-10/1600-12,5 УХЛ1 | 36,6 | | |
| | ИПУ-10/2000-12,5 УХЛ1 | 37,8 | | |
| | ИПУ-10/3150-12,5 УХЛ1 | 37,0 | | |

| | | | |
|---|---|---|---|
| Разраб. | Мошкова | | |
| Провер. | Мошкова | | |
| Гл.спец. | Лукашевич | | |
| Нач.отд. | Ивкин | | |
| Н.контр. | Лукашевич | | 09.90г. |

5.407-126.1-06 С3

Строительное задание на проемы для установки проходных плит с одним изолятором

| Стадия | Лист | Листов |
|---|---|---|
| Р | | 1 |

ВНИПИ ТЯЖПРОМЭЛЕКТРОПРОЕКТ ИМЕНИ Ф.Б.ЯКУБОВСКОГО МОСКВА

Инв.№ подл. | Подп. и дата | Взам.инв.№

24553 20

Копировал Сергеева Формат А3

| Тип плиты | Тип изолятора | Масса плиты, кг | Расстояние между осями изоляторов | Размеры проема, мм А | Б |
|---|---|---|---|---|---|
| ПП4 | ИП-10/630-7,5УХЛ1 | 55,6 | 450мм | 1300 | 400 |
| | ИП-10/1000-7,5УХЛ1 | 64,6 | | | |
| | ИПУ-10/630-7,5УХЛ1 | 70,6 | | | |
| | ИПУ-10/1000-7,5УХЛ1 | 70,6 | | | |
| ПП5 | ИП-10/630-7,5УХЛ1 | 63,9 | 600мм | 1600 | 400 |
| | ИП-10/1000-7,5УХЛ1 | 72,9 | | | |
| | ИПУ-10/630-7,5УХЛ1 | 78,9 | | | |
| | ИПУ-10/1000-7,5УХЛ1 | 78,9 | | | |
| ПП6 | ИП-10/630-12,5УХЛ1 | 76,4 | 450мм | 1300 | 400 |
| | ИП-10/1000-12,5УХЛ1 | 76,4 | | | |
| | ИПУ-10/630-12,5УХЛ1 | 82,4 | | | |
| | ИПУ-10/1000-12,5УХЛ1 | 82,4 | | | |
| ПП7 | ИП-10/630-12,5УХЛ1 | 81,4 | 600мм | 1600 | 400 |
| | ИП-10/1000-12,5УХЛ1 | 81,4 | | | |
| | ИПУ-10/630-12,5УХЛ1 | 87,4 | | | |
| | ИПУ-10/1000-12,5УХЛ1 | 87,4 | | | |
| ПП8 | ИП-10/1600-12,5УХЛ1 | 97,6 | 450мм | 1380 | 480 |
| | ИП-10/2000-12,5УХЛ1 | 98,8 | | | |
| | ИП-10/3150-12,5УХЛ1 | 103,6 | | | |
| | ИПУ-10/1600-12,5УХЛ1 | 100,6 | | | |
| | ИПУ-10/2000-12,5УХЛ1 | 103,0 | | | |
| | ИПУ-10/3150-12,5УХЛ1 | 103,0 | | | |
| ПП9 | ИП-10/1600-12,5УХЛ1 | 105,3 | 600мм | 1680 | 480 |
| | ИП-10/2000-12,5УХЛ1 | 106,5 | | | |
| | ИП-10/3150-12,5УХЛ1 | 111,3 | | | |
| | ИПУ-10/1600-12,5УХЛ1 | 107,7 | | | |
| | ИПУ-10/2000-12,5УХЛ1 | 110,7 | | | |
| | ИПУ-10/3150-12,5УХЛ1 | 110,7 | | | |

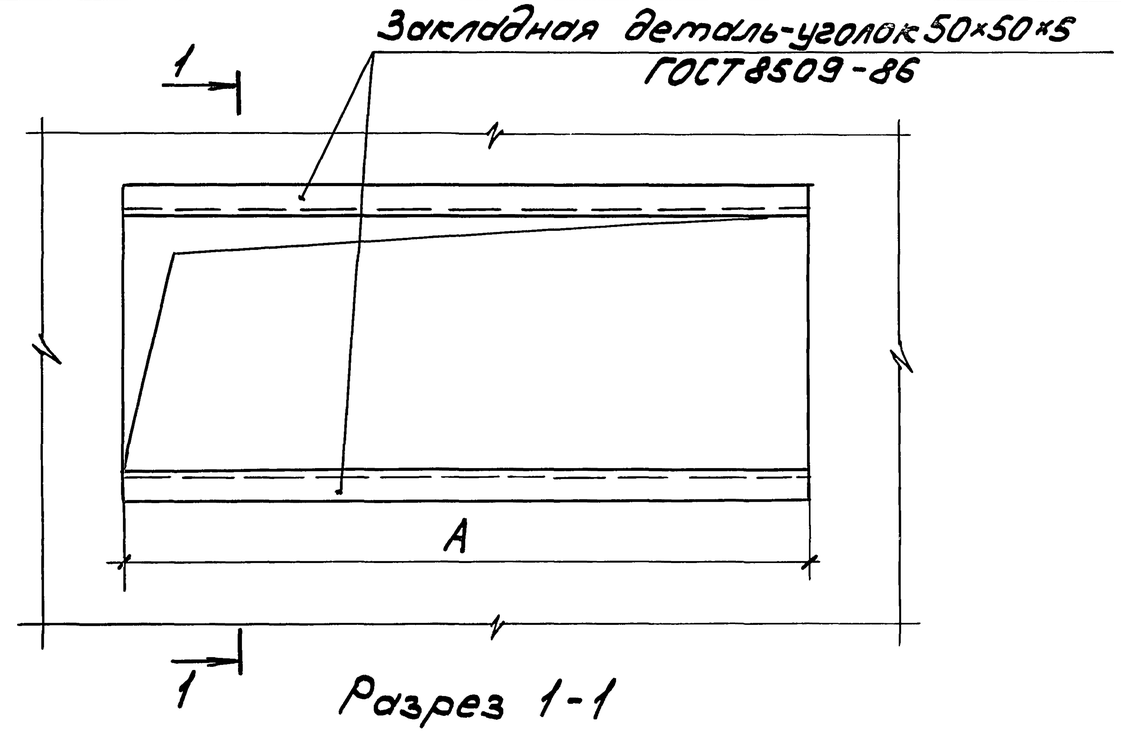


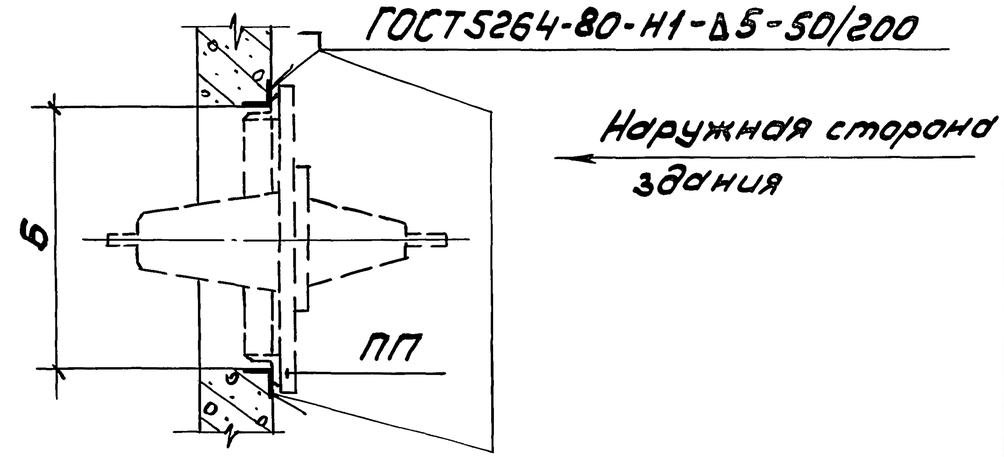


| | | | |
|---|---|---|---|
| Разраб. | Мошкова | | |
| Провер. | Мошкова | | |
| Гл.спец. | Лукашевич | | |
| Нач.отд. | Ивкин | | |
| Н.контр. | Лукашевич | | 09.90г. |

5.407-126.1-07 С3

Строительное здание на проемы для установки проходных плит с тремя изоляторами

| Стадия | Лист | Листов |
|---|---|---|
| Р | | 1 |

ВНИПИ ТЯЖПРОМЭЛЕКТРОПРОЕКТ ИМЕНИ Ф.Б.ЯКУБОВСКОГО МОСКВА

Инв.№ подл. | Подп. и дата | Взам.инв.№

24553 21

Копировал Сергеева Формат А3

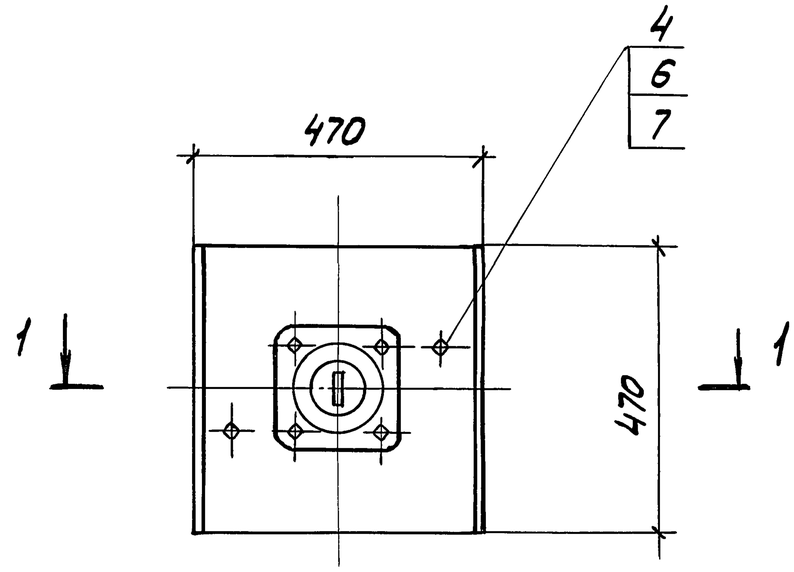


Разрез 1-1

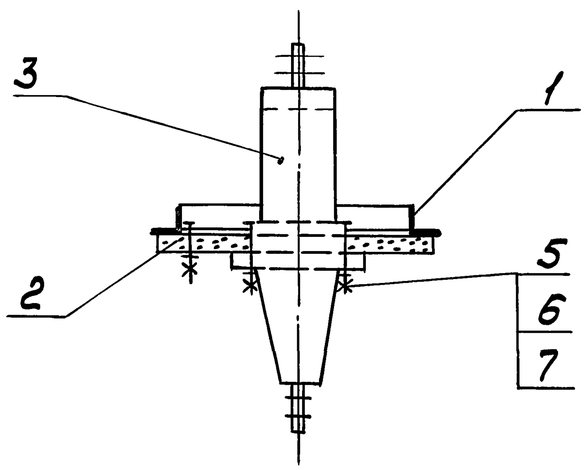


| Поз. | Наименование | Кол. на исп. — | 01 | 02 | 03 | Обозначение документа |
|---|---|---|---|---|---|---|
| 1 | Рама Р1 | 1 | 1 | 1 | 1 | 5.407-126.1-17 |
| 2 | Плита П1 | 1 | 1 | 1 | 1 | 5.407-126.1-26 |
| 3 | Изолятор проходной | | | | | |
| | ИП-10/630-7,5УХЛ1 | | | | | |
| | ГОСТ20454-85 | 1 | | | | |
| | Изолятор проходной | | | | | |
| | ИП-10/1000-7,5УХЛ1 | | | | | |
| | ГОСТ20454-85 | | 1 | | | |
| | Изолятор проходной | | | | | |
| | ИПУ-10/630-7,5УХЛ1 | | | | | |
| | ГОСТ20454-85 | | | 1 | | |
| | Изолятор проходной | | | | | |
| | ИПУ-10/1000-7,5УХЛ1 | | | | | |
| | ГОСТ20454-85 | | | | 1 | |
| 4 | Болт М12×40 | | | | | |
| | ГОСТ7798-70 | 2 | 2 | 2 | 2 | |
| 5 | Болт М12-55 | | | | | |
| | ГОСТ 7798-70 | 4 | 4 | 4 | 4 | |
| 6 | Гайка М12 ГОСТ5915-70 | 6 | 6 | 6 | 6 | |
| 7 | Шайба 12 ГОСТ11371-78 | 6 | 6 | 6 | 6 | |

| Обозначение | Тип изолятора |
|---|---|
| 5.407-126.1-08 | ИП-10/630-7,5УХЛ1 |
| -01 | ИП-10/1000-7,5УХЛ1 |
| -02 | ИПУ-10/630-7,5УХЛ2 |
| -03 | ИПУ-10/1000-7,5УХЛ1 |

| | | | |
|---|---|---|---|
| Разраб. | Мошкова | | |
| Провер. | Мошкова | | |
| Гл.спец. | Лукашевич | | |
| Нач.отд. | Ивкин | | |
| Н.контр. | Лукашевич | | 09.90г |

5.407-126.1-08

Плита проходная ПП1

| Стадия | Лист | Листов |
|---|---|---|
| Р | | 1 |

ВНИПИ ТЯЖПРОМЭЛЕКТРОПРОЕКТ имени Ф.Б.Якубовского МОСКВА

Инв.№ подл. | Подп. и дата | Взам.инв.№

24553 22

Копировал Сергеева Формат А3

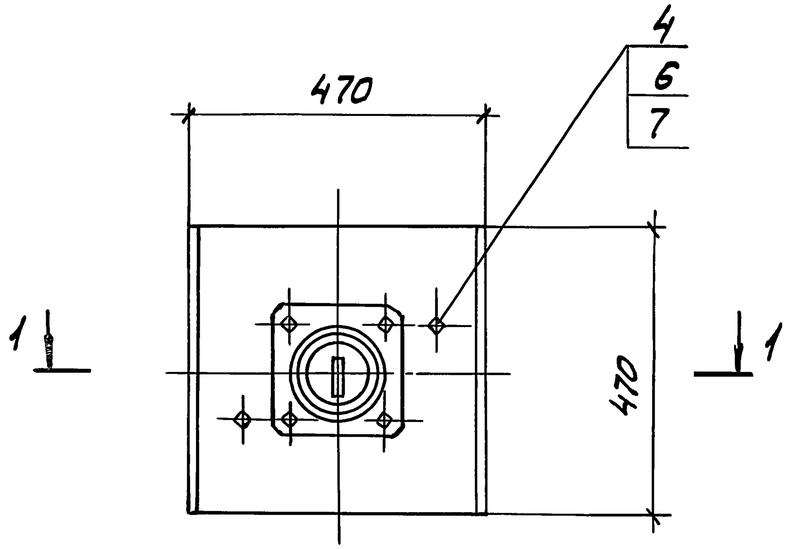


Разрез 1-1

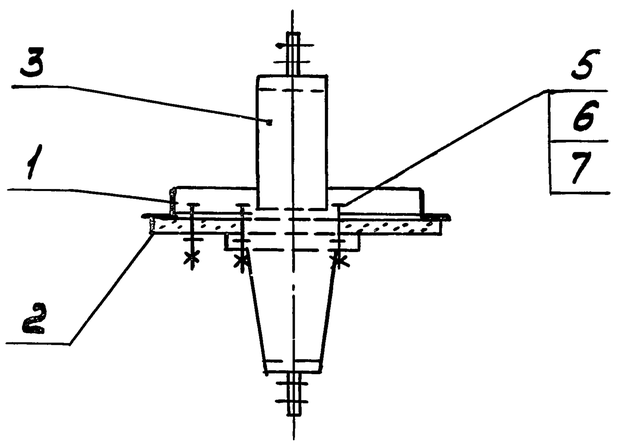


| Поз. | Наименование | Кол. на исп. – | 01 | 02 | 03 | Обозначение документа |
|---|---|---|---|---|---|---|
| 1 | Рама Р2 | 1 | 1 | 1 | 1 | 5.407-126.1-18 |
| 2 | Плита П2 | 1 | 1 | 1 | 1 | 5.407-126.1-27 |
| 3 | Изолятор проходной | | | | | |
| | ИП-10/630-12,5УХЛ1 | | | | | |
| | ГОСТ 20454-85 | 1 | | | | |
| | Изолятор проходной | | | | | |
| | ИП-10/1000-12,5УХЛ1 | | | | | |
| | ГОСТ 20454-85 | | 1 | | | |
| | Изолятор проходной | | | | | |
| | ИПУ-10/630-12,5УХЛ1 | | | | | |
| | ГОСТ 20454-85 | | | 1 | | |
| | Изолятор проходной | | | | | |
| | ИПУ-10/1000-12,5УХЛ1 | | | | | |
| | ГОСТ 20454-85 | | | | 1 | |
| 4 | Болт М12×40 | | | | | |
| | ГОСТ 7798-70 | 2 | 2 | 2 | 2 | |
| 5 | Болт М12×55 | | | | | |
| | ГОСТ 7798-70 | 4 | 4 | 4 | 4 | |
| 6 | Гайка М12 ГОСТ 5915-70 | 6 | 6 | 6 | 6 | |
| 7 | Шайба 12 ГОСТ 11371-78 | 6 | 6 | 6 | 6 | |

| Обозначение | Тип изолятора |
|---|---|
| 5.407-126.1-09 | ИП-10/630-12,5УХЛ1 |
| -01 | ИП-10/1000-12,5УХЛ1 |
| -02 | ИПУ-10/630-12,5УХЛ1 |
| -03 | ИПУ-10/1000-12,5УХЛ1 |

| | | | |
|---|---|---|---|
| Разраб. | Мошкова | | |
| Провер. | Мошкова | | |
| Гл.спец. | Лукашевич | | |
| Нач.отд. | Цвкин | | |
| Н.контр. | Лукашевич | | 09.90г. |

5.407-126.1-09

Плита проходная ПП2

| Стадия | Лист | Листов |
|---|---|---|
| Р | | 1 |

ВНИПИ ТЯЖПРОМЭЛЕКТРОПРОЕКТ ИМЕНИ Ф.Б.ЯКУБОВСКОГО МОСКВА

Инв.№подл. | Подп. и дата | Взам.инв.№

24553 23

Копировал Сергеева Формат А3

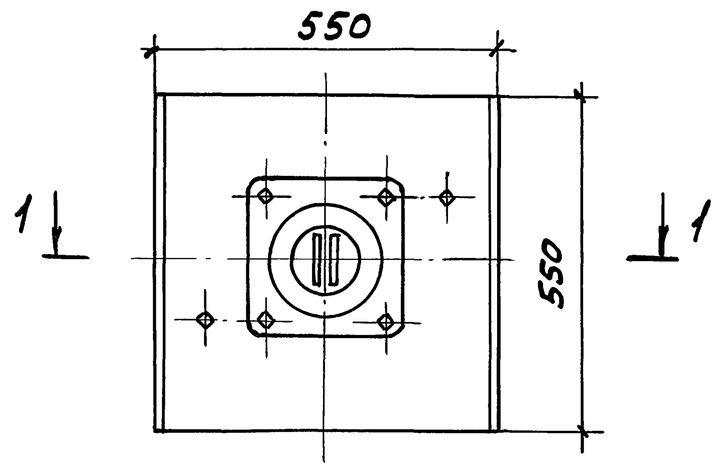


Разрез 1-1

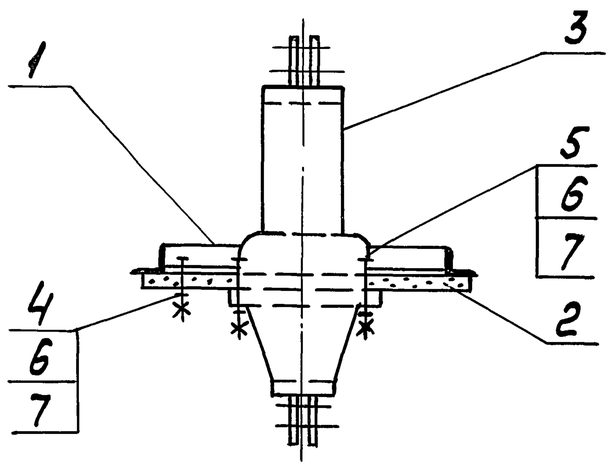


| Обозначение | Тип изолятора |
|---|---|
| 5.407-126.1-10 | ИП-10/1600-12,5УХЛ1 |
| -01 | ИП-10/2000-12,5УХЛ1 |
| -02 | ИП-10/3150-12,5УХЛ1 |
| -03 | ИПУ-10/1600-12,5УХЛ1 |
| -04 | ИПУ-10/2000-12,5УХЛ1 |
| -05 | ИПУ-10/3150-12,5УХЛ1 |

| Поз. | Наименование | Кол. на исп. – | 01 | 02 | 03 | 04 | 05 | Обозначение документа |
|---|---|---|---|---|---|---|---|---|
| 1 | Рама Р3 | 1 | 1 | 1 | 1 | 1 | 1 | 5.407-126.1-19 |
| 2 | Плита П3 | 1 | 1 | 1 | 1 | 1 | 1 | 5.407-126.1-28 |
| 3 | Изолятор проходной | | | | | | | |
| | ИП-10/1600-12,5УХЛ1 | | | | | | | |
| | ГОСТ20454-85 | 1 | | | | | | |
| | Изолятор проходной | | | | | | | |
| | ИП-10/2000-12,5УХЛ1 | | | | | | | |
| | ГОСТ20454-85 | | 1 | | | | | |
| | Изолятор проходной | | | | | | | |
| | ИП-10/3150-12,5УХЛ1 | | | | | | | |
| | ГОСТ20454-85 | | | 1 | | | | |
| | Изолятор проходной | | | | | | | |
| | ИПУ-10/1600-12,5УХЛ1 | | | | | | | |
| | ГОСТ20454-85 | | | | 1 | | | |
| | Изолятор проходной | | | | | | | |
| | ИПУ-10/2000-12,5УХЛ1 | | | | | | | |
| | ГОСТ20454-85 | | | | | 1 | | |
| | Изолятор проходной | | | | | | | |
| | ИПУ-10/3150-12,5УХЛ1 | | | | | | | |
| | ГОСТ20454-85 | | | | | | 1 | |
| 4 | Болт М12×40 | | | | | | | |
| | ГОСТ7798-70 | 2 | 2 | 2 | 2 | 2 | 2 | |
| 5 | Болт М12×55 | | | | | | | |
| | ГОСТ7798-70 | 4 | 4 | 4 | 4 | 4 | 4 | |
| 6 | Гайка М12 ГОСТ5915-70 | 6 | 6 | 6 | 6 | 6 | 6 | |
| 7 | Шайба 12 ГОСТ11371-78 | 6 | 6 | 6 | 6 | 6 | 6 | |

| | | | |
|---|---|---|---|
| Разраб. | Мошкова | | |
| Провер. | Мошкова | | |
| Гл.спец. | Лукашевич | | |
| Нач.отд. | Ивкин | | |
| Н.контр. | Лукашевич | | 09.90г. |

5.407-126.1-10

Плита проходная ПП3

| Стадия | Лист | Листов |
|---|---|---|
| Р | | 1 |

ВНИПИ ТЯЖПРОМЭЛЕКТРОПРОЕКТ ИМЕНИ Ф.Б.ЯКУБОВСКОГО МОСКВА

Инв.№ подл. | Подп. и дата | Взам.инв.№

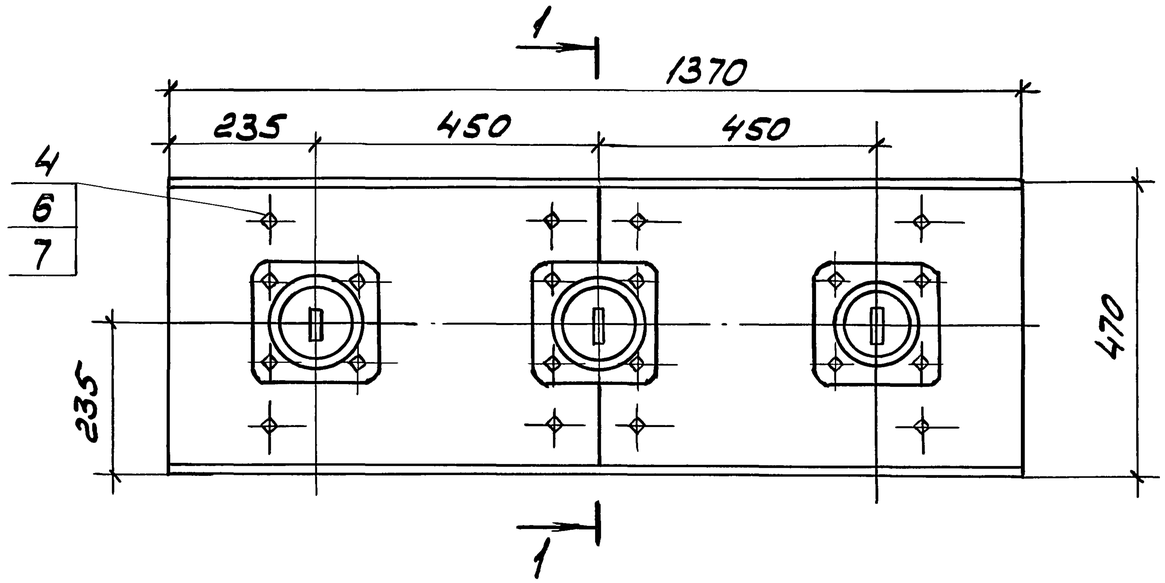


Разрез 1-1

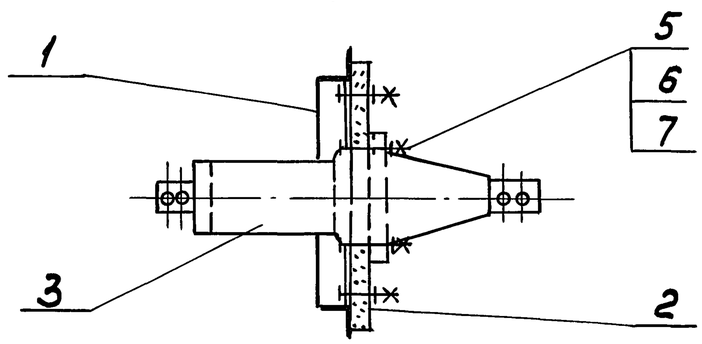


| Поз. | Наименование | Кол. на исп. — | 01 | 02 | 03 | Обозначение документа |
|---|---|---|---|---|---|---|
| 1 | Рама Р4 | 1 | 1 | 1 | 1 | 5.407-126.1-20 |
| 2 | Плита П4 | 1 | 1 | 1 | 1 | 5.407-126.1-29 |
| 3 | Изолятор проходной | | | | | |
| | ИП-10/630-7,5УХЛ1 | | | | | |
| | ГОСТ 20454-85 | 3 | | | | |
| | Изолятор проходной | | | | | |
| | ИП-10/1000-7,5УХЛ1 | | | | | |
| | ГОСТ 20454-85 | | 3 | | | |
| | Изолятор проходной | | | | | |
| | ИПУ-10/630-7,5УХЛ1 | | | | | |
| | ГОСТ 20454-85 | | | 3 | | |
| | Изолятор проходной | | | | | |
| | ИПУ-10/1000-7,5УХЛ1 | | | | | |
| | ГОСТ 20454-85 | | | | 3 | |
| 4 | Болт М12×40 | | | | | |
| | ГОСТ 7798-70 | 8 | 8 | 8 | 8 | |
| 5 | Болт М12×55 | | | | | |
| | ГОСТ 7798-70 | 12 | 12 | 12 | 12 | |
| 6 | Гайка М12 ГОСТ 5915-70 | 20 | 20 | 20 | 20 | |
| 7 | Шайба 12 ГОСТ 11371-78 | 20 | 20 | 20 | 20 | |

| Обозначение | Тип изолятора |
|---|---|
| 5.407-126.1-11 | ИП-10/630-7,5УХЛ1 |
| -01 | ИП-10/1000-7,5УХЛ |
| -02 | ИПУ-10/630-7,5УХЛ1 |
| -03 | ИПУ-10/1000-7,5УХЛ1 |

| | | | |
|---|---|---|---|
| Разраб. | Мошкова | | |
| Провер. | Мошкова | | |
| Гл.спец. | Лукашевич | | |
| Нач.отд. | Ивкин | | |
| Н.контр. | Лукашевич | | 09.90г. |

5.407-126.1-11

Плита проходная ПП4

| Стадия | Лист | Листов |
|---|---|---|
| Р | | 1 |

ВНИПИ ТЯЖПРОМЭЛЕКТРОПРОЕКТ ИМЕНИ Ф.Б. ЯКУБОВСКОГО МОСКВА

Инв.№ подл. | Подп. и дата | Взам.инв.№



Копировал Сергеева Формат А3

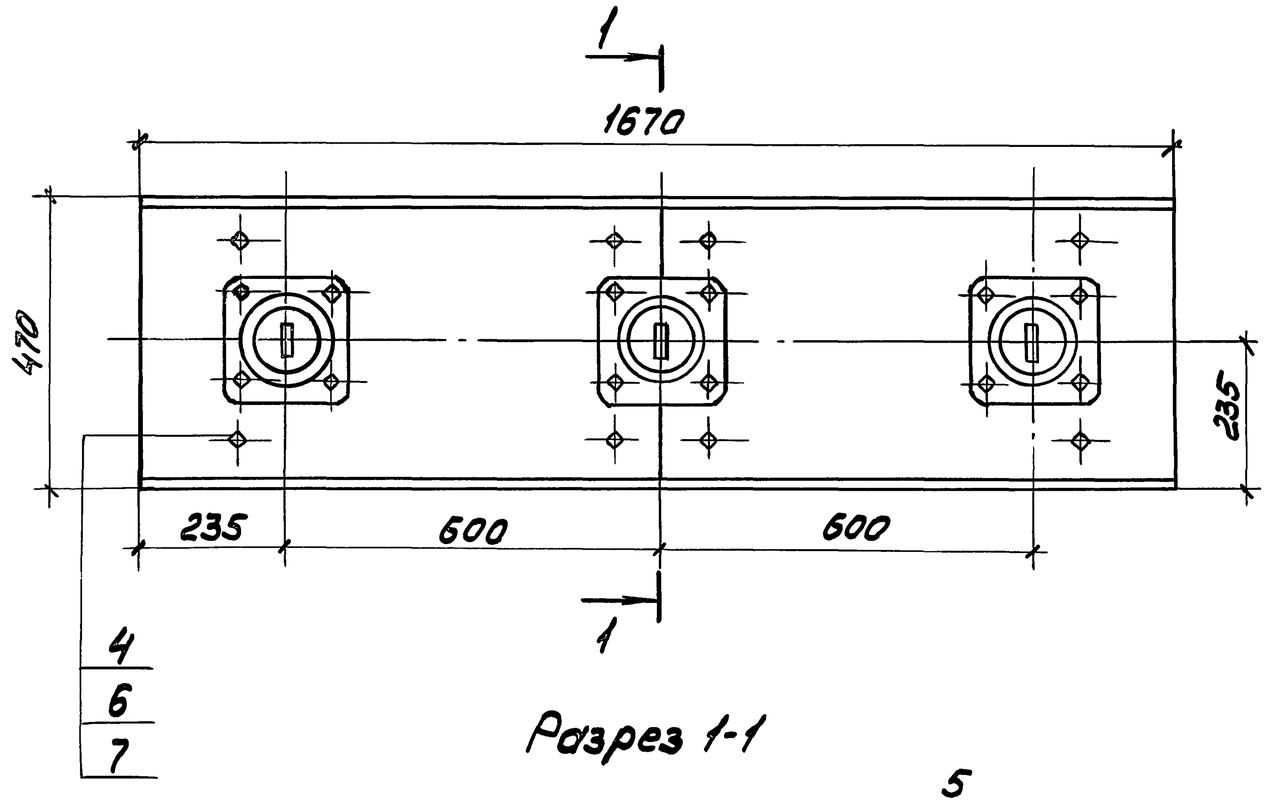


Разрез 1-1

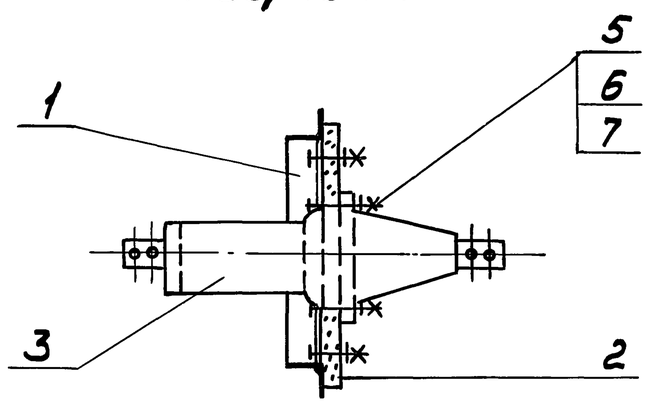


| Поз. | Наименование | Кол. на исп. – | 01 | 02 | 03 | Обозначение документа |
|---|---|---|---|---|---|---|
| 1 | Рама Р5 | 1 | 1 | 1 | 1 | 5.407-126.1-21 |
| 2 | Плита П5 | 1 | 1 | 1 | 1 | 5.407-126.1-30 |
| 3 | Изолятор проходной | | | | | |
| | ИП-10/630-7,5УХЛ1 | | | | | |
| | ГОСТ20454-85 | 3 | | | | |
| | Изолятор проходной | | | | | |
| | ИП-10/1000-7,5УХЛ1 | | | | | |
| | ГОСТ20454-85 | | 3 | | | |
| | Изолятор проходной | | | | | |
| | ИПУ-10/630-7,5УХЛ1 | | | | | |
| | ГОСТ20454-85 | | | 3 | | |
| | Изолятор проходной | | | | | |
| | ИПУ-10/1000-7,5УХЛ1 | | | | | |
| | ГОСТ20454-85 | | | | 3 | |
| 4 | Болт М12×40 | | | | | |
| | ГОСТ7798-70 | 8 | 8 | 8 | 8 | |
| 5 | Болт М12×55 | | | | | |
| | ГОСТ7798-70 | 12 | 12 | 12 | 12 | |
| 6 | Гайка М12 ГОСТ5915-70 | 20 | 20 | 20 | 20 | |
| 7 | Шайба 12 ГОСТ11371-78 | 20 | 20 | 20 | 20 | |

| Обозначение | Тип изолятора |
|---|---|
| 5.407-126.1-12 | ИП-10/630-7,5УХЛ1 |
| -01 | ИП-10/1000-7,5УХЛ1 |
| -02 | ИПУ-10/630-7,5УХЛ1 |
| -03 | ИПУ-10/1000-7,5УХЛ1 |

| | | | |
|---|---|---|---|
| Разраб. | Мошкова | | |
| Провер. | Мошкова | | |
| Гл.спец. | Лукашевич | | |
| Нач.отд. | Цвкин | | |
| Н.контр. | Лукашевич | | 09.90г. |

5.407-126.1-12

Плита проходная ПП5

| Стадия | Лист | Листов |
|---|---|---|
| Р | | 1 |

ВНИПИ ТЯЖПРОМЭЛЕКТРОПРОЕКТ ИМЕНИ Ф.Б.ЯКУБОВСКОГО МОСКВА

Инв.№ подл. | Подп. и дата | Взам. инв.№

24553 26

Копировал Сергеева Формат А3

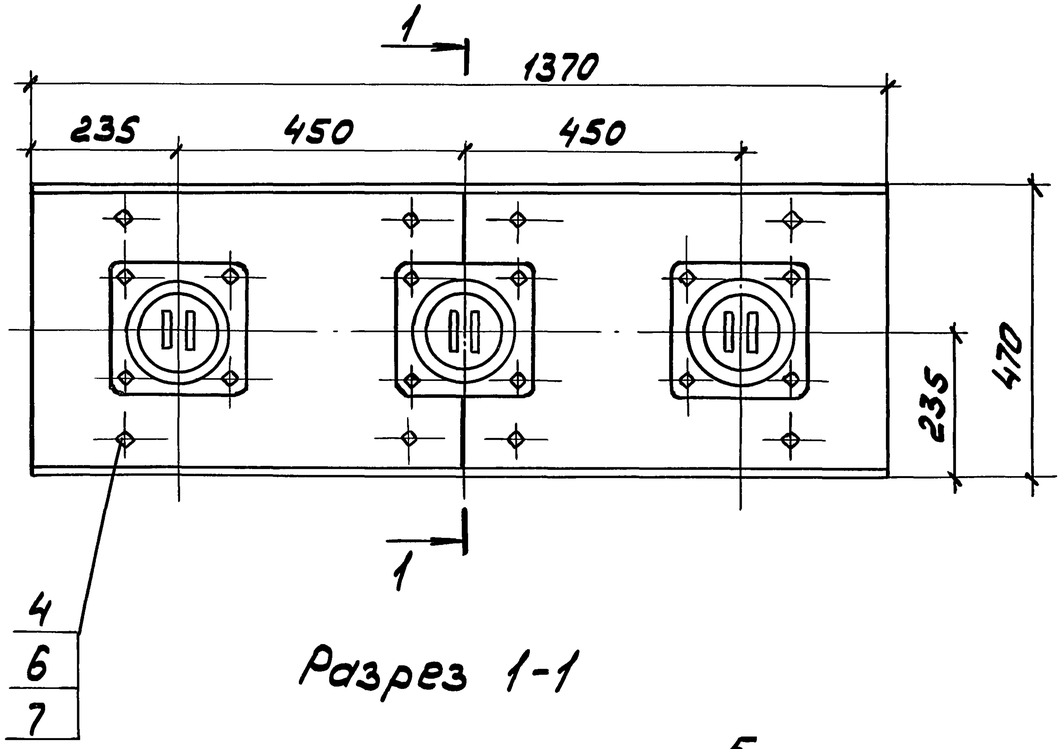


Разрез 1-1

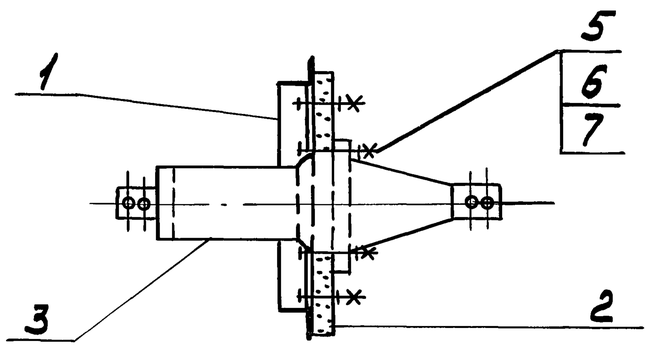


| Поз. | Наименование | Кол. на исп. — | 01 | 02 | 03 | Обозначение документа |
|---|---|---|---|---|---|---|
| 1 | Рама РБ | 1 | 1 | 1 | 1 | 5.407-126.1-22 |
| 2 | Плита ПБ | 1 | 1 | 1 | 1 | 5.407-126.1-31 |
| 3 | Изолятор проходной | | | | | |
| | ИП-10/630-12,5УХЛ1 | | | | | |
| | ГОСТ 20454-85 | 3 | | | | |
| | Изолятор проходной | | | | | |
| | ИП-10/1000-12,5УХЛ1 | | | | | |
| | ГОСТ 20454-85 | | 3 | | | |
| | Изолятор проходной | | | | | |
| | ИПУ-10/630-12,5УХЛ1 | | | | | |
| | ГОСТ 20454-85 | | | 3 | | |
| | Изолятор проходной | | | | | |
| | ИПУ-10/1000-12,5УХЛ1 | | | | | |
| | ГОСТ 20454-85 | | | | 3 | |
| 4 | Болт М12×40 | | | | | |
| | ГОСТ 7798-70 | 8 | 8 | 8 | 8 | |
| 5 | Болт М12×55 | | | | | |
| | ГОСТ 7798-70 | 12 | 12 | 12 | 12 | |
| 6 | Гайка М12 ГОСТ 5915-70 | 20 | 20 | 20 | 20 | |
| 7 | Шайба 12 ГОСТ 11371-78 | 20 | 20 | 20 | 20 | |

| Обозначение | Тип изолятора |
|---|---|
| 5.407-126.1-13 | ИП-10/630-12,5УХЛ1 |
| -01 | ИП-10/1000-12,5УХЛ1 |
| -02 | ИПУ-10/630-12,5УХЛ1 |
| -03 | ИПУ-10/1000-12,5УХЛ1 |

| | | | |
|---|---|---|---|
| Разраб. | Мошкова | | |
| Провер. | Мошкова | | |
| Гл.спец. | Лукашевич | | |
| Нач.отд. | Ивкин | | |
| Н.контр. | Лукашевич | | 09.90г. |

5.407-126.1-13

Плита проходная ППБ

| Стадия | Лист | Листов |
|---|---|---|
| Р | | 1 |

ВНИПИ ТЯЖПРОМЭЛЕКТРОПРОЕКТ ИМЕНИ Ф.Б.ЯКУБОВСКОГО МОСКВА

Инв.№ подл. | Подп. и дата | Взам.инв.№

24553 27

Копировал Сергеева Формат А3

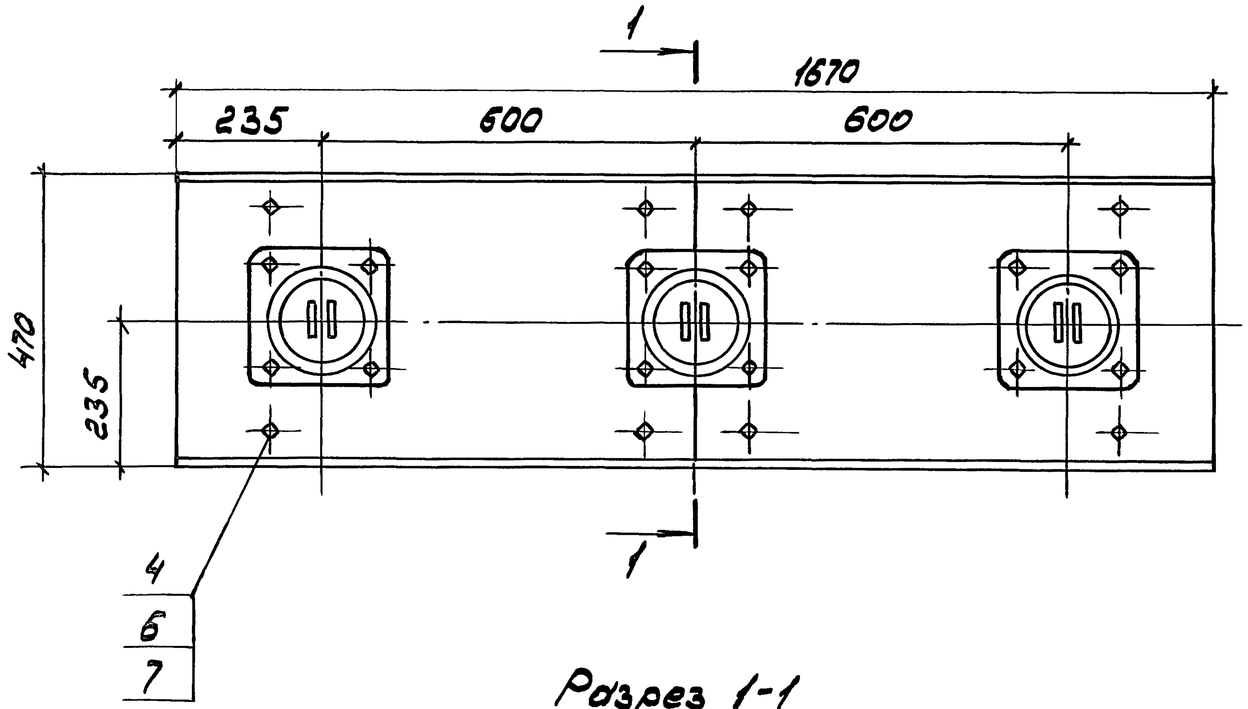


Разрез 1-1

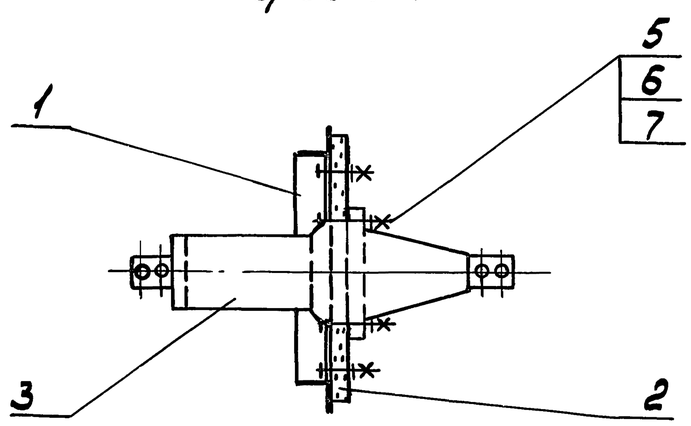


| Поз. | Наименование | Кол. на исп. — | 01 | 02 | 03 | Обозначение документа |
|---|---|---|---|---|---|---|
| 1 | Рама Р7 | 1 | 1 | 1 | 1 | 5.407-126.1-23 |
| 2 | Плата П7 | 1 | 1 | 1 | 1 | 5.407-126.1-32 |
| 3 | Изолятор проходной | | | | | |
| | ИП-10/630-12,5УХЛ1 | | | | | |
| | ГОСТ20454-85 | 3 | | | | |
| | Изолятор проходной | | | | | |
| | ИП-10/1000-12,5УХЛ1 | | | | | |
| | ГОСТ20454-85 | | 3 | | | |
| | Изолятор проходной | | | | | |
| | ИПУ-10/630-12,5УХЛ1 | | | | | |
| | ГОСТ20454-85 | | | 3 | | |
| | Изолятор проходной | | | | | |
| | ИПУ-10/1000-12,5УХЛ1 | | | | | |
| | ГОСТ20454-85 | | | | 3 | |
| 4 | Болт М12×40 | | | | | |
| | ГОСТ7798-70 | 8 | 8 | 8 | 8 | |
| 5 | Болт М12×55 | | | | | |
| | ГОСТ 7798-70 | 12 | 12 | 12 | 12 | |
| 6 | Гайка М12 ГОСТ5915-70 | 20 | 20 | 20 | 20 | |
| 7 | Шайба 12 ГОСТ11371-78 | 20 | 20 | 20 | 20 | |

| Обозначение | Тип изолятора |
|---|---|
| 5.407-126.1-14 | ИП-10/630-12,5УХЛ1 |
| -01 | ИП-10/1000-12,5УХЛ1 |
| -02 | ИПУ-10/630-12,5УХЛ1 |
| -03 | ИПУ-10/1000-12,5УХЛ1 |

| | | | |
|---|---|---|---|
| Разраб. | Мошкова | | |
| Провер. | Мошкова | | |
| Гл.спец. | Лукашевич | | |
| Нач.отд. | Ивкин | | |
| Н.контр. | Лукашевич | | 09.90г. |

5.407-126.1-14

Плита проходная ПП7

| Стадия | Лист | Листов |
|---|---|---|
| Р | | 1 |

ВНИПИ ТЯЖПРОМЭЛЕКТРОПРОЕКТ ИМЕНИ Ф.Б.ЯКУБОВСКОГО МОСКВА

Инв.№ подл. | Подп. и дата | Взам.инв.№

24553 28

Копировал Сергеева Формат А3

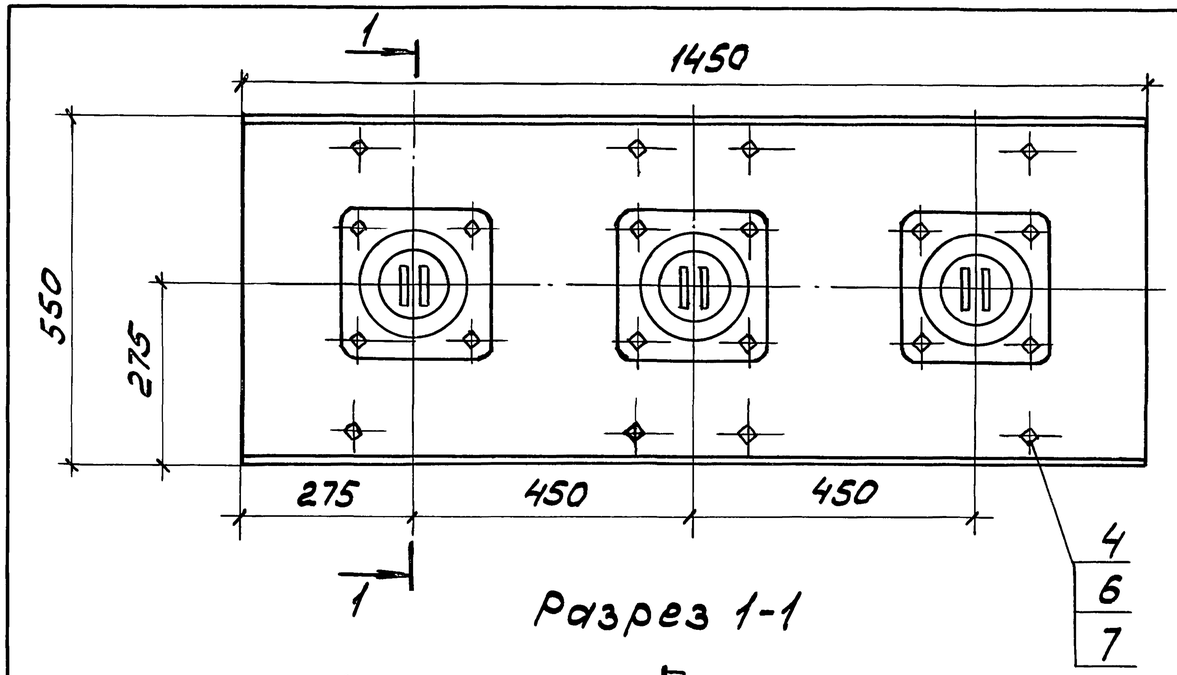


Разрез 1-1

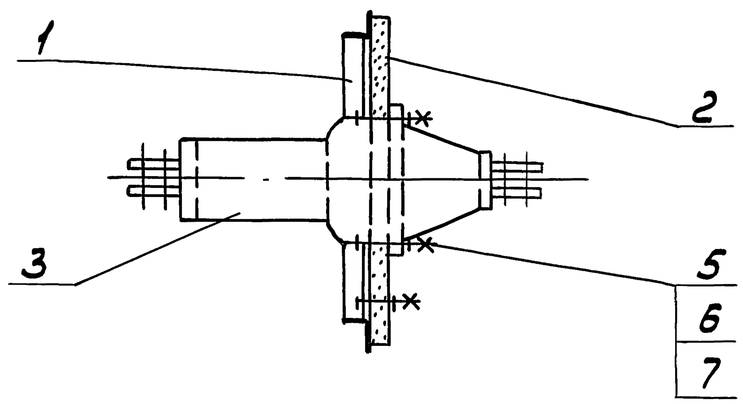


| Обозначение | Тип изолятора |
|---|---|
| 5.407-126.1-15 | ИП-10/1600-12,5УХЛ1 |
| -01 | ИП-10/2000-12,5УХЛ1 |
| -02 | ИП-10/3150-12.5УХЛ1 |
| -03 | ИПУ-10/1600-12,5УХЛ1 |
| -04 | ИПУ-10/2000-12,5УХЛ1 |
| -05 | ИПУ-10/3150-12,5УХЛ1 |

| Поз. | Наименование | Кол. на исп. — | 01 | 02 | 03 | 04 | 05 | Обозначение документа |
|---|---|---|---|---|---|---|---|---|
| 1 | Рама Р8 | 1 | 1 | 1 | 1 | 1 | 1 | 5.407-126.1-24 |
| 2 | Плита П8 | 1 | 1 | 1 | 1 | 1 | 1 | 5.407-126.1-33 |
| 3 | Изолятор проходной | | | | | | | |
| | ИП-10/1600-12,5УХЛ1 | | | | | | | |
| | ГОСТ 20454-85 | 3 | | | | | | |
| | Изолятор проходной | | | | | | | |
| | ИП-10/2000-12,5УХЛ1 | | | | | | | |
| | ГОСТ 20454-85 | | 3 | | | | | |
| | Изолятор проходной | | | | | | | |
| | ИП-10/3150-12,5УХЛ1 | | | | | | | |
| | ГОСТ 20454-85 | | | 3 | | | | |
| | Изолятор проходной | | | | | | | |
| | ИПУ-10/1600-12,5УХЛ1 | | | | | | | |
| | ГОСТ 20454-85 | | | | 3 | | | |
| | Изолятор проходной | | | | | | | |
| | ИПУ-10/2000-12,5УХЛ1 | | | | | | | |
| | ГОСТ 20454-85 | | | | | 3 | | |
| | Изолятор проходной | | | | | | | |
| | ИПУ-10/3150-12,5УХЛ1 | | | | | | | |
| | ГОСТ 20454-85 | | | | | | 3 | |
| 4 | Болт М12×40 | | | | | | | |
| | ГОСТ 7798-70 | 8 | 8 | 8 | 8 | 8 | 8 | |
| 5 | Болт М12×55 | | | | | | | |
| | ГОСТ 7798-70 | 12 | 12 | 12 | 12 | 12 | 12 | |
| 6 | Гайка М12 ГОСТ 5915-70 | 20 | 20 | 20 | 20 | 20 | 20 | |
| 7 | Шайба 12 ГОСТ 11371-78 | 20 | 20 | 20 | 20 | 20 | 20 | |

| | | | |
|---|---|---|---|
| Разраб. | Мошкова | | |
| Провер. | Мошкова | | |
| Гл.спец. | Лукашевич | | |
| Нач.отд. | Цвкин | | |
| Н.контр. | Лукашевич | | 09.90г |

5.407-126.1-15

Плита проходная ПП8

| Стадия | Лист | Листов |
|---|---|---|
| Р | | 1 |

ВНИПИ ТЯЖПРОМЭЛЕКТРОПРОЕКТ ИМЕНИ Ф.Б.ЯКУБОВСКОГО МОСКВА

Инв.№ подл. | Подп. и дата | Взам.инв.№

24553 29

Копировал Сергеева Формат А3

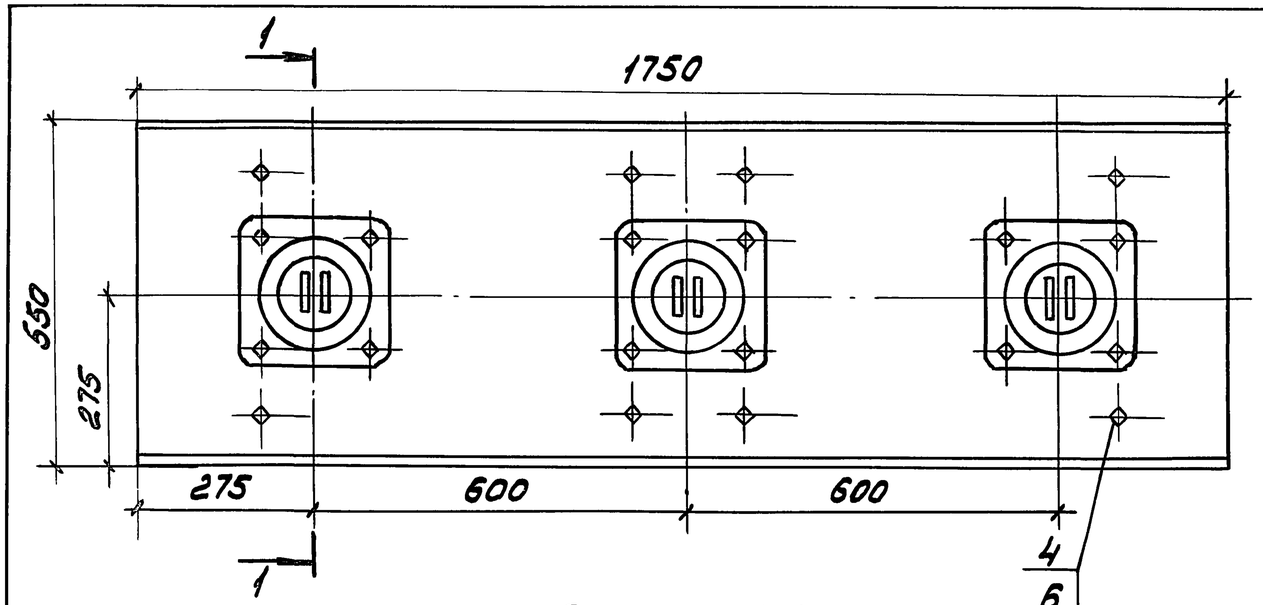


Разрез 1-1

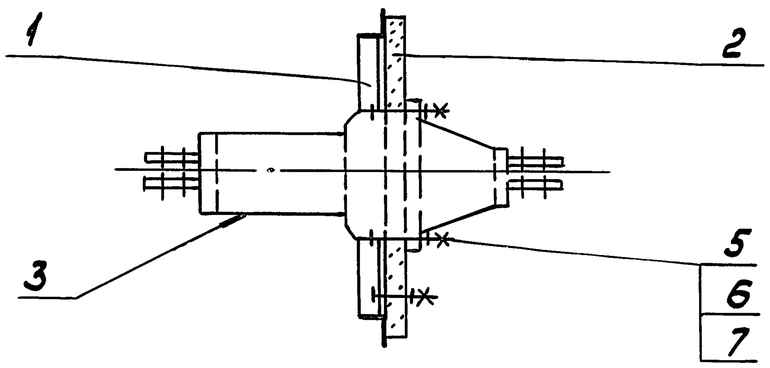


| Обозначение | Тип изолятора |
|---|---|
| 5.407-126.1-16 | ИП-10/1600-12,5УХЛ1 |
| -01 | ИП-10/2000-12,5УХЛ1 |
| -02 | ИП-10/3150-12,5УХЛ1 |
| -03 | ИПУ-10/1600-12,5УХЛ1 |
| -04 | ИПУ-10/2000-12,5УХЛ1 |
| -05 | ИПУ-10/3150-12,5УХЛ1 |

| Поз. | Наименование | Кол. на исп. – | 01 | 02 | 03 | 04 | 05 | Обозначение документа |
|---|---|---|---|---|---|---|---|---|
| 1 | Рама Р9 | 1 | 1 | 1 | 1 | 1 | 1 | 5.407-126.1-25 |
| 2 | Плита П9 | 1 | 1 | 1 | 1 | 1 | 1 | 5.407-126.1-34 |
| 3 | Изолятор проходной | | | | | | | |
| | ИП-10/1600-12,5УХЛ1 | | | | | | | |
| | ГОСТ20454-85 | 3 | | | | | | |
| | Изолятор проходной | | | | | | | |
| | ИП-10/2000-12,5УХЛ1 | | | | | | | |
| | ГОСТ20454-85 | | 3 | | | | | |
| | Изолятор проходной | | | | | | | |
| | ИП-10/3150-12,5УХЛ1 | | | | | | | |
| | ГОСТ20454-85 | | | 3 | | | | |
| | Изолятор проходной | | | | | | | |
| | ИПУ-10/1600-12,5УХЛ1 | | | | | | | |
| | ГОСТ20454-85 | | | | 3 | | | |
| | Изолятор проходной | | | | | | | |
| | ИПУ-10/2000-12,5УХЛ1 | | | | | | | |
| | ГОСТ20454-85 | | | | | 3 | | |
| | Изолятор проходной | | | | | | | |
| | ИПУ-10/3150-12,5УХЛ1 | | | | | | | |
| | ГОСТ20454-85 | | | | | | 3 | |
| 4 | Болт М12×40 | | | | | | | |
| | ГОСТ7798-70 | 8 | 8 | 8 | 8 | 8 | 8 | |
| 5 | Болт М12×55 | | | | | | | |
| | ГОСТ7798-70 | 12 | 12 | 12 | 12 | 12 | 12 | |
| 6 | Гайка М12 ГОСТ5915-70 | 20 | 20 | 20 | 20 | 20 | 20 | |
| 7 | Шайба 12 ГОСТ11371-78 | 20 | 20 | 20 | 20 | 20 | 20 | |

| | | | |
|---|---|---|---|
| Разраб. | Мошкова | | |
| Провер. | Мошкова | | |
| Гл.спец. | Лукошевич | | |
| Нач.отд. | Цвкин | | |
| Н.контр. | Лукошевич | | 09.90г. |

5.407-126.1-16

Плита проходная ПП9

| Стадия | Лист | Листов |
|---|---|---|
| Р | | 1 |

ВНИПИ ТЯЖПРОМЭЛЕКТРОПРОЕКТ ИМЕНИ Ф.Б.КУБОВСКОГО МОСКВА

Инв.№ подл. | Подп. и дата | Взам.инв.№

24553 30

Копировал Сергеева Формат А3

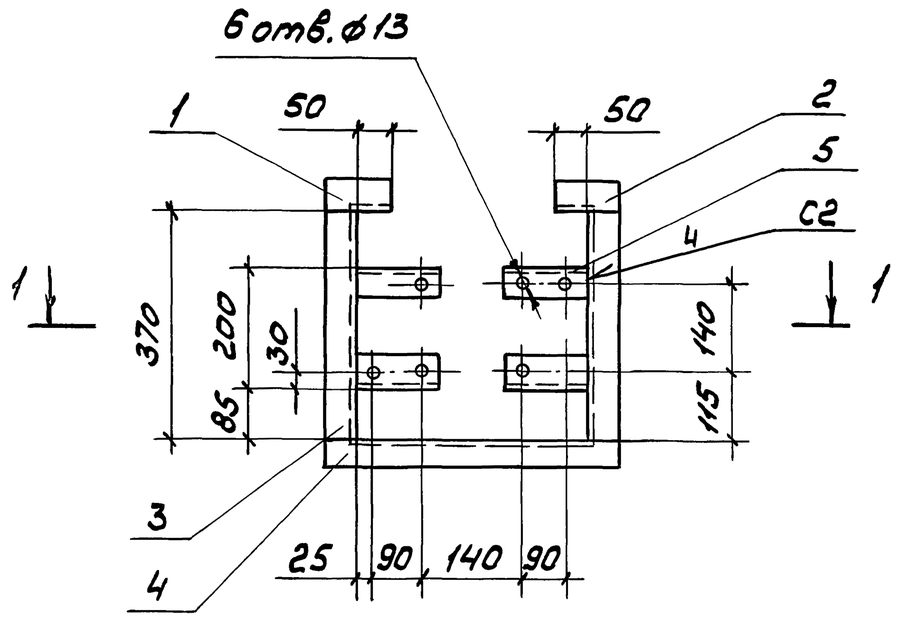


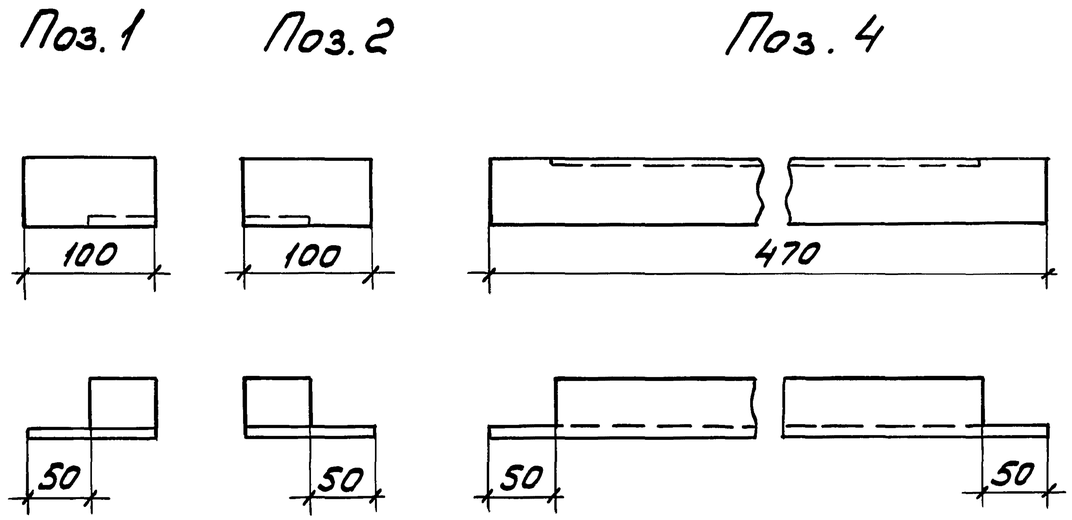


1. Соединение уголков выполнить сваркой по ГОСТ 5264-80.
2. Отверстия в деталях поз. 5 сверлить после сборки.

| Поз. | Наименование | Кол. | Масса ед., кг |
|---|---|---|---|
| 1 | Уголок 50×50×5 | | |
| | ГОСТ 8509-86, L=100 | 1 | 0,38 |
| 2 | L=100 | 1 | 0,38 |
| 3 | L=370 | 2 | 1,140 |
| 4 | L=470 | 1 | 1,78 |
| 5 | L=129 | 4 | 0,46 |

Разрез 1-1

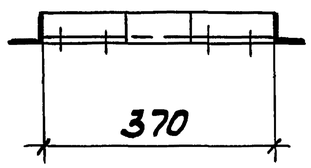


| | | | |
|---|---|---|---|
| Разраб. | Мошкова | | |
| Провер. | Мошкова | | |
| Гл.спец. | Лукашевич | | |
| Нач.отд. | Ивкин | | |
| Н.контр. | Лукашевич | | 09.90г. |

5.407-126.1-17

Рама Р1

| Стадия | Лист | Листов |
|---|---|---|
| Р | | 1 |

ВНИПИ ТЯЖПРОМЭЛЕКТРОПРОЕКТ ИМЕНИ Ф.Б. ЯКУБОВСКОГО МОСКВА

Инв.№ подл. | Подп. и дата | Взам. инв.№



Копировал Сергеева Формат А3

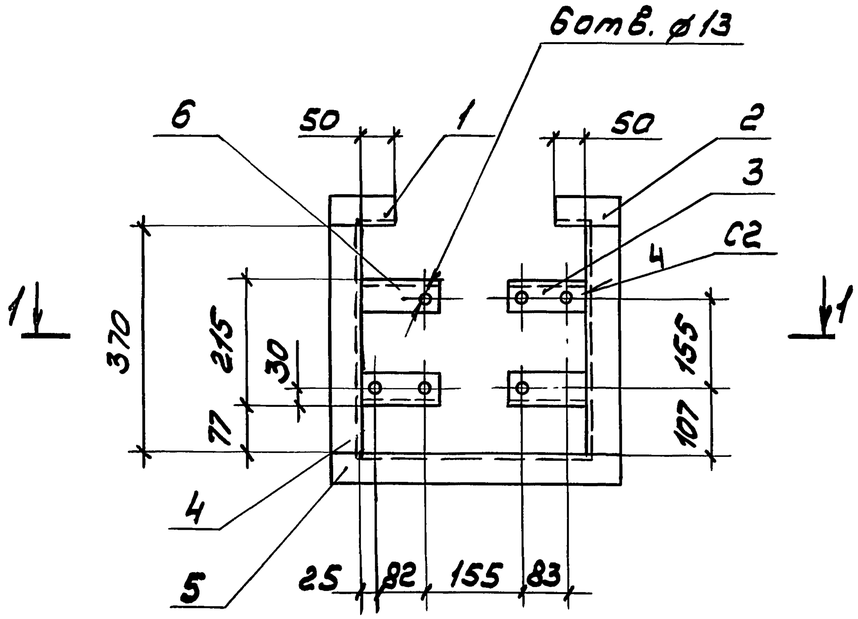


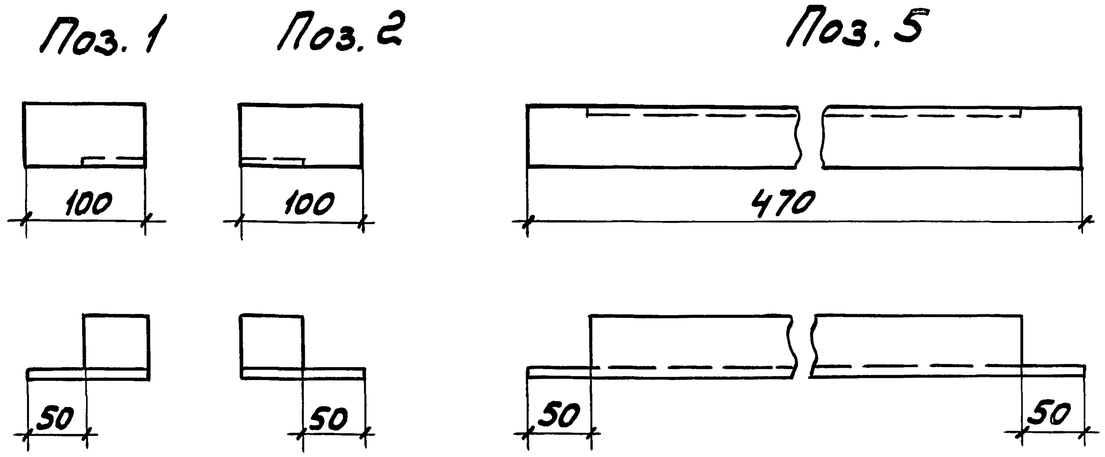


1. Соединение уголков выполнить сваркой по ГОСТ 5264-80.
2. Отверстия в деталях поз. 3 и 6 сверлить после сварки.

| Поз. | Наименование | Кол. | Масса ед. кг |
|---|---|---|---|
| 1 | Уголок 50×50×5 | | |
| | ГОСТ 8509-86, L=100 | 1 | 0,38 |
| 2 | L=100 | 1 | 0,38 |
| 3 | L=123 | 2 | 0,467 |
| 4 | L=370 | 2 | 1,40 |
| 5 | L=470 | 2 | 1,78 |
| 6 | L=122 | 2 | 0,463 |

Разрез 1-1

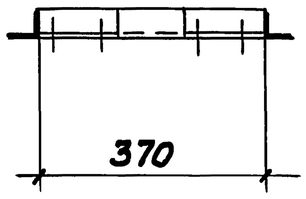


| | | | |
|---|---|---|---|
| Разраб. | Мошкова | | |
| Провер. | Мошкова | | |
| Гл.спец. | Лукашевич | | |
| Нач.отд. | Ивкин | | |
| Н.контр. | Лукашевич | | 09.90г. |

5.407-126.1-18

Рама Р2

| Стадия | Лист | Листов |
|---|---|---|
| Р | | 1 |

ВНИПИ ТЯЖПРОМЭЛЕКТРОПРОЕКТ ИМЕНИ Ф.Б. ЯКУБОВСКОГО МОСКВА

Инв.№ подл. | Подп. и дата | Взам. инв.№

24553 32

Копировал Сергеева Формат А3

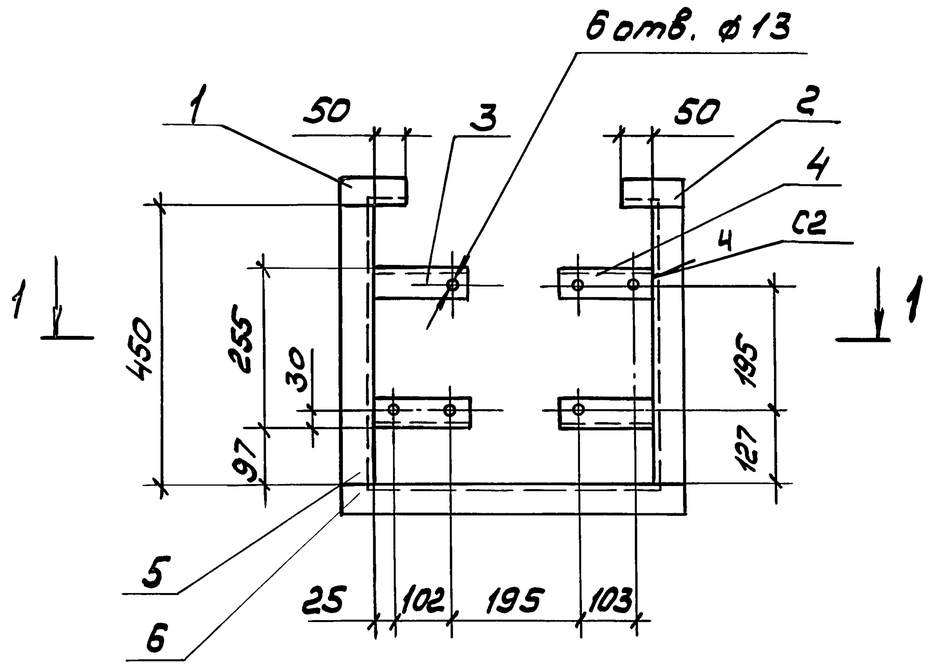


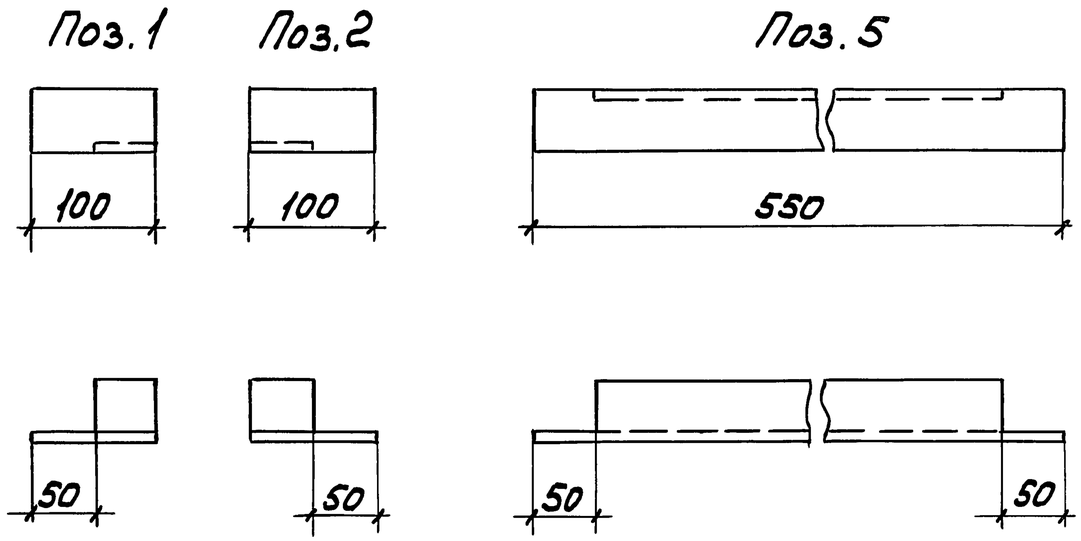


1. Соединение уголков выполнить сваркой по ГОСТ 5264-80
2. Отверстия в деталях поз. 3 и 4 сверлить после сварки.

| Поз. | Наименование | Кол. | Масса ед. кг |
|---|---|---|---|
| 1 | Уголок 50×50×5 | | |
| | ГОСТ 8509-86, L=100 | 1 | 0,38 |
| 2 | L=100 | 1 | 0,38 |
| 3 | L=142 | 2 | 0,53 |
| 4 | L=143 | 2 | 0,54 |
| 5 | L=450 | 2 | 1,71 |
| 6 | L=550 | 1 | 2,09 |

Разрез 1-1

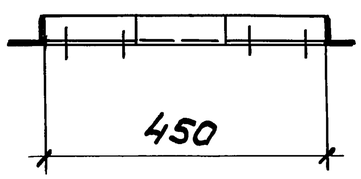


| | | | |
|---|---|---|---|
| Разраб. | Мошкова | | |
| Провер. | Мошкова | | |
| Гл.спец. | Лукашевич | | |
| Нач.отд. | Ивкин | | |
| Н.контр. | Лукашевич | | 09.90г. |

5.407-126.1-19

Рама Р3

| Стадия | Лист | Листов |
|---|---|---|
| Р | | 1 |

ВНИПИ ТЯЖПРОМЭЛЕКТРОПРОЕКТ ИМЕНИ Ф.Б. ЯКУБОВСКОГО МОСКВА

Инв.№ подл. | Подп. и дата | Взам. инв.№

24553 33

Копировал Сергеева

Формат А3

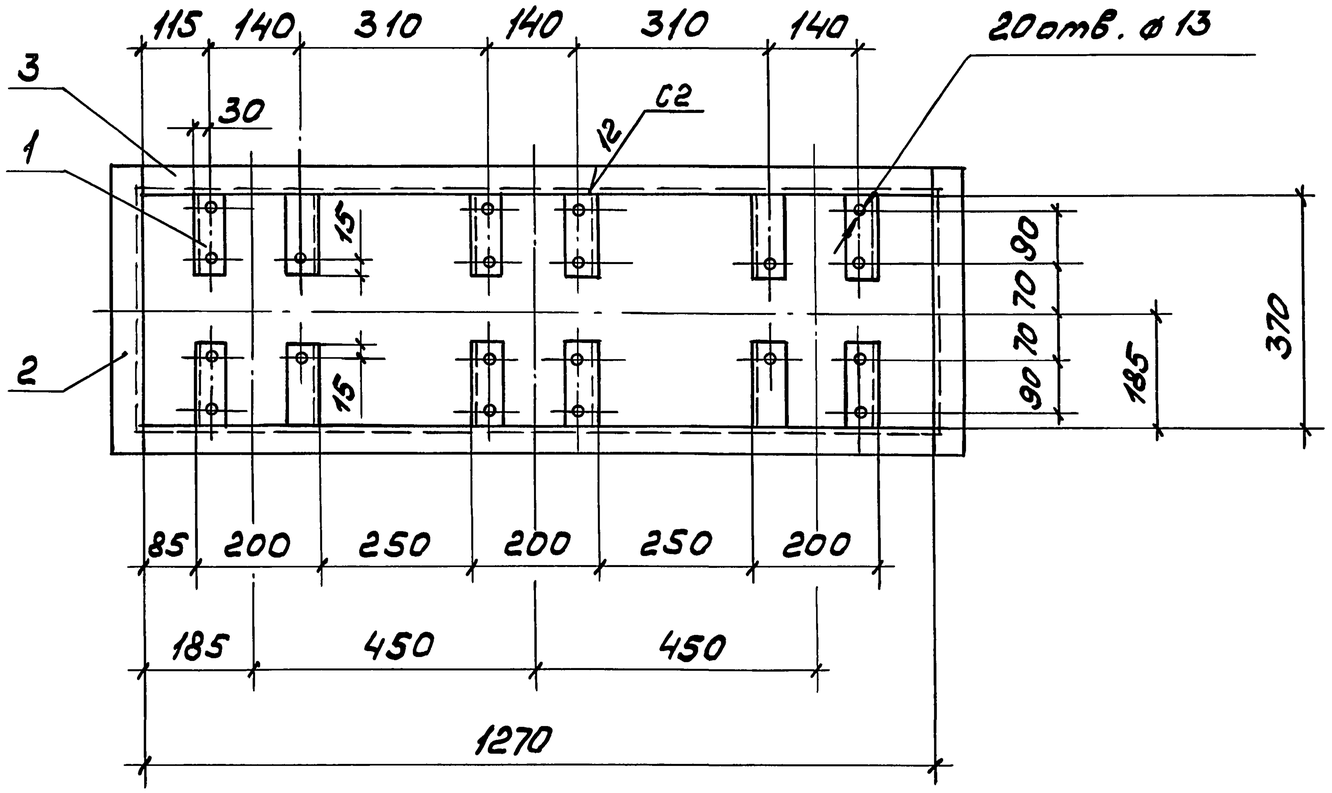


Поз. 2

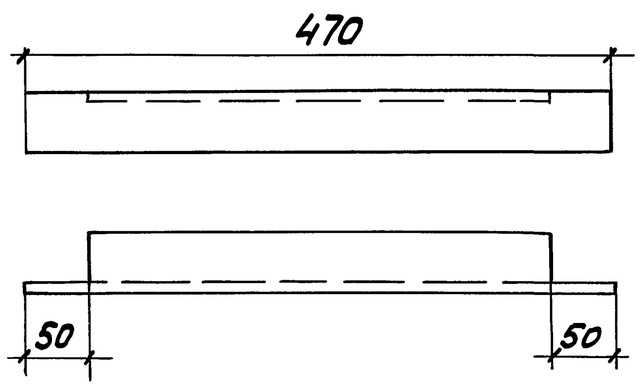


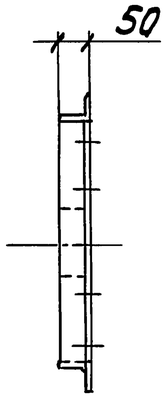


1. Соединение уголков выполнить сваркой по ГОСТ 5264-80.
2. Отверстия в деталях поз. 1 сверлить после сборки.

| Поз. | Наименование | Кол. | Масса ед. кг |
|---|---|---|---|
| 1 | Уголок 50×50×5 | | |
| | ГОСТ 8509-86, L=130 | 12 | 0,50 |
| 2 | L=470 | 2 | 1,78 |
| 3 | L=1270 | 2 | 4,82 |

| | | | |
|---|---|---|---|
| Разраб. | Мошкова | | |
| Провер. | Мошкова | | |
| Гл.спец. | Лукашевич | | |
| Нач.отд. | Цвкин | | |
| Н.контр. | Лукашевич | | 09.90г. |

5.407-126.1-20

Рама Р4

| Стадия | Лист | Листов |
|---|---|---|
| Р | | 1 |

ВНИПИ ТЯЖПРОМЭЛЕКТРОПРОЕКТ ИМЕНИ Ф.Б. ЯКУБОВСКОГО МОСКВА

Инв.№ подл. | Подп. и дата | Взам. инв.№

24553 34

Копировал Сергеева Формат А3

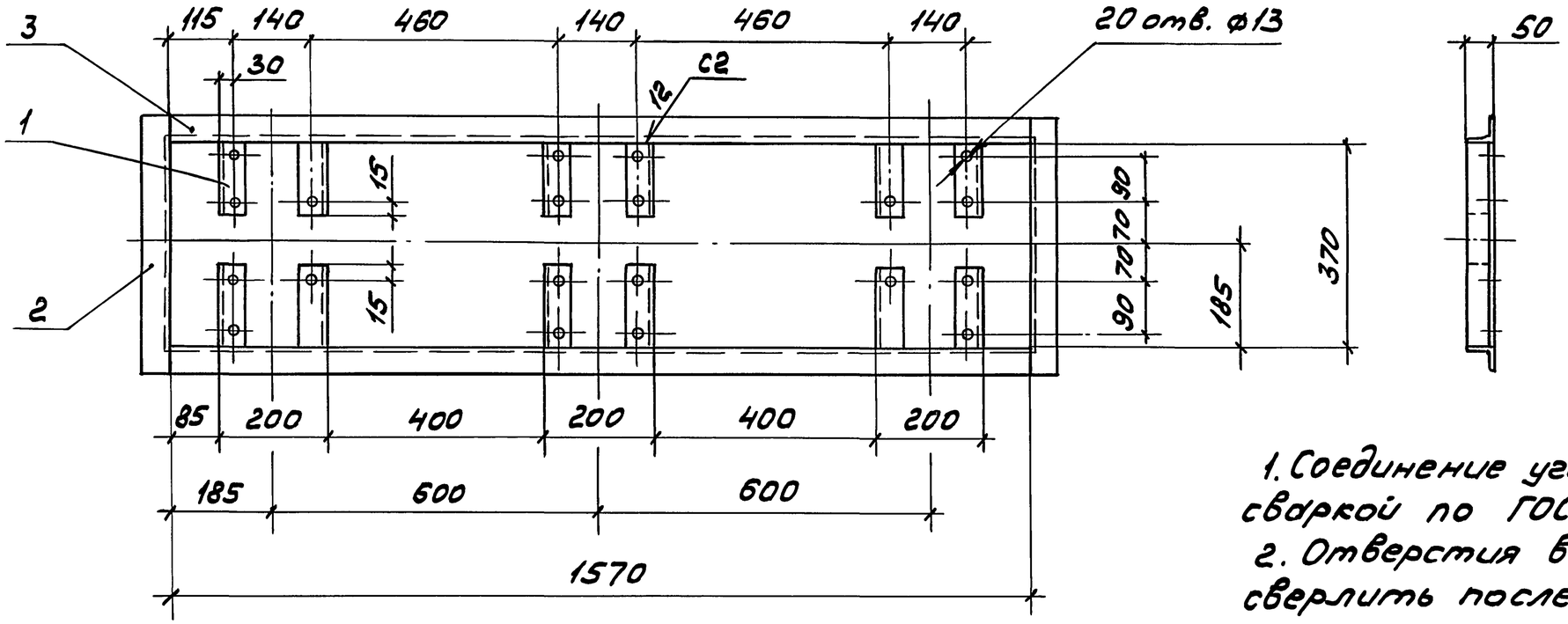





1. Соединение уголков выполнить сваркой по ГОСТ 5264-80.
2. Отверстия в деталях поз. 1 сверлить после сборки.

| Поз. | Наименование | Кол. | Масса ед. кг |
|---|---|---|---|
| 1 | Уголок 50×50×5 | | |
| | ГОСТ8509-86, L=130 | 12 | 0.50 |
| 2 | L=470 | 2 | 1.78 |
| 3 | L=1570 | 2 | 5,96 |

Поз. 2

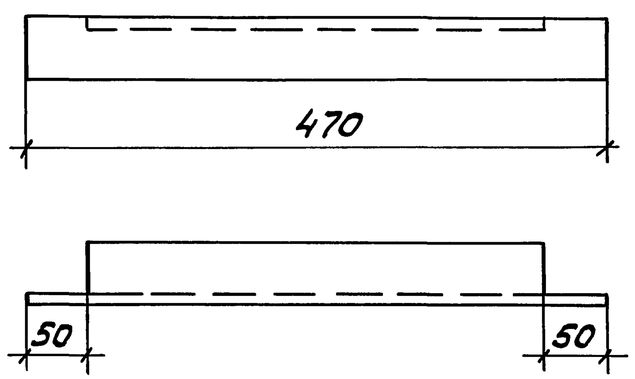


| | | | |
|---|---|---|---|
| Разраб. | Мошкова | | |
| Провер. | Мошкова | | |
| Гл.спец. | Лукашевич | | |
| Нач.отд. | Ивкин | | |
| Н.контр. | Лукашевич | | 09.90г. |

5.407-126.1-21

Рама Р5

| Стадия | Лист | Листов |
|---|---|---|
| Р | | 1 |

ВНИПИ ТЯЖПРОМЭЛЕКТРОПРОЕКТ ИМЕНИ Ф.Б.ЯКУБОВСКОГО МОСКВА

Инв.№ подл. | Подп. и дата | Взам.инв.№

Копировал Сергеева 24553 35 Формат А3

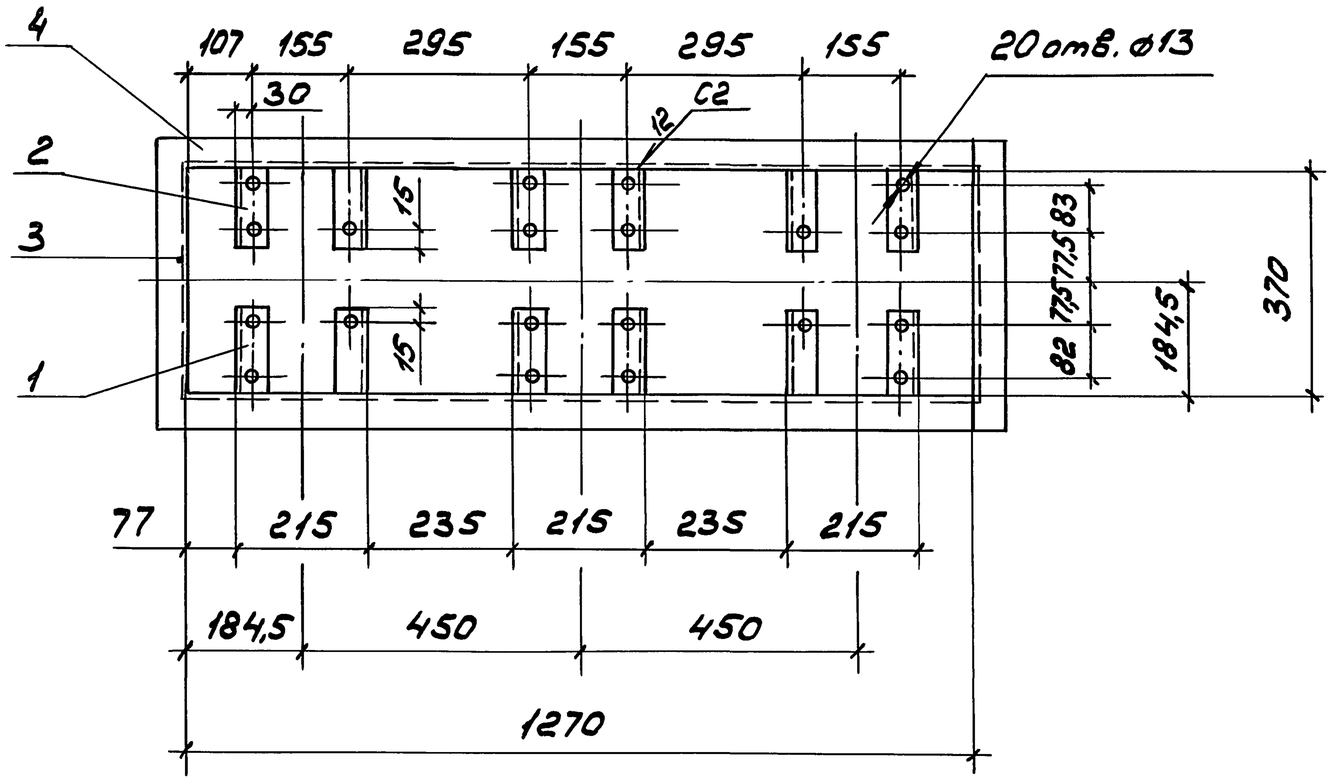


Поз.3

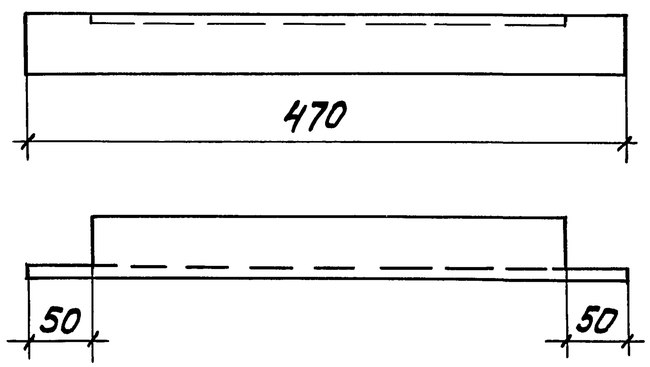


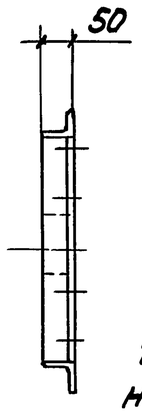


1 Соединение уголков выполнить сваркой по ГОСТ5264-80.
2. Отверстия в деталях поз.1 и 2 сверлить после сварки.

| Поз. | Наименование | Кол. | Масса ед. кг |
|---|---|---|---|
| 1. | Уголок 50×50×5 | | |
| | ГОСТ8509-86, L=122 | 6 | 0,463 |
| 2 | L=123 | 6 | 0,467 |
| 3 | L=470 | 2 | 1,78 |
| 4 | L=1270 | 2 | 4,82 |

| | | | |
|---|---|---|---|
| Разраб. | Мошкова | | |
| Провер. | Мошкова | | |
| Гл.спец. | Лукашевич | | |
| Нач.отд. | Ивкин | | |
| Н.контр. | Лукашевич | | 09.90г. |

5.407-126.1-22

Рама Р6

| Стадия | Лист | Листов |
|---|---|---|
| Р | | 1 |

ВНИПИ ТЯЖПРОМЭЛЕКТРОПРОЕКТ ИМЕНИ Ф.Б.ЯКУБОВСКОГО МОСКВА

Инв.№ подл. | Подп. и дата | Взам.инв.№

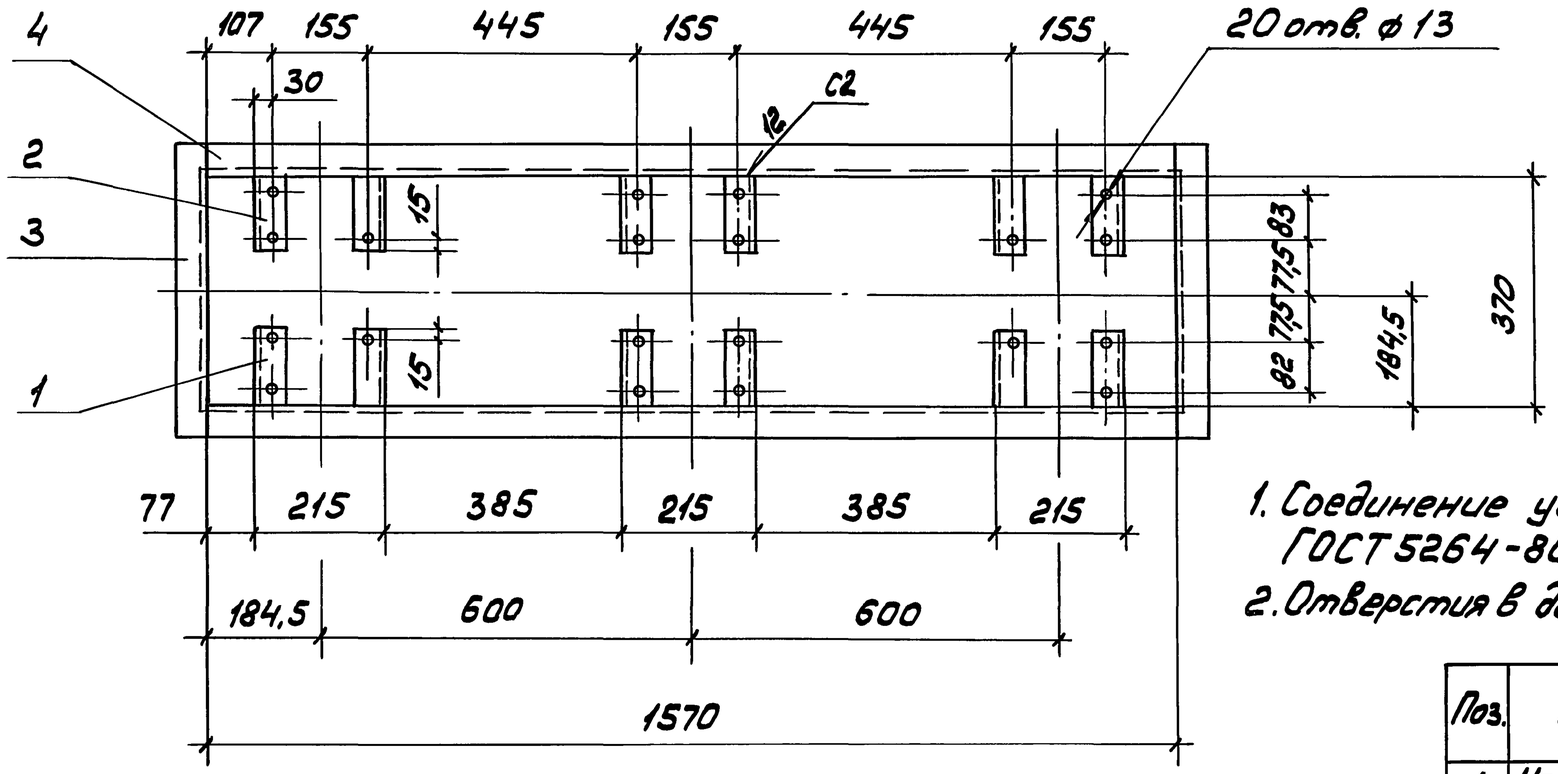


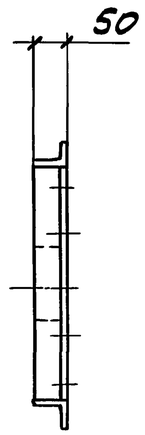


1. Соединение уголков выполнить сваркой по ГОСТ 5264-80.
2. Отверстия в деталях поз. 1 и 2 сверлить после сварки.

| Поз. | Наименование | Кол. | Масса ед. кг |
|---|---|---|---|
| 1 | Уголок 50×50×5 | | |
| | ГОСТ 8509-86, L=122 | 6 | 0,463 |
| 2 | L=123 | 6 | 0,467 |
| 3 | L=470 | 2 | 1,78 |
| 4 | L=1570 | 2 | 5,96 |

Поз. 3

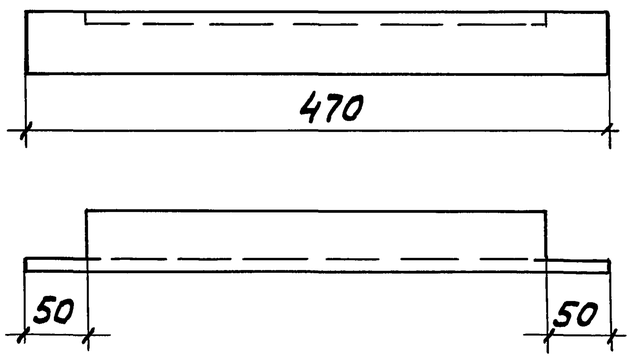


| | | | |
|---|---|---|---|
| Разраб. | Мошкова | | |
| Провер. | Мошкова | | |
| Гл.спец. | Лукашевич | | |
| Нач.отд. | Ивкин | | |
| Н.контр. | Лукашевич | | 09.90г. |

5.407-126.1-23

Рама Р7

| Стадия | Лист | Листов |
|---|---|---|
| Р | | 1 |

ВНИПИ ТЯЖПРОМЭЛЕКТРОПРОЕКТ ИМЕНИ Ф.Б. ЯКУБОВСКОГО МОСКВА

Инв.№ подл. | Подп. и дата | Взам.инв.№

24553 37

Копировал Сергеева Формат А3

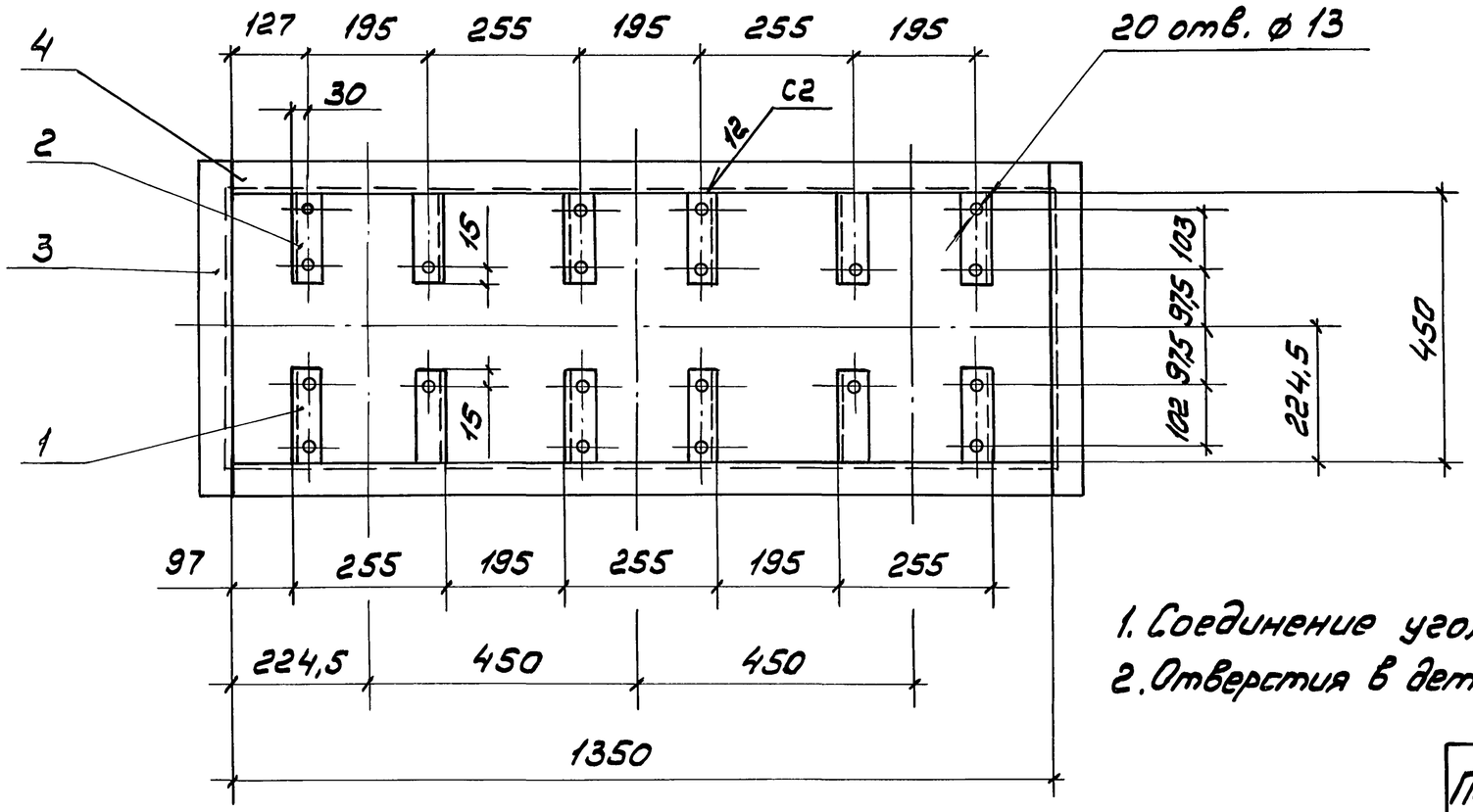


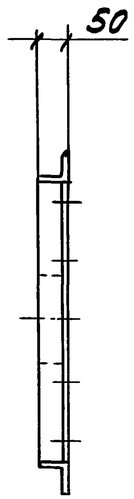


1. Соединение уголков выполнить сваркой по ГОСТ5264-80.
2. Отверстия в деталях поз.1 и 2 сверлить после сварки.

| Поз. | Наименование | Кол. | Масса ед. кг |
|---|---|---|---|
| 1 | Уголок 50×50×5 | | |
| | ГОСТ8509-86, L = 142 | 6 | 0,53 |
| 2 | L = 143 | 6 | 0,54 |
| 3 | L = 550 | 2 | 2,09 |
| 4 | L = 1350 | 2 | 5,13 |

Поз. 3

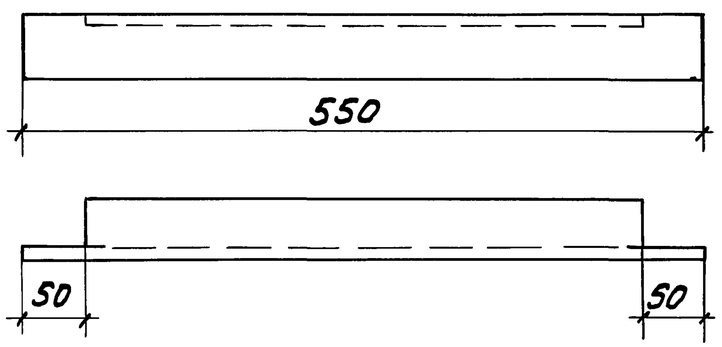


| | | | |
|---|---|---|---|
| Разраб. | Мошкова | | |
| Провер. | Мошкова | | |
| Гл.спец. | Лукашевич | | |
| Нач.отд. | Ивкин | | |
| Н.контр. | Лукашевич | | 09.90г. |

5.407-126.1-24

Рама Р8

| Стадия | Лист | Листов |
|---|---|---|
| Р | | 1 |

ВНИПИ ТЯЖПРОМЭЛЕКТРОПРОЕКТ ИМЕНИ Ф.Б.ЯКУБОВСКОГО МОСКВА

Инв.№ подл. | Подп. и дата | Взам.инв.№

Копировал Сергеева 24553 38 Формат А3

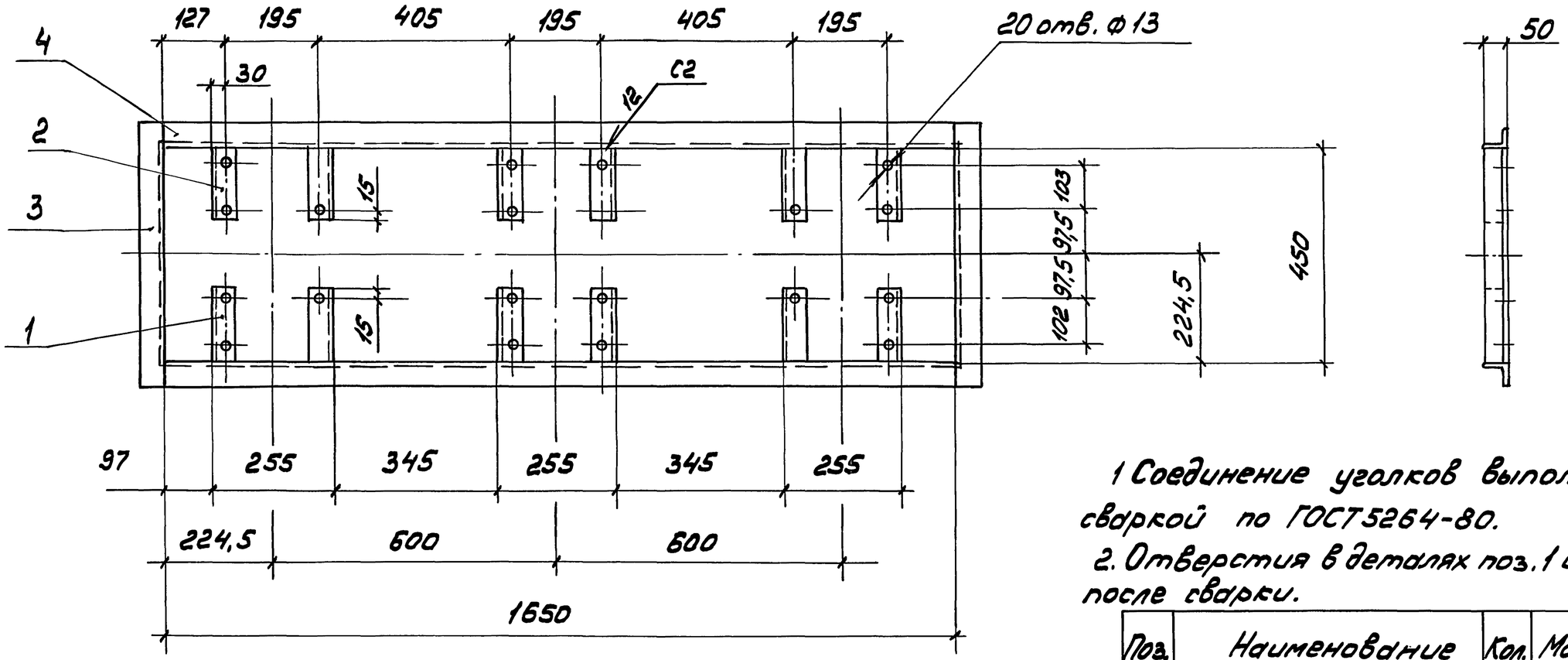


Поз. 3

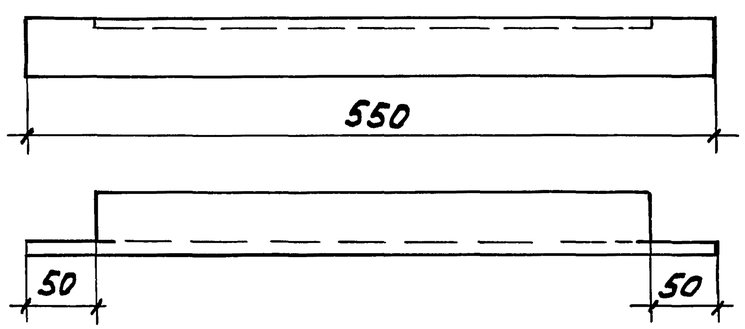


1. Соединение уголков выполнить сваркой по ГОСТ 5264-80.
2. Отверстия в деталях поз. 1 и 2 сверлить после сварки.

| Поз. | Наименование | Кол. | Масса ед., кг |
|---|---|---|---|
| 1 | Уголок 50×50×5 | | |
| | ГОСТ 8509-86, L = 142 | 6 | 0,53 |
| 2 | L = 143 | 6 | 0,54 |
| 3 | L = 550 | 2 | 2,09 |
| 4 | L = 1650 | 2 | 6,27 |

| | | | |
|---|---|---|---|
| Разраб. | Мошкова | | |
| Провер. | Мошкова | | |
| Гл.спец. | Лукашевич | | |
| Нач.отд. | Ивкин | | |
| Н.контр. | Лукашевич | | 09.90г. |

5.407-126.1-25

Рама Р9

| Стадия | Лист | Листов |
|---|---|---|
| Р | | 1 |

ВНИПИ ТЯЖПРОМЭЛЕКТРОПРОЕКТ ИМЕНИ Ф. Б. ЯКУБОВСКОГО МОСКВА

Инв. № подл. | Подп. и дата | Взам. инв. №

24553 39

Копировал Сергеева Формат А3

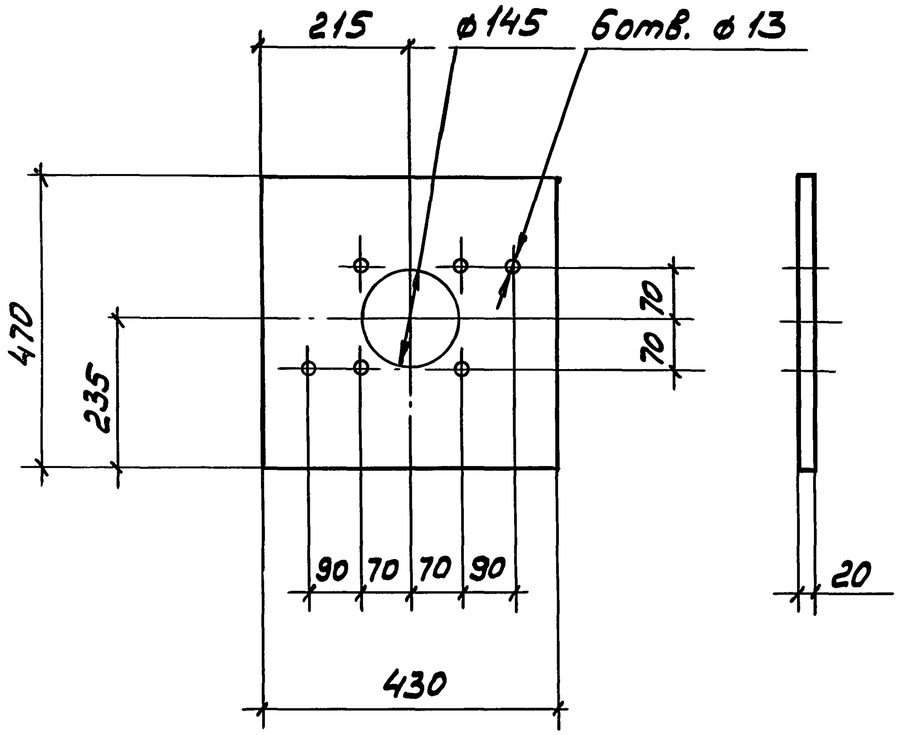


| | | | |
|---|---|---|---|
| Разраб. | Мошкова | | 5.407-126.1-26 |
| Провер. | Мошкова | | |
| Гл.спец. | Лукашевич | | |
| Нач.отд. | Цвкин | | Плита П1 |
| Н.контр. | Лукашевич | | АЦЭИД-400 ГОСТ 4248-78 430×470×20 |

| Стадия | Масса | Масштаб |
|---|---|---|
| Р | 7,27 | |

Лист | Листов 1

ВНИПИ ТЯЖПРОМЭЛЕКТРОПРОЕКТ ИМЕНИ Ф Б ЯКУБОВСКОГО МОСКВА

Взам.инв№ | Подп.и дата | Инв.№подл.

Копировал Сергеева Формат А4

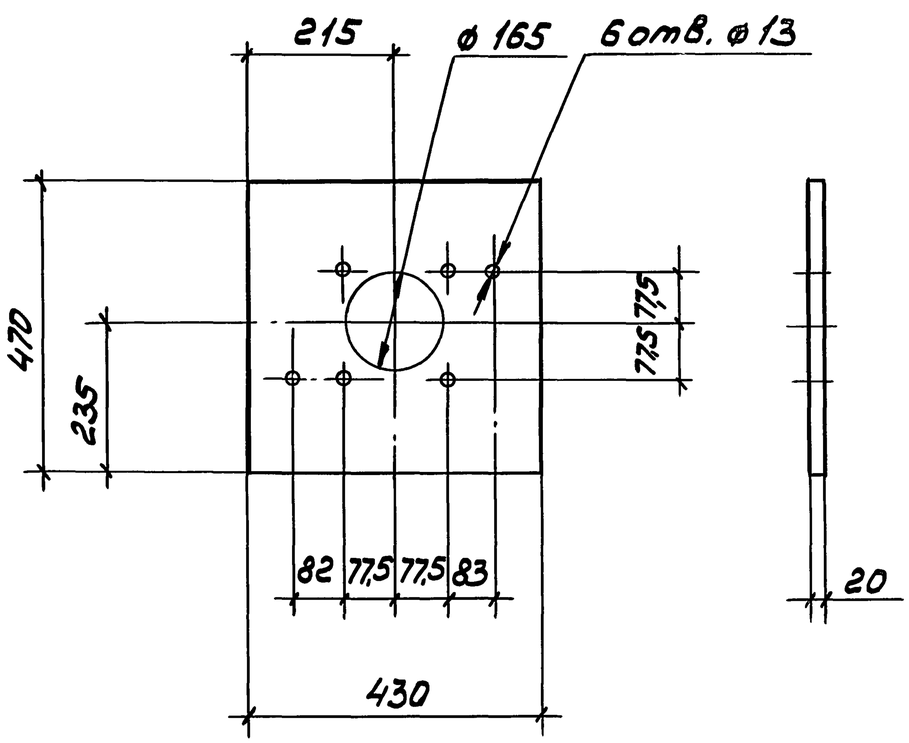


| | | | |
|---|---|---|---|
| Разраб. | Мошкова | | 5.407-126.1-27 |
| Провер. | Мошкова | | |
| Гл.спец. | Лукашевич | | |
| Нач.отд. | Цвкин | | Плита П2 |
| Н.контр. | Лукашевич | 09.90г. | АЦЭИД-400 ГОСТ 4248-78 430×470×20 |

| Стадия | Масса | Масштаб |
|---|---|---|
| Р | 7,27 | |

Лист | Листов 1

ВНИПИ ТЯЖПРОМЭЛЕКТРОПРОЕКТ ИМЕНИ Ф Б ЯКУБОВСКОГО МОСКВА

Взам.инв№ | Подп.и дата | Инв.№подл.

24553 40

Копировал Сергеева Формат А4

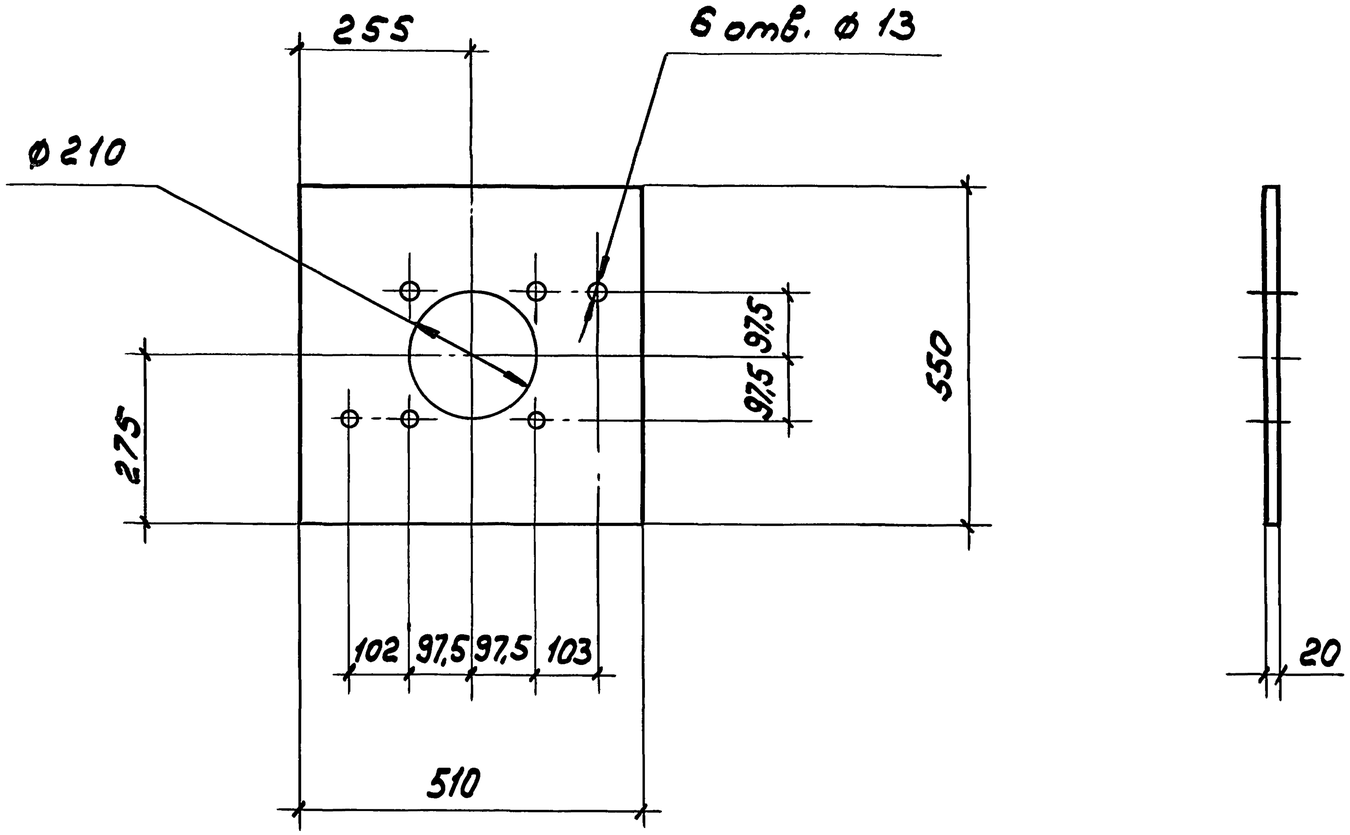


| | | | | |
|---|---|---|---|---|
| Разраб. | Мошкова | | | 5.407-126.1-28 |
| Провер. | Мошкова | | | |
| Гл.спец. | Лукашевич | | | |
| Нач.отд. | Ивкин | | | Плита П3 |
| Н.контр. | Лукашевич | | 09.90г. | АЦЭИД-400 ГОСТ4248-78 510×550×20 |

| Стадия | Масса | Масштаб |
|---|---|---|
| Р | 10,1 | |
| Лист | Листов 1 | |

ВНИПИ ТЯЖПРОМЭЛЕКТРОПРОЕКТ ИМЕНИ Ф.Б.ЯКУБОВСКОГО МОСКВА

Инв.№ подл. | Подп. и дата | Взам.инв.№

Копировал Сергеева 24553 41

Формат А3

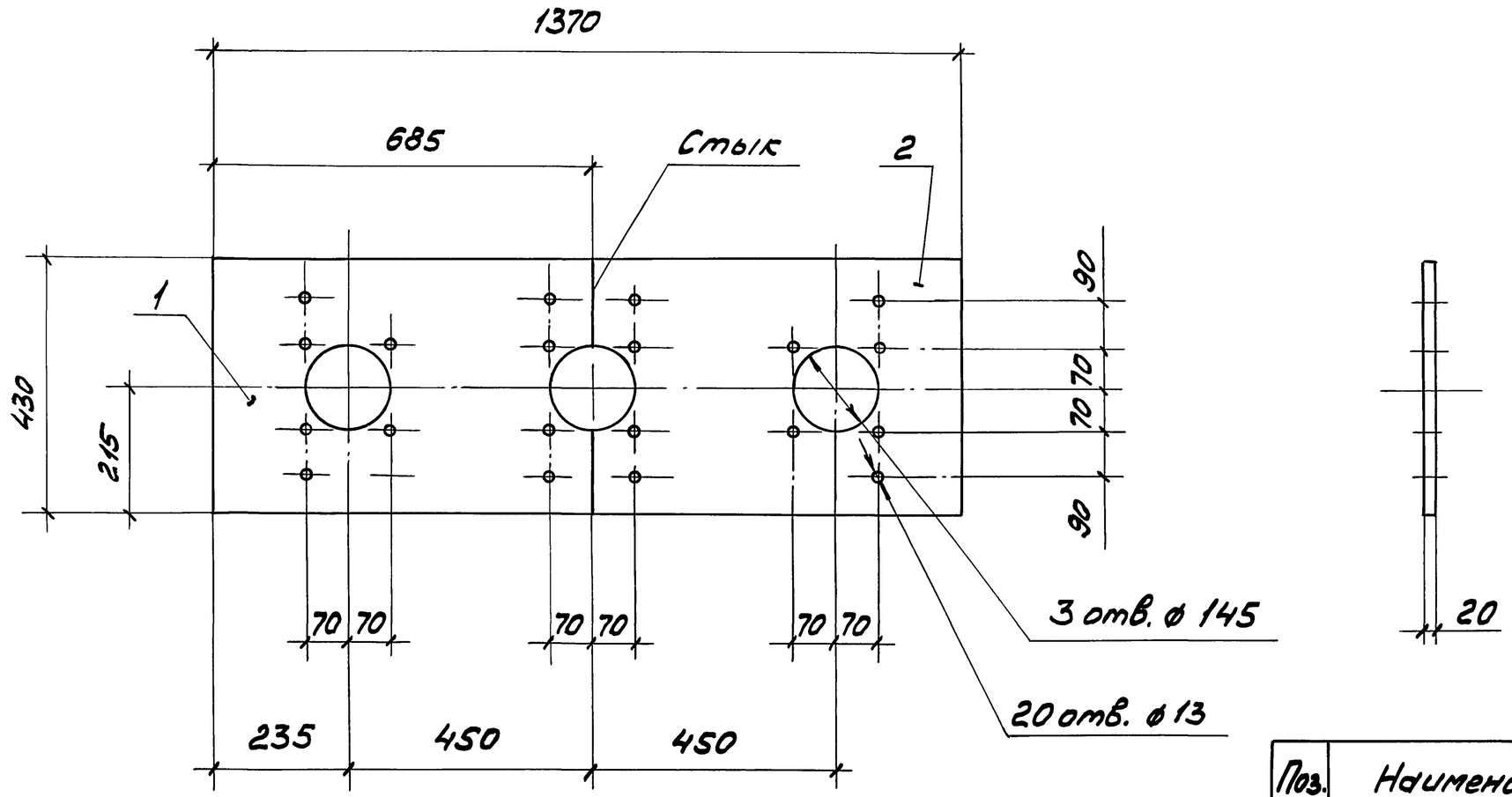


| Поз. | Наименование | Кол. | Масса ед. кг. |
|---|---|---|---|
| 1. | Плита левая | | |
| | АЦЭИД-400 ГОСТ4248-78 | | |
| | 430×685×20 | 1 | 9,9 |
| 2 | Плита правая | | |
| | АЦЭИД-400 ГОСТ4248-78 | | |
| | 430×685×20 | 1 | 9,9 |

| | | | |
|---|---|---|---|
| Разраб. | Мошкова | | |
| Провер. | Мошкова | | |
| Гл.спец. | Лукашевич | | |
| Нач.отд. | Ивкин | | |
| Н.контр. | Лукашевич | | 09.90г. |

5.407-126.1-29

Плита П4

| Стадия | Лист | Листов |
|---|---|---|
| Р | | 1 |

ВНИПИ ТЯЖПРОМЭЛЕКТРОПРОЕКТ ИМЕНИ Ф.Б.ЯКУБОВСКОГО МОСКВА

Инв.№подл. | Подп. и дата | Взам.инв.№

24553 42

Копировал Сергеева Формат А3

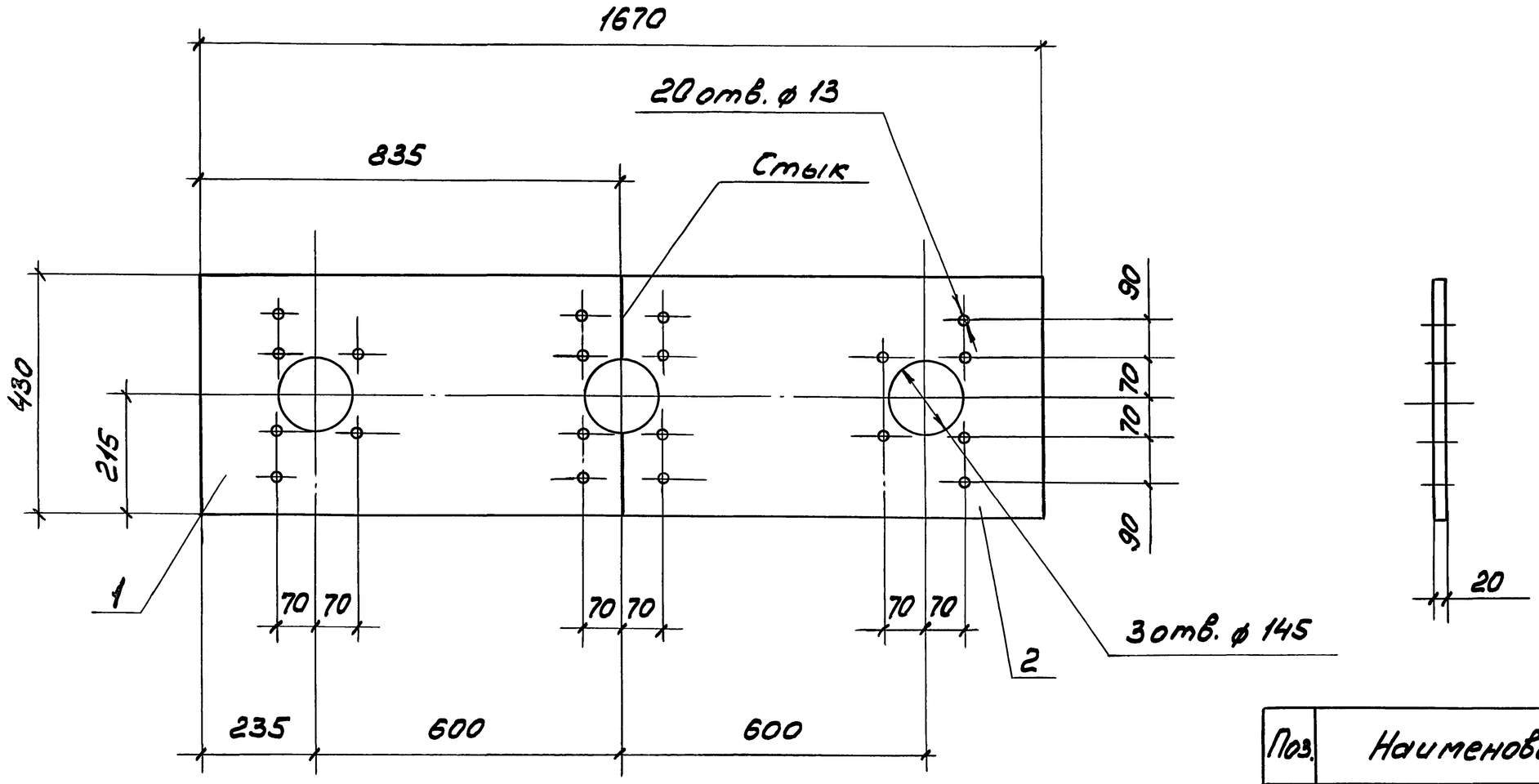


| Поз. | Наименование | Кол. | Масса ед. кг |
|---|---|---|---|
| 1 | Плита левая | | |
| | АЦЭИД-400 ГОСТ 4248-78 | | |
| | 430×835×20 | 1 | 12.9 |
| 2 | Плита правая | | |
| | АЦЭИД-400 ГОСТ 4248-78 | | |
| | 430×835×20 | 1 | 12.9 |

| | | | |
|---|---|---|---|
| Разраб. | Мошкова | | |
| Провер. | Мошкова | | |
| Гл.спец. | Лукашевич | | |
| Нач.отд. | Ивкин | | |
| Н.контр. | Лукашевич | | 09.90г. |

5.407-126.1-30

Плита П5

| Стадия | Лист | Листов |
|---|---|---|
| Р | | 1 |

ВНИПИ ТЯЖПРОМЭЛЕКТРОПРОЕКТ ИМЕНИ Ф.Б. ЯКУБОВСКОГО МОСКВА

Инв.№ подл. | Подп. и дата | Взам. инв.№

24553 43

Копировал Сергеева

Формат А3

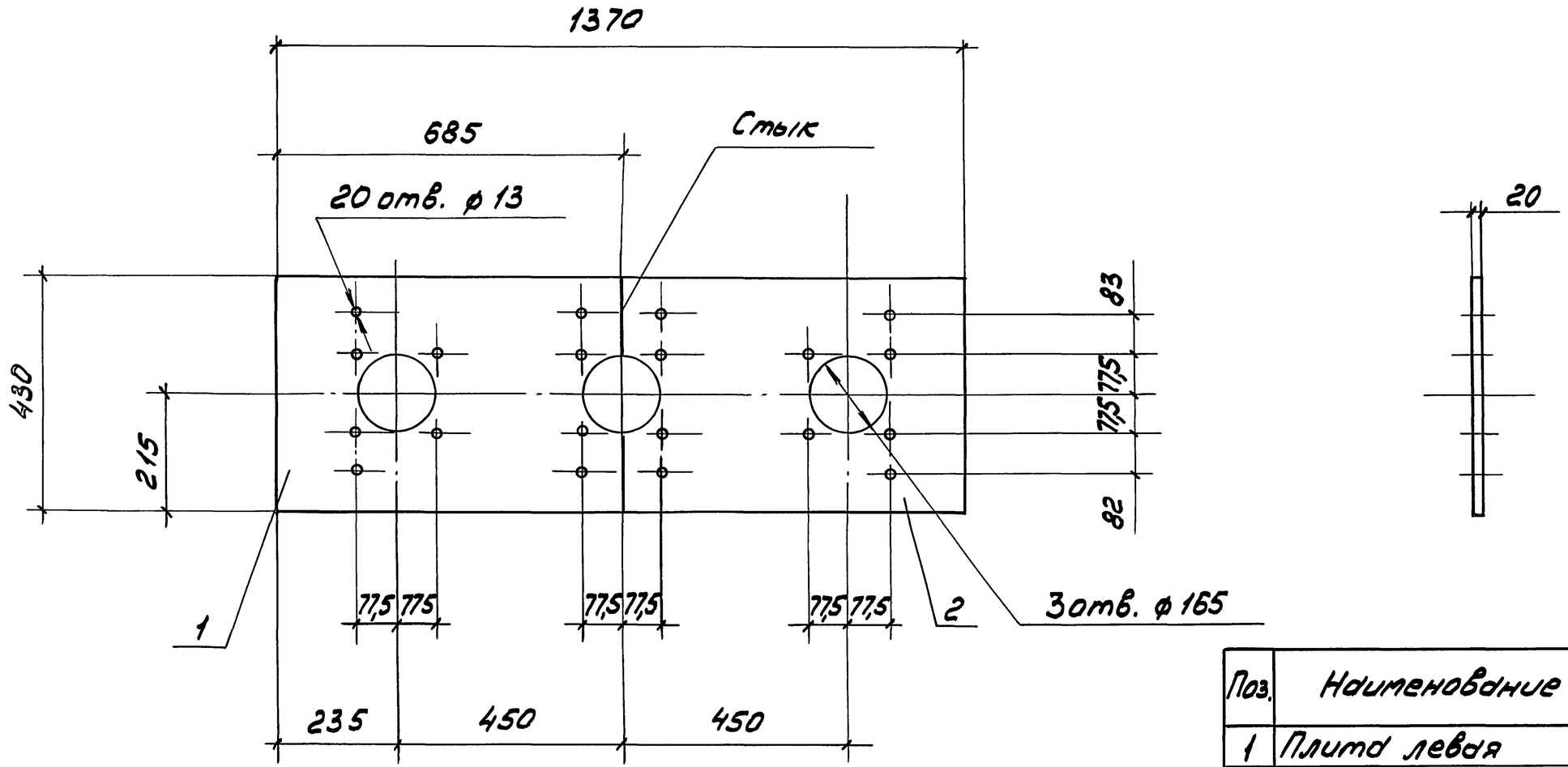


| Поз. | Наименование | Кол. | Масса ед, кг |
|---|---|---|---|
| 1 | Плита левая | | |
| | АЦЭЦД-400 ГОСТ 4248-78 | | |
| | 430×685×20 | 1 | 11,5 |
| 2 | Плита правая | | |
| | АЦЭЦД-400 ГОСТ 4248-78 | | |
| | 430×685×20 | 1 | 11,5 |

| | | | |
|---|---|---|---|
| Разраб. | Мошкова | | |
| Провер. | Мошкова | | |
| Гл.спец. | Лукашевич | | |
| Нач.отд. | Ивкин | | |
| Н.контр. | Лукашевич | | 09.90г. |

5.407-126.1-31

Плита П6

| Стадия | Лист | Листов |
|---|---|---|
| Р | | 1 |

ВНИПИ ТЯЖПРОМЭЛЕКТРОПРОЕКТ ИМЕНИ Ф.Б. ЯКУБОВСКОГО МОСКВА

Инв.№ подл. | Подп. и дата | Взам. инв.№

24553 44

Копировал Сергеева

Формат А3

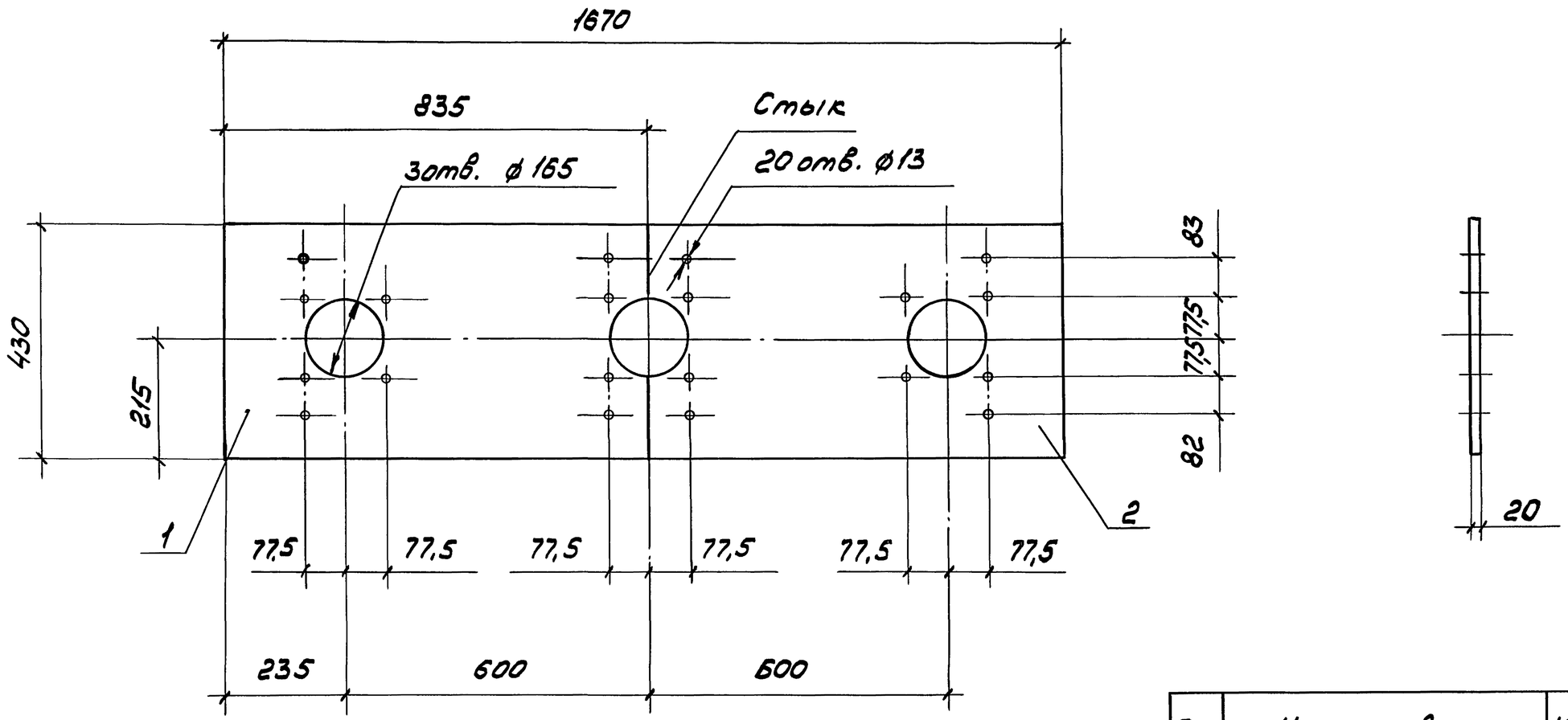


| Поз. | Наименование | Кол. | Масса ед. кг |
|---|---|---|---|
| 1 | Плита левая | | |
| | АЦЭИД-400 ГОСТ4248-78 | | |
| | 430×835×20 | 1 | 12,9 |
| 2 | Плита правая | | |
| | АЦЭИД-400 ГОСТ4245-78 | | |
| | 430×835×20 | 1 | 12,9 |

| | | | |
|---|---|---|---|
| Разраб. | Мошкова | | |
| Провер. | Мошкова | | |
| Гл.спец. | Лукашевич | | |
| Нач.отд. | Ивкин | | |
| Н.контр. | Лукашевич | | 09.90г |

5.407-126.1-32

Плита П7

| Стадия | Лист | Листов |
|---|---|---|
| Р | | 1 |

ВНИПИ ТЯЖПРОМЭЛЕКТРОПРОЕКТ ИМЕНИ Ф.Б.ЯКУБОВСКОГО МОСКВА

Инв.№ подл. | Подп. и дата | Взам.инв.№



Копировал Сергеева Формат А3

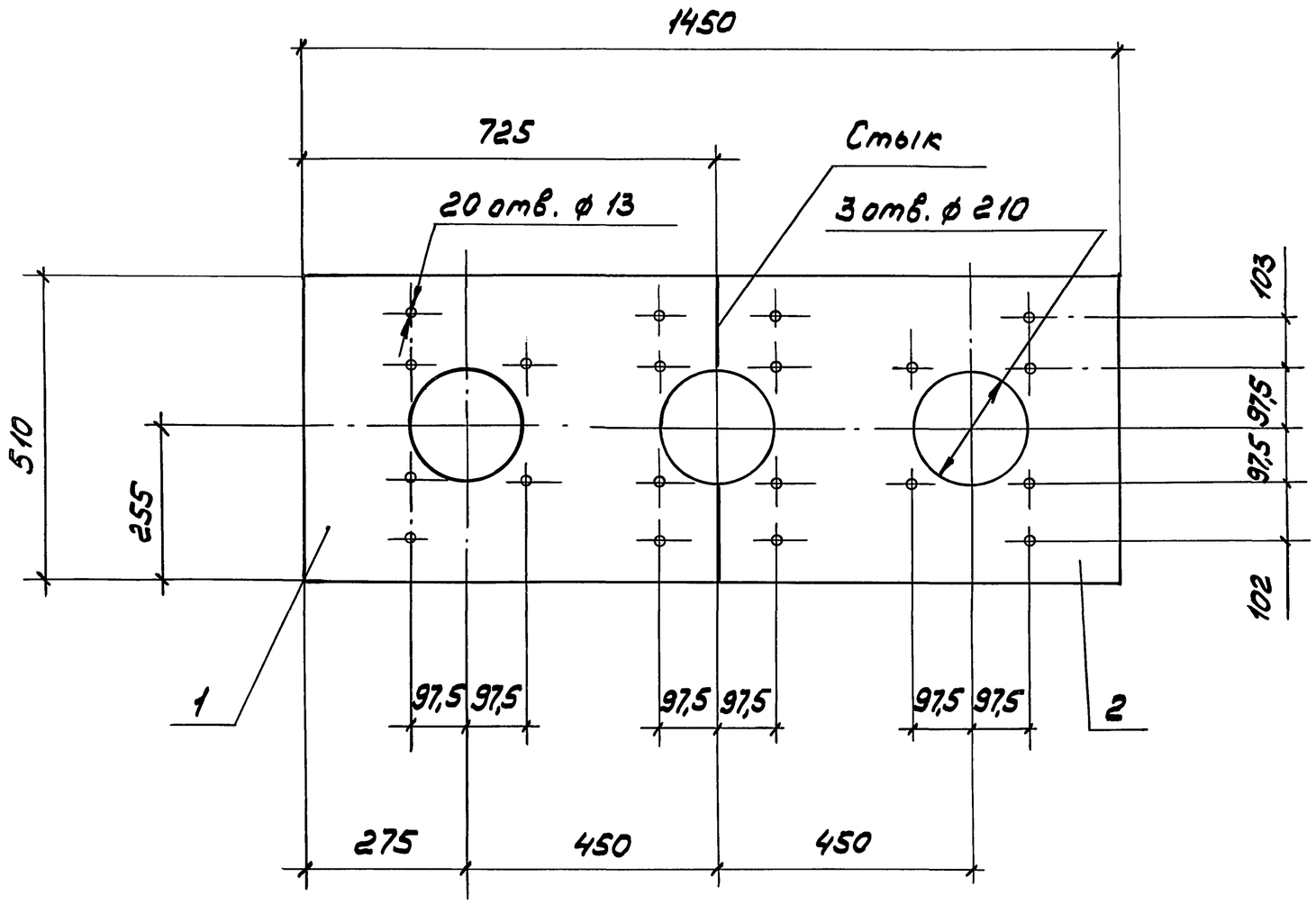


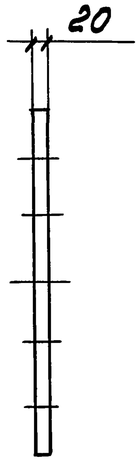


| Поз. | Наименование | Кол. | Масса ед. кг |
|---|---|---|---|
| 1 | Плита левая | | |
| | АЦЭИД-400 ГОСТ 4248-78 | | |
| | 510 × 725 × 20 | 1 | 13,3 |
| 2 | Плита правая | | |
| | АЦЭИД-400 ГОСТ 4248-78 | | |
| | 510 × 725 × 20 | 1 | 13,3 |

| | | | |
|---|---|---|---|
| Разраб. | Мошкова | | |
| Провер. | Мошкова | | |
| Гл.спец. | Лукашевич | | |
| Нач.отд. | Ивкин | | |
| Н.контр. | Лукашевич | | 09.90г. |

5.407-126.1-33

Плита П8

| Стадия | Лист | Листов |
|---|---|---|
| Р | | 1 |

ВНИПИ ТЯЖПРОМЭЛЕКТРОПРОЕКТ ИМЕНИ Ф.Б.ЯКУБОВСКОГО МОСКВА

Инв.№ подл. | Подп. и дата | Взам.инв.№

24553 46

Копировал Сергеева Формат А3

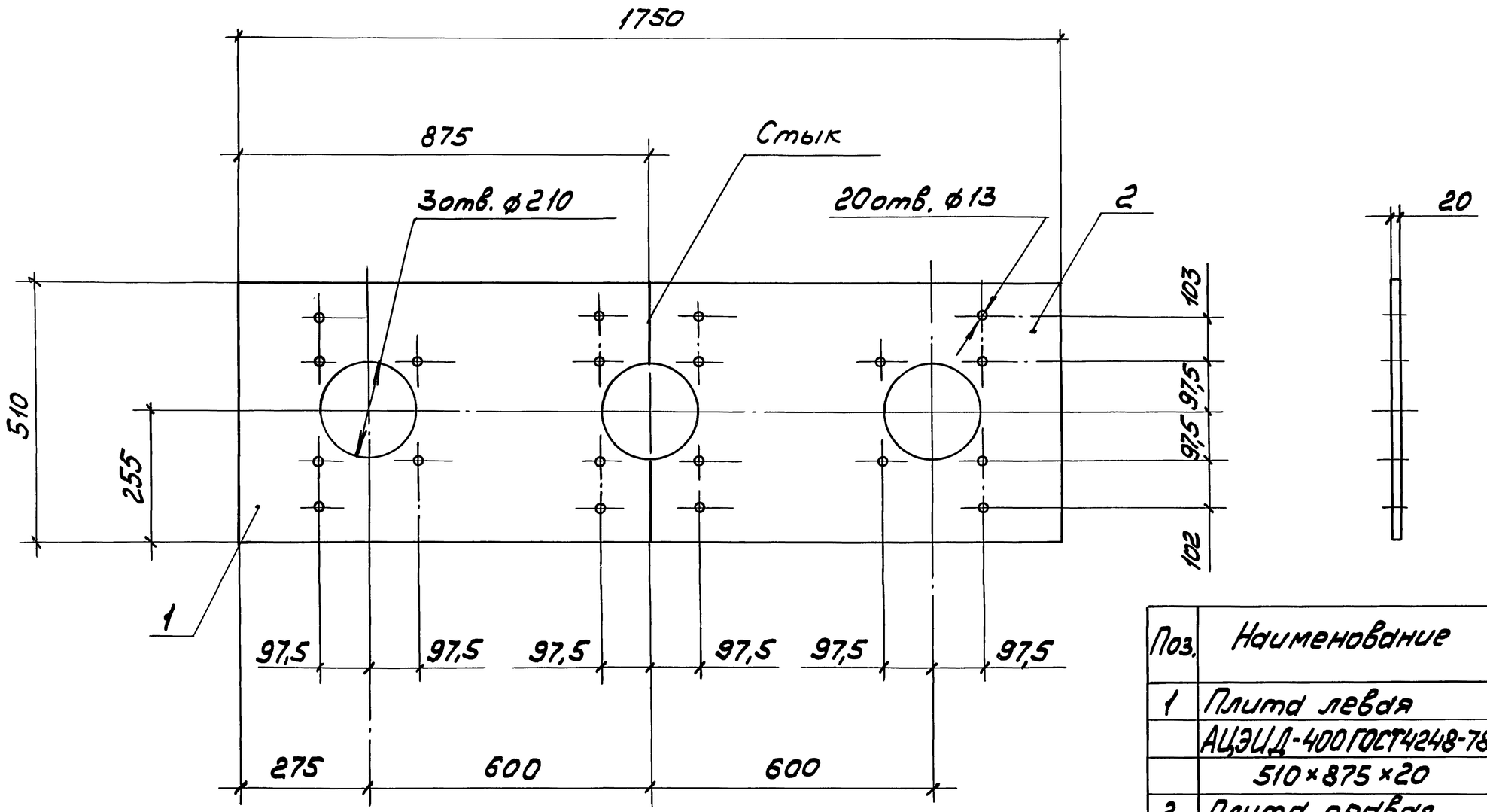


| Поз. | Наименование | Кол. | Масса ед. кг |
|---|---|---|---|
| 1 | Плита левая | | |
| | АЦЭИД-400ГОСТ4248-78 | | |
| | 510×875×20 | 1 | 16,0 |
| 2 | Плита правая | | |
| | АЦЭИД-400ГОСТ4248-78 | | |
| | 510×875×20 | 1 | 16,0 |

| | | | |
|---|---|---|---|
| Разраб. | Мошкова | | |
| Провер. | Мошкова | | |
| Гл.спец. | Лукашевич | | |
| Нач.отд. | Ивкин | | |
| Н.контр. | Лукашевич | | 09.90г. |

5.407-126.1-34

Плита П9

| Стадия | Лист | Листов |
|---|---|---|
| Р | | 1 |

ВНИПИ ТЯЖПРОМЭЛЕКТРОПРОЕКТ ИМЕНИ Ф.Б.ЯКУБОВСКОГО МОСКВА

Инв.№подл. | Подп. и дата | Взам.инв.№

24553 (47)

Копировал Сергеева Формат А3