ТИПОВЫЕ СТРОИТЕЛЬНЫЕ КОНСТРУКЦИИ, ИЗДЕЛИЯ И УЗЛЫ

СЕРИЯ 3.004.1–14

ФУНДАМЕНТЫ ЖЕЛЕЗОБЕТОННЫЕ ПОД ОДНОЭТАЖНЫЕ ЛЕСОПИЛЬНЫЕ РАМЫ

Выпуск 0

МАТЕРИАЛЫ ДЛЯ АВТОМАТИЗИРОВАННОГО ПРОЕКТИРОВАНИЯ

ТИПОВЫЕ СТРОИТЕЛЬНЫЕ КОНСТРУКЦИИ, ИЗДЕЛИЯ И УЗЛЫ

СЕРИЯ 3.004.1—14

ФУНДАМЕНТЫ ЖЕЛЕЗОБЕТОННЫЕ ПОД ОДНОЭТАЖНЫЕ ЛЕСОПИЛЬНЫЕ РАМЫ

Выпуск 0

МАТЕРИАЛЫ ДЛЯ АВТОМАТИЗИРОВАННОГО ПРОЕКТИРОВАНИЯ

РАЗРАБОТАНЫ
ИНСТИТУТОМ ЛЕНИНГРАДСКИЙ
ПРОМСТРОЙПРОЕКТ

ГЛАВНЫЙ ИНЖЕНЕР ИНСТИТУТА В.А.СЕМЕНОВ

ГЛАВНЫЙ ИНЖЕНЕР ПРОЕКТА С.К.ЛАПИН

ГЛАВНЫЙ КОНСТРУКТОР ИНСТИТУТА Г.Ф.ЛЕВИН

УТВЕРЖДЕНЫ
ПРОТОКОЛОМ ГОССТРОЯ СССР
ОТ 8 июня 1988 г. № 40
ВВЕДЕНЫ В ДЕЙСТВИЕ С 1 сентября 1988 г.

Обозначение	Наименование	Стр.
3.004.I-I4.0 -ПЗ	Пояснительная записка	2
-СМI	Указания по составлению задания на	6
	автоматизированное проектирование	
	фундамента под лесораму	
-СМ2	Пример I. Исходные данные для автомати-	I0
	зированного проектирования фундамента	
	под лесораму РК 63-2	
-СМ3-I...СМ3-2	Пример I. Общие данные	I4
-СМ4-I...СМ4-5	Пример I. Фундамент ФОмI	I6
-СМ5-I...СМ5-2	Пример I. Сетки арматурные	2I
-СМ6	Пример 2. Исходные данные для автомати-	22
	зированного проектирования фундамента	
	под лесораму РТ-40	
-СМ7-I...СМ7-2	Пример 2. Общие данные	26
СМ8	Пример 2. Схема расположения свай	28
-СМ9-I...СМ9-5	Пример 2. Фундамент ФОмI	29
-СМI0-I...СМI0-7	Пример 2. Сетки арматурные	34

Взамен инв. № | Подпись и дата | Инв. № подл.

ГИП	Лапин		3.004.1-14.0
Нач.отд.	Пятецкий		
Н.контр.	Бадальян		
Гл.спец.	Александров		Содержание
Гл.спец.	Венедиктова		Стадия: Р; Лист: ; Листов: I
Ст.инж.	Талагаева		ГОССТРОЙ СССР ЛЕНИНГРАДСКИЙ ПРОМСТРОЙПРОЕКТ
Ст.инж.	Дубровская		
Ст.инж.	Алексеева		

ВВЕДЕНИЕ

Настоящая серия 3.004.I-I4 (вып.0) содержит материалы для проектирования железобетонных массивных фундаментов под одноэтажные лесопильные рамы с использованием средств автоматизации.

Эксплуатация автоматизированной технологической линии проектирования, включенной в настоящую серию, обеспечивает получение комплекта рабочих чертежей фундамента под одноэтажную лесопильную раму для условий конкретной строительной площадки.

Исходной информацией для работы автоматизированной линии проектирования являются данные о марке машины, допустимых габаритах фундаментов и грунтовых условиях. Технологическая линия состоит из банка заданий на проектирование, расчетной и проектирующей программ, а также программы графического изображения фундаментов в виде рабочих чертежей. Программы связаны между собой автоматически и не требуют участия инженера в процессе проектирования.

Эксплуатацию автоматизированной технологической линии проектирования по настоящей серии осуществляет институт Ленинградский Промстройпроект (I96247, Ленинград, Ленинский пр.,I60). Срок исполнения заказа - 3 рабочих дня с момента получения задания.

Ленинградский Промстройпроект на договорных началах передает заинтересованным организациям данную технологическую линию. В этом случае ответственность за проект несет организация, эксплуатирующая линию.

Взамен инв. № | Подпись и дата | Инв. № подл.

ГИП	Лапин		3.004.1-14.0-ПЗ
Нач.отд.	Пятецкий		
Н.контр.	Бадальян		
Гл.спец.	Александров		Пояснительная записка
Гл.спец.	Венедиктова		Стадия: Р; Лист: I; Листов: 4
Ст.инж.	Талагаева		ГОССТРОЙ СССР ЛЕНИНГРАДСКИЙ ПРОМСТРОЙПРОЕКТ
Ст.инж.	Дубровская		
Ст.инж.	Алексеева		

Копировал | Формат

I. ОБЩИЕ СВЕДЕНИЯ

I.I. Серия 3.004.I-I4.0 содержит материалы для автоматизированного проектирования железобетонных фундаментов под одноэтажные лесопильные рамы.

I.2. Материалы настоящей серии позволяют проектировать отдельно стоящие фундаменты на естественном основании или на сваях при различных грунтовых условиях строительной площадки.

I.3. Серия разработана на основании заданий заводов-изготовителей оборудования в соответствии с требованиями глав СНиП 2.02.05-87 "Фундаменты машин с динамическими нагрузками", СНиП 2.03.0I-84 "Бетонные и железобетонные конструкции", СНиП 2.02.0I-83 "Основания зданий и сооружений", СНиП 2.02.03-85 "Свайные фундаменты", СНиП 3.02.0I-87 "Земляные сооружения, основания и фундаменты" и СНиП III-I5-76 "Бетонные и железобетонные конструкции монолитные. Правила производства и приемки работ".

I.4. Номенклатура оборудования, фундаменты под которое проектируются по данной серии, приведена в таблице. В указанный перечень оборудования включены одноэтажные лесопильные рамы, серийно выпускаемые отечественной промышленностью.

I.5. Предусматривается возможность расширения данной серии за счет включения нового оборудования, что осуществляются за счет пополнения банка заданий на проектирование, входящего в автоматизированную линию.

I.6. Настоящая серия не предназначена для проектирования фундаментов в особых условиях (на просадочных, набухающих, заторфованных грунтах и т.п.).

2. ОБЛАСТЬ ПРИМЕНЕНИЯ СЕРИИ И УКАЗАНИЯ ПО ЕЕ ИСПОЛЬЗОВАНИЮ

2.I. По данной серии разрабатываются рабочие чертежи фундаментов под одноэтажные лесопильные рамы оптимальных размеров для условий конкретной строительной площадки без участия инженера в процессе проектирования.

2.2. В серию заложены следующие возможности: проектирования фундаментов под лесопильные рамы на естественном основании или сваях; ограничения, по желанию заказчика, габаритов фундамента в плане и уровню вибрации, задания произвольной отметки заложения подошвы фундамента и отметки установки машины.

2.3. Настоящей серией предусмотрена возможность учета взаимного влияния соседних однотипных лесопильных рам, установленных на отдельно стоящих фундаментах.

2.4. В качестве естественного основания фундаментов под лесопильные рамы приняты грунты с модулем деформации не менее 9,8 МПа.

2.5. При наличии в основании фундамента под лесопильную раму грунта с модулем деформации менее 9,8 МПа рекомендуется проектировать фундамент на сваях.

2.6. При проектировании фундаментов на сваях предусматривается использование забивных висячих свай сплошного постоянного сечения. Расстановка свай под подошвой фундамента производится в серии автоматически.

2.7. Рабочие чертежи фундамента под лесопильную раму, выполненные по данной серии, являются прилагаемыми материалами к основному комплекту чертежей проектируемого объекта. При этом на чертежах основного комплекта необходимо дать общий план фундаментов с указанием привязки фундаментов под лесопильные рамы и перечислить, если это требуется, указания по выполнению защиты фундамента и свай от агрессии, устройству песчаной (щебеночной) распределительной подушки и т.п.

3. КОНСТРУКЦИИ ФУНДАМЕНТОВ, НАГРУЗКИ И РАСЧЕТ

3.I. Фундаменты под лесопильные рамы по данной серии проектируются в виде монолитного ступенчатого железобетонного массива. Высота нижней ступени принята не менее 600 мм.

3.2. Подошва фундамента прямоугольной формы с размерами в плане кратными 300 мм.

3.3. Фундаменты под лесопильные рамы армируются конструктивно с применением индивидуальных сварных сеток, изготавливаемых в соответствии с техническими условиями ГОСТ 23279-85 и типовых сварных сеток по серии I.4I0-3, в зависимости от класса арматуры (А-II или А-III), задаваемого заказчиком.

Класс бетона фундаментов под лесопильные рамы принят BI5.

3.4. Под подошвой фундаментов предусмотрена бетонная подготовка толщиной I00 мм из бетона класса B3,5.

3.5. Расчет колебаний фундаментов под лесопильные рамы выполняется в соответствии с требованиями главы СНиП 2.02.05-87 на действие вертикальных и горизонтальных составляющих возмущающих сил первой и второй гармоники. При этом плотность грунта на обрезах фундамента принята равной I,6 т/м^3, а величина эксцентриситета в плане центров тяжести площади подошвы и общего центра тяжести фундаментов с оборудованием и грунтом на его обрезах - не более 3% размера соответствующей стороны фундамента.

4. РЕКОМЕНДАЦИИ ПО СОСТАВЛЕНИЮ ЗАДАНИЯ НА ПРОЕКТИРОВАНИЕ ФУНДАМЕНТОВ

4.I. При использовании настоящей серии задание исходных данных на проектирование составляется в соответствии с указаниями документа 3.004.I-I4.0 - СМI.

4.2. Глубину заложения фундамента под лесопильную раму рекомендуется назначать минимальной, независимо от глубины заложения соседних фундаментов зданий и сооружений, но не менее значений, указанных в таблице I.

Глубина заложения фундамента может быть увеличина по сравнению со значениями, приведенными в таблице, но не более, чем на I500 мм с соблюдением кратности I00 мм.

4.3. Габариты подошв проектируемых фундаментов следует назначать не менее величин указанных в таблице.

4.4. При наличии в основании грунта с модулем деформации менее 9,8 МПа рекомендуется предусматривать распределительную подушку из малосжимаемого материала, либо проектировать фундамент на сваях.

4.5. Пример составления задания на проектирование фундамента под одноэтажную лесопильную раму с комплектом рабочих чертежей приведен в документах 3.004.I-I4.0 - СМ2...СМI0.

4.6. При необходимости проектирования фундамента под одноэтажную лесопильную раму, марка которой не указана в таблице, к общей форме исходных данных необходимо приложить задание завода-изготовителя оборудования на проектирование фундамента.

В этом случае срок исполнения комплекта рабочих чертежей увеличивается до I5 дней.

Инв № подл | Подпись и дата | Взамен инв №

Таблица

Марка одноэтажной лесопильной рамы	Завод-изготовитель оборудования	Масса лесопильной рамы, т	Число оборотов коленчатого вала, об/мин.	Вертикальная составляющая возмущающих сил		Горизонтальная составляющая возмущающих сил,	Минимальные размеры подошвы фундамента		Минимальная отметка заложения подошвы фундамента, м
				первой гармоники	второй гармоники		А	В	
				кН			м		
РК63-2	Даниловский завод деревообрабатывающих станков	6,7	285	78,7	7,7	II,3	4,2	2,4	- I,3
Р63-4Б		6,0	285	75,6	8,4	2,8	4,2	2,4	- I,3
Р63-6		7,45	285	67,I	7,8	I0,6	4,2	2,4	- I,3
РТ-40	Тарбагатайский завод деревообрабатывающих станков	4,3	500	69,4	-	4,4	6,0	2,I	- I,6

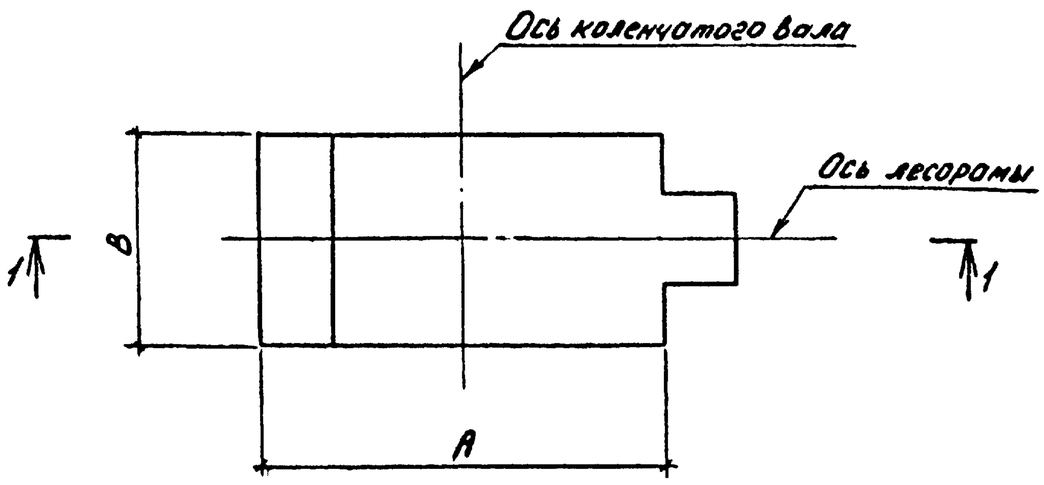

1-1

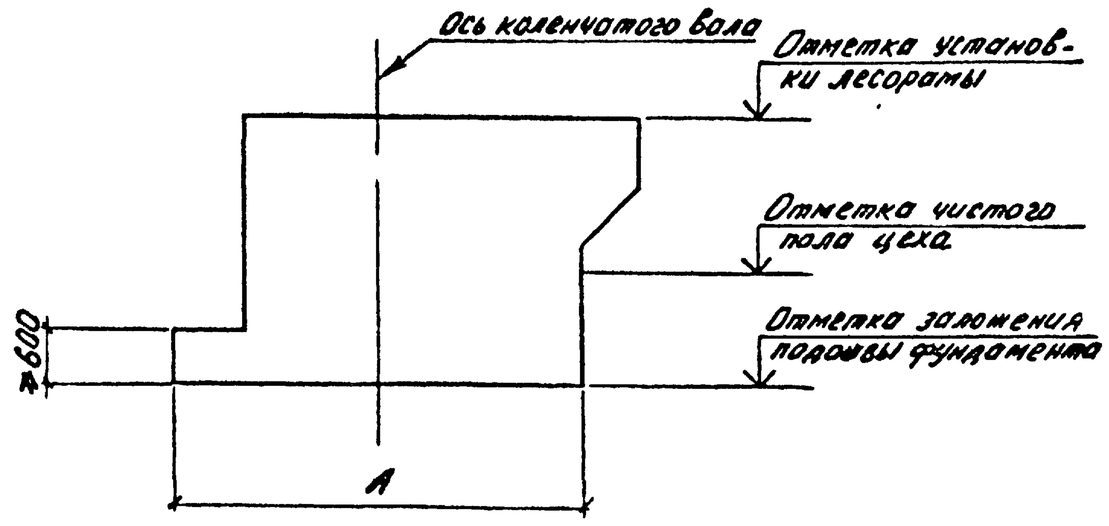

Взамен инв №
Подпись и дата
Инв № подл

УКАЗАНИЯ ПО СОСТАВЛЕНИЮ ЗАДАНИЯ НА АВТОМАТИЗИРОВАННОЕ ПРОЕКТИРОВАНИЕ ФУНДАМЕНТА ПОД ЛЕСОПИЛЬНУЮ РАМУ

I. Исходные данные для проектирования фундамента заносятся в соответствующие графы прилагаемой формы.

2. При заполнении формы следует пользоваться указаниями, содержащимися в графе "Примечание".

3. На проект фундамента под каждую марку машины, на каждом типе основания (естественном или сваях) заполняется отдельная форма, прилагаемая к гарантийному письму.

Форма

Наименование исходных данных	Ед. изм.	Численное значение и текстовая информация	Примечание
Данные для оформления проекта			
I. Организация - заказчик проекта	-		
2. Дата, исходящий номер сопроводительного письма заказчика	-		
3. Наименование предприятия, в состав которого входит здание	-		
4. Наименование здания	-		
5. Наименование машины	-		
6. Марка машины	-		
Общие данные для проектирования фундамента			
7. Тип основания под подошвой фундамента	-		остественное-0 сваи - I
8. Вид грунта под подошвой фундамента	-		пески - I супеси - 2 суглинки - 3 глины - 4 крупнообломочные грунты - 5

ГИП	Лапин	
Нач отд	Пятецкий	
Н контр.	Бадальян	
Гл.спец.	Александров	
Гл спец.	Венедиктова	
Ст инж	Талагаева	
Ст.инж	Дубравская	
Ст.инж.	Алексеева	

3.004.1-14.0-СМ1

Указания по составлению задания на автоматизированное проектирование фундамента под лесораму.

Стадия	Лист	Листов
Р	I	4

ГОССТРОЙ СССР
ЛЕНИНГРАДСКИЙ ПРОМСТРОЙПРОЕКТ

Инв. № подл. | Подпись и дата | Взам. инв. №

Продолжение формы

Наименование исходных данных	Ед. изм.	Численное значение и текстовая информация	Примечание
9. Модуль деформации грунта под подошвой фундамента	МПа		
I0. Отметка заложения подошвы фундамента	м		со знаком минус но не менее значений, приведенных в 3.004.I-I4.0-ПЗ
II. Отметка установки лесопильной рамы	м		
I2. Максимально допустимые размеры подошвы фундамента по условиям размещения в цехе а) вдоль оси лесорамы б) вдоль оси коленчатого вала	м		
I3. Наличие агрессивных сред	-		есть - I нет - 0
I4. Армирование фундамента	-		Класс арматуры АП-I АШ-2

Продолжение формы

Наименование исходных данных	Ед. изм.	Численное значение и текстовая информация	Примечание
I5. Допустимая амплитуда колебаний фундамента	м		при нормировании по СНиП 2.02.05-87 - I, при ограничениях технологической организации, например, вблизи высокоточного оборудования, жилых и общественных зданий - указать значение.
Данные для учета влияния колебаний соседних фундаментов в цехе			
I6. Количество соседних фундаментов однотипных лесопильных рам в цехе	-		нет - 0 есть - указать расстояние от каждого из них до оси рассчитываемого фундамента

Взамен инв №

Подпись и дата

Инв № подл

Продолжение формы

Наименование исходных данных	Ед. изм.	Численное значение и текстовая информация	Примечание
Данные для проектирования свайного фундамента			
17. Наименование документа по которому изготовлены сваи	-		применяются сваи сплошного сечения
18. Марка забивной сваи	-		
19. Класс бетона сваи	-		
20. Несущая способность сваи	кН		
21. Модуль деформации грунта под острием сваи	МПа		
22. Вид грунта под острием сваи	-		указать номер грунта из табл.
23. Вид грунта по боковой поверхности сваи	-		Указать номера грунтов из табл. , заполнять по порядку, начиная от подошвы фундамента

Продолжение формы

Наименование исходных данных	Ед. изм.	Численное значение и текстовая информация	Примечание
24. Толщина слоев грунта, прорезаемых свай	м		заполнять по порядку начиная от подошвы фундамента

Данные для справок	
1. Ф.И.О. заказчика	
2. Должность	
3. Адрес организации - заказчика	
4. Телефон	

Таблица

Вид грунта	Характеристика грунта		Номер грунта
Пылевато-глинистые грунты	$0,75 < I_L \leq 1$		1
	$0,5 < I_L \leq 0,75$		2
	$0,25 < I_L \leq 0,5$		3
	$0 < I_L \leq 0,25$		4
Песчаные грунты	средней крупности $0,55 \leq e < 0,7$	водонасыщенные	5
		влажные	6
		маловлажные	7
	мелкие $0,6 \leq e < 0,75$	водонасыщенные	8
		влажные	9
		маловлажные	10
	пылеватые $0,6 \leq e \leq 0,8$	водонасыщенные	11
		влажные	12
		маловлажные	13

Взамен инв. № | Подпись и дата | Инв. № подл.

УКАЗАНИЯ ПО СОСТАВЛЕНИЮ ЗАДАНИЯ НА АВТОМАТИЗИРОВАННОЕ ПРОЕКТИРОВАНИЕ ФУНДАМЕНТА ПОД ЛЕСОПИЛЬНУЮ РАМУ

1. Исходные данные для проектирования фундамента заносятся в соответствующие графы прилагаемой формы.

2. При заполнении формы следует пользоваться указаниями, содержащимися в графе "Примечание".

3. На проект фундамента под каждую марку машины, на каждом типе основания (естественном или сваях) заполняется отдельная форма, прилагаемая к гарантийному письму.

Форма

Наименование исходных данных	Ед. изм.	Численное значение и текстовая информация	Примечание
Данные для оформления проекта			
1. Организация - заказчик проекта	-	Гипродрев	
2. Дата, исходящий номер сопроводительного письма заказчика	-	25.04.88 № II-802	
3. Наименование предприятия, в состав которого входит здание	-	Деревообрабатывающий комбинат	
4. Наименование здания	-	Лесопильный цех	
5. Наименование машины	-	Лесопильная рама	
6. Марка машины	-	РК63-2	
Общие данные для проектирования фундамента			
7. Тип основания под подошвой фундамента	-	0	естественное-0 сваи - I
8. Вид грунта под подошвой фундамента	-	I	пески - I супеси - 2 суглинки - 3 глины - 4 крупнообломочные грунты - 5

ГИП	Лапин	
Нач отд	Пятецкий	
Н контр	Бадальян	
Гл спец.	Александров	
Гл спец.	Венедиктов	
Ст инж	Талагаева	
Ст инж.	Дубровский	
Ст инж	Алексеева	

3.004.1-14. 0-СМ2

Пример I. Исходные данные для автоматизированного проектирования фундамента под лесораму РК 63-2

Стадия	Лист	Листов
Р	I	4

ГОССТРОЙ СССР
ЛЕНИНГРАДСКИЙ ПРОМСТРОЙПРОЕКТ

Инв № подл | Подпись и дата | Взамен инв №

Продолжение формы

Наименование исходных данных	Ед. изм.	Численное значение и текстовая информация	Примечание
9. Модуль деформации грунта под подошвой фундамента	МПа	I5,0	
I0. Отметка заложения подошвы фундамента	м	- I,3	со знаком минус, но не менее значений, приведенных в 3.004.I-I4.0-ПЗ
II. Отметка установки лесопильной рамы	м	I,8	
I2. Максимально допустимые размеры подошвы фундамента по условиям размещения в цехе	м		
а) вдоль оси лесорамы		6,0	
б) вдоль оси коленчатого вала		4,2	
I3. Наличие агрессивных сред	-	0	есть - I нет - 0
I4. Армирование фундамента	-	2	Класс арматуры АП-I АШ-2

Продолжение формы

Наименование исходных данных	Ед. изм.	Численное значение и текстовая информация	Примечание
I5. Допустимая амплитуда колебаний фундамента	м	I	при нормировании по СНиП 2.02.05-87 - I, при ограничениях технологической организации, например, вблизи высокоточного оборудования, жилых и общественных зданий - указать значение.
Данные для учета влияния колебаний соседних фундаментов в цехе			
I6. Количество соседних фундаментов однотипных лесопильных рам в цехе	-	0	нет - 0 есть - указать расстояние от каждого из них до оси рассчитываемого фундамента

Взамен инв. №

Подпись и дата

Продолжение формы

Наименование исходных данных	Ед. изм.	Численное значение и текстовая информация	Примечание
Данные для проектирования свайного фундамента			
I7. Наименование документа по которому изготовлены сваи	-	-	применяются сваи сплошного сечения
I8. Марка забивной сваи	-	-	
I9. Класс бетона сваи	-	-	
20. Несущая способность сваи	кН	-	
2I. Модуль деформации грунта под острием свай	МПа	-	
22. Вид грунта под острием сваи	-	-	указать номер грунта из табл.
23. Вид грунта по боковой поверхности сваи	-	-	Указать номера грунтов из табл. , заполнять по порядку, начиная от подошвы фундамента

Продолжение формы

Наименование исходных данных	Ед. изм.	Численное значение и текстовая информация	Примечание
24. Толщина слоев грунта, прорезаемых сваей	м	-	заполнять по порядку начиная от подошвы фундамента

Данные для справок	
I. Ф.И.О. заказчика	Новиков Николай Петрович
2. Должность	Гл.специалист
3. Адрес организации - заказчика	Гипродрев
4. Телефон	I54-34-48

Взамен инв №

Подпись и дата

Инв № подл

Таблица

Вид грунта	Характеристика грунта		Номер грунта
Пылевато-глинистые грунты	$0,75 < I_L \leqslant 1$		1
	$0,5 < I_L \leqslant 0,75$		2
	$0,25 < I_L \leqslant 0,5$		3
	$0 < I_L \leqslant 0,25$		4
Песчаные грунты	средней крупности $0,55 \leqslant e \leqslant 0,7$	водонасыщенные	5
		влажные	6
		маловлажные	7
	мелкие $0,6 \leqslant e < 0,75$	водонасыщенные	8
		влажные	9
		маловлажные	10
	пылеватые $0,6 < e < 0,8$	водонасыщенные	11
		влажные	12
		маловлажные	13

Ведомость рабочих чертежей основного комплекта

Лист	Наименование	Примечание
1	Общие данные (начало)	3.004.1-14.0СМ3-1
2	Общие данные (окончание)	-СМ3-2
3	Фундамент ФОм1	-СМ4-1
4	Фундамент ФОм1. Разрез 1-1.	-СМ4-2
5	Фундамент ФОм1. Разрезы 2-2, 3-3.	-СМ4-3
6	Фундамент ФОм1. Схема раскладки арматурных сеток подошвы.	-СМ4-4
7	Фундамент ФОм1. Спецификация.	-СМ4-5

Ведомость спецификаций

Лист	Наименование	Примечание
7	Спецификация к фундаменту ФОм1.	3.004.1-14.0-СМ4-5

Ведомость ссылочных и прилагаемых документов

Обозначение	Наименование	Примечание
	Ссылочные документы	
ГОСТ 24379.1-80	Болты фундаментные. Конструкция	
	и размеры.	
Серия 1.410-3, вып.1	Сетки сварные для армирования	
	железобетонных конструкций	
ГОСТ 23279-85	Сетки арматурные сварные	
	для железобетонных конструк-	
	ций и изделий. Общие тех-	
	нические условия.	
	Прилагаемые документы	
3.004.1-14.0-СМ5-1	Сетка арматурная С1	
-СМ5-2	Сетка арматурная С2	

„Рабочие чертежи выполнены в соответствии с действующими нормами и правилами проектирования, которые предусматривают решения в строительной части, обеспечивающие взрывную, взрывопожарную и пожарную безопасность при соблюдении установленных правил безопасности при эксплуатации здания. Категории производств определены технологическими зданиями:

Главный инженер проекта Лапин

Инв.№ подл. | Подпись и дата | Взам.инв.№

ГИП	Лапин		
Нач.отд.	Пятецкий		
Н.контр.	Бадальян		
Гл.спец.	Александров		
Ст.инж.	Талагаева		
Инженер	Горовая		

3.004.1-14.0-СМ3-1

Пример оформления рабочих чертежей фундамента

Лесопильный цех
Фундамент под лесораму РК 63-2

Стадия	Лист	Листов
Р	1	7

Пример 1.
Общие данные (начало)

ГОССТРОЙ СССР
ЛЕНИНГРАДСКИЙ ПРОМСТРОЙПРОЕКТ

ОБЩИЕ УКАЗАНИЯ

I. Настоящий проект разработан на основании задания, приложенного к письму от 25.04.88 г.

Исх.№ II-802 института Гипродрев.

2. Рабочие чертежи фундамента под лесопильную раму РК63-2 разработаны на основании серии 3.004.I-I4.0 "Фундаменты под лесопильные рамы. Материалы для автоматизированного проектирования" в соответствии с требованиями СНиП 2.02.05-87 "Фундаменты машин с динамическими нагрузками", СНиП 2.03.0I-84 "Бетонные и железобетонные конструкции", СНиП 2.02.0I-83 "Основания зданий и сооружений".

3. За условную отметку 0.000 в проекте принят уровень чистого пола цеха.

4. Привязки фундамента к осям здания приводятся на листах основного комплекта рабочих чертежей проектируемого объекта или проставляются заказчиком на чертежах настоящего проекта.

5. Перед монтажем оборудования сверить конфигурацию и размеры верхней части фундамента, привязки анкерных болтов со строительным заданием, поставляемым заводом-изготовителем вместе с оборудованием.

6. В качестве основания приняты пески с модулем деформации E = I5,0 МПа.

7. Расчет колебаний фундамента под лесопильную раму выполнен в соответствии с требованиями главы СНиП 2.02.05.87 на действие вертикальных и горизонтальных возмущающих сил первой и второй гармоники при следующих исходных данных:

а) масса лесорамы 6,7 т ;

б) вертикальная составляющая возмущающих сил первой гармоники - 78,7 кН, второй гармоники - 7,7 кН;

в) горизонтальная составляющая возмущающих сил первой гармоники - II,3 кН.

8. Работы по возведению фундамента осуществлять в соответствии с требованиями глав СНиП 3.02.0I-83* "Основания и фундаменты", СНиП Ш-I5-76 "Бетонные и железобетонные конструкции монолитные. Правила производства и приемки работ", СНиП Ш-4-80 "Техника безопасности в строительстве".

9. Под подошвой фундамента выполнить бетонную подготовку из бетона класса В 3,5 толщиной I00 мм.

I0. Основание фундамента под лесопильную раму, а также опалубочные и арматурные работы должны быть приняты техническим контролем с оформлением акта освидетельствования скрытых работ.

II. Монтаж оборудования разрешается производить после достижения бетоном фундамента 70% прочности, соответствующей его проектному классу по прочности на сжатие.

I2. Монтаж оборудования и подливку производить в соответствии с требованиями СНиП 3.05.05-84 "Технологическое оборудование и технологические трубопроводы" и "Руководства по креплению технологического оборудования фундаментными болтами (т.Стройиздат, I979г.). Монтажную подливку выполнять из бетона класса ВI5 на мелком заполнителе.

I3. Крепления лесопильной рамы к фундаменту осуществляется фундаментными болтами по ГОСТ 24379.0-80 и ГОСТ 24379.I-80.

				3.004.1-14.0-СМ3-2		
				Пример оформления рабочих чертежей фундамента		
ГИП	Далин			Лесопильный цех Фундамент под лесораму РК 63-2	Стадия	Лист	Листов
Нач.отд	Пятецкий				Р	2	
Н.контр.	Бадальян			Пример 1. Общие данные (окончание)	ГОССТРОЙ СССР ЛЕНИНГРАДСКИЙ ПРОМСТРОЙПРОЕКТ		
Гл.спец.	Александров						
Ст.инж.	Талонова						

Копировал

Формат

Взамен инв №

Подпись и дата

Инв № подл

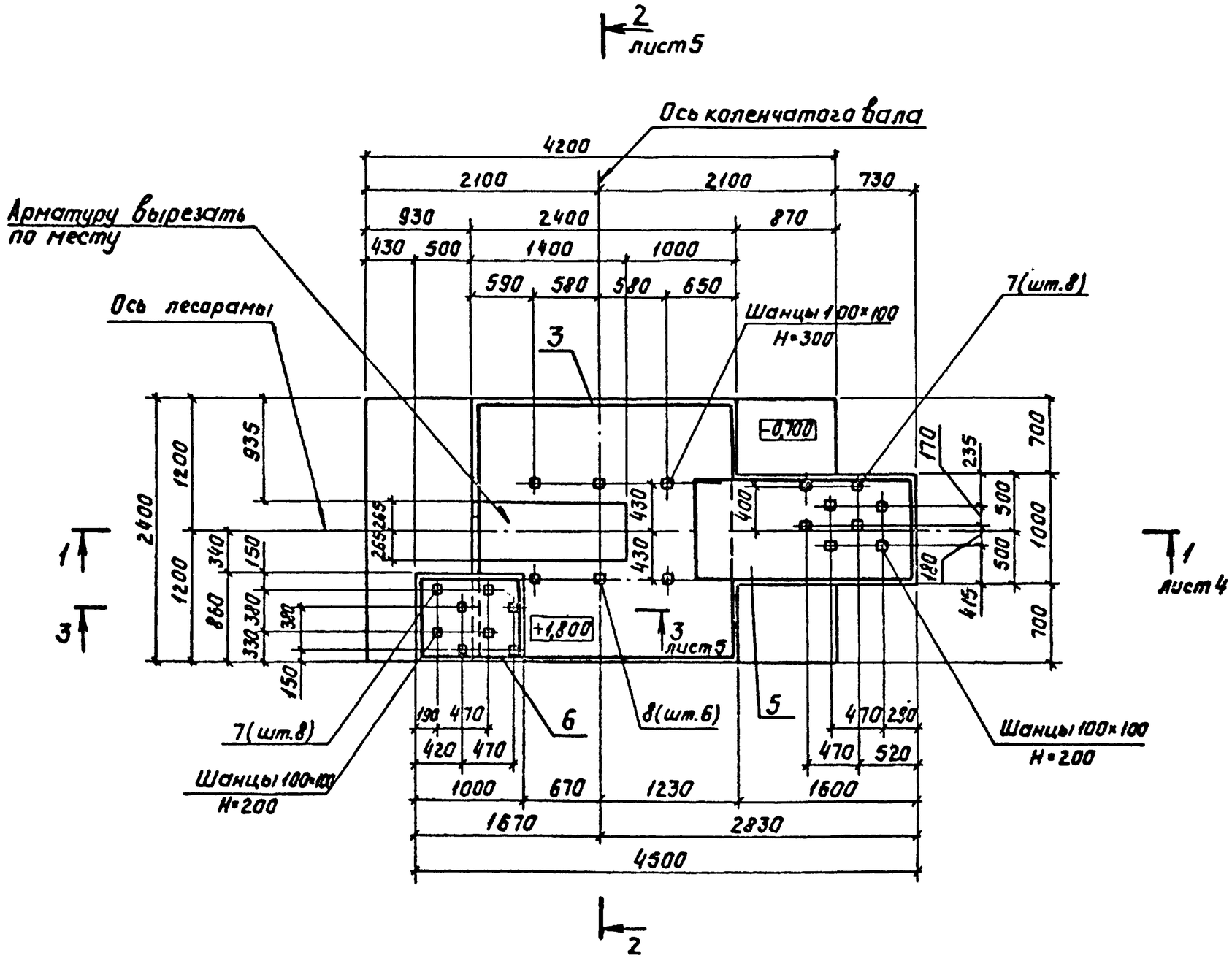

ГИП	Лапин			3.004.1-14.0-СМ4-1
Нач.отд	Лятецкий			Пример оформления рабочих чертежей фундамента
Н.контр.	Бадальян			Лесопильный цех. Фундамент под лесораму. Р.Х. 63-2
Гл.спец.	Александров			Пример 1. Фундамент ФОм1
Ст.инж.	Талагаева			
Инженер	Горовая			

Стадия	Лист	Листов
Р	3	

Госстрой СССР Ленинградский Промстройпроект

Инв.№ подл. | Подпись и дата | Взам.инв.№

1-1

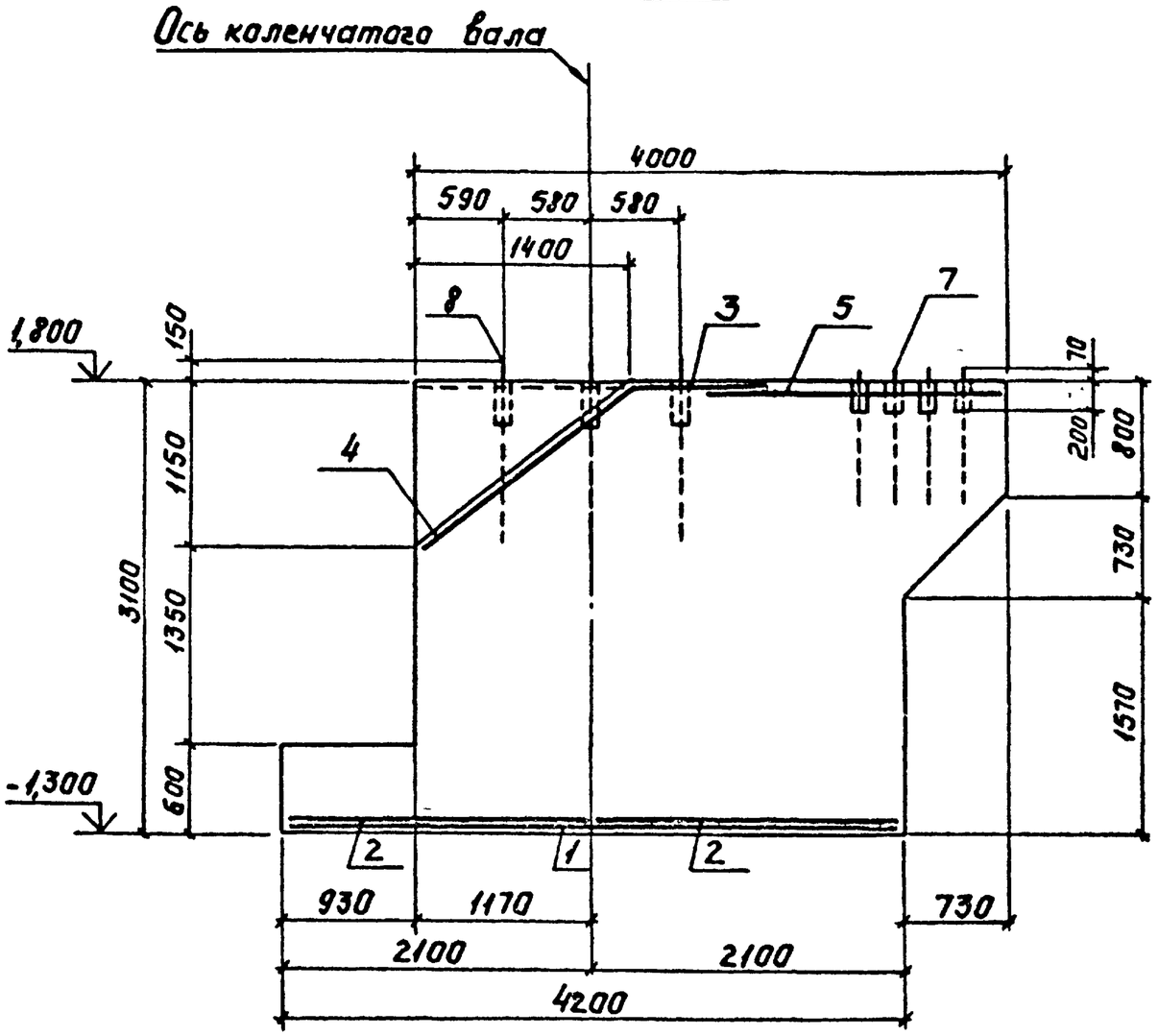

				3.004.1-14.0-С М4-2		
				Пример оформления рабочих чертежей фундамента		
ГИП	Лапин			Лесопильный цех Фундамент под лесораму РК 63-2	Стадия	Лист	Листов
Нач.отд.	Лятецкий				Р	4	
Н.контр.	Бадальян						
Гл.спец.	Александров			Пример 1. Фундамент ФОм1. Разрез 1-1.	ГОССТРОЙ СССР ЛЕНИНГРАДСКИЙ ПРОМСТРОЙПРОЕКТ	
Ст.инж.	Талагаева					
Инженер	Горобая					

Инв.№ подл. | Подпись и дата | Взам.инв.№

2-2

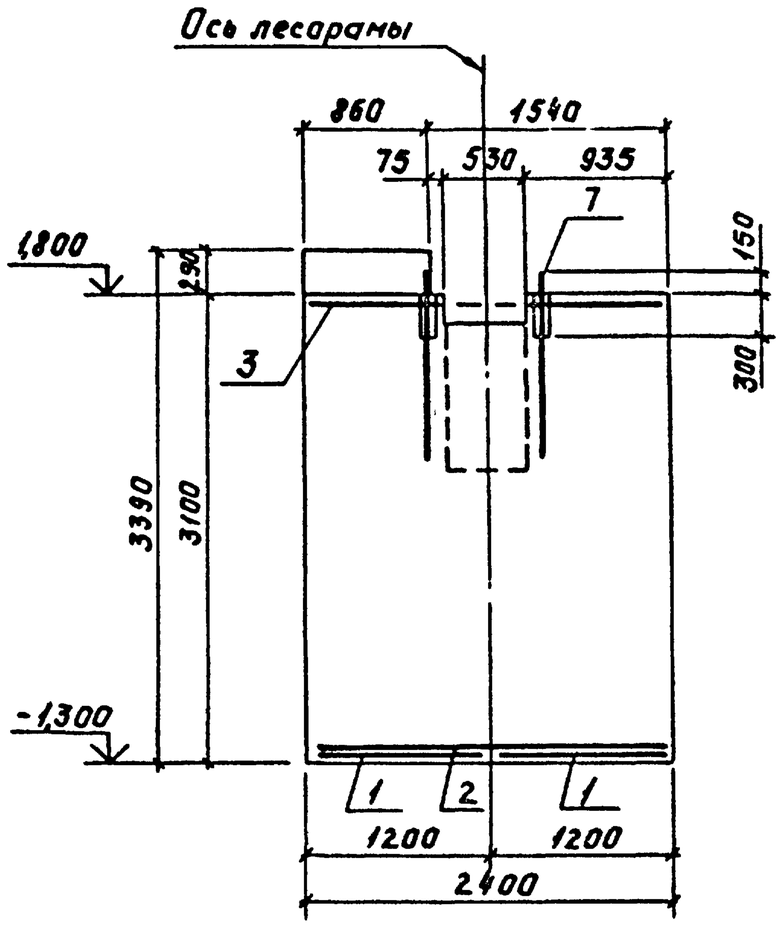

3-3

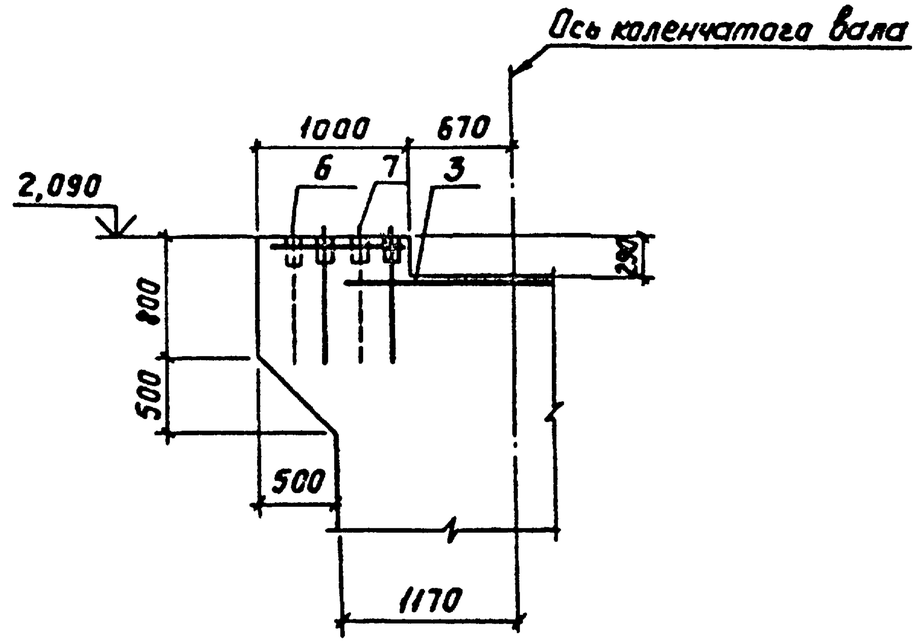

				3.004.1-14.0 – СМ4-3		
				Пример оформления рабочих чертежей фундамента		
ГИП	Лапин			Лесопильный цех Фундамент под лесораму РК 63-2	Стадия	Лист	Листов
Нач.отд.	Лятецкий				Р	5	
Н.контр.	Бадальян						
Гл.спец.	Александров			Пример 1. Фундамент ФОм1. Разрезы 2-2, 3-3.	ГОССТРОЙ СССР ЛЕНИНГРАДСКИЙ ПРОМСТРОЙПРОЕКТ	
Ст.инж.	Тарасова					
Инженер	Горовая					

Инв.№ подл. | Подпись и дата | Взам.инв.№

Схема раскладки арматурных сеток подошвы

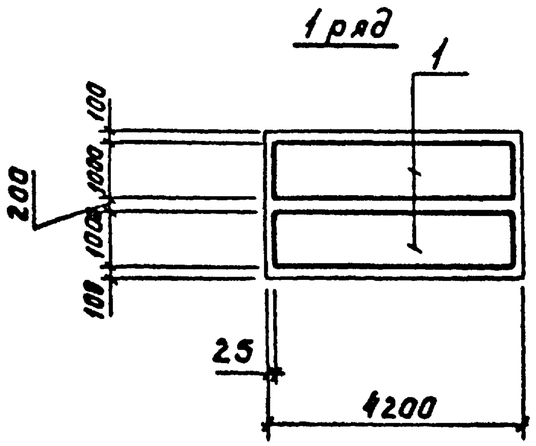

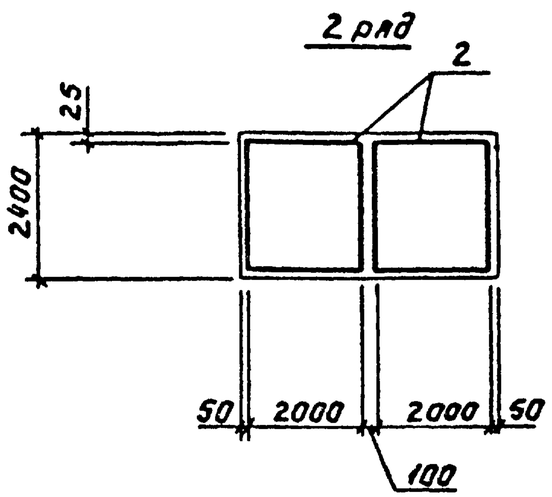

Ведомость расхода стали на элемент, кг

Марка элемента	Изделия арматурные						Изделия закладные					Общий расход
	Арматура класса					Всего	Прокат марки				Всего	
	А III						ВСт3 пс2					
	ГОСТ 5781-82						ГОСТ 24379.1-80					
	Ф6	Ф10	Ф16		Итого		Болт М24	Болт М30		Итого		
ФОм1	4,5	70,8	160,2		235,5	235,5	60,3	48,9		109,2	109,2	344,7

ГИП	Лапин		3.004.1- 0.-СМ4-4	
Нач.отд.	Лятецкий		Пример оформления рабочих чертежей фундамента	
Н.контр.	Бадальян		Лесопильный цех Фундамент под лесораму РК 63-2	Стадия: Р; Лист: 6; Листов:
Гл.спец.	Александров		Пример 1. Фундамент ФОм1. Схема раскладки арматурных сеток подошвы.	ГОССТРОЙ СССР ЛЕНИНГРАДСКИЙ ПРОМСТРОЙПРОЕКТ
Ст.инж.	Талагаева			
Инженер	Горовая			

Инв.№ подл. | Подпись и дата | Взам.инв.№

Спецификация к фундаменту ФОм1

Формат	Зона	Поз.	Обозначение	Наименование	Кол.	Примечание
				Сборочные единицы		
				Сетки арматурные		
А3		1	Серия 1.410-3, вып.1	1С $\frac{16А\ III}{6А\ III}$ 105×415	2	
А3		2	Серия 1.410-3, вып.1	1С $\frac{16А\ III}{10А\ III}$ 205×235	2	
А3		3	Серия 1.410-3, вып.1	2С $\frac{10А\ III}{10А\ III}$ 235×235	1	
А3		4	Серия 1.410-3, вып.1	1С $\frac{10А\ III}{6А\ III}$ 85×175	1	
А4		5	3.004.1-14.0-СМ5-1	С1	1	
А4		6	-СМ5-2	С2	1	
				Стандартные изделия		
		7	ГОСТ 24379.1-80	Болт 1.1 М24×900	16	
				ВСт3 пс2		
		8	ГОСТ 24379.1-80	Болт 1.1 М30×1250	6	
				ВСт3 пс2		
				Материалы		
				Бетон класса В15	23,1	м³

Инв.№ подл. | Подпись и дата | Взам.инв.№

ГИП	Лапин		3.004.1-14.0-СМ4-5
Нач.отд.	Пятешкин		Пример оформления рабочих чертежей фундамента
Н.контр.	Бадальян		Лесопильный цех. Фундамент под лесораму РК63-2 — Стадия: Р; Лист: 7; Листов:
Гл.спец.	Александров		Пример 1. Фундамент ФОм1. Спецификация
Ст.инж.	Талагаева		Госстрой СССР Ленинградский Промстройпроект
Инженер	Горавая		

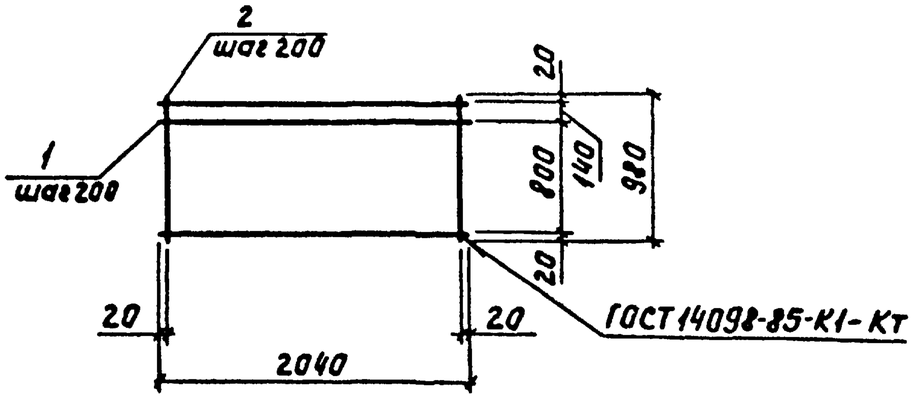

Формат	Зона	Поз.	Обозначение	Наименование	Кол.	Примечание
				Детали		
Б4		1		Ф10 А III ГОСТ 5781-82		
				ℓ=980	5	0,6кг
Б4		2		ℓ=2040	11	1,3кг

Сетку изготавливать в соответствии с техническими условиями ГОСТ 23279-85.

Взам. инв. № | Подпись и дата | Инв. № подл.

Нач. отд.	Пятецкий	
Н. контр.	Бадальян	
Гл. спец.	Александров	
Ст. инж.	Талагаева	
Инженер	Горовая	

3.004.1-14.0-СМ5-1

Сетка арматурная С1

Стадия	Масса	Масштаб
Р	17,3	1:40
Лист	Листов 1	

ГОССТРОЙ СССР ЛЕНИНГРАДСКИЙ ПРОМСТРОЙПРОЕКТ

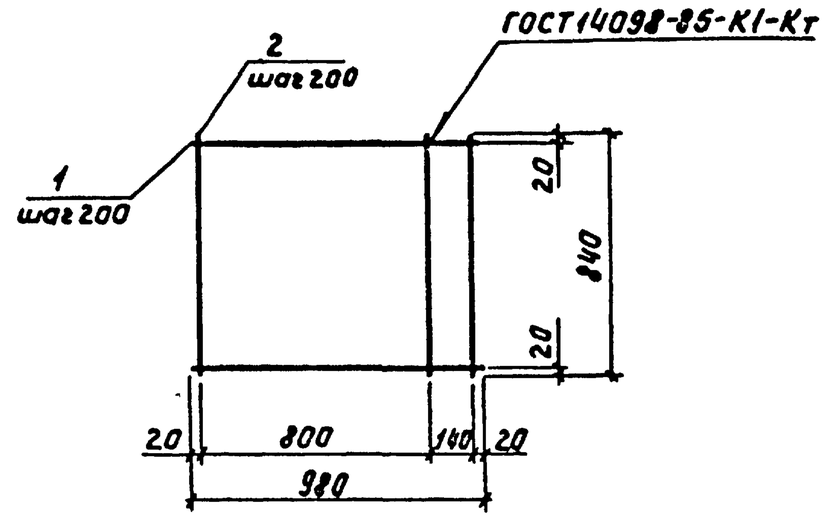

Формат	Зона	Поз.	Обозначение	Наименование	Кол.	Примечание
				Детали		
Б4		1		Ф10 А III ГОСТ 5781-82		
				ℓ=980	5	0,6кг
Б4		2		ℓ=840	6	0,5кг

Сетку изготавливать в соответствии с техническими условиями ГОСТ 23279-85.

Взам. инв. № | Подпись и дата | Инв. № подл.

Нач. отд.	Пятецкий	
Н. контр.	Бадальян	
Гл. спец.	Александров	
Ст. инж.	Талагаева	
Инженер	Горовая	

3.004.1-14.0-СМ5-2

Сетка арматурная С2

Стадия	Масса	Масштаб
Р	6,0	1:20
Лист	Листов 1	

ГОССТРОЙ СССР ЛЕНИНГРАДСКИЙ ПРОМСТРОЙПРОЕКТ

УКАЗАНИЯ ПО СОСТАВЛЕНИЮ ЗАДАНИЯ НА АВТОМАТИЗИРОВАННОЕ ПРОЕКТИРОВАНИЕ ФУНДАМЕНТА ПОД ЛЕСОПИЛЬНУЮ РАМУ

1. Исходные данные для проектирования фундамента заносятся в соответствующие графы прилагаемой формы.

2. При заполнении формы следует пользоваться указаниями, содержащимися в графе "Примечание".

3. На проект фундамента под каждую марку машины, на каждом типе основания (естественном или сваях) заполняется отдельная форма, прилагаемая к гарантийному письму.

Форма

Наименование исходных данных	Ед. изм.	Численное значение и текстовая информация	Примечание
Данные для оформления проекта			
1. Организация - заказчик проекта	-	Гипродрев	
2. Дата, исходящий номер сопроводительного письма заказчика	-	26.08.88 № II-102	
3. Наименование предприятия, в состав которого входит здание	-	Тарный лесокомбинат	
4. Наименование здания	-	Лесопильный цех	
5. Наименование машины	-	Лесопильная рама	
6. Марка машины	-	РТ-40	
Общие данные для проектирования фундамента			
7. Тип основания под подошвой фундамента	-	I	естественное - 0 сваи - I
8. Вид грунта под подошвой фундамента	-	3	пески - I супеси - 2 суглинки - 3 глины - 4 крупнообломочные грунты - 5

ГИП	Лапин	
Нач отд	Пятецкий	
Н контр	Бадальян	
Гл спец.	Александров	
Гл спец	Венедиктова	
Ст инж	Талагаева	
Ст.инж.	Дубровская	
Ст инж.	Алексеева	

3.004.1-14.0-СМ6

Пример 2. Исходные данные для автоматизированного проектирования фундамента под лесораму РТ-40

Стадия	Лист	Листов
Р	1	4

ГОССТРОЙ СССР
ЛЕНИНГРАДСКИЙ ПРОМСТРОЙПРОЕКТ

Инв № подл | Подпись и дата | Взамен инв №

Продолжение формы

Наименование исходных данных	Ед. изм.	Численное значение и текстовая информация	Примечание
9. Модуль деформации грунта под подошвой фундамента	МПа	9	
I0. Отметка заложения подошвы фундамента	м	- I,6	со знаком минус, но не менее значений, приведенных в 3.004.I-I4.0-ПЗ
II. Отметка установки лесопильной рамы	м	I,5	
I2. Максимально допустимые размеры подошвы фундамента по условиям размещения в цехе	м		
а) вдоль оси лесорамы		8,0	
б) вдоль оси коленчатого вала		3,2	
I3. Наличие агрессивных сред	-	0	есть - I нет - 0
I4. Армирование фундамента	-	2	Класс арматуры АП-I АШ-2

Продолжение формы

Наименование исходных данных	Ед. изм.	Численное значение и текстовая информация	Примечание
I5. Допустимая амплитуда колебаний фундамента	м	I	при нормировании по СНиП 2.02.05-87 -I, при ограничениях технологической организации, например, вблизи высокоточного оборудования жилых и общественных зданий - указать значение.
Данные для учета влияния колебаний соседних фундаментов в цехе			
I6. Количество соседних фундаментов однотипных лесопильных рам в цехе	-	0	нет - 0 есть - указать расстояние от каждого из них до оси рассчитываемого фундамента

Продолжение формы

Наименование исходных данных	Ед. изм.	Численное значение и текстовая информация	Примечание
Данные для проектирования свайного фундамента			
I7. Наименование документа по которому изготовлены сваи	-	ГОСТ I9804.2-79	применяются сваи сплошного сечения
I8. Марка забивной сваи	-	СНк II-30	
I9. Класс бетона сваи	-	В25	
20. Несущая способность сваи	кН	300	
2I. Модуль деформации грунта под острием свай	МПа	20	
22. Вид грунта под острием сваи	-	4	указать номер грунта из табл.
23. Вид грунта по боковой поверхности сваи	-	2 3 4	Указать номера грунтов из табл. , заполнять по порядку, начиная от подошвы фундамента

Продолжение формы

Наименование исходных данных	Ед. изм.	Численное значение и текстовая информация	Примечание
24. Толщина своев грунта, прорезаемых сваей	м	5,6 2,8 2,6	заполнять по порядку начиная от подошвы фундамента

Данные для справок	
I.Ф.И.О. заказчика	Петрова Нина Ивановна
2. Должность	ст.инженер
3. Адрес организации - заказчика	Гипродрев
4. Телефон	34I-86-54

Инв.N подл. | Подпись и дата | Взамен инв.N

Таблица

Вид грунта	Характеристика грунта		Номер грунта
Пылевато-глинистые грунты	$0.75 < I_L \leqslant 1$		1
	$0,5 < I_L \leqslant 0,75$		2
	$0,25 < I_L \leqslant 0,5$		3
	$0 < I_L \leqslant 0,25$		4
Песчаные грунты	средней крупности $0,55 \leqslant e \leqslant 0,7$	водонасыщенные	5
		влажные	6
		маловлажные	7
	мелкие $0,6 \leqslant e \leqslant 0,75$	водонасыщенные	8
		влажные	9
		маловлажные	10
	пылеватые $0,6 \leqslant e \leqslant 0,8$	водонасыщенные	11
		влажные	12
		маловлажные	13

Инв № подл | Подпись и дата | Взамен инв №

Ведомость рабочих чертежей основного комплекта

Лист	Наименование	Примечание
1	Пример 2. Общие данные (начало).	3.004.1-14.0СМ7-1
2	Пример 2. Общие данные (окончание)	-СМ7-2
3	Пример 2. Схема расположения свай.	-СМ8
4	Пример 2. Фундамент ФОм1.	-СМ9-1
5	Пример 2. Фундамент ФОм1. Разрез 1-1.	-СМ9-2
6	Пример 2. Фундамент ФОм1. Разрезы 2-2, 3-3.	-СМ9-3
7	Пример 2. Фундамент ФОм1. Схема раскладки	-СМ9-4
	арматурных сеток подошвы.	
8	Пример 2. Фундамент ФОм1. Спецификация.	-СМ9-5

Ведомость спецификаций

Лист	Наименование	Примечание
3	Спецификация к схеме расположения свай	3.004.1-14.0СМ8
8	Спецификация к фундаменту ФОм1	-СМ9-5

Ведомость ссылочных и прилагаемых документов

Обозначение	Наименование	Примечание
	Ссылочные документы	
ГОСТ 24379.1-80	Болты фундаментные.	
	Конструкция и размеры	
Серия 1.410-3, вып.1	Сетки сварные для армирова-	
	ния железобетонных конструкций	
ГОСТ 23279-85	Сетки арматурные сварные для	
	железобетонных конструкций	
	и изделий. Общие технические	
	условия	
	Прилагаемые документы	
3.004.1-14.0-СМ10-1	Сетка арматурная С1	
-СМ10-2	Сетка арматурная С2	
-СМ10-3	Сетка арматурная С3	
-СМ10-4	Сетка арматурная С4	
-СМ10-5	Сетка арматурная С5	
-СМ10-6	Сетка арматурная С6	
-СМ10-7	Сетка арматурная С7	

„Рабочие чертежи выполнены в соответствии с действующими нормами и правилами проектирования, которые предусматривают решения в строительной части, обеспечивающие взрывную, взрывопожарную и пожарную безопасность при соблюдении установленных правил безопасности при эксплуатации здания. Категории производств определены технологическими заданиями:

Главный инженер проекта Лапин

ГИП	Лапин		3.004.1-14.0-СМ7-1
Нач.отд.	Лятецкий		Пример оформления рабочих чертежей фундамента.
Н.контр.	Бадальян		Лесопильный цех. Фундамент под лесораму РТ-40
Гл.спец.	Александров		Стадия: Р; Лист: 1; Листов: 8
Ст.инж.	Галагаева		Пример 2. Общие данные (начало)
Инженер	Горева		Госстрой СССР Ленинградский Промстройпроект

Инв. № подл. | Подпись и дата | Взам. инв. №

ОБЩИЕ УКАЗАНИЯ

I. Настоящий проект разработан на основании задания, приложенного к письму от 26.08.88 г.

Исх.№ II-I02 института Гипродрев.

2. Рабочие чертежи фундамента под лесопильную раму РТ-40 разработаны на основании серии 3.004.I-I4.0 "Фундаменты под лесопильные рамы. Материалы для автоматизированного проектирования" в соответствии с требованиями СНиП 2.02.05-87 "Фундаменты машин с динамическими нагрузками", СНиП 2.03.0I-84 "Бетонные и железобетонные конструкции", СНиП 2.02.0I-83 "Основания зданий и сооружений", СНиП 2.02.03-85 "Свайные фундаменты".

3. За условную отметку 0.000 в проекте принят уровень чистого пола цеха.

4. Привязки фундамента к осям здания приводятся на местах основного комплекта рабочих чертежей проектируемого объекта или проставляются заказчиком на чертежах настоящего проекта.

5. Перед монтажем оборудования сверить конфигурацию и размеры верхней части фундамента, привязки анкерных болтов со строительным заданием, поставляемым заводом-изготовителем вместе с оборудованием.

6. Фундамент запроектирован на забивных сваях сечением 0,3х0,3, длиной II м с несущей способностью 30 тс. Под острием свай приняты суглинки с модулем деформации Е=20 МПа. Указания по устройству свай приведены на листах основного комплекта рабочих чертежей проектируемого объекта.

7. Расчет колебаний фундамента под лесопильную раму выполнен в соответствии с требованиями главы СНиП 2.02.05.87 на действие вертикальных и горизонтальных возмущающих сил первой и второй гармоники при следующих исходных данных:

а) масса лесорамы 4,25 т .

б) вертикальная составляющая возмущающих сил первой гармоники - 69,4 кН;

в) горизонтальная составляющая возмущающих сил первой гармоники - 4,4 кН.

8. Работы по возведению фундамента осуществлять в соответствии с требованиями глав СНиП 3.02.0I-83* "Основания и фундаменты", СНиП III-I5-76 "Бетонные и железобетонные конструкции монолитные. Правила производства и приемки работ", СНиП III-4-80 "Техника безопасности в строительстве".

9. Под подошвой фундамента выполнить бетонную подготовку из бетона класса В 3,5 толщиной I00 мм.

I0. Основание фундамента под лесопильную раму, а также опалубочные и арматурные работы должны быть приняты техническим контролем с оформлением акта освидетельствования скрытых работ.

II. Монтаж оборудования разрешается производить после достижения бетоном фундамента 70% прочности, соответствующей его проектному классу по прочности на сжатие.

I2. Монтаж оборудования и подливку производить в соответствии с требованиями СНиП 3.05.05-84 "Технологическое оборудование и технологические трубопроводы" и "Руководства по креплению технологического оборудования фундаментными болтами (т.Стройиздат, I979г.). Монтажную подливку выполнять из бетона класса ВI5 на мелком заполнителе.

I3. Крепления лесопильной рамы к фундаменту осуществляется фундаментными болтами по ГОСТ 24379.0-80 и ГОСТ 24379.I-80.

				3.004.1-14. 0-СМ7-2		
				Пример оформления рабочих чертежей фундамента		
ГИП	Лапин			Лесопильный цех. Фундамент под лесораму РТ-40	Стадия	Лист	Листов
Нач.сп	Пятецкий				Р	2	
Н.контр.	Баддальян			Пример 2. Общие данные (окончание)	ГОССТРОЙ СССР ЛЕНИНГРАДСКИЙ ПРОМСТРОЙПРОЕКТ		
Гл.спец.	Александров						
Ст.инж.	Толмачева						

Инв.№ подл. | Подпись и дата | Взамен инв.№

Схема расположения свай

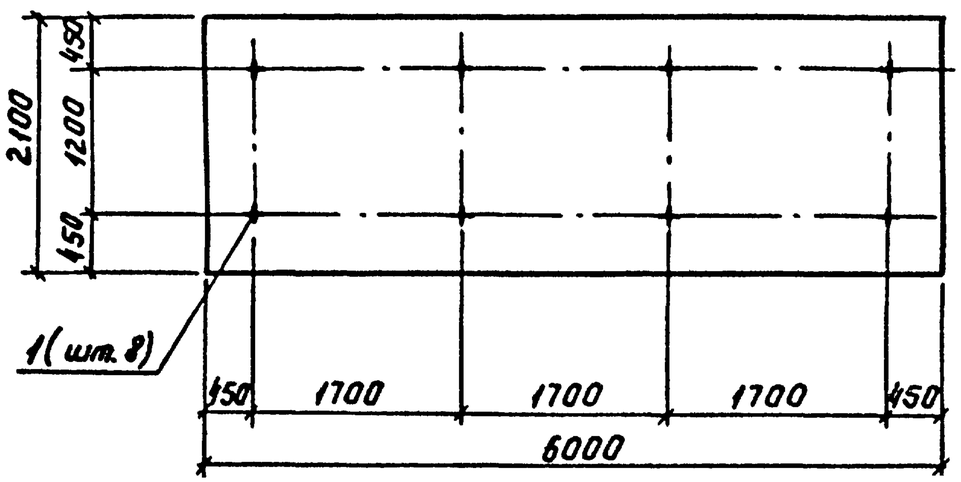

Спецификация к схеме расположения свай

Марка, поз.	Обозначение	Наименование	Кол.	Масса ед., кг	Примечание
1	ГОСТ 19804.2-79	Свая СНк 11-30	8	2500	

Заделка сваи

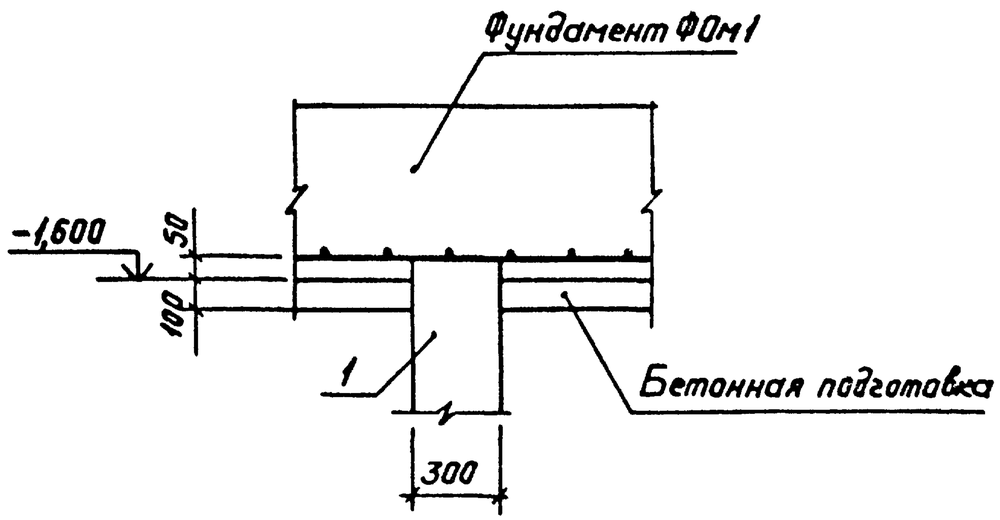

ГИП	Лапин		
Нач.отд.	Лятецкий		
Н.контр.	Бадальян		
Гл.спец.	Александр		
Ст.инж.	Галаева		

3.004.1-14.0-СМ8

Пример оформления рабочих чертежей фундамента

Лесопильный цех
Фундамент под лесораму РТ-40

Стадия	Лист	Листов
Р	3	

Пример 2.
Схема расположения свай

ГОССТРОЙ СССР
ЛЕНИНГРАДСКИЙ ПРОМСТРОЙПРОЕКТ

Инв.№ подл. | Подпись и дата | Взам.инв.№

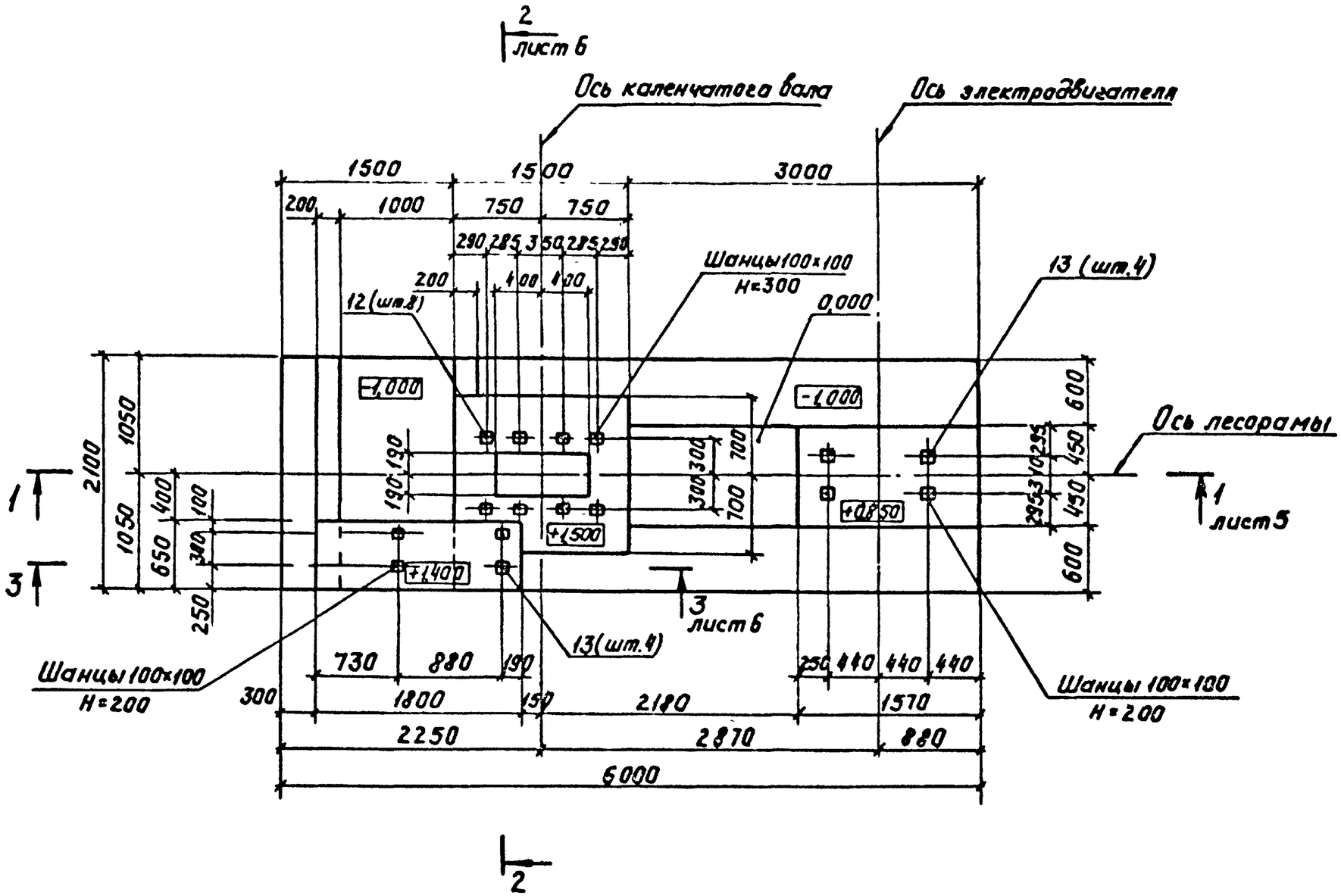

				3.004.1-14.0-СМ9-1
				Пример оформления рабочих чертежей фундамента
ГИП	Лапин			Лесопильный цех Фундамент под лесораму РТ-40
Нач.отд.	Пятецкий			Стадия: Р; Лист: 4; Листов:
Н.контр.	Бадальян			
Гл.спец.	Александров			Пример 2 Фундамент ФОМ1
Ст.инж.	Талалаева			ГОССТРОЙ СССР ЛЕНИНГРАДСКИЙ ПРОМСТРОЙПРОЕКТ
Инженер	Горская			

Инв.№ подл. | Подпись и дата | Взам.инв.№

1 – 1

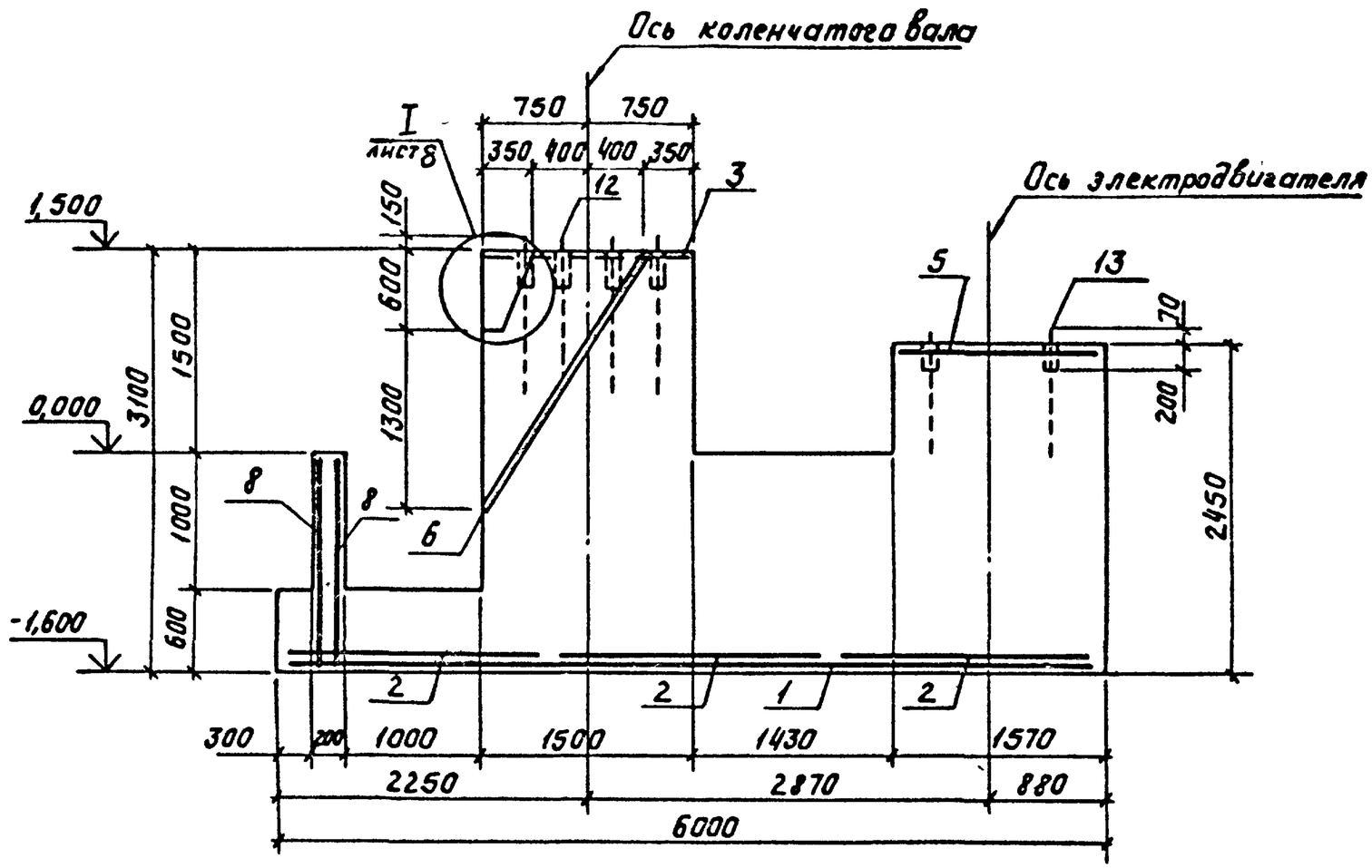

				3.004.1-14.0-СМ9-2		
				Пример оформления рабочих чертежей фундамента		
ГИП	Лапин			Лесопильный цех Фундамент под лесораму РТ-40	Стадия	Лист	Листов
Нач.отд.	Пятецкий				Р	5	
Н.контр.	Бадальян						
Гл.спец.	Александров			Пример 2. Фундамент Ф0м1. Разрез 1-1.	ГОССТРОЙ СССР ЛЕНИНГРАДСКИЙ ПРОМСТРОЙПРОЕКТ	
Ст.инж.	Талаедева					
Инженер	Горовая					

2 – 2

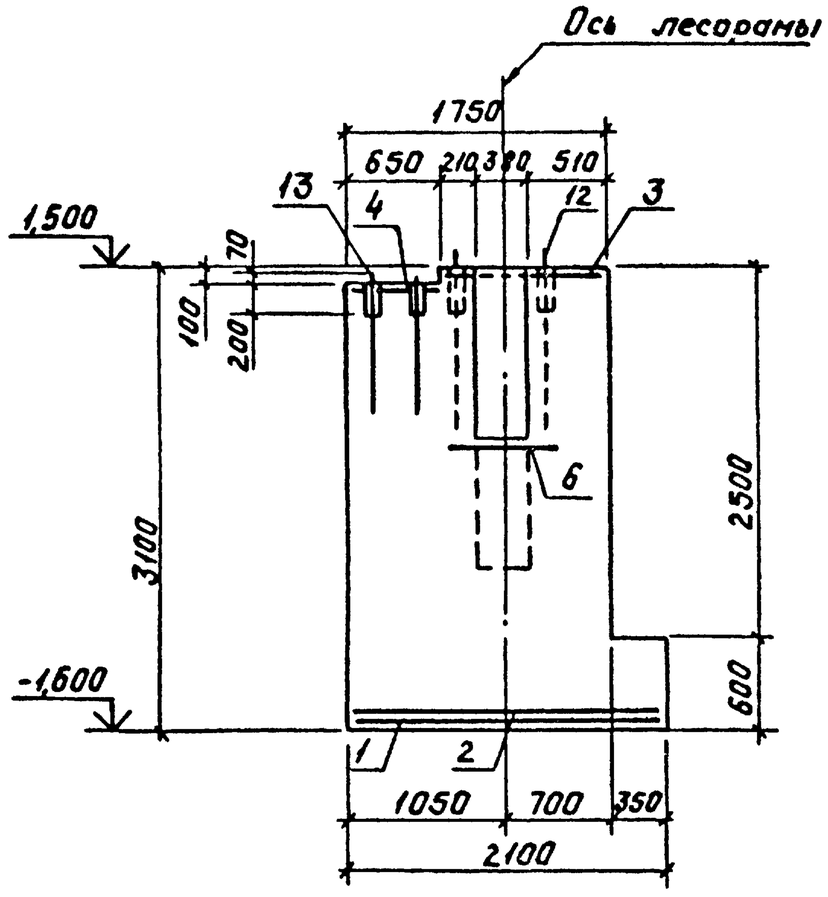

3 – 3

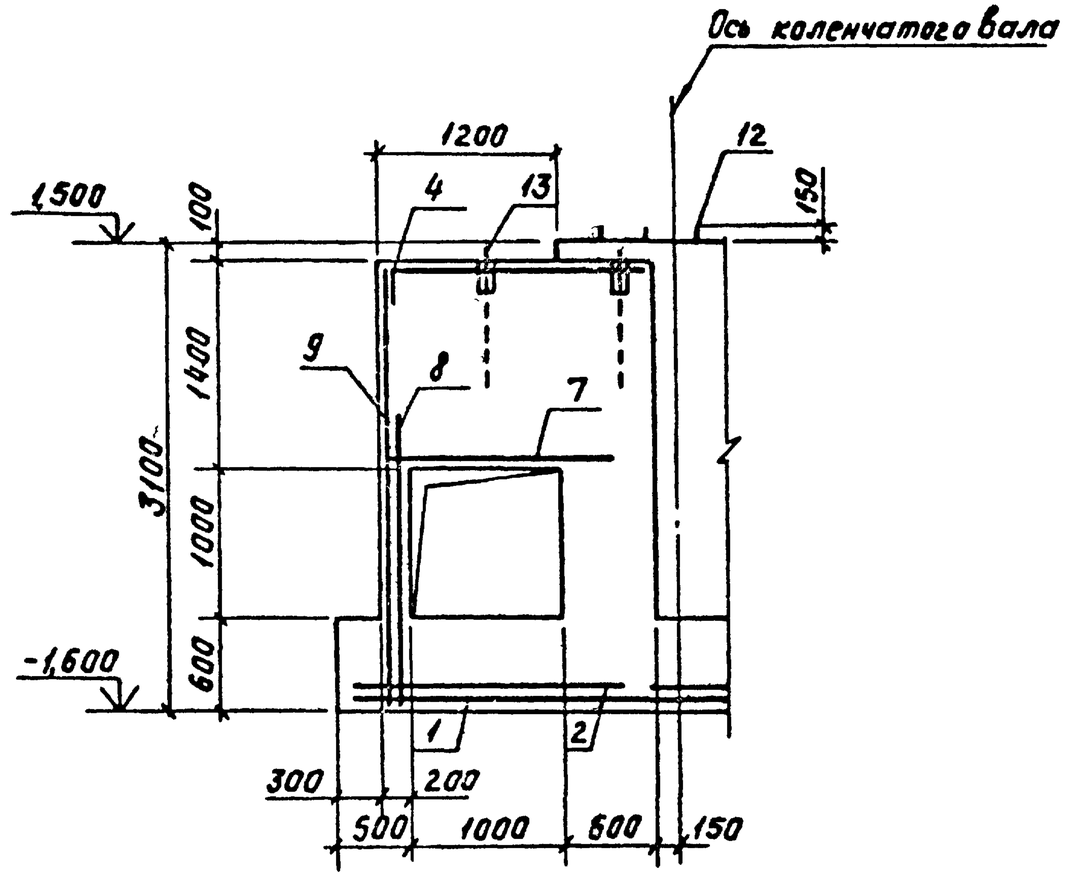

ГИП	Лапин		3.004.1-14.0-СМ9-3	
Нач.отд.	Лятецкий		Пример оформления рабочих чертежей фундамента	
Н.контр.	Бадальян		Лесопильный цех Фундамент под лесораму РТ-40	Стадия: Р; Лист: 6; Листов:
Гл.спец.	Александров		Пример 2. Фундамент ФОм 1. Разрезы 2-2, 3-3.	Госстрой СССР Ленинградский Промстройпроект
Ст.инж.	Голядева			
Инженер	Горовая			

Инв. № подл. | Подпись и дата | Взам. инв. №

Схема раскладки арматурных сеток подошвы

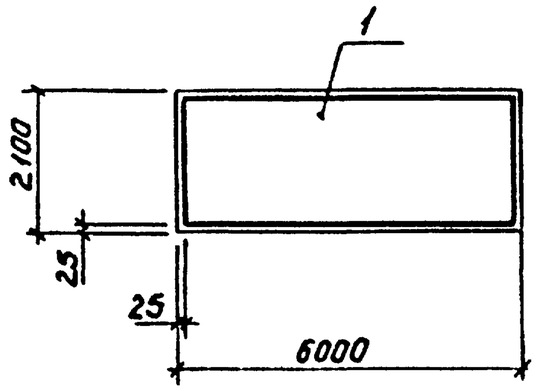

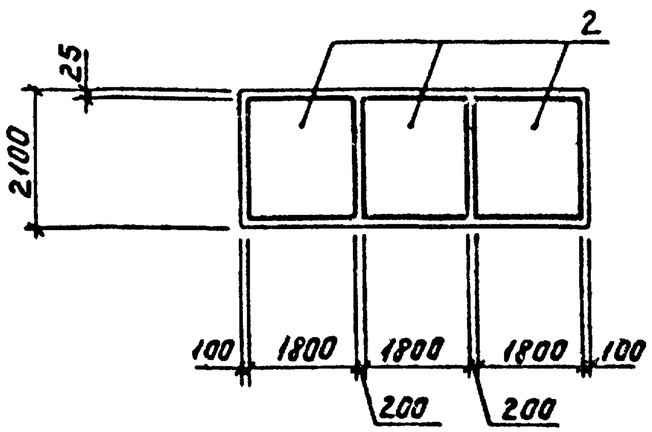

Ведомость расхода стали на элемент, кг.

Марка элемента	Изделия арматурные										Изделия закладные					Общий расход
	Арматура класса									Всего	Прокат марки				Всего	
	AIII					AI					Вст3 пс2					
	ГОСТ 5781-82					ГОСТ 5781-82					ГОСТ 24379.1-80					
	Ф8	Ф12			Итого	Ф6			Итого		Болт М24	Болт М30		Итого		
ФОм1	16,8	212,8			229,6	16,7			16,7	246,3	30,2	65,2		95,4	95,4	341,8

ГИП	Лапин		
Нач.отд.	Лятецкий		
Н.контр.	Бадальян		
Гл.спец.	Александров		
Ст.инж.	Талкаева		
Инженер	Горобая		

3.004.1-14.0-СМ9-4

Пример оформления рабочих чертежей фундамента

Лесопильный цех
Фундамент под лесораму РТ-40

Стадия	Лист	Листов
Р	7	

Пример 2. Фундамент ФОм1
Схема раскладки арматурных сеток подошвы.

ГОССТРОЙ СССР
ЛЕНИНГРАДСКИЙ ПРОМСТРОЙПРОЕКТ

Инв.№ подл. | Подпись и дата | Взам.инв.№

Спецификация к фундаменту ФОм1

Формат	Зона	Поз.	Обозначение	Наименование	Кол.	Примечание
				Сборочные единицы		
				Сетки арматурные		
Б4		1	Серия 1.410-3, вып.1	1С $\frac{12A\overline{III}}{8A\overline{III}}$ 205×595	1	
Б4		2	Серия 1.410-3, вып.1	1С $\frac{12A\overline{III}}{8A\overline{III}}$ 185×205	3	
А4		3	3.004.1-14.0-СМ10-1	С1	1	
А4		4	-СМ10-2	С2	1	
А4		5	-СМ10-3	С3	1	
А4		6	-СМ10-4	С4	1	
А4		7	-СМ10-5	С5	1	
А4		8	-СМ10-6	С6	1	
А4		9	-СМ10-7	С7	1	
				Детали		
Б4		10		ФбАI ГОСТ5781-82 ℓ=1550	4	0,3кг
Б4		11		Ф12А$\overline{III}$ ГОСТ5781-82 ℓ=1100	4	1,0кг
				Стандартные изделия		
		12	ГОСТ 24379.1-80	Болт 1.1 М30×1250		
				ВСт3пс2	8	
		13	ГОСТ 24379.1-80	Болт 1.1 М24×900		
				ВСт3пс2	8	
				Материалы		
				Бетон класса В15	18,2	м³

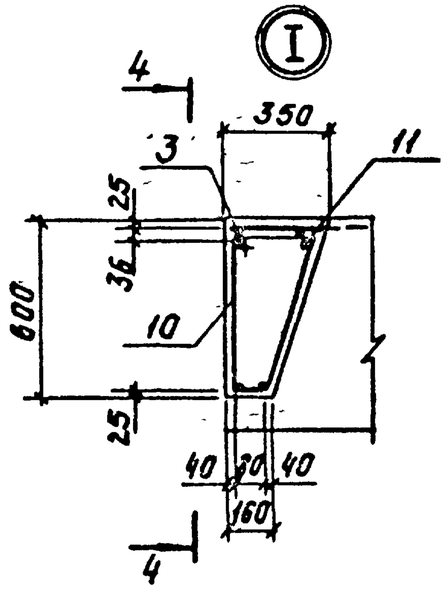

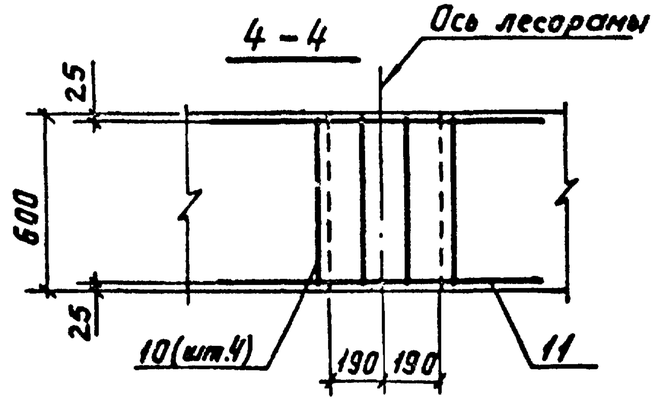

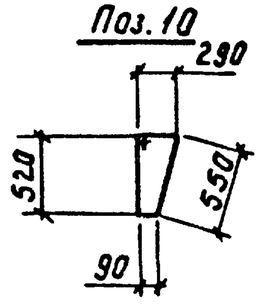

ГИП	Лапин		3.004.1-14.0-СМ9-5
Нач.отд.	Пятецкий		Пример оформления рабочих чертежей фундамента
Н.контр.	Бадальян		Лесопильный цех. Фундамент под лесораму РТ-40 — Стадия: Р; Лист: 8; Листов:
Гл.спец.	Александров		Пример 2. Фундамент ФОм1. Узел I. Разрез 4-4. Спецификация
Ст.инж.	Талалаева		ГОССТРОЙ СССР ЛЕНИНГРАДСКИЙ ПРОМСТРОЙПРОЕКТ
Инженер	Горозая		

Инв.№ подл. | Подпись и дата | Взам.инв.№

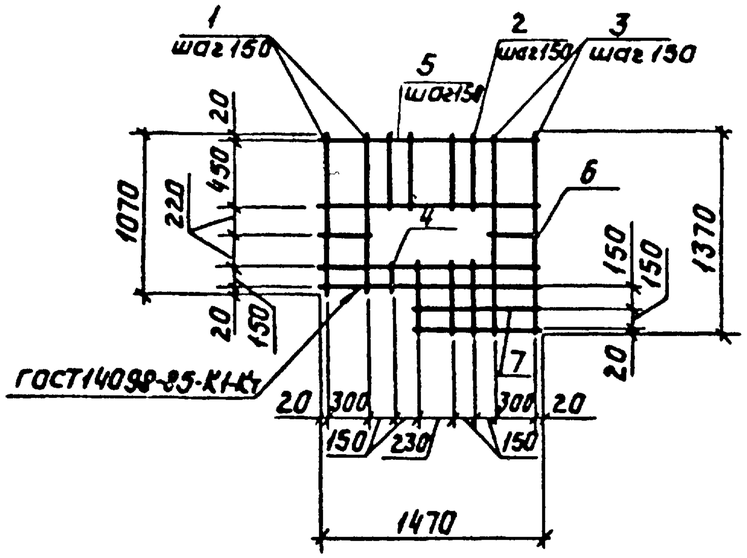

Формат	Зона	Поз.	Обозначение	Наименование	Кол.	Примечание
				Детали		
				Ф12 А III ГОСТ 5781-82		
Б4		1		ℓ = 1070	3	1,0 кг
Б4		2		ℓ = 490	7	0,4 кг
Б4		3		ℓ = 1370	3	1,2 кг
Б4		4		ℓ = 190	1	0,2 кг
Б4		5		ℓ = 1470	6	1,3 кг
Б4		6		ℓ = 330	2	0,3 кг
Б4		7		ℓ = 870	2	0,8 кг

Сетку изготавливать в соответствии с техническими условиями ГОСТ 23279-85.

Взам. инв. №

Подпись и дата

Инв. № подл.

3.004.1-14.0-СМ10-1

Сетка арматурная С1

Стадия	Масса	Масшт.
Р	19,6	1:40

Лист | Листов 1

ГОССТРОЙ СССР ЛЕНИНГРАДСКИЙ ПРОМСТРОЙПРОЕКТ

Нач.отд. Пятецкий
Н.контр. Бадальян
Гл.спец. Александров
Ст.инж. Талагаева
Инженер Горовая

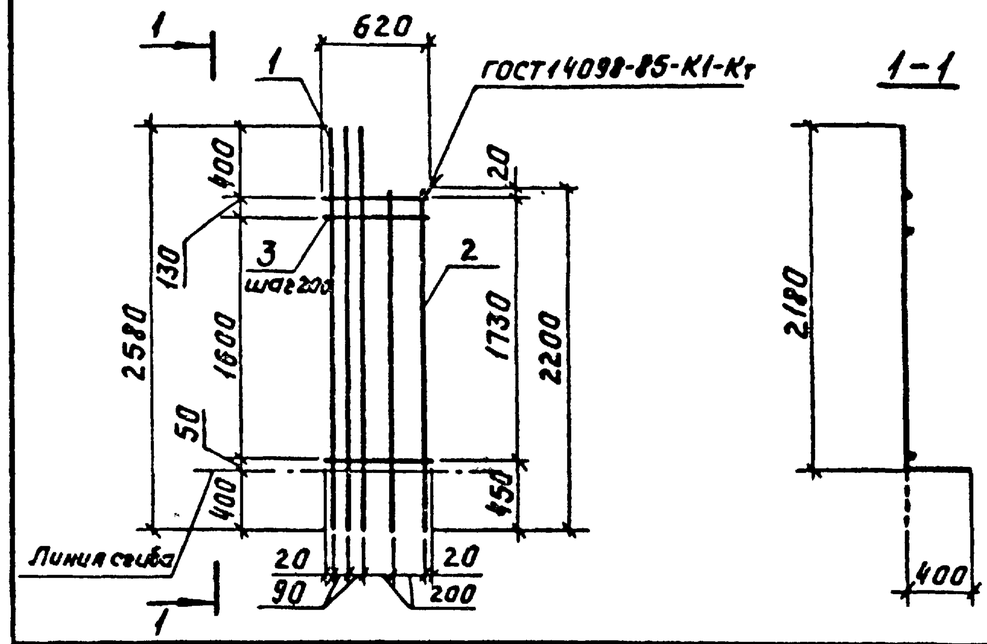

Формат	Зона	Поз.	Обозначение	Наименование	Кол.	Примечание
				Детали		
				Ф12 А III ГОСТ 5781-82		
Б4		1		ℓ = 2580	3	2,3 кг
Б4		2		ℓ = 2200	2	2,0 кг
Б4		3		ℓ = 620	10	0,6 кг

Сетку изготавливать в соответствии с техническими условиями ГОСТ 23279-85.

Взам. инв. №

Подпись и дата

Инв. № подл.

3.004.1-14.0-СМ10-2

Сетка арматурная С2

Стадия	Масса	Масштаб
Р	16,9	1:40

Лист | Листов 1

ГОССТРОЙ СССР ЛЕНИНГРАДСКИЙ ПРОМСТРОЙПРОЕКТ

Нач.отд. Пятецкий
Н.контр. Бадальян
Гл.спец. Александров
Ст.инж. Талагаева
Инженер Горовая

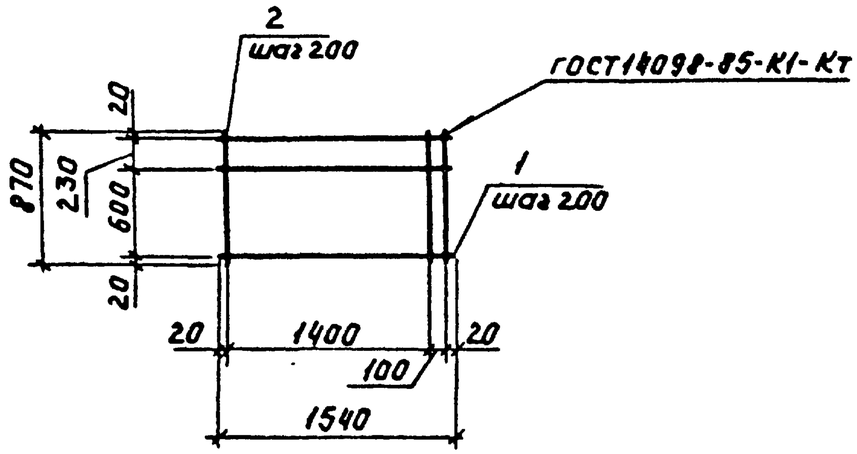

Формат	Зона	Поз.	Обозначение	Наименование	Кол.	Примечание
				Детали		
				12АIII ГОСТ 5781-82		
Б4		1		ℓ=1540	5	1,4 кг
Б4		2		ℓ=870	9	0,8

Сетку изготавливать в соответствии с техническими условиями ГОСТ 23279-85.

Нач.отд	Лятецкий	
Н.контр.	Бадальян	
Гл.спец.	Александров	
Ст.инж.	Талагаева	
Инженер	Горовая	

3.004.1-14.0-СМ10-3

Сетка арматурная С3

Стадия	Масса	Масштаб
Р	14,2	1:40
Лист	Листов 1	

ГОССТРОЙ СССР ЛЕНИНГРАДСКИЙ ПРОМСТРОЙПРОЕКТ

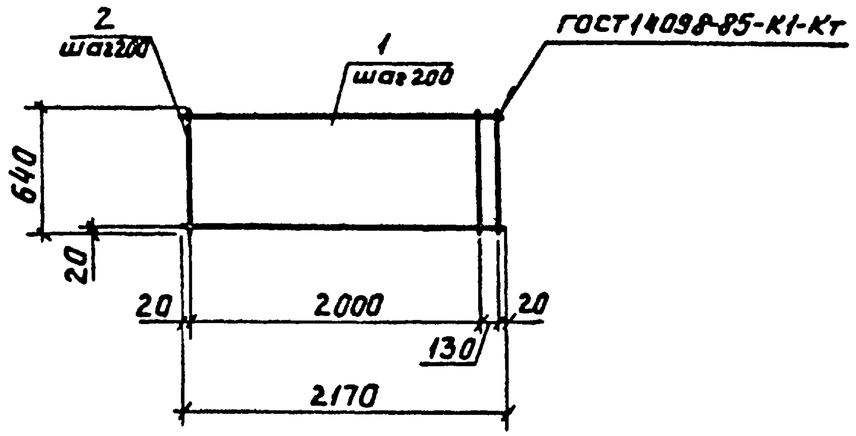

Формат	Зона	Поз	Обозначение	Наименование	Кол.	Примечание
				Детали		
				ФбАI ГОСТ 5781-82		
Б4		1		ℓ=2170	4	0,5 кг
Б4		2		ℓ=640	12	0,2 кг

Сетку изготавливать в соответствии с техническими условиями ГОСТ 23279-85.

Нач.отд	Лятецкий	
Н.контр.	Бадальян	
Гл.спец.	Александров	
Ст.инж.	Талагаева	
Инженер	Горовая	

3.004.1-14.0-СМ10-4

Сетка арматурная С4

Стадия	Масса	Масштаб
Р	4,4	1:40
Лист	Листов 1	

ГОССТРОЙ СССР ЛЕНИНГРАДСКИЙ ПРОМСТРОЙПРОЕКТ

Инв.№ подл. | Подпись и дата | Взам.инв.№

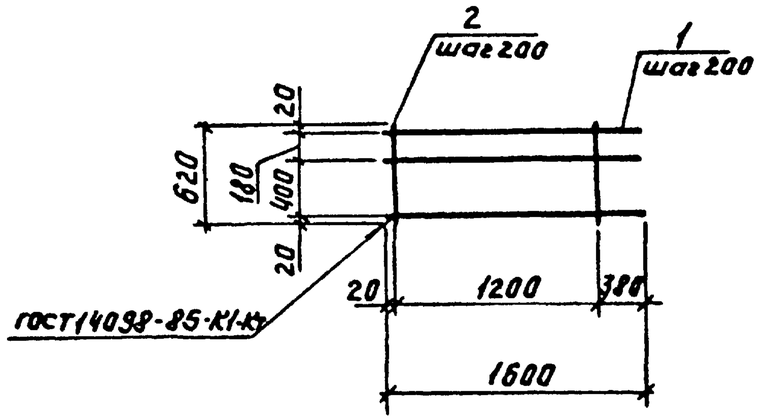

Формат	Зона	Поз.	Обозначение	Наименование	Кол.	Примечание
				Детали		
				ГОСТ 5781-82		
Б4		1		Ф12АIII ℓ=1600	4	1,4кг
Б4		2		Ф6АI ℓ=620	7	0,2кг

Сетку изготавливать в соответствии с техническими условиями ГОСТ 23279-85.

Нач.отд.	Пятецкий		
Н.контр.	Бадальян		
Гл.спец.	Александров		
Ст.инж.	Талалаева		
Инженер	Горовая		

3.004.1-14.0-СМ10-5

Сетка арматурная С5

Стадия	Масса	Масштаб
Р	7,0	1:40
Лист	Листов 1	

ГОССТРОЙ СССР ЛЕНИНГРАДСКИЙ ПРОМСТРОЙПРОЕКТ

Инв. № подл. | Подпись и дата | Взам. инв. №

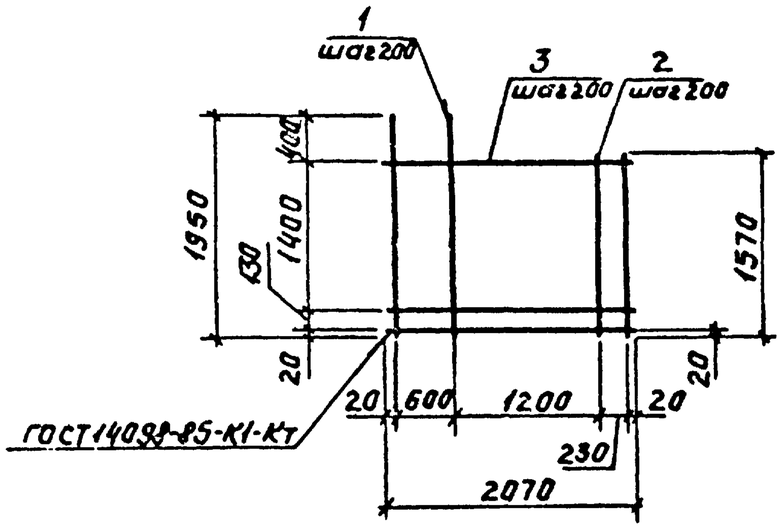

Формат	Зона	Поз.	Обозначение	Наименование	Кол.	Примечание
				Детали		
				ГОСТ 5781-82		
Б4		1		Ф12АIII ℓ=1950	4	1,7кг
Б4		2		Ф12АIII ℓ=1570	7	1,4кг
Б4		3		Ф6АI ℓ=2070	9	0,5кг

Сетку изготавливать в соответствии с техническими условиями ГОСТ 23279-85.

Нач.отд.	Пятецкий		
Н.контр.	Бадальян		
Гл.спец.	Александров		
Ст.инж.	Талалаева		
Инженер	Горовая		

3.004.1-14.0-СМ10-6

Сетка арматурная С6

Стадия	Масса	Масштаб
Р	21,1	1:50
Лист	Листов 1	

ГОССТРОЙ СССР ЛЕНИНГРАДСКИЙ ПРОМСТРОЙПРОЕКТ

Инв. № подл. | Подпись и дата | Взам. инв. №

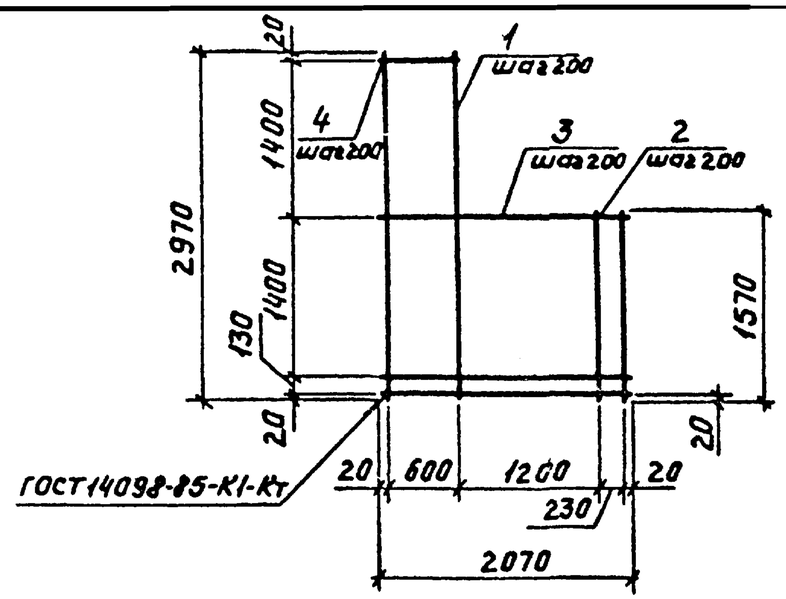

Формат	Зона	Поз.	Обозначение	Наименование	Кол.	Примечание
				Детали		
				ГОСТ 5781-82		
Б4		1		Ф12 А III ℓ=2970	4	2,6кг
Б4		2		Ф12 А III ℓ=1570	7	1,4кг
Б4		3		Ф6 А I ℓ=2070	9	0,5кг
Б4		4		Ф6 А I ℓ=630	7	0,1кг

Сетку изготавливать в соответствии с техническими условиями ГОСТ 23279-85.

Нач.отд.	Пятецкий	
Н.контр.	Бадальян	
Гл.спец.	Александров	
Ст.инж.	Талагаева	
Инженер	Горовая	

3.004.1-14.0-СМ10-7

Сетка арматурная С7

Стадия	Масса	Масштаб
Р	25,4	1:50
Лист	Листов 1	

ГОССТРОЙ СССР ЛЕНИНГРАДСКИЙ ПРОМСТРОЙПРОЕКТ

Инв.№ подл. | Подпись и дата | Взам. инв.№