ТИПОВЫЕ СТРОИТЕЛЬНЫЕ КОНСТРУКЦИИ, ИЗДЕЛИЯ И УЗЛЫ

СЕРИЯ 3.006.1-5

ТОННЕЛИ ИЗ МОНОЛИТНОГО ЖЕЛЕЗОБЕТОНА

ВЫПУСК 1

АРМАТУРНЫЕ ИЗДЕЛИЯ

РАБОЧИЕ ЧЕРТЕЖИ

24249-02

ТИПОВЫЕ СТРОИТЕЛЬНЫЕ КОНСТРУКЦИИ, ИЗДЕЛИЯ И УЗЛЫ

СЕРИЯ 3.006.1-5

ТОННЕЛИ ИЗ МОНОЛИТНОГО ЖЕЛЕЗОБЕТОНА

ВЫПУСК I

АРМАТУРНЫЕ ИЗДЕЛИЯ

РАБОЧИЕ ЧЕРТЕЖИ

РАЗРАБОТАНЫ ИНСТИТУТАМИ
ЦНИИПРОМЗДАНИЙ

ГЛАВНЫЙ ИНЖЕНЕР ИНСТИТУТА В.В. ГРАНЁВ
ЗАВЕДУЮЩИЙ ОТДЕЛОМ В.Т. ИЛЬИН

ХАРЬКОВСКИЙ ПРОМСТРОЙНИИПРОЕКТ

ГЛАВНЫЙ ИНЖЕНЕР ИНСТИТУТА Н.Ф. ДОВГИЙ
ГЛАВНЫЙ ИНЖЕНЕР ПРОЕКТА А.М. МОНИН

Утверждены
Главным управлением организации
проектирования Госстроя СССР,
письмо от 29.11.89 №4/5-1464
Введены в действие с 01.01.91
Цниипромзданий, приказ от 29.11.89 №146

Обозначение документа	Наименование	Стр.
3.006.1-5.1-ТТ	Технические требования	7
-1	Каркас КП1	8
-2	Каркас КП1-1	8
-3	Каркас КП1-2	9
-4	Каркас КП1-3	9
-5	Каркас КП1-4	10
-6	Каркас КП1-5	10
-7	Каркас КП1-6	11
-8	Каркас КП1-7	11
-9	Каркас КП1-8	12
-10	Каркас КП1-9	12
-11	Каркас КП1-10	13
-12	Каркас КП1-11	13
-13	Каркас КП1-12	14
-14	Каркас КП1-13	14
-15	Каркас КП1-14	15
-16	Каркас КП1-15	15
-17	Каркас КП1-16	16
-18	Каркас КП1-17	16
-19	Каркас КП1-18	17
-20	Каркас КП1-19	17
-21	Каркас КП1-20	18
-22	Каркас КП1-21	18
3.006.1-5.1-23	Каркас КП1-22	19
-24	Каркас КП1-23	19
-25	Каркас КП1-24	20
-26	Каркас КП2	20
-27	Каркас КП2-1	21
-28	Каркас КП2-2	21
-29	Каркас КП2-3	22
-30	Каркас КП2-4	22
-31	Каркас КП2-5	23
-32	Каркас КП2-6	23
-33	Каркас КП2-7	24
-34	Каркас КП2-8, КП2-9	24
-35	Каркас КП2-10	25
-36	Каркас КП2-11	25
-37	Каркас КП2-12	26
-38	Каркас КП2-13	26
-39	Каркас КП2-14	27
-40	Каркас КП2-15	27
-41	Каркас КП2-16	28
-42	Каркас КП2-17	28
-43	Каркас КП2-18	29
-44	Каркас КП2-19	29
-45	Каркас КП2-20	30
-46	Каркас КП2-21	30
-47	Каркас КП2-22	31
-48	Каркас КП2-23	31
-49	Каркас КП3	32
-50	Каркас КП3-1	32
-51	Каркас КП3-2	33
-52	Каркас КП3-3	33

Нач.отд.	Бродский	
Н.контр.	Агранович	
Гл.спец.	Коротецкий	
Зав.гр.	Аграновича	
Вед.инж.	Чепелева	
Провер.	Чепелева	
Разраб.	Литвиненко	

3.006.1-5.1

Содержание

Стадия	Лист	Листов
Р	1	10

ХАРЬКОВСКИЙ ПРОМСТРОЙНИИПРОЕКТ

Инв.№ подл. | Подпись и дата | Взам.инв.№

Обозначение документа	Наименование	Стр.
3.006.1-5.1-53	Каркас КП3-4	34
-54	Каркас КП3-5	34
-55	Каркас КП3-6	35
-56	Каркас КП3-7	35
-57	Каркас КП3-8	36
-58	Каркас КП3-9	36
-59	Каркас КП3-10	37
-60	Каркас КП3-11	37
-61	Каркас КП3-12	38
-62	Каркас КП3-13	38
-63	Каркас КП3-14	39
-64	Каркас КП3-15	39
-65	Каркас КП3-16	40
-66	Каркас КП3-17	40
-67	Каркас КП3-18	41
-68	Каркас КП3-19	41
-69	Каркас КП3-20	42
-70	Каркас КП3-21	42
-71	Каркас КП3-22	43
-72	Каркас КП3-23	43
-73	Каркас КП3-24	44
-74	Каркас КП3-25;	44
	КП3-26	45
-75	Сетка 1.4С $\frac{10AIII}{6AI}$ 285×205 $\frac{125}{25}$;	
	1.1С $\frac{12AIII}{6AI}$ 285×205 $\frac{125}{25}$	
-76	Сетка 1.1С $\frac{14AIII}{6AI}$ 285×205 $\frac{125}{25}$;	45
	1.1С $\frac{12AIII}{6AI}$ 285×265 $\frac{125}{25}$	
3.006.1-5.1-77	Сетка 1.1С $\frac{14AIII}{6AI}$ 285×265 $\frac{125}{25}$;	46
	1.1С $\frac{16AIII}{6AI}$ 285×275 $\frac{175}{25}$	
-78	Сетка 1.1С $\frac{12AIII}{6AI}$ 285×335 $\frac{175}{25}$	46
-79	Сетка 1.1С $\frac{14AIII}{6AI}$ 285×335 $\frac{175}{25}$	47
-80	Сетка 1.1С $\frac{16AIII}{6AI}$ 285×340 $\frac{200}{25}$;	47
	1.1С $\frac{18AIII}{6AI}$ 285×340 $\frac{200}{25}$	
-81	Сетка 1.1С $\frac{14AIII}{6AI}$ 285×390 $\frac{150}{25}$;	48
	1.1С $\frac{16AIII}{6AI}$ 285×390 $\frac{150}{25}$	
-82	Сетка 1.1С $\frac{18AIII}{6AI}$ 285×400 $\frac{200}{25}$;	48
	1.1С $\frac{20AIII}{6AI}$ 285×400 $\frac{200}{25}$	
-83	Сетка 1.1С $\frac{14AIII}{6AI}$ 285×460 $\frac{200}{25}$;	49
	1.1С $\frac{16AIII}{6AI}$ 285×460 $\frac{200}{25}$	
-84	Сетка 1.1С $\frac{20AIII}{6AI}$ 285×460 $\frac{200}{25}$;	49
	1.1С $\frac{22AIII}{6AI}$ 285×460 $\frac{200}{25}$	
-85	Сетка 2.4С $\frac{10AI}{6AI}$ 285×135 $\frac{75}{25}$;	50
	2.4С $\frac{10AI}{6AI}$ 285×145 $\frac{125}{25}$	
-86	Сетка 2.4С $\frac{10AI}{6AI}$ 285×185;	50
	2.1С $\frac{12AI}{6AI}$ 285×185	
-87	Сетка 2.4С $\frac{10AI}{6AI}$ 285×190 $\frac{50}{25}$;	51
	2.1С $\frac{12AI}{6AI}$ 285×190 $\frac{50}{25}$	
-88	Сетка 2.1С $\frac{12AI}{6AI}$ 285×200 $\frac{100}{25}$;	51
	2.4С $\frac{10AI}{6AI}$ 285×205 $\frac{125}{25}$	
-89	Сетка 2.1С $\frac{12AI}{6AI}$ 285×220 $\frac{200}{25}$;	52
	3.1С $\frac{12AIII}{6AI}$ 285×205 $\frac{125}{25}$	
-90	Сетка 3.1С $\frac{14AIII}{6AI}$ 285×205 $\frac{125}{25}$;	52
	3.1С $\frac{16AIII}{6AI}$ 285×205 $\frac{125}{25}$	

Инв.№ подл. | Подпись и дата | Взам. инв.№

Обозначение документа	Наименование	Стр.
3.006.1-5.1-91	Сетка 3.1С $\frac{14AIII}{6AI}$ 285×265 $\frac{125}{25}$;	53
	3.1С $\frac{16AIII}{6AI}$ 285×275 $\frac{175}{25}$	
-92	Сетка 3.1С $\frac{18AIII}{6AI}$ 285×275 $\frac{175}{25}$;	53
	3.1С $\frac{14AIII}{6AI}$ 285×335 $\frac{175}{25}$	
-93	Сетка 3.1С $\frac{16AIII}{6AI}$ 285×340 $\frac{200}{25}$;	54
	3.1С $\frac{18AIII}{6AI}$ 285×340 $\frac{200}{25}$	
-94	Сетка 3.1С $\frac{20AIII}{6AI}$ 285×340 $\frac{200}{25}$;	54
	3.1С $\frac{16AIII}{6AI}$ 285×390 $\frac{150}{25}$	
-95	Сетка 3.1С $\frac{18AIII}{6AI}$ 285×400 $\frac{200}{25}$;	55
	3.1С $\frac{20AIII}{6AI}$ 285×400 $\frac{200}{25}$	
-96	Сетка 3.1С $\frac{22AIII}{6AI}$ 285×405 $\frac{225}{25}$;	55
	3.1С $\frac{16AIII}{6AI}$ 285×460 $\frac{200}{25}$	
-97	Сетка 3.1С $\frac{18AIII}{6AI}$ 285×460 $\frac{200}{25}$;	56
	3.1С $\frac{22AIII}{6AI}$ 285×465 $\frac{225}{25}$	
-98	Сетка 3.1С $\frac{25AIII}{8AI}$ 285×470 $\frac{250}{25}$;	56
	4.1С $\frac{12AIII}{6AI}$ 285×220 $\frac{225+175}{25}$	
-99	Сетка 4.1С $\frac{12AIII}{6AI}$ 285×255 $\frac{25+425}{25}$;	57
	4.1С $\frac{12AIII}{6AI}$ 285×320 $\frac{150+350}{25}$	
-100	Сетка 4.1С $\frac{12AIII}{6AI}$ 285×380 $\frac{225+275}{25}$;	57
	4.1С $\frac{12AIII}{6AI}$ 285×440 $\frac{225+275}{25}$	
-101	Сетка 4.1С $\frac{12AIII}{6AI}$ 285×220 $\frac{175+225}{25}$	58
	4.1С $\frac{12AIII}{6AI}$ 285×220 $\frac{150+250}{25}$	
-102	Сетка 4.1С $\frac{12AIII}{6AI}$ 285×255 $\frac{50+400}{25}$	58
	4.1С $\frac{12AIII}{6AI}$ 285×255 $\frac{25+425}{25}$	
-103	Сетка 4.1С $\frac{12AIII}{6AI}$ 285×255 $\frac{100+350}{25}$	59
	4.1С $\frac{12AIII}{6AI}$ 285×255 $\frac{150+300}{25}$	
	4.1С $\frac{12AIII}{6AI}$ 285×255 $\frac{300+150}{25}$	

Обозначение документа	Наименование	Стр.
3.006.1-5.1-104	Сетка 4.1С $\frac{12AIII}{6AI}$ 285×320 $\frac{225+275}{25}$	59
	4.1С $\frac{12AIII}{6AI}$ 285×320 $\frac{275+225}{25}$	
-105	Сетка 4.1С $\frac{12AIII}{6AI}$ 285×320 $\frac{175+325}{25}$	60
	4.1С $\frac{12AIII}{6AI}$ 285×320 $\frac{200+300}{25}$	
-106	Сетка 4.1С $\frac{12AIII}{6AI}$ 285×380 $\frac{125+375}{25}$	60
	4.1С $\frac{12AIII}{6AI}$ 285×380 $\frac{200+300}{25}$	
	4.1С $\frac{12AIII}{6AI}$ 285×440 $\frac{175+325}{25}$	
-107	Сетка 5.1С $\frac{12AI}{6AI}$ 285×155;	61
	5.1С $\frac{12AI}{6AI}$ 285×155 $\frac{175}{25}$	
-108	Сетка 5.1С $\frac{12AI}{6AI}$ 285×165 $\frac{225}{25}$;	61
	5.1С $\frac{12AI}{6AI}$ 285×170 $\frac{250}{25}$	
-109	Сетка 5.1С $\frac{12AI}{6AI}$ 285×175 $\frac{275}{25}$;	62
	5.1С $\frac{12AI}{6AI}$ 285×185 $\frac{175}{25}$	
-110	Сетка 5.1С $\frac{12AI}{6AI}$ 285×190 $\frac{200}{25}$;	62
	5.1С $\frac{12AI}{6AI}$ 285×195 $\frac{225}{25}$	
-111	Сетка 5.1С $\frac{12AI}{6AI}$ 285×200 $\frac{250}{25}$;	63
	5.1С $\frac{12AI}{6AI}$ 285×205 $\frac{275}{25}$	
-112	Сетка 5.1С $\frac{12AI}{6AI}$ 285×215	63
-113	Сетка 6.4С $\frac{10AIII}{6AI}$ 65×640 $\frac{500}{25}$;	64
	6.4С $\frac{10AIII}{6AI}$ 65×650 $\frac{550}{25}$	
-114	Сетка 6.4С $\frac{10AIII}{6AI}$ 85×640 $\frac{500}{25}$;	64
	6.4С $\frac{10AIII}{6AI}$ 85×650 $\frac{550}{25}$	
-115	Сетка 6.4С $\frac{10AIII}{6AI}$ 105×640 $\frac{500}{25}$;	65
	6.4С $\frac{10AIII}{6AI}$ 105×650 $\frac{550}{25}$	
-116	Сетка 6.4С $\frac{10AIII}{6AI}$ 125×640 $\frac{500}{25}$;	65
	6.4С $\frac{10AIII}{6AI}$ 125×650 $\frac{550}{25}$	
-117	Сетка 6.4С $\frac{10AIII}{6AI}$ 145×640 $\frac{500}{25}$;	66
	6.4С $\frac{10AIII}{6AI}$ 145×650 $\frac{550}{25}$	

Инв.№ подл. | Подпись и дата | Взам. инв.№

Обозначение документа	Наименование	Стр.
3.006.1-5.1-118	Сетка 7.4С $\frac{10AIII}{6AI}$ 185×640 $\frac{500}{25}$;	66
	7.4С $\frac{10AIII}{6AI}$ 185×650 $\frac{550}{25}$	
-119	Сетка 7.4С $\frac{10AIII}{6AI}$ 245×640 $\frac{500}{25}$;	67
	7.4С $\frac{10AIII}{6AI}$ 245×650 $\frac{550}{25}$	
-120	Сетка 7.4С $\frac{10AIII}{6AI}$ 305×640 $\frac{500}{25}$;	67
	7.4С $\frac{10AIII}{6AI}$ 305×650 $\frac{550}{25}$	
-121	Сетка 7.4С $\frac{10AIII}{6AI}$ 365×640 $\frac{500}{25}$;	68
	7.4С $\frac{10AIII}{6AI}$ 365×650 $\frac{550}{25}$	
-122	Сетка 7.4С $\frac{10AIII}{6AI}$ 425×640 $\frac{500}{25}$;	68
	7.4С $\frac{10AIII}{6AI}$ 425×650 $\frac{550}{25}$	
-123	Сетка 8.4С $\frac{10AIII}{6AI}$ 285×45 $\frac{25+225}{25}$;	69
	8.4С $\frac{10AIII}{6AI}$ 285×50 $\frac{25+275}{25}$	
-124	Сетка 8.4С $\frac{10AIII}{6AI}$ 285×55 $\frac{25+325}{25}$;	69
	8.4С $\frac{10AIII}{6AI}$ 285×60 $\frac{25+375}{25}$	
-125	Сетка 8.4С $\frac{10AIII}{6AI}$ 285×65 $\frac{25+425}{25}$	70
-126	Сетка 9.4С $\frac{8AIII}{6AI}$ 65×635 $\frac{475}{25}$;	70
	9.4С $\frac{8AIII}{6AI}$ 65×640 $\frac{500}{25}$	
-127	Сетка 9.4С $\frac{8AIII}{6AI}$ 85×635 $\frac{475}{25}$;	71
	9.4С $\frac{8AIII}{6AI}$ 85×640 $\frac{500}{25}$	
-128	Сетка 9.4С $\frac{8AIII}{6AI}$ 105×635 $\frac{475}{25}$;	71
	9.4С $\frac{8AIII}{6AI}$ 105×640 $\frac{500}{25}$	
-129	Сетка 9.4С $\frac{8AIII}{6AI}$ 125×635 $\frac{475}{25}$;	72
	9.4С $\frac{8AIII}{6AI}$ 125×640 $\frac{500}{25}$	
-130	Сетка 9.4С $\frac{8AIII}{6AI}$ 145×635 $\frac{475}{25}$;	72
	9.4С $\frac{8AIII}{6AI}$ 145×640 $\frac{500}{25}$	
-131	Сетка 10.4С $\frac{8AIII}{6AI}$ 185×635 $\frac{475}{25}$;	73
	10.4С $\frac{8AIII}{6AI}$ 185×640 $\frac{500}{25}$	
-132	Сетка 10.4С $\frac{8AIII}{6AI}$ 245×635 $\frac{475}{25}$;	73

Обозначение документа	Наименование	Стр.
3.006.1-5.1-132	10.4С $\frac{8AIII}{6AI}$ 245×640 $\frac{500}{25}$	73
-133	Сетка 10.4С $\frac{8AIII}{6AI}$ 305×635 $\frac{475}{25}$;	74
	10.4С $\frac{8AIII}{6AI}$ 305×640 $\frac{500}{25}$	
-134	Сетка 10.4С $\frac{8AIII}{6AI}$ 365×635 $\frac{475}{25}$;	74
	10.4С $\frac{8AIII}{6AI}$ 365×640 $\frac{500}{25}$	
-135	Сетка 10.4С $\frac{8AIII}{6AI}$ 425×635 $\frac{475}{25}$;	75
	10.4С $\frac{8AIII}{6AI}$ 425×640 $\frac{500}{25}$	
-136	Сетка 11.4С $\frac{6AI}{6AI}$ 65×45 $\frac{75}{25}$;	75
	11.4С $\frac{6AI}{6AI}$ 95×45 $\frac{75}{25}$	
-137	Сетка 11.4С $\frac{6AI}{6AI}$ 125×45 $\frac{75}{25}$;	76
	11.4С $\frac{6AI}{6AI}$ 155×45 $\frac{75}{25}$	
-138	Сетка 12.4С $\frac{6AI}{6AI}$ 185×45 $\frac{75}{25}$;	76
	12.4С $\frac{6AI}{6AI}$ 215×45 $\frac{75}{25}$	
-139	Сетка 12.4С $\frac{6AI}{6AI}$ 275×45 $\frac{75}{25}$;	77
	12.4С $\frac{6AI}{6AI}$ 335×45 $\frac{75}{25}$	
-140	Сетка 12.4С $\frac{6AI}{6AI}$ 395×45 $\frac{75}{25}$	77
-141	Сетка 13.1С $\frac{12AIII}{6AI}$ 285×140 $\frac{100}{25}$;	78
	13.1С $\frac{12AIII}{6AI}$ 285×150 $\frac{150}{25}$	
-142	Сетка 13.1С $\frac{14AIII}{6AI}$ 285×150 $\frac{150}{25}$;	78
	13.1С $\frac{12AIII}{6AI}$ 285×180 $\frac{150}{25}$	
-143	Сетка 13.1С $\frac{12AIII}{6AI}$ 285×190 $\frac{50}{25}$;	79
	13.1С $\frac{14AIII}{6AI}$ 285×190 $\frac{50}{25}$	
-144	Сетка 13.1С $\frac{12AIII}{6AI}$ 285×200 $\frac{100}{25}$;	79
	13.1С $\frac{12AIII}{6AI}$ 285×210 $\frac{150}{25}$	
-145	Сетка 13.1С $\frac{14AIII}{6AI}$ 285×210 $\frac{150}{25}$;	80
	13.1С $\frac{16AIII}{6AI}$ 285×205 $\frac{125}{25}$	
-146	Сетка 13.1С $\frac{12AIII}{6AI}$ 285×230 $\frac{100}{25}$;	80
	13.1С $\frac{14AIII}{6AI}$ 285×230 $\frac{100}{25}$	

Инв.№ подл. | Подпись и дата | Взам.инв.№

Обозначение документа	Наименование	Стр.
3.006.1-5.1-147	Сетка $13.1С\frac{16АIII}{6АI}285\times225\frac{75}{25}$;	81
	$13.1С\frac{16АIII}{6АI}285\times220\frac{50}{25}$	
-148	Сетка $13.1С\frac{14АIII}{6АI}285\times215$;	81
	$13.1С\frac{14АIII}{6АI}285\times225\frac{75}{25}$	
-149	Сетка $13.1С\frac{18АIII}{6АI}285\times220\frac{50}{25}$;	82
	$13.1С\frac{18АIII}{6АI}285\times235\frac{125}{25}$	
-150	Сетка $13.1С\frac{14АIII}{6АI}285\times230\frac{100}{25}$;	82
	$13.1С\frac{14АIII}{6АI}285\times240\frac{150}{25}$	
-151	Сетка $13.1С\frac{16АIII}{6АI}285\times240\frac{150}{25}$;	83
	$13.1С\frac{16АIII}{6АI}285\times275$	
-152	Сетка $13.1С\frac{14АIII}{6АI}285\times265\frac{125}{25}$;	83
	$13.1С\frac{14АIII}{6АI}285\times275$	
-153	Сетка $13.1С\frac{20АIII}{6АI}285\times275$;	84
	$13.1С\frac{18АIII}{6АI}285\times290\frac{100}{25}$	
-154	Сетка $13.1С\frac{16АIII}{6АI}285\times280\frac{50}{25}$;	84
	$13.1С\frac{16АIII}{6АI}285\times290\frac{100}{25}$	
-155	Сетка $13.1С\frac{20АIII}{6АI}285\times290\frac{100}{25}$;	85
	$13.1С\frac{18АIII}{6АI}285\times310\frac{50}{25}$;	
	$13.1С\frac{20АIII}{6АI}285\times310\frac{50}{25}$	
-156	Сетка $13.1С\frac{16АIII}{6АI}285\times305$;	85
	$13.1С\frac{16АIII}{6АI}285\times315\frac{75}{25}$	
-157	Сетка $13.1С\frac{14АIII}{6АI}285\times335$;	86
	$13.1С\frac{16АIII}{6АI}285\times345\frac{75}{25}$	
-158	Сетка $13.1С\frac{18АIII}{6АI}285\times345\frac{75}{25}$;	86
	$13.1С\frac{20АIII}{6АI}285\times345\frac{75}{25}$	

Обозначение документа	Наименование	Стр.
3.006.1-5.1-159	Сетка $14.4С\frac{10АI}{8АI}17\times285\frac{25}{40+45}$;	87
	$14.4С\frac{10АI}{8АI}21\times285\frac{25}{40}$;	
	$14.4С\frac{10АI}{8АI}27\times285\frac{25}{40}$	
-160	Сетка $14.4С\frac{10АI}{8АI}33\times285\frac{25}{40}$;	87
	$14.4С\frac{10АI}{8АI}36\times285\frac{25}{40}$;	
	$15.4С\frac{10АI}{8АI}13\times285$	
-161	Сетка $15.4С\frac{10АI}{8АI}18\times285$;	88
	$15.4С\frac{10АI}{8АI}23\times285$;	
	$15.4С\frac{10АI}{8АI}28\times285$	
-162	Сетка $16.4С\frac{10АIII}{6АIII}25\times340\frac{400}{25}$	88
	$16.4С\frac{10АIII}{6АIII}25\times350\frac{450}{25}$	
-163	Сетка $16.4С\frac{10АIII}{6АIII}30\times340\frac{400}{25}$;	89
	$16.4С\frac{10АIII}{6АIII}30\times350\frac{450}{25}$	
-164	Сетка $17.4С\frac{8АIII}{6АIII}25\times335\frac{375}{25}$;	89
	$17.4С\frac{8АIII}{6АIII}25\times340\frac{400}{25}$	
-165	Сетка $17.4С\frac{8АIII}{6АIII}30\times335\frac{375}{25}$;	90
	$17.4С\frac{8АIII}{6АIII}30\times340\frac{400}{25}$	
-166	Стержень арматурный СТ1..СТ4	90

Инв.№подл. | Подпись и дата | Взам.инв.№

I. Настоящий выпуск содержит рабочие чертежи сварных сеток для армирования монолитных железобетонных тоннелей.

2. Изготовление, правила приемки, методы контроля, транспортирование и хранение сварных сеток производить в соответствии с требованиями ГОСТ 23279-85.

3. Пространственные каркасы выполняются из плоских арматурных сеток при помощи контактной точечной сварки с применением сварочных клещей.

4. Обозначения.

4.I. Обозначение арматурных сеток принято по ГОСТ 23279-85. При этом, в начале обозначения введены дополнительные индексы, определяющие место сетки в тоннеле:

I - верхняя сетка в днище;

2 - нижняя пролетная сетка в днище и верхняя пролетная сетка в перекрытии;

3 - нижняя сетка в перекрытии;

4 - внутренняя сетка в стене;

5 - наружная пролетная сетка в стене;

6 - нижняя сетка продольного армирования в днище;

7 - верхняя сетка продольного армирования в днище;

8 - сетка - выпуск из днища в шве бетонирования с внутренней стороны стены;

9 - верхняя сетка продольного армирования в перекрытии;

I0 - нижняя сетка продольного армирования в перекрытии;

II - наружная стыковая сетка в стене;

I2 - внутренняя стыковая сетка в стене;

I3 - угловая сетка;

I4 - сетка - фиксатор положения верхней арматуры в днище и перекрытии;

I5 - сетка - фиксатор положения внутренней и наружной арматуры в стенах;

I6 - сетка для армирования днища поперечной арматурой;

I7 - сетка для армирования перекрытия поперечной арматурой.

Пример: $3.\ I\ C\ \frac{20\ A\ III}{6AI}\ I45 \times 275 - \frac{I75}{25}$

Индекс, характеризующий место сетки в тоннеле (см. выше)

Обозначение сетки по ГОСТ 23279-85

4.2. Маркировка пространственных каркасов имеет следующую структуру: КПХ - Х

КП - каркас пространственный

Х - индекс, характеризующий место каркаса в тоннеле: I - в днище; 2 - в перекрытии; 3 - в стене

Х - порядковый номер каркаса данного типа

Пример: КП3-7 - каркас пространственный, располагаемый в стене с 7 порядковым номером данного типа.

5. В пространственных каркасах типа КП3 стержни позиций 4 и 5 устанавливаются попарно у торцов пространственных каркасов.

Нач.отд.	Брояский		3.006.1-5.1-ТТ
Н.контр.	Аграновну		
Гл.спец.	Коротецкий		Технические требования
Зав.лр.	Аграновну		Стадия Р; Лист; Листов 1
Вед.инж.	Чепелева		Харьковский Промстройниипроект

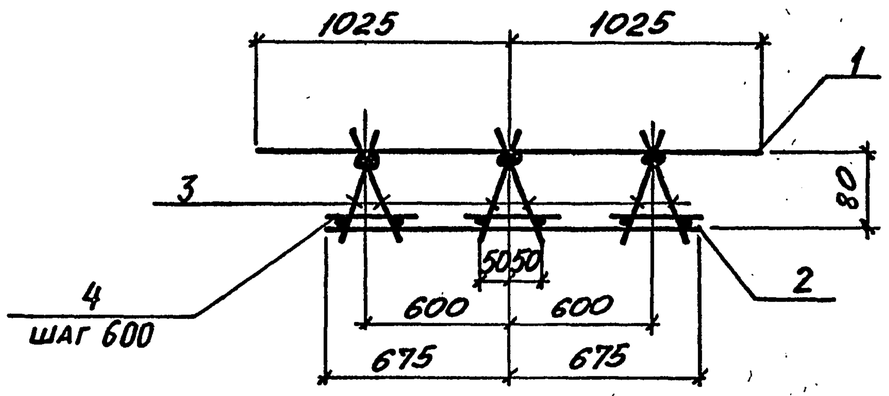

Марка каркаса	Поз.	Наименование	Кол.	Обозначение документа	Масса каркаса, кг
КП1	1	Сетка 14С $\frac{10AIII}{6AI}$ 285х205 $\frac{125}{25}$	1	3.006.1-5.1-75	63,9
	2	2-4С $\frac{10AI}{6AI}$ 285х135 $\frac{75}{25}$	1	-85	
	3	14-4С $\frac{10AI}{8AI}$ 17х285 $\frac{25}{40+45}$	6	-159	
	4	ф6AI ℓ=150; 0,03 кг	15	без черт.	

Арматура класса A-I, A-III по ГОСТ 5781-82

Нач. отд.	Бродский		3.006.1-5.1-1			
Н. контр.	Агранович					
Гл. спец.	Коротецкий					
Зав. гр.	Агранович		Каркас КП1	Стадия	Лист	Листов
Вед. инж.	Чепелева			Р		1
Провер.	Чепелева			ХАРЬКОВСКИЙ ПРОМСТРОЙНИИПРОЕКТ		
Разраб.	Тремль					

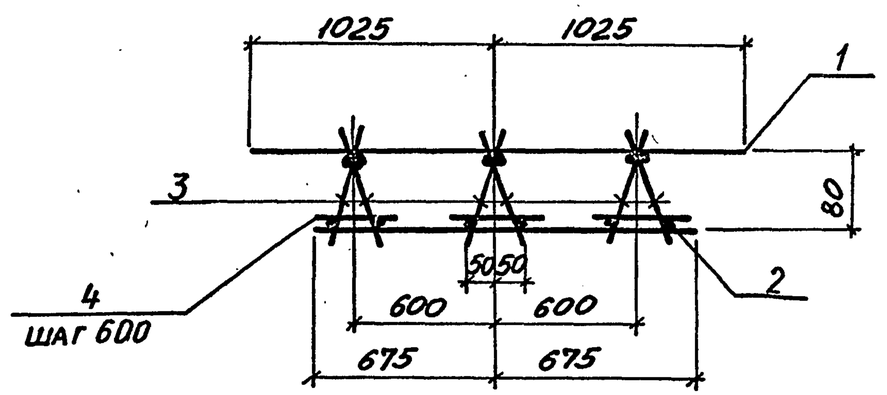

Марка каркаса	Поз.	Наименование	Кол.	Обозначение документа	Масса каркаса, кг
КП1-1	1	Сетка 11С $\frac{12AIII}{6AI}$ 285х205 $\frac{125}{25}$	1	3.006.1-5.1-75	72,3
	2	2-4С $\frac{10AI}{6AI}$ 285х135 $\frac{75}{25}$	1	-85	
	3	14-4С $\frac{10AI}{8AI}$ 17х285 $\frac{25}{40+45}$	6	-159	
	4	ф6AI ℓ=150; 0,03 кг	15	без черт.	

Арматура класса A-I, A-III по ГОСТ 5781-82

Нач. отд.	Бродский		3.006.1-5.1-2			
Н. контр.	Агранович					
Гл. спец.	Коротецкий					
Зав. гр.	Агранович		Каркас КП1-1	Стадия	Лист	Листов
Вед. инж.	Чепелева			Р		1
Провер.	Чепелева			ХАРЬКОВСКИЙ ПРОМСТРОЙНИИПРОЕКТ		
Разраб.	Тремль					

Инв. № подл. | Подпись и дата | Взам. инв. №

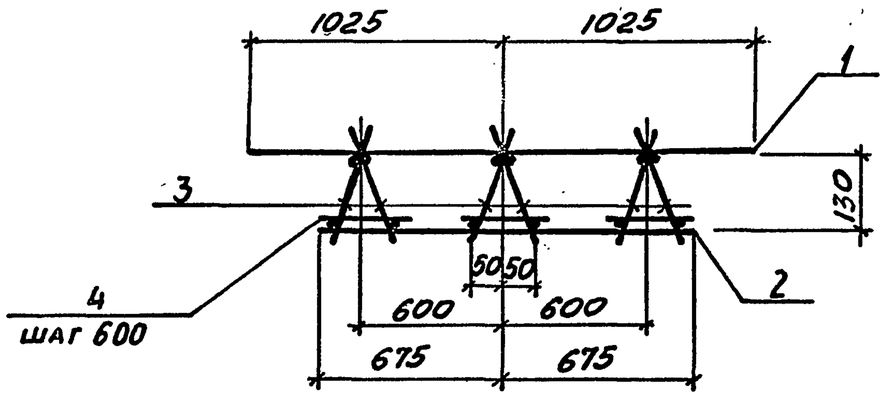

Марка каркаса	Поз.	Наименование	Кол.	Обозначение документа	Масса каркаса, кг
КП 1-2	1	Сетка 1.1С $\frac{12AIII}{6AI}$ 285×205 $\frac{125}{25}$	1	3.006.1-5.1-75	72,9
	2	24С $\frac{10AI}{6AI}$ 285×135 $\frac{75}{25}$	1	-85	
	3	14.4С $\frac{10AI}{8AI}$ 21×285 $\frac{25}{40}$	6	-159	
	4	ф6AI ℓ=150; 0,03кг	15	без черт.	

Арматура класса A-I, A-III по ГОСТ 5781-82

Нач. отд.	Бродский			3.006.1-5.1-3	
Н. контр.	Агранович				
Гл. спец.	Коротецкий				
Зав. гр.	Агранович			Каркас КП1-2	Стадия: Р; Лист: ; Листов: 1
Вед. инж.	Чепелева				ХАРЬКОВСКИЙ ПРОМСТРОЙНИИПРОЕКТ
Провер.	Чепелева				
Разраб.	Тремль				

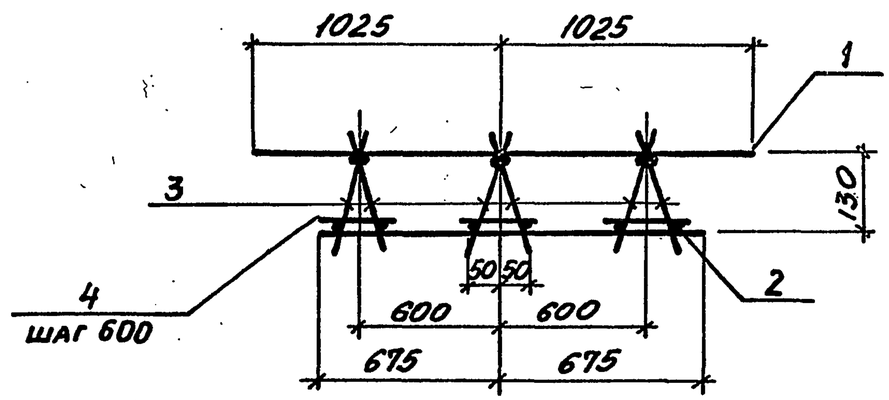

Марка каркаса	Поз.	Наименование	Кол.	Обозначение документа	Масса каркаса, кг
КП 1-3	1	Сетка 1.1С $\frac{14AIII}{6AI}$ 285×205 $\frac{125}{25}$	1	3.006.1-5.1-76	82,8
	2	24С $\frac{10AI}{6AI}$ 285×135 $\frac{75}{25}$	1	-85	
	3	14.4С $\frac{10AI}{8AI}$ 21×285 $\frac{25}{40}$	6	-159	
	4	ф6AI ℓ=150; 0,03кг	15	без черт.	

Арматура класса A-I, A-III по ГОСТ 5781-82

Нач. отд.	Бродский			3.006.1-5.1-4	
Н. контр.	Агранович				
Гл. спец.	Коротецкий				
Зав. гр.	Агранович			Каркас КП1-3	Стадия: Р; Лист: ; Листов: 1
Вед. инж.	Чепелева				ХАРЬКОВСКИЙ ПРОМСТРОЙНИИПРОЕКТ
Провер.	Чепелева				
Разраб.	Тремль				

Взам. инв. № | Подпись и дата | Инв. № подл.

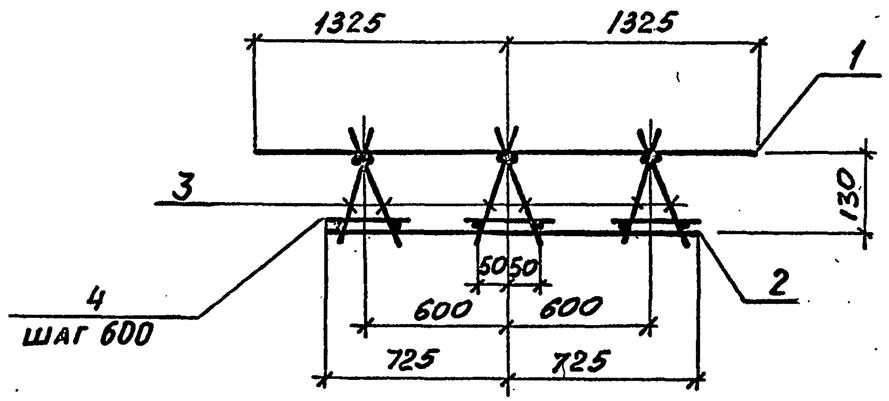

Марка каркаса	Поз.	Наименование	Кол.	Обозначение документа	Масса каркаса, кг
КП1-4	1	Сетка $1.1С\frac{12AIII}{6AI}$ 285×265 $\frac{125}{25}$	1	3.006.1-5.1-76	82,4
	2	$24С\frac{10AI}{6AI}$ 285×145 $\frac{125}{25}$	1	-85	
	3	$14.4С\frac{10AI}{8AI}$ 21×285 $\frac{25}{40}$	6	-159	
	4	ф6AI ℓ=150; 0,03кг	15	без черт.	

Арматура класса A-I, A-III по ГОСТ 5781-82

Нач. отд.	Бродский			3.006.1-5.1-5	
Н.контр.	Агранович				
Гл. спец.	Коротецкий				
Зав. гр.	Агранович			Каркас КП1-4	Стадия: Р; Лист: ; Листов: 1
Вед. инж.	Чепелева				ХАРЬКОВСКИЙ ПРОМСТРОЙНИИПРОЕКТ
Провер.	Чепелева				
Разраб.	Тремль				

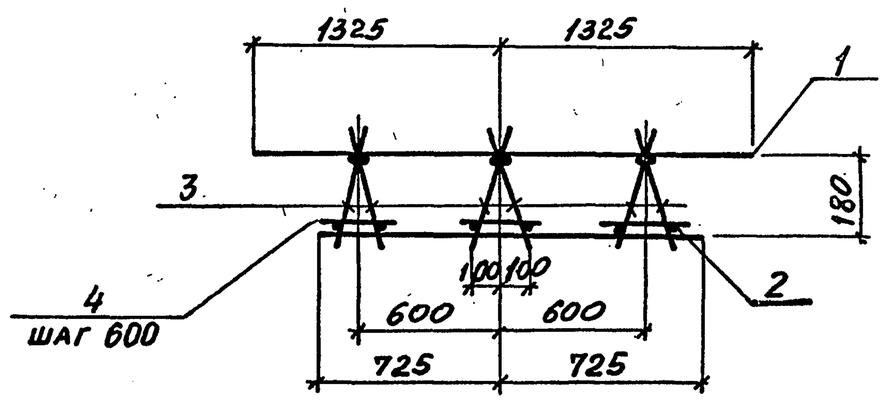

Марка каркаса	Поз.	Наименование	Кол.	Обозначение документа	Масса каркаса кг
КП1-5	1	Сетка $1.1С\frac{12AIII}{6AI}$ 285×265 $\frac{125}{25}$	1	3.006.1-5.1-76	84,5
	2	$24С\frac{10AI}{6AI}$ 285×145 $\frac{125}{25}$	1	-85	
	3	$14.4С\frac{10AI}{8AI}$ 27×285 $\frac{25}{40}$	6	-159	
	4	ф6AI ℓ=250; 0,06кг	15	без черт.	

Арматура класса A-I, A-III по ГОСТ 5781-82

Нач. отд.	Бродский			3.006.1-5.1-6	
Н.контр.	Агранович				
Гл. спец.	Коротецкий				
Зав. гр.	Агранович			Каркас КП1-5	Стадия: Р; Лист: ; Листов: 1
Вед. инж.	Чепелева				ХАРЬКОВСКИЙ ПРОМСТРОЙНИИПРОЕКТ
Провер.	Чепелева				
Разраб.	Тремль				

Инв. № подл. | Подпись и дата | Взам. инв. №

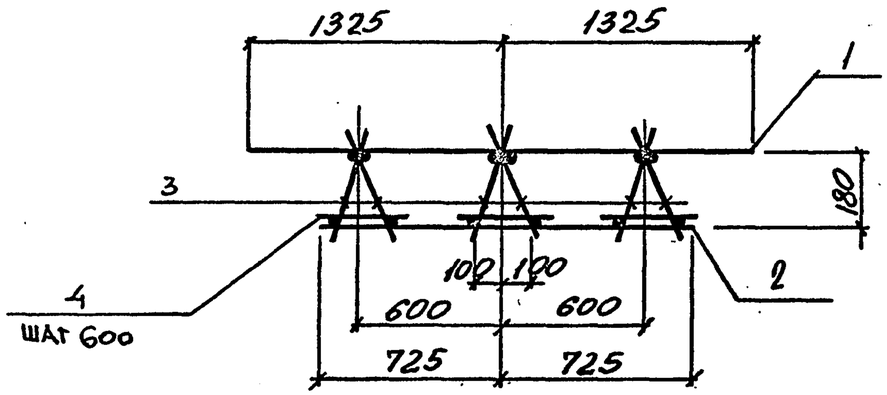

Марка каркаса	Поз.	Наименование	Кол.	Обозначение документа	Масса каркаса, кг
КП1-6	1	Сетка 1.1С $\frac{14AIII}{6AI}$ 285×265 $\frac{125}{25}$	1	3.006.1-5.1-77	98,7
	2	24С $\frac{10AI}{6AI}$ 285×145 $\frac{125}{25}$	1	-85	
	3	14.4С $\frac{10AI}{8AI}$ 27×285 $\frac{25}{40}$	6	-159	
	4	ф6AI ℓ=250 0,06кг	15	без черт.	

Арматура класса A-I, A-III по ГОСТ 5781-82

Нач.отд.	Бродский	3.006.1-5.1-7	
Н.контр.	Агранович		
Гл.спец.	Коротецкий		
Зав.гр.	Агранович		
Вед.инж.	Чепелева	Каркас КП1-6	Стадия: Р; Лист: ; Листов: 1
Провер.	Чепелева		Харьковский Промстройниипроект
Разраб.	Тремль		

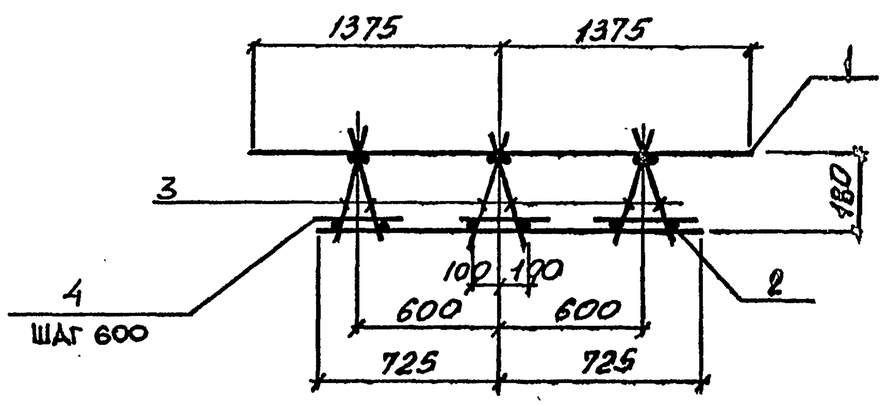

Марка каркаса	Поз.	Наименование	Кол.	Обозначение документа	Масса каркаса, кг
КП1-7	1	Сетка 1.1С $\frac{16AIII}{6AI}$ 285×275 $\frac{175}{25}$	1	3.006.1-5.1-77	115,8
	2	24С $\frac{10AI}{6AI}$ 285×145 $\frac{125}{25}$	1	-85	
	3	14.4С $\frac{10AI}{8AI}$ 27×285 $\frac{25}{40}$	6	-159	
	4	ф6AI ℓ=250; 0,06кг	15	без черт.	

Арматура класса A-I, A-III по ГОСТ 5781-82

Нач.отд.	Бродский	3.006.1-5.1-8	
Н.контр.	Агранович		
Гл.спец.	Коротецкий		
Зав.гр.	Агранович		
Вед.инж.	Чепелева	Каркас КП1-7	Стадия: Р; Лист: ; Листов: 1
Провер.	Чепелева		Харьковский Промстройниипроект
Разраб.	Тремль		

Взам.инв.№ | Подпись и дата | Инв.№ подл.

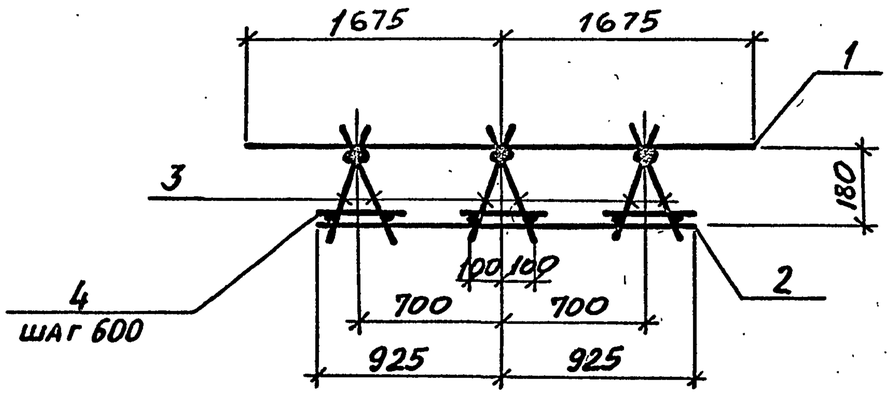

Марка каркаса	Поз.	Наименование	Кол.	Обозначение документа	Масса каркаса, кг
КП1-8	1	Сетка 1.1С $\frac{12AIII}{6AI}$ 285×335 $\frac{175}{25}$	1	3.006.1-5.1-78	100,1
	2	24С $\frac{10AI}{6AI}$ 285×185	1	-86	
	3	14.4С $\frac{10AI}{8AI}$ 27×285 $\frac{25}{40}$	6	-159	
	4	ФбАI ℓ=250; 0,06кг	15	Без черт.	

Арматура класса AI, AIII по ГОСТ 5781-82

Нач. отд.	Бродский		3.006.1-5.1-9
Н. контр.	Агранович		
Гл. спец.	Коротецкий		
Зав. гр.	Агранович		Каркас КП1-8
Вед. инж.	Чепелева		Стадия: Р; Лист: ; Листов: 1
Провер.	Чепелева		ХАРЬКОВСКИЙ ПРОМСТРОЙНИИПРОЕКТ
Разраб.	Тремль		

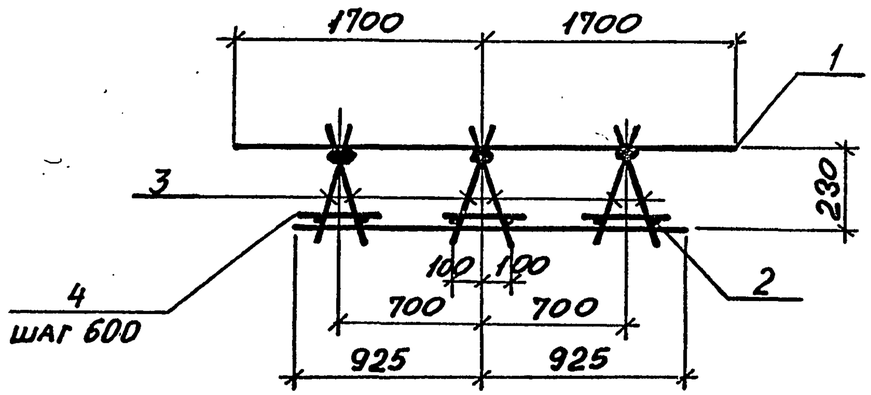

Марка каркаса	Поз.	Наименование	Кол.	Обозначение документа	Масса каркаса, кг
КП1-9	1	Сетка 1.1С $\frac{14AIII}{6AI}$ 285×335 $\frac{175}{25}$	1	3.006.1-5.1-79	118,0
	2	24С $\frac{10AI}{6AI}$ 285×185	1	-86	
	3	14.4С $\frac{10AI}{8AI}$ 33×285 $\frac{25}{40}$	6	-160	
	4	ФбАI ℓ=250; 0,06кг	15	Без черт.	

Арматура класса AI, AIII по ГОСТ 5781-82

Нач. отд.	Бродский		3.006.1-5.1-10
Н. контр.	Агранович		
Гл. спец.	Коротецкий		
Зав. гр.	Агранович		Каркас КП1-9
Вед. инж.	Чепелева		Стадия: Р; Лист: ; Листов: 1
Провер.	Чепелева		ХАРЬКОВСКИЙ ПРОМСТРОЙНИИПРОЕКТ
Разраб.	Тремль		

Инв. № подл. | Подпись и дата | Взам. инв. №

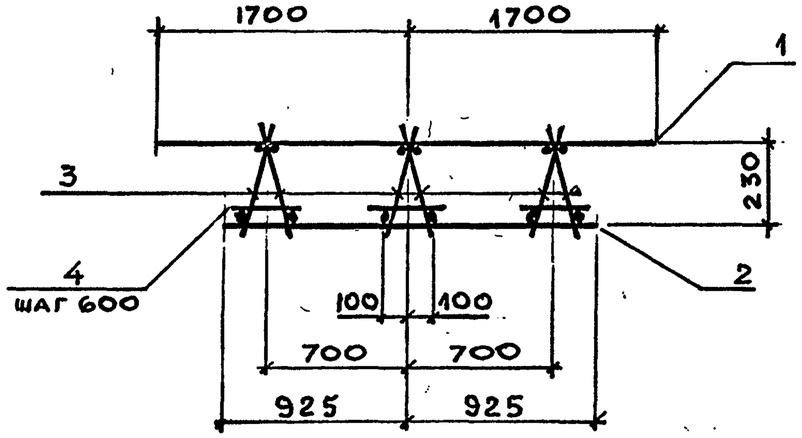

Марка каркаса	Поз.	Наименование	Кол.	Обозначение документа	Масса каркаса, кг
КП1-10	1	Сетка 1.1С $\frac{16AIII}{6AI}$ 285×340 $\frac{200}{25}$	1	3.006.1-5.1-80	137,8
	2	2.1С $\frac{10AI}{6AI}$ 285×185	1	-86	
	3	14.4С $\frac{10AI}{8AI}$ 33×285 $\frac{25}{40}$	6	-160	
	4	Ø6AI; ℓ=250; 0,06 кг	15	Без черт.	

Арматура класса А-I, А-III по ГОСТ 5781-82

Нач.отд.	Бродский	3.006.1-5.1-11	
Н.контр	Агранович		
Гл.спец.	Коротецкий		
Зав.гр.	Агранович	Каркас КП1-10	Стадия Р; Лист; Листов 1
Вед.инж	Чепелева		Харьковский Промстройниипроект
Провер.	Чепелева		
Разраб	Тремль		

Формат А4

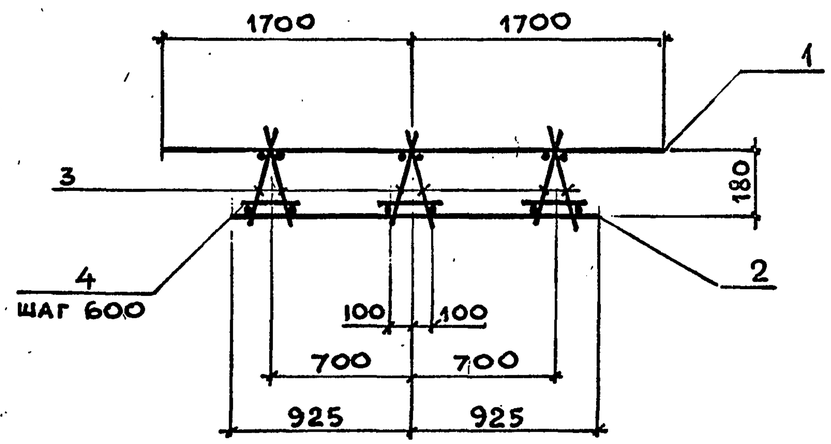

Марка каркаса	Поз.	Наименование	Кол.	Обозначение документа	Масса каркаса, кг
КП1-11	1	Сетка 1.1С $\frac{18AIII}{6AI}$ 285×340 $\frac{200}{25}$	1	3.006.1-5.1-80	166,8
	2	2.1С $\frac{12AI}{6AI}$ 285×185	1	-86	
	3	14.4С $\frac{10AI}{8AI}$ 33×28	6	-160	
	4	Ø6AI; ℓ=250; 0,06 кг	15	Без черт.	

Арматура класса А-I, А-III по ГОСТ 5781-82

Нач.отд.	Бродский	3.006.1-5.1-12	
Н.контр	Агранович		
Гл.спец.	Коротецкий		
Зав.гр.	Агранович	Каркас КП1-11	Стадия Р; Лист; Листов 1
Вед.инж	Чепелева		Харьковский Промстройниипроект
Провер.	Чепелева		
Разраб.	Тремль		

Взам.инв.№ | Подпись и дата | Инв.№ подл.

24249-02 14

Формат А4

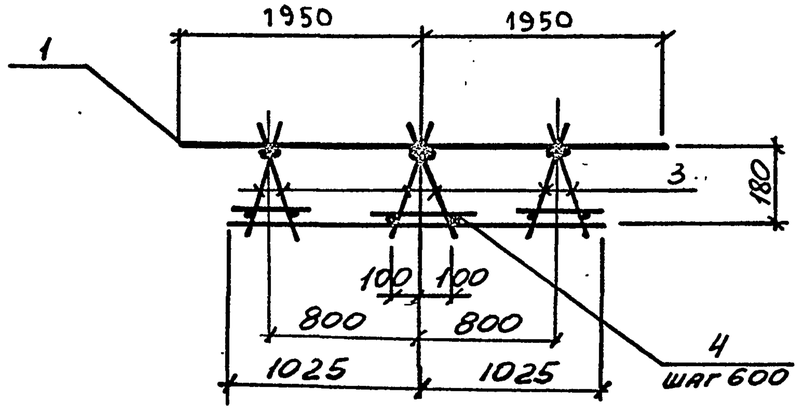

Марка каркаса	Поз.	Наименование	Кол.	Обозначение документа	Масса каркаса, кг
КП 1-12	1	Сетка 1.1С $\frac{14AIII}{6AI}$ 285×390 $\frac{150}{25}$	1	3.006.1-5.1-81	128,6
	2	24С $\frac{10AI}{6AI}$ 285×205 $\frac{125}{25}$	1	-88	
	3	14.4С $\frac{10AI}{8AI}$ 27×285 $\frac{26}{40}$	6	-159	
	4	ф6AI l=250; 0,06кг	15	Без черт.	

Арматура класса A-I, A-III по ГОСТ 5781-82

Нач.отд.	Бродский		3.006.1-5.1-13	
Н.контр.	Агранович			
Гл.спец.	Коротецкий			
Зав.гр.	Агранович		Каркас КП1-12	Стадия: Р; Лист: ; Листов: 1
Вед.инж.	Чепелева			Харьковский Промстройниипроект
Провер.	Чепелева			
Разраб.	Тремль			

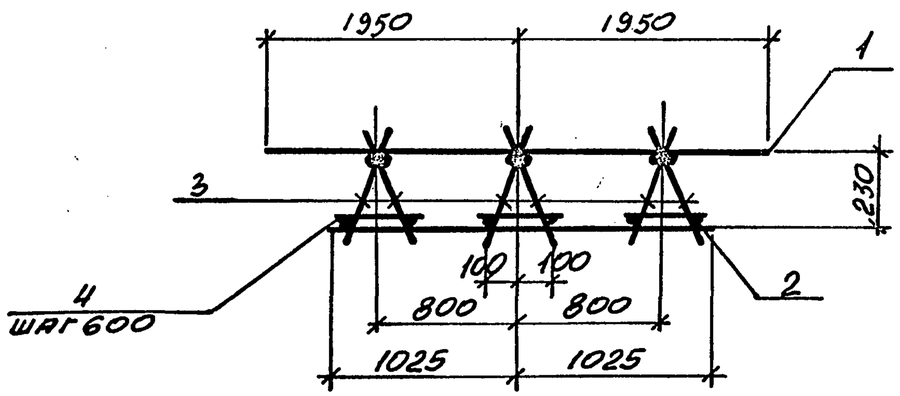

Марка каркаса	Поз.	Наименование	Кол.	Обозначение документа	Масса каркаса, кг
КП1-13	1	Сетка 1.1С $\frac{16AIII}{6AI}$ 285×390 $\frac{150}{25}$	1	3.006.1-5.1-81	152,0
	2	24С $\frac{10AI}{6AI}$ 285×205 $\frac{125}{25}$	1	-88	
	3	14.4С $\frac{10AI}{8AI}$ 33×285 $\frac{25}{40}$	6	-160	
	4	ф6AI l=250; 0,06кг	15	Без черт.	

Арматура класса A-I, A-III по ГОСТ 5781-82

Нач.отд.	Бродский		3.006.1-5.1-14	
Н.контр.	Агранович			
Гл.спец.	Коротецкий			
Зав.гр.	Агранович		Каркас КП1-13	Стадия: Р; Лист: ; Листов: 1
Вед.инж.	Чепелева			Харьковский Промстройниипроект
Провер.	Чепелева			
Исполн.	Тремль			

Инв.№подл. | Подпись и дата | Взам.инв.№

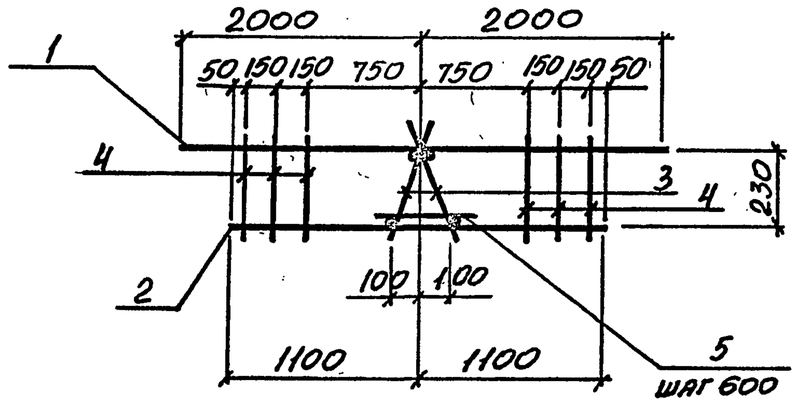

Марка каркаса	Поз.	Наименование	Кол.	Обозначение документа	Масса каркаса кг
КП 1-14	1	Сетка 1.1С $\frac{18AIII}{6AI}$ 285×400 $\frac{200}{25}$	1	3.006.1-5.1-82	198,7
	2	2.1С $\frac{12AI}{6AI}$ 285×220 $\frac{200}{25}$	1	-89	
	3	14.4С $\frac{10AI}{8AI}$ 33×285 $\frac{25}{40}$	2	-160	
	4	16.4С $\frac{10AIII}{6AIII}$ 25×350 $\frac{450}{25}$	6	-162	
	5	ф6 AIII ℓ=250; 0,06кг	5	без черт.	

Арматура класса A-I, A-III по ГОСТ 5781-82

Нач.отд.	Бродский			3.006.1-5.1-15	
Н.контр.	Агранович				
Гл.спец.	Коротецкий				
Зав.гр.	Агранович			Каркас КП 1-14	Стадия: Р; Лист: ; Листов: 1
Ведущ.	Чепелева				Харьковский Промстройниипроект
Провер.	Чепелева				
Разраб.	Тремль				

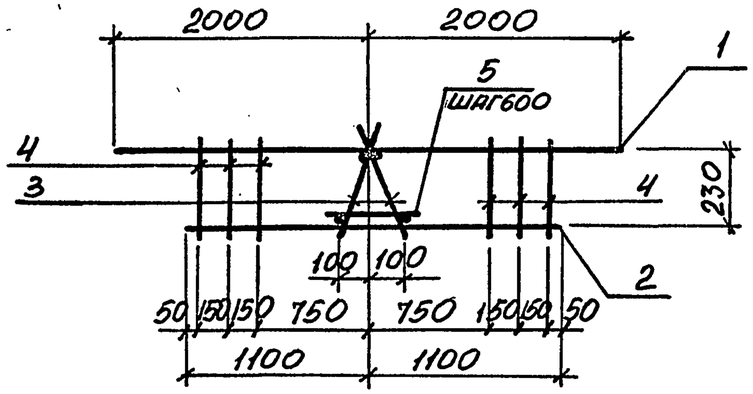

Марка каркаса	Поз.	Наименование	Кол.	Обозначение документа	Масса каркаса кг
КП 1-15	1	Сетка 1.1С $\frac{20AIII}{6AI}$ 285×400 $\frac{200}{25}$	1	3.006.1-5.1-82	225,7
	2	2.1С $\frac{12AI}{6AI}$ 285×220 $\frac{200}{25}$	1	-89	
	3	14.4С $\frac{10AI}{8AI}$ 33×285 $\frac{25}{40}$	2	-160	
	4	16.4С $\frac{10AIII}{6AIII}$ 25×340 $\frac{400}{25}$	6	-162	
	5	ф6 AI ℓ=250; 0,06кг	5	без черт.	

Арматура класса A-I, A-III по ГОСТ 5781-82

Инв.№ подл. | Подпись и дата | Взам.инв.№

Нач.отд.	Бродский			3.006.1-5.1-16	
Н.контр.	Агранович				
Гл.спец.	Коротецкий				
Зав.гр.	Агранович			Каркас КП 1-15	Стадия: Р; Лист: ; Листов: 1
Вед.инж.	Чепелева				Харьковский Промстройниипроект
Провер.	Чепелева				
Разраб.	Тремль				

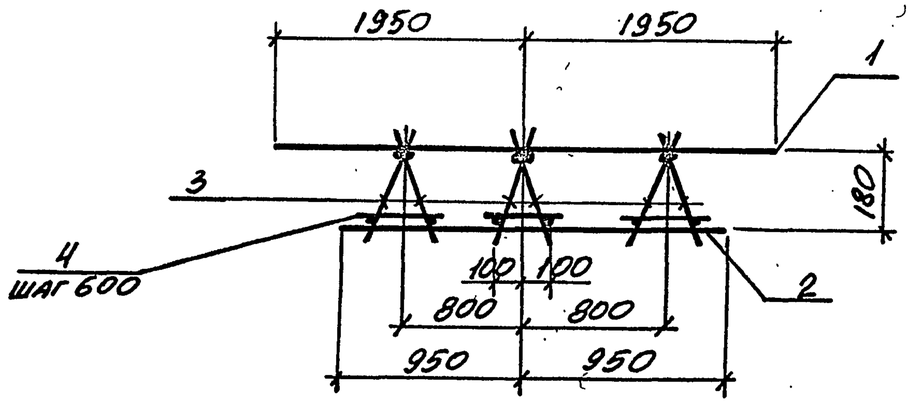

Марка каркаса	Поз.	Наименование	Кол.	Обозначение документа	Масса каркаса, кг
КП1-16	1	Сетка 1.1С $\frac{14AIII}{6AI}$ 285×390 $\frac{150}{25}$	1	3.006.1-5.1-81	127,3
	2	2.4С $\frac{10AI}{6AI}$ 285×190 $\frac{50}{25}$	1	-87	
	3	14.4С $\frac{10AI}{8AI}$ 27×285 $\frac{25}{40}$	6	-159	
	4	ф6 AI с=250; 0,06 кг	15	без черт.	

Арматура класса A-I, A-III по ГОСТ 5781-82

Нач. отд.	Бродский		3.006.1-5.1-17
Н. контр.	Агранович		
Гл. спец.	Коротецкий		
Зав. гр.	Агранович		Каркас КП1-16
Вед. инж.	Чепелева		Стадия: Р; Лист: ; Листов: 1
Провер.	Чепелева		ХАРЬКОВСКИЙ ПРОМСТРОЙНИИПРОЕКТ
Разраб.	Тремль		

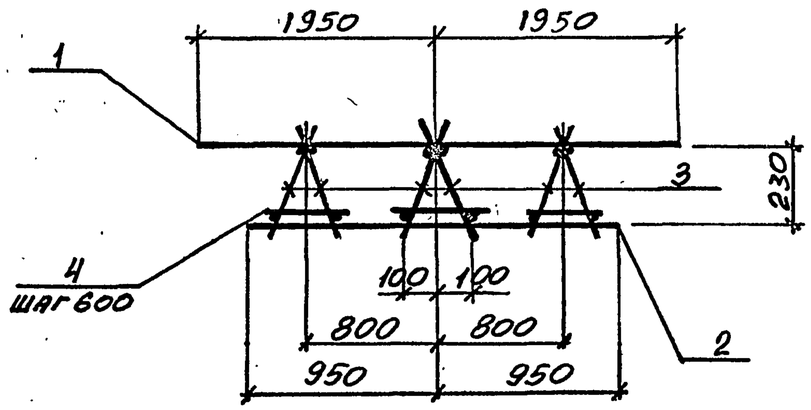

Марка каркаса	Поз.	Наименование	Кол.	Обозначение документа	Масса каркаса, кг
КП1-17	1	Сетка 1.1С $\frac{16AIII}{6AI}$ 285×390 $\frac{150}{25}$	1	3.006.1-5.1-81	150,7
	2	2.4С $\frac{10AI}{6AI}$ 285×190 $\frac{50}{25}$	1	-87	
	3	14.4С $\frac{10AI}{8AI}$ 33×285 $\frac{25}{40}$	6	-160	
	4	ф6 AI с=250; 0,06 кг	15	без черт.	

Арматура класса A-I, A-III по ГОСТ 5781-82

Нач. отд.	Бродский		3.006.1-5.1-18
Н. контр.	Агранович		
Гл. спец.	Коротецкий		
Зав. гр.	Агранович		Каркас КП1-17
Вед. инж.	Чепелева		Стадия: Р; Лист: ; Листов: 1
Провер.	Чепелева		ХАРЬКОВСКИЙ ПРОМСТРОЙНИИПРОЕКТ
Разраб.	Тремль		

Инв. № подл. | Подпись и дата | Взам. инв. №

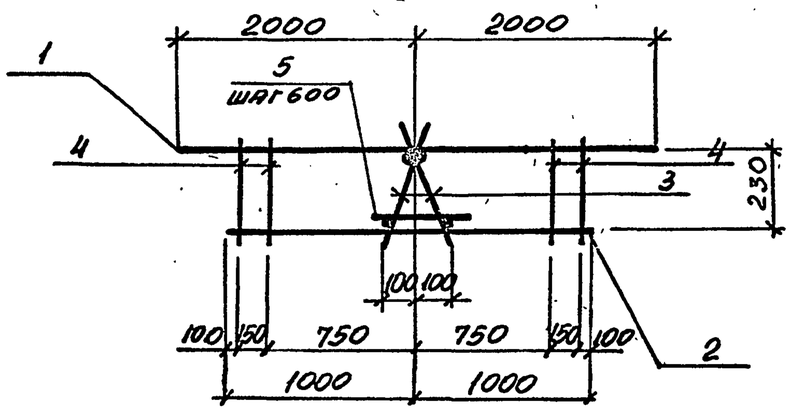

Марка каркаса	Поз.	Наименование	Кол.	Обозначение документа	Масса каркаса, кг
КП1-18	1	Сетка 1.1С $\frac{20AIII}{6AI}$ 285×400 $\frac{200}{25}$	1	3.006.1-5.1-82	213,9
	2	2.1С $\frac{12AI}{6AI}$ 285×200 $\frac{100}{25}$	1	-88	
	3	14.4С $\frac{10AI}{8AI}$ 33×285 $\frac{25}{40}$	2	-160	
	4	16.4С $\frac{10AIII}{6AIII}$ 25×350 $\frac{450}{25}$	4	-162	
	5	ф6AI ℓ=250; 0,06кг	5	БЕЗ ЧЕРТ.	

Арматура класса AI, AIII по ГОСТ 5781-82

Нач. отд.	Бродский		
Н. контр.	Агранович		
Гл. спец.	Коротецкий		
Зав. гр.	Агранович		
Вед. инж.	Чепелева		
Провер.	Чепелева		
Разраб.	Тремль		

3.006.1-5.1-19

Каркас КП1-18

Стадия	Лист	Листов
Р		1

ХАРЬКОВСКИЙ ПРОМСТРОЙНИИПРОЕКТ

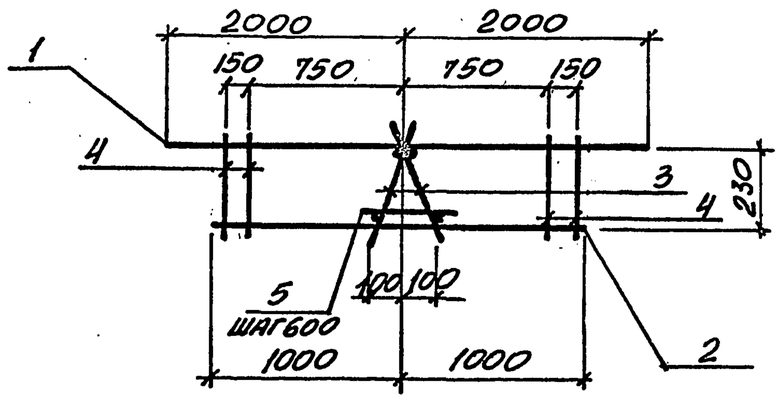

Марка каркаса	Поз.	Наименование	Кол.	Обозначение документа	Масса каркаса, кг
КП1-19	1	Сетка 1.1С $\frac{20AIII}{6AI}$ 285×400 $\frac{200}{25}$	1	3.006.1-5.1-82	213,1
	2	2.1С $\frac{12AI}{6AI}$ 285×200 $\frac{100}{25}$	1	-88	
	3	14.4С $\frac{10AI}{8AI}$ 33×285 $\frac{25}{40}$	2	-160	
	4	16.4С $\frac{10AIII}{6AIII}$ 25×340 $\frac{400}{25}$	4	-162	
	5	ф6AI ℓ=250; 0,06кг	5	БЕЗ ЧЕРТ.	

Арматура класса AI, AIII по ГОСТ 5781-82

Нач. отд.	Бродский		
Н. контр.	Агранович		
Гл. спец.	Коротецкий		
Зав. гр.	Агранович		
Вед. инж.	Чепелева		
Провер.	Чепелева		
Разраб.	Тремль		

3.006.1-5.1-20

Каркас КП1-19

Стадия	Лист	Листов
Р		1

ХАРЬКОВСКИЙ ПРОМСТРОЙНИИПРОЕКТ

Подпись и дата | Взам. инв. № | Инв. № подл.

Формат А4

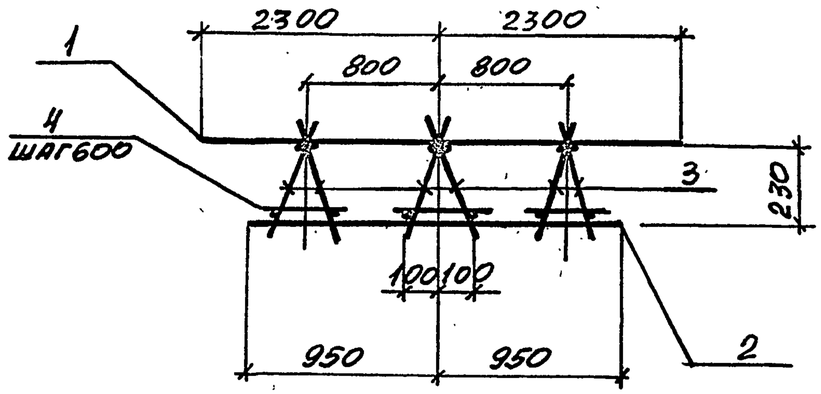

Марка каркаса	Поз.	Наименование	Кол.	Обозначение документа	Масса каркаса, кг
КП 1-20	1	Сетка 1.1С $\frac{16AIII}{6AI}$ 285×460 $\frac{200}{25}$	1	3.006.1-5.1-83	169,1
	2	24С $\frac{10AI}{6AI}$ 285×190 $\frac{50}{25}$	1	-87	
	3	14.4С $\frac{10AI}{8AI}$ 36×285 $\frac{25}{40}$	6	-160	
	4	ф6AI с=250; 0,06кг	15	без черт.	

Арматура класса A-I, A-III по ГОСТ 5781-82

Нач. отд.	Бродский		3.006.1-5.1-21
Н. контр.	Агранович		
Гл. спец.	Коротецкий		
Зав. гр.	Агранович		Каркас КП 1-20
Вед. инж.	Чепелева		Стадия: Р; Лист; Листов: 1
Провер.	Чепелева		Харьковский Промстройниипроект
Разраб.	Тремль		

Формат А4

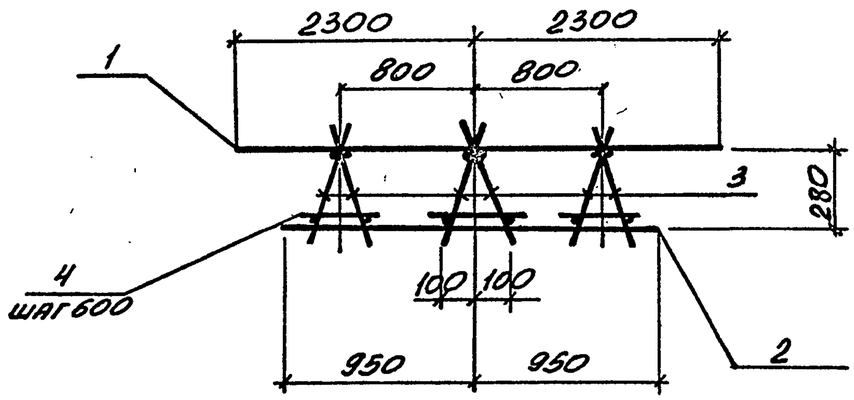

Марка каркаса	Поз.	Наименование	Кол.	Обозначение документа	Масса каркаса, кг
КП1-21	1	Сетка 1.1С $\frac{16AIII}{6AI}$ 285×460 $\frac{200}{25}$	1	3.006.1-5.1-83	169,1
	2	24С $\frac{10AI}{6AI}$ 285×190 $\frac{50}{25}$	1	-87	
	3	14.4С $\frac{10AI}{8AI}$ 36×285 $\frac{25}{40}$	6	-160	
	4	ф6AI с=250; 0,06кг	15	без черт.	

Арматура класса A-I, A-III по ГОСТ 5781-82

Нач. отд.	Бродский		3.006.1-5.1-22
Н. контр.	Агранович		
Гл. спец.	Коротецкий		
Зав. гр.	Агранович		Каркас КП1-21
Вед. инж.	Чепелева		Стадия: Р; Лист; Листов: 1
Провер.	Чепелева		Харьковский Промстройниипроект
Разраб.	Тремль		

Инв. № подл. | Подпись и дата | Взам. инв. №

24249-02 19

Формат А4

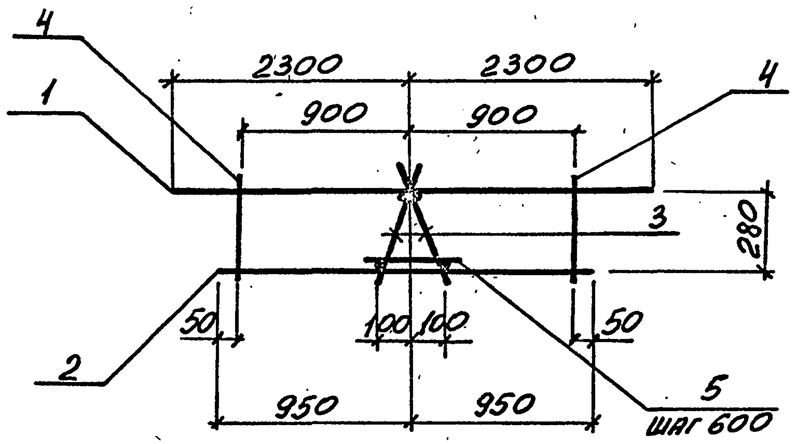

Марка каркаса	Поз.	Наименование	Кол.	Обозначение документа	Масса каркаса, кг
КП 1-22	1	Сетка 1.1С $\frac{20AIII}{6AI}$ 285×460 $\frac{200}{25}$	1	3.006.1-5.1-84	225,1
	2	2.1С $\frac{12AI}{6AI}$ 285×190 $\frac{60}{25}$	1	-87	
	3	14.4С $\frac{10AI}{8AI}$ 36×285 $\frac{25}{40}$	2	-160	
	4	16.4С $\frac{10AIII}{6AIII}$ 30×350 $\frac{450}{25}$	2	-163	
	5	ф6AI ℓ=250; 0,06кг	5	без черт.	

Арматура класса A-I, A-III по ГОСТ 5781-82

Нач. отд.	Бродский		3.006.1-5.1-23
Н. контр.	Агранович		
Гл. спец.	Коротецкий		
Зав. гр.	Агранович		Каркас КП1-22
Вед. инж.	Чепелева		Стадия: Р; Лист: ; Листов: 1
Провер.	Чепелева		ХАРЬКОВСКИЙ ПРОМСТРОЙНИИПРОЕКТ
Разраб.	Трейль		

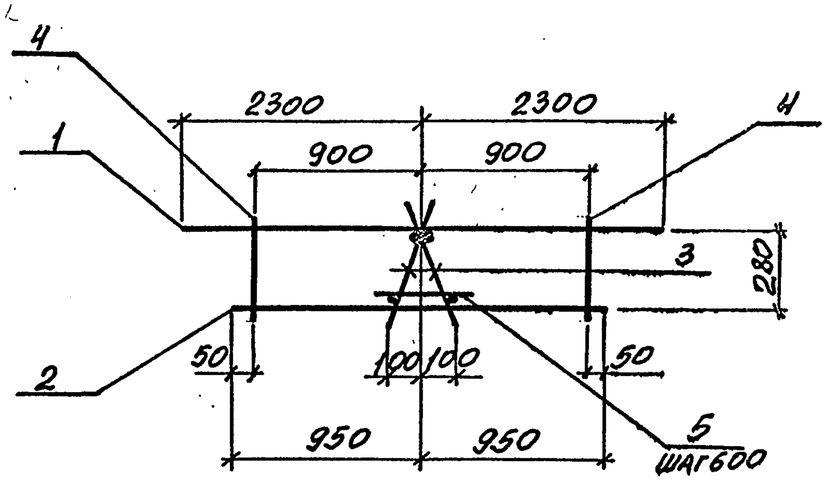

Марка каркаса	Поз.	Наименование	Кол.	Обозначение документа	Масса каркаса, кг
КП 1-23	1	Сетка 1.1С $\frac{22AIII}{6AI}$ 285×460 $\frac{200}{25}$	1	3.006.1-5.1-84	260,5
	2	2.1С $\frac{12AI}{6AI}$ 285×190 $\frac{50}{25}$	1	-87	
	3	14.4С $\frac{10AI}{8AI}$ 36×285 $\frac{25}{40}$	2	-160	
	4	16.4С $\frac{10AIII}{6AIII}$ 30×340 $\frac{400}{25}$	2	-163	
	5	ф6AI ℓ=250; 0,06кг	5	без черт.	

Арматура класса A-I, A-III по ГОСТ 5781-82

Нач. отд.	Бродский		3.006.1-5.1-24
Н. контр.	Агранович		
Гл. спец.	Коротецкий		
Зав. гр.	Агранович		Каркас КП1-23
Вед. инж.	Чепелева		Стадия: Р; Лист: ; Листов: 1
Провер.	Чепелева		ХАРЬКОВСКИЙ ПРОМСТРОЙНИИПРОЕКТ
Разраб.	Тремль		

Инв. № подл. | Подпись и дата | Взам. инв. №

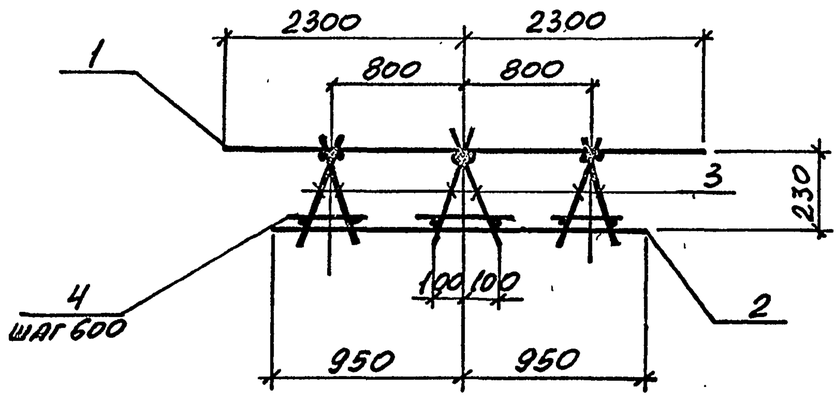

Марка каркаса	Поз.	Наименование	Кол.	Обозначение документа	Масса каркаса, кг
КП1-24	1	Сетка 1.1С $\frac{14AIII}{6AI}$ 285×460 $\frac{200}{25}$	1	3.006.1-5.1-83	140,9
	2	2.4С $\frac{10AI}{6AI}$ 285×190 $\frac{50}{25}$	1	-87	
	3	14.4С $\frac{10AI}{8AI}$ 27×285 $\frac{25}{40}$	6	-159	
	4	ф6AI ℓ=250; 0,06кг	15	без черт.	

Арматура класса A-I, A-III по ГОСТ 5781-82

Нач. отд.	Бродский		3.006.1-5.1-25
Н. контр.	Агранович		
Гл. спец.	Коротецкий		
Зав. гр.	Агранович		Каркас КП1-24
Вед. инж.	Чепелева		Стадия Р; Лист; Листов 1
Провер.	Чепелева		Харьковский Промстройниипроект
Разраб.	Тремль		

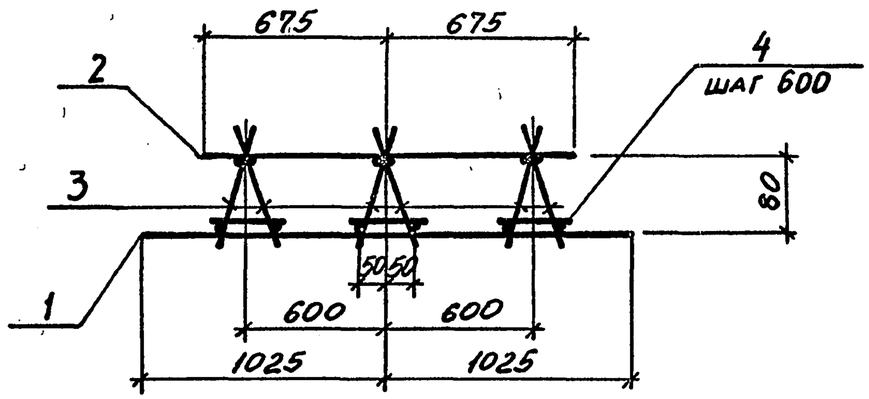

Марка каркаса	Поз.	Наименование	Кол.	Обозначение документа	Масса каркаса, кг
КП2	1	Сетка 3.1С $\frac{12AIII}{6AI}$ 285×205 $\frac{125}{25}$	1	3.006.1-5.1-89	72,3
	2	2.4С $\frac{10AI}{6AI}$ 285×135 $\frac{75}{25}$	1	-85	
	3	14.4С $\frac{10AI}{8AI}$ 17×285 $\frac{25}{40+45}$	6	-159	
	4	ф6AI ℓ=150; 0,03кг	15	без черт.	

Арматура класса A-I, A-III по ГОСТ 5781-82

Нач. отд.	Бродский		3.006.1-5.1-26
Н. контр.	Агранович		
Гл. спец.	Коротецкий		
Зав. гр.	Агранович		Каркас КП2
Вед. инж.	Чепелева		Стадия Р; Лист; Листов 1
Провер.	Чепелева		Харьковский Промстройниипроект
Разраб.	Тремль		

Взам. инв. № | Подпись и дата | Инв. № подл.

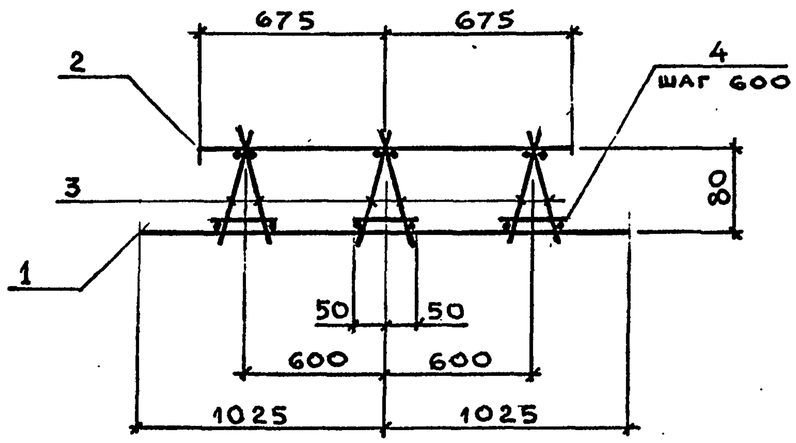

Марка каркаса	Поз.	Наименование	Кол.	Обозначение документа	Масса каркаса, кг
КП2-1	1	Сетка 3.1С $\frac{14AIII}{6AI}$ 285×205 $\frac{125}{25}$	1	3.006.1-5.1-90	82,2
	2	2.4С $\frac{10AI}{6AI}$ 285×135 $\frac{75}{25}$	1	-85	
	3	14.4С $\frac{10AI}{8AI}$ 17×285 $\frac{25}{40+45}$	6	-159	
	4	Ø6AI; ℓ=150; 0,03 кг	15	Без черт.	

Арматура класса А-I, А-III по ГОСТ 5781-82

Нач.отд	Бродский		
Н.контр.	Агранович		
Гл.спец.	Коротецкий		
Зав.гр.	Агранович		
Вед.инж	Чепелева		
Провер	Чепелева		
Разраб.	Тремль		

3.006.1-5.1-27

Каркас КП2-1

Стадия	Лист	Листов
Р		1

Харьковский Промстройниипроект

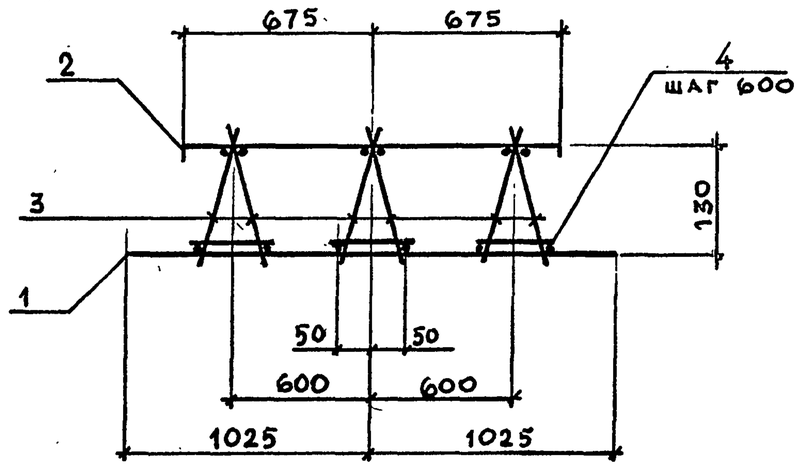

Марка каркаса	Поз.	Наименование	Кол.	Обозначение документа	Масса каркаса, кг
КП2-2	1	Сетка 3.1С $\frac{14AIII}{6AI}$ 285×205 $\frac{125}{25}$	1	3.006.1-5.1-90	82,8
	2	2.4С $\frac{10AI}{6AI}$ 285×135 $\frac{75}{25}$	1	-85	
	3	14.4С $\frac{10AI}{8AI}$ 21×285 $\frac{25}{40}$	6	-159	
	4	Ø6AI; ℓ=150; 0,03 кг	15	Без черт.	

Арматура класса А-I, А-III по ГОСТ 5781-82

Нач.отд.	Бродский		
Н.контр.	Агранович		
Гл.спец.	Коротецкий		
Зав.гр.	Агранович		
Вед.инж.	Чепелева		
Провер.	Чепелева		
Разраб.	Тремль		

3.006.1-5.1-28

Каркас КП2-2

Стадия	Лист	Листов

Харьковский Промстройниипроект

Взам. инв. № | Подпись и дата | Инв. № подл.

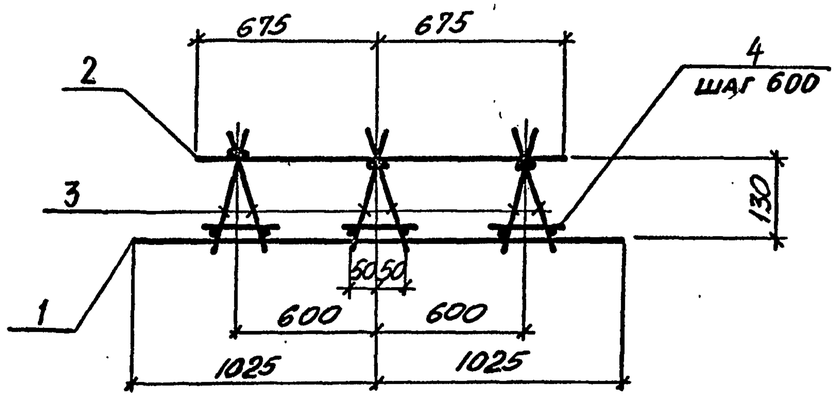

Марка каркаса	Поз.	Наименование	Кол.	Обозначение документа	Масса каркаса, кг
КП2-3	1	Сетка 3.1С $\frac{16AIII}{6AI}$ 285×205 $\frac{125}{25}$	1	3.006.1-5.1-90	94,1
	2	24С $\frac{10AI}{6AI}$ 285×135 $\frac{75}{25}$	1	-85	
	3	144С $\frac{10AI}{8AI}$ 21×285 $\frac{25}{40}$	6	-159	
	4	ф6AI ℓ=150; 0,03кг	15	без черт.	

Арматура класса A-I, A-III по ГОСТ 5781-82

Нач. отд.	Бродский			3.006.1-5.1-29	
Н. контр.	Агранович				
Гл. спец.	Коротецкий				
Зав. гр.	Агранович			Каркас КП2-3	Стадия: Р; Лист: ; Листов: 1
Вед. инж.	Чепелева				ХАРЬКОВСКИЙ ПРОМСТРОЙНИИПРОЕКТ
Провер.	Чепелева				
Разраб.	Тремль				

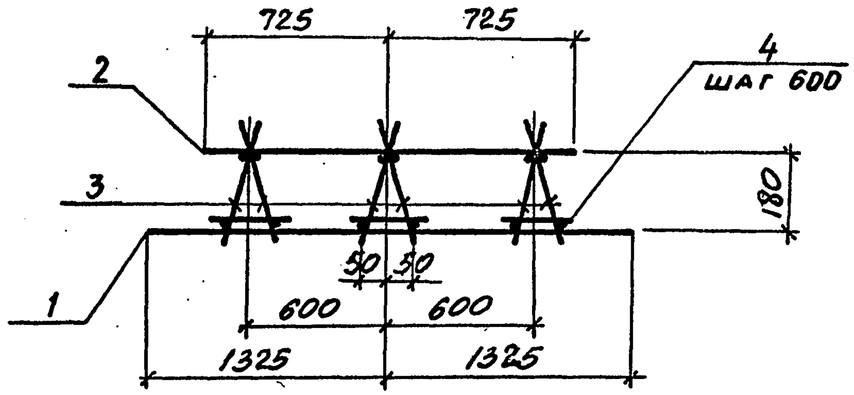

Марка каркаса	Поз.	Наименование	Кол.	Обозначение документа	Масса каркаса, кг
КП2-4	1	Сетка 3.1С $\frac{14AIII}{6AI}$ 285×265 $\frac{125}{25}$	1	3.006.1-5.1-91	94,9
	2	24С $\frac{10AI}{6AI}$ 285×145 $\frac{125}{25}$	1	-85	
	3	144С $\frac{10AI}{8AI}$ 21×285 $\frac{25}{40}$	6	-159	
	4	ф6AI ℓ=150; 0,03кг	15	без черт.	

Арматура класса A-I, A-III по ГОСТ 5781-82

Нач. отд.	Бродский			3.006.1-5.1-30	
Н.контр.	Агранович				
Гл. спец.	Коротецкий				
Зав. гр.	Агранович			Каркас КП2-4	Стадия: Р; Лист: ; Листов: 1
Вед. инж.	Чепелева				ХАРЬКОВСКИЙ ПРОМСТРОЙНИИПРОЕКТ
Провер.	Чепелева				
Разраб.	Тремль				

Инв. № подл. | Подпись и дата | Взам. инв. №

Инв. № подл. | Подпись и дата | Взам. инв. №

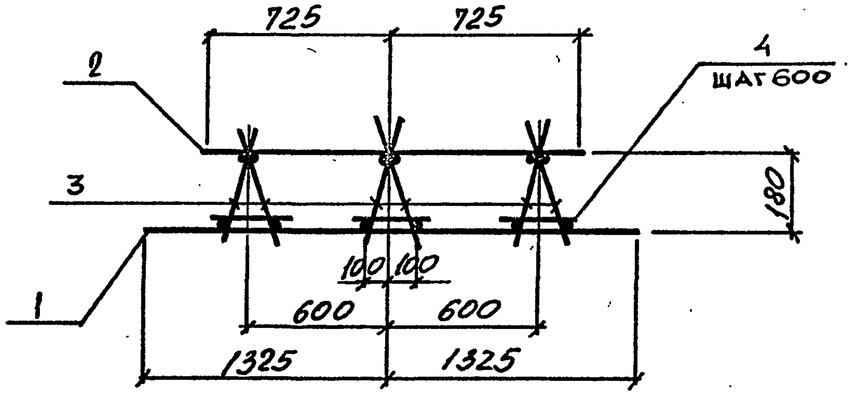

Марка каркаса	Поз.	Наименование	Кол.	Обозначение документа	Масса каркаса, кг
КП2-5	1	Сетка 3.1С $\frac{14AIII}{6AI}$ 285×265 $\frac{125}{25}$	1	3.006.1-5.1- 91	98,6
	2	24С $\frac{10AI}{6AI}$ 285×145 $\frac{125}{25}$	1	- 85	
	3	14.4С $\frac{10AI}{8AI}$ 27×285 $\frac{25}{40}$	6	-159	
	4	ф6AI ℓ=250; 0,06кг	15	БЕЗ ЧЕРТ.	

Арматура класса А-I, А-III по ГОСТ 5781-82

Нач. отд.	Бродский		3.006.1-5.1-31
Н. контр.	Агранович		
Гл. спец.	Коротецкий		
Зав. гр.	Агранович		Каркас КП2-5
Вед. инж.	Чепелева		Стадия: Р; Лист: ; Листов: 1
Провер.	Чепелева		Харьковский Промстройниипроект
Разраб.	Тремль		

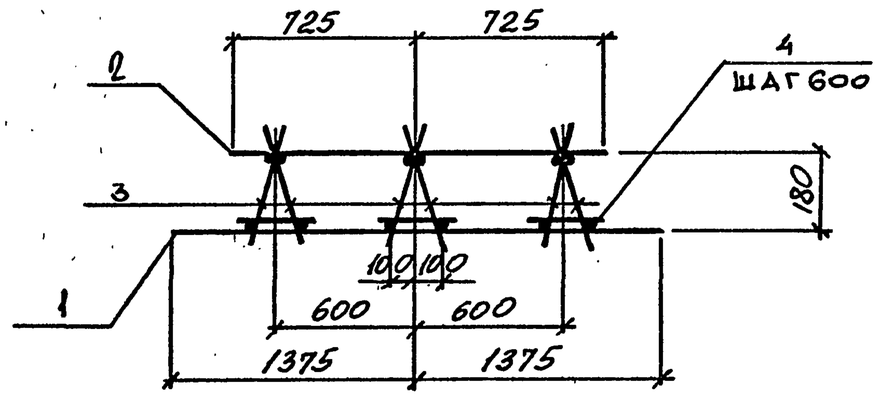

Марка каркаса	Поз.	Наименование	Кол.	Обозначение документа	Масса каркаса, кг
КП2-6	1	Сетка 3.1С $\frac{16AIII}{6AI}$ 285×275 $\frac{175}{25}$	1	3.006.1-5.1-91	115,7
	2	24С $\frac{10AI}{6AI}$ 285×145 $\frac{125}{25}$	1	- 85	
	3	14.4С $\frac{10AI}{8AI}$ 27×285 $\frac{25}{40}$	6	-159	
	4	ф6AI ℓ=250; 0,06кг	15	БЕЗ ЧЕРТ.	

Арматура класса А-I, А-III по ГОСТ 5781-82

Нач. отд.	Бродский		3.006.1-5.1-32
Н. контр.	Агранович		
Гл. спец.	Коротецкий		
Зав. гр.	Агранович		Каркас КП2-6
Вед. инж.	Чепелева		Стадия: Р; Лист: ; Листов: 1
Провер.	Чепелева		Харьковский Промстройниипроект
Разраб.	Тремль		

Инв. № подл. | Подпись и дата | Взам. инв. №

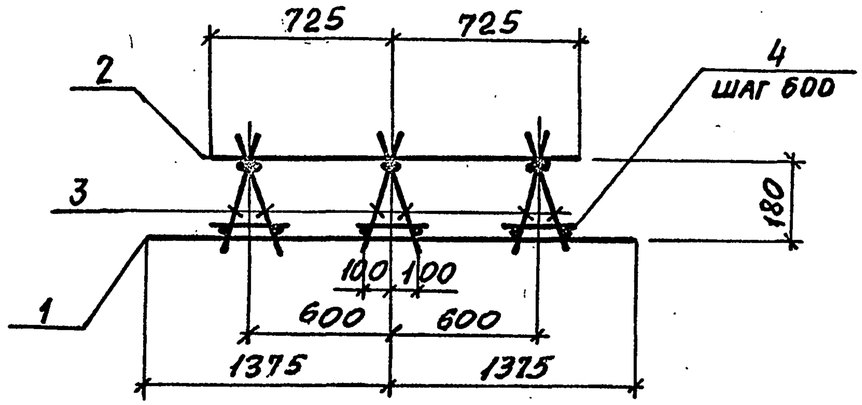

Марка каркаса	Поз.	Наименование	Кол.	Обозначение документа	Масса каркаса, кг
КП2-7	1	Сетка 3.1С $\frac{18AIII}{6AI}$ 285×275 $\frac{175}{25}$	1	3.006.1-5.1-92	133,1
	2	2.4С $\frac{10AI}{6AI}$ 285×145 $\frac{125}{25}$	1	-85	
	3	14.4С $\frac{10AI}{8AI}$ 27×285 $\frac{25}{40}$	6	-159	
	4	ф6AI ℓ=250; 0,06кг	15	без черт.	

Арматура класса A-I, A-III по ГОСТ 5781-82

Нач. отд.	Бродский			3.006.1-5.1-33		
Н. контр.	Агранович					
Гл. спец.	Коротецкий					
Зав. гр.	Агранович					
Вед. инж.	Чепелева			Каркас КП2-7	Стадия: Р	Лист	Листов: 1
Провер.	Чепелева				ХАРЬКОВСКИЙ ПРОМСТРОЙНИИПРОЕКТ	
Разраб.	Тремль					

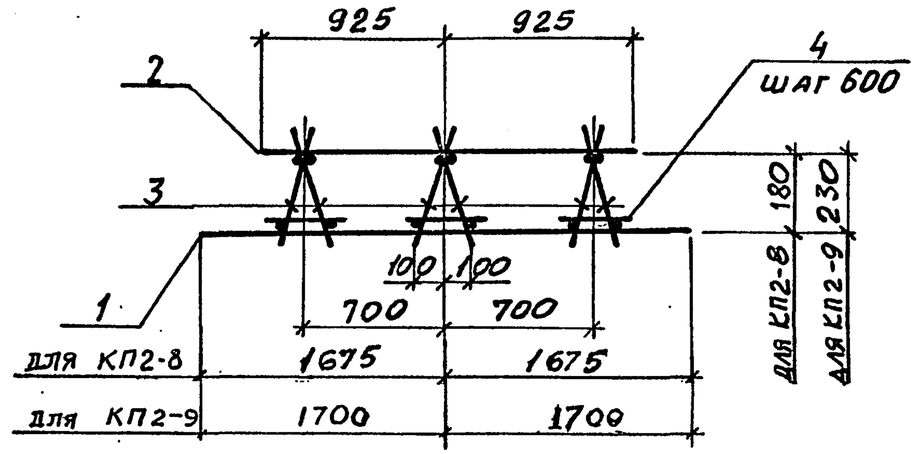

Марка каркаса	Поз.	Наименование	Кол.	Обозначение документа	Масса каркаса, кг
КП2-8	1	Сетка 3.1С $\frac{14AIII}{6AI}$ 285×335 $\frac{175}{25}$	1	3.006.1-5.1-92	117,1
	2	2.4С $\frac{10AI}{6AI}$ 285×185	1	-86	
	3	14.4С $\frac{10AI}{8AI}$ 27×285 $\frac{25}{40}$	6	-159	
	4	ф6AI ℓ=250; 0,06кг	15	без черт.	
КП2-9	1	Сетка 3.1С $\frac{16AIII}{6AI}$ 285×340 $\frac{200}{25}$	1	3.006.1-5.1-93	137,8
	2	2.4С $\frac{10AI}{6AI}$ 285×185	1	-86	
	3	14.4С $\frac{10AI}{8AI}$ 33×285 $\frac{25}{40}$	6	-160	
	4	ф6AI ℓ=250; 0,06кг	15	без черт.	

Арматура класса A-I, A-III по ГОСТ 5781-82

Нач. отд.	Бродский			3.006.1-5.1-34		
Н. контр.	Агранович					
Гл. спец.	Коротецкий					
Зав. гр.	Агранович					
Вед. инж.	Чепелева			Каркас КП2-8, КП2-9	Стадия: Р	Лист	Листов: 1
Провер.	Чепелева				ХАРЬКОВСКИЙ ПРОМСТРОЙНИИПРОЕКТ	
Разраб.	Тремль					

Инв. № подл. | Подпись и дата | Взам. инв. №

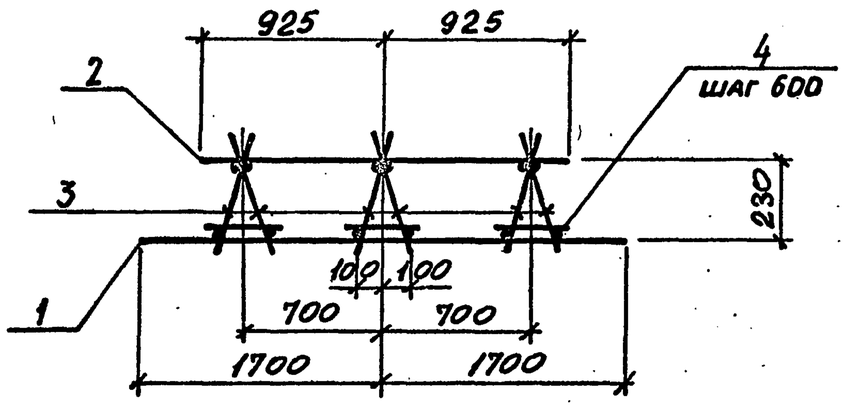

Марка каркаса	Поз.	Наименование	Кол.	Обозначение документа	Масса каркаса, кг
КП2-10	1	Сетка 3.1С $\frac{18AIII}{6AI}$ 285х340 $\frac{200}{25}$	1	3.006.1-5.1-93	159,3
	2	2.4С $\frac{10AI}{6AI}$ 285х185	1	-86	
	3	14.4С $\frac{10AI}{6AI}$ 33х285 $\frac{25}{40}$	6	-160	
	4	ф6AI ℓ=250; 0,06кг	15	без черт.	

Арматура класса А-I, А-III по ГОСТ 5781-82

Нач. отд.	Бродский		3.006.1-5.1-35	
Н. контр.	Агранович			
Гл. спец.	Коротецкий			
Зав. гр.	Агранович		Каркас КП2-10	Стадия: Р; Лист: ; Листов: 1
Вед. инж.	Чепелева			Харьковский промстройниипроект
Провер.	Чепелева			
Разраб.	Тремль			

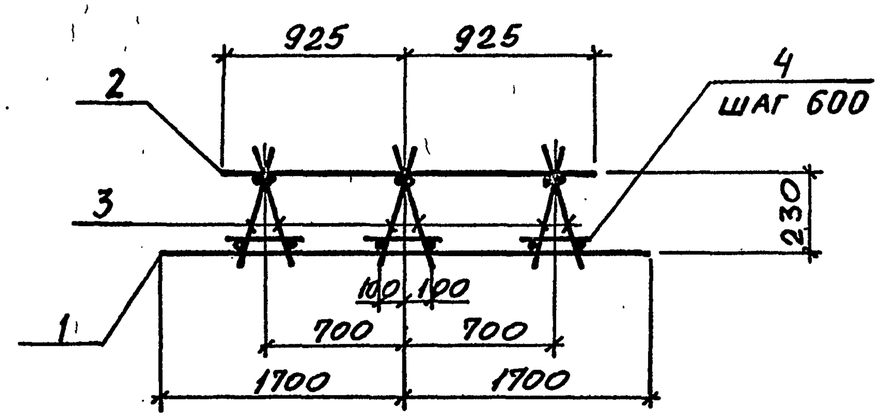

Марка каркаса	Поз.	Наименование	Кол.	Обозначение документа	Масса каркаса, кг
КП2-11	1	Сетка 3.1С $\frac{20AIII}{6AI}$ 285х340 $\frac{200}{25}$	1	3.006.1-5.1-94	190,8
	2	2.1С $\frac{12AI}{6AI}$ 285х185	1	-86	
	3	14.4С $\frac{10AI}{6AI}$ 33х285 $\frac{25}{40}$	6	-160	
	4	ф6AI ℓ=250; 0,06кг	15	без черт.	

Арматура класса А-I, А-III по ГОСТ 5781-82

Нач. отд.	Бродский		3.006.1-5.1-36	
Н. контр.	Агранович			
Гл. спец.	Коротецкий			
Зав. гр.	Агранович		Каркас КП2-11	Стадия: Р; Лист: ; Листов: 1
Вед. инж.	Чепелева			Харьковский промстройниипроект
Провер.	Чепелева			
Разраб.	Тремль			

Инв. № подл. | Подпись и дата | Взам. инв. №

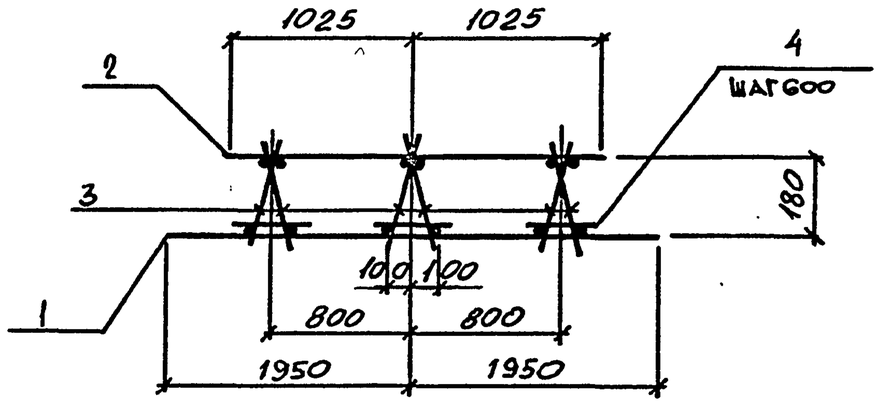

Марка каркаса	Поз.	Наименование	Кол	Обозначение документа	Масса каркаса, кг
КП 2-12	1	Сетка $3.1С\frac{16AIII}{6AI}$ 285×390 $\frac{150}{25}$	1	3.006.1-5.1-94	150,2
	2	$2.4С\frac{10AI}{6AI}$ 285×205 $\frac{125}{25}$	1	-88	
	3	$14.4С\frac{10AI}{8AI}$ 27×285 $\frac{25}{40}$	6	-159	
	4	ф6AI ℓ=250; 0,06 кг	15	БЕЗ ЧЕРТ.	

Арматура класса A-I, A-III по ГОСТ 5781-82

Нач. отд.	Бродский		3.006.1-5.1-37
Н. контр.	Агранович		
Гл. спец.	Коротецкий		
Зав. гр.	Агранович		Каркас КП 2-12
Вед. инж.	Чепелева		Стадия: Р; Лист: ; Листов: 1
Провер.	Чепелева		Харьковский Промстройниипроект
Разраб.	Тремль		

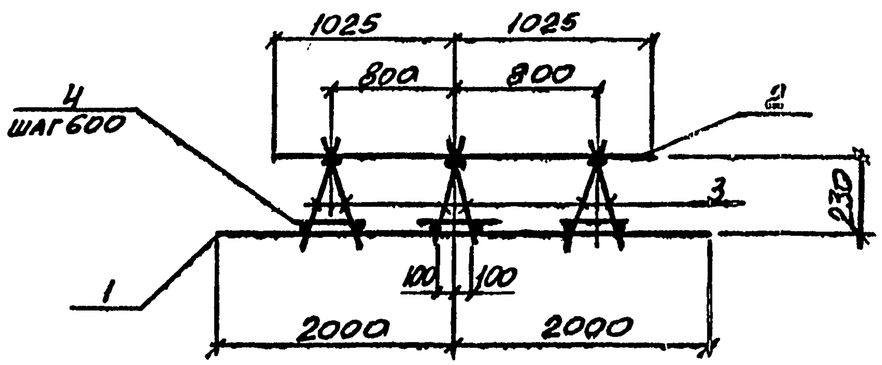

Марка каркаса	Поз.	Наименование	Кол.	Обозначение документа	Масса каркаса, кг
КП 2-13	1	Сетка $3.1С\frac{18AIII}{6AI}$ 285×400 $\frac{200}{25}$	1	3.006.1-5.1-95	179,7
	2	$2.4С\frac{10AI}{6AI}$ 285×205 $\frac{125}{25}$	1	-88	
	3	$14.4С\frac{10AI}{8AI}$ 33×285 $\frac{25}{40}$	6	-160	
	4	ф6AI ℓ=250; 0,06 кг	15	БЕЗ ЧЕРТ.	

Арматура класса A-I, A-III по ГОСТ 5781-82

Нач. отд.	Бродский		3.006.1-5.1-38
Н. контр.	Агранович		
Гл. спец.	Коротецкий		
Зав. гр.	Агранович		Каркас КП 2-13
Вед. инж.	Чепелева		Стадия: Р; Лист: ; Листов: 1
Провер.	Чепелева		Харьковский Промстройниипроект
Разраб.	Тремль		

Инв. № подл. | Подпись и дата | Взам. инв. №

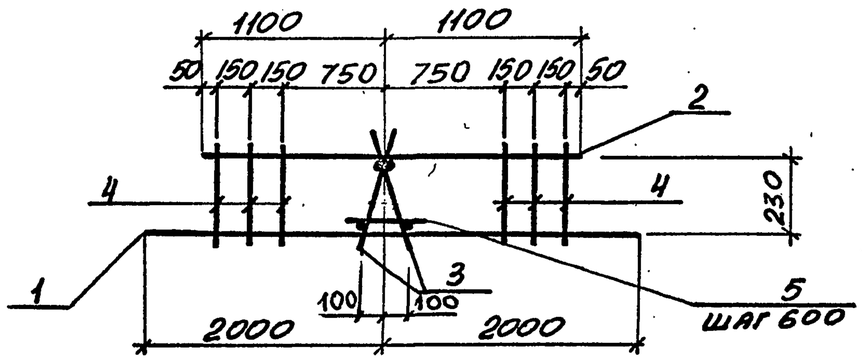

Марка каркаса	Поз.	Наименование	Кол.	Обозначение документа	Масса каркаса, кг
КП2-14	1	Сетка 3.1С $\frac{20AIII}{6AI}$ 285×400 $\frac{200}{25}$	1	3.006.1-5.1-95	216,7
	2	2.1С $\frac{12AI}{6AI}$ 285×220 $\frac{200}{25}$	1	-89	
	3	14.4С $\frac{10AI}{8AI}$ 33×285 $\frac{25}{40}$	2	-160	
	4	17.4С $\frac{8AIII}{6AIII}$ 25×340 $\frac{400}{25}$	6	-164	
	5	ф6AI ℓ=250; 0,06кг	5	без черт.	

Арматура класса A-I, A-III по ГОСТ 5781-82

Нач. отд.	Бродский			3.006.1-5.1-39			
Н. контр.	Агранович						
Гл. спец.	Коротецкий						
Зав. гр.	Агранович			Каркас КП2-14	Стадия	Лист	Листов
Вед. инж.	Чепелева				Р		1
Провер.	Чепелева				ХАРЬКОВСКИЙ ПРОМСТРОЙНИИПРОЕКТ		
Разраб.	Тремль						

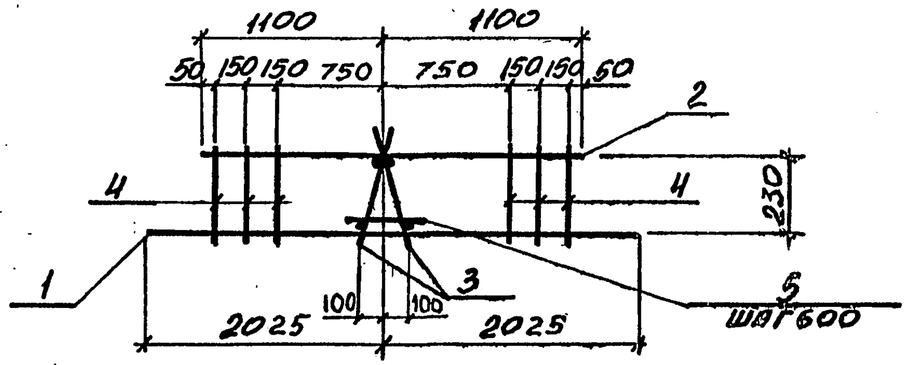

Марка каркаса	Поз.	Наименование	Кол.	Обозначение документа	Масса каркаса, кг
КП2-15	1	Сетка 3.1С $\frac{22AIII}{6AI}$ 285×405 $\frac{225}{25}$	1	3.006.1-5.1-96	249,5
	2	2.1С $\frac{12AI}{6AI}$ 285×220 $\frac{200}{25}$	1	-89	
	3	14.4С $\frac{10AI}{8AI}$ 33×285 $\frac{25}{40}$	2	-160	
	4	17.4С $\frac{8AIII}{6AIII}$ 25×335 $\frac{375}{25}$	6	-164	
	5	ф6AI ℓ=250; 0,06кг	5	без черт.	

Арматура класса A-I, A-III по ГОСТ 5781-82

Нач. отд.	Бродский			3.006.1-5.1-40			
Н. контр.	Агранович						
Гл. спец.	Коротецкий						
Зав. гр.	Агранович			Каркас 2-15	Стадия	Лист	Листов
Вед. инж.	Чепелева				Р		1
Провер.	Чепелева				ХАРЬКОВСКИЙ ПРОМСТРОЙНИИПРОЕКТ		
Разраб.	Тремль						

Взам. инв. № | Подпись и дата | Инв. № подл.

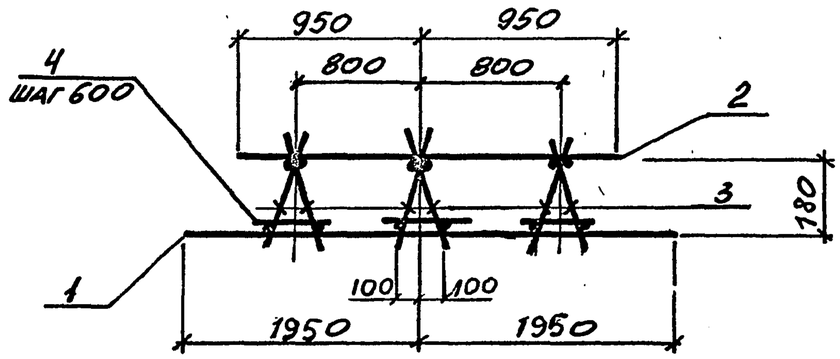

Марка каркаса	Поз.	Наименование	Кол.	Обозначение документа	Масса каркаса, кг
КП2-16	1	Сетка 3.1С $\frac{16AIII}{6AI}$ 285×390 $\frac{150}{25}$	1	3.006.1-5.1-94	148,9
	2	24С $\frac{10AI}{6AI}$ 285×190 $\frac{50}{25}$	1	-87	
	3	14.4С $\frac{10AI}{8AI}$ 27×285 $\frac{25}{40}$	6	-159	
	4	ф6АI ℓ=250; 0,06кг	15	без черт.	

Арматура класса А-I, А-III по ГОСТ 5781-82

Нач.отд.	Бродский			3.006.1-5.1-41		
Н.контр.	Агранович					
Гл.спец.	Коротецкий					
Зав.гр.	Агранович					
Вед.инж.	Чепелева			Каркас КП2-16	Стадия: Р	Лист:	Листов: 1
Провер.	Чепелева				ХАРЬКОВСКИЙ ПРОМСТРОЙНИИПРОЕКТ	
Разраб.	Тремль					

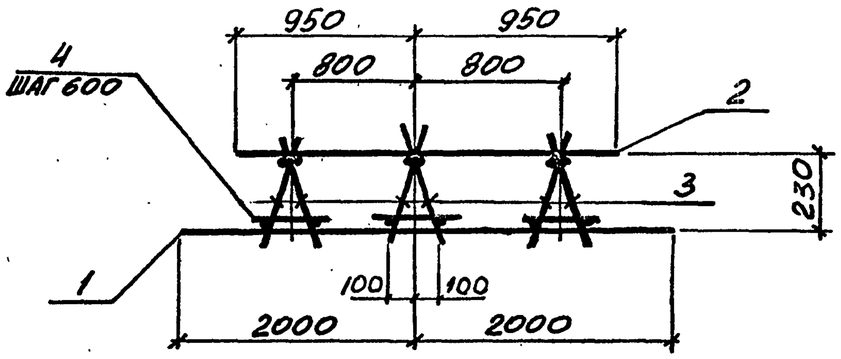

Марка каркаса	Поз.	Наименование	Кол.	Обозначение документа	Масса каркаса, кг
КП2-17	1	Сетка 3.1С $\frac{18AIII}{6AI}$ 285×400 $\frac{200}{25}$	1	3.006.1-5.1-95	178,4
	2	24С $\frac{10AI}{6AI}$ 285×190 $\frac{50}{25}$	1	-87	
	3	14.4С $\frac{10AI}{8AI}$ 33×285 $\frac{25}{40}$	6	-160	
	4	ф6АI ℓ=250; 0,06кг	15	без черт.	

Арматура класса А-I, А-III по ГОСТ 5781-82

Нач.отд.	Бродский			3.006.1-5.1-42		
Н.контр.	Агранович					
Гл.спец.	Коротецкий					
Зав.гр.	Агранович					
Вед.инж.	Чепелева			Каркас КП2-17	Стадия: Р	Лист:	Листов: 1
Провер.	Чепелева				ХАРЬКОВСКИЙ ПРОМСТРОЙНИИПРОЕКТ	
Разраб.	Тремль					

Инв.№ подл. | Подпись и дата | Взам.инв.№

Инв.№ подл. | Подпись и дата | Взам. инв.№

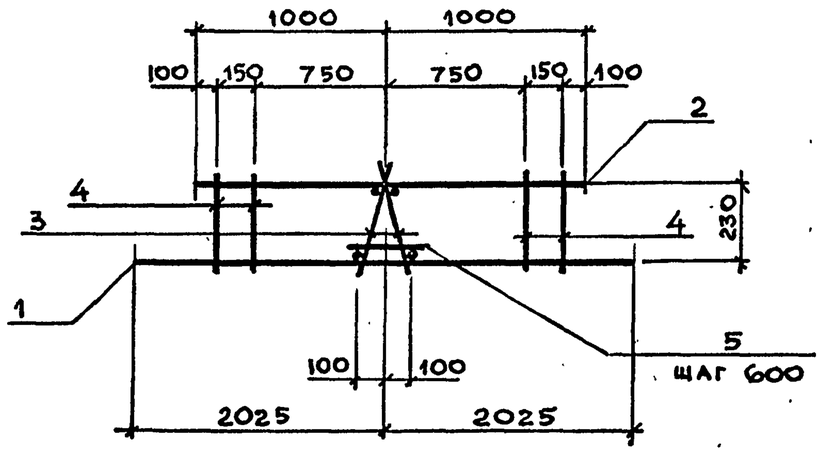

Марка каркаса	Поз.	Наименование	Кол.	Обозначение документа	Масса каркаса, кг
КП2-18	1	Сетка 3.1с $\frac{22AIII}{6AI}$ 285×405 $\frac{225}{25}$	1	3.006.1-5.1-96	239,9
	2	2.1с $\frac{12AI}{6AI}$ 285×200 $\frac{100}{25}$	1	-88	
	3	14.4с $\frac{10AI}{8AI}$ 33×285 $\frac{25}{40}$	2	-160	
	4	17.4с $\frac{8AIII}{6AIII}$ 25×340 $\frac{400}{25}$	4	-164	
	5	Ø6AI; ℓ=250; 0,06 кг	5	без черт.	

Арматура класса А-I, А-III по ГОСТ 5781-82

Нач.отд.	Бродский		3.006.1-5.1-43
Н.контр.	Агранович		
Гл.спец.	Коротецкий		
Зав.гр.	Агранович		Каркас КП2-18
Вед.инж	Чепелева		Стадия Р; Лист; Листов 1
Провер	Чепелева		Харьковский Промстройниипроект
Разраб	Тремль		

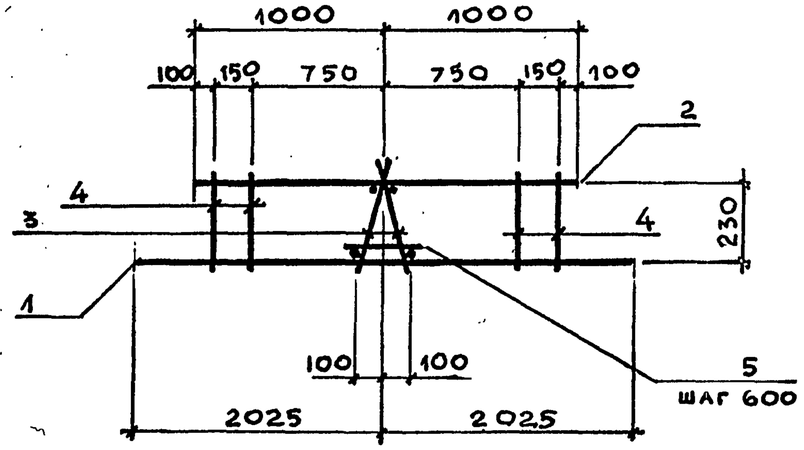

Марка каркаса	Поз.	Наименование	Кол.	Обозначение документа	Масса каркаса, кг
КП2-19	1	Сетка 3.1с $\frac{22AIII}{6AI}$ 285×405 $\frac{225}{25}$	1	3.006.1-5.1-96	239,9
	2	2.1с $\frac{12AI}{6AI}$ 285×200 $\frac{100}{25}$	1	-88	
	3	14.4с $\frac{10AI}{8AI}$ 33×285 $\frac{25}{40}$	2	-160	
	4	17.4с $\frac{8AIII}{6AIII}$ 25×335 $\frac{375}{25}$	4	-164	
	5	Ø6AI; ℓ=250; 0,06 кг	5	без черт.	

Арматура класса А-I, А-III по ГОСТ 5781-82

Взам.инв.№ | Подпись и дата | Инв.№ подл.

Нач.отд.	Бродский		3.006.1-5.1-44
Н.контр.	Агранович		
Гл.спец.	Коротецкий		
Зав.гр.	Агранович		Каркас КП2-19
Вед.инж	Чепелева		Стадия Р; Лист; Листов 1
Провер.	Чепелева		Харьковский Промстройниипроект
Разраб.	Тремль		

Формат А4

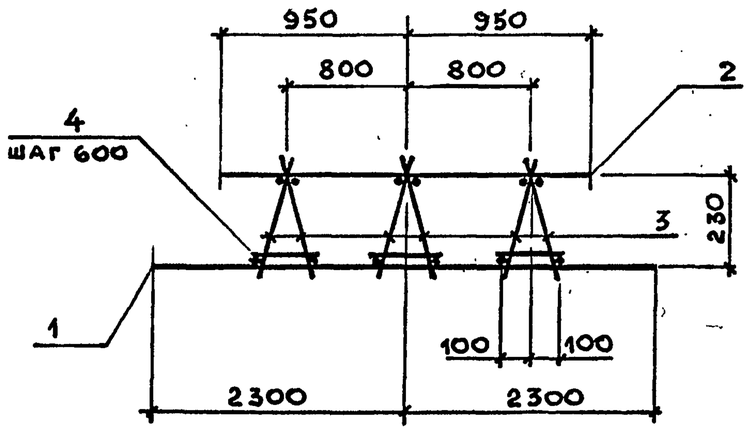

Марка каркаса	Поз.	Наименование	Кол.	Обозначение документа	Масса каркаса, кг
КП2-20	1	Сетка 3.1с $\frac{16AIII}{6AI}$ 285×460 $\frac{200}{25}$	1	3.006.1-5.1-96	166,7
	2	24с $\frac{10AI}{6AI}$ 285×190 $\frac{50}{25}$	1	-87	
	3	14.4с $\frac{10AI}{8AI}$ 27×285 $\frac{25}{40}$	6	-159	
	4	Ø6AI; ℓ=250; 0,06кг	15	Без черт.	

Арматура класса А-I, А-III по ГОСТ 5781-82

Нач.отд.	Бродский		
Н.контр.	Агранович		
Гл.спец.	Коротецкий		
Зав.гр.	Агранович		
Вед.инж	Чепелева		
Провер.	Чепелева		
Разраб.	Тремль		

3.006.1-5.1-45

Каркас КП2-20

Стадия	Лист	Листов
Р		1

Харьковский Промстройниипроект

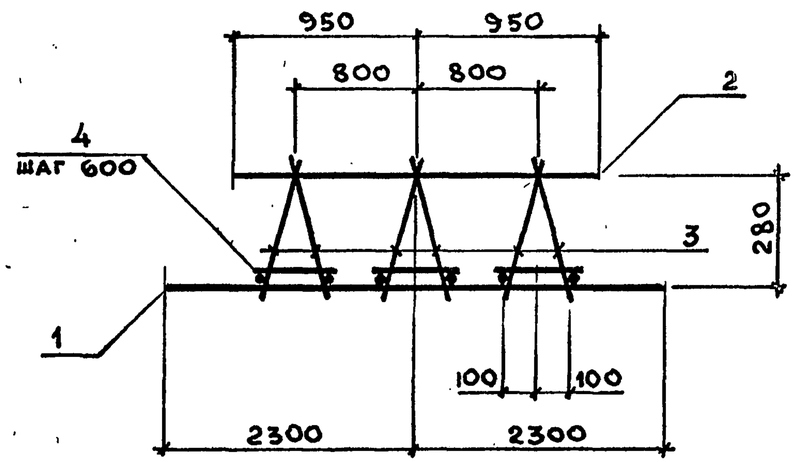

Марка каркаса	Поз.	Наименование	Кол.	Обозначение документа	Масса каркаса кг
КП2-21	1	Сетка 3.1с $\frac{18AIII}{6AI}$ 285×460 $\frac{200}{25}$	1	3.006.1-5.1-97	197,6
	2	24с $\frac{10AI}{6AI}$ 285×190 $\frac{50}{25}$	1	-87	
	3	14.4с $\frac{10AI}{8AI}$ 36×285 $\frac{25}{40}$	6	-160	
	4	Ø6AI; ℓ=250; 0,06кг	15	Без черт.	

Арматура класса А-I, А-III по ГОСТ 5781-82

Нач.отд.	Бродский		
Н.контр.	Агранович		
Гл.спец.	Коротецкий		
Зав.гр.	Агранович		
Вед.инж	Чепелева		
Провер.	Чепелева		
Разраб.	Тремль		

3.006.1-5.1-46

Каркас КП2-21

Стадия	Лист	Листов
Р		1

Харьковский Промстройниипроект

Взам.инв.№ | Подпись и дата | Инв.№ подл.

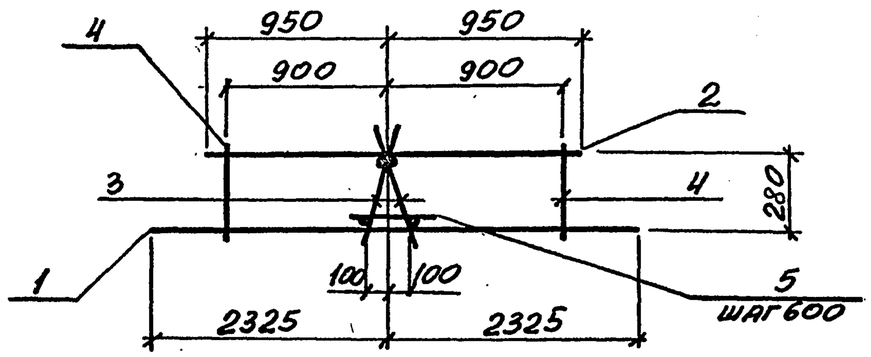

Марка каркаса	Поз.	Наименование	Кол.	Обозначение документа	Масса каркаса, кг
КП2-22	1	Сетка 3.1С $\frac{22\,AIII}{6\,AI}$ 285×465 $\frac{225}{25}$	1	3.006.1-5.1-97	259,7
	2	2.1С $\frac{12\,AI}{6\,AI}$ 285×190 $\frac{50}{25}$	1	-87	
	3	14.4С $\frac{10\,AI}{8\,AI}$ 36×285 $\frac{25}{40}$	2	-160	
	4	17.4С $\frac{8\,AIII}{6\,AIII}$ 30×340 $\frac{400}{25}$	2	-165	
	5	ф6AI ℓ=250 ; 0,06кг	5	без черт.	

Арматура класса A-I, A-III по ГОСТ 5781-82

Нач. отд.	Бродский			3.006.1-5.1-47		
Н. контр.	Агранович					
Гл. спец.	Коротецкий					
Зав. гр.	Агранович			Каркас КП2-22	Стадия: Р	Лист:	Листов: 1
Вед. инж.	Чепелева				ХАРЬКОВСКИЙ ПРОМСТРОЙНИИПРОЕКТ	
Провер.	Чепелева					
Разраб.	Тремль					

Инв. № подл. | Подпись и дата | Взам. инв. №

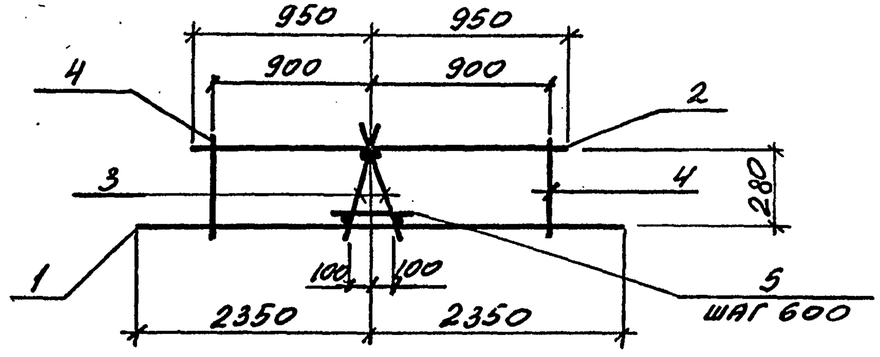

Марка каркаса	Поз.	Наименование	Кол.	Обозначение документа	Масса каркаса, кг
КП2-23	1	Сетка 3.1С $\frac{25\,AIII}{8\,AI}$ 285×470 $\frac{250}{25}$	1	3.006.1-5.1-98	327,1
	2	2.1С $\frac{12\,AI}{6\,AI}$ 285×190 $\frac{50}{25}$	1	-87	
	3	14.4С $\frac{10\,AI}{8\,AI}$ 36×285 $\frac{25}{40}$	2	-160	
	4	17.4С $\frac{8\,AIII}{6\,AIII}$ 30×335 $\frac{375}{25}$	2	-165	
	5	ф6AI ℓ=250 ; 0,06 кг	5	без черт.	

Арматура класса A-I, A-III по ГОСТ 5781-82

Нач. отд.	Бродский			3.006.1-5.1-48		
Н. контр.	Агранович					
Гл. спец.	Коротецкий					
Зав. гр.	Агранович			Каркас КП2-23	Стадия: Р	Лист:	Листов: 1
Вед. инж.	Чепелева				ХАРЬКОВСКИЙ ПРОМСТРОЙНИИПРОЕКТ	
Провер.	Чепелева					
Разраб.	Тремль					

Инв. № подл. | Подпись и дата | Взам. инв. №

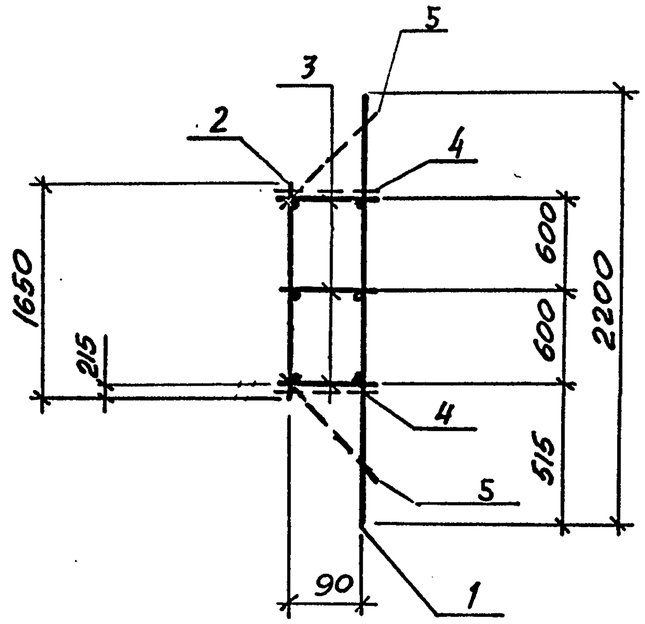

Марка каркаса	Поз.	Наименование	Кол.	Обозначение документа	Масса каркаса, кг
КП3	1	Сетка 4.1С $\frac{12AIII}{6AI}$ 285×220 $\frac{225+175}{25}$	1	3.006.1-5.1-98	72,7
	2	5.1С $\frac{12AI}{6AI}$ 285×165 $\frac{225}{25}$	1	-108	
	3	15.4С $\frac{10AI}{8AI}$ 13×285	3	-160	
	4	ф10AI ℓ=130; 0,08кг	4	БЕЗ ЧЕРТ.	
	5	ф10AI ℓ=220; 0,15кг	4	БЕЗ ЧЕРТ.	

Арматура класса А-I, А-III по ГОСТ 5781-82

Нач. отд.	Бродский	
Н. контр.	Агранович	
Гл. спец.	Коротецкий	
Зав. гр.	Агранович	
Вед. инж.	Чепелева	
Провер.	Чепелева	
Разраб.	Тремль	

3.006.1-5.1-49

Каркас КП3

Стадия	Лист	Листов
Р		1

ХАРЬКОВСКИЙ ПРОМСТРОЙНИИПРОЕКТ

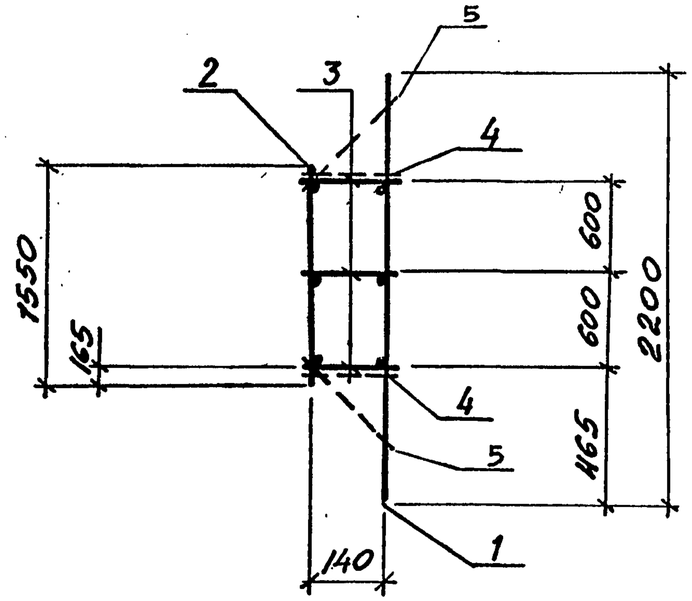

Марка каркаса	Поз.	Наименование	Кол.	Обозначение документа	Масса каркаса, кг
КП3-1	1	Сетка 4.1С $\frac{12AIII}{6AI}$ 285×220 $\frac{175+225}{25}$	1	3.006.1-5.1-101	72,6
	2	5.1С $\frac{12AI}{6AI}$ 285×155 $\frac{175}{25}$	1	-107	
	3	15.4С $\frac{10AI}{8AI}$ 18×285	3	-161	
	4	ф10AI ℓ=180; 0,11 кг	4	БЕЗ ЧЕРТ.	
	5	ф10AI ℓ=300; 0,19кг	4		

Арматура класса А-I, А-III по ГОСТ 5781-82

Нач. отд.	Бродский	
Н. контр.	Агранович	
Гл. спец.	Коротецкий	
Зав. гр.	Агранович	
Вед. инж.	Чепелева	
Провер.	Чепелева	
Разраб.	Тремль	

3.006.1-5.1-50

Каркас КП3-1

Стадия	Лист	Листов
Р		1

ХАРЬКОВСКИЙ ПРОМСТРОЙНИИПРОЕКТ

Инв. № подл. | Подпись и дата | Взам. инв. №

24249-02 33

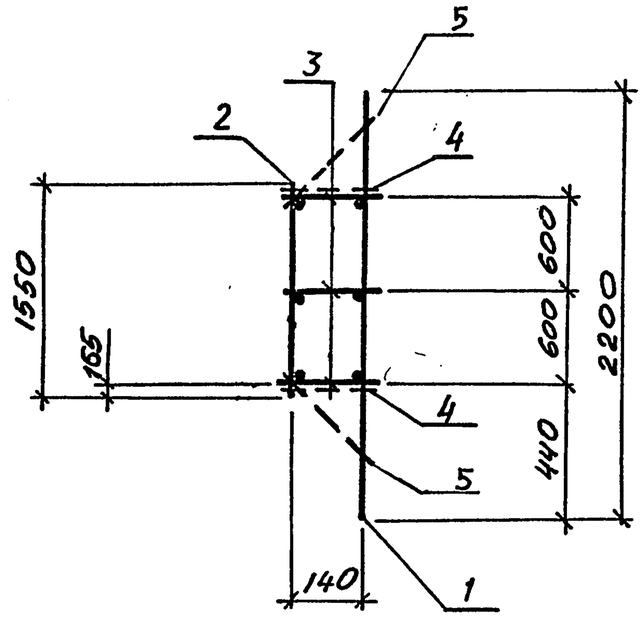

Марка каркаса	Поз.	Наименование	Кол.	Обозначение документа	Масса каркаса, кг
КП3-2	1	Сетка 4.1С $\frac{12AIII}{6AI}$ 285×220 $\frac{150+250}{25}$	1	3.006.1-5.1- 101	72,6
	2	5.1С $\frac{12AI}{6AI}$ 285×155 $\frac{175}{25}$	1	- 107	
	3	15.4С $\frac{10AI}{8AI}$ 18×285	3	- 161	
	4	ф10AI ℓ=180; 0,11кг	4	без черт.	
	5	ф10AI ℓ=300; 0,19 кг	4		

Арматура класса A-I, A-III по ГОСТ 5781-82

Нач.отд.	Бродский		3.006.1-5.1-51
Н.контр.	Агранович		
Гл.спец.	Коротецкий		
Зав.гр.	Агранович		Каркас КП3-2
Вед.инж.	Чепелева		Стадия: Р; Лист: ; Листов: 1
Провер.	Чепелева		Харьковский Промстройниипроект
Разраб.	Тремль		

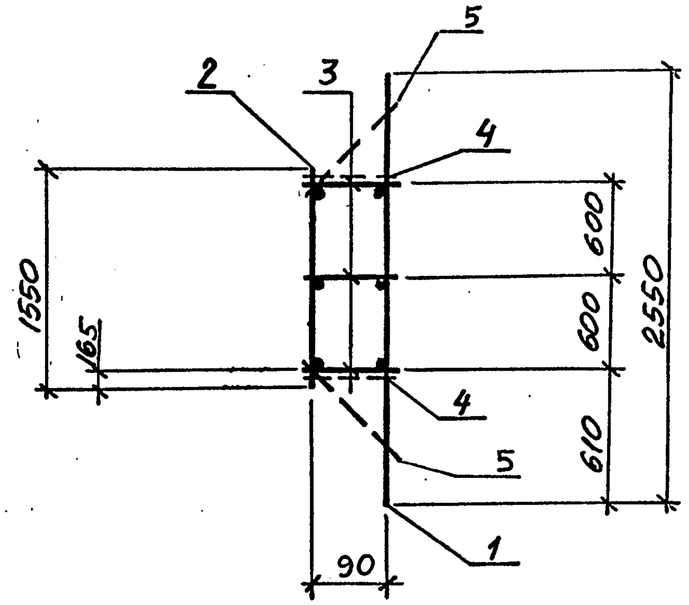

Марка каркаса	Поз.	Наименование	Кол.	Обозначение документа	Масса каркаса, кг
КП3-3	1	Сетка 4.1С $\frac{12AIII}{6AI}$ 285×255 $\frac{25+425}{25}$	1	3.006.1-5.1-102	76,6
	2	5.1С $\frac{12AI}{6AI}$ 285×155 $\frac{175}{25}$	1	- 107	
	3	15.4С $\frac{10AI}{8AI}$ 13×285	3	- 160	
	4	ф10AI ℓ=130; 0,08кг	4	без черт.	
	5	ф10AI ℓ=220; 0,15кг	4		

Арматура класса A-I, A-III по ГОСТ 5781-82.

Нач.отд.	Бродский		3.006.1-5.1-52
Н.контр.	Агранович		
Гл.спец.	Коротецкий		
Зав.гр.	Агранович		Каркас КП3-3
Вед.инж.	Чепелева		Стадия: Р; Лист: ; Листов: 1
Провер.	Чепелева		Харьковский Промстройниипроект
Разраб.	Тремль		

Инв.№подл. | Подпись и дата | Взам.инв.№

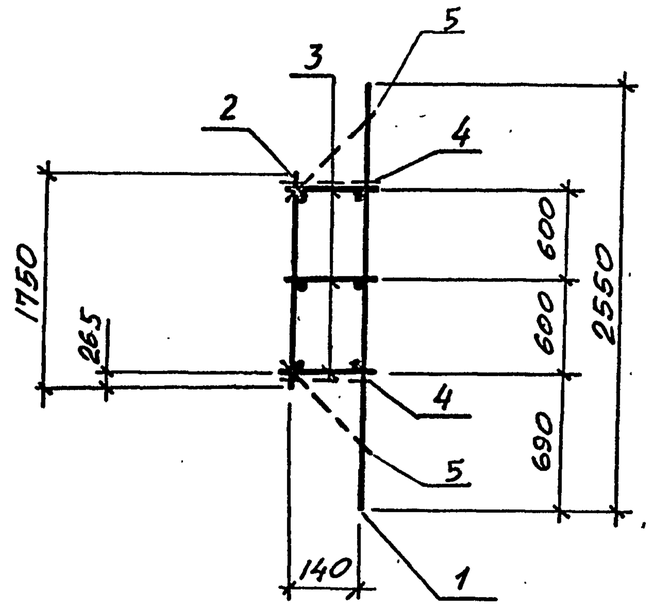

Марка каркаса	Поз.	Наименование	Кол.	Обозначение документа	Масса каркаса, кг
КП3-4	1	Сетка 4.1С $\frac{12AIII}{6AI}$ 285×255 $\frac{100+350}{25}$	1	3.006.1-5.1- 103	80,3
	2	5.1С $\frac{12AI}{6AI}$ 285×175 $\frac{275}{25}$	1	- 109	
	3	15.4С $\frac{10AI}{8AI}$ 18×285	3	- 161	
	4	ф10AI с=180; 0,11кг	4	без черт.	
	5	ф10AI с=300; 0,19кг	4		

Арматура класса A-I, A-III по ГОСТ 5781-82

Нач.отд.	Бродский			3.006.1-5.1-53	
Н.контр.	Агранович				
Гл.спец.	Коротецкий				
Зав.гр.	Агранович			Стадия: Р; Лист: ; Листов: 1	
Вед.инж.	Чепелева			Каркас КП3-4	ХАРЬКОВСКИЙ ПРОМСТРОЙНИИПРОЕКТ
Провер.	Чепелева				
Разраб.	Тремль				

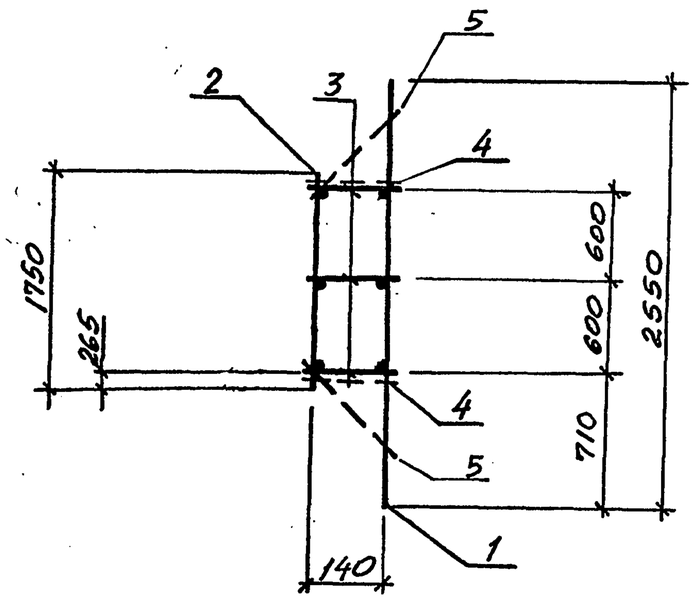

Марка каркаса	Поз.	Наименование	Кол.	Обозначение документа	Масса каркаса, кг
КП3-5	1	Сетка 4.1С $\frac{12AIII}{6AI}$ 285×255 $\frac{100+350}{25}$	1	3.006.1-5.1-103	80,3
	2	5.1С $\frac{12AI}{6AI}$ 285×175 $\frac{275}{25}$	1	-109	
	3	15.4С $\frac{10AI}{8AI}$ 18×285	3	- 161	
	4	ф10AI с=180; 0,11кг	4	без черт.	
	5	ф10AI с=300; 0,19 кг	4		

Арматура класса A-I, A-III по ГОСТ 5781-82

Нач.отд.	Бродский			3.006.1-5.1-54	
Н.контр.	Агранович				
Гл.спец.	Коротецкий				
Зав.гр.	Агранович			Стадия: Р; Лист: ; Листов: 1	
Вед.инж.	Чепелева			Каркас КП3-5	ХАРЬКОВСКИЙ ПРОМСТРОЙНИИПРОЕКТ
Провер.	Чепелева				
Разраб.	Тремль				

Инв. № подл. | Подпись и дата | Взам. инв. №

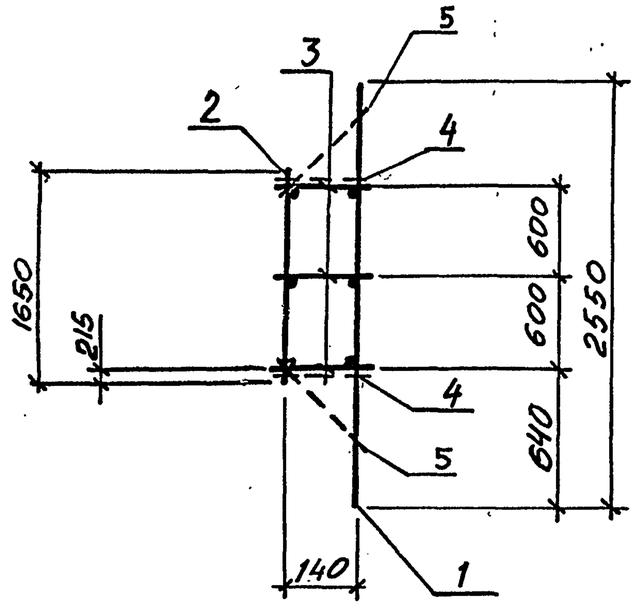

Марка каркаса	Поз.	Наименование	Кол.	Обозначение документа	Масса каркаса, кг
КП3-6	1	Сетка 4.1С $\frac{12AIII}{6AI}$ 285×255 $\frac{50+400}{25}$	1	3.006.1-5.1-102	79,1
	2	5.1С $\frac{12AI}{6AI}$ 285×165 $\frac{225}{25}$	1	-108	
	3	15.4С $\frac{10AI}{8AI}$ 18×285	3	-161	
	4	Ф10 AI ℓ=180; 0,11кг	4	БЕЗ ЧЕРТ.	
	5	Ф10 AI ℓ=300; 0,19кг	4		

Арматура класса А-I, А-III по ГОСТ 5781-82

Нач.отд.	Бродский		3.006.1-5.1-55	
Н.контр.	Агранович			
Гл.спец.	Коротецкий			
Зав.гр.	Агранович		Каркас КП3-6	Стадия: Р; Лист: ; Листов: 1
Вед.инж.	Чепелева			ХАРЬКОВСКИЙ ПРОМСТРОЙНИИПРОЕКТ
Провер.	Чепелева			
Разраб.	Тремль			

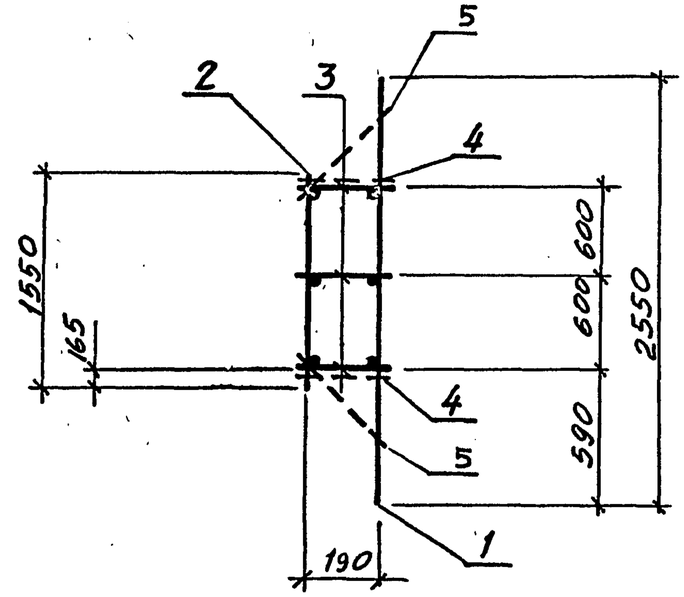

Марка каркаса	Поз.	Наименование	Кол.	Обозначение документа	Масса каркаса, кг
КП3-7	1	Сетка 4.1С $\frac{12AIII}{6AI}$ 285×255 $\frac{300+150}{25}$	1	3.006.1-5.1-103	78,9
	2	5.1С $\frac{12AI}{6AI}$ 285×155 $\frac{175}{25}$	1	-107	
	3	15.4С $\frac{10AI}{8AI}$ 23×285	3	-161	
	4	Ф10 AI ℓ=230; 0,14кг	4	БЕЗ ЧЕРТ.	
	5	Ф10 AI ℓ=350; 0,22кг	4		

Арматура класса А-I, А-III по ГОСТ 5781-82

Нач.отд.	Бродский		3.006.1-5.1-56	
Н.контр.	Агранович			
Гл.спец.	Коротецкий			
Зав.гр.	Агранович		Каркас КП3-7	Стадия: Р; Лист: ; Листов: 1
Вед.инж.	Чепелева			ХАРЬКОВСКИЙ ПРОМСТРОЙНИИПРОЕКТ
Провер.	Чепелева			
Разраб.	Тремль			

Инв.№подл. | Подпись и дата | Взам.инв.№

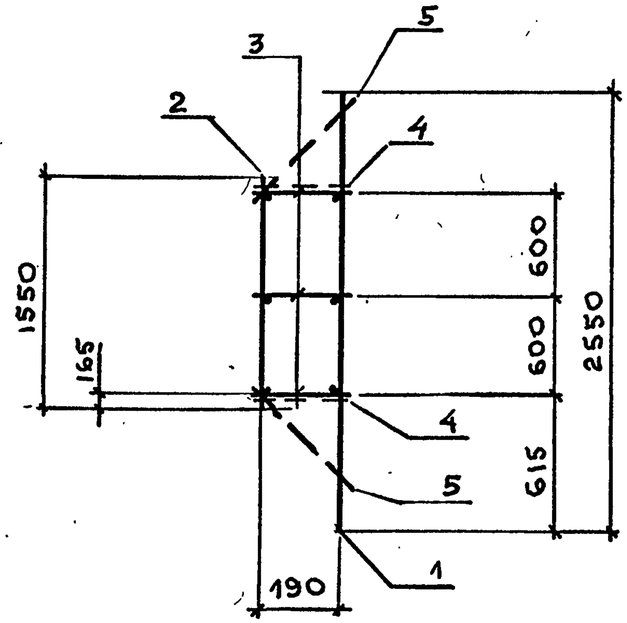

Марка каркаса	Поз.	Наименование	Кол.	Обозначение документа	Масса каркаса, кг
КП3-8	1	Сетка 4.1С $\frac{12AIII}{6AI}$ 285×255 $\frac{25+425}{25}$	1	3.006.1-5.1-102	78,9
	2	5.1С $\frac{12AI}{6AI}$ 285×155 $\frac{175}{25}$	1	-107	
	3	15.4С $\frac{10AI}{8AI}$ 23×285	3	-161	
	4	Ø10AI; ℓ=230; 0,14кг	4	Без черт.	
	5	Ø10AI; ℓ=350; 0,22кг	4		

Арматура класса А-I, А-III по ГОСТ 5781-82

Нач.отд.	Бродский		3.006.1-5.1-57	
Н.контр.	Агранович			
Гл.спец.	Коротецкий			
Зав.гр.	Агранович		Каркас КП3-8	Стадия: Р; Лист: ; Листов: 1
Вед.инж	Чепелева			Харьковский Промстройниипроект
Провер.	Чепелева			
Разраб.	Тремль			

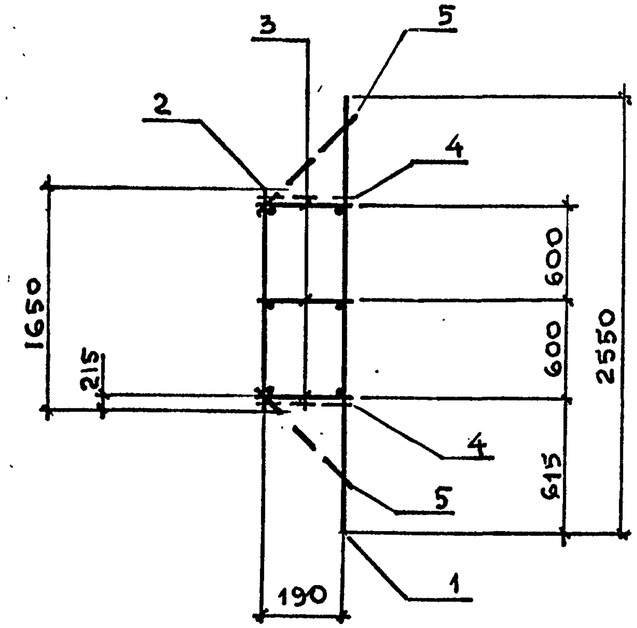

Марка каркаса	Поз.	Наименование	Кол.	Обозначение документа	Масса каркаса, кг
КП3-9	1	Сетка 4.1С $\frac{12AIII}{6AI}$ 285×255 $\frac{25+425}{25}$	1	3.006.1-5.1-102	80,2
	2	5.1С $\frac{12AI}{6AI}$ 285×165 $\frac{225}{25}$	1	-108	
	3	15.4С $\frac{10AI}{8AI}$ 23×285	3	-161	
	4	Ø10AI; ℓ=230; 0,14кг	4	Без черт.	
	5	Ø10AI; ℓ=350; 0,22кг	4		

Арматура класса А-I, А-III по ГОСТ 5781-82

Нач.отд.	Бродский		3.006.1-5.1-58	
Н.контр.	Агранович			
Гл.спец.	Коротецкий			
Зав.гр.	Агранович		Каркас КП3-9	Стадия: Р; Лист: ; Листов: 1
Вед.инж.	Чепелева			Харьковский Промстройниипроект
Провер.	Чепелева			
Разраб.	Тремль			

Инв.№ подл. | Подпись и дата | Взам.инв.№

Формат А4

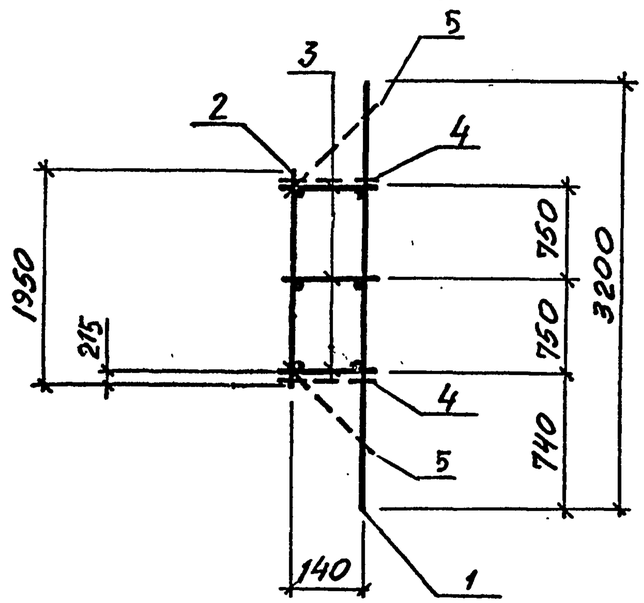

Марка каркаса	Поз.	Наименование	Кол.	Обозначение документа	Масса каркаса, кг
КП3-10	1	Сетка 4.1С $\frac{12AIII}{6AI}$ 285×320 $\frac{150+350}{25}$	1	3.006.1-5.1- 99	93,7
	2	5.1С $\frac{12AI}{6AI}$ 285×195 $\frac{225}{25}$	1	- 110	
	3	15.4С $\frac{10AI}{8AI}$ 18×285	3	- 161	
	4	ф10AI ℓ=180; 0,11 кг	4	БЕЗ ЧЕРТ.	
	5	ф10AI ℓ=300; 0,22 кг	4		

Арматура класса A-I, A-III по ГОСТ 5781-82

Нач. отд.	Бродский		3.006.1-5.1-59	
Н. контр.	Агранович			
Гл. спец.	Коротецкий			
Зав. гр.	Агранович		Каркас КП3-10	Стадия: Р; Лист: ; Листов: Р
Вед. инж.	Чепелева			ХАРЬКОВСКИЙ ПРОМСТРОЙНИИПРОЕКТ
Провер.	Чепелева			
Разраб.	Тремль			

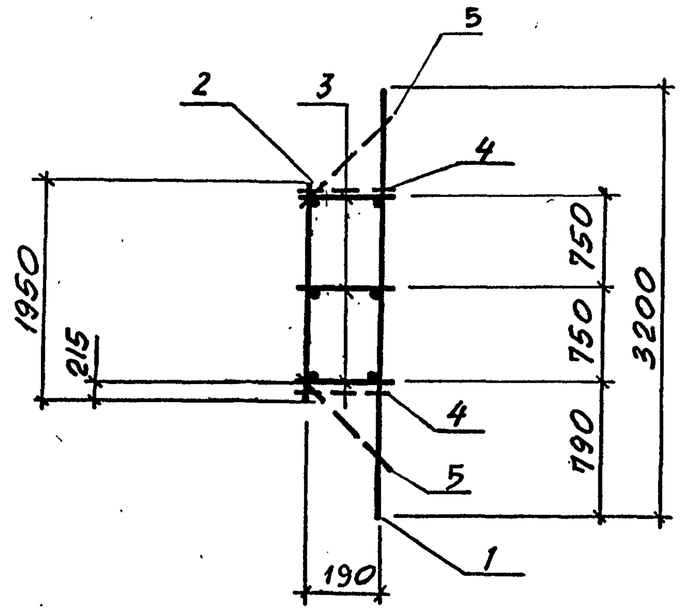

Марка каркаса	Поз.	Наименование	Кол.	Обозначение документа	Масса каркаса, кг
КП3-11	1	Сетка 4.1С $\frac{12AIII}{6AI}$ 285×320 $\frac{200+300}{25}$	1	3.006.1-5.1- 105	94,7
	2	5.1С $\frac{12AI}{6AI}$ 285×195 $\frac{225}{25}$	1	- 110	
	3	15.4С $\frac{10AI}{8AI}$ 23×285	3	- 161	
	4	ф10AI ℓ=230; 0,14 кг	4	БЕЗ ЧЕРТ.	
	5	ф10AI ℓ=350; 0,22 кг	4		

Арматура класса A-I, A-III по ГОСТ 5781-82

Нач. отд.	Бродский		3.006.1-5.1-60	
Н. контр.	Агранович			
Гл. спец.	Коротецкий			
Зав. гр.	Агранович		Каркас КП3-11	Стадия: Р; Лист: ; Листов: 1
Вед. инж.	Чепелева			ХАРЬКОВСКИЙ ПРОМСТРОЙНИИПРОЕКТ
Провер.	Чепелева			
Разраб.	Тремль			

Инв. № подл. | Подпись и дата | Взам. инв. №

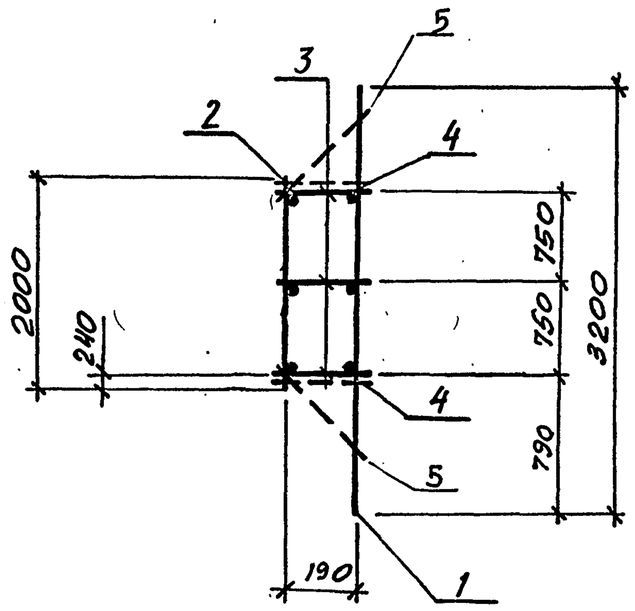

Марка каркаса	Поз.	Наименование	Кол.	Обозначение документа	Масса каркаса, кг
КП3-12	1	Сетка 4.1С $\frac{12AIII}{6AI}$ 285×320 $\frac{200+300}{25}$	1	3.006.1-5.1-105	95,5
	2	5.1С $\frac{12AI}{6AI}$ 285×200 $\frac{250}{25}$	1	-111	
	3	15.4С $\frac{10AI}{8AI}$ 23×285	3	-161	
	4	ф10AI ℓ=230; 0,14кг	4	без черт.	
	5	ф10AI ℓ=300; 0,22кг	4		

Арматура класса A-I, A-III по ГОСТ 5781-82

Нач.отд.	Бродский			3.006.1-5.1-61	
Н.контр.	Агранович				
Гл.спец.	Коротецкий				
Зав.гр.	Агранович			Каркас КП3-12	Стадия: Р; Лист: ; Листов: 1
Вед.инж.	Чепелева				Харьковский промстройниипроект
Провер.	Чепелева				
Разраб.	Тремль				

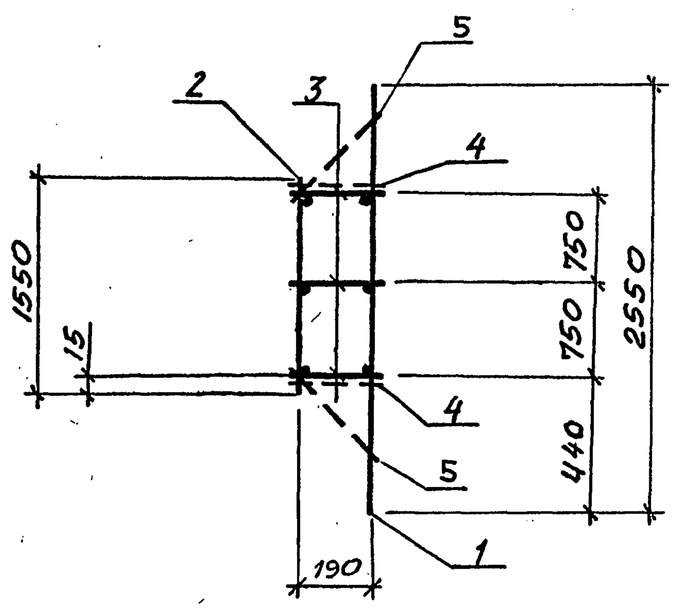

Марка каркаса	Поз.	Наименование	Кол.	Обозначение документа	Масса каркаса, кг
КП3-13	1	Сетка 4.1С $\frac{12AIII}{6AI}$ 285×255 $\frac{150+300}{25}$	1	3.006.1-5.1-103	79,0
	2	5.1С $\frac{12AI}{6AI}$ 285×155	1	-107	
	3	15.4С $\frac{10AI}{8AI}$ 18×285	3	-161	
	4	ф10AI ℓ=180; 0,11кг	4	без черт.	
	5	ф10AI ℓ=300; 0,19кг	4		

Арматура класса A-I, A-III по ГОСТ 5781-82

Нач.отд.	Бродский			3.006.1-5.1-62	
Н.контр.	Агранович				
Гл.спец.	Коротецкий				
Зав.гр.	Агранович			Каркас КП3-13	Стадия: Р; Лист: ; Листов: 1
Вед.инж.	Чепелева				Харьковский промстройниипроект
Провер.	Чепелева				
Разраб.	Тремль				

Инв.№ подл. | Подпись и дата | Взам.инв.№

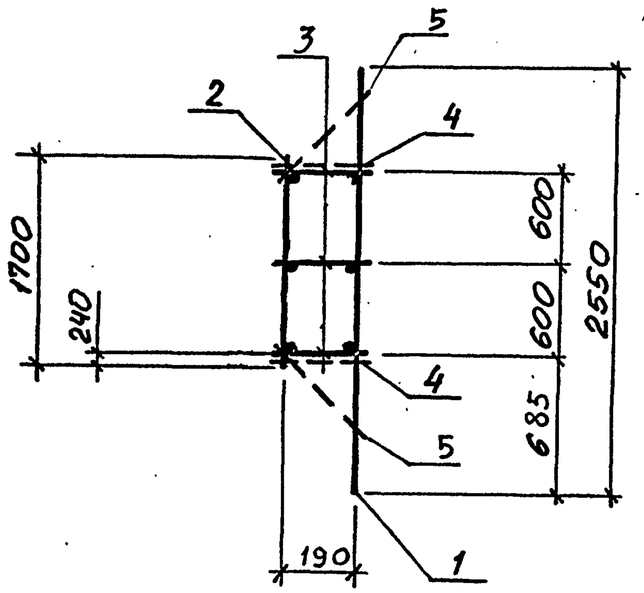

Марка каркаса	Поз.	Наименование	Кол.	Обозначение документа	Масса каркаса, кг
КП3-14	1	Сетка 4.1С $\frac{12AIII}{6AI}$ 285×255 $\frac{100+350}{25}$	1	3.006.1-5.1-103	80,8
	2	5.1С $\frac{12AI}{6AI}$ 285×170 $\frac{250}{25}$	1	-108	
	3	15.4С $\frac{10AI}{8AI}$ 23×285	3	-161	
	4	ф10AI ℓ=230; 0,14кг	4	Без черт.	
	5	ф10AI ℓ=350; 0,22кг	4		

Арматура класса A-I, A-III по ГОСТ 5781-82

Нач. отд.	Бродский		3.006.1-5.1-63	
Н. контр.	Агранович			
Гл. спец.	Коротецкий			
Зав. гр.	Агранович			
Вед. инж	Чепелева			
Провер.	Чепелева		Каркас КП3-14	Стадия: Р; Лист: ; Листов: 1
Разраб.	Тремль			Харьковский Промстройниипроект

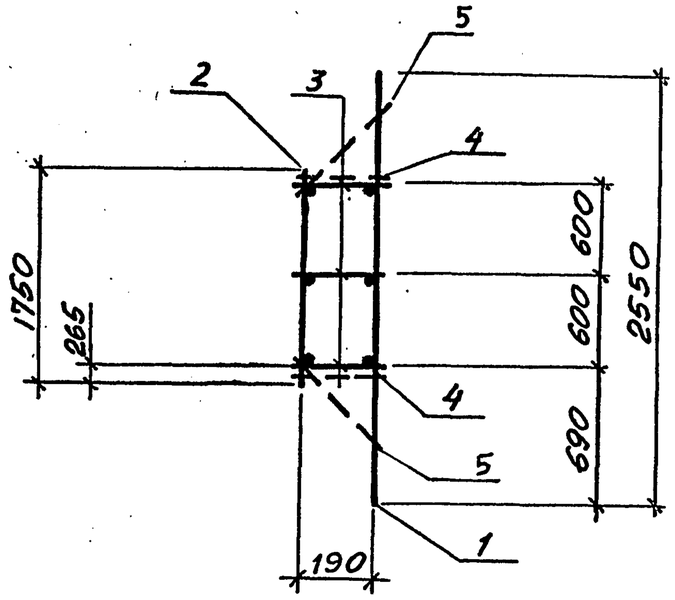

Марка каркаса	Поз.	Наименование	Кол.	Обозначение документа	Масса каркаса, кг
КП3-15	1	Сетка 4.1С $\frac{12AIII}{6AI}$ 285×255 $\frac{100+350}{25}$	1	3.006.1-5.1-103	81,4
	2	5.1С $\frac{12AI}{6AI}$ 285×175 $\frac{275}{25}$	1	-109	
	3	15.4С $\frac{10AI}{8AI}$ 23×285	3	-161	
	4	ф10AI ℓ=230; 0,14кг	4	Без черт.	
	5	ф10AI ℓ=350; 0,22кг	4		

Арматура класса A-I, A-III по ГОСТ 5781-82

Нач. отд.	Бродский		3.006.1-5.1-64	
Н. контр.	Агранович			
Гл. спец.	Коротецкий			
Зав. гр.	Агранович			
Вед. инж	Чепелева			
Провер.	Чепелева		Каркас КП3-15	Стадия: Р; Лист: ; Листов: 1
Разраб.	Тремль			Харьковский Промстройниипроект

Инв. № подл. | Подпись и дата | Взам. инв. №

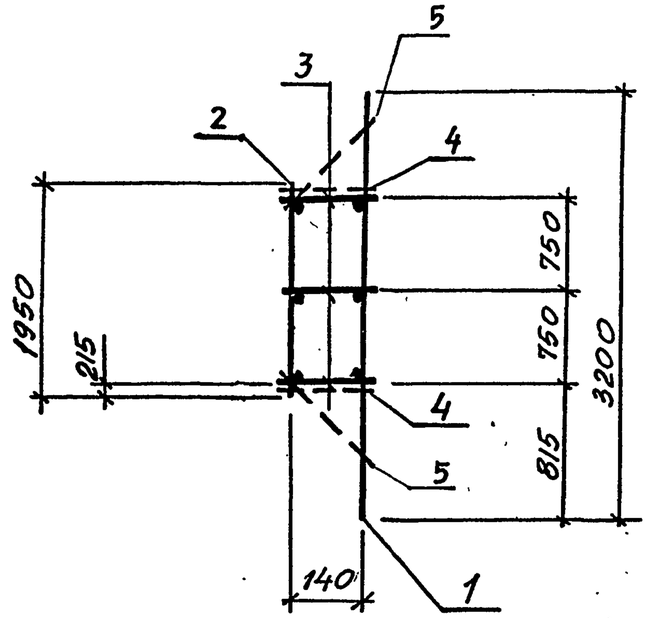

Марка каркаса	Поз.	Наименование	Кол.	Обозначение документа	Масса каркаса, кг
КП3-16	1	Сетка 4.1С $\frac{12AIII}{6AI}$ 285×320 $\frac{225+275}{25}$	1	3.006.1-5.1-104	93,7
	2	5.1С $\frac{12AI}{6AI}$ 285×195 $\frac{225}{25}$	1	-110	
	3	15.4С $\frac{10AI}{8AI}$ 18×285	3	-161	
	4	ф10 AI ℓ=180; 0,11 кг	4	Без черт.	
	5	ф10 AI ℓ=300; 0,22 кг	4		

Арматура класса A-I, A-III по ГОСТ 5781-82

Нач. отд.	Бродский			3.006.1-5.1-65		
Н. контр.	Агранович					
Гл. спец.	Коротецкий					
Зав. гр.	Агранович			Каркас КП3-16	Стадия: Р; Лист: ; Листов: 1	
Вед. инж.	Чепелева				ХАРЬКОВСКИЙ ПРОМСТРОЙНИИПРОЕКТ	
Провер.	Чепелева					
Разраб.	Тремль					

Инв. № подл. | Подпись и дата | Взам. инв. №

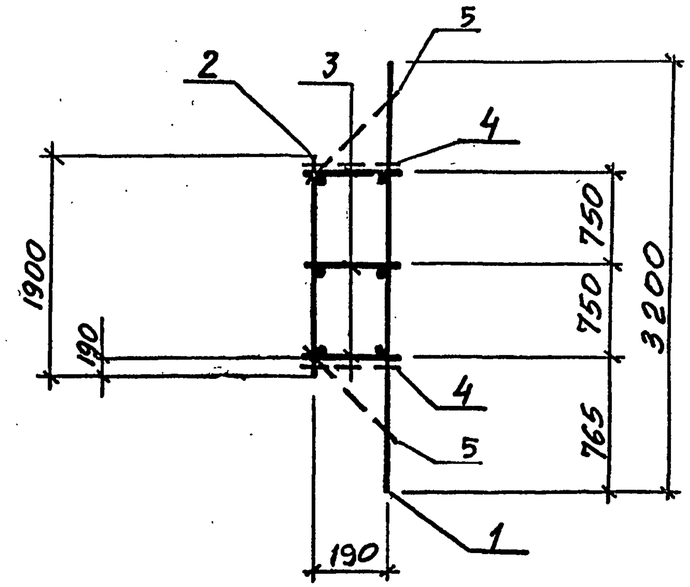

Марка каркаса	Поз.	Наименование	Кол.	Обозначение документа	Масса каркаса, кг
КП3-17	1	Сетка 4.1С $\frac{12AIII}{6AI}$ 285×320 $\frac{175+325}{25}$	1	3.006.1-5.1-105	94,1
	2	5.1С $\frac{12AI}{6AI}$ 285×190 $\frac{200}{25}$	1	-110	
	3	15.4С $\frac{10AI}{8AI}$ 23×285	3	-161	
	4	ф10 AI ℓ=230; 0,14 кг	4	Без черт.	
	5	ф10 AI ℓ=350; 0,22 кг	4		

Арматура класса A-I, A-III по ГОСТ 5781-82

Нач. отд.	Бродский			3.006.1-5.1-66		
Н. контр.	Агранович					
Гл. спец.	Коротецкий					
Зав. гр.	Агранович			Каркас КП3-17	Стадия: Р; Лист: ; Листов: 1	
Вед. инж.	Чепелева				ХАРЬКОВСКИЙ ПРОМСТРОЙНИИПРОЕКТ	
Провер.	Чепелева					
Разраб.	Тремль					

Инв. № подл. | Подпись и дата | Взам. инв. №

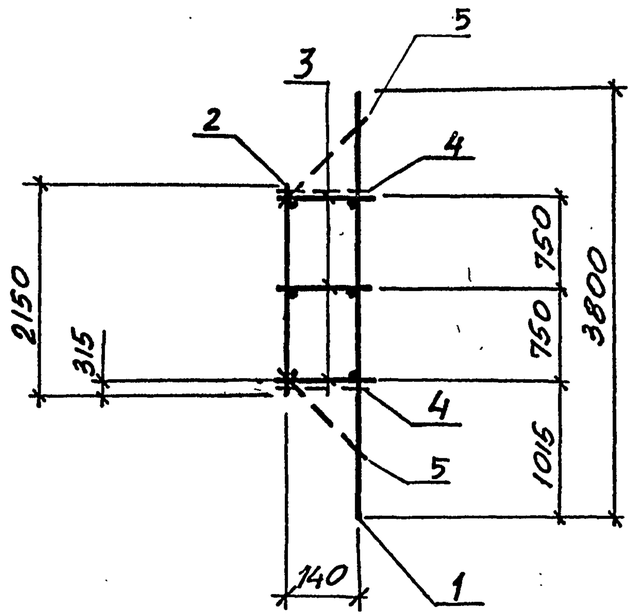

Марка каркаса	Поз.	Наименование	Кол.	Обозначение документа	Масса каркаса, кг
КП3-18	1	Сетка 41С $\frac{12AIII}{6AI}$ 285×380 $\frac{125+375}{25}$	1	3.006.1-5.1-106	106,8
	2	5.1С $\frac{12AI}{6AI}$ 285×215	1	-112	
	3	15.4С $\frac{10AI}{8AI}$ 18×285	3	-161	
	4	ф10AI ℓ=180; 0,11кг	4	БЕЗ ЧЕРТ.	
	5	ф10AI ℓ=300; 0,19кг	4		

Арматура класса A-I, A-III по ГОСТ 5781-82

Нач. отд.	Бродский		3.006.1-5.1-67	
Н. контр.	Агранович			
Гл. спец.	Коротецкий			
Зав. гр.	Агранович		Каркас КП3-18	Стадия: Р; Лист: ; Листов: 1
Вед. инж.	Чепелева			ХАРЬКОВСКИЙ ПРОМСТРОЙНИИПРОЕКТ
Провер.	Чепелева			
Разраб.	Тремль			

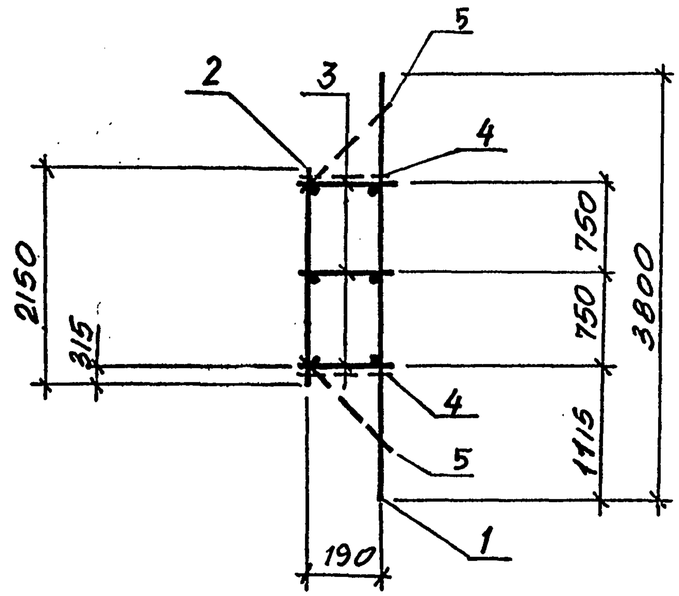

Марка каркаса	Поз.	Наименование	Кол.	Обозначение документа	Масса каркаса, кг
КП3-19	1	Сетка 41С $\frac{12AIII}{6AI}$ 285×380 $\frac{225+275}{25}$	1	3.006.1-5.1-100	122,6
	2	5.1С $\frac{12AI}{6AI}$ 285×215	1	-112	
	3	15.4С $\frac{10AI}{8AI}$ 23×285	3	-161	
	4	ф10AI ℓ=230; 0,14кг	4	БЕЗ ЧЕРТ.	
	5	ф10AI ℓ=350; 0,22кг	4		

Арматура класса A-I, A-III по ГОСТ 5781-82

Нач. отд.	Бродский		3.006.1-5.1-68	
Н. контр.	Агранович			
Гл. спец.	Коротецкий			
Зав. гр.	Агранович		Каркас КП3-19	Стадия: Р; Лист: ; Листов: 1
Вед. инж.	Чепелева			ХАРЬКОВСКИЙ ПРОМСТРОЙНИИПРОЕКТ
Провер.	Чепелева			
Разраб.	Тремль			

Инв. № подл. | Подпись и дата | Взам. инв. №

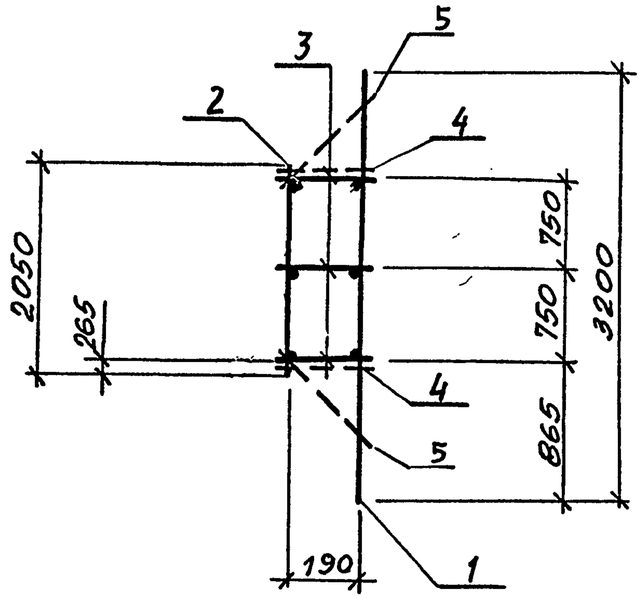

Марка каркаса	Поз.	Наименование	Кол.	Обозначение документа	Масса каркаса
КП3-20	1	Сетка 4.1С $\frac{12AIII}{6AI}$ 285×320 $\frac{275+225}{25}$	1	3.006.1-5.1-104	96,1
	2	5.1С $\frac{12AI}{6AI}$ 285×205 $\frac{275}{25}$	1	-111	
	3	15.4С $\frac{10AI}{8AI}$ 23×285	3	-161	
	4	ф10АI ℓ=230; 0,14кг	4	Без черт.	
	5	ф10АI ℓ=350; 0,22кг	4		

Арматура класса А-I, А-III по ГОСТ 5781-82

Нач.отд.	Бродский		3.006.1-5.1-69
Н.контр.	Агранович		
Гл.спец.	Коротецкий		
Зав.гр.	Агранович		Каркас КП3-20
Вед.инж.	Чепелева		Стадия: Р; Лист: ; Листов: 1
Провер.	Чепелева		Харьковский Промстройниипроект
Разраб.	Тремль		

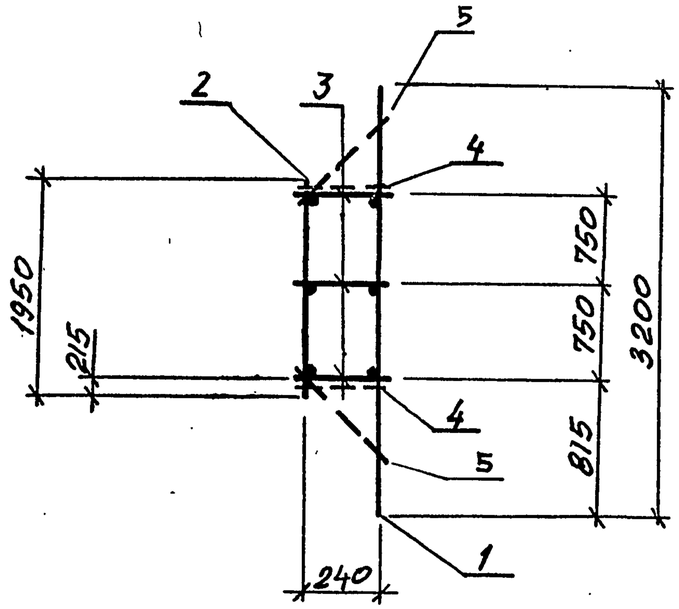

Марка каркаса	Поз.	Наименование	Кол.	Обозначение документа	Масса каркаса
КП3-21	1	Сетка 4.1С $\frac{12AIII}{6AI}$ 285×320 $\frac{225+275}{25}$	1	3.006.1-5.1-104	95,9
	2	5.1С $\frac{12AI}{6AI}$ 285×195 $\frac{225}{25}$	1	-110	
	3	15.4С $\frac{10AI}{8AI}$ 28×285	3	-161	
	4	ф10АI ℓ=280; 0,17кг	4	Без черт.	
	5	ф10АI ℓ=420; 0,26кг	4		

Арматура класса А-I, А-III по ГОСТ 5781-82

Нач.отд.	Бродский		3.006.1-15.1-70
Н.контр.	Агранович		
Гл.спец.	Коротецкий		
Зав.гр.	Агранович		Каркас КП3-21
Вед.инж.	Чепелева		Стадия: Р; Лист: ; Листов: 1
Провер.	Чепелева		Харьковский Промстройниипроект
Разраб.	Тремль		

Взам. инв.№ | Подпись и дата | Инв.№ подл.

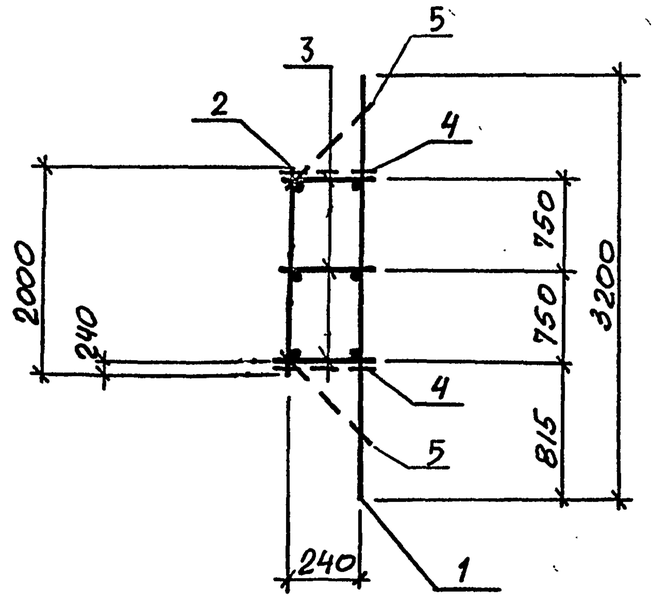

Марка каркаса	Поз.	Наименование	Кол.	Обозначение документа	Масса каркаса
КП3-22	1	Сетка 4.1С $\frac{12AIII}{6AI}$ 285×320 $\frac{225+275}{25}$	1	3.006.1-5.1-104	96.7
	2	5.1С $\frac{12AI}{6AI}$ 285×200 $\frac{250}{25}$	1	-111	
	3	15.4С $\frac{10AI}{8AI}$ 28×285	3	-161	
	4	ф10AI ℓ=280; 0,17кг	4	Без черт.	
	5	ф10AI ℓ=420; 0,26кг	4		

Арматура класса A-I, A-III по ГОСТ 5781-82

Нач. отд.	Бродский			3.006.1-5.1-71
Н. контр.	Агранович			
Гл. спец.	Коротецкий			
Зав. гр.	Агранович			Каркас КП3-22
Вед. инж.	Чепелева			Стадия: Р; Лист: ; Листов: 1
Провер.	Чепелева			Харьковский Промстройниипроект
Разраб.	Тремль			

Инв. № подл. | Подпись и дата | Взам. инв. №

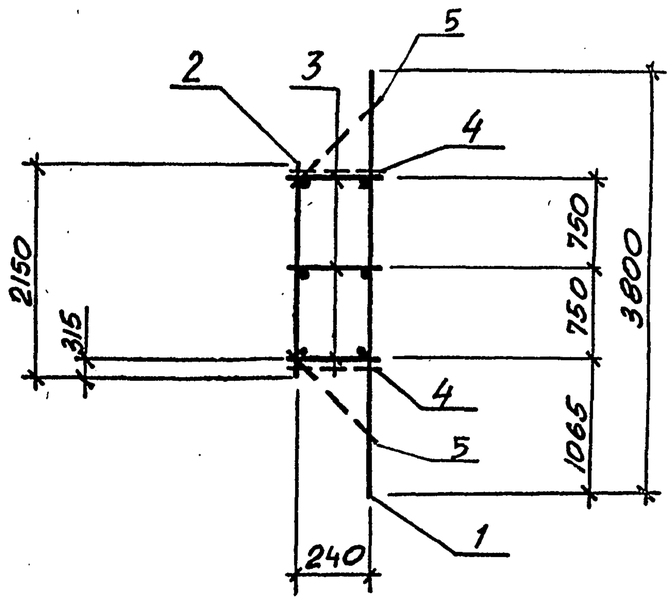

Марка каркаса	Поз.	Наименование	Кол.	Обозначение документа	Масса каркаса, кг
КП3-23	1	Сетка 4.1С $\frac{12AIII}{6AI}$ 285×380 $\frac{225+275}{25}$	1	3.006.1-5.1-100	109.1
	2	5.1С $\frac{12AI}{6AI}$ 285×215	1	-112	
	3	15.4С $\frac{10AI}{8AI}$ 28×285	3	-161	
	4	ф10AI ℓ=280; 0,17кг	4	Без черт.	
	5	ф10AI ℓ=420; 0,26кг	4		

Арматура класса A-I, A-III по ГОСТ 5781-82

Нач. отд.	Бродский			3.006.1-5.1-72
Н. контр.	Агранович			
Гл. спец.	Коротецкий			
Зав. гр.	Агранович			Каркас КП3-23
Вед. инж.	Чепелева			Стадия: Р; Лист: ; Листов: 1
Провер.	Чепелева			Харьковский Промстройниипроект
Разраб.	Тремль			

Инв. № подл. | Подпись и дата | Взам. инв. №

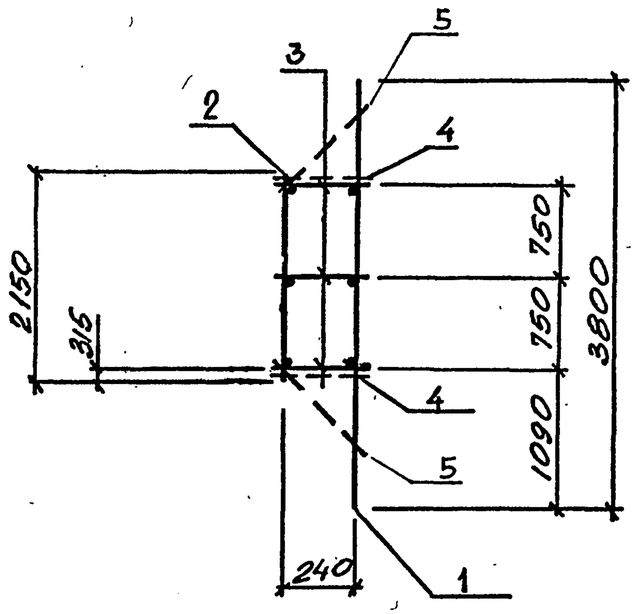

Марка каркаса	Поз.	Наименование	Кол.	Обозначение документа	Масса каркаса
КП3-24	1	Сетка 4.1С $\frac{12AIII}{6AI}$ 285×380 $\frac{200+300}{25}$	1	3.006.1-5.1-106	109,1
	2	5.1С $\frac{12AI}{6AI}$ 285×215	1	-112	
	3	15.4С $\frac{10AI}{8AI}$ 28×285	3	-161	
	4	ф10AI ℓ=280; 0,17кг	4	без черт.	
	5	10AI ℓ=420; 0,26кг	4		

Арматура класса A-I, A-III по ГОСТ 5781-82

Нач.отд.	Бродский		3.006.1-5.1-73	
Н.контр.	Агранович			
Гл.спец.	Коротецкий			
Зав.гр.	Агранович		Каркас КП3-24	Стадия: Р; Лист: ; Листов: 1
Вед.инж.	Чепелева			Харьковский Промстройниипроект
Провер.	Чепелева			
Разраб.	Тремль			

Инв.№ подл. | Подпись и дата | Взам.инв.№

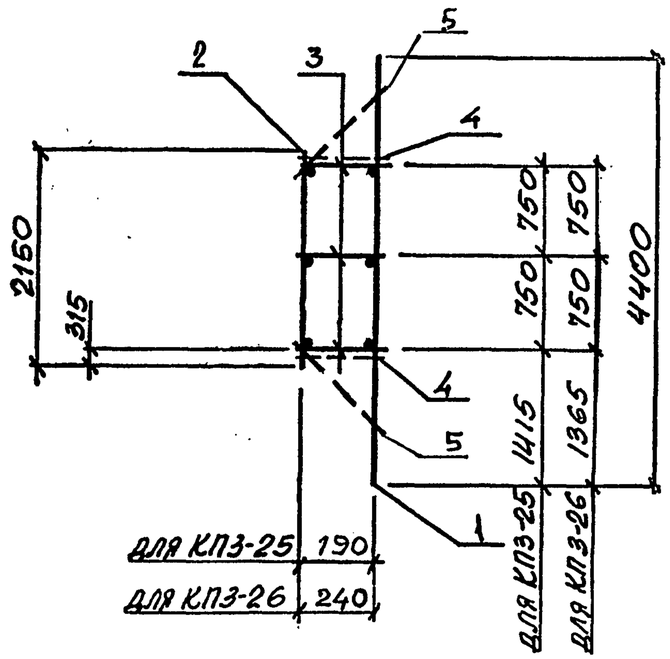

Марка каркаса	Поз	Наименование	Кол.	Обозначение документа	Масса каркаса, кг
КП3-25	1	Сетка 4.1С $\frac{12AIII}{6AI}$ 285×440 $\frac{225+275}{25}$	1	3.006.1-5.1-100	117,3
	2	5.1С $\frac{12AI}{6AI}$ 285×215	1	-112	
	3	15.4С $\frac{10AI}{8AI}$ 23×285	3	-161	
	4	ф10AI ℓ=230; 0,14кг	4	без черт.	
	5	ф10AI ℓ=350; 0,22кг	4		
КП3-26	1	Сетка 4.1С $\frac{12AIII}{6AI}$ 285×440 $\frac{175+325}{25}$	1	3.006.1-5.1-106	118,5
	2	5.1С $\frac{12AI}{6AI}$ 285×215	1	-112	
	3	15.4С $\frac{10AI}{8AI}$ 28×285	3	-161	
	4	ф10AI ℓ=280; 0,17кг	4	без черт.	
	5	ф10AI ℓ=420; 0,26кг	4		

Арматура класса A-I, A-III по ГОСТ 5781-82

Нач.отд.	Бродский		3.006.1-5.1-74	
Н.контр.	Агранович			
Гл.спец.	Коротецкий			
Зав.гр.	Агранович		Каркас КП3-25, КП3-26	Стадия: Р; Лист: ; Листов: 1
Вед.инж.	Чепелева			Харьковский Промстройниипроект
Провер.	Чепелева			
Разраб.	Тремль			

Инв.№ подл. | Подпись и дата | Взам.инв.№

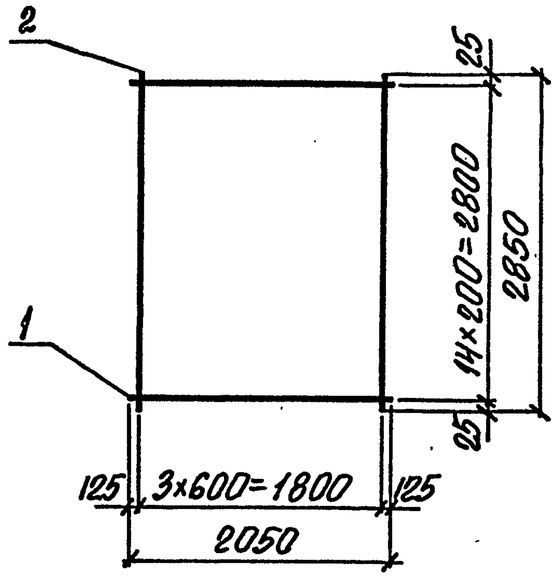

МАРКА СЕТКИ	Поз.	НАИМЕНОВАНИЕ	Кол.	МАССА ЕД., кг	МАССА, кг
1.4С $\frac{10A\overline{III}}{6A\overline{I}}$ 285×205 $\frac{125}{25}$	1	ф10А$\overline{III}$, ℓ=2050	15	1,26	21,4
	2	ф6А$\overline{I}$, ℓ=2850	4	0,63	
1.1С $\frac{12A\overline{III}}{6A\overline{I}}$ 285×205 $\frac{125}{25}$	1	ф12А$\overline{III}$, ℓ=2050	15	1,82	29,8
	2	ф6А$\overline{I}$, ℓ=2850	4	0,63	

Арматура класса А-$\overline{I}$ и А-$\overline{III}$ по ГОСТ 5781-82

Нач. отд.	Бродский		3.006.1-5.1-75	
Н. контр.	Агранович			
Гл. спец.	Хоротецкий			
Зав. гр.	Агранович		СЕТКА 1.4С $\frac{10A\overline{III}}{6A\overline{I}}$ 285×205 $\frac{125}{25}$; 1.1С $\frac{12A\overline{III}}{6A\overline{I}}$ 285×205 $\frac{125}{25}$	Стадия Р; Лист; Листов 1
Вед. инж.	Челелева			ХАРЬКОВСКИЙ ПРОМСТРОЙНИИПРОЕКТ
Провер.	Челелева			
Разраб.	Копина			

Формат А4

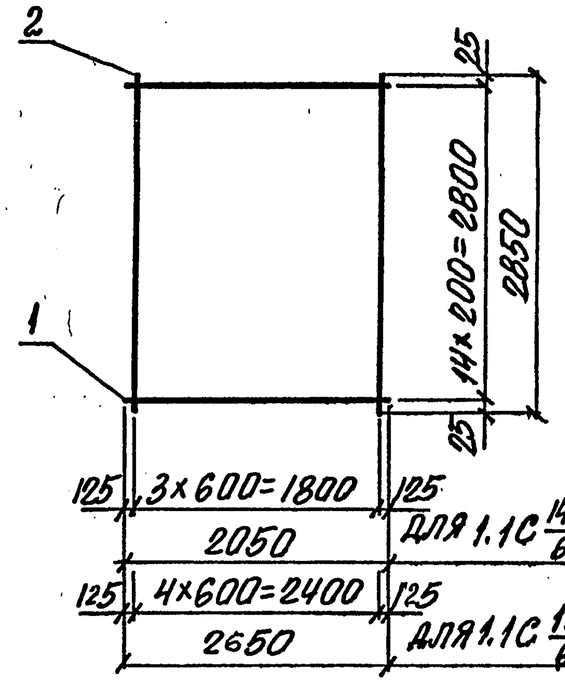

для 1.1С $\frac{14A\overline{III}}{6A\overline{I}}$ 285×205 $\frac{125}{25}$

для 1.1С $\frac{12A\overline{III}}{6A\overline{I}}$ 285×265 $\frac{125}{25}$

МАРКА СЕТКИ	Поз.	НАИМЕНОВАНИЕ	Кол.	МАССА ЕД., кг	МАССА, кг
1.1С $\frac{14A\overline{III}}{6A\overline{I}}$ 285×205 $\frac{125}{25}$	1	ф14А$\overline{III}$, ℓ=2050	15	2,48	39,7
	2	ф6А$\overline{I}$, ℓ=2850	4	0,63	
1.1С $\frac{12A\overline{III}}{6A\overline{I}}$ 285×265 $\frac{125}{25}$	1	ф12А$\overline{III}$, ℓ=2650	15	2,35	38,5
	2	ф6А$\overline{I}$, ℓ=2850	5	0,63	

Арматура класса А-$\overline{I}$ и А-$\overline{III}$ по ГОСТ 5781-82

Нач. отд.	Бродский		3.006.1-5.1-76	
Н. контр.	Агранович			
Гл. спец.	Хоротецкий			
Зав. гр.	Агранович		СЕТКА 1.1С $\frac{14A\overline{III}}{6A\overline{I}}$ 285×205 $\frac{125}{25}$; 1.1С $\frac{12A\overline{III}}{6A\overline{I}}$ 285×265 $\frac{125}{25}$	Стадия Р; Лист; Листов 1
Вед. инж.	Челелева			ХАРЬКОВСКИЙ ПРОМСТРОЙНИИПРОЕКТ
Провер.	Челелева			
Разраб.	Копина			

Инв. № подл. | Подпись и дата | Взам. инв. №

Формат А4

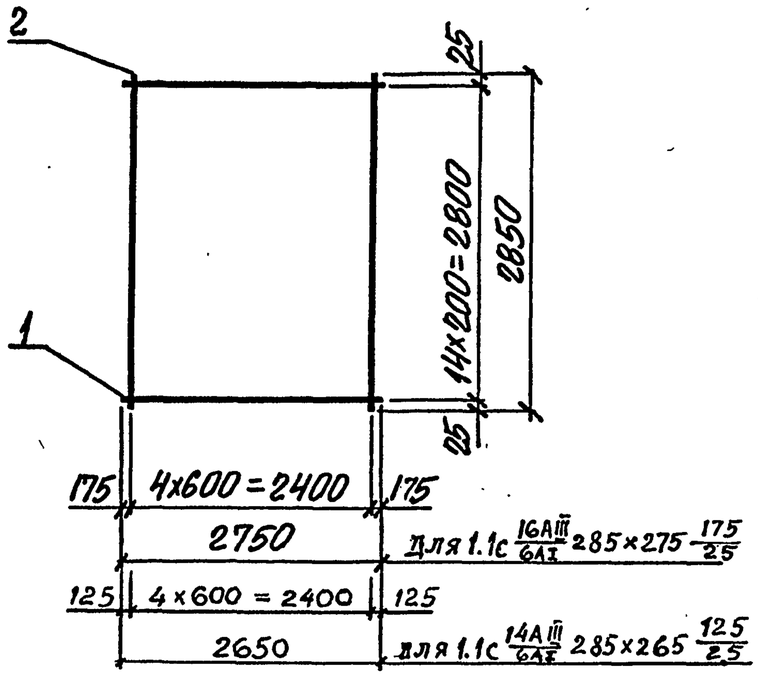

Марка сетки	Поз.	Наименование	Кол.	Масса ед., кг	Масса, кг
1.1С 14АIII/6АI 285×265 125/25	1	ф14АIII, ℓ=2650	15	3,20	51,8
	2	ф6АI, ℓ=2850	5	0,63	
1.1С 16АIII/6АI 285×275 175/25	1	ф16АIII, ℓ=2750	15	4,35	68,4
	2	ф6АI, ℓ=2850	5	0,63	

Арматура класса А-I и А-III по ГОСТ 5781-82

Нач. отд.	Бродский		3.006.1-5.1-77	
Н. контр.	Агранович			
Гл. спец.	Коротецкий			
Зав. гр.	Агранович		Сетка 1.1С 14АIII/6АI 285×265 125/25; 1.1С 16АIII/6АI 285×275 175/25	Стадия: Р; Лист: ; Листов: 1
Вед. инж.	Чепелева			Харьковский Промстройниипроект
Провер.	Чепелева			
Разраб.	Капина			

Инв. № подл. | Подпись и дата | Взам. инв. №

Формат А4

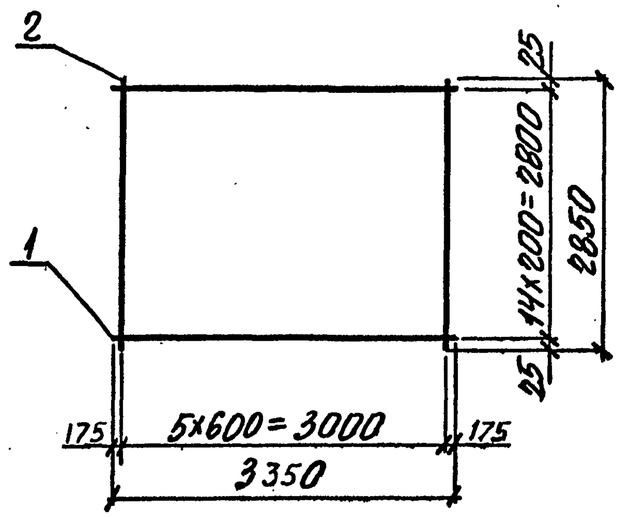

Марка сетки	Поз	Наименование	Кол.	Масса ед., кг	Масса, кг
1.1С 12АIII/6АI 285×335 175/25	1	ф12АIII, ℓ=3350	15	2,97	48,4
	2	ф6АI, ℓ=2850	6	0,63	

Арматура класса А-I и А-III по ГОСТ 5781-82

Нач. отд.	Бродский		3.006.1-5.1-78	
Н. контр.	Агранович			
Гл. спец.	Коротецкий			
Зав. гр.	Агранович		Сетка 1.1С 12АIII/6АI 285×335 175/25	Стадия: Р; Лист: ; Листов: 1
Вед. инж.	Чепелева			Харьковский Промстройниипроект
Провер.	Чепелева			
Разраб.	Капина			

Инв. № подл. | Подпись и дата | Взам. инв. №

Формат А4

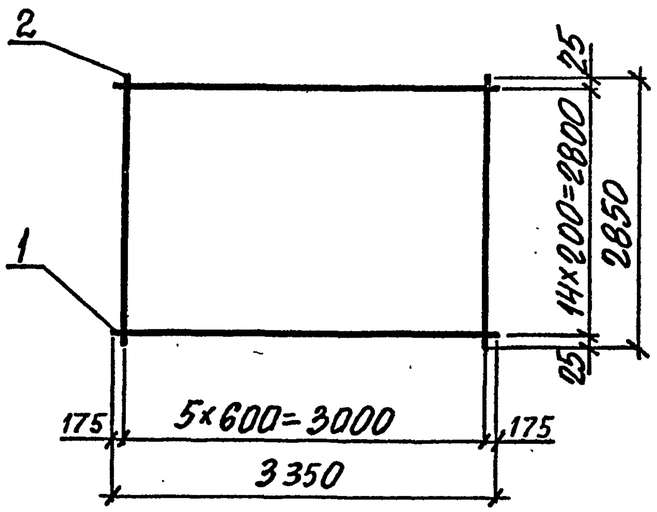

МАРКА СЕТКИ	Поз.	НАИМЕНОВАНИЕ	Кол.	МАССА ЕД., КГ	МАССА, КГ
1.1С 14АIII 285×335 200/25 6АI	1	ф14АIII, ℓ=3400	15	4,05	64,5
	2	ф6АI, ℓ=2850	6	0,63	

АРМАТУРА КЛАССА А-I и А-III ПО ГОСТ 5781-82

Нач.отд.	Бродский		3.006.1-5.1-79	
Н.контр.	Агранович			
Гл.спец.	Коротецкий			
Зав.гр.	Агранович		СЕТКА 1.1С 14АIII/6АI 285×335 175/25	Стадия Р; Лист; Листов 1
Вед.инж.	Чепелева			ХАРЬКОВСКИЙ ПРОМСТРОЙНИИПРОЕКТ
Провер.	Чепелева			
Разраб.	Копина			

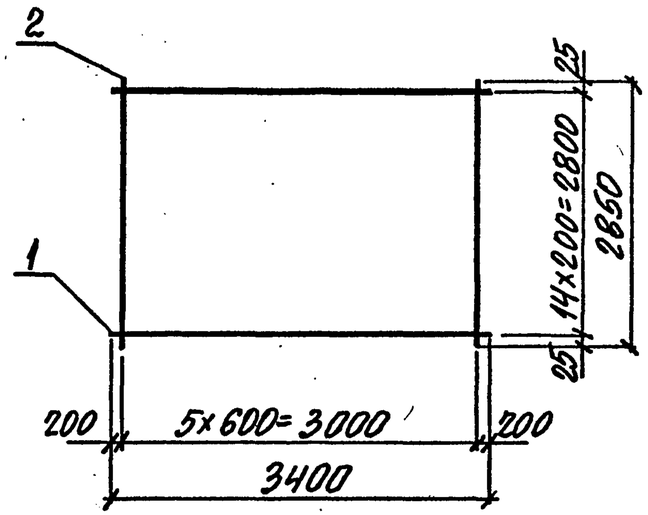

МАРКА СЕТКИ	Поз.	НАИМЕНОВАНИЕ	Кол.	МАССА ЕД., КГ	МАССА, КГ
1.1С 16АIII 285×340 200/25 6АI	1	ф16АIII, ℓ=3400	15	5,37	84,3
	2	ф6АI, ℓ=2850	6	0,63	
1.1С 18АIII 285×340 200/25 6АI	1	ф18АIII, ℓ=3400	15	6,80	105,8
	2	ф6АI, ℓ=2850	6	0,63	

АРМАТУРА КЛАССА А-I и А-III ПО ГОСТ 5781-82

Нач.отд.	Бродский		3.006.1-5.1-80	
Н.контр.	Агранович			
Гл.спец.	Коротецкий			
Зав.гр.	Агранович		СЕТКА 1.1С 16АIII/6АI 285×340 200/25; 1.1С 18АIII/6АI 285×340 200/25	Стадия Р; Лист; Листов 1
Вед.инж.	Чепелева			ХАРЬКОВСКИЙ ПРОМСТРОЙНИИПРОЕКТ
Провер.	Чепелева			
Разраб.	Копина			

Инв.№ подл. | Подпись и дата | Взам.инв.№

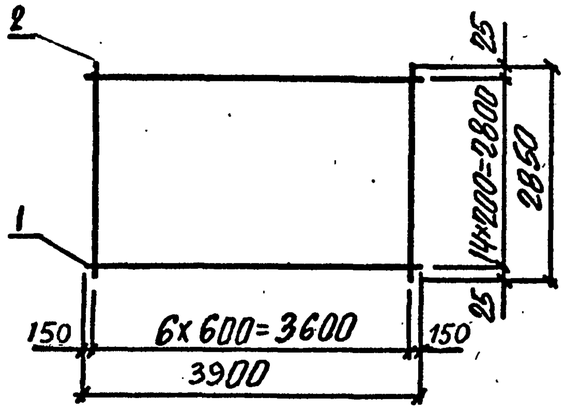

Арматура класса А-I и А-III по ГОСТ 5781-82

Марка сетки	Поз.	Наименование	Кол.	Масса ед., кг	Масса, кг
1.1С $\frac{14А\text{III}}{6АI}$ 285×390 $\frac{150}{25}$	1	ф14А-III, ℓ=3900	15	4,71	75,1
	2	ф6А-I, ℓ=2850	7	0,63	
1.1С $\frac{16А\text{III}}{6АI}$ 285×390 $\frac{150}{25}$	1	ф16А-III, ℓ=3900	15	6,15	96,7
	2	ф6А-I, ℓ=2850	7	0,63	

Нач. отд.	Бродский		
Н. контр.	Агранович		
Гл. спец.	Коротецкий		
Зав. гр.	Агранович		
Вед. инж.	Чепелева		
Провер.	Чепелева		
Разраб.	Копина		

3.006.1-5.1-81

Сетка 1.1С $\frac{14А\text{III}}{6АI}$ 285×390 $\frac{150}{25}$; 1.1С $\frac{16А\text{III}}{6АI}$ 285×390 $\frac{150}{25}$

Стадия	Лист	Листов
Р		1

Харьковский Промстройниипроект

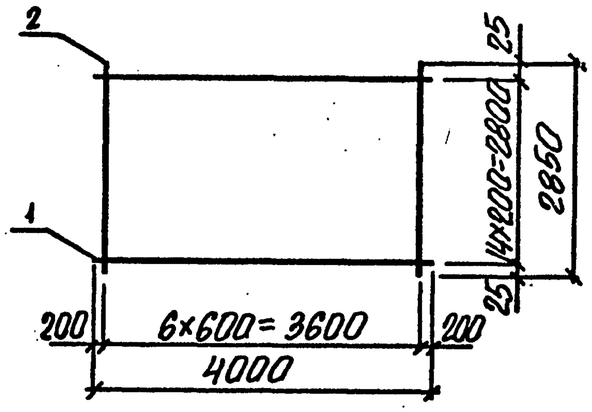

Арматура класса А-I и А-III по ГОСТ 5781-82

Марка сетки	Поз.	Наименование	Кол.	Масса ед., кг	Масса, кг
1.1С $\frac{18А\text{III}}{6АI}$ 285×400 $\frac{200}{25}$	1	ф18А-III, ℓ=4000	15	8,00	124,4
	2	ф6А-I, ℓ=2850	7	0,63	
1.1С $\frac{20А\text{III}}{6АI}$ 285×400 $\frac{200}{25}$	1	ф20А-III, ℓ=4000	15	9,88	152,6
	2	ф6А-I, ℓ=2850	7	0,63	

Нач. отд.	Бродский		
Н. контр.	Агранович		
Гл. спец.	Коротецкий		
Зав. гр.	Агранович		
Вед. инж.	Чепелева		
Провер.	Чепелева		
Разраб.	Копина		

3.006.1-5.1-82

Сетка 1.1С $\frac{18А\text{III}}{6АI}$ 285×400 $\frac{200}{25}$; 1.1С $\frac{20А\text{III}}{6АI}$ 285×400 $\frac{200}{25}$

Стадия	Лист	Листов
Р		1

Харьковский Промстройниипроект

Инв. № подл. | Подпись и дата | Взам. инв. №

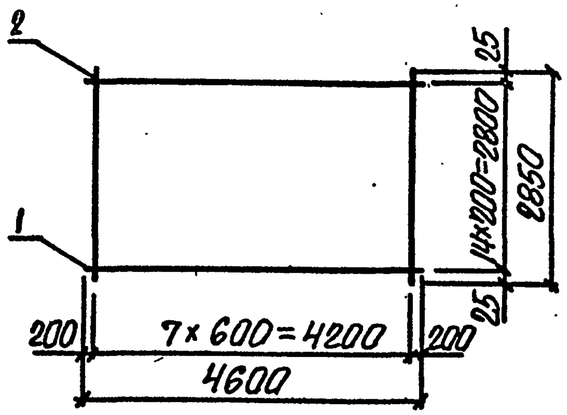

Арматура класса А-I и А-III по ГОСТ 5781-82

МАРКА СЕТКИ	Поз.	Наименование	Кол.	Масса, ед., кг	Масса, кг
1.1С $\frac{14А\text{III}}{6АI}$ 285×460 $\frac{200}{25}$	1	ф14А-III, ℓ=4600	15	5,57	88,6
	2	ф6АI, ℓ=2850	8	0,63	
1.1С $\frac{16А\text{III}}{6АI}$ 285×460 $\frac{200}{25}$	1	ф16А-III, ℓ=4600	15	7,27	114,5
	2	ф6АI, ℓ=2850	8	0,63	

Нач. отд.	Бродский		
Н. контр.	Агранович		
Гл. спец.	Коротецкий		
Зав. гр.	Агранович		
Вед. инж.	Чепелева		
Провер.	Чепелева		
Разраб.	Копина		

3.006.1-5.1-83

Сетка 1.1С $\frac{14А\text{III}}{6АI}$ 285×460 $\frac{200}{25}$; 1.1С $\frac{16А\text{III}}{6АI}$ 285×460 $\frac{200}{25}$

Стадия	Лист	Листов
Р		1

Харьковский Промстройниипроект

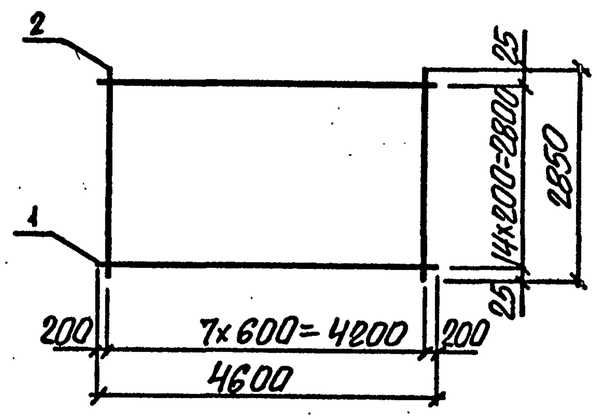

Арматура класса А-I и А-III по ГОСТ 5781-82

МАРКА СЕТКИ	Поз.	Наименование	Кол.	Масса, ед., кг	Масса, кг
1.1С $\frac{20А\text{III}}{6АI}$ 285×460 $\frac{200}{25}$	1	ф20А-III, ℓ=4600	15	11,36	175,5
	2	ф6АI, ℓ=2850	8	0,63	
1.1С $\frac{22А\text{III}}{6АI}$ 285×460 $\frac{200}{25}$	1	ф22А-III, ℓ=4600	15	13,71	210,7
	2	ф6АI, ℓ=2850	8	0,63	

Инв. № подл. | Подпись и дата | Взам. инв. №

Нач. отд.	Бродский		
Н. контр.	Агранович		
Гл. спец.	Коротецкий		
Зав. гр.	Агранович		
Вед. инж.	Чепелева		
Провер.	Чепелева		
Разраб.	Копина		

3.006.1-5.1-84

Сетка 1.1С $\frac{20А\text{III}}{6АI}$ 285×460 $\frac{200}{25}$; 1.1С $\frac{22А\text{III}}{6АI}$ 285×460 $\frac{200}{25}$

Стадия	Лист	Листов
Р		1

Харьковский Промстройниипроект

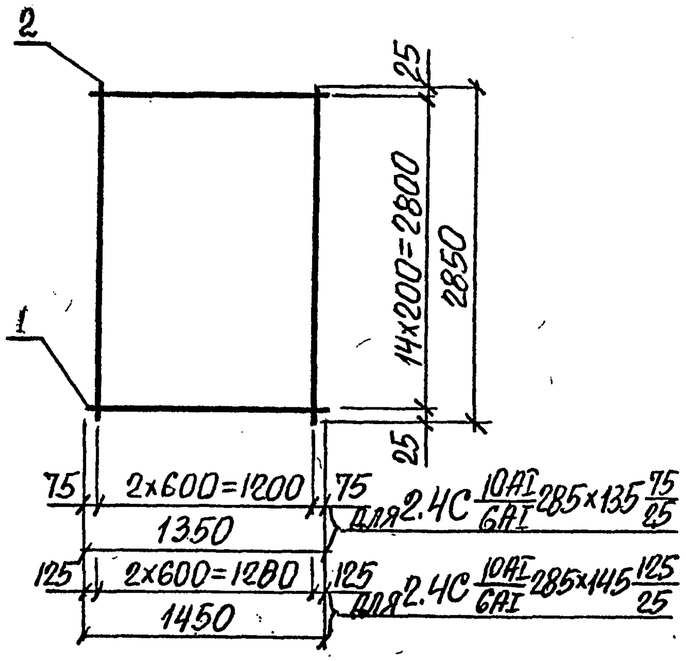

Арматура класса А-I и А-III по ГОСТ 5781-82

Марка сетки	Поз.	Наименование	Кол.	Масса, ед., кг	Масса, кг
2.4С 10АI/6АI 285×135 75/25	1	ф10АI, ℓ=1350	15	0,83	14,4
	2	ф6АI, ℓ=2850	3	0,63	
2.4С 10АI/6АI 285×145 125/25	1	ф10АI, ℓ=1450	15	0,89	15,3
	2	ф6АI, ℓ=2850	3	0,63	

Нач. отд.	Бродский		3.006.1-5.1-85
Н. контр.	Агранович		
Гл. спец.	Коротецкий		
Зав. гр.	Агранович		Сетка 2.4С 10АI/6АI 285×135 75/25; 2.4С 10АI/6АI 285×145 125/25
Вед. инж.	Чепелева		Стадия: Р; Лист: ; Листов: 1
Провер.	Чепелева		Харьковский Промстройниипроект
Разраб.	Копина		

Формат А4

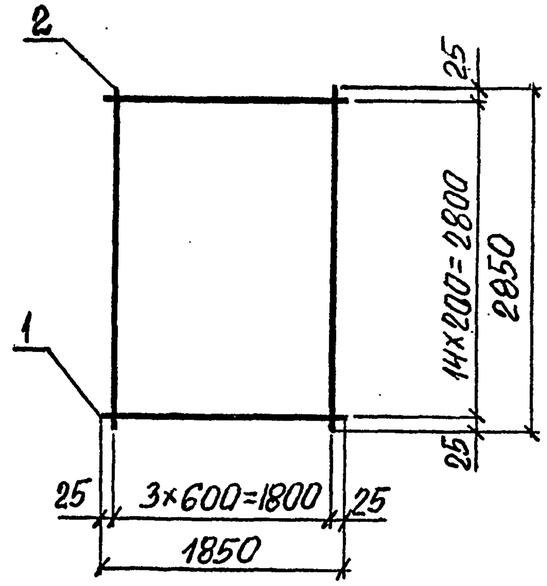

Арматура класса А-I и А-III по ГОСТ 5781-82

Марка сетки	Поз.	Наименование	Кол.	Масса, ед., кг	Масса, кг
2.4С 10АI/6АI 285×185	1	ф10АI, ℓ=1850	15	1,14	19,6
	2	ф6АI, ℓ=2850	4	0,63	
2.1С 12АI/6АI 285×185	1	ф12АI, ℓ=1850	15	1,64	27,1
	2	ф6АI, ℓ=2850	4	0,63	

Взам. инв. № | Подпись и дата | Инв. № подл.

Нач. отд.	Бродский		3.006.1-5.1-86
Н. контр.	Агранович		
Гл. спец.	Коротецкий		
Зав. гр.	Агранович		Сетка 2.4С 10АI/6АI 285×185; 2.1С 12АI/6АI 285×185
Вед. инж.	Чепелева		Стадия: Р; Лист: ; Листов: 1
Провер.	Чепелева		Харьковский Промстройниипроект
Разраб.	Копина		

Формат А4

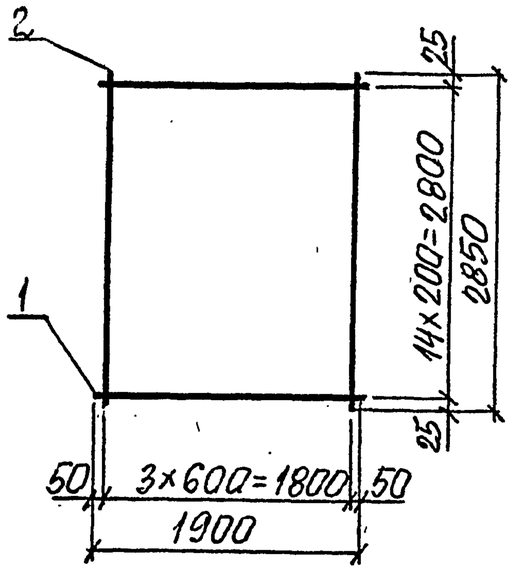

Арматура класса А-I и А-III по ГОСТ 5781-82

Марка сетки	Поз.	Наименование	Кол.	Масса ед., кг	Масса, кг
2.4С $\frac{10AI}{6AI}$ 285×190 $\frac{50}{25}$	1	ф10АI, ℓ=1900	15	1,17	20,1
	2	ф6АI, ℓ=2850	4	0,63	
2.1С $\frac{12AI}{6AI}$ 285×190 $\frac{50}{25}$	1	ф12АI, ℓ=1900	15	1,69	27,9
	2	ф6АI, ℓ=2850	4	0,63	

Нач.отд.	Бродский		3.006.1-5.1-87
Н.контр.	Агранович		
Гл.спец.	Коротецкий		
Зав.гр.	Агранович		Сетка 2.4С $\frac{10AI}{6AI}$ 285×190 $\frac{50}{25}$; 2.1С $\frac{12AI}{6AI}$ 285×190 $\frac{50}{25}$
Вед.инж.	Чепелева		Стадия: Р; Лист: ; Листов: 1
Провер.	Чепелева		Харьковский Промстройниипроект
Разраб.	Копина		

Инв.№ подл. | Подпись и дата

Формат А4

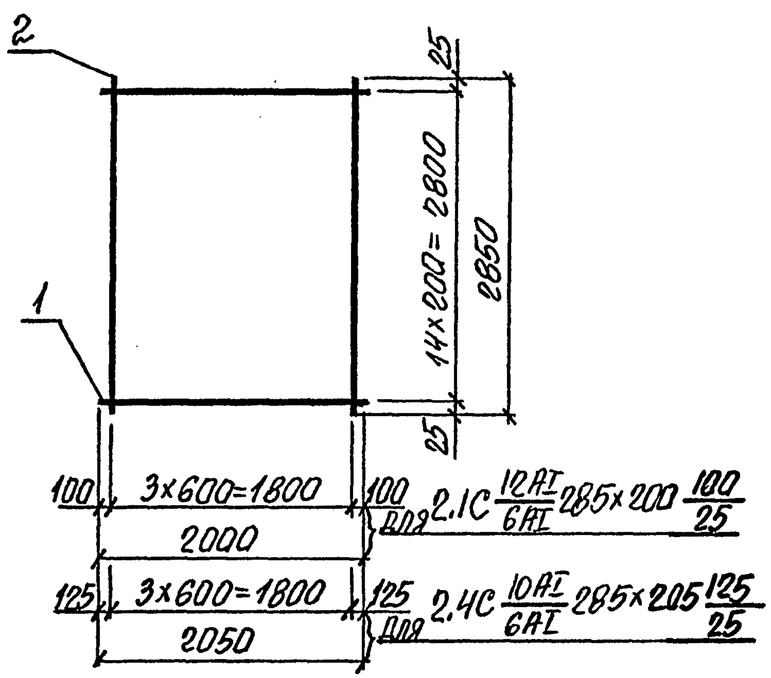

Арматура класса А-I и А-III по ГОСТ 5781-82

Марка сетки	Поз.	Наименование	Кол.	Масса ед., кг	Масса, кг
2.1С $\frac{12AI}{6AI}$ 285×200 $\frac{100}{25}$	1	ф12АI, ℓ=2000	15	1,78	29,2
	2	ф6АI, ℓ=2850	4	0,63	
2.4С $\frac{10AI}{6AI}$ 285×205 $\frac{125}{25}$	1	ф10АI, ℓ=2050	15	1,26	21,4
	2	ф6АI, ℓ=2850	4	0,63	

Нач.отд.	Бродский		3.006.1-5.1-88
Н.контр.	Агранович		
Гл.спец.	Коротецкий		
Зав.гр.	Агранович		Сетка 2.1С $\frac{12AI}{6AI}$ 285×200 $\frac{100}{25}$; 2.4С $\frac{10AI}{6AI}$ 285×205 $\frac{125}{25}$
Вед.инж.	Чепелева		Стадия: Р; Лист: ; Листов: 1
Провер.	Чепелева		Харьковский Промстройниипроект
Разраб.	Копина		

Инв.№ подл. | Подпись и дата

Формат А4

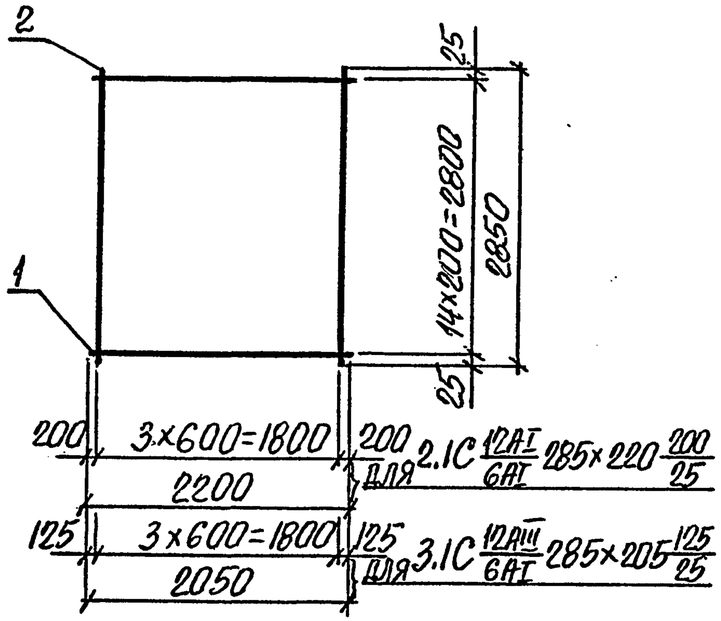

Арматура класса А-I и А-III по ГОСТ 5781-82

Марка сетки	Поз.	Наименование	Кол.	Масса, ед., кг	Масса, кг
2.1С 12АI/6АI 285×220 200/25	1	ф12АI, ℓ=2200	15	1,95	31,8
	2	ф6АI, ℓ=2850	4	0,63	
3.1С 12АIII/6АI 285×205 125/25	1	ф12АIII, ℓ=2050	15	1,82	29,8
	2	ф6АI, ℓ=2850	4	0,63	

Нач. отд.	Бродский		3.006.1-5.1-89
Н. контр.	Агранович		
Гл. спец.	Коротецкий		
Зав. гр.	Агранович		Сетка 2.1С 12АI/6АI 285×220 200/25; 3.1С 12АIII/6АI 285×205 125/25
Вед. инж.	Чепелева		Стадия: Р; Лист: ; Листов: 1
Провер.	Чепелева		Харьковский Промстройниипроект
Разраб.	Копина		

Формат А4

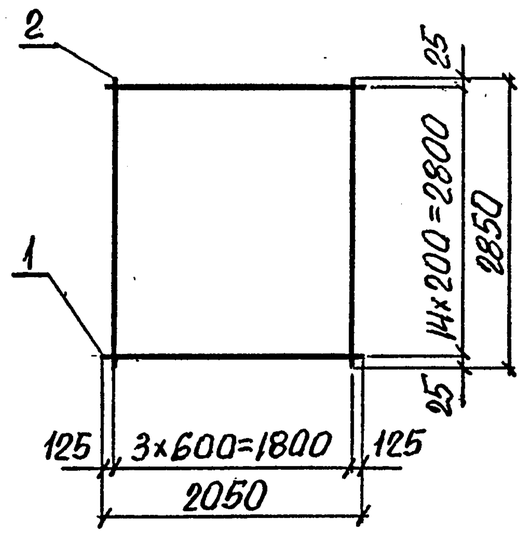

Арматура класса А-I и А-III по ГОСТ 5781-82

Марка сетки	Поз.	Наименование	Кол.	Масса, ед., кг	Масса, кг
3.1С 14АIII/6АI 285×205 125/25	1	ф14АIII, ℓ=2050	15	2,48	39,7
	2	ф6АI, ℓ=2850	4	0,63	
3.1С 16АIII/6АI 285×205 125/25	1	ф16АIII, ℓ=2050	15	3,23	51,0
	2	ф6АI, ℓ=2850	4	0,63	

Инв. № подл. | Подпись и дата | Взам. инв. №

Нач. отд.	Бродский		3.006.1-5.1-90
Н. контр.	Агранович		
Гл. спец.	Коротецкий		
Зав. гр.	Агранович		Сетка 3.1С 14АIII/6АI 285×205 125/25; 3.1С 16АIII/6АI 285×205 125/25
Вед. инж.	Чепелева		Стадия: Р; Лист: ; Листов: 1
Провер.	Чепелева		Харьковский Промстройниипроект
Разраб.	Копина		

Формат А4

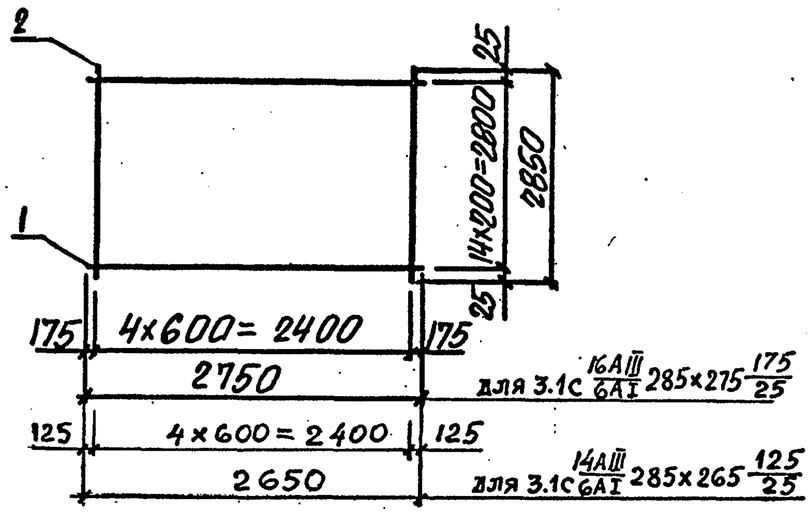

Арматура класса А-I и А-III по ГОСТ 5781-82

Марка сетки	Поз.	Наименование	Кол.	Масса, ед., кг	Масса, кг
3.1С 14АIII/6АI 285×265 125/25	1	ф14АIII, ℓ=2650	15	3,20	51,2
	2	ф6АI, ℓ=2850	5	0,63	
3.1С 16АIII/6АI 285×275 175/25	1	ф16АIII, ℓ=2750	15	4,34	68,3
	2	ф6АI, ℓ=2850	5	0,63	

Нач. отд.	Бродский		
Н. контр.	Агранович		
Гл. спец.	Коротецкий		
Зав. гр.	Агранович		
Вед. инж.	Чепелева		
Провер.	Чепелева		
Разраб.	Копина		

3.006.1-5.1-91

Сетка 3.1С 14АIII/6АI 285×265 125/25; 3.1С 16АIII/6АI 285×275 175/25

Стадия	Лист	Листов
Р		1

Харьковский Промстройниипроект

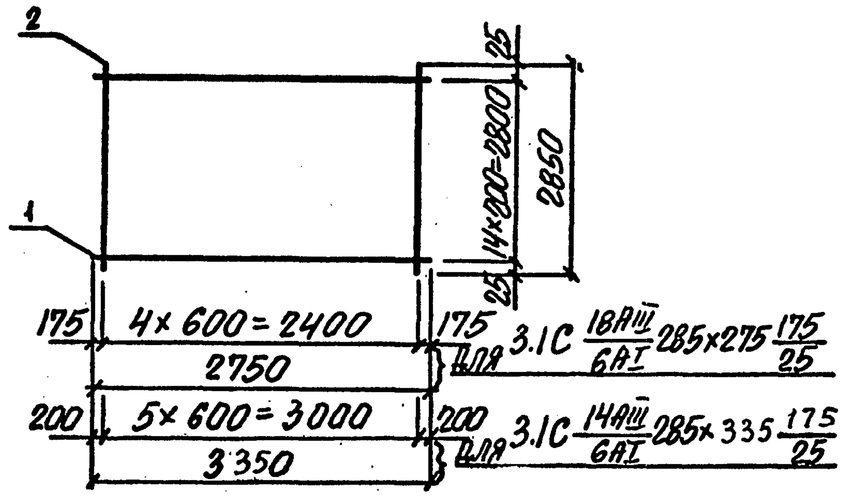

Арматура класса А-I и А-III по ГОСТ 5781-82

Марка сетки	Поз.	Наименование	Кол.	Масса, ед., кг	Масса, кг
3.1С 18АIII/6АI 285×275 175/25	1	ф18АIII, ℓ=2750	15	5,50	85,7
	2	ф6АI, ℓ=2850	5	0,63	
3.1С 14АIII/6АI 285×335 175/25	1	ф14АIII, ℓ=3350	15	4,05	64,5
	2	ф6АI, ℓ=2850	6	0,63	

Нач. отд.	Бродский		
Н. контр.	Агранович		
Гл. спец.	Коротецкий		
Зав. гр.	Агранович		
Вед. инж.	Чепелева		
Провер.	Чепелева		
Разраб.	Копина		

3.006.1-5.1-92

Сетка 3.1С 18АIII/6АI 285×275 175/25; 3.1С 14АIII/6АI 285×335 175/25

Стадия	Лист	Листов
Р		1

Харьковский Промстройниипроект

Инв. № подл. | Подпись и дата | Взам. инв. №

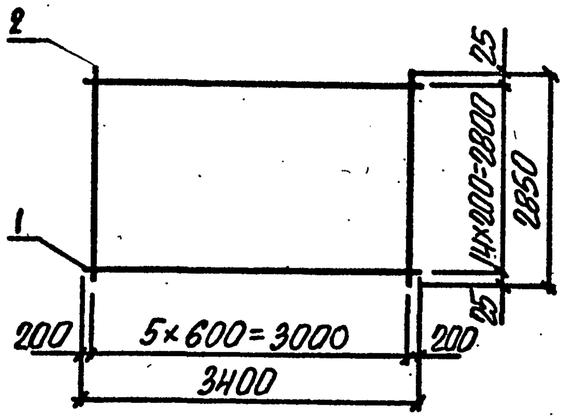

Арматура класса А-I и А-III по ГОСТ 5781-82

Марка сетки	Поз.	Наименование	Кол.	Масса, ед., кг	Масса, кг
3.1С $\frac{16А\overline{III}}{6АI}$ 285×340 $\frac{200}{25}$	1	ф16А$\overline{III}$, ℓ=3400	15	5,37	84,3
	2	ф6АI, ℓ=2850	6	0,63	
3.1С $\frac{18А\overline{III}}{6АI}$ 285×340 $\frac{200}{25}$	1	ф18А$\overline{III}$, ℓ=3400	15	6,80	105,8
	2	ф6АI, ℓ=2850	6	0,63	

Нач.отд.	Бродский		
Н.контр.	Агранович		
Гл.спец.	Коротецкий		
Зав.гр.	Агранович		
Вед.инж.	Чепелева		
Провер.	Чепелева		
Разраб.	Копина		

3.006.1-5.1-93

Сетка 3.1С $\frac{16А\overline{III}}{6АI}$ 285×340 $\frac{200}{25}$; 3.1С $\frac{18А\overline{III}}{6АI}$ 285×340 $\frac{200}{25}$

Стадия	Лист	Листов
Р		1

Харьковский Промстройниипроект

Инв.№ подл. | Подпись и дата | Взам.инв.№

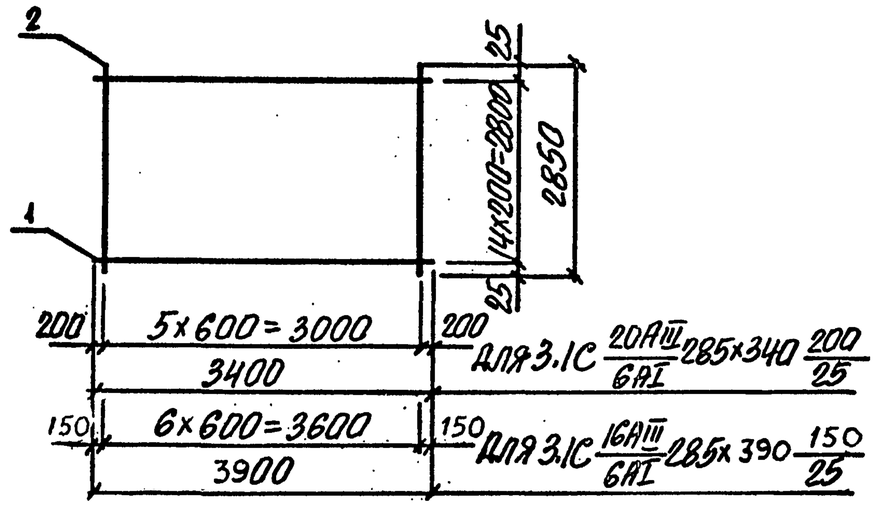

Арматура класса А-I и А-III по ГОСТ 5781-82

Марка сетки	Поз.	Наименование	Кол.	Масса, ед., кг	Масса, кг
3.1С $\frac{20А\overline{III}}{6АI}$ 285×340 $\frac{200}{25}$	1	ф20А$\overline{III}$, ℓ=3400	15	8,40	129,8
	2	ф6АI, ℓ=2850	6	0,63	
3.1С $\frac{16А\overline{III}}{6АI}$ 285×390 $\frac{150}{25}$	1	ф16А$\overline{III}$, ℓ=3900	15	6,15	96,7
	2	ф6АI, ℓ=2850	7	0,63	

Нач.отд.	Бродский		
Н.контр.	Агранович		
Гл.спец.	Коротецкий		
Зав.гр.	Агранович		
Вед.инж.	Чепелева		
Провер.	Чепелева		
Разраб.	Копина		

3.006.1-5.1-94

Сетка 3.1С $\frac{20А\overline{III}}{6АI}$ 285×340 $\frac{200}{25}$; 3.1С $\frac{16А\overline{III}}{6АI}$ 285×390 $\frac{150}{25}$

Стадия	Лист	Листов
Р		1

Харьковский Промстройниипроект

Инв.№ подл. | Подпись и дата | Взам.инв.№

Формат А4

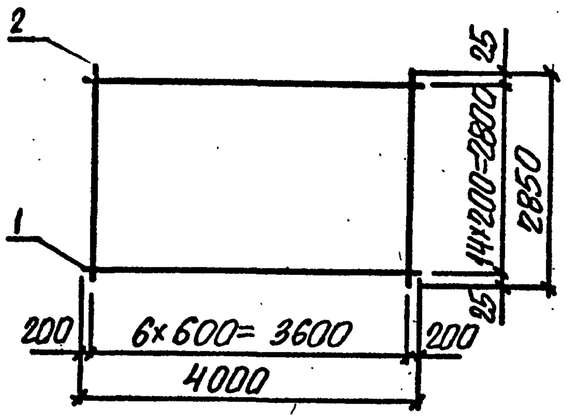

Арматура класса А-I и А-III по ГОСТ 5781-82

Марка сетки	Поз.	Наименование	Кол.	Масса ед., кг	Масса, кг
3.1С 18АIII/6АI 285×400 200/25	1	ф18АIII, ℓ=4000	15	8,00	124,4
	2	ф6АI, ℓ=2850	7	0,63	
3.1С 20АIII/6АI 285×400 200/25	1	ф20АIII, ℓ=4000	15	9,88	152,6
	2	ф6АI, ℓ=2850	7	0,63	

Нач. отд.	Бродский		3.006.1-5.1-95
Н. контр.	Агранович		
Гл. спец.	Коротецкий		
Зав. гр.	Агранович		Сетка 3.1С 18АIII/6АI 285×400 200/25; 3.1С 20АIII/6АI 285×400 200/25
Вед. инж.	Чепелева		Стадия: Р; Лист: ; Листов: 1
Провер.	Чепелева		Харьковский Промстройниипроект
Разраб.	Копина		

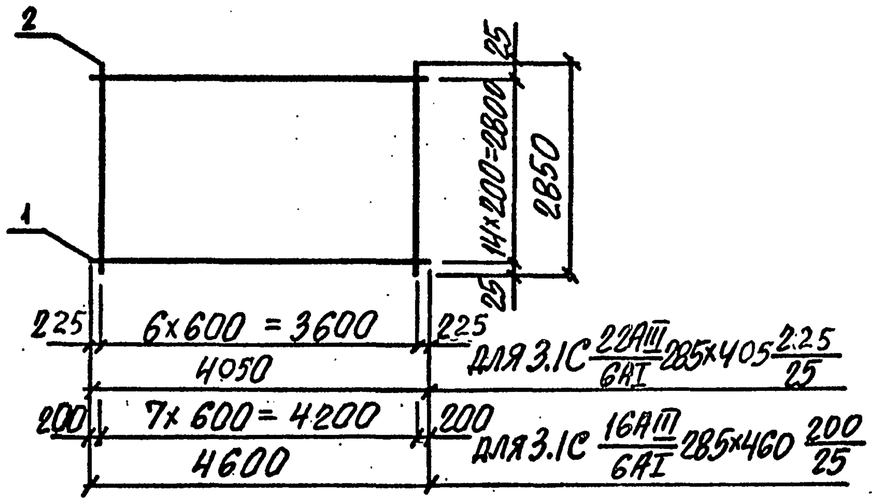

Арматура класса А-I и А-III по ГОСТ 5781-82

Марка сетки	Поз.	Наименование	Кол.	Масса ед., кг	Масса, кг
3.1С 22АIII/6АI 285×405 225/25	1	ф22АIII, ℓ=4050	15	12,07	185.4
	2	ф6АI, ℓ=2850	7	0,63	
3.1С 16АIII/6АI 285×460 200/25	1	ф16АIII, ℓ=4600	15	7.27	114,5
	2	ф6АI, ℓ=2850	8	0,63	

Нач. отд.	Бродский		3.006.1-5.1-96
Н. контр.	Агранович		
Гл. спец.	Коротецкий		
Зав. гр.	Агранович		Сетка 3.1С 22АIII/6АI 285×405 225/25; 3.1С 16АIII/6АI 285×460 200/25
Вед. инж.	Чепелева		Стадия: Р; Лист: ; Листов: 1
Провер.	Чепелева		Харьковский Промстройниипроект
Разраб.	Копина		

Инв. № подл. | Подпись и дата | Взам. инв. №

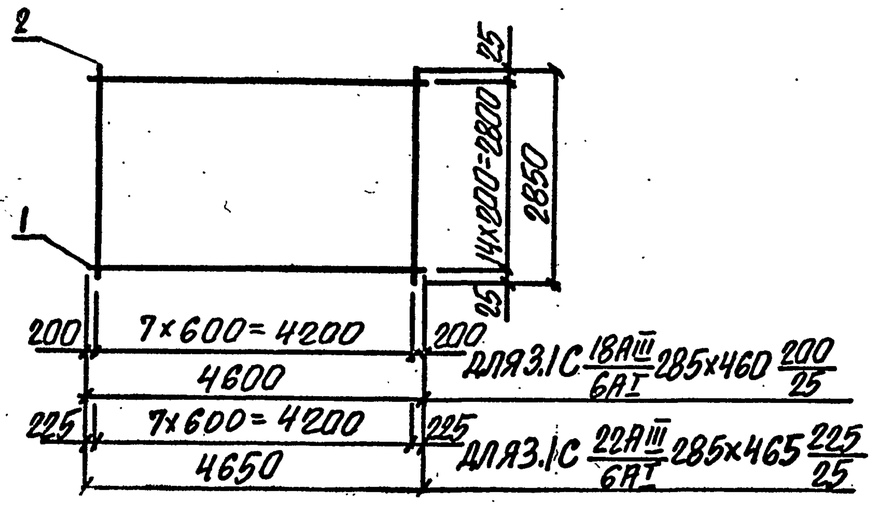

Арматура класса А-I и А-III по ГОСТ 5781-82

Марка сетки	Поз.	Наименование	Кол.	Масса, ед., кг	Масса, кг
3.1С 18AIII/6AI 285×460 200/25	1	ф18AIII, ℓ=4600	15	9,20	143,0
	2	ф6AI, ℓ=2850	8	0,63	
3.1С 22AIII/6AI 285×465 225/25	1	ф22AIII, ℓ=4650	15	13,86	212,9
	2	ф6AI, ℓ=2850	8	0,63	

Нач. отд.	Бродский		
Н. контр.	Агранович		
Гл. спец.	Коротецкий		
Зав. гр.	Агранович		
Вед. инж.	Чепелева		
Провер.	Чепелева		
Разраб.	Копина		

3.006.1-5.1-97

Сетка 3.1С 18AIII/6AI 285×460 200/25; 3.1С 22AIII/6AI 285×465 225/25

Стадия	Лист	Листов
Р		1

Харьковский Промстройниипроект

3.1С 25AIII/8AI 285×470 250/25

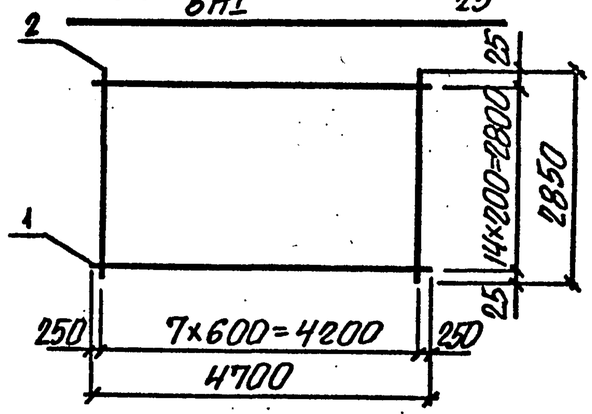

4.1С 12AIII/6AI 285×220 225+175/25

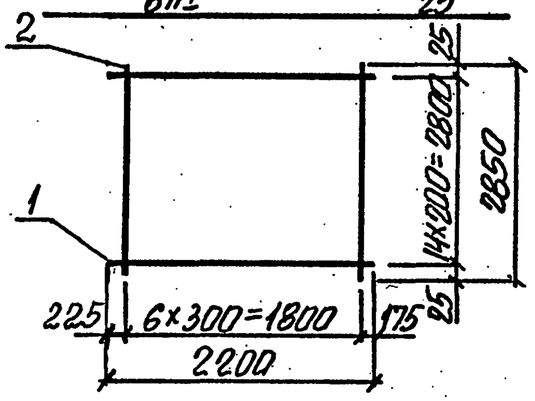

Марка сетки	Поз.	Наименование	Кол.	Масса, ед., кг	Масса, кг
3.1С 25AIII/8AI 285×470 250/25	1	ф25AIII, ℓ=4700	15	18,10	280,5
	2	ф8AI, ℓ=2850	8	1,13	
4.1С 12AIII/6AI 285×220 225+175/25	1	ф12AIII, ℓ=2200	15	1,95	33,7
	2	ф6AI, ℓ=2850	7	0,63	

Арматура класса А-I и А-III по ГОСТ 5781-82.

Нач. отд.	Бродский		
Н. контр.	Агранович		
Гл. спец.	Коротецкий		
Зав. гр.	Агранович		
Вед. инж.	Чепелева		
Провер.	Чепелева		
Разраб.	Копина		

3.006.1-5.1-98

Сетка 3.1С 25AIII/8AI 285×470 250/25; 4.1С 12AIII/6AI 285×220 225+175/25

Стадия	Лист	Листов
Р		1

Харьковский Промстройниипроект

Инв. № подл. | Подпись и дата | Взам. инв. №

Формат А4

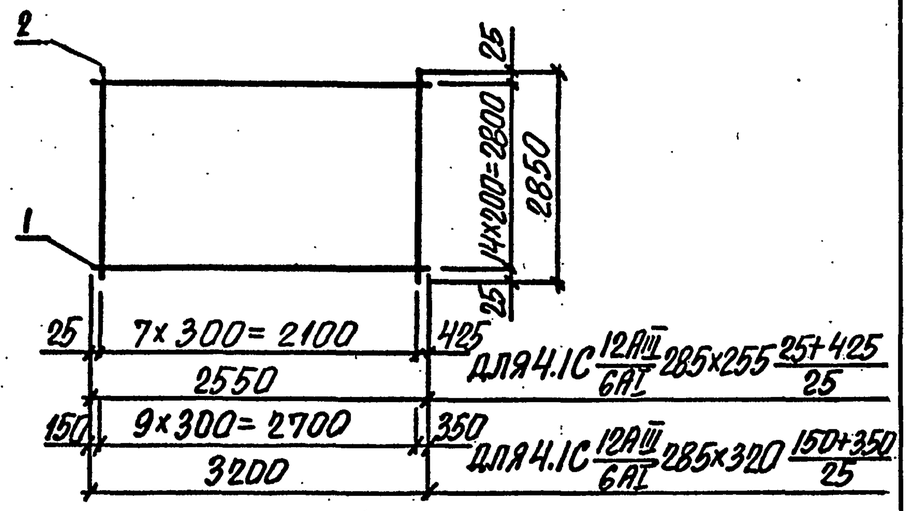

Арматура класса A-I и A-III по ГОСТ 5781-82

Марка сетки	Поз.	Наименование	Кол.	Масса, ед., кг	Масса, кг
4.1С 12AIII/6AI 285×255 25+425/25	1	ф12AIII, ℓ=2550	15	2,26	38,9
	2	ф6AI, ℓ=2850	8	0,63	
4.1С 12AIII/6AI 285×320 150+350/25	1	ф12AIII, ℓ=3200	15	2,84	48,9
	2	ф6AI, ℓ=2850	10	0,63	

Нач. отд.	Бродский		3.006.1-5.1-99	
Н. контр.	Атранович			
Гл. спец.	Коротецкий			
Зав. гр.	Атранович		Сетка 4.1С 12AIII/6AI 285×255 25+425/25, 4.1С 12AIII/6AI 285×320 150+350/25	Стадия: Р; Лист: ; Листов: 1
Вед. инж.	Чепелева			Харьковский Промстройниипроект
Провер.	Чепелева			
Разраб.	Копина			

Взам. инв. № | Подпись и дата | Инв. № подл.

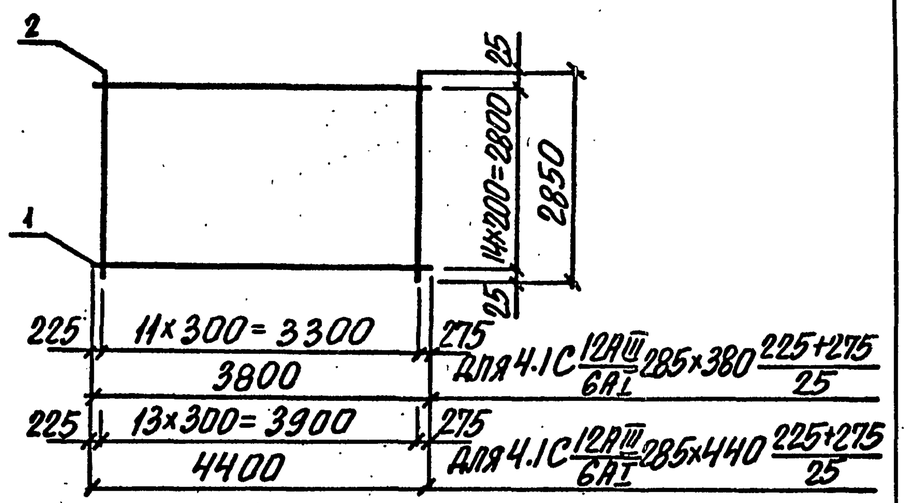

Арматура класса A-I и A-III по ГОСТ 5781-82

Марка сетки	Поз.	Наименование	Кол.	Масса, ед., кг	Масса, кг
4.1С 12AIII/6AI 285×380 225+275/25	1	ф12AIII, ℓ=3800	15	3,37	58,1
	2	ф6AI, ℓ=2850	12	0,63	
4.1С 12AIII/6AI 285×440 225+275/25	1	ф12AIII, ℓ=4400	15	3,91	67,5
	2	ф6AI, ℓ=2850	14	0,63	

Нач. отд.	Бродский		3.006.1-5.1-100	
Н. контр.	Атранович			
Гл. спец.	Коротецкий			
Зав. гр.	Атранович		Сетка 4.1С 12AIII/6AI 285×380 225+275/25, 4.1С 12AIII/6AI 285×440 225+275/25	Стадия: Р; Лист: ; Листов: 1
Вед. инж.	Чепелева			Харьковский Промстройниипроект
Провер.	Чепелева			
Разраб.	Копина			

Взам. инв. № | Подпись и дата | Инв. № подл.

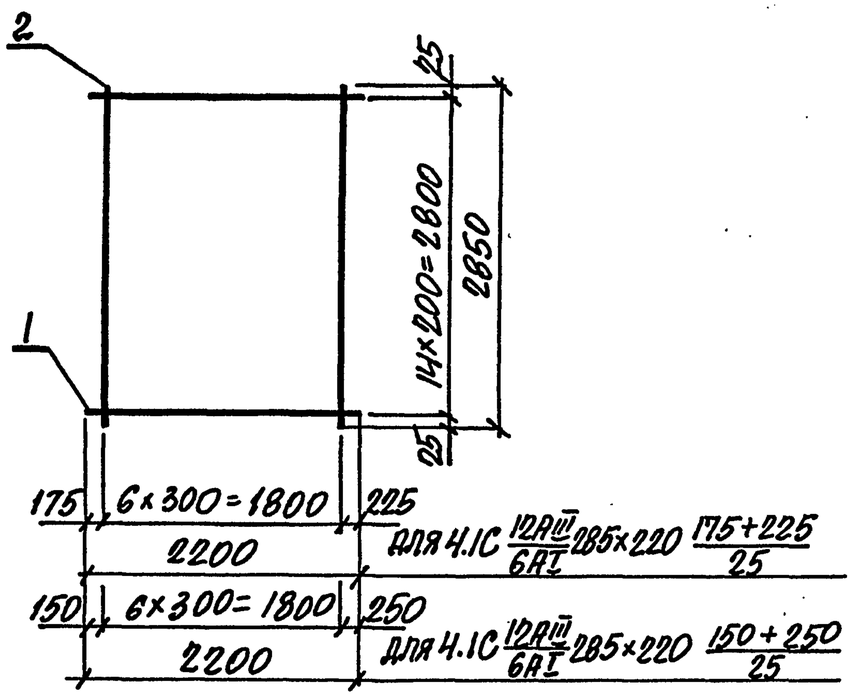

Для 4.1С $\frac{12AIII}{6AI}$ 285×220 $\frac{175+225}{25}$

Для 4.1С $\frac{12AIII}{6AI}$ 285×220 $\frac{150+250}{25}$

Марка сетки	Поз	Наименование	Кол.	Масса ед., кг	Масса, кг
4.1С $\frac{12AIII}{6AI}$ 285×220 $\frac{175+225}{25}$	1	ф12AIII, ℓ=2200	15	1,95	33,7
	2	ф6AI, ℓ=2850	7	0,63	
4.1С $\frac{12AIII}{6AI}$ 285×220 $\frac{150+250}{25}$	1	ф12AIII, ℓ=2200	15	1,95	33,7
	2	ф6AI, ℓ=2850	7	0,63	

Арматура класса AI и AIII по ГОСТ 5781-82

Нач.отд.	Бродский		
Н.контр.	Агранович		
Гл.спец.	Коротецкий		
Зав.гр.	Агранович		
Вед.инж.	Чепелева		
Провер	Чепелева		
Разраб.	Колина		

3.006.1-5.1-101

Сетка 4.1С $\frac{12AIII}{6AI}$ 285×220 $\frac{175+225}{25}$ 4.1С $\frac{12AIII}{6AI}$ 285×220 $\frac{150+250}{25}$

Стадия	Лист	Листов
Р		1

ХАРЬКОВСКИЙ ПРОМСТРОЙНИИПРОЕКТ

Инв.№ подл. | Подпись и дата | Взам. инв.№

Формат А4

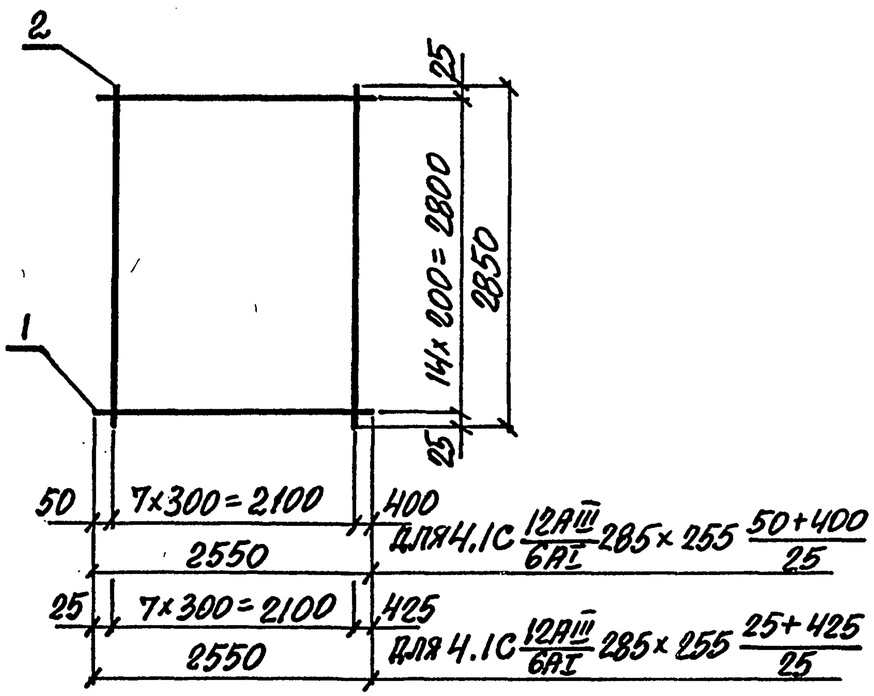

Для 4.1С $\frac{12AIII}{6AI}$ 285×255 $\frac{50+400}{25}$

Для 4.1С $\frac{12AIII}{6AI}$ 285×255 $\frac{25+425}{25}$

Марка сетки	Поз	Наименование	Кол.	Масса ед., кг	Масса, кг
4.1С $\frac{12AIII}{6AI}$ 285×255 $\frac{50+400}{25}$	1	ф12AIII, ℓ=2550	15	2,26	38,9
	2	ф6AI, ℓ=2850	8	0,63	
4.1С $\frac{12AIII}{6AI}$ 285×255 $\frac{25+425}{25}$	1	ф12AIII, ℓ=2550	15	2,26	38,9
	2	ф6AI, ℓ=2850	8	0,63	

Арматура класса AI и AIII по ГОСТ 5781-82

Нач.отд.	Бродский		
Н.контр.	Агранович		
Гл.спец.	Коротецкий		
Зав.гр.	Агранович		
Вед.инж.	Чепелева		
Провер	Чепелева		
Разраб.	Колина		

3.006.1-5.1-102

Сетка 4.1С $\frac{12AIII}{6AI}$ 285×255 $\frac{50+400}{25}$ 4.1С $\frac{12AIII}{6AI}$ 285×255 $\frac{25+425}{25}$

Стадия	Лист	Листов
Р		1

ХАРЬКОВСКИЙ ПРОМСТРОЙНИИПРОЕКТ

Инв.№ подл. | Подпись и дата | Взам. инв.№

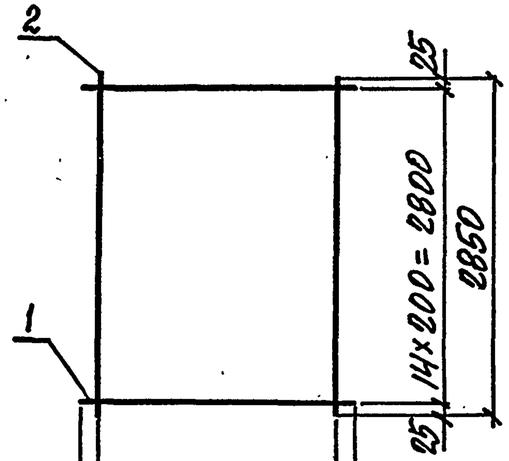

100 | 7×300=2100 | 350 — 2550 — ДЛЯ 4.1С $\frac{12AIII}{6AI}$ 285×255 $\frac{100+350}{25}$

150 | 7×300=2100 | 300 — 2550 — ДЛЯ 4.1С $\frac{12AIII}{6AI}$ 285×255 $\frac{150+300}{25}$

300 | 7×300=2100 | 150 — 2550 — ДЛЯ 4.1С $\frac{12AIII}{6AI}$ 285×255 $\frac{300+150}{25}$

Марка сетки	Поз.	Наименование	Кол.	Масса ед., кг	Масса, кг
4.1С $\frac{12AIII}{6AI}$ 285×255 $\frac{100+350}{25}$	1	ф12AIII, ℓ=2550	15	2,26	38,9
	2	ф6AI, ℓ=2850	8	0,63	
4.1С $\frac{12AIII}{6AI}$ 285×255 $\frac{150+300}{25}$	1	ф12AIII, ℓ=2550	15	2,26	38,9
	2	ф6AI, ℓ=2850	8	0,63	
4.1С $\frac{12AIII}{6AI}$ 285×255 $\frac{300+150}{25}$	1	ф12AIII, ℓ=2550	15	2,26	38,9
	2	ф6AI, ℓ=2850	8	0,63	

Арматура класса A-I и A-III по ГОСТ 5781-82

Нач.отд.	Бродский		3.006.1-5.1-103	
Н.контр.	Агранович			
Гл.спец.	Коротецкий			
Зав.гр.	Агранович			
Вед.инж.	Чепелева		Сетка 4.1С $\frac{12AIII}{6AI}$ 285×255 $\frac{100+350}{25}$; 4.1С $\frac{12AIII}{6AI}$ 285×255 $\frac{150+300}{25}$; 4.1С $\frac{12AIII}{6AI}$ 285×255 $\frac{300+150}{25}$	Стадия: Р; Лист; Листов: 1
Провер.	Чепелева			ХАРЬКОВСКИЙ ПРОМСТРОЙНИИПРОЕКТ
Разраб.	Копина			

Инв.№ подл. | Подпись и дата | Взам.инв.№

Формат А4

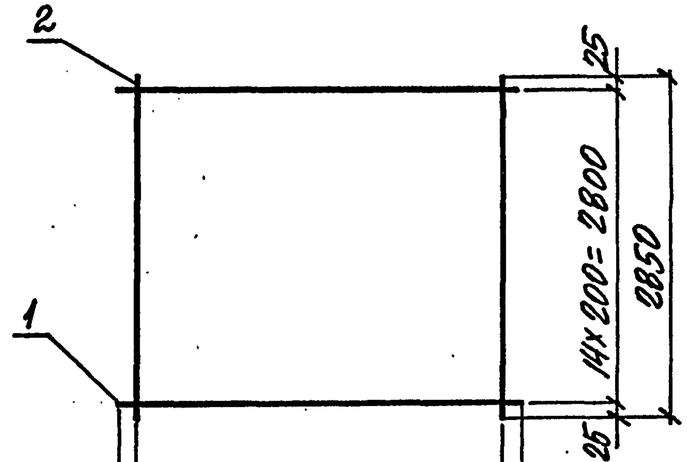

225 | 9×300=2700 | 275 — 3200 — ДЛЯ 4.1С $\frac{12AIII}{6AI}$ 285×320 $\frac{225+275}{25}$

275 | 9×300=2700 | 225 — 3200 — ДЛЯ 4.1С $\frac{12AIII}{6AI}$ 285×320 $\frac{275+225}{25}$

Марка сетки	Поз	Наименование	Кол.	Масса ед., кг	Масса, кг
4.1С $\frac{12AIII}{6AI}$ 285×320 $\frac{225+275}{25}$	1	ф12AIII, ℓ=3200	15	2,84	48,9
	2	ф6AI, ℓ=2850	10	0,63	
4.1С $\frac{12AIII}{6AI}$ 285×320 $\frac{275+225}{25}$	1	ф12AIII, ℓ=3200	15	2,84	48,9
	2	ф6AI, ℓ=2850	10	0,63	

Арматура класса A-I и A-III по ГОСТ 5781-82

Нач.отд.	Бродский		3.006.1-5.1-104	
Н.контр.	Агранович			
Гл.спец.	Коротецкий			
Зав.гр.	Агранович			
Вед.инж.	Чепелева		Сетка 4.1С $\frac{12AIII}{6AI}$ 285×320 $\frac{225+275}{25}$; 4.1С $\frac{12AIII}{6AI}$ 285×320 $\frac{275+225}{25}$	Стадия: Р; Лист; Листов: 1
Провер.	Чепелева			ХАРЬКОВСКИЙ ПРОМСТРОЙНИИПРОЕКТ
Разраб.	Копина			

Инв.№ подл. | Подпись и дата | Взам.инв.№

Формат А4

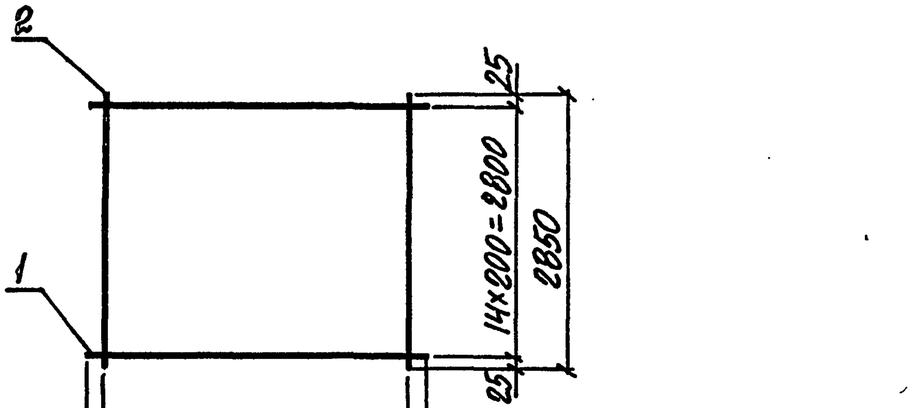

Марка сетки	Поз.	Наименование	Кол.	Масса ед., кг	Масса, кг
4.1С 12AIII/6AI 285×320 175+325/25	1	ф12AIII, ℓ=3200	15	2.84	48.9
	2	ф6AI, ℓ=2850	10	0.63	
4.1С 12AIII/6AI 285×320 200+300/25	1	ф12AIII, ℓ=3200	15	2,84	48,9
	2	ф6AI, ℓ=2850	10	0.63	

Арматура класса A-I и A-III по ГОСТ 5781-82

Нач. отд.	Бродский		3.006.1-5.1-105	
Н. контр.	Агранович			
Гл. спец.	Коротецкий			
Зав. гр.	Агранович		Сетка 4.1С 12AIII/6AI 285×320 175+325/25; 4.1С 12AIII/6AI 285×320 200+300/25	Стадия: Р; Лист: ; Листов: 1
Вед. инж.	Челелева			ХАРЬКОВСКИЙ ПРОМСТРОЙНИИПРОЕКТ
Провер.	Челелева			
Разраб.	Копина			

Инв. № подл. | Подпись и дата | Взам. инв. №

Формат А4

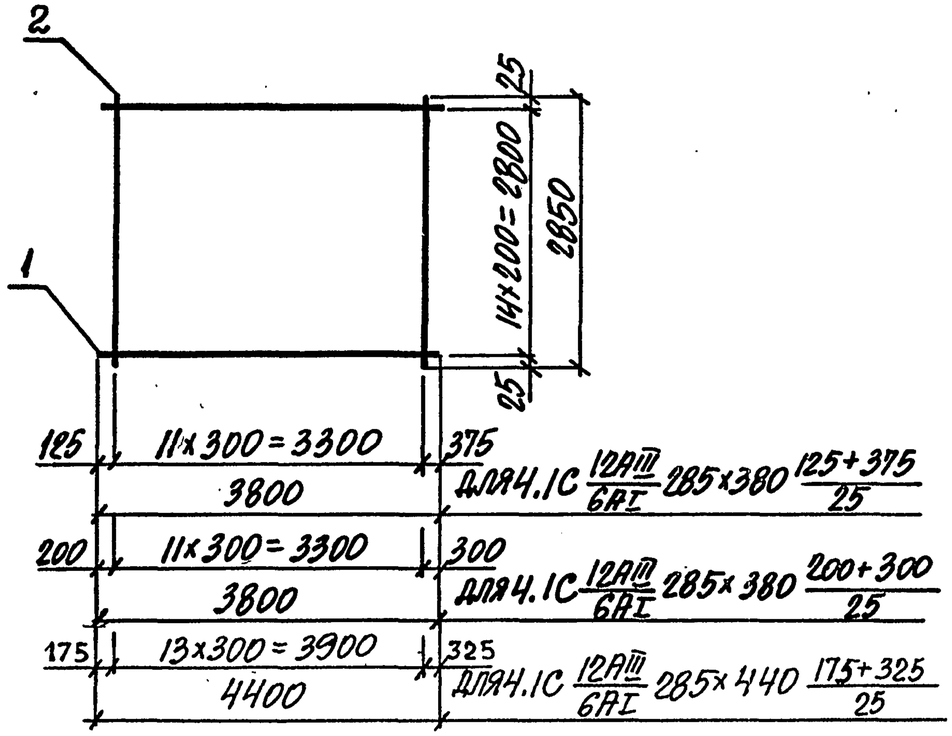

Марка сетки	Поз.	Наименование	Кол.	Масса ед., кг	Масса, кг
4.1С 12AIII/6AI 285×380 125+375/25	1	ф12AIII, ℓ=3800	15	3,37	58,1
	2	ф6AI, ℓ=2850	12	0,63	
4.1С 12AIII/6AI 285×380 200+300/25	1	ф12AIII, ℓ=3800	15	3,37	58,1
	2	ф6AI, ℓ=2850	12	0,63	
4.1С 12AIII/6AI 285×440 175+325/25	1	ф12AIII, ℓ=4400	15	3,91	67,5
	2	ф6AI, ℓ=2850	14	0,63	

Арматура класса A-I и A-III по ГОСТ 5781-82

Нач. отд.	Бродский		3.006.1-5.1-106	
Н. контр.	Агранович			
Гл. спец.	Коротецкий			
Зав. гр.	Агранович		Сетка 4.1С 12AIII/6AI 285×380 125+375/25; 4.1С 12AIII/6AI 285×380 200+300/25; 4.1С 12AIII/6AI 285×440 175+325/25	Стадия: Р; Лист: ; Листов: 1
Вед. инж.	Челелева			ХАРЬКОВСКИЙ ПРОМСТРОЙНИИПРОЕКТ
Провер.	Челелева			
Разраб.	Копина			

Инв. № подл. | Подпись и дата | Взам. инв. №

Формат А4

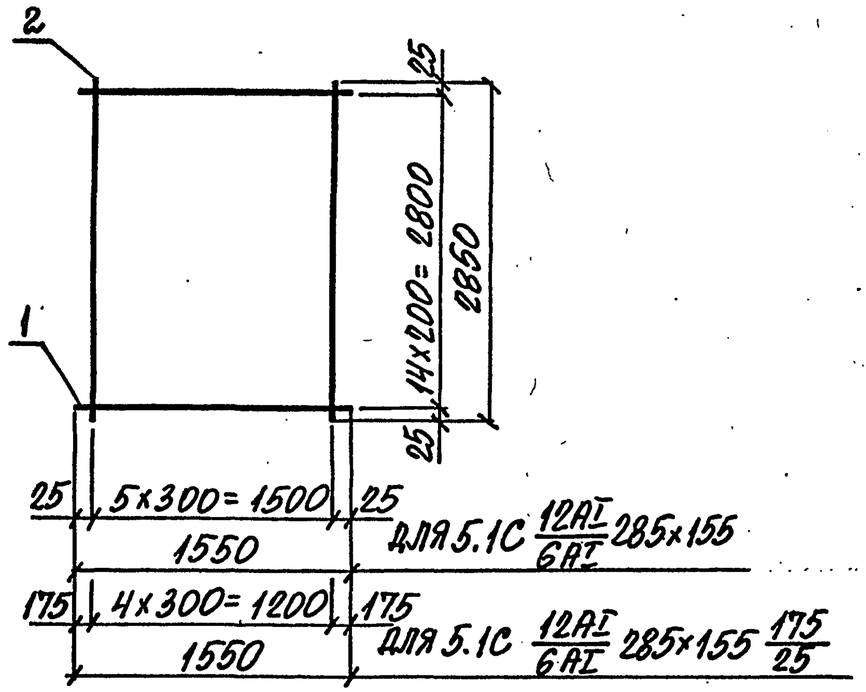

Марка сетки	Поз.	Наименование	Кол.	Масса ед., кг	Масса, кг
5.1С 12АI/6АI 285×155	1	ф12АI, ℓ=1550	15	1,38	24,5
	2	ф6АI, ℓ=2850	6	0,63	
5.1С 12АI/6АI 285×155 175/25	1	ф12АI, ℓ=1550	15	1,38	23,9
	2	ф6АI, ℓ=2850	5	0,63	

Арматура класса А-I и А-III по ГОСТ 5781-82

Нач.отд.	Бродский		3.006.1-5.1-107	
Н.контр.	Агранович			
Гл.спец.	Коротецкий			
Зав.гр.	Агранович		Сетка 5.1С 12АI/6АI 285×155; 5.1С 12АI/6АI 285×155 175/25	Стадия Р; Лист; Листов 1
Вед.инж.	Чепелева			Харьковский промстройниипроект
Провер.	Чепелева			
Разраб.	Копина			

Инв.№ подл. | Подпись и дата | Взам.инв.№

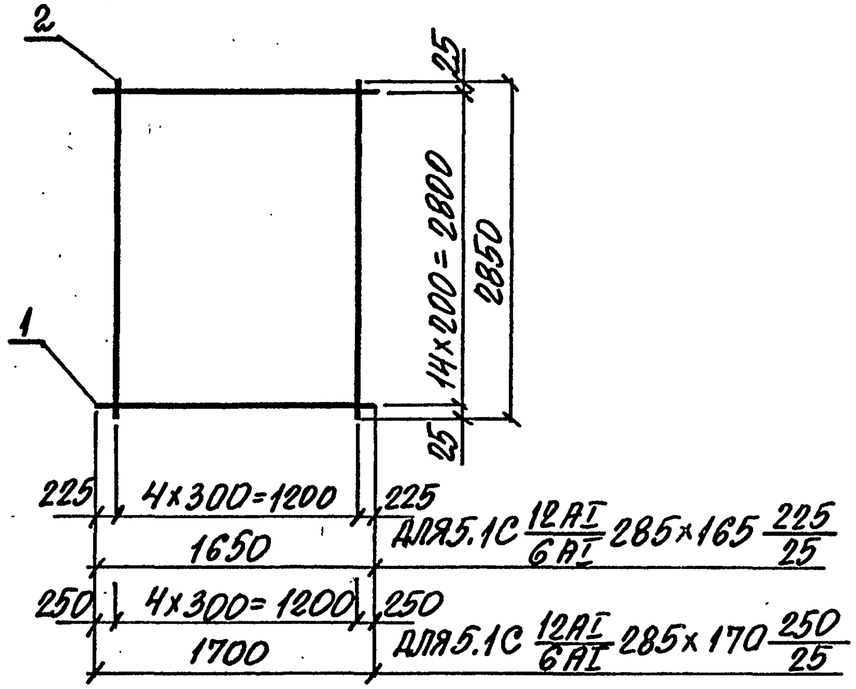

Марка сетки	Поз.	Наименование	Кол.	Масса ед., кг	Масса, кг
5.1С 12АI/6АI 285×165 225/25	1	ф12АI, ℓ=1650	15	1,47	25,2
	2	ф6АI, ℓ=2850	5	0,63	
5.1С 12АI/6АI 285×170 250/25	1	ф12АI, ℓ=1700	15	1,51	25,8
	2	ф6АI, ℓ=2850	5	0,63	

Арматура класса А-I и А-III по ГОСТ 5781-82

Нач.отд.	Бродский		3.006.1-5.1-108	
Н.контр.	Агранович			
Гл.спец.	Коротецкий			
Зав.гр.	Агранович		Сетка 5.1С 12АI/6АI 285×165 225/25; 5.1С 12АI/6АI 285×170 250/25	Стадия Р; Лист; Листов 1
Вед.инж.	Чепелева			Харьковский промстройниипроект
Провер.	Чепелева			
Разраб.	Копина			

Формат А4

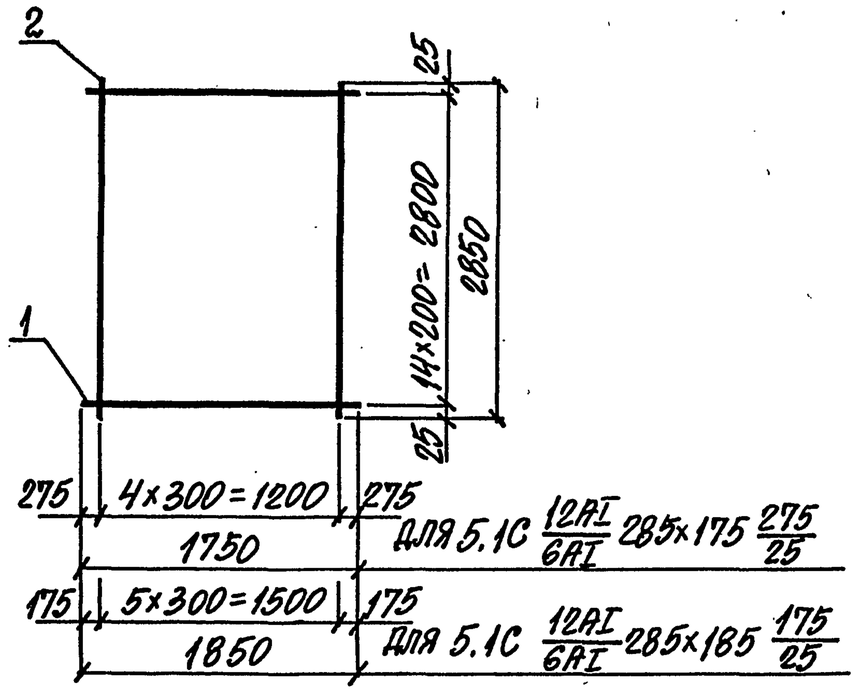

Марка сетки	Поз	Наименование	Кол.	Масса ед., кг	Масса, кг
5.1С 12АI/6АI 285×175 275/25	1	ф12АI, ℓ=1750	15	1,55	26,4
	2	ф6АI, ℓ=2850	5	0,63	
5.1С 12АI/6АI 285×185 175/25	1	ф12АI, ℓ=1850	15	1,64	28,4
	2	ф6АI, ℓ=2850	6	0,63	

Арматура класса А-I и А-III по ГОСТ 5781-82

Нач. отд.	Бродский			3.006.1-5.1-109		
Н. контр.	Агранович					
Гл. спец.	Коротецкий					
Зав. гр.	Агранович			Сетка 5.1С 12АI/6АI 285×175 275/25; 5.1С 12АI/6АI 285×185 175/25	Стадия	Лист	Листов
Вед. инж.	Челелева				Р		1
Провер.	Челелева				Харьковский промстройниипроект		
Разраб.	Копина						

Инв. № подл. | Подпись и дата | Взам. инв. №

Формат А4

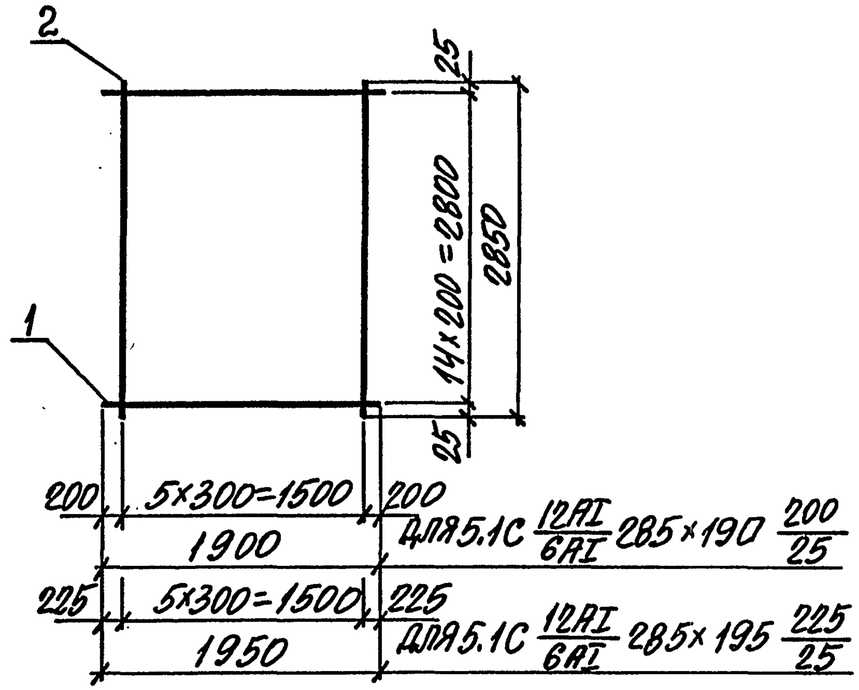

Марка сетки	Поз.	Наименование	Кол.	Масса ед., кг	Масса, кг
5.1С 12АI/6АI 285×190 200/25	1	ф12АI, ℓ=1900	15	1,69	29,1
	2	ф6АI, ℓ=2850	6	0,63	
5.1С 12АI/6АI 285×195 225/25	1	ф12АI, ℓ=1950	15	1,73	29,7
	2	ф6АI, ℓ=2850	6	0,63	

Арматура класса А-I и А-III по ГОСТ 5781-82

Нач. отд.	Бродский			3.006.1-5.1-110		
Н. контр.	Агранович					
Гл. спец.	Коротецкий					
Зав. гр.	Агранович			Сетка 5.1С 12АI/6АI 285×190 200/25; 5.1С 12АI/6АI 285×195 225/25	Стадия	Лист	Листов
Вед. инж.	Челелева				Р		1
Провер.	Челелева				Харьковский промстройниипроект		
Разраб.	Копина						

Инв. № подл. | Подпись и дата | Взам. инв. №

Формат А4

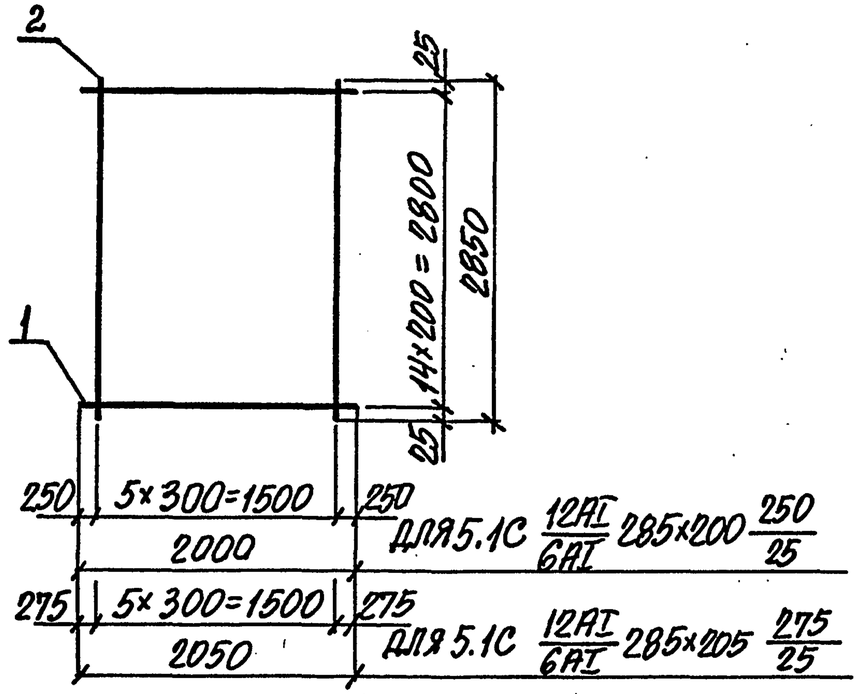

Марка сетки	Поз.	Наименование	Кол.	Масса ед., кг	Масса, кг
5.1С 12АI/6АI 285×200 250/25	1	ф12АI, ℓ=2000	15	1,78	30,5
	2	ф6АI, ℓ=2850	6	0,63	
5.1С 12АI/6АI 285×205 275/25	1	ф12АI, ℓ=2050	15	1,82	31,1
	2	ф6АI, ℓ=2850	6	0,63	

Арматура класса А-I и А-III по ГОСТ 5781-82

Нач. отд.	Бродский		3.006.1-5.1-111	
Н. контр.	Агранович			
Гл. спец.	Коротецкий			
Зав. гр.	Агранович		Сетка 5.1С 12АI/6АI 285×200 250/25; 5.1С 12АI/6АI 285×205 275/25	Стадия: Р; Лист: ; Листов: 1
Вед. инж.	Челелева			ХАРЬКОВСКИЙ ПРОМСТРОЙНИИПРОЕКТ
Провер.	Челелева			
Разраб.	Копина			

Инв. № подл. | Подпись и дата | Взам. инв. №

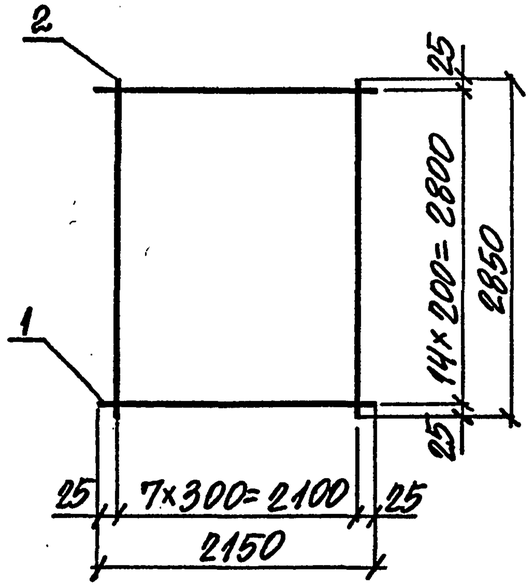

Марка сетки	Поз.	Наименование	Кол.	Масса ед., кг	Масса, кг
5.1С 12АI/6АI 285×215	1	ф12АI, ℓ=2150	15	1,91	33,7
	2	ф6АI, ℓ=2850	8	0,63	

Арматура класса А-I и А-III по ГОСТ 5781-82

Нач. отд.	Бродский		3.006.1-5.1-112	
Н. контр.	Агранович			
Гл. спец.	Коротецкий			
Зав. гр.	Агранович		Сетка 5.1С 12АI/6АI 285×215	Стадия: Р; Лист: ; Листов: 1
Вед. инж.	Челелева			ХАРЬКОВСКИЙ ПРОМСТРОЙНИИПРОЕКТ
Провер.	Челелева			
Разраб.	Копина			

Инв. № подл. | Подпись и дата | Взам. инв. №

Формат А4

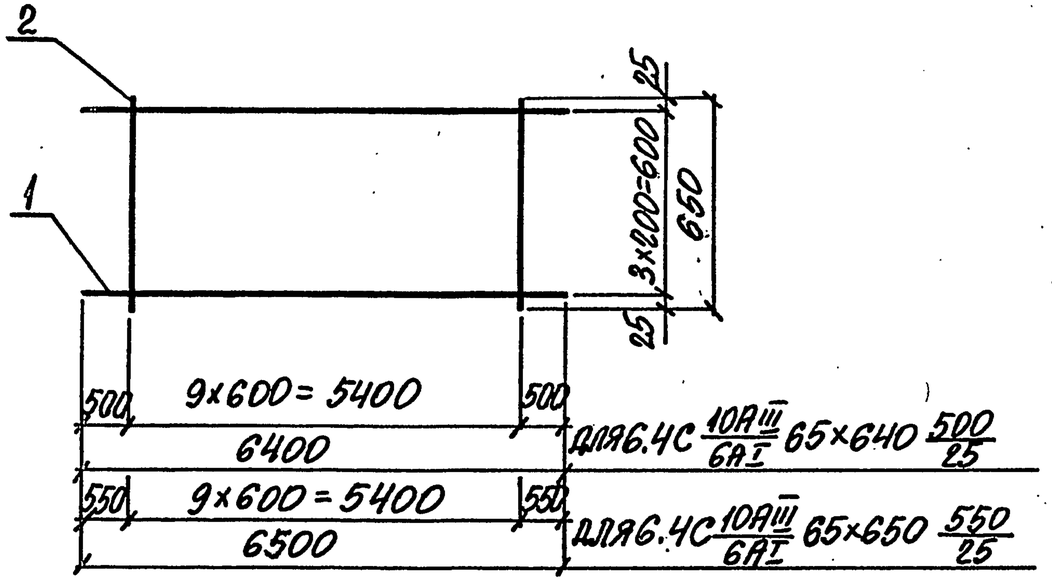

Для 6.4С $\frac{10A\overline{III}}{6A\overline{I}}$ 65×640 $\frac{500}{25}$

Для 6.4С $\frac{10A\overline{III}}{6A\overline{I}}$ 65×650 $\frac{550}{25}$

Марка сетки	Поз.	Наименование	Кол.	Масса ед., кг	Масса, кг
6.4С $\frac{10A\overline{III}}{6A\overline{I}}$ 65×640 $\frac{500}{25}$	1	ф10А$\overline{III}$, ℓ=6400	4	3,95	17,2
	2	ф6А$\overline{I}$, ℓ= 650	10	0,14	
6.4С $\frac{10A\overline{III}}{6A\overline{I}}$ 65×650 $\frac{550}{25}$	1	ф10А$\overline{III}$, ℓ=6500	4	4,01	17,5
	2	ф6А$\overline{I}$, ℓ= 650	10	0,14	

Арматура класса А-$\overline{I}$ и А-$\overline{III}$ по ГОСТ 5781-82

Нач. отд.	Бродский		3.006.1-5.1-113
Н. контр.	Агранович		
Гл. спец.	Коротецкий		Сетка 6НС $\frac{10A\overline{III}}{6A\overline{I}}$ 65×640 $\frac{500}{25}$; 6.4С $\frac{10A\overline{III}}{6A\overline{I}}$ 65×650 $\frac{550}{25}$
Зав. гр.	Агранович		Стадия: Р; Лист; Листов: 1
Вед. инж.	Чепелева		ХАРЬКОВСКИЙ ПРОМСТРОЙНИИПРОЕКТ
Провер.	Чепелева		
Разраб.	Копина		

Инв. № подл. | Подпись и дата | Взам. инв. №

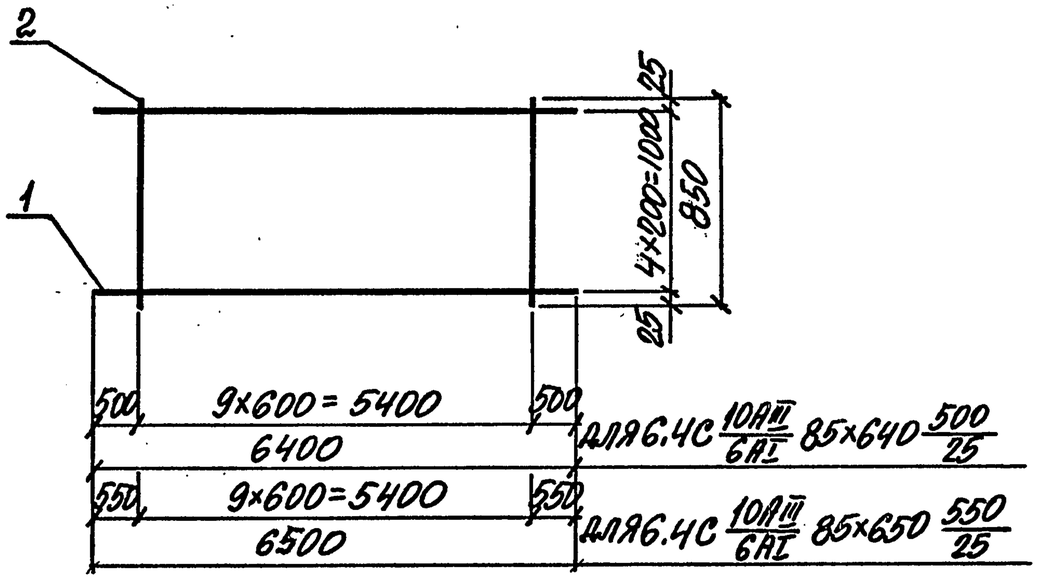

Для 6.4С $\frac{10A\overline{III}}{6A\overline{I}}$ 85×640 $\frac{500}{25}$

Для 6.4С $\frac{10A\overline{III}}{6A\overline{I}}$ 85×650 $\frac{550}{25}$

Марка сетки	Поз.	Наименование	Кол.	Масса ед., кг	Масса, кг
6.4С $\frac{10A\overline{III}}{6A\overline{I}}$ 85×640 $\frac{500}{25}$	1	ф10А$\overline{III}$, ℓ=6400	5	3,95	21,7
	2	ф6А$\overline{I}$, ℓ= 850	10	0,19	
6.4С $\frac{10A\overline{III}}{6A\overline{I}}$ 85×650 $\frac{550}{25}$	1	ф10А$\overline{III}$, ℓ=6500	5	4,01	22,0
	2	ф 6А$\overline{I}$, ℓ= 850	10	0,19	

Арматура класса А-$\overline{I}$ и А-$\overline{III}$ по ГОСТ 5781-82

Нач. отд.	Бродский		3.006.1-5.1-114
Н. контр.	Агранович		
Гл. спец	Коротецкий		Сетка 6НС $\frac{10A\overline{III}}{6A\overline{I}}$ 85×640 $\frac{500}{25}$; 6НС $\frac{10A\overline{III}}{6A\overline{I}}$ 85×650 $\frac{550}{25}$
Зав. гр.	Агранович		Стадия: Р; Лист; Листов: 1
Вед. инж.	Чепелева		ХАРЬКОВСКИЙ ПРОМСТРОЙНИИПРОЕКТ
Провер.	Чепелева		
Разраб.	Копина		

Формат А4

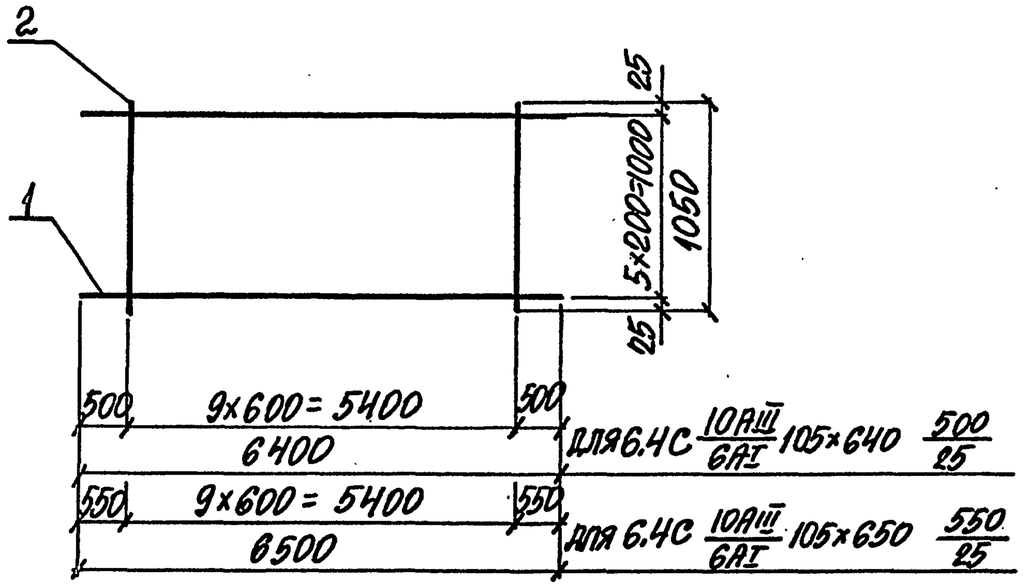

Марка сетки	Поз.	Наименование	Кол.	Масса ед., кг	Масса, кг
6.4С 10АIII/6АI 105×640 500/25	1	ф10АIII, ℓ=6400	6	3,95	26,0
	2	ф6АI, ℓ=1050	10	0,23	
6.4С 10АIII/6АI 105×650 550/25	1	ф10АIII, ℓ=6500	6	4,01	26,4
	2	ф6АI, ℓ=1050	10	0,23	

Арматура класса А-I и А-III по ГОСТ 5781-82

Нач.отд.	Бродский		3.006.1-5.1-115	
Н.контр.	Агранович			
Гл.спец.	Коротецкий			
Зав.гр.	Агранович		Сетка 6.4С 10АIII/6АI 105×640 500/25; 6.4С 10АIII/6АI 105×650 550/25	Стадия Р; Лист; Листов 1
Вед.инж.	Чепелева			Харьковский Промстройниипроект
Провер.	Чепелева			
Разраб.	Копина			

Инв.№ подл. | Подпись и дата | Взам.инв.№

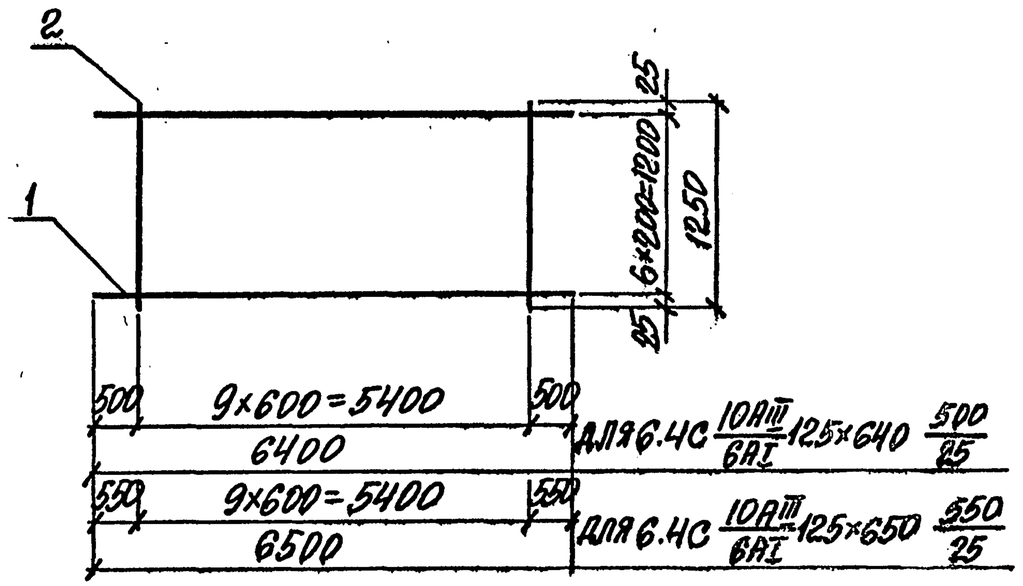

Марка сетки	Поз.	Наименование	Кол.	Масса ед., кг	Масса, кг
6.4С 10АIII/6АI 125×640 500/25	1	ф10АIII, ℓ=6400	7	3,95	30,5
	2	ф6АI, ℓ=1250	10	0,28	
6.4С 10АIII/6АI 125×650 550/25	1	ф10АIII, ℓ=6500	7	4,01	30,9
	2	ф6АI, ℓ=1250	10	0,28	

Арматура класса А-I и А-III по ГОСТ 5781-82

Нач.отд.	Бродский		3.006.1-5.1-116	
Н.контр.	Агранович			
Гл.спец.	Коротецкий			
Зав.гр.	Агранович		Сетка 6.4С 10АIII/6АI 125×640 500/25; 6.4С 10АIII/6АI 125×650 550/25	Стадия Р; Лист; Листов 1
Вед.инж.	Чепелева			Харьковский Промстройниипроект
Провер.	Чепелева			
Разраб.	Копина			

Инв.№ подл. | Подпись и дата | Взам.инв.№

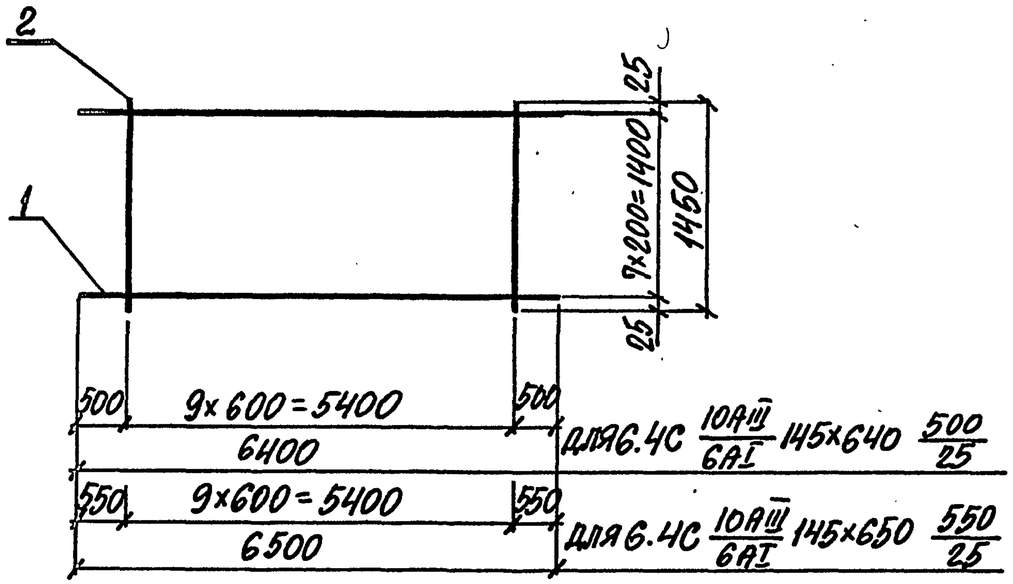

МАРКА СЕТКИ	ПОЗ.	НАИМЕНОВАНИЕ	КОЛ.	МАССА ЕД., КГ	МАССА, КГ
6.4С 10АIII/6АI 145×640 500/25	1	ф10АIII, ℓ=6400	8	3,95	34,8
	2	ф6АI, ℓ=1450	10	0,32	
6.4С 10АIII/6АI 145×650 550/25	1	ф10АIII, ℓ=6500	8	4,01	35,3
	2	ф6АI, ℓ=1450	10	0,32	

Арматура класса А-I и А-III по ГОСТ 5781-82

Нач. отд.	Бродский		3.006.1-5.1-117	
Н. контр.	Агранович			
Гл. спец.	Коротецкий			
Зав. гр.	Агранович		СЕТКА 6.4С 10АIII/6АI 145×640 500/25; 6.4С 10АIII/6АI 145×650 550/25	Стадия: Р; Лист; Листов: 1
Вед. инж.	Чепелева			ХАРЬКОВСКИЙ ПРОМСТРОЙНИИПРОЕКТ
Провер.	Чепелева			
Разраб.	Копина			

Инв. № подл. | Подпись и дата | Взам. инв. №

Формат А4

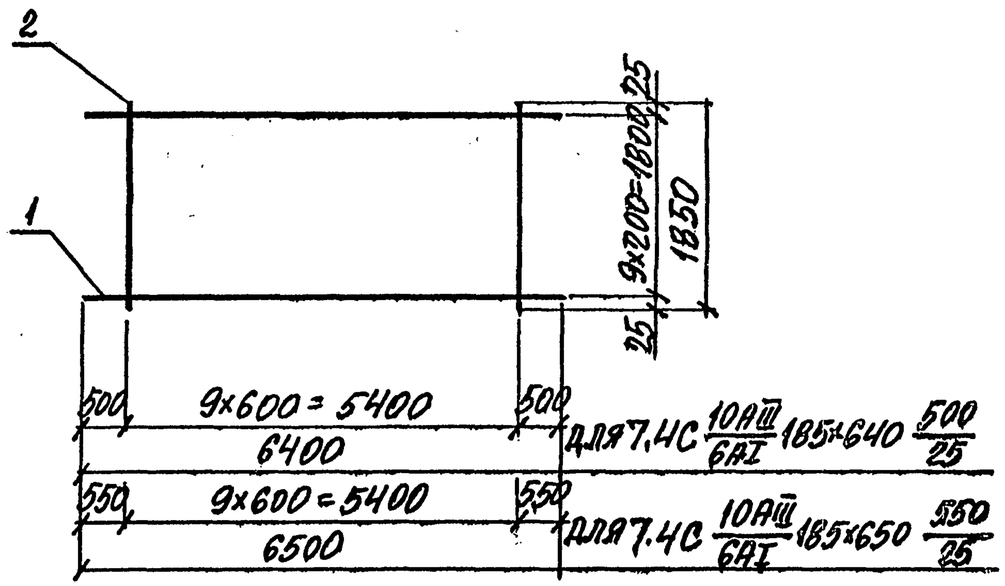

МАРКА СЕТКИ	ПОЗ.	НАИМЕНОВАНИЕ	КОЛ.	МАССА ЕД., КГ	МАССА, КГ
7.4С 10АIII/6АI 185×640 500/25	1	ф10АIII, ℓ=6400	10	3,95	43,6
	2	ф6АI, ℓ=1850	10	0,41	
7.4С 10АIII/6АI 185×650 550/25	1	ф10АIII, ℓ=6500	10	4,01	44,2
	2	ф6АI, ℓ=1850	10	0,41	

Арматура класса А-I и А-III по ГОСТ 5781-82

Нач. отд.	Бродский		3.006.1-5.1-118	
Н. контр.	Агранович			
Гл. спец.	Коротецкий			
Зав. гр.	Агранович		СЕТКА 7.4С 10АIII/6АI 185×640 500/25; 7.4С 10АIII/6АI 185×650 550/25	Стадия: Р; Лист; Листов: 1
Вед. инж.	Чепелева			ХАРЬКОВСКИЙ ПРОМСТРОЙНИИПРОЕКТ
Провер.	Чепелева			
Разраб.	Копина			

Инв. № подл. | Подпись и дата | Взам. инв. №

Формат А4

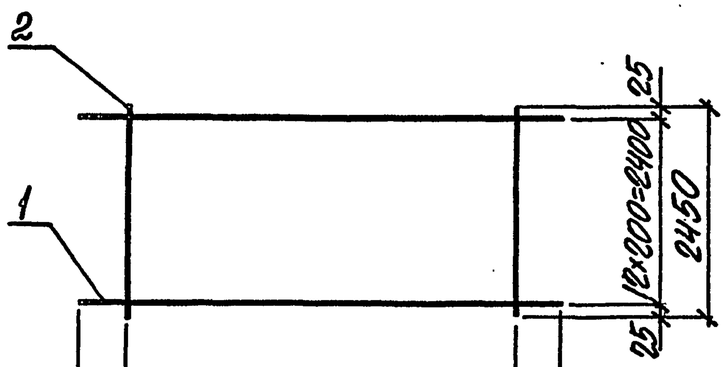

МАРКА СЕТКИ	Поз.	НАИМЕНОВАНИЕ	Кол.	МАССА ЕД., КГ	МАССА, КГ
7.4С 10АIII/6АI 245×640 500/25	1	ф10АIII, ℓ=6400	13	3,95	56,8
	2	ф6АI, ℓ=2450	10	0,54	
7.4С 10АIII/6АI 245×650 550/25	1	ф10АIII, ℓ=6500	13	4,01	57,5
	2	ф6АI, ℓ=2450	10	0,54	

Арматура класса А-I и А-III по ГОСТ 5781-82

Нач. отд.	Бровский		
Н. контр.	Агранович		
Гл. спец.	Коротецкий		
Зав. гр.	Агранович		
Вед. инж.	Челелева		
Провер.	Челелева		
Разраб.	Колина		

3.006.1-5.1-119

СЕТКА 7.4С 10АIII/6АI 245×640 500/25; 7.4С 10АIII/6АI 245×650 550/25

Стадия	Лист	Листов
Р		1

ХАРЬКОВСКИЙ ПРОМСТРОЙНИИПРОЕКТ

Формат А4

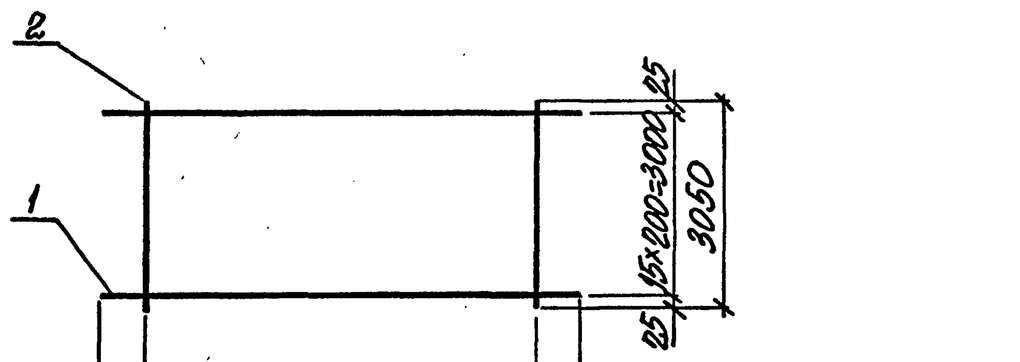

МАРКА СЕТКИ	Поз	НАИМЕНОВАНИЕ	Кол.	МАССА ЕД., КГ	МАССА, КГ
7.4С 10АIII/6АI 305×640 500/25	1	ф10АIII, ℓ=6400	16	3,95	70,0
	2	ф6АI, ℓ=3050	10	0,68	
7.4С 10АIII/6АI 305×650 550/25	1	ф10АIII, ℓ=6500	16	4,01	71,0
	2	ф6АI, ℓ=3050	10	0,68	

Арматура класса А-I и А-III по ГОСТ 5781-82

Нач. отд.	Бровский		
Н. контр.	Агранович		
Гл. спец.	Коротецкий		
Зав. гр.	Агранович		
Вед. инж.	Челелева		
Провер.	Челелева		
Разраб.	Колина		

3.006.1-5.1-120

СЕТКА 7.4С 10АIII/6АI 305×640 500/25; 7.4С 10АIII/6АI 305×650 550/25

Стадия	Лист	Листов
Р		1

ХАРЬКОВСКИЙ ПРОМСТРОЙНИИПРОЕКТ

Инв. № подл. | Подпись и дата | Взам. инв. №

Формат А4

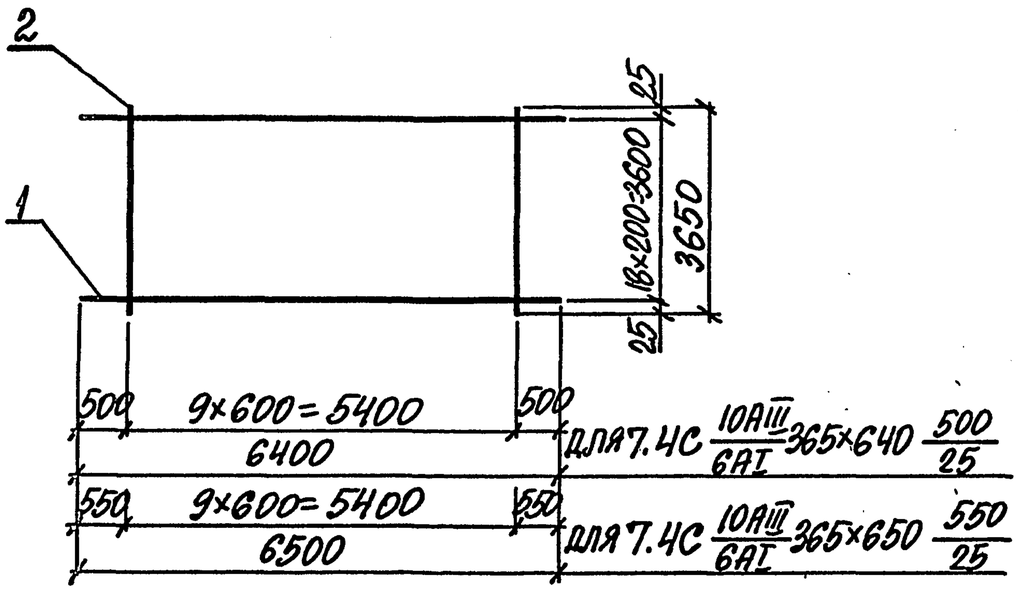

Марка сетки	Поз.	Наименование	Кол.	Масса ед., кг	Масса, кг
7.4С 10АIII/6АI 365×640 500/25	1	ф10АIII, ℓ=6400	19	3,95	83,2
	2	ф6АI, ℓ=3650	10	0,81	
7.4С 10АIII/6АI 365×650 550/25	1	ф10АIII, ℓ=6500	19	4,01	84,3
	2	ф6АI, ℓ=3650	10	0,81	

Арматура класса А-I и А-III по ГОСТ 5781-82

Нач.отд.	Бродский		3.006.1-5.1-121	
Н.контр	Агранович			
Гл.спец.	Хоротецкий			
Зав.гр	Агранович		Сетка 7.4С 10АIII/6АI 365×640 500/25; 7.4С 10АIII/6АI 365×650 550/25	Стадия Р; Лист; Листов 1
Вед.инж.	Челелева			Харьковский Промстройниипроект
Провер.	Челелева			
Разраб.	Копина			

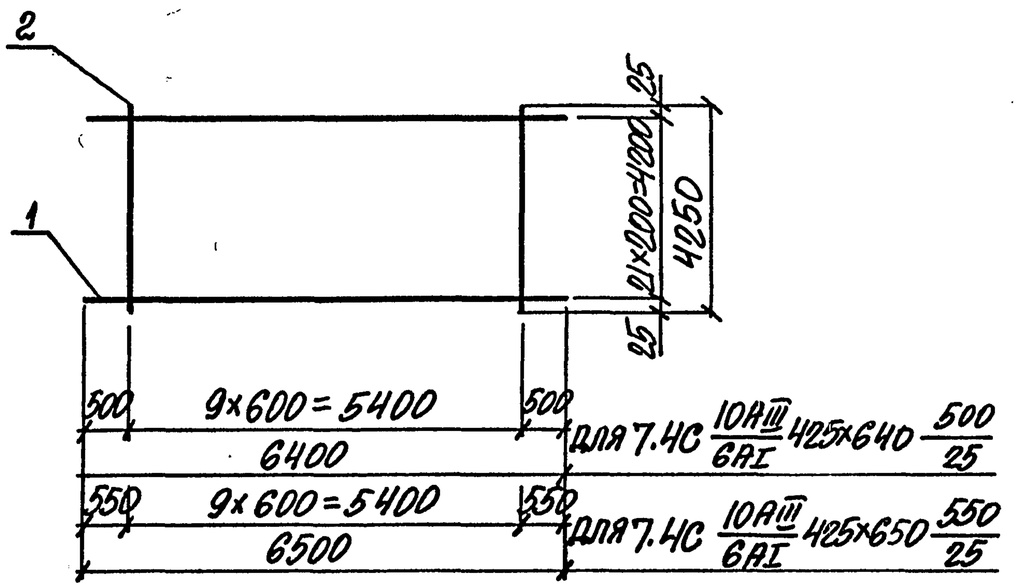

Марка сетки	Поз.	Наименование	Кол.	Масса ед., кг	Масса, кг
7.4С 10АIII/6АI 425×640 500/25	1	ф10АIII, ℓ=6400	22	3,95	96,3
	2	ф6АI, ℓ=4250	10	0,94	
7.4С 10АIII/6АI 425×650 550/25	1	ф10АIII, ℓ=6500	22	4,01	97,6
	2	ф6АI, ℓ=4250	10	0,94	

Арматура класса А-I и А-III по ГОСТ 5781-82

Нач.отд.	Бродский		3.006.1-5.1-122	
Н.контр	Агранович			
Гл.спец.	Хоротецкий			
Зав.гр.	Агранович		Сетка 7.4С 10АIII/6АI 425×640 500/25; 7.4С 10АIII/6АI 425×650 550/25	Стадия Р; Лист; Листов 1
Вед.инж.	Челелева			Харьковский Промстройниипрпект
Провер.	Челелева			
Разраб.	Копина			

Инв.№ подл. | Подпись и дата | Взам.инв.№

Формат А4

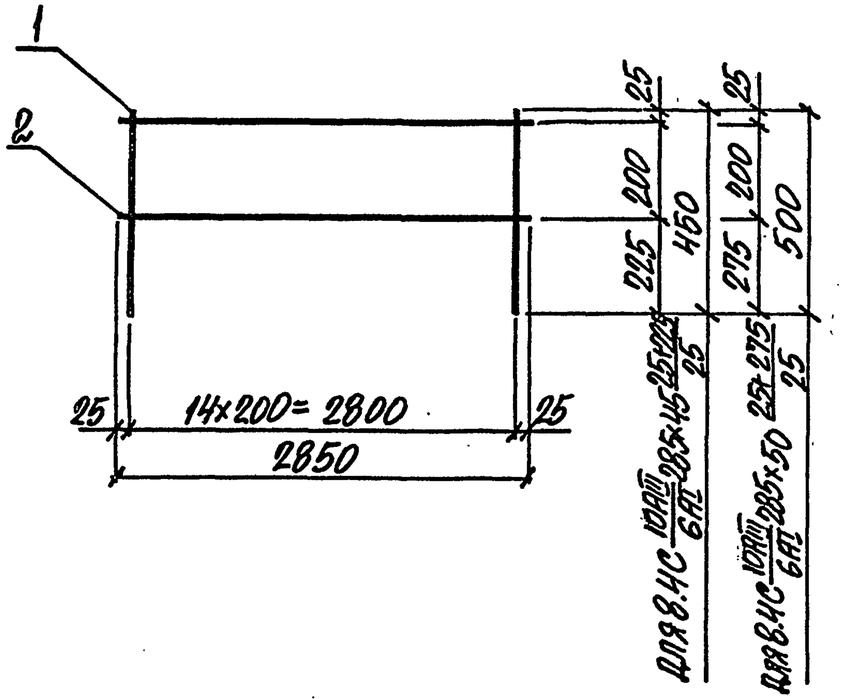

Марка сетки	Поз.	Наименование	Кол.	Масса ед., кг	Масса, кг
8.4С 10АIII/6АI 285×45 25+225/25	1	ф10АIII, ℓ=450	15	0,28	5,5
	2	ф6АI, ℓ=2850	2	0,63	
8.4С 10АIII/6АI 285×50 25+275/25	1	ф10АIII, ℓ=500	15	0,31	5,9
	2	ф6АI, ℓ=2850	2	0,63	

Арматура класса А-I и А-III по ГОСТ 5781-82

Нач.отд.	Бродский		3.006.1-5.1-123	
Н.контр.	Агранович			
Гл.спец.	Коротецкий			
Зав.гр.	Агранович		Сетка 8.4С 10АIII/6АI 285×45 25+225/25; 8.4С 10АIII/6АI 285×50 25+275/25	Стадия: Р; Лист; Листов: 1
Вед.инж.	Чепелева			
Провер.	Чепелева			Харьковский Промстройниипроект
Разраб.	Копина			

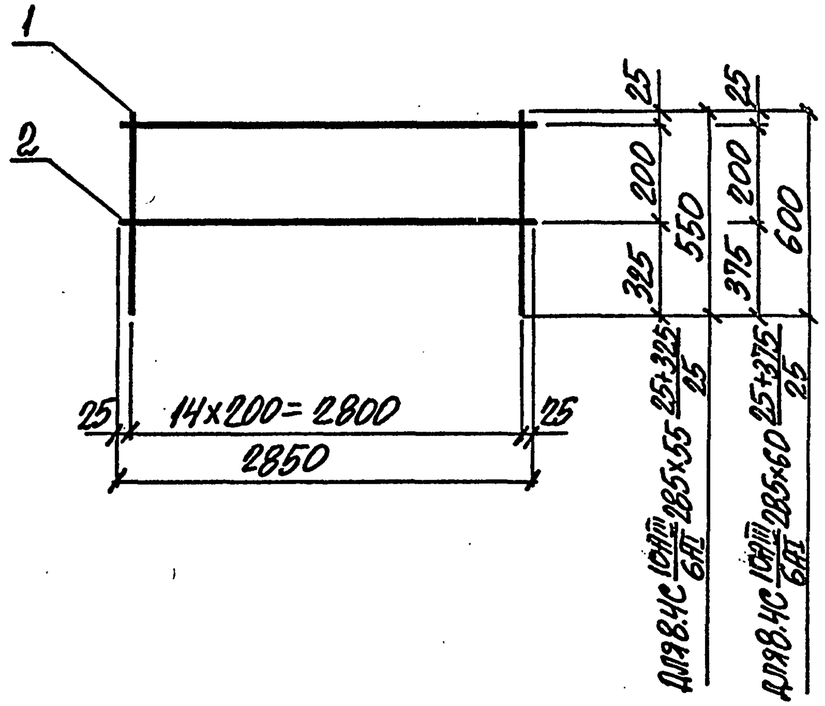

Марка сетки	Поз.	Наименование	Кол.	Масса ед., кг	Масса, кг
8.4С 10АIII/6АI 285×55 25+325/25	1	ф10АIII, ℓ=550	15	0,34	6,4
	2	ф6АI, ℓ=2850	2	0,63	
8.4С 10АIII/6АI 285×60 25+375/25	1	ф10АIII, ℓ=600	15	0,37	6,8
	2	ф6АI, ℓ=2850	2	0,63	

Арматура класса А-I и А-III по ГОСТ 5781-82

Нач.отд.	Бродский		3.006.1-5.1-124	
Н.контр.	Аграновичу			
Гл.спец.	Коротецкий			
Зав.гр.	Аграновичу		Сетка 8.4С 10АIII/6АI 285×55 25+325/25; 8.4С 10АIII/6АI 285×60 25+375/25	Стадия: Р; Лист; Листов: 1
Вед.инж.	Чепелева			
Провер.	Чепелева			Харьковский Промстройниипроект
Разраб.	Копина			

24249-02 70

Инв.№ подл. | Подпись и дата | Взам.инв.№

Инв.№ подл. | Подпись и дата | Взам.инв.№

Формат А4

Формат А4

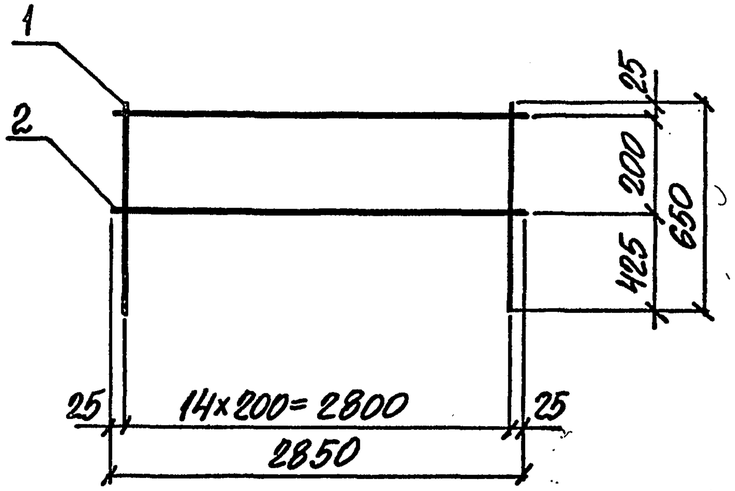

Марка сетки	Поз.	Наименование	Кол.	Масса ед., кг	Масса, кг
8.4С $\frac{10AIII}{6AI}$ 285×65 $\frac{25+425}{25}$	1	ф10AIII, ℓ=650	15	0,40	7,3
	2	ф6AI, ℓ=2850	2	0,63	

Арматура класса A-I и A-III по ГОСТ 5781-82

Нач.отд.	Бродский		3.006.1-5.1-125	
Н.контр.	Агранович			
Гл.спец.	Коротецкий			
Зав.гр.	Аграновича		Сетка 8.4С $\frac{10AIII}{6AI}$ 285×65 $\frac{25+425}{25}$	Стадия: Р; Лист: ; Листов: 1
Вед.инж.	Челелева			Харьковский промстройниипроект
Провер.	Челелева			
Разраб.	Копина			

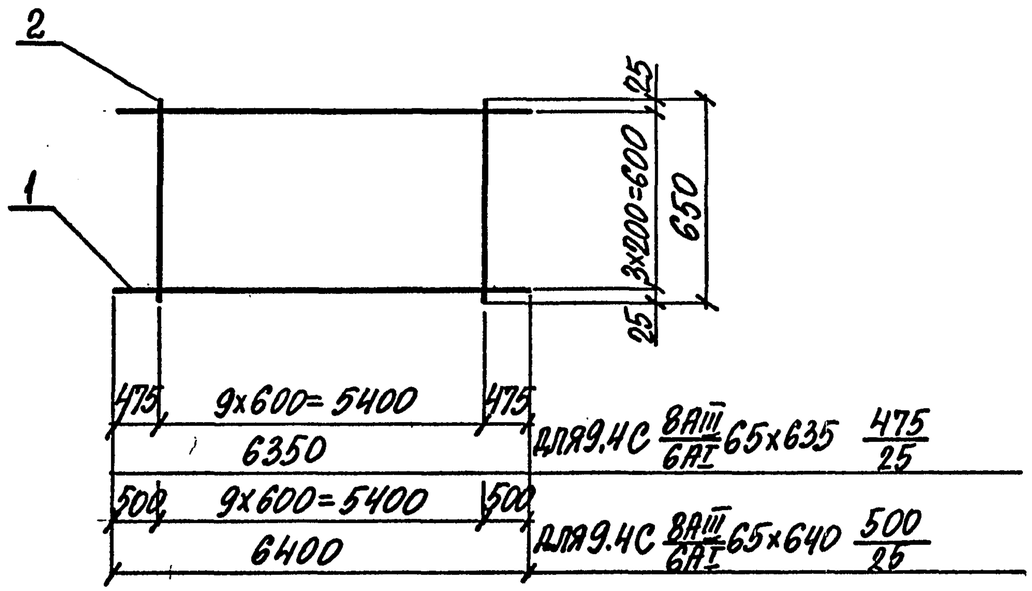

Марка сетки	Поз.	Наименование	Кол.	Масса ед., кг	Масса, кг
9.4С $\frac{8AIII}{6AI}$ 65×635 $\frac{475}{25}$	1	ф8AIII, ℓ=6350	4	2,51	11,4
	2	ф6AI, ℓ=650	10	0,14	
9.4С $\frac{8AIII}{6AI}$ 65×640 $\frac{500}{25}$	1	ф8AIII, ℓ=6400	4	2,53	11,5
	2	ф6AI, ℓ=650	10	0,14	

Арматура класса A-I и A-III по ГОСТ 5781-82

Нач.отд.	Бродский		3.006.1-5.1-126	
Н.контр.	Аграновича			
Гл.спец.	Коротецкий			
Зав.гр.	Аграновича		Сетка 9.4С $\frac{8AIII}{6AI}$ 65×635 $\frac{475}{25}$; 9.4С $\frac{8AIII}{6AI}$ 65×640 $\frac{500}{25}$	Стадия: Р; Лист: ; Листов: 1
Вед.инж.	Челелева			Харьковский промстройниипроект
Провер.	Челелева			
Разраб.	Копина			

Инв.№ подл. | Подпись и дата | Взам.инв.№

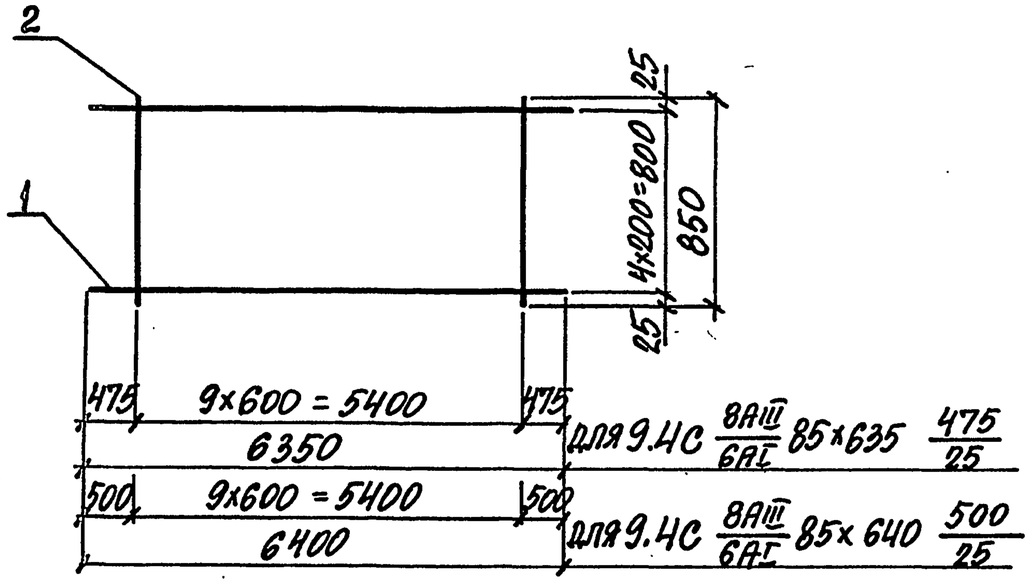

Марка сетки	Поз.	Наименование	Кол.	Масса ед., кг	Масса, кг
9.4С 8AIII/6AI 85×635 475/25	1	ф8AIII, ℓ=6350	5	2,51	14,5
	2	ф6AI, ℓ=850	10	0,19	
9.4С 8AIII/6AI 85×640 500/25	1	ф8AIII, ℓ=6400	5	2,53	14,6
	2	ф6AI, ℓ=850	10	0,19	

Арматура класса A-I и A-III по ГОСТ 5781-82

Нач. отд.	Бродский		
Н. контр.	Агранович		
Гл. спец.	Коротецкий		
Зав. гр.	Агранович		
Вед. инж.	Чепелева		
Провер.	Чепелева		
Разраб.	Копина		

3.006.1-5.1-127

Сетка 9.4С 8AIII/6AI 85×635 475/25; 9.4С 8AIII/6AI 85×640 500/25

Стадия Р | Лист | Листов 1

ХАРЬКОВСКИЙ ПРОМСТРОЙНИИПРОЕКТ

Формат А4

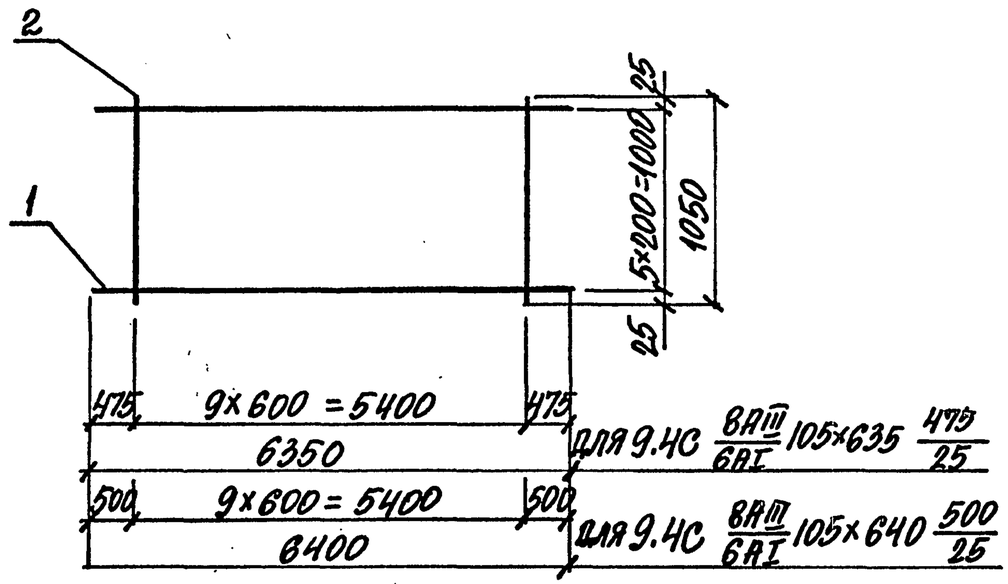

Марка сетки	Поз.	Наименование	Кол.	Масса ед., кг	Масса, кг
9.4С 8AIII/6AI 105×635 475/25	1	ф8AIII, ℓ=6350	6	2,51	17,4
	2	ф6AI, ℓ=1050	10	0,23	
9.4С 8AIII/6AI 105×640 500/25	1	ф8AIII, ℓ=6400	6	2,53	17,5
	2	ф6AI, ℓ=1050	10	0,23	

Арматура класса A-I и A-III по ГОСТ 5781-82

Нач. отд.	Бродский		
Н. контр.	Агранович		
Гл. спец.	Коротецкий		
Зав. гр.	Агранович		
Вед. инж.	Чепелева		
Провер.	Чепелева		
Разраб.	Копина		

3.006.1-5.1-128

Сетка 9.4С 8AIII/6AI 105×635 475/25; 9.4С 8AIII/6AI 105×640 500/25

Стадия Р | Лист | Листов 1

ХАРЬКОВСКИЙ ПРОМСТРОЙНИИПРОЕКТ

Формат А4

Инв. № подл. | Подпись и дата | Взам. инв. №

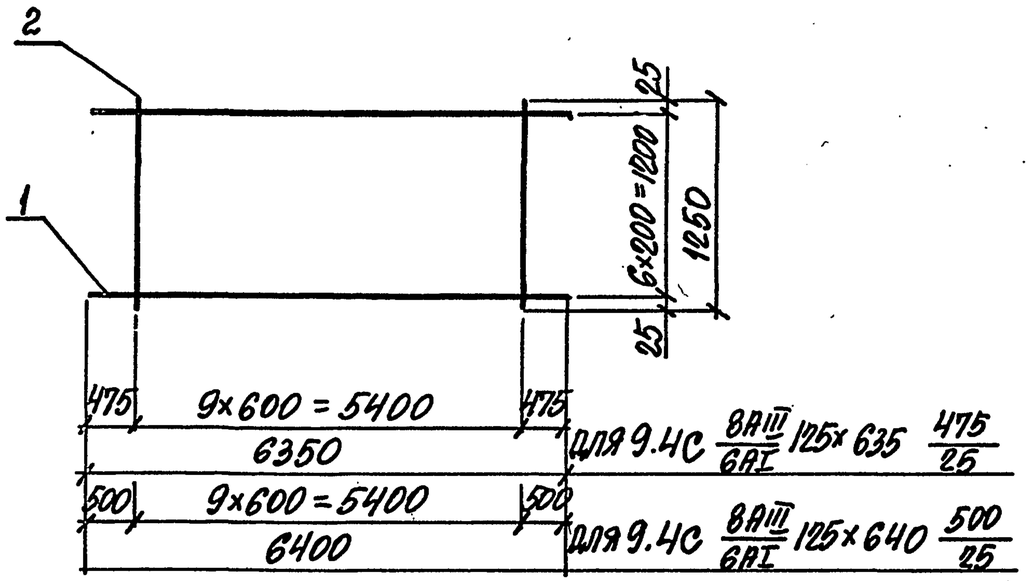

Марка сетки	Поз.	Наименование	Кол.	Масса ед., кг	Масса, кг
9.4С 8АIII/6АI 125×635 475/25	1	ф8АIII, ℓ=6350	7	2,51	20,4
	2	ф6АI, ℓ=1250	10	0,28	
9.4С 8АIII/6АI 125×640 500/25	1	ф8АIII, ℓ=6400	7	2,53	20,5
	2	ф6АI, ℓ=1250	10	0,28	

Арматура класса А-I и А-III по ГОСТ 5781-82

Нач. отд.	Бровский		
Н. контр.	Агранович		
Гл. спец.	Коротецкий		
Зав. гр.	Агранович		
Вед. инж.	Челелева		
Провер.	Челелева		
Разраб.	Копина		

3.006.1-5.1-129

Сетка 9.4С 8АIII/6АI 125×635 475/25; 9.4С 8АIII/6АI 125×640 500/25

Стадия Р | Лист | Листов 1

Харьковский Промстройниипроект

Формат А4

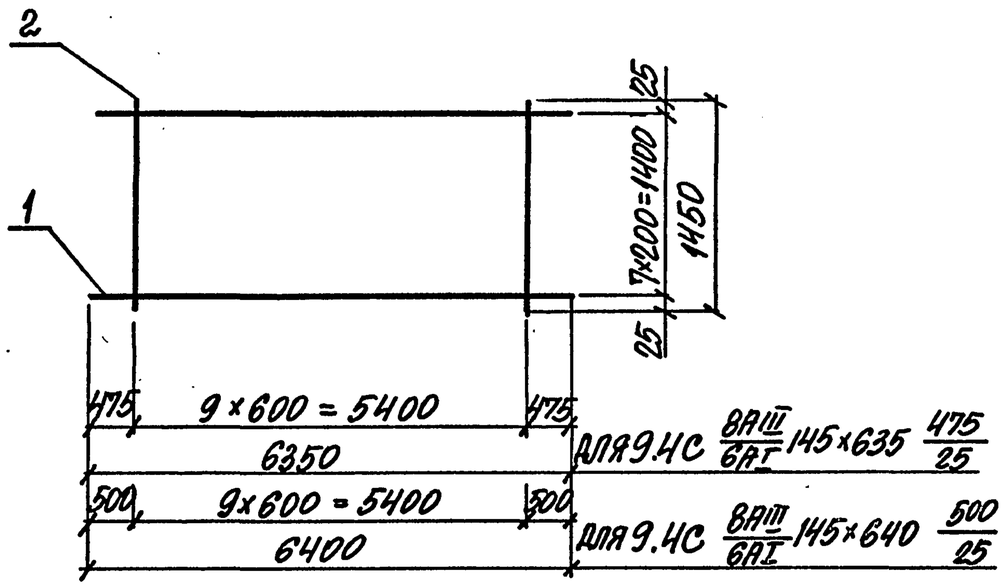

Марка сетки	Поз.	Наименование	Кол.	Масса ед., кг	Масса, кг
9.4С 8АIII/6АI 145×635 475/25	1	ф8АIII, ℓ=6350	8	2,51	23,3
	2	ф6АI, ℓ=1450	10	0,32	
9.4С 8АIII/6АI 145×640 500/25	1	ф8АIII, ℓ=6400	8	2,53	23,4
	2	ф6АI, ℓ=1450	10	0,32	

Арматура класса А-I и А-III по ГОСТ 5781-82

Инв. № подл. | Подпись и дата | Взам. инв. №

Нач. отд.	Бровский		
Н. контр.	Агранович		
Гл. спец.	Коротецкий		
Зав. гр.	Агранович		
Вед. инж.	Челелева		
Провер.	Челелева		
Разраб.	Копина		

3.006.1-5.1-130

Сетка 9.4С 8АIII/6АI 145×635 475/25; 9.4С 8АIII/6АI 145×640 500/25

Стадия Р | Лист | Листов 1

Харьковский Промстройниипроект

24249-02 73

Формат А4

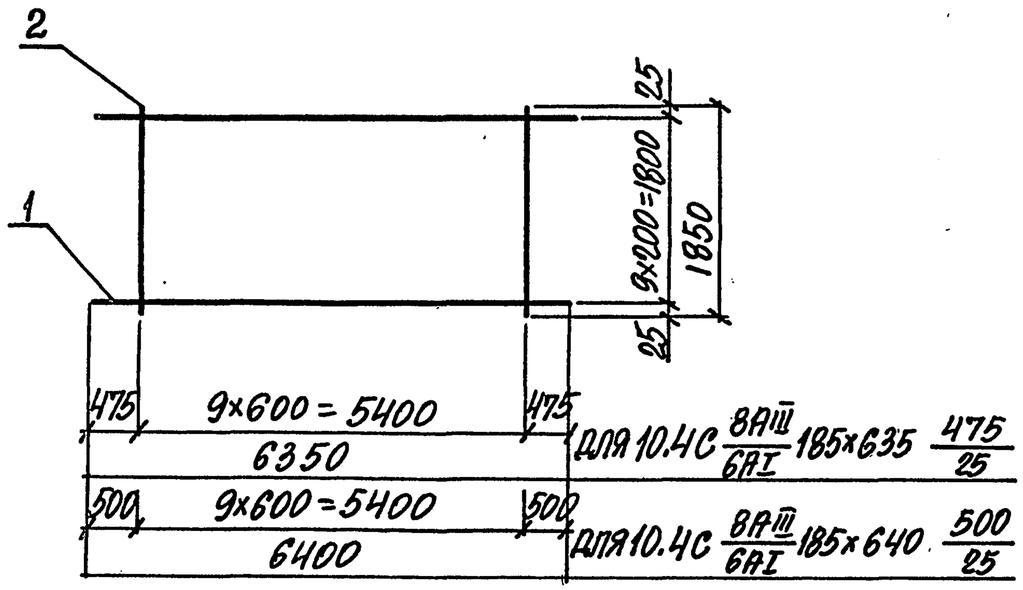

МАРКА СЕТКИ	Поз.	НАИМЕНОВАНИЕ	Кол.	МАССА ЕД., КГ	МАССА, КГ
10.4С 8АIII/6АI 185×635 475/25	1	ф8АIII, ℓ=6350	10	2,51	29,2
	2	ф6АI, ℓ=1850	10	0,41	
10.4С 8АIII/6АI 185×640 500/25	1	ф8АIII, ℓ=6400	10	2,53	29,4
	2	ф6АI, ℓ=1850	10	0,41	

Арматура класса А-I и А-III по ГОСТ 5781-82

Нач. отд.	Бродский		3.006.1-5.1-131	
Н. контр.	Агранович			
Гл. спец.	Коротецкий			
Зав. гр.	Агранович			
Вед. инж.	Чепелева			
Провер.	Чепелева			
Разраб.	Копина			

СЕТКА 10.4С 8АIII/6АI 185×635 475/25; 10.4С 8АIII/6АI 185×640 500/25

Стадия	Лист	Листов
Р		1

ХАРЬКОВСКИЙ ПРОМСТРОЙНИИПРОЕКТ

ФОРМАТ А4

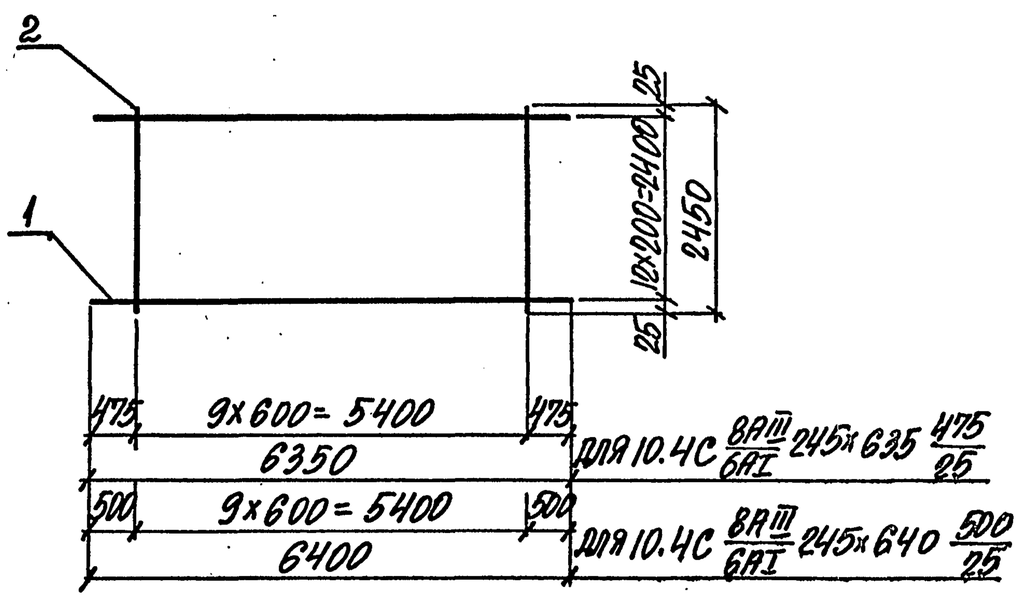

МАРКА СЕТКИ	Поз.	НАИМЕНОВАНИЕ	Кол.	МАССА ЕД., КГ	МАССА, КГ
10.4С 8АIII/6АI 245×635 475/25	1	ф8АIII, ℓ=6350	13	2,51	38,0
	2	ф6АI, ℓ=2450	10	0,54	
10.4С 8АIII/6АI 245×640 500/25	1	ф8АIII, ℓ=6400	13	2,53	38,3
	2	ф6АI, ℓ=2450	10	0,54	

Арматура класса А-I и А-III по ГОСТ 5781-82

Нач. отд.	Бродский		3.006.1-5.1-132	
Н. контр.	Агранович			
Гл. спец.	Коротецкий			
Зав. гр.	Агранович			
Вед. инж.	Чепелева			
Провер.	Чепелева			
Разраб.	Копина			

СЕТКА 10.4С 8АIII/6АI 245×635 475/25; 10.4С 8АIII/6АI 245×640 500/25

Стадия	Лист	Листов
Р		1

ХАРЬКОВСКИЙ ПРОМСТРОЙНИИПРОЕКТ

Инв. № подл. | Подпись и дата | Взам. инв. №

ФОРМАТ А4

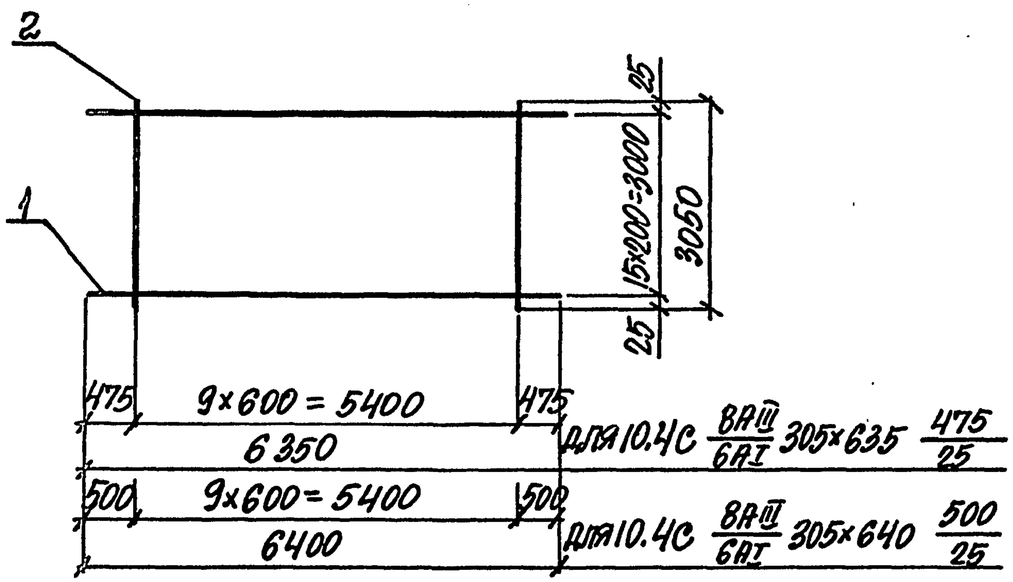

Марка сетки	Поз.	Наименование	Кол.	Масса ед., кг	Масса, кг
10.4С 8АIII/6АI 305×635 475/25	1	ф8АIII, ℓ=6350	16	2,51	47,0
	2	ф6АI, ℓ=3050	10	0,68	
10.4С 8АIII/6АI 305×640 500/25	1	ф8АIII, ℓ=6400	16	2,53	47,3
	2	ф6АI, ℓ=3050	10	0,68	

Арматура класса А-I и А-III по ГОСТ 5781-82

Нач.отд.	Бродский		3.006.1-5.1-133
Н.контр.	Агранович		
Гл.спец.	Коротецкий		
Зав.гр.	Агранович		Сетка 10.4С 8АIII/6АI 305×635 475/25; 10.4С 8АIII/6АI 305×640 500/25
Вед.инж.	Чепелева		Стадия Р; Лист; Листов 1
Провер.	Чепелева		Харьковский Промстройниипроект
Разраб.	Копина		

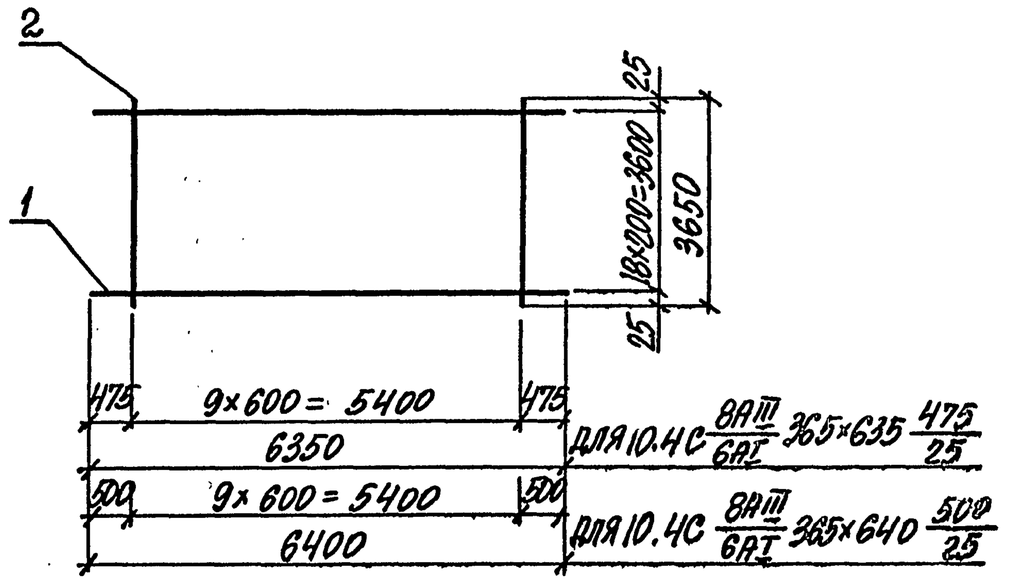

Марка сетки	Поз.	Наименование	Кол.	Масса ед., кг	Масса, кг
10.4С 8АIII/6АI 365×635 475/25	1	ф8АIII, ℓ=6350	19	2,51	55,8
	2	ф6АI, ℓ=3650	10	0,81	
10.4С 8АIII/6АI 365×640 500/25	1	ф8АIII, ℓ=6400	19	2,53	56,2
	2	ф6АI, ℓ=3650	10	0,81	

Арматура класса А-I и А-III по ГОСТ 5781-82

Нач.отд.	Бродский		3.006.1-5.1-134
Н.контр.	Агранович		
Гл.спец.	Коротецкий		
Зав.гр.	Агранович		Сетка 10.4С 8АIII/6АI 365×635 475/25; 10.4С 8АIII/6АI 365×640 500/25
Вед.инж.	Чепелева		Стадия Р; Лист; Листов 1
Провер.	Чепелева		Харьковский Промстройниипроект
Разраб.	Копина		

Инв.№ подл. | Подпись и дата | Взам.инв.№

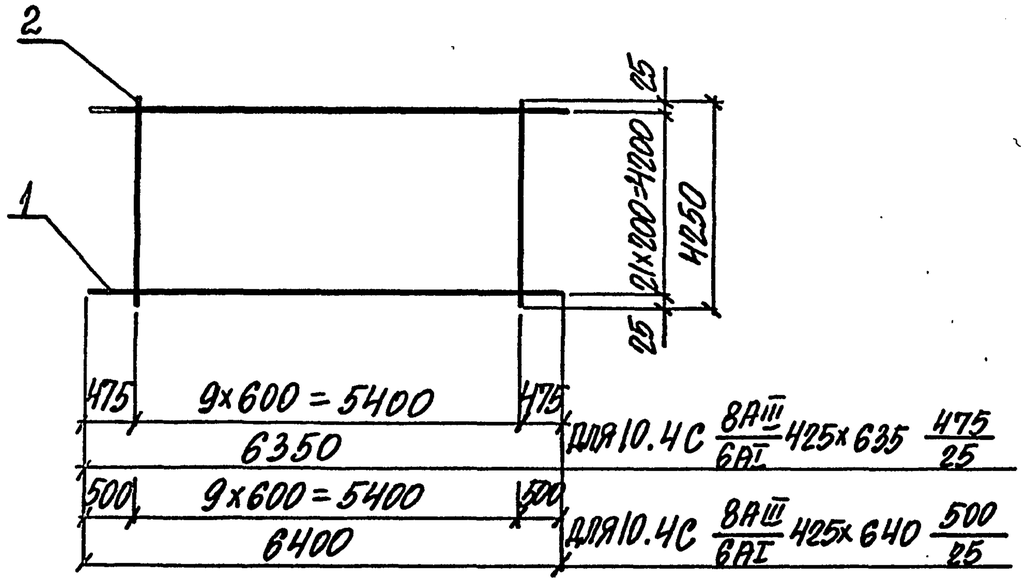

ДЛЯ 10.4С $\frac{8AIII}{6AI}$ 425×635 $\frac{475}{25}$

ДЛЯ 10.4С $\frac{8AIII}{6AI}$ 425×640 $\frac{500}{25}$

Марка сетки	Поз.	Наименование	Кол.	Масса ед., кг	Масса, кг
10.4С $\frac{8AIII}{6AI}$ 425×635 $\frac{475}{25}$	1	ф8 AIII, ℓ=6350	22	2,51	64,6
	2	ф6 AI, ℓ=4250	10	0,94	
10.4С $\frac{8AIII}{6AI}$ 425×640 $\frac{500}{25}$	1	ф8 AIII, ℓ=6400	22	2,53	65,1
	2	ф6 AI, ℓ=4250	10	0,94	

Арматура класса A-I и A-III по ГОСТ 5781-82

Нач.отд.	Бродский		
Н.контр.	Агранович		
Гл.спец.	Коротецкий		
Зав.гр.	Агранович		
Вед.инж.	Чепелева		
Провер.	Чепелева		
Разраб.	Копина		

3.006.1-5.1-135

Сетка 10.4С $\frac{8AIII}{6AI}$ 425×635 $\frac{475}{25}$; 10.4С $\frac{8AIII}{6AI}$ 425×640 $\frac{500}{25}$

Стадия	Лист	Листов
Р		1

ХАРЬКОВСКИЙ ПРОМСТРОЙНИИПРОЕКТ

Инв.№ подл. | Подпись и дата | Взам.инв.№

Формат А4

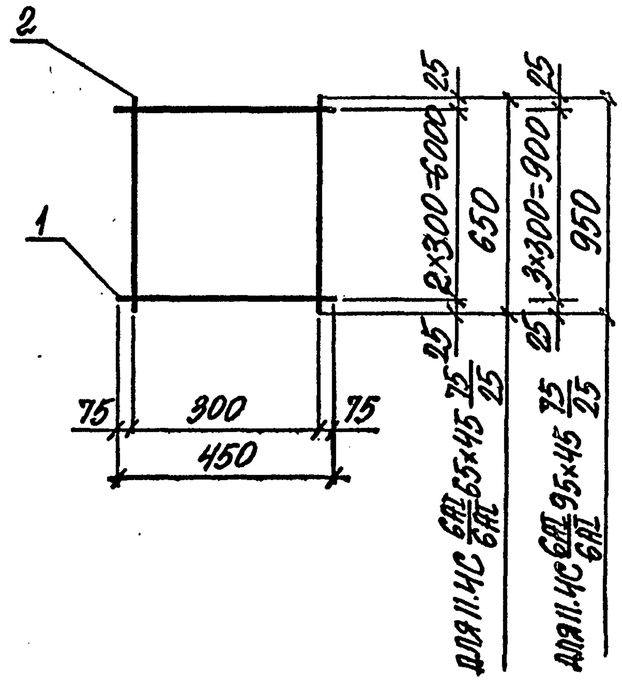

ДЛЯ 11.4С $\frac{6AI}{6AI}$ 65×45 $\frac{75}{25}$

ДЛЯ 11.4С $\frac{6AI}{6AI}$ 95×45 $\frac{75}{25}$

Марка сетки	Поз.	Наименование	Кол.	Масса ед., кг	Масса, кг
11.4С $\frac{6AI}{6AI}$ 65×45 $\frac{75}{25}$	1	ф6 AI, ℓ=450	3	0,10	0,58
	2	ф6 AI, ℓ=650	2	0,14	
11.4С $\frac{6AI}{6AI}$ 95×45 $\frac{75}{25}$	1	ф6 AI, ℓ=450	4	0,10	0,82
	2	ф6 AI, ℓ=950	2	0,21	

Арматура класса A-I и A-III по ГОСТ 5781-82

Нач.отд.	Бродский		
Н.контр.	Агранович		
Гл.спец.	Коротецкий		
Зав.гр.	Агранович		
Вед.инж.	Чепелева		
Провер.	Чепелева		
Разраб.	Копина		

3.006.1-5.1-136

Сетка 11.4С $\frac{6AI}{6AI}$ 65×45 $\frac{75}{25}$; 11.4С $\frac{6AI}{6AI}$ 95×45 $\frac{75}{25}$

Стадия	Лист	Листов
Р		1

ХАРЬКОВСКИЙ ПРОМСТРОЙНИИПРОЕКТ

Инв.№ подл. | Подпись и дата | Взам.инв.№

Формат А4

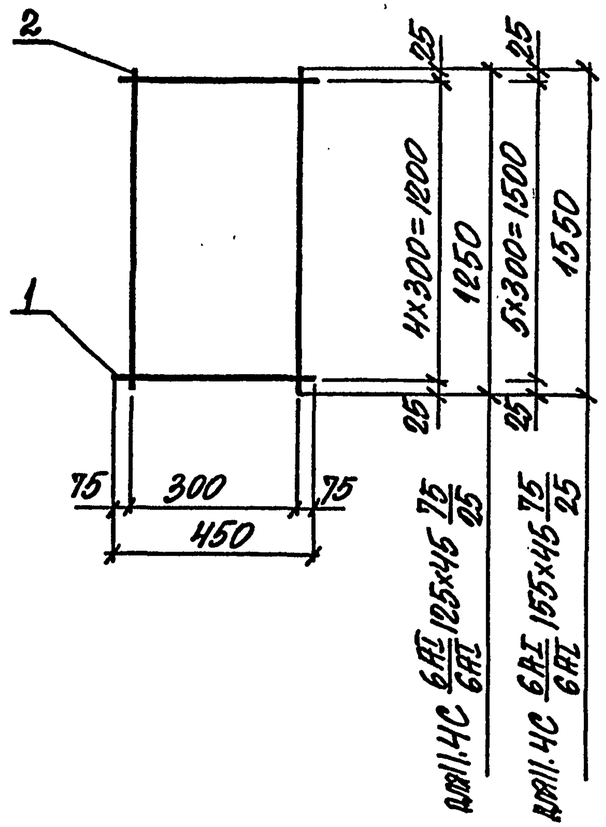

Марка сетки	Поз.	Наименование	Кол.	Масса ед., кг	Масса, кг
11.4С 6AI/6AI 125×45 75/25	1	ф6AI, ℓ= 450	5	0,10	1,1
	2	ф6AI, ℓ= 1250	2	0,28	
11.4С 6AI/6AI 155×45 75/25	1	ф6AI, ℓ= 450	6	0,10	1,3
	2	ф6AI, ℓ= 1550	2	0,34	

Арматура класса A-I и A-III по ГОСТ 5781-82

Нач.отд.	Бродский		
Н.контр.	Агранович		
Гл.спец.	Коротецкий		
Зав.гр.	Агранович		
Вед.инж.	Чепелева		
Провер.	Чепелева		
Разраб.	Копина		

3.006.1-5.1-137

Сетка 11.4С 6AI/6AI 125×45 75/25; 11.4С 6AI/6AI 155×45 75/25

Стадия	Лист	Листов
Р		1

Харьковский Промстройниипроект

Инв.№ подл. | Подпись и дата | Взам.инв.№

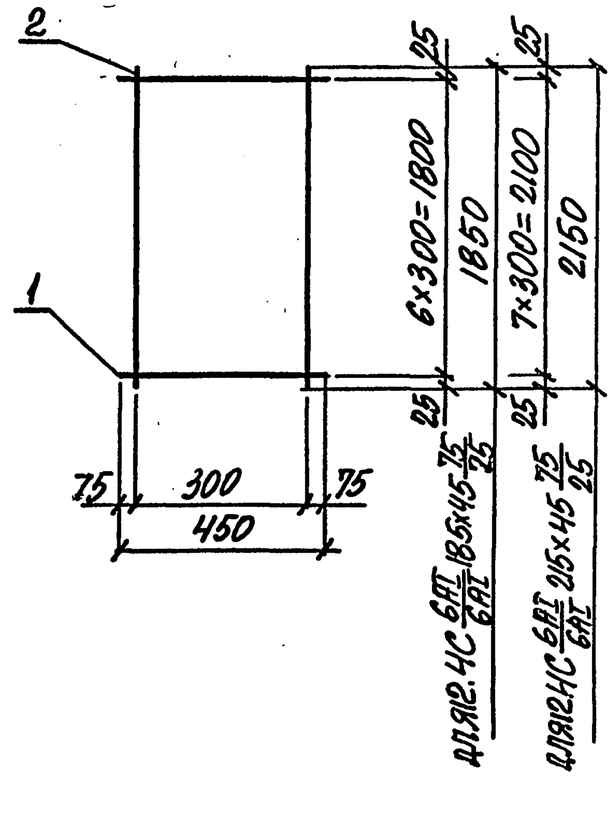

Марка сетки	Поз.	Наименование	Кол.	Масса ед., кг	Масса, кг
12.4С 6AI/6AI 185×45 75/25	1	ф6AI, ℓ=450	7	0,10	1,5
	2	ф6AI, ℓ= 1850	2	0,41	
12.4С 6AI/6AI 215×45 75/25	1	ф6AI, ℓ=450	8	0,10	1,8
	2	ф6AI, ℓ= 2150	2	0,48	

Арматура класса A-I и A-III по ГОСТ 5781-82

Нач.отд.	Бродский		
Н.контр.	Агранович		
Гл.спец.	Коротецкий		
Зав.гр.	Агранович		
Вед.инж.	Чепелева		
Провер.	Чепелева		
Разраб.	Копина		

3.006.1-5.1-138

Сетка 12.4С 6AI/6AI 185×45 75/25; 12.4С 6AI/6AI 215×45 75/25

Стадия	Лист	Листов
Р		1

Харьковский Промстройниипроект

Инв.№ подл. | Подпись и дата | Взам.инв.№

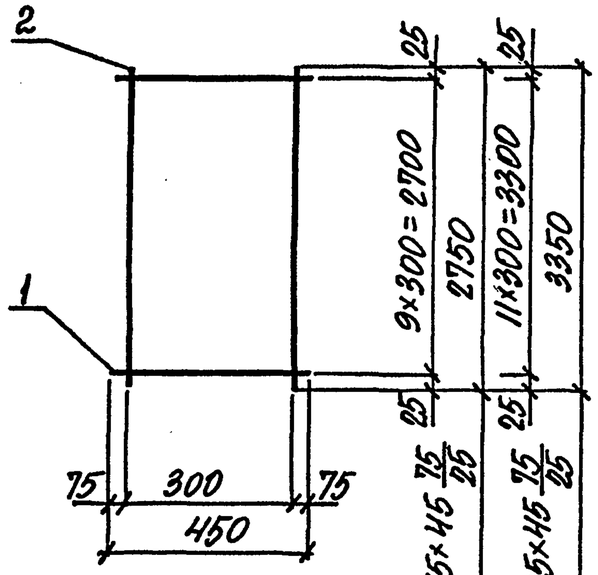

Марка сетки	Поз.	Наименование	Кол.	Масса ед., кг	Масса, кг
12.4С 6АI/6АI 275×45 75/25	1	ф6АI, ℓ=450	10	0,10	2,2
	2	ф6АI, ℓ=2750	2	0,61	
12.4С 6АI/6АI 335×45 75/25	1	ф6АI, ℓ=450	12	0,10	2,7
	2	ф6АI, ℓ=3350	2	0,74	

Арматура класса А-I и А-III по ГОСТ 5781-82

Нач.отд.	Бродский		
Н.контр.	Агранович		
Гл.спец.	Коротецкий		
Зав.гр.	Агранович		
Вед.инж.	Чепелева		
Провер.	Чепелева		
Разраб.	Копина		

3.006.1-5.1-139

Сетка 12.4С 6АI/6АI 275×45 75/25; 12.4С 6АI/6АI 335×45 75/25

Стадия	Лист	Листов
Р		1

ХАРЬКОВСКИЙ ПРОМСТРОЙНИИПРОЕКТ

Инв.№ подл. | Подпись и дата | Взам.инв.№

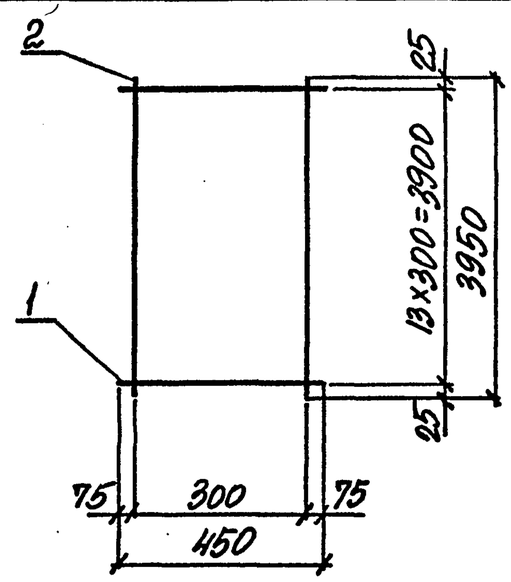

Марка сетки	Поз.	Наименование	Кол.	Масса ед., кг	Масса, кг
12.4С 6АI/6АI 395×45 75/25	1	ф6АI, ℓ=450	14	0,10	3,2
	2	ф6АI, ℓ=3950	2	0,88	

Арматура класса А-I и А-III по ГОСТ 5781-82

Нач.отд.	Бродский		
Н.контр.	Агранович		
Гл.спец.	Коротецкий		
Зав.гр.	Агранович		
Вед.инж.	Чепелева		
Провер.	Чепелева		
Разраб.	Копина		

3.006.1-5.1-140

Сетка 12.4С 6АI/6АI 395×45 75/25

Стадия	Лист	Листов
Р		1

ХАРЬКОВСКИЙ ПРОМСТРОЙНИИПРОЕКТ

Инв.№ подл. | Подпись и дата | Взам.инв.№

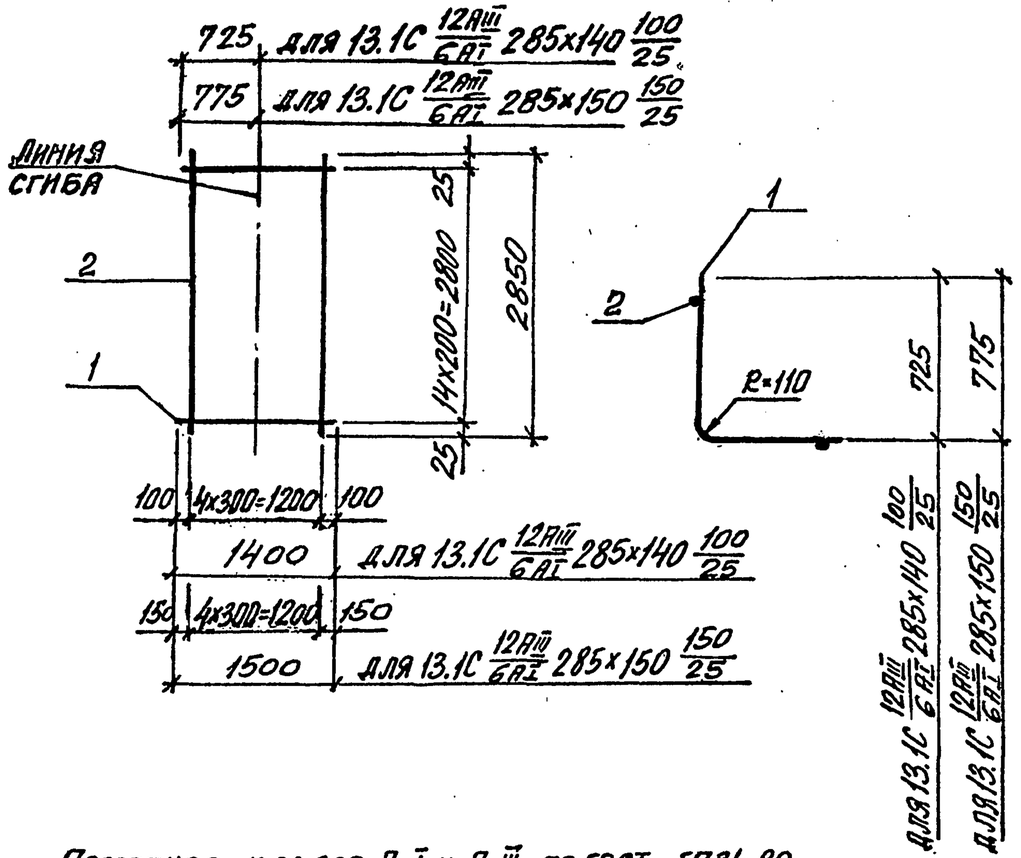

Арматура класса А-I и А-III по ГОСТ 5781-82

Марка сетки	Поз.	Наименование	Кол.	Масса, ед., кг	Масса, кг
13.1С 12AIII/6AI 285х140 100/25	1	ф12AIII, ℓ=1400	15	1,24	21,8
	2	ф6AI, ℓ=2850	5	0,63	
13.1С 12AIII/6AI 285х150 150/25	1	ф12AIII, ℓ=1500	15	1,33	23,1
	2	ф6AI, ℓ=2850	5	0,63	

Нач. отд.	Бродский			3.006.1-5.1-141
Н. контр.	Агранович			
Гл. спец.	Коротецкий			
Зав. гр.	Агранович			Сетка 13.1С 12AIII/6AI 285х140 100/25; 13.1С 12AIII/6AI 285х150 150/25
Вед. инж.	Чепелева			Стадия: Р; Лист: ; Листов: 1
Провер.	Чепелева			Харьковский Промстройниипроект
Разраб.	Литвиненко			

Инв. № подл. | Подпись и дата | Взам. инв. №

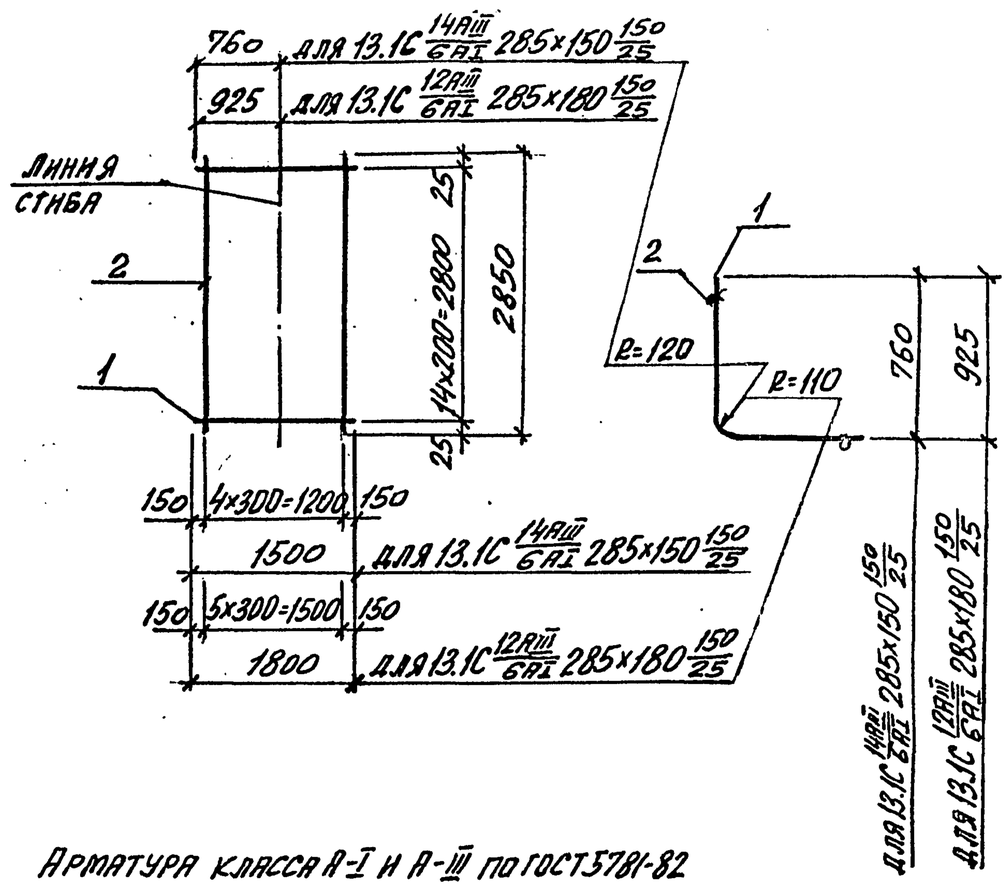

Арматура класса А-I и А-III по ГОСТ 5781-82

Марка сетки	Поз.	Наименование	Кол.	Масса, ед., кг	Масса, кг
13.1С 14AIII/6AI 285х150 150/25	1	ф14AIII, ℓ=1500	15	1,82	30,4
	2	ф6AI, ℓ=2850	5	0,63	
13.1С 12AIII/6AI 285х180 150/25	1	ф12AIII, ℓ=1800	15	1,60	27,8
	2	ф6AI, ℓ=2850	6	0,63	

Нач. отд.	Бродский			3.006.1-5.1-142
Н. контр.	Агранович			
Гл. спец.	Коротецкий			
Зав. гр.	Агранович			Сетка 13.1С 14AIII/6AI 285х150 150/25; 13.1С 12AIII/6AI 285х180 150/25
Вед. инж.	Чепелева			Стадия: Р; Лист: ; Листов: 1
Провер.	Чепелева			Харьковский Промстройниипроект
Разраб.	Литвиненко			

Инв. № подл. | Подпись и дата | Взам. инв. №

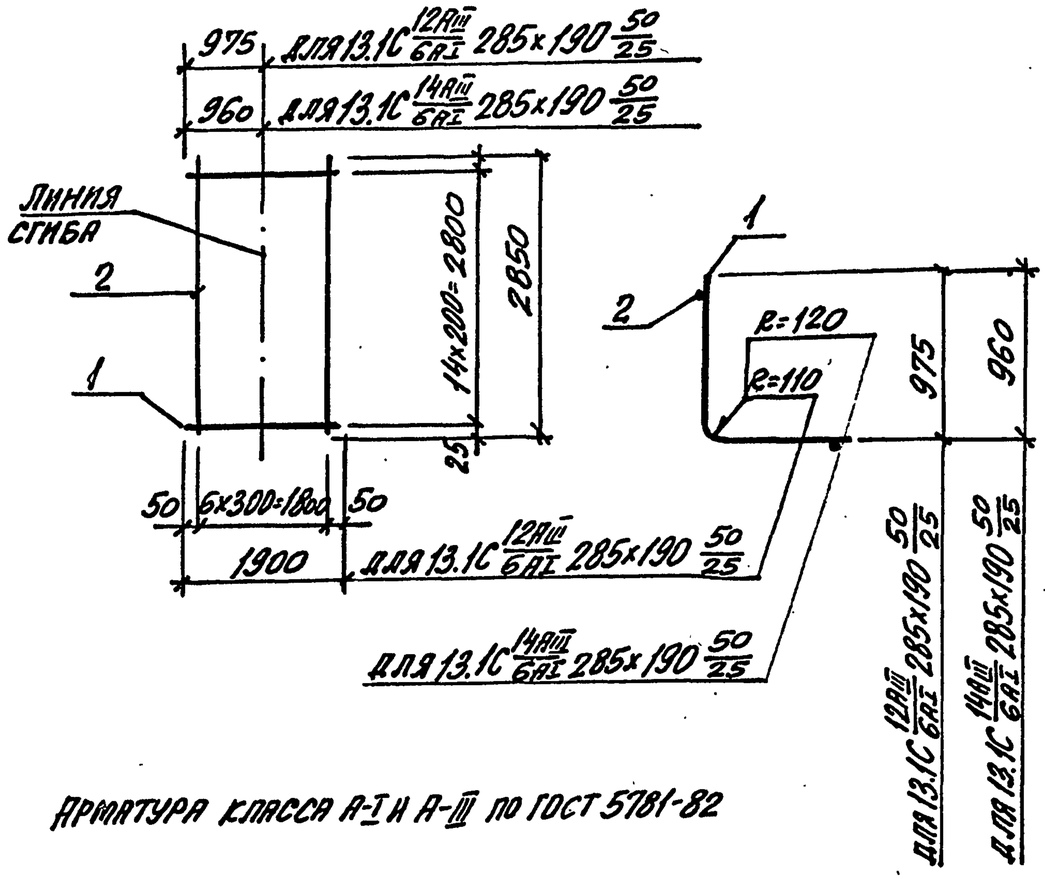

Арматура класса А-I и А-III по ГОСТ 5781-82

Марка сетки	Поз.	Наименование	Кол.	Масса, ед., кг	Масса, кг
13.1С 12АIII/6АI 285х190 50/25	1	ф12АIII, ℓ= 1900	15	1,69	29,8
	2	ф6АI, ℓ= 2850	7	0,63	
13.1С 14АIII/6АI 285х190 50/25	1	ф14АIII, ℓ= 1900	15	2,30	38,9
	2	ф6АI, ℓ= 2850	7	0,63	

Нач.отд.	Бродский		
Н.контр.	Аграновнч		
Гл.спец.	Коротецкий		
Зав.гр.	Аграновнч		
Вед.инж.	Чепелева		
Провер.	Чепелева		
Разраб.	Литвиненко		

3.006.1-5.1-143

Сетка 13.1С 12АIII/6АI 285х190 50/25; 13.1С 14АIII/6АI 285х190 50/25

Стадия	Лист	Листов
Р		1

ХАРЬКОВСКИЙ ПРОМСТРОЙНИИПРОЕКТ

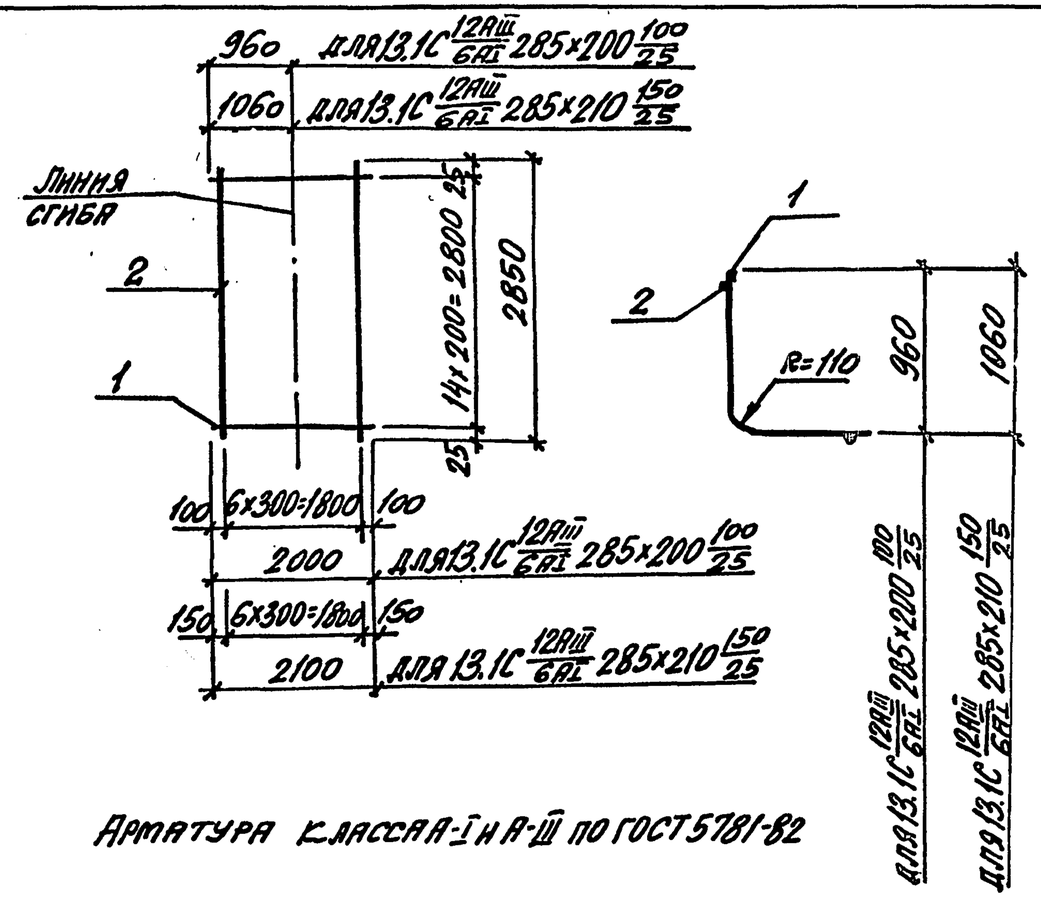

Арматура класса А-I и А-III по ГОСТ 5781-82

Марка сетки	Поз.	Наименование	Кол.	Масса ед., кг	Масса, кг
13.1С 12АIII/6АI 285х200 100/25	1	ф12АIII, ℓ=2000	15	1,78	31,1
	2	ф6АI, ℓ=2850	7	0,63	
13.1С 12АIII/6АI 285х210 150/25	1	ф12АIII, ℓ=2100	15	1,86	32,3
	2	ф6АI, ℓ=2850	7	0,63	

Нач.отд.	Бродский		
Н.контр.	Аграновнч		
Гл.спец.	Коротецкий		
Зав.гр.	Аграновнч		
Вед.инж.	Чепелева		
Провер.	Чепелева		
Разраб.	Литвиненко		

3.006.1-5.1-144

Сетка 13.1С 12АIII/6АI 285х200 100/25; 13.1С 12АIII/6АI 285х210 150/25

Стадия	Лист	Листов
Р		1

ХАРЬКОВСКИЙ ПРОМСТРОЙНИИПРОЕКТ

Инв.№ подл. | Подпись и дата | Взам.инв.№

24249-02 80

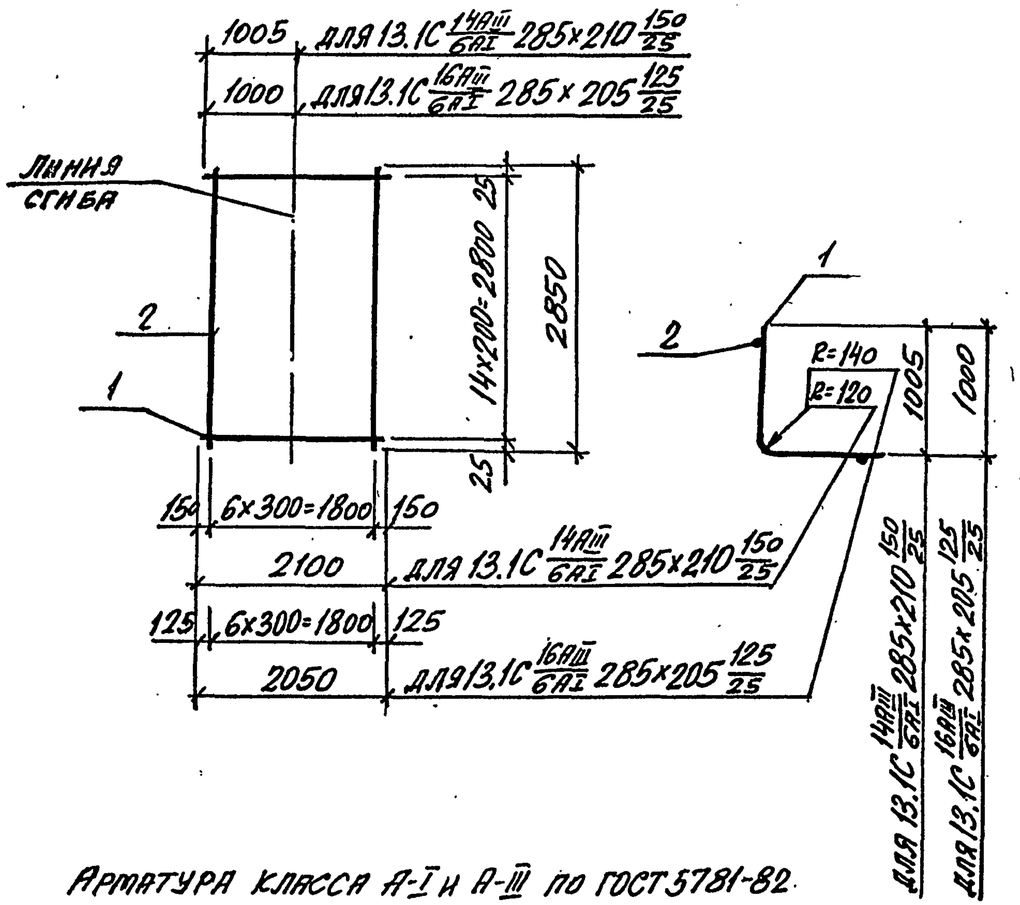

Арматура класса А-I и А-III по ГОСТ 5781-82

Марка сетки	Поз.	Наименование	Кол.	Масса, ед., кг	Масса, кг
13.1С 14АIII/6АI 285х210 150/25	1	ф14АIII, ℓ=2100	15	2,54	42,5
	2	ф6АI, ℓ=2850	7	0,63	
13.1С 16АIII/6АI 285х205 125/25	1	ф16АIII, ℓ=2050	15	3,24	53,0
	2	ф6АI, ℓ=2850	7	0,63	

Нач. отд.	Брадский		
Н. контр.	Агранович		
Гл. спец.	Коротецкий		
Зав. гр.	Агранович		
Вед. инж.	Чепелева		
Провер.	Чепелева		
Разраб.	Литвиненко		

3.006.1-5.1-145

Сетка 13.1С 14АIII/6АI 285х210 150/25; 13.1С 16АIII/6АI 285х205 125/25

Стадия	Лист	Листов
Р		1

Харьковский Промстройниипроект

Инв. № подл. | Подпись и дата | Взам. инв. №

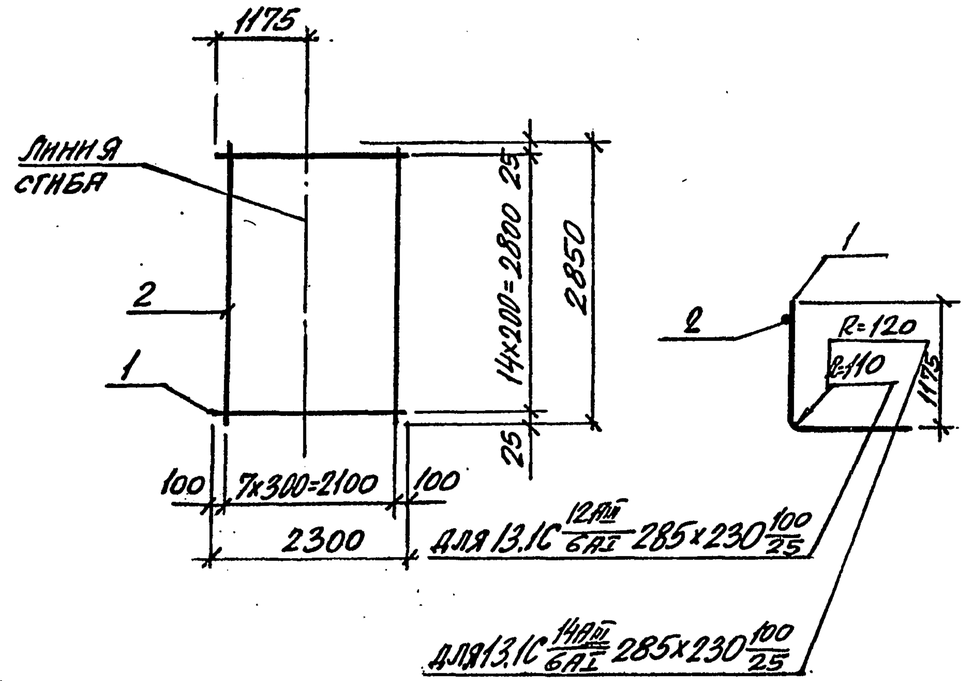

Арматура класса А-I и А-III по ГОСТ 5781-82

Марка сетки	Поз.	Наименование	Кол.	Масса, ед., кг	Масса, кг
13.1С 12АIII/6АI 285х230 100/25	1	ф12АIII, ℓ=2300	15	2,04	35,6
	2	ф6АI, ℓ=2850	8	0,63	
13.1С 14АIII/6АI 285х230 100/25	1	ф14АIII, ℓ=2300	15	2,78	46,7
	2	ф6АI, ℓ=2850	8	0,63	

Нач. отд.	Брадский		
Н. контр.	Агранович		
Гл. спец.	Коротецкий		
Зав. гр.	Агранович		
Вед. инж.	Чепелева		
Провер.	Чепелева		
Разраб.	Литвиненко		

3.006.1-5.1-146

Сетка 13.1С 12АIII/6АI 285х230 100/25; 13.1С 14АIII/6АI 285х230 100/25

Стадия	Лист	Листов
Р		1

Харьковский Промстройниипроект

Инв. № подл. | Подпись и дата | Взам. инв. №

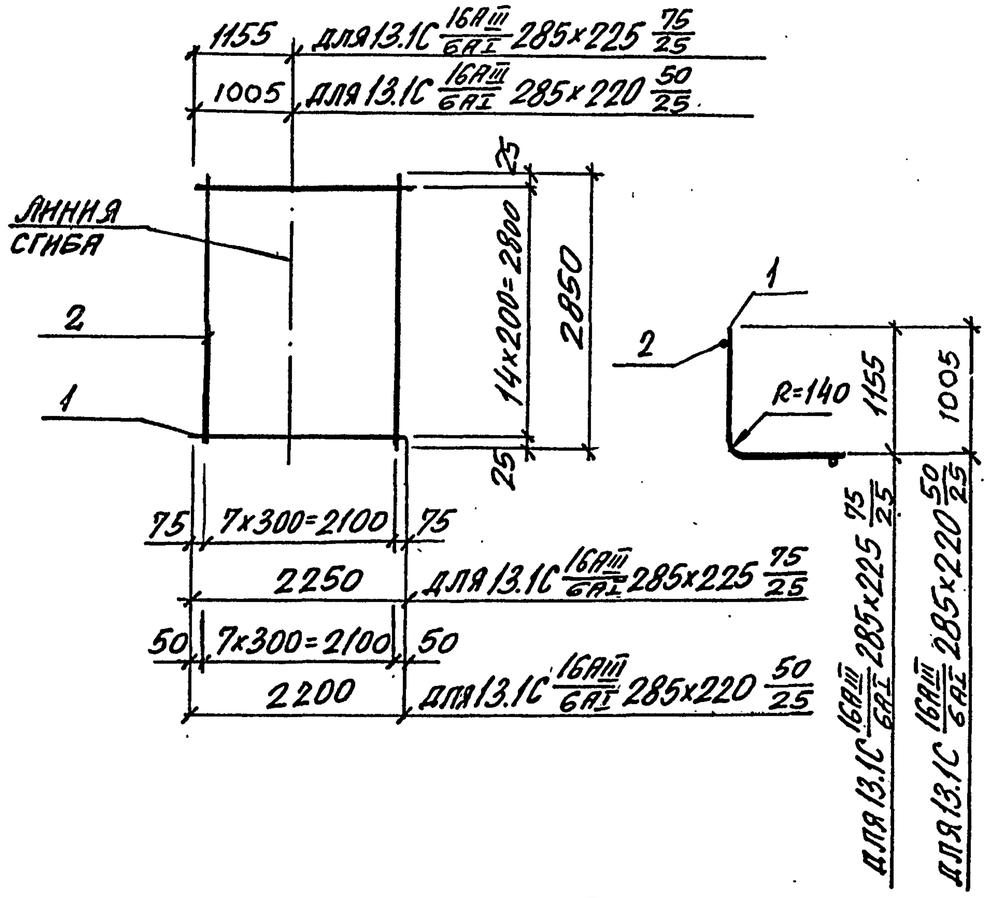

Арматура класса А-I и А-III по ГОСТ 5781-82

Марка сетки	Поз.	Наименование	Кол.	Масса, ед., кг	Масса, кг
13.1С 16АIII/6АI 285х225 75/25	1	ф16АIII, ℓ=2250	15	3,56	58,4
	2	ф6АI, ℓ=2850	8	0,63	
13.1С 16АIII/6АI 285х220 50/25	1	ф16АIII, ℓ=2200	15	3,48	57,2
	2	ф6АI, ℓ=2850	8	0,63	

Нач. отд.	Бродский		
Н. контр.	Агранович		
Гл. спец.	Коротецкий		
Зав. гр.	Агранович		
Вед. инж.	Чепелева		
Провер.	Чепелева		
Разраб.	Литвиненко		

3.006.1-5.1-147

Сетка 13.1С 16АIII/6АI 285х225 75/25; 13.1С 16АIII/6АI 285х220 50/25

Стадия	Лист	Листов
Р		1

Харьковский Промстройниипроект

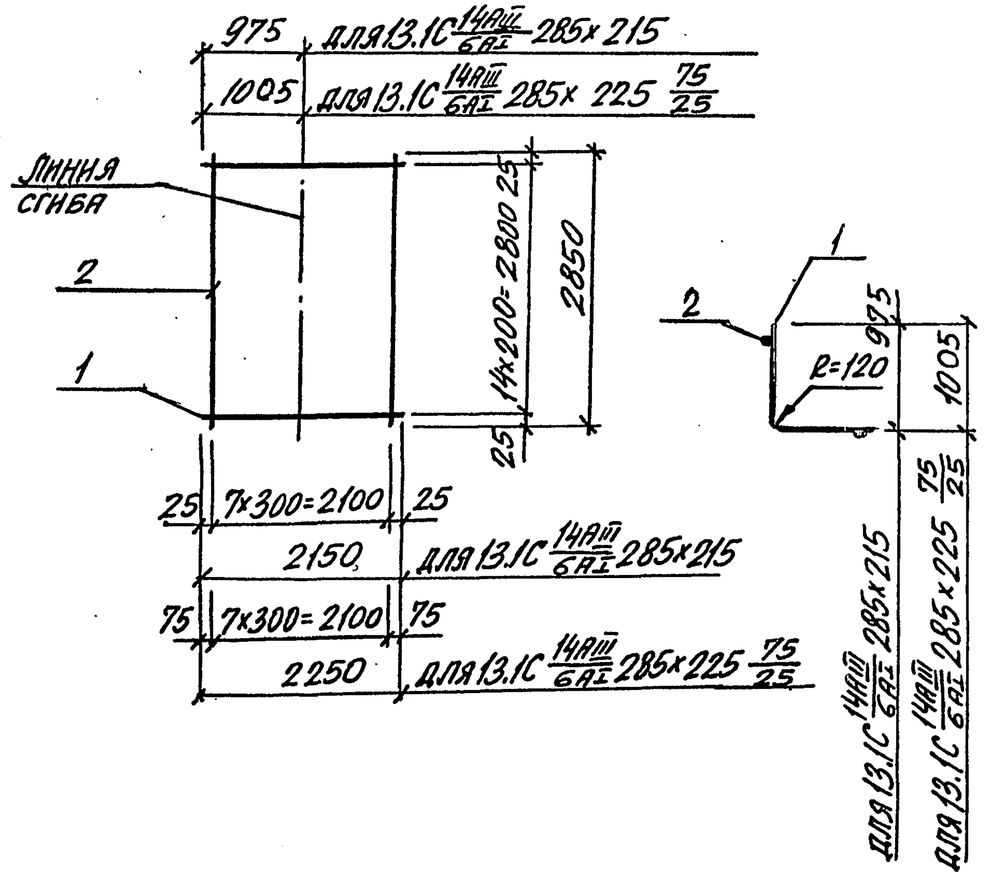

Арматура класса А-I и А-III по ГОСТ 5781-82

Марка сетки	Поз.	Наименование	Кол.	Масса, ед., кг	Масса, кг
13.1С 14АIII/6АI 285х215	1	ф14АIII, ℓ=2150	15	2,60	44,0
	2	ф6АI, ℓ=2850	8	0,63	
13.1С 14АIII/6АI 285х225 75/25	1	ф14АIII, ℓ=2250	15	2,72	45,8
	2	ф6АI, ℓ=2850	8	0,63	

Нач. отд.	Бродский		
Н. контр.	Агранович		
Гл. спец.	Коротецкий		
Зав. гр.	Агранович		
Вед. инж.	Чепелева		
Провер.	Чепелева		
Разраб.	Литвиненко		

3.006.1-5.1-148

Сетка 13.1С 14АIII/6АI 285х215; 13.1С 14АIII/6АI 285х225 75/25

Стадия	Лист	Листов
Р		1

Харьковский Промстройниипроект

24249-02 82

Взам. инв. № | Подпись и дата | Инв. № подл.

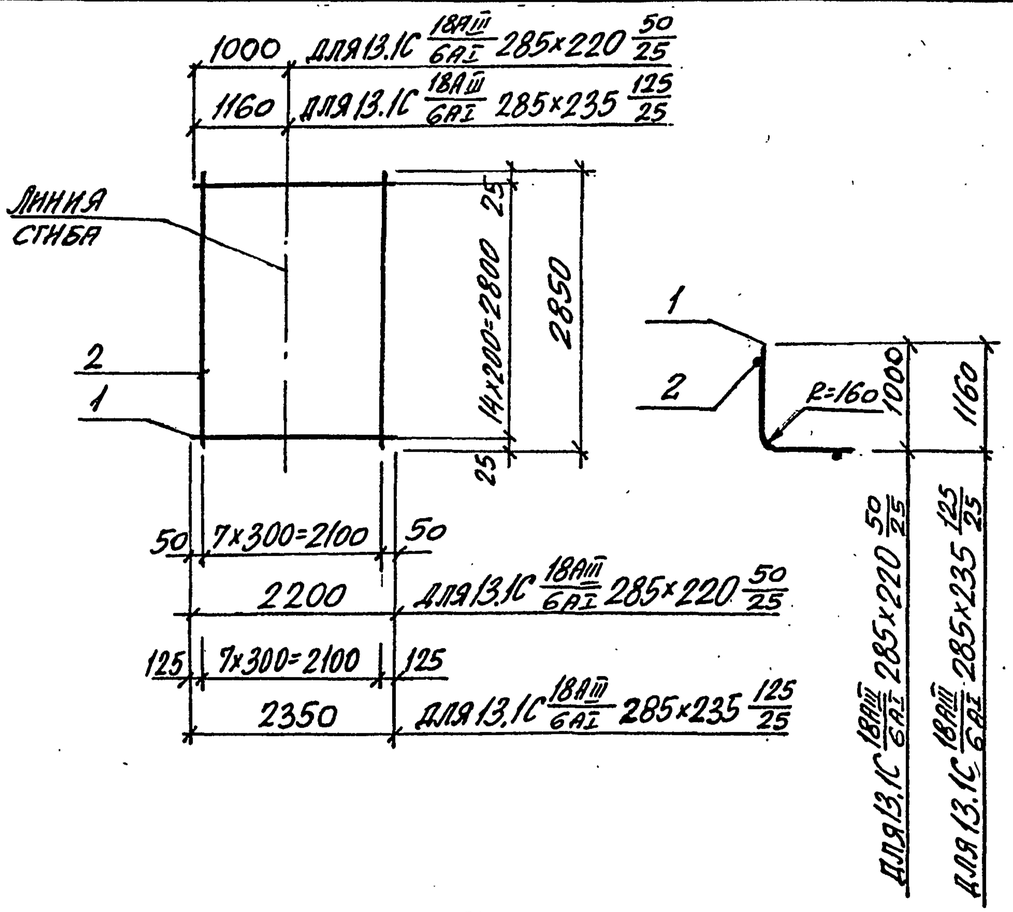

Арматура класса А-I и А-III по ГОСТ 5781-82

Марка сетки	Поз.	Наименование	Кол.	Масса, ед., кг	Масса, кг
13.1С 18АIII/6АI 285х220 50/25	1	ф18АIII, ℓ=2200	15	4,40	71,0
	2	ф6АI, ℓ=2850	8	0,63	
13.1С 18АIII/6АI 285х235 125/25	1	ф18АIII, ℓ=2350	15	4,70	75,5
	2	ф6АI, ℓ=2850	8	0,63	

Нач. отд.	Бродский		3.006.1-5.1-149
Н. контр.	Агранович		
Гл. спец.	Коротецкий		
Зав. гр.	Агранович		Сетка 13.1С 18АIII/6АI 285х220 50/25; 13.1С 18АIII/6АI 285х235 125/25
Вед. инж.	Чепелева		Стадия: Р; Лист: ; Листов: 1
Провер.	Чепелева		Харьковский Промстройниипроект
Разраб.	Литвиненко		

Инв.№ подл. | Подпись и дата | Взам. инв.№

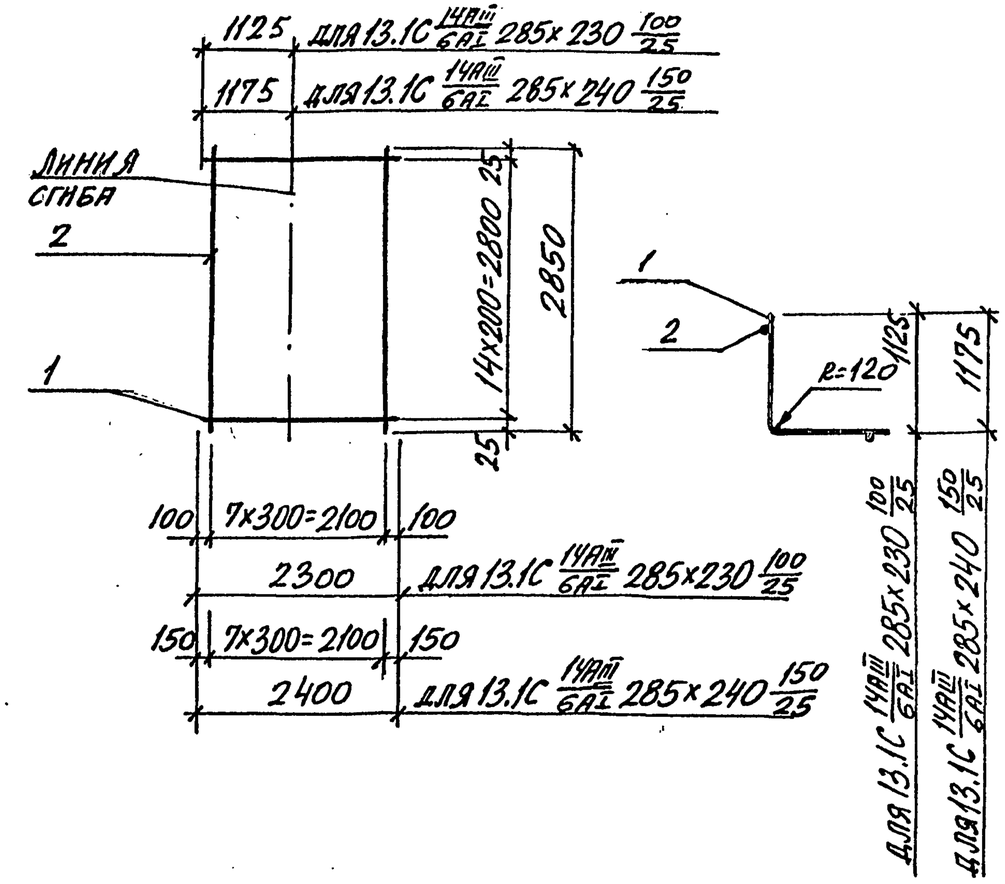

Арматура класса А-I и А-III по ГОСТ 5781-82

Марка сетки	Поз.	Наименование	Кол.	Масса, ед., кг	Масса, кг
13.1С 14АIII/6АI 285х230 100/25	1	ф14АIII, ℓ=2300	15	2,78	46,7
	2	ф6АI, ℓ=2850	8	0,63	
13.1С 14АIII/6АI 285х240 150/25	1	ф14АIII, ℓ=2400	15	2,90	48,5
	2	ф6АI, ℓ=2850	8	0,63	

Нач. отд.	Бродский		3.006.1-5.1-150
Н. контр.	Агранович		
Гл. спец.	Коротецкий		
Зав. гр.	Агранович		Сетка 13.1С 14АIII/6АI 285х230 100/25; 13.1С 14АIII/6АI 285х240 150/25
Вед. инж.	Чепелева		Стадия: Р; Лист: ; Листов: 1
Провер.	Чепелева		Харьковский Промстройниипроект
Разраб.	Литвиненко		

Инв.№ подл. | Подпись и дата | Взам. инв.№

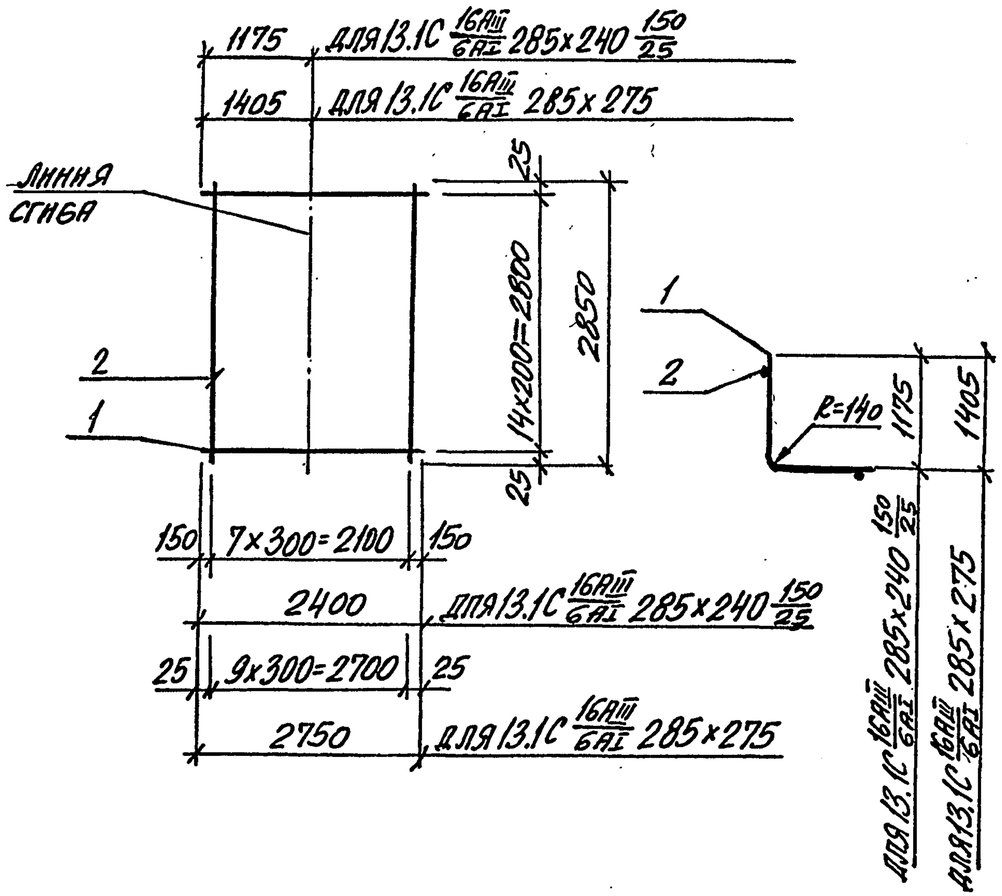

Арматура класса А-I и А-III по ГОСТ 5781-82

Марка сетки	Поз.	Наименование	Кол.	Масса, ед., кг	Масса, кг
13.1С 16АIII/6АI 285х240 150/25	1	ф16АIII, ℓ=2400	15	3,79	61,9
	2	ф6АI, ℓ=2850	8	0,63	
13.1С 16АIII/6АI 285х275	1	ф16АIII, ℓ=2750	15	4,35	71,6
	2	ф6АI, ℓ=2850	10	0,63	

Нач. отд.	Бродский		3.006.1-5.1-151
Н. контр.	Агранович		
Гл. спец.	Коротецкий		
Зав. гр.	Агранович		Сетка 13.1С 16АIII/6АI 285х240 150/25; 13.1С 16АIII/6АI 285х275
Вед. инж.	Чепелева		Стадия: Р; Лист: ; Листов: 1
Провер.	Чепелева		Харьковский Промстройниипроект
Разраб.	Литвиненко		

Инв. № подл. | Подпись и дата | Взам. инв. №

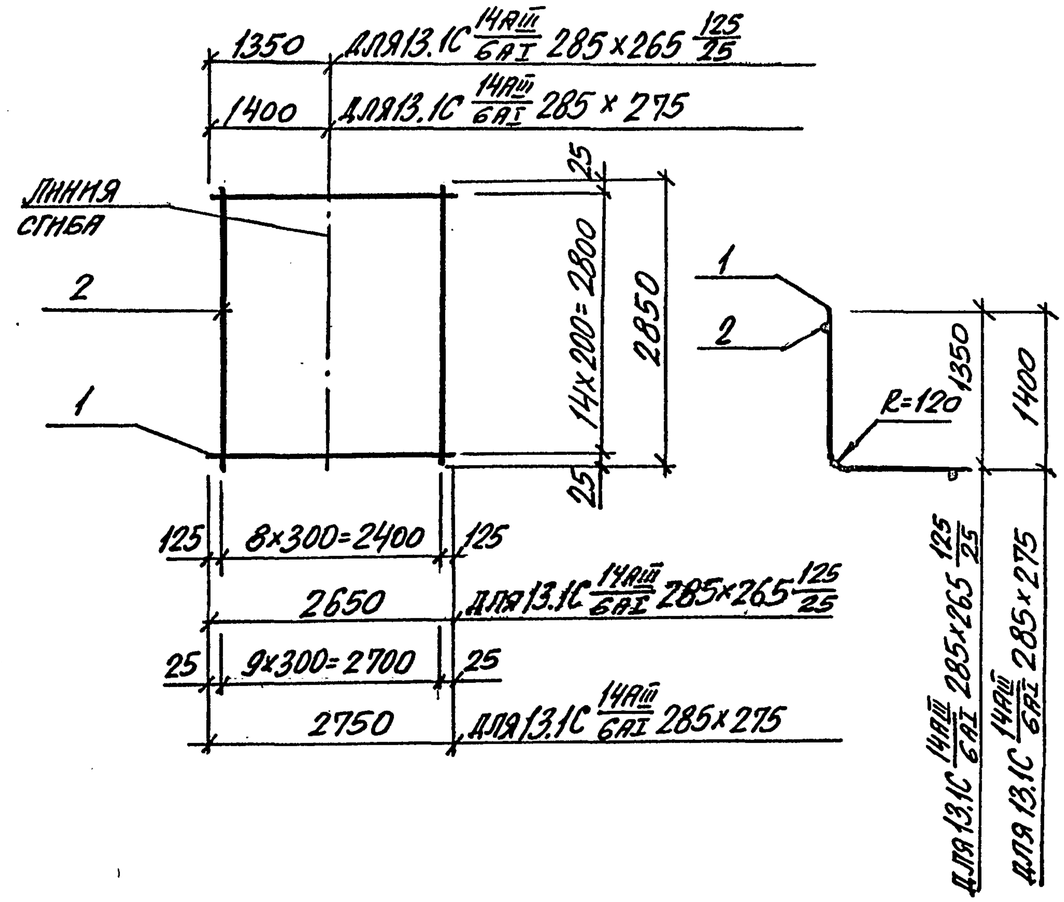

Арматура класса А-I и А-III по ГОСТ 5781-82

Марка сетки	Поз.	Наименование	Кол.	Масса, ед., кг	Масса, кг
13.1С 14АIII/6АI 285х265 125/25	1	ф14АIII, ℓ=2650	15	3,21	53,8
	2	ф6АI, ℓ=2850	9	0,63	
13.1С 14АIII/6АI 285х275	1	ф14АIII, ℓ=2750	15	3,33	56,3
	2	ф6АI, ℓ=2850	10	0,63	

Нач. отд.	Бродский		3.006.1-5.1-152
Н. контр.	Агранович		
Гл. спец.	Коротецкий		
Зав. гр.	Агранович		Сетка 13.1С 14АIII/6АI 285х265 125/25; 13.1С 14АIII/6АI 285х275
Вед. инж.	Чепелева		Стадия: Р; Лист: ; Листов: 1
Провер.	Чепелева		Харьковский Промстройниипроект
Разраб.	Литвиненко		

Инв. № подл. | Подпись и дата | Взам. инв. №

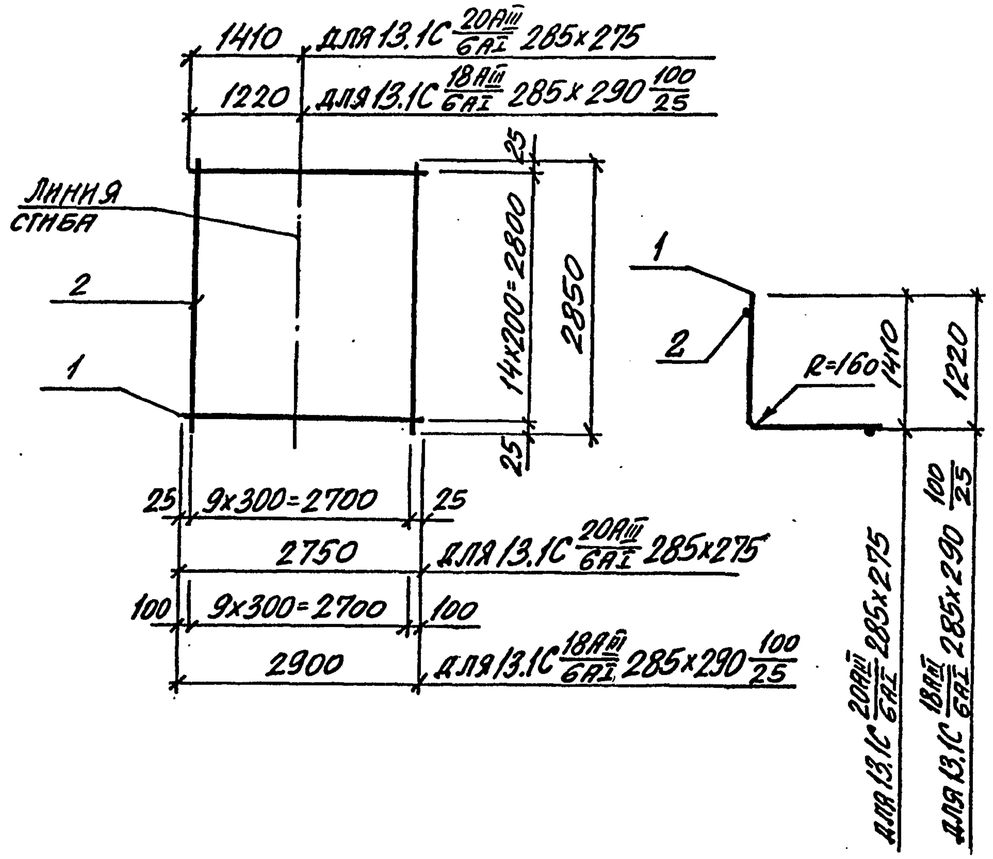

Арматура класса А-I и А-III по ГОСТ 5781-82

Марка сетки	Поз.	Наименование	Кол.	Масса, ед., кг	Масса, кг
13.1С 20АIII/6АI 285х275	1	ф20АIII, ℓ=2750	15	6,79	108,2
	2	ф6АI, ℓ=2850	10	0,63	
13.1С 18АIII/6АI 285х290 100/25	1	ф18АIII, ℓ=2900	15	5,80	93,3
	2	ф6АI, ℓ=2850	10	0,63	

Нач. отд.	Бродский		
Н. контр.	Агранович		
Гл. спец.	Коротецкий		
Зав. гр.	Агранович		
Вед. инж.	Чепелева		
Провер.	Чепелева		
Разраб.	Литвиненко		

3.006.1-5.1-153

Сетка 13.1С 20АIII/6АI 285х275; 13.1С 18АIII/6АI 285х290 100/25

Стадия	Лист	Листов
Р		1

Харьковский Промстройниипроект

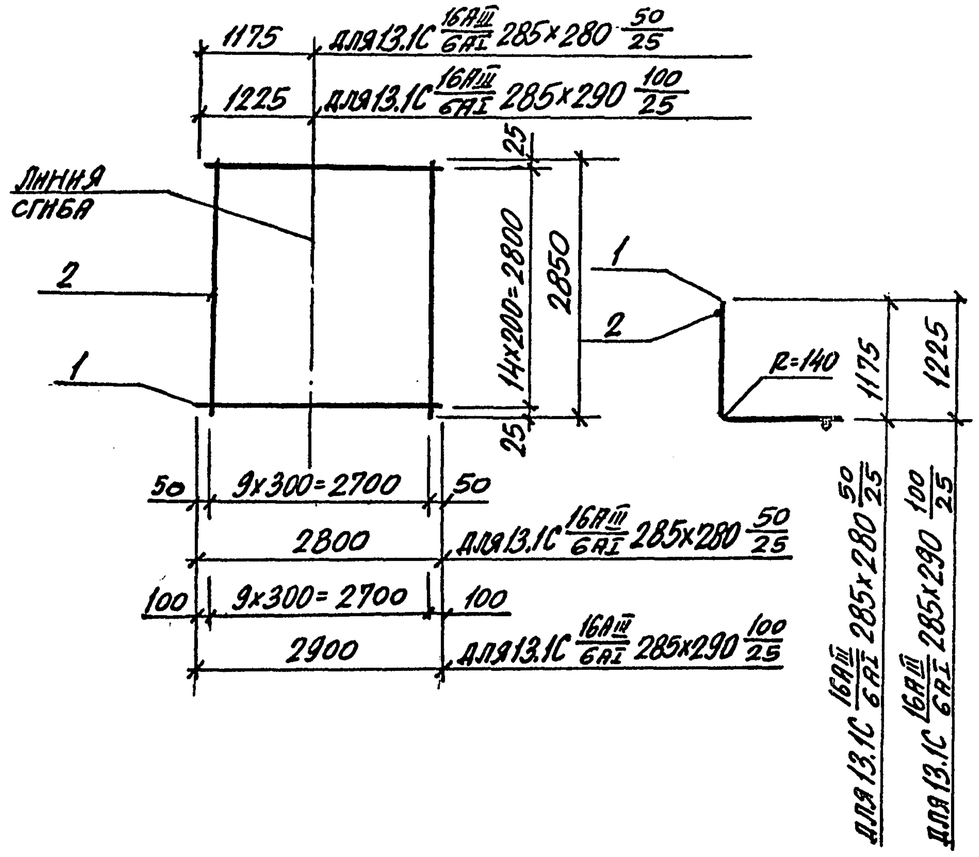

Арматура класса А-I и А-III по ГОСТ 5781-82

Марка сетки	Поз.	Наименование	Кол.	Масса, ед., кг	Масса, кг
13.1С 16АIII/6АI 285х280 50/25	1	ф16АIII, ℓ=2800	15	4,42	72,6
	2	ф6АI, ℓ=2850	10	0,63	
13.1С 16АIII/6АI 285х290 100/25	1	ф16АIII, ℓ=2900	15	4,58	75,0
	2	ф6АI, ℓ=2850	10	0,63	

Нач. отд.	Бродский		
Н. контр.	Агранович		
Гл. спец.	Коротецкий		
Зав. гр.	Агранович		
Вед. инж.	Чепелева		
Провер.	Чепелева		
Разраб.	Литвиненко		

3.006.1-5.1-154

Сетка 13.1С 16АIII/6АI 285х280 50/25; 13.1С 16АIII/6АI 285х290 100/25

Стадия	Лист	Листов
Р		1

Харьковский Промстройниипроект

Взам. инв. № | Подпись и дата | Инв. № подл.

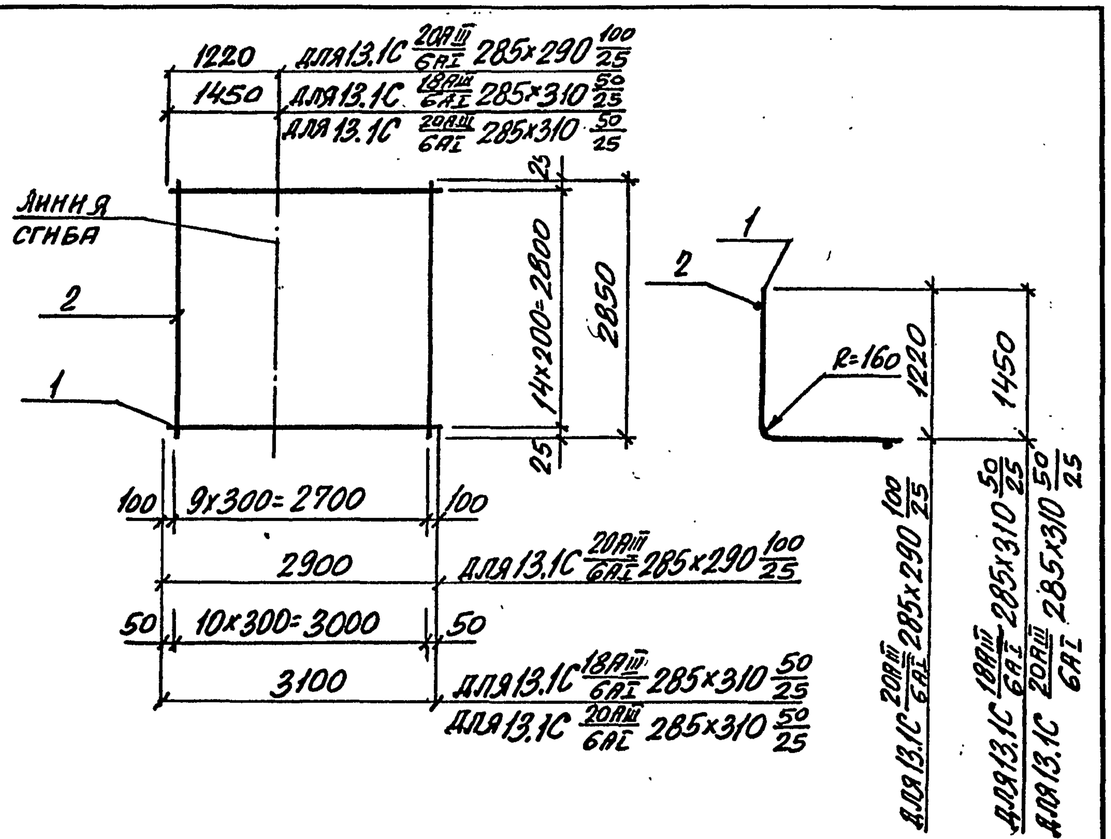

Арматура класса А-I и А-III по ГОСТ 5781-82

Марка сетки	Поз.	Наименование	Кол.	Масса ед., кг	Масса, кг
13.1С 20АIII/6АI 285х290 100/25	1	ф20АIII, ℓ=2900	15	7,16	113,7
	2	ф6АI, ℓ=2850	10	0,63	
13.1С 18АIII/6АI 285х310 50/25	1	ф18АIII, ℓ=3100	15	6,20	99,9
	2	ф6АI, ℓ=2850	11	0,63	
13.1С 20АIII/6АI 285х310 50/25	1	ф20АIII, ℓ=3100	15	7,66	121,8
	2	ф6АI, ℓ=2850	11	0,63	

Инв.№ подл. | Подпись и дата | Взам. инв.№

Нач.отд.	Бродский	
Н.контр.	Агранович	
Гл.спец.	Коротецкий	
Зав.гр.	Агранович	
Вед.инж.	Чепелева	
Провер.	Чепелева	
Разраб.	Литвиненко	

3.006.1-5.1-155

Сетка 13.1С 20АIII/6АI 285х290 100/25; 13.1С 18АIII/6АI 285х310 50/25; 13.1С 20АIII/6АI 285х310 50/25

Стадия	Лист	Листов
Р		1

Харьковский Промстройниипроект

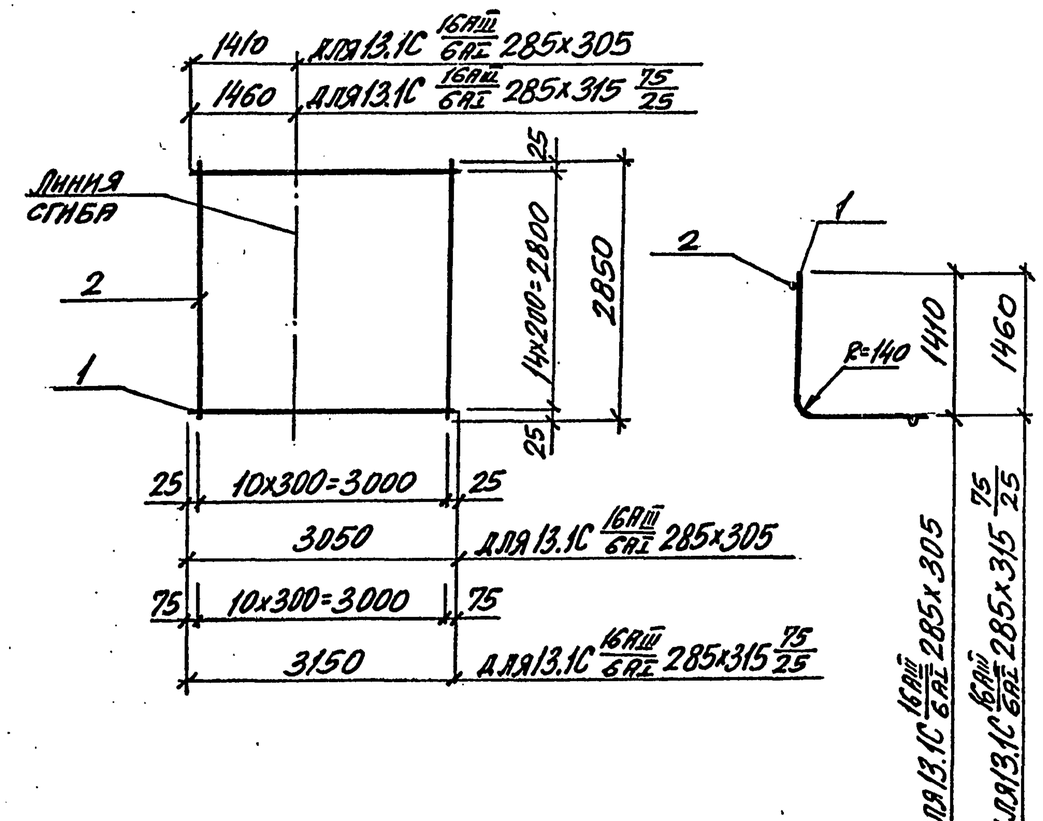

Арматура класса А-I и А-III по ГОСТ 5781-82

Марка сетки	Поз.	Наименование	Кол.	Масса ед., кг	Масса, кг
13.1С 16АIII/6АI 285х305	1	ф16АIII, ℓ=3050	15	4,82	79,2
	2	ф6АI, ℓ=2850	11	0,63	
13.1С 16АIII/6АI 285х315 75/25	1	ф16АIII, ℓ=3150	15	4,98	81,6
	2	ф6АI, ℓ=2850	11	0,63	

Инв.№ подл. | Подпись и дата | Взам. инв.№

Нач.отд.	Бродский	
Н.контр.	Агранович	
Гл.спец.	Коротецкий	
Зав.гр.	Агранович	
Вед.инж.	Чепелева	
Провер.	Чепелева	
Разраб.	Литвиненко	

3.006.1-5.1-156

Сетка 13.1С 16АIII/6АI 285х305; 13.1С 16АIII/6АI 285х315 75/25;

Стадия	Лист	Листов
Р		1

Харьковский Промстройниипроект

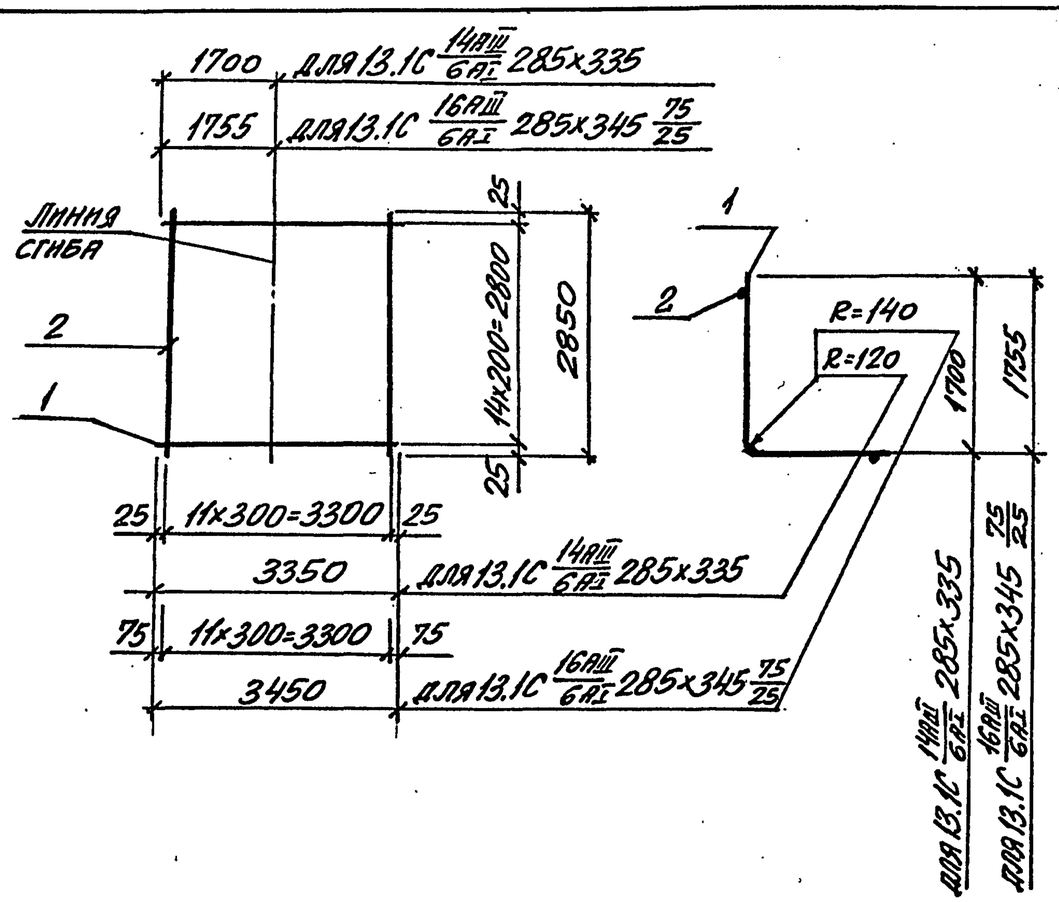

Арматура класса А-I и А-III по ГОСТ 5781-82

Марка сетки	Поз.	Наименование	Кол.	Масса, ед., кг	Масса, кг
13.1С 14АIII/6АI 285х335	1	ф14АIII, ℓ=3350	15	4,05	68,3
	2	ф6АI, ℓ=2850	12	0,63	
13.1С 16АIII/6АI 285х345 75/25	1	ф16АIII, ℓ=3450	15	5,45	89,3
	2	ф6АI, ℓ=2850	12	0,63	

Нач. отд.	Бродский		
Н. контр.	Агранович		
Гл. спец.	Коротецкий		
Зав. гр.	Агранович		
Вед. инж.	Чепелева		
Провер.	Чепелева		
Разраб.	Литвиненко		

3.006.1-5.1-157

Сетка
13.1С 14АIII/6АI 285х335;
13.1С 16АIII/6АI 285х345 75/25

Стадия	Лист	Листов
Р		1

Харьковский Промстройниипроект

Инв. № подл. | Подпись и дата | Взам. инв. №

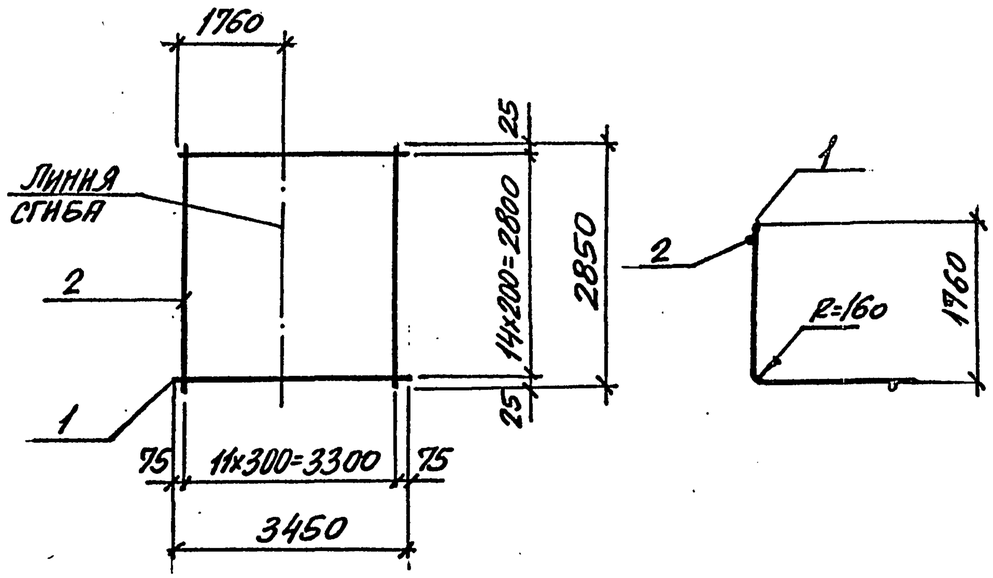

Арматура класса А-I и А-III по ГОСТ 5781-82

Марка сетки	Поз.	Наименование	Кол.	Масса, ед., кг	Масса, кг
13.1С 18АIII/6АI 285х345 75/25	1	ф18АIII, ℓ=3450	15	6,90	111,1
	2	ф6АI, ℓ=2850	12	0,63	
13.1С 20АIII/6АI 285х345 75/25	1	ф20АIII, ℓ=3450	15	8,52	135,4
	2	ф6АI, ℓ=2850	12	0,63	

Нач. отд.	Бродский		
Н. контр.	Агранович		
Гл. спец.	Коротецкий		
Зав. гр.	Агранович		
Вед. инж.	Чепелева		
Провер.	Чепелева		
Разраб.	Литвиненко		

3.006.1-5.1-158

Сетка
13.1С 18АIII/6АI 285х345 75/25;
13.1С 20АIII/6АI 285х345 75/25

Стадия	Лист	Листов
Р		1

Харьковский Промстройниипроект

Инв. № подл. | Подпись и дата | Взам. инв. №

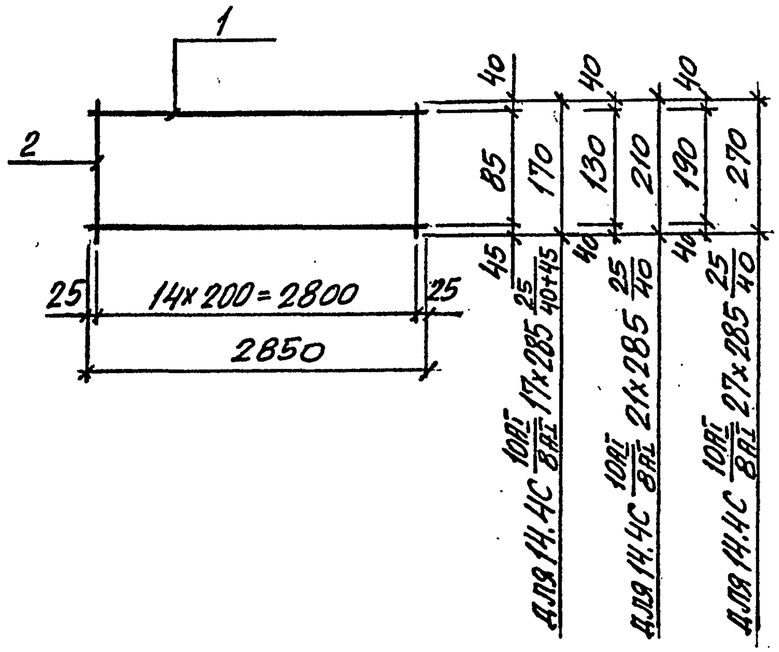

Арматура класса А-I по ГОСТ 5781-82

Марка сетки	Поз.	Наименование	Кол.	Масса ед., кг	Масса, кг
14.4С 10АI/8АI 17×285 25/40+45	1	ф10АI, ℓ=2850	2	1,76	4,6
	2	ф8АI, ℓ=170	15	0,07	
14.4С 10АI/8АI 21×285 25/40	1	ф10АI, ℓ=2850	2	1,76	4,7
	2	ф8АI, ℓ=210	15	0,08	
14.4С 10АI/8АI 27×285 25/40	1	ф10АI, ℓ=2850	2	1,76	5,2
	2	ф8АI, ℓ=270	15	0,11	

Нач. отд.	Бродский		
Н. контр.	Агранович		
Гл. спец.	Коротецкий		
Зав. гр.	Агранович		
Вед. инж.	Чепелева		
Провер.	Чепелева		
Разраб.	Литвиненко		

3.006.1-5.1-159

Сетка 14.4С 10АI/8АI 17×285 25/40+45; 14.4С 10АI/8АI 21×285 25/40; 14.4С 10АI/8АI 27×285 25/40

Стадия	Лист	Листов
Р		1

Харьковский Промстройниипроект

Инв. № подл. | Подпись и дата | Взам. инв. №

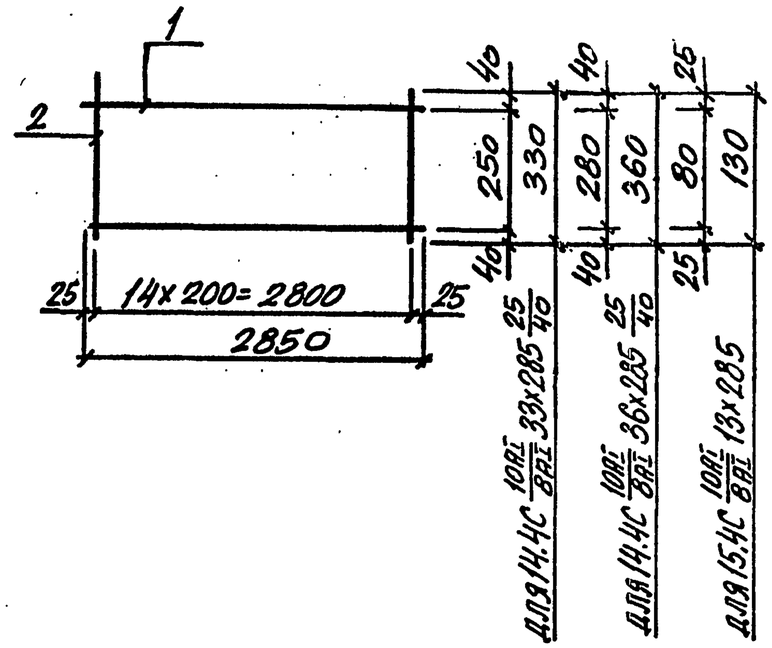

Арматура класса А-I по ГОСТ 5781-82

Марка сетки	Поз.	Наименование	Кол.	Масса ед., кг	Масса, кг
14.4С 10АI/8АI 33×285 25/40	1	ф10АI, ℓ=2850	2	1,76	5,5
	2	ф8АI, ℓ=330	15	0,13	
14.4С 10АI/8АI 36×285 25/40	1	ф10АI, ℓ=2850	2	1,76	5,6
	2	ф8АI, ℓ=360	15	0,14	
15.4С 10АI/8АI 13×285	1	ф10АI, ℓ=2850	2	1,76	4,3
	2	ф8АI, ℓ=130	15	0,05	

Нач. отд.	Бродский		
Н. контр.	Агранович		
Гл. спец.	Коротецкий		
Зав. гр.	Агранович		
Вед. инж.	Чепелева		
Провер.	Чепелева		
Разраб.	Литвиненко		

3.006.1-5.1-160

Сетка 14.4С 10АI/8АI 33×285 25/40; 14.4С 10АI/8АI 36×285 25/40; 15.4С 10АI/8АI 13×285

Стадия	Лист	Листов
Р		1

Харьковский Промстройниипроект

Инв. № подл. | Подпись и дата | Взам. инв. №

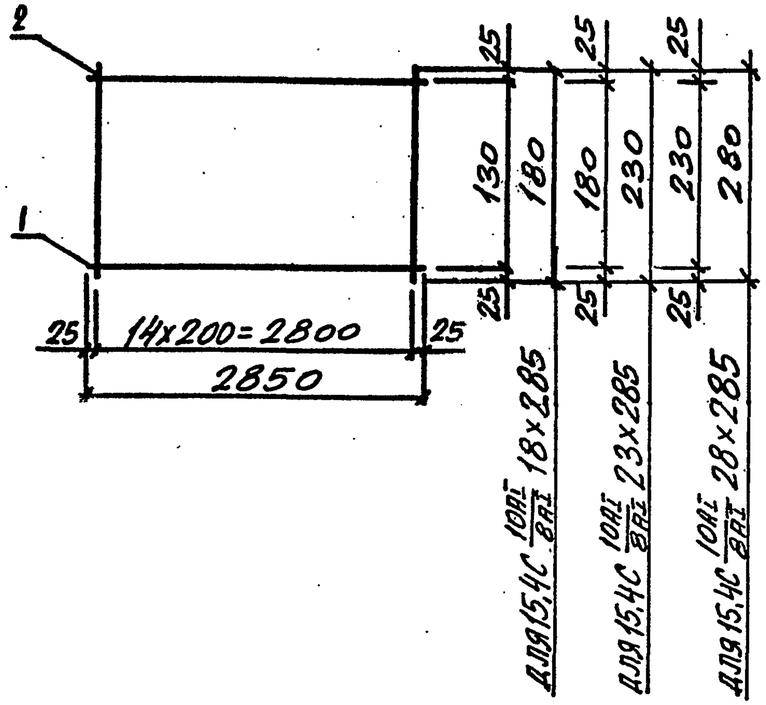

Арматура класса А-I по ГОСТ 5781-82

Марка сетки	Поз.	Наименование	Кол.	Масса ед., кг	Масса, кг
15.4С 10АI/8АI 18×285	1	ф 10АI, ℓ=2850	2	1,76	4,6
	2	ф 8АI, ℓ=180	15	0,07	
15.4С 10АI/8АI 23×285	1	ф 10АI, ℓ=2850	2	1,76	4,9
	2	ф 8АI, ℓ=230	15	0,09	
15.4С 10АI/8АI 28×285	1	ф 10АI, ℓ=2850	2	1,76	5,2
	2	ф 8АI, ℓ=280	15	0,11	

Нач. отд.	Бродский	
Н. контр.	Атранович	
Гл. спец.	Коротецкий	
Зав. гр.	Атранович	
Вед. инж.	Чепелева	
Провер.	Чепелева	
Разраб.	Литвиненко	

3.006.1-5.1-161

Сетка 15.4С 10АI/8АI 18×285; 15.4С 10АI/8АI 23×285; 15.4С 10АI/8АI 28×285

Стадия	Лист	Листов
Р		1

Харьковский Промстройниипроект

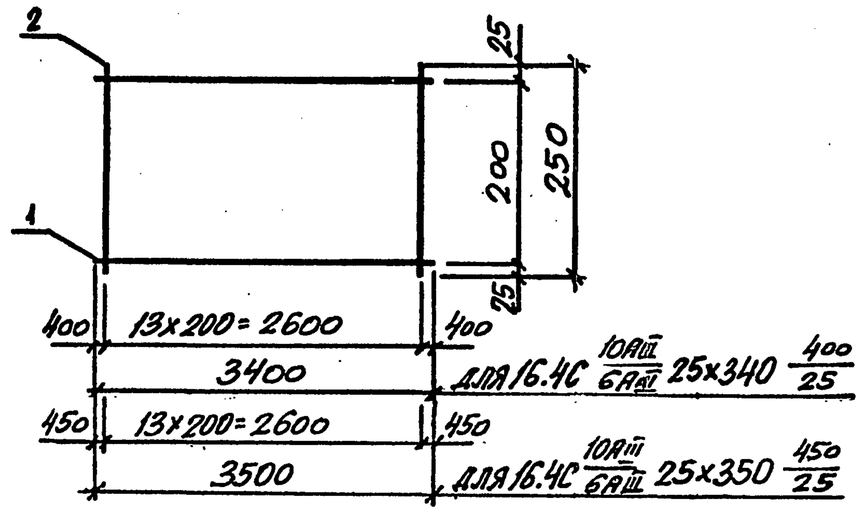

Арматура класса А-III по ГОСТ 5781-82

Марка сетки	Поз.	Наименование	Кол.	Масса, ед., кг	Масса, кг
16.4С 10АIII/6АIII 25×340 400/25	1	ф 10АIII, ℓ=3400	2	2,10	5,0
	2	ф 6АIII, ℓ=250	14	0,06	
16.4С 10АIII/6АIII 25×350 450/25	1	ф 10АIII, ℓ=3500	2	2,16	5,2
	2	ф 6АIII, ℓ=250	14	0,06	

Нач. отд.	Бродский	
Н. контр.	Атранович	
Гл. спец.	Коротецкий	
Зав. гр.	Атранович	
Вед. инж.	Чепелева	
Провер.	Чепелева	
Разраб.	Литвиненко	

3.006.1-5.1-162

Сетка 16.4С 10АIII/6АIII 25×340 400/25; 16.4С 10АIII/6АIII 25×350 450/25

Стадия	Лист	Листов
Р		1

Харьковский Промстройниипроект

Инв. № подл. | Подпись и дата | Взам. инв. №

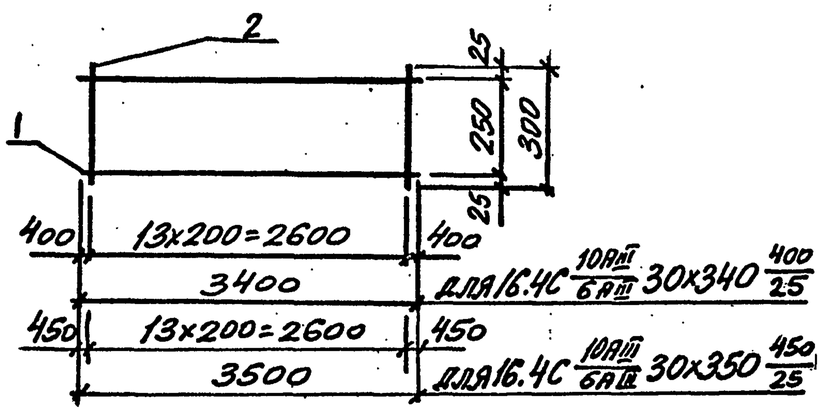

Арматура класса А-III по ГОСТ 5781-82

Марка сетки	Поз.	Наименование	Кол.	Масса, ед., кг	Масса, кг
16.4С 10АIII/6АIII 30×340 400/25	1	ф10АIII, ℓ=3400	2	2,10	5,2
	2	ф6АIII, ℓ=300	14	0,07	
16.4С 10АIII/6АIII 30×350 450/25	1	ф10АIII, ℓ=3500	2	2,16	5,3
	2	ф6АIII, ℓ=300	14	0,07	

Нач. отд.	Бродский		3.006.1-5.1-163
Н. контр.	Атранович		
Гл. спец.	Коротецкий		
Зав. гр.	Атранович		Сетка 16.4С 10АIII/6АIII 30×340 400/25; 16.4С 10АIII/6АIII 30×350 450/25
Вед. инж.	Чепелева		Стадия: Р; Лист: ; Листов: 1
Провер.	Чепелева		Харьковский Промстройниипроект
Разраб.	Литвиненко		

Инв. № подл. | Подпись и дата | Взам. инв. №

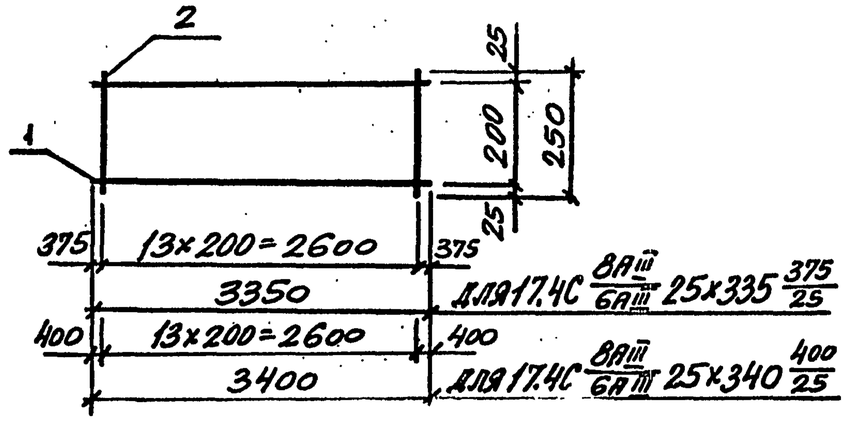

Арматура класса А-III по ГОСТ 5781-82

Марка сетки	Поз.	Наименование	Кол.	Масса, ед., кг	Масса, кг
17.4С 8АIII/6АIII 25×335 375/25	1	ф8АIII, ℓ=3350	2	1,32	3,5
	2	ф6АIII, ℓ=250	14	0,06	
17.4С 8АIII/6АIII 25×340 400/25	1	ф8АIII, ℓ=3400	2	1,34	3,5
	2	ф6АIII, ℓ=250	14	0,06	

Нач. отд.	Бродский		3.006.1-5.1-164
Н. контр.	Атранович		
Гл. спец.	Коротецкий		
Зав. гр.	Атранович		Сетка 17.4С 8АIII/6АIII 25×335 375/25; 17.4С 8АIII/6АIII 25×340 400/25
Вед. инж.	Чепелева		Стадия: Р; Лист: ; Листов: 1
Провер.	Чепелева		Харьковский Промстройниипроект
Разраб.	Литвиненко		

Инв. № подл. | Подпись и дата | Взам. инв. №

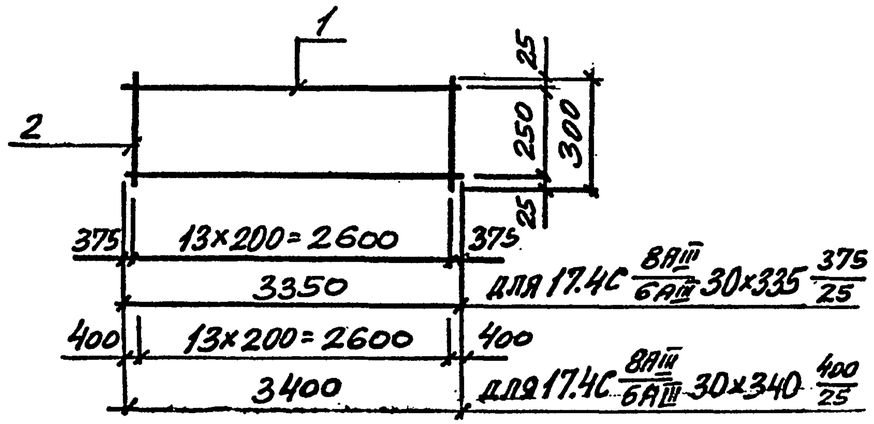

Арматура класса А-III по ГОСТ 5781-82

Марка сетки	Поз.	Наименование	Кол.	Масса, ед., кг	Масса, кг
17.4С 8АIII/6АIII 30×335 375/25	1	ф8АIII, ℓ=3350	2	1,32	3,6
	2	ф6АIII, ℓ=300	14	0,07	
17.4С 8АIII/6АIII 30×340 400/25	1	ф8АIII, ℓ=3400	2	1,34	3,7
	2	ф6АIII, ℓ=300	14	0,07	

Нач. отд.	Бродский		3.006.1-5.1-165
Н. контр.	Агранович		
Гл. спец.	Коротецкий		
Зав. гр.	Агранович		Сетка 17.4С 8АIII/6АIII 30×335 375/25; 17.4С 8АIII/6АIII 30×340 400/25
Вед. инж.	Чепелева		Стадия: Р; Лист: ; Листов: 1
Провер.	Чепелева		Харьковский Промстройниипроект
Разраб.	Литвиненко		

Инв. № подл. | Подпись и дата | Взам. инв. №

Марка стержня	Наименование	Масса ед., кг
Ст1	ф6АI, ℓ=200	0.04
Ст2	ф6АI, ℓ=250	0.06
Ст3	ф6АI, ℓ=300	0.07
Ст4	ф6АI, ℓ=350	0.08

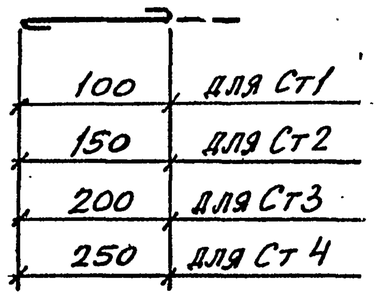

Арматура класса А-I по ГОСТ 5781-82

Нач. отд.	Бродский		3.006.1-5.1-166
Н. контр.	Агранович		
Гл. спец.	Коротецкий		
Зав. гр.	Агранович		Стержень арматурный Ст1... Ст4
Вед. инж.	Чепелева		Стадия: Р; Лист: ; Листов: 1
Провер.	Чепелева		Харьковский Промстройниипроект
Разраб.	Литвиненко		

Инв. № подл. | Подпись и дата | Взам. инв. №