ТИПОВЫЕ КОНСТРУКЦИИ, ИЗДЕЛИЯ И УЗЛЫ ЗДАНИЙ И СООРУЖЕНИЙ

СЕРИЯ 3.006.1-3/83

СБОРНЫЕ ЖЕЛЕЗОБЕТОННЫЕ КОНСТРУКЦИИ ТОННЕЛЕЙ

ВЫПУСК 2-2

ТОННЕЛИ ИЗ ОБЪЕМНЫХ ЭЛЕМЕНТОВ
АРМАТУРНЫЕ ИЗДЕЛИЯ
РАБОЧИЕ ЧЕРТЕЖИ

20970 - 02

ТИПОВЫЕ КОНСТРУКЦИИ, ИЗДЕЛИЯ И УЗЛЫ ЗДАНИЙ И СООРУЖЕНИЙ

СЕРИЯ 3.006.1-3/83

СБОРНЫЕ ЖЕЛЕЗОБЕТОННЫЕ КОНСТРУКЦИИ ТОННЕЛЕЙ

ВЫПУСК 2-2

ТОННЕЛИ ИЗ ОБЪЕМНЫХ ЭЛЕМЕНТОВ
АРМАТУРНЫЕ ИЗДЕЛИЯ
РАБОЧИЕ ЧЕРТЕЖИ

РАЗРАБОТАНЫ ИНСТИТУТОМ МОСИНЖПРОЕКТ
ГЛАВАПУ МОСГОРИСПОЛКОМА

ГЛАВНЫЙ ИНЖЕНЕР ИНСТИТУТА САМОХВАЛОВ Ю.М.
ГЛАВНЫЙ ИНЖЕНЕР ПРОЕКТА ПЕРЕГУДОВА А.А.

УТВЕРЖДЕНЫ И ВВЕДЕНЫ
В ДЕЙСТВИЕ ГОССТРОЕМ СССР
С 01.05.86,
ПОСТАНОВЛЕНИЕ ОТ 19.12.85. №237

Обозначение	Наименование	Стр.
3.006.1-3/83.2-2-00.0ТО	Техническое описание	3
3.006.1-3/83.2-2-01.0	Каркас пространственный КП1-1...КП1-10	4
3.006.1-3/83.2-2-01.0 СБ	Каркас пространственный КП1-1...КП1-10.	
	Сборочный чертеж	4
3.006.1-3/83.2-2-02.0	Каркас пространственный КП1-11...КП1-20	5
3.006.1-3/83.2-2-02.0 СБ	Каркас пространственный КП1-11...КП1-20.	
	Сборочный чертеж	6
3.006.1-3/83.2-2-03.0	Каркас пространственный КП1-21...КП1-32	7
3.006.1-3/83.2-2-03.0 СБ	Каркас пространственный КП1-21...КП1-32.	
	Сборочный чертеж	8
3.006.1-3/83.2-2-04.0	Каркас пространственный КП1-33...КП1-50	9
3.006.1-3/83.2-2-04.0 СБ	Каркас пространственный КП1-33...КП1-50.	
	Сборочный чертеж	10
3.006.1-3/83.2-2-05.0	Каркас пространственный КП1-51...КП1-58	11
3.006.1-3/83.2-2-05.0 СБ	Каркас пространственный КП1-51...КП1-58.	
	Сборочный чертеж	12
3.006.1-3/83.2-2-06.0	Каркас пространственный КП1-59...КП1-64	13
3.006.1-3/83.2-2-06.0 СБ	Каркас пространственный КП1-59...КП1-64.	
	Сборочный чертеж	14
3.006.1-3/83.2-2-07.0	Каркас пространственный КП1-65...КП1-74	15
3.006.1-3/83.2-2-07.0 СБ	Каркас пространственный КП1-65...КП1-74.	
	Сборочный чертеж	16
3.006.1-3/83.2-2-08.0	Каркас пространственный КП1-75...КП1-89	17
3.006.1-3/83.2-2-08.0 СБ1	Каркас пространственный КП1-75...КП1-82.	
	Сборочный чертеж	
3.006.1-3/83.2-2-08.0 СБ2	Каркас пространственный КП1-83...КП1-89.	
	Сборочный чертеж	18

Инв.№ подл. | Подпись и дата | Взам.инв.№

Нач.отд.	Козеева	
Гл.спец.	Афонин	
Гл.инж.пр.	Перегудова	

3.006.1-3/83.2-2-00.0

Содержание

Стадия	Лист	Листов
Р	1	3

Мосинжпроект

Обозначение	Наименование	Стр.
3.006.1-3/83.2-2-09.0	Каркас пространственный КП2-1...КП2-10	
3.006.1-3/83.2-2-09.0 СБ	Каркас пространственный КП2-1...КП2-10.	
	Сборочный чертеж	19
3.006.1-3/83.2-2-10.0	Каркас пространственный КП2-11...КП2-17	20
3.006.1-3/83.2-2-10.0 СБ	Каркас пространственный КП2-11...КП2-17.	
	Сборочный чертеж	21
3.006.1-3/83.2-2-11.0	Каркас пространственный КП2-18...КП2-27	22
3.006.1-3/83.2-2-11.0 СБ	Каркас пространственный КП2-18...КП2-27.	
	Сборочный чертеж	23
3.006.1-3/83.2-2-12.0	Каркас пространственный КП2-28...КП2-34	24
3.006.1-3/83.2-2-12.0 СБ	Каркас пространственный КП2-28...КП2-34.	
	Сборочный чертеж	25
3.006.1-3/83.2-2-13.0	Каркас плоский КР1-1...КР1-5	26
3.006.1-3/83.2-2-13.0 СБ	Каркас плоский КР1-1...КР1-5.	
	Сборочный чертеж	27
3.006.1-3/83.2-2-14.0	Каркас плоский КР2-1...КР2-34	28,29
3.006.1-3/83.2-2-14.0 СБ	Каркас плоский КР2-1...КР2-34.	
	Сборочный чертеж	30
3.006.1-3/83.2-2-15.0	Каркас плоский КР3-1...КР3-5	
3.006.1-3/83.2-2-15.0 СБ	Каркас плоский КР3-1...КР3-5.	
	Сборочный чертеж	31
3.006.1-3/83.2-2-16.0	Сетка арматурная С1...С81	32-37
3.006.1-3/83.2-2-16.0 СБ	Сетка арматурная С1...С81.	
	Сборочный чертеж	38-40
3.006.1-3/83.2-2-17.0	Сетка арматурная С82...С86	
3.006.1-3/83.2-2-17.0 СБ	Сетка арматурная С82...С86	
	Сборочный чертеж	41

Инв.№ подл. | Подпись и дата | Взам.инв.№

3.006.1-3/83.2-2-00.0

Лист 2

Обозначение	Наименование	Стр.
3.006.1-3/83.2-2-18.0	Сетка арматурная С87...С101	42
3.006.1-3/83.2-2-18.0 СБ	Сетка арматурная С87...С101.	
	Сборочный чертеж	43
3.006.1-3/83.2-2-19.0	Сетка арматурная С1-1...С1-14	44
3.006.1-3/83.2-2-19.0 СБ	Сетка арматурная С1-1...С1-14.	
	Сборочный чертеж	45
3.006.1-3/83.2-2-20.0	Сетка арматурная С1-15...С1-30	46
3.006.1-3/83.2-2-20.0 СБ	Сетка арматурная С1-15...С1-30.	
	Сборочный чертеж	47

Инв.№ подл. | Подпись и дата | Взам.инв.№

1. Общая часть

Настоящий выпуск серии 3.006.1-3/83 содержит рабочие чертежи арматурных изделий сборных объемных элементов тоннелей.

Состав серии и материалы для проектирования тоннелей приведены в выпуске 0, рабочие чертежи объемных элементов тоннелей - в выпуске 2-1.

2. Технические требования

2.1 Изготовление арматурных изделий должно производиться в соответствии с требованиями ГОСТ 10922-75 „Арматурные изделия и закладные детали сварные для железобетонных конструкций. Технические требования и методы испытаний" и „Инструкции по сварке соединений арматуры и закладных деталей железобетонных конструкций" (СН 393-78).

2.2 Плоские арматурные изделия следует изготовлять с помощью контактной точечной сварки на многоточечных и одноточечных машинах.

Гнутье угловых сеток производить на специальных гибочных станках.

Пространственные каркасы изготовить из арматурных сеток и плоских каркасов на специальных кондукторах при помощи сварочных клещей или вязальной проволоки.

Приварка дополнительных стержней в отдельных сетках, как правило, производится при помощи одноточечных машин.

2.3 Классы и ГОСТ'ы арматурной стали указаны в выпуске 2-1 (лист 2 докум.-0.0ТО).

Инв.№ подл. | Подпись и дата | Взам.инв.№

Нач.отд	Козеева		
Гл.спец.	Афонин		
Гл.инж.пр.	Перегудова		

3.006.1-3/83.2-2-00.0 ТО

Техническое описание

Стадия	Лист	Листов
Р		1

Мосинжпроект

Инв. № подл.	Подпись и дата	Взам. инв. №

Формат	Зона	Позиц.	Обозначение	Наименование	Кол. на испол.-01.0										Примеч.
					–	01	02	03	04	05	06	07	08	09	
				Документация											
А4			3.006.1-3/83.2-2-01.0 СБ	Сборочный чертеж											
				Сборочные единицы											
А4		1	3.006.1-3/83.2-2-14.0	Каркас плоский КР2-1	2	2									0,98 кг
А4			-02	Каркас плоский КР2-3			2	2							0,98 кг
А4			-03	Каркас плоский КР2-4					2	2					0,98 кг
А4			-04	Каркас плоский КР2-5							2				1,03 кг
А4			-05	Каркас плоский КР2-6								2	2	2	1,03 кг
А4		2	3.006.1-3/83.2-2-16.0	Сетка арматурная С 1	1	1									9,42 кг
А4			-01	Сетка арматурная С 2			1	1				1			17,37 кг
А4			-02	Сетка арматурная С 3					1	1	1				23,82 кг
А4			-03	Сетка арматурная С 4									1	1	34,23 кг
А4		3	-46	Сетка арматурная С 47	1	1	1	1							5,88 кг
А4			-47	Сетка арматурная С 48					1	1	1	1	1	1	7,23 кг
				Марка	КП 1-1	КП 1-2	КП 1-3	КП 1-4	КП 1-5	КП 1-6	КП 1-7	КП 1-8	КП 1-9	КП 1-10	

Нач.отд.	Козеева	
Гл.спец.	Афонин	
Н.контр.	Мельникова	
Гл.инж.пр.	Перегудова	
Инж.	Бахмурова	
Инж.	Груненышева	

3.006.1-3/83.2-2-01.0

Каркас пространственный КП1-1...КП1-10

Стадия	Лист	Листов
Р.		1

Мосинжпроект

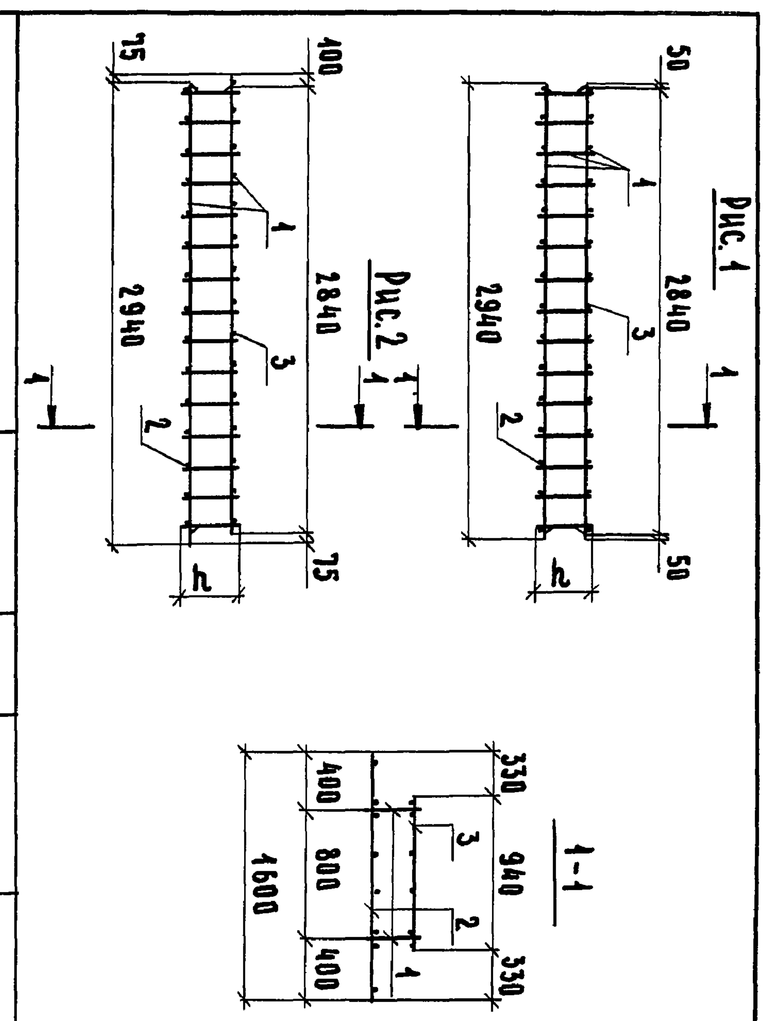

Обозначение	Марка	Рис.	h, мм	Масса, кг
3.006.1-3/83.2-2-01.0	КП 1-1	1	80	17,26
-01	КП 1-2	2		17,26
-02	КП 1-3	1		25,24
-03	КП 1-4	2		25,24
-04	КП 1-5	1		33,04
-05	КП 1-6	2		33,04
-06	КП 1-7	1	400	33,11
-07	КП 1-8	2		26,66
-08	КП 1-9	1		40,52
-09	КП 1-10	2		40,52

Нач.отд.	Козеева	
Гл.спец.	Афонин	
Н.контр.	Мельникова	
Гл.инж.пр.	Перегудова	
Инж.	Бахмурова	
Инж.	Груненышева	

3.006.1-3/83.2-2-01.0 СБ

Каркас пространственный КП1-1...КП1-10 Сборочный чертеж

Стадия	Масса	Масштаб
Р	см. табл.	
Лист	Листов 1	

Мосинжпроект

20970-02 5

Инв.№подл.	Подпись и дата	Взам.инв.№

Формат	Зона	Позиц.	Обозначение	Наименование	Кол. на испол.-02.0										Примеч.
					-	01	02	03	04	05	06	07	08	09	
				Документация											
А3			3.006.1-3/83.2-2-02.0 СБ	Сборочный чертеж											
				Сборочные единицы											
А4		1	3.006.1-3/83.2-2-14.0-06	Каркас плоский КР2-7	2	2			2						1,01 кг
А4			-07	Каркас плоский КР2-8			2	2							1,01 кг
А4			-08	Каркас плоский КР2-9						2			2		1,06 кг
А4			-09	Каркас плоский КР2-10							2	2		2	1,06 кг
А4		2	3.006.1-3/83.2-2-16.0-04	Сетка арматурная С5	1	1									14,94 кг
А4			-05	Сетка арматурная С6			1	1			1				28,29 кг
А4			-06	Сетка арматурная С7					1	1					36,87 кг

Нач.отд.	Козеева		
Гл.спец.	Афонин		
Н.контр.	Мельникова		
Гл.инж.пр.	Перегудова		
Ст.инж.	Мельникова		
Инж.	Бахмурова		

3.006.1-3/83.2-2-02.0

Каркас пространственный КП 1-11...КП 1-20

Стадия	Лист	Листов
Р.	1	2

Мосинжпроект

Инв.№подл.	Подпись и дата	Взам.инв.№

Формат	Зона	Позиц.	Обозначение	Наименование	Кол. на испол.-02.0										Примеч.
					-	01	02	03	04	05	06	07	08	09	
А4		2	3.006.1-3/83.2-2-16.0-07	Сетка арматурная С8								1			54,08 кг
А4			-08	Сетка арматурная С9										1	55,80 кг
А4		3	-48	Сетка арматурная С49	1	1	1	1	1	1	1				9,45 кг
А4			-49	Сетка арматурная С50								1	1	1	13,65 кг
А4			3.006.1-3/83.2-2-18.0	Сетка арматурная С87									1		42,54 кг
				Марка	КП1-11	КП1-12	КП1-13	КП1-14	КП1-15	КП1-16	КП1-17	КП1-18	КП1-19	КП1-20	

3.006.1-3/83.2-2-02.0

Лист 2

209/70-02 6

Рис. 1

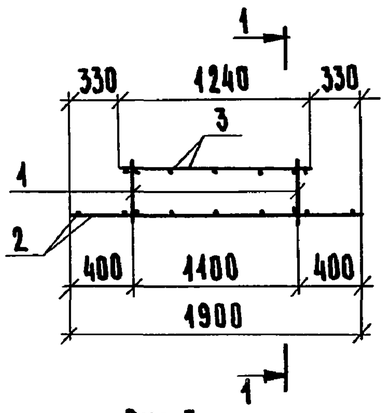

Рис. 2

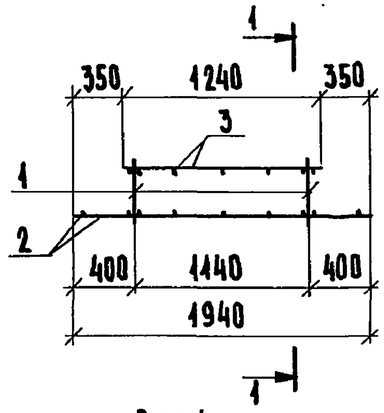

1-1

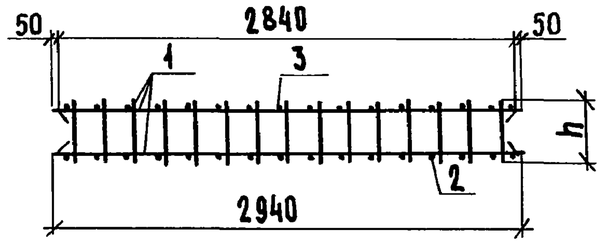

Рис. 3

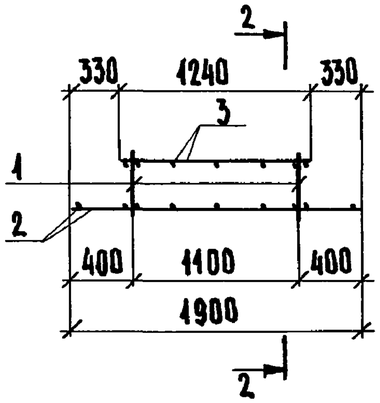

Рис. 4

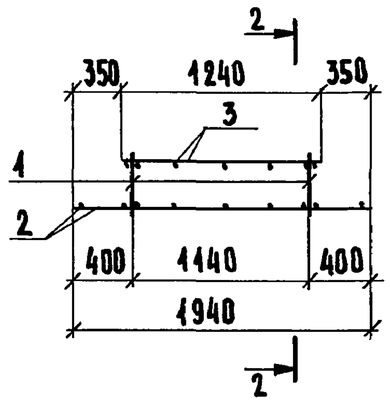

2-2

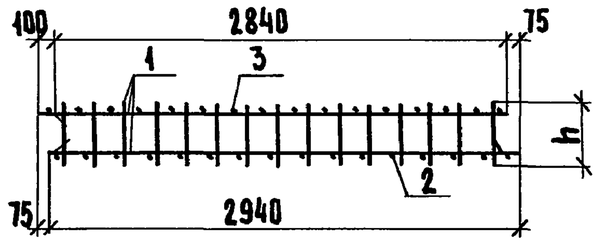

Обозначение	Марка	Рис.	h, мм	Масса, кг
3.006.1-3/83.2-2-02.0	КП 1-11	1	90	26,41
-04	КП 1-12	3		26,41
-02	КП 1-13	1		39,76
-03	КП 1-14	3		39,76
-04	КП 1-15	1		48,34
-05	КП 1-16		110	48,44
-06	КП 1-17	3		39,86
-07	КП 1-18	2		69,85
-08	КП 1-19	4		58,31
-09	КП 1-20	2		71,57

Нач.отд.	Козеева		
Гл.спец.	Афонин		
Н.контр.	Мельникова		
Гл.инж.пр.	Перегудова		
Ст. инж.	Мельникова		
Инж.	Бахмурова		

3.006.1-3/83.2-2-02.0 СБ

Каркас пространственный КП 1-11... КП 1-20 Сборочный чертеж

Стадия	Масса	Масштаб
Р	см. табл.	
Лист	Листов 1	

Мосинжпроект

Инв.№ подл. | Подпись и дата | Взам. инв.№

Инв.№ подл.	Подпись и дата	Взам.инв.№

Формат	Зона	Позиц.	Обозначение	Наименование	Кол. на испол.-03.0										Примеч.
					–	01	02	03	04	05					
				Документация											
	А3		3.006.1-3/83.2-2-03.0 СБ	Сборочный чертеж											
				Сборочные единицы											
	А4	1	3.006.1-3/83.2-2-14.0-04	Каркас плоский КР2-5			3	3							1,03кг
	А4		-05	Каркас плоский КР2-6	3	3			3	3					1,03кг
	А4	2	3.006.1-3/83.2-2-16.0-09	Сетка арматурная С10	1	1									23,76кг
	А4		-10	Сетка арматурная С11				1							34,56кг
	А4		-11	Сетка арматурная С12						1					44,16кг
	А4	3	-59	Сетка арматурная С60	1	1	1	1							12,60кг
	А4		-60	Сетка арматурная С61					1	1					19,32кг
	А4	2	3.006.1-3/83.2-2-18.0-01	Сетка арматурная С88			1								38,46кг
	А4		-02	Сетка арматурная С89					1						48,24кг
				Марка	КП1-21	КП1-22	КП1-23	КП1-24	КП1-25	КП1-26					

Нач.отд.	Козеева	
Гл.спец.	Афонин	
Н.контр.	Мельникова	
Гл.инж.пр.	Перегудова	
Ст.инж.	Мельникова	
Инж.	Бахмурова	

3.006.1-3/83.2-2-03.0

Каркас пространственный КП1-21...КП1-32

Стадия	Лист	Листов
Р	1	2

Мосинжпроект

Инв.№ подл.	Подпись и дата	Взам.инв.№

Формат	Зона	Позиц.	Обозначение	Наименование	Кол. на испол.-03.0										Примеч.
					06	07	08	09	10	11					
				Документация											
А3			3.006.1-3/83.2-2-03.0 СБ	Сборочный чертеж											
				Сборочные единицы											
А4		1	3.006.1-3/83.2-2-14.0-04	Каркас плоский КР2-5			3			3					1,03кг
А4			-05	Каркас плоский КР2-6				3	3						1,03кг
А4			-10	Каркас плоский КР2-11	3										1,07кг
А4			-11	Каркас плоский КР2-12		3									1,07кг
А4		2	3.006.1-3/83.2-2-16.0-10	Сетка арматурная С11			1			1					34,56кг
А4			-11	Сетка арматурная С12					1						44,16кг
А4			-12	Сетка арматурная С13	1										62,33кг
А4		3	-60	Сетка арматурная С61	1	1	1	1	1	1					19,32кг
А4		2	3.006.1-3/83.2-2-18.0-02	Сетка арматурная С89		1									48,24кг
А4			-06	Сетка арматурная С93				1							27,84кг
				Марка	КП1-27	КП1-28	КП1-29	КП1-30	КП1-31	КП1-32					

3.006.1-3/83.2-2-03.0

Лист 2

209710-02 8

7

Рис. 1

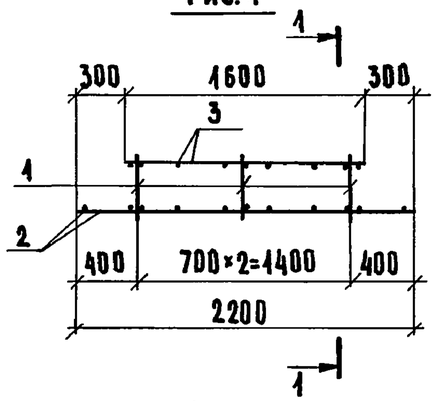

Рис. 2

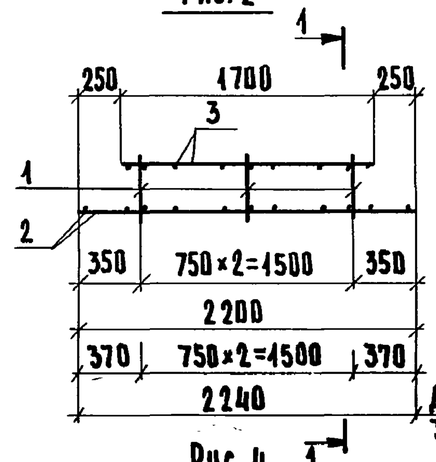

1-1

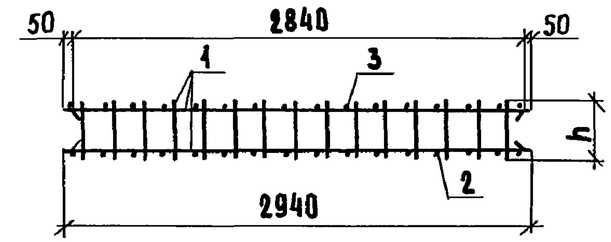

Рис. 3

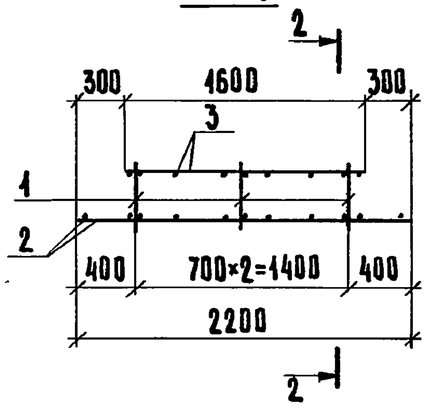

Рис. 4

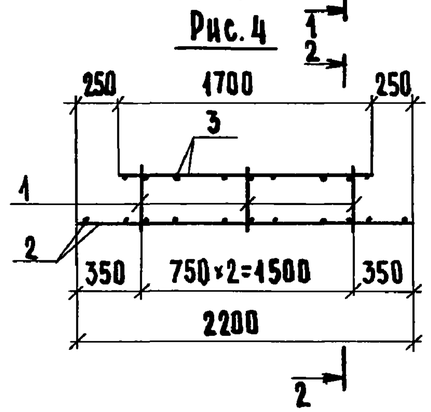

ДЛЯ ИСПОЛНЕНИЯ
3.006.1-3/83.2-2-03.0-06

2-2

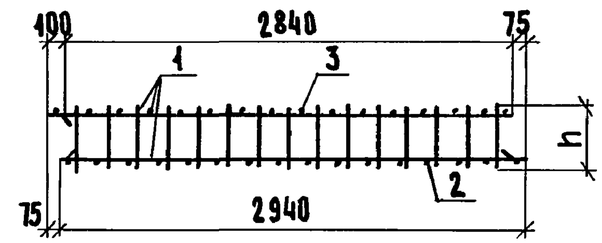

Обозначение	Марка	Рис.	h, мм	Масса, кг
3.006.1-3/83.2-2-03.0	КП 1-21	1	100	39,45
-01	КП 1-22	3		39,45
-02	КП 1-23	1		54,45
-03	КП 1-24	3		50,25
-04	КП 1-25	2		70,65
-05	КП 1-26	4		66,57
-06	КП 1-27	2	120	84,86
-07	КП 1-28	4		70,77

Обозначение	Марка	Рис.	h, мм	Масса, кг
3.006.1-3/83.2-2-03.0-08	КП 1-29	2	100	56,97
-09	КП 1-30	4		50,25
-10	КП 1-31	2		66,57
-11	КП 1-32	4		56,97

Нач.отд.	Козеева	
Гл.инж.	Афонин	
Н. контр.	Мельникова	
Гл.инж.пр.	Перегудова	
Ст. инж.	Мельникова	
Инж.	Бахмурова	

3.006.1-3/83.2-2-03.0 СБ

Каркас пространственный
КП 1-21 ... КП 1-32
Сборочный чертеж

Стадия	Масса	Масштаб
Р	см. табл.	
Лист	Листов 1	

Мосинжпроект

Инв.№ подл. | Подпись и дата | Взам.инв.№

Формат	Зона	Позиц.	Обозначение	Наименование	Кол. на исполн. - 04.0 —	01	02	03	04	05	06	07	08	09	10	11	12	13	14	15	16	17				Примечан.
				Документация																						
А3			3.006.1-3/83.2-2-04.0 СБ	Сборочный чертеж																						
				Сборочные единицы																						
А4		1	3.006.1-3/83.2-2-14.0 -08	Каркас плоский КР2-9	3	3	3													3						1,06 кг
А4			-09	Каркас плоский КР2-10				3	3																	1,06 кг
А4			-10	Каркас плоский КР2-11												3	3									1,07 кг
А4			-11	Каркас плоский КР2-12										3	3			3	3							1,07 кг
А4			-16	Каркас плоский КР2-17						4	4	4	4								4	4				0,88 кг
А4		2	3.006.1-3/83.2-2-16.0 -14	Сетка арматурная С15	1	1								1	1											28,90 кг
А4			-15	Сетка арматурная С16			1												1	1						50,88 кг
А4			-16	Сетка арматурная С17				1									1									39,94 кг
А4			-17	Сетка арматурная С18					1																	73,26 кг
А4			-22	Сетка арматурная С23							1															29,22 кг
А4			-23	Сетка арматурная С24									1									1				50,78 кг
А4		3	-50	Сетка арматурная С51	1	1								1	1											13,89 кг
А4			-51	Сетка арматурная С52			1	1	1							1	1	1	1	1						20,04 кг
А4			-53	Сетка арматурная С54						1	1	1	1													13,77 кг
А4			-54	Сетка арматурная С55																	1	1				19,88 кг
А4		2	3.006.1-3/83.2-2-18.0 -03	Сетка арматурная С90						1																35,10 кг
А4			-04	Сетка арматурная С91								1									1					56,66 кг
А4			-08	Сетка арматурная С95												1										46,72 кг
А4			-09	Сетка арматурная С96														1								66,58 кг

Марка	КП1-33	КП1-34	КП1-35	КП1-36	КП1-37	КП1-38	КП1-39	КП1-40	КП1-41	КП1-42	КП1-43	КП1-44	КП1-45	КП1-46	КП1-47	КП1-48	КП1-49	КП1-50

Нач. отд.	Козеева	
Гл. спец.	Афонин	
Н. контр.	Мельникова	
Гл. инж. пр.	Перегудова	
Ст. инж.	Мельникова	
Инж.	Бахмурова	

3.006.1-3/83.2-2-04.0

Каркас пространственный КП1-33 ... КП1-50

Стадия	Лист	Листов
Р		1

Мосинжпроект

Инв. № подл. | Подпись и дата | Взам. инв. №

20970-02 10

Рис. 1

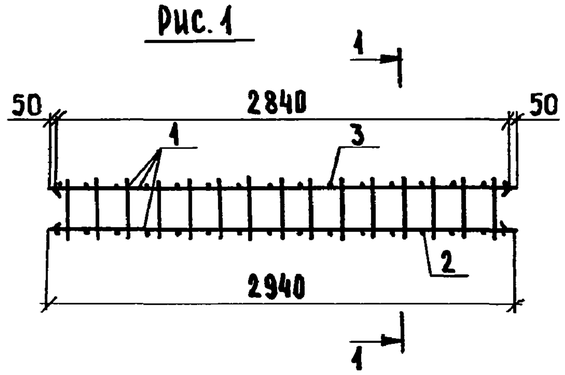

Рис. 2

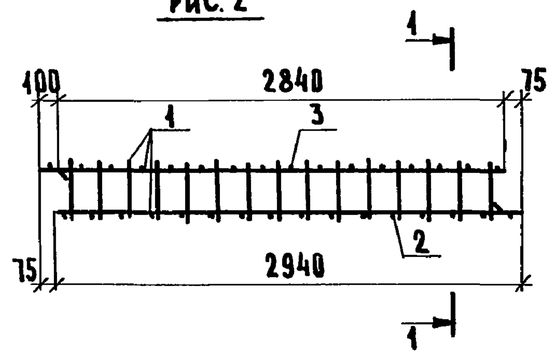

1-1

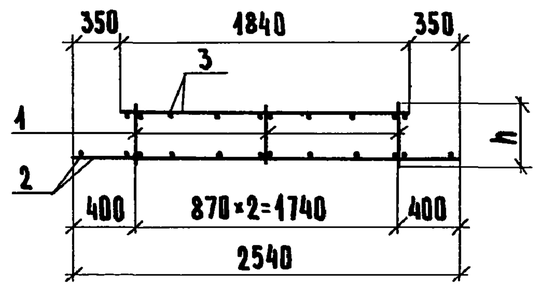

Рис. 3

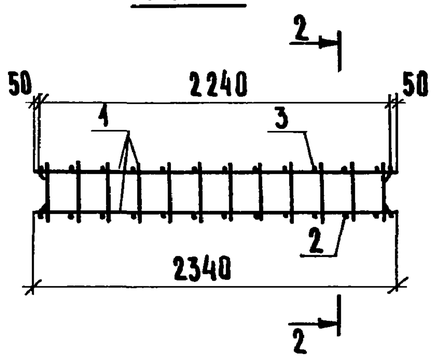

Рис. 4

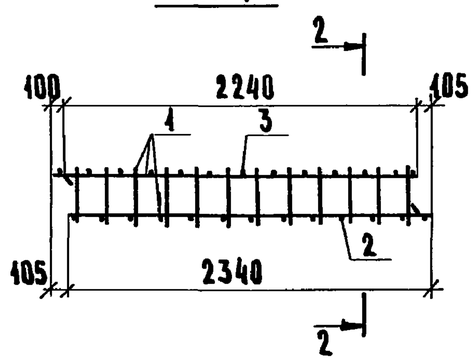

2-2

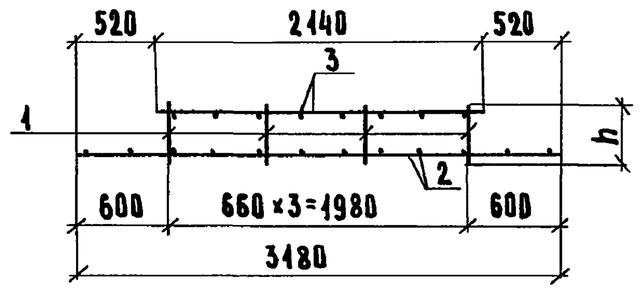

Обозначение	Марка	Рис.	h, мм	Масса, кг
3.006.1-3/83.2-2-04.0	КП 1-33	1	140	45,97
-01	КП 1-34	2		45,97
-02	КП 1-35	1		74,10
-03	КП 1-36	2		63,16
-04	КП 1-37	1		96,48
-05	КП 1-38	3	140	52,39
-06	КП 1-39	4		46,54
-07	КП 1-40	3		73,95
-08	КП 1-41	4		68,07
-09	КП 1-42	1	120	46,00
-10	КП 1-43	2		46,00
-11	КП 1-44	1		69,97

Обозначение	Марка	Рис.	h, мм	Масса, кг
3.006.1-3/83.2-2-04.0-12	КП 1-45	2	120	63,19
-13	КП 1-46	4		89,83
-14	КП 1-47	2		74,13
-15	КП 1-48	2	140	74,10
-16	КП 1-49	3	140	80,06
-17	КП 1-50	4		74,18

Нач. отд.	Козеева	
Гл. спец.	Афонин	
Н. контр.	Мельникова	
Гл. инж. пр.	Перегудова	
Ст. инж.	Мельникова	
Инж.	Бахмурова	

3.006.1-3/83.2-2-04.0 СБ

Каркас пространственный КП 1-33 ... КП 1-50
Сборочный чертеж

Стадия	Масса	Масштаб
Р	см. табл.	
Лист	Листов 1	

Мосинжпроект

Инв. № подл. | Подпись и дата | Взам. инв. №

20970-02 11

Инв.№ подл.	Подпись и дата	Взам. инв.№

Формат	Зона	Позиц.	Обозначение	Наименование	Кол. на испол. -05.0										Примеч.
					-	01	02	03	04	05	06	07			
				Документация											
А3			3.006.1-3/83.2-2-05.0 СБ	Сборочный чертеж											
				Сборочные единицы											
А4		1	3.006.1-3/83.2-2-14.0-24	Каркас плоский КР2-25	3	3		3		3	3				0,85кг
А4			-25	Каркас плоский КР2-26								3			0,85кг
А4			-30	Каркас плоский КР2-31			3								0,96кг
А4			-31	Каркас плоский КР2-32					3						0,90кг

Нач.отд.	Козеева		3.006.1-3/83.2-2-05.0
Гл.спец.	Афонин		Каркас пространственный КП1-51...КП1-58
Н.контр.	Мельникова		Стадия: Р. Лист: 1 Листов: 2
Гл.инж.пр.	Перегудова		Мосинжпроект
Ст.инж.	Мельникова		
Инж.	Бахмурова		

Инв.№ подл.	Подпись и дата	Взам. инв.№

Формат	Зона	Позиц.	Обозначение	Наименование	Кол. на испол. -05.0										Примеч.
					-	01	02	03	04	05	06	07			
А4		2	3.006.1-3/83.2-2-16.0-30	Сетка арматурная С31		1									36,86кг
А4			-31	Сетка арматурная С32					1			1			32,83кг
А4			-32	Сетка арматурная С33							1				41,22кг
А4		3	-52	Сетка арматурная С53					1	1	1	1			17,20кг
А4			-56	Сетка арматурная С57	1	1									15,95кг
А4			-57	Сетка арматурная С58			1	1							11,87кг
А4		2	3.006.1-3/83.2-2-18.0-05	Сетка арматурная С92	1										41,00кг
А4			-12	Сетка арматурная С99			1	1							18,06кг
А4			-13	Сетка арматурная С100						1					26,61кг
				Марка	КП1-51	КП1-52	КП1-53	КП1-54	КП1-55	КП1-56	КП1-57	КП1-58			

Рис.1

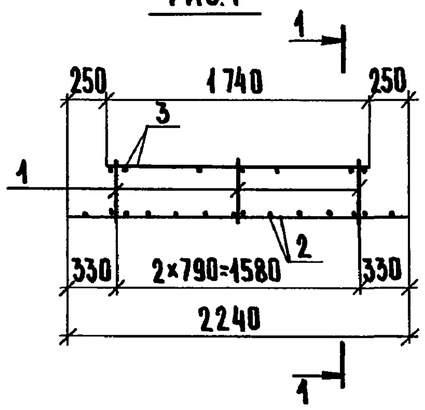

Рис. 2

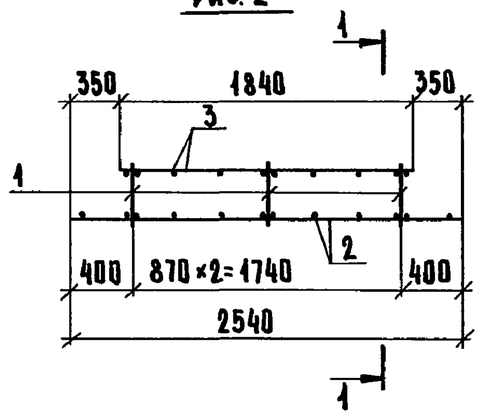

Рис. 3

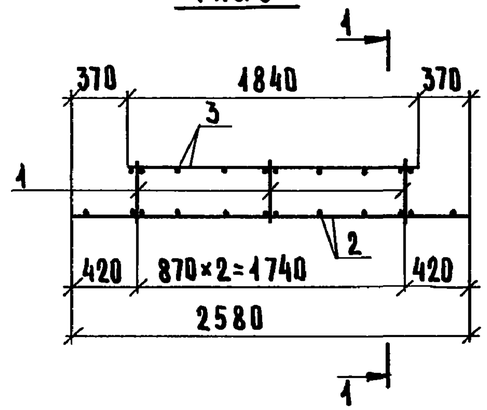

1-1

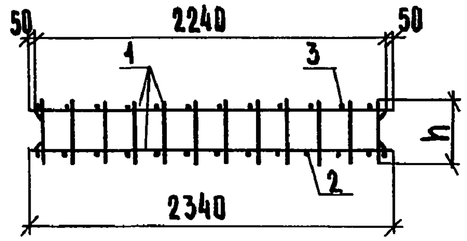

Рис. 4

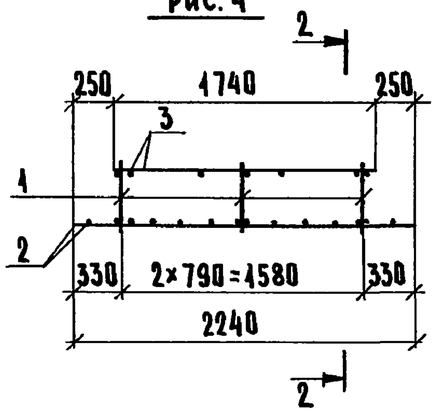

Рис. 5

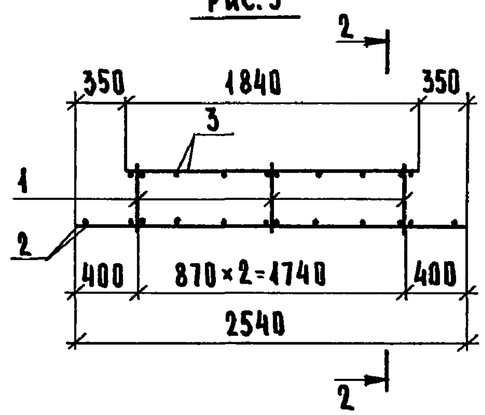

Рис. 6

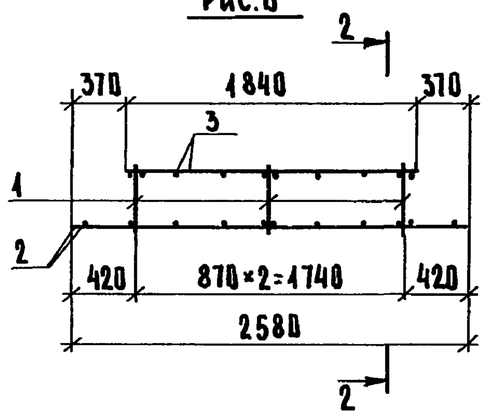

2-2

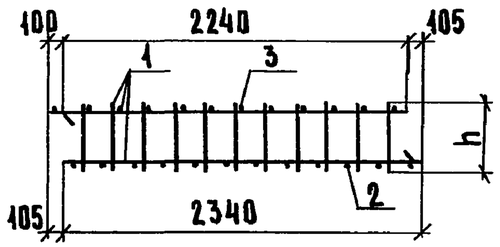

Обозначение	Марка	Рис.	h, мм	Масса, кг
3.006.1-3/83. 2-2-05.0	КП 1-51	1	420	59, 50
-01	КП 1-52	4		55, 36
-02	КП 1-53	2		32, 81
-03	КП 1-54	5		32, 48
-04	КП 1-55	3		52, 73
-05	КП 1-56	5		46, 36
-06	КП 1-57	3		60, 97
-07	КП 1-58	6		52, 58

Нач.отд.	Козеева		
Гл.спец.	Афонин		
Н.контр.	Мельникова		
Гл.инж.пр.	Перегудова		
Ст. инж.	Мельникова		
Инж.	Бахмурова		

3.006.1-3/83. 2-2-05.0 СБ

Каркас пространственный КП 1-51... КП 1-58 Сборочный чертеж

Стадия	Масса	Масштаб
Р.	см. табл.	
Лист	Листов 1	

Мосинжпроект

Взам.инв.№ | Подпись и дата | Инв.№подл.

Формат	Зона	Позиц.	Обозначение	Наименование	Кол.	Примеч.
				Документация		
А3			3.006.1-3/83.2-2-06.0 СБ	Сборочный чертеж		
				3.006.1-3/83.2-2-06.0		КП1-59
				Сборочные единицы		
А3		1	3.006.1-3/83.2-2-13.0	Каркас плоский КР1-1	10	3,21 кг
А4		2	3.006.1-3/83.2-2-14.0-10	Каркас плоский КР2-11	3	1,07 кг
А4		3	3.006.1-3/83.2-2-16.0-13	Сетка арматурная С14	1	64,32 кг
				3.006.1-3/83.2-2-06.0-01		КП1-60
				Сборочные единицы		
А3		1	3.006.1-3/83.2-2-13.0	Каркас плоский КР1-1	6	3,21 кг
А4		2	3.006.1-3/83.2-2-14.0-10	Каркас плоский КР2-11	2	1,07 кг
А4		3	3.006.1-3/83.2-2-16.0-13	Сетка арматурная С14	1	64,32 кг
А4		4	3.006.1-3/83.2-2-17.0-04	Сетка арматурная С86	1	9,03 кг
				3.006.1-3/83.2-2-06.0-02		КП1-61
				Сборочные единицы		
А3		1	3.006.1-3/83.2-2-13.0-01	Каркас плоский КР1-2	10	4,37 кг
А4		2	3.006.1-3/83.2-2-14.0-12	Каркас плоский КР2-13	3	1,07 кг
А4		3	3.006.1-3/83.2-2-16.0-13	Сетка арматурная С14	1	64,32 кг

Инв.№ подл. | Подпись и дата | Взам. инв.№

Нач.отд.	Козеева		
Гл.спец.	Афонин		
Н.контр.	Мельникова		
Гл.инж.пр.	Перегудова		
Инж.	Бахмурова		
Инж.	Мочульская		

3.006.1-3/83.2-2-06.0

Каркас пространственный КП1-59 ... КП1-64

Стадия	Лист	Листов
Р.	1	2

Мосинжпроект

Формат	Зона	Позиц.	Обозначение	Наименование	Кол.	Примеч.
				3.006.1-3/83.2-2-06.0-03		КП1-62
				Сборочные единицы		
А3		1	3.006.1-3/83.2-2-13.0-01	Каркас плоский КР1-2	6	4,37 кг
А4		2	3.006.1-3/83.2-2-14.0-12	Каркас плоский КР2-13	2	1,07 кг
А4		3	3.006.1-3/83.2-2-16.0-13	Сетка арматурная С14	1	64,32 кг
А4		4	3.006.1-3/83.2-2-17.0-04	Сетка арматурная С86	1	9,03 кг
				3.006.1-3/83.2-2-06.0-04		КП1-63
				Сборочные единицы		
А3		1	3.006.1-3/83.2-2-13.0-01	Каркас плоский КР1-2	8	4,37 кг
А4		2	3.006.1-3/83.2-2-14.0-33	Каркас плоский КР2-34	3	0,85 кг
А4		3	3.006.1-3/83.2-2-18.0-05	Сетка арматурная С92	1	41,00 кг
				3.006.1-3/83.2-2-06.0-05		КП1-64
				Сборочные единицы		
А3		1	3.006.1-3/83.2-2-13.0-01	Каркас плоский КР1-2	6	4,37 кг
А4		2	3.006.1-3/83.2-2-14.0-33	Каркас плоский КР2-34	2	0,85 кг
А4		3	3.006.1-3/83.2-2-16.0-30	Сетка арматурная С31	1	36,86 кг
А4		4	3.006.1-3/83.2-2-17.0-01	Сетка арматурная С83	1	7,37 кг

Инв.№ подл. | Подпись и дата | Взам. инв.№

3.006.1-3/83.2-2-06.0

Лист 2

Рис.1

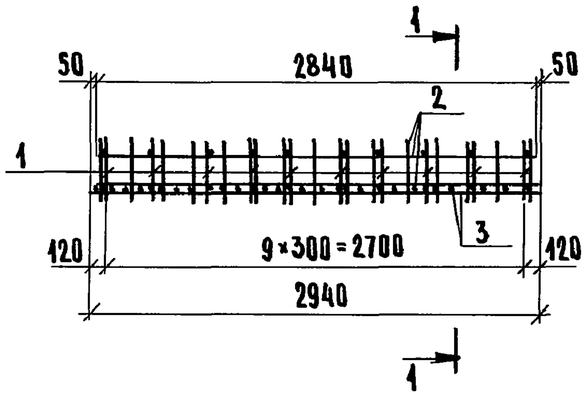

Рис.2

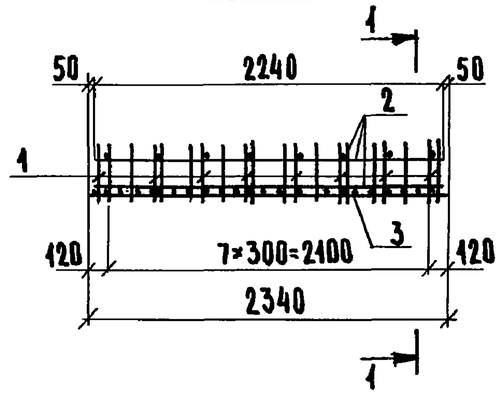

1-1

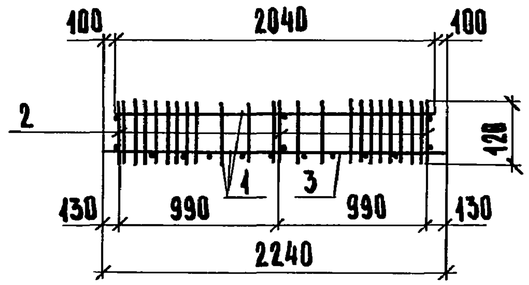

Рис. 3

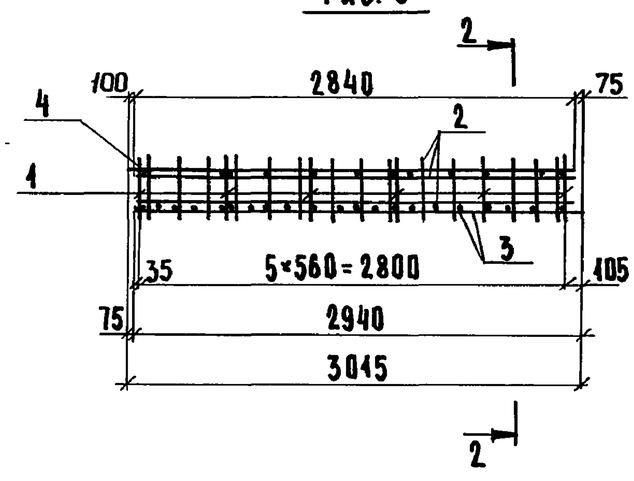

Рис. 4

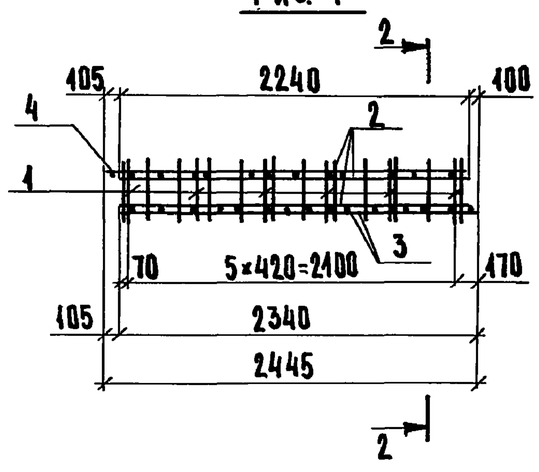

2-2

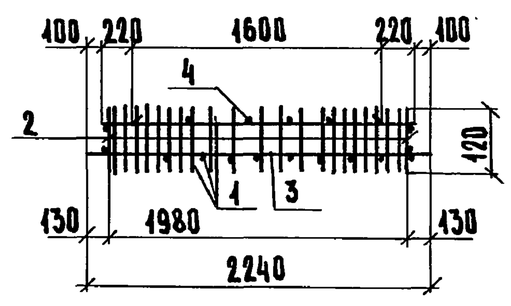

Обозначение	Марка	Рис.	Масса, кг
3.006.1-3/83. 2-2-06.0	КП1-59	1	99,63
-01	КП1-60	3	94,75
-02	КП1-61	1	111,23
-03	КП1-62	3	101,71
-04	КП1-63	2	78,51
-05	КП1-64	4	72,15

Нач.отд.	Козеева		
Гл.спец.	Афонин		
Н.контр.	Мельникова		
Гл.инж.пр.	Перегудова		
Инж.	Бахмурова		
Инж.	Мочульская		

3.006.1-3/83. 2-2-06.0 СБ

Каркас пространственный КП1-59...КП1-64 Сборочный чертеж

Стадия	Масса	Масштаб
Р.	см. табл.	
Лист	Листов 1	

Мосинжпроект

Взам. инв. № | Подпись и дата | Инв. № подл.

Инв.№ подл.	Подпись и дата	Взам. инв.№

Формат	Зона	Позиц.	Обозначение	Наименование	Кол. на испол.-07.0										Примеч.
					–	01	02	03	04	05	06	07	08	09	
				Документация											
А3			3.006.1-3/83.2-2-07.0 СБ	Сборочный чертеж											
				Сборочные единицы											
А4		1	3.006.1-3/83.2-2-14.0-13	Каркас плоский КР2-14	3	3									0,87 кг
А4			-17	Каркас плоский КР2-18			4	4			3	3			0,88 кг
А4			-20	Каркас плоский КР2-24					4	4					0,57 кг
А4			-26	Каркас плоский КР2-27									3	3	0,53 кг
А4		4	3.006.1-3/83.2-2-16.0-18	Сетка арматурная С19	1						1				26,56 кг
А4		2	-19	Сетка арматурная С20	1	1					1	1			34,37 кг
А4		4	-20	Сетка арматурная С24		1						1			49,54 кг
А4		2	-24	Сетка арматурная С25			1	1							42,18 кг
А4		4	-25	Сетка арматурная С26			1								34,37 кг

Нач.отд.	Козеева	
Гл.спец.	Афонин	
Н.контр.	Мельникова	
Гл.инж.пр.	Перегудова	
Инж.	Бахмурова	
Инж.	Мочульская	

3.006.1-3/83.2-2-07.0

Каркас пространственный КП1-65...КП1-74

Стадия	Лист	Листов
Р.	1	2

Мосинжпроект

Инв.№ подл.	Подпись и дата	Взам. инв.№

Формат	Зона	Позиц.	Обозначение	Наименование	Кол. на испол.-07.0										Примеч.
					–	01	02	03	04	05	06	07	08	09	
А4		2	3.006.1-3/83.2-2-16.0-26	Сетка арматурная С27					1						34,78 кг
А4		4	-27	Сетка арматурная С28					1	1					21,57 кг
А4		2	-28	Сетка арматурная С29						1					26,46 кг
А4		4	-29	Сетка арматурная С30				1							25,27 кг
А4			-33	Сетка арматурная С34										1	11,03 кг
А4		2	-34	Сетка арматурная С35									1	1	13,98 кг
А4		3	-52	Сетка арматурная С53	1	1					1	1			17,20 кг
А4			-54	Сетка арматурная С55			1	1							19,88 кг
А4			-55	Сетка арматурная С56					1	1					15,42 кг
А4			-58	Сетка арматурная С59									1	1	10,59 кг
А4		4	3.006.1-3/83.2-2-18.0-10	Сетка арматурная С97									1		13,53 кг
				Марка	КП1-65	КП1-66	КП1-67	КП1-68	КП1-69	КП1-70	КП1-71	КП1-72	КП1-73	КП1-74	

3.006.1-3/83.2-2-07.0

Лист 2

Рис. 1

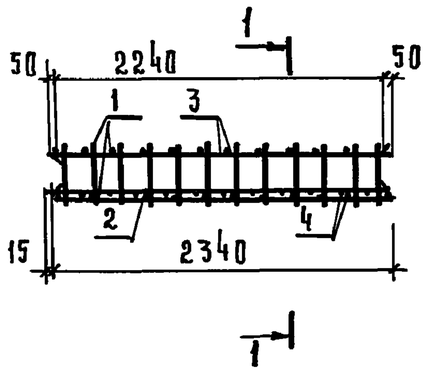

Рис. 2

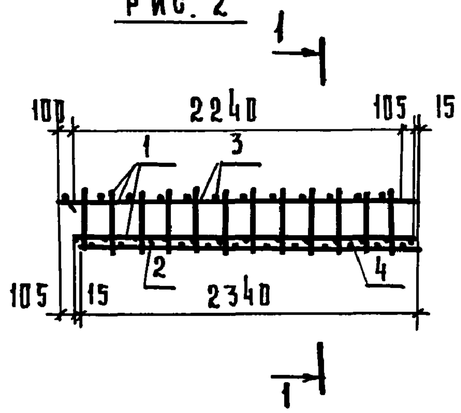

1-1

ДЛЯ ИСПОЛНЕНИЙ 3.006.1-3|83.2-2-07.0-02
3.006.1-3|83.2-2-07.0-03

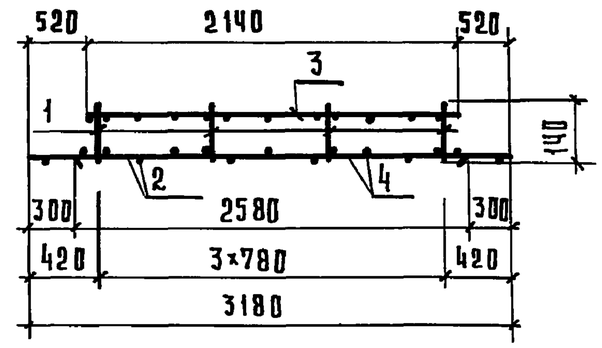

1-1

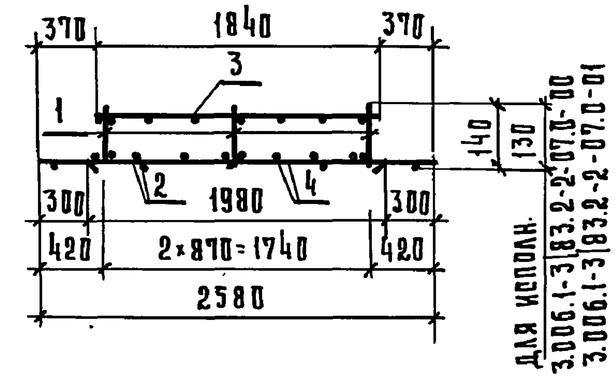

Рис. 3

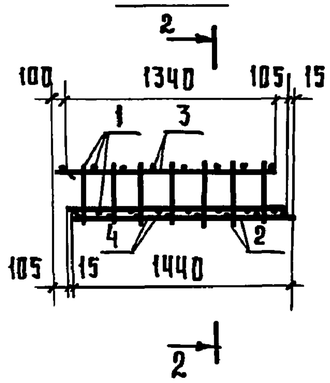

Рис. 4

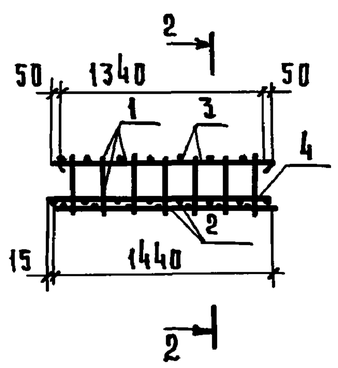

2-2

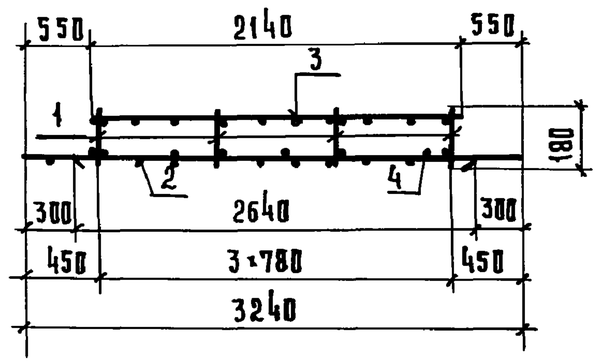

Рис. 5

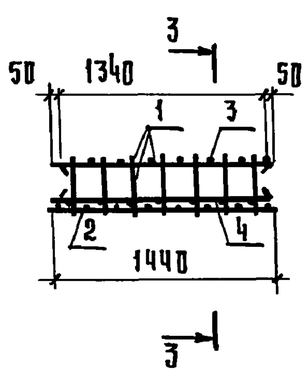

Рис. 6

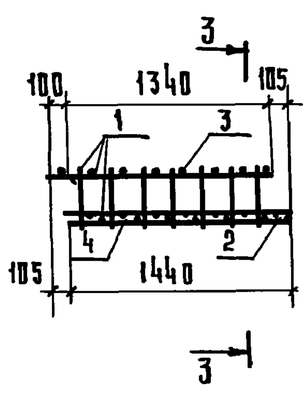

3-3

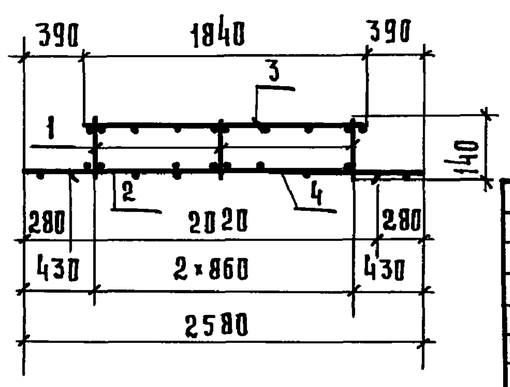

Обозначение	Марка	Рис.	Масса, кг
3.006-3|83.2-2-07.0	КП1-65	1	80,74
-01	КП1-66	2	73,72
-02	КП1-67	1	99,95
-03	КП1-68	2	90,85
-04	КП1-69	4	73,75
-05	КП1-70	3	65,43
-06	КП1-71	1	80,77
-07	КП1-72	2	73,75
-08	КП1-73	5	39,69
-09	КП1-74	6	37,19

Нач.отд.	Козеева	
Гл.спец.	Афонин	
Н.контр.	Мельникова	
Гл.инж.пр.	Перегудов А	
Инж.	Бахмурова	
Инж.	Мочульская	

3.006.1-3|83.2-2-07.0 СБ

Каркас пространственный КП1-65...КП1-74
Сборочный чертеж

Стадия	Масса	Масштаб
Р	см. табл.	
Лист	Листов 1	

Мосинжпроект

Инв.№ подл. | Подпись и дата | Взам.инв.№

Формат	Зона	Позиц.	Обозначение	Наименование	Кол. на испол. - 08.0															Примечание
					-	01	02	03	04	05	06	07	08	09	10	11	12	13	14	
				Документация																
А4			3.006.1-3/83.2-2-08.0 СБ1	Сборочный чертеж																
А4			-08.0 СБ2	Сборочный чертеж																
				Сборочные единицы																
А3		1	3.006.1-3/83.2-2-13.0-02	Каркас плоский КП1-3	8	8							6	6						8,11 кг
А3			-03	Каркас плоский КП1-4					8	8	5						6	6	4	8,15 кг
А3			-04	Каркас плоский КП1-5			5	5				5			4	4				9,60 кг
А4		3	3.006.1-3/83.2-2-14.0-14	Каркас плоский КП2-15	2	2							2	2						0,87 кг
А4		2	-15	Каркас плоский КП2-16	1	1														0,87 кг
А4		3	-18	Каркас плоский КП2-19					2	2							2	2		0,88 кг
А4		2	-19	Каркас плоский КП2-20					1	1										0,88 кг
А4		3	-20	Каркас плоский КП2-21			2	2				2			2	2				0,57 кг
А4		2	-22	Каркас плоский КП2-23			2	2				2								0,57 кг
А4		3	-27	Каркас плоский КП2-28							2								2	0,53 кг
А4		2	-28	Каркас плоский КП2-29							1									0,53 кг
А4		4	3.006.1-3/83.2-2-16.0-19	Сетка арматурная С20	1				1				1				1			34,37 кг
А4			-21	Сетка арматурная С22		1				1				1				1		45,46 кг
А4			-26	Сетка арматурная С27				1								1				34,78 кг
А4			-28	Сетка арматурная С29			1								1					26,46 кг
А4			-34	Сетка арматурная С35							1								1	13,98 кг
А4		5	3.006.1-3/83.2-2-17.0	Сетка арматурная С82									1	1			1	1		8,43 кг
А4			-02	Сетка арматурная С84											1	1				6,48 кг
А4			-03	Сетка арматурная С85															1	5,73 кг
А4			3.006.1-3/83.2-2-18.0-07	Сетка арматурная С94								1								42,62 кг
				Марка	КП1-75	КП1-76	КП1-77	КП1-78	КП1-79	КП1-80	КП1-81	КП1-82	КП1-83	КП1-84	КП1-85	КП1-86	КП1-87	КП1-88	КП1-89	

Инв. № подл. | Подпись и дата | Взам. инв. №

Нач. отд.	Козеева	
Гл. спец.	Афонин	
Н. контр.	Мельникова	
Гл. инж. пр.	Перегудова	
Инж.	Бахмурова	
Техн.	Верина	

3.006.1-3/83.2-2-08.0

Каркас пространственный КП1-75...КП1-89

Стадия	Лист	Листов
Р.		1

Мосинжпроект

Рис. 1
1-1

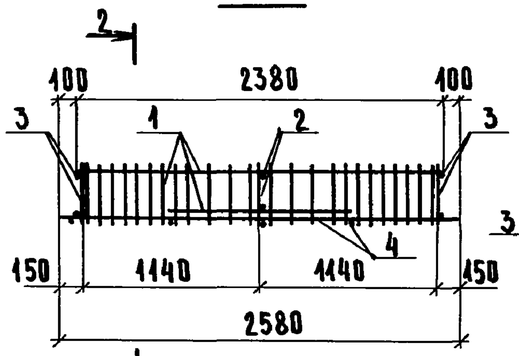

Рис. 2
1-1

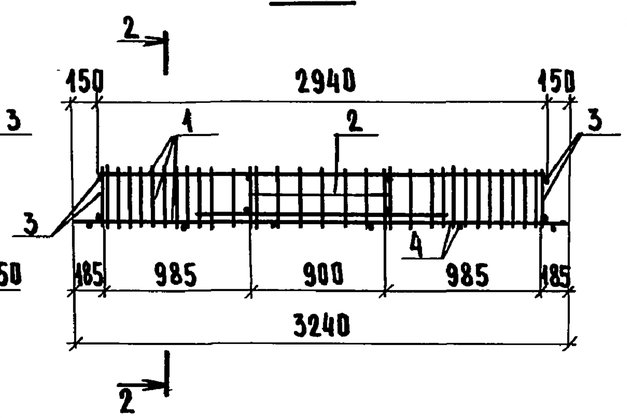

2-2

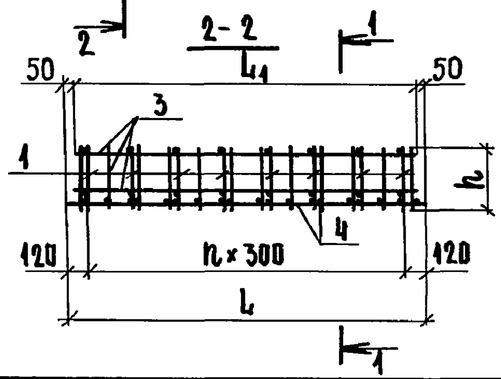

Обозначение	Марка	Рис.	Размеры, мм L	L1	h	n	Масса, кг
3.006.1-3/83. 2-2-08.0	КП1-75	1	2340	2240	130	7	101,86
-01	КП1-76						112,65
-02	КП1-77	2	1440	1340	180	4	76,74
-03	КП1-78						85,06
-04	КП1-79	1	2340	2240	140	7	102,21
-05	КП1-80						113,00
-06	КП1-81	1	1440	1340	140	4	56,32
-07	КП1-82	2			180		92,90

3.006.1-3/83. 2-2-08.0 СБ1

Нач.отд.	Козеева		
Гл.спец.	Афонин		
Н.контр.	Мельникова		
Гл.инж.пр.	Перегудова		
Инж.	Бахмурова		
Инж.	Мочульская		

Каркас пространственный КП1-75...КП1-82. Сборочный чертеж

Стадия	Масса	Масштаб
Р.	см. табл.	
Лист	Листов 1	

Мосинжпроект

Взам. инв. № | Подпись и дата | Инв. № подл.

Рис. 3
1-1

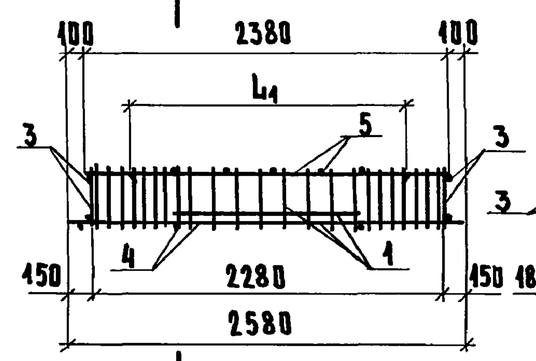

Рис. 4
1-1

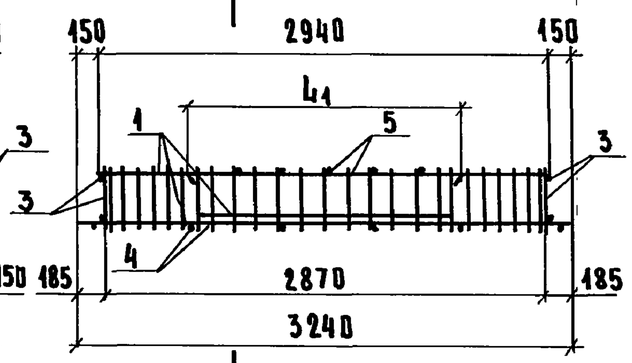

2-2

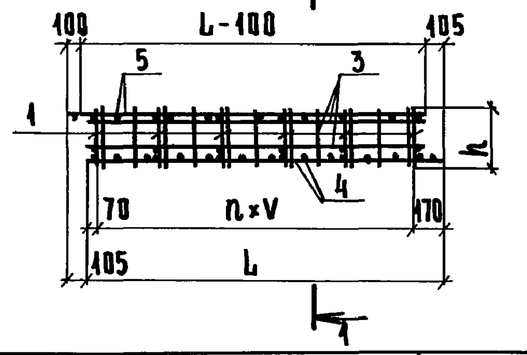

Обозначение	Марка	Рис.	Размеры, мм L	L1	h	V	n	Масса, кг
3.006.1-3/83. 2-2-08.0-08	КП1-83	3	2340	1800	130	420	5	93,20
-09	КП1-84							103,99
-10	КП1-85	4	1440	2200	180	400	3	72,48
-11	КП1-86							80,80
-12	КП1-87	3	2340	1800	140	420	5	93,46
-13	КП1-88							104,25
-14	КП1-89		1440	1980		400	3	53,37

3.006.1-3/83. 2-2-08.0 СБ2

Нач.отд.	Козеева		
Гл.спец.	Афонин		
Н.контр.	Мельникова		
Гл.инж.пр.	Перегудова		
Инж.	Бахмурова		
Инж.	Мочульская		

Каркас пространственный КП1-83...КП1-89. Сборочный чертеж

Стадия	Масса	Масштаб
Р.	см. табл.	
Лист	Листов 1	

Мосинжпроект

Взам. инв. № | Подпись и дата | Инв. № подл.

Инв. № подл.	Подпись и дата	Взам. инв. №

Формат	Зона	Позиц.	Обозначение	Наименование	Кол. на испол.-09.0										Примеч.
					-	01	02	03	04	05	06	07	08	09	
				Документация											
А4			3.006.1-3/83.2-2-09.0 СБ	Сборочный чертеж											
				Сборочные единицы											
А4		1	3.006.1-3/83.2-2-14.0-01	Каркас плоский КР2-2	3	3	3					3			0,98кг
А4			-04	Каркас плоский КР2-5						3	3				1,03кг
А4			-05	Каркас плоский КР2-6				3	3				3	3	1,03кг
А4		2	3.006.1-3/83.2-2-16.0-35	Сетка арматурная С36	1							1	1	1	17,28кг
А4			-36	Сетка арматурная С37		1	1	1		1	1				20,76кг
А4			-37	Сетка арматурная С38					1						29,46кг
А4		3	-59	Сетка арматурная С60	1	1								1	12,60кг
А4			-60	Сетка арматурная С61			1	1	1			1	1		19,32кг
А4			-61	Сетка арматурная С62							1				20,92кг
А4			-62	Сетка арматурная С63						1					28,92кг
				Марка	КП2-1	КП2-2	КП2-3	КП2-4	КП2-5	КП2-6	КП2-7	КП2-8	КП2-9	КП2-10	

Нач.отд.	Козеева	
Гл.спец.	Афонин	
Н.контр.	Мельникова	
Гл.инж.пр.	Перегудова	
Инж.	Бахмурова	
Инж.	Максимова	

3.006.1-3/83.2-2-09.0

Каркас пространственный КП2-1...КП2-10

Стадия	Лист	Листов
Р.		1

Мосинжпроект

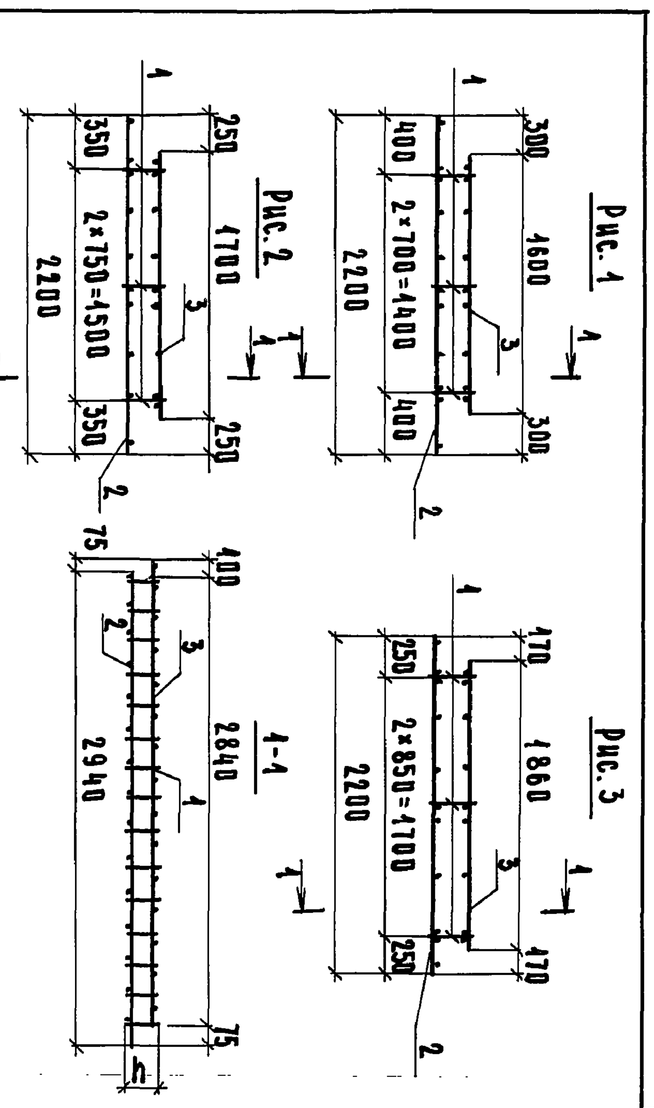

Обозначение	Марка	Рис.	h, мм	Масса, кг
3.006.1-3/83.2-2-09.0-01	КП2-1	1	80	32,82
-02	КП2-2			36,30
-03	КП2-3	2		43,02
-04	КП2-4			43,17
-05	КП2-5		400	54,87
-06	КП2-6	3		52,77
-07	КП2-7			44,77
-08	КП2-8	2	80	39,54
-09	КП2-9		400	39,69
	КП2-10	1		32,97

Инв. № подл.	Подпись и дата	Взам. инв. №

Нач.отд.	Козеева	
Гл.спец.	Афонин	
Н.контр.	Мельникова	
Гл.инж.пр.	Перегудова	
Инж.	Бахмурова	
Инж.	Максимова	

3.006.1-3/83.2-2-09.0 СБ

Каркас пространственный КП2-1...КП2-10 Сборочный чертеж

Стадия	Масса	Масштаб
Р.	см. табл.	

Лист	Листов
	1

Мосинжпроект

Инв.№ подл.	Подпись и дата	Взам. инв.№

Формат	Зона	Позиц.	Обозначение	Наименование	Кол. на испол.-10.0										Примеч.
					-	01	02	03	04	05	06				
				Документация											
А3			3.006.1-3/83.2-2-10.0 СБ	Сборочный чертеж											
				Сборочные единицы											
А4		1	3.006.1-3/83.2-2-14.0-05	Каркас плоский КР2-6						3	3				1,03кг
А4			-23	Каркас плоский КР2-24				3	3						0,53кг
А4			-24	Каркас плоский КР2-25	3		3								0,85кг
А4			-25	Каркас плоский КР2-26		3									0,85кг

Нач.отд.	Козеева	Козеев	
Гл.спец.	Афонин		
Н.контр.	Мельникова		
Гл.инж.пр.	Перегудова		
Ст.инж.	Мельникова		
Инж.	Бахмурова	Бахм	

3.006.1-3/83.2-2-10.0

Каркас пространственный КП2-11... КП2-17

Стадия	Лист	Листов
Р.	1	2

Мосинжпроект

Инв.№ подл.	Подпись и дата	Взам. инв.№

Формат	Зона	Позиц.	Обозначение	Наименование	Кол. на испол.-10.0										Примеч.
					-	01	02	03	04	05	06				
А4		2	3.006.1-3/83.2-2-16.0-38	Сетка арматурная С39	1	1	1								14,03кг
А4			-39	Сетка арматурная С40				1	1						8,64кг
А4			-40	Сетка арматурная С41						1					19,62кг
А4		3	-63	Сетка арматурная С64	1										15,69кг
А4			-64	Сетка арматурная С65		1									24,48кг
А4			-65	Сетка арматурная С66			1								17,85кг
А4			-67	Сетка арматурная С68				1							12,62кг
А4			-69	Сетка арматурная С70					1						23,22кг
А4			-70	Сетка арматурная С71						1					16,22кг
А4			-71	Сетка арматурная С72							1				23,74кг
А4		2	3.006.1-3/83.2-2-18.0-11	Сетка арматурная С98							1				24,60кг
				Марка	КП2-11	КП2-12	КП2-13	КП2-14	КП2-15	КП2-16	КП2-17				

3.006.1-3/83.2-2-10.0

Лист 2

20970-02 21

Рис.1

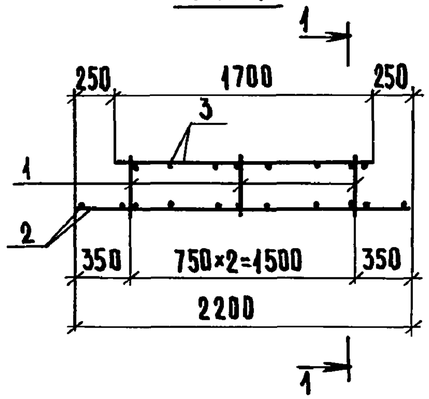

Рис.2

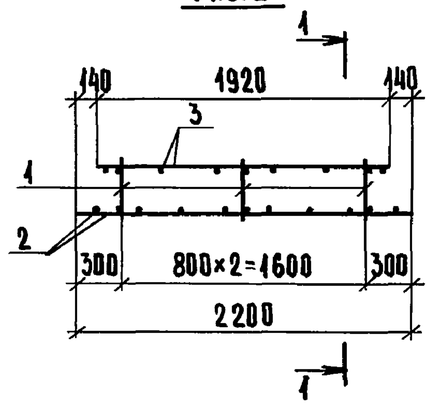

1-1

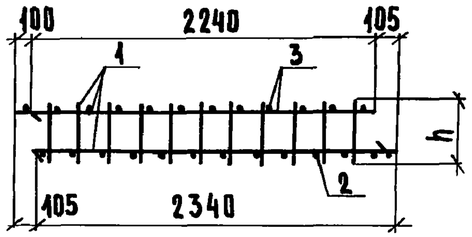

Рис.3

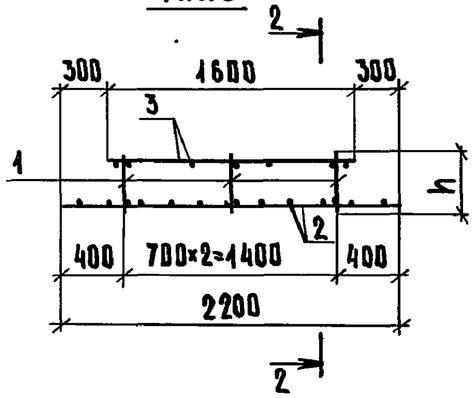

2-2

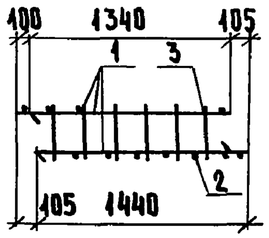

Рис. 4

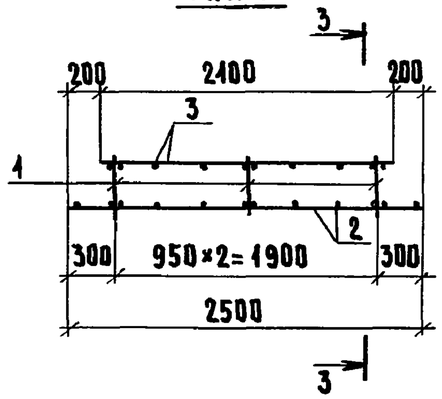

3-3

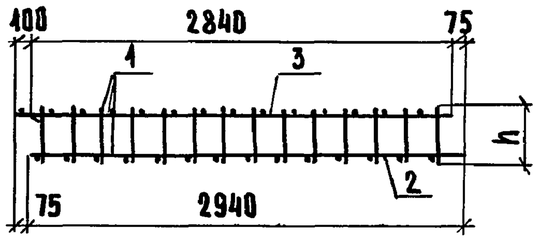

Обозначение	Марка	Рис.	h, мм	Масса, кг
3.006.1-3/83-2-2-10.0	КП 2-11	1	120	32,27
-01	КП 2-12	2		41,06
-02	КП 2-13			34,43
-03	КП 2-14	3	150	22,85
-04	КП 2-15			33,45
-05	КП 2-16	4	100	38,93
-06	КП 2-17			48,43

Нач.отд.	Козеева	
Гл.спец.	Афонин	
Н.контр.	Мельникова	
Гл.инж.пр.	Перегудова	
Ст. инж.	Мельникова	
Инж.	Бахмурова	

3.006.1-3/83.2-2-10.0 СБ

Каркас пространственный КП 2-11...КП 2-17. Сборочный чертеж

Стадия	Масса	Масштаб
Р	см. табл.	
Лист	Листов 1	

Мосинжпроект

Взам.инв.№ | Подпись и дата | Инв.№подл.

Инв.№подл.	Подпись и дата	Взам.инв.№

Формат	Зона	Позиц.	Обозначение	Наименование	Кол. на испол.-11.0										Примеч.
					-	01	02	03	04	05	06	07	08	09	
				Документация											
А3			3.006.1-3/83.2-2-11.0 СБ	Сборочный чертеж											
				Сборочные единицы											
А4		1	3.006.1-3/83.2-2-14.0-23	Каркас плоский КР2-24						3					0,53кг
А4			-24	Каркас плоский КР2-25	3		3					4	4		0,85кг
А4			-25	Каркас плоский КР2-26		3		3	3					4	0,85кг
А4			-32	Каркас плоский КР2-33							3				0,53кг

Нач.отд.	Козеева		3.006.1-3/83.2-2-11.0
Гл.спец.	Афонин		Каркас пространственный КП2-18...КП2-27
Н.контр.	Мельникова		Стадия: Р. Лист: 1 Листов: 2
Гл.инж.пр.	Перегудова		Мосинжпроект
Ст.инж.	Мельникова		
Инж.	Бахмурова		

Инв.№подл.	Подпись и дата	Взам.инв.№

Формат	Зона	Позиц.	Обозначение	Наименование	Кол. на испол.-11.0										Примеч.
					-	01	02	03	04	05	06	07	08	09	
А4		2	3.006.1-3/83.2-2-16.0-22	Сетка арматурная С23								1			29,22кг
А4			-41	Сетка арматурная С42		1									23,47кг
А4			-42	Сетка арматурная С43			1	1	1						16,06кг
А4			-43	Сетка арматурная С44						1	1				9,84кг
А4		3	-72	Сетка арматурная С73	1		1								19,28кг
А4			-73	Сетка арматурная С74		1		1							26,56кг
А4			-74	Сетка арматурная С75					1						39,46кг
А4			-75	Сетка арматурная С76						1					24,31кг
А4			-76	Сетка арматурная С77							1				30,55кг
А4			-77	Сетка арматурная С78								1	1		22,69кг
А4			-78	Сетка арматурная С79										1	31,27кг
А4		2	3.006.1-3/83.2-2-18.0-03	Сетка арматурная С90									1	1	35,10кг
А4			-12	Сетка арматурная С99	1										18,06кг

Марка	КП2-18	КП2-19	КП2-20	КП2-21	КП2-22	КП2-23	КП2-24	КП2-25	КП2-26	КП2-27

3.006.1-3/83.2-2-11.0 Лист 2

Рис.1

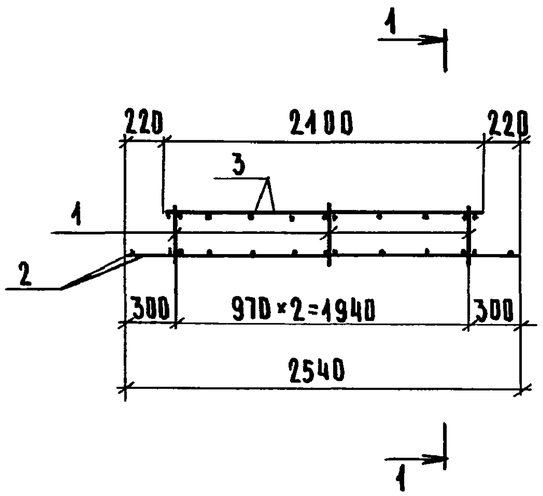

Рис. 2

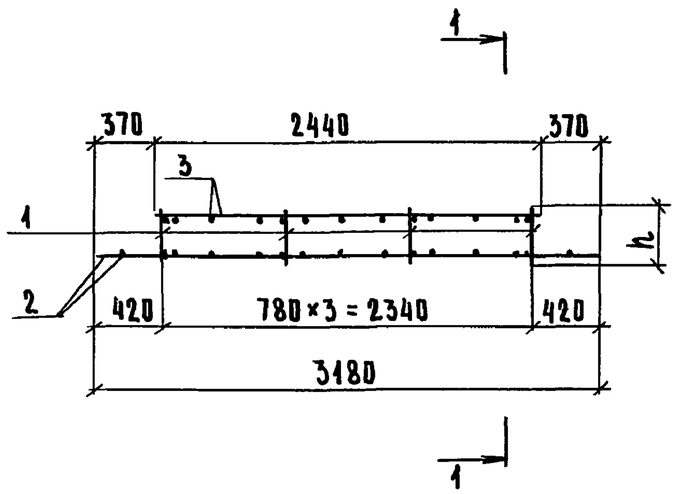

1-1

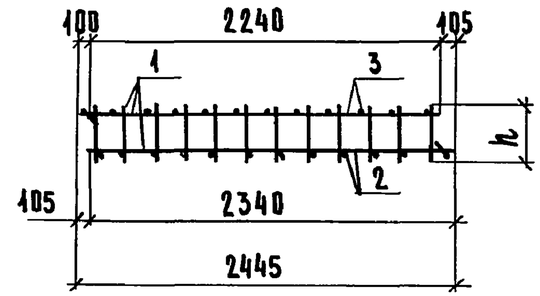

Рис.3

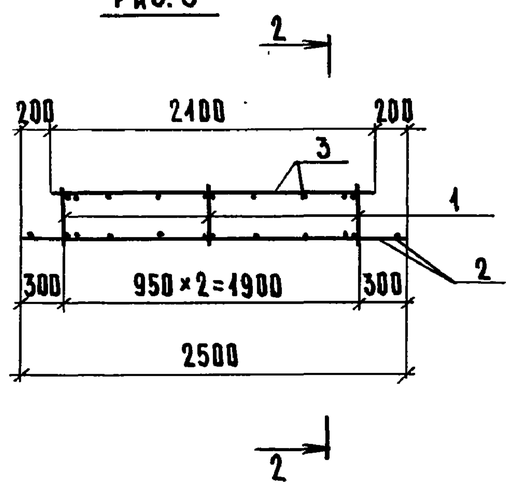

2-2

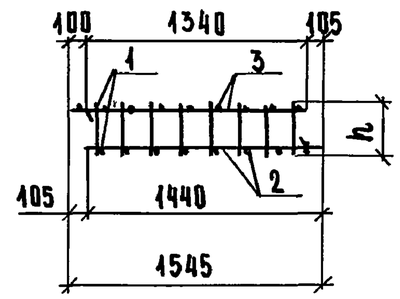

Обозначение	Марка	Рис.	h, мм	Масса, кг
3.006.1-3/83. 2-2-11.0	КП2 -18	1	120	39,89
-01	КП2 -19			52,58
-02	КП2 -20			37,89
-03	КП2 -21			45,17
-04	КП2 -22			58,07
-05	КП2 -23	3	150	35,74
-06	КП2 -24			41,95
-07	КП2 -25	2	120	55,34
-08	КП2 -26			64,19
-09	КП2 -27			69,77

Нач.отд.	Козеева		
Гл.спец.	Афонин		
Н.контр.	Мельникова		
Гл.инж.пр.	Перегудова		
Ст.инж.	Мельникова		
Инж.	Максимова		

3.006.1-3/83. 2-2-11.0 СБ

Каркас пространственный КП2-18...КП2-27. Сборочный чертеж

Стадия	Масса	Масштаб
Р.	см. табл.	
Лист	Листов 1	

Мосинжпроект

Инв.№подл. | Подпись и дата | Взам.инв.№

Инв.№ подл.	Подпись и дата	Взам. инв.№

Формат	Зона	Позиц.	Обозначение	Наименование	Кол. на испол.-12.0										Примеч.
					–	01	02	03	04	05	06				
				Документация											
А3			3.006.1-3/83.2-2-12.0 СБ	Сборочный чертеж											
				Сборочные единицы											
А4		1	3.006.1-3/83.2-2-14.0-01	Каркас плоский КР2-6					3						1,03кг
А4			-23	Каркас плоский КР2-24				4			3				0,53кг
А4			-25	Каркас плоский КР2-26						3					0,85кг
А4			-27	Каркас плоский КР2-28	4	4	4								0,53кг

Нач.отд.	Козеева		3.006.1-3/83.2-2.12.0
Гл.спец.	Афонин		Каркас пространственный КП 2-28...КП 2-34
Н.контр.	Мельникова		Стадия: Р. Лист: 1 Листов: 2
Гл.инж.пр.	Перегудова		Мосинжпроект
Ст.инж.	Мельникова		
Инж.	Бахмурова		

Инв.№ подл.	Подпись и дата	Взам. инв.№

Формат	Зона	Позиц.	Обозначение	Наименование	Кол. на испол.-12.0										Примеч.
					–	01	02	03	04	05	06				
А4		2	3.006.1-3/83.2-2-16.0-35	Сетка арматурная С36					1						17,28кг
А4			-38	Сетка арматурная С39						1					14,03кг
А4			-39	Сетка арматурная С40							1				8,64кг
А4			-44	Сетка арматурная С45	1	1									25,19кг
А4			-45	Сетка арматурная С46			1								18,23кг
А4		3	-62	Сетка арматурная С63					1						28,92кг
А4			-66	Сетка арматурная С67						1					36,60кг
А4			-68	Сетка арматурная С69							1				16,11кг
А4			-79	Сетка арматурная С80	1		1								19,25кг
А4			-80	Сетка арматурная С81		1		1							28,73кг
А4		2	3.006.1-3/83.2-2-18.0-14	Сетка арматурная С101				1							22,21кг
				Марка	КП2-28	КП2-29	КП2-30	КП2-31	КП2-32	КП2-33	КП2-34				

3.006.1-3/83.2-2.12.0 Лист 2

Рис. 1

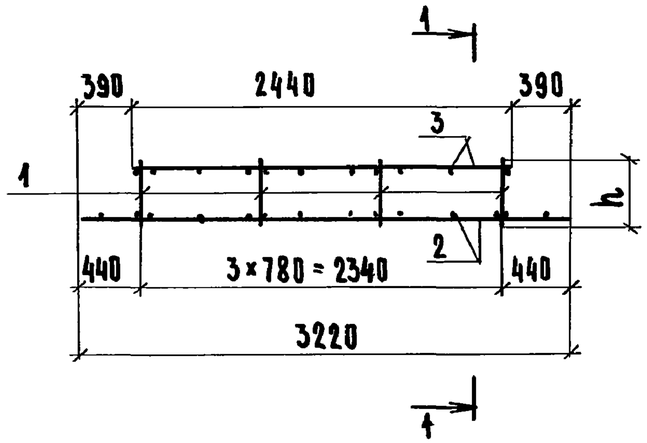

Рис. 2

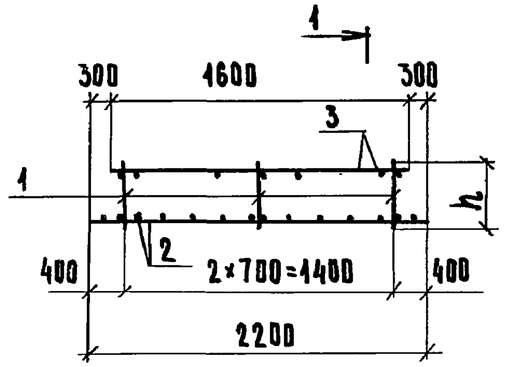

1-1

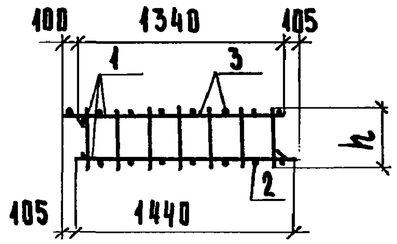

Рис. 3

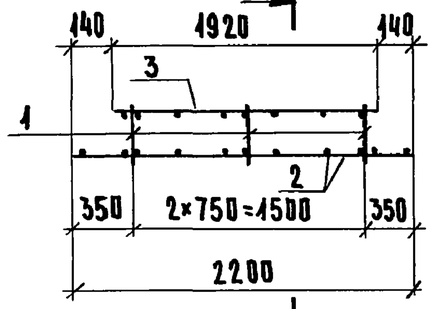

2-2

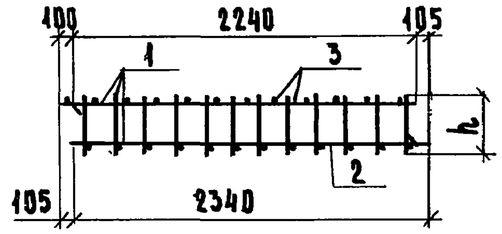

Рис. 4

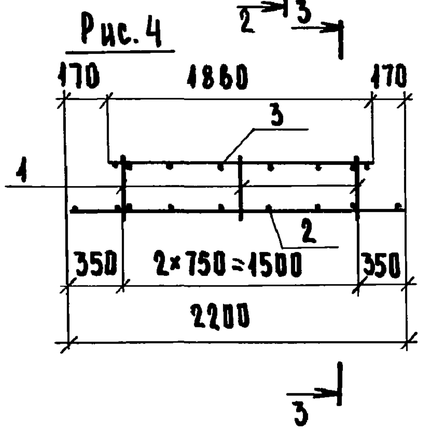

3-3

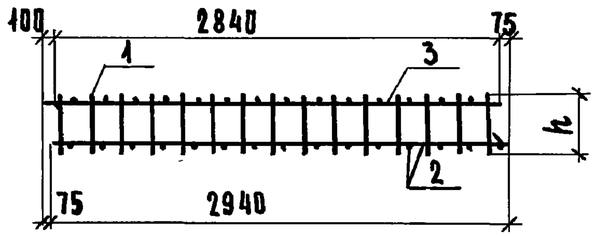

Обозначение	Марка	Рис.	h, мм	Масса, кг
3.006.1-3/83. 2-2-12.0	КП 2-28	1	140	46,56
-01	КП 2-29			56,04
-02	КП 2-30		150	39,60
-03	КП 2-31			53,06
-04	КП 2-32	4	100	49,29
-05	КП 2-33	3	120	53,18
-06	КП 2-34	2	150	26,34

Нач.отд.	Козеева		
Гл.спец.	Афонин		
Н.контр.	Мельникова		
Гл.инж.пр.	Перегудова		
Ст.инж.	Мельникова		
Инж.	Максимова		

3.006.1-3/83. 2-2-12.0 СБ

Каркас пространственный КП2-28...КП2-34. Сборочный чертеж.

Стадия	Масса	Масштаб
Р	см. табл.	
Лист	Листов 1	

Мосинжпроект

Инв.№ подл. | Подпись и дата | Взам.инв.№

Инв.№ подл.	Подпись и дата	Взам.инв.№

Формат	Зона	Позиц.	Обозначение	Наименование	Кол. на испол.-13.0										Примеч.
					-	01	02	03	04						
				Документация											
А3			3.006.1-3/83.2-2-13.0 СБ	Сборочный чертеж											
				Детали											
				Стержни											
				Сталь класса А-III ГОСТ 5781-82											
Б4		1	3.006.1-3/83.2-2-00.1	⌀ 10 ℓ=2040	1										1,26кг
			-001	⌀ 12 ℓ=2040		1									1,81кг
			-002	⌀ 14 ℓ=3240					1						3,92кг
			-003	⌀ 14 ℓ=2580			1	1							3,12кг

Нач.отд.	Козеева		3.006.1-3/83.2-2-13.0
Гл.спец.	Афонин		Каркас плоский КР1-1 ... КР1-5
Н.контр.	Мельникова		Стадия: Р. Лист: 1 Листов: 2
Гл.инж.пр.	Перегудова		Мосинжпроект
Ст.инж.	Мельникова		
Инж.	Бахмурова		

Инв.№ подл.	Подпись и дата	Взам.инв.№

Формат	Зона	Позиц.	Обозначение	Наименование	Кол. на испол.-13.0										Примеч.
				Сталь класса А-III ГОСТ 5781-82											
Б4		2	3.006.1-3/83.2-2-00.1-004	⌀ 10 ℓ=2240	1										1,38кг
			-005	⌀ 12 ℓ=2240		1									1,99кг
			-006	⌀ 14 ℓ=2240					1						2,71кг
			-007	⌀ 14 ℓ=1800			1	1							2,18кг
				Сталь класса А-III ГОСТ 5781-82											
Б4		3	3.006.1-3/83.2-2-00.1-008	⌀6 ℓ=120	21	21									0,027кг
			-009	⌀10 ℓ=2940					1						1,81кг
			-010	⌀12 ℓ=2380			1	1							2,11кг
				Сталь класса А-III ГОСТ 5781-82											
Б4		4	3.006.1-3/83.2-2-00.1-011	⌀6 ℓ=180					29						0,040кг
			-012	⌀6 ℓ=140				24							0,031кг
			-013	⌀6 ℓ=130			24								0,029кг
				Марка	КР1-1	КР1-2	КР1-3	КР1-4	КР1-5						

3.006.1-3/83.2-2-13.0 Лист 2

Рис.1

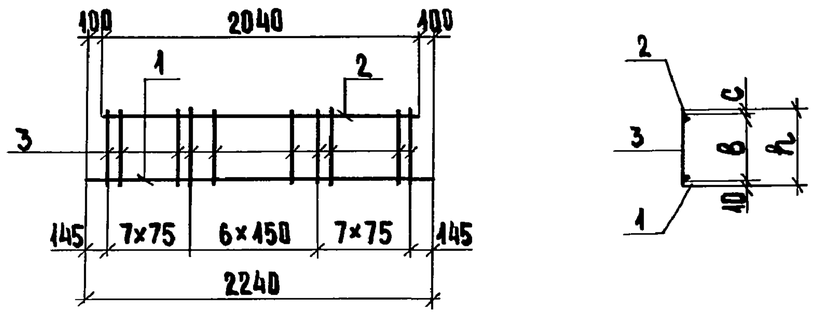

Рис.2

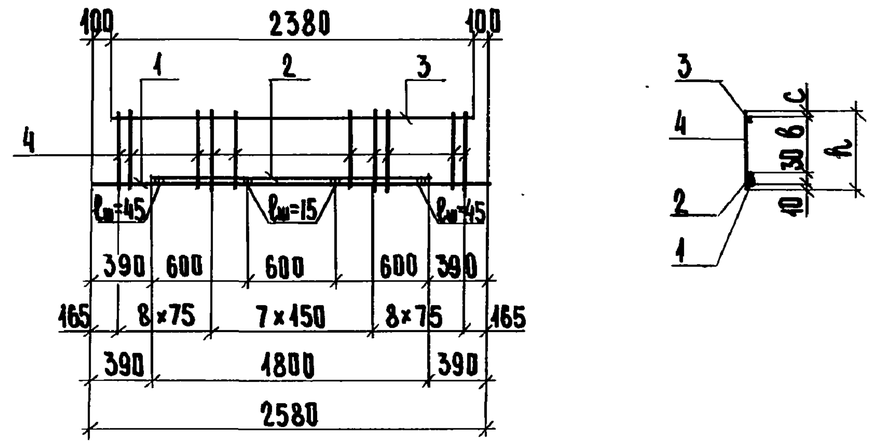

Рис.3

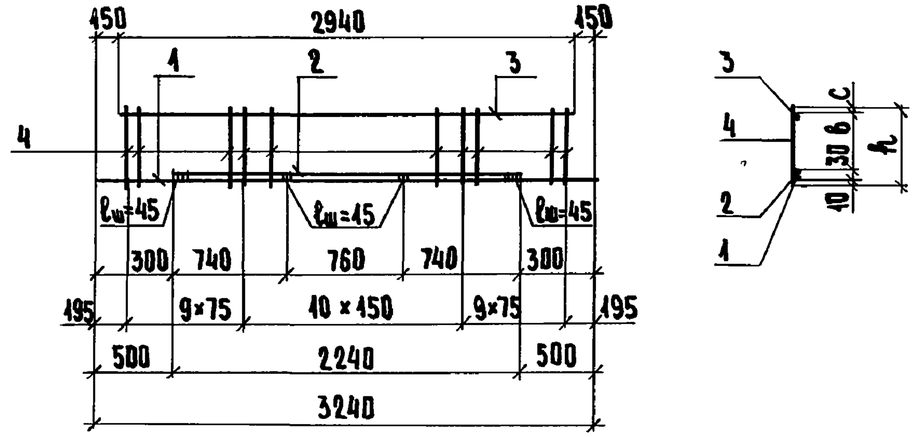

Обозначение	Марка	Рис.	Размеры, мм			Масса, кг
			в	с	h	
3.006.1-3/83.2-2-13.0	КР 1 - 1	1	100	10	120	3,21
-01	КР 1 - 2					4,37
-02	КР 1 - 3	2	80		130	8,11
-03	КР 1 - 4		90		140	8,15
-04	КР 1 - 5	3	130		180	9,60

Нач. отд.	Козеева		
Гл. спец.	Афонин		
Н. контр.	Мельникова		
Гл. инж. пр.	Перегудова		
Инж.	Бахмурова		
Техник	Верина		

3.006.1-3/83.2-2-13.0 СБ

Каркас плоский КР1-1 ... КР1-5
Сборочный чертеж

Стадия	Масса	Масштаб
Р	см. табл.	
Лист 1	Листов 2	

Мосинжпроект

Инв. № подл. | Подпись и дата | Взам. инв. №

Инв.№ подл.	Подпись и дата	Взам.инв.№

Формат	Зона	Позиц.	Обозначение	Наименование	Кол. на испол.-14.0										Примеч.
					–	01	02	03	04	05	06	07	08		
				Документация											
А4			3.006.1-3/83.2-2-14.0 СБ	Сборочный чертеж											
				Детали											
				Стержни											
				Сталь класса Вр-I ГОСТ 6727-80											
Б4		1	3.006.1-3/83.2-2-00.1-014	⌀5 ℓ = 2840	2	2	2	2	2	2	2	2	2		0,41 кг
				Сталь класса Вр-I ГОСТ 6727-80											
Б4		2	3.006.1-3/83.2-2-00.1-015	⌀5 ℓ = 110									15		0,016 кг
			-016	⌀5 ℓ = 100					15	15					0,014 кг
			-017	⌀5 ℓ = 90							15	15			0,013 кг
			-018	⌀5 ℓ = 80	15	15	15	15							0,011 кг
				Марка	КР2-1	КР2-2	КР2-3	КР2-4	КР2-5	КР2-6	КР2-7	КР2-8	КР2-9		

Нач.отд.	Козеева	
Гл.спец.	Афонин	
Н.контр.	Мельникова	
Гл.инж.пр	Перегудова	
Ст. инж.	Мельникова	
Инж.	Бахмурова	

3.006.1-3/83. 2-2-14.0

Каркас плоский КР2-1...КР2-34

Стадия	Лист	Листов
Р	1	4

Мосинжпроект

Инв.№ подл.	Подпись и дата	Взам.инв.№

Формат	Зона	Позиц.	Обозначение	Наименование	Кол. на испол.-14.0										Примеч.
					09	10	11	12	13	14	15	16	17		
				Документация											
А4			3.006.1-3/83.2-2-140 СБ	Сборочный чертеж											
				Детали											
				Стержни											
				Сталь класса Вр-I ГОСТ 6727-80											
Б4		1	3.006.1-3/83.2-2-00.1-014	⌀5 ℓ = 2840	2	2	2	2							0,41 кг
			-019	⌀5 ℓ = 2240					2	2	2	2	2		0,32 кг
				Сталь класса Вр-I ГОСТ 6727-80											
Б4		2	3.006.1-3/83.2-2-00.1-020	⌀5 ℓ = 140								12	12		0,020 кг
			-021	⌀5 ℓ = 130					12	12	12				0,019 кг
			-022	⌀5 ℓ = 120		15	15	15							0,017 кг
			-015	⌀5 ℓ = 110	15										0,016 кг
				Марка	КР2-10	КР2-11	КР2-12	КР2-13	КР2-14	КР2-15	КР2-16	КР2-17	КР2-18		

3.006.1-3/83. 2-2-14.0

Лист 2

20070-02

29

Инв.№ подл.	Подпись и дата	Взам.инв.№

Формат	Зона	Позиц.	Обозначение	Наименование	Кол. на испол-14.0 18	19	20	21	22	23	24	25	26		Примеч.
				Документация											
А4			3.006.1-3/83.2-2-14.0 СБ	Сборочный чертеж											
				Детали											
				Стержни											
				Сталь класса Вр-I ГОСТ 6727-80											
Б4		1	3.006.1-3/83.2-2-01.- 019	ф5 ℓ= 2240	2	2					2	2			0,32 кг
			-023	ф5 ℓ= 1340			2	2	2	2					0,19 кг
				Сталь класса Вр-I ГОСТ 6727-80											
Б4		2	3.006.1-3/83.2-2- 01. - 024	ф5 ℓ=180			7		7						0,026 кг
			-025	ф5 ℓ= 150				7		7					0,021 кг
			-020	ф5 ℓ=140	12	12							7		0,020 кг
			-022	ф5 ℓ=120							12	12			0,017 кг
				Марка	КР2-19	КР2-20	КР2-21	КР2-22	КР2-23	КР2-24	КР2-25	КР2-26	КР2-27		

3.006.1-3/83.2-2-14.0 Лист 3

Инв.№ подл.	Подпись и дата	Взам.инв.№

Формат	Зона	Позиц.	Обозначение	Наименование	Кол. на испол.-14.0 27	28	29	30	31	32	33				Примеч.
				Документация											
А4			3.006.1-3/83.2-2-14.0 СБ	Сборочный чертеж											
				Детали											
				Стержни											
				Сталь класса Вр-I ГОСТ 6727-80											
Б4		1	3.006.1-3/83.2-2-00.1- 019	ф5 ℓ= 2240				2	2		2				0,32 кг
			- 023	ф5 ℓ= 1340	2	2	2			2					0,19 кг
				Сталь класса Вр-I ГОСТ 6727-80											
Б4		2	3.006.1-3/83.2-2-00.1- 024	ф5 ℓ= 180				12							0,026 кг
			- 025	ф5 ℓ= 150					12	7					0,021 кг
			- 020	ф5 ℓ= 140	7	7	7								0,020 кг
			- 022	ф5 ℓ= 120							12				0,017 кг
				Марка	КР2-28	КР2-29	КР2-30	КР2-31	КР2-32	КР2-33	КР2-34				

3.006.1-3/83.2-2-14.0 Лист 4

20970-02 ЭО

Рис. 1

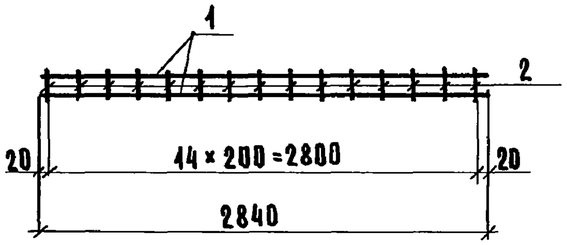

Рис. 2

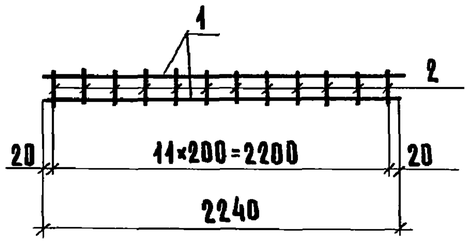

Рис. 3

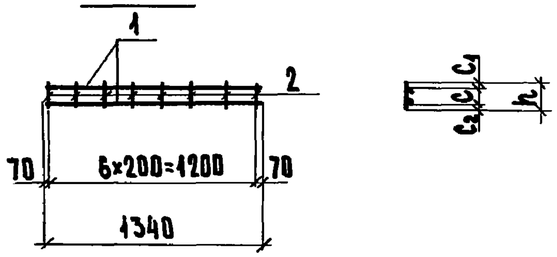

Обозначение	Марка изделия	Рис.	Размеры, мм h	C	C_1	C_2	Масса, кг
3.006.1-3/83.2-2-14.0	КР 2-1	1	80	50	45	45	0,98
-01	КР 2-2			40	20	20	0,98
-02	КР 2-3			45	45		0,98
-03	КР 2-4		80	35	20	25	0,98
-04	КР 2-5		100	55			1,03
-05	КР 2-6			60		20	1,03

Нач.отд.	Козеева		
Гл.спец.	Афонин		
Н.контр.	Мельникова		
Гл.инж.пр.	Перегудова		
Ст.инж.	Мельникова		
Инж.	Климачева		

3.006.1-3/83. 2-2-14.0 СБ

Каркас плоский КР 2-1..., КР 2-34 Сборочный чертеж

Стадия	Масса	Масштаб
Р	см. табл.	
Лист 1	Листов 2	

Мосинжпроект

Взамен.инв.№ | Подпись и дата | Инв.№ подл.

Продолжение табл.

Обозначение	Марка изделия	Рис.	Размеры, мм h	C	C_1	C_2	Масса, кг
3.006.1-3/83.2-2-14.0-06	КР 2-7	1	90	50	20	20	1,01
-07	КР 2-8			45		25	1,01
-08	КР 2-9		110	70		20	1,06
-09	КР 2-10			65		25	1,06
-10	КР 2-11		120	75			1,07
-11	КР 2-12			80		20	1,07
-12	КР 2-13			70	25	25	1,07
-13	КР 2-14	2	130	85	20		0,87
-14	КР 2-15			80	25		0,87
-15	КР 2-16			65		40	0,87
-16	КР 2-17		140	100	20	20	0,88
-17	КР 2-18			95		25	0,88
-18	КР 2-19			90	25		0,88
-19	КР 2-20			75		40	0,88
-20	КР 2-21	3	180	135	20	25	0,57
-21	КР 2-22		150	110		20	0,53
-22	КР 2-23		180	120		40	0,57
-23	КР 2-24		150	105		25	0,53
-24	КР 2-25	2	120	80		20	0,85
-25	КР 2-26			75		25	0,85
-26	КР 2-27	3	140	100		20	0,53
-27	КР 2-28			90	25	25	0,53
-28	КР 2-29			75		40	0,53
-29	КР 2-30			95	20	25	0,53
-30	КР 2-31	2	180	140	20	20	0,96
-31	КР 2-32		150	105		25	0,90
-32	КР 2-33	3		100		30	0,53
-33	КР 2-34	2	120	70	25	25	0,85

3.006.1-3/83.2-2-14.0 СБ

Лист 2

Взамен.инв.№ | Подпись и дата | Инв.№ подл.

Инв. № подл.	Подпись и дата	Взам. инв. №

Формат	Зона	Позиц.	Обозначение	Наименование	Кол. на испол. - 15.0										Примеч.
					-	01	02	03	04						
				Документация											
А4			3.006.1-3|83.2-2-15.0 СБ	Сборочный чертеж											
				Детали											
				Стержни											
				Сталь класса Вр-I ГОСТ 6727-80											
Б4		1	3.006.1-3|83.2-2-00.1-014	ф5 ℓ=2840	2	2									0,41 кг
			-019	ф5 ℓ=2240			2								0,32 кг
			-023	ф5 ℓ=1340				2	2						0,19 кг
				Сталь класса А-III ГОСТ 5781-82											
Б4		2	3.006.1-3|83.2-2-00.1-026	ф8 ℓ=380		15									0,15 кг
			-027	ф8 ℓ=330	15										0,13 кг
			-028	ф10 ℓ=540					9						0,33 кг
			-029	ф10 ℓ=480				7							0,30 кг
			-030	ф10 ℓ=430			12								0,27 кг
				Марка	КР3-1	КР3-2	КР3-3	КР3-4	КР3-5						

Нач. отд.	Козеева		
Гл. спец.	Афонин		
Н. контр.	Мельникова		
Гл. инж. пр.	Перегудова		
Ст. инж.	Мельникова		
Инж.	Климачева		

3.006.1-3\|83.2-2-15.0

Каркас плоский КР3-1... КР3-5

Стадия	Лист	Листов
Р		1

МОСИНЖПРОЕКТ

Инв. № подл.	Подпись и дата	Взам. инв. №

Рис. 1

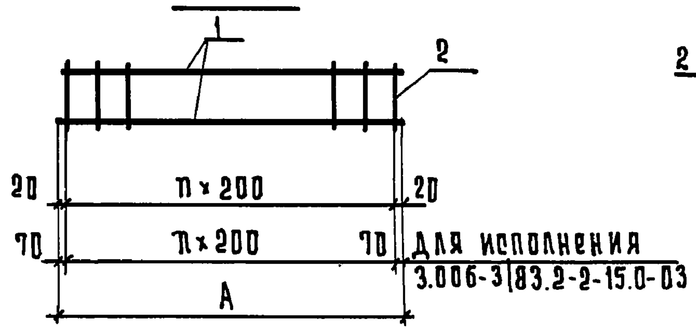

Рис. 2

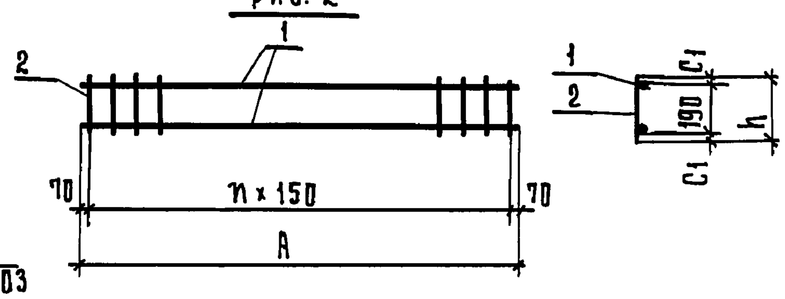

Обозначение	Марка элемента	Рис.	Размеры, мм A	h	C_1	n	Масса, кг
3.006.1-3|83.2-2-15.0	КР3-1	1	2840	330	70	14	2,77
-01	КР3-2		2840	380	95		3,07
-02	КР3-3		2240	430	120	11	3,88
-03	КР3-4		1340	480	145	6	2,48
-04	КР3-5	2	1340	540	175	8	3,35

Нач. отд.	Козеева	
Гл. спец.	Афонин	
Н. контр.	Мельникова	
Гл. инж. пр.	Перегудова	
Ст. инж.	Мельникова	
Инж.	Климачева	

3.006.1-3\|83.2-2-15.0 СБ.

Каркас плоский КР3-1... КР3-5. Сборочный чертеж.

Стадия	Масса	Масштаб
Р	см. табл.	
Лист	Листов 1	

МОСИНЖПРОЕКТ

Инв.№ подл.	Подпись и дата	Взам. инв.№

Формат	Зона	Позиц.	Обозначение	Наименование	Кол. на испол.-16.0										Примеч.
					-	01	02	03	04	05	06	07			
				Документация											
А4			3.006.1-3/83.2-2-16.0 СБ	Сборочный чертеж											
				Детали											
				Стержни											
				Сталь класса Вр-I ГОСТ 6727-80											
Б4		1	3.006.1-3/83.2-2-00.1-031	ф5 ℓ=2940	6	6	6	6	7	7	7	10			0,42кг
			-032	ф5 ℓ=1600	30										0,23кг
				Сталь класса А-III ГОСТ 5781-82											
Б4		2	3.006.1-3/83.2-2-00.1-033	ф8 ℓ=1900					16						0,75кг
			-034	ф10 ℓ=1900							29				1,17кг
			-035	ф10 ℓ=1600		15		29							0,99кг
			-036	ф12 ℓ=1940								29			1,72кг
			-037	ф12 ℓ=1900						15					1,69кг
			-038	ф12 ℓ=1600			15								1,42кг
				Марка	С1	С2	С3	С4	С5	С6	С7	С8			

Нач.отд.	Козеева	
Гл. спец.	Афонин	
Н. контр.	Мельникова	
Гл.инж.пр.	Перегудова	
Ст.инж.пр.	Мельникова	
Инж.	Бахмурова	

3.006.1-3/83.2-2-16.0

Сетка арматурная С1...С81

Стадия	Лист	Листов
Р.	1	12

Мосинжпроект

Инв.№ подл.	Подпись и дата	Взам. инв.№

Формат	Зона	Позиц.	Обозначение	Наименование	Кол. на испол.-16.0										Примеч.
					08	09	10	11	12	13	14	15	16	17	
				Документация											
А4			3.006.1-3/83.2-2-16.0 СБ	Сборочный чертеж											
				Детали											
				Стержни											
				Сталь класса Вр-I ГОСТ 6727-80											
Б4		1	3.006.1-3/83.2-2-00.1-031	ф5 ℓ=2940	10	8	8	8	11	11	9	9	9	13	0,42кг
				Сталь класса А-III ГОСТ 5781-82											
Б4		2	3.006.1-3/83.2-2-00.1-039	ф10 ℓ=2540							16	30			1,57кг
			-040	ф10 ℓ=2200		15		30							1,36кг
			-041	ф12 ℓ=2540									16	30	2,26кг
			-003	ф12 ℓ=2240					29	30					1,99кг
			-042	ф12 ℓ=2200			16								1,95кг
			-036	ф12 ℓ=1940	30										1,72кг
				Марка	С9	С10	С11	С12	С13	С14	С15	С16	С17	С18	

3.006.1-3/83.2-2-16.0

Лист
2

20970-02 33

Инв.№ подл.	Подпись и дата	Взам.инв.№

Формат	Зона	Позиц.	Обозначение	Наименование	Кол. на испол.-16.0										Примеч.
					18	19	20	21	22	23	24	25	26		
				Документация											
А4			3.006.1-3/83.2-2-16.0 СБ	Сборочный чертеж	X	X	X	X	X	X	X	X	X		
				Детали											
				Стержни											
				Сталь класса Вр-I ГОСТ 6727-80											
Б4		1	3.006.1-3/83.2-2-00.1-043	ф5 ℓ=2340					11	11					0,34кг
				Сталь класса А-I ГОСТ 5781-82											
			3.006.1-3/83.2-2-00.1-044	ф8 ℓ=2340	4	5	4	5			6	5			0,92кг
			-045	ф8 ℓ=1440									6		0,57кг
				Сталь класса А-III ГОСТ 5781-82											
Б4		2	3.006.1-3/83.2-2-00.1-046	ф10 ℓ=3180					13	24					1,96кг
			-047	ф10 ℓ=1980			13								1,22кг
			-048	ф12 ℓ=3180							13				2,82кг
			-049	ф12 ℓ=2580		13						13			2,29кг
			-050	ф12 ℓ=1980	13										1,76кг
			-002	ф14 ℓ=3240									8		3,92кг
			-003	ф14 ℓ=2580				13							3,12кг
				Марка	С19	С20	С21	С22	С23	С24	С25	С26	С27		

3.006.1-3/83.2-2-16.0 Лист 3

Инв.№ подл.	Подпись и дата	Взам.инв.№

Формат	Зона	Позиц.	Обозначение	Наименование	Кол. на испол.-16.0										Примеч.
					27	28	29	30	31	32	33	34			
				Документация											
А4			3.006.1-3/83.2-2-16.0 СБ	Сборочный чертеж	X	X	X	X	X	X	X	X			
				Детали											
				Стержни											
				Сталь класса Вр-I ГОСТ 6727-80											
Б4		1	3.006.1-3/83.2-2-00.1-043	ф5 ℓ=2340				11	9	9					0,34кг
				Сталь класса А-I ГОСТ 5781-82											
			3.006.1-3/83.2-2-00.1-044	ф8 ℓ=2340			5								0,92кг
			-045	ф8 ℓ=1440	5	6					4	5			0,57кг
Б4		2		Сталь класса А-III ГОСТ 5781-82											
			3.006.1-3/83.2-2-00.1-051	ф10 ℓ=2580			13			24		7			1,59кг
			-001	ф10 ℓ=2240				24							1,38кг
			-052	ф10 ℓ=2020							7				1,25кг
			-053	ф12 ℓ=3240		8									2,88кг
			-054	ф12 ℓ=2640	8										2,34кг
			-049	ф12 ℓ=2580					13						2,29кг
				Марка	С28	С29	С30	С31	С32	С33	С34	С35			

3.006.1-3/83.2-2-16.0 Лист 4

Инв.№ подл.	Подпись и дата	Взам.инв.№

Формат	Зона	Позиц.	Обозначение	Наименование	Кол. на испол.-16.0 35	36	37	38	39	40	41	42	43	44	Примеч.
				Документация											
А4			3.006.1 - 3/83.2-2-16.0 СБ	Сборочный чертеж											
				Детали											
				Стержни											
				Сталь класса Вр-I ГОСТ 6727-80											
Б4		1	3.006.1 - 3/83.2-2-00.1-031	⌀5 ℓ=2940	8	8	8			9					0,42 кг
			-043	⌀5 ℓ=2340				8			9	9			0,34 кг
			-055	⌀5 ℓ=1440					8				9	11	0,21 кг
				Сталь класса А-III ГОСТ 5781-82											
Б4		2	3.006.1 - 3/83.2-2-00.1-056	⌀8 ℓ=2540								13			1,00 кг
			-057	⌀8 ℓ=2500						16			8		0,99 кг
			-058	⌀8 ℓ=2200	16	20	30	13	8						0,87 кг
			-039	⌀10 ℓ=2540							13				1,57 кг
			-059	⌀12 ℓ=3220										8	2,86 кг
				Марка	С36	С37	С38	С39	С40	С41	С42	С43	С44	С45	

3.006.1 - 3/83.2-2-16.0 Лист 5

Инв.№ подл.	Подпись и дата	Взам.инв.№

Формат	Зона	Позиц.	Обозначение	Наименование	Кол. на испол.-16.0 45	46	47	48	49	50	51	52	53	54	Примеч.
				Документация											
А4			3.006.1 - 3/83.2-2-16.0 СБ	Сборочный чертеж											
				Детали											
				Стержни											
				Сталь класса Вр-I ГОСТ 6727-80											
Б4		1	3.006.1 - 3/83.2-2-00.1-031	⌀5 ℓ=2940		4	4	5	5	7	7				0,42 кг
			-043	⌀5 ℓ=2340								7	8	8	0,34 кг
			-055	⌀5 ℓ=1440	11										0,21 кг
				Сталь класса Вр-I ГОСТ 6727-80											
Б4		2	3.006.1 - 3/83.2-2-00.1-060	⌀5 ℓ=940		30									0,14 кг
				Сталь класса А-III ГОСТ 5781-82											
			3.006.1 - 3/83.2-2-00.1-061	⌀8 ℓ=2140									13		0,85 кг

3.006.1 - 3/83.2-2-16.0 Лист 6

Инв.№ подл.	Подпись и дата	Взам.инв.№

Формат	Зона	Позиц.	Обозначение	Наименование	Кол. на испол. - 16.0										Примеч.
					45	46	47	48	49	50	51	52	53	54	
				Сталь класса А-III ГОСТ 5781-82											
Б4		2	3.006.1-3|83.2-2-00.1-062	ф8 ℓ=1840						15					0,73 кг
			-063	ф8 ℓ=1240				15							0,49 кг
			-064	ф8 ℓ=940			15								0,37 кг
			-065	ф10 ℓ=3220	8										1,99 кг
			-066	ф10 ℓ=2140										13	1,32 кг
			-067	ф10 ℓ=1840							15	13			1,14 кг
			-068	ф10 ℓ=1240					15						0,77 кг
				Марка	С46	С47	С48	С49	С50	С51	С52	С53	С54	С55	

Инв.№ подл.	Подпись и дата	Взам.инв.№

Формат	Зона	Позиц.	Обозначение	Наименование	Кол. на испол. - 16.0										Примеч.
					55	56	57	58	59	60	61	62			
				Документация											
А4			3.006.1-3|83.2-2-16.0 СБ	Сборочный чертеж	X	X	X	X	X	X	X	X			
				Детали											
				Стержни											
				Сталь класса Вр-I ГОСТ 6727-80											
Б4		1	3.006.1-3|83.2-2-00.1-031	ф5 ℓ=2940					6	6	6	6			0,42 кг
			-043	ф5 ℓ=2340		6	7								0,34 кг
			-055	ф5 ℓ=1440				7							0,21 кг
				Сталь класса А-I ГОСТ 5781-82											
			3.006.1-3|83.2-2-00.1-045	ф8 ℓ=1440	8										0,57 кг

Инв.№ подл.	Подпись и дата	Взам.инв.№

Формат	Зона	Позиц.	Обозначение	Наименование		Кол. на испол.-16.0 55	56	57	58	59	60	61	62			Примеч.
				Сталь класса А-III ГОСТ 5781-82												
Б4		2	3.006.1-3/83.2-2-00.1-062	ф 8	ℓ=1840			13								0,73кг
			-069	ф 8	ℓ=1600					16						0,63кг
			-066	ф10	ℓ=2140	8										1,32кг
			-070	ф10	ℓ=1860							16				1,15кг
			-067	ф10	ℓ=1840				8							1,14кг
			-071	ф10	ℓ=1740		13									1,07кг
			-072	ф10	ℓ=1700						16					1,05кг
			-073	ф12	ℓ=1860								16			1,65кг
					Марка	С56	С57	С58	С59	С60	С61	С62	С63			

3.006.1-3/83.2-2-16.0 Лист 9

Инв.№ подл.	Подпись и дата	Взам.инв.№

Формат	Зона	Позиц.	Обозначение	Наименование		Кол. на испол.-16.0 63	64	65	66	67	68	69	70	71	72	Примеч.
				Документация												
А4			3.006.1-3/83.2-2-16.0 СБ	Сборочный чертеж												
				Детали												
				Стержни												
				Сталь класса Вр-I ГОСТ 6727-80												
Б4		1	3.006.1-3/83.2-2-00.1-031	ф5	ℓ=2940								7	7		0,42кг
			-043	ф5	ℓ=2340	6	7	7							7	0,34кг
			-055	ф5	ℓ=1440					6	6					0,21кг
				Сталь класса А-I ГОСТ 5781-82												
			3.006.1-3/83.2-2-00.1-098	ф6	ℓ=1440							6				0,32кг
			-044	ф8	ℓ=2340				7							0,92кг

3.006.1-3/83.2-2-16.0 Лист 10

ИНВ.№ ПОДЛ.	ПОДПИСЬ И ДАТА	ВЗАМ. ИНВ.№

Формат	Зона	Позиц.	Обозначение	Наименование		Кол. на испол.-16.0										Примеч.
						63	64	65	66	67	68	69	70	71	72	
				Сталь класса А-III ГОСТ 5781-82												
Б4		2	3.006.1-3/83.2-2-00.1-074	⌀8	ℓ=2100								16			0,83 кг
			-075	⌀10	ℓ=2100									16	13	1,30 кг
			-076	⌀10	ℓ=1920			13								1,19 кг
			-072	⌀10	ℓ=1700	13										1,05 кг
			-035	⌀10	ℓ=1600						15					0,99 кг
			-077	⌀12	ℓ=1920		13									1,70 кг
			-038	⌀12	ℓ=1600					8		15				1,42 кг
			-078	⌀14	ℓ=1920				13							2,32 кг
					Марка	С64	С65	С66	С67	С68	С69	С70	С71	С72	С73	

3.006.1-3/83.2-2-16.0

Лист 11

ИНВ.№ ПОДЛ.	ПОДПИСЬ И ДАТА	ВЗАМ. ИНВ.№

Формат	Зона	Позиц.	Обозначение	Наименование		Кол. на испол.-16.										Примеч.
						73	74	75	76	77	78	79	80			
				Документация												
А4			3.006.1-3/83.2-2-16.0 СБ	Сборочный чертеж												
				Детали												
				Стержни												
				Сталь класса Вр-I ГОСТ 6727-80												
Б4		1	3.006.1-3/83.2-2-00.1-043	⌀5	ℓ=2340	7				9	9					0,34 кг
			-055	⌀5	ℓ=1440							9				0,21 кг
				Сталь класса А-I ГОСТ 5781-82												
			3.006.1-3/83.2-2-00.1-044	⌀8	ℓ=2340		7									0,92 кг
			-045	⌀8	ℓ=1440			7	7				9			0,57 кг
				Сталь класса А-III ГОСТ 5781-82												
Б4		2	3.006.1-3/83.2-2-00.1-079	⌀10	ℓ=2440					13						1,51 кг
			-080	⌀12	ℓ=2440						13	8				2,17 кг
			-081	⌀12	ℓ=2100	13										1,86 кг
			-082	⌀14	ℓ=2440								8			2,95 кг
			-083	⌀14	ℓ=2100		13	8								2,54 кг
			-084	⌀16	ℓ=2100				8							3,32 кг
					Марка	С74	С75	С76	С77	С78	С79	С80	С81			

3.006.1-3/83.2-2-16.0

Лист 12

Инв.№ подл.	Подпись и дата	Взам.инв.№

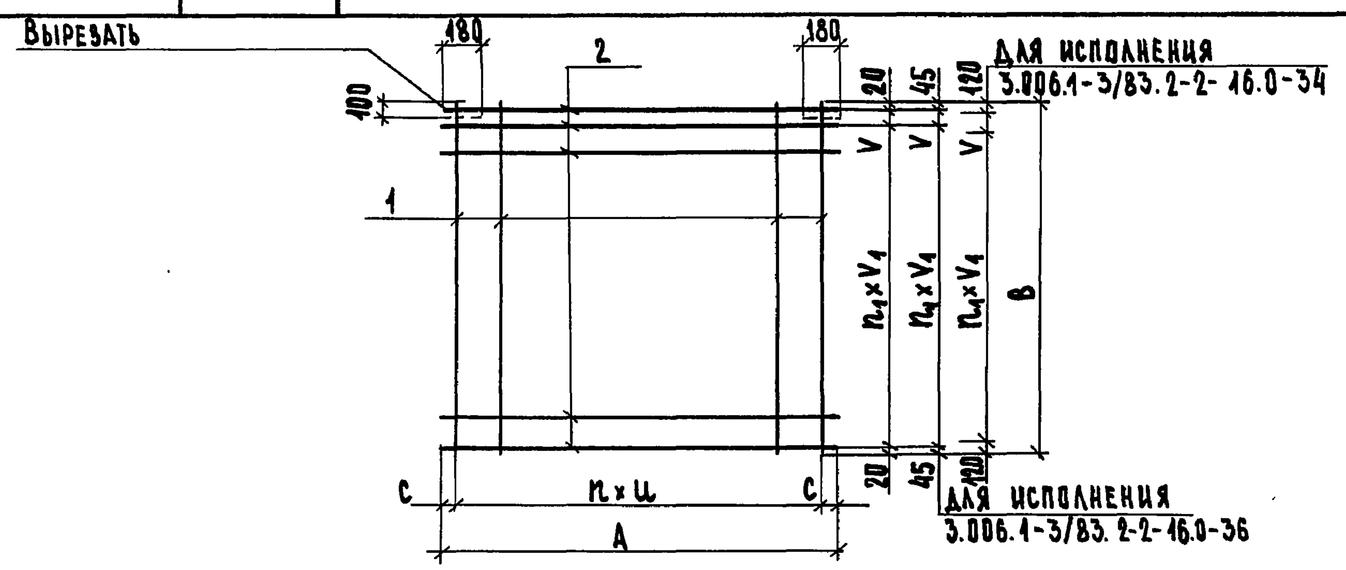

Обозначение	Марка	Размеры, мм						n	n_1	Масса, кг
		A	B	C	u	V	V_1			
3.006.1-3/83.2-2-16.0	С1	1600	2940	50	300	100	100	5	28	9,42
-01	С2					300	200		13	17,37

Нач.отд.	Козеева		
Гл.спец.	Афонин		
Н.контр.	Мельникова		
Гл.инж.пр.	Перегудова		
Ст.инж.	Мельникова		
Ст.инж.	Бобренева		

3.006.1-3/83.2-2-16.0 СБ

Сетка арматурная С1...С81 Сборочный чертеж

Стадия	Масса	Масштаб
Р.	см. табл.	
Лист 1	Листов 6	

Мосинжпроект

Инв.№ подл.	Подпись и дата	Взам.инв.№

Продолж. табл.

Обозначение	Марка	Размеры, мм						n	n_1	Масса, кг
		A	B	C	u	V	V_1			
3.006.1-3/83.2-2-16.0-02	С3	1600	2940	50	300	300	200	5	13	23,82
-03	С4					200	400		27	31,23
-04	С5	1900				100	200	6	14	14,94
-05	С6					300			13	28,29
-06	С7					200	400		27	36,87
-07	С8	1940		70	200			9		54,08
-08	С9					100			28	55,80
-09	С10	2200		50	300	300	200	7	13	23,76
-10	С11					400			14	34,56
-11	С12						400		28	44,46
-12	С13	2240		120	200	200		10	27	62,33
-13	С14					400			28	64,32
-14	С15	2540		70	300		200	8	14	28,90
-15	С16						400		28	50,88
-16	С17						200		14	39,94

3.006.1-3/83.2-2-16.0 СБ

Лист 2

Инв.№ подл.	Подпись и дата	Взам.инв.№

Продолж. табл.

Обозначение	Марка	Размеры, мм A	B	C	u	V	V_1	n	n_1	Масса, кг
3.006.1-3/83. 2-2-16.0-17	С 18	2540	2940	70	200	400	400	12	28	73,26
-18	С 19	1980	2340	90	600		200	3	11	26,56
-19	С 20	2580						4		34,37
-20	С 21	1980						3		19,54
-21	С 22	2580						4		45,16
-22	С 23	3180			300			10		29,22
-23	С 24						400		22	50,78
-24	С 25				600		200	5	11	42,18
-25	С 26	2580						4		34,37
-26	С 27	3240	1440	120		200		5	6	34,78
-27	С 28	2640						4		21,57
-28	С 29	3240						5		26,46
-29	С 30	2580	2340	90		400		4	11	25,27
-30	С 31	2240		120	200		400	10	22	36,86
-31	С 32	2580		90	300		200	8	11	32,83

Инв.№ подл.	Подпись и дата	Взам.инв.№

Продолж. табл.

Обозначение	Марка	Размеры, мм A	B	C	u	V	V_1	n	n_1	Масса, кг
3.006.1-3/83.2-2-16.0-32	С 33	2580	2340	90	300	400	400	8	22	41,22
-33	С 34	2020	1440	110	600	200	200	3	5	11,03
-34	С 35	2580		90				4	5	13,98
-35	С 36	2200	2940	50	300	400	200	7	14	17,28
-36	С 37					450	450		18	20,76
-37	С 38					400	400		28	29,46
-38	С 39		2340				200		11	14,03
-39	С 40		1440			200			6	8,64
-40	С 41	2500	2940			400		8	14	19,62
-41	С 42	2540	2340	70					11	23,47
-42	С 43									16,06
-43	С 44	2500	1440	50		200			6	9,81
-44	С 45	3220		110				10		25,19
-45	С 46									18,23
-46	С 47	940	2940	20		400	400	3	28	5,88
-47	С 48					300	200		13	7,23

Инв.№ подл.	Подпись и дата	Взам.инв.№

Продолж. табл.

Обозначение	Марка	Размеры, мм A	B	C	U	V	V_1	n	n_1	Масса, кг
3.006.1-3/83.2-2-16.0-48	С 49	1240	2940	20	300	300	200	4	13	9,45
-49	С 50									13,65
-50	С 51	1840						6		13,89
-51	С 52									20,04
-52	С 53		2340			400			11	17,20
-53	С 54	2140						7		13,77
-54	С 55									19,88
-55	С 56		1440			200			6	15,42
-56	С 57	1740	2340	120		400		5	11	15,95
-57	С 58	1840		20				6		11,87
-58	С 59		1440			200			6	10,59
-59	С 60	1600	2940	50		400		5	14	12,60
-60	С 61	1700		100						19,32
-61	С 62	1860		180						20,92
-62	С 63									28,92
-63	С 64	1700	2340	100					11	15,69
-64	С 65	1920		60				6		24,48

Инв.№ подл.	Подпись и дата	Взам.инв.№

Продолж. табл.

Обозначение	Марка	Размеры, мм A	B	C	U	V	V_1	n	n_1	Масса, кг
3.006.1-3/83.2-2-16.0-65	С 66	1920	2340	60	300	400	200	6	11	17,85
-66	С 67									36,60
-67	С 68	1600	1440	50		200		5	6	12,62
-68	С 69					400	400		13	16,11
-69	С 70									23,22
-70	С 71	2100	2940	150		400	200	6	14	16,22
-71	С 72									23,74
-72	С 73		2340						11	19,28
-73	С 74									26,56
-74	С 75									39,46
-75	С 76		1440			200			6	24,31
-76	С 77									30,55
-77	С 78	2440	2340	20		400		8	11	22,69
-78	С 79									31,27
-79	С 80		1440			200			6	19,25
-80	С 81									28,73

Инв.№ подл.	Подпись и дата	Взам. инв.№

Формат	Зона	Позиц.	Обозначение	Наименование	Кол. на испол.-17.0										Примеч.
					–	01	02	03	04						
				Документация											
А4			3.006.1-3/83.2-2-17.0 СБ	Сборочный чертеж											
				Детали											
				Стержни											
				Сталь класса Вр-I ГОСТ 6727-80											
Б4		1	3.006.1-3/83.2-2-00.1-031	ф5 ℓ = 2940					5						0,42 кг
			-043	ф5 ℓ = 2340	6	5									0,34 кг
			-055	ф5 ℓ = 1440			6	5							0,21 кг
Б4		2		Сталь класса А-III ГОСТ 5781-82											
			-058	ф8 ℓ = 2200			6								0,87 кг
			-085	ф8 ℓ = 1980				6							0,78 кг
			-086	ф8 ℓ = 1800	9										0,71 кг
			-069	ф8 ℓ = 1600		9			11						0,63 кг
				Марка	С82	С83	С84	С85	С86						

Нач.отд.	Козеева	
Гл.спец.	Афонин	
Н. контр.	Мельникова	
Гл.инж.пр.	Перегудова	
Ст. инж.	Мельникова	
Инж.	Бахмурова	

3.006.1-3/83.2-2-17.0

Сетка арматурная С82...С86

Стадия	Лист	Листов
Р		1

Мосинжпроект

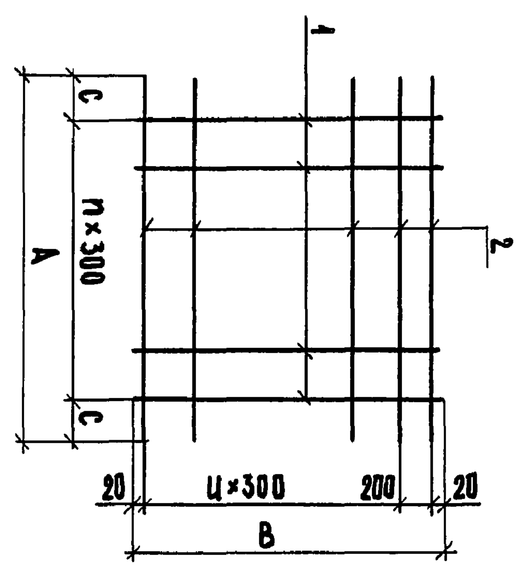

Обозначение	Марка	Размеры, мм А	В	С	Ц	n	Масса, кг
3.006.1-3/83.2-2-17.0-01	С82	1800	2340	150	7	5	8,43
-02	С83	1600				4	7,37
-03	С84	2200	1440	200		6	6,48
-04	С85	1980		240	4	5	5,73
	С86	1600	2940	200	9	4	9,03

Инв. № подл.	Подпись и дата	Взам. инв.№

Нач.отд.	Козеева	
Гл.спец.	Афонин	
Н. контр.	Мельникова	
Гл.инж.пр.	Перегудова	
Ст. инж.	Мельникова	
Инж.	Бахмурова	

3.006.1-3/83.2-2-17.0 СБ

Сетка арматурная С82...С86

Сборочный чертеж

Стадия	Масса	Масштаб
Р	см. табл.	
Лист	Листов 1	

Мосинжпроект

Формат	Зона	Позиция	Обозначение	Наименование	Кол. на испол.-18.0															Примечание
					-	01	02	03	04	05	06	07	08	09	10	11	12	13	14	
				Документация																
А4			3.006.1-3/83.2-2-18.0 СБ	Сборочный чертеж																
				Детали																
				Стержни																
				Сталь класса Вр-I ГОСТ 6727-80																
Б4		1	3.006.1-3/83. 2-2-00.1-031	ф5 ℓ=2940	7	8	8				8		9			9				0,42 кг
			-043	ф5 ℓ=2340				11	11	11							9	9		0,34 кг
			-055	ф5 ℓ=1440															11	0,21 кг
				Сталь класса А-I ГОСТ 5781-82																
			3.006.1-3/83. 2-2-00.1-087	ф8 ℓ=2940										9						1,16 кг
			-045	ф8 ℓ=1440								6			4					0,57 кг
				Сталь класса А-III ГОСТ 5781-82																
Б4		2	3.006.1-3/83. 2-2-00.1-056	ф8 ℓ=2540													15			1,00 кг
			-057	ф8 ℓ=2500												18				0,99 кг
			-065	ф10 ℓ=3220															10	1,99 кг
			-046	ф10 ℓ=3180				16	27											1,96 кг
			-039	ф10 ℓ=2540										30				15		1,57 кг
			-004	ф10 ℓ=2240						27										1,38 кг
			-040	ф10 ℓ=2200			33				18									1,36 кг
			-052	ф10 ℓ=2020											9					1,25 кг
			-088	ф10 ℓ=1940	33															1,20 кг
			-041	ф12 ℓ=2540									19							2,26 кг
			-042	ф12 ℓ=2200		18														1,95 кг
			-012	ф14 ℓ=3240								10								3,92 кг
				Сталь класса А-III ГОСТ 5781-82																
Б4		3	3.006.1-3/83. 2-2-00.1-041	ф12 ℓ=2540										4						2,26 кг
				Марка	С 87	С 88	С 89	С 90	С 91	С 92	С 93	С 94	С 95	С 96	С 97	С 98	С 99	С 100	С 101	

Инв.№ подл. | Подпись и дата | Взам. инв.№

Нач.отд.	Козеева	
Гл.спец.	Афонин	
Н.контр.	Мельникова	
Гл.инж.пр.	Перегудова	
Ст.инж.	Мельникова	
Инж.	Бобренева	

3.006.1-3/83.2-2-18.0

Сетка арматурная С 87...С 101

Стадия	Лист	Листов
Р		1

Мосинжпроект

Инв.№ подл.	Подпись и дата	Взам.инв.№

Рис. 1

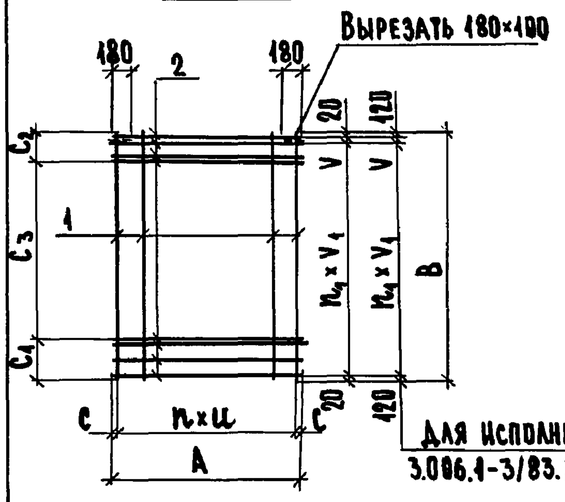

Рис. 2

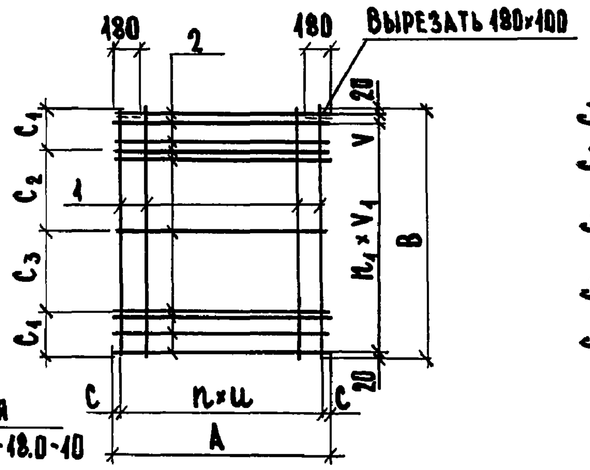

Рис. 3

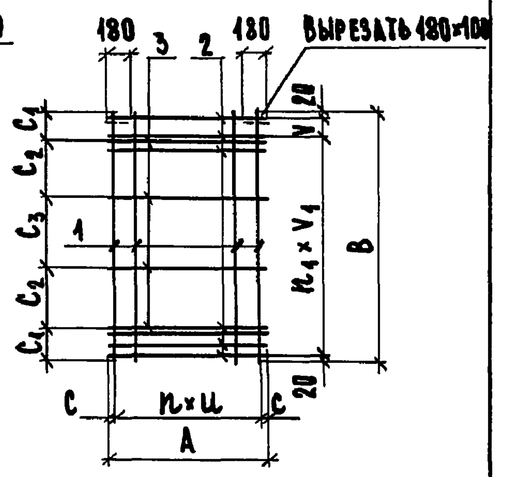

Обозначение	Марка	Рис.	Размеры, мм									n	n_1	Масса, кг
			A	B	C	C_1	C_2	C_3	u	V	V_1			
3.006.1-3/83.2-2-18.0	С 87	3	1940	2940	70	220	800	900	300	200	100	6	27	42,54
-01	С 88	1	2200		50	420	320	2200		100	200	7	14	38,46

Нач.отд.	Козеева		3.006.1-3/83.2-2-18.0 СБ	
Гл.спец.	Афонин		Сетка арматурная С87...С101 Сборочный чертеж	Стадия: Р; Масса: см. табл.; Масштаб:
Н.контр.	Мельникова			Лист 1; Листов 2
Гл.инж.пр.	Перегудова			Мосинжпроект
Ст.инж.	Мельникова			
Ст.инж.	Бобренева			

Инв.№ подл.	Подпись и дата	Взам.инв.№

Продолж. табл.

Обозначение	Марка	Рис.	Размеры, мм									n	n_1	Масса, кг
			A	B	C	C_1	C_2	C_3	u	V	V_1			
3.006.1-3/83.2-2-18.0-02	С 89	2	2200	2940	50	220	1200	1300	300	100	100	7	28	48,24
-03	С 90		3180	2340	90		900	1000			200	10	11	35,40
-04	С 91										100		22	56,66
-05	С 92		2240		120				200					44,00
-06	С 93		2200	2940	50	420	1000	1100	300	300	200	7	13	27,84
-07	С 94	1	3240	1440	120	220	220	1000	600	200		5	6	42,62
-08	С 95	2	2540	2940	70	420	1000	1100	300	100		8	11	46,72
-09	С 96	3				220	800	900			100		28	66,58
-10	С 97	1	2020	1440	110		220	1000	600	200	200	3	5	13,53
-11	С 98		2500	2940	50	420	320	2200	300	100		8	11	21,60
-12	С 99		2540	2340	70	220		1800					11	18,06
-13	С 100													26,61
-14	С 101		3220	1440	110		220	1800	600	200		5	6	22,21

3.006.1-3/83.2-2-18.0 СБ	Лист 2

Формат	Зона	Позиция	Обозначение	Наименование	Кол. на испол.-19.0														Примечание
					–	01	02	03	04	05	06	07	08	09	10	11	12	13	
				Документация															
А4			3.006.1-3/83.2-2-19.0 СБ	Сборочный чертеж															
				Детали															
				Стержни															
				Сталь класса Вр-I ГОСТ 6727-80															
Б4		1	3.006.1-3/83.2-2-00.1 -031	ф5 ℓ=2940	6	6	6	6	6	6									0,42 кг
			-043	ф5 ℓ=2340								7	7		8	8		7	0,34 кг
			-055	ф5 ℓ=1440										7			8		0,21 кг
				Сталь класса А-I ГОСТ 5781-82															
			3.006.1-3/83.2-2-00.1 -089	ф6 ℓ=2340							6								0,52 кг
				Сталь класса А-III ГОСТ 5781-82															
Б4		2	3.006.1-3/83.2-2-00.1 -090	ф8 ℓ=1270						30									0,50 кг
			-091	ф10 ℓ=1670											24				1,03 кг
			-092	ф10 ℓ=1470								13	24						0,91 кг
			-093	ф10 ℓ=1270	16	20	30												0,78 кг
			-094	ф12 ℓ=1670												24	15		1,48 кг
			-095	ф12 ℓ=1470										15				24	1,31 кг
			-096	ф12 ℓ=1400							24								1,24 кг
			-097	ф12 ℓ=1270				16	29										1,13 кг
				Марка	С1-1	С1-2	С1-3	С1-4	С1-5	С1-6	С1-7	С1-8	С1-9	С1-10	С1-11	С1-12	С1-13	С1-14	

Нач.отд.	Козеева	Козеева
Гл.спец.	Афонин	
Н.контр.	Мельникова	
Гл.инж.пр.	Перегудова	
Ст.инж.	Мельникова	
Ст.инж.	Бобренева	

3.006.1-3/83.2-2-19.0

Сетка арматурная С1-1...С1-14

Стадия	Лист	Листов
Р		1

Мосинжпроект

Инв.№ подл. | Подпись и дата | Взам.инв.№

Инв.№ подл.	Подпись и дата	Взам.инв.№

Для исполнений
3.006.1-3/83.2-2-19.0-07
3.006.1-3/83.2-2-19.0-08
3.006.1-3/83.2-2-19.0-09
3.006.1-3/83.2-2-19.0-13

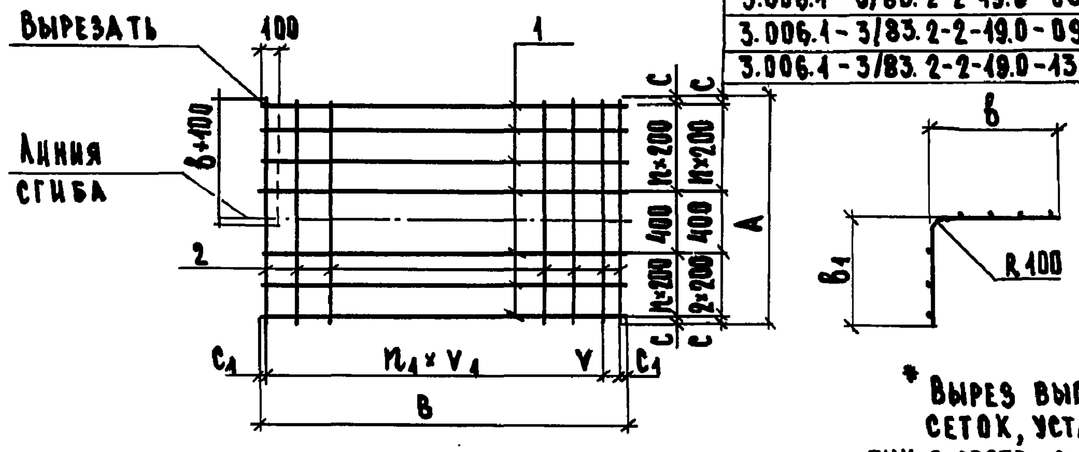

* Вырез выполнять только для сеток, устанавливаемых в перекрытии в соотв. с докум. 3.006.1-3/83.2-1-1.0

Обозначение	Марка	Размеры, мм A	B	C	C_1	V	V_1	b	b_1	n	n_1	Масса, кг
3.006.1-3/83.2-2-19.0	С1-1	1270	2940	35	20	100	200	650	650	2	14	15,00
-01	С1-2				45	150	150				18	18,12

Нач.отд.	Козеева	Козеев	
Гл.спец.	Афонин		
Н.контр.	Мельникова		
Гл.инж.пр.	Перегудова		
Ст.инж.	Мельникова		
Ст.инж.	Бобренева	Бобрен	

3.006.1-3/83.2-2-19.0 СБ

Сетка арматурная С1-1...С1-14 Сборочный чертеж

Стадия	Масса	Масштаб
Р	см. табл.	
Лист	Листов 2	

Мосинжпроект

Инв.№ подл.	Подпись и дата	Взам.инв.№

Продолж. табл.

Обозначение	Марка	Размеры, мм A	B	C	C_1	V	V_1	b	b_1	n	n_1	Масса, кг
3.006.1-3/83.2-2-19.0 -02	С1-3	1270	2940	35	20	100	100	650	650	2	28	25,92
-03	С1-4						200				14	20,60
-04	С1-5					200	100				27	35,29
-05	С1-6					100					28	17,52
-06	С1-7	1400		100				715	715		22	32,88
-07	С1-8	1470	2340	35		100	200	850	650	3	11	14,21
-08	С1-9						100				22	24,22
-09	С1-10		1440								13	21,12
-10	С1-11	1670	2340						850		22	27,44
-11	С1-12											38,24
-12	С1-13		1440								13	23,88
-13	С1-14	1470	2340						650		22	33,82

3.006.1-3/83.2-2-19.0 СБ

Лист 2

Формат	Зона	Позиция	Обозначение	Наименование	Кол. на испол.-20.0																Примечание
					-	01	02	03	04	05	06	07	08	09	10	11	12	13	14	15	
				Документация																	
А4			3.006.1-3/83.2-2-20.0 СБ	Сборочный чертеж																	
				Детали																	
				Стержни																	
				Сталь класса Вр-I ГОСТ 6727-80																	
Б4		1	3.006.1-3/83 2-2-00.1- 031	⌀5 ℓ = 2940	6	6	6														0,42 кг
			- 043	⌀5 ℓ = 2340				6	6				8			7	7	7			0,34 кг
			- 055	⌀5 ℓ = 1440						7											0,21 кг
				Сталь класса А-I ГОСТ 5781-82																	
			3.006.1-3/83.2-2-00.1- 098	⌀6 ℓ = 1440							8	8		8	8				8	8	0,32 кг
				Сталь класса А-III ГОСТ 5781-82																	
Б4		2	3.006.1-3/83.2-2-00.1- 092	⌀10 ℓ = 1470						27						16					0,91 кг
			- 099	⌀10 ℓ = 1400				27													0,86 кг
			- 093	⌀10 ℓ = 1270	24	34															0,78 кг
			- 094	⌀12 ℓ = 1670							18	15	27	15	15						1,48 кг
			- 095	⌀12 ℓ = 1470													27	16	18	15	1,31 кг
			- 096	⌀12 ℓ = 1400					27												1,24 кг
			- 097	⌀12 ℓ = 1270			32														1,13 кг
				Сталь класса А-III ГОСТ 5781-82																	
Б4		3	3.006.1-3/83.2-2-00.1- 100	⌀16 ℓ = 1670								3		3							2,64 кг
			- 101	⌀16 ℓ = 1470																3	2,32 кг
			- 102	⌀20 ℓ = 1670											3						4,13 кг
				Марка	С1-15	С1-16	С1-17	С1-18	С1-19	С1-20	С1-21	С1-22	С1-23	С1-24	С1-25	С1-26	С1-27	С1-28	С1-29	С1-30	

Инв. № подл. | Подпись и дата | Взам. инв. №

Нач. отд.	Козеева	
Гл. спец.	Афонин	
Н. контр.	Мельникова	
Гл. инж. пр.	Перегудова	
Ст. инж.	Мельникова	
Ст. инж.	Бобренева	

3.006.1-3/83. 2-2-20.0

Сетка арматурная С1-15... С1-30

Стадия	Лист	Листов
Р		1

Мосинжпроект

Инв.№ подл.	Подпись и дата	Взам.инв.№

Рис.1

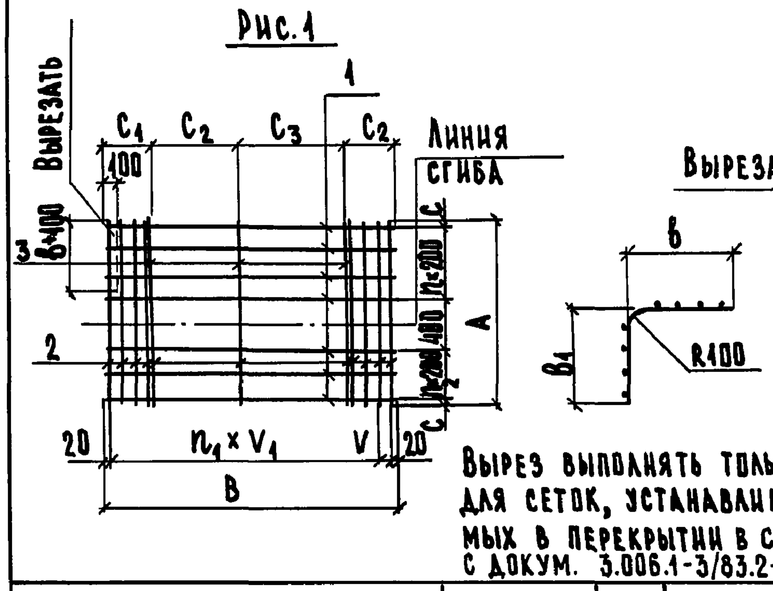

Вырез выполнять только для сеток, устанавливаемых в перекрытии в соотв. с докум. 3.006.1-3/83.2-1-1.0

Рис.2

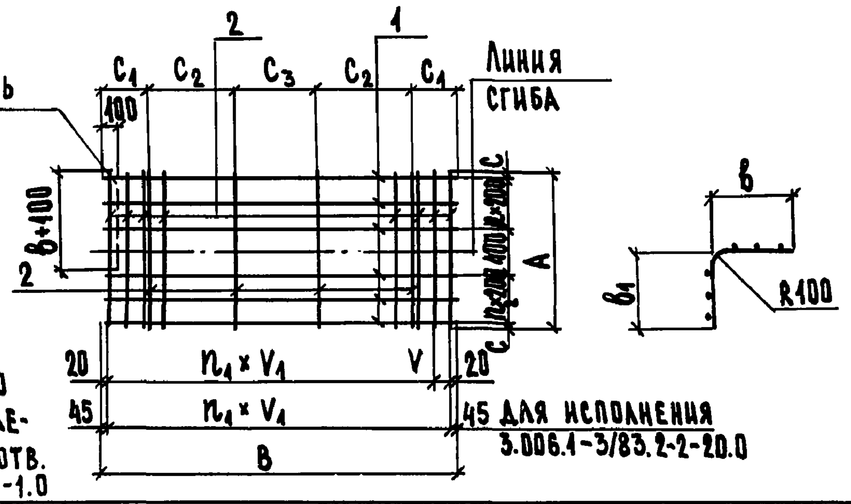

Обозначение	Марка	Рис.	Размеры, мм A	B	C	C_1	C_2	C_3	V	V_1	b	b_1	n	n_1	n_2	Масса, кг
3.006.1-3/83.2-2-20.0	С1-15	2	1270	2940	35	345	750	750	150	150	650	650	2	18	2	21,24
-01	С1-16					320	800	700	100	100				28		29,04

Поз.3 дана для исполнений
3.006.1-3/83.2-2-20.0-07
3.006.1-3/83.2-2-20.0-09
3.006.1-3/83.2-2-20.0-10
3.006.1-3/83.2-2-20.0-15

Нач.отд.	Козеева	
Гл.спец.	Афонин	
Н.контр.	Мельникова	
Гл.инж.пр.	Перегудова	
Ст.инж.	Мельникова	
Ст.инж.	Бобренева	

3.006.1-3/83.2-2-20.0 СБ

Сетка арматурная С1-15...С1-30 Сборочный чертеж

Стадия	Масса	Масштаб
Р	См. табл.	
Лист 1	Листов 2	

Мосинжпроект

Инв.№ подл.	Подпись и дата	Взам.инв.№

Продолж. табл.

Обозначение	Марка	Рис.	Размеры, мм A	B	C	C_1	C_2	C_3	V	V_1	b	b_1	n	n_1	n_2	Масса, кг
3.006.1-3/83.2-2-20.0-02	С1-17	4	1270	2940	35	320	1400	1200	200	400	650	650	2	27	2	38,68
-03	С1-18		1400	2340	400		800	900	400		745	745		22		25,26
-04	С1-19															35,52
-05	С1-20		1470		35						850	650	3			26,04
-06	С1-21		1670	1440		220	500	500				850		13	3	29,20
-07	С1-22															32,68
-08	С1-23			2340		320	800	900						22		42,68
-09	С1-24		1670	1440		220	500	500						13		32,68
-10	С1-25															37,15
-11	С1-26		1470	2340		320	800	900		200		650		11	2	16,94
-12	С1-27					220	900	1000		400				22		37,75
-13	С1-28					320	800	900		200				11		23,34
-14	С1-29			1440		220	500	500		400				13		26,14
-15	С1-30															29,17

3.006.1-3/83.2-2-20.0 СБ

Лист 2

20970-02

48

Окн 13.01.86г

47