ТИПОВЫЕ КОНСТРУКЦИИ, ИЗДЕЛИЯ И УЗЛЫ ЗДАНИЙ И СООРУЖЕНИЙ

СЕРИЯ 3.006.1-3/83

СБОРНЫЕ ЖЕЛЕЗОБЕТОННЫЕ КОНСТРУКЦИИ ТОННЕЛЕЙ

ВЫПУСК 1-5

ТОННЕЛИ С ПРИМЕНЕНИЕМ УГОЛКОВЫХ СТЕНОВЫХ ЭЛЕМЕНТОВ
ПЛИТЫ ПЕРЕКРЫТИЯ
АРМАТУРНЫЕ ИЗДЕЛИЯ
РАБОЧИЕ ЧЕРТЕЖИ

20969 - 05

ТИПОВЫЕ КОНСТРУКЦИИ, ИЗДЕЛИЯ И УЗЛЫ ЗДАНИЙ И СООРУЖЕНИЙ

СЕРИЯ 3.006.1-3/83

СБОРНЫЕ ЖЕЛЕЗОБЕТОННЫЕ КОНСТРУКЦИИ ТОННЕЛЕЙ

ВЫПУСК 1-5

ТОННЕЛИ С ПРИМЕНЕНИЕМ УГОЛКОВЫХ СТЕНОВЫХ ЭЛЕМЕНТОВ
ПЛИТЫ ПЕРЕКРЫТИЯ
АРМАТУРНЫЕ ИЗДЕЛИЯ
РАБОЧИЕ ЧЕРТЕЖИ

РАЗРАБОТАНЫ ИНСТИТУТОМ МОСИНЖПРОЕКТ
ГЛАВАПУ МОСГОРИСПОЛКОМА

ГЛАВНЫЙ ИНЖЕНЕР ИНСТИТУТА САМОХВАЛОВ Ю.М.
ГЛАВНЫЙ ИНЖЕНЕР ПРОЕКТА ПЕРЕГУДОВА А.А.

УТВЕРЖДЕНЫ И ВВЕДЕНЫ
В ДЕЙСТВИЕ ГОССТРОЕМ СССР
С 01.05.86,
ПОСТАНОВЛЕНИЕ ОТ 19.12.85 №237

Обозначение	Наименование	Стр.
3.006.1 - 3/83.1 - 5- 00.0 ТО	Техническое описание	3
3.006.1 - 3/83.1 - 5-01.0	Каркас плоский КР1-1... КР1-8	4
3.006.1 - 3/83.1 - 5-01.0 СБ	Каркас плоский КР1-1 ... КР1-8	
	Сборочный чертеж	5
3.006.1 - 3/83.1 - 5-02.0	Каркас плоский КР1-9... КР1-15	6
3.006.1 - 3/83.1 - 5-02.0 СБ	Каркас плоский КР1-9... КР1-15	
	Сборочный чертеж	7
3.006.1 - 3/83.1 - 5-03.0	Каркас плоский КР1-16... КР1-21	8
3.006.1 - 3/83.1 - 5-03.0 СБ	Каркас плоский КР1-16...КР1-21	
	Сборочный чертеж	9
3.006.1 - 3/83.1 - 5-04.0	Каркас плоский КР1-22...КР1-26	10
3.006.1 - 3/83.1 - 5-04.0 СБ	Каркас плоский КР1-22...КР1-26	
	Сборочный чертеж	11
3.006.1 - 3/83.1 - 5-05.0	Каркас плоский КР1-27...КР1-30	
3.006.1 - 3/83.1 - 5-05.0 СБ	Каркас плоский КР1-27... КР1-30	
	Сборочный чертеж	12
3.006.1 - 3/83.1 - 5-06.0	Каркас плоский КР1-31 ... КР1-35	13
3.006.1 - 3/83.1 - 5-06.0 СБ	Каркас плоский КР1-31... КР1-35	
	Сборочный чертеж	14
3.006.1 - 3/83.1 - 5-07.0	Каркас плоский КР2-1 ... КР2-3	15
3.006.1 - 3/83.1 - 5-07.0 СБ	Каркас плоский КР2-1 ... КР2-3	
	Сборочный чертеж	
3.006.1 - 3/83.1 - 5-08.0	Каркас плоский КР2-4... КР2-22	16
3.006.1 - 3/83.1 - 5-08.0 СБ	Каркас плоский КР2-4 ... КР2-22	
	Сборочный чертеж	17

Обозначение	Наименование	Стр.
3.006.1 - 3/83.1 - 5- 09.0	Сетка арматурная С1 ...С12	18
3.006.1 - 3/83.1 - 5- 09.0 СБ	Сетка арматурная С1 ...С12	
	Сборочный чертеж	19
3.006.1 - 3/83.1 - 5- 10.0	Сетка арматурная С13...С19	20
3.006.1 - 3/83.1 - 5-10.0 СБ	Сетка арматурная С13 ...С19	
	Сборочный чертеж	21
3.006.1 - 3/83.1 - 5 - 11.0	Сетка арматурная С20 ...С45	22
3.006.1 - 3/83.1 - 5- 11.0 СБ	Сетка арматурная С20 ...С45	
	Сборочный чертеж	23
3.006.1 - 3/83.1 - 5- 12.0	Сетка арматурная С46...С63	24
3.006.1 - 3/83.1 - 5-12.0 СБ	Сетка арматурная С46...С63	
	Сборочный чертеж	25
3.006.1 - 3/83.1 - 5- 13.0	Сетка арматурная С64 ...С69	
3.006.1 - 3/83.1 - 5-13.0 СБ	Сетка арматурная С64 ...С69	
	Сборочный чертеж	26
3.006.1 - 3/83.1 - 5- 14.0	Сетка арматурная С70 ...С98	27-30
3.006.1 - 3/83.1 - 5-14.0 СБ	Сетка арматурная С70 ... С98	
	Сборочный чертеж	31
3.006.1 - 3/83.1 - 5-15.0	Сетка арматурная С99... С110	32
3.006.1 - 3/83.1 - 5-15.0 СБ	Сетка арматурная С99 ... С110	
	Сборочный чертеж	33
3.006.1 - 3/83.1 - 5-16.0	Сетка арматурная С111 ... С117	34
3.006.1 - 3/83.1 - 5-16.0 СБ	Сетка арматурная С111 ... С117	
	Сборочный чертеж	
3.006.1 - 3/83.1 - 5-17.0	Сетка арматурная С 118	35

Инв. № подл. | Подпись и дата | Взам. инв. №

Нач. отд.	Козеева	
Гл. спец.	Афонин	
ГИП	Перегудова	

3.006.1- 3/83.1 - 5 - 00.0

Содержание

Стадия	Лист	Листов
Р	1	3

Мосинжпроект

3.006.1 - 3/83.1 - 5 - 00.0

Лист 2

20969-05 3

Обозначение	Наименование	Стр.
3.006.1-3/83.1-5-18.0	Сетка арматурная С119...С130	36
3.006.1-3/83.1-5-18.0 СБ	Сетка арматурная С119...С130	
	Сборочный чертеж	37
3.006.1-3/83.1-5-19.0	Сетка арматурная С131...С143	38
3.006.1-3/83.1-5-19.0 СБ	Сетка арматурная С131...С143	
	Сборочный чертеж	
3.006.1-3/83.1-5-20.0	Сетка арматурная С144...С150	39
3.006.1-3/83.1-5-20.0 СБ	Сетка арматурная С144...С150	
	Сборочный чертеж	
3.006.1-3/83.1-5-21.0	Стержень арматурный СТ1...СТ3	
3.006.1-3/83.1-5-21.0 СБ	Стержень арматурный СТ1...СТ3	
	Сборочный чертеж	40
3.006.1-3/83.1-5-22.0	Петля М1...М5	
3.006.1-3/83.1-5-22.0 СБ	Петля М1...М5	
	Сборочный чертеж	41
3.006.1-3/83.1-5-23.0	Петля П1...П20	42
3.006.1-3/83.1-5-23.0 СБ	Петля П1...П20	
	Сборочный чертеж	43

Инв.№ подл. | Подпись и дата | Взам. инв.№

3.006.1-3/83.1-5-00.0 | Лист 3

1. Общая часть

Настоящий выпуск серии 3.006.1-3/83 содержит рабочие чертежи арматурных изделий плит перекрытия тоннелей с применением уголковых стеновых элементов.

Состав серии и материалы для проектирования тоннелей приведены в выпуске 0, рабочие чертежи плит перекрытия - в выпуске 1-5.

2. Технические требования

2.1 Изготовление арматурных изделий должно производиться в соответствии с требованиями ГОСТ 10922-75 „Арматурные изделия и закладные детали сварные для железобетонных конструкций. Технические требования и методы испытаний" и „Инструкции по сварке соединений арматуры и закладных деталей железобетонных конструкций" (СН 393-78).

2.2. Плоские арматурные изделия следует изготовить с помощью контактной точечной сварки на многоточечных и одноточечных машинах.

Гнутье угловых сеток производить на специальных гибочных станках.

Приварка дополнительных стержней в отдельных сетках, как правило, производится при помощи одноточечных машин.

2.3 Классы и ГОСТ'ы арматурной стали указаны в выпуске 1-2 (лист 2 докум. 3.006.1-3/83.1-2-0.0 ТО).

Инв.№ подл. | Подпись и дата | Взам. инв.№

Нач.отд.	Козеева		
Гл.спец.	Афонин		
ГИП	Перегудова		

3.006.1-3/83.1-5-00.0 ТО

Техническое описание

Стадия	Лист	Листов
Р		1

Мосинжпроект

Инв. № подл.	Подпись и дата	Взам. инв. №

Формат	Зона	Позиц.	Обозначение	Наименование	Кол. на исполн. -01.0 —	01	02	03	04	05	06	07			Примеч.
				ДОКУМЕНТАЦИЯ											
А4			3.006.1-3/83.1-5-01.0 СБ	Сборочный чертеж	X	X	X	X	X	X	X	X			
				ДЕТАЛИ											
				Стержни											
				Сталь класса Вр-I ГОСТ 6727-80											
Б4		1	3.006.1-3/83.1-5-00.1-039	⌀5 ℓ = 220	18	18									0,032 кг
				Сталь класса А-III ГОСТ 5781-82											
			3.006.1-3/83.1-5-00.1 -125	⌀6 ℓ = 280				18	18						0,062 кг
			-151	⌀8 ℓ = 280						21					0,11 кг
			-156	⌀8 ℓ = 220			21								0,087 кг
			-176	⌀10 ℓ = 280							21	21			0,17 кг
				Сталь класса Вр-I ГОСТ 6727-80											
Б4		2	3.006.1-3/83.1-5-00.1 -044	⌀5 ℓ = 170	2	2									0,024 кг

Нач. отд.	Козеева		
Гл. спец.	Афонин		
Н. контр.	Бударина		
Гл. инж. пр.	Перегудова		
Рук. гр.	Бурцев		
Инж.	Томашева		

3.006.1-3/83.1-5-01.0

Каркас плоский КР1-1 ... КР1-8

Стадия	Лист	Листов
Р	1	3

Мосинжпроект

Инв. № подл.	Подпись и дата	Взам. инв. №

Формат	Зона	Позиц.	Обозначение	Наименование	Кол. на исполн. -01.0 —	01	02	03	04	05	06	07			Примеч.
				Сталь класса А-III ГОСТ 5781-82											
Б4		2	3.006.1-3/83.1-5-00.1 -128	⌀6 ℓ = 230				2	2						0,051 кг
			-155	⌀8 ℓ = 230						2					0,091 кг
			-158	⌀8 ℓ = 170			2								0,067 кг
			-179	⌀10 ℓ = 230							2	2			0,14 кг
				Сталь класса А-I ГОСТ 5781-82											
Б4		3	3.006.1-3/83.1-5-00.1 -057	⌀6 ℓ = 2780				1	1						0,62 кг
			-058	⌀6 ℓ = 2740	1	1									0,61 кг
			-071	⌀8 ℓ = 2780						1					1,10 кг
			-072	⌀8 ℓ = 2740			1								1,08 кг
			-086	⌀10 ℓ = 2780							1	1			1,72 кг

3.006.1-3/83.1-5-01.0

Лист 2

20969-05 5

4

Рис.1

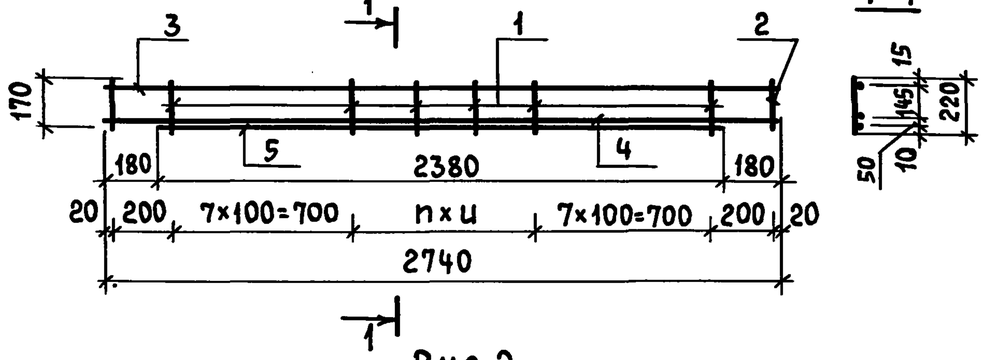

Рис.2

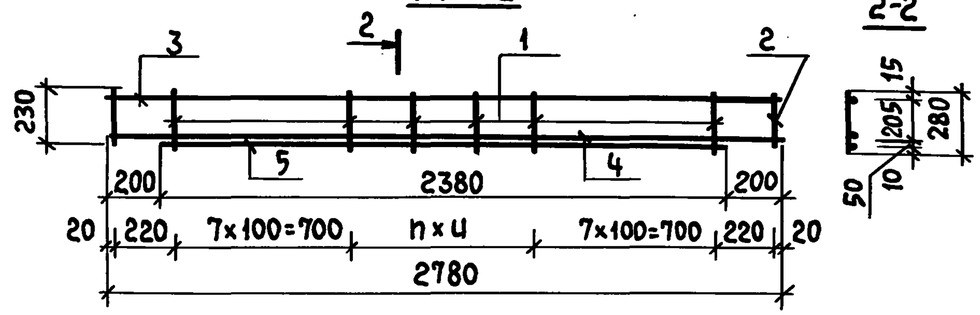

Обозначение	Марка	Рис.	Размеры, мм u	Размеры, мм n	Масса, кг
3.006.1-3/83.1-5-01.0	КР1-1	1	300	3	4,39
-01	КР1-2				5,77
-02	КР1-3		150	6	11,13
-03	КР1-4	2	300	3	7,31
-04	КР1-5				8,08
-05	КР1-6		150	6	11,74
-06	КР1-7				14,72
-07	КР1-8				17,20

Нач.отд.	Козеева		
Гл.спец.	Афонин		
Н.контр.	Бударина		
Гл.инж.пр.	Перегудова		
Рук.гр.	Бурцев		
Инж.	Максимова		

3.006.1-3/83.1-5-01.0 СБ

Каркас плоский КР1-1 ... КР1-8
Сборочный чертеж

Стадия	Масса	Масштаб
Р	см. табл.	
Лист	Листов 1	

Мосинжпроект

Инв.№ подл. | Подпись и дата | Взам.инв.№

20969-05 6

Инв.№ подл.	Подпись и дата	Взам.инв.№	Позиц.	Зона	Формат	Обозначение	Наименование	Кол. на исполн. -01.0 —	01	02	03	04	05	06	07	Марка	Примеч.
							Сталь класса А-III ГОСТ 5781-82										
			4		БЧ	3.006.1-3/83.1-5-00.1 -163	Ø10 ℓ=2740	1								КР1-1	1,69 кг
						-190	Ø12 ℓ=2740		1							КР1-2	2,43 кг
						-201	Ø14 ℓ=2780				1	1				КР1-3	3,36 кг
						-218	Ø16 ℓ=2780						1	1		КР1-4	4,39 кг
						-219	Ø16 ℓ=2740			1						КР1-5	4,33 кг
						-251	Ø20 ℓ=2780								1	КР1-6	6,87 кг
							Сталь класса А-III ГОСТ 5781-82										
			5		БЧ	3.006.1-3/83.1-5-00.1 -165	Ø10 ℓ=2380	1								КР1-1	1,47 кг
						-192	Ø12 ℓ=2380		1		1					КР1-2	2,11 кг
						-203	Ø14 ℓ=2380					1				КР1-3	2,88 кг
						-221	Ø16 ℓ=2380			1	1		1			КР1-4	3,76 кг
						-239	Ø18 ℓ=2380							1	1	КР1-8	4,76 кг

3.006.1-3/83.1-5-01.0

Лист 3

Инв.№ подл.	Подпись и дата	Взам. инв.№

Формат	Зона	Позиц.	Обозначение	Наименование	Кол. на испол.-02.0 —	01	02	03	04	05	06				Примеч.
				Документация											
А4			3.006.1-3/83.1-5-02.0 СБ	Сборочный чертеж	X	X	X	X	X	X	X				
				Детали											
				Стержни											
				Сталь класса Вр-I ГОСТ 6727-80											
Б4		1	3.006.1-3/83.1-5-00.1 - 035	⌀5 ℓ=260							28				0,037 кг
			- 037	⌀5 ℓ=240	24										0,035кг
				Сталь класса А-III ГОСТ 5781-82											
			3.006.1-3/83.1-5-00.1 - 124	⌀6 ℓ=300				24	24						0,067 кг
			- 127	⌀6 ℓ=240		24									0,053 кг
			- 174	⌀10 ℓ=300						24					0,19 кг
			- 178	⌀10 ℓ=240			24								0,15 кг
				Сталь класса Вр-I ГОСТ 6727-80											
Б4		2	3.006.1-3/83.1-5-00.1 - 040	⌀5 ℓ=210							2				0,030 кг
			- 042	⌀5 ℓ=190	2										0,027 кг

Нач.отд.	Козеева		3.006.1-3/83.1-5-02.0
Гл.спец.	Афонин		
Н.контр.	Бударина		Каркас плоский КР1-9...КР1-15
Гл.инж.пр.	Перегудова		Стадия: Р; Лист: 1; Листов: 3
Рук.гр.	Бурцев		Мосинжпроект
Инж.	Томашева		

Инв.№ подл.	Подпись и дата	Взам. инв.№

Формат	Зона	Позиц.	Обозначение	Наименование	Кол. на испол.-02.0 —	01	02	03	04	05	06				Примеч.
				Сталь класса А-III ГОСТ 5781-82											
Б4		2	3.006.1-3/83.1-5-00.1- 126	⌀6 ℓ=250				2	2						0,056кг
			- 129	⌀6 ℓ=190		2									0,042кг
			- 177	⌀10 ℓ=250						2					0,15 кг
			- 180	⌀10 ℓ=190			2								0,12 кг
				Сталь класса А-I ГОСТ 5781-82											
Б4		3	3.006.1-3/83.1-5-00.1 - 052	⌀6 ℓ=3940							1				0,87 кг
			- 054	⌀6 ℓ=3380				1	1						0,75 кг
			- 055	⌀6 ℓ=3340	1	1									0,74 кг
			- 082	⌀10 ℓ=3380						1					2,09 кг
			- 083	⌀10 ℓ=3340			1								2,06 кг
				Сталь класса А-III ГОСТ 5781-82											
Б4		4	3.006.1-3/83.1-5-00.1 - 185	⌀12 ℓ=3940							1				3,50 кг
			- 187	⌀12 ℓ=3340	1										2,97 кг

3.006.1-3/83.1-5-02.0

Лист 2

20969-05 7

Позиц.	Обозначение	Наименование	Кол. на исполн. -02.0																Примеч.
			–	01	02	03	04	05	06										
4	3.006.1-3/83.1-5-00.1-200	Ø14 ℓ=3340		1															4.04 кг
	-216	Ø16 ℓ=3380				1													5,34 кг
	-234	Ø18 ℓ=3380					1												6,76 кг
	-235	Ø18 ℓ=3340			1														6,68 кг
	-249	Ø20 ℓ=3380						1											8,35 кг
		Сталь класса А-III ГОСТ 5781-82																	
5	3.006.1-3/83.1-5-00.1-188	Ø12 ℓ=2980	1																2,65 кг
	-198	Ø14 ℓ=3580							1										4,33 кг
	-217	Ø16 ℓ=2980		1		1													4,71 кг
	-236	Ø18 ℓ=2980					1												5,96 кг
	-250	Ø20 ℓ=2980			1			1											7,36 кг

Инв.№подл.	Подпись и дата	Взам.инв.№

Формат	Зона	Позиц.	Обозначение	Наименование	Кол. на испол.-03.0 —	01	02	03	04	05					Примеч.
				Документация											
А4			3.006.1-3/83.1-5-03.0 СБ	Сборочный чертеж	X	X	X	X	X	X					
				Детали											
				Стержни											
				Сталь класса Вр-I ГОСТ 6727-80											
Б4		1	3.006.1-3/83.1-5-00.1 - 034	⌀5 ℓ=280					32						0,040 кг
				Сталь класса А-III ГОСТ 5781-82											
			3.006.1-3/83.1-5-00.1 -125	⌀6 ℓ= 280						32					0,062 кг
			-148	⌀8 ℓ= 320			28	28							0,13 кг
			-153	⌀8 ℓ= 260	28	28									0,10 кг
				Сталь класса Вр-I ГОСТ 6727-80											
Б4		2	3.006.1-3/83.1-5-00.1 - 038	⌀5 ℓ= 230					2						0,033 кг

Нач.отд.	Козеева		3.006.1-3/83.1-5-03.0
Гл.спец.	Афонин		
Н.контр.	Бударина		Каркас плоский КР1-16... КР1-21
Гл.инж.пр.	Перегудова		
Рук.гр.	Бурцев		
Инж.	Томашева		

Стадия	Лист	Листов
Р	1	3

Мосинжпроект

Инв.№подл.	Подпись и дата	Взам.инв.№

Формат	Зона	Позиц.	Обозначение	Наименование	Кол. на испол.-03.0 —	01	02	03	04	05					Примеч.
				Сталь класса А-III ГОСТ 5781-82											
Б4		2	3.006.1-3/83.1-5-00.1 - 128	⌀6 ℓ= 230						2					0,051 кг
			- 152	⌀8 ℓ= 270			2	2							0,11 кг
			- 157	⌀8 ℓ= 210	2	2									0,083 кг
				Сталь класса А-I ГОСТ 5781-82											
Б4		3	3.006.1-3/83.1-5-00.1 - 050	⌀6 ℓ=4540					1	1					1,01 кг
			- 068	⌀8 ℓ=3980			1								1,57 кг
			- 069	⌀8 ℓ=3940	1										1,56 кг
				Сталь класса А-III ГОСТ 5781-82											
			3.006.1-3/83.1-5-00.1 - 135	⌀8 ℓ=3940		1									1,56 кг
			- 184	⌀12 ℓ=3980				1							3,53 кг

3.006.1-3/83.1-5-03.0

Лист 2

Инв.№ подл.	Подпись и дата	Взам. инв.№

Формат	Зона	Позиц.	Обозначение	Наименование	Кол. на исполн. -03.0 —	01	02	03	04	05					Примеч.
				Сталь класса А-III ГОСТ 5781-82											
Б4		4	3.006.1-3/83.1-5-00.1 - 196	Ø14 ℓ=4540					1						5,49 кг
			- 212	Ø16 ℓ=4540						1					7,17 кг
			- 215	Ø16 ℓ=3940	1										6,23 кг
			- 230	Ø18 ℓ=3980			1								7,96 кг
			- 232	Ø18 ℓ=3940		1									7,88 кг
			- 248	Ø20 ℓ=3980				1							9,83 кг
				Сталь класса А-III ГОСТ 5781-82											
Б4		5	3.006.1-3/83.1-5-00.1 - 213	Ø16 ℓ=4180					1	1					6,60 кг
			- 233	Ø18 ℓ=3580	1	1	1	1							7,16 кг
				Марка	КР1-16	КР1-17	КР1-18	КР1-19	КР1-20	КР1-21					

3.006.1-3/83.1-5-03.0 Лист 3

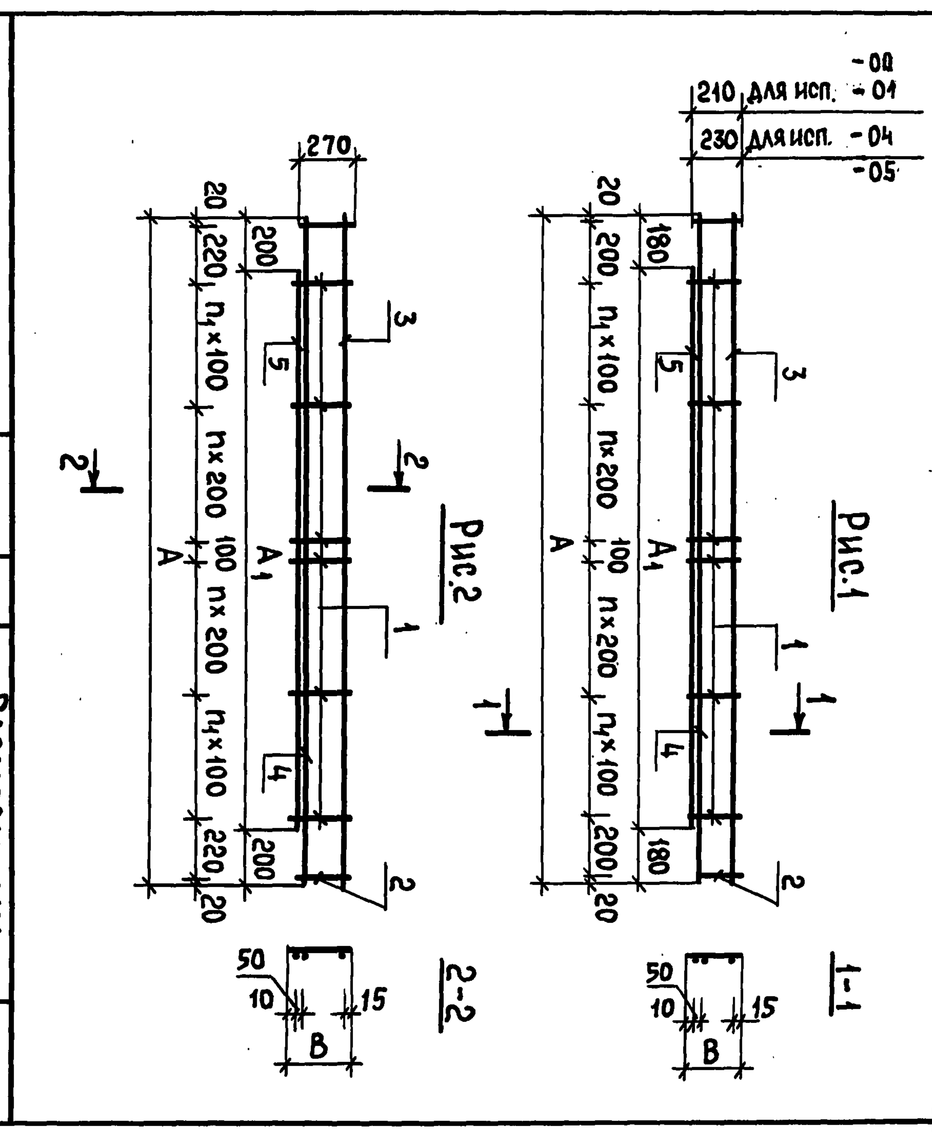

Обозначение	Марка	Рис.	Размеры, мм A	A1	B	n	n1	Масса, кг
3.006.1-3/83.1-5-03.0 -01	КР1-16	1	3940	3580	260	4	9	17,92
-02	КР1-17							19,57
-03	КР1-18	2	3980	3580	320			20,55
-04	КР1-19							24,38
-05	КР1-20	1	4540	4180	280	5	10	14,45
	КР1-21							16,87

Нач.отд.	Козеева		
Гл.спец.	Афонин		
Н.контр.	Бударина		
Гл.инж.пр.	Перегудова		
Рук.гр.	Бурцев		
Инж.	Томашева		

3.006.1-3/83.1-5-03.0 СБ

Каркас плоский КР1-16... КР1-21

Стадия	Масса	Масштаб
Р	см. табл.	
Лист	Листов 1	

МОСИНЖПРОЕКТ

20969-05 10

Инв. № подл.	Подпись и дата	Взам. инв. №

Формат	Зона	Позиц.	Обозначение	Наименование	Кол. на исполн. - 04.0										Примеч.
					–	01	02	03	04						
				Документация											
А4			3.006.1-3/83.1-5-04.0 СБ	Сборочный чертеж	X	X	X	X	X						
				Детали											
				Стержни											
				Сталь класса Вр-I ГОСТ 6727-80											
Б4		1	3.006.1-3/83.1-5-00.1 - 033	⌀5 ℓ = 300				36							0,043 кг
				Сталь класса А-III ГОСТ 5781-82											
			3.006.1-3/83.1-5-00.1 - 124	⌀6 ℓ = 300					36						0,067 кг
			- 146	⌀8 ℓ = 340	32	32									0,13 кг
			- 172	⌀10 ℓ = 340			32								0,21 кг
				Сталь класса Вр-I ГОСТ 6727-80											
Б4		2	3.006.1-3/83.1-5-00.1 - 036	⌀5 ℓ = 250				2							0,036 кг
				Сталь класса А-III ГОСТ 5781-82											
			3.006.1-3/83.1-5-00.1 - 126	⌀6 ℓ = 250					2						0,056 кг
			- 150	⌀8 ℓ = 290	2	2									0,11 кг
			- 175	⌀10 ℓ = 290			2								0,18 кг

Нач. отд.	Козеева	Козеев
Гл. спец.	Афонин	
Н. контр.	Бударина	
Гл. инж. пр.	Черегудова	
Рук. гр.	Бурцев	
Инж.	Томашева	

3.006.1-3/83.1-5-04.0

Каркас плоский
КР1-22... КР1-26

Стадия	Лист	Листов
Р	1	2

Мосинжпроект

Инв. № подл.	Подпись и дата	Взам. инв. №

Формат	Зона	Позиц.	Обозначение	Наименование	Кол. на испол. - 04.0										Примеч.
					–	01	02	03	04						
				Сталь класса А-I ГОСТ 5781-82											
Б4		3	3.006.1-3/83.1-5-00.1 - 048	⌀6 ℓ = 5180				1	1						1,15 кг
				Сталь класса А-III ГОСТ 5781-82											
			3.006.1-3/83.1-5-00.1 - 133	⌀8 ℓ = 4580	1										1,81 кг
			- 161	⌀10 ℓ = 4580		1									2,83 кг
			- 210	⌀16 ℓ = 4580			1								7,24 кг
				Сталь класса А-III ГОСТ 5781-82											
Б4		4	3.006.1-3/83.1-5-00.1 - 208	⌀16 ℓ = 5180				1	1						8,18 кг
			- 228	⌀18 ℓ = 4580	1										9,16 кг
			- 246	⌀20 ℓ = 4580		1	1								11,31 кг
				Сталь класса А-III ГОСТ 5781-82											
Б4		5	3.006.1-3/83.1-5-00.1 - 209	⌀16 ℓ = 4780				1							7,55 кг
			- 229	⌀18 ℓ = 4180	1	1									8,36 кг
			- 227	⌀18 ℓ = 4780					1						9,56 кг
			- 259	⌀25 ℓ = 4180			1								16,09 кг
				Марка	КР1-22	КР1-23	КР1-24	КР1-25	КР1-26						

3.006.1-3/83.1-5-04.0

Лист 2

20969-05 11

Рис.1

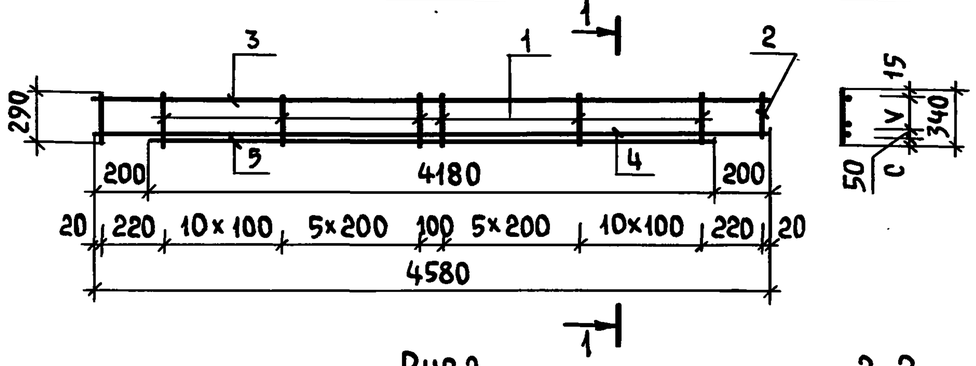

Рис.2

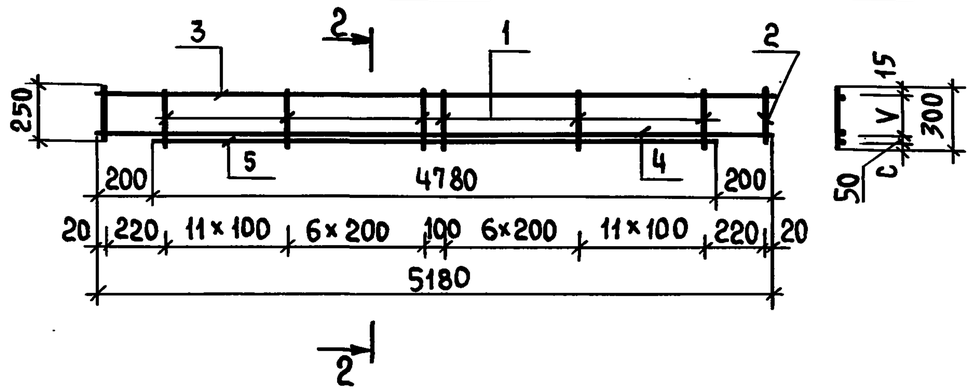

Обозначение	Марка	Рис.	Размеры, мм c	Размеры, мм V	Масса, кг
3.006.1-3/83.1-5-04.0	КР1-22	1	10	265	23,71
-01	КР1-23		15	260	26,88
-02	КР1-24				41,72
-03	КР1-25	2	10	225	18,50
-04	КР1-26				21,41

3.006.1-3/83.1-5-04.0 СБ

Каркас плоский КР1-22...КР1-26

Стадия	Масса	Масштаб
Р	см. табл.	

Лист | Листов 1

Мосинжпроект

Нач.отд.	Козеева	
Гл.спец.	Афонин	
Н.контр.	Бударина	
Гл.инж.пр.	Перегудова	
Рук. гр.	Бурцев	
Инж.	Томашева	

Инв.№ подл. | Подпись и дата | Взам.инв.№

Наименование	Кол. на исполн. -05.0 —	01	02	03	Примеч.
Документация					
Сборочный чертеж					
Детали					
Стержни					
Сталь класса А-III ГОСТ 5781-82					
⌀8 ℓ=380		25	25		0,15 кг
⌀10 ℓ=380			25	25	0,23 кг
Сталь класса А-III ГОСТ 5781-82					
⌀8 ℓ=330		2	2		0,13 кг
⌀10 ℓ=330			2	2	0,20 кг
Сталь класса А-III ГОСТ 5781-82					
⌀8 ℓ=5260		1			2,08 кг
⌀10 ℓ=5260			1		3,25 кг
⌀12 ℓ=5260				1	4,67 кг

Обозначение	Формат	Зона	Поз.
3.006.1-3/83.1-5-05.0 СБ	А4		
3.006.1-3/83.1-5-00.1 -145	БЧ		1
-171			
3.006.1-3/83.1-5-00.1 -147	БЧ		2
-173			
3.006.1-3/83.1-5-00.1 -131	БЧ		3
-160			
-181			

3.006.1-3/83.1-5-05.0

Каркас плоский КР1-27...КР1-30

Стадия	Лист	Листов
Р	1	2

Мосинжпроект

Нач.отд.	Козеева
Гл.спец.	Афонин
Н.контр.	Бударина
Гл.инж.пр.	Перегудова
Рук. гр.	Бурцев
Инж.	Томашева

Рис.1

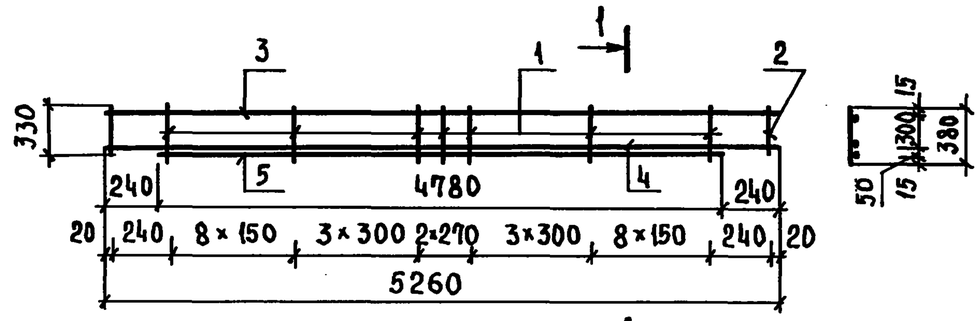

Рис.2

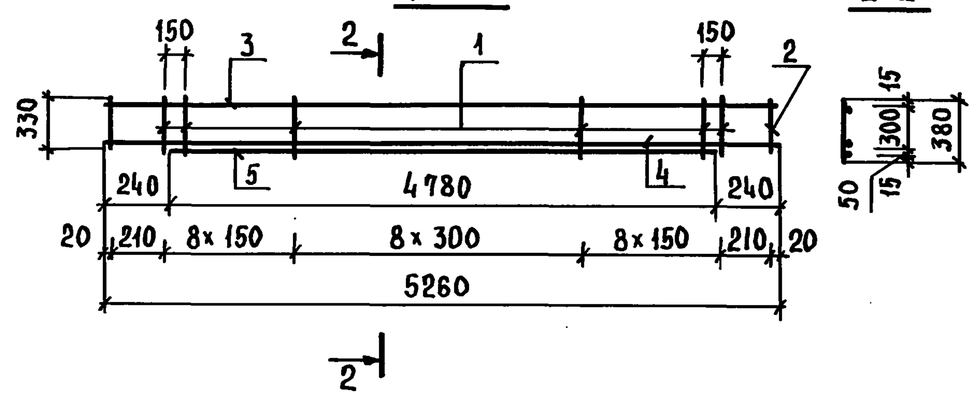

Обозначение	Марка	Рис.	Масса, кг
3.006.1-3/83.1-5-05.0	КР1-27	1	30,89
-01	КР1-28		33,48
-02	КР1-29		43,89
-03	КР1-30	2	51,16

Инв.№ подл.	Подпись и дата	Взам.инв.№

Нач.отд.	Козеева	
Гл.спец.	Афонин	
Н.контр.	Бударина	
Гл.инж.пр.	Перегудова	
Рук.гр.	Бурцев	
Инж.	Томашева	

3.006.1-3/83.1-5-05.0 СБ

Каркас плоский КР1-27...КР1-30

Стадия	Масса	Масштаб
Р	см. табл.	
Лист	Листов 1	

Мосинжпроект

Инв.№ подл.	Подпись и дата	Взам.инв.№

Формат	Зона	Позиц.	Обозначение	Наименование	Кол. на исполн. - 05.0				Примеч.
					-	01	02	03	
БЧ		3	3.006.1-3/83.1-5-00.1-226	ф18 ℓ=5260				1	10,52 кг
				Сталь класса А-III ГОСТ 5781-82					
БЧ		4	3.006.1-3/83.1-5-00.1-243	ф20 ℓ=5260	1	1			12,99 кг
			-258	ф25 ℓ=5260			1	1	20,25 кг
				Сталь класса А-III ГОСТ 5781-82					
БЧ		5	3.006.1-3/83.1-5-00.1-244	ф20 ℓ=4780	1	1			11,81 кг
			-255	ф22 ℓ=4780			1	1	14,24 кг

Марка	Кр1-27	Кр1-28	Кр1-29	Кр1-30

3.006.1-3/83.1-5-05.0

Лист 2

Инв.№подл.	Подпись и дата	Взам.инв.№

Формат	Зона	Позиц.	Обозначение	Наименование	Кол. на испол. -06.0										Примеч.
					–	01	02	03	04						
				ДОКУМЕНТАЦИЯ											
А4			3.006.1-3/83.1-5-06.0 СБ	Сборочный чертеж											
				ДЕТАЛИ											
				СТЕРЖНИ											
				Сталь класса А-I ГОСТ 5781-82											
Б4		1	3.006.1-3/83.1-5-00.1 -081	Ø10 ℓ=4580		1									2,83 кг
				Сталь класса А-III ГОСТ 5781-82											
			3.006.1-3/83.1-5-00.1 -132	Ø8 ℓ=5180			1								2,05 кг
			-134	Ø8 ℓ=4540	1										1,79 кг
			-196	Ø14 ℓ=4540				1							5,49 кг
			-208	Ø16 ℓ=5180					1						8,18 кг

Нач.отд.	Козеева	
Гл.спец.	Афонин	
Н.контр.	Бударина	
Гл.инж.пр.	Перегудова	
Ст.инж.	Бударина	
Инж.	Максимова	

3.006.1-3/83.1-5-06.0

Каркас плоский КР1-31...КР1-35

Стадия	Лист	Листов
Р.	1	3

Мосинжпроект

Инв.№подл.	Подпись и дата	Взам.инв.№

Формат	Зона	Позиц.	Обозначение	Наименование	Кол. на испол. - 06.0										Примеч.
				Сталь класса А-III ГОСТ 5781-82											
Б4		2	3.006.1-3/83.1-5-00.1 -149	Ø8 ℓ=300			36		36						0,12 кг
			-151	Ø8 ℓ=280	32			32							0,11 кг
			-172	Ø10 ℓ=340		32									0,21 кг
				Сталь класса А-III ГОСТ 5781-82											
Б4		3	3.006.1-3/83.1-5-00.1 -154	Ø8 ℓ=250			2		2						0,099 кг
			-155	Ø8 ℓ=230	2			2							0,091 кг
			-175	Ø10 ℓ=290		2									0,18 кг

3.006.1-3/83.1-5-06.0

Лист 2

Инв.№ подл	Подпись и дата	Взам. инв.№

Формат	Зона	Поз.	Обозначение	Наименование	Кол. на исполн. -06.0										Примеч.
					–	01	02	03	04						
				Сталь класса А-III ГОСТ 5781-82											
Б4		4	3.006.1-3/83.1-5-00.1 -245	Ø20 ℓ = 4660	1			1							11,51 кг
			-254	Ø22 ℓ = 5290			1		1						15,76 кг
			-256	Ø22 ℓ = 4690		1									13,98 кг
				Сталь класса А-III ГОСТ 5781-82											
Б4		5	3.006.1-3/83.1-5-00.1 -247	Ø20 ℓ = 4180	1			1							10,32 кг
			-255	Ø22 ℓ = 4780			1		1						14,24 кг
			-257	Ø22 ℓ = 4180		1									12,46 кг
				Марка	КР 1-31	КР 1-32	КР 1-33	КР 1-34	КР 1-35						

3.006.1-3/83.1-5-06.0 Лист 3

Инв.№ подл	Подпись и дата	Взам. инв.№

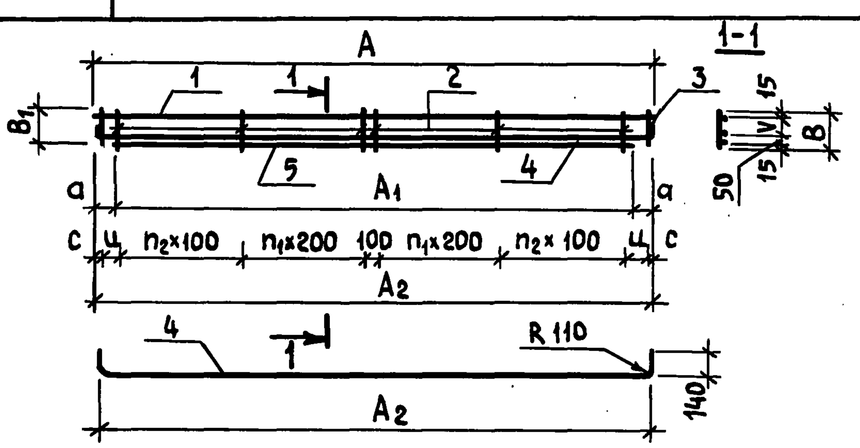

Обозначение	Марка	Размеры, мм											Масса, кг
		A	A_1	A_2	B	B_1	a	c	ц	V	n_1	n_2	
3.006.1-3/83.1-5-06.0	КР1-31	4540	4180	4520	280	230	170	10	200	200	5	10	27,32
-01	КР1-32	4580		4560	340	290	200		220	260			36,35
-02	КР1-33	5180	4780	5160	300	250	190	20		220	6	11	36,57
-03	КР1-34	4540	4180	4520	280	230	170	10	200	200	5	10	31,02
-04	КР1-35	5180	4780	5160	300	250	190	20	220	220	6	11	42,70

3.006.1-3/83.1-5-06.0 СБ

Нач.отд.	Козеева	
Гл.спец.	Афонин	
Н.контр.	Бударина	
Гл.инж.пр.	Перегудова	
Рук.гр.	Бурцев	
Ст. инж.	Бударина	
Инж.	Максимова	

Каркас плоский КР1-31...КР1-35
Сборочный чертеж

Стадия	Масса	Масштаб
Р	см. табл.	
Лист	Листов 1	

Мосинжпроект

20969-05 15

Формат	Зона	Поз.	Обозначение	Наименование	Кол.	Примеч.
				ДЕТАЛИ		
				Сталь класса Вр-I ГОСТ 6727-80		
Б4		1	3.006.1-3/83.1-5-00.1 – 007	⌀5 ℓ=3040	2	0,44 кг
			Переменные данные для исполнений			
						КР 2-1
				ДЕТАЛИ		
				Сталь класса Вр-I ГОСТ 6727-80		
Б4		2	3.006.1-3/83.1-5-00.1 –047	⌀5 ℓ=140	16	0,02 кг
						КР 2-2
				ДЕТАЛИ		
				Сталь класса Вр-I ГОСТ 6727-80		
			3.006.1-3/83.1-5-00.1 – 045	⌀5 ℓ=160	16	0,023 кг
						КР 2-3
				ДЕТАЛИ		
				Сталь класса Вр-I ГОСТ 6727-80		
			3.006.1-3/83.1-5-00.1 – 043	⌀5 ℓ=180	16	0,026 кг

Инв.№ подл. | Подпись и дата | Взам. инв.№

Нач. отд.	Козеева	
Гл. спец.	Афонин	
Н. контр.	Бударина	
Гл. инж. пр.	Перегудова	
Рук. гр.	Бурцев	
Ст. инж.	Бударина	
Инж.	Максимова	

3.006.1-3/83.1-5-07.0

Каркас плоский КР2-1...КР2-3

Стадия	Лист	Листов
Р		1

Мосинжпроект

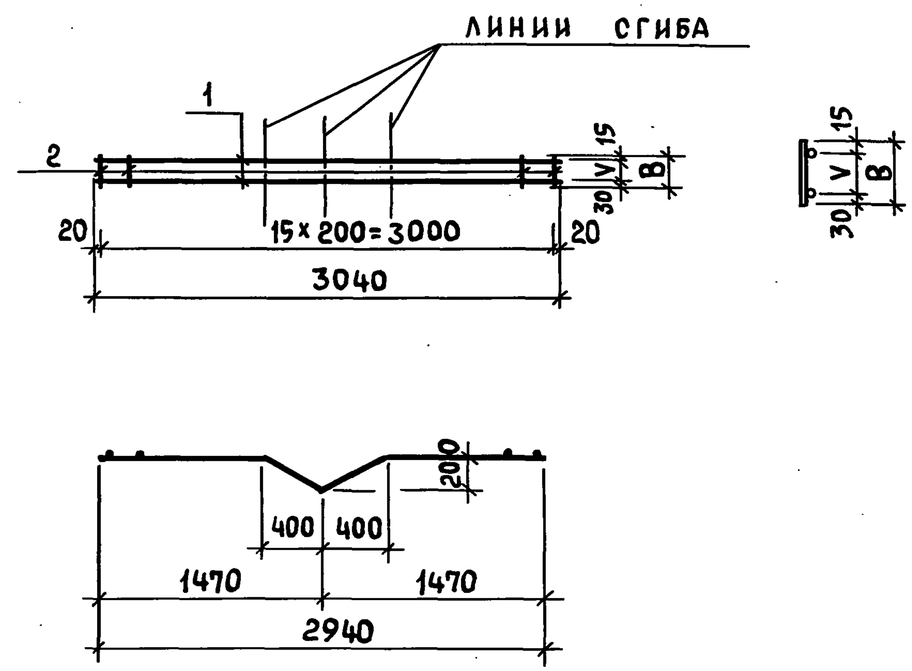

Обозначение	Марка	Размеры, мм B	Размеры, мм V	Масса, кг
3.006.1-3/83.1-5-07.0	КР 2-1	140	95	1,20
-01	КР 2-2	160	115	1,25
-02	КР2-3	180	135	1,30

Инв.№ подл. | Подпись и дата | Взам. инв.№

Нач. отд.	Козеева	
Гл. спец.	Афонин	
Н. контр.	Бударина	
Гл. инж. пр.	Перегудова	
Рук. гр.	Бурцев	
Ст. инж.	Бударина	
Инж.	Максимова	

3.006.1-3/83.1-5-07.0 СБ

Каркас плоский КР2-1... КР2-3 Сборочный чертеж

Стадия	Масса	Масштаб
Р	см. табл.	

Лист | Листов 1

Мосинжпроект

Формат	Зона	Позиц.	Обозначение	Наименование	Кол. на исполн.-08.0 —	01	02	03	04	05	06	07	08	09	10	11	12	13	14	15	16	17	18			Примечание
				Документация																						
А4			3.006.1-3/83.1-5-08.0 СБ	Сборочный чертеж																						
				Детали																						
				Стержни																						
				Сталь класса Вр-I ГОСТ 6727-80																						
Б4		1	3.006.1-3/83.1-5-00.1 - 027	⌀5 ℓ = 540																	2	2	2			0,078 кг
				Сталь класса А-I ГОСТ 5781-82																						
			3.006.1-3/83.1-5-00.1 - 085	⌀10 ℓ = 2930											2	2			2							1,81 кг
			- 103	⌀12 ℓ = 2930													2	2		2						2,60 кг
			- 104	⌀12 ℓ = 1430	2	2	2	2	2	2	2	2	2	2												1,27 кг
				Сталь класса Вр-I ГОСТ 6727-80																						
Б4		2	3.006.1-3/83.1-5-00.1 - 033	⌀5 ℓ = 300										8												0,043 кг
			- 034	⌀5 ℓ = 280									8													0,040 кг
			- 035	⌀5 ℓ = 260								8														0,037 кг
			- 036	⌀5 ℓ = 250							8															0,036 кг
			- 037	⌀5 ℓ = 240						8																0,035 кг
			- 038	⌀5 ℓ = 230					8																	0,033 кг
			- 039	⌀5 ℓ = 220				8												21						0,032 кг
			- 040	⌀5 ℓ = 210			8												21							0,030 кг
			- 041	⌀5 ℓ = 200		8																				0,029 кг
			- 042	⌀5 ℓ = 190	8																					0,027 кг
			- 043	⌀5 ℓ = 180																			3			0,026 кг
			- 044	⌀5 ℓ = 170														21								0,024 кг
			- 045	⌀5 ℓ = 160												21	21					3				0,023 кг
			- 046	⌀5 ℓ = 150											21											0,022 кг
			- 047	⌀5 ℓ = 140																	3					0,020 кг
				Марка	КР2-4	КР2-5	КР2-6	КР2-7	КР2-8	КР2-9	КР2-10	КР2-11	КР2-12	КР2-13	КР2-14	КР2-15	КР2-16	КР2-17	КР2-18	КР2-19	КР2-20	КР2-21	КР2-22			

Инв.№ подл. | Подпись и дата | Взам. инв.№

Нач.отд.	Козеева	
Гл.спец.	Афонин	
Н.контр.	Бударина	
Гл.инж.пр.	Перегудова	
Рук.гр.	Бурцев	
Ст. инж.	Бударина	
Инж.	Томашева	

3.006.1-3/83.1-5-08.0

Каркас плоский КР2-4 ... КР2-22

Стадия	Лист	Листов
Р		1

Мосинжпроект

Рис.1

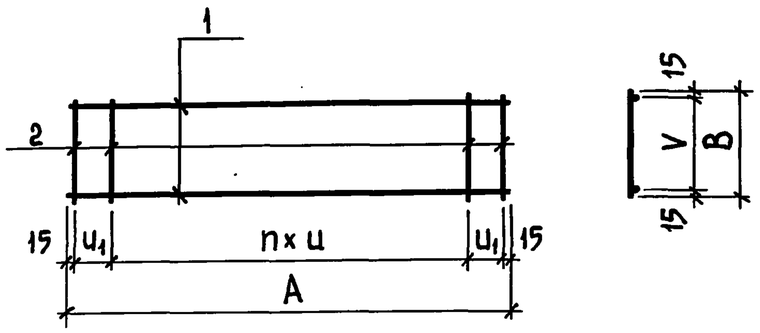

Рис.2

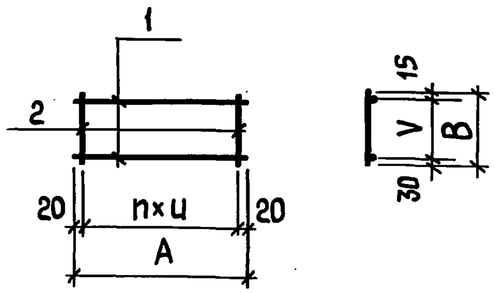

Обозначение	Марка	Рис.	Размеры, мм A	B	u	u_1	V	n	Масса, кг
3.006.1-3/83.1-5-08.0	КР2-4	1	1430	190	200	—	160	7	2,76
-01	КР2-5			200			170		2,77
-02	КР2-6			210			180		2,78
-03	КР2-7			220			190		2,80
-04	КР2-8			230			200		2,80
-05	КР2-9			240			210		2,82
-06	КР2-10			250			220		2,83
-07	КР2-11			260			230		2,84
-08	КР2-12			280			250		2,86
-09	КР2-13			300			270		2,88
-10	КР2-14		2930	150	150	100	120	18	4,08

Обозначение	Марка	Рис.	Размеры, мм A	B	u	u_1	V	n	Масса, кг
3.006.1-3/83.1-5-08.0 -11	КР2-15	1	2930	160	150	100	130	18	4,10
-12	КР2-16			160			130		5,68
-13	КР2-17			170			140		5,70
-14	КР2-18			210			180		4,25
-15	КР2-19			220			190		5,87
-16	КР2-20	2	540	140	250	—	95	2	0,22
-17	КР2-21			160		—	115		0,23
-18	КР2-22			180			135		0,23

НАЧ.ОТД.	КОЗЕЕВА		
ГЛ.СПЕЦ.	АФОНИН		
Н.КОНТР.	БУДАРИНА		
ГЛ.ИНЖ.ПР.	ПЕРЕГУДОВА		
РУК.ГР.	БУРЦЕВ		
СТ. ИНЖ.	БУДАРИНА		
ИНЖ.	ТОМАШЕВА		

3.006.1-3/83.1-5-08.0 СБ

Каркас плоский КР2-4 . КР2-22
Сборочный чертеж

Стадия	Масса	Масштаб
Р	см. табл.	
Лист	Листов 1	

Мосинжпроект

Инв.№ подл. | Подпись и дата | Взам. инв.№

20969-05 18

Инв.№ подл.	Подпись и дата	Взам.инв.№

Формат	Зона	Позиц.	Обозначение	Наименование	Кол. на исполн. - 09.0										Примеч.
					-	01	02	03	04	05	06	07	08		
				ДОКУМЕНТАЦИЯ											
А4			3.006.1-3/83.1-5-09.0СБ	Сборочный чертеж	X	X	X	X	X	X	X	X	X		
				ДЕТАЛИ											
				Стержни											
				Сталь класса Вр-I ГОСТ 6727-80											
Б4		1	3.006.1-3/83.1-5-00.1 -008	⌀5 ℓ=2940	7			8			8				0,42 кг
				Сталь класса А-I ГОСТ 5781-82											
			3.006.1-3/83.1-5-00.1 -070	⌀8 ℓ=2940		7	7		8	8		8	9		1,16 кг
				Сталь класса Вр-I ГОСТ 6727-80											
Б4		2	3.006.1-3/83.1-5-00.1 -012	⌀5 ℓ=2180							15				0,31 кг

Нач.отд	Козеева		3.006.1-3/83.1-5-09.0
Гл.спец	Афонин		
Н.контр.	Бударина		Сетка арматурная С1 ... С12
Гл.инж.пр.	Перегудова		
Рук.гр	Бурцев		
Ст.инж	Бударина		
Инж.	Максимова		

Стадия	Лист	Листов
Р	1	3

Мосинжпроект

Инв.№ подл.	Подпись и дата	Взам.инв.№

Формат	Зона	Позиц.	Обозначение	Наименование	Кол. на исполн. - 09.0										Примеч.
					-	01	02	03	04	05	06	07	08		
Б4		2	3.006.1-3/83.1-5-00.1 -013	⌀5 ℓ=1880	16										0,27 кг
				Сталь класса А-III ГОСТ 5781-82											
			3.006.1-3/83.1-5-00.1 -166	⌀10 ℓ=2140				15							1,32 кг
			-202	⌀14 ℓ=2440									15		2,95 кг
			-222	⌀16 ℓ=2180						16					3,44 кг
			-223	⌀16 ℓ=2140					16						3,38 кг
			-224	⌀16 ℓ=1880		15									2,97 кг
			-242	⌀18 ℓ=1880			15								3,76 кг
			-253	⌀20 ℓ=2180								15			5,38 кг
				Марка	С1	С2	С3	С4	С5	С6	С7	С8	С9		

3.006.1-3/83.1-5-09.0

Лист 2

Инв.№ подл.	Подпись и дата	Взам. инв.№

Формат	Зона	Позиц.	Обозначение	Наименование	Кол. на исполн. -09.0										Примеч.
					09	10	11								
				Документация											
А4			3.006.1-3/83.1-5-09.0 СБ	Сборочный чертеж	X	X	X								
				Детали											
				Стержни											
				Сталь класса Вр-I ГОСТ 6727-80											
Б4		1	3.006.1-3/83.1-5-00.1 -008	∅5 ℓ= 2940			9								0,42 кг
				Сталь класса А-I ГОСТ 5781-82											
			3.006.1-3/83.1-5-00.1 -070	∅8 ℓ= 2940	9	9									1,16 кг
				Сталь класса Вр-I ГОСТ 6727-80											
Б4		2	3.006.1-3/83.1-5-00.1 -011	∅5 ℓ= 2480			16								0,36 кг
				Сталь класса А-III ГОСТ 5781-82											
			3.006.1-3/83.1-5-00.1 -237	∅18 ℓ= 2480		16									4,96 кг
			-238	∅18 ℓ= 2440	15										4,88 кг
				Марка	С 10	С 11	С 12								

3.006.1-3/83.1-5-09.0	Лист 3

Инв.№ подл.	Подпись и дата	Взам. инв.№

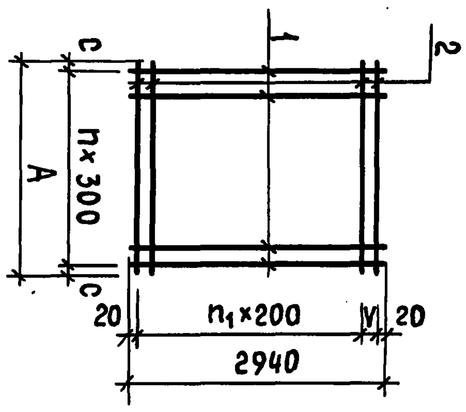

Обозначение	Марка	Размеры, мм A	C	V	n	n1	Масса кг
3.006.1-3/83.1-5-09.0 -01	С 1	1880	40	100	6	14	7,26
-02	С 2			300		13	52,67
-03	С 3						64,52
-04	С 4	2140	20				23,16
-05	С 5			100	7	14	63,36
-06	С 6						64,32
-07	С 7	2180	40	300		13	8,01
-08	С 8						89,98
-09	С 9	2440	20		8		54,69
-10	С 10						83,64
-11	С 11	2480	40	100		14	89,80
-11	С 12						9,54

Нач.отд.	Козеева		3.006.1-3/83.1-5-09.0 СБ	
Гл.спец.	Афонин		Сетка арматурная С1...С12	
Н.контр.	Бударина		Сборочный чертеж	
Гл.инж.пр.	Перегудова			
Рук.гр.	Бурцев			
Ст.инж.	Бударина			
Инж.	Томашева			

Стадия	Масса	Масштаб
Р	см. табл.	
Лист	Листов 1	

Мосинжпроект

Инв.№ подл.	Подпись и дата	Взам. инв.№

Формат	Зона	Поз.	Обозначение	Наименование	Кол. на исполн.-10.0 —	01	02								Примеч.
				Документация											
А4			3.006.1-3/83.1-5-10.0 СБ	Сборочный чертеж											
				Детали											
				Стержни											
				Сталь класса Вр-I ГОСТ 6727-80											
Б4		1	3.006.1-3/83.1-5-00.1 -008	Ø5 ℓ = 2940			8								0,42 кг
				Сталь класса А-I ГОСТ 5781-82											
			3.006.1-3/83.1-5-00.1 -070	Ø8 ℓ = 2940	7	7									1,16 кг
				Сталь класса А-III ГОСТ 5781-82											
Б4		2	3.006.1-3/83.1-5-00.1 -193	Ø12 ℓ = 2140			18								1,90 кг
			-205	Ø14 ℓ = 1880		18									2,27 кг
			-206	Ø14 ℓ = 1840	18										2,23 кг
				Марка	С 13	С 14	С 15								

Нач. отд.	Козеева	
Гл. спец.	Афонин	
Н. контр.	Бударина	
Гл. инж. пр.	Перегудова	
Рук. гр.	Бурцев	
Ст. инж.	Бударина	
Инж.	Максимова	

3.006.1-3/83.1-5-10.0

Сетка арматурная С 13 ... С 19

Стадия	Лист	Листов
Р	1	2

Мосинжпроект

Инв.№ подл.	Подпись и дата	Взам. инв.№

Формат	Зона	Поз.	Обозначение	Наименование	Кол. на исполн.-10.0 03	04	05	06							Примеч.
				Документация											
А4			3.006.1-3/83.1-5-10.0 СБ	Сборочный чертеж											
				Детали											
				Стержни											
				Сталь класса Вр-I ГОСТ 6727-80											
Б4		1	3.006.1-3/83.1-5-00.1 -008	Ø5 ℓ = 2940		9									0,42 кг
				Сталь класса А-I ГОСТ 5781-82											
			3.006.1-3/83.1-5-00.1 -070	Ø8 ℓ = 2940	8		9	9							1,16 кг
				Сталь класса А-III ГОСТ 5781-82											
Б4		2	3.006.1-3/83.1-5-00.1 -164	Ø10 ℓ = 2440		18									1,51 кг
			-222	Ø16 ℓ = 2180	18										3,44 кг
			-237	Ø18 ℓ = 2480			18								4,96 кг
			-252	Ø20 ℓ = 2480				18							6,13 кг
				Марка	С 16	С 17	С 18	С 19							

3.006.1-3/83.1-5-10.0

Лист 2

20

20969-05 21

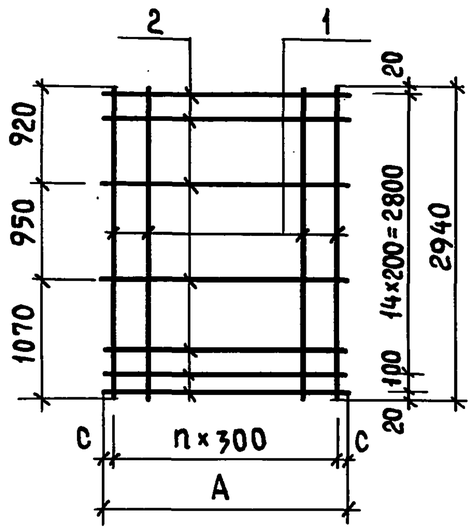

Обозначение	Марка	Размеры, мм A	Размеры, мм C	n	Масса, кг
3.006.1-3/83.1-5-10.0	C13	1840	20	6	48,26
-01	C14	1880	40		48,98
-02	C15	2140	20	7	37,56
-03	C16	2180	40		71,20
-04	C17	2440	20	8	30,96
-05	C18	2480	40		99,72
-06	C19				120,78

Нач.отд.	Козеева		
Гл.спец.	Афонин		
Н.контр.	Бударина		
Гл.инж.пр.	Перегудова		
Рук.гр.	Бурцев		
Ст.инж.	Бударина		
Инж.	Максимова		

3.006.1-3/83.1-5-10.0 СБ

Сетка арматурная
С13...С19
Сборочный чертеж

Стадия	Масса	Масштаб
Р	См. табл.	
Лист	Листов 1	

Мосинжпроект

Инв.№ подл. | Подпись и дата | Взам. инв.№

Примеч.	Кол. на исполн.-11.0 -	01	02	03	04	05	Марка	Наименование	Обозначение	Поз.	Зона	Формат
								Документация				
								Сборочный чертеж	3.006.1-3/83.1-5-11.0 СБ			А4
								Детали				
								Стержни				
								Сталь класса Вр-I ГОСТ 6727-80				
0,27 кг						4	С25	Ø4 ℓ=2940	3.006.1-3/83.1-5-00.1	1		БЧ
0,22 кг			4	4	4		С24	Ø4 ℓ=2340	-001			
0,42 кг	7	7					С23	Ø5 ℓ=2940	-008			
								Сталь класса Вр-I ГОСТ 6727-80				
0,092 кг			12			15	С22	Ø5 ℓ=640	3.006.1-3/83.1-5-00.1 -024	2		БЧ
								Сталь класса А-III ГОСТ 5781-82				
0,73 кг	20						С20	Ø8 ℓ=1840	3.006.1-3/83.1-5-00.1 -137			
0,25 кг				12	16		С23	Ø8 ℓ=640	-141			
1,14 кг		20					С24	Ø10 ℓ=1840	-167			

3.006.1-3/83.1-5-11.0

Сетка арматурная
С20...С45

Стадия	Лист	Листов
Р	1	3

Мосинжпроект

Нач.отд.	Козеева	
Гл.спец.	Афонин	
Н.контр.	Бударина	
Гл.инж.пр.	Перегудова	
Рук.гр.	Бурцев	
Ст.инж.	Бударина	
Инж.	Максимова	

Инв.№ подл. | Подпись и дата | Взам. инв.№

Инв.№ подл.	Подпись и дата	Взам.инв.№

Формат	Зона	Позиц.	Обозначение	Наименование	Кол. на исполн. -11.0										Примеч.
					06	07	08	09	10	11	12	13	14	15	
				Документация											
А4			3.006.1-3/83.1-5-11.0 СБ	Сборочный чертеж	X	X	X	X	X	X	X	X	X	X	
				Детали											
				Стержни											
				Сталь класса Вр-I ГОСТ 6727-80											
Б4		1	3.006.1-3/83.1-5-00.1	⌀4 ℓ=2940	4	4									0,27 кг
			-005	⌀5 ℓ=4140									3	3	0,60 кг
			-006	⌀5 ℓ=3540			3	3	6	6	4	4			0,51 кг
				Сталь класса А-III ГОСТ 5781-82											
Б4		2	3.006.1-3/83.1-5-00.1 -119	⌀6 ℓ=1430					24						0,32 кг
			-139	⌀8 ℓ=1430							24	36			0,56 кг
			-141	⌀8 ℓ=640	15	20									0,25 кг
			-142	⌀8 ℓ=520			24	36					28	42	0,21 кг
			-168	⌀10 ℓ=1430						24					0,88 кг
				Марка	С 26	С 27	С 28	С 29	С 30	С 31	С 32	С 33	С 34	С 35	

3.006.1-3/83.1-5-11.0 Лист 2

Инв.№ подл.	Подпись и дата	Взам.инв.№

Формат	Зона	Позиц.	Обозначение	Наименование	Кол. на исполн.-11.0										Примеч.
					16	17	18	19	20	21	22	23	24	25	
				Документация											
А4			3.006.1-3/83.1-5-11.0 СБ	Сборочный чертеж	X	X	X	X	X	X	X	X	X	X	
				Детали											
				Стержни											
				Сталь класса Вр-I ГОСТ 6727-80											
Б4		1	3.006.1-3/83.1-5-00.1 -004	⌀5 ℓ=4740					3	3	6	6	4	4	0,68 кг
			-005	⌀5 ℓ=4140	6	6	4	4							0,60 кг
				Сталь класса А-III ГОСТ 5781-82											
Б4		2	3.006.1-3/83.1-5-00.1 -119	⌀6 ℓ=1430	28						32				0,32 кг
			-139	⌀8 ℓ=1430			28	42					32	48	0,56 кг
			-142	⌀8 ℓ=520					32	48					0,21 кг
			-168	⌀10 ℓ=1430		28						32			0,88 кг
				Марка	С 36	С 37	С 38	С 39	С 40	С 41	С 42	С 43	С 44	С 45	

3.006.1-3/83.1-5-11.0 Лист 3

Инв. № подл.	Подпись и дата	Взам. инв. №

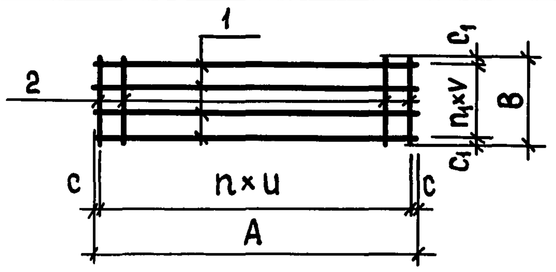

Обозначение	Марка	Размеры, мм A	B	C	c_1	u	v	n	n_1	Масса, кг
3.006.1-3/83.1-5-11.0	С 20	2940	1840	45	20	150	300	19	6	17,54
- 01	С 21									25,74
- 02	С 22	2340	640	70		200	200	11	3	1,98
- 03	С 23									3,88
- 04	С 24			45		150		15		4,88
- 05	С 25	2940		70		200		14		2,46
- 06	С 26									4,83
- 07	С 27			45		150		19		6,08

Нач.отд.	Козеева	
Гл.спец.	Афонин	
Н.контр.	Бударина	
Гл.инж.пр.	Перегудова	
Рук.гр.	Бурцев	
Ст.инж.	Бударина	
Инж.	Максимова	

3.006.1-3/83.1-5-11.0 СБ

Сетка арматурная С 20 ... С 45
Сборочный чертеж

Стадия	Масса	Масштаб
Р	см. табл.	
Лист 1	Листов 2	

Мосинжпроект

Инв. № подл.	Подпись и дата	Взам. инв. №

Продолжение табл.

Обозначение	Марка	Размеры, мм A	B	C	c_1	u	v	n	n_1	Масса, кг
3.006.1-3/83.1-5-11.0 - 08	С 28	3540	520	45	60	150	200	23	2	6,57
- 09	С 29			20		100		35		9,09
- 10	С 30		1430	45	215	150		23	5	10,74
- 11	С 31									24,18
- 12	С 32				265		300		3	15,48
- 13	С 33			20		100		35		22,20
- 14	С 34	4140	520	45	60	150	200	27	2	7,68
- 15	С 35			20		100		41		10,62
- 16	С 36		1430	45	215	150		27	5	12,56
- 17	С 37									28,24
- 18	С 38				265		300		3	18,08
- 19	С 39			20		100		41		25,02
- 20	С 40	4740	520	45	60	150	200	31	2	8,76
- 21	С 41			20		100		47		12,12
- 22	С 42		1430	45	215	150		31	5	14,32
- 23	С 43									32,24
- 24	С 44				265		300		3	20,64
- 25	С 45			20		100		47		29,60

3.006.1-3/83.1-5-11.0 Лист 2

20969-05 24

Инв.№ подл.	Подпись и дата	Взам. инв.№

Формат	Зона	Поз.	Обозначение	Наименование	Кол. на исполн. -12.0										Примеч.
					-	01	02	03	04						
				Документация											
А4			3.006.1-3/83.1-5-12.0 СБ	Сборочный чертеж	×	×	×	×	×						
				Детали											
				Стержни											
				Сталь класса Вр-I ГОСТ 6727-80											
Б4		1	3.006.1-3/83.1-5-00.1-027	⌀5 ℓ=540	7										0,078 кг
				Сталь класса А-I ГОСТ 5781-82											
			3.006.1-3/83.1-5-00.1-067	⌀6 ℓ=540		7	7	7	7						0,12 кг
				Сталь класса А-III ГОСТ 5781-82											
Б4		2	3.006.1-3/83.1-5-00.1-167	⌀10 ℓ=1840	3										1,14 кг
			-194	⌀12 ℓ=1840		3									1,63 кг
			-224	⌀16 ℓ=1880				3							2,97 кг
			-225	⌀16 ℓ=1840			3								2,91 кг
			-242	⌀18 ℓ=1880					3						3,76 кг
				Марка	С46	С47	С48	С49	С50						

Нач.отд	Козеева	
Гл.спец.	Афонин	
Н.контр.	Бударина	
Гл.инж.пр.	Перегудова	
Рук.гр.	Бурцев	
Ст.инж.	Бударина	
Инж.	Максимова	

3.006.1-3/83.1-5-12.0

Сетка арматурная С46...С63

Стадия	Лист	Листов
Р	1	3

Мосинжпроект

Инв.№ подл.	Подпись и дата	Взам. инв.№

Формат	Зона	Поз.	Обозначение	Наименование	Кол. на исполн. -12.0										Примеч.
					05	06	07	08	09	10	11				
				Документация											
А4			3.006.1-3/83.1-5-12.0СБ	Сборочный чертеж	×	×	×	×	×	×	×				
				Детали											
				Стержни											
				Сталь класса Вр-I ГОСТ 6727-80											
Б4		1	3.006.1-3/83.1-5-00.1-027	⌀5 ℓ=540	7	8					8				0,078 кг
				Сталь класса А-I ГОСТ 5781-82											
			3.006.1-3/83.1-5-00.1-067	⌀6 ℓ=540			8	8							0,12 кг
			-079	⌀8 ℓ=540					8	8					0,21 кг
				Сталь класса Вр-I ГОСТ 6727-80											
Б4		2	3.006.1-3/83.1-5-00.1-012	⌀5 ℓ=2180							5				0,31 кг
			-013	⌀5 ℓ=1880	3										0,27 кг
				Сталь класса А-III ГОСТ 5781-82											
			3.006.1-3/83.1-5-00.1-166	⌀10 ℓ=2140		3									1,32 кг
			-204	⌀14 ℓ=2140			3								2,59 кг
			-222	⌀16 ℓ=2180						5					3,44 кг
			-240	⌀18 ℓ=2180					3						4,36 кг
			-241	⌀18 ℓ=2140				3							4,28 кг
				Марка	С51	С52	С53	С54	С55	С56	С57				

3.006.1-3/83.1-5-12.0

Лист 2

Формат	Зона	Поз.	Обозначение	Наименование	Кол. на исполн. -12.0																	Примеч.
					12	13	14	15	16	17												
				Документация																		
			3.006.1-3/83.1-5-12.0 СБ	Сборочный чертеж																		
				Детали																		
				Стержни																		
				Сталь класса Вр-I ГОСТ 6727-80																		
А4		1	3.006.1-3/83.1-5-00.1 -027	Ø5 ℓ = 540	9					9											0,078 кг	
				Сталь класса А-I ГОСТ 5781-82																		
			3.006.1-3/83.1-5-00.1 -067	Ø6 ℓ = 540		9	9														0,12 кг	
			-079	Ø8 ℓ = 540				9	9												0,21 кг	
				Сталь класса Вр-I ГОСТ 6727-80																		
БЧ		2	3.006.1-3/83.1-5-00.1 -010	Ø5 ℓ = 2480						5											0,36 кг	
				Сталь класса А-III ГОСТ 5781-82																		
			3.006.1-3/83.1-5-00.1 -191	Ø12 ℓ = 2440	3																2,17 кг	
			-202	Ø14 ℓ = 2440		3															2,95 кг	
			-220	Ø16 ℓ = 2480				5													3,92 кг	
			-237	Ø18 ℓ = 2480					5												4,96 кг	
			-238	Ø18 ℓ = 2440			3														4,88 кг	
					С58	С59	С60	С61	С62	С63												
					Марка																	

Инв. № подл. | Подпись и дата | Взам. инв. №

3.006.1-3/83.1-5-12.0

Лист 3

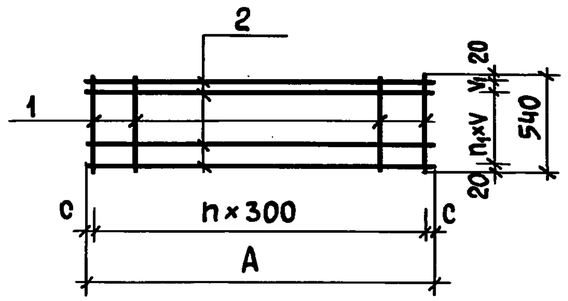

Обозначение	Марка	Размеры, мм A	c	V	V_1	n	n_1	Масса, кг
3.006.1-3/83.1-5-12.0	С 46	1840	20	250	—	6	2	3,97
-01	С 47							5,73
-02	С 48							9,57
-03	С 49	1880	40					9,75
-04	С 50							12,12
-05	С 51							1,36
-06	С 52	2140	20			7		4,58
-07	С 53							8,73
-08	С 54							13,80
-09	С 55	2180	40					14,76
-10	С 56			150	50		3	18,88
-11	С 57							2,17
-12	С 58	2440	20	250	—	8	2	7,21
-13	С 59							9,93
-14	С 60							15,72
-15	С 61	2480	40	150	50		3	21,49
-16	С 62							26,69
-17	С 63							2,50

Инв. № подл. | Подпись и дата | Взам. инв. №

3.006.1-3/83.1-5-12.0 СБ

Нач. отд.	Козеева	
Гл. спец.	Афонин	
Н. контр.	Бударина	
Гл. инж. пр.	Перегудова	
Рук. гр.	Бурцев	
Ст. инж.	Бударина	
Инж.	Максимова	

Сетка арматурная С46...С63 Сборочный чертеж

Стадия	Масса	Масштаб
Р	см. табл.	
Лист	Листов 1	

Мосинжпроект

20969-05 26

Инв.№ подл.	Подпись и дата	Взам.инв.№

Формат	Зона	Поз.	Обозначение	Наименование	Кол. на исполн. – 13.0										Примеч.
					–	01	02	03	04	05					
				ДОКУМЕНТАЦИЯ											
А4			3.006.1-3/83.1-5-13.0 СБ	Сборочный чертеж											
				ДЕТАЛИ											
				СТЕРЖНИ											
				Сталь класса Вр-I ГОСТ 6727-80											
Б4		1	3.006.1-3/83.1-5-00.1	⌀4 ℓ=2940				4	4	4					0,27 кг
			-001	⌀4 ℓ=2340	4	4	4								0,22 кг
				Сталь класса Вр-I ГОСТ 6727-80											
Б4		2	3.006.1-3/83.1-5-00.1 -016	⌀5 ℓ=1000	12			15							0,14 кг
				Сталь класса А-III ГОСТ 5781-82											
			3.006.1-3/83.1-5-00.1 -140	⌀8 ℓ=1000		12	16		15	20					0,40 кг
				Марка	С 64	С 65	С 66	С 67	С 68	С 69					

Нач.отд.	Козеева	
Гл.спец.	Афонин	
Н.контр.	Бударина	
Гл.инж.пр.	Перегудова	
Рук.гр.	Бурцев	
Ст.инж.	Бударина	
Инж.	Максимова	

3.006.1-3/83.1-5-13.0

Сетка арматурная С 64... С 69

Стадия	Лист	Листов
Р		1

Мосинжпроект

Инв.№ подл.	Подпись и дата	Взам. инв.№

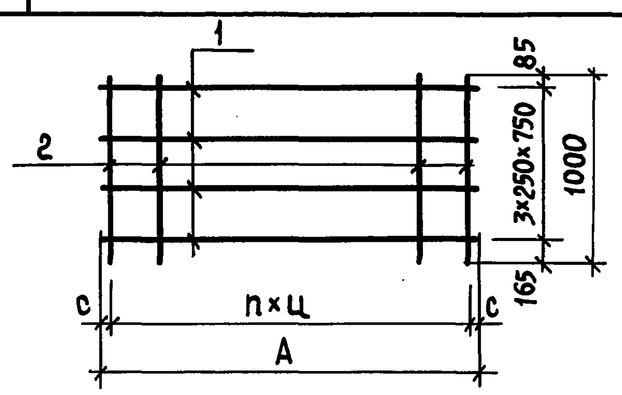

Обозначение	Марка	Размеры, мм				Масса, кг
		А	с	ц	n	
3.006-3/83.1-5-13.0	С 64	2340	70	200	11	2,56
-01	С 65					5,68
-02	С 66		45	150	15	7,28
-03	С 67	2940	70	200	14	3,18
-04	С 68					7,08
-05	С 69		45	150	19	9,08

Нач.отд.	Козеева	
Гл.спец.	Афонин	
Н.контр.	Бударина	
Гл.инж.пр.	Перегудова	
Рук.гр.	Бурцев	
Ст.инж.	Бударина	
Инж.	Максимова	

3.006.1-3/83.1-5-13.0 СБ

Сетка арматурная С 64... С 69 Сборочный чертеж

Стадия	Масса	Масштаб
Р	см. табл.	

Лист | Листов 1

Мосинжпроект

Инв. № подл.	Подпись и дата	Взам. инв. №

Формат	Зона	Позиц.	Обозначение	Наименование	Кол. на исполн. - 14.0 —	01	02	03	04	05	06	07	08		Примеч.
				ДОКУМЕНТАЦИЯ											
А3			3.006.1-3/83.1-5-14.0	Сборочный чертеж	X	X	X	X	X	X	X	X	X		
				ДЕТАЛИ											
				СТЕРЖНИ											
				Сталь класса Вр-I ГОСТ 6727-80											
Б4		1	3.006.1-3/83.1-5-00.1 - 001	⌀4 ℓ = 2340	8	8									0,22 кг
			- 008	⌀5 ℓ = 2940									8		0,42 кг
			- 011	⌀5 ℓ = 2340			8	8							0,34 кг
				Сталь класса А-I ГОСТ 5781-82											
			3.006.1-3/83.1-5-00.1 - 056	⌀6 ℓ = 2940					8	8	8	8			0,65 кг
				Сталь класса Вр-I ГОСТ 6727-80											
Б4		2	3.006.1-3/83.1-5-00.1 - 002	⌀4 ℓ = 800÷890	6	6									0,078 кг
			- 014	⌀5 ℓ = 1100÷1250									6		0,17 кг
			- 019	⌀5 ℓ = 800÷890			6	6							0,12 кг

Нач. отд.	Козеева		3.006.1-3/83.1-5-14.0
Гл. спец.	Афонин		Сетка арматурная С70 ... С98
Н. контр.	Бударина		Стадия: Р. Лист: 1 Листов: 8
Гл. инж. пр.	Перегудова		Мосинжпроект
Ст. инж.	Бударина		
Инж.	Томашева		

Инв. № подл.	Подпись и дата	Взам. инв. №

Формат	Зона	Позиц.	Обозначение	Наименование	Кол. на исполн. - 14.0 —	01	02	03	04	05	06	07	08		Примеч.
				Сталь класса А-I ГОСТ 5781-82											
Б4		2	3.006.1-3/83.1-5-00.1 - 065	⌀6 ℓ = 1100÷1190					6	6	6	6			0,25 кг
				Сталь класса А-I ГОСТ 5781-82											
Б4		3	3.006.1-3/83.1-5-00.1 - 087	⌀10 ℓ = 2550	1	1	1	1	1	1	1	1	1		1,57 кг
				Сталь класса А-I ГОСТ 5781-82											
Б4		4	3.006.1-3/83.1-5-00.1 - 097	⌀10 ℓ = 570									4		0,35 кг
				Сталь класса А-III ГОСТ 5781-82											
			3.006.1-3/83.1-5-00.1 - 122	⌀6 ℓ = 420	4		4		4		4				0,093 кг
			- 144	⌀8 ℓ = 420		4		4		4		4			0,17 кг
				Сталь класса А-I ГОСТ 5781-82											
Б4		5	3.006.1-3/83.1-5-00.1 - 099	⌀10 ℓ = 520	4	4	4	4	4	4	4	4	4		0,32 кг
				Сталь класса А-III ГОСТ 5781-82											
Б4		6	3.006.1-3/83.1-5-00.1 - 118	⌀6 ℓ = 1560	12		20		14		26				0,35 кг
			- 138	⌀8 ℓ = 1560		12		14		14		18			0,62 кг
			- 167	⌀10 ℓ = 1840									14		1,14 кг
				Марка	С70	С71	С72	С73	С74	С75	С76	С77	С78		

3.006.1-3/83.1-5-14.0 Лист 2

Инв.№ подл.	Подпись и дата	Взам.инв.№

Формат	Зона	Позиц.	Обозначение	Наименование	Кол. на исполн. -14.0										Примеч.
					09	10	11	12	13	14	15	16	17	18	
				Документация											
А3			3.006.1-3/83.1-5-14.0 СБ	Сборочный чертеж	X	X	X	X	X	X	X	X	X	X	
				Детали											
				Стержни											
				Сталь класса Вр-I ГОСТ 6727-80											
Б4		1	3.006.1-3/83.1-5-00.1-008	⌀5 ℓ=2940	8			8			8				0,42 кг
				Сталь класса А-I ГОСТ 5781-82											
			3.006.1-3/83.1-5-00.1-070	⌀8 ℓ=2940		8	8		8	8		8	8	8	1,16 кг
				Сталь класса Вр-I ГОСТ 6727-80											
Б4		2	3.006.1-3/83.1-5-00.1-014	⌀5 ℓ=1135							4				0,16 кг
			-015	⌀5 ℓ=1100÷1250	6			6							0,17 кг
				Сталь класса А-I ГОСТ 5781-82											
			3.006.1-3/83.1-5-00.1-074	⌀8 ℓ=1135								4	4	4	0,45 кг
			-075	⌀8 ℓ=1100÷1250		6	6		6	6					0,46 кг
				Сталь класса А-I ГОСТ 5781-82											
Б4		3	3.006.1-3/83.1-5-00.1-073	⌀8 ℓ=2550				1							1,01 кг
			-087	⌀10 ℓ=2550	1	1	1		1	1	1	1	1	1	1,57 кг

Инв.№ подл.	Подпись и дата	Взам.инв.№

Формат	Зона	Позиц.	Обозначение	Наименование	Кол. на исполн. -14.0										Примеч.
					09	10	11	12	13	14	15	16	17	18	
				Сталь класса Вр-I ГОСТ 6727-80											
Б4		4	3.006.1-3/83.1-5-00.1-025	⌀5 ℓ=590				4							0,085 кг
				Сталь класса А-I ГОСТ 5781-82											
			3.006.1-3/83.1-5-00.1-094	⌀10 ℓ=740										4	0,46 кг
			-095	⌀10 ℓ=720							4	4	4		0,44 кг
			-096	⌀10 ℓ=590			4		4	4					0,36 кг
			-097	⌀10 ℓ=570	4	4									0,35 кг
				Сталь класса А-I ГОСТ 5781-82											
Б4		5	3.006.1-3/83.1-5-00.1-080	⌀8 ℓ=520				4							0,21 кг
			-099	⌀10 ℓ=520	4	4	4		4	4	4	4	4	4	0,32 кг
				Сталь класса Вр-I ГОСТ 6727-80											
Б4		6	3.006.1-3/83.1-5-00.1-013	⌀5 ℓ=1880				16							0,27 кг

Инв.№ подл.	Подпись и дата	Взам.инв.№

Формат	Зона	Позиц.	Обозначение	Наименование	Кол. на исполн. -14.0										Примеч.
					09	10	11	12	13	14	15	16	17	18	
				Сталь класса А-III ГОСТ 5781-82											
Б4		6	3.006.1-3/83.1-5-00.1 -166	⌀10 ℓ=2140							16				1,32 кг
			-194	⌀12 ℓ=1840	14										1,63 кг
			-204	⌀14 ℓ=2140								14			2,59 кг
			-224	⌀16 ℓ=1880			14		16						2,97 кг
			-225	⌀16 ℓ=1840		16									2,91 кг
			-240	⌀18 ℓ=2180										14	4,36 кг
			-241	⌀18 ℓ=2140									14		4,28 кг
			-242	⌀18 ℓ=1880						16					3,76 кг
				Марка	С 79	С 80	С 81	С 82	С 83	С 84	С 85	С 86	С 87	С 88	

3.006.1-3/83.1-5-14.0

Лист 5

Инв.№ подл.	Подпись и дата	Взам.инв.№

Формат	Зона	Позиц.	Обозначение	Наименование	Кол. на исполн. -14.0										Примеч.
					19	20	21	22	23	24	25	26	27	28	
				Документация											
А3			3.006.1-3/83.1-5-14.0 СБ	Сборочный чертеж	X	X	X	X	X	X	X	X	X	X	
				Детали											
				Стержни											
				Сталь класса Вр-I ГОСТ 6727-80											
Б4		1	3.006.1-3/83.1-5-00.1 -008	⌀5 ℓ=2940	8							10			0,42 кг
				Сталь класса А-I ГОСТ 5781-82											
			3.006.1-3/83.1-5-00.1 -070	⌀8 ℓ=2940		8	8	10	10	10	10			10	1,16 кг
			-084	⌀10 ℓ=2940									10		1,81 кг
				Сталь класса Вр-I ГОСТ 6727-80											
Б4		2	3.006.1-3/83.1-5-00.1 -014	⌀5 ℓ=1135	4										0,16 кг
			-015	⌀5 ℓ=1100÷1250								6			0,17 кг

3.006.1-3/83.1-5-14.0

Лист 6

20969-05 30

Инв.№ подл.	Подпись и дата	Взам.инв.№

Формат	Зона	Позиц.	Обозначение	Наименование	Кол. на исполн.-14.0 19	20	21	22	23	24	25	26	27	28	Примеч.
				Сталь класса А-I ГОСТ 5781-82											
Б4		2	3.006.1-3/83.1-5-00.1 -074	⌀8 ℓ = 1135		4	4								0,45 кг
			-074	⌀8 ℓ = 1100÷1250				6	6	6	6			6	0,46 кг
			-089	⌀10 ℓ = 1100÷1250									6		0,72 кг
				Сталь класса А-I ГОСТ 5781-82											
Б4		3	3.006.1-3/83.1-5-00.1 -073	⌀8 ℓ = 2550	1							1			1,01 кг
			-087	⌀10 ℓ = 2550		1	1	1	1	1	1		1	1	1,57 кг
				Сталь класса Вр-I ГОСТ 6727-80											
Б4		4	3.006.1-3/83.1-5-00.1 -017	⌀5 ℓ = 890								4			0,13 кг
			-020	⌀5 ℓ = 740	4										0,11 кг
				Сталь класса А-I ГОСТ 5781-82											
			3.006.1-3/83.1-5-00.1 -092	⌀10 ℓ = 890							4		4	4	0,55 кг
			-093	⌀10 ℓ = 870				4	4	4					0,54 кг
			-094	⌀10 ℓ = 740		4	4								0,46 кг

3.006.1-3/83.1-5-14.0 Лист 7

Инв.№ подл.	Подпись и дата	Взам.инв.№

Формат	Зона	Позиц.	Обозначение	Наименование	Кол. на исполн.-14.0 19	20	21	22	23	24	25	26	27	28	Примеч.
				Сталь класса А-I ГОСТ 5781-82											
Б4		5	3.006.1-3/83.1-5-00.1 -080	⌀8 ℓ = 520	4							4			0,21 кг
			-099	⌀10 ℓ = 520		4	4	4	4	4	4		4	4	0,32 кг
				Сталь класса Вр-I ГОСТ 6727-80											
Б4		6	3.006.1-3/83.1-5-00.1 -010	⌀5 ℓ = 2480								16			0,36 кг
			-012	⌀5 ℓ = 2180	16										0,31 кг
				Сталь класса А-III ГОСТ 5781-82											
			3.006.1-3/83.1-5-00.1 -191	⌀12 ℓ = 2440				14							2,17 кг
			-202	⌀14 ℓ = 2440					14						2,95 кг
			-237	⌀18 ℓ = 2480							16				4,96 кг
			-238	⌀18 ℓ = 2440						16					4,88 кг
			-240	⌀18 ℓ = 2180		16									4,36 кг
			-252	⌀20 ℓ = 2480									14	18	6,13 кг
			-253	⌀20 ℓ = 2180			16								5,38 кг
				Марка	С 89	С 90	С 91	С 92	С 93	С 94	С 95	С 96	С 97	С 98	

3.006.1-3/83.1-5-14.0 Лист 8

Рис.1

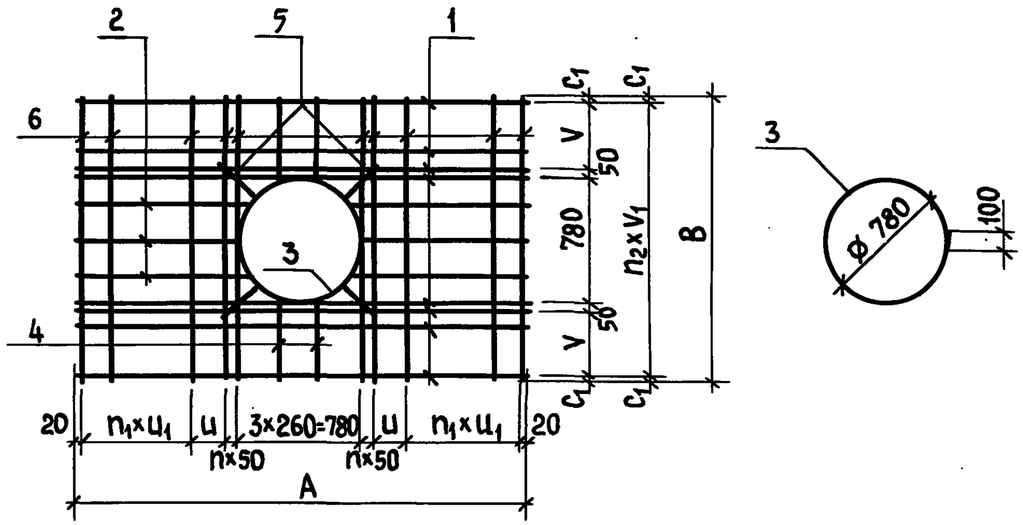

Рис.2

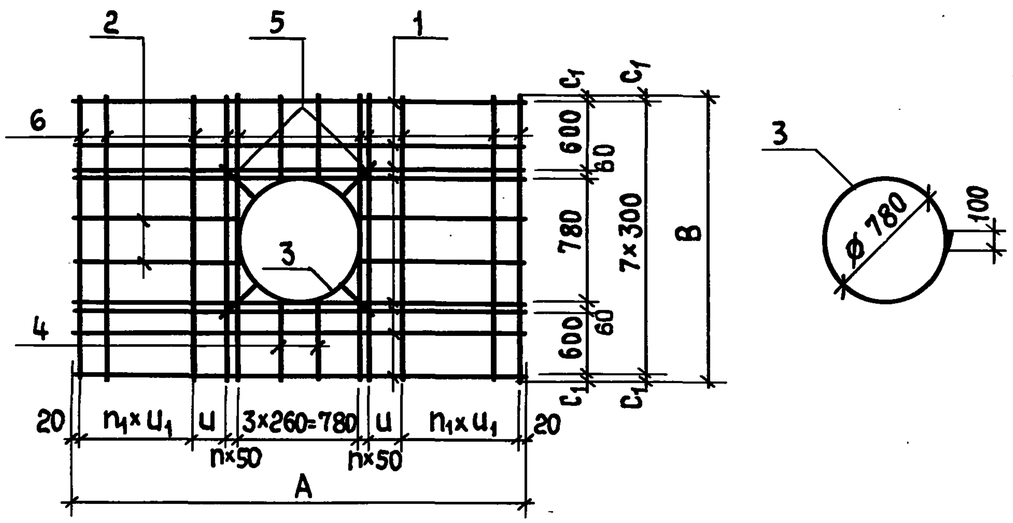

Обозначение	Марка	Рис.	Размеры, мм A	B	C_1	u	u_1	V	V_1	n	n_1	n_2	Масса, кг
3.006.1-3/83.1-5-14.0	C70	1	2340	1560	30	110	200	310	250	1	3	6	9,65
-01	C71												13,20
-02	C72						100			3	5		13,66
-03	C73						150			1	4		15,65
-04	C74		2940			210	200						14,82
-05	C75												18,91
-06	C76					60	100			2	9		19,02
-07	C77					110	150				6		21,39
-08	C78			1840	20	210	200	460	300	1	4		24,59
-09	C79												31,45
-10	C80					160				2			62,85
-11	C81			1880	40	210				1			57,91
-12	C82					160				2			10,89
-13	C83												63,85
-14	C84												76,49
-15	C85	2		2140	20	210		600	—	1		—	29,73
-16	C86												51,95
-17	C87												75,61

Обозначение	Марка	Рис.	Размеры, мм A	B	C_1	u	u_1	V	V_1	n	n_1	n_2	Масса, кг
3.006.1-3/83.1-5-14.0 -18	C88	2	2940	2180	40	210	200	600	—	1	4	—	76,81
-19	C89					160				2			11,25
-20	C90												85,53
-21	C91												101,85
-22	C92	1		2440	20	210		760	300	1		8	49,75
-23	C93												60,67
-24	C94					160				2			97,45
-25	C95			2480	40								98,77
-26	C96												13,35
-27	C97					210				1			113,29
-28	C98					110	150				6		129,75

Нач.отд.	Козеева	
Гл.спец.	Афонин	
Н.контр.	Бударина	
Гл.инж.пр.	Перегудова	
Рук.гр.	Бурцев	
Ст.инж.	Бударина	
Техник	Верина	

3.006.1-3/83.1-5-14.0 СБ

Сетка арматурная С70... С98
Сборочный чертеж

Стадия	Масса	Масштаб
Р	см. табл.	
Лист	Листов 1	

Мосинжпроект

Инв.№ подл. | Подпись и дата | Взам. инв.№

Инв.№ подл.	Подпись и дата	Взам. инв.№

Формат	Зона	Позиц.	Обозначение	Наименование	Кол. на испол. -15.0 —	01	02	03	04	05	06	07			Примеч.
				ДОКУМЕНТАЦИЯ											
А4			3.006.1-3/83.1-5-15.0 СБ	Сборочный чертеж											
				ДЕТАЛИ											
				СТЕРЖНИ											
				Сталь класса А-I ГОСТ 5781-82											
Б4		1	3.006.1-3/83.1-5-00.1 -051	⌀6 ℓ = 4140					6	6	6	6			0,92 кг
			-053	⌀6 ℓ = 3540	6	6	6	6							0,79 кг
				Сталь класса А-I ГОСТ 5781-82											
Б4		2	3.006.1-3/83.1-5-00.1 -061	⌀6 ℓ = 1740							4	4			0,39 кг
			-062	⌀6 ℓ = 1715÷1850					8	8					0,40 кг
			-063	⌀6 ℓ = 1440			4	4							0,32 кг
			-064	⌀6 ℓ = 1415÷1550	8	8									0,33 кг
				Сталь класса А-I ГОСТ 5781-82											
Б4		3	3.006.1-3/83.1-5-00.1 -087	⌀10 ℓ = 2550	1	1	1	1	1	1	1	1			1,57 кг

Нач.отд.	Козеева		3.006.1-3/83.1-5-15.0
Гл.спец.	Афонин		Сетка арматурная С 99...С 110
Н.контр.	Бударина		Стадия: Р. Лист: 1 Листов: 3
Гл.инж.пр.	Перегудова		Мосинжпроект
Рук.гр.	Бурцев		
Ст.инж.	Бударина		

Инв.№ подл.	Подпись и дата	Взам. инв.№

Формат	Зона	Позиц.	Обозначение	Наименование	Кол. на испол. -15.0 —	01	02	03	04	05	06	07			Примеч.
				Сталь класса А-I ГОСТ 5781-82											
Б4		4	3.006.1-3/83.1-5-00.1 -099	⌀10 ℓ = 520	4	4	4	4	4	4	4	4			0,32 кг
				Сталь класса А-I ГОСТ 5781-82											
Б4		5	3.006.1-3/83.1-5-00.1 -100	⌀10 ℓ = 365		4	4	4		4	4	4			0,23 кг
				Сталь класса А-III ГОСТ 5781-82											
			3.006.1-3/83.1-5-00.1 -123	⌀6 ℓ = 365	4				4						0,081 кг
				Сталь класса А-III ГОСТ 5781-82											
Б4		6	3.006.1-3/83.1-5-00.1 -119	⌀6 ℓ = 1430	22				26						0,32 кг
			-168	⌀10 ℓ = 1430		22		32		26		38			0,88 кг
			-195	⌀12 ℓ = 1430			18				20				1,27 кг
				Марка	С 99	С 100	С 101	С 102	С 103	С 104	С 105	С 106			

3.006.1-3/83.1-5-15.0 Лист 2

20969-05 33

Инв. № подл.	Подпись и дата	Взам. инв. №

Формат	Зона	Позиц.	Обозначение	Наименование	Кол. на исполн. – 15.0										Примеч.
					08	09	10	11							
				Документация											
А4			3.006.1-3/83.1-5-15.0 СБ	Сборочный чертеж	X	X	X	X							
				Детали											
				Стержни											
				Сталь класса А-I ГОСТ 5781-82											
Б4		1	3.006.1-3/83.1-5-00.1 – 049	Ø6 ℓ = 4740	6	6	6	6							1,05 кг
Б4		2	– 087	Ø10 ℓ = 2550	1	1	1	1							1,57 кг
Б4		3	– 099	Ø10 ℓ = 520	4	4	4	4							0,32 кг
Б4		4	– 100	Ø10 ℓ = 365		4	4	4							0,23 кг
				Сталь класса А-III ГОСТ 5781-82											
Б4		4	3.006.1-3/83.1-5-00.1 – 123	Ø6 ℓ = 365	4										0,081 кг
				Сталь класса А-I ГОСТ 5781-82											
Б4		5	3.006.1-3/83.1-5-00.1 – 059	Ø6 ℓ = 2040			4	4							0,45 кг
			– 060	Ø6 ℓ = 2015 ÷ 2150	8	8									0,46 кг
				Сталь класса А-III ГОСТ 5781-82											
Б4		6	– 119	Ø6 ℓ = 1430	30										0,32 кг
			– 168	Ø10 ℓ = 1430		30		44							0,88 кг
			– 195	Ø12 ℓ = 1430			24								1,27 кг
				Марка	С107	С108	С109	С110							

3.006.1-3/83.1-5-15.0 | Лист 3

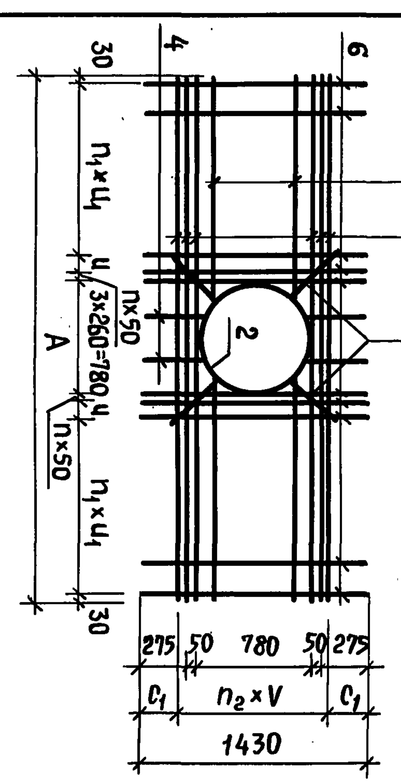

Обозначение	Марка	Размеры, мм A	C1	Ц	Ц1	V	n	n1	n2	Масса, кг
3.006.1-3/83.1-5-15.0	С 99	3540	215	100	150	200	1	8	5	17,59
– 01	С 100									30,51
– 02	С 101		265	—	200	300	3	6	3	32,65
– 03	С 102				100			12		37,95
– 04	С 103	4140	215	100	150	200	1	10	5	20,23
– 05	С 104									35,39
– 06	С 105		265	—	200	300	3	8	3	36,25
– 07	С 106				100			15		44,29
– 08	С 107	4740	215	100	150	200	1	12	5	22,75
– 09	С 108									40,15
– 10	С 109		265	—	200	300	3	9	3	42,35
– 11	С 110				100			18		50,59

3.006.1-3/83.1-5-15.0 СБ

Сетка арматурная С99 ... С110
Сборочный чертеж

Нач. отд.	Козеева	
Гл. спец.	Афонин	
Н. контр.	Бударина	
Гл. инж. пр.	Перегудова	
Рук. гр.	Бурцев	
Ст. инж.	Бударина	
Инж.	Томашева	

Стадия	Масса	Масштаб
Р	см. табл.	
Лист	Листов 1	

Мосинжпроект

20969-05 34

Инв.№подл.	Подпись и дата	Взам.инв.№

Формат	Зона	Позиц.	Обозначение	Наименование	Кол. на испол. -16.0										Примеч.
					-	01	02	03	04	05	06	07			
				Документация											
А4			3.006.1-3/83.1-5-16.0 СБ	Сборочный чертеж	×	×	×	×	×	×	×				
				Детали											
				Стержни											
				Сталь класса Вр-I ГОСТ 6727-80											
Б4		1	3.006.1-3/83.1-5-00.1-001	⌀4 ℓ=2348	4	4									0,22 кг
			-011	⌀5 ℓ=2340			4								0,34 кг
				Сталь класса А-I ГОСТ 5781-82											
			3.006.1-3/83.1-5-00.1-056	⌀6 ℓ=2940				4	4	4	4				0,65 кг
				Сталь класса Вр-I ГОСТ 6727-80											
Б4		2	3.006.1-3/83.1-5-00.1-003	⌀4 ℓ=820	4	4									0,075 кг
			-018	⌀5 ℓ=820			4								0,12 кг

Нач.отд.	Козеева		3.006.1-3/83.1-5-16.0
Гл.спец.	Афонин		Сетка арматурная С111 ... С117
Н.контр.	Бударина		Стадия: Р. Лист: 1 Листов: 2
Гл.инж.пр.	Перегудова		Мосинжпроект
Рук.гр.	Бурцев		
Инж.	Томашева		

Инв.№подл.	Подпись и дата	Взам.инв.№

Формат	Зона	Позиц.	Обозначение	Наименование	Кол. на испол. -16.0										Примеч.
					-	01	02	03	04	05	06	07			
				Сталь класса А-I ГОСТ 5781-82											
Б4		2	3.006.1-3/83.1-5-00.1-066	⌀6 ℓ=1400÷1455				8	6	6	6				0,25 кг
				Сталь класса А-I ГОСТ 5781-82											
Б4		3	3.006.1-3/83.1-5-00.1-087	⌀10 ℓ=2550	1	1	1	1	1	1	1				1,57 кг
				Сталь класса А-I ГОСТ 5781-82											
Б4		4	3.006.1-3/83.1-5-00.1-101	⌀10 ℓ=320	4	4	4	4	4	4	4				0,20 кг
				Сталь класса А-III ГОСТ 5781-82											
Б4		5	3.006.1-3/83.1-5-00.1-120	⌀6 ℓ=1000	12			14		26					0,22 кг
			-140	⌀8 ℓ=1000		12	14		14		18				0,40 кг
				Сталь класса А-III ГОСТ 5781-82											
Б4		6	3.006.1-3/83.1-5-00.1-130	⌀6 ℓ=110	4			4		4					0,024 кг
			-159	⌀8 ℓ=110		4	4		4		4				0,043 кг
				Марка	С111	С112	С113	С114	С115	С116	С117				

3.006.1-3/83.1-5-16.0 Лист 2

20969-05 35

Рис.1

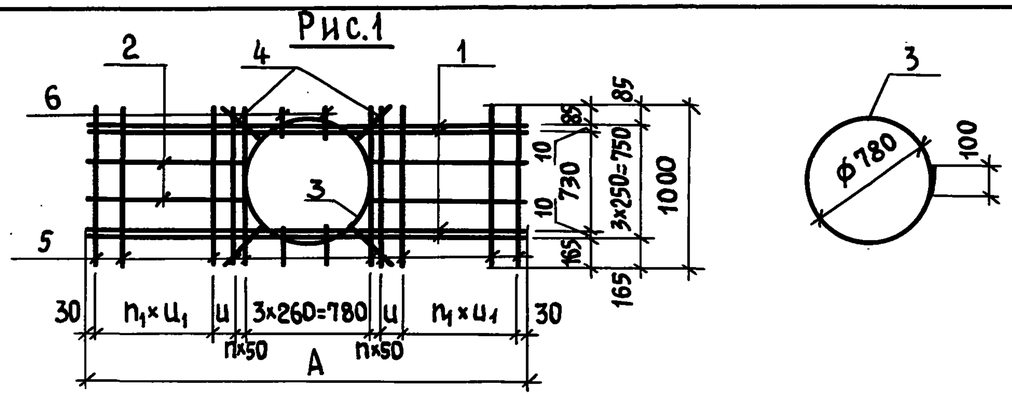

Рис.2

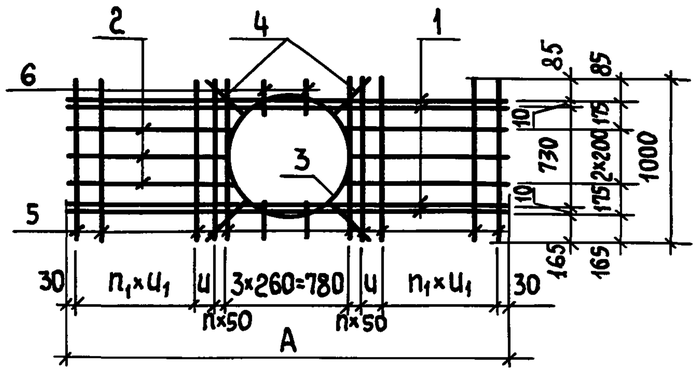

Обозначение	Марка изделия	Рис.	Размеры, мм A	u	u_1	n	n_1	Масса, кг
3.006.1-3/83.1-5-16.0	С111	1	2340	100	200	1	3	6,29
-01	С112							8,52
-02	С113				150		4	9,98
-03	С114	2	2940	—	200		5	9,65
-04	С115							12,24
-05	С116				100	3	9	12,29
-06	С117			100	150	1	6	13,84

Взам. инв. № | Подпись и дата | Инв. № подл.

Нач.отд.	Козеева	
Гл.спец.	Афонин	
Н.контр.	Бударина	
Гл.инж.пр.	Перегудова	
Рук.гр.	Бурцев	
Ст.инж.	Бударина	
Инж.	Томашева	

3.006.1-3/83.1-5-16.0 СБ

Сетка арматурная С111...С117 Сборочный чертеж

Стадия	Масса	Масштаб
Р	см. табл.	
Лист	Листов 1	

Мосинжпроект

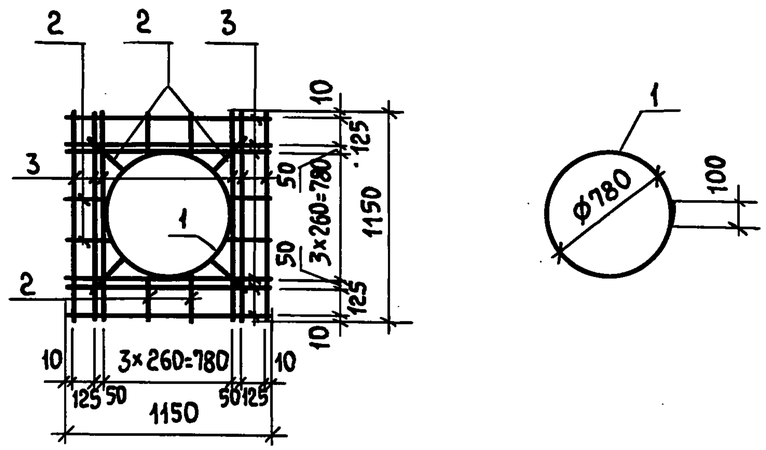

Формат	Зона	Позиц.	Обозначение	Наименование	Колич.	Примеч.
				Детали		
				Сталь класса А-I ГОСТ 5781-82		
Б4		1	3.006.1-3/83.1-5-00.1 -087	Ф10 ℓ=2550	1	1,57 кг
Б4		2	-260	Ф10 ℓ=220	12	0,14 кг
				Сталь класса А-III ГОСТ 5781-82		
Б4		3	3.006.1-3/83.1-5-00.1 -169	Ф10 ℓ=1150	12	0,71 кг

Взам. инв. № | Подпись и дата | Инв. № подл.

Нач.отд.	Козеева	
Гл.спец.	Афонин	
Н.контр.	Бударина	
Гл.инж.пр.	Перегудова	
Рук.гр.	Бурцев	
Ст.инж.	Бударина	
Инж.	Томашева	

3.006.1-3/83.1-5-17.0

Сетка арматурная С118

Стадия	Масса	Масштаб
Р	11,77	
Лист	Листов 1	

Мосинжпроект

Инв.№ подл.	Подпись и дата	Взам.инв.№

Формат	Зона	Позиц.	Обозначение	Наименование	Кол. на исполн. -18.0 —	01	02	03	04	05					Примеч.
				Документация											
А4			3.006.1-3/83.1-5-18.0 СБ	Сборочный чертеж	X	X	X	X	X	X					
				Детали											
				Стержни											
				Сталь класса Вр-I ГОСТ 6727-80											
Б4		1	3.006.1-3/83.1-5-00.1	⌀4 ℓ=2940		·		3	3	3					0,27 кг
			-001	⌀4 ℓ=2340	3	3	3								0,22 кг
				Сталь класса Вр-I ГОСТ 6727-80											
Б4		2	3.006.1-3/83.1-5-00.1 -031	⌀5 ℓ=480	12			15							0,069 кг
				Сталь класса А-III ГОСТ 5781-82											
			3.006.1-3/83.1-5-00.1 -143	⌀8 ℓ=480		12	16		15	20					0,19 кг
				Марка	С 119	С 120	С 121	С 122	С 123	С 124					

Нач.отд.	Козеева	
Гл.спец.	Афонин	
Н.контр.	Бударина	
Гл.инж.пр.	Перегудова	
Рук.гр.	Бурцев	
Ст.инж.	Бударина	
Инж.	Максимова	

3.006.1-3/83.1-5-18.0

Сетка арматурная С 119 ... С 130

Стадия	Лист	Листов
Р	1	2

Мосинжпроект

Инв.№ подл.	Подпись и дата	Взам.инв.№

Формат	Зона	Позиц.	Обозначение	Наименование	Кол. на исполн. -18.0 06	07	08	09	10	11					Примеч.
				Документация											
А4			3.006.1-3/83.1-5-18.0 СБ	Сборочный чертеж	X	X	X	X	X	X					
				Детали											
				Стержни											
				Сталь класса Вр-I ГОСТ 6727-80											
Б4		1	3.006.1-3/83.1-5-00.1 -004	⌀5 ℓ=4740					3	3					0,68 кг
			-005	⌀5 ℓ=4140			3	3							0,60 кг
			-006	⌀5 ℓ=3540	3	3									0,51 кг
				Сталь класса А-III ГОСТ 5781-82											
Б4		2	3.006.1-3/83.1-5-00.1 -121	⌀6 ℓ=590	24		28		32						0,13 кг
			-170	⌀10 ℓ=590		24		28		32					0,36 кг
				Марка	С 125	С 126	С 127	С 128	С 129	С 130					

3.006.1-3/83.1-5-18.0

Лист 2

20969-05 37

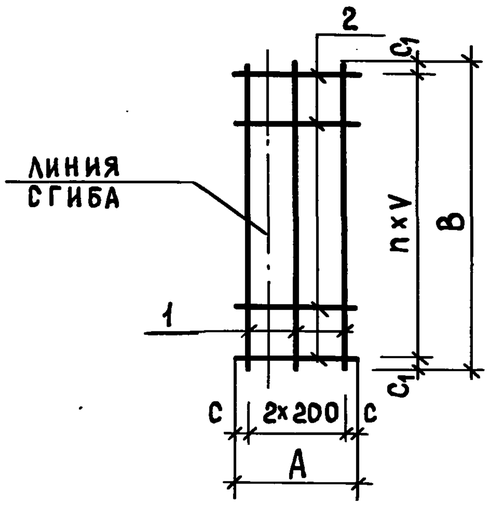

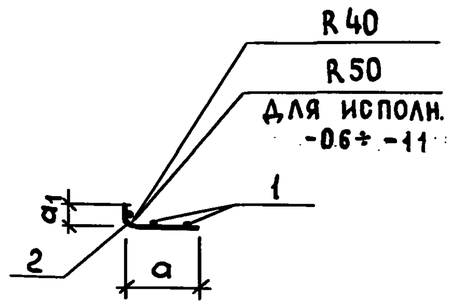

Обозначение	Марка	Размеры, мм A	B	a	a_1	c	c_1	V	n	Масса, кг
3.006.1-3/83.1-5-18.0	С 119	480	2340	360	140	40	70	200	11	1,49
-01	С 120									2,94
-02	С 121						45	150	15	3,70
-03	С 122		2940				70	200	14	1,85
-04	С 123									3,66
-05	С 124						45	150	19	4,61
-06	С 125	590	3540	460	150	95			23	4,65
-07	С 126									10,17
-08	С 127		4140	450					27	5,44
-09	С 128									11,88
-10	С 129		4740	460					31	6,20
-11	С 130									13,56

Нач.отд.	Козеева		
Гл.спец.	Афонин		
Н.контр.	Бударина		
Гл.инж.пр.	Перегудова		
Рук.гр.	Бурцев		
Ст.инж.	Бударина		
Инж.	Максимова		

Инв.№ подл. | Подпись и дата | Взам.инв.№

3.006.1-3/83.1-5-18.0 СБ

Сетка армирования С119... С130 Сборочный чертеж

Стадия	Масса	Масштаб
Р	см. табл.	
Лист	Листов 1	

Мосинжпроект

Позиция	Обозначение	Наименование	Кол. на исполн.-19.0 —	01	02	03	04	Марка	Примеч.
		Документация							
	3.006.1-3/83.1-5-19.0 СБ	Сборочный чертеж							
		Детали							
		Стержни							
		Сталь класса A-I ГОСТ 5781-82							
1	3.006.1-3/83.1-5-00.1-067	⌀6 ℓ=540	10	10		12		С131	0,12 кг
	-079	⌀8 ℓ=540			10		12	С132	0,21 кг
		Сталь класса A-III ГОСТ 5781-82							
2	3.006.1-3/83.1-5-00.1-136	⌀8 ℓ=2760	5					С133	1,09 кг
	-162	⌀10 ℓ=2760		5				С134	1,70 кг
	-186	⌀12 ℓ=3360				3	5	С135	2,98 кг
	-189	⌀12 ℓ=2760			6				2,45 кг

Инв.№ подл. | Подпись и дата | Взам.инв.№

Формат	Зона	Позиция
А4		
БЧ		1
БЧ		2

3.006.1-3/83.1-5-19.0

Стадия	Лист	Листов
Р	1	2

Мосинжпроект

Сетка арматурная С131... С143

Нач.отд.	Козеева	
Гл.спец.	Афонин	
Н.контр.	Бударина	
Гл.инж.пр.	Перегудова	
Рук.гр.	Бурцев	
Ст.инж.	Бударина	
Инж.	Максимова	

Инв.№подл	Подпись и дата	Взам.инв.№

Формат	Зона	Позиц.	Обозначение	Наименование	Кол. на исполн.-19.0										Примеч.
					05	06	07	08	09	10	11	12			
				Документация											
А4			3.006.1-3/83.1-5-19.0 СБ	Сборочный чертеж	×	×	×	×	×	×	×	×			
				Детали											
				Стержни											
				Сталь класса А-I ГОСТ 5781-82											
Б4		1	3.006.1-3/83.1-5-00.1 -067	Ø6 ℓ=540		14									0,12 кг
			-079	Ø8 ℓ=540			14		16		18				0,21 кг
			-098	Ø10 ℓ=540	12			14		16		18			0,33 кг
				Сталь класса А-III ГОСТ 5781-82											
Б4		2	3.006.1-3/83.1-5-00.1 -182	Ø12 ℓ=5200							6				4,62 кг
			-183	Ø12 ℓ=4560					5						4,05 кг
			-197	Ø14 ℓ=3960		3									4,79 кг
			-199	Ø14 ℓ=3360	6										4,07 кг
			-207	Ø16 ℓ=5200								6			8,22 кг
			-211	Ø16 ℓ=4560						5					7,20 кг
			-214	Ø16 ℓ=3960				6							6,26 кг
			-231	Ø18 ℓ=3960			3								7,92 кг
				Марка	С136	С137	С138	С139	С140	С141	С142	С143			

3.006.1-3/83.1-5-19.0 — Лист 2

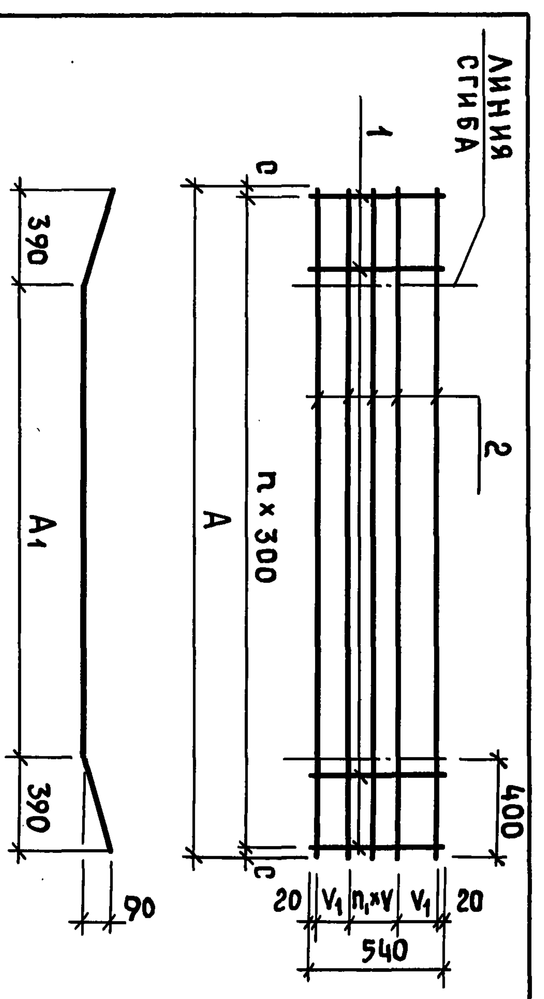

Обозначение	Марка	A	A1	c	V	V1	n	n1	Масса кг
3.006.1-3/83.1-5-19.0									
-01	С 132	2760	1960	30	100	150	9	2	6,65 / 9,70
-02	С 133							5	16,80
-03	С 134				250	—			10,38
-04	С 135	3360	2560			150	11	2	17,42
-05	С 136				100			5	28,38
-06	С 137					—			16,05
-07	С 138	3960	3160		250		13	2	26,70
-08	С 139							5	42,18
-09	С 140	4560	3760		100	150	15	2	23,61 / 41,28
-10	С 141								
-11	С 142	5200	4400	50		—	17	5	31,50
-12	С 143								55,26

Инв.№ подл.	Подпись и дата	Взам.инв.№

Нач.отд.	Козеева		
Гл.спец.	Афонин		
Н.контр.	Бударина		
Гл.инж.пр.	Перегудова		
Рук.гр.	Бурцев		
Ст.инж.	Бударина		
Инж.	Максимова		

3.006.1-3/83.1-5-19.0 СБ

Сетка арматурная С 131 ... С 143

Сборочный чертеж

Стадия	Масса	Масштаб
Р	см. табл.	
Лист	Листов 1	

Мосинжпроект

20969-05 39

Инв.№ подл.	Подпись и дата	Взам. инв.№

Формат	Зона	Поз.	Обозначение	Наименование	Кол. на исполн.-20.0 —	01	02	03	04	05	06				Примеч.
				Документация											
А4			3.006.1-3/83.1-5-20.0 СБ	Сборочный чертеж	×	×	×	×	×	×	×				
				Детали											
				Стержни											
				Сталь класса Вр-I ГОСТ 6727-80											
Б4		1	3.006.1-3/83.1-5-00.1 -009	⌀5 ℓ = 2900				3	3	3	3				0,42 кг
			-029	⌀5 ℓ = 500	3	3	3								0,072 кг
				Сталь класса Вр-I ГОСТ 6727-80											
Б4		2	3.006.1-3/83.1-5-00.1 -026	⌀5 ℓ = 580			3								0,083 кг
			-028	⌀5 ℓ = 530							15				0,076 кг
			-030	⌀5 ℓ = 490		3				15					0,071 кг
			-032	⌀5 ℓ = 400	3			20	15						0,058 кг
				Марка	С144	С145	С146	С147	С148	С149	С150				

Нач.отд.	Козеева	
Гл.спец.	Афонин	
Н.контр.	Бударина	
Гл.инж.пр.	Перегудова	
Рук.гр.	Бурцев	
Ст.инж.	Бударина	
Инж.	Максимова	

3.006.1-3/83.1-5-20.0

Сетка арматурная С144... С150

Стадия	Лист	Листов
Р		1

Мосинжпроект

Инв. №подл	Подпись и дата	Взам.инв.№

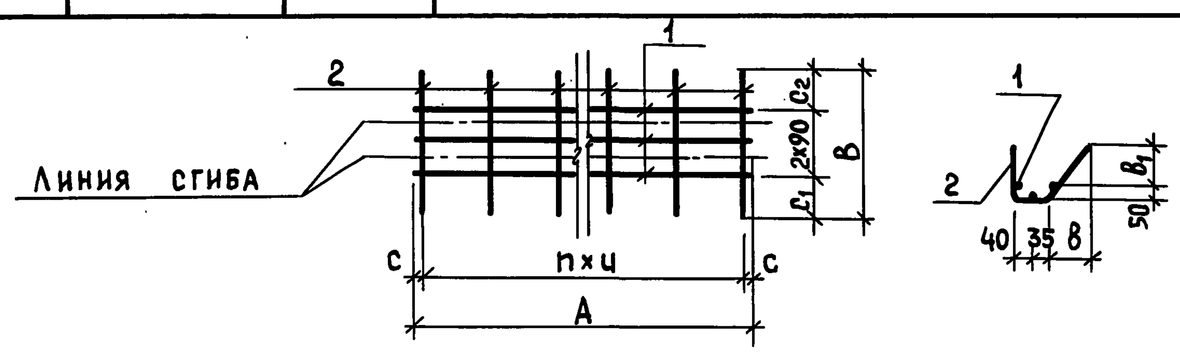

Обозначение	Марка	Размеры, мм A	B	b	b₁	c	c₁	c₂	u	n	Масса, кг
3.006.1-3/83.1-5-20.0	С144	500	400	90	100	50	120	100	200	2	0,39
-01	С145		490	115	140		170	140			0,43
-02	С146		580	140	180		220	180			0,47
-03	С147	2900	400	90	100	25	120	100	150	19	2,42
-04	С148					50			200	14	2,13
-05	С149		490	115	140		170	140			2,33
-06	С150		530	125	160		190	160			2,40

Нач.отд.	Козеева	
Гл.спец.	Афонин	
Н.контр.	Бударина	
Гл.инж.пр.	Перегудова	
Рук.гр.	Бурцев	
Ст.инж.	Бударина	
Инж.	Максимова	

3.006.1-3/83.1-5-20.0 СБ

Сетка арматурная С144...С150 Сборочный чертеж

Стадия	Масса	Масштаб
Р	См. табл.	

Лист | Листов 1

Мосинжпроект

209 69-05 40

Формат	Зона	Позиц.	Обозначение	Наименование	Кол. на исполн. – 21.0				Примеч.
					–	01	02	03	
				Документация					
			3.006.1-3/83.1-5-21.0 СБ	Сборочный чертеж				X	
				Детали					
				Стержни					
				Сталь класса Вр-I ГОСТ 6727-80					
А4		1	3.006.1-3/83.1-5-00.1-260	⌀5 ℓ = 680	1				0,098 кг
А4			-261	⌀5 ℓ = 670		1			0,096 кг
А4			-262	⌀5 ℓ = 650			1		0,094 кг

Марка	
СТ1	
СТ2	
СТ3	

3.006.1-3/83.1-5-21.0

Стержень арматурный СТ1 ... СТ3

Стадия	Лист	Листов
Р		1

Мосинжпроект

Нач.отд.	Козеева	
Гл.спец.	Афонин	
Н.контр.	Бударина	
Гл.инж.пр.	Перегудова	
Рук.гр.	Бурцев	
Ст.инж.	Бударина	
Инж.	Максимова	

Инв.№ подл. | Подпись и дата | Взам.инв.№

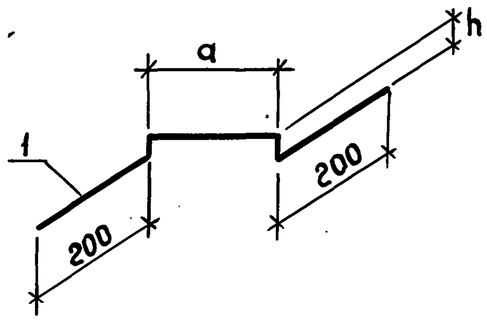

Обозначение	Марка	Размеры, мм			Масса, кг
		L*	a	h	
3.006.1-3/83.1-5-21.0	СТ1	680	220	30	0,098
-01	СТ2	670	170	50	0,096
-02	СТ3	650		40	0,094

L* - полная длина стержня

Инв.№ подл. | Подпись и дата | Взам.инв.№

Нач.отд.	Козеева	
Гл.спец.	Афонин	
Н.контр.	Бударина	
Гл.инж.пр.	Перегудова	
Рук.гр.	Бурцев	
Ст.инж.	Бударина	
Инж.	Максимова	

3.006.1-3/83.1-5-21.0 СБ

Стержень арматурный СТ1...СТ3
Сборочный чертеж

Стадия	Масса	Масштаб
Р	См. табл.	
Лист	Листов 1	

Мосинжпроект

Инв. № подл.	Подпись и дата	Взам. инв. №

Формат	Зона	Позиц.	Обозначение	Наименование	Кол. на исполн. – 22.0										Примеч.
					–	01	02	03	04						
				Документация											
А4			3.006.1-3/83.1-5-22.0 СБ	Сборочный чертеж											
				Детали											
				Стержни											
				Сталь класса А-I ГОСТ 5781-82											
Б4		1	3.006.1-3/83.1-5-00.1 -091	Ø10 ℓ=925	1										0,57 кг
			-108	Ø12 ℓ=1050		1	1	1							0,93 кг
			-115	Ø14 ℓ=1260					1						1,52 кг
				Сталь класса А-I ГОСТ 5781-82											
Б4		2	3.006.1-3/83.1-5-00.1 -102	Ø10 ℓ=250	1										0,15 кг
			-109	Ø12 ℓ=250		1	1	1							0,22 кг
			-116	Ø14 ℓ=250					1						0,30 кг
				Марка	М1	М2	М3	М4	М5						

Нач. отд.	Козеева	
Гл. спец.	Афонин	
Н. контр.	Бударина	
Гл. инж. пр.	Перегудова	
Рук. гр.	Бурцев	
Ст. инж.	Бударина	
Инж.	Томашева	

3.006.1-3/83.1-5-22.0

Петля М1 ... М5

Стадия	Лист	Листов
Р		1

Мосинжпроект

Инв. № подл.	Подпись и дата	Взам. инв. №

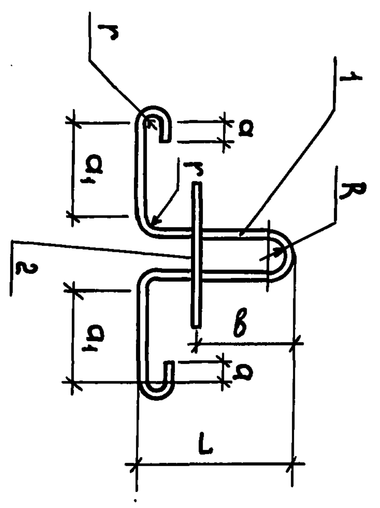

Обозначение	Марка	Размеры, мм L	a	a1	в	R	r	Масса, кг
3.006.1-3/83.1-5-22.0 -01	М1	145	30	185	70	30	20	0,72
-02	М2	170		220	85			
-03	М3	190		200	120			1,15
-04	М4	210		180				
	М5	230	50	205			30	1,82

3.006.1-3/83.1-5-22.0 СБ

Петля М1 ... М5 Сборочный чертеж

Стадия	Масса	Масштаб
Р	см. табл.	
Лист	Листов 1	

Мосинжпроект

Формат	Зона	Позиц.	Обозначение	Наименование	Кол. на исполн. – 23.0																					Примеч.
					—	01	02	03	04	05	06	07	08	09	10	11	12	13	14	15	16	17	18	19		
				Документация																						
А3			3.006.1-3/83.1-5-23.0 СБ	Сборочный чертеж																						
				Детали																						
				Стержни																						
				Сталь класса А-I ГОСТ 5781-82																						
А3		1	3.006.1-3/83.1-5-00.1 -076	⌀ 8 ℓ = 940													1									0,37 кг
А3			-077	⌀ 8 ℓ = 860												1										0,34 кг
А3			-078	⌀ 8 ℓ = 850											1											0,34 кг
А3			-088	⌀ 10 ℓ = 1140															1							0,70 кг
А3			-090	⌀ 10 ℓ = 1020														1								0,63 кг
А3			-105	⌀ 12 ℓ = 1190																	1					1,06 кг
А3			-106	⌀ 12 ℓ = 1110																1						0,99 кг
А3			-107	⌀ 12 ℓ = 1060	1	1	1	1	1																	0,94 кг
А3			-110	⌀ 14 ℓ = 1550																				1		1,88 кг
А3			-111	⌀ 14 ℓ = 1470																			1			1,78 кг
А3			-112	⌀ 14 ℓ = 1390																		1				1,68 кг
А3			-113	⌀ 14 ℓ = 1280									1													1,55 кг
А3			-114	⌀ 14 ℓ = 1270						1	1	1														1,54 кг
А3			-117	⌀ 16 ℓ = 1395										1												2,20 кг
				Марка	П1	П2	П3	П4	П5	П6	П7	П8	П9	П10	П11	П12	П13	П14	П15	П16	П17	П18	П19	П20		

Нач.отд.	Козеева	
Гл.спец.	Афонин	
Н.контр.	Бударина	
Гл.инж.пр.	Перегудова	
Рук.гр.	Бурцев	
Ст.инж.	Бударина	
Инж.	Максимова	

3.006.1-3/83.1-5-23.0

Петля П1 ... П20

Стадия	Лист	Листов
Р		1

Мосинжпроект

Инв.№ подл. | Подпись и дата | Взам. инв.№

Рис.1

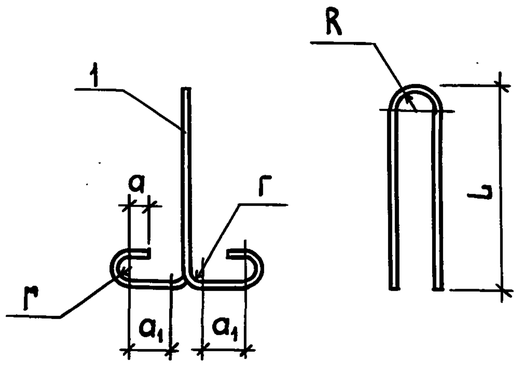

Рис.2

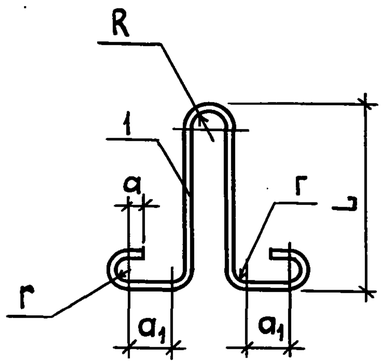

Обозначение	Марка	Рис.№	Размеры, мм L	a	a_1	R	r	Масса, кг
3.006.1-3/83.1-5-23.0	П 1	1	215	30	180	30	20	0,94
-01	П 2		255		140			
-02	П 3		275		120			
-03	П 4		290		105			
-04	П 5		315		80			
-05	П 6		235	50	205		30	1,54
-06	П 7		275		165			
-07	П 8	2	295		145			
-08	П 9		330		115			1,55
-09	П 10		370					2,20
-10	П 11		220	30	75		20	0,34

Продолжение табл.

Обозначение	Марка	Рис.№	Размеры, мм L	a	a_1	R	r	Масса, кг
3.006.1-3/83.1-5-23.0 -11	П 12	2	225	30	75	30	20	0,34
-12	П 13		265					0,37
-13	П 14		300					0,63
-14	П 15		360					0,70
-15	П 16		345					0,99
-16	П 17		385					1,06
-17	П 18			50	115		30	1,68
-18	П 19		425					1,78
-19	П 20		465					1,88

Нач.отд.	Козеева		
Гл.спец.	Афонин		
Н.контр.	Бударина		
Гл.инж.пр.	Перегудова		
Рук.гр.	Бурцев		
Ст.инж.	Бударина		
Инж.	Томашева		

3.006.1-3/83.1-5-23.0 СБ

Петля П1 ... П20
Сборочный чертеж

Стадия	Масса	Масштаб
Р	см. табл.	
Лист	Листов 1	

Мосинжпроект

Инв.№ подл. | Подпись и дата | Взам.инв.№

Отп 13.01.86г.