43ТП

ГОСУДАРСТВЕННЫЙ КОМИТЕТ СОВЕТА МИНИСТРОВ СССР ПО ДЕЛАМ СТРОИТЕЛЬСТВА
(ГОССТРОЙ СССР)

ТИПОВЫЕ КОНСТРУКЦИИ И ДЕТАЛИ ЗДАНИЙ И СООРУЖЕНИЙ

СЕРИЯ 1.494-27

ВОЗДУХОПРИЕМНЫЕ УСТРОЙСТВА С ПОДВЕСНЫМИ УТЕПЛЕННЫМИ КЛАПАНАМИ

ВЫПУСК 9

ВОЗДУХОПРИЕМНЫЕ УСТРОЙСТВА К ОКНАМ ПАНЕЛЬНЫМ С ЗАПОЛНЕНИЕМ ПРОФИЛЬНЫМ СТЕКЛОМ КОРОБЧАТОГО И ШВЕЛЛЕРНОГО ТИПА ПО СЕРИИ 1.436-8

инв. №15239-01
цена: ~~0-69~~ 0-87

Госстрой СССР
Тбилисский филиал
ЦИТП
Типовой проект /серия/
№ 1-494-27 89
Заказ № 1201
Цена 0 , руб. 82 коп.
Тираж 300
Дата „25" VI 1982г.

ГОСУДАРСТВЕННЫЙ КОМИТЕТ СОВЕТА МИНИСТРОВ СССР ПО ДЕЛАМ СТРОИТЕЛЬСТВА
(ГОССТРОЙ СССР)

ТИПОВЫЕ КОНСТРУКЦИИ И ДЕТАЛИ ЗДАНИЙ И СООРУЖЕНИЙ

СЕРИЯ 1.404-27

ВОЗДУХОПРИЕМНЫЕ УСТРОЙСТВА С ПОДВЕСНЫМИ УТЕПЛЕННЫМИ КЛАПАНАМИ

ВЫПУСК 9

ВОЗДУХОПРИЕМНЫЕ УСТРОЙСТВА К ОКНАМ ПАНЕЛЬНЫМ С ЗАПОЛНЕНИЕМ ПРОФИЛЬНЫМ СТЕКЛОМ КОРОБЧАТОГО И ШВЕЛЛЕРНОГО ТИПА ПО СЕРИИ 1.436-8

Зам. директора института
По научной работе
Рук. отдела вентиляции
Гл. инженер проекта

РАЗРАБОТАНЫ
ЦНИИПРОМЗДАНИЙ
ГОССТРОЯ СССР

УТВЕРЖДЕНЫ
И ВВЕДЕНЫ В ДЕЙСТВИЕ
С 1 февраля 1978 г.
ГЛАВПРОМСТРОЙПРОЕКТОМ
ГОССТРОЯ СССР
ПРИКАЗ № 2 от 16.I.1978 г.

Серия К-01-27 Выпуск 9

Содержание

		Стр.
1.	7С1.00.000. Рекомендации по применению. Лист 1.	2
2.	7С1.00.000. Рекомендации по применению. Листы 2, 3	3
3.	7С1.00.000. Устройство воздухоприемное. Спецификация. Листы 1, 2.	4
4.	7С1.00.000. Спецификация. Листы 3, 4.	5
5.	7С1.00.000. Спецификация. Листы 5, 6.	6
6.	7С1.00.000. Спецификация. Листы 7, 8.	7
7.	7С1.00.000СБ. Устройство воздухоприемное. Сборочный чертёж. Лист 1.	8
8.	7С1.00.000СБ. Сборочный чертёж. Лист 2.	9
9.	7С1.00.001. Нащельник. 7С1.00.002. Нащельник	10
10.	7С1.10.000. Каркас. Спецификация. Листы 1, 2	11
11.	7С1.10.000. Спецификация. Листы 3, 4.	12
12.	7С1.10.000СБ Каркас. Сборочный чертёж.	13
13.	7С1.10.005. Брусок. 7С1.20.001. Брусок.	14
14.	7С1.20.000. Клапан утепленный. Спецификация. Листы 1, 2	15
15.	7С1.20.000СБ. Клапан утепленный. Сборочный чертёж.	16
16.	7С1.20.002. Брусок. 7С1.20.003. Обшивка	17
17.	7С1.40.000. Устройство рычажное. Спецификация. Листы 1, 2	18
18.	7С1.40.000. Спецификация. Листы 3, 4.	19
19.	7С1.40.000СБ. Устройство рычажное. Сборочный чертёж.	20
20.	7С1.40.001. Тяга. 7С1.40.002. Тяга	21

Инв. N подл. | Подп. и дата | Взам. инв. N | Инв. N дубл. | Подп. и дата

В данном выпуске разработаны рабочие чертежи воздухоприемных устройств к. окнам показным с заполнением прозрачным стеклом коробчатого и швеллерного типа по серии 4.436-8.

Воздухоприемные устройства с подвешенными утепленными клапанами применяются в системах приточной вентиляции, не имеющих утепленных воздушных экранов.

Для кондиционеров и приточных камер, в комплект которых входят утепленные воздушные экраны, подвесные утепленные клапаны в воздухоприемных устройствах не устанавливаются.

В данном выпуске разработано 8 типов воздухоприемных устройств с различной пропускной способностью по воздуху при скорости воздуха в живом сечении жалюзийных решеток 6 м/с.

Тип воздухоприемного устройства выбирается по таблице 2 в зависимости от производительности приточных вентиляционных установок и марки стеклопакета.

При расходах воздуха в проекте, отличающихся от указанных в таблице 2 (см. лист 3), производится выбор типа воздухоприемного устройства с пропускной способностью, близкой к заданной.

Для получения более высокой пропускной способности следует принять необходимое количество

Инв. N подл. | Подп. и дата | Взам. инв. N | Инв. N дубл. | Подп. и дата

Изм.	Лист	N докум.	Подп.	Дата
Рук. отд.		Гесслер		
Гл. инж. пр.		Высоцкая		
Ст. инж.		Иванова		

7С1.00.000.

Рекомендации

Лит.	Лист	Листов
И	1	3

воздухоприемных устройств соответствующих типов, размещая их по длине оконной панели.

Жалюзийные решетки изготавливаются Горьковским механическим заводом №1 треста „Сантехдетали".

Технические показатели жалюзийных решеток приведены в таблице 1 (см. лист 3).

Подвесные утепленные клапаны выполняются многостворчатыми по высоте.

Открывание многостворчатых утепленных клапанов производится при помощи ручной лебедки, рабочие чертежи которой помещены в выпуске 1 данной серии.

При отключении приточных вентиляционных систем утепленные клапаны должны быть закрыты.

Пример обозначения в проекте ссылки на тип воздухоприемного устройства, принятого по данному выпуску:

ТС1.00.000
серия 1.494-27. Выпуск 9

серия 1.494-27 Выпуск 9

Инв. № подл. | Подп. и дата | Взам. инв. №

Изм.	Лист	№ докум.	Подп.	Дата	ТС1.00.000	Лист 2

Копировал: Евсеева Формат: А4

Таблица 1

№№ решеток	Размеры мм		Масса кг
	Ширина	Высота	
1	150	490	1.0
2	150	500	1.2

Таблица 2

Техническая характеристика

Обозначение	Пропускная способность м³/ч	Площадь живого сечения F м²	Стеклопакеты типа ПКП и ПШП при высоте м	Жалюзийные решетки			
				№	К-во шт. всего	В том числе: К-во штук в ряду	К-во рядов
ТС1.00.000	34000	1,60	1,75	1	20	10	2
				2	10	10	1
-01	36700	1,70	1,80	1	10	10	1
				2	20	10	2
-02	47500	2,2	2,35	1	20	10	2
				2	20	10	2
-03	49700	2,3	2,40	1	10	10	1
				2	30	10	3
-04	60500	2,8	2,95	1	20	10	2
				2	30	10	3
-05	62600	2,90	3,00	1	10	10	1
				2	40	10	4
-06	75600	3,50	3,55	1	10	10	1
				2	50	10	5
-07	88000	4,10	4,15	1	10	10	1
				2	60	10	6

Инв. № подл. | Подп. и дата | Взам. инв. №

Изм.	Лист	№ докум.	Подп.	Дата	ТС1.00.000	Лист 3

Копировал: Евсеева Формат А4

Формат	Зона	Поз.	Обозначение	Наименование	Кол.	Примечание
				Документация		
12			7С1.00.000СБ.	Сборочный чертеж		
				Сборочные единицы		
11		1	С1.030.000	Блок	3	Серия 1.494-27 вып.
11		2	ЛР.00.000	Лебедка ручная	1	то же
				Детали		
11		3	7С1.00.001	Нащельник	1	
				Стандартные изделия		
		4		Шуруп А5×30 ГОСТ 1144-70	12	
			Переменные данные	для исполнений		
				7С1.00.000 см.СБ рис.1.		
				Сборочные единицы		
11		5	7С1.10.000	Каркас	1	
11		6	7С1.20.000	Клапан утепленный	3	
11		7	7С1.40.000	Устройство рычажное	1	
				Детали		
11		8	7С1.00.002	Нащельник	1	

Инв. № подл. | Подп. и дата | Взамен инв. № | Инв. № дубл. | Подп. и дата

Изм.	Лист	№ докум.	Подп.	Дата	7С1.00.000		
Рук. отд.		Гесслер			Устройство воздухоприемное	Лит.	Лист / Листов
Гл. инж. пр.		Высоцкая				И	1 / 8
Ст. инж.		Цветкова				Госстрой СССР ЦНИИПРОМЗДАНИЙ г. Москва	
Н. конт.		Высоцкая					

Копировал: Долгушева Формат 11

Формат	Зона	Поз.	Обозначение	Наименование	Кол.	Примечание
54		9	7С1.00.003	Прокладка 5ом1700 В 9		
				Резина-пластина 3Т-М		
				Гост 7338-65	2	0,04 кг
				Стандартные изделия		
		10		Винт М5×14.58		
				Гост 17473-72	30	
		11		Гайка М5.4 Гост 5915-70	30	
				Прочие изделия		
				Решетки фасонные		Поставляется заводом-изготовителем вентиляционных устройств
				воздухозаборные номер		
				внутренние ТУ-36-1517-71		
		12		№ 1	20	г. Гомель
		13		№ 2	10	
				7С1.00.000-01. см.СБ рис.1.		
				Сборочные единицы		
11		5	7С1.10.000-01	Каркас	1	
11		6	7С1.20.000	Клапан утепленный	3	
11		7	7С1.40.000-01	Устройство рычажное	1	
				Детали		
11		8	7С1.00.002-01	Нащельник	1	
54		9	7С1.00.003	Прокладка 5ом1700 В 9		
				Резина-пластина 3Т-М		
				Гост 7338-65	2	0,04 кг

Инв. № подл. | Подп. и дата | Взамен инв. № | Инв. № дубл. | Подп. и дата

Изм.	Лист	№ докум.	Подп.	Дата	7С1.00.000	Лист 2

Формат	Зона	Поз.	Обозначение	Наименование	Кол.	Примечание
				Стандартные изделия		
		10		Винт М5×14.58		
				Гост 17473-72	30	
		11		Гайка М5.4 Гост 5915-70	30	
				Прочие изделия		
				Решетки железобетонные		
				воздухозаборные непрогибные ТУ 36-1517-71		
		12		№ 1	10	
		13		№ 2	20	
				7С1.00.000-02 см. СБ рис.2		
				Сборочные единицы		
11		5	7С1.10.000-02	Каркас	1	
11		6	7С1.20.000	Клапан утепленный	4	
11		7	7С1.40.000-02	Устройство рычажное	1	
				Детали		
11		8	7С1.00.002-02	Нащельник	1	
64		9	7С1.00.003	Прокладка 50×225×8т		
				Резина-пластина 3Т-м		
				Гост 7338-65	2	0,06 кг
				Стандартные изделия		
		10		Винт М5×14.58		
				Гост 17473-72	40	

Инв. № подл. | Подп. и дата | Взамен инв. № | Инв. № дубл. | Подп. и дата

Изм. | Лист | № докум. | Подп. | Дата

7С1.00.000

Лист 3

Формат	Зона	Поз.	Обозначение	Наименование	Кол.	Примечание
		11		Гайка М5.4 Гост 5915-70	40	
				Прочие изделия		
				Решетки железобетонные		
				воздухозаборные непрогибные ТУ 36-1517-71		
		12		№ 1	20	
		13		№ 2	20	
				7С1.00.000-03 см. СБ рис.2		
				Сборочные единицы		
11		5	7С1.10.000-03	Каркас	1	
11		6	7С1.20.000	Клапан утепленный	4	
11		7	7С1.40.000-03	Устройство рычажное	1	
				Детали		
11		8	7С1.00.002-01	Нащельник	1	
64		9	7С1.00.003	Прокладка 50×225×8т		
				Резина-пластина 3Т-м		
				Гост 7338-65	2	0,06 кг
				Стандартные изделия		
		10		Винт М5×14.58		
				Гост 17473-72	40	
		11		Гайка М5.4		
				Гост 5915-70	40	

Инв. № подл. | Подп. и дата | Взамен инв. № | Инв. № дубл. | Подп. и дата

Изм. | Лист | № докум. | Подп. | Дата

7С1.00.000

Лист 4

Позиция	Зона	Поз	Обозначение	Наименование	Кол	Примечание
				Прочие изделия		
				Решетки железобетонные		
				воздухозаборные непрер-		
				ывные ТУ 36-1517-71		
		12		№1	10	
		13		№2	30	
				7С1.00.000-04 сп.Сб рис.2		
				Сборочные единицы		
11		5	7С1.10.000-04	Каркас	1	
11		5	7С1.20.000	Клапан утепленный	5	
11		7	7С1.40.000-04	Устройство рычажное	1	
				Детали		
11		8	7С1.00.002-02	Нащельник	1	
54		9	7С1.00.003	Прокладка 5м×285мм		
				Резина-пластина ЗТ-М		
				Гост 7338-65	2	0,07кг
				Стандартные изделия		
		10		Винт М5×14.58		
				Гост 17473-72	50	
		11		Гайка М5.4		
				Гост 5915-70	50	

Инв.№ подл. | Подп. и дата | Взам. инв.№ | Инв.№ дубл. | Подп. и дата

Серия 1.494-21 Выпуск 9

Изм	Лист	№ докум	Подп.	Дата	7С1.00.000	Лист 5

Копировал: Долгачева формат 11

Позиция	Зона	Поз	Обозначение	Наименование	Кол	Примечание
				Прочие изделия		
				Решетки железобетонные		
				воздухозаборные непрер-		
				ывные ТУ 36-1517-71		
		12		№ 1	20	
		13		№ 2	30	
				7С1.00.000-05 сп.Сб рис.2		
				Сборочные единицы		
11		5	7С1.10.000-05	Каркас	1	
11		6	7С1.20.000	Клапан утепленный	5	
11		7	7С1.40.000-05	Устройство рычажное	1	
				Детали		
11		8	7С1.00.002-01	Нащельник	1	
54		9	7С1.00 003	Прокладка 5м×285мм		
				Резина-пластина ЗТ-М		
				Гост 7338-65	2	0,07кг
				Стандартные изделия		
		10		Винт М5×14.58		
				Гост 17473-72	50	
		11		Гайка М5.4 Гост 5915-70	50	
				Прочие изделия		
				Решетки железобетонные		
				воздухозаборные		

Инв.№ подл. | Подп. и дата | Взам. инв.№ | Инв.№ дубл. | Подп. и дата

Изм	Лист	№ докум	Подп.	Дата	7С1 00 000	Лист 6

Копировал: Долгачева формат 11

Формат	Зона	Поз.	Обозначение	Наименование	Кол.	Примечание
				неподвижные ТУ36-1517-71		
		12		№1	10	
		13		№2	40	
				7С1.00.000-06 Сп.СБ рис.2		
				Сборочные единицы		
11		5	7С1.10.000-06	Каркас	1	
11		6	7С1.20.000-02	Клапан утепленный	4	
11		7	7С1.40.000-06	Устройство рычажное	1	
				Детали		
11		8	7С1.00.002-01	Нащельник	1	
64		9	7С1.00.003	Прокладка 50×3430 ВТ		
				Резина-пластина ЗТ-М		
				Гост 7338-65	2	0,1кг
				Стандартные изделия		
		10		Винт М5×14.58		
				Гост 17473-72	60	
		11		Гайка М5.4		
				Гост 5915-70	60	
				Прочие изделия		
				Решетки жалюзийные		
				воздухозаборные непод-		
				вижные ТУ36-1517-71		
		12		№1	10	
		13		№2	50	

Серия 1.494-27 выпуск 9

Инв. № подл. | Подп. и дата | Взам. инв. № | Инв. № дубл. | Подп. и дата

Изм. | Лист | № докум. | Подп. | Дата

7С1.00.000

Лист 7

Копир. овал Долгушева формат 11

Формат	Зона	Поз.	Обозначение	Наименование	Кол.	Примечание
				7С1 00.000-07 СП.СБ рис.2		
				Сборочные единицы		
11		5	7С1.10.000-07	Каркас	1	
11		6	7С1.20.000-08	Клапан утепленный	4	
11		7	7С1.40.000-07	Устройство рычажное	1	
				Детали		
11		8	7С1.00.002	Нащельник	1	
64		9	7С1.00.003	Прокладка 50×4030 ВТ		
				Резина-пластина ЗТ-М		
				Гост 7338-65	2	0,1кг
				Стандартные изделия		
		10		Винт М5×14.58		
				Гост 17473-72	70	
		11		Гайка М5.4		
				Гост 5915-70	70	
				Прочие изделия		
				Решетки жалюзийные		
				воздухозаборные не-		
				подвижные		
				ТУ36-1517-71		
		12		№1	10	
		13		№2	60	

Инв. № подл. | Подп. и дата | Взам. инв. № | Инв. № дубл. | Подп. и дата

Изм. | Лист | № докум. | Подп. | Дата

7С1 00000

Лист 8

Копировал Долгушева формат 11

7С1.00.000СБ

СЕРИЯ 1.494-27 выпуск 9

Рис. 1

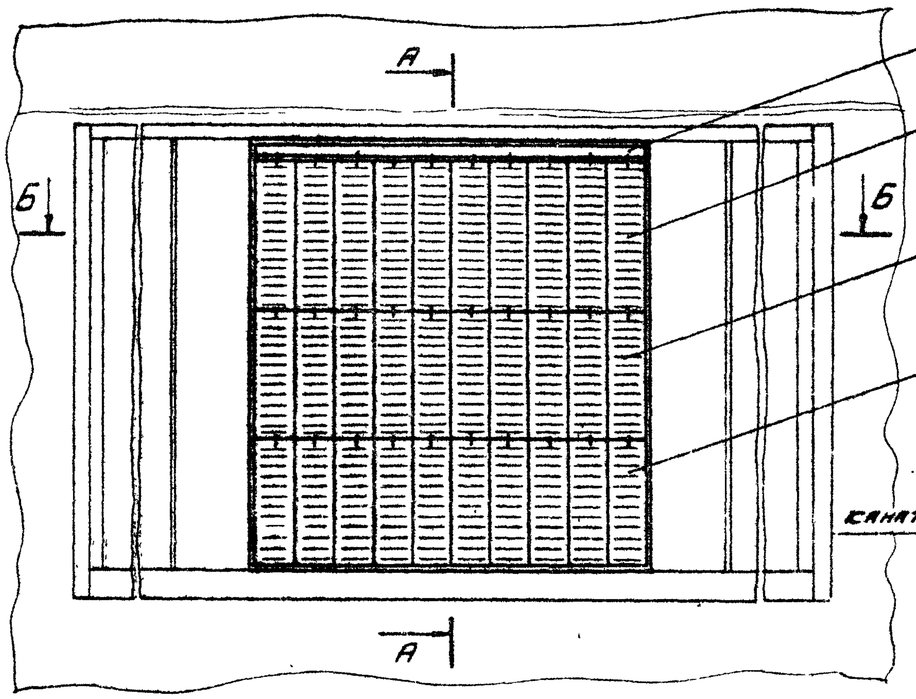

А–А

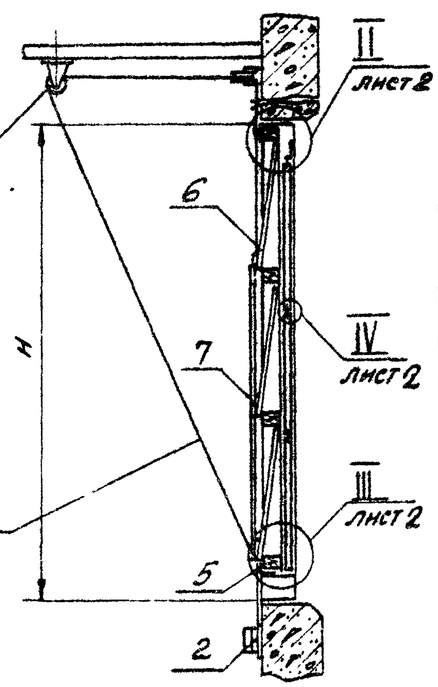

Обозначение	Рис	H мм	B мм	Масса кг
7С1.00.000	1	1750	2900; 4400; 5900	87,7
-01		1800	5900	89,0
-02	2	2350	2900; 4400; 5900	113,5
-03		2400	5900	114,5
-04	2	2950	2900; 4400; 5900	134,0
-05		3000	5900	135,6
-06	2	3550	2900	156,0
-07		4150	2900	175,5

Б–Б

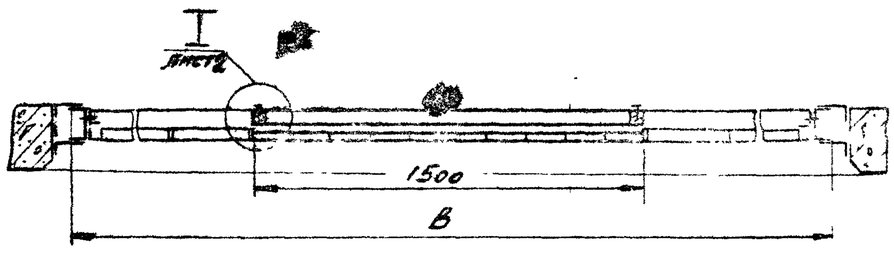

1. Размеры для справок.
2. Крепить блок – поз. 1 и лебедку – поз. 2 к ограждающим конструкциям на монтаже по месту.
3. Сверлить отверстия ф6мм в раме оконной панели для крепления каркаса – поз. 5 в соответствии с разбивкой отверстий в нащельнике – поз. 3.
Предельные отклонения размеров: отверстий – по А1, остальных – по СМ1.
4. Герметизацию стыков между жалюзийными решетками и тройным стеклом выполнить по серии 1.436-8, вып. 1.

Изм.	Лист	№ докум.	Подп.	Дата
Рук. отд.		Гесслер		
Гл. инж. пр.		Высоцкая		
Ст. инж.		Цветкова		
Исполн.		Жазобр		
Н. конт.		Высоцкая		

7С1.00.000СБ

Устройство воздухоприемное

Сборочный чертеж

Лит.	Масса	Масштаб
И	см. табл.	—

Лист: 1 Листов: 2

Госстрой СССР ЦНИИПРОМЗДАНИЙ г. Москва

7С1.00.000СБ

Рис. 2
Остальное - см. рис.1 лист 1

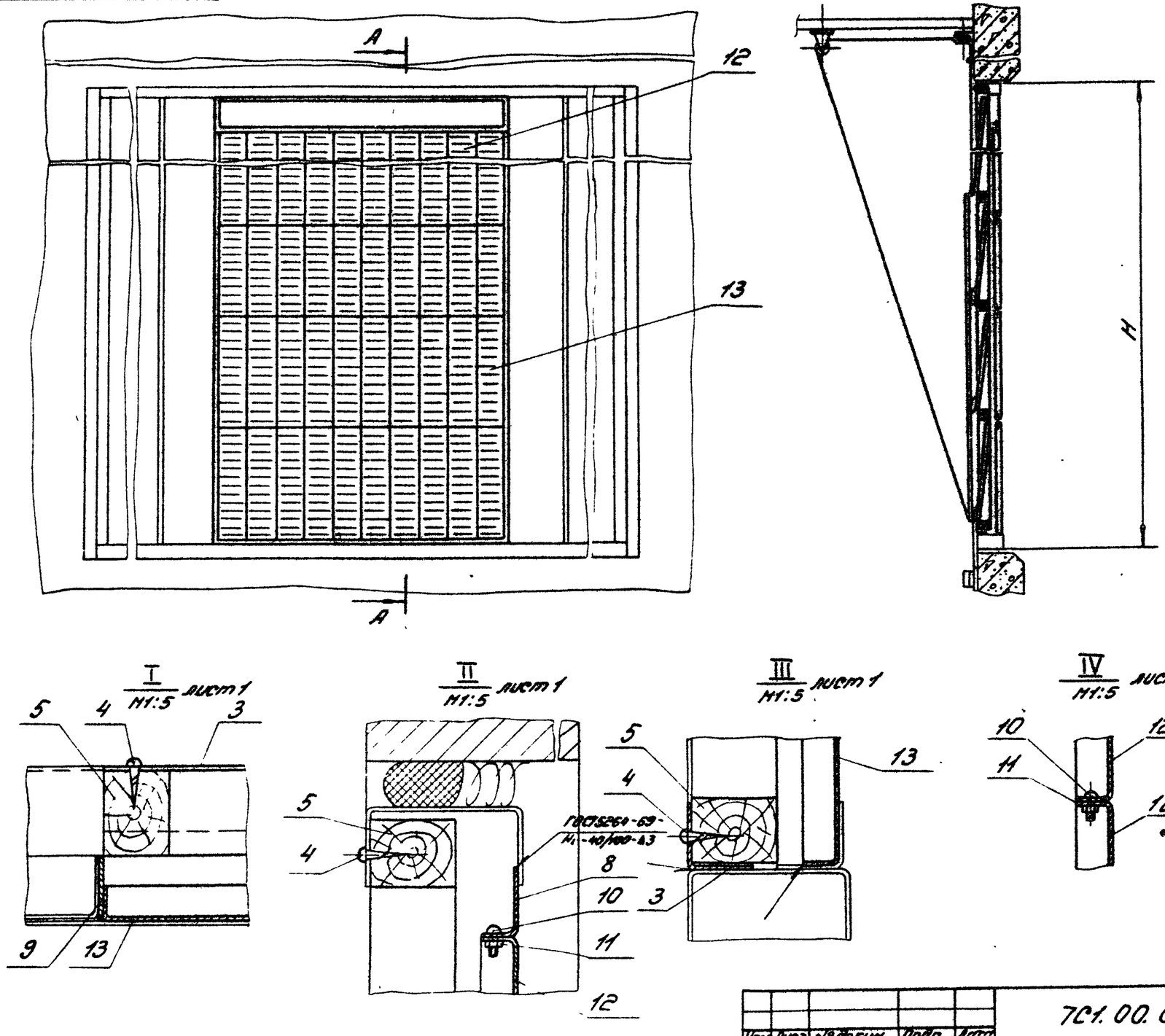

Серия 1.494-27 Выпуск 9

Инв. № подл.	Подп. и дата	Взам. инв. №	Инв. № дубл.	Подп. и дата

Изм.	Лист	№ докум.	Подп.	Дата

7С1.00.000СБ

Лист 9

7С1.00.001

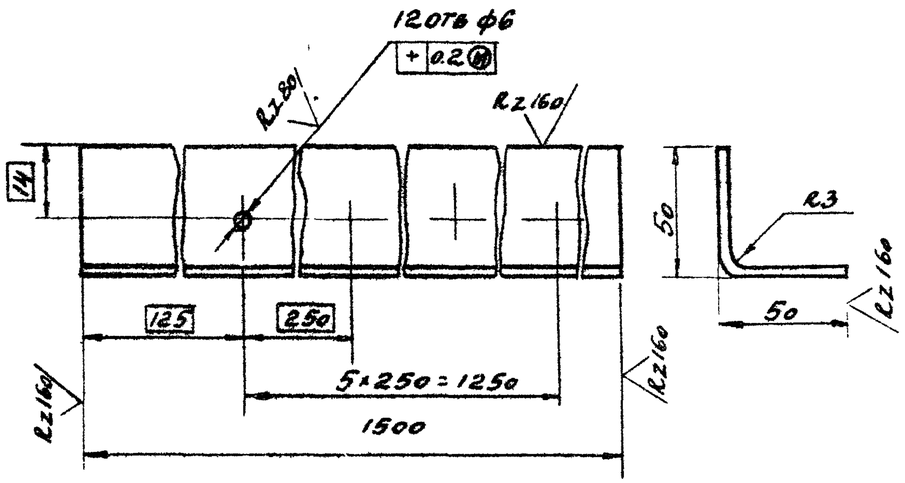

Предельные отклонения размеров:
отверстий - по А7,
валов - по В7,
остальных - по СМ7.

Изм	Лист	№ докум	Подп	Дата	7С1.00.001			
Рук отд		Гесслер			Нащельник	Лит	Масса	Масштаб
Гл инж пр		Высоцкая				Н	2,3	1:2
Ст. инж		Цветкова				Лист	Листов 1	
Исполн		Хазова			Лист Б2,0 ГОСТ 19903-74 / 3-IV-ст 3 ГОСТ 16523-70	Госстрой СССР ЦНИИПРОМЗДАНИЙ г Москва		
Н. конт		Высоцкая						

Копировал: Долгушева Формат 11

Серия 1494-27 Выпуск 9

Инв. № подл. | Подп. и дата | Взам. инв. № | Инв. № дубл. | Подп. и дата

7С1.00.002

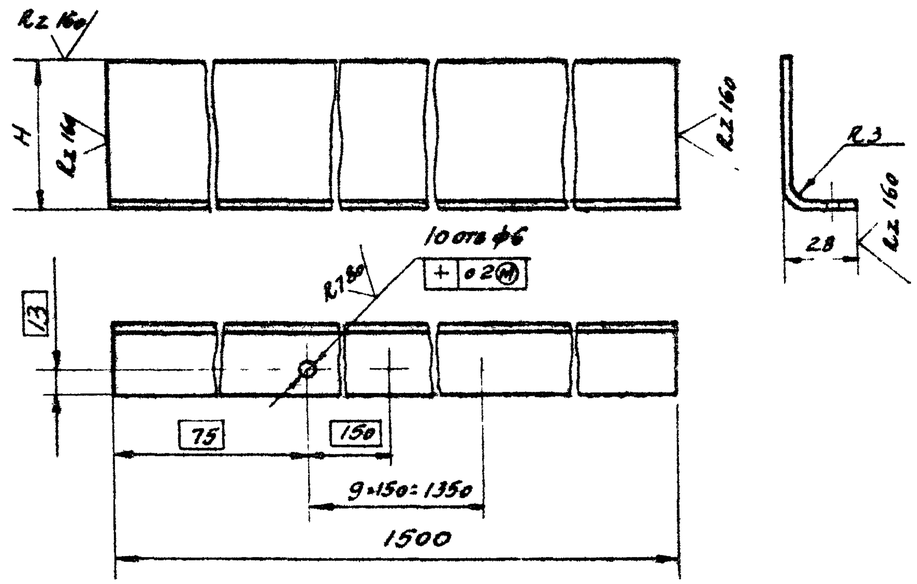

Обозначение	H мм	Масса, кг
7С1.00.002	60	2,1
-01	25	1.2
-02	80	2.8

1. Предельные отклонения размеров:
отверстий - по А7,
валов - по В7,
остальных по СМ7
2. Покрытие - грунт ГФ-020, ГОСТ 4056-63

Изм	Лист	№ докум	Подп	Дата	7С1.00.002			
Рук отд		Гесслер			Нащельник	Лит	Масса	Масштаб
Гл инж пр		Высоцкая				Н	см таблицу	—
Ст инж		Цветкова				Лист	Листов 1	
Исполн		Хазова			Лист Б2,0 ГОСТ 19903-74 / 3-IV-ст 3 ГОСТ 16523-70	Госстрой СССР ЦНИИПРОМЗДАНИЙ г Москва		
Н конт		Высоцкая						

Копировал: Долгушева Формат: 11

Инв. № подл. | Подп. и дата | Взам. инв. № | Инв. № дубл. | Подп. и дата

Формат	Зона	Поз.	Обозначение	Наименование	Кол.	Примечание
				Документация		
А2			ТСТ. 10.000 СБ.	Сборочный чертёж		
				Детали		
Б4		1	ТСТ. 10. 001.	Брусок 1500×50×65		
				Заготовка из древесины		
				хвойных пород ГОСТ 9685-61	2	5,4 кг
			Ведомость деталей для	изготовления		
				ТСТ. 10. 000.		
				Детали		
Б4		2	ТСТ. 10. 002.	Брусок 1500×50×65		
				Заготовка из древесины		
				хвойных пород ГОСТ 9685-61	2	5,6 кг
Б4		3	ТСТ. 10. 003.	Рейка опорная 20×30×600		
				Заготовка из древесины		
				хвойных пород ГОСТ 9685-61	6	1,2 кг
Б4		4	ТСТ. 10. 004.	Втулка. Ст.20 ГОСТ 1050-74	6	0,4 кг
М		5	ТСТ. 10.005.	Брусок	2	
				Стандартные изделия		
		6		Гвозди 3×50. ГОСТ 283-63	18	
				ТСТ. 10. 000 - 01		
				Детали		
Б4		2	ТСТ. 10. 002.	Брусок 1500×50×65		
				Заготовка из древесины		
				хвойных пород ГОСТ 9685-61	2	5,6 кг
Б4		3	ТСТ. 10. 003.	Рейка опорная 20×30×600		
				Заготовка из древесины		

Изм.	Лист	N докум.	Подп.	Дата	ТСТ. 10. 000.			
Разраб.		Лесонер			Коркос	Лит.	Лист	Листов
Пров.		Высоцкая					1	4
Гл. инж. пр.		Цветкова				Госстрой СССР, ЦНИИпромзданий г. Москва		
Н. контр.		Высоцкая						

Копировал: Обинцова Формат: А4

Инв. N подл. | Подп. и дата | Взам. инв. N | Инв. N дубл. | Подп. и дата

Формат	Зона	Поз.	Обозначение	Наименование	Кол.	Примечание
				хвойных пород. ГОСТ 9685-61	6	1,2 кг
Б4		4	ТСТ. 10. 004.	Втулка. Ст.20 ГОСТ 1050-74	6	0,4 кг
М		5	ТСТ. 10.005-01.	Брусок	2	
				Стандартные изделия		
		8		Гвозди 3×50. ГОСТ 283-63	18	
				ТСТ. 10. 000-02		
				Детали		
Б4		2	ТСТ. 10. 002.	Брусок 1500×50×65		
				Заготовка из древесины		
				хвойных пород. ГОСТ 9685-61	3	8,4 кг
Б4		3	ТСТ. 10. 003.	Рейка опорная 20×30×600		
				Заготовка из древесины		
				хвойных пород. ГОСТ 9685-61	8	1,6 кг
Б4		4	ТСТ. 10. 004.	Втулка. Ст.20 ГОСТ 1050-74	8	0,56 кг
М		5	ТСТ. 10. 005-02.	Брусок	2	
				Стандартные изделия		
		6		Гвозди 3×50. ГОСТ 283-63	24	
				ТСТ. 10. 000-03		
				Детали		
Б4		2	ТСТ. 10. 002.	Брусок 1500×50×65		
				Заготовка из древесины		
				хвойных пород		
				ГОСТ 9685-61	3	8,4 кг
Б4		3	ТСТ. 10. 003.	Рейка опорная 20×30×600		
				Заготовка из древесины		
				хвойных пород		
				ГОСТ 9685-61	6	1,6 кг

Изм.	Лист	N докум.	Подп.	Дата	ТСТ. 10. 000.	Лист 2

Копировал: Обинцова Формат А4

Инв. N подл. | Подп. и дата | Взам. инв. N | Инв. N дубл. | Подп. и дата

Формат	Зона	Поз.	Обозначение	Наименование	Кол.	Примечание
Б4		4	7С1.10.004	Втулка		
				Ст.3 ГОСТ 1050-74	8	0,56 кг
11		5	7С1.10.005-03	Брусок	2	
				Стандартные изделия		
		6		Гвозди 3×50. ГОСТ 283-63	24	
				7С1.10.000-04		
				Детали		
Б4		2	7С1.10.002	Брусок 1500×50×65		
				Заготовка из древесины		
				хвойных пород		
				ГОСТ 9685-61	3	8,4 кг
Б4		3	7С1.10.003	Рейка опорная 20×30×600		
				Заготовка из древесины		
				хвойных пород ГОСТ 9685-61	8	1,6 кг
Б4		4	7С1.10.004	Втулка. Ст.20 ГОСТ 1050-74	8	0,56 кг
11		5	7С1.10.005-04	Брусок	2	
				Стандартные изделия		
		6		Гвозди 3×50 ГОСТ 283-63	24	
				7С1.10.000-05		
				Детали		
Б4		2	7С1.10.002	Брусок 1500×50×65		
				Заготовка из древесины		
				хвойных пород. ГОСТ 9685-61	3	8,4 кг
Б4		3	7С1.10.003	Рейка опорная 20×30×600		
				Заготовка из древесины		
				хвойных пород ГОСТ 9685-61	8	1,6 кг
Б4		4	7С1.10.004	Втулка Ст.20 ГОСТ 1050-71	8	0,56 кг
11		5	7С1.10.005-05	Брусок	2	

Инв. № подл. | Подп. и дата | Взам. инв. № | Инв. № дубл. | Подп. и дата

Изм. Лист № докум. Подп. Дата

7С1.10.000

Копировал: Евсеева Формат: 11

Формат	Зона	Поз.	Обозначение	Наименование	Кол.	Примечание
				Стандартные изделия		
		6		Гвозди 3×50 ГОСТ 283-63	24	
				7С1.10.000-06		
				Детали		
Б4		2	7С1.10.002	Брусок 1500×50×65		
				Заготовка из древесины		
				хвойных пород ГОСТ 9685-61	3	8,4 кг
Б4		3	7С1.10.003	Рейка опорная 20×30×600		
				Заготовка из древесины		
				хвойных пород ГОСТ 9685-61	8	1,6 кг
Б4		4	7С1.10.004	Втулка. Ст.20 ГОСТ 1050-74	8	0,56 кг
11		5	7С1.10.005-06	Брусок	2	
				Стандартные изделия		
		6		Гвозди 3×50. ГОСТ 283-63	24	
				7С1.10.000-07		
				Детали		
Б4		2	7С1.10.002	Брусок 1500×50×65		
				Заготовка из древесины		
				хвойных пород ГОСТ 9685-61	3	8,4 кг
Б4		3	7С1.10.003	Рейка опорная 20×30×600		
				Заготовка из древесины		
				хвойных пород ГОСТ 9685-61	8	1,6 кг
Б4		4	7С1.10.004	Втулка		
				Сталь 20. ГОСТ 1050-74	8	0,56 кг
11		5	7С1.10.005-07	Брусок	2	
				Стандартные изделия		
		6		Гвозди 3×50. ГОСТ 283-63	24	

Инв. № подл. | Подп. и дата | Взам. инв. № | Инв. № дубл. | Подп. и дата

Изм. Лист № докум. Подп. Дата

7С1.10.000

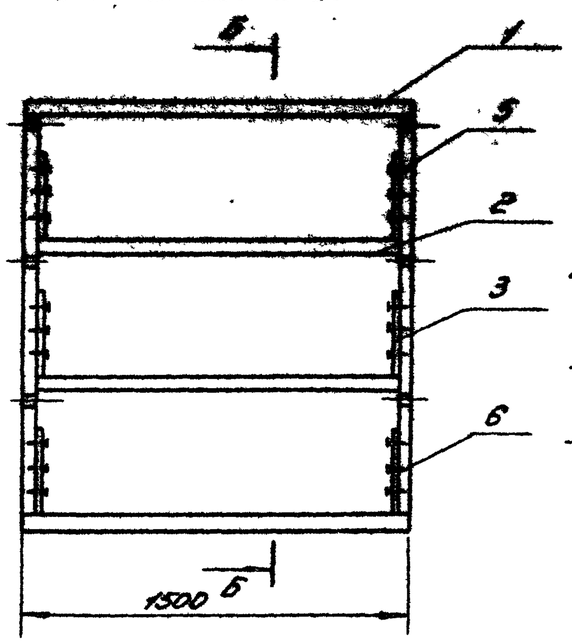

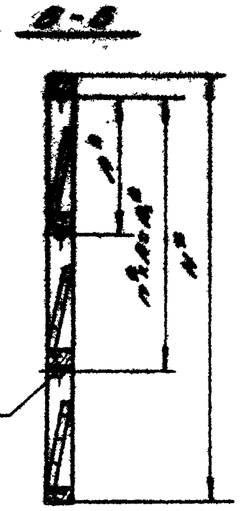

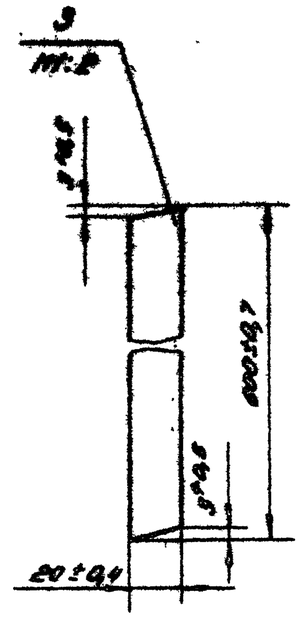

Обозначение	Размеры мм				Масса кг
	b	L_1	n	L	m
7С1.10.000	[illegible]	[illegible]	2	[illegible]	[illegible]
—01	[illegible]	[illegible]		[illegible]	[illegible]
—02	[illegible]	[illegible]	3	[illegible]	[illegible]
—03	514	[illegible]		[illegible]	[illegible]
—04	604	2070	3	[illegible]	[illegible]
—05	704	2412		2905	27,0
—06	850	2850	3	3450	29,2
—07	1000	3000		4050	31,6

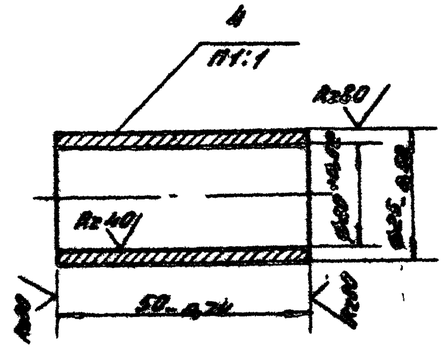

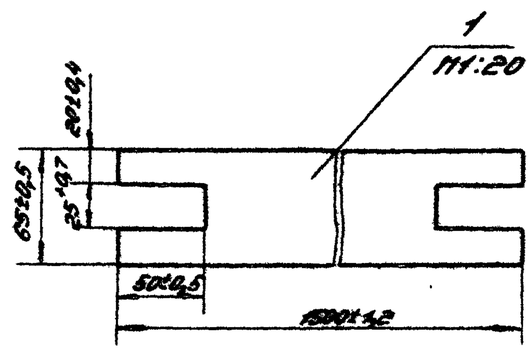

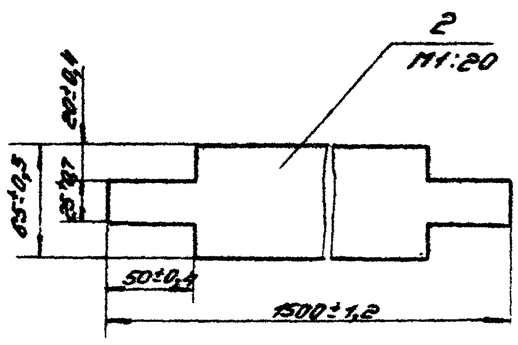

1. Шероховатость поверхностей деревянных деталей без чертежа Rz80 ▽.
2. *Размеры для справок.
3. Обработка деревянных конструкций по СНиП II-В.7-62.

Изм.	Лист	N докум.	Подп.	Дата	7С1.10.000 СБ.
Рук. отд.		Греслер			Каркас Сборочный чертёж
Гл. инж. пр.		Высоцкая			
Ст. инж.		Цветкова			
Исполн.		Хазова			
Н. контр.		Высоцкая			

Лит.	Лист	Листов	Масса	Масштаб
И			ст. табл.	—
Лист	Листов 1			
Госстрой СССР, ЦНИИпромзданий г. Москва				

Серия 1.494-27 Выпуск 8

Инв. N подл. | Подп. и дата | Взам. инв. N | Инв. N дубл. | Подп. и дата

7СI.10.005

Rz20

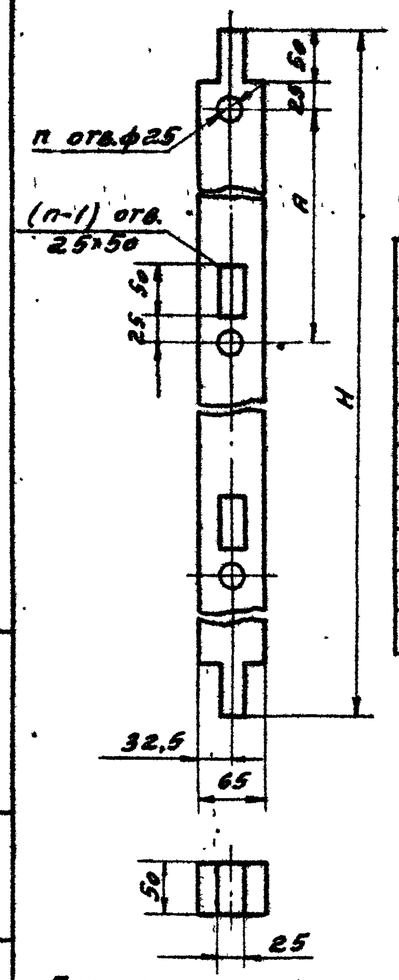

Обозначение	Размеры мм A	Размеры мм H	n отв.	Масса кг
7СI.01.005	534	1650	3	3,0
-01	550	1700	3	3,2
-02	542	2215	4	4,2
-03	554	2265	4	4,4
-04	691	2815	4	5,4
-05	704	2865	4	5,5
-06	850	3450	4	6,6
-07	1000	4050	4	7,8

Серия I.494-27 Выпуск 9

Предельные отклонения размеров по ГОСТ 6449-53:
отверстий - по d_{13}
валов - по d_{13}

Изм.	Лист	№ докум.	Подп.	Дата
Рук.отд.	Гесслер			
Гл.инж.	Высоцкая			
Ст.инж.	Цветкова			
Исполн.	Сидорова			
Н.конт.	Высоцкая			

7СI.10.005

Брусок

Лит. И | Масса см табл. | Масштаб

Лист | Листов 1

Заготовка из древесины хвойных пород ГОСТ 9685-61

Госстрой СССР ЦНИИПРОМЗДАНИЙ г Москва

Копировал Долгушева Формат: 11

7СI.20.001

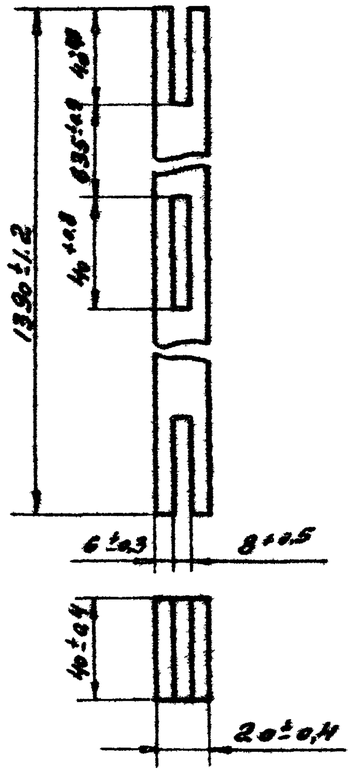

Изм.	Лист	№ докум.	Подп.	Дата
Рук.отд.	Гесслер			
Гл.инж.	Высоцкая			
Ст.инж.	Цветкова			
Исполн.	Сидорова			
Н.конт.	Высоцкая			

7СI.20.001

Брусок

Лит. И | Масса 0.66 | Масштаб 1:20

Лист | Листов 1

Заготовка из древесины хвойных пород ГОСТ 9685-61

Госстрой СССР ЦНИИПРОМЗДАНИЙ г Москва

Копировал Долгушева Формат: 11

Формат	Зона	Поз.	Обозначение	Наименование	Кол.	Примечание
				Документация		
12			ТС1.20.000СБ	Сборочный чертеж		
				Детали		
11		1	ТС1.20.001	Брусок	2	
61		2	ТС1.20.004	Лист		
				Отв.20 ГОСТ 1050-74	2	4,2 кг
61		3	ТС1.20.005	Подвес		
				Лист 4,0 ГОСТ 19903-74 / Ст.3 ГОСТ 14637-89	1	0,55 кг
				Стандартные изделия		
		4		Болт М8×40.58		
				ГОСТ 7798-70	8	
		5		Гайка М8.4		
				ГОСТ 5915-70	8	
		6		Шайба 8.01.02		
				ГОСТ 11371-68	8	
		7		Гвозди 2×20		
				ГОСТ 283-63	30	
				Материалы		
		8		Вата минеральная		
				ГОСТ 4640-66	0,03	м³

Изм.	Лист	№ докум.	Подп.	Дата	ТС1.20.000			
Разраб.		Гроздер			Клапан утепленный	Лит.	Лист 1	Листов 2
Провер.		Высоцкая				Госстрой СССР ЦНИИПромзданий г. Москва		
Гл.инж.пр.		Цветкова						
Н.контр.		Высоцкая						

Копировал: Евсеева Формат: 11

Формат	Зона	Поз.	Обозначение	Наименование	Кол.	Примечание
			Переменные данные	Для исполнения		
				ТС1.20.000		
				Детали		
11		9	ТС1.20.002	Брусок	3	
11		10	ТС1.20.003	Обшивка	2	
				ТС1.20.000-01		
				Детали		
11		9	ТС1.20.002-01	Брусок	3	
11		10	ТС1.20.003-01	Обшивка	2	
				ТС1.20.000-02		
				Детали		
11		9	ТС1.20.002-02	Брусок	3	
11		10	ТС1.20.003-02	Обшивка	2	
				ТС1.20.000-03		
				Детали		
11		9	ТС1.20.002-03	Брусок	3	
11		10	ТС1.20.003-03	Обшивка	2	

Изм.	Лист	№ докум.	Подп.	Дата	ТС1.20.000	Лист 2

Копировал: Евсеева Формат: 11

7С1.20.000СБ

Обозначение	Н*, мм	Масса, кг
7С1.20.000	520	7,0
-01	675	8,4
-02	820	10,0
-03	970	11,0

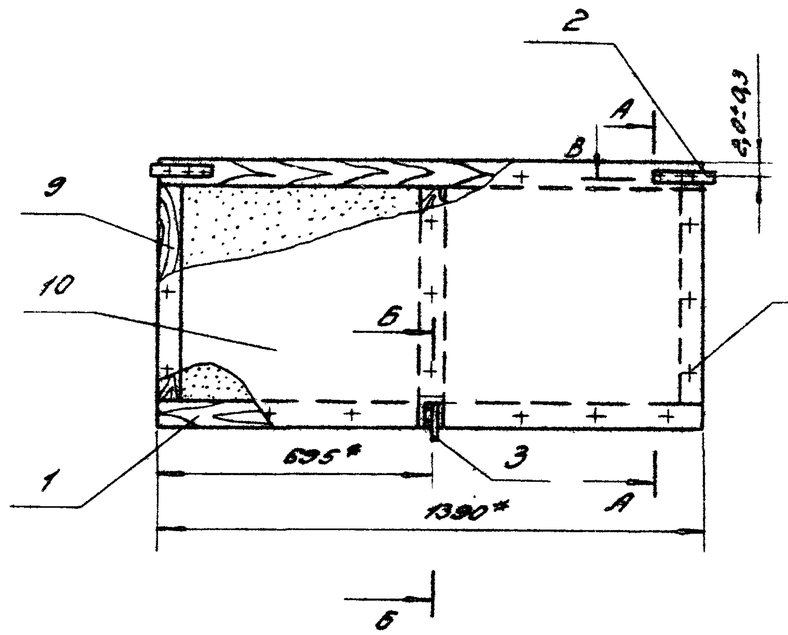

А - А

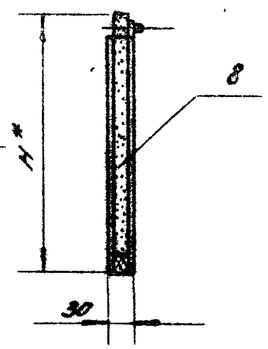

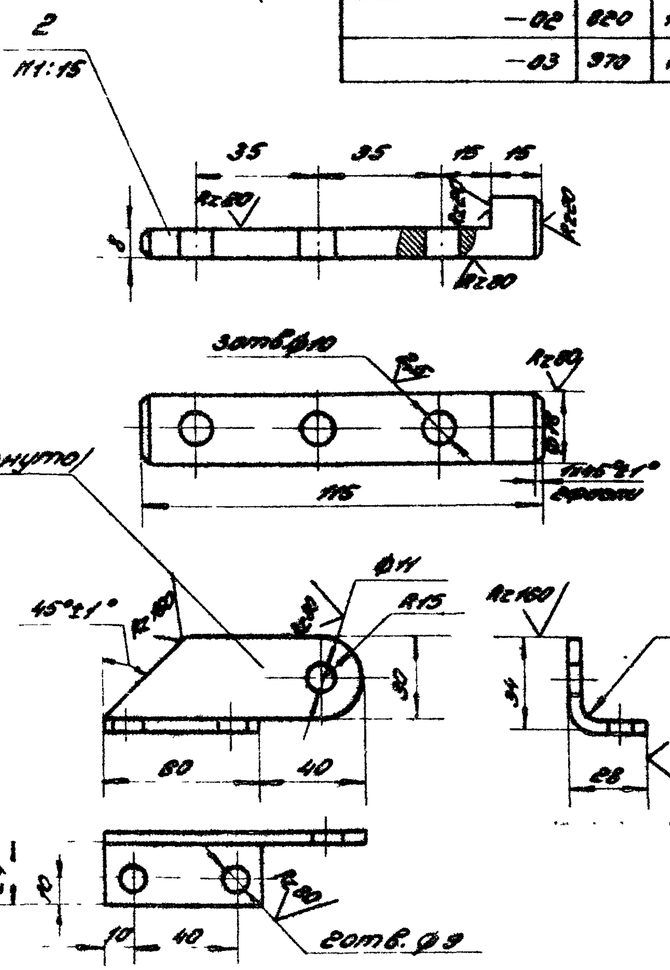

В - В
М1:2

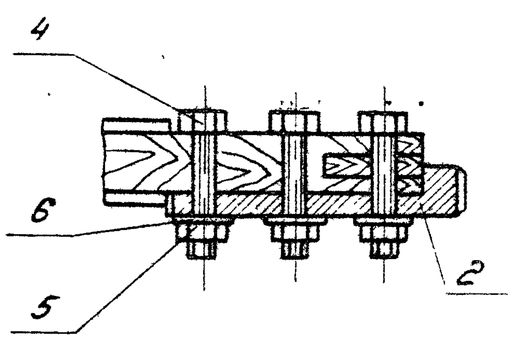

Б - Б
М1:2

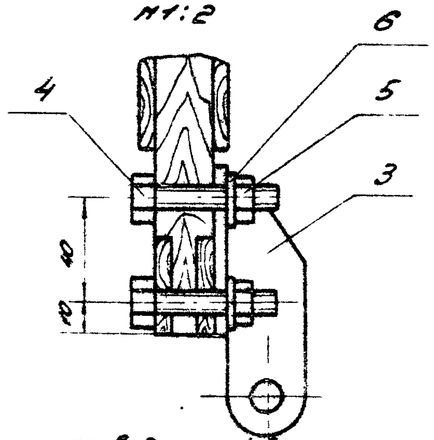

1. Неуказанные предельные отклонения размеров деталей без чертежа: отверстий - по H_7, валов - по h_7, остальных - по CT_1.
2. Неуказанная шероховатость поверхностей ∇.
3. Покрытие деталей без чертежа поз. 3 - грунт ГФ-021 ГОСТ 4056-63, поз. 2 - смазка УС-2/л ГОСТ 1033-51.
4. *Размеры для справок.
5. Обработка деревянных конструкций по СНиП III-В.7-69.

					7С1.20.000СБ			
Изм.	Лист	N докум.	Подп.	Дата	Клапан утепленный Сборочный чертёж	Лит.	Масса	Масштаб
Рук. отд.		Гесслер				У	см. табл.	—
Ст. инж. пр.		Высоцкая				Лист	Листов 1	
Ст. инж.		Цветкова				Госстроя СССР ЦНИИПромзданий г. Москва		
Исполн.		Сидорова						
Н. контр.		Высоцкая						

Серия 1.494-27 Выпуск 9

Инв. N подл. | Подп. и дата | Взам. инв. N | Инв. N дубл. | Подп. и дата

Копировал: Типтяева

СЕРИЯ 1.494-27 Выпуск 9

7С1.20.002

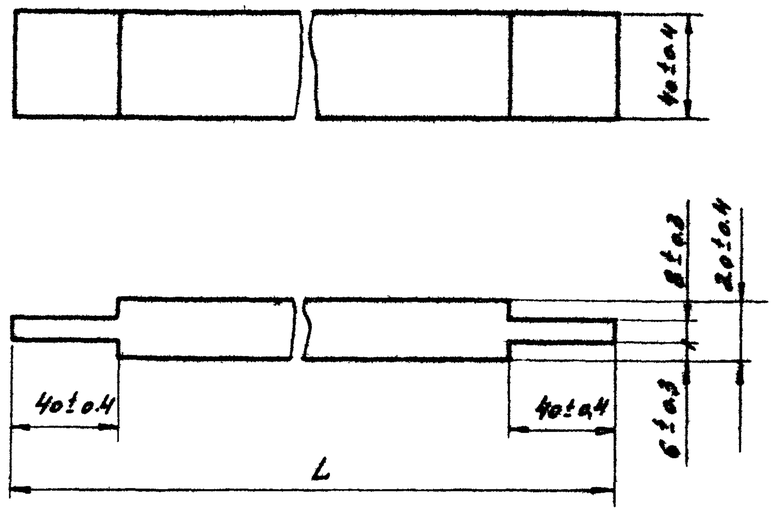

Обозначение	L, мм Номин	L, мм Предел. откл.	Масса кг
7С1.20.002	520		0,24
-01	675	±0,9	0,36
-02	820	±1,0	0,38
-03	970		0,45

Изм	Лист	№ докум	Подп	Дата
Рук. отд		Гесслер		
Гл. инж. пр.		Высоцкая		
Ст. инж.		Цветкова		
Исполн		Сидорова		
Н. конт		Высоцкая		

7С1.20.002

Брусок

Лит	Масса	Масштаб
И	см табл	

Лист | Листов 1

Заготовка из древесины хвойных пород ГОСТ 9685-61

Госстрой СССР ЦНИИПРОМЗДАНИЙ г. Москва

Копировал Долгушева Формат 11

Взам. инв. № | Инв. № дубл. | Подп. и дата | Инв. № подл. | Подп. и дата

7С1.20.003

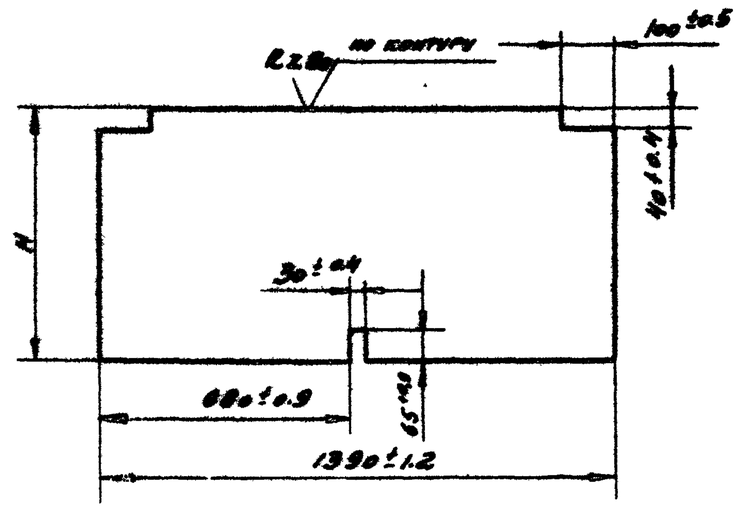

Обозначение	H, мм Номин	H, мм Предел. откл.	Масса кг
7С1.20.003	520		2,2
-01	675	±0,9	2,8
-02	820		3,4
-03	970	±1,0	4,0

Изм	Лист	№ докум	Подп.	Дата
Рук. отд		Гесслер		
Гл. инж. пр.		Высоцкая		
Ст. инж.		Цветкова		
Исполн		Сидорова		
Н. конт		Высоцкая		

7С1.20.003

Обшивка

Лит	Масса	Масштаб
И	см табл.	

Лист | Листов 1

Фанера ФСФ ГОСТ 3916-69

Госстрой СССР ЦНИИПРОМЗДАНИЙ г. Москва

Копировал Долгушева Формат 11

Взам. инв. № | Инв. № дубл. | Подп. и дата | Инв. № подл. | Подп. и дата

серия 1.494-27 Выпуск 9

Формат	Зона	Поз.	Обозначение	Наименование	Кол.	Примечание
				Документация		
12			7С1.40.000СБ	Сборочный чертеж		
			Переменные данные	для исполнений		
				7С1.40.000 Сп.СБ рис.1		
				Детали		
11		1	7С1.40.001	Тяга	1	
11		2	7С1.40.002	Тяга	1	
64		3	7С1.40.003	Ось. Сталь 45 ГОСТ 1050-74	3	0,06 кг
				Стандартные изделия		
		4		Шайба 10.01.02		
				ГОСТ 11371-68	4	
		5		Шайба 12.01.02		
				ГОСТ 10450-68	2	
		6		Шплинт 4×22		
				ГОСТ 397-66	3	
				7С1.40.000-01 Сп.СБ рис.1		
				Детали		
11		1	7С1.40.001-01	Тяга	1	
11		2	7С1.40.002-01	Тяга	1	
64		3	7С1.40.003	Ось. Сталь 45 ГОСТ 1050-74	3	0,06 кг

Подп. и дата | Инв. № дубл. | Взам. инв. № | Подп. и дата | Инв. № подл.

Изм.	Лист	№ докум.	Подп.	Дата	7С1.40.000		
Разраб.		Гесслер			Устройство рычажное	Лит. 4	Лист 1 / Листов 4
Пров.		Высоцкая				Госстрой СССР ЦНИИпромзданий г. Москва	
Т.контр.		Цветкова					
Н.контр.		Высоцкая					
Утв.							

Копировал: Евсеева Формат 11

Формат	Зона	Поз.	Обозначение	Наименование	Кол.	Примечание
				Стандартные изделия		
		4		Шайба 10.01.02		
				ГОСТ 11371-68	4	
		5		Шайба 12.01.02		
				ГОСТ 10450-68	2	
		6		Шплинт 4×22		
				ГОСТ 397-66	3	
				7С1.40.000-02 Сп.СБ рис.2		
				Детали		
11		1	7С1.40.001-02	Тяга	1	
11		2	7С1.40.002-02	Тяга	2	
64		3	7С1.40.003	Ось. Сталь 45 ГОСТ 1050-74	4	0,08 кг
				Стандартные изделия		
		4		Шайба 10.01.02		
				ГОСТ 11371-68	6	
		6		Шплинт 4×22		
				ГОСТ 397-66	4	
				7С1.40.000-03 Сп.СБ рис.2		
				Детали		
11		1	7С1.40.001-03	Тяга	1	
11		2	7С1.40.002-03	Тяга	2	
64		3	7С1.40.003	Ось. Сталь 45 ГОСТ 1050-74	4	0,08 кг

Подп. и дата | Инв. № дубл. | Взам. инв. № | Подп. и дата | Инв. № подл.

Изм.	Лист	№ докум.	Подп.	Дата	7С1.40.000	Лист 2

Копировал: Евсеева Формат 11

Формат	Зона	Поз.	Обозначение	Наименование	Кол.	Примечание
				Стандартные изделия		
		4		Шайба 10.01.02		
				ГОСТ 11371-68	6	
		6		Шплинт 4×22		
				ГОСТ 397-66	4	
				ТС1.40.000-05 Сп. СБ рис.2		
				Детали		
А1		1	ТС1.40.001-05	Тяга	1	
А1		2	ТС1.40.002-05	Тяга	2	
Б4		3	ТС1.40.003	Ось	4	0,08кг
				Стандартные изделия		
		4		Шайба 10.01.02		
				ГОСТ 11371-63	6	
		6		Шплинт 4×22		
				ГОСТ 397-66	4	
				ТС1.40.000-05 Сп. СБ рис.2		
				Детали		
А1		1	ТС1.40.001-05	Тяга	1	
А1		2	ТС1.40.002-05	Тяга	2	
Б4		3	ТС1.40.003	Ось	4	0,08кг
				Стандартные изделия		

Взам. инв. № | Подп. и дата | Инв. № дубл. | Взам. инв. № | Подп. и дата | Инв. № подл.

Изм. | Лист | № докум. | Подп. | Дата

ТС1.40.000

Лист 3

Копировал: Евсеева Формат А4

Формат	Зона	Поз.	Обозначение	Наименование	Кол.	Примечание
		4		Шайба 10.01.02		
				ГОСТ 11371-68	6	
		6		Шплинт 4×22. ГОСТ 397-66	4	
				ТС1.40.000-06 Сп. СБ рис.2		
				Детали		
А1		1	ТС1.40.001-06	Тяга	1	
А1		2	ТС1.40.002-06	Тяга	2	
Б4		3	ТС1.40.003	Ось. Сталь 45 ГОСТ 1050-74	4	0,08кг
				Стандартные изделия		
		4		Шайба 10.01.02		
				ГОСТ 11371-68	6	
		6		Шплинт 4×22		
				ГОСТ 397-66	4	
				ТС1.40.000-07 Сп. СБ рис.2		
				Детали		
А1		1	ТС1.40.001-07	Тяга	1	
А1		2	ТС1.40.002-07	Тяга	2	
Б4		3	ТС1.40.003	Ось. Сталь 45 ГОСТ 1050-74	4	0,08кг
				Стандартные изделия		
		4		Шайба 10.01.02		
				ГОСТ 11371-68	6	
		6		Шплинт 4×22		
				ГОСТ 397-66	4	

Взам. инв. № | Подп. и дата | Инв. № дубл. | Взам. инв. № | Подп. и дата | Инв. № подл.

Изм. | Лист | № докум. | Подп. | Дата

ТС1.40.000

Лист 4

Копировал: Евсеева Формат А4

7С1.04.000СБ

Серия 1.494-27 Выпуск 9

Рис. 1

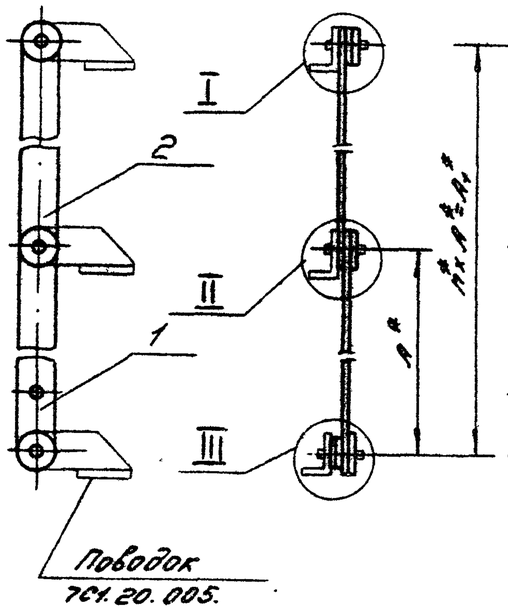

Рис. 2

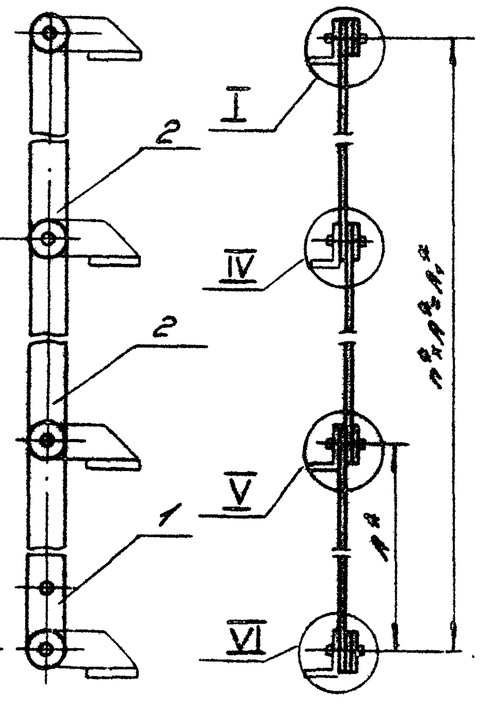

Обозначение	Рис.	Размеры, мм			Масса, кг
		A^*	A_1^*	n^* шагов	
7С1.40.000.	1	534	1068	2	1,2
–01	1	550	1100	2	1,2
–02	2	542	1626	3	1,7
–03	2	554	1662	3	1,8
–04	2	691	2073	3	2,2
–05	2	704	2112	3	2,2
–06	2	850	2550	3	2,6
–07	2	1000	3000	3	3,0

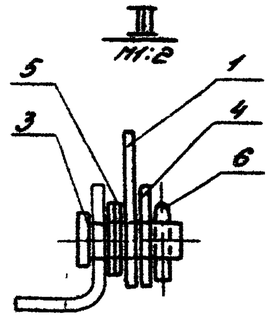

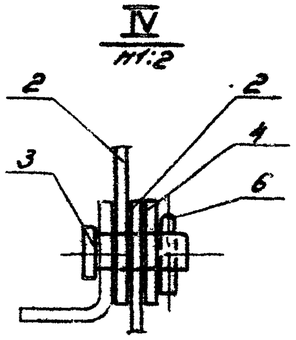

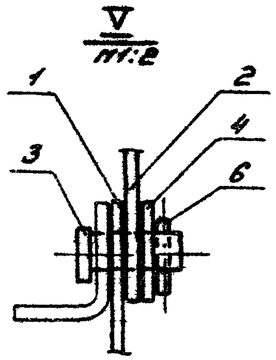

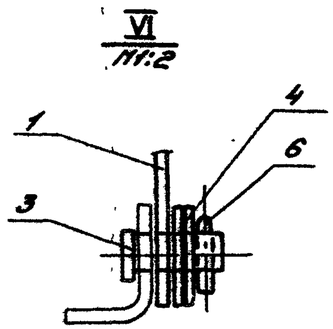

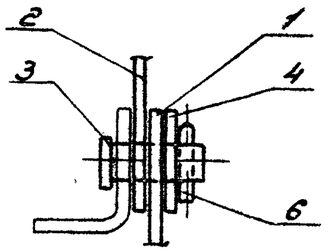

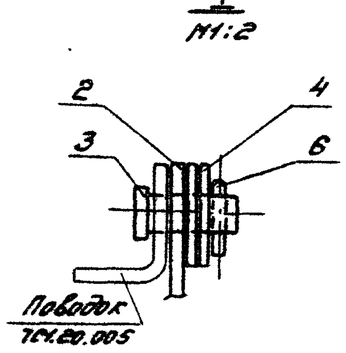

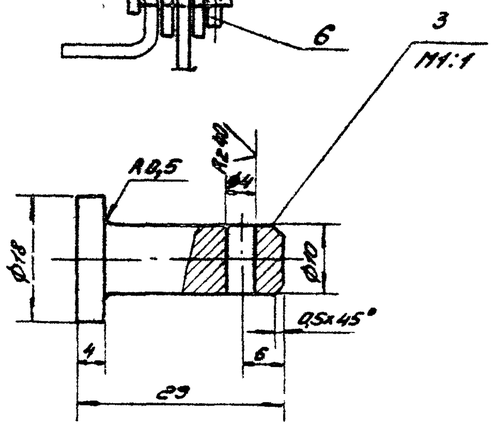

1. Предельные отклонения размеров деталей без чертежа: отверстий - по A_1, валов - по B_1, остальных - по Cm.
2. Неуказанная шероховатость поверхностей деталей без чертежа $R_z 80$; покрытие - смазка УС 2/А/ ГОСТ 1033-51.
3. *Размеры для справок.

Изм.	Лист	N докум.	Подп.	Дата
Рук. отд.		Гесслер		
Гл. инж. пр.		Высоцкая		
Ст. инж.		Цветкова		
Исполн.		Сиборова		
Н. контр.		Высоцкая		

7С1.40.000 СБ.

Устройство рычажное
Сборочный чертёж

Лит.	Масса	Масштаб
У	ст. табл.	—
Лист	Листов 1	

Госстрой РСФСР

Инв. N подл. | Подп. и дата | Взам. инв. N | Инв. N дубл. | Подп. и дата

7СI 40.001

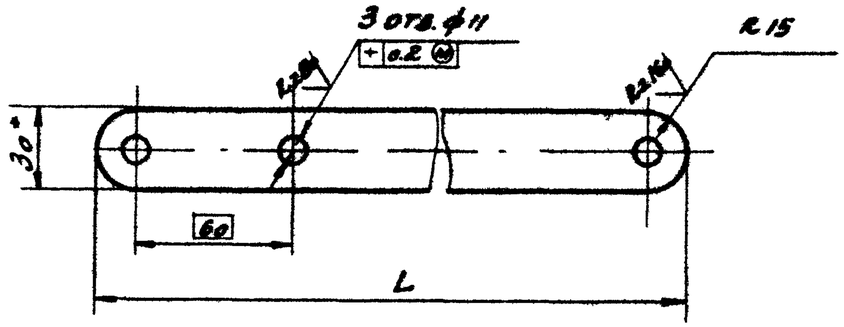

Обозначение	L мм	Масса, кг
7СI 40.001	564	0,53
-01	580	0,55
-02	572	0,54
-03	584	0.56
-04	721	0,68
-05	734	0,69
-06	880	0,83
-07	1030	0,97

1. *Размеры для справок
2. Предельные отклонения размеров:
   отверстий - по A_1,
   валов - по B_1,
   остальных - по CM_1
3. Покрытие - грунт ГФ-021, ГОСТ 4056-63

Изм	Лист	№ докум.	Подп.	Дата
Рук. отд.		Гесслер		
Гл. инж. пр.		Высоцкая		
Ст. инж.		Цветкова		
Исполн.		Сидорова		
Н. конт.		Высоцкая		

7СI 40.001

Тяга

Лит	Масса	Масштаб
И	см. табл.	—

Лист | Листов 1

Полоса 4×30 ГОСТ 103-57 / Ст.3 ГОСТ 535-58

Госстрой СССР ЦНИИПРОМЗДАНИЙ г. Москва

Копировал Долгушева Формат А1

Инв. № подл. | Подп. и дата | Взам. инв. № | Инв. № дубл. | Подп. и дата

7СI 40.002

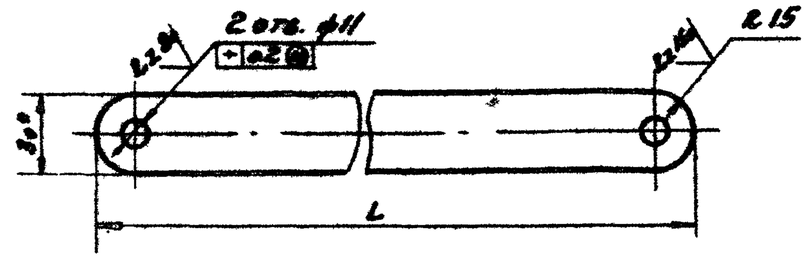

Обозначение	L мм	Масса, кг
7СI 40.002	564	0,53
-01	580	0,55
-02	572	0,54
-03	584	0,55
-04	721	0,68
-05	734	0,69
-06	880	0,83
-07	1030	0,97

1. *Размеры для справок
2. Предельные отклонения размеров:
   отверстий - по A_1,
   валов - по B_1,
   остальных - по CM_1,
3. Покрытие - грунт - ГФ-021, ГОСТ 4056-63

Изм	Лист	№ докум.	Подп.	Дата
Рук. отд.		Гесслер		
Гл. инж. пр.		Высоцкая		
Ст. инж.		Цветкова		
Исполн.		Сидорова		
Н. конт.		Высоцкая		

7СI 40.002

Тяга

Лит	Масса	Масштаб
И	см. табл.	—

Лист | Листов 1

Полоса 4×30 ГОСТ 103-57 / Ст.3 ГОСТ 535-58

Госстрой СССР ЦНИИПРОМЗДАНИЙ г. Москва

Инв. № подл. | Подп. и дата | Взам. инв. № | Инв. № дубл. | Подп. и дата