ГОСУДАРСТВЕННЫЙ КОМИТЕТ СОВЕТА МИНИСТРОВ СССР ПО ДЕЛАМ СТРОИТЕЛЬСТВА
(ГОССТРОЙ СССР)

ТИПОВЫЕ КОНСТРУКЦИИ И ДЕТАЛИ ЗДАНИЙ И СООРУЖЕНИЙ

СЕРИЯ 1494-27

ВОЗДУХОПРИЕМНЫЕ УСТРОЙСТВА С ПОДВЕСНЫМИ УТЕПЛЕННЫМИ КЛАПАНАМИ

ВЫПУСК 7

ВОЗДУХОПРИЕМНЫЕ УСТРОЙСТВА
К ОКНАМ ДЕРЕВЯННЫМ ДЛЯ ЗДАНИЙ
ПРОМЫШЛЕННЫХ ПРЕДПРИЯТИЙ
по ГОСТ 12506-67

400298-07

ГОСУДАРСТВЕННЫЙ КОМИТЕТ СОВЕТА МИНИСТРОВ СССР ПО ДЕЛАМ СТРОИТЕЛЬСТВА
(ГОССТРОЙ СССР)

ТИПОВЫЕ КОНСТРУКЦИИ И ДЕТАЛИ ЗДАНИЙ И СООРУЖЕНИЙ

СЕРИЯ 1.494-27

ВОЗДУХОПРИЕМНЫЕ УСТРОЙСТВА С ПОДВЕСНЫМИ УТЕПЛЕННЫМИ КЛАПАНАМИ

ВЫПУСК 7

ВОЗДУХОПРИЕМНЫЕ УСТРОЙСТВА К ОКНАМ ДЕРЕВЯННЫМ ДЛЯ ЗДАНИЙ ПРОМЫШЛЕННЫХ ПРЕДПРИЯТИЙ ПО ГОСТ 12506-67

РАЗРАБОТАНЫ
ЦНИИПРОМЗДАНИЙ
ГОССТРОЯ СССР

УТВЕРЖДЕНЫ
И ВВЕДЕНЫ В ДЕЙСТВИЕ
с 1 ноября 1978 г.
ГЛАВПРОМСТРОЙПРОЕКТОМ
ГОССТРОЯ СССР
ПРИКАЗОМ № 66 от 12 I. 1978 г.

Ц00298-07 2

1	Рекомендации по применению	3
2	Техническая характеристика. Таблица 2	4
3	Техническая характеристика. Продолжение таблицы 2	5
4	5С1Н.000.000 Устройство воздухоприемное. Спецификация. Листы 1,2.	6
5	5С1Н.000.000 Спецификация. Листы 3, 4	7
6	5С1Н.000.000 Спецификация. Листы 5,6	8
7	5С1Н.000.000 Спецификация. Листы 7,8	9
8	5С1Н.000.000СБ Устройство воздухоприемное. Сборочный чертеж. Лист 1	10
9	5С1Н.000.000СБ Устройство воздухоприемное. Сборочный чертеж. Лист 2	11
10	5С1Н.000.000СБ Устройство воздухоприемное. Сборочный чертеж. Лист 3	12
11	5С1В.000.000 Устройство воздухоприемное. Спецификация. Листы 1,2	13
12	5С1В.000.000 Спецификация. Листы 3, 4	14
13	5С1В.000.000 Спецификация. Листы 5,6	15
14	5С1В.000.000 Спецификация. Листы 7,8	16
15	5С1В.000.000СБ Устройство воздухоприемное. Сборочный чертеж. Лист 1	17
16	5С1В.000.000СБ Устройство воздухоприемное. Сборочный чертеж. Лист 2	18
17	5С1В.000.000СБ Устройство воздухоприемное. Сборочный чертеж. Лист 3	19
18	5С1Н.010.000 Каркас. Спецификация	20
19	5С2Н.010.000 Каркас. Спецификация	21
20	5С1Н.010.000СБ Каркас. Сборочный чертеж	22
21	5С2Н.010.000СБ Каркас. Сборочный чертеж	22
22	5С1Н.010.001 Брусок. 5С1Н.010.002 Брусок	23
23	5С1Н.010.003 Брусок. 5С1.010.004 Ребка опорная	24
24	5С1.010.005 Втулка 5С2Н.010.001 Брусок	25
25	5С1В.010.000 Каркас Спецификация	26
26	5С2В.010.000СБ Каркас Спецификация	27
27	5С1В.010.000СБ Каркас Сборочный чертеж	28
	5С2В.010.000СБ Каркас Сборочный чертеж	28
28	5С1В.010.001 Брусок 5С1В.010.002. Брусок.	29
29	5С1В.010.003 Брусок 5С2В.010.003. Брусок	30
30	5С1В.010.006 Брусок	31
	5С1.020.000 Клапан утепленный. Спецификация. Лист 1.	31
31	5С1.020.000 Спецификация. Листы 2,3	32
32	5С1.020.000 Спецификация Лист 4. 5С1.020.001 Брусок	33
33	5С1.020.000СБ Клапан утепленный. Сборочный чертеж	34
34	5С1.020.002 Брусок, 5С1.020.003 Обшивка	35
35	5С1.020.004 Полуось. 5С1.020.005 Поводок	36
36	5С1.040.000 Устройство рычажное. Спецификация	37
37	5С1.040.001 Ось. 5С1.040.000СБ Устройство рычажное Сборочный чертеж Лист 1	38
38	5С1.040.000СБ Устройство рычажное. Сборочный чертеж. Лист 2	39
39	5С1.040.002 Тяга. 5С1.040.003 Тяга	40

ТД 1976г	Содержание	Серия 1.494-27	
		Выпуск 7	Лист

В данном выпуске разработаны типовые рабочие чертежи воздухоприемных устройств к деревянным оконным блокам для промышленных предприятий на ГОСТ 12506-67 взамен выпусков I и II серии 4.904-16

Воздухоприемные устройства с подвесными утепленными клапанами применяются в системах приточной вентиляции, на имеющих утепленных воздушных заслонок для кондиционеров и приточных камер, в комплект которых входят утепленные воздушные заслонки, подвесные утепленные клапаны в воздухоприемных устройствах не устанавливаются.

Разработано 12 типов воздухоприемных устройств с различной пропускной способностью по воздуху при скорости воздуха в живом сечении жалюзийных решеток 6 м/с.

Тип воздухоприемного устройства выбирается по таблице 2 в зависимости от производительности приточных вентиляционных установок и типа деревянных оконных блоков.

При расходах воздуха в проекте, отличающихся от указанных в таблице 2, производится выбор воздухоприемного устройства с пропускной способностью, близкой по значению к заданной.

При необходимости получения более высокой пропускной способности рекомендуется полное заполнение оконного блока воздухоприемными устройствами соответствующих типов, а при ленточном остеклении – заполнение также соседних оконных блоков.

К деревянным оконным блокам с наружным открыванием створок по серии „Н" разработаны воздухоприемные устройства с индексом „Н", а к блокам с внутренним открыванием створок по серии „В" – воздухоприемные устройства с индексом „В".

В воздухоприемных устройствах применяются жалюзийные воздухозаборные неподвижные решетки, изготавливаемые Горьковским механическим заводом №1 треста „Сантехдеталь". Технические показатели жалюзийных решеток приведены в таблице 1

Таблица 1

№№ решеток	Размеры, мм		Масса, кг.
	ширина	высота	
1	150	490	1.0
2	150	580	1.2

Подвесные утеплённые клапаны выполняются многостворчатыми по высоте. Открывание клапанов производится при помощи ручной лебёдки, рабочие чертежи которой помещены в выпуске 1 данной серии.

При отключении приточных вентиляционных систем утеплённые клапаны должны закрываться.

Пример условного обозначения в проекте ссылки на тип воздухоприемного устройства, принятого по данному выпуску. 5С1Н. 000. 000 / Серия 1.494-27, вып. 7

ТА. 1976г	Рекомендации по применению	Серия 1.494-27 Выпуск 7 Лист

Таблица 2.

Обозначение	Пропускная способность м³/ч	Площадь живого сечения м²	Оконный блок: Марка	Оконный блок: Ширина мм	Оконный блок: Высота мм	Жалюзийные решетки: №	Жалюзийные решетки: Кол-во шт всего	Жалюзийные решетки: в том числе кол-во шт в ярусе	Жалюзийные решетки: в том числе кол-во ярусов	Эскизы заполнения оконных блоков
5С1Н.000.000	9500	0,44	Н1-94 НС1-94	1461	1164	1	4	4	1	
						2	4	4	1	
-01	14700	0,68	Н2-94 НС2-94	1461	1164	1	4	4	1	
						2	8	4	2	
-02	11900	0,55	Н3-94 НС3-94 Н7-124 НС7-124	2966	1164	1	5	5	1	
						2	5	5	1	
			Н5-124 НС5-124 Н9-174 НС9-174	4490	1164	1	5	5	1	
						2	5	5	1	
-03	18200	0,85	Н4-94 НС4-94 Н8-124 НС8-124	2966	1164	1	5	5	1	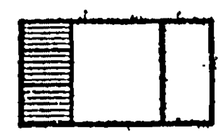
						2	10	5	2	
			Н6-124 НС6-124 Н10-174 НС10-174	4490	1164	1	5	5	1	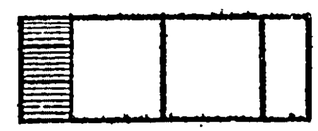
						2	10	5	2	
-04	19000	0,88	Н3-94; НС3-94 Н7-124; НС7-124 Н5-124; НС5-124 Н9-174; НС9-174	2966	1164	1	8	8	1	
						2	8	8	1	
-05	29400	1,36	Н4-94; НС4-94 Н8-124; НС8-124 Н6-124; НС6-124 Н10-174; НС10-174	2966	1164	1	8	8	1	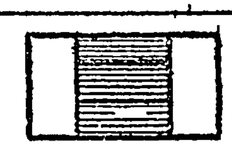
						2	16	8	2	

ТД 1976г	Техническая характеристика	Серия 1.494-27	
		Вып. 7	Лист

Серия 1.494-27 Выпуск 7

Продолжение таблицы 2.

Обозначение	Пропускная способность м³/ч	Площадь живого сечения F м²	Оконный блок: Марка	Оконный блок: Ширина, мм	Оконный блок: Высота, мм	Жалюзийные решетки: №	Жалюзийные решетки: Кол-во шт всего	Жалюзийные решетки: в том числе: Кол-во шт в ярусе	Жалюзийные решетки: в том числе: Кол-во ярусов	Эскизы заполнения оконных блоков
5С1В 000.000	7140	0.35	ВС3 - 94 ВС7 - 124	2693	1182	1	3	3	1	
						2	3	3	1	
-01	11000	0.51	ВС4 - 94 ВС8 - 124	2693	1782	1	3	3	1	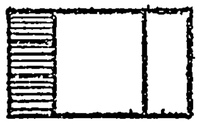
						2	6	3	2	
-02	8500	0.44	ЗС1-94	1425	1182	1	4	4	1	
						2	4	4	1	
			ВС5 - 94 ВС9 - 124	2943	1182	1	4	4	1	
						2	4	4	1	
-03	14700	0.68	ВС2 - 94	1445	1782	1	4	4	1	
						2	8	4	2	
			ВС6 - 94 ВС10 - 124	2943	1782	1	4	4	1	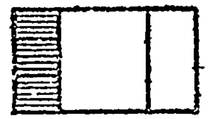
						2	8	4	2	
-04	19000	0.88	ВС3 - 94 ВС7 - 124 ВС5 - 94 ВС9 - 124	2693	1182	1	8	8	1	
						2	8	8	1	
-05	29400	1.36	ЗС4 - 94 ВС8 - 124 ВС6 - 94 ВС10 - 124	2693	1782	1	8	8	1	
						2	16	8	2	

ТД 1976г.	Техническая характеристика	серия 1.494-27 вып. 7	лист

Серия 1.494-27 Выпуск 7

Формат	Зона	Поз.	Обозначение	Наименование	Кол.	Примечание
				Документация		
12			5СТН.000.000 СБ	Сборочный чертеж		
				Сборочные единицы		
11		1	СТ.030.000.	Блок	3	
11		2	ЛР.00.000.	Лебёдка ручная	1	
			Переменные данные	для исполнений		
				5СТН.000.000СН.СБ.рис1		
				Сборочные единицы		
11		3	5СТН.010.000.	Каркас	1	
11		4	5СТ.020.000.	Клапан утепленный	2	
11		5	5СТ.040.000.	Устройство рычажное	1	
				Детали		
64		6	5СТН.000.001.	Брусок 37х30х1090ДП3		
				ГОСТ9685-61	2	
64		7	5СТН.000.002.	Брусок 24х30х600ДП3		
				ГОСТ9685-61	1	
				Стандартные изделия		
		8		Винт М5х14.58		
				ГОСТ17473-72	16	

Инв. № подл. | Подп. и дата | Взам. инв. № | Инв. № дубл. | Подп. и дата

Изм.	Лист	N докум.	Подп.	Дата
Нач.отд.	Гесслер			
Гл.инж.пр.	Высоцкая			
Ст.инж.	Цветкова			
Н.контр.	Сидорова			

5СТН.000.000.

Устройство воздухоприёмное

Лит.	Лист	Листов
У	1	8

Госстрой СССР ЦНИИПромзданий г. Москва

Серия 4.494-27 Выпуск 7

Копировал: Одинцова Формат А4

Формат	Зона	Поз.	Обозначение	Наименование	Кол.	Примечание
		9		Гайка М5.4		
				ГОСТ5915-70	16	
				Шурупы ГОСТ1144-70		
		10		А5х60	12	
		11		А5х30	4	
		12		Гвозди 3х80		
				ГОСТ283-63	45	
				Прочие изделия		
				Решетки жалюзийные		Механический
				воздухозаборные не-		з-д N1
				подвижные ТУ36-1517-71		Трест „Сантех-
		13		№1	4	Деталь"
		14		№2	4	г. Горький
				5СТН.000.000-01.СН.СБ.рис3		
				Сборочные единицы		
11		3	5СТН.010.000.	Каркас	1	
11		4	5СТ.020.000.	Клапан утепленный	3	
11		5	5СТ.040.000-02.	Устройство рычажное	1	
				Детали		
64		6		Брусок 37х30х1690ДП3		
				ГОСТ9685-61	2	
64		7		Брусок 44х30х600ДП3		
				ГОСТ9685-61	1	

Инв. № подл. | Подп. и дата | Взам. инв. № | Инв. № дубл. | Подп. и дата

Изм.	Лист	N докум.	Подп.	Дата

5СТН.000.000.

Лист 2

Копировал: Одинцова Формат А4

Формат	Зона	Поз.	Обозначение	Наименование	Кол.	Примечание
				Стандартные изделия		
		8		Винт М5х14.58		
				ГОСТ 17473-72	16	
		9		Гайка М5.4		
				ГОСТ 5915-70	16	
				Шурупы ГОСТ 1144-70		
		10		5х60	12	
		11		5х30	4	
		12		Гвозди 3х80		
				ГОСТ 283-63	50	
				Прочие изделия		
				Решетки жалюзийные		
				Воздухозаборные наруж		
				ные ТУ36-1517-71		
		13		№ 1	4	
		14		№ 2	8	
				5С1Н.000.000-02 См.СБ.рис 1		
				Сборочные единицы		
11		3	5С1Н.010.000-01.	Каркас	1	
11		4	5С1.020.000-02.	Клапан утеплённый	2	
11		5	5С1.040.000.	Устройство рычажное	1	
				Детали		
54		6	5С1Н.000.001-02.	Брусок 7х30х1090 ДПЗ		
				ГОСТ 9685-61	2	

Изм. Лист N докум. Подп. Дата

5С1Н.000.000. Лист 3

Копировал: Одинцова Формат А4

Выпуск 7 Серия 1.494-27

Инв. N подл. | Подп. и дата | Взам. инв. N | Инв. N дубл. | Подп. и дата

Формат	Зона	Поз.	Обозначение	Наименование	Кол.	Примечание
54		7.	5С1Н.000.002-02	Брусок 24х30х750 ДПЗ		
				ГОСТ 9685-61	1	
				Стандартные изделия		
		8		Винт М5х14.58		
				ГОСТ 17473-72	21	
		9		Гайка М5.4		
				ГОСТ 5915-70	21	
				Шурупы ГОСТ 1144-70		
		10		5х60	13	
		11		5х30	5	
		12		Гвозди 3х80		
				ГОСТ 283-63	45	
				Прочие изделия		
				Решетки жалюзийные		
				Воздухозаборные наруж-		
				ные ТУ36-1517-71		
		13		№ 1	5	
		14		№ 2	5	
				5С1Н.000.000-03 См.СБ.рис		
				Сборочные единицы		
11		3.	5С2Н.010.000-01.	Каркас	1	
11		4	5С1.020.000-03.	Клапан утепленный	3	
11		5.	5С1.040.000-02.	Устройство рычажное	1	

Изм. Лист N докум. Подп. Дата

5С1Н.000.000 Лист 4

Копировал: Одинцова Формат А4

Инв. N подл. | Подп. и дата | Взам. инв. N | Инв. N дубл. | Подп. и дата

Формат	Зона	Поз.	Обозначение	Наименование	Кол.	Примечание
				Детали		
54		8	5С1Н.000.004-03	Брусок 1х30х1890 ДПЗ		
				ГОСТ 9685-61	2	
64		7	5С1Н.000.002-03	Брусок 44х30х2500 ДПЗ		
				ГОСТ 9685-61	1	
				Стандартные изделия		
		8		Винт М5х14.58		
				ГОСТ 17473-72	34	
		9		Гайка М5.4		
				ГОСТ 5915-70	34	
				Шурупы ГОСТ 1144-70		
		10		5х60	17	
		11		5х30	5	
		12		Гвозди 3х80		
				ГОСТ 283-63	50	
				Прочие изделия		
				Решетки жалюзийные		
				воздухозаборные непод-		
				вижные ТУ36-1517-71		
		13		№1	5	
		14		№2	10	
				5С1Н.000.000-04 ВП Сборник		
				Сборочные единицы		
11		3	5С1Н.010.000-02.	Каркас	1	
11		4	5С1.020.000-04.	Клапан утепленный	2	

Инв. № подл. | Подп. и дата | Взам. инв. № | Инв. № дубл. | Подп. и дата

Изм. | Лист | N докум. | Подп. | Дата

5С1Н.000.000.

Лист 5

Копировал: Одинцова Формат А3

Серия 1.494-27 Выпуск 7

Формат	Зона	Поз.	Обозначение	Наименование	Кол.	Примечание
11		5	5С1.040.000.	Устройство рычажное	1	
				Детали		
54		6	5С1Н.000.004-04.	Брусок 45х30х1890 ДПЗ		
				ГОСТ 9685-61	2	
64		7	5С1Н.000.002-04.	Брусок 24х30х1200 ДПЗ		
				ГОСТ 9685-61	1	
				Стандартные изделия		
		8		Винт М5х14.58		
				ГОСТ 17473-72	36	
		9		Гайка М5.4		
				ГОСТ 5915-70	36	
				Шурупы ГОСТ 1144-70		
		10		5х60	16	
		11		5х30	8	
		12		Гвозди 3х80		
				ГОСТ 283-63	45	
				Прочие изделия		
				Решетки жалюзийные		
				воздухозаборные не-		
				подвижные		
				ТУ36-1517-71		
		13		№1	8	
		14		№2	8	

Инв. № подл. | Подп. и дата | Взам. инв. № | Инв. № дубл. | Подп. и дата

Изм. | Лист | N докум. | Подп. | Дата

5С1Н.000.000

Лист 6

Копировал: Одинцова Формат А3

Формат	Зона	Поз.	Обозначение	Наименование	Кол.	Примечание
				5С1Н.000.000 ВСН.СБ.рис.4		
				Сборочные единицы		
11		3	5С2Н.010.000-02.	Корпус	1	
11		4	5С1.020.000-05.	Клапан утепленный	3	
11		5	5С1.040.000-02.	Устройство рычажное	1	
				Детали		
64		6	5С1Н.000.001-05	Брусок 45х30х1630 ВП3		
				ГОСТ 9685-61	2	
64		7	5С1Н.000.002-05.	Брусок 44х30х1200 ВП3		
				ГОСТ 9685-61	1	
				Стандартные изделия		
		8		Винт М5х14.58		
				ГОСТ 17473-72	58	
		9		Гайка М5.4		
				ГОСТ 5915-70	58	
				Шурупы		
				ГОСТ 1144-70		
		10		5х60	20	
		11		5х30	8	
		12		Гвозди 3х80		
				ГОСТ 283-63	50	

Инв.№подл. | Подп. и дата | Взам.инв.№ | Инв.№дубл. | Подп. и дата

Изм. | Лист | N докум. | Подп. | Дата

5С1Н.000.000.

Лист 7

Копировал: Одинцова Формат А4

Серия 1.191-27 Альбом

Формат	Зона	Поз.	Обозначение	Наименование	Кол.	Примечания
				Прочие изделия		
				Решетки жалюзийные		
				воздухозаборные		
				неподвижные		
				ТУ 36-1517-71		
		13		№1	8	
		14		№2	16	

Инв.№подл. | Подп. и дата | Взам.инв.№ | Инв.№дубл. | Подп. и дата

Изм. | Лист | N докум. | Подп. | Дата

5С1Н.000.000.

Лист 8

Копировал: Одинцова Формат А4

Рис.1

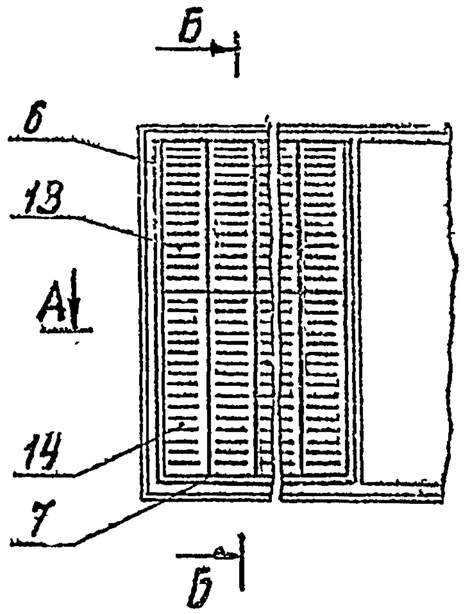

Б-Б

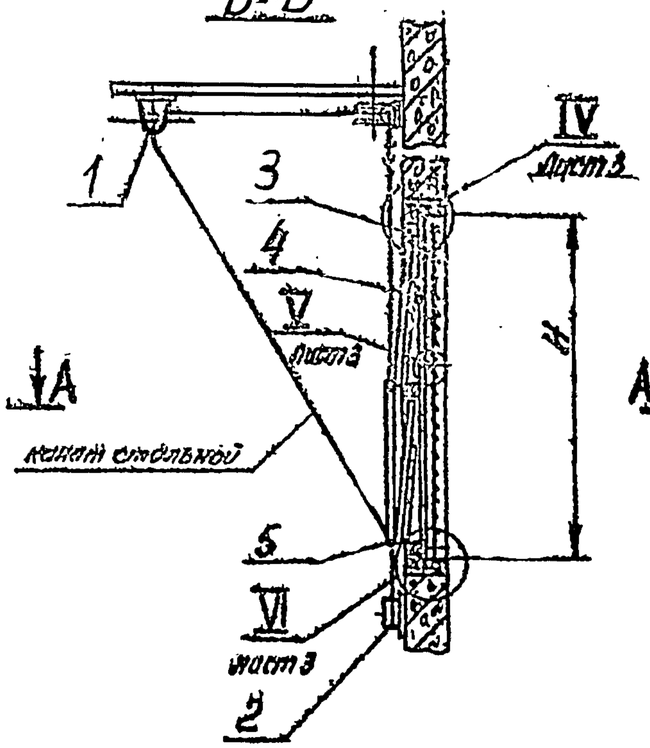

Рис.2
Остальное-см рис 1

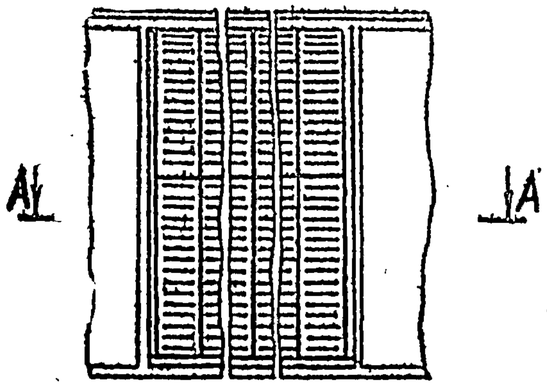

Обозначение	Рис.	Размеры мм			Масса кг
		В	B_1	Н	
5С1Н.000.000	1	675	600	1094	31,5
-01	3	675	600	1694	43,0
-02	1	765	750	1094	35,0
-03	3	765	750	1694	48,0
-04	2	1290	1200	1094	49,0
-05	4	1290	1200	1694	67,0

А-А

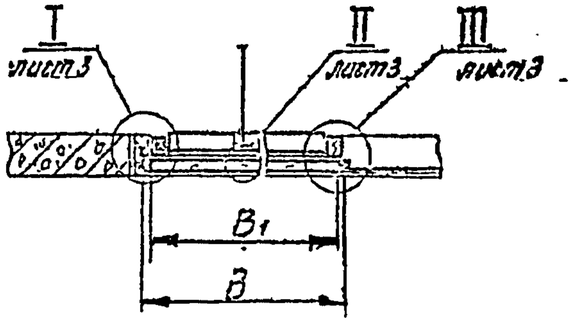

А-А

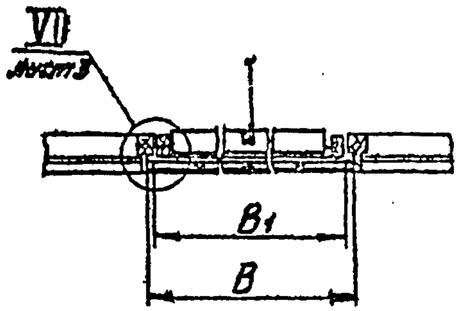

1. Размеры для справок.
2. Крепить блок- поз.1 и лебедку-поз.2 к ограждающим конструкциям на монтаже по месту.

Изм.	Лист	N докум.	Подп.	Дата	
Рук.отд.		Гесслер			
Гл.инж.пр.		Векслер			
Ст.инж.		Цветкова			
Нач.отд.		Кузнецова			
Н.конт.		Сидорова			

5С1Н.000.000СБ

Устройство Воздухоприёмное. Сборочный чертёж.

Лит.	Масса	Масштаб
Я	см. таблицу	—

Лист: 1 Листов: 3

Госстрой СССР ЦНИИПромзданий г. Москва

Инв.N подл. | Подп. и дата | Взам.инв.N | Инв.N дубл. | Подп. и дата

Серия 1.494-22 Выпуск 7

Рис. 3
Остальное - см. рис. 1 лист 1

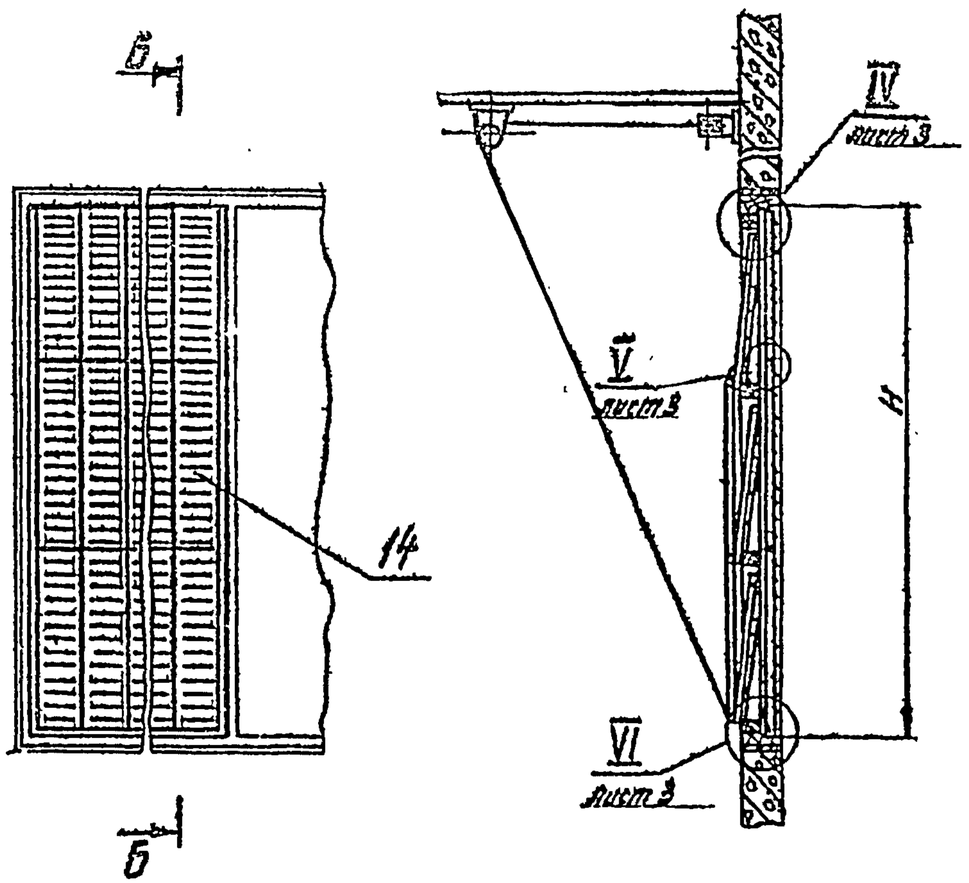

Рис. 4
Остальное - см. рис. 2 лист 1

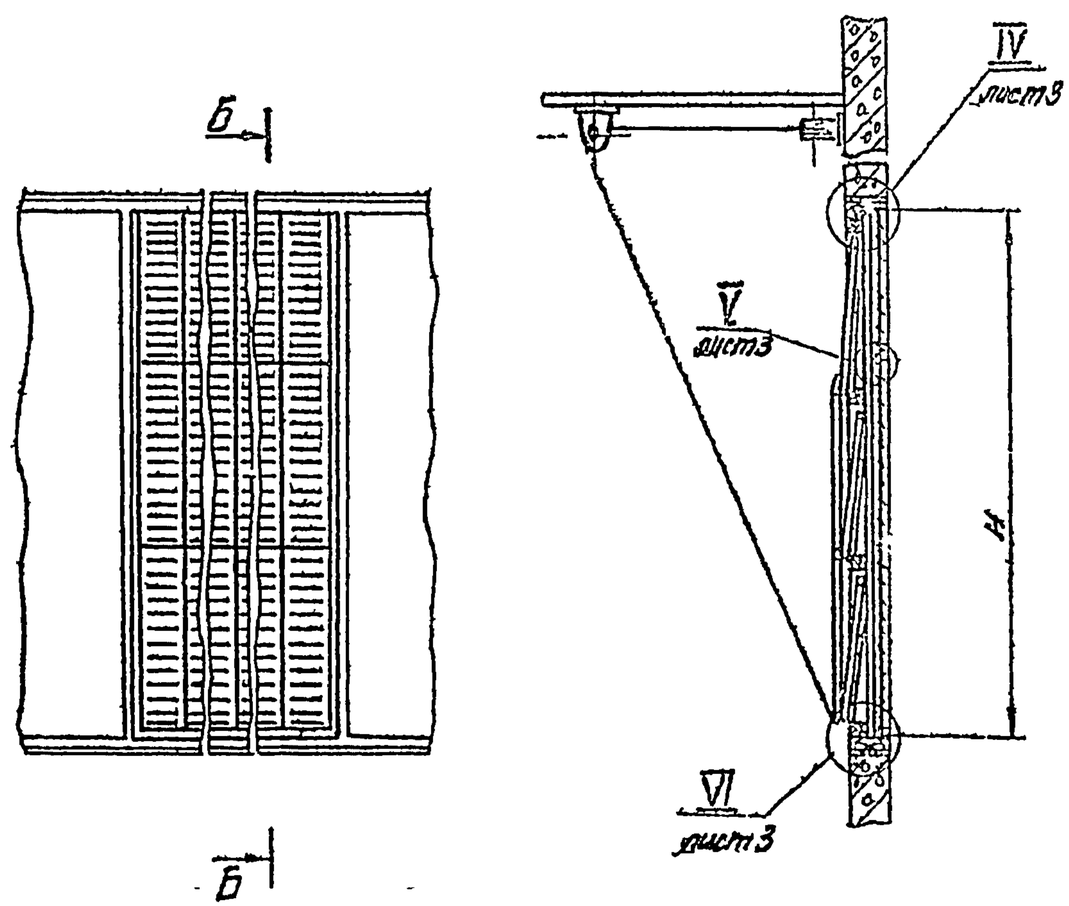

Изм.	Лист	N докум.	Подп.	Дата	5С1Н.000.000 СБ			
Рук. отд.		Гесслер			Устройство воздухоприемное. Сборочный чертеж.	Лит.	Масса	Масштаб
Гл. инж. пр.		Высоцкая				Н	См. таблицу	—
Ст. инж.		Цветкова				Лист: 2	Листов:	
Исполнил		Кузнецова				ГОССТРОЙ СССР, ЦНИИПромзданий г. Москва		
Н. контр.		Сидорова						

Копировал: Жердева Формат: 12

Серия 1.494-27 Выпуск 7

Инв. N подл. | Подп. и дата | Взам. инв. N | Инв. N дубл. | Подп. и дата

Выпуск 7

Серия 1.494-27

I лист 1

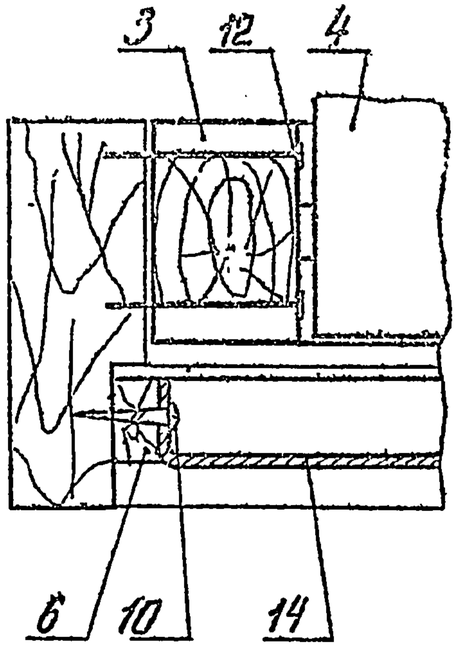

II лист 1

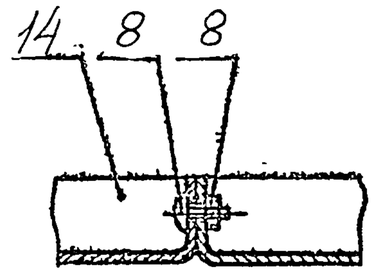

III лист 1

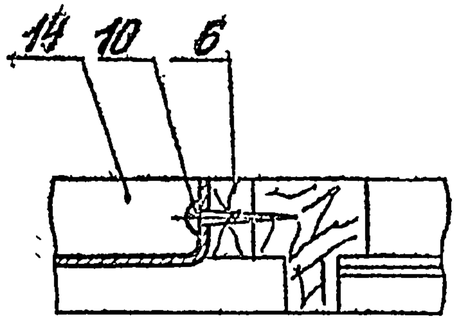

VII лист 1

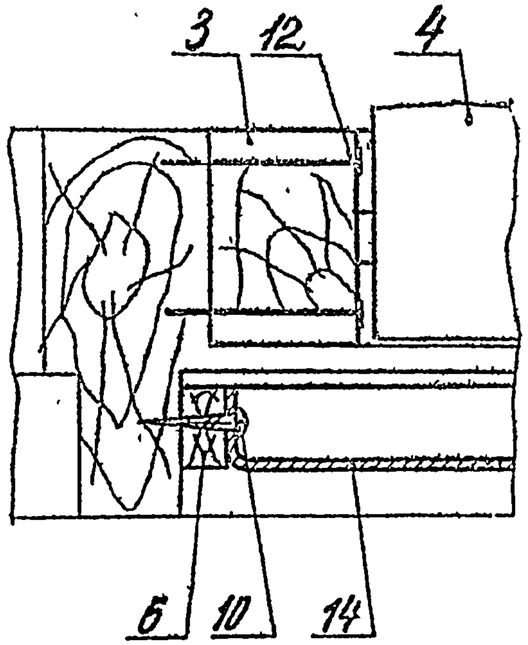

V листы 1,2

VI листы 1,2

IV листы 1,2

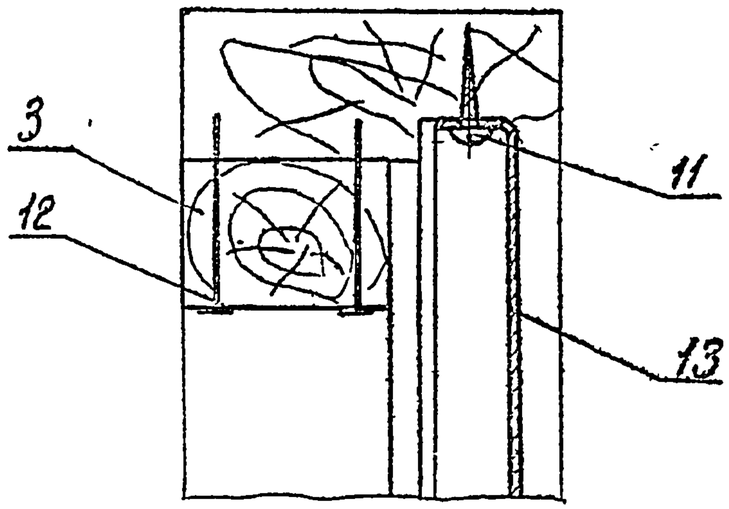

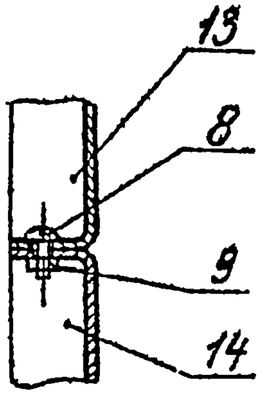

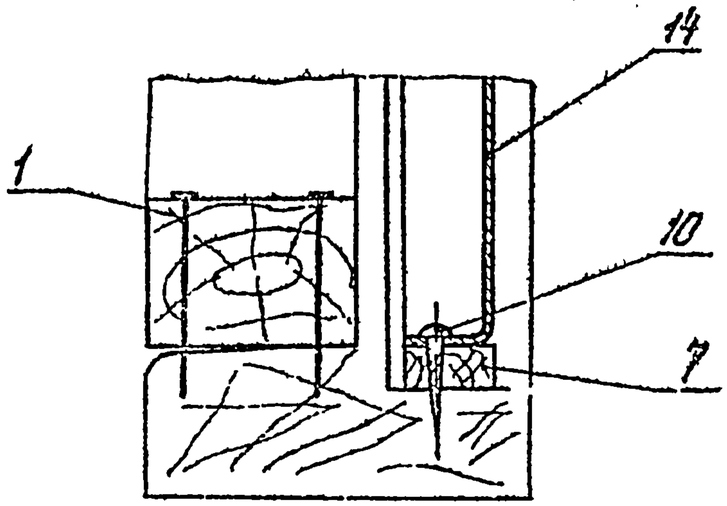

					5С1Н 000 000 СБ			
Изм.	Лист	N докум.	Подп.	Дата	Устройство воздухоприемное	Лит.	Масса	Масштаб
Рук. гр.		Гесспер			Сборочный чертёж	И	см таблицу	1:2
Гл. инж. пр.		Выгоцкая				Лист 3	Листов:	
Ст. инж.		Цветкова				Госстрой СССР ЦНИИПромзданий в Москве		
Нормоконт.		Кузнецова						
Н. контр.		Соборова						

Копировал: Жердева Формат: 12

Инв. N подл. | Подп. и дата | Взамен инв. N | Инв. N дубл. | Подп. и дата

Формат	Зона	Поз.	Обозначение	Наименование	Кол.	Примечание
				Документация		
12			5С1В. 000. 000 СБ	Сборочный чертёж		
				Сборочные единицы		
11		1	С1. 030. 000.	Блок	8	Серия 1.434-27вп
11		2	ЛР. 00. 000	Лебедка ручная	1	То же
			Переменные данные	для исполнений		
				5С1В. 000. 000 см. СБ рис 1.		
				Сборочные единицы		
Н		3	5С1В. 010. 000.	Каркас	1	
11		4	5С1. 020. 000 - 06.	Клапан утеплённый	2	
11		5	5С1. 040. 000 - 01.	Устройство рычажное	1	
				Детали		
64		6	5С1В 000. 001.	Брусок 68×30×1070 ДП3 ГОСТ 9685-61	2	

Изм.	Лист	N докум.	Подп.	Дата
Рук. отд.		Гесслер		
Гл. инж. пр.		Высоцкая		
Ст. инж.		Цветкова		
Н. контр.		Сидорова		

5С1В. 000. 000

Устройство воздухоприёмное

Лит	Лист	Листов
И	1	8

Госстрой СССР ЦНИИПромзданий г. Москва

Копировал: Одинцова Формат А4

Инв. N подл. | Подп. и дата | Взам. инв. N | Инв. N дубл. | Подп. и дата

Формат	Зона	Поз.	Обозначение	Наименование	Кол.	Примечание
				Стандартные изделия		
		7		Винт М5×14.58 ГОСТ 17473-72	11	
		8		Гайка М6.4 ГОСТ 5915-70	11	
		9		Шуруп А5×30 ГОСТ 1144-70	14	
		10		Гвозди 3×80 ГОСТ 283-63	45	
				Прочие изделия		
				Решетки жалюзийные воздухозаборные неподвижные ТУ 36-1517-71		
		11		№1	3	
		12		№2	3	
				5С1В. 000. 000 - 01 см. СБ рис. 3		
				Сборочные единицы		
Н		3	5С2В. 010. 000.	Каркас	1	
11		4	5С1. 020. 000 - 07.	Клапан утеплённый	3	
11		5	5С1. 040. 000 - 05	Устройство рычажное	1	

Изм.	Лист	N докум.	Подп.	Дата

5С1В. 000. 000.

Лист 2

Копировал: Одинцова Формат А4

Инв. N подл. | Подп. и дата | Взам. инв. N | Инв. N дубл. | Подп. и дата

Формат	Зона	Поз.	Обозначение	Наименование	Кол.	Примечание
				Детали		
64		8	5С1В.000.001-01	Брусок 68х30х1670 ЭП3		
				ГОСТ 9685-61	2	
				Стандартные изделия		
		7		Винт М5х14.58		
				ГОСТ 17473-72	18	
		8		Гайка М5.4		
				ГОСТ 5915-70	18	
		9		Шуруп А5х30		
				ГОСТ 1144-70	18	
		10		Гвозди 3х80		
				ГОСТ 283-63	50	
				Прочие изделия		
				Решетки жалюзийные		
				воздухозаборные Нетов		
				вижные		
				ТУ36-1577-71		
		11		№1	3	
		12		№2	6	

Инв.N подл. | Подп. и дата | Взам.инв.N | Инв.N дубл. | Подп. и дата

Формат	Зона	Поз.	Обозначение	Наименование	Кол.	Примечание
				5С1В.000.000-02		
				Сп. СБ. рис.1		
				Сборочные единицы		
11		3	5С1В.010.000-01	Корпус	1	
11		4	5С1.020.000-08	Клапан утеплённый	2	
11		5	5С1.040.000-01	Устройство рычажное	1	
				Детали		
64		8	5С1В.000.001-02	Брусок 14х30х1070 ЭП3		
				ГОСТ 9685-61	2	
				Стандартные изделия		
		7		Винт М5х14.58		
				ГОСТ 17473-72	16	
		8		Гайка М5.4		
				ГОСТ 5915-70	16	
		9		Шуруп А5х30		
				ГОСТ 1144-70	16	
		10		Гвозди 3х80		
				ГОСТ 283-63	45	
				Прочие изделия		
				Решетки жалюзийные		
				воздухозаборные Нетов		
				вижные ТУ36-1577-71		
		11		№1	4	
		12		№2	4	

Инв.N подл. | Подп. и дата | Взам.инв.N | Инв.N дубл. | Подп. и дата

Серия 1.494-27 Выпуск 7

Формат	Зона	Поз.	Обозначение	Наименование	Кол.	Примечание
				5С18.000.000-03.		
				Сп. сб. рис:3		
				Сборочные единицы		
11		3	5С2В.010.000-01.	Корпус	1	
11		4	5С1.020.000-09.	Кожух утеплённый	3	
11		5	5С1.040.000-03.	Устройство рычажное	1	
				Детали		
54		6	5С18.000.001-03.	Брусок 14х30х1670 ОЛ3		
				ГОСТ9685-61	2	
				Стандартные изделия		
		7		Винт М5х14.58		
				ГОСТ17473-72	26	
		8		Гайка М5.4		
				ГОСТ5915-70	26	
		9		Шуруп А5х30		
				ГОСТ1144-70	20	
		10		Гвоздь 3х80		
				ГОСТ283-63	50	

Инв.№подл. | Подп. и дата | Взам.инв.№ | Инв.№дубл. | Подп. и дата

Изм	Лист	N докум.	Подп.	Дата	5С18.000.000.	Лист 5

Копировал: Одинцова Формат А4

Формат	Зона	Поз.	Обозначение	Наименование	Кол.	Примечание
				Прочие изделия		
				Решетки жалюзийные		
				воздухозаборные не-		
				подвижные		
				ТУ36-1517-71		
		11		№1	4	
		12		№2	8	
				5С18.000.000-04.		
				Сп. сб. рис. 2		
				Сборочные единицы		
11		3	5С18.010.000-02.	Корпус	1	
11		4	5С1.020.000-10.	Кожух утепленный	2	
11		5	5С1.040.000-01.	Устройство рычажное	1	
				Детали		
54		6	5С18.000.001-04.	Брусок 30х30х1070 ОЛ3		
				ГОСТ9685-61	2.	
				Стандартные изделия		
		7		Винт М5х14.58		
				ГОСТ17473-72	36	
		8		Гайка М5.4		
				ГОСТ5915-70	36	

Инв.№подл. | Подп. и дата | Взам.инв.№ | Инв.№дубл. | Подп. и дата

Изм	Лист	N докум.	Подп.	Дата	5С18.000.000.	Лист 6

Копировал: Одинцова Формат А4

Формат	Зона	Поз.	Обозначение	Наименование	Кол.	Примечание
		9		Шуруп А5×30		
				ГОСТ 1144-70	27	
		10		Гвозди 3×80		
				ГОСТ 283-63	45	
				Прочие изделия		
				Решетки жалюзийные		
				воздухозаборные		
				неподвижные		
				ТУ 36-1517-71		
		11		№1	8	
		12		№2	8	
				5С1В.000.000-05.		
				Сп. сб. рис. 4		
				Сборочные единицы		
11		3	5С2В.010.000.02.	Каркас	1	
11		4	5С1.020.000.	Клапан утепленный	3	
11		5	5С1.040.000	Устройство рычажное	1	
				Детали		
64		6	5С1В.000.00105.	брусок 30×30×1670 ВП3		
				ГОСТ 9685-61	2	

Взам. инв. № | Подп. и дата | Инв. № подл.

Изм. | Лист | N докум. | Подп. | Дата

5С1В.000.000.

Лист 7

Копировал: Одинцова Формат А4

Взам. инв. № | Подп. и дата | Инв. № подл.

Формат	Зона	Поз.	Обозначение	Наименование	Кол.	Примечание
				Стандартные изделия		
		7		Винт М5×14.58		
				ГОСТ 17473-72	58	
		8		Гайка М5.6		
				ГОСТ 5915-70	58	
		9		Шуруп А5×30		
				ГОСТ 1144-70	28	
		10		Гвозди 3×80		
				ГОСТ 283-63	60	
				Прочие изделия		
				Решётки жалюзийные		
				воздухозаборные		
				неподвижные		
				ТУ 36-1517-71		
		11		№1	8	
		12		№2	16	

Взам. инв. № | Подп. и дата | Инв. № подл.

Изм. | Лист | N докум. | Подп. | Дата

5С1В.000.000.

Лист 8

Копировал: Одинцова Формат А4

5С1В 000 000 СБ

Рис. 1

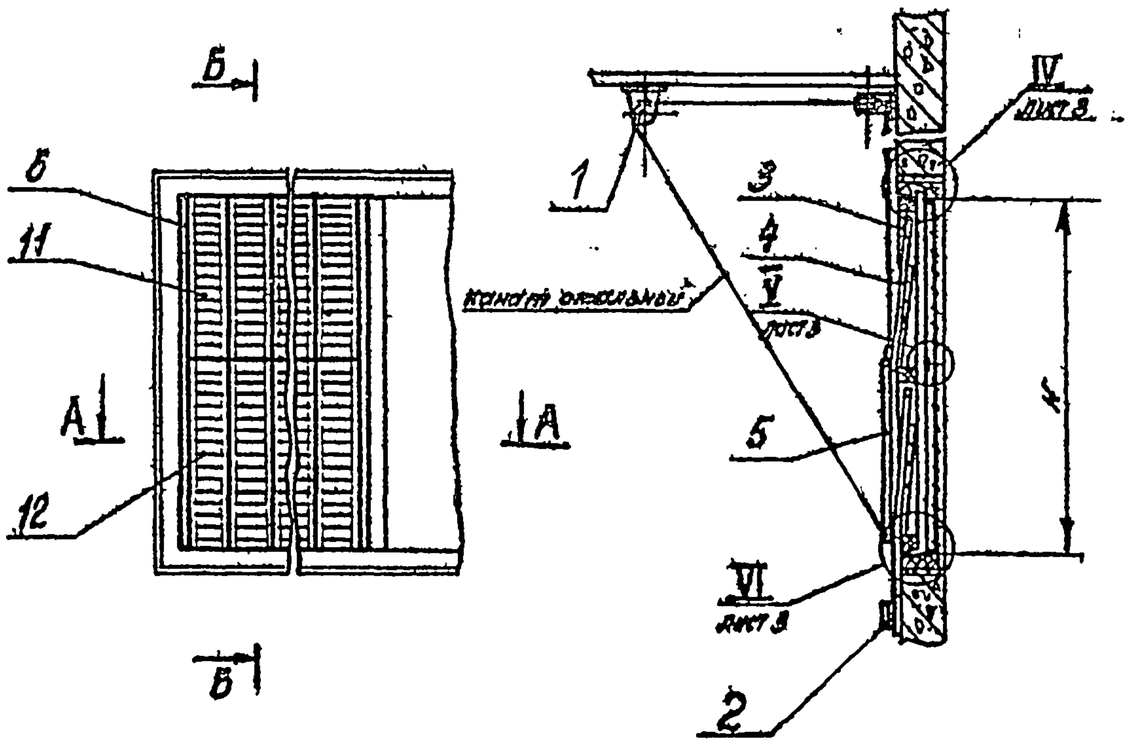

Рис 2
Остальное-см рис 1

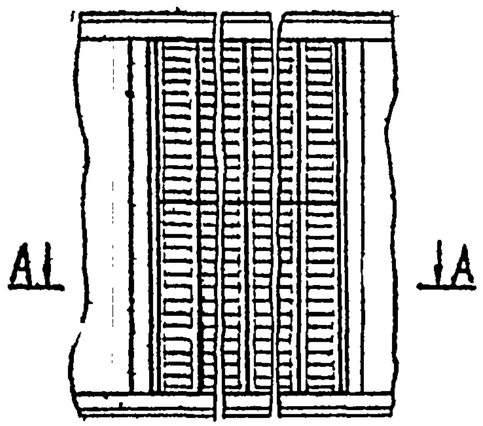

Обозначение	Рис	Размеры, мм			Масса, кг
		B	B_1	H	
5С1В 000 000	1	586	450	1072	28 6
-01	3	586	450	1670	40 6
-02	1	629	600	1072	31 5
-03	3	629	600	1670	44 7
-04	2	1261	1200	1072	50 0
-05	4	1261	1200	1670	65 0

А-А

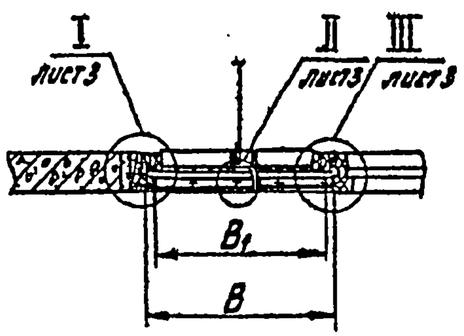

А-А

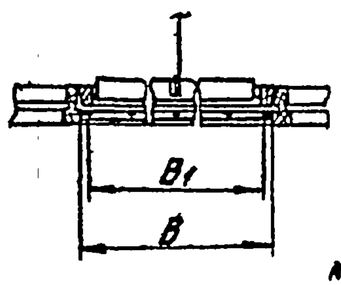

1 Размеры для справок
2 Крепить блок-поз 1 и лебедку-поз 2 к несущим конструкциям на монтаже по месту

Изм	Лист	N докум	Подп	Дата	5С1В 000 000 СБ			
Рук. отд		Пессляр			Устройство воздухоприемное	Лит	Масса	Масштаб
Гл. инж. пр		Вяткина			Сборочный чертеж	Н	см таблицу	—
Ст. инж.		Цветкова				Лист 1	Листов 3	
Нормн.		Кузнецова				Госстрой СССР ЦНИИПромзданий г Москва		
Н. контр.		Сидорова						

Инв. N подл. | Подп. и дата | Взам. инв. N | Инв. N дубл. | Подп. и дата

Серия 1494-27 Выпуск 7

Копировал Жердева Формат А2

SC1В.000.000 СБ

Рис.3
Остальное- см рис1 лист1

Б-Б

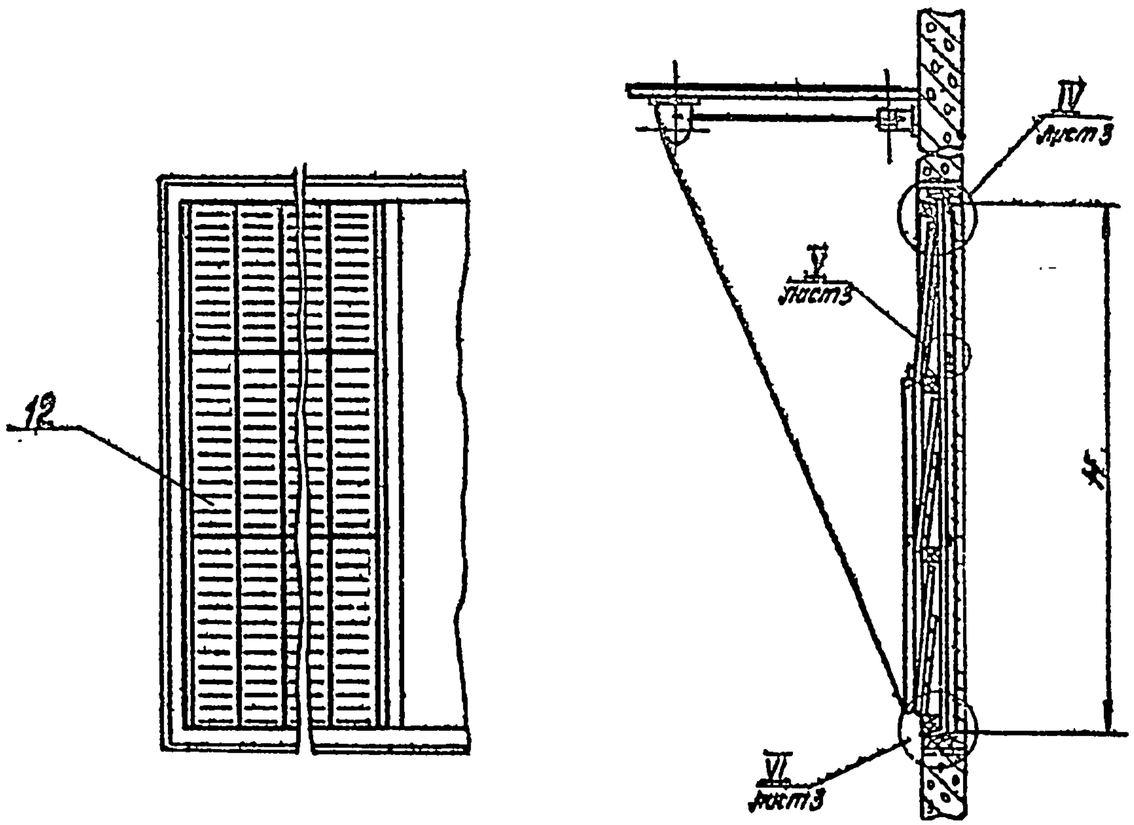

Рис 4
Остальное- см рис 2 лист 1

Б-Б

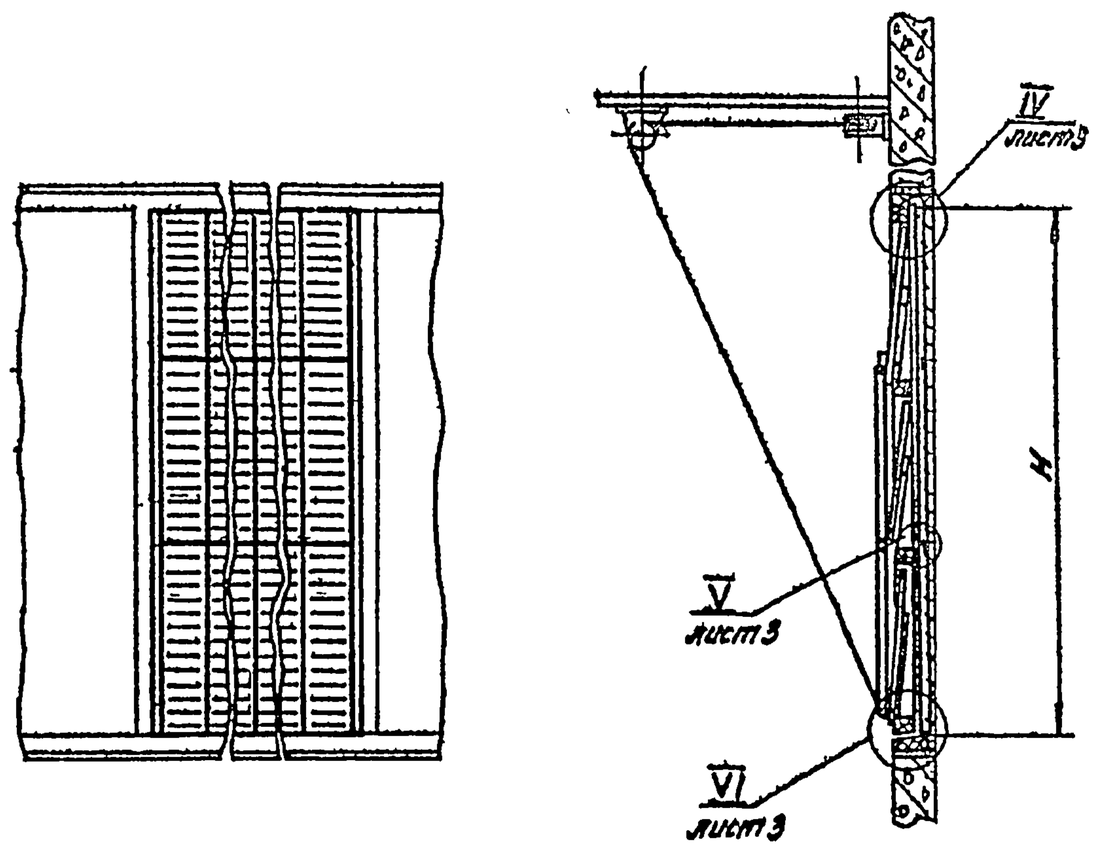

Изм.	Лист	N докум.	Подп.	Дата	SC1В.000.000 СБ			
Разр. отд		Гесслер			Устройство Воздухоприемное Сборочный чертёж	Лит	Масса	Масштаб
Гл. спец.		Высоцкая				Н	см таблицу	—
Ст. инж.		Щетинова				Лист 2	Листов	
Исполн.		Кузнецова				Госстрой СССР ЦНИИПромзданий г Москва		
Н. контр.		Сидорова						

Копировал Жердева Формат 12

Серия 4.904-27 Выпуск 7

Инв. № подл. | Подп. и дата | Взам. инв. № | Инв. № дубл. | Подпись

5С1В.000.000СБ

I — лист 1

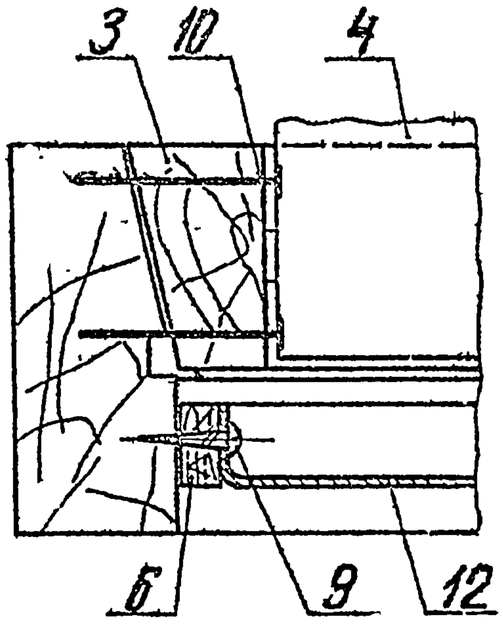

II — лист 1

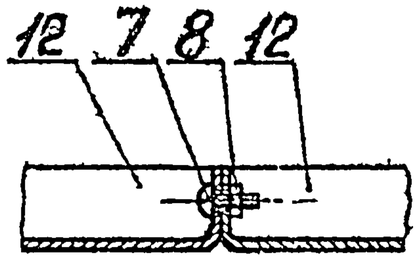

III — лист 1

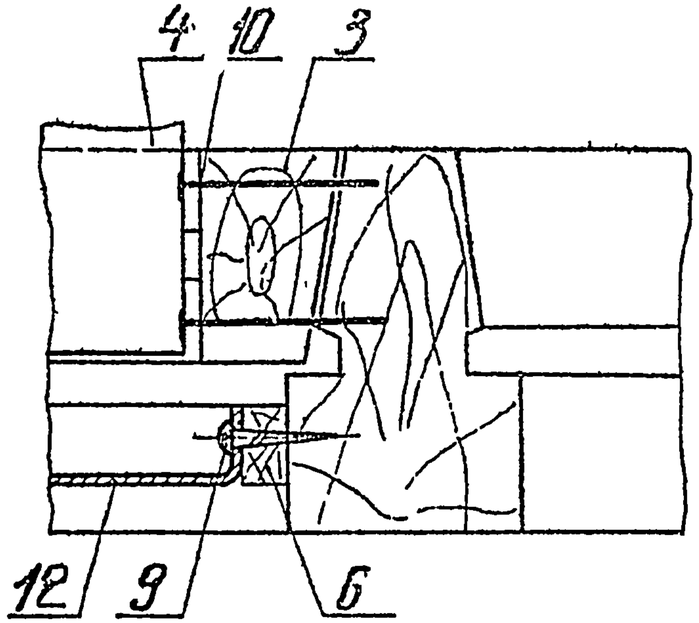

IV — лист 1,2

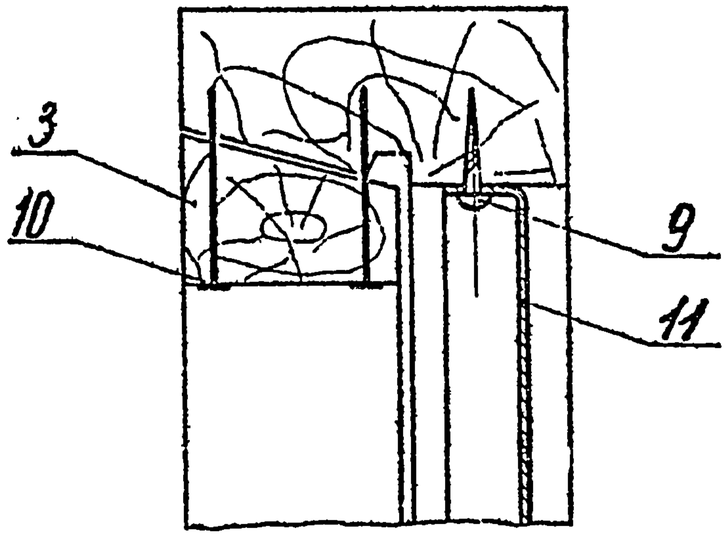

V — листы 1,2

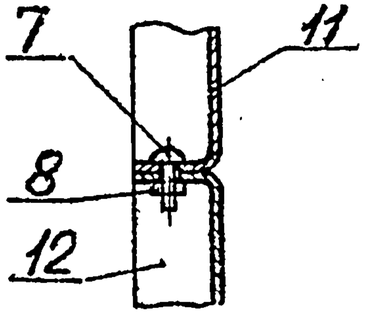

VI — листы 1,2

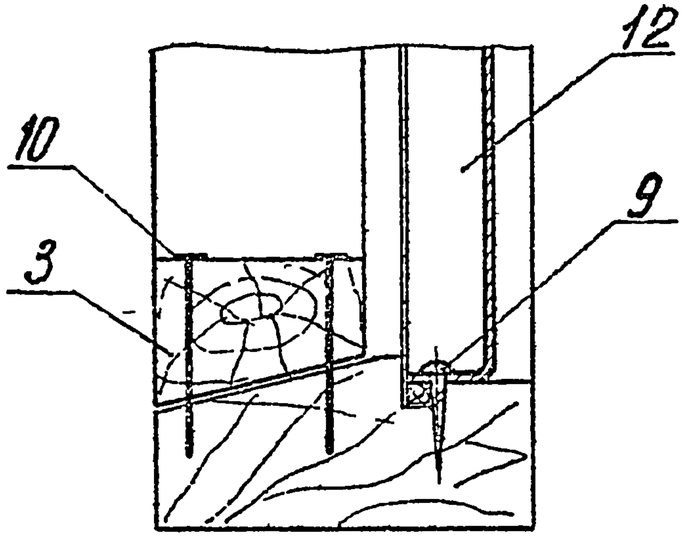

Изм.	Лист	N докум.	Подп.	Дата	5С1В.000.000СБ			
Рук. отд.		Гесслер			Устройство Воздухопритное Сборочный чертеж	Лит.	Масса	Масштаб
Гл. инж. пр.		Высоцкий					см таблицу	1:2
Ст. инж.		Цветкова				Лист 3	Листов	
Нач.		Кузнецова				Госстрой СССР ЦНИИПромзданий г. Москва		
Н. контр.		Сидорова						

Инв. № подл. | Подп. и дата | Взамен инв. № | Инв. № дубл. | Подп. и дата

Серия 1.494-27 Выпуск 7

Формат	Зона	Поз.	Обозначение	Наименование	Кол.	Примечание
				Документация		
А			5С1Н.010.000СБ	Сборочный чертеж		
				Детали		
А1		1	5С1Н.010.002	Брусок	2	
А1		2	5С1.010.004	Рейка опорная	4	
А1		3	5С1.010.005	Втулка	4	
				Стандартные изделия		
		4		Гвоздь 3×50 ГОСТ 283-63	12	
			Переменные данные	для исполнений		
				5С1Н.010.000		
				Детали		
А1		5	5С1Н.010.001	Брусок	2	
А1		6	5С1Н.010.003	Брусок	2	

Серия 1.404-27 Выпуск 7

Подп. и дата | Инв. № дубл. | Взамен инв. № | Инв. № подл. | Подп. и дата

Изм.	Лист	N докум.	Подп.	Дата	5С1Н.010.000		
Рук. отд.	Гесслер				Каркас	Лит.	Лист 1 / Листов 2
Руководит.	Высоцкая					Госстрой СССР ЦНИИПРОЕКТЗДАНИЙ г. Москва	
Ст. инж.	Цветкова						
Инженер	Кузнецова						
Н. контр.	Соболева						

Копировал: Юрчук Формат: А1

Формат	Зона	Поз.	Обозначение	Наименование	Кол.	Примечание
				5С1Н.010.000-01		
				Детали		
А1		5	5С1Н.010.001-01	Брусок	2	
А1		6	5С1Н.010.003-01	Брусок	2	
				5С1Н.010.000-02		
				Детали		
А1		5	5С1Н.010.001-02	Брусок	2	
А1		6	5С1Н.010.003-02	Брусок	2	

Подп. и дата | Инв. № дубл. | Взамен инв. № | Инв. № подл. | Подп. и дата

Изм.	Лист	N докум.	Подп.	Дата	5С1Н.010.000	Лист 2

Копировал: Юрчук Формат: А1

Формат	Зона	Поз	Обозначение	Наименование	Кол	Примечание
				Документация		
11			5С2Н 010.000ВС	Сборочный чертеж		
				Детали		
11		1	5С2Н.010.001	Брусок	2	
11		2	5С1. 010.004	Рейка опорная	6	
11		3	5С1. 010.005	Втулка	6	
				Стандартные изделия		
		4		Гвоздь 3х50 ГОСТ 283-63	20	
			Переменные данные для исполнений			
				5С2Н 010.000		
				Детали		
11		5	5С1Н.010.001.	Брусок	2	
11		6	5С1Н.010 003	Брусок	2	

Взамен инв. № | Подп. и дата | Инв. № подл.

Изм	Лист	N докум	Подп	Дата	5С2Н.010.000		
Рук отд	Гессер				Каркас	Лит И	Лист 1 / Листов 2
Гл инж пр	Выгицкая					Госстрой СССР ЦНИИПромзданий г Москва	
Ст инж	Цветкова						
Исполн	Кузнецова						
Н контр	Сидорова						

Серия 1.494-27 Выпуск 7

Копировал Юрчук Формат А4

Формат	Зона	Поз	Обозначение	Наименование	Кол	Примечание
				5С2Н 010 000-01		
				Детали		
11		5	5С1Н.010 001-01	Брусок	2	
11		6	5С1Н.010 003-01	Брусок	2	
				5С2Н.010 000-02		
				Детали		
11		5	5С1Н 010 001-02	Брусок	2	
11		6	5С1Н.010.003-02	Брусок	2	

Подп. и дата | Инв. № дубл. | Взамен инв. № | Подп. и дата | Инв. № подл.

Изм	Лист	N докум	Подп	Дата	5С2Н.010.000	Лист 2

Копировал Юрчук Формат А4

5С1Н.010.000СБ

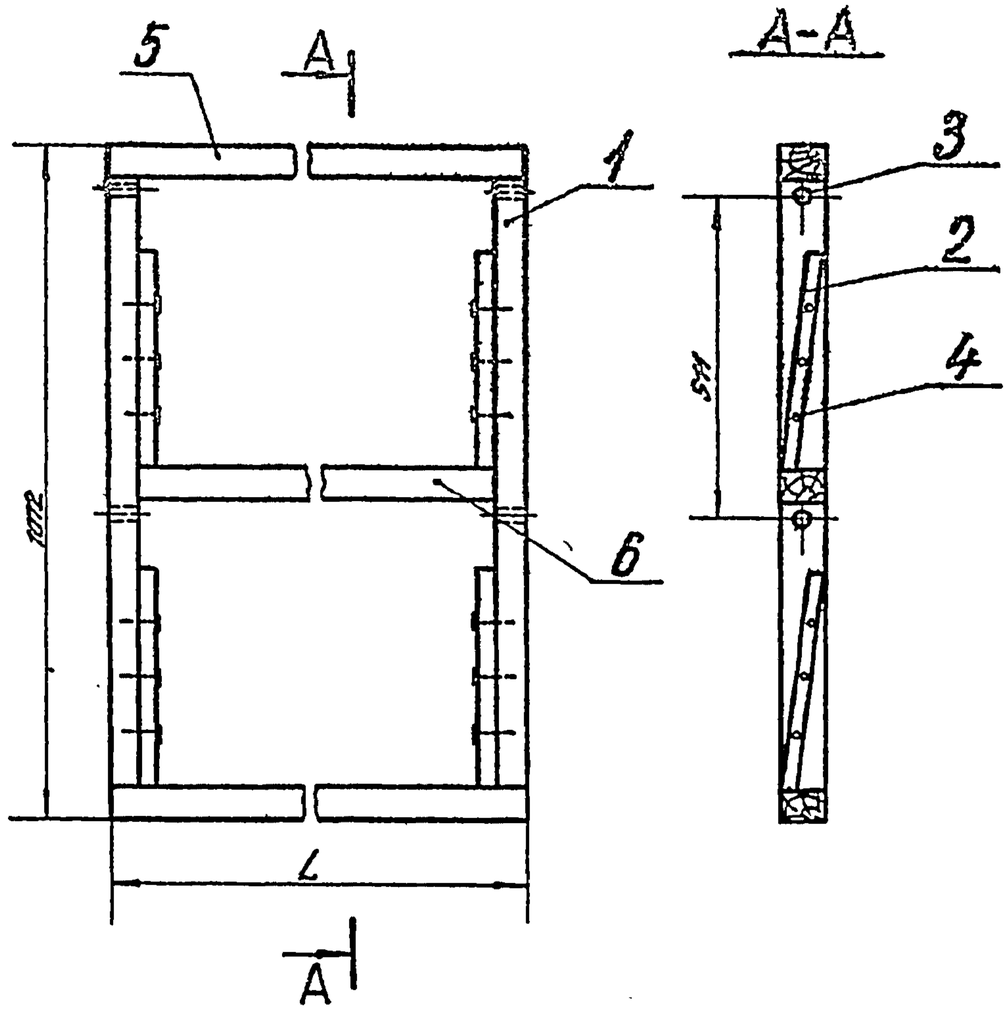

Обозначение	L, мм	Масса, кг
5С1Н 010 000	684	9,8
-01	743	10,0
-02	1268	13,4

1 Размеры для справок
2 Обработка по СНиП III-В.7-69

Изм.	Лист	N докум.	Подп.	Дата	5С1Н.010.000СБ			
Рук отд	Гесслер				Каркас Сборочный чертеж	Лит.	Масса	Масштаб
Гл инж.пр.	Высоцкая					Н	см таблицу	—
Ст инж.	Щепткова					Лист	Листов 1	
Исполнит.	Кузьмицова					Госстрой СССР ЦНИИПромзданий г. Москва		
Н контр.	Сидорова							

Копировал Формат А4

5С2Н.010.000СБ

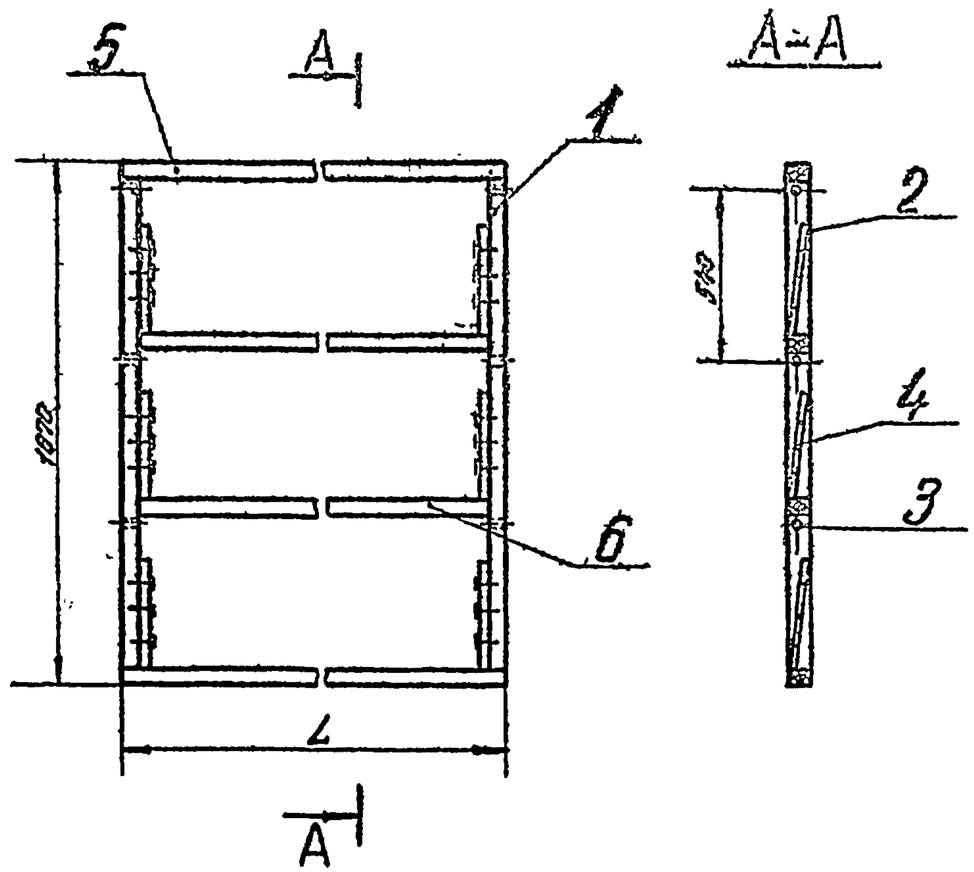

Обозначение	L, мм	Масса, кг
5С2Н 010.000	684	12,5
-01	743	13,0
-02	1268	16,0

1. Размеры для справок
2. Обработка по СНиП III-В.7-69

Изм.	Лист	N докум.	Подп.	Дата	5С2Н.010.000СБ			
Рук отд	Гесслер				Каркас Сборочный чертеж	Лит.	Масса	Масштаб
Гл инж.пр.	Высоцкая					Н	см таблицу	—
Ст инж.	Щепткова					Лист	Листов 1	
Исполнит.	Кузьмицова					Госстрой СССР ЦНИИПромзданий г. Москва		
Н контр.	Сидорова							

Копировал Формат А4

Серия 1.494-27 Вып.7

Инв. N подл. | Подп. и дата | Взам. инв. N | Инв. N дубл. | Подп. и дата

5С1Н010.001

Rz 80

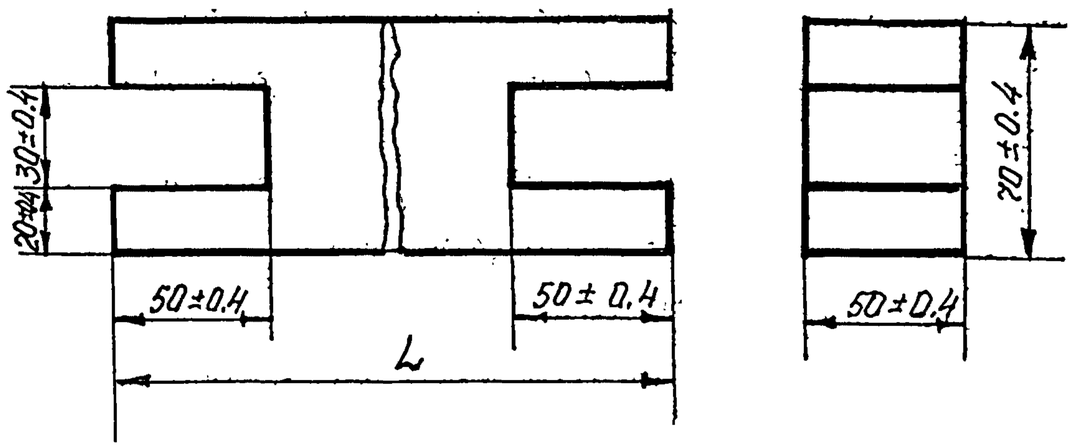

Обозначение	L мм		Масса кг
	Номин	пред. откл.	
5С1.Н.010.001	684	±0.9	1.4
-01	743	±0.9	1.6
-02	1238	±1.2	2.7

					5С1Н010.001			
Изм	Лист	N докум	Подп.	Дата	Брусок	Лит.	Масса	Масштаб
Рук отд		Гесслер				И	см. таблицу	—
Гл. инж. пр		Высоцкая				Лист	Листов 1	
Ст. инж.		Цветкова						
Исполн		Кузнецова			Заготовка из древесины хвойных пород ГОСТ 9685-61	Госстрой СССР ЦНИИПромзданий г. Москва		
Н. контр		Сидорова						

Серия 1.494-27 Выпуск 7

Инв. N подл. | Подп. и дата | Взам. инв. N | Инв. N дубл. | Подп. и дата

5С1Н010.002

Rz 80

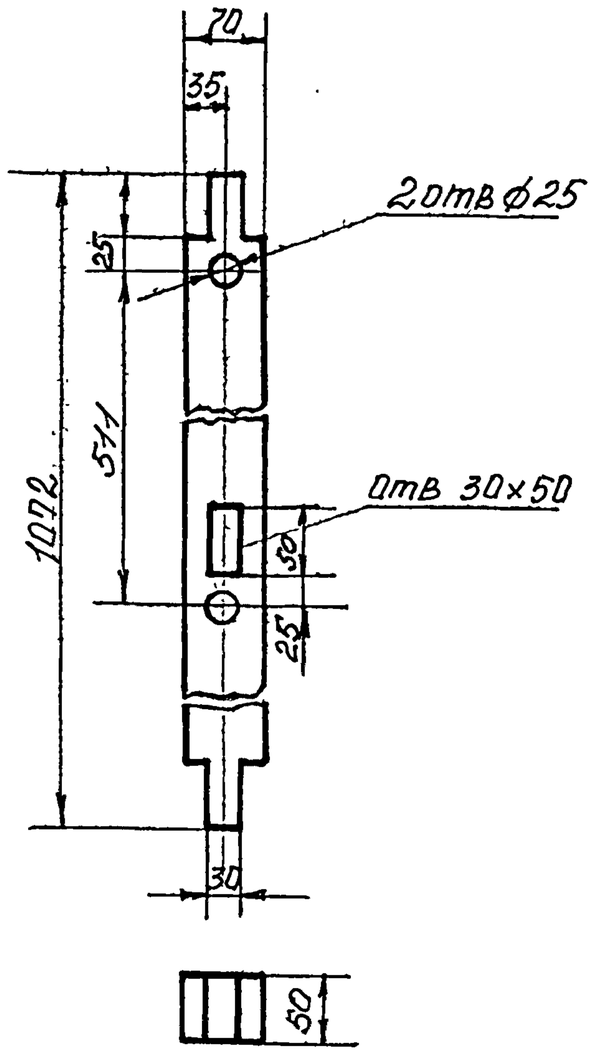

Предельные отклонения размеров по ГОСТ 6449-53
отверстий - по Д3
валов - по Д3

					5С1Н.010.002			
Изм	Лист	N докум	Подп.	Дата	Брусок	Лит.	Масса	Масштаб
Рук отд		Гесслер				1	22	1:5
Гл. инж. пр		Высоцкая				Лист	Листов 1	
Ст. инж.		Цветкова						
Исполн		Кузнецова			Заготовка из древесины хвойных пород ГОСТ 9685-61	Госстрой СССР ЦНИИПромзданий г. Москва		
Н. контр		Сидорова						

Инв. N подл. | Подп. и дата | Взам. инв. N | Инв. N дубл. | Подп. и дата

5С1Н010003

Rz 80

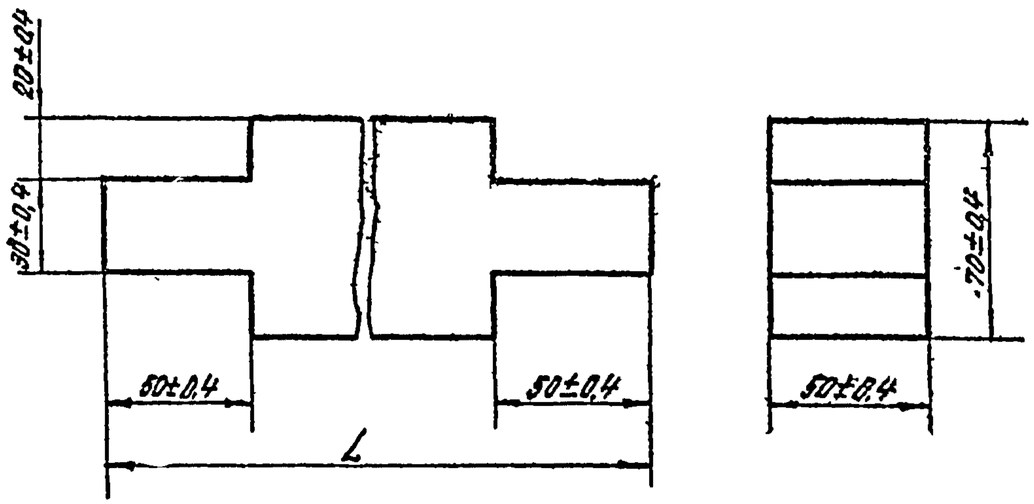

Обозначение	L, мм		Масса
	Номин	Пред. отклон	кг
5С1Н 010 003	684	±0,9	1,4
-01	743	±0,8	1,6
-02	1268	±1,2	2,7

Изм	Лист	N докум	Подп	Дата	5С1Н.010.003
Рук отд		Гесслер			Брусок
Гл инж пр		Высоцкая			
Ст инж		Цветкова			
Исполн		Кузнецова			Заготовка из древесины хвойных пород ГОСТ 9685-61
Н контр		Сидорова			

Лит. — Масса — Масштаб: Н — см. табл.

Лист — Листов 1

Госстрой СССР ЦНИИПРОМЗДАНИЙ г. Москва

Копировал. Юрчук — Формат А4

Серия 1.424-27 ___ Выпуск 7

Подп. и дата | Инв. № дубл. | Взамен инв. № | Инв. № подл. | Подп. и дата

5С1 . 010.004

Rz 80

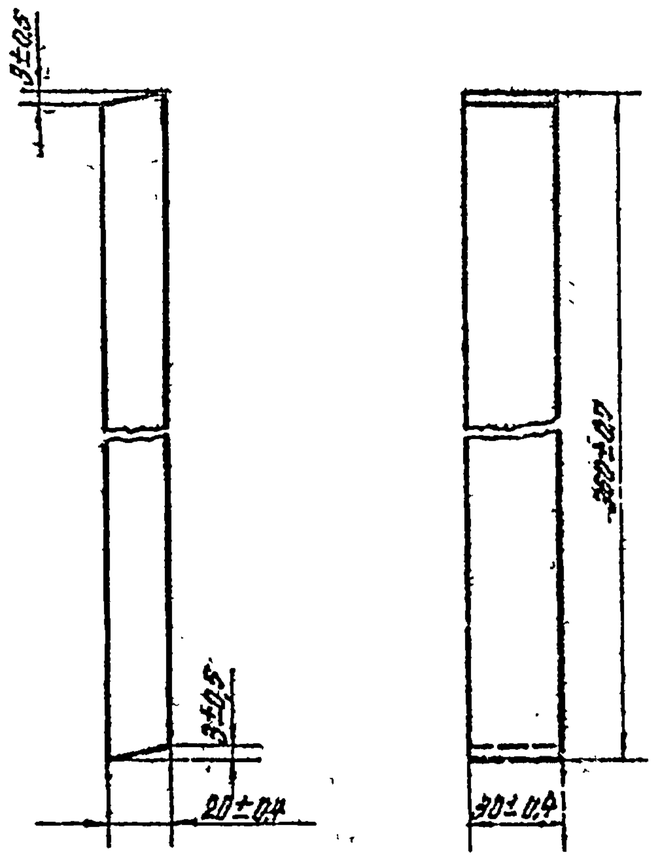

Изм	Лист	N докум	Подп	Дата	5С1 . 010.004
Рук отд		Гесслер			Рейка опорная
Гл инж пр		Высоцкая			
Ст инж		Цветкова			
Исполн		Кузнецова			Заготовка из древесины хвойных пород ГОСТ 9685-61
Н контр		Сидорова			

Лит. Н — Масса 0,1 — Масштаб 1:10

Лист — Листов 1

Госстрой СССР ЦНИИПРОМЗДАНИЙ г. Москва

Копировал. Юрчук — Формат А4

Подп. и дата | Инв. № дубл. | Взамен инв. № | Инв. № подл. | Подп. и дата

5С1 010005

Rz 80 (√)

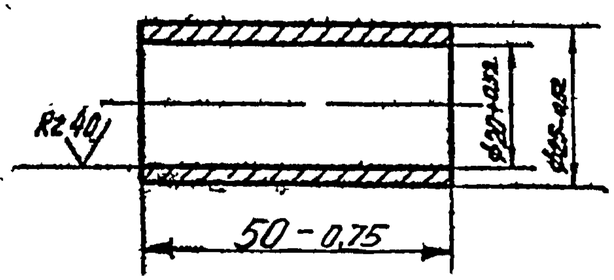

Изм.	Лист	N докум.	Подп.	Дата
Рук. отд.		Гессерт		
Гл. констр.		Высокая		
Гл. техн.		Цветкова		
Контр.		Кузнецова		
Н. контр.		Сидорова		

5С1 010005

Втулка

Лит.	Масса	Масштаб
Н	0,07	1:1

Лист | Листов 1

Сталь-20 ГОСТ 1050-74

Госстрой СССР ЦНИИПромзданий г. Москва

Копировал | Формат А4

5С2Н010001

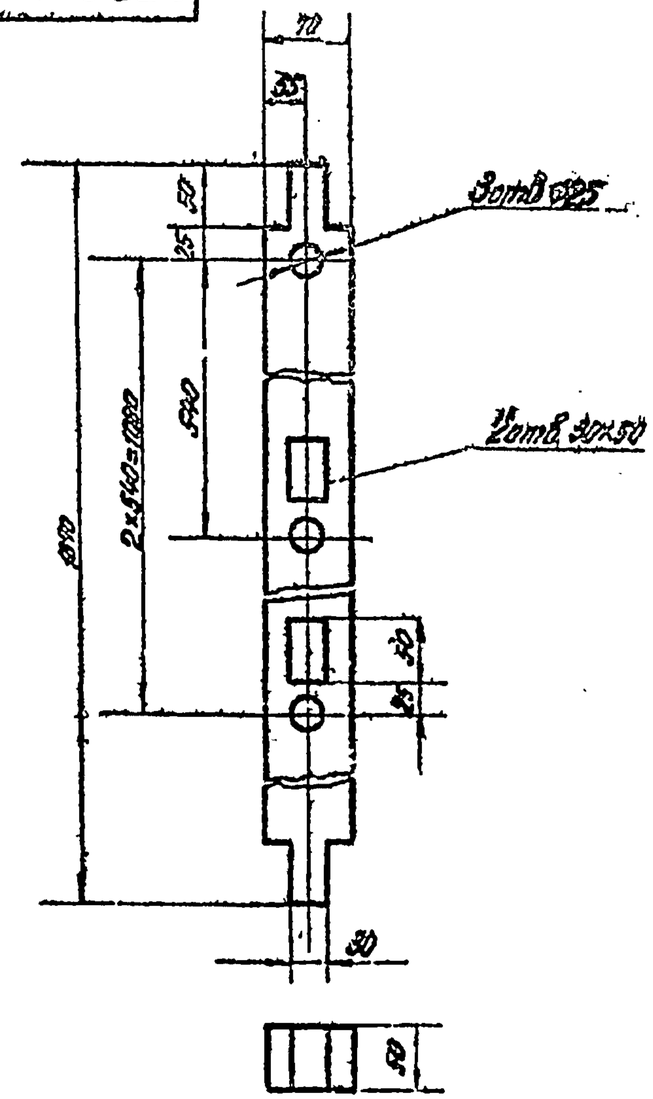

Предельные отклонения размеров по ГОСТ 6449-58
отверстий — по 8 Кз,
валов — по 8 Пз.

Изм.	Лист	N докум.	Подп.	Дата
Рук. отд.		Гессерт		
Гл. констр.		Высокая		
Гл. техн.		Цветкова		
Контр.		Кузнецова		
Н. контр.		Сидорова		

5С2Н010001

Брусок

Лит.	Масса	Масштаб
Н	3,5	1:5

Лист | Листов 1

Заготовка из древесины хвойных пород ГОСТ 9685-61

Госстрой СССР ЦНИИПромзданий г. Москва

Копировал | Формат А4

Серия 1.494-27 Выпуск 7

Подп. и дата | Инв. N дубл. | Взамен инв. N | Подп. и дата | Инв. N подл.

Формат	Зона	Поз.	Обозначение	Наименование	Кол.	Примечание
				Документация		
11			5С1В.010.000 СБ	Сборочный чертеж		
				Детали		
11		1	5С1В.010.003	Брусок	1	
11		2	5С1В.010.003-01	Брусок	1	
11		3	5С1. 010.004	Рейка опорная	4	
11		4	5С1. 010.005	Втулка	4	
				Стандартные изделия		
		5		Гвоздь 3х50		
				ГОСТ 283-63	15	
			Переменные данные	для исполнений		
				5С1В.010.000		
				Детали		
11		6	5С1В.010.001	Брусок	1	
11		7	5С1В.010.002	Брусок	1	
11		8	5С1В.010.006	Брусок	1	

Серия 1.494-27 — Выпуск 7

Подп. и дата | Взамен инв. № | Инв. № подл. | Подп. и дата

Изм.	Лист	N докум.	Подп.	Дата
Рук. отд.	Гвоздев			
Гл. инж. пр.	Высоцкий			
Ст. инж.	Щетинин			
Исполн.	Кузнецов			
Н. контр.	Сидоров			

5С1.В.010.000

Каркас

Лит.	Лист	Листов
И	1	2

Госстрой СССР ЦНИИпромзданий г. Москва

Копировал: Юрок Формат: А1

Формат	Зона	Поз.	Обозначение	Наименование	Кол.	Примечание
				5С1В.010.000-01		
				Детали		
11		6	5С1В.010.001-01	Брусок	1	
11		7	5С1В.010.002-01	Брусок	1	
11		8	5С1В.010.006-01	Брусок	1	
				5С1В.010.000-02		
				Детали		
11		6	5С1В.010.001-02	Брусок	1	
11		7	5С1В.010.002-02	Брусок	1	
11		8	5С1В.010.006-02	Брусок	1	

Подп. и дата | Взамен инв. № | Инв. № подл. | Подп. и дата

Изм.	Лист	N докум.	Подп.	Дата

5С1В.010.000

Лист 2

Копировал: Юрок Формат: А1

Формат	Зона	Поз.	Обозначение	Наименование	Кол.	Примечание
				Документация		
11			5С2В.010.000СБ	Сборочный чертеж		
				Детали		
11		1	5С2В.010.003	Брусок	1	
11		2	5С2В.010.003-01	Брусок	1	
11		3	5С1 .010.004	Рейка опорная	6	
11		4	5С1 .010.005	Втулка	6	
				Стандартные изделия		
		5		Гвоздь 3х50 ГОСТ 283-63	20	
			Переменные данные	для исполнений		
				5С2В.010.000		
				Детали		
11		6	5С1В.010.001	Брусок	1	
11		7	5С1В.010.002	Брусок	1	

Взам. инв. № | Подп. и дата | Инв. № дубл. | Взам. инв. № | Подп. и дата | Инв. № подл.

Изм.	Лист	N докум.	Подп.	Дата	5С2В.010.000			
Рук. отд.	Гессен				Каркас	Лит.	Лист	Листов
Гл. инж. пр.	Сысоцкий					И	1	2
Ст. инж.	Цветкова					Госстрой СССР ЦНИИПромзданий г. Москва		
Исполн.	Кузнецова							
Н. контр.	Соловьева							

Копировал: Мочк Формат: А4

Формат	Зона	Поз.	Обозначение	Наименование	Кол.	Примечание
11		8	5С1В.010.005	Брусок	2	
				5С2В.010.000-01		
				Детали		
11		6	5С1В.010.001-01	Брусок	1	
11		7	5С1В.010.002-01	Брусок	1	
11		8	5С1В.010.006-01	Брусок	2	
				5С2В.010.000-02		
				Детали		
11		6	5С1В.010.001-02	Брусок	1	
11		7	5С1В.010.002-02	Брусок	1	
11		8	5С1В.010.006-02	Брусок	2	

Инв. № подл. | Подп. и дата | Взам. инв. № | Инв. № дубл. | Подп. и дата

Изм.	Лист	N докум.	Подп.	Дата	5С2В.010.000	Лист 2

Серия 1.494-27 Выпуск 7

Формат А4

5С1В010000СБ

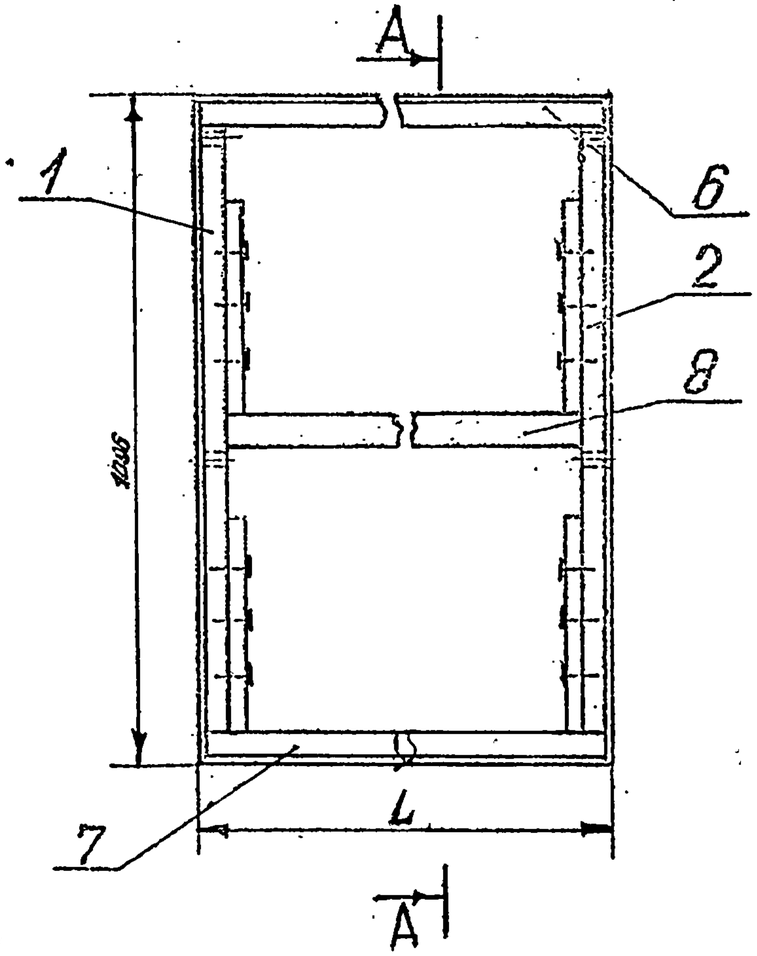

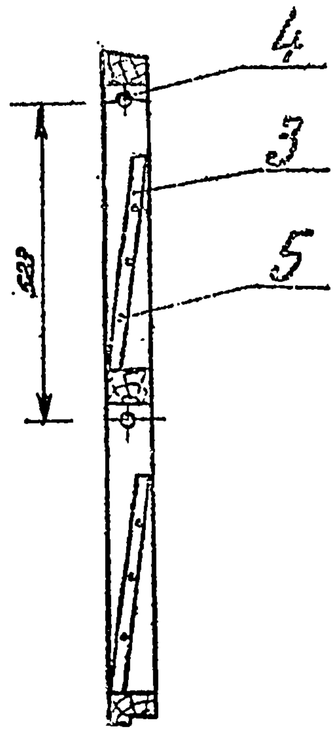

Обозначение	L, мм	Масса, кг
5С1В010.000	622	9,3
-01	665	9,6
-02	1297	13,5

1. Размеры для справок
2. Обработка деревянных конструкций по СНиП III-В.7-69

Изм.	Лист	N докум.	Подп.	Дата	5С1В.010.000СБ		
Рук.отд.					Каркас Сборочный чертеж	Лит.	Масса	Масштаб
Рук.гр.						И	см. таблицу	—
Ст.инж.						Лист	Листов 1	
Контр.						Госстрой СССР ЦНИИПромзданий г. Москва		
Н.контр.								

Серия 1.494-27 Выпуск 7

Инв.N подл. | Подп. и дата | Взамен инв.N | Инв.N дубл. | Подп. и дата

Копировал: Юрчук Формат: А4

5С2В010000СБ

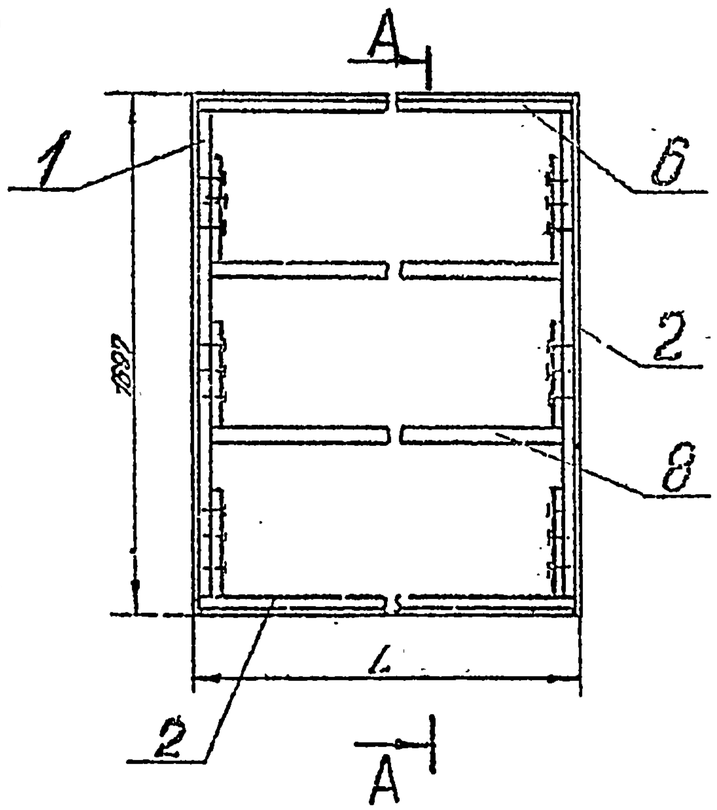

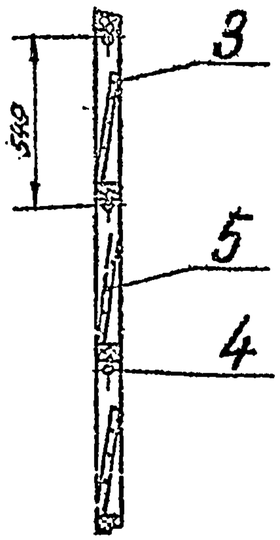

Обозначение	L, мм	Масса, кг
5С2В010.000	622	13,6
-01	665	14,0
-02	1297	19,0

1. Размеры для справок
2. Обработка деревянных конструкций по СНиП III-В.7-69

Изм.	Лист	N докум.	Подп.	Дата	5С2В.010.000СБ		
Рук.отд.		Гесслер			Каркас Сборочный чертеж	Лит.	Масса	Масштаб
Гл.инж.		Высоцкий				И	см. таблицу	—
Ст.инж.		Цветкова				Лист	Листов 1	
Контр.		Кузнецова				Госстрой СССР ЦНИИПромзданий г. Москва		
Н.контр.		Сидорова						

Инв.N подл. | Подп. и дата | Взамен инв.N | Инв.N дубл. | Подп. и дата

Копировал: Юрчук Формат: А4

5С1В010001

Rz 80

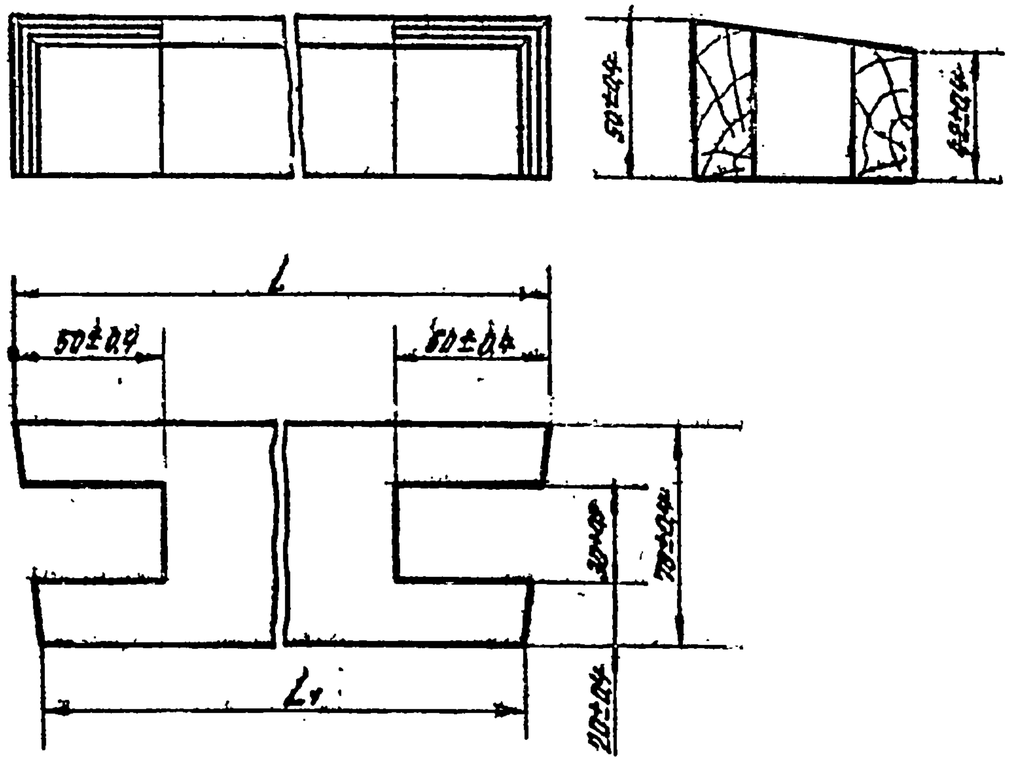

Обозначение	L, мм		L1, мм		Масса, кг
	Номин.	Предельн отклон	Номин.	Предельн отклон	
5С1В.010.001	622	±0,9	614	±0,9	1,3
-01	665	±0,9	657	±0,9	1,4
-02	1297	±1,2	1289	±1,2	2,7

5С1В.010.001

Изм	Лист	N докум	Подп	Дата
Рук отд		Гесслер		
Гл инж пр		Высоцкая		
Ст инж		Цветкова		
Исполн		Кузнецова		
Н контр		Сидорова		

Брусок

Лит. | Масса | Масштаб
И | см таблицу | —
Лист | Листов 1

Заготовка из древесины хвойных пород ГОСТ 9685-61

Госстрой СССР ЦНИИПромзданий г. Москва

Копировала: Юрчук Формат 11

Взам инв № | Подп и дата | Инв № подл

5С1В010002

Rz 80

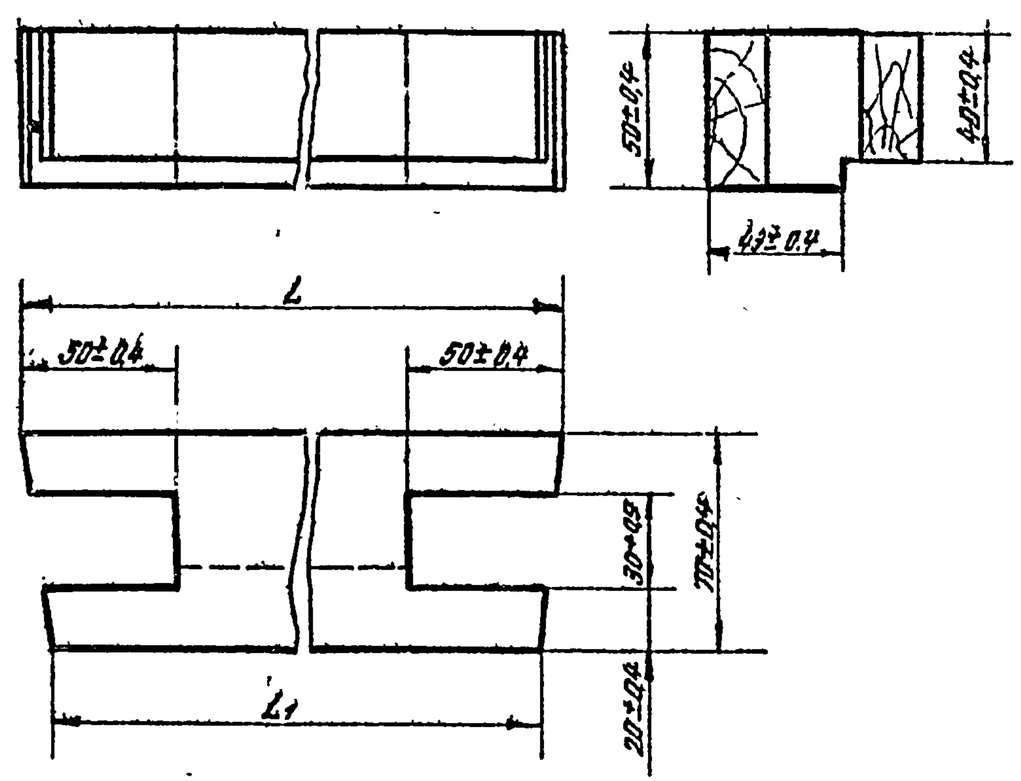

Обозначение	L, мм		L1, мм		Масса, кг
	Номин.	Предельн отклон	Номин	Предельн отклон	
5С1В 010.002	622	±0,9	614	±0,9	1,2
-01	665	±0,9	657	±0,9	1,3
-02	1297	±1,2	1289	±1,2	2,6

5С1В.010.002

Изм	Лист	N докум	Подп	Дата
Рук отд		Гесслер		
Гл инж пр		Высоцкая		
Ст инж		Цветкова		
Исполн		Кузнецова		
Н контр		Сидорова		

Брусок

Лит | Масса | Масштаб
И | см. таблицу | —
Лист | Листов 1

Заготовка из древесины хвойных пород ГОСТ 9685-61

Госстрой СССР ЦНИИПромзданий г. Москва

Копировала: Юрчук Формат: 11

Взам инв № | Подп и дата | Инв № подл

5С18010003

Rz 80

5С18.010.003 — изображено
5С18.010.003-01 — зеркальное отражение

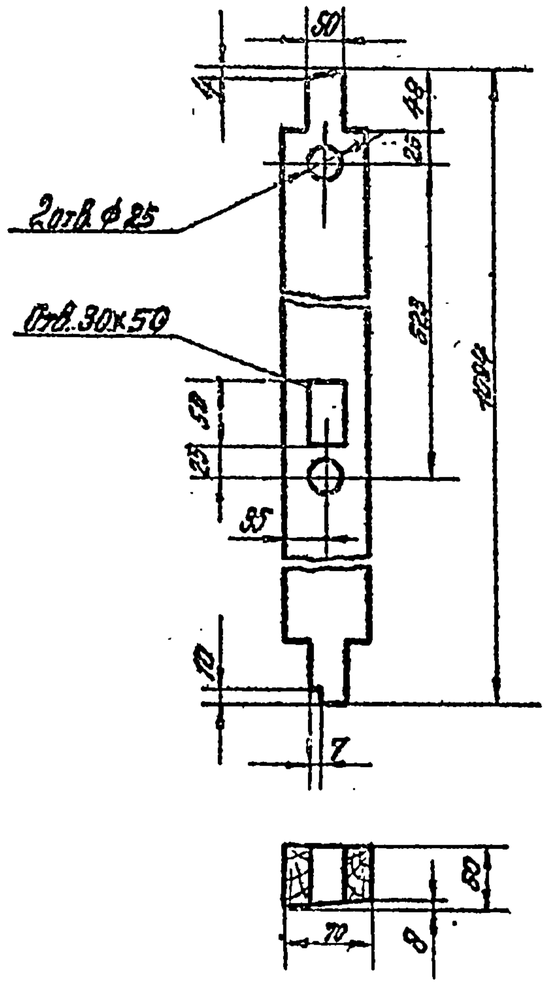

Предельные отклонения размеров по ГОСТ 6449-53:
отверстий — по 8Н3,
валов — по 8П3.

Изм.	Лист	N докум.	Подп.	Дата	5С18010003		
Рук. отд.		Гессер			Брусок	Лит.	Масса	Масштаб
Гл. инж. пр.		Высочин				И	23	1:5
Ст. инж.		Цветкова				Лист	Листов 1
Исполн.		Кузнецова			Заготовка из древесины хвойных пород ГОСТ 9685-61	Госстрой СССР ЦНИИПромзданий г. Москва
Н. контр.		Суворова				

Копировала: Юрчук Формат: И

5С2В010003

Rz 80

5С2В.010.003 — изображено
5С2В.010.003-01 — зеркальное отражение

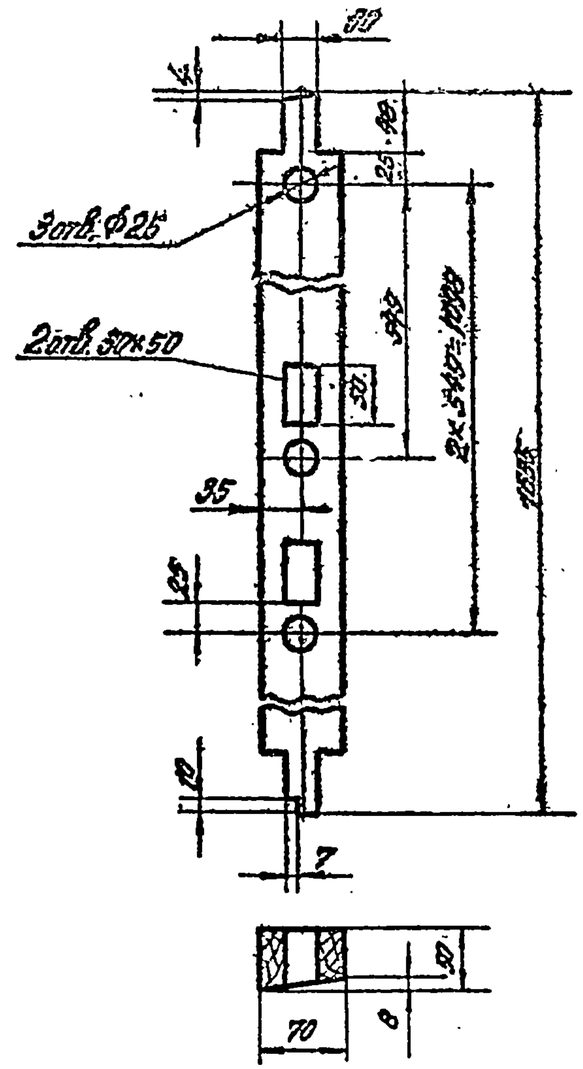

Предельные отклонения размеров по ГОСТ 6449-53:
отверстий — по 8Н3,
валов — по 8П3

Изм.	Лист	N докум.	Подп.	Дата	5С2В.010.003		
Рук. отд.		Гессер			Брусок	Лит.	Масса	Масштаб
Гл. инж. пр.		Высочин				И	3,6	1:5
Ст. инж.		Цветкова				Лист	Листов 1
Исполн.		Кузнецова			Заготовка из древесины хвойных пород ГОСТ 9685-61	Госстрой СССР ЦНИИПромзданий г. Москва
Н. контр.		Суворова				

Копировала: Юрчук Формат: И

Серия К-424-27к - Выпуск 7

Инв. N подл. | Подп. и дата | Взам. инв. N | Инв. N дубл. | Подп. и дата

5С1.020.000.06

Rz 80

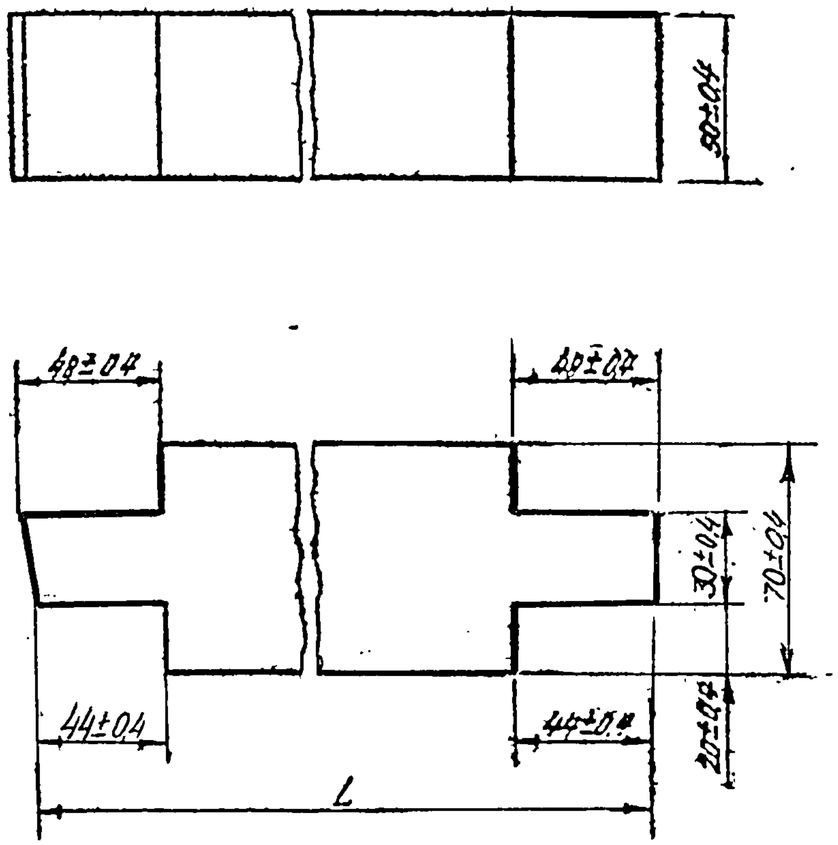

Обозначение	L, мм		Масса, кг
	Номин	Предельн отклон	
5С 18. 010. 006	618	± 0,9	1,3
-01	661	± 0,9	1,4
-02	1293	± 1,2	2,7

5С1.020.000

Формат	Зона	Поз.	Обозначение	Наименование	Кол.	Примечание
				Документация		
12			5С1 020 000 СБ	Сборочный чертеж		
				Детали		
11		1	5С1 020 004	Полуось	2	
11		2	5С1.020.005	Поводок	1	
				Стандартные изделия		
		3		Болт М8×40.58		
				ГОСТ 7798-70	8	
		4		Гайка М8 4		
				ГОСТ 5915-70	8	
		5		Шайба-8.01.02		
				ГОСТ 11371-68	8	
		6		Гвоздь 2×20		
				ГОСТ 283-63	30	
				Материалы		
		7		Вата минеральная		
				ГОСТ 4640-66	0,02	м³
			Переменные данные	для исполнений		

Серия 4.904-27, Выпуск 7

Подп. и дата | Инв. № дубл. | Взам. инв. № | Подп. и дата | Инв. № подл.

Изм	Лист	N докум.	Подп.	Дата
Рук. отд.		Гессерт		
Гл. инж. пр.		Высоцкая		
Ст. инж.		Цветкова		
Исполн.		Кузнецова		
Н. контр.		Соболева		

5С1 8 010 006

Брусок

Лит.	Масса	Масштаб
И	Ст. тобл	—

Лист | Листов 1

Заготовка из древесины хвойных пород ГОСТ 9685-61

Госстрой СССР ЦНИИПромзданий г. Москва

Копировал: Юрчук Формат А4

Изм	Лист	N докум.	Подп.	Дата
Рук. отд.		Гессерт		
Гл. инж. пр.		Высоцкая		
Ст. инж.		Цветкова		
Исполн.		Кузнецова		
Н. контр.		Соболева		

5С1.020.000

Клапан утепленный

Литера	Лист	Листов
И	1	4

Госстрой СССР ЦНИИПромзданий г. Москва

Копировал: Юрчук Формат А4

Формат	Зона	Поз	Обозначение	Наименование	Кол.	Примечание
				5С1.020.000		
				Детали		
11		8	5С1.020.001	Брусок	3	
11		9	5С1.020.002	Брусок	2	
11		10	5С1.020.003	Обшивка	2	
				5С1.020.000-01		
				Детали		
11		8	5С1.020.001-01	Брусок	3	
11		9	5С1.020.002	Брусок	2	
11		10	5С1.020.003-01	Обшивка	2	
				5С1.020.000-02		
				Детали		
11		8	5С1.020.001	Брусок	3	
11		9	5С1.020.002-01	Брусок	2	
11		10	5С1.020.003-02	Обшивка	2	
				5С1.020.000-03		
				Детали		
11		8	5С1.020.001-01	Брусок	3	
11		9	5С1.020.002-01	Брусок	2	
11		10	5С1.020.003-03	Обшивка	2	

Выпуск 7

Серия 1.450-27

Подп. и дата | Инв. № дубл. | Взам. инв. № | Подп. и дата | Инв. № подл.

Изм. Лист N докум. Подп. Дата

5С1.020.000

Лист 2

Копировал: Юрик Формат А4

Формат	Зона	Поз	Обозначение	Наименование		
				5С1.020.000-04		
				Детали		
11		8	5С1.020.001	Брусок	3	
11		9	5С1.020.002-02	Брусок	2	
11		10	5С1.020.003-04	Обшивка	2	
				5С1.020.000-05		
				Детали		
11		8	5С1.020.001-01	Брусок	3	
11		9	5С1.020.002-02	Брусок	2	
11		10	5С1.020.003-05	Обшивка	2	
				5С1.020.000-06		
				Детали		
11		8	5С1.020.001-02	Брусок	3	
11		9	5С1.020.002-03	Брусок	2	
11		10	5С1.020.003-06	Обшивка	2	
				5С1.020.000-07		
				Детали		
11		8	5С1.020.001-03	Брусок	3	
11		9	5С1.020.002-03	Брусок	2	
11		10	5С1.020.003-07	Обшивка	2	

Подп. и дата | Инв. № дубл. | Взам. инв. № | Подп. и дата | Инв. № подл.

Изм. Лист N докум. Подп. Дата

5С1.020.000

Лист 3

Копировал: Формат А4

Формат	Зона	Поз	Обозначение	Наименование	Кол	Примечание
				5С1 020 000-08		
				Детали		
11		8	5С1 020 001-02	Брусок	3	
11		9	5С1.020.002-04	Брусок	2	
11		10	5С1 020 003-08	Обшивка	2	
				5С1 020 000-09		
				Детали		
11		8	5С1 020 001-03	Брусок	3	
11		9	5С1.020.002-04	Брусок	2	
11		10	5С1.020 003-09	Обшивка	2	
				5С1.020.000-10		
				Детали		
11		8	5С1.020.001-02	Брусок	3	
11		9	5С1.020 002-05	Брусок	2	
11		10	5С1.020 003-10	Обшивка	2	
				5С1 020 000-11		
				Детали		
11		8	5С1 020 001-03	Брусок	3	
11		9	5С1 020 002-05	Брусок	2	
11		10	5С1 020 003-11	Обшивка	2	

Выпуск 7

Серия 1.494-27

Инв. № подл. | Подп. и дата | Взамен инв. № | Инв. № дубл. | Подп. и дата

Изм	Лист	N докум.	Подп.	Дата	5С1.020.000	Лист 4

Копировал Юрчук Формат А4

5С1.020.001

Rz80

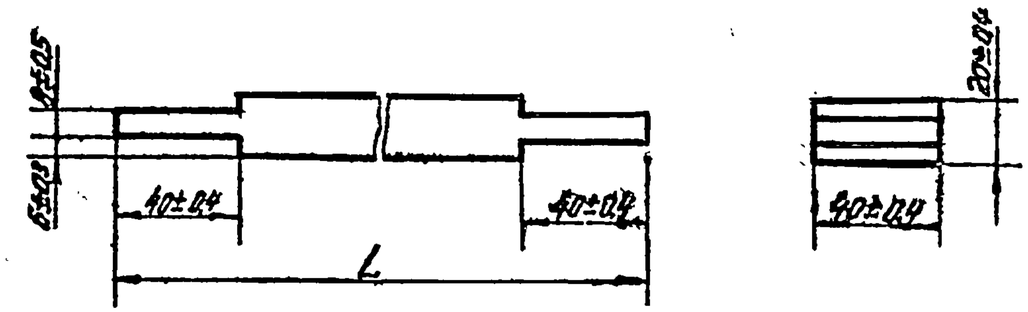

Обозначение	L, мм Номин.	Предельн. отклон.	Масса, кг
5С1Н.020 001	480	±0,9	0,23
-01	510		0,25
-02	495		0,24
-03	520		0,25

Инв. № подл. | Подп. и дата | Взамен инв. № | Инв. № дубл. | Подп. и дата

Изм	Лист	N докум.	Подп.	Дата	5С1.020.001			
Разраб.		Гесслер			Брусок	Лит.	Масса	Масштаб
Пров.		Высоцкая				Н	см таблицу	—
Т.контр.		Цветкова				Лист	Листов 1	
Н.контр.		Казнецова			Заготовка из древесины хвойных пород ГОСТ 9685-61	Госстрой СССР ЦНИИПромзданий г. Москва		
Утв.		Соболева						

Копировал Юрчук Формат А4

5С1.020.000СБ

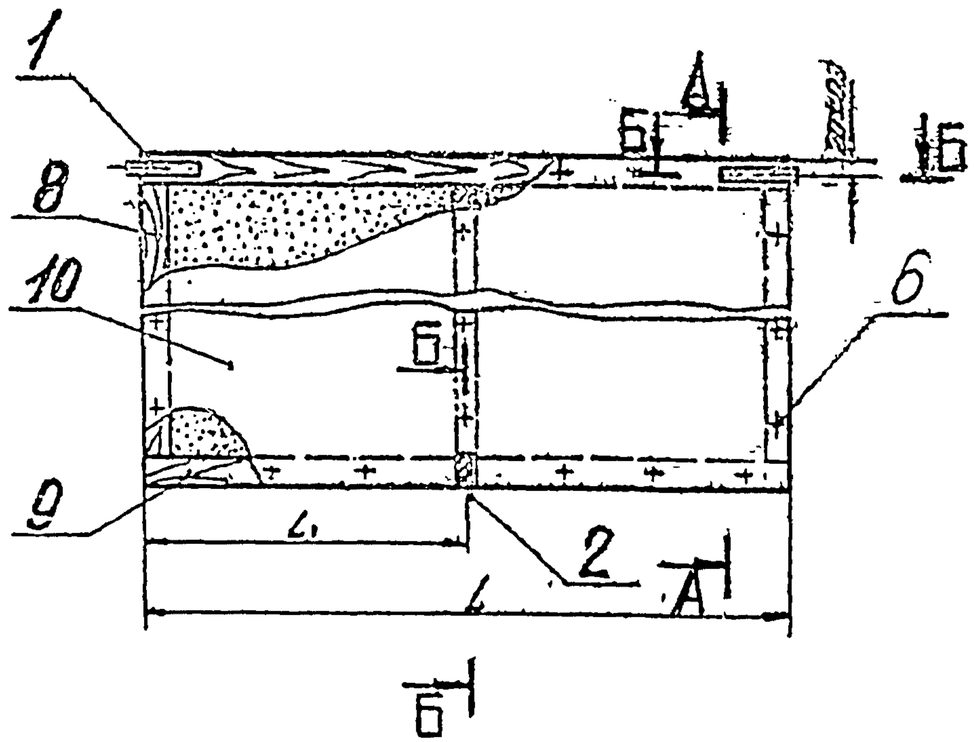

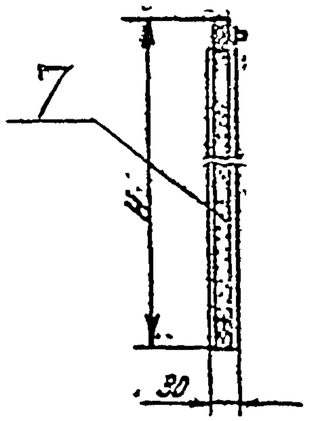

Обозначение	Размеры, мм H	L	L₁	Масса, кг
5С1.020.000	480	374	287	3.50
-01	510			3.60
-02	480	633	3165	3.65
-03	510			3.8
-04	480	3158	579	5.7
-05	510			5.9
-06	495	512	256	3.25
-07	620			3.6
-08	495	535	2775	3.4
-09	620			3.55
-10	495	4187	5333	5.9
-11	520			6.2

Б-Б
М1:2

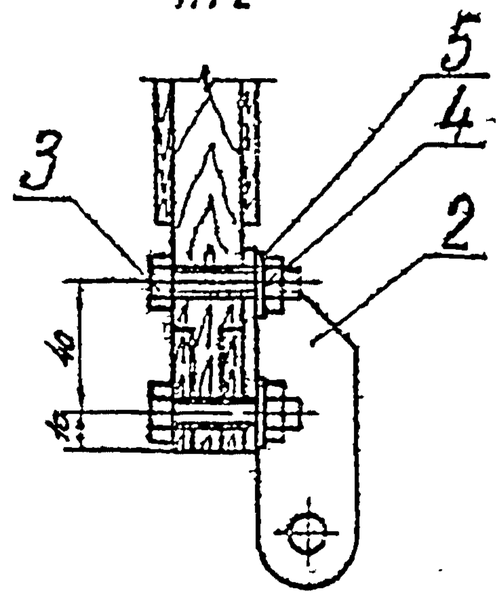

В-В
М1:2

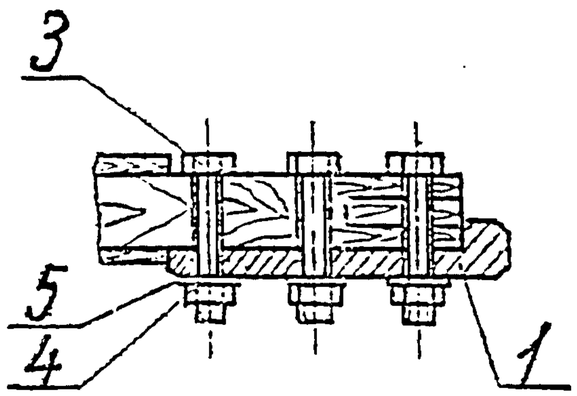

1. Размеры для справок
2. Обработка по СНиП III-87-59

Изм.	Лист	N докум.	Подп.	Дата	5С1 020.000СБ		
Разраб.		Гросгер			Клапан утепленный	Лит.	Масса	Масштаб
Пр. конт.		Высокий			Сборочный чертеж			
Гл. инж.		Цветков					Лист	Листов 1
Утвержд.		Кузнецова				Госстрой СССР ЦНИИПромзданий г. Москва		
Н. конт.		Боброва						

Копировал Формат А2

5С1.020.002

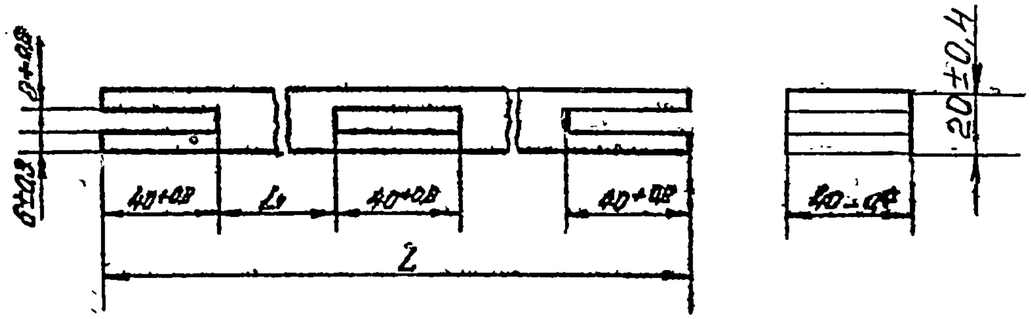

Обозначение	L, мм Номин	L, мм Предельн. отклон	L1, мм Номин	L1, мм Предельн. отклон	Масса К2
5С1.020.002	574	±0,9	227	±0,6	0,27
-01	893	±0,9	255,5	±0,6	0,3
-02	1158	±1,0	519	±0,9	0,56
-03	512	±0,9	186	±0,8	0,25
-04	555	±0,9	217,5	±0,8	0,28
-05	1187	±1,0	533,5	±0,9	0,57

Изм.	Лист	N докум.	Подп.	Дата	5С1.020.002
Рук. отд.		Гессер			Брусок
Гл. инж. пр.		Высоцкая			Лит. И; Масса см. табл.; Масштаб —
Ст. инж.		Цветкова			Лист; Листов 1
Нормон.		Кузнецова			Заготовка из древесины хвойных пород ГОСТ 9685-61
Н. конт.		Сидорова			Госстрой СССР ЦНИИПромзданий г. Москва

Копировал: Юрик. Формат: А1

Подп. и дата | Инв. N дубл. | Взамен инв. N | Подп. и дата | Инв. N подл.

5С1.020.003

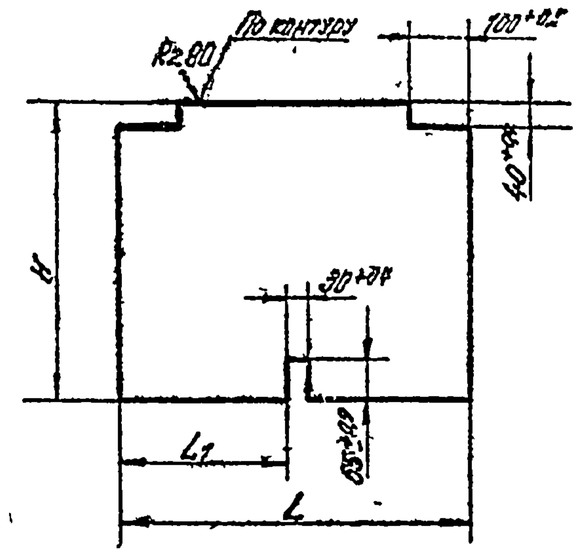

Обозначение	H, мм Номин	H, мм Предельн. отклон	L, мм Номин	L, мм Предельн. отклон	L1, мм Номин	L1, мм Предельн. отклон	Масса, кг
5С1Н.020.003	480	±0,9	574	±0,9	272	±0,6	0,82
-01	510						0,87
-02	480		893	±0,9	301,5	±0,7	0,91
-03	510						0,96
-04	480		1158	±1,0	564	±0,9	1,67
-05	510						1,75
-06	495		512	±0,9	241	±0,6	0,75
-07	520						0,79
-08	495		555	±0,9	262,5	±0,6	0,83
-09	520						0,86
-10	495		1187	±1,0	588,5	±0,9	1,78
-11	520						1,86

Изм.	Лист	N докум.	Подп.	Дата	5С1.020.003
Рук. отд.		Гессер			Обшивка
Гл. инж. пр.		Высоцкая			Лит. И; Масса см. табл.; Масштаб —
Ст. инж.		Цветкова			Лист; Листов 1
Нормон.		Кузнецова			Фанера ФСФ ГОСТ 3916-69
Н. конт.		Сидорова			Госстрой СССР ЦНИИПромзданий г. Москва

Копировал: Формат: А1

5С1.020.004

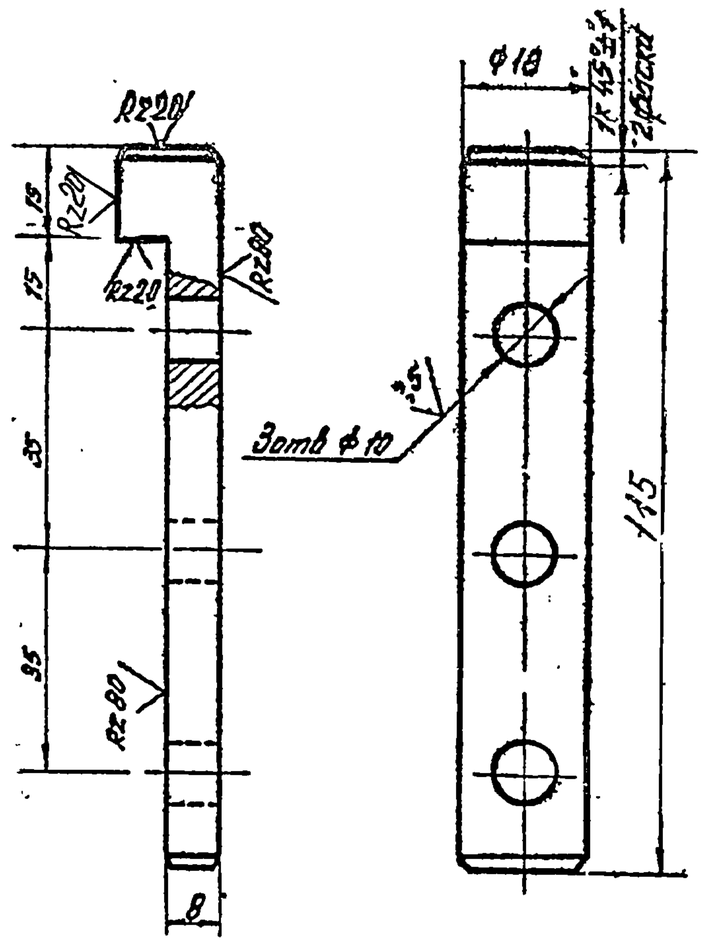

Неуказанные предельные отклонения размеров
отверстий — по А7,
валов — по В7,
остальных — по СМ7.

					5С1.020.004			
Изм	Лист	N докум	Подп	Дата	Полуось	Лит	Масса	Масштаб
Рук отд		Гессер				И	0,09	1:10
Гл инж пр		Высоцкая				Лист	Листов 1	
Ст инж		Цветкова			Сталь 20 ГОСТ 1050-74	Госстрой СССР ЦНИИПромзданий г Москва		
Испол.		Кузнецова						
Н контр		Сидорова						

Копировал: Юрчук Формат: А4

Взамен 1.490-2/77

Подп. и дата | Инв. N дубл. | Взамен инв. N | Подп. и дата | Инв. N подл.

5С1.020.005

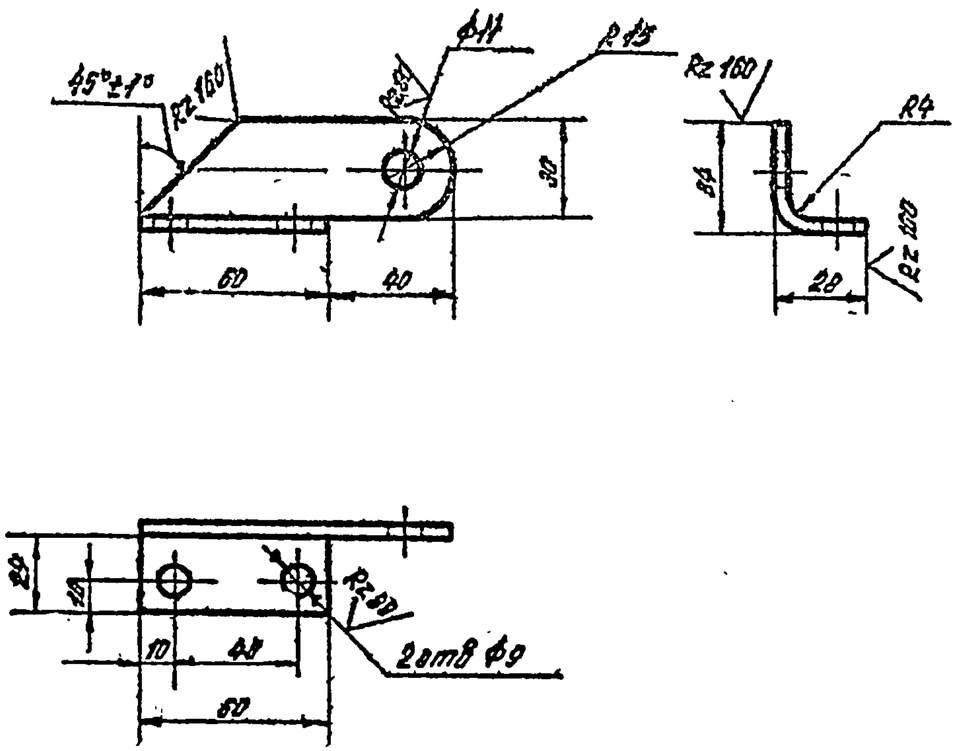

1 Неуказанные предельные отклонения размеров.
отверстий — по А7,
валов — по В7,
остальных — по СМ7
2 Покрытие — краска БТ-177 ГОСТ 5631-70

					5С1.020.005			
Изм	Лист	N докум	Подп	Дата	Поводок	Лит.	Масса	Масштаб
Рук отд.		Гессер				И	0,15	1:2
Гл инж пр		Высоцкая				Лист	Листов 1	
Ст инж		Цветкова			Лист 4В ГОСТ 19903-74 / Ст.3 ГОСТ 14637-69	Госстрой СССР ЦНИИПромзданий Москва		
Испол.		Кузнецова						
Н контр		Сидорова						

Копировал: Юрчук Формат: А4

Подп. и дата | Взамен инв. N | Инв. N дубл. | Подп. и дата | Инв. N подл.

Формат	Зона	Поз.	Обозначение	Наименование	Кол.	Примечание
				Документация		
А1			5С1.040.000 СБ	Сборочный чертеж		
				Стандартные изделия		
		1		Шайба 10.01.02		
				ГОСТ 11371-68	4	
			Переменные данные	для исполнений		
				5С1.040.000 Сх.Сб рис.1		
				Детали		
А1		2	5С1.040.001.	Ось	2	
А1		3	5С1.040.002.	Тяга	1	
				Стандартные изделия		
		4		Шплинт 4х22 ГОСТ 397-66	2	
				5С1.040.000-01 Сх.Сб рис.1		
				Детали		
А1		2	5С1.040.001.	Ось	2	
А1		3	5С1.040.002-01.	Тяга	1	

Взам. инв. № | Подп. и дата | Инв. № подл. | Подп. и дата

Изм.	Лист	N докум.	Подп.	Дата	5С1.040.000.		
Рук. отд.		Гесслер			Устройство рыночное	Лит. И	Лист 1 / Листов 2
Гл. инж. пр.		Высоцкая				Госстрой СССР ЦНИИПромзданий г. Москва	
Ст. инж.		Цветков					
Н. контр.		Сиборова					

Копировал: Одинцова Формат А1

Формат	Зона	Поз.	Обозначение	Наименование	Кол.	Примечание
				Стандартные изделия		
		4		Шплинт 4х22 ГОСТ 397-66	2	
				5С1.040.000-02 Сх.Сб рис.2		
				Детали		
А1		2	5С1.040.001.	Ось	3	
А1		3	5С1.040.002-02.	Тяга	1	
А1		5	5С1.040.003.	Тяга	1	
				Стандартные изделия		
		4		Шплинт 4х22 ГОСТ 397-66	3	
		6		Шайба 12.01.02		
				ГОСТ 10450-68	2	
				5С1.040.000-03 Сх.Сб рис.2		
				Детали		
А1		2	5С1.040.001.	Ось	3	
А1		3	5С1.040.002-03.	Тяга	1	
А1		5	5С1.040.003-01.	Тяга	1	
				Стандартные изделия		
		4		Шплинт 4х22 ГОСТ 397-66	3	
		6		Шайба 12.01.02.		
				ГОСТ 10450-68	2	

Взам. инв. № | Подп. и дата | Инв. № подл. | Подп. и дата

Изм.	Лист	N докум.	Подп.	Дата	5С1.040.000.	Лист 2

Копировал: Одинцова Формат А1

Серия 1.494-27 выпуск 7

5С1 040 001

Rz80 (√)

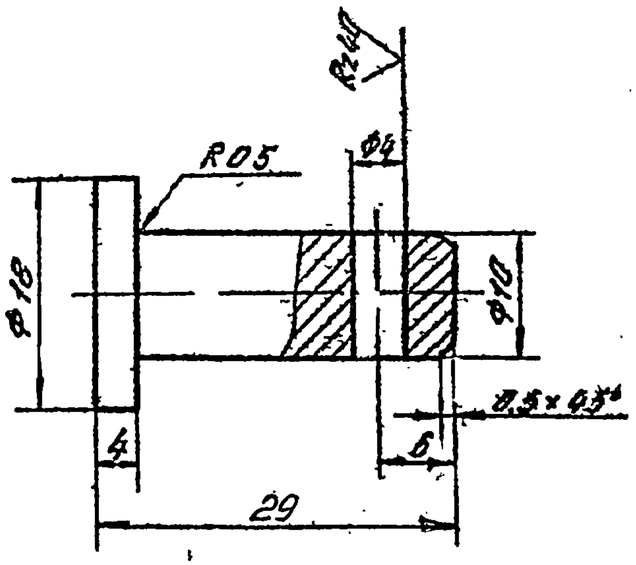

Предельные отклонения размеров
отверстий - по A_7,
валов - по B_7,
остальных - по CM_7

Изм	Лист	N докум	Подп	Дата	5С1 040 001		
Рук отд		Гесслер			Ось	Лит	Масса	Масштаб
Гл инж пр		Высоцкая				И	0,021	1:1
Ст инж		Цветкова				Лист 1	Листов 1
Исполн		Кузнецова				ГОССТРОЙ СССР ЦНИИПромзданий г Москва
Н контр		Сидорова			СТОЛБ 45 ГОСТ 1050-74	

Инв N подл | Подп и дата | Взам инв N | Инв N дубл | Подп и дата

Копировал Жердева

5С1 040 000

Рис 1

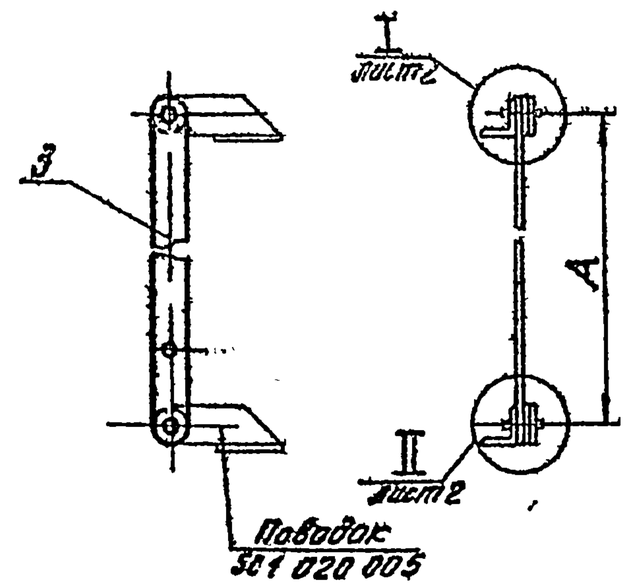

Обозначение	Рис	A мм	Масса, кг
5С1 040 000	1	511	0,59
-01		523	0,6
-02	2	540	1,23
-03		549	1,24

для справок

Изм	Лист	N докум	Подп	Дата	5С1 040 000 СБ		
Рук отд		Гесслер			Устройство рычажное. Сборочный чертеж	Лит	Масса	Масштаб
Гл инж пр		Высоцкая				И	см. табл	—
Ст инж		Цветкова				Лист 1	Листов 2
Исполн		Кузнецова				ГОССТРОЙ СССР ЦНИИПромзданий г Москва
Н контр		Сидорова				

Инв N подл | Подп и дата | Взам инв N | Инв N дубл | Подп и дата

Копировал Жердева

Формат 11

5С1.040.000СБ

Рис 2

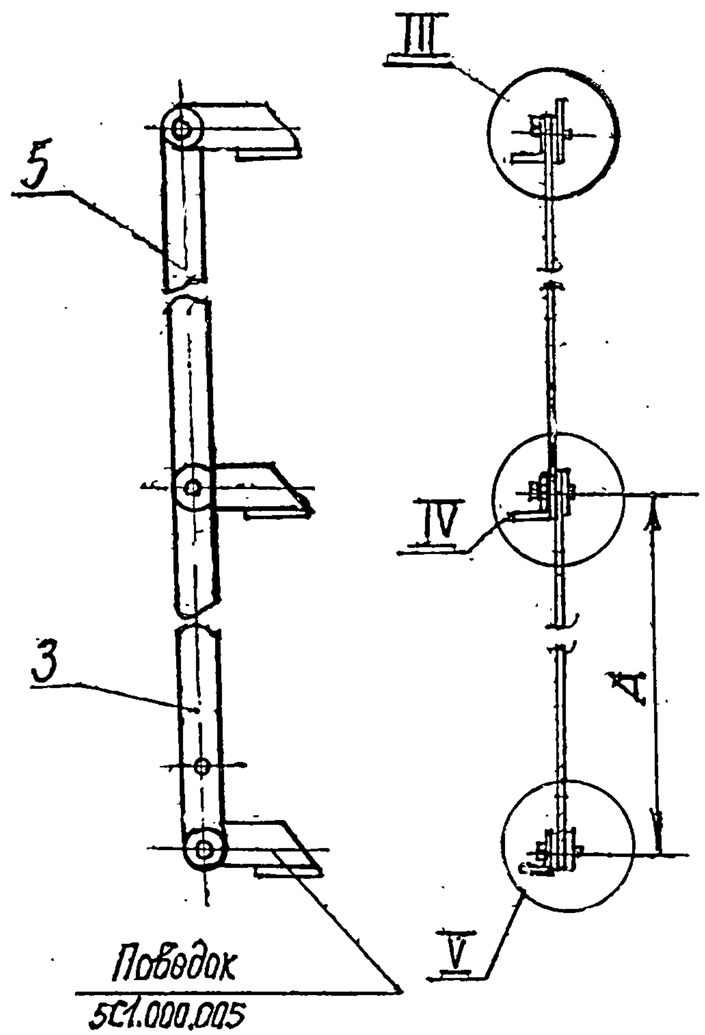

I
М1:1 лист1

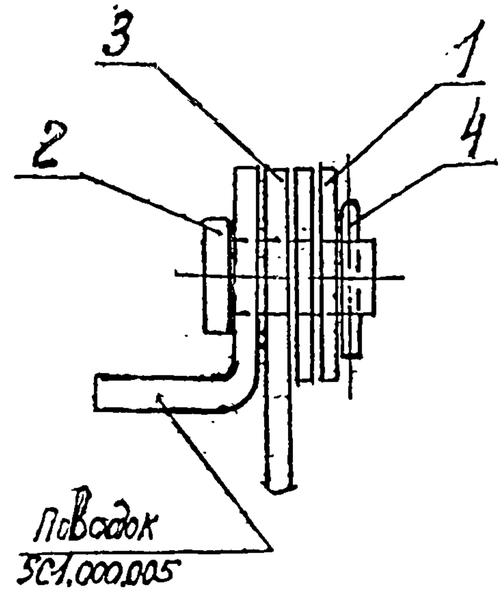

II
М1:1 лист

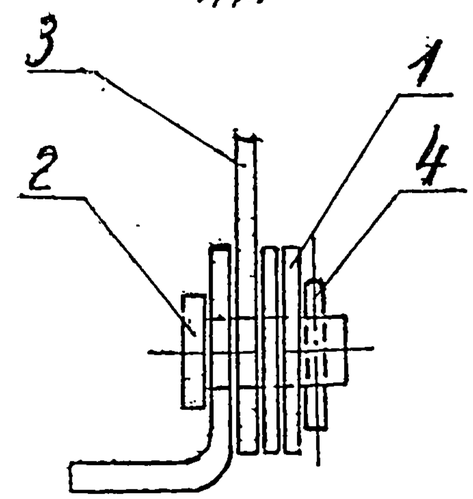

III
М1:1

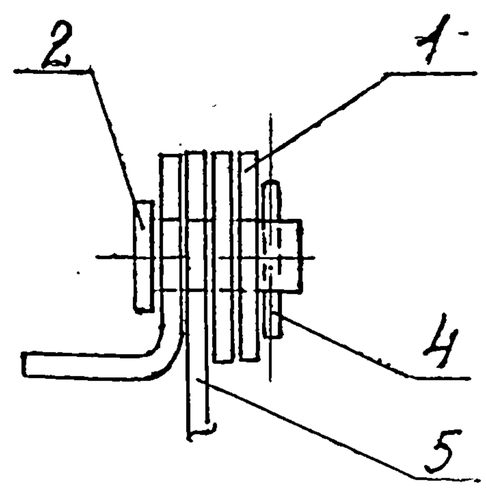

IV
М1:1

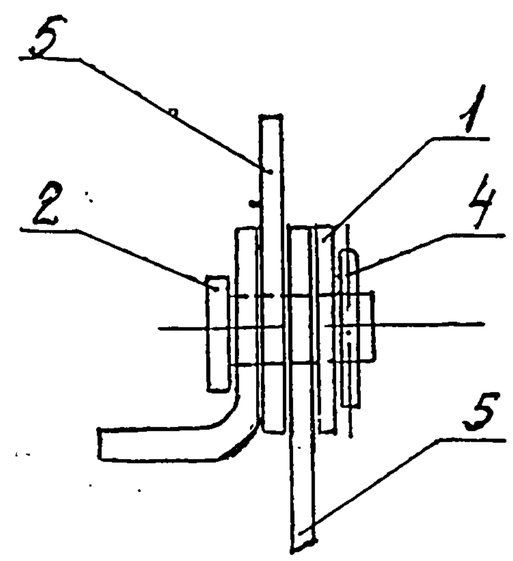

V
М1:1

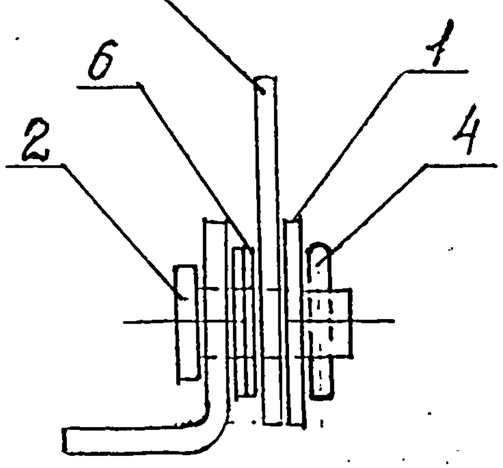

Изм	Лист	N докум	Подп	Дата	5С1 040.000СБ			
Рук отд		Гроспер			Устройство рычажное.	Лит	Масса	Масштаб
Гл инж пр		Высоцкая				И	СМ ГОСТ 4.1	—
Ст инж		Цветкова				Лист 2	Листов 3	
Исполн		Кузнецова				ГОССТРОЙ СССР ЦНИИПромзданий 2 Мо КВД		
Н контр		Сидорова						

Инв. N подл | Подп. и дата | Взам. инв. N | Инв. N дубл | Подп. и дата

Сварка: ГОСТ 2.312-72

Выписал

Копировал Жердева Цо298-07 Формат А2

5С1.040.002

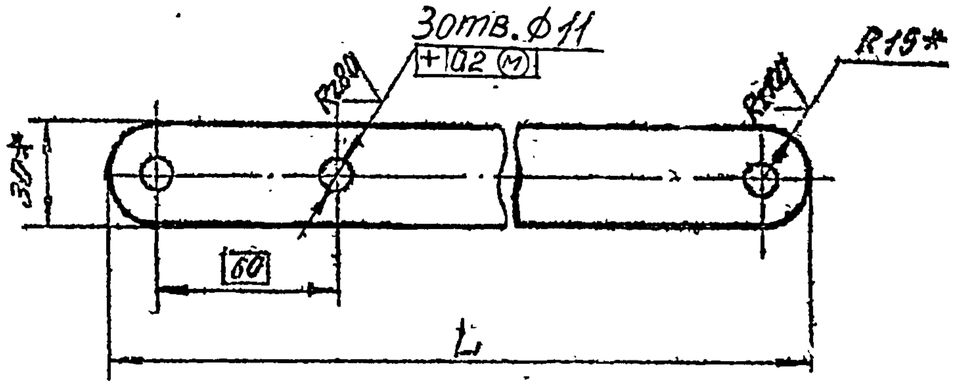

Обозначение	L, мм	Масса, кг
5С1.040.001	541	0,51
-01	553	0,52
-02	570	0,53
-03	579	0,54

1. * Размеры для справок

2. Предельные отклонения размеров
отверстий - по A_7,
валов - по B_7,
остальных - по $СМ_7$.

3. Покрытие - грунт ГФ-020, ГОСТ 4056-63.

Изм	Лист	N докум	Подп	Дата
Рук. отд.		Гесслер		
Ст. инж. пр.		Волошкина		
Ст. инж.		Цветкова		
Контр.		Кузнецова		
Н. контр.		Сидорова		

5С1.040.002

Тяга

Лит.	Масса	Масштаб
И	см. табл.	—

Лист: Листов: 1

Полоса 4х30 ГОСТ 103-57 / Ст 3 ГОСТ 535-58

Госстрой СССР ЦНИИпромзданий г. Москва

Копировал: Жерлева. Формат 11

Инв. N подл. | Подп. и дата | Взамен инв. N | Инв. N дубл. | Подп. и дата

Формат А4 ГОСТ 21.101-79 Выпуск 7

5С1.040.003

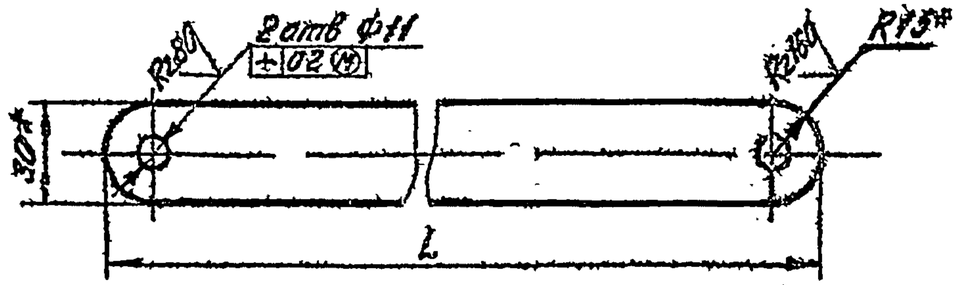

Обозначение	L, мм	Масса, кг
5С1.040.002	570	0,53
-01	579	0,54

1. * Размеры для справок

2. Предельные отклонения размеров:
отверстий - по A_7,
валов - по B_7,
остальных - по $СМ_7$

3. Покрытие - грунт ГФ-020, ГОСТ 4056-63

Изм	Лист	N докум	Подп	Дата
Рук. отд.		Гесслер		
Ст. инж. пр.		Волошкина		
Ст. инж.		Цветкова		
Контр.		Кузнецова		
Н. контр.		Сидорова		

5С1.040.003

Тяга

Лит.	Масса	Масштаб
И	см. табл.	—

Лист: Листов: 1

Полоса 4х30 ГОСТ 103-57 / Ст 3 ГОСТ 535-58

Госстрой СССР ЦНИИпромзданий г. Москва

Копировал: Жерлева. Формат 11

Инв. N подл. | Подп. и дата | Взамен инв. N | Инв. N дубл. | Подп. и дата