ГОСУДАРСТВЕННЫЙ КОМИТЕТ СОВЕТА МИНИСТРОВ СССР ПО ДЕЛАМ СТРОИТЕЛЬСТВА
(ГОССТРОЙ СССР)

ТИПОВЫЕ КОНСТРУКЦИИ И ДЕТАЛИ ЗДАНИЙ И СООРУЖЕНИЙ

СЕРИЯ 1.404-27

ВОЗДУХОПРИЕМНЫЕ УСТРОЙСТВА С ПОДВЕСНЫМИ УТЕПЛЕННЫМИ КЛАПАНАМИ

ВЫПУСК 4

ВОЗДУХОПРИЕМНЫЕ УСТРОЙСТВА ДЛЯ СВЕТОВЫХ ПРОЕМОВ В СТЕНАХ С ЗАПОЛНЕНИЕМ ПРОФИЛЬНЫМ СТЕКЛОМ КОРОБЧАТОГО И ШВЕЛЛЕРНОГО ТИПА ПРИМЕНИТЕЛЬНО К ТИПОВЫМ АРХИТЕКТУРНО-СТРОИТЕЛЬНЫМ ДЕТАЛЯМ ЗАПОЛНЕНИЯ ПО СЕРИИ 2.436-5

инв. N-14137-04
Цена: ~~1-89~~ 2-01

Госстрой СССР
Тбилисский ФИЛИАЛ
ЦИТП
Типовой проект /серия/
№ 1-494-27 84
Заказ № 1196
Цена 2 руб. 01 коп.
Тираж
Дата "15" 10 1987г.

ГОСУДАРСТВЕННЫЙ КОМИТЕТ СОВЕТА МИНИСТРОВ СССР ПО ДЕЛАМ СТРОИТЕЛЬСТВА
(ГОССТРОЙ СССР)

ТИПОВЫЕ КОНСТРУКЦИИ И ДЕТАЛИ ЗДАНИЙ И СООРУЖЕНИЙ

СЕРИЯ 1.404-27

ВОЗДУХОПРИЕМНЫЕ УСТРОЙСТВА С ПОДВЕСНЫМИ УТЕПЛЕННЫМИ КЛАПАНАМИ

ВЫПУСК 4

ВОЗДУХОПРИЕМНЫЕ УСТРОЙСТВА ДЛЯ СВЕТОВЫХ ПРОЕМОВ В СТЕНАХ С ЗАПОЛНЕНИЕМ ПРОФИЛЬНЫМ СТЕКЛОМ КОРОБЧАТОГО И ШВЕЛЛЕРНОГО ТИПА ПРИМЕНИТЕЛЬНО К ТИПОВЫМ АРХИТЕКТУРНО-СТРОИТЕЛЬНЫМ ДЕТАЛЯМ ЗАПОЛНЕНИЯ ПО СЕРИИ 2.436-5

РАЗРАБОТАНЫ
ЦНИИПРОМЗДАНИЙ
ГОССТРОЯ СССР

УТВЕРЖДЕНЫ
И ВВЕДЕНЫ В ДЕЙСТВИЕ
с 1 ноября . . . . 1976 г.
ГЛАВПРОМСТРОЙПРОЕКТОМ
ГОССТРОЯ СССР
ПРИКАЗОМ № 66 от 12.X. 1976 г.

Серия 1.494-27 Выпуск 4

		стр.
1.	Рекомендации по применению.	4.
2.	Таблица. Технические характеристики.	5.
3.	2С1.000.000. Устройство воздухоприемное. Спецификация.	6.
4.	2С2.000.000. Устройство воздухоприемное. Спецификация.	7.
5.	2С3.000.000. Устройство воздухоприемное. Спецификация.	8.
6.	2С4.000.000. Устройство воздухоприемное. Спецификация.	9.
7.	2С5.000.000. Устройство воздухоприемное. Спецификация.	10.
8.	2С6.000.000. Устройство воздухоприемное. Спецификация.	11.
9.	2С7.000.000. Устройство воздухоприемное. Спецификация.	12.
10.	2С8.000.000. Устройство воздухоприемное. Спецификация.	13.
11.	2С9.000.000. Устройство воздухоприемное. Спецификация.	14.
12.	2С10.000.000. Устройство воздухоприемное. Спецификация.	15.
13.	2С11.000.000. Устройство воздухоприемное. Спецификация.	16
14.	2С12.000.000. Устройство воздухоприемное. Спецификация.	17.
15.	2С13.000.000. Устройство воздухоприемное. Спецификация.	18.
16.	2С14.000.000. Устройство воздухоприемное. Спецификация.	19.
17.	2С1.000.000СБ. Устройство воздухоприемное. Сборочный чертёж. Лист 1.	20
18.	2С1.000.000СБ. Устройство воздухоприемное. Сборочный чертёж. Лист 2.	21.
19.	2С1.000.000СБ. Устройство воздухоприемное. Сборочный чертёж. Лист 3.	22.
20.	2С1.000.000СБ. Устройство воздухоприемное. Сборочный чертёж. Лист 4.	23
21.	2С1.000.000СБ. Устройство воздухоприемное. Сборочный чертёж. Лист 5.	24.
22.	2С1.000.000СБ. Устройство воздухоприемное. Сборочный чертёж. Лист 6.	25
23.	2С1.000.001. Нащельник. 2С1.000.002. Нащельник.	26.
24.	2С1.000.003. Нащельник. 2С1.000.004. Нащельник.	27.
25.	2С1.000.005. Нащельник. 2С1.000.006. Планка.	28
26.	2С1.010.000. Каркас. Спецификация.	29.
	2С1.010.000-01. Каркас. Спецификация.	29.
27.	2С1.010.000-02. Каркас. Спецификация.	[illegible]
	2С1.010.000-03. Каркас. Спецификация.	[illegible]
28.	2С1.010.000-04. Каркас. Спецификация.	[illegible]

ТД

Инв. № | Подп. | Дата

Содер.

		стр.
28.	2 С1.010.000-05. Каркас. Спецификация.	31
29.	2 С1.010.000-06. Каркас. Спецификация.	32
	2 С1.010.000-07. Каркас. Спецификация.	32
30.	2 С1.010.000-08. Каркас. Спецификация.	33
	2 С1.010.000-09. Каркас. Спецификация.	33
31.	2 С1.010.000-10 Каркас. Спецификация.	34
	2 С1.010.000-11 Каркас. Спецификация.	34
32.	2 С1.010.000-12. Каркас. Спецификация	35
	2 С1.010.000-13. Каркас. Спецификация.	35
33	2 С1.010.000 СБ Каркас. Сборочный чертеж.	36
34.	2 С1.010.001. Брусок. 2С1.010.002. Брусок.	37
35	2 С1.010.003 Брусок. 2С1.010.004. Брусок.	38
36.	2 С1.020.000. Клапан утепленный. Спецификация.	39
	2 С1.020.000-01. Клапан утепленный. Спецификация.	39
37.	2 С1.020.000-02 Клапан утепленный. Спецификация.	40
	2 С1.020.000-03. Клапан утепленный. Спецификация.	40
38.	2 С1.020.000-04. Клапан утепленный. Спецификация.	41
	2 С1.020.000-05 Клапан утепленный. Спецификация.	41
39.	2 С1.020.000-06 Клапан утепленный. Спецификация.	42
	2 С1.020.000-07 Клапан утепленный. Спецификация.	42
40.	2 С1.020.000 СБ Клапан утепленный. Сборочный чертеж.	43
41.	2 С1.010.006. Вставка 2С1.020.001. Брусок.	44
42.	2 С1.020.002. Обшивка 2С1.020.003. Брусок	45
43.	2 С1.020.004. Полуось 2С1.020.005. Поводок.	46.
44.	2 С1.040.000. Устройство рычажное. Спецификация.	47
	2 С1.040.003. Ось	47
45.	2 С1.040.000-01 Устройство рычажное. Спецификация	48
	2 С1.040.000-02. Устройство рычажное. Спецификация.	48
46.	2 С1.040.000 СБ. Устройство рычажное. Сборочный чертеж. Лист 1.	49.
47.	2 С1.040.000 СБ. Устройство рычажное. Сборочный чертеж. Лист 2.	50.
48.	2 С1.040.001. Тяга. 2С1.040.002 Тяга.	51.

ТД 1976	Содержание.	серия 1.494-27 выпуск 4 лист 3

В данном выпуске разработаны типовые рабочие чертежи воздухоприемных устройств для световых проемов в стенах с применением профильного стекла коробчатого и швеллерного типа применительно к типовым архитектурно-строительным деталям заполнения по серии 2.436-5.

Воздухоприемные устройства с подвесными утепленными клапанами применяются в системах приточной вентиляции, не имеющих утепленных воздушных заслонок.

Для кондиционеров и приточных камер, в комплект которых входят утепленные воздушные заслонки, подвесные утепленные клапаны в воздухоприемных устройствах не устанавливаются.

В выпуске разработано 14 типов воздухоприемных устройств различной пропускной способностью по воздуху, при скорости воздуха в живом сечении жалюзийных решеток 6 м/с.

В пределах каждого типа рассмотрены 3 варианта размещения воздухоприемных устройств: в середине проема см. СБ. рис 1,4,7) и в углу проема (см. СБ. рис. 3,6,9) при перебивке ярусов остекления по высоте стеновыми панелями; в середине проема — при перебивке ярусов остекления по высоте металлическими ригелями (см. СБ. рис. 2,5,8).

Тип воздухоприемного устройства выбирается по технической характеристике, приведенной на стр. 5, в зависимости от производительности приточных вентиляционных установок и высоты яруса остекления.

При расходах воздуха в проекте, отличающихся от указанных в таблице, производится выбор типа сборки с пропускной способностью, близкой к заданной.

Жалюзийные решетки размещаются в световых проемах взамен профильного стекла. Незаполненная жалюзийными решетками и стеклом часть проема заполняется специальными стальными нащельниками, рабочие чертежи которых помещены в данном выпуске.

Нащельники привариваются к обрамляющим элементам проема в месте примыкания. Стыки между нащельниками и остеклением уплотняются губчатой морозостойкой резиной (утеплитель типа 1-2 по серии 2.436-5).

Жалюзийные решетки изготовливаются Горьковским механическим заводом №1 треста „Сантехдеталь".

Подвесные утепленные клапаны выполняются многостворчатыми по высоте.

Открывание многостворчатых утепленных клапанов производится при помощи ручной лебедки, рабочие чертежи которой помещены в выпуске 1 данной серии.

При отключении приточных вентиляционных систем утепленные клапаны должны быть закрыты.

Пример обозначения в проекте ссылки на тип воздухоприемного устройства: $\frac{2\text{С1.900.000}}{\text{Серия 1.494-27 В.4}}$

Обозначение	Пропускная способность м³/ч	Площадь живого сечения F м²	Жалюзийные решетки: Кол-во шт. всего	В том числе: Кол-во шт. в ярусе	Кол-во ярусов
2С1. 000. 000	41700	0,54	9	3	3
-01					
-02					
2С2. 000. 000	31200	1,44	24	8	3
-01					
-02					
2С3. 000. 000	54500	2,50	42	14	3
-01					
-02					
2С4. 000. 000	78000	3,6	60	20	3
-01					
-02					
2С5. 000. 000	10400	0,48	8	2	4
-01					
-02					
2С6. 000. 000	31200	1,44	24	6	4
-01					
-02					
2С7. 000. 000	52000	2,40	40	10	4
-01					
-02					

Обозначение	Пропускная способность м³/ч	Площадь живого сечения F м²	Жалюзийные решетки: Кол-во шт. всего	В том числе: Кол-во шт. в ярусе	Кол-во ярусов
2С8. 000. 000	78000	3,6	60	15	4
-01					
-02					
2С9. 000. 000	125000	5,8	96	24	4
-01					
-02					
2С10. 000. 000	13000	0,60	10	2	5
-01					
-02					
2С11. 000. 000	32500	1,50	25	5	5
-01					
-02					
2С12. 000. 000	52000	2,40	40	8	5
-01					
-02					
2С13. 000. 000	78000	3,60	60	12	5
-01					
-02					
2С14. 000. 000	130000	6,0	100	20	5
-01					
-02					

ТД 1976г	Техническая характеристика	Серия 1.494-27 Выпуск 4 Лист 5

Формат	Зона	Поз.	Обозначение	Наименование	Кол.	Примечание
				Документация		
Е			2С1.000.000 СБ	Сборочный чертеж		
				Сборочные единицы		
11		1	2С1.010.000	Каркас	1	
11		2	2С1.020.000	Клапан утепленный	3	
11		3	С1.030.000	Блок	3	Серия 1.494-27 в.1
11		4	2С1.040.000	Устройство рычажное	1	
11		16	ЛР.00.000	Лебедка ручная	1	Серия 1.494-27 в.1
				Стандартные изделия		
		5		Винт М5х14.58 ГОСТ 17473-72	21	
		6		Гайка М5.4 ГОСТ 5915-70	21	
		7		Шуруп 5х30 ГОСТ 1144-70	21	
				Прочие изделия		
		8		Решетка жалюзийная воздухозаборная неподвижная №2 ТУ36-1517-71	9	Механич. завод №1 треста „Сантехмонтаж"
		9		Дюбель ДГ-15х50 МСН 202-82 ММСС СССР	4	

Изм.	Лист	№ докум.	Подп.	Дата
Разраб.	Гесслер			
Гл.инж.пр.	Высоцкая			
Ст.инж.	Шестакова			
Исполн.	Кузнецова			
Н.контр.	Сухарев			

2С1.000.000

Устройство воздухоприемное

Стад.	Лист	Листов
И		2

Госстрой СССР ЦПИ Промстройпроект

Формат	Зона	Поз.	Обозначение	Наименование	Кол.	Примечание
				Переменные данные для исполнений		
				2С1.000.000		
				См. СБ, рис. 1		
				Детали		
11		10	2С1.000.001	Нащельник	1	
11		11	2С1.000.002	Нащельник	1	
				2С1.000.000-01		
				см. СБ, рис. 2		
				Детали		
11		12	2С1.000.003	Нащельник	1	
11		13	2С1.000.004	Нащельник	1	
11		14	2С1.000.005	Нащельник	1	
				2С1.000.000-02		
				см. СБ, рис. 3		
				Детали		
11		10	2С1.000.001	Нащельник	1	
11		11	2С1.000.002	Нащельник	1	
11		15	2С1.000.006	Планка	3	

Формат	Зона	Поз.	Обозначение	Наименование	Кол.	Примечание
				Документация		
12			2С1.000.000 СБ	Сборочный чертеж		
				Сборочные единицы		
11		1	2С1.010.000-01	Каркас	1	
11		2	2С1.020.000-01	Клапан утепленный	3	
11		3	С1.030.000	Блок	3	Серия 1.494-27 в.1
11		4	2С1.040.000	Устройство рычажное	1	
1		16	ЛР.00.000	Лебедка ручная	1	Серия 1.494-27 в.1
				Стандартные изделия		
		5		Винт М5×14.58		
				ГОСТ 17473-72	78	
		6		Гайка М5.4		
				ГОСТ 5915-70	78	
		7		Шуруп 5×30		
				ГОСТ 1144-70	32	
				Прочие изделия		
		8		Решетка жалюзийная		Механич. з-д №1
				воздухозаборная		трест „Сельмашстрой"
				неподвижная №2		г. Горький
				ТУ 36-1517-71	24	
		9		Дюбель ДГ 4,5×50		
				МСН 202-69 ММСС СССР	5	

Изм.	Лист	№ докум.	Подп.	Дата
Разраб.		Тесслер		
Пров.		Высоцкая		
Н. контр.		Цветкова		
Утв.		Кузнецова		
Гл. инж. проекта		Сухарев		

2С2.000.000

Устройство воздухоприемное

Лит.	Лист	Листов
И	1	2

Госстрой СССР ЦНИИПромзданий г. Москва

Копировал: Стрельцова Формат 11

Формат	Зона	Поз.	Обозначение	Наименование	Кол.	Примечание
				Переменные данные для исполнений		
				2С2.000.000		
				См. СБ, рис. 1		
				Детали		
11		10	2С1.000.001-01	Нащельник	1	
11		11	2С1.000.002-01	Нащельник	1	
				2С8.000.000-01		
				См. СБ, рис. 2		
				Детали		
11		12	2С1.000.003-01	Нащельник	1	
11		13	2С1.000.004-01	Нащельник	1	
11		14	2С1.000.005-01	Нащельник	1	
				2С2.000.000-02		
				См. СБ, рис. 3		
11		10	2С1.000.001-01	Нащельник	1	
11		11	2С1.000.002-01	Нащельник	1	
11		15	2С1.000.006	Планка	3	

Инв. № подл. | Подпись и дата | Взам. инв. №

Изм.	Лист	№ докум.	Подп.	Дата

2С2.000.000

Лист 2

Копировал: Стрельцова Формат 11

Выпуск 4

Серия 1.494-27

Формат	Зона	Поз.	Обозначение	Наименование	Кол.	Примечание
				Документация		
12			2С1.000.000.СБ	Сборочный чертеж		
				Сборочные единицы		
11		1	2С1.010.000-02	Каркас	2	
11		2	2С1.020.000-02	Клапан утепленный	6	
11		3	С1.030.000	Блок	6	Серия 1.494-27 в.1
11		4	2С1.040.000	Устройство рычажное	2	
11		16	ЛР.00.000	Лебедка ручная	2	Серия 1.494-27 в.1
				Стандартные изделия		
		5		Винт М5×14.58		
				ГОСТ 17473-72	132	
		6		Гайка М5.4		
				ГОСТ 5915-70	132	
		7		Шуруп 5×30		
				ГОСТ 1144-70	38	
				Прочие изделия		
		8		Решетка жалюзийная		Механич. в.п.№1
				Воздухозаборная		треста Сантехмонтаж
				неподвижная №2		
				ТУ36-1517-71	42	г. Горький
		9		Дюбель ДГ 4,5×50		
				МСН 202-69 ММСС СССР	6	

Подп. и дата	Инв. № дубл.	Взам. инв. №	Подп. и дата	Инв. № подл.

Изм.	Лист	№ докум.	Подп.	Дата
Разраб.		Тесслер		
Пров.		Высоцкая		
Гл.инж.		Цветкова		
Утв.		Кузнецова		
Н.контр.		Сухарев		

2С3.000.000

Устройство воздухоприемное.

Лит.	Лист	Листов
И	1	2

Госстрой СССР ЦНИИПромзданий г. Москва

Копировал: Стрельцова Формат 11

Формат	Зона	Поз.	Обозначение	Наименование	Кол.	Примечание
				Переменные данные для исполнений		
				2С3.000.000		
				См. СБ, рис 4		
				Детали		
11		10	2С1.000.001-02	Нащельник	1	
11		11	2С1.000.002-02	Нащельник	1	
11		15	2С1.000.006	Планка	3	
				2С3.000.000-01		
				См. СБ, рис.5		
				Детали		
11		12	2С1.000.003-02	Нащельник	1	
11		13	2С1.000.004-02	Нащельник	1	
11		14	2С1.000.005-02	Нащельник	1	
11		15	2С1.000.006	Планка	3	
				2С3.000.000-02		
				См. СБ, рис 6		
				Детали		
11		10	2С1.000.001-02	Нащельник	1	
11		11	2С1.000.002-02	Нащельник	1	
11		15	2С1.000.006	Планка	6	

Подп. и дата	Инв. № дубл.	Взам. инв. №	Подп. и дата	Инв. № подл.

Изм.	Лист	№ докум.	Подп.	Дата

2С3.000.000

Ф.Д. Стрельцова Формат

Формат	Зона	Поз.	Обозначение	Наименование	Кол.	Примечание
				Документация		
12			2С1.000.000 СБ	Сборочный чертеж		
				Сборочные единицы		
11		1	2С1.010.000-03	Каркас	3	
11		2	2С1.020.000-03	Клапан утепленный	9	
11		3	С1.030.000	Блок	9	Серия 1.494-27 в.1
11		4	2С1.040.000	Устройство рычажное	3	
11		16	ЛР.00.000	Лебедка ручная	3	Серия 1.494-27 в.1
				Стандартные изделия		
		5		Винт М3х14.58		
				ГОСТ 17473-72	186	
		6		Гайка М3.4		
				ГОСТ 5915-70	186	
		7		Шуруп 5х30		
				ГОСТ 1144-70	44	
				Прочие изделия		
		8		Решетка жалюзийная		Чертеж 3-Вент
				воздухозаборная		Трест „Оргэнергострой"
				неподвижная №2		
				ТУ36-1517-71	60	г. Рыльск
		9		Дюбель ДГ 4,5х50		
				МСН 202-69 МЖКХ СССР	8	

Изм.	Лист	№ докум.	Подп.	Дата
Рук. отд.		Гесслер		
Гл. инж. пр.		Высоцкий		
Гл. инж.		Цветкова		
Исполн.		Кузнецова		
Н. контр.		Сухарев		

2С4 000.000

Устройство воздухоприемное

Лит.	Лист	Листов
И	1	2

Госстрой СССР ЦНИИпромзданий г. Москва

Копировал: Стрельцова Формат А1

Формат	Зона	Поз.	Обозначение	Наименование	Кол.	Примечание
				Переменные данные для исполнений		
				2С4.000.000		
				См. СБ, рис.7		
				Детали		
11		10	2С1.000.001-03	Нащельник	1	
11		11	2С1.000.002-03	Нащельник	1	
11		15	2С1.000.006	Планка	6	
				2С4.000.000-01		
				См. СБ, рис.8		
				Детали		
11		12	2С1.000.003-03	Нащельник	1	
11		13	2С1.000.004-03	Нащельник	1	
11		14	2С1.000.005-03	Нащельник	1	
11		15	2С1.000.006	Планка	6	
				С4.000.000-02		
				См. СБ, рис. 9		
				Детали		
11		10	2С1.000.001-03	Нащельник	1	
11		11	2С1.000.002-03	Нащельник	1	
11		15	2С1.000.006	Планка	9	

Изм.	Лист	№ докум.	Подп.	Дата

2С4 000.000

Лист 2

Стрельцова Формат А1

Серия 1.494-27

Формат	Зона	Поз.	Обозначение	Наименование	Кол.	Примечание
				Документация		
12			2С1. 000 000 СБ	Сборочный чертеж		
				Сборочные единицы		
11		1	2С1. 010. 000 – 04	Каркас	1	
11		2	2С1. 020. 000 –04	Клапан утепленный	4	
11		3	С1. 030. 000	Блок	3	Серия 1.494-27В.1
11		4	2С1. 040. 000 –01	Устройство рычажное	1	
11		18	ЛР 00. 000	Лебедка ручная	1	Серия 1.494-27 в.1
				Стандартные изделия		
		5		Винт М5 х 14.58		
				ГОСТ 17473 – 72	32	
		6		Гайка М5.4		
				ГОСТ 5915 – 70	32	
		7		Шуруп 5 х 30		
				ГОСТ 1144 – 70	34	
				Прочие изделия		
		8		Решетка жалюзийная		Мезанин. 3-8 № 1
				воздухозаборная		трестов „Сантехстрой"
				неподвижная № 2		г. Горький
				ТУ 36 – 1517 – 71	8	
		9		Дюбель ДГ 4,5 х 50		
				МСН 202-69 ММСС СССР	6	

Изм.	Лист	№ докум.	Подп.	Дата
Разраб.		Гесслер		
Гл. инж. пр.		Высоцкая		
Гл. инж.		Цветкова		
Исполн.		Кузнецова		
Н. контр.		Сухарев		

2С5. 000. 000

Устройство воздухоприемное

Лит.	Лист	Листов
И	1	2

Госстрой СССР ЦНИИПромзданий г. Москва

Копировал: Стрельцова Формат 11

Инв. № подл. | Подп. и дата | Взам. инв. № | Инв. № дубл. | Подп. и дата

Формат	Зона	Поз.	Обозначение	Наименование	Кол.	Примечание
				Переменные данные для исполнений		
				2С5. 000. 000		
				См. СБ, рис. 1		
				Детали		
11		10	2С1. 000. 001 – 04	Нащельник	1	
11		11	2С1. 000. 002 – 04	Нащельник	1	
				2С5. 000. 000 –01		
				См. СБ, рис. 2		
				Детали		
11		12	2С1. 000. 003 – 04	Нащельник	1	
11		13	2С1. 000. 004 – 04	Нащельник	1	
11		14	2С1. 000. 005 – 04	Нащельник	1	
				2С5. 000. 000 –02		
				См. СБ, рис. 3		
				Детали		
11		10	2С1. 000. 001 – 04	Нащельник	1	
11		14	2С1. 000. 002 – 04	Нащельник	1	
11		15	2С1. 000. 006	Планка	3	

Инв. № подл. | Подп. и дата | Взам. инв. № | Инв. № дубл. | Подп. и дата

Изм.	Лист	№ докум.	Подп.	Дата

2С5. 000. 000

Лист 2

Копировал: Стрельцова Формат 11

Поз.	Обозначение	Наименование	Кол.	Примечание
		Документация		
	2С1.000.000 СБ	Сборочный чертеж		
		Сборочные единицы		
1	2С1.010.000-05	Каркас	1	
2	2С1.020.000-05	Клапан утепленный	4	
3	С1.030.000	Блок	3	Серия 1.494-27 в.1
4	2С1.040.000-01	Устройство рычажное	1	
1в	ЛР.00.000	Лебедка ручная	1	Серия 1.494-27 в.1
		Стандартные изделия		
5		Винт М5х14.58 ГОСТ 17473-72	80	
6		Гайка М5.4 ГОСТ 5915-70	80	
7		Шуруп 5х30 ГОСТ 1144-70	38	
		Прочие изделия		
8		Решетка жалюзийная воздухозаборная неподвижная №2 ТУ36-1517-71	24	Механич. з-д №1 треста „Вентиляция" г. Горький
9		Дюбель ДГ4,5х50 МСН 202-69 ММСС СССР	6	

Изм.	Лист	№ докум.	Подп.	Дата
Разраб.		Гесслер		
Пров.		Высоцкая		
Т.контр.		Цветкова		
Н.контр.		Кузнецова		
Утв.		Шарев		

2С6.000.000

Устройство воздухоприемное

Лит.	Лист	Листов
И	1	2

Госстрой СССР ЦНИИПромзданий г. Москва

Копировал: Стрельникова Формат 11

Позиция	Зона	Поз.	Обозначение	Наименование	Кол.	Примечание
				Переменные данные для исполнений		
				2С6.000.000		
				См. СБ, рис. 1		
				Детали		
11		10	2С1.000.001-05	Нащельник	1	
11		11	2С1.000.002-05	Нащельник	1	
				2С6.000.000-01		
				См. СБ, рис 2		
				Детали		
11		12	2С1.000.003-05	Нащельник	1	
11		13	2С1.000.004-05	Нащельник	1	
11		14	2С1.000.005-05	Нащельник	1	
				2С6.000.000-02		
				См. СБ, рис 3		
				Детали		
11		10	2С1.000.001-05	Нащельник	1	
11		11	2С1.000.002-05	Нащельник	1	
11		15	2С1.000.006	Планка	4	

Подп. и дата | Инв. № дубл. | Взам. инв. № | Подп. и дата | Инв. № подл.

Изм.	Лист	№ докум.	Подп.	Дата

2С6.000.000

Лист 2

Копировал: Стрельникова Формат 11

Выпуск 4

Серия 1.494-27

Формат	Зона	Поз.	Обозначение	Наименование	Кол.	Примечание
				Документация		
12			2С1.000.000 СБ	Сборочный чертеж		
				Сборочные единицы		
11		1	2С1.010.000-06	Каркас	2	
11		2	2С1.020.000-06	Клапан утепленный	8	
11		3	С1.030.000	Блок	6	Серия 1.494-27 в.1
11		4	2С1.040.000-01	Устройство рычажное	2	
11		16	ЛР.00.000	Лебедка ручная	2	Серия 1.494-27 в.1
				Стандартные изделия		
		5		Винт М5х14.58 ГОСТ 17473-72	128	
		6		Гайка М5.4 ГОСТ 5915-70	128	
		7		Шуруп 5х30 ГОСТ 1144-70	42	
				Прочие изделия		
		8		Решетка жалюзийная воздухозаборная неподвижная №2 ТУ36-1517-71	40	Технический 3-й ф-ки треста "Сантехдеталь" Горький
		9		Дюбель ДГ 45-50 МСН 2038-82 ММСР СССР	8	

Изм.	Лист	№ докум.	Подп.	Дата
Разраб.	Тесслер			
Пров.	Шаповалов			
Т.контр.	Цветкова			
Н.контр.	Кузнецова			
Утв.	Цукорев			

2С7.000.000

Устройство воздухоприемное

Лит. | Лист 2 | Листов | ГПИ Сантехпроект МСССР

Инв. № подл. | Подп. и дата | Взам. инв. №

Формат	Зона	Поз.	Обозначение	Наименование	Кол.	Примечание
				Переменные данные для исполнений		
				2С7.000.000 См. СБ, рис. 4		
				Детали		
11		10	2С1.000.001-06	Нащельник	1	
11		11	2С1.000.002-06	Нащельник	1	
11		15	2С1.000.006	Планка	4	
				2С7.000.000-01 См. СБ, рис. 5		
				Детали		
11		12	2С1.000.003-06	Нащельник	1	
11		13	2С1.000.004-06	Нащельник	1	
11		14	2С1.000.005-06	Нащельник	1	
11		15	2С1.000.006	Планка	4	
				2С7.000.000-02 См. СБ, рис. 6		
				Детали		
11		10	2С1.000.001-06	Нащельник	1	
11		11	2С1.000.002-06	Нащельник	1	
11		15	2С1.000.006	Планка	6	

Инв. № подл. | Подп. и дата | Взам. инв. №

Изм.	Лист	№ докум.	Подп.	Дата

2С7.000.000

Стр. 2

Формат	Зона	Поз.	Обозначение	Наименование	Кол.	Примечание
				Документация		
12			2С1.000.000 СБ	Сборочный чертеж		
				Сборочные единицы		
11		1	2С1.010.000-07	Каркас	2	
11		2	2С1.020.000-07	Клапан утепленный	8	
11		3	С1.030.000	Блок	6	Серия 1.494-27 в.1
11		4	2С1.040.000-01	Устройство рычажное	2	
11		16	ЛР.00.000	Лебедка ручная	2	Серия 1.494-27 в.1
				Стандартные изделия		
		5		Винт М5х14.58		
				ГОСТ 17473-72	188	
		6		Гайка М5.4		
				ГОСТ 5915-70	188	
		7		Шуруп 5х30		
				ГОСТ 1144-70	47	
				Прочие изделия		
		8		Решетка жалюзийная		Межоблуч. з-д № 1
				воздухозаборная		трест "Сантехдеталь" г. Горький
				неподвижная №2		
				ТУ36-1517-71	60	
		9		Дюбель ДГ 45х50		
				МСН 202-69 МЖКХ СССР	8	

2С8.000.000

Изм.	Лист	№ докум.	Подп.	Дата
Разраб.		Гесслер		
Гл.инж.		Высоцкая		
Ст.инж.		Цветкова		
Исполн.		Кузнецова		
Н.контр.		Захарова		

Устройство воздухоприёмное

Лит.	Лист	Листов
И	1	2

Госстрой СССР ЦНИИПромзданий г. Москва

Подп. и дата | Инв. № дубл. | Взам. инв. № | Подп. и дата | Инв. № подл.

Формат	Зона	Поз.	Обозначение	Наименование	Кол.	Примечание
				Переменные данные для исполнений		
				2С8.000.000		
				См. СБ. рис. 4		
				Детали		
11		10	2С1.000.001-07	Нащельник	1	
11		11	2С1.000.002-07	Нащельник	1	
11		15	2С1.000.006	Планка	4	
				2С8.000.000-01		
				См. СБ. рис.5		
				Детали		
11		12	2С1.000.003-07	Нащельник	1	
11		13	2С1.000.004-07	Нащельник	1	
11		14	2С1.000.005-07	Нащельник	1	
11		15	2С1.000.006	Планка	4	
				2С8.000.000-02		
				См. СБ, рис. 6		
				Детали		
11		10	2С1.000.001-07	Нащельник	1	
11		11	2С1.000.002-07	Нащельник	1	
11		15	2С1.000.006	Планка	8	

2С8.000.000

Изм.	Лист	№ докум.	Подп.	Дата

Подп. и дата | Инв. № дубл. | Взам. инв. № | Подп. и дата | Инв. № подл.

Серия 1.494-29

Формат	Зона	Поз.	Обозначение	Наименование	Кол.	Примечание
				Документация		
			2С1.000.000 СБ	Сборочный чертеж		
				Сборочные единицы		
11		1	2С1.010.000-08	Каркас	8	
11		2	2С1.020.000-01	Клапан утепленный	12	
11		3	С1.030.000	Блок	9	Серия 1.494-27 в.1
11		4	2С1.040.000-01	Устройство рычажное	3	
11		16	ЛР.00.000	Лебедка ручная	3	Серия 1.494-27 в.1
				Стандартные изделия		
		5		Винт М5×14.58 ГОСТ 17473-72	296	
		6		Гайка М5.4 ГОСТ 5915-70	296	
		7		Шуруп 5×30 ГОСТ 1144-70	56	
				Прочие изделия		
		8		Решётка жалюзийная воздухозаборная неподвижная №2 ТУ36-1517-71	96	Механич. з-д №1 треста „Сантехдеталь" г. Горький
		9		Дюбель ДГ 4,5×50 МСН 202-80 ММСС СССР	8	

2С9.000.000

Изм.	Лист	№ докум.	Подп.	Дата
Разраб.		Песслер		
Пров.		Шатова		
Н. контр.				
Утв.		Прокопьев		

Устройство вентиляционное

Лит.	Лист	Листов
А		2

Госстрой СССР ЦНИИпромзданий г. Москва

Копировал

Формат А4

Формат	Зона	Поз.	Обозначение	Наименование	Кол.	Примечание
				Переменные данные для исполнений		
				2С9.000.000		
				См. СБ, рис. 7		
				Детали		
11		10	2С1.000.001-08	Нащельник	1	
11		11	2С1.000.002-08	Нащельник	1	
11		15	2С1.000.006	Планка	8	
				2С9.000.000-01		
				См. СБ, рис. 8		
				Детали		
11		12	2С1.000.003-08	Нащельник	1	
11		13	2С1.000.004-08	Нащельник	1	
11		14	2С1.000.005-08	Нащельник	1	
11		15	2С1.000.006	Планка	8	
				2С9.000.000-02		
				См. СБ, рис. 9		
				Детали		
11		10	2С1.000.001-08	Нащельник	1	
11		11	2С1.000.002-08	Нащельник	1	
11		15	2С1.000.006	Планка	2	

2С9.000.000

Лист 2

Изм. Лист № докум. Подп. Дата

Копировал Стрельцова

Формат А4

Зона	Поз.	Обозначение	Наименование	Кол.	Примечание
			Документация		
		2С1.000.000 СБ	Сборочный чертеж		
			Сборочные единицы		
	1	2С1.010.000-09	Каркас	1	
	2	2С1.020.000-04	Клапан утепленный	5	
	3	С1.030.000	Блок	3	Серия 1.494-27.в.1
	4	2С1.040.000-02	Устройство рычажное	1	
	16	ЛР.00.000	Лебедка ручная	1	Серия 1.494-27.в.1
			Стандартные изделия		
	5		Винт М5х14.58		
			ГОСТ 17473-72	40	
	6		Гайка М5.4		
			ГОСТ 5915-70	40	
	7		Шуруп 5х30		
			ГОСТ 1144-70	42	
			Прочие изделия		
	8		Решетка жалюзийная		Механич. з-д №1
			воздухозаборная		трест „Сантех.
			неподвижная №2		деталь"
			ТУ36-1517-71	10	г. Горький
	9		Дюбель ДГ 4,5х50		
			МСН 202-69 ММСС СССР	6	

Изм.	Лист	№ докум.	Подп.	Дата	2С10.000.000		
Разраб.		Геслер			Устройство воздухоприемное	Лит. И	Лист 1 / Листов 2
Пров.		Высоцкая				Госстрой СССР ЦНИИПромзданий г. Москва	
Н. контр.		Цветкова					
Утв.		Кузнецова					
Инж.		Сухарев					

Копировал: Стрельцова Формат 11

Позиция	Зона	Поз.	Обозначение	Наименование	Кол.	Примечание
				Переменные данные для исполнений		
				2С10.000.000		
				См. СБ, рис. 1		
				Детали		
	11	10	2С1.000.001-04	Нащельник	1	
	11	11	2С1.000.002-04	Нащельник	1	
				2С10.000.000-01		
				См. СБ, рис. 2		
				Детали		
	11	12	2С1.000.003-04	Нащельник	1	
	11	13	2С1.000.004-04	Нащельник	1	
	11	14	2С1.000.005-09	Нащельник	1	
				2С10.000.000-02		
				См. СБ, рис. 3		
				Детали		
	11	10	2С1.000.001-04	Нащельник	1	
	11	11	2С1.000.002-04	Нащельник	1	
	11	15	2С1.000.006	Планка	5	

Инв. № подл. | Подп. и дата | Взам. инв. № | Инв. № дубл. | Подп. и дата

Изм.	Лист	№ докум.	Подп.	Дата	2С10.000.000	Лист 2

Копировал: Стрельцова Формат 11

Выпуск 4

Серия 1.494-27

Формат	Зона	Поз	Обозначение	Наименование	Кол.	Примечание
				Документация		
12			2С1.000.000 СБ	Сборочный чертёж		
				Сборочные единицы		
11		1	2С 1.010.000-10	Каркас	1	
11		2	2С1.020.000-06	Клапан утеплённый	5	
11		3	С1.030.000	Блок	3	Серия 1.494-27 в.1
11		4	2С1.040.000-02	Устройство рукоятное	1	
11		16	ЛР.00.000	Лебёдка ручная	1	Серия 1.494-27 в.1
				Стандартные изделия		
		5		Винт М5х14.58		
				ГОСТ 17473-72	85	
		6		Гайка М5.4		
				ГОСТ 5915-70	85	
		7		Шуруп 5х30		
				ГОСТ 1144-70	45	
				Прочие изделия		
		8		Решетка жалюзийная		Межвуз. з-д №1
				воздухозаборная		трест „Сантех-
				неподвижная №2		деталь"
				ТУ36-1517-71	25	г. Горький
		9		Дюбель ДГ45х50		
				МСН 202-69 / МЧСЕ СССР	8	

Изм	Лист	№ докум.	Подп.	Дата
Мукотя		Гесслер		
Глинская		Воцкая		
Отинов		Цветкова		
Исаак		Кузнецова		
Начальн.		Сухарев		

2С11.000.000

Устройство воздухоприемное

Лит.	Лист	Листов
И		2

Госстрой СССР ЦНИИпромзданий г. Москва

Перв. примен. Стрелковая

Формат 11

Формат	Зона	Поз	Обозначение	Наименование	Кол.
				Переменные данные для исполнения 3	
				2С11.000.000	
				См. СБ. рис. 1	
				Детали	
11		10	2С1.000.001-09	Нащельник	1
11		11	2С1.000.002-09	Нащельник	1
				2С11.000.000-01	
				См. СБ. рис. 2	
				Детали	
11		12	2С1.000.003-09	Нащельник	1
11		13	2С1.000.004-09	Нащельник	1
11		14	2С1.000.005-10	Нащельник	1
				2С11.000.000-02	
				См. СБ. рис. 3	
				Детали	
11		10	2С1.000.001-09	Нащельник	1
11		11	2С1.000.002-09	Нащельник	1
11		15	2С1.000.006	Планка	6

Изм. Лист № докум. Подп.

2С11.000.000

Стрелковая

Формат	Зона	Поз.	Обозначение	Наименование	Кол.	Примечание
				Документация		
12			2С1.000.000 СБ	Сборочный чертеж		
				Сборочные единицы		
11		1	2С1.010.000-11	Каркас	1	
11		2	2С1.020.000-01	Клапан утепленный	5	
11		3	С1.030.000	Блок	3	Серия 1.494-27.в.1
11		4	2С1.040.000-02	Устройство рычажное	1	
11		16	ЛР.00.00.000	Лебедка ручная	1	Серия 1.494-27.в.1
				Стандартные изделия		
		5		Винт М5х14.58 ГОСТ 17473-72	130	
		6		Гайка М5.У ГОСТ 5915-70	130	
		7		Шайба 5х30 ГОСТ 1144-70	48	
				Прочие изделия		
		8		Решетка малозимняя воздухозаборная неподвижная №2 ТУ36-1517-71	40	Поз.зонт. 3-9 №1 трестов „Донтяжстроймеханизация", г.Горький
		9		Дюбель ДГ 4,5х50 МСН 208-69 МНСК СССР	8	

2С12.000.000

Изм. Лист № докум. Подп. Дата

Рукотд. Ресслер
Гл.инж.пр. Высоцкая
Ст.инж. Цветкова
Исполн. Кузнецова
Н.контр. Сухарев

Устройство воздухоприемное

Лит. И | Лист 1 | Листов 8

Госстрой СССР ЦНИИпромзданий г.Москва

Копировал: Стрельцова Формат 11

Выпуск 4

Серия 1.494-27

Инв.№ подл. | Подп. и дата | Взам.инв.№ | Инв.№ дубл. | Подп. и дата

Формат	Зона	Поз.	Обозначение	Наименование	Кол.	Примечание
				Переменные данные для исполнений		
				2С12.000.000 См СБ, рис. 1		
				Детали		
11		10	2С1.000.001-01	Нащельник	1	
11		11	2С1.000.002-01	Нащельник	1	
				2С12.000.000-01 См СБ, рис. 2		
				Детали		
11		12	2С1.000.003-01	Нащельник	1	
11		13	2С1.000.004-01	Нащельник	1	
11		14	2С1.000.005-11	Нащельник	1	
				2С12.000.000-02 См СБ, рис. 3		
				Детали		
11		10	2С1.000.001-01	Нащельник	1	
11		11	2С1.000.002-01	Нащельник	1	
11		15	2С1.000.006	Планка	5	

Инв.№ подл. | Подп. и дата | Инв.№ дубл. | Взам.инв.№ | Подп. и дата

Изм. Лист № докум. Подп. Дата

2С12.000.000

Лист 2

Стрельцова Формат 11

Серия 1.494-27 Выпуск 4

Позиция	Зона	Поз.	Обозначение	Наименование	Кол.	Примечание
				Документация		
12			2С1.000.000 СБ	Сборочный чертёж		
				Сборочные единицы		
11		1	2С1.010.000-12	Каркас	8	
11		2	2С1.020.000-05	Клапан утеплённый	10	
11		3	С1.030.000	Блок	6	Серия 1.494-27 в.1
11		4	2С1.040.000-02	Устройство рычажное	2	
11		16	ЛР.00.000	Лебедка ручная	2	Серия 1.494-27в.1
				Стандартные изделия		
		5		Винт М5х14.58 ГОСТ 17473-72	190	
		6		Гайка М5.4 ГОСТ 5915-70	190	
		7		Шуруп 5х30 ГОСТ 1144-70	52	
				Прочие изделия		
		8		Решетка жалюзийная воздухозаборная неподвижная №2 ТУ36-1517-71	60	Механич. з-д № 1 треста „Сантехдеталь" г. Горький
		9		Дюбель ДГ 4,5х50 МСН 202-69 ММСС СССР	8	

Изм.	Лист	№ докум.	Подп.	Дата
Руководитель		Гесслер		
Гл. инж. пр.		Виноградов		
Ст. инж.		Шебекова		
Инженер		Кузнецова		
Н. контр.		Сухарев		

2С13.000.000

Устройство вентиляционное

Лит.	Лист	Листов
	1	2

Госстрой СССР ЦНИИпромзданий

Инв. № подл. | Подпись и дата | Взам. инв. № | Инв. № дубл. | Подпись и дата

Позиция	Зона	Поз.	Обозначение	Наименование	Кол.	Примечание
				Переменные, данные для исполнений		
				2С13.000.000 См. СБ, рис. 4		
				Детали		
11		10	2С1.000.001-10	Нащельник	1	
11		11	2С1.000.002-10	Нащельник	1	
11		15	2С1.000.006	Планка	5	
				2С13.000.000-01 См. СБ, рис 5		
				Детали		
11		12	2С1.000.003-10	Нащельник	1	
11		13	2С1.000.004-10	Нащельник	1	
11		14	2С1.000.005-12	Нащельник	1	
11		15	2С1.000.006	Планка	5	
				2С13.000.000-02 См. СБ, рис. 6		
				Детали		
11		10	2С1.000.001-10	Нащельник	1	
11		11	2С1.000.002-10	Нащельник	1	
11		15	2С1.000.006	Планка	10	

Инв. № подл. | Подп. и дата | Взам. инв. № | Инв. № дубл. | Подпись и дата

2С13.000.010

Лист 2

Изм. | Лист | № докум. | Подп. | Дата

Копировал | Формат А4

Формат	Зона	Поз.	Обозначение	Наименование	Кол.	Примечание
				Документация		
12			2С1. 000. 000 СБ	Сборочный чертеж		
				Сборочные изделия		
11		1	2С1. 010. 000 – 13	Каркас	3	
11		2	2С1. 020. 000 – 03	Клапан утепленный	15	
11		3	С1. 030. 000	Блок	9	Серия 1.455-27 в.1
11		4	2С1. 040. 000 – 02	Устройство рычажное	3	
11		16	ЛР. 00. 000	Лебедка ручная	3	Серия 1.455-27 в.1
				Стандартные изделия		
		5		Винт М5×14. 58		
				ГОСТ 17473-72	295	
		6		Гайка М5. 4		
				ГОСТ 5915-70	295	
		7		Шуруп 5×30		
				ГОСТ 1144-70	59	
				Прочие изделия		
		8		Решетка жалюзийная воздухозаборная неподвижная №2 ТУ36-1517-71	100	Механич. з-д №1 треста „Оргтехэнергосель", г. Горький
		9		Дюбель ДГ 4,5×50 МСН 202-69 НМСС СССР	8	

Изм.	Лист	№ докум.	Подп.	Дата	2С14. 000. 000			
Разраб.		Гесслер			Устройство воздухоприемное	Лит.	Лист 1	Листов 2
Пров.		Высоцкая				И		
Т.контр.		Цветкова				Госстрой СССР ЦНИИПромзданий г. Москва		
Н.контр.		Кузнецова						
Утв.		Сухарев						

Копировал: Отрельцова Формат А4

Формат	Зона	Поз.	Обозначение	Наименование	Кол.	Примечание
				Переменные данные для исполнений		
				2С14. 000. 000		
				См. СБ, рис. 7		
				Детали		
11		10	2С1. 000. 001 – 11	Нащельник	1	
11		11	2С1. 000. 002 – 11	Нащельник	1	
11		15	2С1. 000. 006	Планка	10	
				2С14. 000. 000-01		
				См. СБ, рис. 8		
				Детали		
11		12	2С1. 000. 003 – 11	Нащельник	1	
11		13	2С1. 000. 004 – 11	Нащельник	1	
11		14	2С1. 000. 005 – 13	Нащельник	1	
11		15	2С1. 000. 006	Планка	10	
				2С14. 000. 000-02		
				См. СБ, рис. 9		
				Детали		
11		10	2С1. 000. 001 – 11	Нащельник	1	
11		11	2С1. 000. 002 – 11	Нащельник	1	
11		15	2С1. 000. 006	Планка	19	

Инв. № подл. | Подп. и дата | Взам. инв. № | Инв. № дубл. | Подп. и дата

Изм.	Лист	№ докум.	Подп.	Дата	2С14. 000. 000	Лист 2

Копировал: Отрельцова Формат А4

2С1.000.000 СБ

Выпуск 4

Серия 1.494-27

Рис. 1

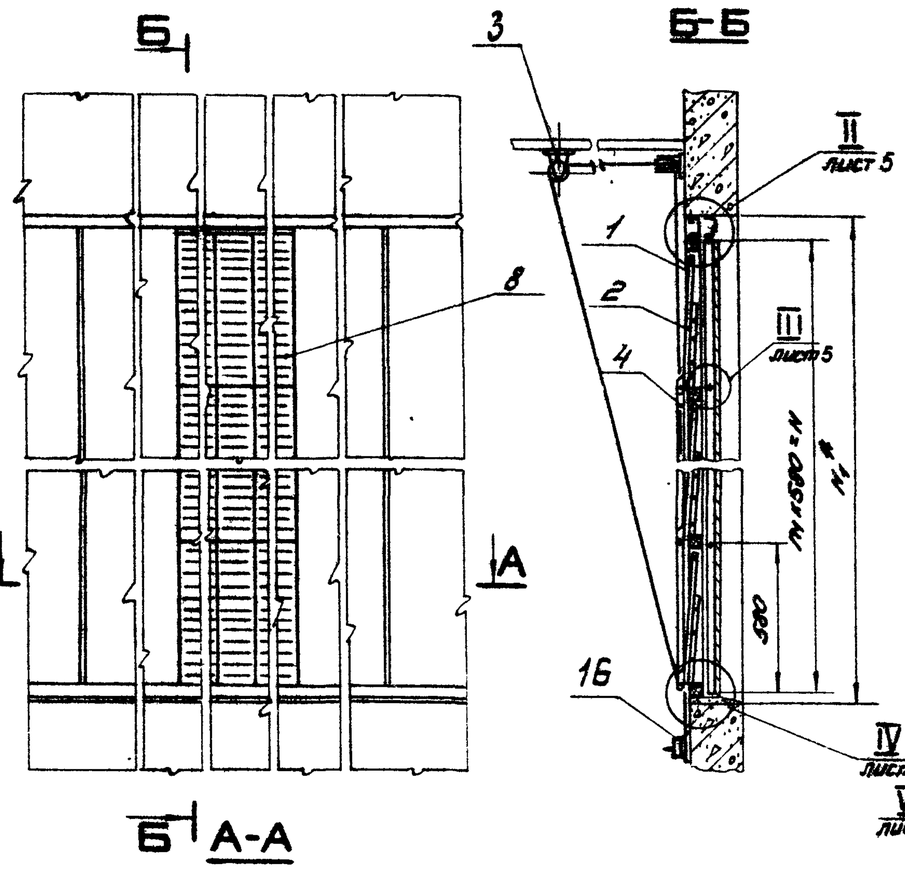

Рис. 2
остальное см. Рис. 1

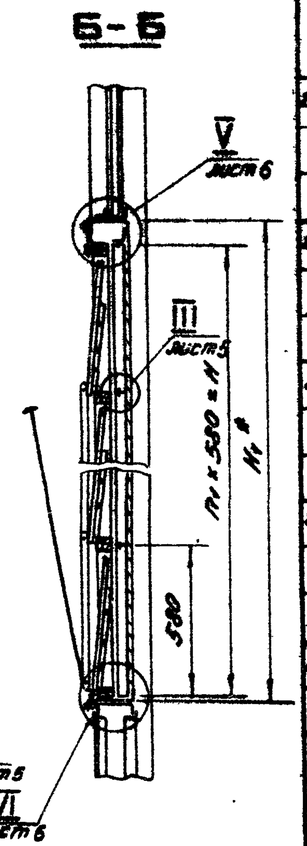

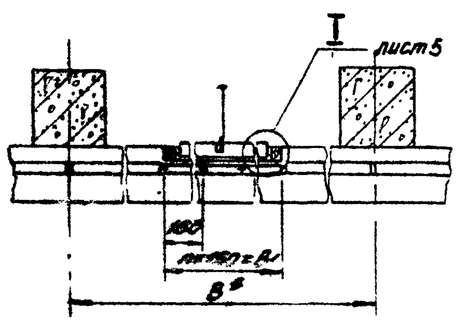

1. * Размеры для справок.
2. Крепить лебедку - поз. 16 и блоки - поз. 3 к ограждающим конструкциям на монтаже по месту.

Обозначение	рис.	Размеры, мм В*	В₁	Н	Н₁*	К-во решёток П	П₁	Н
2С1.000.000	1	3000; 4500; 6000	450	1740	1815	3	3	8
-01	2				1807			
-02	3	3000; 4500			1815			5
2С2.000.000	1	3000; 4500; 6000	1020	1740	1815	8	3	7
-01	2				1807			
-02	3	3000; 4500			1815			7
2С3.000.000	4	4500; 6000	2100	1740	1815	14	3	1
-01	5				1807			
-02	6	3000; 4500			1815			1
2С4.000.000	7	6000	3000	1740	1815	20	3	1
-01	8				1807			
-02	9	4500			1815			1
2С5.000.000	1	3000; 4500; 6000	300	2320	2415	2	4	3
-01	2				2407			
-02	3	3000; 4500			2415			3
2С6.000.000	1	3000; 4500; 6000	900	2320	2415	6	4	7
-01	2				2407			
-02	3	3000; 4500			2415			7
2С7.000.000	4	3000; 4500; 6000	1500	2320	2415	10	4	1
-01	5				2407			
-02	6	3000; 4500			2415			1

Изм.	Лист	N докум.	Подп.	Дата
Рук. отд.		Гесслер		
Инж.		Богомолов		
Техн.		Диткова		
Нормоконтр.		Самцова		
Гл. инж.		Кистров		

2С1.000.000 СБ.

Устройство воздухоприёмное. Сборочный чертёж.

Лит.	Масса	Масштаб
	Сн. таблицу	

Лист 1 | Листов

Госстрой СССР ЦНИИПромзданий г. Москва

Ф. Стрельцова

Формат

90 000 000 ТЭ

Выпуск 4

Серия 1.494-27

Рис. 3

остальное см. Рис. 1

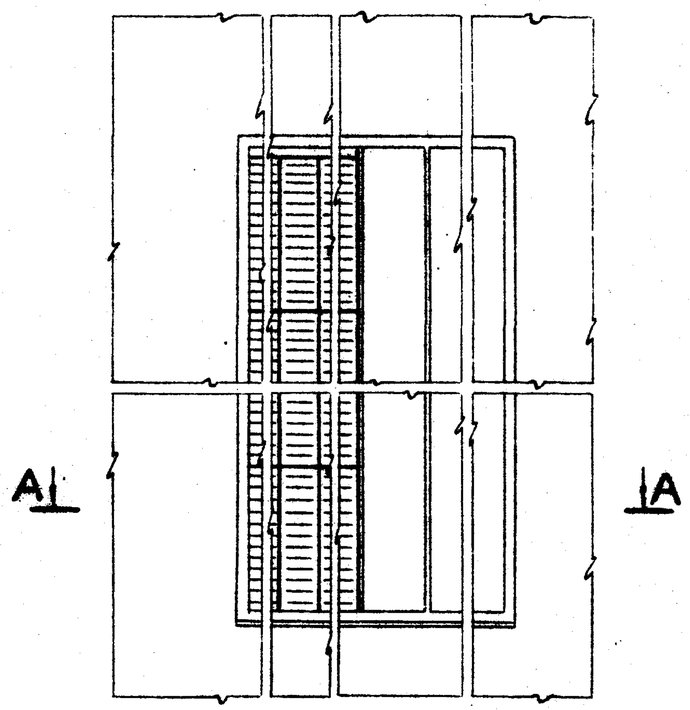

А-А

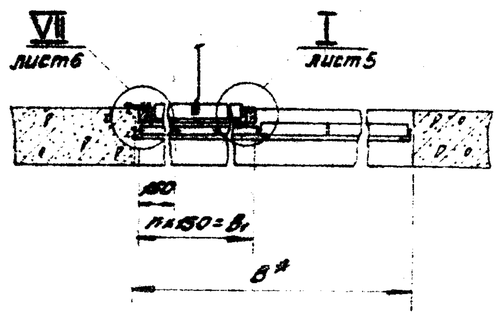

Продолжение

Обозначение	Рис.	Размеры, мм B*	B1	H	H1*	К-во рельсов n	n1	Масса, кг
2С8.000.000.	4	4500;	2850	2820	2415	15	4	178.0
-01	5	6000			2407			
-02	6	3000; 4500			2415			171.0
2С9.000.000.	7	6000	3800	2820	2415	24	4	281.0
-01	8				2407			
-02	9	4500			2415			271.0
2С10.000.000.	1	3000; 4500; 6000	300	6900	3015	2	5	47.0
-01	2				3007			
-02	3	3000; 4500			3015			46.0
2С11.000.000.	1	3000; 4500; 6000	750	6900	3015	5	5	80.0
-01	2				3007			
-02	3	3000; 4500			3015			78.0
2С12.000.000.	1	3000; 4500; 6000	1800	2900	3015	8	5	108.0
-01	2				3007			
-02	3	3000; 4500			3015			105.0
2С13.000.000.	4	4500;	1800	2900	3015	12	5	182.0
-01	5	6000			3007			
-02	6	3000; 4500			3015			177.0
2С14.000.000.	7	4500;	2850	2900	3015	19	5	288.0
-01	8	6000			3007			
-02	9	4500			3015			280.0

Изм.	Лист	N докум.	Подп.	Дата
Рук.отд.		Гессler		
Гл.инж.пр.		Высоцкая		
Ст. инж.		Цветкова		
Исполн.		Кузнецова		
Н. контр.		Сухорев		

2С1.000.000СБ

Устройство
Воздухоприёмное
Сборочный чертёж

Лит.	Масса	Масшт.
	ст. таблицы	—

Лист 2 Листов 3

Госстрой СССР
ЦНИИпромзданий
в Москве

Согласовано: Стрелкова

90 000 000 ЧЖ

Рис. 4
остальное см. Рис. 1

Рис. 5
остальное - см. рис. 4

Рис. 6
остальное — см. Рис. 1

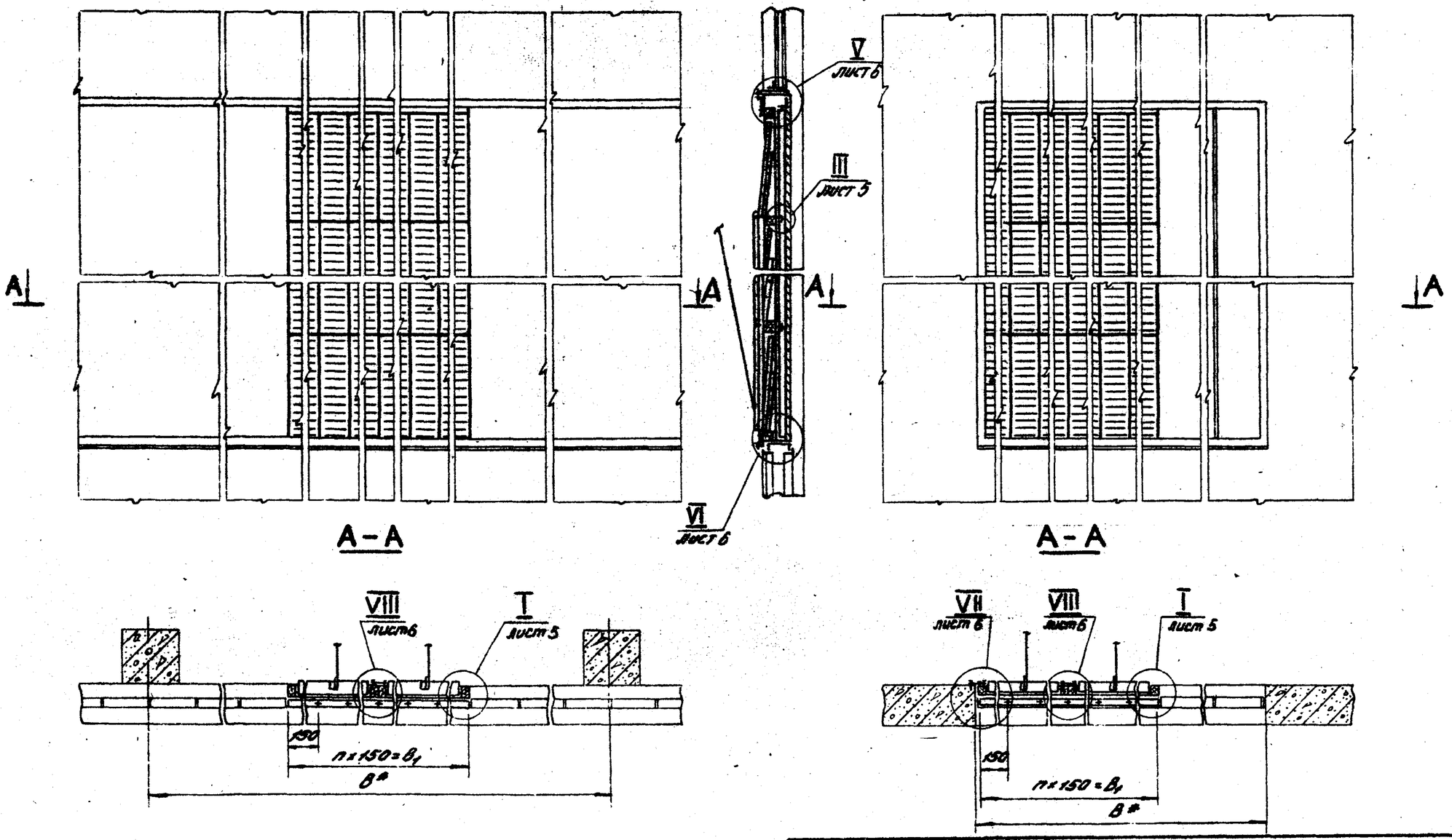

					2С1. 000. 000 СБ.			
Изм.	Лист	N докум.	Подп.	Дата	Устройство воздухоприёмное. Сборочный чертёж.	Лит	Масса	Масшт.
Рук. отд.		Гоеслер					см. таблицу	—
Гл. инж. пр.		Высоцкая				Лист 3	Листов	
Ст. инж.		Цветкова				Госстрой СССР ЦНИИПромзданий г. Москва		
Исполн.		Кузнецова						
Н. контр.		Сухорев						

Копировал: Одинцова

Формат А2

Инв. N подл. | Подпись и дата | Взамен инв. N | Инв. N дубл. | Подпись и дата | Серия 1.494-27 | Выпуск 4

2С1.000.000СБ

Рис. 7
остальное см. Рис. 1

Рис. 8
остальное - см. рис. 7

Рис. 9
остальное см. Рис. 1

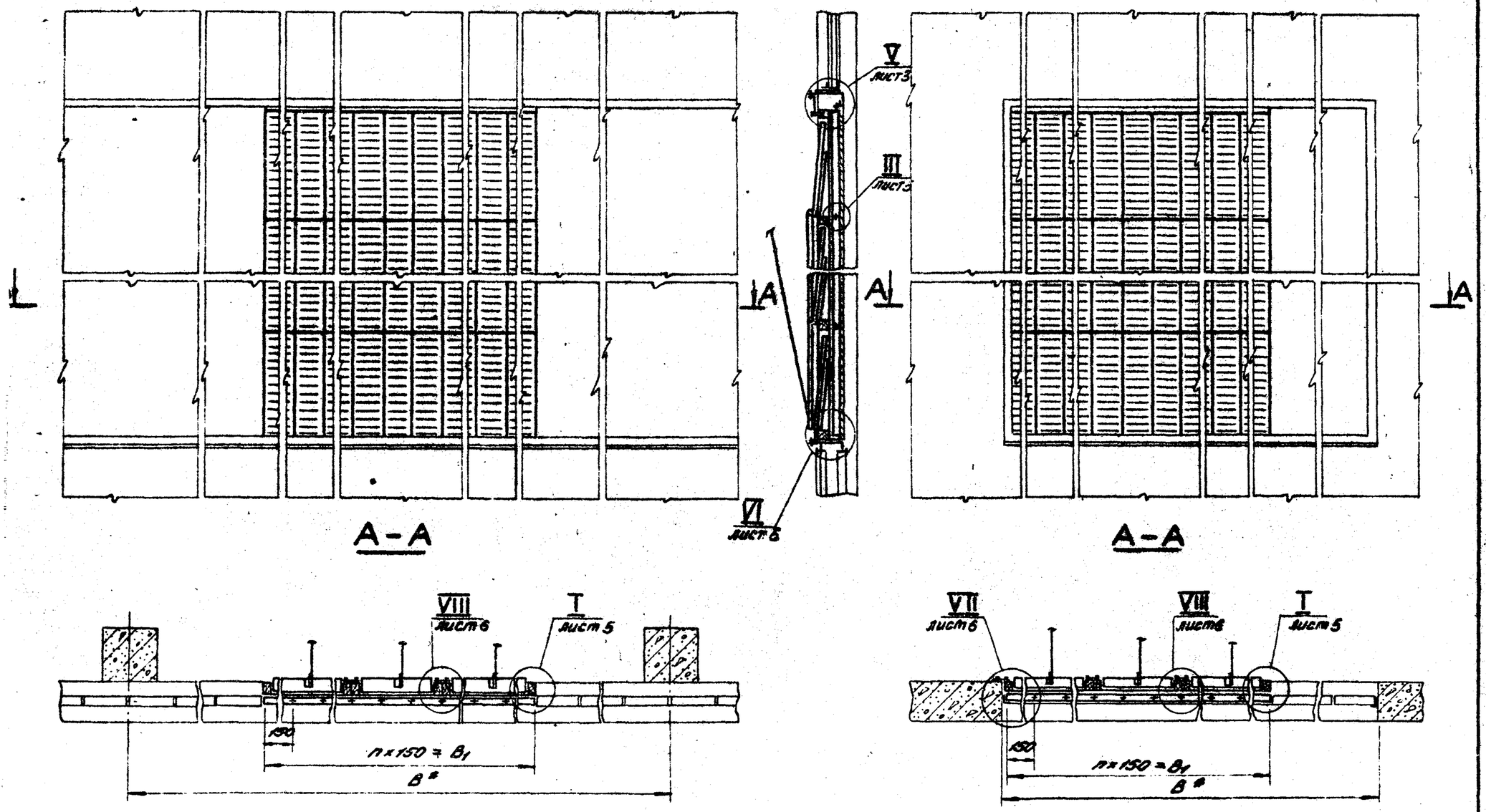

					2С1.000.000СБ			
Изм.	Лист.	N докум.	Подп.	Дата	Устройство воздухоприёмное. Сборочный чертёж.	Лит.	Масса	Масшт.
Рук. отд.		Гесслер				И	см. таблицу	—
Гл. инж. пр.		Высоцкая				Лист 4	Листов	
Ст. инж.		Цветкова				Госстрой СССР ЦНИИПромзданий г. Москва		
Исполнит.		Кузнецова						
Н. констр.		Сухарев						

Копировал: Эйнцова

Формат: 12

ЭЭ 000 000 КЖ

Выпуск 4

Серия 1.494-27

I листы 1÷4

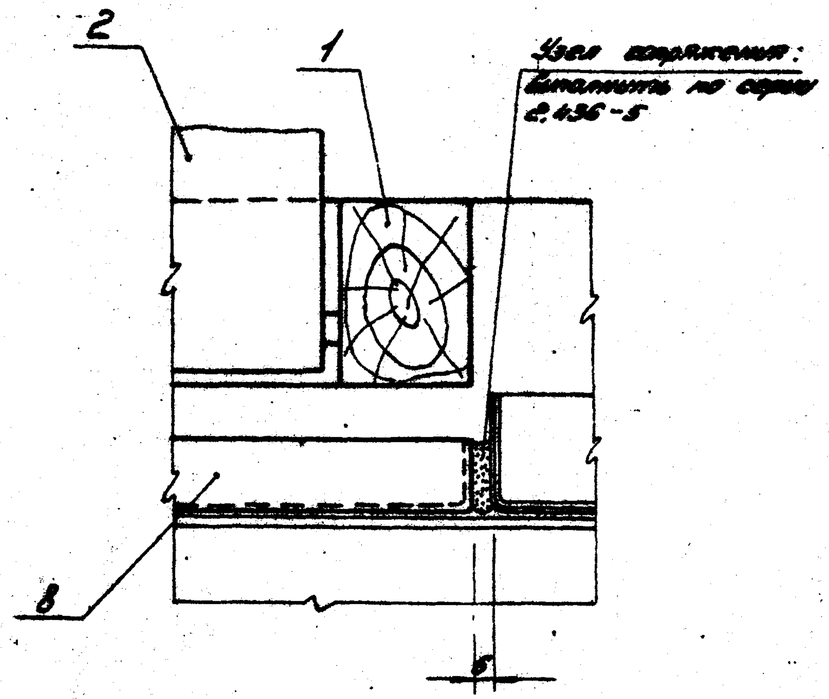

II лист 1

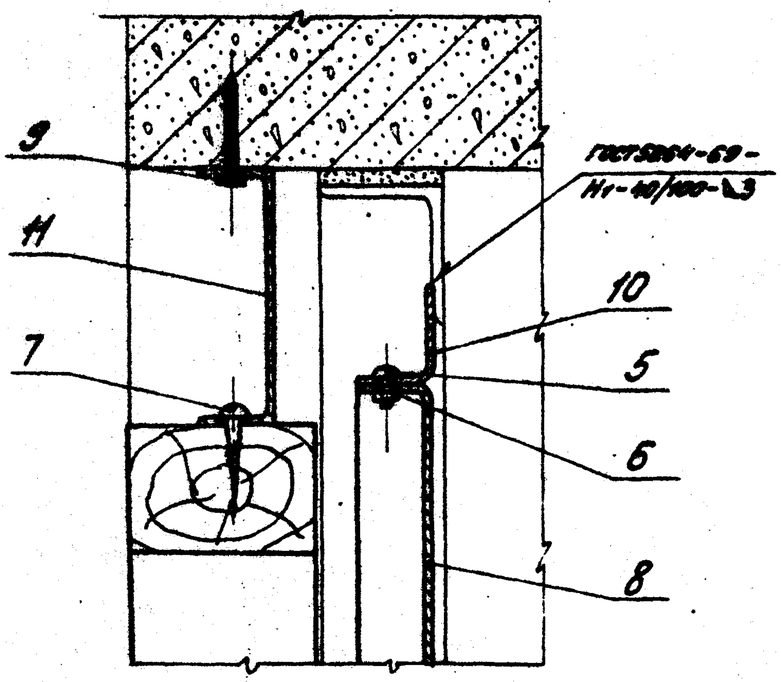

III лист 1

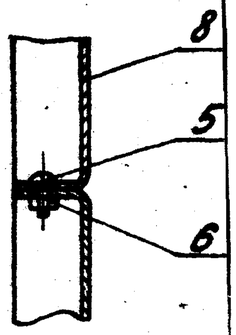

IV лист 1

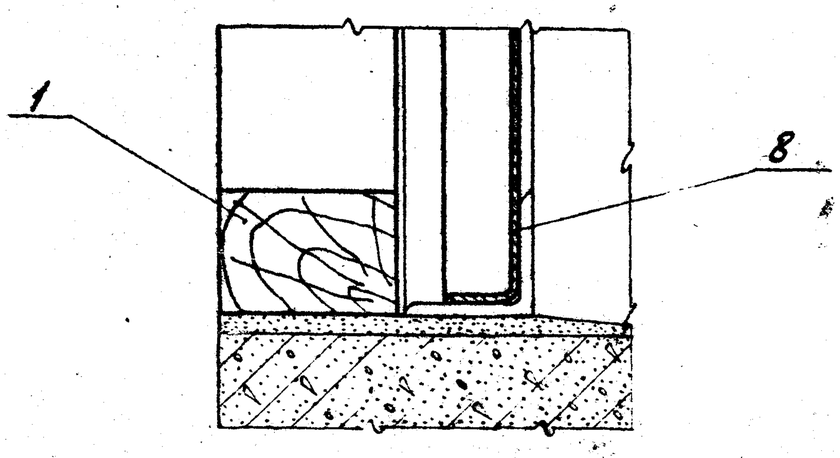

					2С1. 000. 000. СБ.		
Изм.	Лист	N докум.	Подп.	Дата	Устройство воздухоприёмное. Сборочный чертёж.	Лит.	Масса
Рис. отд.		Гесслер					см. таблицу
Гл. инж. пр.		Высоцкая				Лист 5	Листов
Инж.		Шитикова				Госстрой СССР ЦНИИПромзданий г. Москва	
Нормоконтр.							
Гл. инж. отдела							

Разраб.: Обинцева

Формат

2С1.000.000.СБ

Выпуск 4

Серия 1.404-27

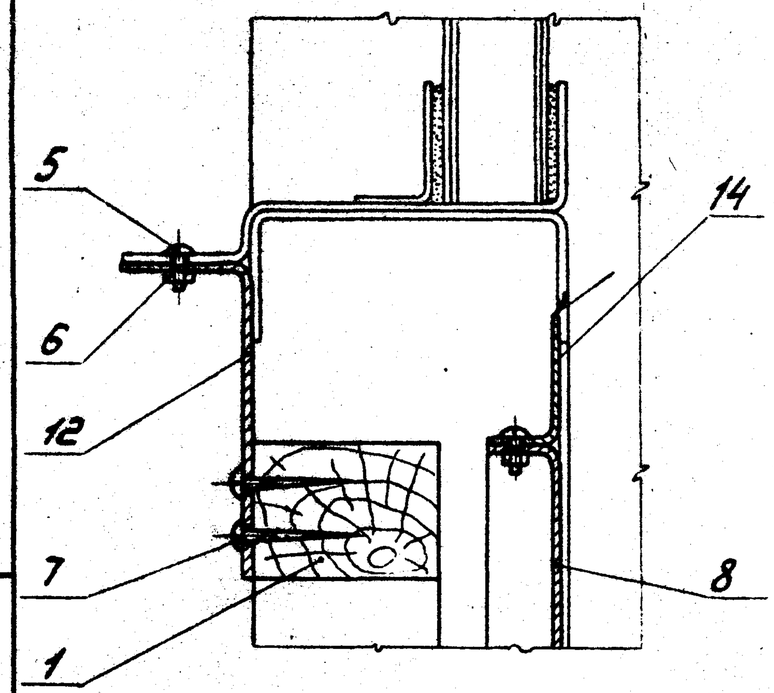

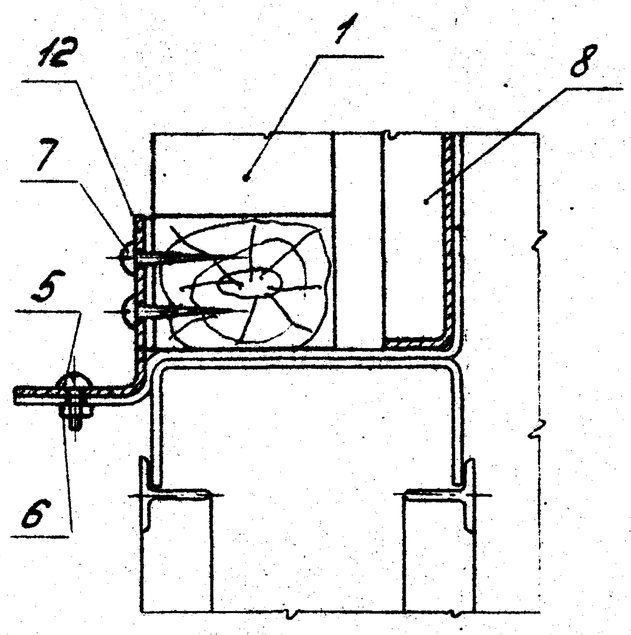

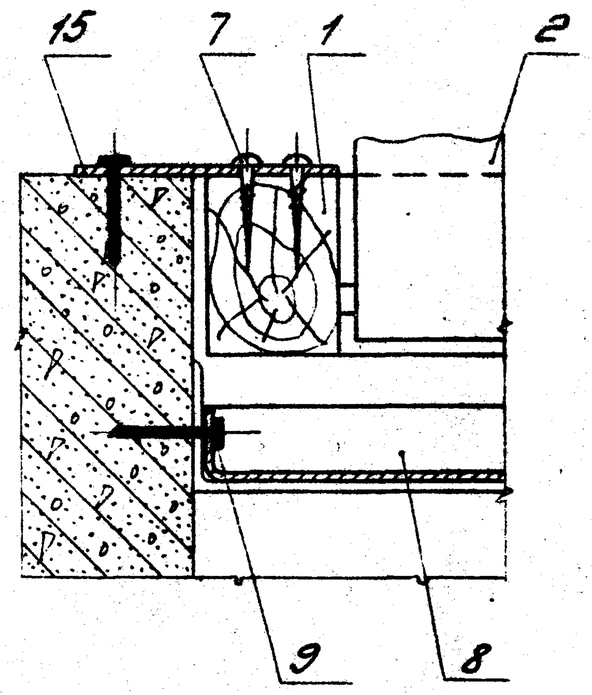

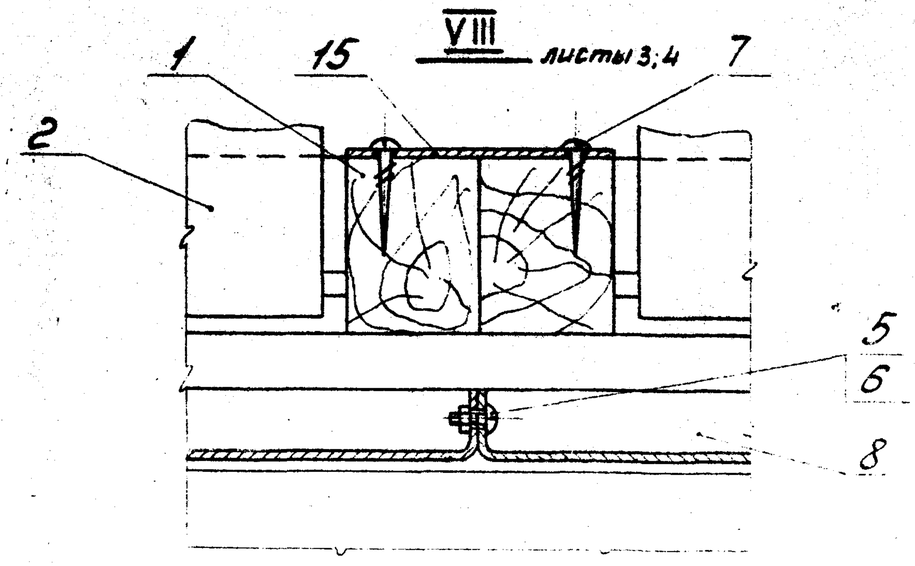

Изм.	Лист	N докум.	Подп.	Дата	2С1.000.000.СБ.		
Рук. отд.		Гесслер			Устройство воздухоприёмное. Сборочный чертёж.	Лит.	Масса см. таблицу / Масшт. 1:2
Гл. инж. пр.		Высоцкая				У	
Ст. инж.		Цветкова				Лист 6	Листов 6
Исполн.		Кузнецова				Госстрой СССР ЦНИИПромзданий г. Москва	
Н. контр.		Сухарев					

Копировал: Сёмцова

Формат А2

Инв. N подл. | Подп. и дата | Взам. инв. N | Инв. N дубл. | Подп. и дата

2С1.000.001

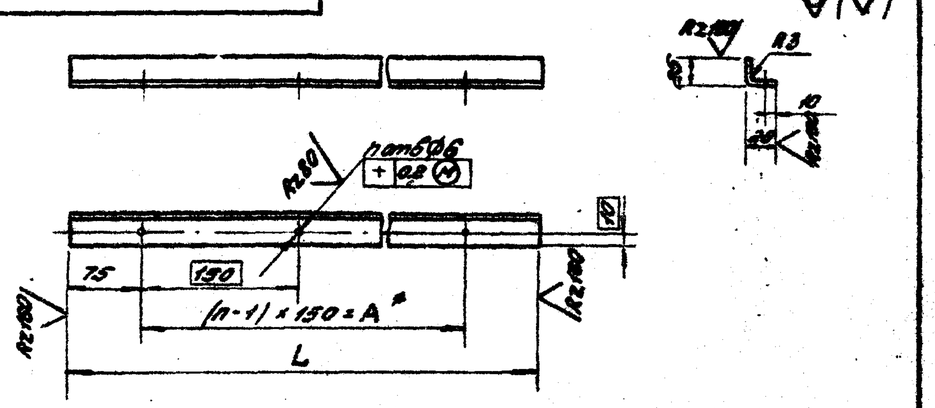

Продолжение

Обозначение	Размеры, мм L	Размеры, мм A*	n	Масса, кг	Обозначение	Размеры, мм L	Размеры, мм A*	n	Масса, кг
2С1.000.001	450	300	3	0.4	2С1.000.001-06	1500	1350	10	1.4
-01	1200	1050	8	1.1	-07	2250	2100	15	2.0
-02	2100	1950	14	1.9	-08	3600	3450	24	3.2
-03	3000	2850	20	2.7	-09	750	500	5	0.7
-04	300	150	2	0.3	-10	1800	1650	12	1.6
-05	900	750	6	0.8	-11	2850	2700	19	2.6

1. Предельные отклонения размеров:
отверстий – по A_7;
валов – по B_7;
остальных – по Cm_7.
2. * Размеры для справок.
3. Покрытие-грунт ГФ-020, ГОСТ 4056-63

2С1.000.001

Изм.	Лист	N докум.	Подп.	Дата
Рук.отд.		Гесслер		
Гл.инж.пр.		Высоцкая		
Ст.инж.		Цветкова		
Исполн.		Кузнецова		
Н.контр.		Сухарев		

Нащельник

Лит	Масса	Масшт.
У	см. таблицу	—

Лист | Листов 1

Лист 62.0 ГОСТ 19903-74 / 3-IV-Ст3 ГОСТ 16523-70

Госстрой СССР ЦНИИПромзданий г. Москва

Копировал: Осипцова Формат А4

Инв.N подл. | Подп. и дата | Взам.инв.N | Инв.N дубл. | Подп. и дата

2С1.000.002

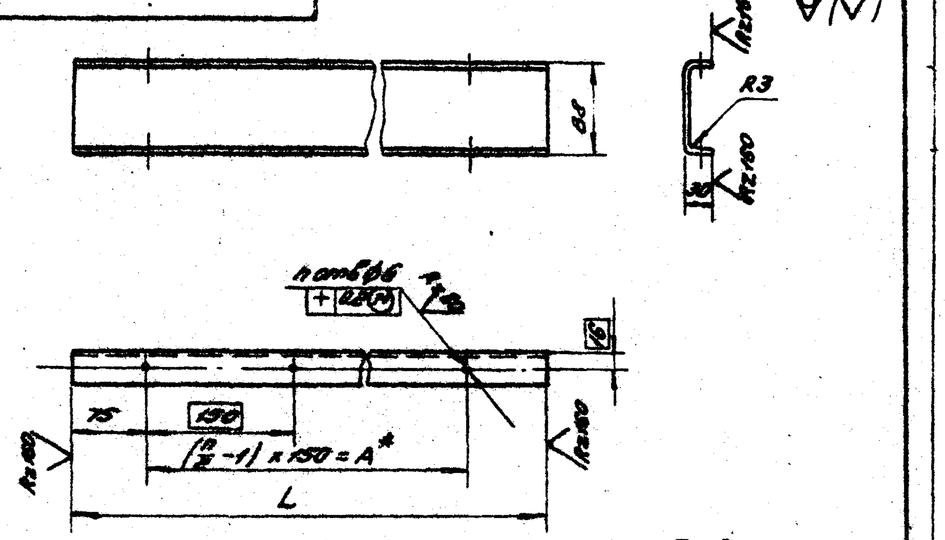

Продолжение

Обозначение	Размеры, мм L	Размеры, мм A*	n	Масса, кг	Обозначение	Размеры, мм L	Размеры, мм A*	n	Масса, кг
2С1.000.002	450	300	6	1.1	2С1.000.002-06	1500	1350	20	3.8
-01	1200	1050	16	3.0	-07	2250	2100	30	5.6
-02	2100	1950	28	5.3	-08	3600	3450	48	9.0
-03	3000	2850	36	7.5	-09	750	600	10	1.9
-04	300	150	4	0.75	-10	1800	1650	24	4.5
-05	900	750	12	2.3	-11	2850	2700	38	7.1

1. Предельные отклонения размеров:
отверстий – по A_7,
валов – по B_7,
остальных – по Cm_7.
2. * Размеры для справок.
3. Покрытие-грунт ГФ-020, ГОСТ 4056-63

2С1.000.002

Изм.	Лист	N докум.	Подп.	Дата
Рук.отд.		Гесслер		
Гл.инж.пр.		Высоцкая		
Ст.инж.		Цветкова		
Исполн.		Кузнецова		
Н.контр.		Сухарев		

Нащельник

Лит	Масса	Масшт.
У	см. таблицу	—

Лист | Листов 1

Лист 62.0 ГОСТ 19903-70 / 3-IV-Ст3 ГОСТ 16523-70

Госстрой СССР ЦНИИПромзданий г. Москва

Копировал: Осипцова Формат А4

Инв.N подл. | Подп. и дата | Взам.инв.N | Инв.N дубл. | Подп. и дата

2С1.000.003

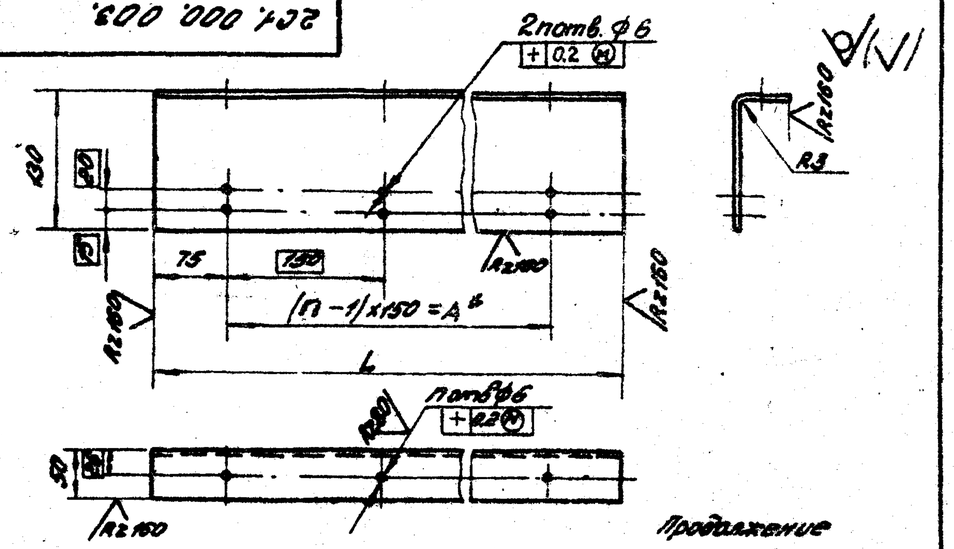

Обозначение	Размеры, мм L	Размеры, мм A*	n	Масса, кг	Обозначение	Размеры, мм L	Размеры, мм A	n	Масса, кг
2С1.000.003	450	300	3	1.3	2С1.000.003-06	1500	1350	10	4.4
-01	1200	1050	8	3.5	-07	2250	2100	15	6.5
-02	2100	1950	14	6.1	-08	3600	3450	24	10.4
-03	3000	2850	18	8.7	-09	750	600	5	2.2
-04	300	150	2	0.9	-10	1800	1650	12	5.2
-05	900	750	6	2.6	-11	2850	2700	19	8.3

1. Предельные отклонения размеров:
   отверстий – по A_7;
   валов – по B_7;
   остальных – по C_{17}.
2. * Размеры для справок.
3. Покрытие – грунт ГФ-020, ГОСТ 4056-63

Изм.	Лист	N докум.	Подп.	Дата
Рук. отд.		Гесслер		
Гл. инж. пр.		Высоцкая		
Ст. инж.		Цветкова		
Исполн.		Кузнецова		
Н. контр.		Сухорев		

2С1.000.003

Нащельник

Лит.	Масса	Масшт.
У	см. таблицу	—

Лист | Листов 1

Лист Б2.0 ГОСТ 19903-74
3-IV-Ст.3 ГОСТ 16523-70

Госстрой СССР
ЦНИИПромзданий
г. Москва

Копировал: Шинцова

2С1.000.004

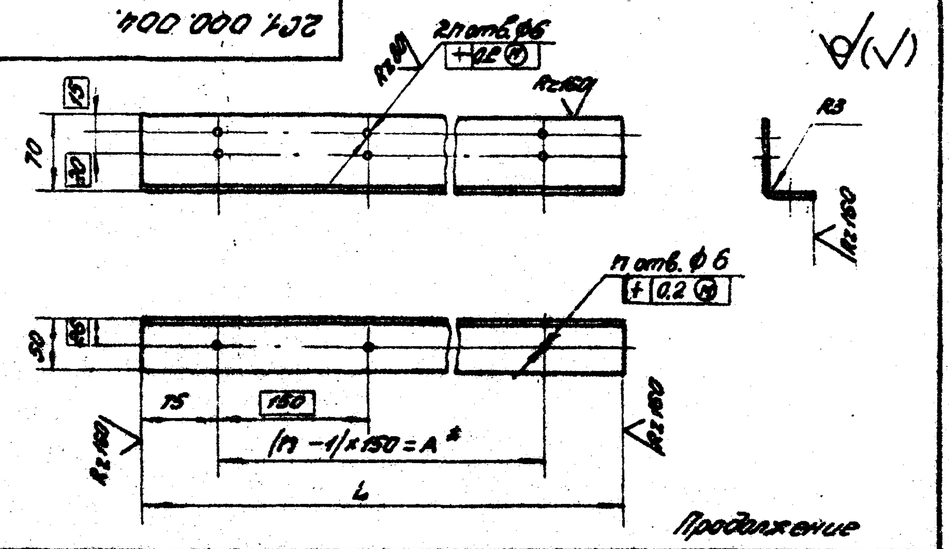

Обозначение	Размеры, мм L	Размеры, мм A*	n	Масса, кг	Обозначение	Размеры, мм L	Размеры, мм A*	n	Масса, кг
2С1.000.004	450	300	3	0.9	2С1.000.004-06	1500	1350	10	2.9
-01	1200	1050	8	2.3	-07	2250	2100	15	4.4
-02	2100	1950	14	4.0	-08	3600	3450	24	7.0
-03	3000	2850	18	5.9	-09	750	600	5	1.5
-04	300	150	2	0.6	-10	1800	1650	12	3.5
-05	900	750	6	1.8	-11	2850	2700	19	5.6

1. Предельные отклонения размеров:
   отверстий – по A_7;
   валов – по B_7;
   остальных – по C_{17}.
2. * Размеры для справок.
3. Покрытие – грунт ГФ-020, ГОСТ 4056-63

Изм.	Лист	N докум.	Подп.	Дата
Рук. отд.		Гесслер		
Гл. инж. пр.		Высоцкая		
Ст. инж.		Цветкова		
Исполн.		Кузнецова		
Н. контр.		Сухорев		

2С1.000.004

Нащельник

Лит.	Масса	Масшт.
У	см. таблицу	—

Лист | Листов 1

Лист Б2.0 ГОСТ 19903-74
3-IV-Ст.3 ГОСТ 16523-70

Госстрой СССР
ЦНИИПромзданий
г. Москва

Копировал: Шинцова Формат А4

Инв. N подл. | Подп. и дата | Взам. инв. N | Инв. N дубл. | Подп. и дата

2С1.000.005

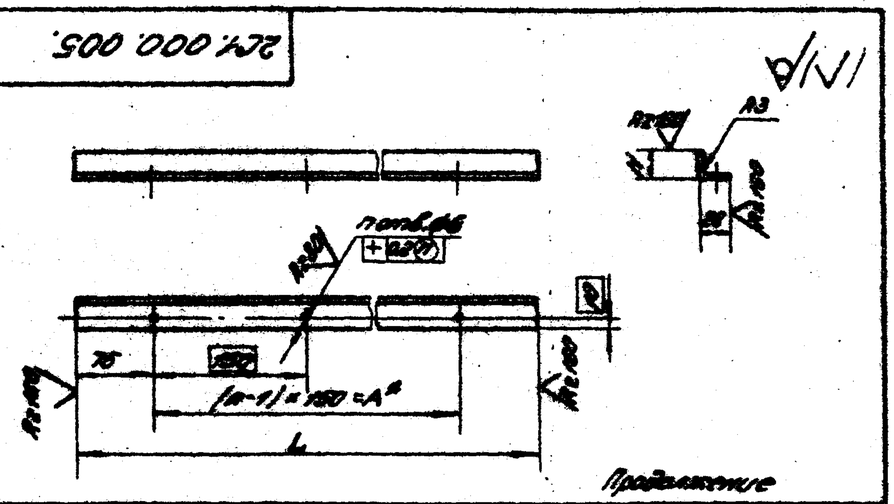

Предельные

Обозначение	Размеры, мм L	A*	H	n	Масса, кг
2С1000.005	450	300		3	0.4
-01	1000	1000		8	1.1
-02	1400	1250	25	11	1.9
-03	2000	1850		20	2.7
-04	300	150		2	0.4
-05	900	750	45	6	1.0
-06	1500	1350		10	1.8

Обозначение	Размеры, мм L	A*	H	n	Масса, кг
2С1000.007-07	2250	2100	45	15	2.7
-08	3600	3450		24	4.4
-09	300	150		2	0.4
-10	750	600	65	5	1.0
-11	1200	1050		8	1.8
-12	1800	1650		12	2.7
-13	2850	2700		19	4.2

1. Предельные отклонения размеров:
отверстий – по А7;
валов – по В7;
остальных – по СП7.
2. * Размеры для справок.
3. Покрытие – грунт ГФ-020, ГОСТ 4056-63

2С1.000.006

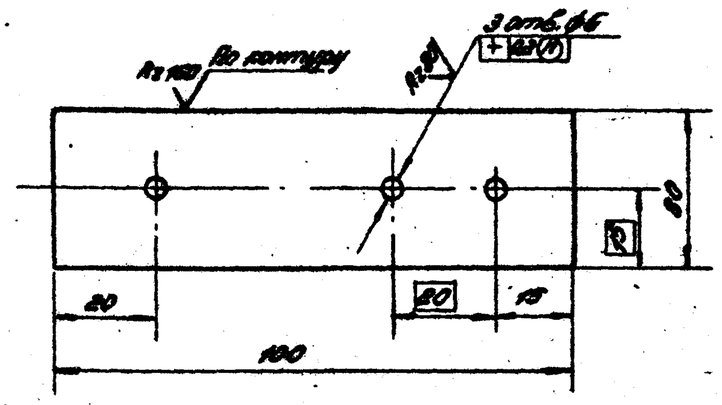

1. Предельные отклонения размеров:
отверстий – по А7;
валов – по В7;
остальных – по СП7
2. Покрытие – грунт ГФ-020, ГОСТ 4056-63

2С1.000.006

Изм.	Лист	N докум.	Подп.	Дата
Разраб.		Тесслер		
Пр. инж. пр.		Высоцкая		
Ст. инж.		Цветкова		
Исполн.		Кузнецова		
Н. контр.		Сухарев		

Нащельник

Лит.	Масса	Масштаб
У	см. таблицу	—

Лист | Листов 1

Лист 62.0 ГОСТ 189.03-74. 3-IV Ст.3 ГОСТ 16523-70

Госстрой СССР ЦНИИПромзданий г. Москва

Копировал: Одинцова Формат А4

Планка

Лит.	Масса	Масштаб
У	0.1	1

62.0 ГОСТ

Серия 1.404-27 Выпуск 4.

Формат	Зона	Поз	Обозначение	Наименование	Кол.	Примечание
				Документация		
12			2С1.010.000 СБ	Сборочный чертеж		
				Детали		
11		1	2С1.010.001	Брусок	2	
11		2	2С1.010.002	Брусок	2	
11		3	2С1.010.003	Брусок	2	
11		4	2С1.010.004	Рейка опорная	6	
11		5	2С1.010.005	Втулка	6	
				Материалы		
		6		Гвозди 3х50 ГОСТ 283-63	20	

Инв. № подл. | Подп. и дата | Взам. инв. № | Инв. № дубл. | Подп. и дата

Изм.	Лист	№ докум.	Подп.	Дата
Разраб.		Гесслер		
Гл.инж.пр.		Высоцкая		
Ст.инж.		Цветкова		
Исполн.		Кузнецова		
Н.контр.		Сухорев		

2С1.010.000

Каркас

Лит.	Лист	Листов
И		1

Госстрой СССР ЦНИИПромзданий г. Москва

Копировал: Стрелкова Формат А1

Формат	Зона	Поз.	Обозначение	Наименование	Кол.	Примечание
				Документация		
12			2С1.010.000 СБ	Сборочный чертеж		
				Детали		
11		1	2С1.010.001-01	Брусок	2	
11		2	2С1.010.002	Брусок	2	
11		3	2С1.010.003-01	Брусок	2	
11		4	2С1.010.004	Рейка опорная	6	
11		5	2С1.010.005	Втулка	6	
				Материалы		
		6		Гвозди 3х50 ГОСТ 283-63	20	

Инв. № подл. | Подп. и дата | Взам. инв. № | Инв. № дубл. | Подп. и дата

Изм.	Лист	№ докум.	Подп.	Дата
Разраб.		Гесслер		
Гл.инж.пр.		Высоцкая		
Ст.инж.		Цветкова		
Исполн.		Кузнецова		
Н.контр.		Сухорев		

2С1.010.000-01

Каркас

Лит.	Лист	Листов
И		1

Госстрой СССР ЦНИИПромзданий г. Москва

Копировал: Стрелкова Формат А1

Выпуск 4

Серия 1.494-27

Формат	Зона	Поз.	Обозначение	Наименование	Кол.	Примечание
				Документация		
12			2С1.010.000 СБ	Сборочный чертеж		
				Детали		
11		1	2С1.010.001-02	Брусок	2	
11		2	2С1.010.002	Брусок	2	
11		3	2С1.010.003-02	Брусок	2	
11		4	2С1.010.004	Рейка опорная	6	
11		5	2С1.010.005	Втулка	6	
				Материалы		
		6		Гвозди 3×50 ГОСТ 283-63	20	

Подп. и дата | Инв. № дубл. | Взам. инв. № | Инв. № подл. | Подп. и дата

Изм.	Лист	№ докум.	Подп.	Дата
Рукотд.	Гесслер			
Гл.инж.пр.	Высоцкая			
Ст.инж.	Цветкова			
Исполн.	Кузнецова			
Н.контр.	Сухарев			

2С1.010.000-02

Каркас

Лит.	Лист	Листов
И		1

Госстрой СССР ЦНИИПромзданий г. Москва

Копировал: Стрельцова

Формат 11

Формат	Зона	Поз.	Обозначение	Наименование	Кол.	Примечание
				Документация		
12			2С1.010.000 СБ	Сборочный чертеж		
				Детали		
11		1	2С1.010.001-03	Брусок	2	
11		2	2С1.010.002	Брусок	2	
11		3	2С1.010.003-03	Брусок	2	
11		4	2С1.010.004	Рейка опорная	6	
11		5	2С1.010.005	Втулка	6	
				Материалы		
				Гвозди 3×50 ГОСТ 283-63	20	

Подп. и дата | Инв. № дубл. | Взам. инв. № | Инв. № подл. | Подп. и дата

Изм.	Лист	№ докум.	Подп.	Дата
Рук.отд.	Гесслер			
Гл.инж.пр.	Высоцкая			
Ст.инж.	Цветкова			
Исполн.	Кузнецова			
Н.контр.	Сухарев			

2С1.010.000-03

Каркас

Лит.	Лист	Листов
И		1

Госстрой СССР ЦНИИПромзданий г. Москва

Копировал: Стрельцова

Формат 11

Формат	Зона	Поз.	Обозначение	Наименование	Кол.	Примечание
				Документация		
12			2С1.010.000 СБ	Сборочный чертеж		
				Детали		
11		1	2С1.010.001-04	Брусок	8	
11		2	2С1.010.002-01	Брусок	2	
11		3	2С1.010.003-04	Брусок	3	
11		4	2С1.010.004	Рейка опорная	8	
11		5	2С1.010.005	Втулка	8	
				Материалы		
		6		Гвозди 3×50 ГОСТ 283-63	26	

Изм.	Лист	№ докум.	Подп.	Дата	2С1.010.000-04			
Разраб.		Гесслер			Каркас	Лит.	Лист	Листов 1
Пров.		Высоцкая				И		
Т.инж.		Цветкова				Госстрой СССР ЦНИИПромзданий г. Москва		
Н.контр.		Кузнецова						
Утв.		Сухарев						

Подп. и дата | Инв. № дубл. | Взам. инв. № | Подп. и дата

Формат	Зона	Поз.	Обозначение	Наименование	Кол.	Примечание
				Документация		
12			2С1.010.000 СБ	Сборочный чертеж		
				Детали		
11		1	2С1.010.001-05	Брусок	2	
11		2	2С1.010.002-01	Брусок	2	
11		3	2С1.010.003-05	Брусок	3	
11		4	2С1.010.004	Рейка опорная	8	
11		5	2С1.010.005	Втулка	8	
				Материалы		
				Гвозди 3×50 ГОСТ 283-63	26	

Изм.	Лист	№ докум.	Подп.	Дата	2С1.010.000-05			
Разраб.		Гесслер			Каркас	Лит.	Лист	Листов 1
Гл.инж.пр.		Высоцкая				И		
Ст.инж.		Цветкова				Госстрой СССР ЦНИИПромзданий г. Москва		
Исполн.		Кузнецова						
Н.контр.		Сухарев						

Подп. и дата

Выпуск 4

Серия 1.420-27

Формат	Зона	Поз.	Обозначение	Наименование	Кол.	Примечание
				Документация		
12			2С1.010.000 СБ	Сборочный чертеж		
				Детали		
11		1	2С1.010.001-06	Брусок	2	
11		2	2С1.010.002-01	Брусок	2	
11		3	2С1.010.003-06	Брусок	3	
11		4	2С1.010.004	Рейка опорная	8	
11		5	2С1.010.005	Втулка	8	
				Материалы		
		6		Гвозди 3×50 ГОСТ 283-63	26	

Инв. № подл. | Подп. и дата | Взам. инв. №

Изм.	Лист	№ докум.	Подп.	Дата
Рук. отд.		Гесслер		
Гл. инж. пр.		Высоцкая		
Ст. инж.		Цветкова		
Исполн.		Кузнецова		
Н. контр.		Сидорев		

2С1.010.000-06

Каркас

Лит.	Лист	Листов
И		1

Госстрой СССР ЦНИИПромзданий г. Москва

Копировал: Стрельцова Формат 11

Формат	Зона	Поз.	Обозначение	Наименование	Кол.	Примечание
				Документация		
12			2С1.010.000 СБ	Сборочный чертеж		
				Детали		
11		1	2С1.010.001-07	Брусок	2	
11		2	2С1.010.002-01	Брусок	2	
11		3	2С1.010.003-07	Брусок	3	
11		4	2С1.010.004	Рейка опорная	8	
11		5	2С1.010.005	Втулка	8	
				Материалы		
		6		Гвозди 3×50 ГОСТ 283-63	26	

Инв. № подл. | Подп. и дата | Взам. инв. № | Инв. № дубл. | Подп. и дата

Изм.	Лист	№ докум.	Подп.	Дата
Рук. отд.		Гесслер		
Гл. инж. пр.		Высоцкая		
Ст. инж.		Цветкова		
Исполн.		Кузнецова		
Н. контр.		Сидорев		

2С1.010.000-07

Каркас

Лит.	Лист	Листов
И		

Госстрой СССР ЦНИИПромзданий г. Москва

Копировал: Стрельцова Формат

Выпуск 4

Серия 1.494-27

Формат	Зона	Поз.	Обозначение	Наименование	Кол.	Примечание
				Документация		
12			2С1.010.000 СБ	Сборочный чертеж		
				Детали		
11		1	2С1.010.001-01	Брусок	2	
11		2	2С1.010.002-01	Брусок	2	
11		3	2С1.010.003-01	Брусок	3	
11		4	2С1.010.004	Рейка опорная	8	
11		5	2С1.010.005	Втулка	8	
				Материалы		
		6		Гвозди 3×50 ГОСТ 283-63	26	

Подп. и дата | Взам. инв. № | Инв. № подл. | Подп. и дата

Изм.	Лист	№ докум.	Подп.	Дата
Рукотд.		Гесслер		
Гл.инж.пр.		Высоцкая		
Ст.инж.		Цветкова		
Исполн.		Кузнецова		
Н.контр.		Сухарев		

2С1.010.000-08

Каркас

Лит	Лист	Листов
И		1

Госстрой СССР ЦНИИПромзданий г. Москва

Копировал: Стрелкова Формат 11

Формат	Зона	Поз.	Обозначение	Наименование	Кол.	Примечание
				Документация		
12			2С1.010.000 СБ	Сборочный чертеж		
				Детали		
11		1	2С1.010.001-04	Брусок	2	
11		2	2С1.010.002-02	Брусок	2	
11		3	2С1.010.003-04	Брусок	4	
11		4	2С1.010.004	Рейка опорная	10	
11		5	2С1.010.005	Втулка	10	
				Материалы		
		6		Гвозди 3×50 ГОСТ 283-68	32	

Подп. и дата | Взам. инв. № | Инв. № подл. | Подп. и дата

Изм.	Лист	№ докум.	Подп.	Дата
Рукотд.		Гесслер		
Гл.инж.пр.		Высоцкая		
Ст.инж.		Цветкова		
Исполн.		Кузнецова		
Н.контр.		Сухарев		

2С1.010.000-09

Каркас

Лит	Лист	Листов
И		1

Госстрой СССР ЦНИИПромзданий г. Москва

Копировал: Стрелкова Формат 11

Выпуск 4

Серия 1.494-27

Формат	Зона	Поз.	Обозначение	Наименование	Кол.	Примечание
				Документация		
12			2С1.010.000 СБ	Сборочный чертеж		
				Детали		
11		1	2С1.010.001-06	Брусок	2	
11		2	2С1.010.002-02	Брусок	2	
11		3	2С1.010.003-06	Брусок	4	
11		4	2С1.010.004	Рейка опорная	10	
11		5	2С1.010.005	Втулка	10	
				Материалы		
		6		Гвозди 3×50 ГОСТ 283-63	32	

Подп. и дата | Инв. № дубл. | Взам. инв. № | Подп. и дата | Инв. № подл.

Изм.	Лист	№ докум.	Подп.	Дата	2С1.010.000-10			
Разраб.		Гесслер			Каркас	Лит.	Лист	Листов
Гл.инж.пр.		Высоцкая				И		1
Ст.инж.		Цветкова				Госстрой СССР ЦНИИПромзданий г. Москва		
Исполн.		Кузнецова						
Н.контр.		Сухарев						

Копировал: Стрельцова Формат 11

Формат	Зона	Поз.	Обозначение	Наименование	Кол.	Примечание
				Документация		
12			2С1.010.000 СБ	Сборочный чертеж		
				Детали		
11		1	2С1.010.001-01	Брусок	2	
11		2	2С1.010.002-02	Брусок	2	
11		3	2С1.010.003-01	Брусок	4	
11		4	2С1.010.004	Рейка опорная	10	
11		5	2С1.010.005	Втулка	10	
				Материалы		
		6		Гвозди 3×50 ГОСТ 283-63	32	

Подп. и дата | Инв. № дубл. | Взам. инв. № | Подп. и дата | Инв. № подл.

Изм.	Лист	№ докум.	Подп.	Дата	2С1.010.000-11			
Разраб.		Гесслер			Каркас	Лит.	Лист	Листов
Гл.инж.пр.		Высоцкая				И		1
Ст.инж.		Цветкова				Госстрой СССР ЦНИИПромзданий г. Москва		
Исполн.		Кузнецова						
Н.контр.		Сухарев						

Копировал: Стрельцова Формат 11

Формат	Зона	Поз.	Обозначение	Наименование	Кол.	Примечание
				Документация		
12			2С1.010.000 СБ	Сборочный чертеж		
				Детали		
11		1	2С1.010.001-05	Брусок	2	
11		2	2С1.010.002-02	Брусок	2	
11		3	2С1.010.003-05	Брусок	4	
11		4	2С1.010.004	Рейка опорная	10	
11		5	2С1.010.005	Втулка	10	
				Материалы		
		6		Гвозди 3×50 ГОСТ 283-63	32	

Изм.	Лист	№ докум.	Подп.	Дата
Разраб.		Гесслер		
Пров.		Высоцкая		
Т.контр.		Цветкова		
Н.контр.		Кузнецова		
Утв.		Сухарев		

2С1.010.000-12

Каркас

Лит.	Лист	Листов
И		1

Госстрой СССР ЦНИИПромзданий г. Москва

Копировал: Стрельцова

Формат 11

Формат	Зона	Поз.	Обозначение	Наименование	Кол.	Примечание
				Документация		
12			2С1.010.000 СБ	Сборочный чертеж		
				Детали		
11		1	2С1.010.001-03	Брусок	2	
11		2	2С1.010.002-02	Брусок	2	
11		3	2С1.010.003-03	Брусок	4	
11		4	2С1.010.004	Рейка опорная	10	
11		5	2С1.010.005	Втулка	10	
				Материалы		
		6		Гвозди 3×50 ГОСТ 283-63	32	

Изм.	Лист	№ докум.	Подп.	Дата
Разраб.		Гесслер		
Пров.		Высоцкая		
Т.контр.		Цветкова		
Н.контр.		Кузнецова		
Утв.		Сухарев		

2С1.010.000-13

Каркас

Лит.	Лист	Листов
И		1

Госстрой СССР ЦНИИПромзданий г. Москва

Копировал: Стрельцова

Формат 11

Подп. и дата

Инв. № подл.

Взам. инв. №

Инв. № дубл.

2С1.010.000 СБ

Альбом 4

Серия 1.494-27

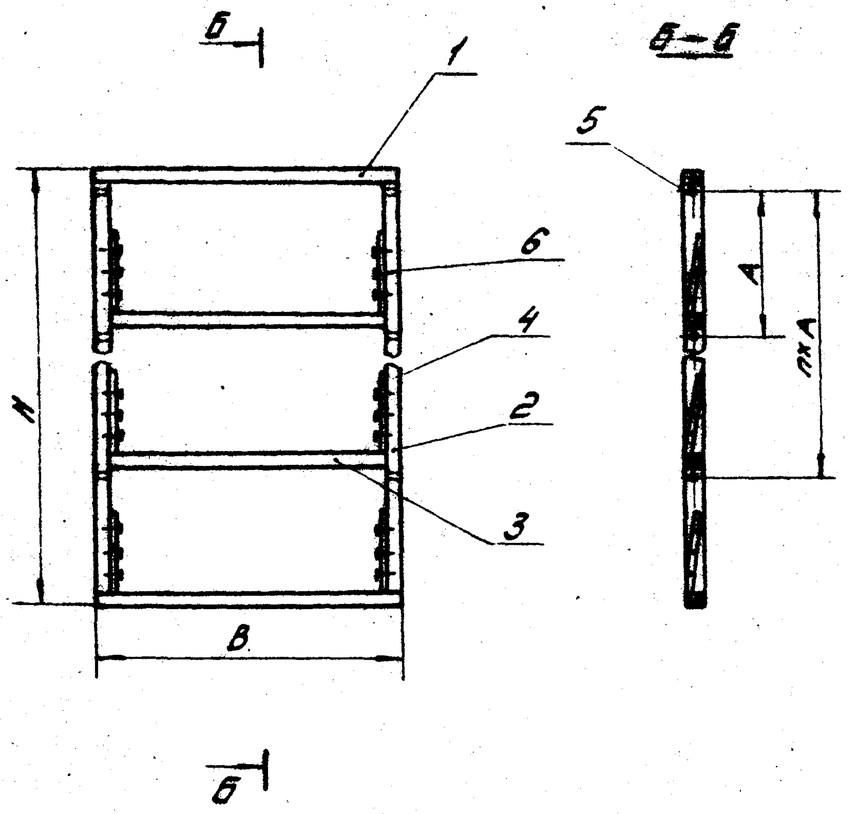

Обозначение	Размеры, мм A	B	H	К-во промежутков n
2С1. 010. 000.	552	450	1705	2
-01		1200		
-02		1050		
-03		1000		
-04	564	800	2306	3
-05		900		
-06		750		
-07		1125		
-08		1200		
-09	571	300	2905	4
-10		750		
-11		1200		
-12		900		
-13		1000		

1. Размеры для справок
2. Обработка по СНиП-В7-69.

Изм.	Лист	N докум.	Подп.	Дата
Рук. отд.		Гесслер		
Гл. инж. пр.		Высоцкая		
Ст. инж.		Цветкова		
Исполн.		Кузнецова		
Н. контр.		Сухорев		

2С1. 010. 000 СБ.

Каркас.

Сборочный чертёж.

Лит.	Масса	Масштаб
И	см. таблицу	
Лист	Листов	

Госстрой ЦНИИПРОМЗУ г. Москва

Подп.: Одинцова

Формат

Инв. N подл. | Подп. и дата | Взам. инв. N

2С1.010.001

Rz80

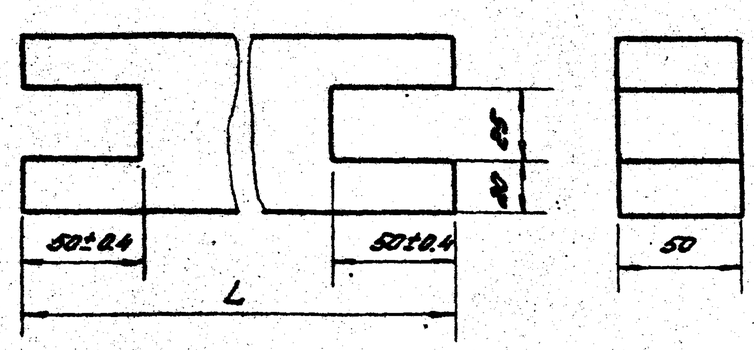

Продолжение

Обозначение	L, мм	Масса, кг	Обозначение	L, мм	Масса, кг
2С1.010.001	450	0.8	2С1.010.001-04	300	0.5
-01	1200	2.1	-05	900	1.6
-02	1050	1.85	-06	750	1.3
-03	1000	1.75	-07	1125	1.95

Предельные отклонения размеров по ГОСТ 6449-53:
отверстий – по Д А3;
валов – по Д П3.

Изм.	Лист	N докум.	Подп.	Дата	2С1.010.001.		
Рук.отд.		Гесслер			Брусок	Лит.	Масса / Масшт.
Гл.инж.пр.		Высоцкая				У	ст. таблица / —
Ст.инж.		Цветкова				Лист	Листов 1
Исполн.		Кузнецов			Заготовка из древесины хвойных пород ГОСТ 9685-61	Госстрой СССР Центпроектстальконструкция г. Москва	
Н.контр.		Сухарев					

Копировал: Звонцова Формат А4

2С1.010.002

Rz80

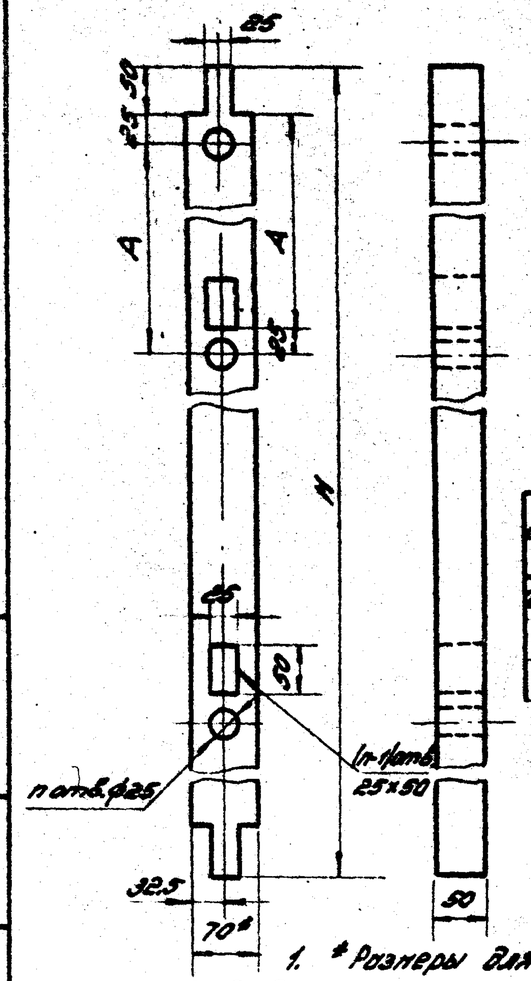

Обозначение	Размеры, мм H	Размеры, мм A	n	Масса, кг
2С1.010.002	552	1705	3	3.0
-01	584	2305	4	4.0
-02	571	2905	5	5.0

1. * Размеры для справок.
2. Предельные отклонения размеров по ГОСТ 6449-53:
отверстий – по Д А3;
валов – по Д П3.

Изм.	Лист	N докум.	Подп.	Дата	2С1.010.002.		
Рук.отд.		Гесслер			Брусок	Лит.	Масса / Масшт.
Гл.инж.пр.		Высоцкая				У	ст. таблица / —
Ст.инж.		Цветкова				Лист	Листов 1
Исполн.		Кузнецов			Заготовка из древесины хвойных пород ГОСТ 9685-61	Госстрой СССР Центпроектстальконструкция г. Москва	
Н.контр.		Сухарев					

Копировал: Звонцова Формат А4

Альбом I 404-27

Альбом 4

Серия 1.494-27 Выпуск 9

2С1.010.003.

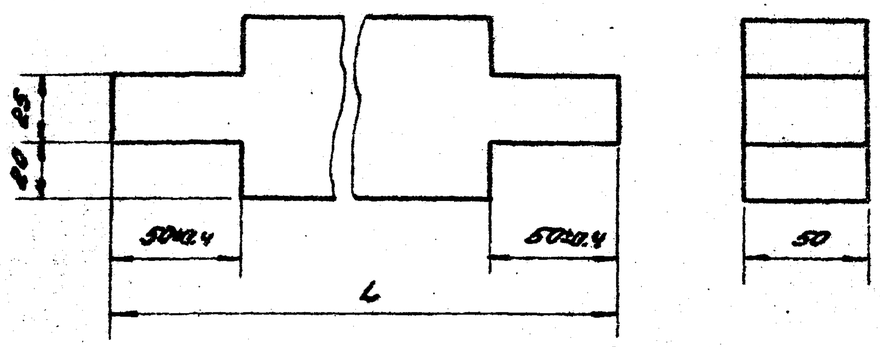

Обозначение	L, мм	Масса, кг
2С1.010.003	450	0.8
-01	1800	2.1
-02	1050	1.85
-03	1000	1.75
-04	300	0.5
-05	900	1.6
-06	750	1.3
-07	1625	1.95

Предельные отклонения размеров по ГОСТ6449-53: валов - по $\partial П_3$

Изм	Лист	N докум.	Подп.	Дата	2С1.010.003.			
Рук.отд.		Гесслер			Брусок	Лит.	Масса	Масшт.
Гл.инж.пр.		Высоцкая				У	см. таблицу	—
Ст.инж.		Цветкова				Лист	Листов 1	
Исполн.		Кузнецов			Заготовка из древесины хвойных пород ГОСТ9685-51	Госстрой СССР ЦНИИПромзданий г. Москва		
Н.контр.		Сухарев						

Инв. N подл. | Подп. и дата | Взам. инв. N | Инв. N дубл. | Подп. и дата

Копировал: Шишкова Формат А4

2С1.010.004.

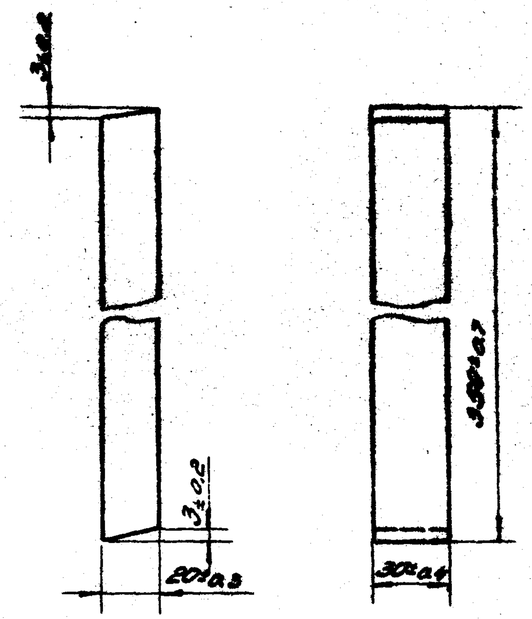

Изм	Лист	N докум.	Подп.	Дата	2С1.010.004.			
Рук.отд.		Гесслер			Рейка опорная	Лит.	Масса	Масшт.
Гл.инж.пр.		Высоцкая				У	0.1	1:2
Ст.инж.		Цветкова				Лист	Листов 1	
Исполн.		Кузнецов			Заготовка из древесины хвойных пород ГОСТ9685-61	Госстрой СССР ЦНИИПромзданий г. Москва		
Н.контр.		Сухарев						

Инв. N подл. | Подп. и дата | Взам. инв. N | Инв. N дубл. | Подп. и дата

Копировал: Шишкова Формат А4

Формат	Зона	Поз.	Обозначение	Наименование	Кол.	Примечание
				Документация		
12			2С1.020.000 СБ	Сборочный чертеж		
				Детали		
11		1	2С1.020.001	Брусок	3	
11		2	2С1.020.002	Обшивка	2	
11		3	2С1.020.003	Брусок	2	
11		4	2С1.020.004	Полуось	2	
11		5	2С1.020.005	Поводок	1	
				Стандартные изделия		
		6		Болт М8×40.58		
				ГОСТ 7798-70	8	
		7		Гайка М8.4		
				ГОСТ 5915-70	8	
		8		Шайба 8.01.02		
				ГОСТ 11371-68	8	
				Материалы		
		9		Вата минеральная		
				ГОСТ 4640-66	0,002 м³	
		10		Гвозди 2×20		
				ГОСТ 283-63	60	

Изм.	Лист	№ докум.	Подп.	Дата
Рук.отд.		Гесслер		
Гл.инж.пр.		Высоцкая		
Ст.инж.		Цветкова		
Исполн.		Кузнецова		
Н.конт.		Сухарев		

2С1.020.000

Клапан утепленный

Лит.	Лист	Листов
И		1

Госстрой СССР ЦНИИПромзданий г. Москва

Копировал Стрельцова

Формат 11

Формат	Зона	Поз.	Обозначение	Наименование	Кол.	Примечание
				Документация		
12			2С1.020.000 СБ	Сборочный чертеж		
				Детали		
11		1	2С1.020.001	Брусок	3	
11		2	2С1.020.002-01	Обшивка	2	
11		3	2С1.020.003-01	Брусок	2	
11		4	2С1.020.004	Полуось	2	
11		5	2С1.020.005	Поводок	1	
				Стандартные изделия		
		6		Болт М8×40.58		
				ГОСТ 7798-70	8	
		7		Гайка М8.4		
				ГОСТ 5915-70	8	
		8		Шайба 8.01.02		
				ГОСТ 11371-68	8	
				Материалы		
		9		Вата минеральная		
				ГОСТ 4640-66	0,0075 м³	
		10		Гвозди 2×20		
				ГОСТ 283-63	60	

Подп. и дата | Взам. инв. № | Инв. № дубл. | Подп. и дата | Инв. № подл.

Изм.	Лист	№ докум.	Подп.	Дата
Рук.отд.		Гесслер		
Гл.инж.пр.		Высоцкая		
Ст.инж.		Кузнецова		
Исполн.		Цветкова		
Н.конт.		Сухарев		

2С1.020.000-01

Клапан утепленный

Лит.	Лист	Листов
И		1

Госстрой СССР ЦНИИПромзданий г. Москва

Копировал Стрельцова

Формат 11

Выпуск 1

Серия 1.400-27

Формат	Зона	Поз.	Обозначение	Наименование	Кол.	Примечание
				Документация		
12			2С1.020.000 СБ	Сборочный чертеж		
				Детали		
11		1	2С1.020.001	Брусок	3	
11		2	2С1.020.002-02	Обшивка	2	
11		3	2С1.020.003-02	Брусок	2	
11		4	2С1.020.004	Полуось	2	
11		5	2С1.020.005	Поводок	1	
				Стандартные изделия		
		6		Болт М8×40.58 ГОСТ 7798-70	8	
		7		Гайка М8.4 ГОСТ 5915-70	8	
		8		Шайба 8.01.02 ГОСТ 11371-68	8	
				Материалы		
		9		Вата минеральная ГОСТ 4640-66	0,0076 м³	
		10		Гвозди 2×20 ГОСТ 283-63	60	

Инв. № подл. | Подп. и дата | Взам. инв. №

Изм.	Лист	№ докум.	Подп.	Дата	2С1.020.000-02			
Разраб.		Гесслер			Клапан утепленный	Лит.	Лист	Листов
Гл.инж.пр.		Высоцкая				И		
Ст.инж.		Цветкова				Госстрой СССР ЦНИИПромзданий г. Москва		
Исполн.		Кузнецова						
Н.контр.		Сухарев						

Копировал: Стрельцова Формат 11

Формат	Зона	Поз.	Обозначение	Наименование	Кол.	Примечание
				Документация		
12			2С1.020.000 СБ	Сборочный чертеж		
				Детали		
11		1	2С1.020.001	Брусок	3	
11		2	2С1.020.002-03	Обшивка	2	
11		3	2С1.020.003-03	Брусок	2	
11		4	2С1.020.004	Полуось	2	
11		5	2С1.020.005	Поводок	1	
				Стандартные изделия		
		6		Болт М8×40.58 ГОСТ 7798-70	8	
		7		Гайка М8.4 ГОСТ 5915-70	8	
		8		Шайба 8.01.02 ГОСТ 11371-68	8	
				Материалы		
		9		Вата минеральная ГОСТ 4640-66	0,0076 м³	
		10		Гвозди 2×20 ГОСТ 283-63	60	

Инв. № подл. | Подп. и дата | Взам. инв. № | Инв. № дубл. | Подп. и дата

Изм.	Лист	№ докум.	Подп.	Дата	2С1.020.000-03			
Разраб.		Гесслер			Клапан утепленный	Лит.	Лист	Листов
Гл.инж.пр.		Высоцкая				И		1
Ст.инж.		Цветкова				Госстрой СССР ЦНИИПромзданий г. Москва		
Исполн.		Кузнецова						
Н.контр.		Сухарев						

Ко ельцова Формат 11

Серия 1.494-27 Выпуск 4

Формат	Зона	Поз.	Обозначение	Наименование	Кол.	Примечание
				Документация		
12			2С1.020.000 СБ	Сборочный чертёж		
				Детали		
11		1	2С1.020.001	Брусок	3	
11		2	2С1.020.002-04	Обшивка	2	
11		3	2С1.020.003-04	Брусок	2	
11		4	2С1.020.004	Полуось	2	
11		5	2С1.020.005	Поводок	1	
				Стандартные изделия		
		6		Болт М8×40.58 ГОСТ 7798-70	8	
		7		Гайка М8·4 ГОСТ 5915-70	8	
		8		Шайба 8.01.02 ГОСТ 11371-68	8	
				Материалы		
		9		Вата минеральная ГОСТ 4640-66	0,001 м³	
		10		Гвозди 2×20 ГОСТ 283-63	60	

Подп. и дата | Взам. инв. № | Инв. № подл. | Подп. и дата

Изм.	Лист	№ докум.	Подп.	Дата
Рук. отд.		Гесслер		
Гл. инж. пр.		Высоцкая		
Ст. инж.		Цветкова		
Исполн.		Кузнецова		
Н. конт.		Сухарев		

2С1.020.000-04

Клапан утепленный

Лит.	Лист	Листов
И		1

Госстрой СССР ЦНИИпромзданий г. Москва

Копировал: Утробина Формат А1

Серия 1.494-27 Выпуск 4

Формат	Зона	Поз.	Обозначение	Наименование	Кол.	Примечание
				Документация		
12			2С1.020.000 СБ	Сборочный чертеж		
				Детали		
11		1	2С1.020.001	Брусок	3	
11		2	2С1.020.002-05	Обшивка	2	
11		3	2С1.020.003-05	Брусок	2	
11		4	2С1.020.004	Полуось	2	
11		5	2С1.020.005	Поводок	1	
				Стандартные изделия		
		6		Болт М8×40.58 ГОСТ 7798-70	8	
		7		Гайка М8.4 ГОСТ 5915-70	8	
		8		Шайба 8.01.02 ГОСТ 11371-68	8	
				Материалы		
		9		Вата минеральная ГОСТ 4640-66	0,001 м³	
		10		Гвозди 2×20 ГОСТ 283-63	60	

Подп. и дата | Взам. инв. № | Инв. № подл. | Подп. и дата

Изм.	Лист	№ докум.	Подп.	Дата
Рук. отд.		Гесслер		
Гл. инж. пр.		Высоцкая		
Ст. инж.		Цветкова		
Исполн.		Кузнецова		
Н. конт.		Сухарев		

2С1.020.000-05

Клапан утепленный

Лит.	Лист	Листов
И		1

Госстрой СССР ЦНИИпромзданий г. Москва

Копировал: Чернова Формат А1

Выпуск 4

Серия 1.494-27

Формат	Зона	Поз.	Обозначение	Наименование	Кол.	Примечание
				Документация		
12			2С1.020.000 СБ	Сборочный чертёж		
				Детали		
11		1	2С1.020.001	Брусок	3	
11		2	2С1.020.002-06	Обшивка	2	
11		3	2С1.020.003-06	Брусок	2	
11		4	2С1.020.004	Полукосъ	2	
11		5	2С1.020.005	Поводок	1	
				Стандартные изделия		
		6		Болт М8×40.58		
				ГОСТ 7798-70	8	
		7		Гайка М8.4		
				ГОСТ 5915-70	8	
		8		Шайба 8.02		
				ГОСТ 11371-68	8	
				Материалы		
		9		Вата минеральная		
				ГОСТ 4640-66	0,007	м³
		10		Гвозди 2×20		
				ГОСТ 283-63	60	

Инв. № подл. | Подп. и дата | Взам. инв. №

Изм.	Лист	№ докум.	Подп.	Дата	2С1.020.000-06			
Рук. отд.		Гесслер			Клапан утепленный	Лит.	Лист	Листов
Гл. инж. пр.		Высоцкая				И		1
Ст. инж.		Цветкова				Госстрой СССР ЦНИИПромзданий г. Москва		
Инженер		Кузнецова						
Н. контр.		Сухарев						

Копировал | Формат А4

42

Формат	Зона	Поз.	Обозначение	Наименование	Кол.	Примечание
				Документация		
12			2С1.020.000 СБ	Сборочный чертёж		
				Детали		
11		1	2С1.020.001	Брусок	3	
11		2	2С1.020.002-07	Обшивка	2	
11		3	2С1.020.003-07	Брусок	2	
11		4	2С1.020.004	Полукосъ	2	
11		5	2С1.020.005	Поводок	1	
				Стандартные изделия		
		6		Болт М8×40.58		
				ГОСТ 7798-70	8	
		7		Гайка М8.4		
				ГОСТ 5915-70	8	
		8		Шайба 8.02		
				ГОСТ 11371-68	8	
				Материалы		
		9		Вата минеральная		
				ГОСТ 4640-66	0,008	м³
				Гвозди 2×20		
				ГОСТ 283-63	60	

Инв. № подл. | Подп. и дата | Взам. инв. №

Изм.	Лист	№ докум.	Подп.	Дата	2С1.020.000-07			
Рук. отд.		Гесслер			Клапан утепленный	Лит.	Лист	Листов
Гл. инж. пр.		Высоцкая				И		1
Ст. инж.		Цветкова				Госстрой СССР ЦНИИПромзданий г. Москва		
Инженер		Кузнецова						
Н. контр.		Сухарев						

Копировал | Формат А4

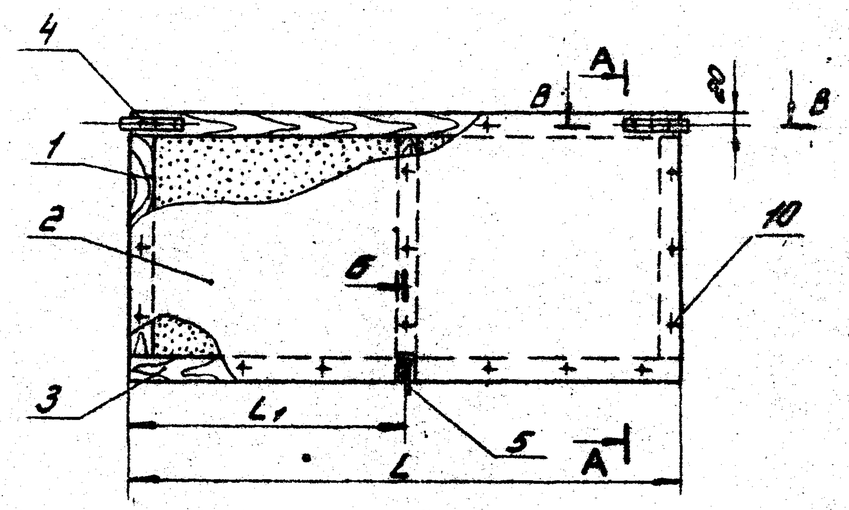

А-А

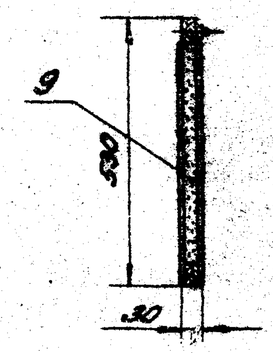

Обозначение	Размеры, мм		Масса, кг
	L	L1	
2СУ.020.000	340	170	2.4
-01	1040	395	5.0
-02	940	470	4.5
-03	890	445	4.3
-04	190	95	1.9
-05	790	395	4.0
-06	690	330	3.5
-07	1015	507.5	4.8

В-В
М1:2

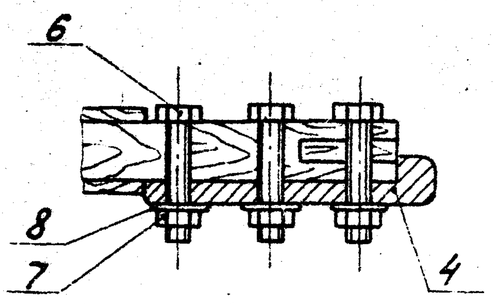

Б-Б
М1:2

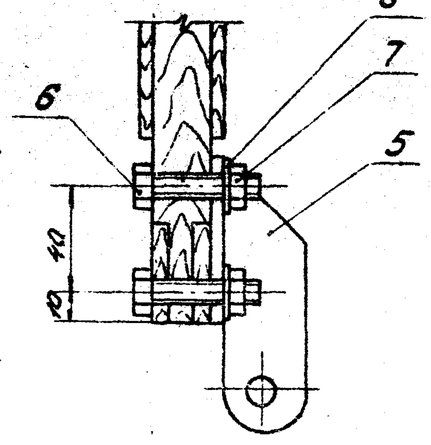

1. Размеры для справок.
2. Обработка по СНиП II-В.7-69

Изм.	Лист	N докум.	Подп.	Дата	2СУ.020.000СБ			
Рук. отд.		Гесслер			Клапан утеплённый. Сборочный чертёж.	Лит.	Масса	Масш.
Ст. инж. пр.		Высоцкий					см. таблицу	—
Ст. инж.		Цветкова				Лист	Листов 1	
Констр.		Кузнецова				Госстрой СССР ЦНИИПромзданий г. Москва		
Н. контр.		Сухарев						

Копировал: Фомичева Формат 12

2С1.010.005

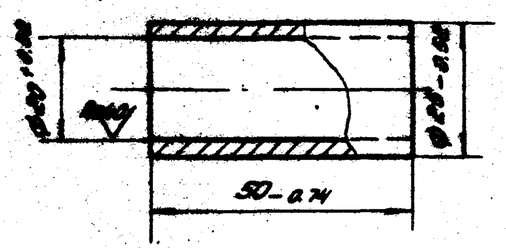

Изм.	Лист	N докум.	Подп.	Дата	2С1.010.005.	Лит.	Масса	Масшт.
Рук. отд.		Тессер			Втулка	И	0.07	1:1
Гл. инж. пр.		Высоцкая				Лист	Листов 1	
Ст. инж.		Цветкова				Госстрой СССР ЦНИИПромзданий г. Москва		
Исполн.		Кузнецова						
Н. контр.		Сухорев			Сталь 20 ГОСТ 1050-74			

Копировал: Овинцева Формат А4

Серия 1.494-27 Выпуск 4

Инв. N подл. | Подп. и дата | Взам. инв. N

2С1.020.001

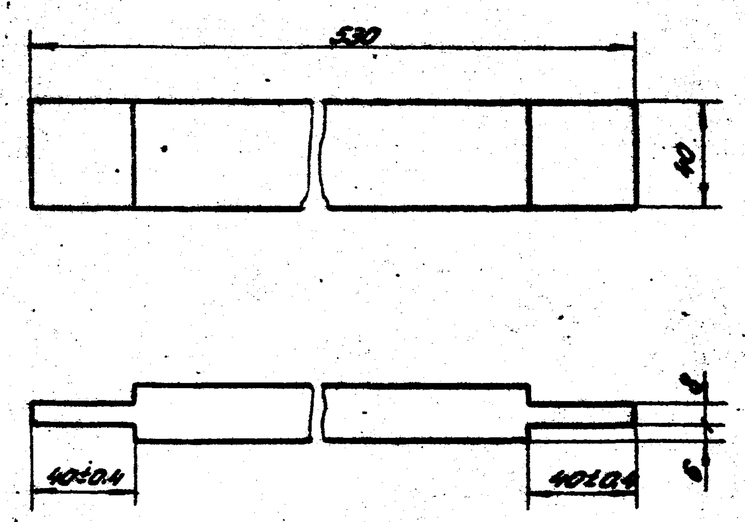

Предельные отклонения размеров по ГОСТ 6449-5
валов – по 2П3.

Изм.	Лист	N докум.	Подп.	Дата	2С1.020.001.	Лит.	Масса	Масшт.
Рук. отд.		Тессер			Брусок	И	0.2	1:
Гл. инж. пр.		Высоцкая				Лист	Листов	
Ст. инж.		Цветкова				Госстрой СССР ЦНИИПромзданий г. Москва		
Исполн.		Кузнецова						
Н. контр.		Сухорев			Заготовка из древесины твердых пород ГОСТ 2685-61			

Копировал: Овинцева Формат

2С1.020.002

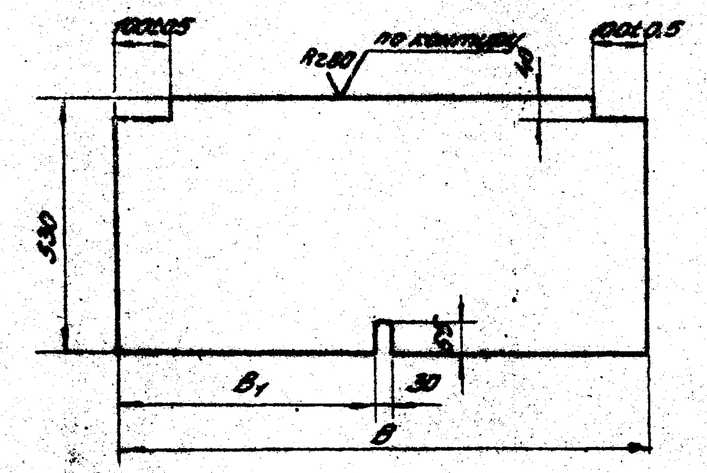

Обозначение	Размеры, мм		Масса, кг
	B	B_1	
2С1.020.002	340	155	0.45
-01	1030	530	1.45
-02	940	455	1.24
-03	890	430	1.17
-04	190	80	0.25
-05	790	380	1.05
-06	640	305	0.84
-07	1015	492.5	1.34

Предельные отклонения размеров по ГОСТ6449-53: отверстий - по ∂A_7; валов - $\partial П_3$

Изм.	Лист	N докум.	Подп.	Дата
Рук. отд.		Гессаев		
Гл. инж. пр.		Высоцкий		
Ст. инж.		Цветкова		
Исполн.		Кузнецова		
Н. контр.		Сонин		

2С1.020.002

Обшивка

Лит. У | Масса см. таблицу | Масштаб —

Лист | Листов 1

Фанера ФСФ ГОСТ 3916-69

Копировал | Формат

Перв. примен. | Инв. N подл. | Подп. и дата | Взам. инв. N | Инв. N дубл. | Подп. и дата

2С1.020.003

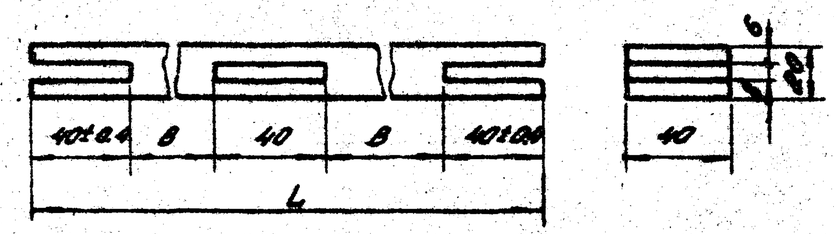

Обозначение	Размеры, мм		Масса, кг
	L	B	
2С1.020.003	340	110	0.14
-01	1030	485	0.44
-02	940	410	0.38
-03	890	385	0.36
-04	190	35	0.08
-05	790	235	0.32
-06	640	260	0.26
-07	1015	447.5	0.41

Предельные отклонения размеров по ГОСТ6449-53: отверстий - по ∂A_3; валов - по $\partial П_3$

Изм.	Лист	N докум.	Подп.	Дата
Рук. отд.		Гессаев		
Гл. инж. пр.		Высоцкий		
Ст. инж.		Цветкова		
Исполн.		Кузнецова		
Н. контр.		Сухарев		

2С1.020.003

Брусок

Лит. У | Масса см. таблицу | Масштаб —

Лист | Листов 1

Госстрой СССР Гипроинвалидмаш

Перв. примен. | Инв. N подл. | Подп. и дата | Взам. инв. N | Инв. N дубл. | Подп. и дата

2С1.020.004

Rz 40 √(√)

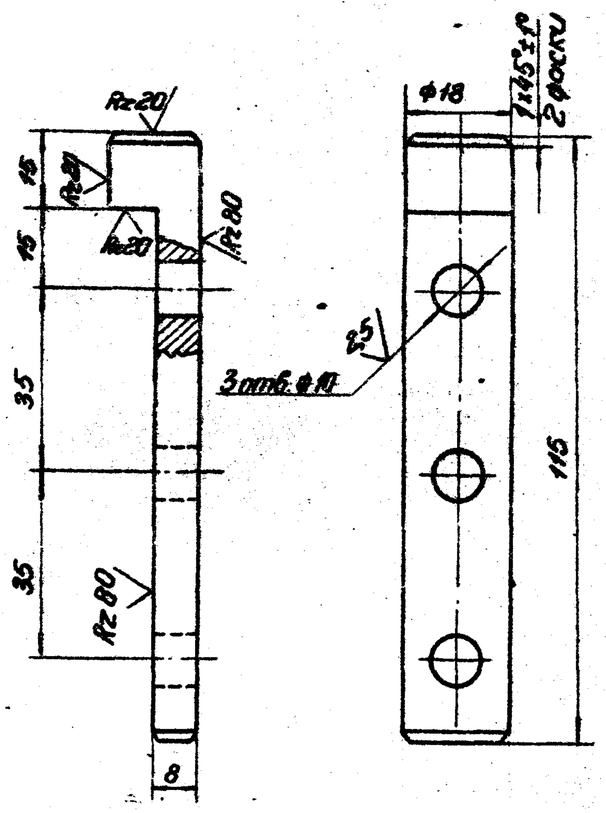

Неуказанные предельные отклонения размеров:
отверстий — по А7,
валов — по В7,
остальных — по СМ7.

					2С1.020.004		
Изм.	Лист	№ докум.	Подп.	Дата	Полуось	Лит.	Масса	Масштаб
Разраб.		Тесслер				И	0,09	1:10
Пров.		Высоцкая				Лист:	Листов: 1
Ст. инж.		Цветкова			Сталь 20 ГОСТ 1050-74	Госстрой СССР ЦНИИПромзданий Москва
Утв.		Кузнецова					
Н. контр.		Сухарев					

Копировал: Стрельцова Формат 11

2С1.020.005

√(√)

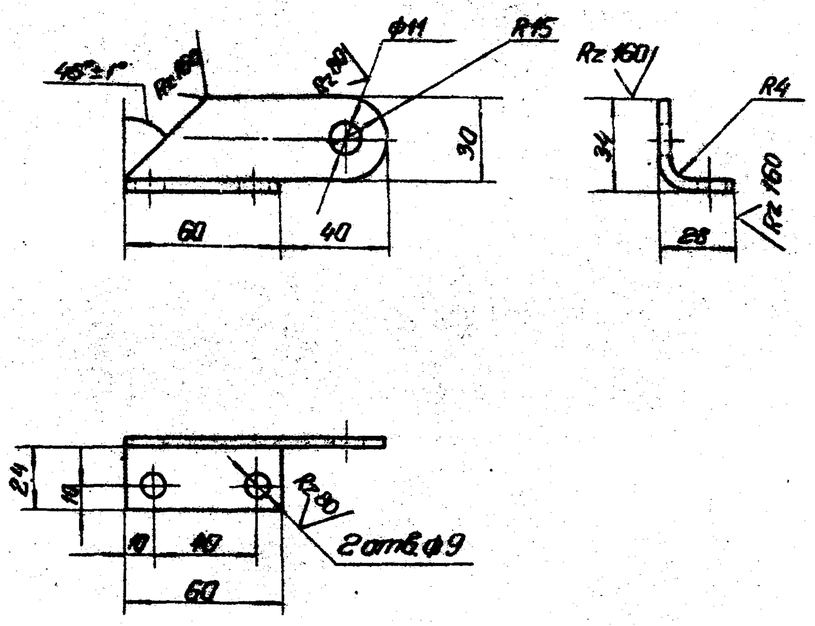

1. Неуказанные предельные отклонения размеров:
отверстий — по А7,
валов — по В7,
остальных — по СМ7.
2. Покрытие — краска БТ-177 ГОСТ 5631-70.

					2С1.020.005		
Изм.	Лист	№ докум.	Подп.	Дата	Поводок	Лит.	Масса	Масштаб
Разраб.		Тесслер				И	0,15	1:2
Пров.		Высоцкая				Лист:	Листов: 1
Ст. инж.		Цветкова			Лист 4,0 ГОСТ 19903-74 / ст.3 ГОСТ 14637-89	Госстрой СССР ЦНИИПромзданий Москва
Утв.		Кузнецова					
Н. контр.		Сухарев					

Копировал: Стрельцова Формат 11

Серия 1.494-27 выпуск 4

Инв. № подл. | Подп. и дата | Взам. инв. № | Инв. № дубл. | Подп. и дата

Зона	Поз.	Обозначение	Наименование	Кол.	Примечание
			Документация		
		2С1.040.000 СБ	Сборочный чертеж		
			Детали		
	1	2С1.040.001	Тяга	1	
	2	2С1.040.002	Тяга	1	
	3	2С1.040.003	Ось	3	
			Стандартные изделия		
	4		Шайба 10.01.02		
			ГОСТ 11371-68	4	
	5		Шайба 12.01.02		
			ГОСТ 10450-68	2	
	6		Шплинт 4×22		
			ГОСТ 397-66	3	

Изм.	Лист	№ докум.	Подп.	Дата	2С1.040.000		
Разраб.		Гесслер			Устройство рычажное	Лит.	Лист	Листов
Пров.		Высоцкая				И		1
Т.контр.		Цветкова				Госстрой СССР ЦНИИпромзданий г. Москва		
Н.контр.		Кузнецова						
Утв.		Рудорев						

Копировал: Щеглина Формат: А4

Rz80 (√)

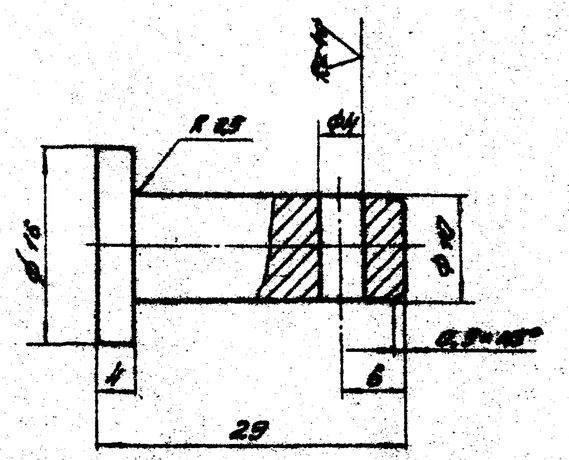

Предельные отклонения размеров:
отверстий – по A_T,
валов – по B_T,
остальных – по C_{IT}.

Изм.	Лист	№ докум.	Подп.	Дата	С1.040.003			
Разраб.		Гесслер			Ось	Лит.	Масса	Масштаб
Пров.		Высоцкая				И	0,021	1:1
Т.контр.		Цветкова				Лист	Листов: 1	
Утверд.		Кузнецова			Круг В18 ГОСТ 2590-71 / 45 ГОСТ 1050-74	Госстрой СССР ЦНИИпромзданий г. Москва		
Н.контр.		Рудорев						

Копировал: Щеглина Формат: А4

Серия 1.494-27. Выпуск 4

Формат	Зона	Поз.	Обозначение	Наименование	Кол.	Примечание
				Документация		
12			2С1.040.000 СБ	Сборочный чертеж		
				Детали		
11		1	2С1.040.001-01	Тяга	1	
11		2	2С1.040.002-01	Тяга	2	
11		3	2С1.040.003	Ось	4	
				Стандартные изделия		
		4		Шайба 10.01.02 ГОСТ 11371-68	6	
		6		Шплинт 4х22 ГОСТ 397-66	4	

Подп. и дата | Инв. № дубл. | Взам. инв. № | Подп. и дата | Инв. № подл.

Изм.	Лист	№ докум.	Подп.	Дата
Рук. отд.		Гесслер		
Гл. инж. пр.		Высоцкая		
Ст. инж.		Цветкова		
Исполн.		Кузнецова		
Н. контр.		Сухарев		

2С1.040.000-01

Устройство рычажное

Лит.	Лист	Листов
И		1

Госстрой СССР ЦНИИпромзданий г. Москва

Копировал: Стрельцова Формат А1

Формат	Зона	Поз.	Обозначение	Наименование	Кол.	Примечание
				Документация		
12			2С1.040.000 СБ	Сборочный чертеж		
				Детали		
11		1	2С1.040.001-02	Тяга	1	
11		2	2С1.040.002-02	Тяга	3	
11		3	2С1.040.003	Ось	5	
				Стандартные изделия		
		4		Шайба 10.01.02 ГОСТ 11371-68	6	
		5		Шайба 12.01.02 ГОСТ 10450-68	2	
		6		Шплинт 4х22 ГОСТ 397-66	5	

Подп. и дата | Инв. № дубл. | Взам. инв. № | Подп. и дата | Инв. № подл.

Изм.	Лист	№ докум.	Подп.	Дата
Рук. отд.		Гесслер		
Гл. инж. пр.		Высоцкая		
Ст. инж.		Цветкова		
Исполн.		Кузнецова		
Н. контр.		Сухарев		

2С1.040.000-02

Устройство рычажное

Лит.	Лист	Листов
И		

Госстрой СССР ЦНИИпромзданий г. Москва

Стрельцова Формат

2С1.040.000СБ

Серия 1.494-27 Выпуск 4

Рис. 1

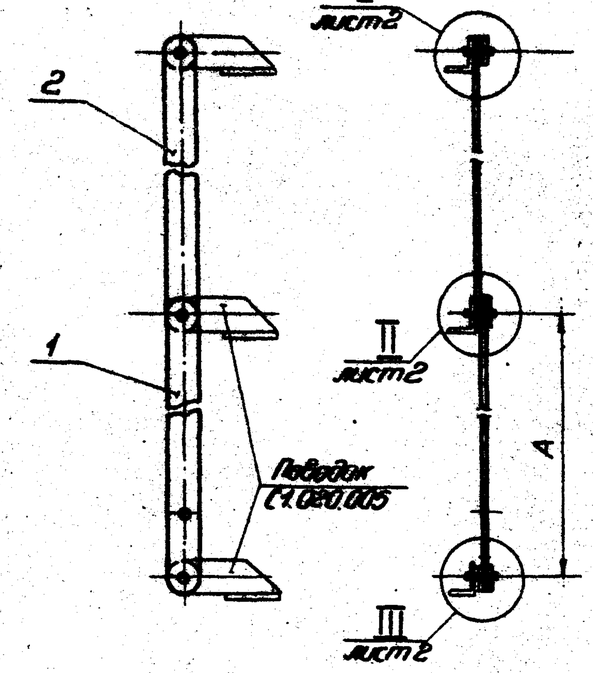

Рис. 2

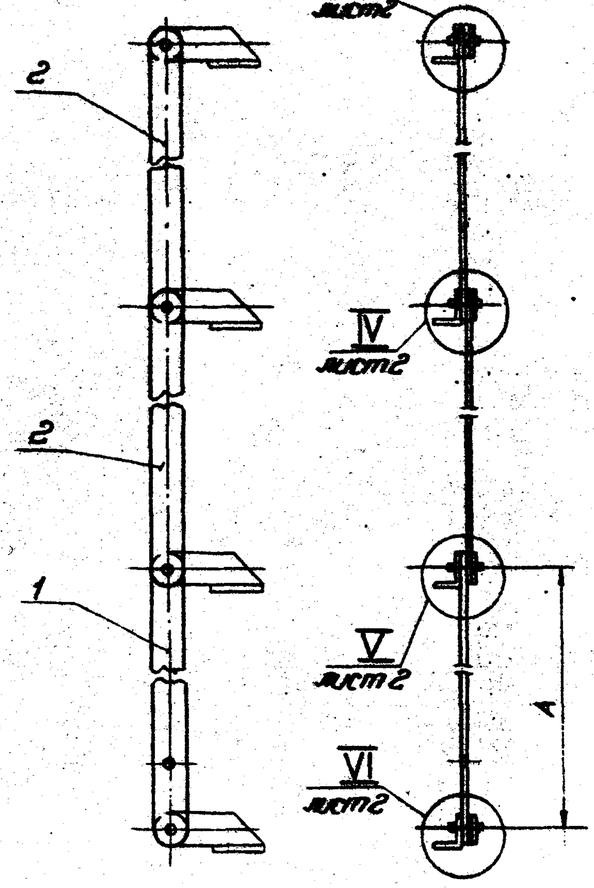

Рис. 3

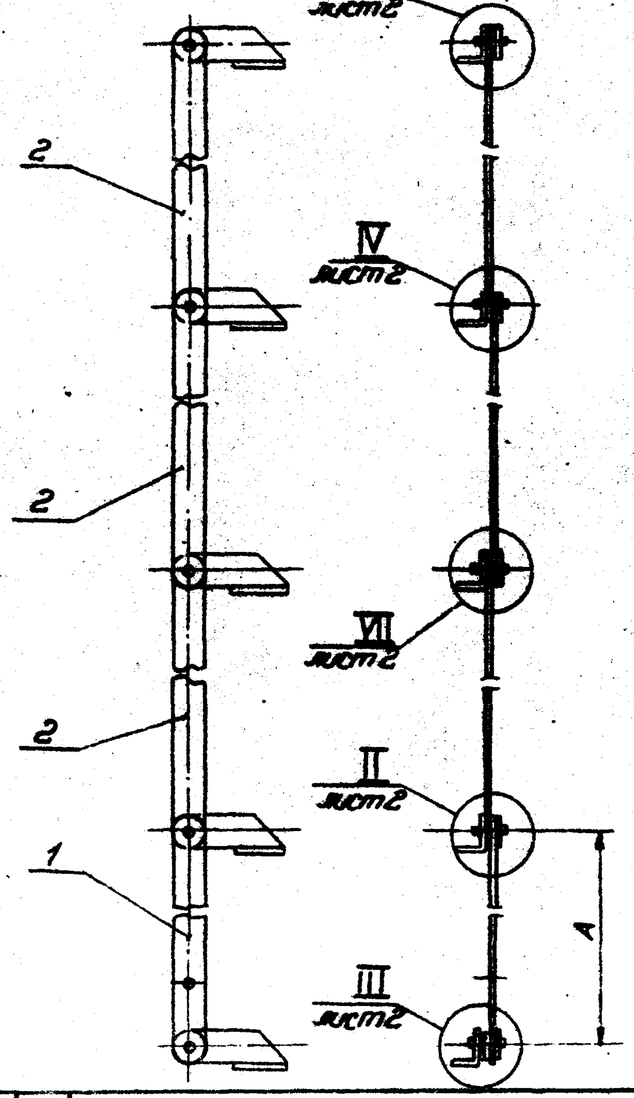

Обозначение	Рис.	A, мм	Масса, кг
2С1.040.000	1	552	1,2
-01	2	564	1,8
-02	3	571	2,4

Размеры для справок.

Изм.	Лист	№ докум.	Подп.	Дата
Рук. отд.		Гесслер		
Гл. инж. пр.		Высоцкий		
Ст. инж.		Цветкова		
Техн.		Гибарова		
Н. контр.		Сухарев		

2С1.040.000СБ

Устройство рычажное

Сборочный чертеж

Лит.	Масса	Масштаб
И	От модуля	—

Лист: 1 Листов: 2

Госстрой СССР ЦНИИпромзданий Москва

Инв. № подл. | Подп. и дата | Взам. инв. № | Подп. и дата

Отпечатано

2С1.040.000СБ

Серия 1.494-27 Выпуск 4

I / М1:1 лист 1

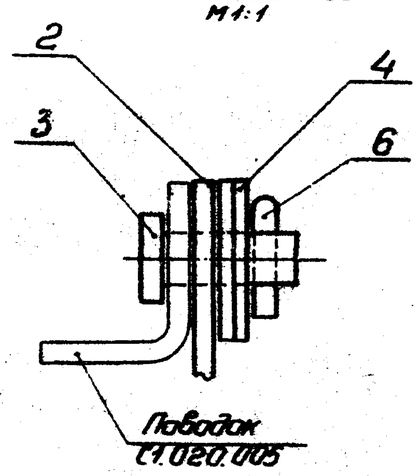

II / М1:1 лист 1

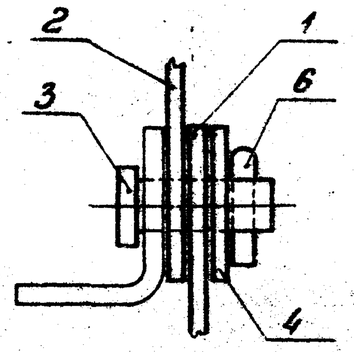

III / М1:1 лист 1

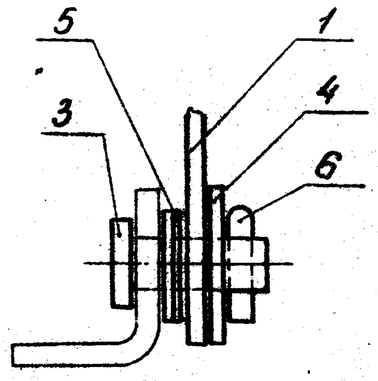

IV / М1:1 лист 1

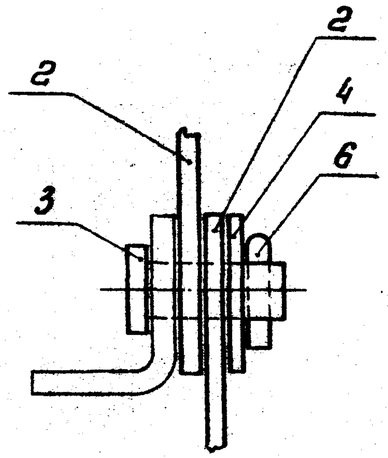

V / М1:1 лист 1

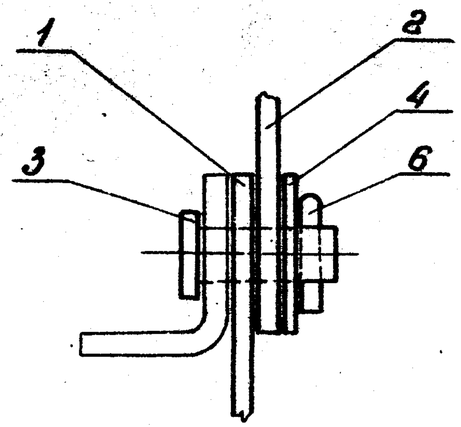

VI / М1:1 лист 1

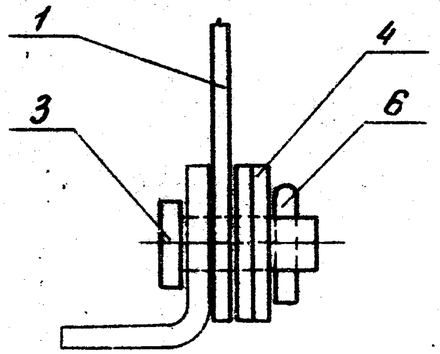

VII / М1:1 лист 1

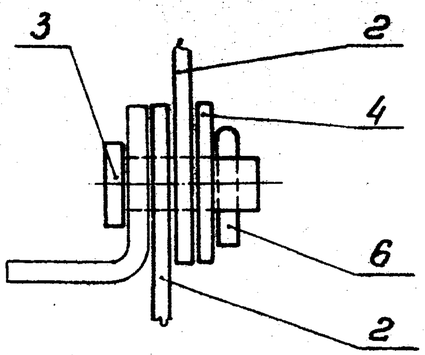

Изм.	Лист	№ докум.	Подп.	Дата
Рук. отд.		Гесслер		
Гл. инж. пр.		Высоцкая		
Ст. инж.		Цветкова		
Исполн.		Цифрабо		
Н. контр.		Сухорев		

2С1.040.000СБ

Устройства рычажное
Сборочный чертеж

Лит.	Масса	Масштаб
И	См. таблицу	—

Лист 2 Листов

Госстрой СССР
ЦНИИпромзданий
Москва

Копировал Стародубова

Формат 12

Инв. № подл. | Подп. и дата | Взам. инв. № | Инв. № дубл. | Подп. и дата

2С1.040.001

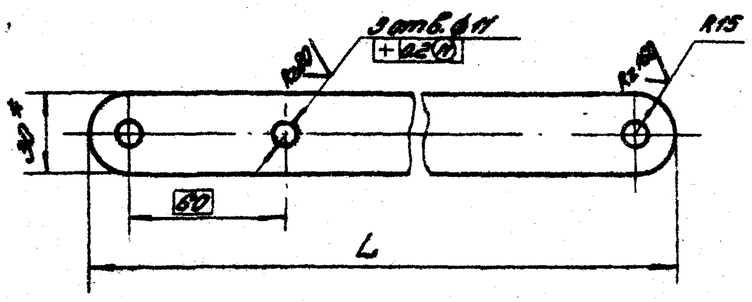

Обозначение	L, мм	Масса, кг
2С1.040.001	582	0,55
-01	594	0,56
-02	601	0,57

1.* Размер для справок.

2. Предельные отклонения размеров:

отверстий – по А7;
валов – по В7;
остальных – по СТ7.

3. Покрытие – грунт ГФ-020, ГОСТ 4056-63

Изм.	Лист	N докум.	Подп.	Дата	2С1.040.001		
Рук. отд.		Гесслер			Тяга	Лит.	Масса	Масшт.
Гл. инж. пр.		Высоцкая				У			ст. таблицы	1:2
Ст. инж.		Цветкова				Лист	Листов 1
Исполн.		Кузнецова			Полоса 4×30 ГОСТ 103-57 / Ст.3 ГОСТ 535-58	Госстрой СССР ЦНИИПромзданий г. Москва
Н. контр.		Сухарев				

Копировал: Кузнецова Формат А4

2С1.040.002

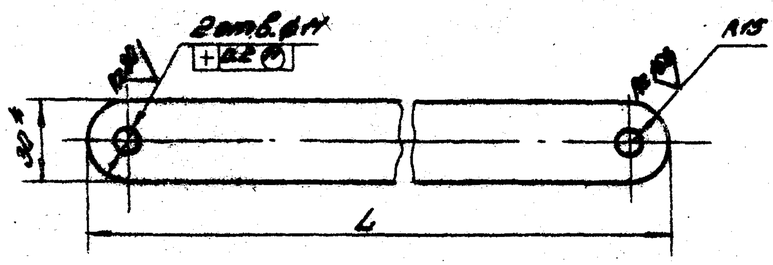

Обозначение	L, мм	Масса, кг
2С1.040.002	588	0,55
-01	594	0,56
-02	601	0,57

1.* Размер для справок.

2. Предельные отклонения размеров:

отверстий – по А7;
валов – по В7;
остальных – по СТ7.

3. Покрытие – грунт ГФ-020, ГОСТ 4056-63

Изм.	Лист	N докум.	Подп.	Дата	2С1.040.002		
Рук. отд.		Гесслер			Тяга	Лит.	Масса	Масшт.
Гл. инж. пр.		Высоцкая				У			ст. таблицы	1:2
Ст. инж.		Цветкова				Лист	Листов 1
Исполн.		Кузнецова			Полоса 4×30 ГОСТ 103-57 / Ст.3 ГОСТ 535-58	Госстрой СССР ЦНИИПромзданий г. Москва
Н. контр.		Сухарев				

Копировал: Кузнецова Формат А4

Инв. № подл. | Подп. и дата | Взам. инв. № | Инв. № дубл. | Подп. и дата