УЗТП

ГОСУДАРСТВЕННЫЙ КОМИТЕТ СОВЕТА МИНИСТРОВ СССР ПО ДЕЛАМ СТРОИТЕЛЬСТВА
(ГОССТРОЙ СССР)

ТИПОВЫЕ КОНСТРУКЦИИ И ДЕТАЛИ ЗДАНИЙ И СООРУЖЕНИЙ

СЕРИЯ 1.494-27

ВОЗДУХОПРИЕМНЫЕ УСТРОЙСТВА С ПОДВЕСНЫМИ УТЕПЛЕННЫМИ КЛАПАНАМИ

ВЫПУСК 2

ВОЗДУХОПРИЕМНЫЕ УСТРОЙСТВА К СТАЛЬНЫМ ПАНЕЛЬНЫМ ПЕРЕПЛЕТАМ
С УПЛОТНЕННЫМИ ПРИТВОРАМИ
ПО СЕРИИ 1.436 – 2
ДЛЯ МНОГОЭТАЖНЫХ ЗДАНИЙ ПРОМЫШЛЕННЫХ ПРЕДПРИЯТИЙ

инв... 14137-02
Цена: 1-41

ГОСУДАРСТВЕННЫЙ КОМИТЕТ СОВЕТА МИНИСТРОВ СССР ПО ДЕЛАМ СТРОИТЕЛЬСТВА
(ГОССТРОЙ СССР)

ТИПОВЫЕ КОНСТРУКЦИИ И ДЕТАЛИ ЗДАНИЙ И СООРУЖЕНИЙ

СЕРИЯ 1.494-27

ВОЗДУХОПРИЕМНЫЕ УСТРОЙСТВА С ПОДВЕСНЫМИ УТЕПЛЕННЫМИ КЛАПАНАМИ

ВЫПУСК 2

ВОЗДУХОПРИЕМНЫЕ УСТРОЙСТВА К СТАЛЬНЫМ ПАНЕЛЬНЫМ ПЕРЕПЛЕТАМ С УПЛОТНЕННЫМИ ПРИТВОРАМИ ПО СЕРИИ 1.436-2 ДЛЯ МНОГОЭТАЖНЫХ ЗДАНИЙ ПРОМЫШЛЕННЫХ ПРЕДПРИЯТИЙ

РАЗРАБОТАНЫ
ЦНИИПРОМЗДАНИЙ
ГОССТРОЯ СССР

УТВЕРЖДЕНЫ
И ВВЕДЕНЫ В ДЕЙСТВИЕ
с 1 ноября 1976 г.
ГЛАВПРОМСТРОЙПРОЕКТОМ
ГОССТРОЯ СССР
ПРИКАЗОМ № 66 от 12 X 1976 г.

Гл. инженер проекта		Е.Я.Волчихин
Рук. отд. санитарной техники		Д.А. Гроллер
По жилищно гражданстрое		И.Прозоров

			стр.
1.	Рекомендации по применению		3
2	Таблица 2		4
3.	С1.000.000	Устройство воздухоприемное. Спецификация	5
4.	С1.000.001-01.	Устройство воздухоприемное Спецификация.	6
5.	С1.000.000-02	Устройство воздухоприемное. Спецификация	7
6.	С1.000.000-03	Устройство воздухоприемное. Спецификация.	8
7.	С1.000.000-04	Устройство воздухоприемное. Спецификация.	9
8.	С1.000.000СБ	Устройство воздухоприемное. Сборочный чертеж	Лист 1 10
9.	С1.000.000СБ	Устройство воздухоприемное. Сборочный чертеж.	Лист 2 11
10.	С1.000.000СБ	Устройство воздухоприемное. Сборочный чертеж.	Лист 3 12
11.	С1.000.000СБ.	Устройство воздухоприемное. Сборочный чертеж	Лист 4. 13
12.	С1.000.000СБ	Устройство воздухоприемное. Сборочный чертеж	Лист 5 14
13.	С1.000.000СБ	Устройство воздухоприемное. Сборочный чертеж.	Лист 6 15
14.	С1.000.001	Наконечник. С2.000.001. Уголок.	16
15.	С1.010.000	Каркас. Спецификация. С2.010.000. Каркас. Спецификация	17
16.	С3.010.000	Каркас. Спецификация. С4.010.000. Каркас. Спецификация.	18
17.	С1.010.000СБ	Каркас. Сборочный чертеж. С2.010.000СБ. Каркас. Сборочный чертеж.	19
18.	С3.010.000СБ	Каркас. Сборочный чертеж. С4.010.000СБ. Каркас. Сборочный чертеж	20
19.	С1.010.001.	Брусок. С1.010.002 Брусок.	21
20	С1.010.003	Рейка опорная С1.010.004 Втулка	22
21	С1.010.005	Брусок С1.020.003 Обшивка	23
22	С1.020.000	Клапан утепленный Спецификация	24
23	С1.020.000СБ	Клапан утепленный Сборочный чертеж.	25
24.	С1.020.001	Брусок С1.020.002. Брусок	26
25	С1.020.004	Полуось С1.020.005. Поводок	27
26.	С1.040.000	Устройство рычажное Спецификация.	28
	С1.040.000СБ	Устройство рычажное. Сборочный чертеж.	28
27	С3.040.000	Устройство рычажное. Спецификация.	29
	С3.040.000-01	Устройство рычажное. Спецификация.	29
28.	С3.040.000-02	Устройство рычажное. Спецификация.	30
	С1.040.003.	Ось.	30
29.	С3.040.000СБ	Устройство рычажное. Сборочный чертеж.	Лист 1 31
30.	С3.040.000СБ	Устройство рычажное. Сборочный чертеж.	Лист 2 32
31.	С1.040.001	Тяга. С3.040.001. Тяга.	33
32	С1.050.000	Опора. Спецификация	34
33	С1.050.000СБ	Опора. Сборочный чертеж.	34
	С1.050.001	Уголок. С1.050.002. Косынка.	35

ТД 1976

Содержание

В данном выпуске разработаны рабочие чертежи воздухоприемных устройств к стальным оконным переплетам по серии 1.436-2 „Стальные панельные переплеты с уплотненными притворами. для многоэтажных зданий „промышленных предприятий".

Воздухоприемные устройства с подвесными утепленными клапанами применяются в системах приточной вентиляции, не имеющих утепленных воздушных заслонок.

Для кондиционеров и приточных камер, в комплект которых входят утепленные воздушные заслонки, подвесные утепленные клапаны в воздухоприемных устройствах не устанавливаются.

В выпуске разработано 5 типов воздухоприемных устройств с различной пропускной способностью по воздуху при скорости воздуха в живом сечении жалюзийных решеток 6м/с.

Тип воздухоприемного устройства выбирается по таблице 2 в зависимости от производительности приточных вентиляционных установок и типа переплета.

При расходах воздуха в проекте, отличающихся от указанных в таблице 2, производится выбор типа воздухоприемного устройства с пропускной способностью, близкой к заданной.

При необходимости получения более высокой производительности основные типы воздухоприемных устройств следует повторить, размещая их в соседних переплетах.

Жалюзийные решетки изготавливаются Горьковским механическим заводом №1 треста „Сантехдеталь."

Технические показатели жалюзийных решеток приведены в таблице 1

Таблица 1.

№ решетки	Размеры, мм		Масса, кг
	Ширина	Высота	
1	150	490	1,0
2	150	580	1,2

Подвесные утепленные клапаны выполняются многостворчатыми по высоте.

Открывание многостворчатых утепленных клапанов производится при помощи ручной лебедки, рабочие чертежи которой помещены в выпуске 1 данной серии.

При отключении приточных вентиляционных систем утепленные клапаны должны быть закрыты.

Пример обозначения в проекте ссылки на тип воздухоприемного устройства:

С1.000.000
Серия 1.494-27, выпуск 2

Серия 1.494-27 Выпуск 2

Таблица 2

Обозначение	Пропускная способность $M^3/ч$	Площадь живого сечения $F\ M^3$	Тип переплета по серии 1.436-2	Жалюзийные решетки	
				№	к-во шт
С1.000.000	19040	0,9	ОП-12-А1 ОП-12-А2 ОП-12 А3	1	8
				2	8
-01	20800	0,95	ОП-24-А1	2	16
-02	31200	1,45	ОП-24-А2	2	24
-03	29440	1,40	ОП-30-А1 ОП-30-А2	1	8
			ОП-18-А1 ОП-18-А2 ОП-18-А3	2	16
-04	48480	2,30	ОП-30-А1	1	16
			ОП-30-А2	2	24

ТД 1976	Техническая характеристика	серия 1.494-27	
		Выпуск 2	лист 4

Серия 1.494-27 Выпуск 2

Формат	Зона	Поз.	Обозначение	Наименование	Кол.	Примечание
				Документация		
12			С1.000.000 СБ	Сборочный чертеж		
				Сборочные единицы		
11		1	С1.010.000	Каркас	1	
11		2	С1.020.000	Клапан утепленный	2	
11		3	С1.030.000	Блок	3	Серия 1.494-27 вып.1
11		4	С1.040.000	Устройство рычажное	1	
11		5	С1.050.000	Опора	2	
11		16	ЛР.00.000	Лебедка ручная	1	серия 1.494-27, в.1
				Детали		
11		6	С1.000.001	Нащельник	1	
				Стандартные изделия		
				Винты ГОСТ 17473-72		
		9		М5×14.58	16	
		10		М5×8.58	16	
		11		Гайка М5.4		
				ГОСТ 5915-70	16	

Подп. и дата | Инв. № дубл. | Взамен инв. № | Подп. и дата | Инв. № подл.

Изм.	Лист	№ докум.	Подп.	Дата
Рук. отд.		Гесслер		
Гл. инж. пр.		Высоцкая		
Ст. инж.		Цветкова		
Исполн.		Хазова		
Н. контр.		Сухарев		

С1.000.000

Устройство воздухоприемное

Лит.	Лист	Листов
И	1	2

Госстрой СССР ЦНИИПромзданий г. Москва

Копировал: Юрчук Формат: 11

Формат	Зона	Поз.	Обозначение	Наименование	Кол.	Примечание
		12		Шуруп А5×30		
				ГОСТ 1144-70	16	
				Прочие изделия		
				Решетки эксплуатируемые		Механический завод Мосстроя трест „Спецстальдеталь" г. Горький
				Воздухозаборные		
				неподвижные		
				ТУ36-1577-71		
		13		№ 1	8	
		14		№ 2	8	
		15		Дюбель ДГ4,5×50		
				МСН 202-69 МЧСС СССР	4	

Подп. и дата | Инв. № дубл. | Взамен инв. № | Подп. и дата | Инв. № подл.

Изм.	Лист	№ докум.	Подп.	Дата

С1.000.000

Лист 2

Копировал: Формат: 11

Формат	Зона	Поз.	Обозначение	Наименование	Кол.	Примечание
				Документация		
12			СГ.000.000 СБ	Сборочный чертёж		
				Сборочные единицы		
11		1	СГ.010.000-01	Каркас	1	
11		2	СГ.020.000-01	Клапан утепленный	2	
11		3	СГ.030.000.	Блок	3	Серия 1.494-27 в.1
11		4	СГ.040.000-01	Устройство рычажное	1	
11		5	СГ.050.000.	Опора	1	
11		16	ЛР.00.000	Лебедка ручная	1	Серия 1494-27 в.1
				Детали		
11		7	СГ.000.001-01	Нащельник	1	
11		8	СГ.000.001.	Уголок	1	
				Стандартные изделия		
				Винты ГОСТ 17473-72		
		9		М5х14.58	16	
		10		М5х8.58	16	
		11		Гайка М5.4		
				ГОСТ 5915-70	16	

Изм.	Лист	N докум.	Подп.	Дата
Рук. отд.	Гесслер			
Гл. инж. пр.	Высоцкая			
Ст. инж.	Цветкова			
Исполн.	Хазова			
Н. контр.	Сухарев			

СГ. 000.000-01

Устройство воздухоприемное

Лит.	Лист	Листов
	1	2

Госстрой СССР ЦНИИПромзданий г. Москва

Копировал: Одинцова Формат: 11

Серия 1.494-27 Выпуск 2

Инв. N подл. | Подп. и дата | Взам. инв. N | Инв. N дубл. | Подп. и дата

Формат	Зона	Поз.	Обозначение	Наименование	Кол.	Примечание
		12		Шуруп А5х30 ГОСТ 1144-70	16	
				Прочие изделия.		
		14		Решетка жалюзийная воздухозаборная неподвижная N2 ТУ36-1517-71	16	Мех з-д "Деталь" г. Горький
		15		Дюбель Д Г 4.5х50 МСН 202-69 ММСС СССР	2	

СГ. 000.000-01 Лист 2

Копировал: Одинцова Формат 11

Инв. N подл. | Подп. и дата | Взам. инв. N | Инв. N дубл. | Подп. и дата

Формат	Зона	Поз.	Обозначение	Наименование	Кол.	Примечание
				Документация		
12			С1.000.000 СБ	Сборочный чертеж		
				Сборочные единицы		
11		1	С3.010.000	Каркас	1	
11		2	С1.020.000	Клапан утепленный	4	
11		3	С1.030.000	Блок	3	Серия 1.494-27 в.1
11		4	С3.040.000	Устройство рычажное	1	
11		5	С1.050.000	Опора	2	
11		16	ЛР.00.000	Лебедка ручная	1	Серия 1.494-27 в.1
				Детали		
11		6	С1.000.001-02	Нащельник	1	
11		7	С1.000.001-01	Нащельник	1	
				Стандартные изделия		
				Винты ГОСТ 17473-72		
		9		М5×14.58	24	
		10		М5×8.58	28	
		11		Гайка М5.4		
				ГОСТ 5915-70	24	

Выпуск 2

Серия 1.494-27

Подп. и дата | Взамен инв.№ | Инв.№ дубл. | Подп. и дата

Изм.	Лист	N докум.	Подп.	Дата
Рук. отд.		Гесслер		
Гл.инж.пр.		Высоцкая		
Ст.инж.		Цветкова		
Исполн.		Хазова		
Н.контр.		Сухарев		

С1.000.000-02

Устройство воздухоприемное

Лит.	Лист.	Листов
И	1	2

Госстрой СССР ЦНИИПромзданий г. Москва

Копировал: Юрчук Формат: 11

Формат	Зона	Поз.	Обозначение	Наименование	Кол.	Примечание
		12		Шуруп А5×30 ГОСТ 1144-70	16	
				Прочие изделия		
		14		Решетка жалюзийная		Мех.зд.11
				Воздухозаборная непр.		тр. „Сантехдеталь"
				Вижная N 2		
				ТУ 36-1517-71	24	г. Горький
		15		Дюбель ДГ 4,5×50		
				МСН 202-69 МН СССР	4	

Подп. и дата | Взамен инв.№ | Инв.№ дубл. | Подп. и дата

Изм.	Лист	N докум.	Подп.	Дата

С1.000.000-02

Лист 2

Копировал: Юрчук Формат: 11

Серия 1.494-27 Выпуск 2

Формат	Зона	Поз.	Обозначение	Наименование	Кол.	Примечание
				Документация		
12			С1.000.000 СБ	Сборочный чертеж		
				Сборочные единицы		
11		1	С4.010.000	Каркас	1	
11		2	С1.020.000	Клапан утепленный	3	
11		3	С1.030.000	Блок	3	Серия 1.494-27 в.1
11		4	С3.040.000-01	Устройство рычажное	1	
11		5	С1.050.000	Опора	1	
11		16	ЛР00.000	Лебедка ручная	1	Серия 1.494-27 в.1
				Детали		
11		7	С1.000.001-03	Нащельник	1	
11		8	С2.000.001	Уголок	1	
				Стандартные изделия		
				Винты ГОСТ 17473-72		
		9		М5х14.58	24	
		10		М5х8.58	20	
		11		Гайка М5.4		
				ГОСТ 5915-70	24	

Изм.	Лист	N докум.	Подп.	Дата
Рук. отд.	Геслер			
Гл. инж. пр.	Бовкунов			
Ст. инж.	Цветкова			
Нормин.	Хазова			
Н. контр.	Сухарев			

С1.000.000-03

Устройство воздухоприемное

Лит.	Лист	Листов
И	1	2

Госстрой СССР ЦНИИПромзданий г. Москва

Копировал: Юрчик Формат: 11

Формат	Зона	Поз.	Обозначение	Наименование	Кол.	Примечание
		12		Шуруп А5х30 ГОСТ 1144-70	16	
				Прочие изделия		
				Решетки жалюзийные воздухозаборные неподвижные ТУ 36-1517-71		Механический з-д №1 треста „Сантехдеталь" г. Горький
		13		N1	8	
		14		N2	16	
		15		Дюбель ДГ 4,5х50 МСН 202-69 ММСС СССР	2	

Изм.	Лист	N докум.	Подп.	Дата

С1.000.000-03

Лист 2

Копировал: Юрчик Формат: 11

Серия 1.494-27 Выпуск 2

Формат	Зона	Поз.	Обозначение	Наименование	Кол.	Примечание
				Документация		
12			СТ.000.000 СБ	Сборочный чертёж		
				Сборочные единицы		
11		1	С 010.000.	Каркас	1	
11		2	СТ.020.000.	Клапан утеплённый	5	
11		3	СТ.030.000.	Блок	3	Серия 1.494-27 в.1
11		4	СЗ.040.000-02	Устройство рычажное	1	
11		5	СТ.050.000.	Опора	2	
11		16	ЛР.00.000	Лебедка ручная	1	Серия 1.494-27 в.1
				Детали		
11		6	СТ.000.001-04	Нащельник	1	
11		7	СТ.000.001-03	Нащельник	1	
				Стандартные изделия		
				Винты ГОСТ17473-72		
		9		М5х14.58	40	
		10		М5х8.58	36	
		11		Гайка М5.4		
				ГОСТ5915-70	40	

Изм.	Лист.	N докум.	Подп.	Дата
Рук. отд.	Гесслер			
Гл. инж. пр.	Волоцкая			
Ст. инж.	Цветкова			
Исполн.	Хозово			
Н. контр.	Сухорев			

СТ.000.000-04.

Устройство воздухоприемное

Лит.	Лист	Листов
	1	2

Госстрой СССР, ЦНИИПромзданий г. Москва

Копировал: Одинцова Формат А4

Инв. N подл. | Подп. и дата | Взам. инв. N | Инв. N дубл. | Подп. и дата

Формат	Зона	Поз.	Обозначение	Наименование	Кол.	Примечание
		12		Шуруп А.5х30		
				ГОСТ1144-70	18	
				Прочие изделия		
				Решетки вентиляционные		Механический
				воздухозаборные		завод
				неподвижные		проекта
				ТУ36-1517-71		„Сантех-
		13		N1	16	деталь"
		14		N2	24	г. Горький
		15		Дюбель АГ.4,5х50		
				МСН 202-69 ММСС СССР	4	

Изм.	Лист.	N докум.	Подп.	Дата

СТ.000.000-04

Лист 2

Копировал: Пушкарь Формат А4

Рис. 1

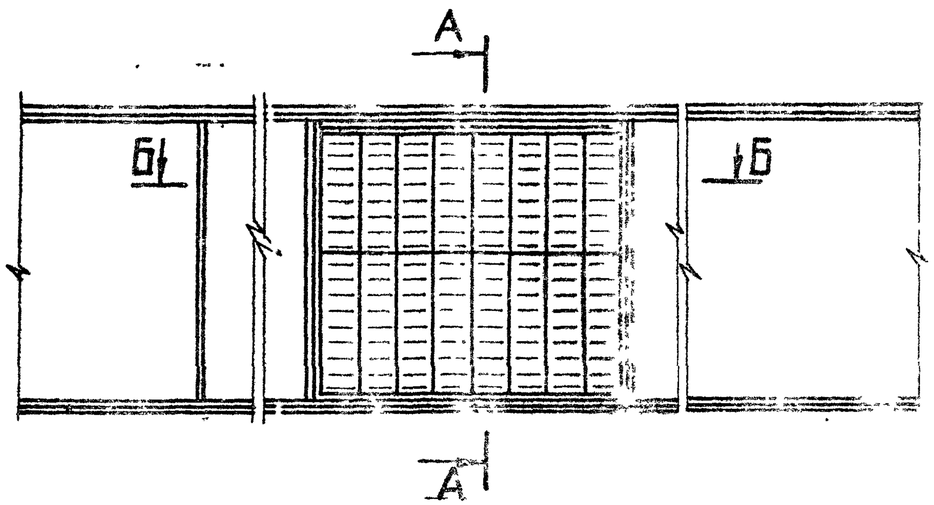

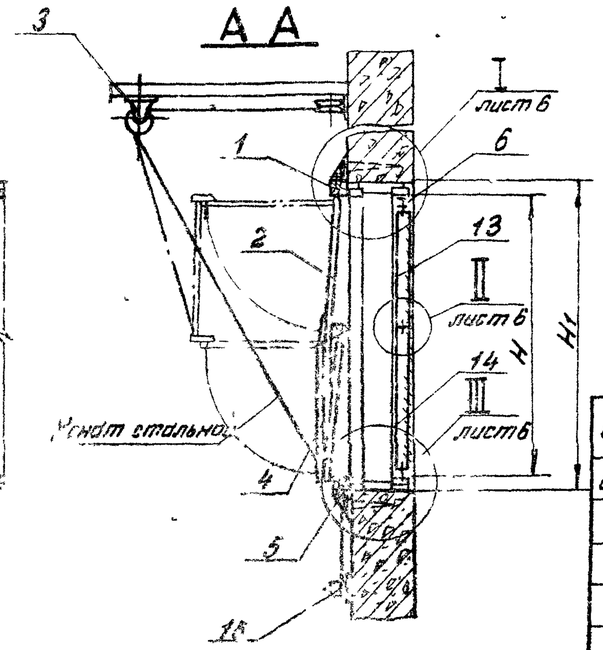

Обозначение	Рис	H, мм	H1 мм	Масса кг
С1.000.000	1	1100	1215	54
-01	2	1440	2415	74
-02	3	2300	2415	111
-03	4	1710	3015	56
-04	5	2890	3015	133

Б-Б

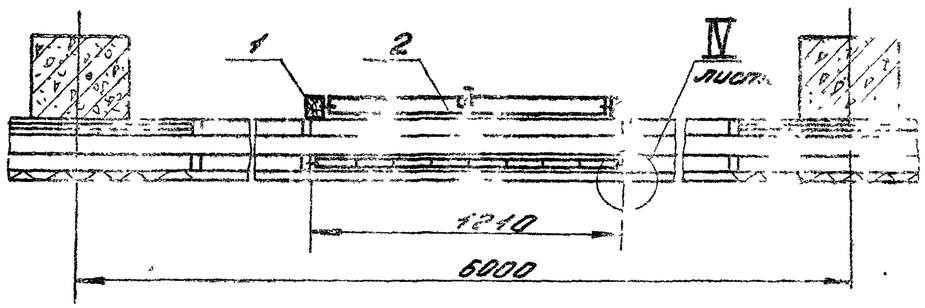

1. Размеры для справок.
2. Крепить лебедку-поз. 16 и блоки-поз. 3 к ограждающим конструкциям на монтаже по месту.

Изм	Лист	N докум.	Подп.	Дата	С1.000.000 СБ.			
Рук. отд.		Гесслер			Устройство Воздухоприемное. Сборочный чертеж.	Лит.	Масса	Масштаб
Гл. инж. пр.		Высцкая					см таблицу	—
Исполн.		Жердева				Лист: 1	Листов 1	
Н. контр.		Цветкова				ГОССТРОЙ СССР ЦНИИпромзданий г. Москва		

Серия 1.494-27 Выпуск 2

Инв. N подл. | Подп. и дата | Взам. инв. N | Инв. N дубл. | Подп. и дата

Копировал Жердева Формат: 12

С1.000.000.СБ

Рис. 2

Остальное – см. рис. 1 лист 1

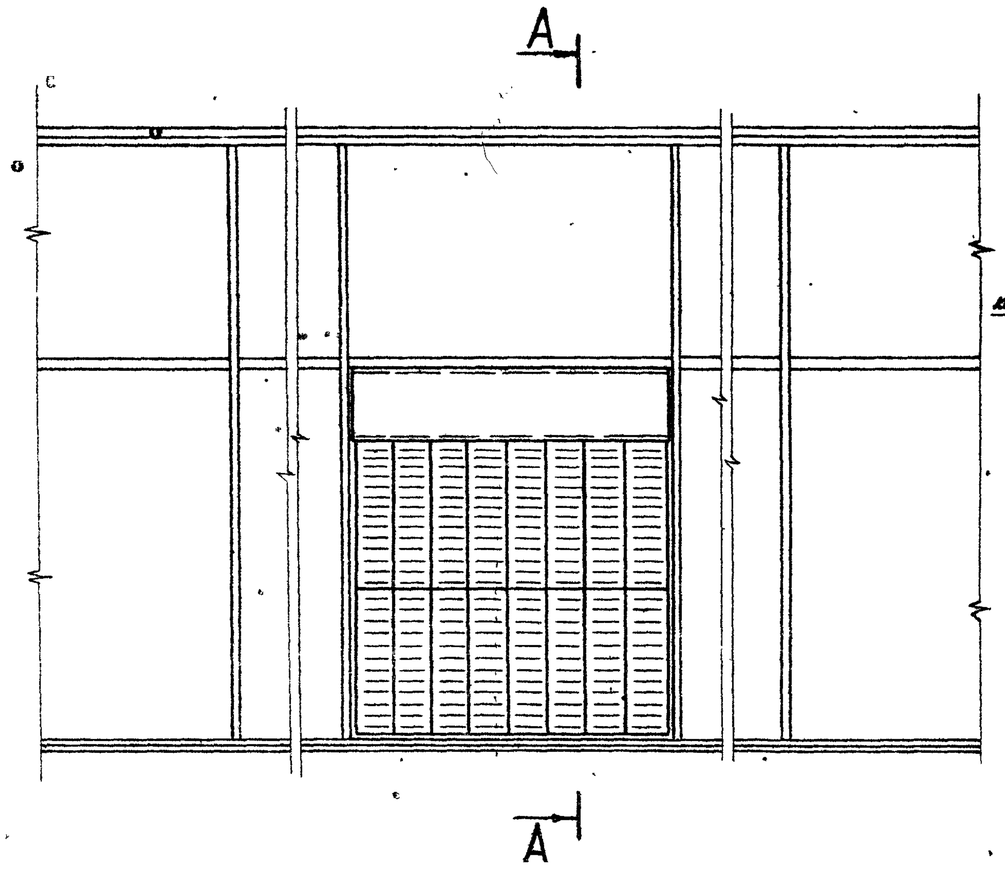

А–А

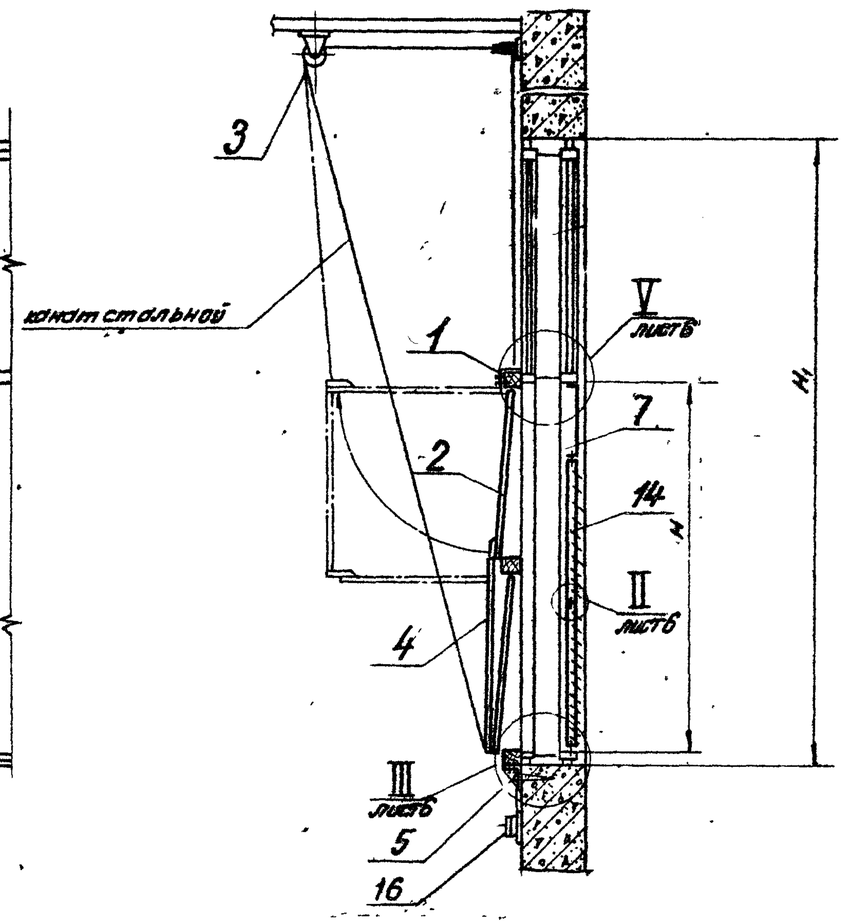

					С1.000.000.СБ.			
Изм.	Лист	N докум.	Подп.	Дата	Устройство Воздухоприемное. Сборочный чертеж.	Лит.	Масса	Масштаб
Рук. отд.		Гесслер				И	см. табл.	—
Гл. инж. пр.		Высоцкий				Лист 2	Листов	
Ст. инж.		Цветкова				Госстрой СССР ЦНИИпромзданий г. Москва		
Исполн.		Хазова						
Н. контр.		Сухарев						

Копировала: Юрчик Формат 12

Взамен инв. N | Подп. и дата | Инв. N дубл. | Подп. и дата | Инв. N подл.

Вариант 1. ИДП-27 Выпуск 2

11

С1.000.000.СБ

Серия 1.494-27 Выпуск 2

Рис.3

Остальное – см. рис.1 лист 1.

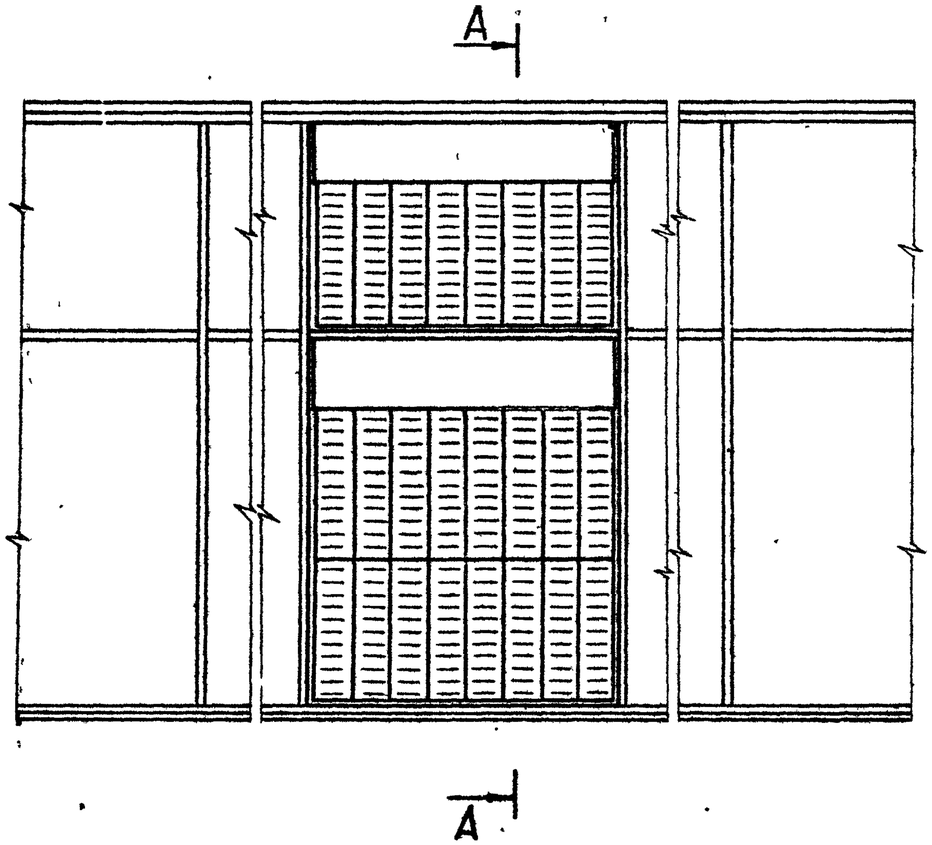

А–А

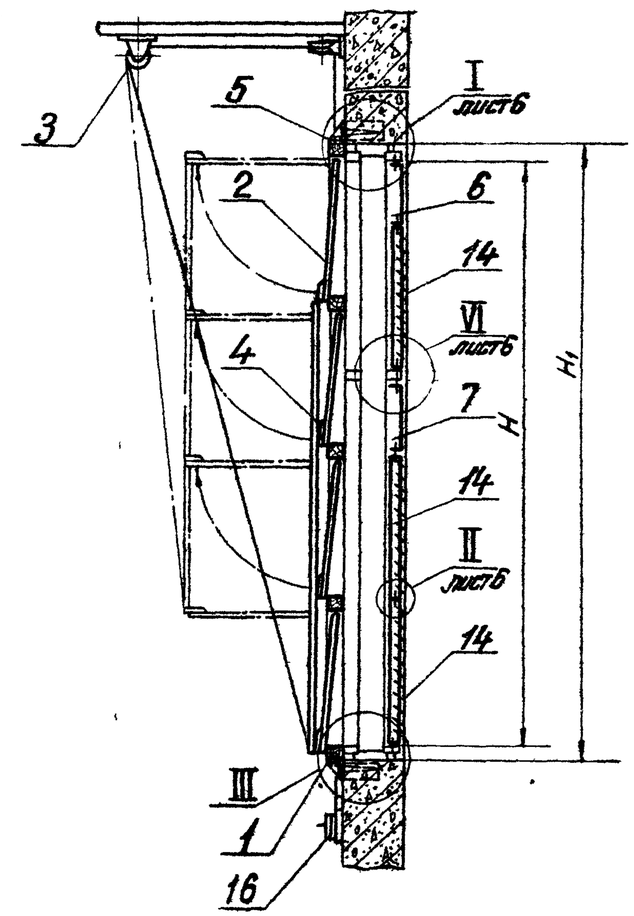

					С1.000.000.СБ.			
Изм.	Лист	№ докум.	Подп.	Дата	Устройство Воздухоприемное. Сборочный чертеж.	Лит.	Масса	Масштаб
Рук. отд.		Гесслер				И	см. таб.л.	—
Гл. инж. пр.		Высоцкая				Лист 3	Листов	
Ст. инж.		Цветкова				Госстрой СССР ЦНИИПромзданий г. Москва		
Исполн.		Казова						
Н. контр.		Сухарев						

Копировал: Ярник Формат 12

Инв. № подл. | Подп. и дата | Взамен инв. № | Инв. № дубл. | Подп. и дата

С1.000.000СБ

Рис. 4
Остальное - см. рис. 1 лист 1

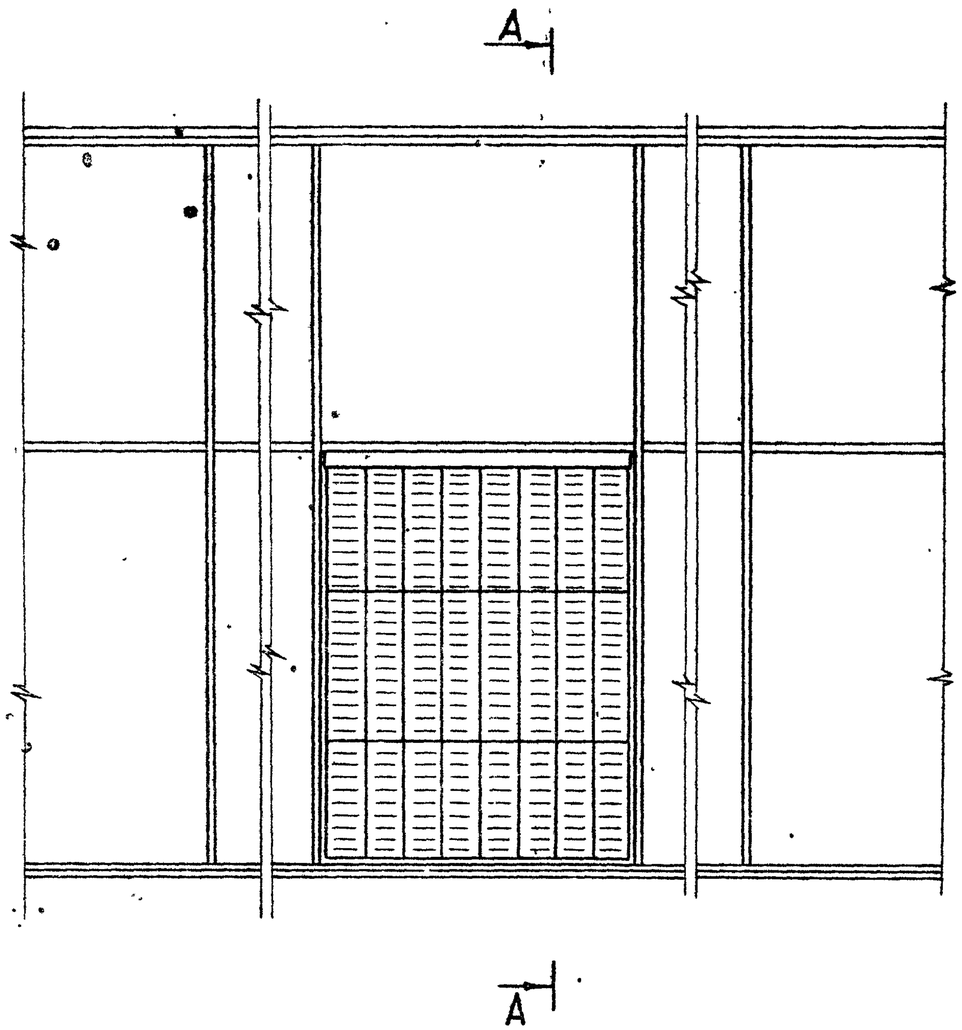

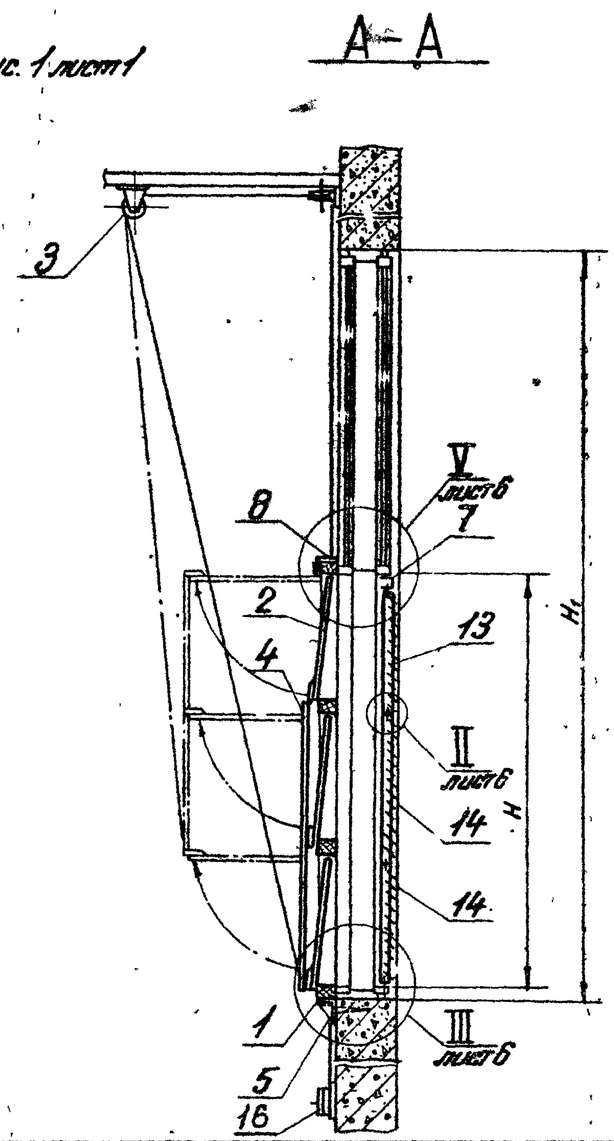

					С1.000.000СБ		
Изм.	Лист	N докум.	Подп.	Дата	Устройство Воздухоприемное. Сборочный чертеж.	Лит.	Масса / Масштаб
Рук. отд.		Гессен					см. / —
Гл. инж. пр.		Высоцкая					
Ст. инж.		Цветкова					табл.
Исполн.		Хозова				Лист 4	Листов
Н. контр.		Сухарев				Госстрой СССР ЦНИИПромзданий г. Москва	

Серия 1.494-27 Выпуск 2

Инв. N подл. | Подп. и дата | Взамен инв. N | Инв. N дубл. | Подп. и дата

С1.000.000СБ

Серия 1.494-27 Выпуск 2

Рис. 5

Остальное - см. рис.1, лист1

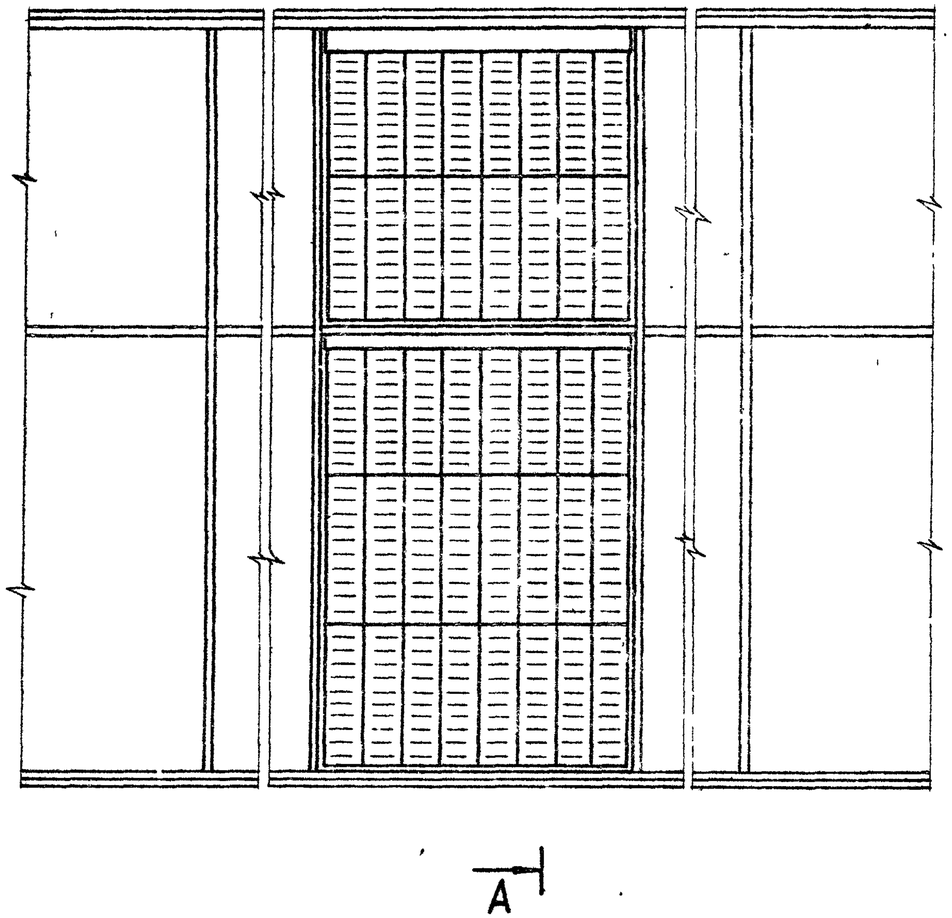

А - А

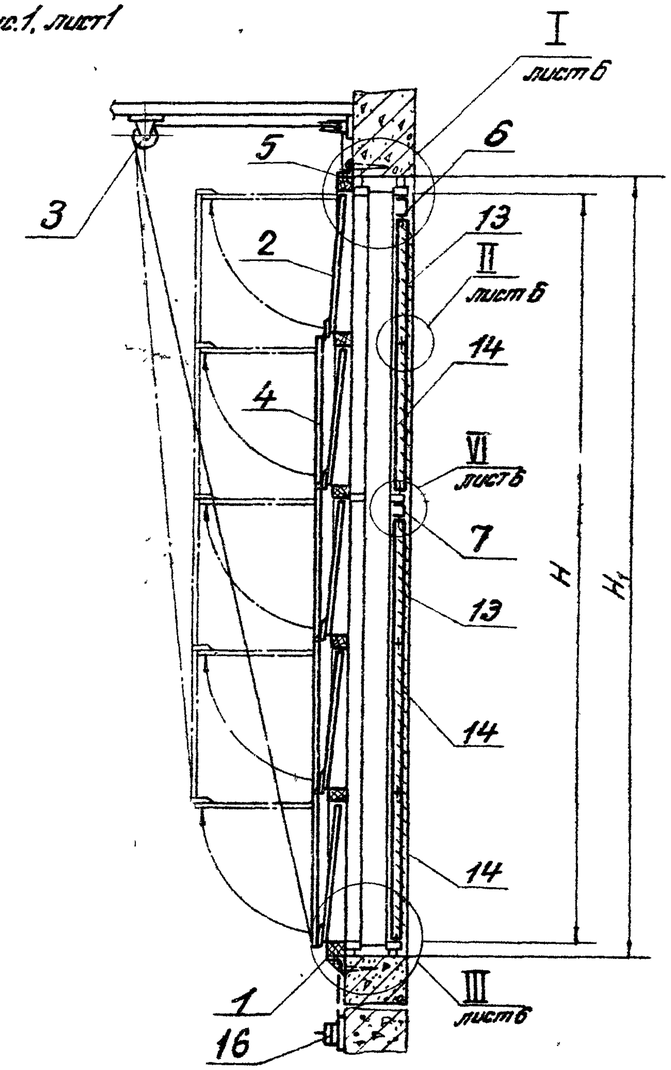

Изм.	Лист	N докум.	Подп.	Дата	С1.000.000СБ
Рук. отд.		Гесспер			Устройство Воздухоприемное. Сборочный чертеж.
Гл. инж. пр.		Высоцкая			Лит. И; Масса См табл.; Масш.
Ст. инж.		Цветкова			Лист 5 Листов
Исполн.		Хазова			Госстрой СССР ЦНИИПромзданий г. Москва
Н. контр.		Сухарев			

Инв. N подл. | Подп. и дата | Взамен инв. N | Инв. N дубл. | Подп. и дата

Копировала: Юрчук

Формат 12

С1.000.000СБ

Серия 1.494-27 Выпуск 2

I / М1:5 листы 1,3,5

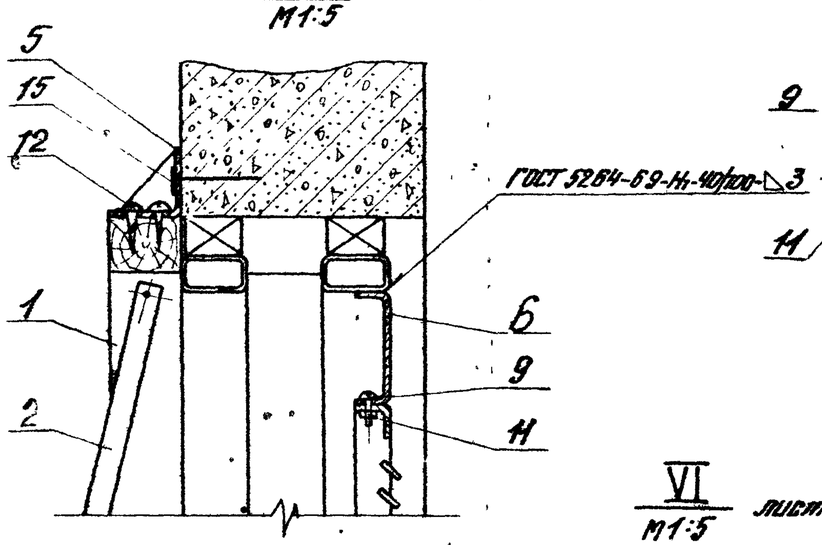

II / М1:1 листы 1÷5

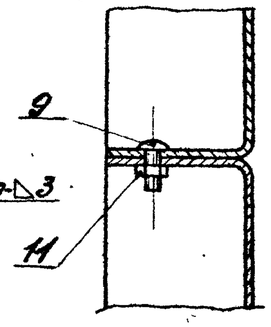

III / М1:5 листы 1÷5

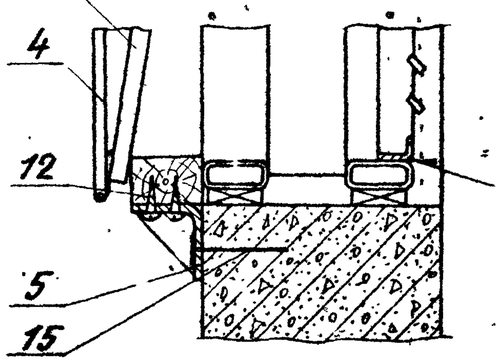

VI / М1:5 листы 3,5

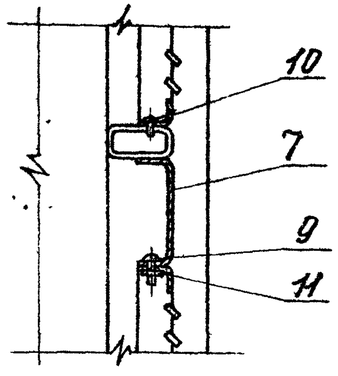

IV / М1:5 лист 1

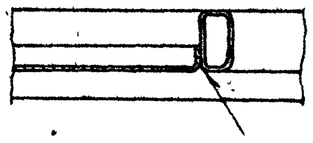

V / М1:5 листы 2,4

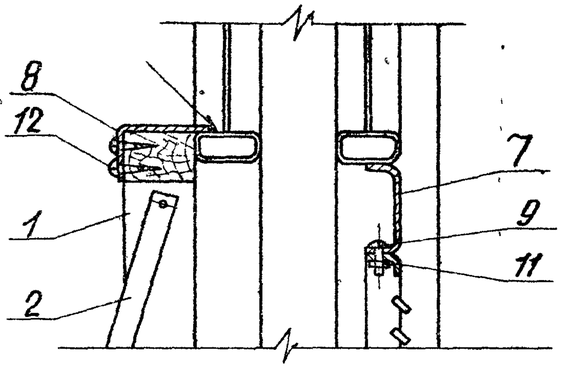

Изм.	Лист	N докум.	Подп.	Дата	С1.000.000СБ		
Рук. отд.		Гесопер			Устройство Воздухоприемное. Сборочный чертеж.	Литер.	Масса	Масштаб
Ст. инжен.		Высоцкая				И	—	—
Ст. инж.		Цветкова				Лист 6	Листов	
Исполн.		Хазова				Госстрой СССР ЦНИИПромзданий г. Москва		
Н. контр.		Сухарев						

Копировал: Юрчук Формат 12

Инв. N подл. | Подп. и дата | Взам. инв. N | Инв. N дубл. | Подп. и дата

Серия 1.404-27 Выпуск 2

С1.000.001

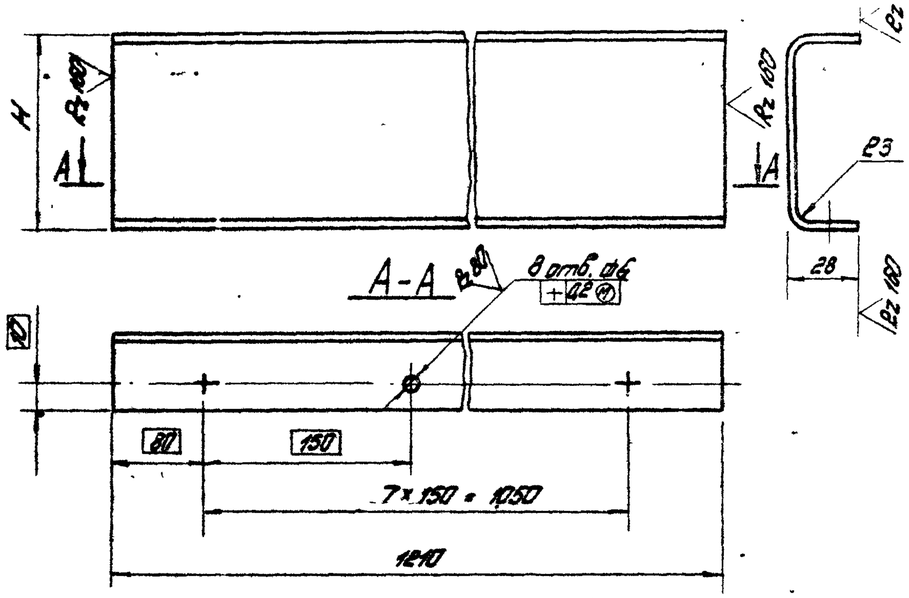

Обозначение	H, мм	Развернутая длина мм	Масса, кг
С1.000.001	34	80	1,6
-01	290	330	6,3
-02	250	300	5,6
-03	80	110	2,0
-04	90	138	2,6

Предельные отклонения размеров:
отверстий — по A_1,
болов — по B_1,
остальных — по CM_1.

Изм	Лист	№ докум.	Подп.	Дата	С1.000.001			
Рук. отд.		Гесслер			Нащельник	Лит	Масса	Масштаб
Гл. инж. пр.		Высоцкая				И	см. табл.	—
Ст. инж.		Цветкова				Лист	Листов 1	
Исполн.		Хазова			Лист Б20 ГОСТ 19903-74 / 3-IV-ст3 ГОСТ 16523-70	Госстрой СССР ЦНИИпромзданий г. Москва		
Н. контр.		Сухарев						

Копировал: Евсеева Формат 11

С2.000.001

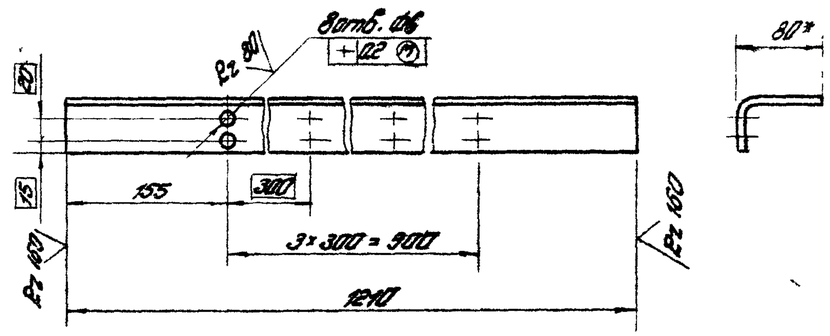

1.* Размеры для справок.
2. Предельные отклонения размеров:
отверстий — по A_1,
болов — по B_1,
остальных — по CM_1.

Изм	Лист	№ докум.	Подп.	Дата	С2.000.001			
Рук. отд.		Гесслер			Уголок	Лит	Масса	Масштаб
Гл. инж. пр.		Высоцкая				И	5,0	—
Ст. инж.		Цветкова				Лист	Листов 1	
Исполн.		Хазова			Уголок Б 80×50×4 ГОСТ 8510-72 / Ст3. ГОСТ 535-58	Госстрой СССР ЦНИИпромзданий г. Москва		
Н. контр.		Сухарев						

Копировал: Евсеева Формат 11

Формат	Зона	Поз.	Обозначение	Наименование	Кол.	Примечание
				Документация		
11			С1.010.000СБ	Сборочный чертеж		
				Детали		
11		1	С1.010.001	Брусок	2	
11		2	С1.010.002	Брусок	1	
11		3	С1.010.003	Рейка опорная	4	
11		4	С1.010.004	Втулка	4	
				Материалы		
		5		Гвоздь 3×50 ГОСТ 283-63	Ц1	кг
			Переменные данные для исполнений			
				С1.010.000		
				Детали		
11		6	С1.010.005	Брусок	2	
				С1.010.000-01		
				Детали		
11		6	С1.010.005-01	Брусок	2	

Взамен 1.494-27 Выпуск 2

Перв. примен. | Инв. № подл. | Подп. и дата | Взамен инв. № | Инв. № дубл. | Подп. и дата | Справ. № подл.

Изм.	Лист	№ докум.	Подп.	Дата
Рук. отд.	Гесслер			
Гл. инж. пр.	Высоцкая			
Ст. инж.	Цветкова			
Исполн.	Хозова			
Н. контр.	Сухарев			

С1.010.000

Коркос

Лит.	Лист	Листов
И		1

Госстрой СССР ЦНИИпромзданий г. Москва

Копировал: Бобрева Формат 11

Формат	Зона	Поз.	Обозначение	Наименование	Кол.	Примечание
				Документация		
11			С2.010.000СБ	Сборочный чертеж		
				Детали		
11		1	С1.010.001	Брусок	2	
11		2	С1.010.002	Брусок	3	
11		3	С1.010.003	Рейка опорная	8	
11		4	С1.010.004	Втулка	8	
11		5	С1.010.005-02	Брусок	2	
				Материалы		
		6		Гвоздь 3×50 ГОСТ 283-63	Ц15	кг

Перв. примен. | Инв. № подл. | Подп. и дата | Взамен инв. № | Инв. № дубл. | Подп. и дата | Справ. № подл.

Изм.	Лист	№ докум.	Подп.	Дата
Рук. отд.	Гесслер			
Гл. инж. пр.	Высоцкая			
Ст. инж.	Цветкова			
Исполн.	Хозова			
Н. контр.	Сухарев			

С2.010.000

Коркос

Лит.	Лист	Листов
И		1

Госстрой СССР ЦНИИпромзданий г. Москва

Копировал: Бобрева Формат 11

Формат	Зона	Поз.	Обозначение	Наименование	Кол.	Примечание
				Документация		
11			С3.010.000СБ	Сборочный чертеж		
				Детали		
11		1	С1.010.001	Брусок	2	
11		2	С1.010.002	Брусок	2	
11		3	С1.010.003	Рейка опорная	6	
11		4	С1.010.004	Втулка	6	
11		5	С1.010.005-03	Брусок	2	
				Материалы		
		6		Гвоздь 3х50 ГОСТ 283-63	0,12	кг

Инв. № подл. | Подп. и дата | Взам. инв. № | Инв. № дубл. | Подп. и дата

Изм.	Лист	№ докум.	Подп.	Дата	С3.010.000			
Рук. отд.		Гесслер			Каркас	Лит.	Лист	Листов
Гл. инж. пр.		Высоцкая				И		1
Ст. инж.		Цветкова				Госстрой СССР ЦНИИпромзданий г. Москва		
Исполн.		Хозова						
Н. контр.		Сухарев						

Копировал: Евсеева Формат 11

Формат	Зона	Поз.	Обозначение	Наименование	Кол.	Примечание
				Документация		
11			С4.010.000СБ	Сборочный чертеж		
				Детали		
11		1	С1.010.001	Брусок	2	
11		2	С1.010.002	Брусок	4	
11		3	С1.010.003	Рейка опорная	10	
11		4	С1.010.004	Втулка	10	
11		5	С1.010.005-04	Брусок	2	
				Материалы		
		6		Гвоздь 3х50 ГОСТ 283-63	0,2	кг

Инв. № подл. | Подп. и дата | Взам. инв. № | Инв. № дубл. | Подп. и дата

Изм.	Лист	№ докум.	Подп.	Дата	С4.010.000			
Рук. отд.		Гесслер			Каркас	Лит.	Лист	Листов
Гл. инж. пр.		Высоцкая				И		1
Ст. инж.		Цветкова				Госстрой СССР ЦНИИпромзданий г. Москва		
Исполн.		Хозова						
Н. контр.		Сухарев						

Копировал: Евсеева Формат 11

Альбом 1.494-27

Серия 1.490.1-27 Выпуск 2

С1.010.000 СБ

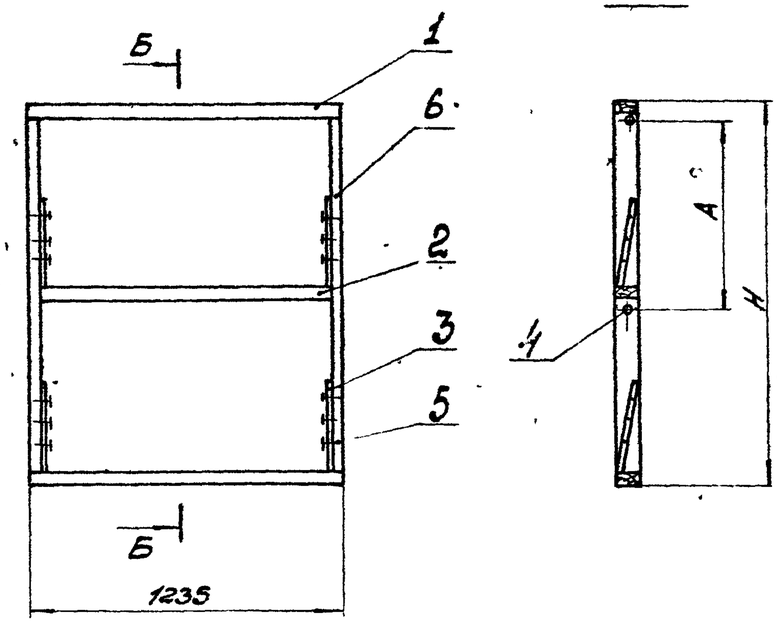

Обозначение	Размеры, мм.		Масса, кг.
	Н	А	
С1.010.000	1215	582	11.6
-01	1515	732	12.5

1. Размеры для справок
2. Обработка деревянных конструкций по СНиП III-В.7-69

					С1.010.000 СБ		
Изм.	Лист	№ докум.	Подп.	Дата	Каркас. Сборочный чертеж	Лит.	Масса	Масштаб
Рук. отд.		Гесслер				И	см. табл.	1:20
Гл. инж. пр.		Высоцкая				Лист	Листов: 1	
Ст. инж.		Цветкова				Госстрой СССР ЦНИИПромзданий г. Москва		
Исполн.		Газова						
Н. контр.		Сухарев						

Копировал: Щедрина Формат 11.

Взам. инв. № | Инв. № дубл. | Подп. и дата | Инв. № подл. | Подп. и дата

С2.010.000 СБ

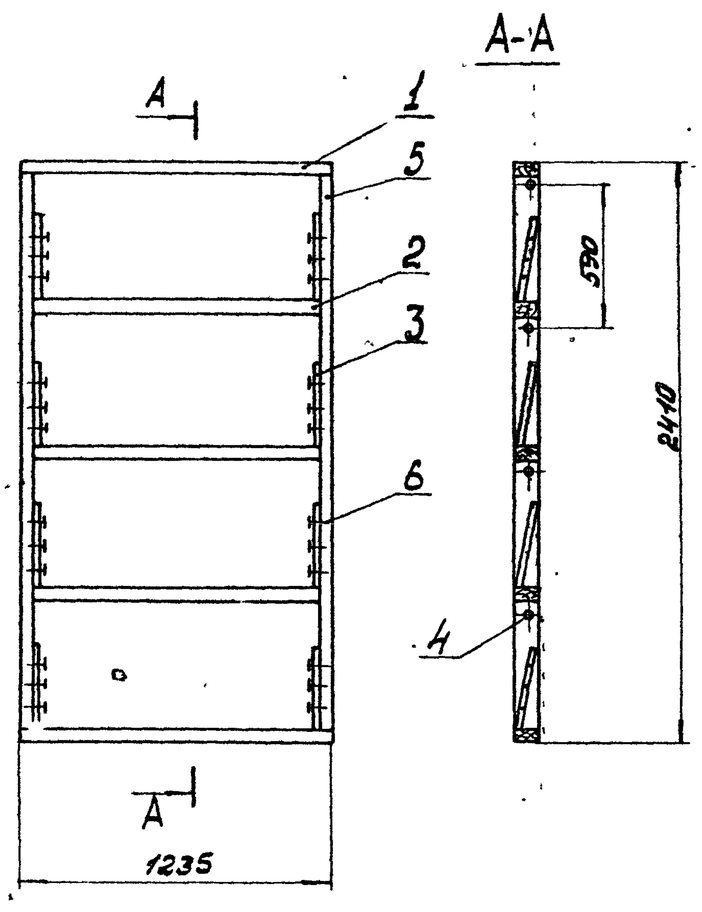

1. Размеры для справок.
2. Обработка деревянных конструкций по СНиП III-В.7-69

					С2.010.000 СБ		
Изм.	Лист	№ докум.	Подп.	Дата	Каркас Сборочный чертеж	Лит.	Масса	Масштаб
Рук. отд.		Гесслер				И	21.0	1:20
Гл. инж. пр.		Высоцкая				Лист	Листов: 1	
Ст. инж.		Цветкова				Госстрой СССР ЦНИИПромзданий г. Москва		
Исполн.		Газова						
Н. контр.		Сухарев						

Копировал: Щедрина. Формат: 11

Взам. инв. № | Инв. № дубл. | Подп. и дата | Инв. № подл. | Подп. и дата

С3.010.000СБ

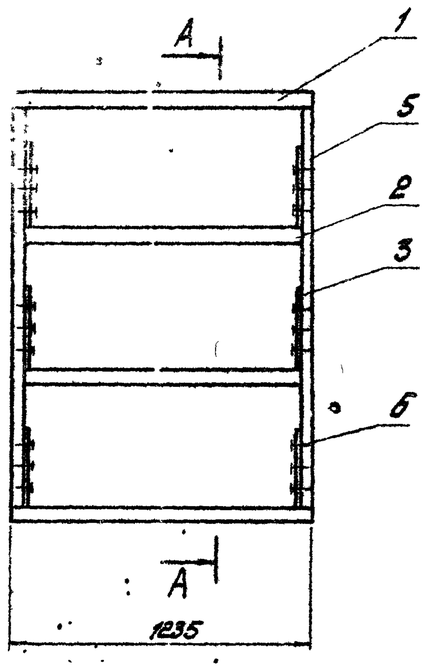

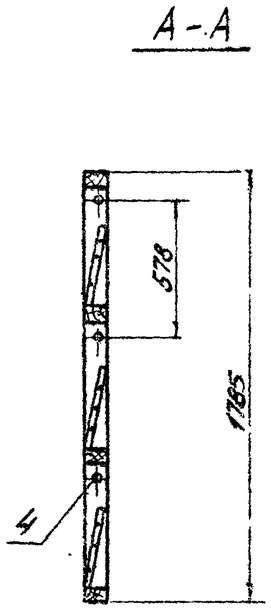

серия 1.494-27 выпуск 2

1. Размеры для справок.
2. Обработка деревянных конструкций по СНиП II-В.7-69

Изм.	Лист	№ докум.	Подп.	Дата	С3.010.000.СБ		
Рук. отд.		Гроссер			Каркас сборочный чертеж.	Лит.	Масса	Масштаб
Гл. инж. пр.		Высоцкая				И	16.2	1:20
Ст. инж.		Цветкова				Лист	Листов 1
Исполн.		Лозова				Госстрой СССР ЦНИИпромзданий г. Москва	
Н. контр.		Сухорев					

Копировал: Евреева Формат 11

С4.010.000СБ

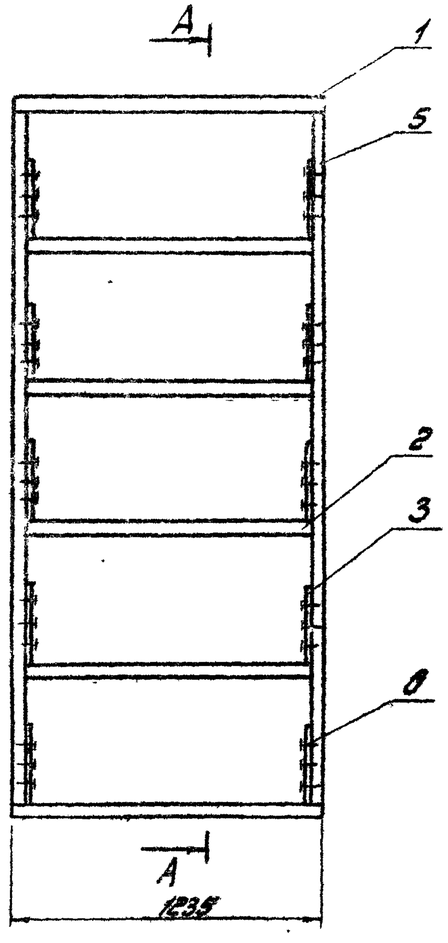

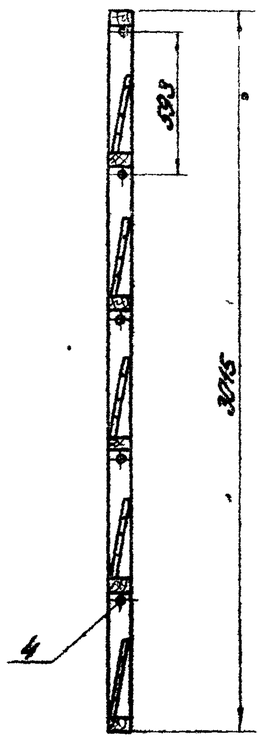

1. Размеры для справок.
2. Обработка деревянных конструкций по СНиП II-В.7-69

Изм.	Лист	№ докум.	Подп.	Дата	С4.010.000СБ		
Рук. отд.		Гроссер			Каркас сборочный чертеж	Лит.	Масса	Масштаб
Гл. инж. пр.		Былочкина				И	25,3	1:20
Ст. инж.		Цветкова				Лист	Листов 1
Исполн.		Лозова				Госстрой СССР ЦНИИпромзданий г. Москва	
Н. контр.		Сухорев					

Копировал: Евреева Формат 11

С1.010.001

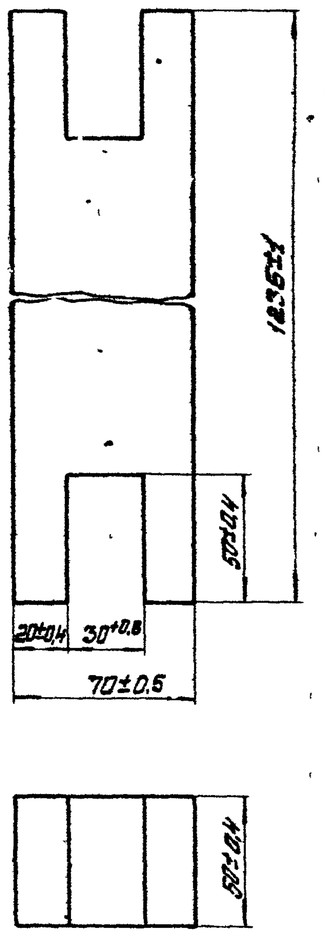

Изм.	Лист.	№ докум.	Подп.	Дата	Брусок	Лит.	Масса	Масштаб
Рук. отд.		Гесслер				И	2.2	1:2
Гл. инж. пр.		Высоцкая				Лист	Листов: 1
Ст. инж.		Цветкова			Заготовка из древесины хвойных пород ГОСТ 9685-61	Госстрой СССР ЦНИИПРОМЗДАНИЙ г. Москва	
Исполн.		Лозова					
Н. конт.		Сухорев					

Копировал: Щедрина Формат А1

С1.010.002

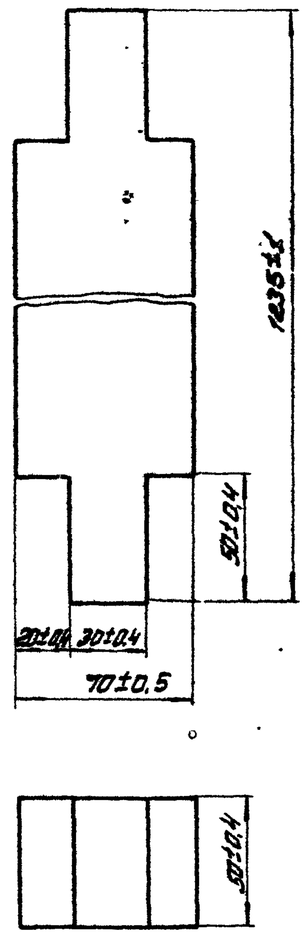

Изм.	Лист.	№ докум.	Подп.	Дата	Брусок	Лит.	Масса	Масштаб
Рук. отд.		Гесслер				И	2.2	1:2
Гл. инж. пр.		Высоцкая				Лист	Листов: 1
Ст. инж.		Цветкова			Заготовка из древесины хвойных пород ГОСТ 9685-61	Госстрой СССР ЦНИИПРОМЗДАНИЙ г. Москва	
Исполн.		Лозова					
Н. конт.		Сухорев					

Копировал: Щедрина Формат: А1

Инв. № подл. | Подп. и дата | Взам. инв. № | Инв. № дубл. | Подп. и дата

Серия 1.141-27 Выпуск 8

С1.010.003

Rz 80

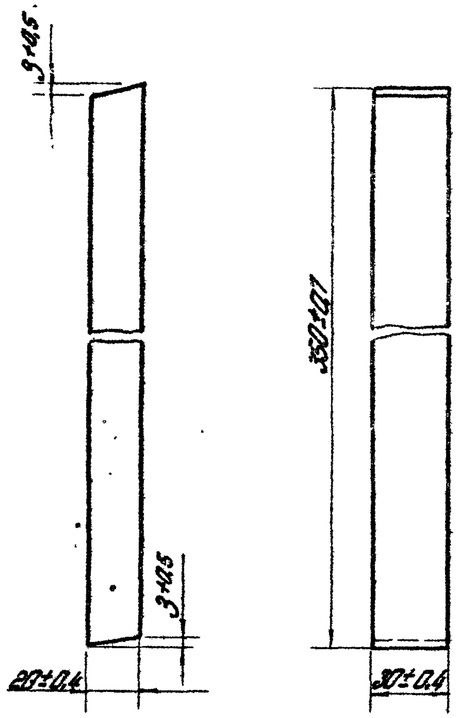

Изм	Лист	№ докум.	Подп.	Дата	С1.010.003			
Рук.отд.		Гесслер			Рейка опорная	Лит.	Масса	Масштаб
Гл.инж.пр.		Высоцкая				У	0,1	1:2
Ст.инж.		Цветкова				Лист	Листов 1	
Исполн.		Лазова			Заготовка из древесины лиственных пород ГОСТ 9685-61	Госстрой СССР ЦНИИпромзданий г. Москва		
Н.контр.		Сухарев						

Копировал: Евсеева Формат 11

Альбом 1494-27 Выпуск 2

Инв.№ подл. | Подп. и дата | Взам.инв.№ | Инв.№ дубл. | Подп. и дата

С1.010.004

Rz 80

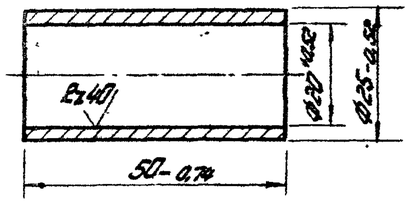

Изм	Лист	№ докум.	Подп.	Дата	С1.010.004			
Рук.отд.		Гесслер			Втулка	Лит.	Масса	Масштаб
Гл.инж.пр.		Высоцкая				У	0,07	1:1
Ст.инж.		Цветкова				Лист	Листов 1	
Исполн.		Лазова			сталь 20 ГОСТ 1050-74	Госстрой СССР ЦНИИпромзданий г. Москва		
Н.контр.		Сухарев						

Копировал: Евсеева Формат 11

Инв.№ подл. | Подп. и дата | Взам.инв.№ | Инв.№ дубл. | Подп. и дата

Серия 1.494-27 Выпуск 2

С1.010.005

Rz 80

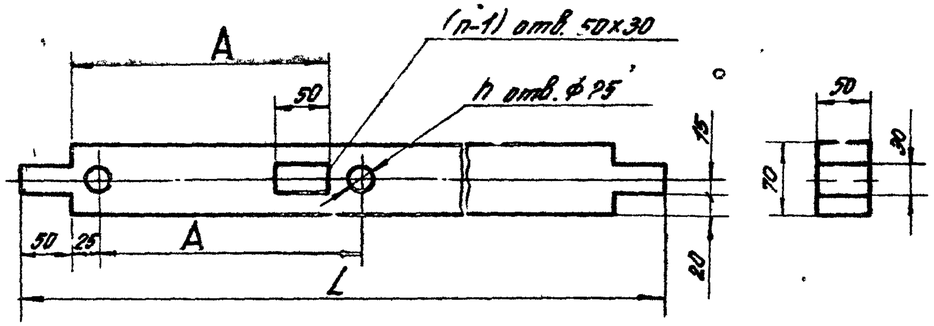

Обозначение	Размеры, мм		n	Масса, кг
	L	A		
С1.010.005	1215	582	2	2,1
-01	1515	732	2	2,6
-02	2410	590	4	4,2
-03	1785	578	3	3,2
-04	3015	593	5	5,2

Предельные отклонения размеров по ГОСТ 6449-53:
отверстий — по ∂А3
валов — по ∂П3

Изм.	Лист	N докум.	Подп.	Дата
Рук. отд.		Гесслер		
Гл. инж. пр.		Высоцкая		
Ст. инж.		Цветкова		
Исполн.		Хазова		
Н. контр.		Сухарев		

С1.010.005

Брусок

Лит. И | Масса см. табл. | Масштаб —

Лист | Листов 1

Заготовка из древесины хвойных пород ГОСТ 9685-61

Госстрой СССР ЦНИИПромзданий г. Москва

Копировал: Юрчук Формат А4

Взам. инв. N | Подп. и дата | Инв. N дубл. | Инв. N подл.

С1.020.003

√(√)

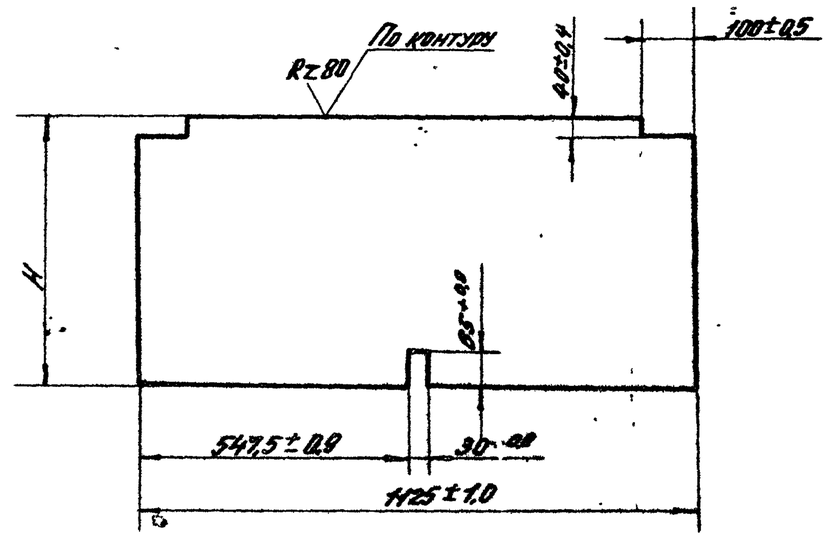

Обозначение	H, мм		Масса, кг.
	Номин.	Предельн.	
С1.020.003	560	±0,6	1,6
-01	700	±0,9	2,0

Изм.	Лист	N докум.	Подп.	Дата
Рук. отд.		Гесслер		
Гл. инж. пр.		Высоцкая		
Ст. инж.		Цветкова		
Исполн.		Хазова		
Н. контр.		Сухарев		

С1.020.003

Обшивка

Лит. И | Масса см. табл. | Масштаб —

Лист | Листов 1

Фанера ФСФ ГОСТ 3916-69

Госстрой СССР ЦНИИПромзданий г. Москва

Копировал: Юрчук Формат А4

Взам. инв. N | Подп. и дата | Инв. N дубл. | Инв. N подл.

Серия 1.494-27 Выпуск 2

Формат	Зона	Поз.	Обозначение	Наименование	Кол.	Примечание
				Документация		
А2			С1.020.000 СБ	Сборочный чертёж		
				Детали		
А1		1	С1.020.001.	Брусок	2	
А1		2	С1.020.004.	Полуось	2	
А1		3	С1.020.005.	Поводок	1	
				Стандартные изделия		
		4		Болт М8×40.58		
				ГОСТ 7798-70	8	
		5		Гайка М8.4		
				ГОСТ 5915-70	8	
		6		Шайба 8.01.02.		
				ГОСТ 11371-68	8	
				Материалы		
		7		Вата минеральная		
				ГОСТ 4640-68	0.02	м³
		8		Гвоздь 2×20		
				ГОСТ 283-63	0.15	кг

Инв. N подл. | Подп. и дата | Взам. инв. N | Инв. N дубл. | Подп. и дата

Изм.	Лист	N докум.	Подп.	Дата	С1.020.000.		
Рук. отд.	Гесслер				Клапан утеплённый	Лит.	Лист 1 / Листов 2
Гл. инж. пр.	Высоцкая					Госстрой СССР ЦНИИПромзданий г. Москва	
Гл. инж.	Шеткова						
Нормин.	Козлов						
Н. контр.	Сухарев						

Копировал: Одинцова Формат А4

Формат	Зона	Поз.	Обозначение	Наименование	Кол.	Примечание
				Переменные данные для исполнений.		
				С1.020.000		
				Детали		
А1		9	С1.020.002.	Брусок	3	
А1		10	С1.020.003.	Обшивка	2	
				С1.020.000-01		
				Детали		
А1		9	С1.020.002-01	Брусок	3	
А1		10	С1.020.003-01	Обшивка	2	

Инв. N подл. | Подп. и дата | Взам. инв. N | Инв. N дубл. | Подп. и дата

Изм.	Лист	N докум.	Подп.	Дата	С1.020.000.	Лист 2

Копировал: Одинцова Формат А4

СГ.020.000СБ

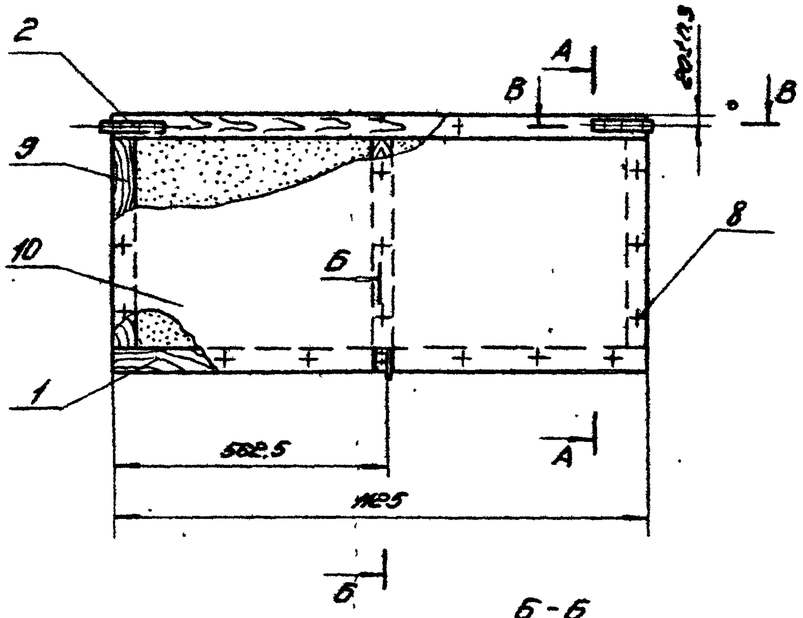

А-А

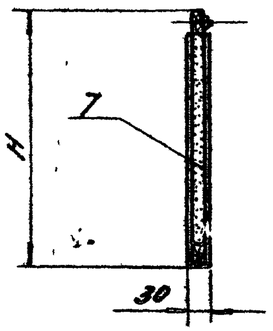

Обозначение	H, мм	Масса, кг
СГ.020.000.	[illegible]	5.4
-01	[illegible]	0.3

В-В
М1:2

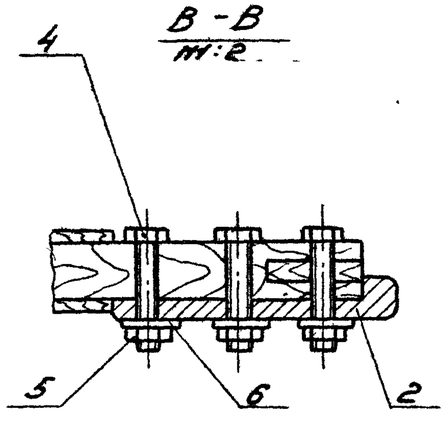

Б-Б
М1:2

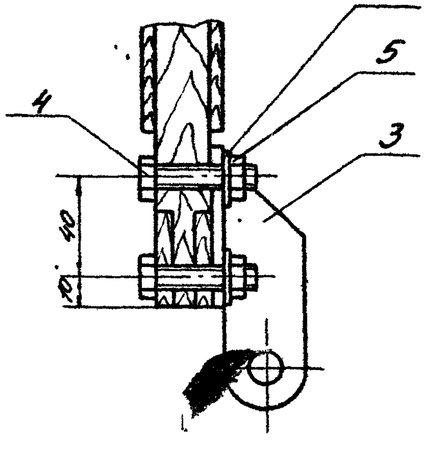

1. Размеры для справок.
2. Обработка деревянных конструкций по СНиП III-В.7-69.

					СГ.020.000СБ			
Изм.	Лист	N докум.	Подп.	Дата	Клапан утеплённый	Лит.	Масса	Масштаб
Рук.отд.		Гессер			Сборочный чертёж.	У	ст. таблицу	—
Гл.инж.пр.		Высоцкая				Лист	Листов 1	
Ст.инж.		Цветкова				Госстрой СССР ЦНИИпромзданий г. Москва		
Исполн.		Хазова						
Н.контр.		Сухарев						

Копировал: Одинцова

Формат 12

Инв.N подл. | Подп. и дата | Взам.инв.N | Инв.N дубл. | Подп. и дата

Серия 1494-27 Выпуск 2

Серия 1.494-27 Выпуск 2

С1.020.001

Rz 80

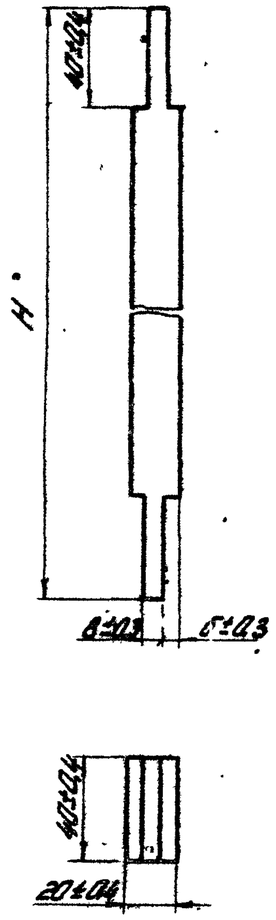

Обозначение	H, мм Номин.	H, мм пред. откл.	Масса, кг
С1.020.002	560	±0,9	0,23
-01	700		0,28

Изм.	Лист	№ докум.	Подп.	Дата
Рук. отд.	Гесслер			
Гл. инж. пр.	Высоцкая			
Ст. инж.	Цветкова			
Исполн.	Газова			
Н. контр.	Сухарев			

С1.020.001

Брусок

Лит	Масса	Масштаб
И	см. табл.	—
Лист	Листов 1	

Заготовка из древесины хвойных пород ГОСТ 9685-61

Госстрой СССР ЦНИИпромзданий г. Москва

Копировал: Евсеева Формат 11

Серия 1.494-27 Выпуск 2

С1.020.002

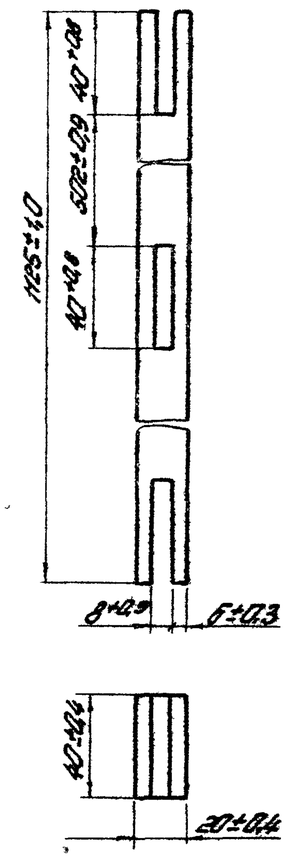

Изм.	Лист	№ докум.	Подп.	Дата
Рук. отд.	Гесслер			
Гл. инж. пр.	Высоцкая			
Ст. инж.	Цветкова			
Исполн.	Газова			
Н. контр.	Сухарев			

С1.020.002

Брусок

Лит	Масса	Масштаб
И	0,45	1:2
Лист	Листов 1	

Заготовка из древесины хвойных пород ГОСТ 9685-61

Госстрой СССР ЦНИИпромзданий г. Москва

Копировал: Евсеева Формат 11

С1.020.004

Rz 40 √(√)

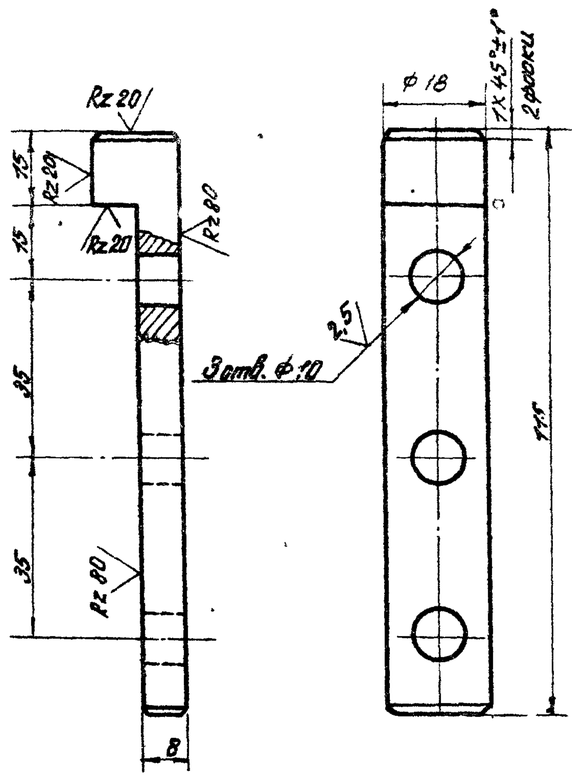

Неуказанные предельные отклонения размеров:
отверстий — по А7,
валов — по В7,
остальных — по СМ7.

					С1.020.004			
Изм.	Лист	N докум.	Подп.	Дата	Поводок	Лит.	Масса	Масштаб
Рук. отд.		Гесспер				И	0,09	1:1
Гл. инж. пр.		Высоцкая				Лист	Листов 1	
Ст. инж.		Цветкова			Сталь 20 ГОСТ 1050-74	Госстрой СССР ЦНИИПРОМЗДАНИЙ г. Москва		
Исполн.		Кузнецова						
Н. конт.		Сухарев						

Перв. примен. | Справ. № | Подп. и дата | Взам. инв. № | Инв. № дубл. | Подп. и дата

Копировал: Формат А4

С1.020.005

√(√)

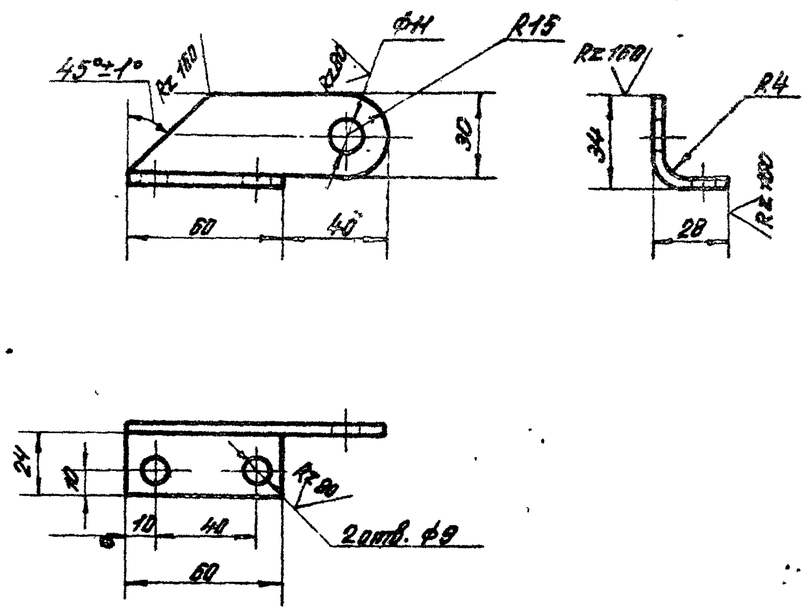

1. Неуказанные предельные отклонения размеров:
отверстий — по А7,
валов — по В7,
остальных — по СМ7.
2. Покрытие — краска ЭТ-177 ГОСТ 5631-70

					С1.020.005			
Изм.	Лист	N докум.	Подп.	Дата	Поводок	Лит.	Масса	Масштаб
Рук. отд.		Гесспер				И	0,15	1:2
Гл. инж. пр.		Высоцкая				Лист	Листов 1	
Ст. инж.		Цветкова			Лист 4.0 ГОСТ 19903-74 Ст. 3. ГОСТ 14637-69	Госстрой СССР ЦНИИПРОМЗДАНИЙ г. Москва		
Исполн.		Кузнецова						
Н. конт.		Сухарев						

Перв. примен. | Справ. № | Подп. и дата | Взам. инв. № | Инв. № дубл. | Подп. и дата

Копировал: Формат А4

Серия 1.494-27 Выпуск 2

Формат	Зона	Поз.	Обозначение	Наименование	Кол.	Примечание
				Документация		
11			СТ.040.000СБ.	Сборочный чертёж		
				Детали		
11		1	СТ.040.003.	Ось	2	
				Стандартные изделия		
		2		Шайба 10.01.02. ГОСТ 11371-68	4	
		3		Шплинт 4х22 ГОСТ 397-66	2	
			Перепечатные данные	для исполнений		
				СТ.040.000.		
				Детали		
11		4	СТ.040.001.	Тяга	1	
				СТ.040.000-01		
				Детали		
11		4.	СТ.040.001-01	Тяга	1	

Изм.	Лист	N докум.	Подп.	Дата	СТ.040.000.			
Рук. отд.		Гесслер			Устройство рычажное	Лит.	Лист	Листов
Гл. инж. пр.		Высоцкая				У		1
Ст. инж.		Цветкова				Госстрой СССР ЦНИИпромзданий г. Москва		
Исполн.		Хозова						
Н. контр.		Сухорев						

Копировал: Одинцова Формат 11

Инв. N подл. | Подп. и дата | Взам. инв. N | Инв. N дубл. | Подп. и дата

СТ.040.000СБ

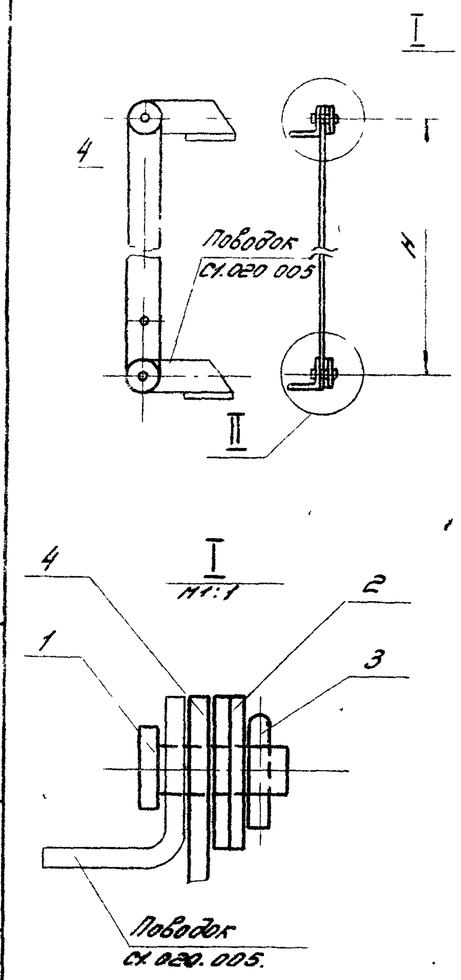

Обозначение	H, мм	Масса, кг
СТ.040.000	582	0.60
-01	732	0.75

Размеры для справок

Изм.	Лист	N докум.	Подп.	Дата	СТ.040.000СБ			
Рук. отд.		Гесслер			Устройство рычажное. Сборочный чертёж.	Лит.	Масса	Масштаб
Гл. инж. пр.		Высоцкая				У	ст. табл.	—
Ст. инж.		Цветкова				Лист	Листов 1	
Исполн.		Хозова				Госстрой СССР, ЦНИИпромзданий г. Москва		
Н. контр.		Сухорев						

Копировал: Одинцова Формат 11

Серия 1.494-27 Выпуск 2

Формат	Зона	Поз.	Обозначение	Наименование	Кол.	Примечание
				Документация		
12			СЗ.040.000 СБ	Сборочный чертеж		
				Детали		
11		1	С1.040.001-02	Тяга	1	
11		2	СЗ.040.001	Тяга	1	
11		3	С1.040.003	Ось	3	
				Стандартные изделия		
		4		Шайба 10.01.02		
				ГОСТ 11371-68	4	
		5		Шайба 12.01.02		
				ГОСТ 10450-68	2	
		6		Шплинт 4х22		
				ГОСТ 397-66	3	

Подп. и дата | Инв. № дубл. | Взамен инв. № | Подп. и дата | Инв. № подл.

Изм.	Лист	№ докум.	Подп.	Дата
Рук. отд.		Гесслер		
Гл. инж. пр.		Высоцкая		
Вт. инж.		Цветкова		
Исполн.		Хазова		
Н. контр.		Сухарев		

СЗ.040.000

Устройство рычажное

Лит.	Лист	Листов
И		1

Госстрой СССР ЦНИИПРОМЗДАНИЙ г. Москва

Копировал: Юрчук Формат: А4

Формат	Зона	Поз.	Обозначение	Наименование	Кол.	Примечание
				Документация		
12			СЗ.040.000 СБ	Сборочный чертеж		
				Детали		
11		1	С1.040.001-03	Тяга	1	
11		2	СЗ.040.001-04	Тяга	2	
11		3	С4.040.003	Ось	4	
				Стандартные изделия		
		4		Шайба 10.01.02		
				ГОСТ 11371-68	6	
		6		Шплинт 4х22		
				ГОСТ 397-85	4	

Подп. и дата | Инв. № дубл. | Взамен инв. № | Подп. и дата | Инв. № подл.

Изм.	Лист	№ докум.	Подп.	Дата
Рук. отд.		Гесслер		
Гл. инж. пр.		Высоцкая		
Вт. инж.		Цветкова		
Исполн.		Хазова		
Н. контр.		Сухарев		

СЗ.040.000-01

Устройство рычажное

Лит.	Лист	Листов
И		1

Госстрой СССР ЦНИИПРОМЗДАНИЙ г. Москва

Копировал: Юрчук Формат: А4

Серия 1.494-27 Выпуск 2

Формат	Зона	Поз.	Обозначение	Наименование	Кол.	Примечание
				Документация		
11			СТ.040.000СБ.	Сборочный чертёж		
				Детали		
11		1	СТ.040.003.	Ось	2	
				Стандартные изделия		
		2		Шайба 10 ОТ.02. ГОСТ 11371-68	4	
		3		Шплинт 4х22 ГОСТ 397-66	2	
			Переменные данные	для исполнений		
				СТ.040.000		
				Детали		
11		4	СТ.040.001.	Тяга	1	
				СТ.040.000-01		
				Детали		
11		4.	СТ.040.001-01	Тяга	1	

Изм.	Лист	N докум.	Подп.	Дата
Рук. отд.		Гесслер		
Гл. инж. пр.		Высоцкая		
Ст. инж.		Цветкова		
Исполн.		Хозова		
Н. контр.		Сухарев		

СТ.040.000.

Устройство рычажное

Лит	Лист	Листов
И		1

Госстрой СССР ЦНИИПромзданий г. Москва

Копировал: Одинцова Формат 11

Инв. N подл. | Подп. и дата | Взам. инв. N | Инв. N дубл. | Подп. и дата

СТ 040 000 СБ

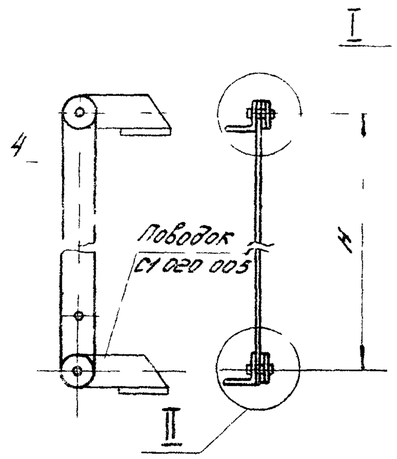

Обозначение	H, мм	Масса, кг
СТ 040.000	582	0.60
-01	732	0.75

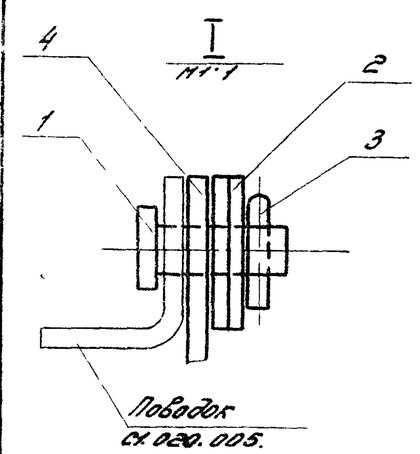

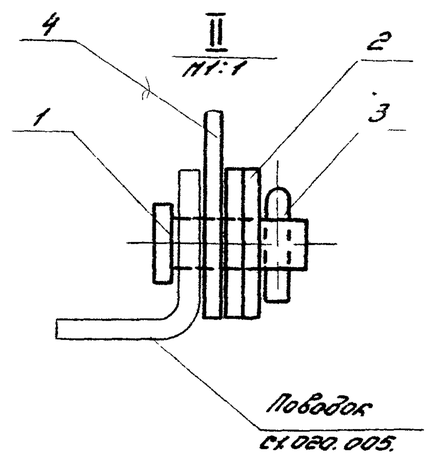

Размеры для справок

СТ.040.000 СБ

Изм.	Лист	N докум.	Подп.	Дата
Рук. отд.		Гесслер		
Гл. инж. пр.		Высоцкая		
Ст. инж.		Цветкова		
Исполн.		Хозова		
Н. контр.		Сухарев		

Устройство рычажное. Сборочный чертёж.

Лит	Масса	Масштаб
И	см. табл.	—

Лист | Листов 1

Госстрой СССР, ЦНИИПромзданий г. Москва

Копировал: Одинцова Формат 11

Серия 1.494-27 Выпуск 2

Формат	Зона	Поз.	Обозначение	Наименование	Кол.	Примечание
				Документация		
12			СЗ.040.000 СБ	Сборочный чертеж		
				Детали		
11		1	С1.040.001-02	Тяга	1	
11		2	СЗ.040.001	Тяга	1	
11		3	С1.040.003	Ось	3	
				Стандартные изделия		
		4		Шайба 10.01.02		
				ГОСТ 11371-68	4	
		5		Шайба 12.01.02		
				ГОСТ 10450-68	2	
		6		Шплинт 4х22		
				ГОСТ 397-66	3	

Подп. и дата | Инв. № дубл. | Взам. инв. № | Подп. и дата | Инв. № подл.

Изм.	Лист	№ докум.	Подп.	Дата
Рук. отд.		Гесслер		
Гл. инж. пр.		Высоцкая		
Ст. инж.		Цветкова		
Исполн.		Хазова		
Н. конт.		Сухарев		

СЗ.040.000

Устройство рычажное

Лит.	Лист	Листов
И		1

Госстрой СССР ЦНИИПРОМЗДАНИЙ г. Москва

Копировал: Юрчук Формат: А4

Формат	Зона	Поз.	Обозначение	Наименование	Кол.	Примечание
				Документация		
12			СЗ.040.000 СБ	Сборочный чертеж		
				Детали		
11		1	С1.040.001-03	Тяга	1	
11		2	СЗ.040.001-01	Тяга	2	
11		3	С1.040.003	Ось	4	
				Стандартные изделия		
		4		Шайба 10.01.02		
				ГОСТ 11371-68	6	
		6		Шплинт 4х22		
				ГОСТ 397-66	4	

Подп. и дата | Инв. № дубл. | Взам. инв. № | Подп. и дата | Инв. № подл.

Изм.	Лист	№ докум.	Подп.	Дата
Рук. отд.		Гесслер		
Гл. инж. пр.		Высоцкая		
Ст. инж.		Цветкова		
Исполн.		Хазова		
Н. конт.		Сухарев		

СЗ.040.000-01

Устройство рычажное

Лит.	Лист	Листов
И		1

Госстрой СССР ЦНИИПРОМЗДАНИЙ г. Москва

Копировал: Юрчук Формат: А4

Формат	Зона	Поз.	Обозначение	Наименование	Кол.	Примечание
				Документация		
12			СЗ.040.000 СБ	Сборочный чертеж.		
				Детали.		
11		1	С1.040.001-04	Тяга	1	
11		2	С3.040.001-02	Тяга	3	
11		3	С1.040.003	Ось	5	
				Стандартные изделия		
		4		Шайба 10.01.02		
				ГОСТ 11371-68	6	
		5		Шайба 12.01.02		
				ГОСТ 10450-68	2	
		6		Шплинт 4 х 22		
				ГОСТ 397-66	5	

Серия 1.494-27 Выпуск 2

Инв. № подл. | Подп. и дата | Взам. инв. № | Инв. № дубл. | Подп. и дата

Изм.	Лист	№ докум.	Подп.	Дата
Разр. отд.		Геслер		
Гл. инж. пр.		Высоцкая		
Ст. инж.		Цветкова		
Исполн.		Хазова		
Н. контр.		Сухарев		

СЗ.040.000-02

Устройство рычажное

Лит	Лист	Листов
У		1

Госстрой СССР ЦНИИпромзданий г. Москва

Копировал: Евсеева Формат 11

С1.040.003

Масштаб 2:1

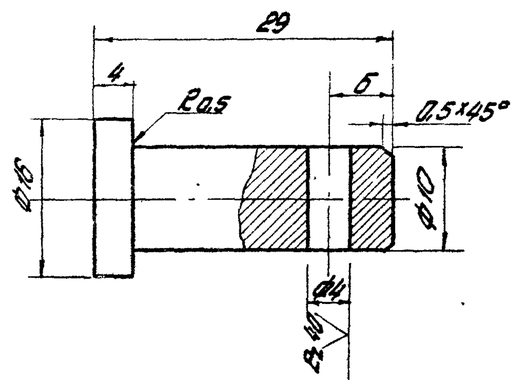

Предельные отклонения размеров:
отверстий – по A_7,
валов – по B_7,
остальных – по C_{M7}.

Изм.	Лист	№ докум.	Подп.	Дата
Разр. отд.		Геслер		
Гл. инж. пр.		Высоцкая		
Ст. инж.		Цветкова		
Исполн.		Хазова		
Н. контр.		Сухарев		

С1.040.003

Ось

Сталь 45 ГОСТ 1050-74

Лит	Масса	Масштаб
У	0.02	2:1

Лист | Листов 1

Госстрой СССР ЦНИИпромзданий г. Москва

Копировал: Евсеева Формат 11

С3.040.000СБ

Серия 1.494-27 Выпуск 2

Рис. 1

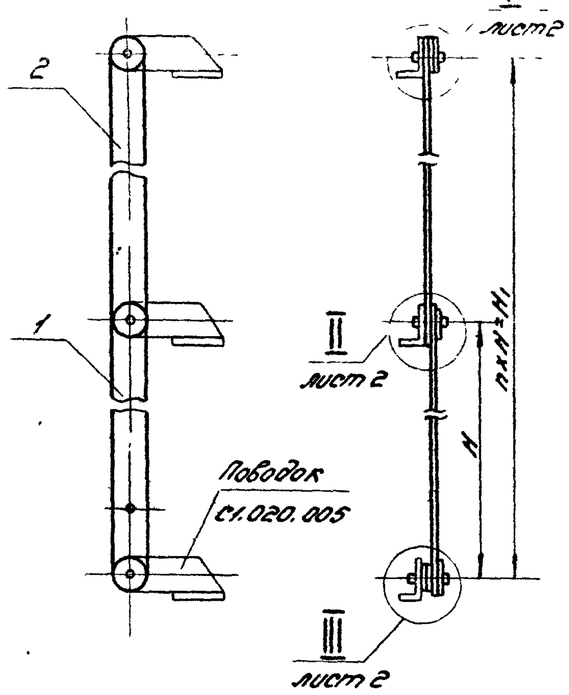

Рис. 2

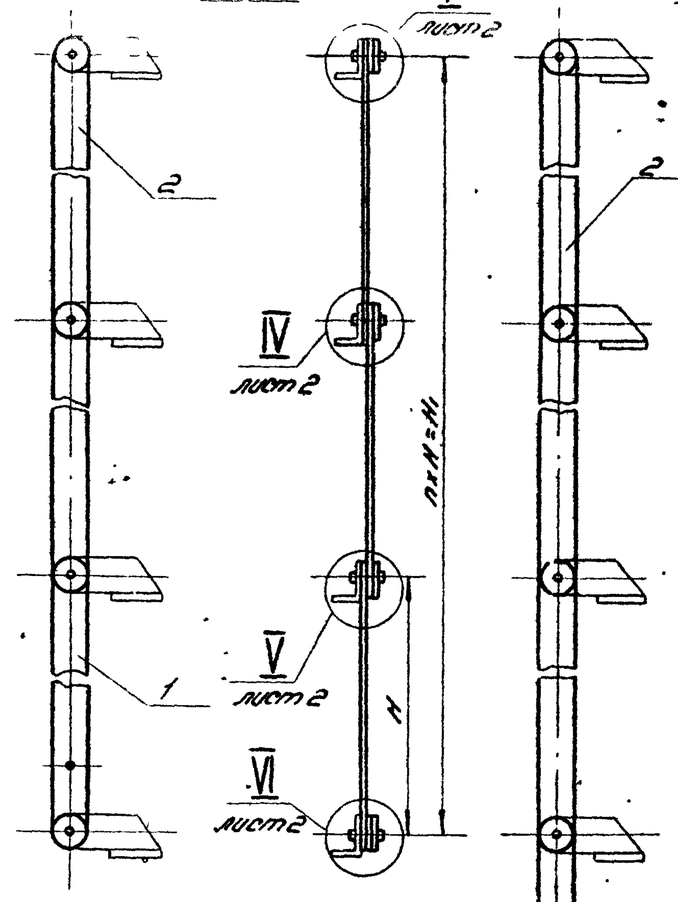

Рис. 3

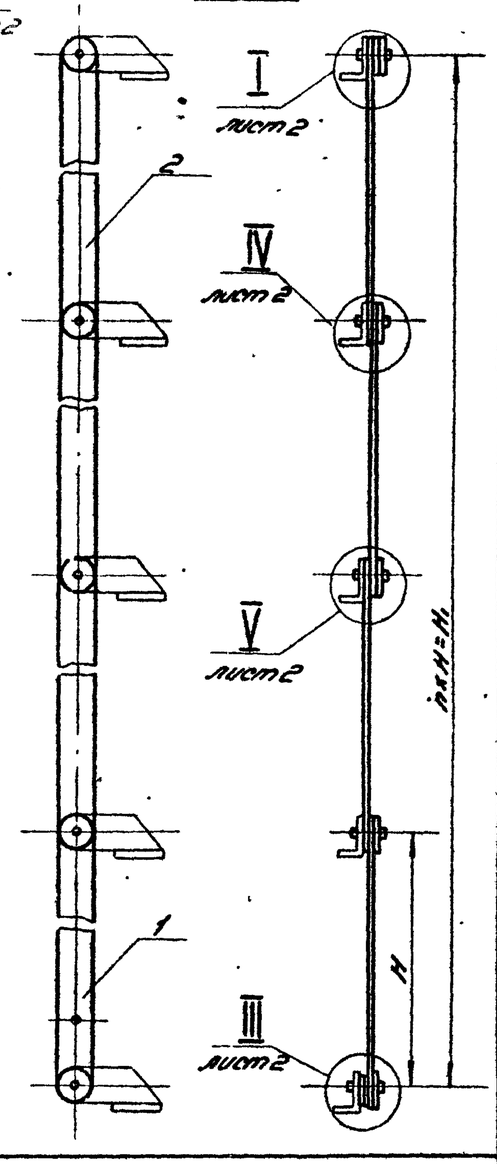

Размеры для справок

Обозначение	Рис.	H, мм	H, мм	n шагов	Масса, кг
С3.040.000	1	591	1182	2	1.3
-01	2	578	1734	3	1.8
-02	3	593	2372	4	1.9

Изм.	Лист	N докум.	Подп.	Дата
Рук. отд.		Гесслер		
Гл. инж. пр.		Высоцкая		
Ст. инж.		Цветкова		
Исполн.		Хазова		
Н. контр.		Сухорев		

С3.040.000СБ.

Устройство рычажное

Сборочный чертёж

Лит.	Масса	Масштаб
У	см. таблицу	—

Лист 1 Листов 2

Госстрой СССР ЦНИИпромзданий

Инв. N подл. | Подп. и дата | Взам. инв. N | Инв. N дубл. | Подп. и дата

С3.040.000СБ

Серия 1.494-27, Выпуск 2

I лист 1

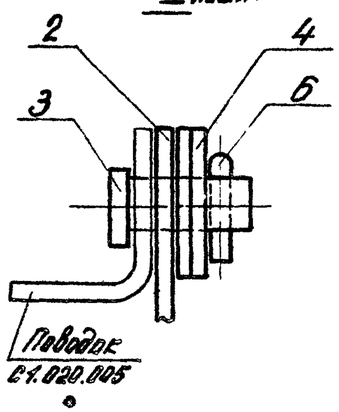

II лист 1

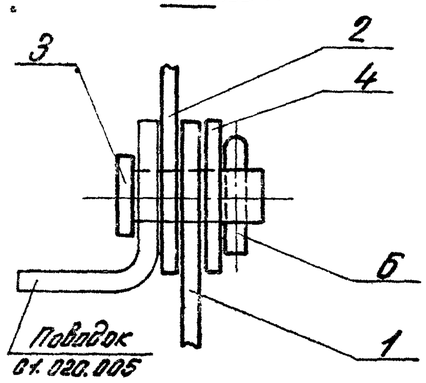

III лист 1

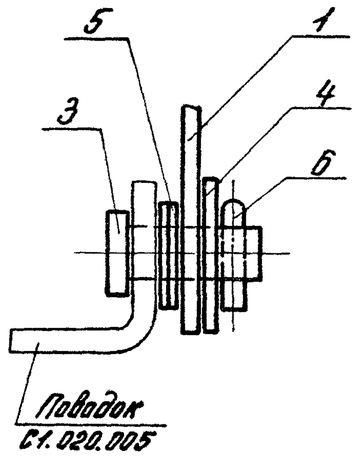

IV лист 1

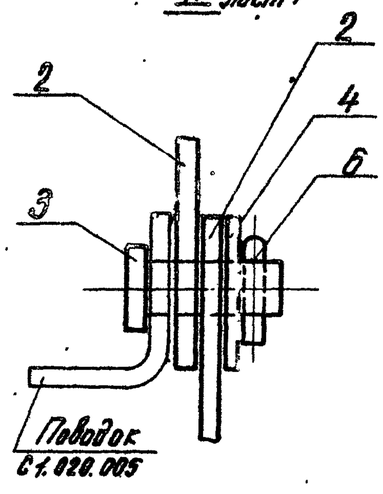

V лист 1

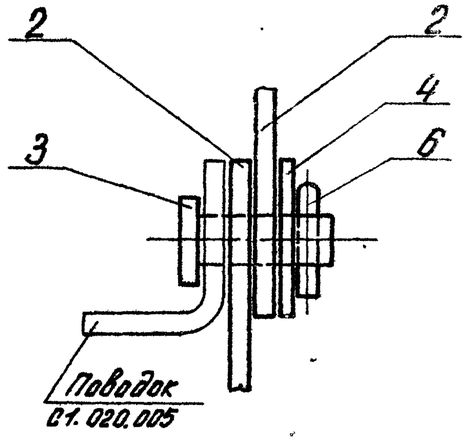

VI лист 1

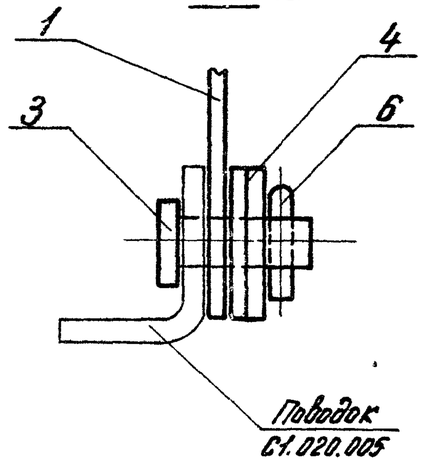

					С3.040.000СБ			
Изм.	Лист	N докум.	Подп.	Дата	Устройство рычажное Сборочный чертеж.	Лит.	Масса	Масштаб
Рук. отд.		Гесслер				И	см. табл.	1:1
Гл. инж. пр.		Высоцкая				Лист 2	Листов	
Ст. инж.		Цветкова				Госстрой СССР ЦНИИПРОМЗДАНИЙ г. Москва		
Исполн.		Хазова						
Н. конт.		Сухарев						

Инв. N подл. | Подп. и дата | Взам. инв. N | Инв. N дубл. | Подп. и дата

Копировал: Юрчук

Формат: 12

С1.040.001

(√)

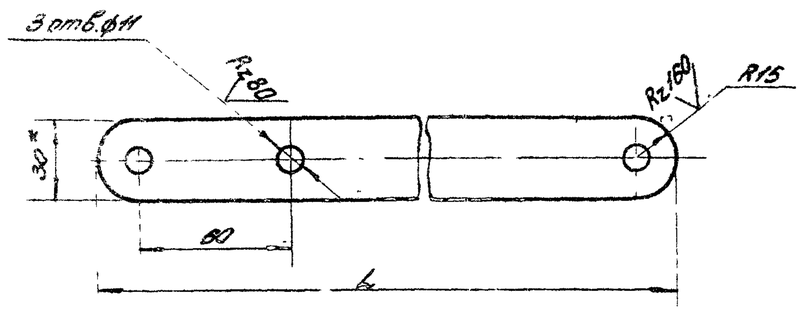

Обозначение	L, мм	Масса, кг
С1.040.001	612	0.57
-01	762	0.7
-02	620	0.6
-03	808	0.56
-04	623	0.6

1.* Размеры для справок

2. Предельные отклонения размеров:
отверстий — по A_7,
валов — по B_7,
остальных — по CM_7.

3. Покрытие — грунт ГФ-020, ГОСТ 4056-63.

Изм	Лист	N докум.	Подп.	Дата	С1.040.001			
Рук.отд.		Гесслер			Тяга	Лит	Масса	Масштаб
Гл.инж.пр.		Высоцкая				У	см. таблицу	—
Ст.инж.		Цветкова				Лист	Листов 1	
Исполн.		Хозова						
Н.контр.		Сухорев			Полоса 4х30 ГОСТ 103-57 / Ст3 ГОСТ 535-58	Госстрой СССР ЦНИИпромзданий г. Москва		

Копировал Обинцова Формат А1

С3.040.001

(√)

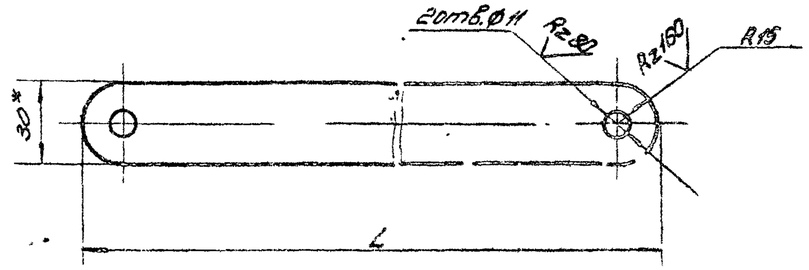

Обозначение	L, мм	Масса, кг
С3.040.001	620	0.6
-01	608	0.56
-02	523	0.6

1.* Размеры для справок.

2. Предельные отклонения размеров:
отверстий — по A_7,
валов — по B_7,
остальных — по CM_7.

3. Покрытие — грунт ГФ-020, ГОСТ 4056-63

Изм	Лист	N докум.	Подп.	Дата	С3.040.001			
Рук.отд.		Гесслер			Тяга	Лит	Масса	Масштаб
Гл.инж.пр.		Высоцкая				У	см. таблицу	—
Ст.инж.		Цветкова				Лист	Листов 1	
Исполн.		Хозова						
Н.контр.		Сухорев			Полоса 4х30 ГОСТ 103-57 / Ст3 ГОСТ 535-58	Госстрой СССР ЦНИИпромзданий г. Москва		

Копировал: Обинцова Формат А1

Формат	Зона	Поз.	Обозначение	Наименование	Кол.	Примечание
				Документация		
11			С1.050.000СБ	Сборочный чертеж		
				Детали		
11		1	С1.050.001	Уголок	1	
11		2	С1.050.002	Косынка	3	

Серия 1.450-27 Выпуск 2

Изм.	Лист	№ докум.	Подп.	Дата
Рук. отд.		Гесслер		
Гл. инж. пр.		Высоцкая		
Ст. инж.		Цветкова		
Исполн.		Хозова		
Н. контр.		Сударев		

С1.050.000

Опора

Лит	Лист	Листов
У		1

Госстрой СССР ЦНИИпромзданий г. Москва

Копировал: Евсеева Формат 11

Инв. № подл. | Подп. и дата | Взамен инв. № | Инв. № дубл. | Подп. и дата

С1.050.000СБ

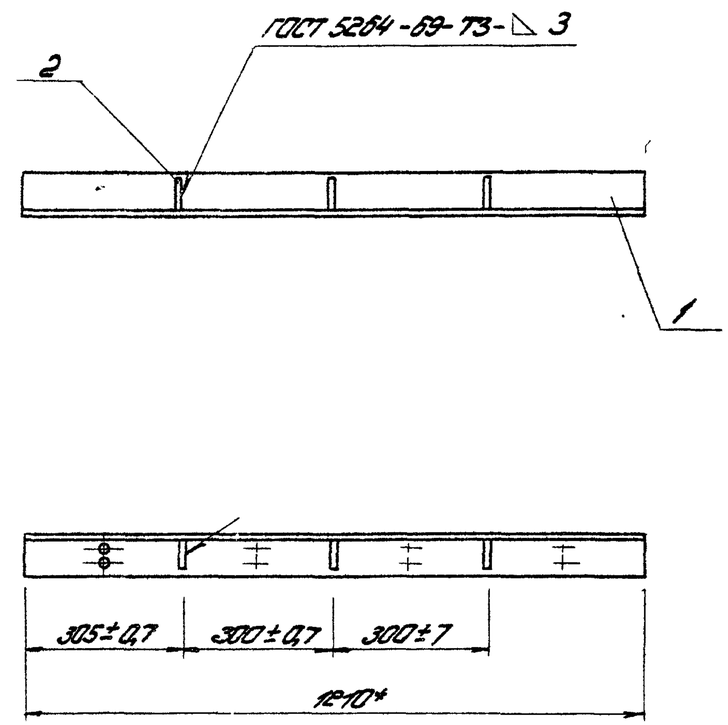

1.* Размеры для справок.
2. Покрытие - грунт ГФ-020, ГОСТ 4056-63

Изм.	Лист	№ докум.	Подп.	Дата
Рук. отд.		Гесслер		
Гл. инж. пр.		Высоцкая		
Ст. инж.		Цветкова		
Исполн.		Хозова		
Н. контр.		Сударев		

С1.050.000СБ

Опора

Сборочный чертёж

Лит	Масса	Масштаб
У	5,4	1:10

Лист | Листов 1

Госстрой СССР ЦНИИпромзданий г. Москва

Копировал: Евсеева Формат 11

С1.050.001

А(V)

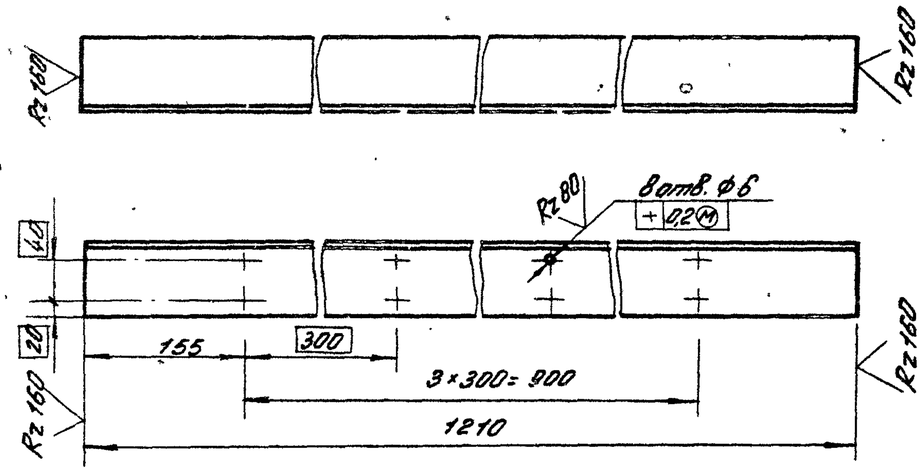

Предельные отклонения размеров:
отверстий - по A_7,
валов - по B_7,
остальных - по CM_7.

Изм.	Лист	N докум.	Подп.	Дата	С1.050.001		
Рук.отд.		Гесслер			Уголок	Лит.	Масса	Масштаб
Гл.инж.пр.		Высоцкая				У	5,2	1:5
Ст.инж.		Цветкова				Лист:	Листов: 1
Исполн.		Хазова			Уголок $\frac{Б70\times70\times4\ ГОСТ\ 8510-72}{Ст.3\ ГОСТ\ 535-58}$	Госстрой СССР ЦНИИпромзданий г. Москва	
Н.конт.		Сухарев					

Инв.N подл. | Подп. и дата | Взамен инв.N | Инв.N дубл. | Подп. и дата

Копировал: Жердева Формат: 11

С1.050.002

А(V)

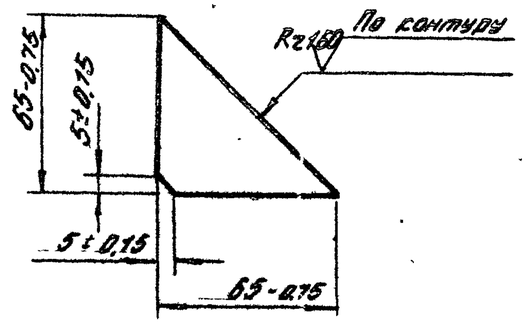

Изм.	Лист	N докум.	Подп.	Дата	С1.050.002		
Рук.отд.		Гесслер			Косынка	Лит.	Масса	Масштаб
Гл.инж.пр.		Высоцкая				У	0,07	1:2
Ст.инж.		Цветкова				Лист:	Листов: 1
Исполн.		Хазова			Лист $\frac{40\ ГОСТ\ 19903-74}{Ст.3\ ГОСТ\ 14637-69}$	Госстрой СССР ЦНИИпромзданий г. Москва	
Н.конт.		Сухарев					

Инв.N подл. | Подп. и дата | Взамен инв.N | Инв.N дубл. | Подп. и дата

Копировал: Жердева Формат: 11

Госстрой СССР
Тбилисский филиал
ЦИТП
Типовой проект /серия/
№ 1-494-27 82
Заказ № 1194
Цена 1 руб. 41 коп.
Тираж 400
Дата "25" 5 1984г.