ТИПОВЫЕ СТРОИТЕЛЬНЫЕ КОНСТРУКЦИИ, ИЗДЕЛИЯ И УЗЛЫ

СЕРИЯ 1.473.9–1

АКУСТИЧЕСКИЕ ЭКРАНЫ ДЛЯ ПРОИЗВОДСТВЕННЫХ ПОМЕЩЕНИЙ

ВЫПУСК 0

МАТЕРИАЛЫ ДЛЯ ПРОЕКТИРОВАНИЯ

24207-01
цена 1-60

ЦЕНТРАЛЬНЫЙ ИНСТИТУТ ТИПОВОГО ПРОЕКТИРОВАНИЯ
ГОССТРОЯ СССР

Москва, А-445, Смольная ул., 22

Сдано в печать XII 1990 года

Заказ № 10851 Тираж 1000 экз.

ТИПОВЫЕ СТРОИТЕЛЬНЫЕ КОНСТРУКЦИИ, ИЗДЕЛИЯ И УЗЛЫ

СЕРИЯ 1.473.9-1

АКУСТИЧЕСКИЕ ЭКРАНЫ ДЛЯ ПРОИЗВОДСТВЕННЫХ ПОМЕЩЕНИЙ

ВЫПУСК 0

МАТЕРИАЛЫ ДЛЯ ПРОЕКТИРОВАНИЯ

РАЗРАБОТАНЫ

ГПИ ПРОМСТРОЙПРОЕКТ

ГЛ. ИНЖЕНЕР ИНСТИТУТА — В.И. КОРОЛЁВ
НАЧАЛЬНИК ОТДЕЛА — Г.М.НИКИТИН
ГЛ. ИНЖЕНЕР ПРОЕКТА — Ю.Н.ВИКУЛОВ

С УЧАСТИЕМ:

НИИСФ

ДИРЕКТОРА ИНСТИТУТА — Г.Л. ОСИПОВ
ЗАМ. ЗАВ. ЛАБОРАТОРИИ — М.А.ЛОРОЖЕНКО

УТВЕРЖДЕНЫ
ГЛАВНЫМ НАУЧНО-ТЕХНИЧЕСКИМ
УПРАВЛЕНИЕМ ГОССТРОЯ СССР
ПИСЬМО ОТ 03.11.88 №5-476
И ВВЕДЕНЫ В ДЕЙСТВИЕ С 05.05.90.
ГПИ ПРОМСТРОЙПРОЕКТ
ПРИКАЗ ОТ 09.11.1989 № 64

© ЦИТП Госстроя СССР, 1990

Формат	Лист	Обозначение	Наименование	Стр.	Примеч.
А4		1.473.9-1.30.00.00.С	Содержание	2	
А4		1.473.9-1.30.00.00.ПЗ	Пояснительная записка		
А3		1.473.9-1.31.00.00.	Экран стационарный	4	
А3		1.473.9-1.34.00.00.	Экран стационарный	5	
А4		1.473.9-1.31.00.00.СБ	Экран стационарный	7	
			Сборочный чертеж		
А4		1.473.9-1.34.00.00 СБ	Экран стационарный		
			Сборочный чертеж		
А3		1.473.9-1.32.00.00	Экран стационарный	9	
А3		1.473.9-1.35.00.00	Экран стационарный	10	
А4		1.473.9-1.32.00.00 СБ	Экран стационарный	12	
			Сборочный чертеж		
А4		1.473.9-1.35.00.00 СБ	Экран стационарный		
			Сборочный чертеж		
А3		1.473.9-1.33.00.00	Экран откатной	14	
А3		1.473.9-1.36.00.00	Экран откатной	15	
А4		1.473.9-1.33.00.00 СБ	Экран откатной	17	
			Сборочный чертеж		
А4		1.473.9-1.36.00.00 СБ	Экран откатной		
			Сборочный чертеж		

Гл. констр. шт-та Михайлов 17.11.89
Гл. арх. цн-та Жуков 17.11.89
Шуйдин
Ст. научн. сотр. 16.11.89
Вед. констр. вцниипромзданий Кудрявцев 16.11.89

Взам. инв. № | Подпись и дата | Инв. № подл.

Изм.	Кол.	№ докум.	Подпись	Дата
Нач. отд.		Никитин		14.11.89
Н. контр.		Викулов		9.11.89
Гл. спец.		Викулов		9.11.89
Инж. I кат.		Мороз		3.11.89

1.473.9-1.30.00.00 С

Содержание

Лит.	Лист	Листов
	1	1

ПРОМСТРОЙПРОЕКТ

1. Акустические экраны предназначены для установки в производственных помещениях с шумным оборудованием для снижения уровней шума на рабочих местах и в местах постоянного пребывания людей при воздействии как прямого, так и отраженного звука.

2. Акустические экраны применяются в сочетании со звукопоглащающими облицовками потолка.

3. Акустический экран является преградой ограниченных размеров с определенной звукоизолирующей способностью, устанавливаемой между источником шума и защищаемым от шума рабочим местом.

4. Целесообразность установки экрана, его место и габаритные размеры, определяются на основе анализа шумовых карт производственных помещений.

5. Акустическая эффективность экрана обусловлена рядом факторов:

- расстоянием от экрана до источника шума и защищаемой точки;
- линейными размерами источника шума и экрана;
- линейными размерами помещений.

Точная величина акустической эффективности экрана определяется после проведения акустического расчета экранов в конкретном проекте.

6. Гарантируемая величина акустической эффективности экранов приведена в табл. 1.

Взам. инв. № | Подпись и дата | Инв. № подл.

Изм.	Кол.	№ докум.	Подпись	Дата
Нач. отд.		Никитин		14.11.89
Н. контр.		Викулов		9.11.89
Гл. спец.		Викулов		9.11.89
Инж. I кат.		Лаптухина		3.11.89

1.473.9-1.30.00.00 ПЗ

Пояснительная записка

Лит.	Лист	Листов
	1	3

ПРОМСТРОЙПРОЕКТ

24207-03 3

Таблица 1

Обозначение	Среднегеометрические частоты, Гц				
	31-63	125-250	500-1000	2000-4000	8000
$\Delta L_{эф}$, дБ*	2	4	8	12	15

* При условии звукопоглащающей облицовки потолка.

7. Экраны разработаны в 6ти вариантах. Из них четыре варианта стационарных, каждый из которых собирается из щитов или панелей высотой 1800, 2400, 3000, 3600, 4200 мм, и два варианта откатных из щитов высотой 1800 и 2400 мм, устанавливаемых на опору с колесами.

8. Все щиты, панели, стойки и опоры полностью заводского изготовления.

9. Количество щитов, панелей, стоек и опор определяется в конкретном проекте при выборе определенного типа экрана.

10. Щиты и панели представляют собой рамную конструкцию из алюминиевых и стальных профилей, заполненную полужесткой минераловатной плитой толщиной 50 и 100 мм.

11. Алюминиевые профили приняты по номенклатуре Воронежского ЗСАК им. Ф.Я. Якубовского.

12. Стойки разработаны из стальных прямоугольных труб 120×80×5 по ГОСТ 8645-68*. Крепление стоек осуществляется при помощи фундаментных болтов или сварки к закладным элементам в полу.

13. Сварка производится электродами Э46 или Э46А по ГОСТ 9467-75.

Диаметры электродов должны соответствовать толщине свариваемого металла.

Сварные швы выполняются по ГОСТ 5264-80.

14. Защитно-декоративные покрытия стальных и алюминиевых конструкций экранов должны производиться согласно требованиям СНиП 2.03.11-85 с учетом степени агрессивного воздействия среды производственных помещений

15. Сборка экранов производится непосредственно по месту установки. Щиты устанавливаются на нижние кронштейны стоек и крепятся к ним при помощи верхних кронштейнов, а панели устанавливаются друг на друга через резиновые прокладки и крепятся к стойкам самонарезающими винтами.

16. Транспортировка металлических конструкций экранов производится любым видом транспорта с соблюдением установленных транспортными организациями правил.

17. Условия транспортировки и хранения металлических конструкций должны исключать возможность их загрязнения, механических повреждений и воздействия атмосферных осадков.

24207-01 4

Инв. № подл.	Подпись и дата	Взам. инв. №

Формат	Зона	Поз.	Обозначение	Наименование	Кол. на исполн. 31.00.00- —	01	02	03	04	05	06	07	08	09	Примеч.
				Документация											
А3			31.00.00 СБ	Сборочный чертеж	×	×	×	×	×	×	×	×	×	×	
А4			30.00.00 ПЗ	Пояснительная записка	×	×	×	×	×	×	×	×	×	×	
				Сборочные единицы											
		1	31.10.00	Щит	О*										
			-01	Щит		О*									
			-02	Щит			О*								
			-03	Щит				О*							
			-04	Щит					О*						
			-10	Щит						О*					
			-11	Щит							О*				
			-12	Щит								О*			
			-13	Щит									О*		

* Количество определяется в конкретном проекте

Изм.	Кол.	№ докум.	Подпись	Дата	1.473.9 - 1.31.00.00			
Нач.отд.		Никитин			Экран стационарный	Лит.	Лист 1	Листов 3
Н.контр.		Викулов		9.11.89		ПРОМСТРОЙПРОЕКТ		
Гл.спец.		Викулов		9.11.89				
Инж. I кат.		Мороз		3.11.89				

Формат А4

Инв. № подл.	Подпись и дата	Взам. инв. №

Формат	Зона	Поз.	Обозначение	Наименование	Кол. на исполн. 31.00.00- —	01	02	03	04	05	06	07	08	09	Примеч.
		1	31.10.00 -14	Щит										О*	
		2	31.10.00 - 05	Щит	О*										
			- 06	Щит		О*									
			- 07	Щит			О*								
			- 08	Щит				О*							
			- 09	Щит					О*						
			- 15	Щит						О*					
			- 16	Щит							О*				
			- 17	Щит								О*			
			- 18	Щит									О*		
			- 19	Щит										О*	
		3	31.20.00	Стойка	О*										
			-01	Стойка		О*									
			-02	Стойка			О*								

Изм.	Лист	№ докум.	Подп.	Дата	1.473.9 -1.31.00.00	Лист 2

Копировал Зимотаева

Формат А4

24207-01 5

Инв.№ подл.	Подпись и дата	Взам.инв.№

Формат	Зона	Поз.	Обозначение	Наименование	Кол. на исполн. Э1.00.00- —	01	02	03	04	05	06	07	08	09	Примеч.
		3	Э1.20.00-03	Стойка				О*							
			-04	Стойка					О*						
			-05	Стойка						О*					
			-06	Стойка							О*				
			-07	Стойка								О*			
			-08	Стойка									О*		
			-09	Стойка										О*	
				Стандартные изделия											
		4		Болт 6.1 М20×300											
				ВСт3кп2 ГОСТ 24379.1-80	О*	О*	О*	О*	О*	О*	О*	О*	О*	О*	

Изм	Лист	№докум.	Подп.	Дата	1.473.9-1.31.00.00	Лист 3

Формат А4

Инв.№ подл.	Подпись и дата	Взам.инв.№

Формат	Зона	Поз.	Обозначение	Наименование	Кол. на исполн. Э4.00.00- —	01	02	03	04	05	06	07	08	09	Примеч.
				Документация											
А4			Э4.00.00. СБ	Сборочный чертеж	X	X	X	X	X	X	X	X	X	X	
А3			Э0.00.00. ПЗ	Пояснительная записка	X	X	X	X	X	X	X	X	X	X	
				Сборочные единицы											
А3		1	Э4.10.00	Щит	О*										
			-01	Щит		О*									
			-02	Щит			О*								
			-03	Щит				О*							
			-04	Щит					О*						
			-10	Щит						О*					
			-11	Щит							О*				
			-12	Щит								О*			
			-13	Щит									О*		

24207-01 6

* Количество определяется в конкретном проекте.

Изм.	Кол.	№докум.	Подпись	Дата	1.473.9-1.34.00.00	Лит.	Лист 1	Листов 3
Нач.отд.		Никитин			Экран стационарный	ПРОМСТРОЙПРОЕКТ		
Н.контр.		Викулов		9.11.89				
Гл.спец.		Викулов		9.11.89				
Инж.1кат		Мороз		3.11.89				

Копировал Замотаева Формат А4

Инв.№ подл.	Подпись и дата	Взам. инв.№

Формат	Зона	Поз.	Обозначение	Наименование	Кол. на исполн. Э4.00.00-										Примеч.
					—	01	02	03	04	05	06	07	08	09	
			Э4.10.00-14	Щит										O*	
		2	Э4.00.00-05	Щит	O*										
			-06	Щит		O*									
			-07	Щит			O*								
			-08	Щит				O*							
			-09	Щит					O*						
			-15	Щит						O*					
			-16	Щит							O*				
			-17	Щит								O*			
			-18	Щит									O*		
			-19	Щит										O*	
		3	31.20.00-15	Стойка	O*										
			-16	Стойка		O*									
			-17	Стойка			O*								

Изм	Лист	№ докум.	Подп.	Дата	1.473.9-1.Э4.00.00	Лист 2

Формат А4

Инв.№ подл.	Подпись и дата	Взам. инв.№

Формат	Зона	Поз.	Обозначение	Наименование	Кол. на исполн. Э4.00.00-										Примеч.
					—	01	02	03	04	05	06	07	08	09	
		3	Э1.20.00-18	Стойка				O*							
			-19	Стойка					O*						
			-20	Стойка						O*					
			-21	Стойка							O*				
			-22	Стойка								O*			
			-23	Стойка									O*		
			-24	Стойка										O*	
				Стандартные изделия											
		4		Болт 6.1 М20×300											
				ВСт3кп2 ГОСТ 24379.1-80	O*	O*	O*	O*	O*	O*	O*	O*	O*	O*	

24207-04 7

Изм	Лист	№ докум.	Подпись	Дата	1.473.9-1.Э4.00.00	Лист 3

Копировал Замотаева Формат А4

1.473.9-1.31.00.00 СБ
1.473.9-1.34.00.00 СБ

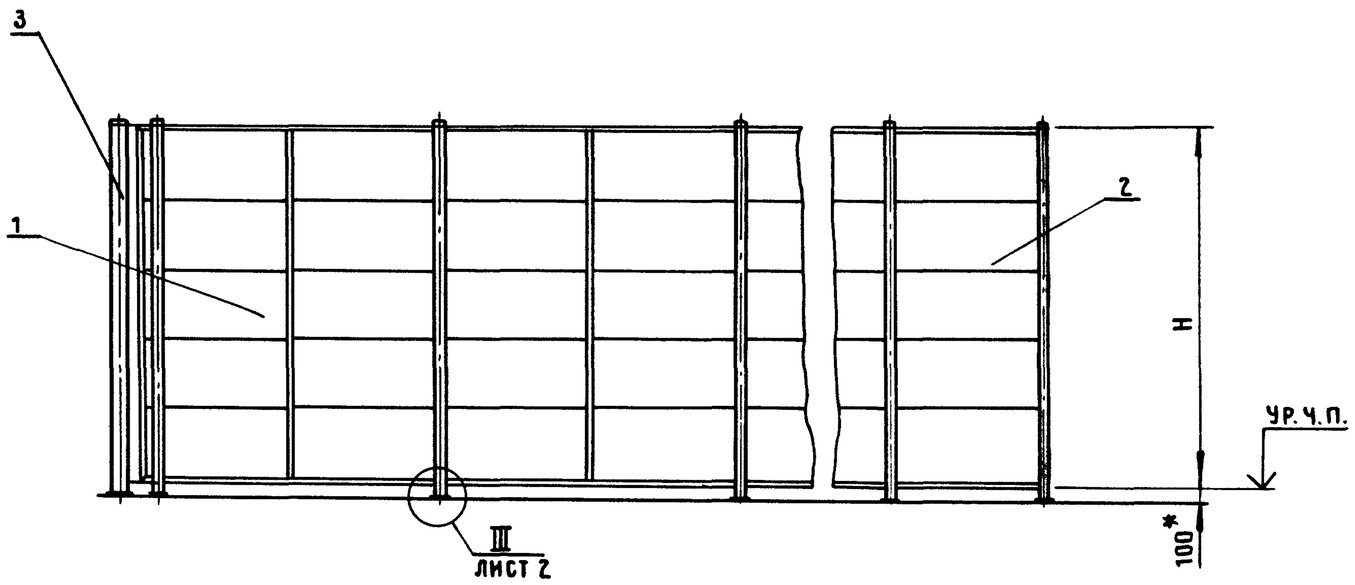

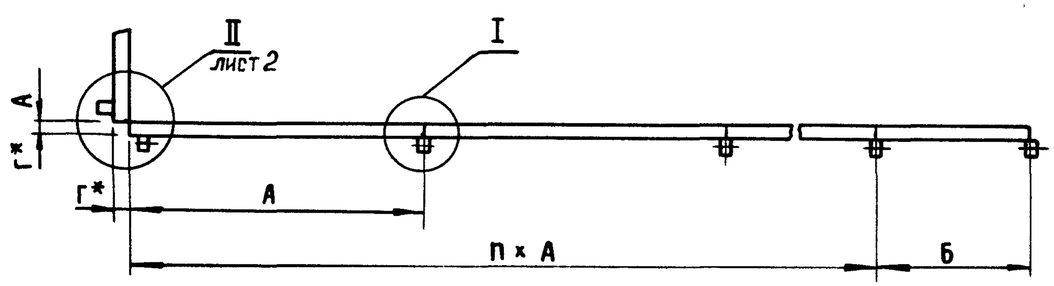

I
М 1:5

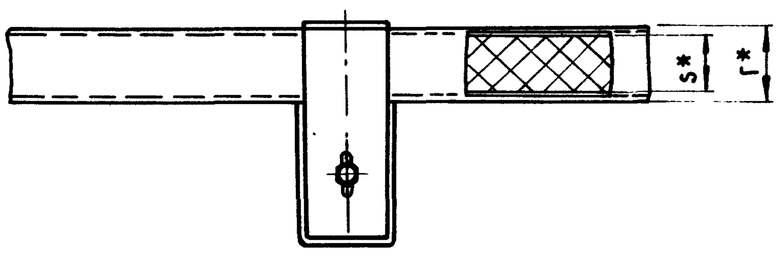

Обозначение	Размеры, мм				
	H*	А ± 2,5	Б ± 1,5	Г*	S*
31.00.00	1870	2490	1260	135	100
-01	2470				
-02	3070				
-03	3670				
-04	4270				
-05	1860	2475	1250	100	50
-06	2460				
-07	3060				
-08	3660				
-09	4260				
34.00.00	1870	2490	1260	120	100
-01	2470				
-02	3070				
-03	3670				
-04	4270				
-05	1870			60	50
-06	2470				
-07	3070				
-08	3670				
-09	4270				

1. Монтажные узлы условно показаны для экрана 34.00.00-05. Для остальных экранов узлы аналогичны.
2* Размеры для справок.

Изм.	Кол.	№ докум.	Подпись	Дата	1.473.9-1.31.00.00 СБ 1.473.9-1.34.00.00 СБ			
					Экран стационарный Сборочный чертеж	Лит.	Масса	Масштаб
							—	1:50
Нач.отд.		Никитин		14.11.89		Лист 1	Листов 2	
Н.контр.		Викулов		9.11.89		ПРОМСТРОЙПРОЕКТ		
Гл.спец.		Викулов		9.11.89				
Инж.I кат.		Мороз		3.11.89				

Инв.№ подл. | Подп. и дата

1.473.9-1.31.00.00 СБ
1.473.9-1.34.00.00 СБ

II
М1:5

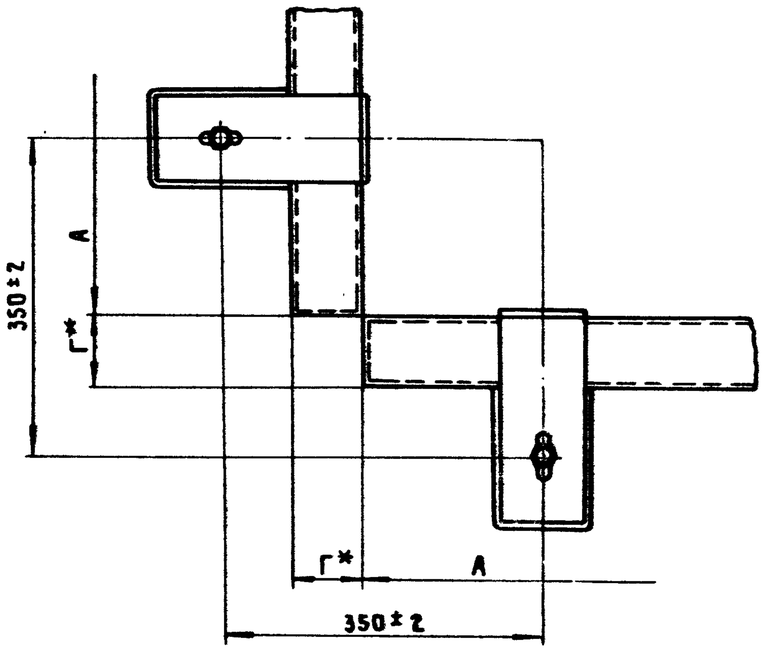

III
М1:5
Вариант 2

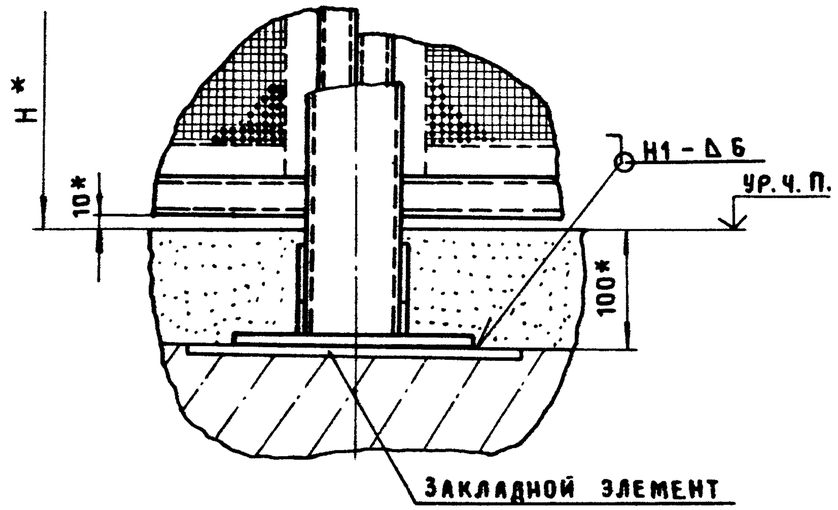

III
М1:5
Вариант 1

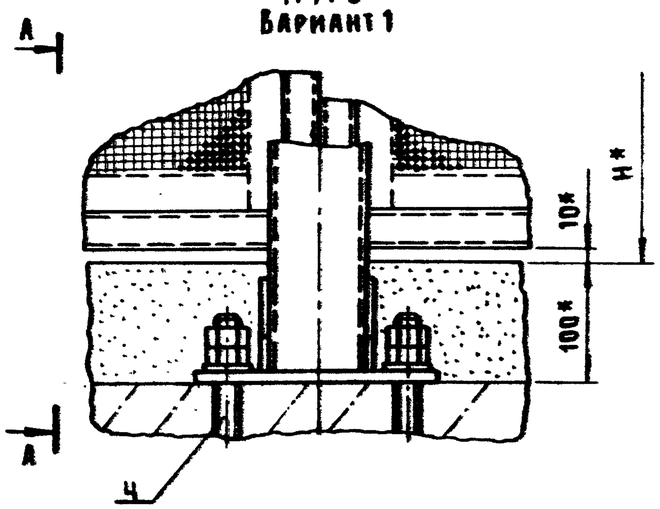

А – А

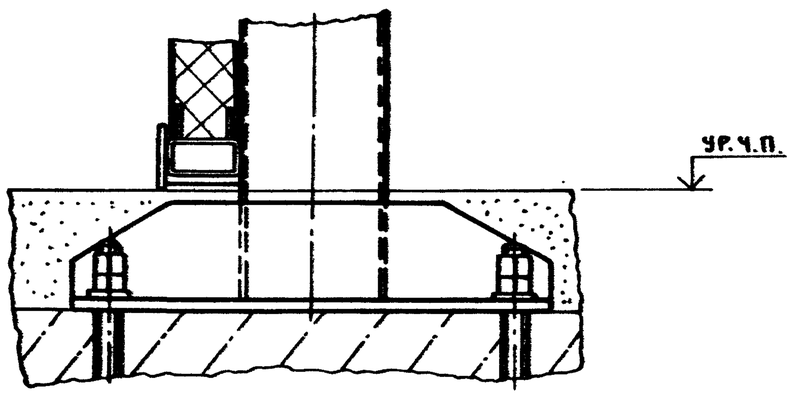

Инв. № подл. | Подпись и дата | Взам. инв. №

Изм.	Лист	№ докум.	Подп.	Дата	1.473.9-1.31.00.00 СБ 1.473.9-1.34.00.00 СБ	Лист 2

24207-01 9

Инв.№ подл.	Подпись и дата	Взам.инв.№

Формат	Зона	Поз.	Обозначение	Наименование	Кол. на исполн. 32.00.00- —	01	02	03	04	05	06	07	08	09	Примеч.
				Документация											
			32.00.00 СБ	Сборочный чертеж	×	×	×	×	×	×	×	×	×	×	
			30.00.00 ПЗ	Пояснительная записка	×	×	×	×	×	×	×	×	×	×	
				Сборочные единицы											
		1	32.10.00	Панель	О*	О*	О*	О*	О*						
			-02	Панель						О*	О*	О*	О*	О*	
		2	-01	Панель	О*	О*	О*	О*	О*						
			-03	Панель						О*	О*	О*	О*	О*	

* Количество определяется в конкретном проекте

Изм.	Кол.	№докум.	Подп.	Дата
Нач.отд.	Никитин			17.11.89
Н.контр.	Викулов			9.11.89
Гл.спец.	Викулов			9.11.89
Инж.I кат.	Мороз			3.11.89

1.473.9-1.32.00.00

Экран стационарный

Лит.	Лист	Листов
	1	3

Промстройпроект

Формат А4

Инв.№ подл.	Подпись и дата	Взам.инв.№

Формат	Зона	Поз.	Обозначение	Наименование	Кол. на исполн. 32.00.00- —	01	02	03	04	05	06	07	08	09	Примеч.
		3	31.20.00-10	Стойка	О*					О*					
			-11	Стойка		О*					О*				
			-12	Стойка			О*					О*			
			-13	Стойка				О*					О*		
			-14	Стойка					О*					О*	
				Детали											
Б4		4	32.00.01	Прокладка											
				Пластина I, лист,											
				ТМКЩ-М-5×95×2490-9,9											
				ГОСТ 7338-77*	О*	О*	О*	О*	О*						
Б4		5	32.00.02	Прокладка											
				Пластина I, лист,											
				ТМКЩ-М-5×45×2490-9,9											
				ГОСТ 7338-77*						О*	О*	О*	О*	О*	

Изм.	Лист	№докум.	Подп.	Дата

1.473.9-1.32.00.00

Лист 2

Копировал Замотаева

Формат А3

24207-01 10

9

Инв. № подл	Подпись и дата	Взам. инв. №

Формат	Зона	Поз.	Обозначение	Наименование	Кол. на исполн. 32.00.00- —	01	02	03	04	05	06	07	08	09	Примеч.
Б4		6	32.00.03	Прокладка											
				Пластина I, лист,											
				ТМКЩ-М-5х95х1260-9,9											
				ГОСТ 7338-77*	О*	О*	О*	О*	О*						
Б4		7	32.00.04	Прокладка											
				Пластина I, лист,											
				ТМКЩ-М-45х1260-9,9											
				ГОСТ 7338-77*						О*	О*	О*	О*	О*	
		8		Стандартные изделия											
				Болт 6.1 М20х300											
				ВСт3кп2 ГОСТ 24379.1-80	О*	О*	О*	О*	О*	О*	О*	О*	О*	О*	
		9		Винт 6х16.58.016											
				ГОСТ 10621-80*	О*	О*	О*	О*	О*	О*	О*	О*	О*	О*	

Изм	Лист	№ докум.	Подп.	Дата	1.473.9-1.32.00.00	Лист 3

Формат А4

Инв. № подл	Подпись и дата	Взам. инв. №

Формат	Зона	Поз.	Обозначение	Наименование	Кол. на исполн. 35.00.00- —	01	02	03	04	05	06	07	08	09	Примеч.
				Документация											
			35.00.00 СБ	Сборочный чертеж	X	X	X	X	X	X	X	X	X	X	
			30.00.00 ПЗ	Пояснительная записка	X	X	X	X	X	X	X	X	X	X	
				Сборочные единицы											
		1	35.10.00	Панель	О*	О*	О*	О*	О*						
			-02	Панель						О*	О*	О*	О*	О*	
		2	-01	Панель	О*	О*	О*	О*	О*						
			-03	Панель						О*	О*	О*	О*	О*	

24207-01 11

* Количество определяется в конкретном проекте

Изм	Кол.	№ докум.	Подп.	Дата	1.473.9-1.35.00.00	Лит.	Лист 1	Листов 3
Нач.отд.		Никитин			Экран стационарный	ПРОМСТРОЙПРОЕКТ		
Н.контр.		Викулов		3.11.89				
Гл.спец.		Викулов		3.11.89				
Инж.I кат		Мороз		3.11.89				

Копировал Замотаева Формат А4

Формат	Зона	Поз.	Обозначение	Наименование	Кол. на исполн. 35.00.00- —	01	02	03	04	05	06	07	08	09	Примеч.
		3	31.20.00-10	Стойка	О*					О*					
			-11	Стойка		О*					О*				
			-12	Стойка			О*					О*			
			-13	Стойка				О*					О*		
			-14	Стойка					О*					О*	
				Детали											
Б4		4	32.00.01	Прокладка											
				Пластина I, лист,											
				ТМКЩ-М-5×95×2490-9,9											
				ГОСТ 7338-77*	О*	О*	О*	О*	О*						
Б4		5	32.00.02	Прокладка											
				Пластина I, лист,											
				ТМКЩ-М-6×45×2490-9,9						О*	О*	О*	О*	О*	

Изм	Лист	№ докум.	Подпись	Дата	1.473.9-1.35.00.00	Лист 2

Формат А4

Инв. № подл. | Подпись и дата | Взам. инв. №

Формат	Зона	Поз.	Обозначение	Наименование	Кол. на исполн. 35.00.00- —	01	02	03	04	05	06	07	08	09	Примеч.
Б4		6	32.00.03	Прокладка											
				Пластина I, лист,											
				ТМКЩ-М-5×95×1260-9,9											
				ГОСТ 7338-77*	О*	О*	О*	О*	О*						
Б4		7	32.00.04	Прокладка											
				Пластина I, лист,											
				ТМКЩ-М-5×45×1260-9,9											
				ГОСТ 7338-77*						О*	О*	О*	О*	О*	
				Стандартные изделия											
		8		Болт 6.1 М20×300											
				ВСТ3кп2 ГОСТ 24379.1-80	О*	О*	О*	О*	О*	О*	О*	О*	О*	О*	
		9		Винт 6×16.58.016											
				ГОСТ 10621-80*	О*	О*	О*	О*	О*	О*	О*	О*	О*	О*	

Изм	Лист	№ докум.	Подп.	Дата	1.473.9-1.35.00.00	Лист 3

Копировал Замогаева

Формат А4

24207-01 12

1.473.9-1.32.00.00 СБ
1.473.9-1.35.00.00 СБ

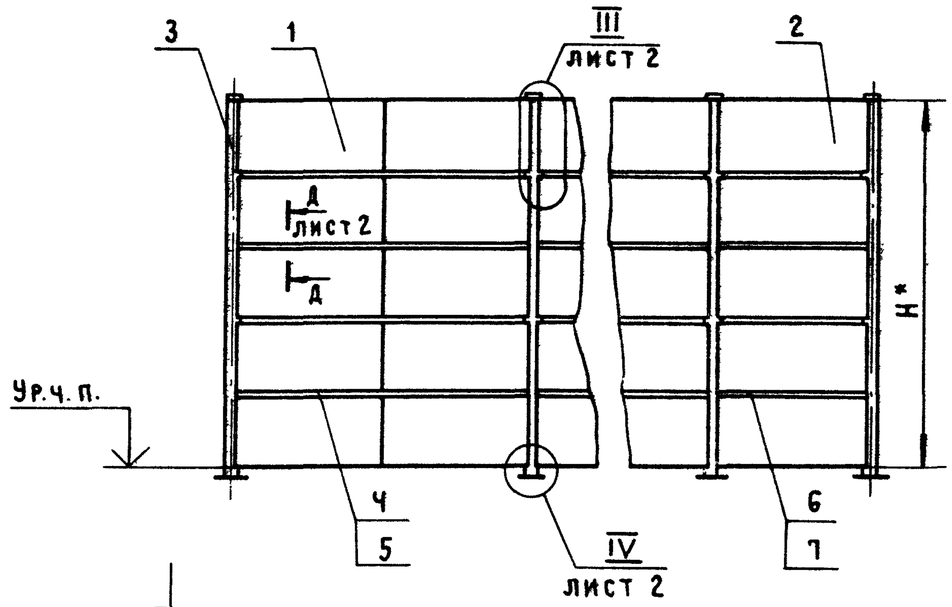

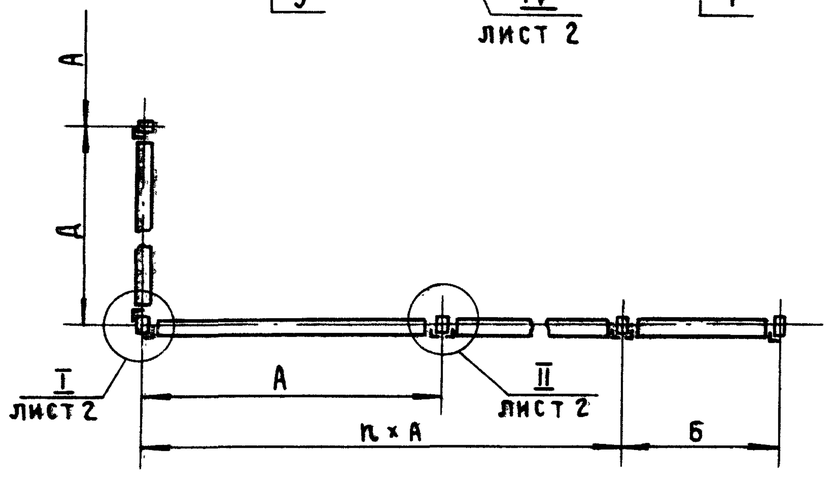

Обозначение	Размеры, мм				
	Н*	А ± 2,5	Б ± 1,5	Д ± 2,5	S*
32.00.00	1810	2500	1300	2520	100
-01	2415				
-02	3020				
-03	3625				
-04	4230				
-05	1810				50
-06	2415				
-07	3020				
-08	3625				
-09	4230				
35.00.00	1840	2510	1310	2530	100
-01	2455				
-02	3070				
-03	3685				
-04	4300				
-05	1840				50
-06	2455				
-07	3070				
-08	3685				
-09	4300				

1. Монтажные узлы условно показаны для экрана 35.00.00-05. Для остальных экранов узлы аналогичны.
2. * Размеры для справок.

Изм.	Кол.	№ докум.	Подпись	Дата	1.473.9-1.32.00.00 СБ 1.473.9-1.35.00.00 СБ			
					Экран стационарный Сборочный чертеж	Лит.	Масса	Масштаб
							—	1:50
Нач.отд.		Никитин				Лист 1	Листов 2	
Н.контр.		Викулов				ПРОМСТРОЙПРОЕКТ		
Гл.спец.		Викулов						
Инж.1кат.		Мороз						

Инв.№ подл. | Подпись и дата | Взам.инв.№

I
М 1:5

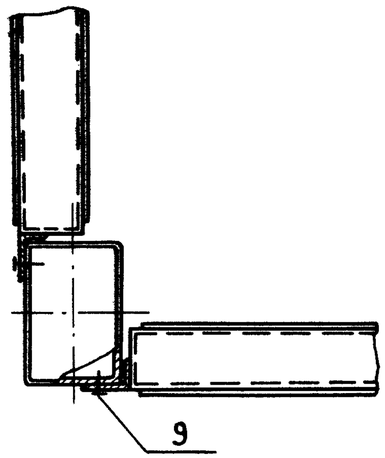

II
М 1:5

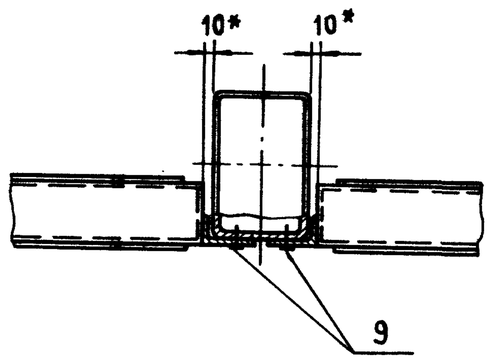

III
М 1:10

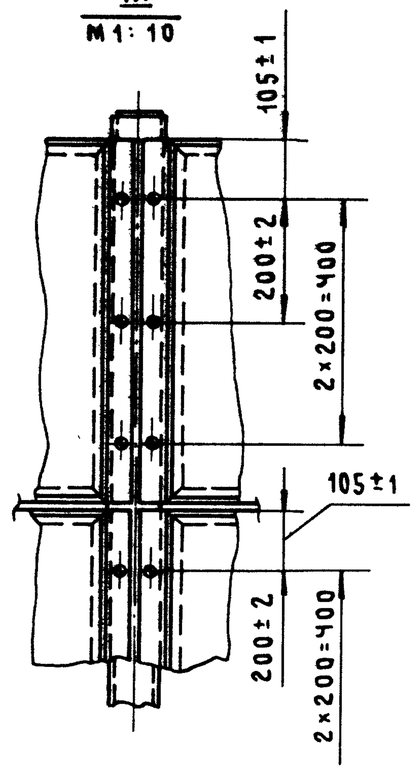

Д - Д
М 1:5

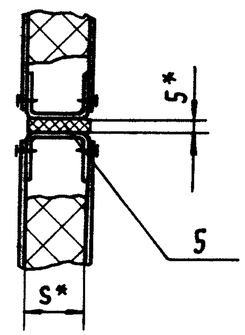

IV
М 1:5
ВАРИАНТ 1

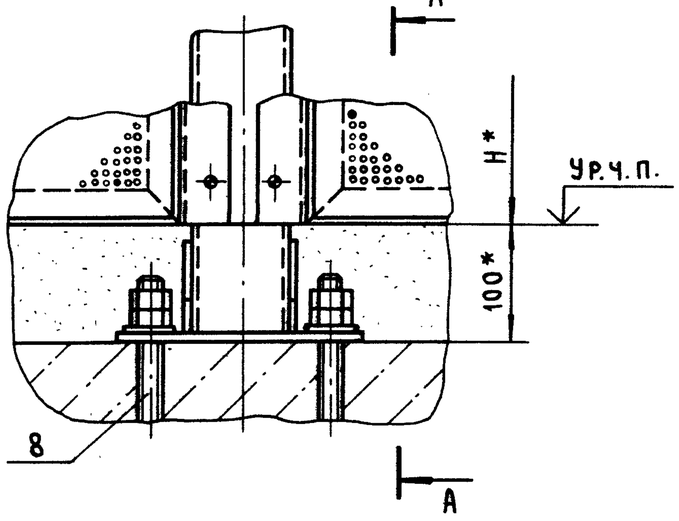

А - А

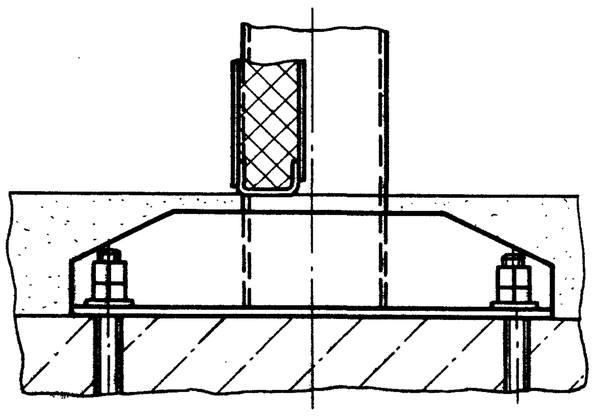

IV
М 1:5
ВАРИАНТ 2

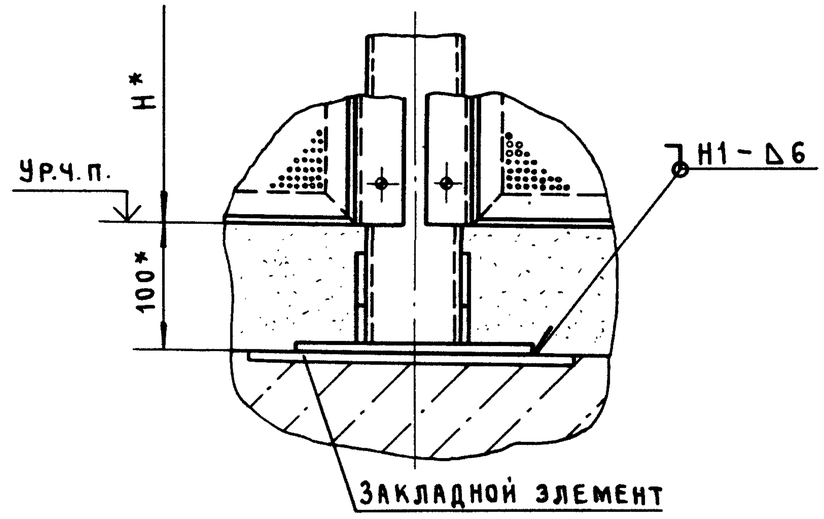

Изм	Лист	№ докум.	Подп.	Дата	1.473.9-1.32.00.00 СБ 1.473.9-1.35.00.00 СБ	Лист 2

Инв.№ подл.	Подпись и дата	Взам. инв.№

Формат	Зона	Поз.	Обозначение	Наименование	Кол. на исполн. 33.00.00- —	01	02	03							Примеч.
				Документация											
			33.00.00 СБ	Сборочный чертеж											
			30.00.00 ПЗ	Пояснительная записка											
				Сборочные единицы											
		1	31.10.00	Щит	О*										
			-01	Щит		О*									
			-10	Щит			О*								
			-11	Щит				О*							
		2	-05	Щит	О*										
			-06	Щит		О*									
			-15	Щит			О*								
			-16	Щит				О*							
		3	33.10.00	Опора	О*	О*	О*	О*							

* Количество определяется в конкретном проекте

Изм.	Кол.	№ докум.	Подпись	Дата	1.473.9-1.33.00.00			
Над.отд.		Никитин			Экран откатной	Лит.	Лист 1	Листов 3
Н.контр.		Викулов		9.11.89		ПРОМСТРОЙПРОЕКТ		
Гл.спец.		Викулов		9.11.89				
Инж. I кат.		Лаптухина		3.11.89				

Формат А4

Инв.№ подл.	Подпись и дата	Взам. инв.№

Формат	Зона	Поз.	Обозначение	Наименование	Кол. на исполн. 33.00.00- —	01	02	03							Примеч.
				Детали											
А4		4	33.00.01	Кронштейн	О*	О*	О*	О*							
А4		5	33.00.02	Палец	О*	О*	О*	О*							
Б4		6	33.00.03	Прокладка											
				Лист $\frac{68\times40\times60\ ГОСТ\ 19903-74*}{Ст3кп2\ ГОСТ\ 16523-70*}$											
					О*	О*	О*	О*							
А4		7	33.00.04	Уголок	О*		О*								
			-01	Уголок		О*		О*							
Б4		8	33.00.05	Прокладка											
				Пластина I, лист,											
				ТМКЩ-М-14×80×1840-9,9											
				ГОСТ 7338-77*	О*		О*								
Б4		9	33.00.06	Прокладка											
				Пластина I, лист,											
				ТМКЩ-М-14×80×2440-9,9											
				ГОСТ 7338-77*		О*		О*							
А4		10	33.00.07	Пластина	О*		О*								
			-01	Пластина		О*		О*							

Изм.	Лист	№ докум.	Подп.	Дата	1.473.9-1.33.00.00	Лист 2

Копировал Куц

Формат А4

24207-01 15

Инв.№ подл.	Подпись и дата	Взам.инв.№

Формат	Зона	Поз.	Обозначение	Наименование	Кол. на исполн. 33.00.00 —	01	02	03							Примеч.
				Стандартные изделия											
		11		Шпилька М10×180.58.016											
				ГОСТ 22042-76*	О*	О*	О*	О*							
		12		Гайка М10.5.016											
				ГОСТ 5915-70*	О*	О*	О*	О*							
		13		Шайба 10.02.016											
				ГОСТ 11371-78*	О*	О*	О*	О*							
		14		Болт М8×25.46.016											
				ГОСТ 7798-70*	О*	О*	О*	О*							
		15		Шайба 8.65Г.016											
				ГОСТ 6402-70*	О*	О*	О*	О*							
		16		Винт 6×12.58.016											
				ГОСТ 10621-80*	О*	О*	О*	О*							
		17		Винт 6×30.58.016											
				ГОСТ 10621-80*	О*	О*	О*	О*							
		18		Шплинт 2,5×16-001											
				ГОСТ 397-79*	О*	О*	О*	О*							
		19		Шайба 10.65Г.016											
				ГОСТ 6402-70*	О*	О*	О*	О*							

Изм	Лист	№ докум.	Подп.	Дата	1.473.9-1.33.00.00	Лист 3

Формат А4

Инв.№ подл.	Подпись и дата	Взам.инв.№

Формат	Зона	Поз.	Обозначение	Наименование	Кол. на исполн. 36.00.00- —	01	02	03							Примеч.
				Документация											
			36.00.00 СБ	Сборочный чертеж											
			30.00.00 ПЗ	Пояснительная записка											
				Сборочные единицы											
		1	34.10.00	Щит	О*										
			-01	Щит		О*									
			-10	Щит			О*								
			-11	Щит				О*							
		2	-05	Щит	О*										
			-06	Щит		О*									
			-15	Щит			О*								
			-16	Щит				О*							
		3	33.10.00	Опора	О*	О*	О*	О*							

Изм.	Кол.	№ докум.	Подп.	Дата	1.473.9-1.36.00.00			
Нач.отд.		Никитин			Экран откатной	Лит.	Лист 1	Листов 3
Н.контр.		Викулов		9.11.89		Промстройпроект		
Гл.спец.		Викулов		9.11.89				
Инж.II кат.		Лаптухина		3.11.89				

* Количество определяется в конкретном проекте

Копировал Куц Формат А4

24207-01 16

Инв.№ подл.	Подпись и дата	Взам.инв.№

Формат	Зона	Поз.	Обозначение	Наименование	Кол. на исполн. 36.00.00-										Примеч.
					—	01	02	03							
				Детали											
А4		4	33.00.01	Кронштейн	О*	О*	О*	О*							
А4		5	33.00.02	Палец	О*	О*	О*	О*							
Б4		6	33.00.03	Прокладка											
				Лист $\frac{68\times40\times60\ ГОСТ\ 19903-74*}{ВСт3кп2\ ГОСТ\ 16523-70*}$	О*	О*	О*	О*							
А4		7	33.00.04	Уголок	О*		О*								
			-01	Уголок		О*		О*							
Б4		8	33.00.05	Прокладка											
				Пластина I, лист,											
				ТМКщ-М-14×80×1840-9,9											
				ГОСТ 7338-77*	О*		О*								
Б4		9	33.00.06	Прокладка											
				Пластина I, лист,											
				ТМКщ М-14×80×2440-9,9											
				ГОСТ 7338-77*		О*		О*							
А4		10	33.00.07	Пластина	О*		О*								
			-01	Пластина		О*		О*							

Изм	Лист	№ докум.	Подп.	Дата	1.473.9-1.36.00.00	Лист 2

Формат А4

Инв.№ подл.	Подпись и дата	Взам.инв.№

Формат	Зона	Поз.	Обозначение	Наименование	Кол. на исполн. 36.00.00										Примеч.
					—	01	02	03							
				Стандартные изделия											
		11		Шпилька М10×180.58.016											
				ГОСТ 22042-76*	О*	О*	О*	О*							
		12		Гайка М10.5.016											
				ГОСТ 5915-70*	О*	О*	О*	О*							
		13		Шайба 10.02.016											
				ГОСТ 11371-78*	О*	О*	О*	О*							
		14		Болт М8×25.46.016											
				ГОСТ 7798-70*	О*	О*	О*	О*							
		15		Шайба 8.65Г.016											
				ГОСТ 6402-70*	О*	О*	О*	О*							
		16		Винт 6×12.58.016											
				ГОСТ 10621-80*	О*	О*	О*	О*							
		17		Винт 6×30.58.016											
				ГОСТ 10621-80*	О*	О*	О*	О*							
		18		Шплинт 2,5×16-001											
				ГОСТ 397-79*	О*	О*	О*	О*							
		19		Шайба 10.65Г.016											
				ГОСТ 6402-70*	О*	О*	О*	О*							

Изм	Лист	№ докум.	Подп.	Дата	1.473.9-1.36.00.00	Лист 3

Формат А4

24207-04 47

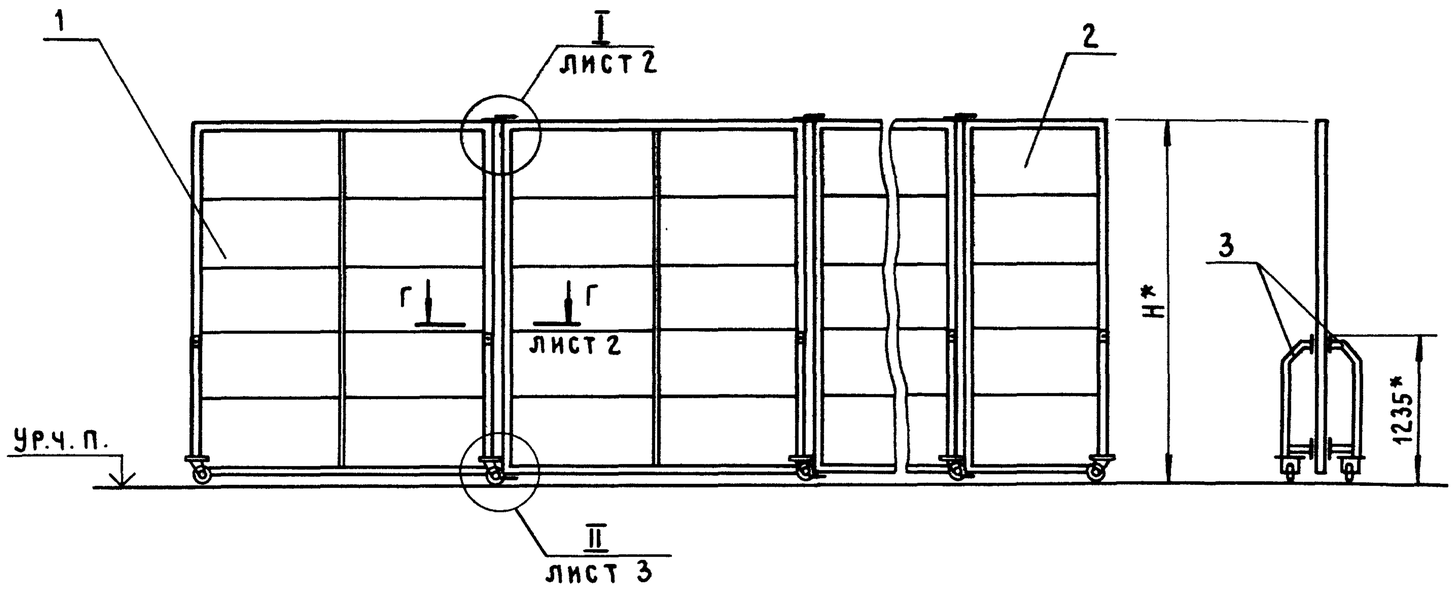

Обозначение	Размеры, мм				
	Н*	А*	Б*	Г*	S*
33.00.00	1885	2570	1260	135	100
-01	2485				
-02	1875	2555	1250	100	50
-03	2475				
36.00.00	1885	2570	1260	120	100
-01	2485				
-02	1885			60	50
-03	2485				

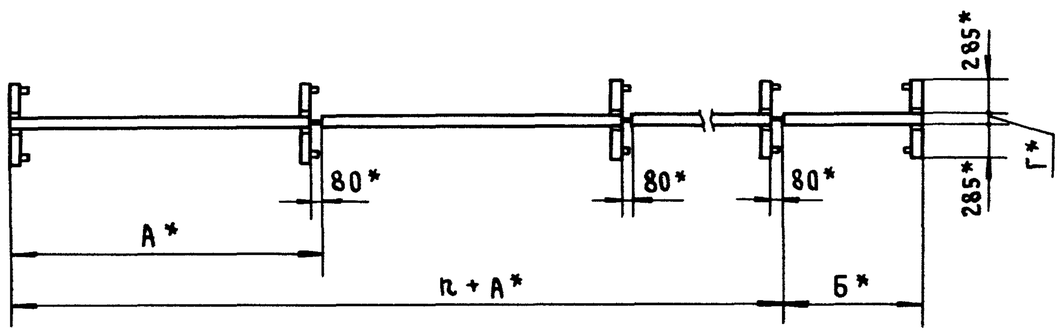

1. Монтажные узлы условно показаны для экрана 33.00.00 для остальных экранов узлы аналогичны.
2. * Размеры для справок.

Изм.	Кол.	№ докум.	Подпись	Дата	1.473.9-1.33.00.00СБ 1.473.9-1.36.00.00СБ			
					Экран откатной Сборочный чертеж	Лит.	Масса	Масштаб
							—	1:50
Нач.отд.		Никитин		14.11.89		Лист 1	Листов 3	
Н.контр.		Викулов		9.11.89		ПРОМСТРОЙПРОЕКТ		
Гл.спец.		Викулов		9.11.89				
Инж.I кат.		Мороз		3.11.89				

1.473.9-1.33.00.00 СБ
1.473.9-1.36.00.00 СБ

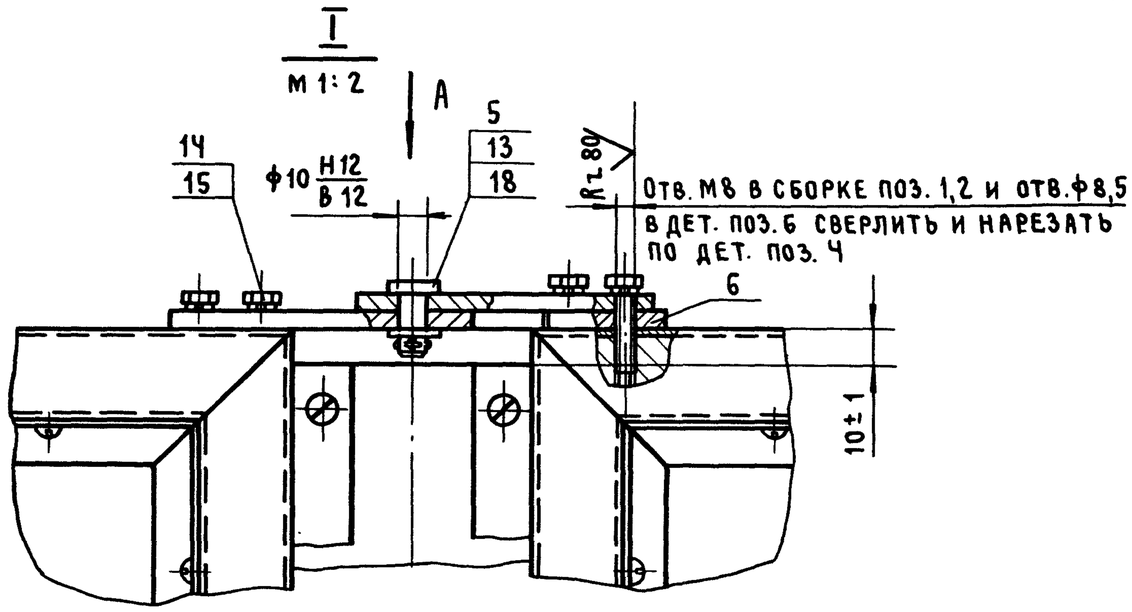

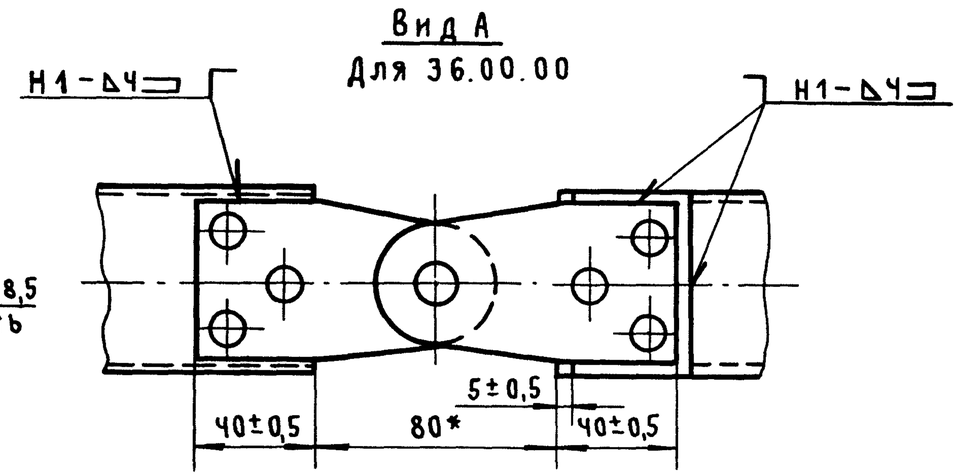

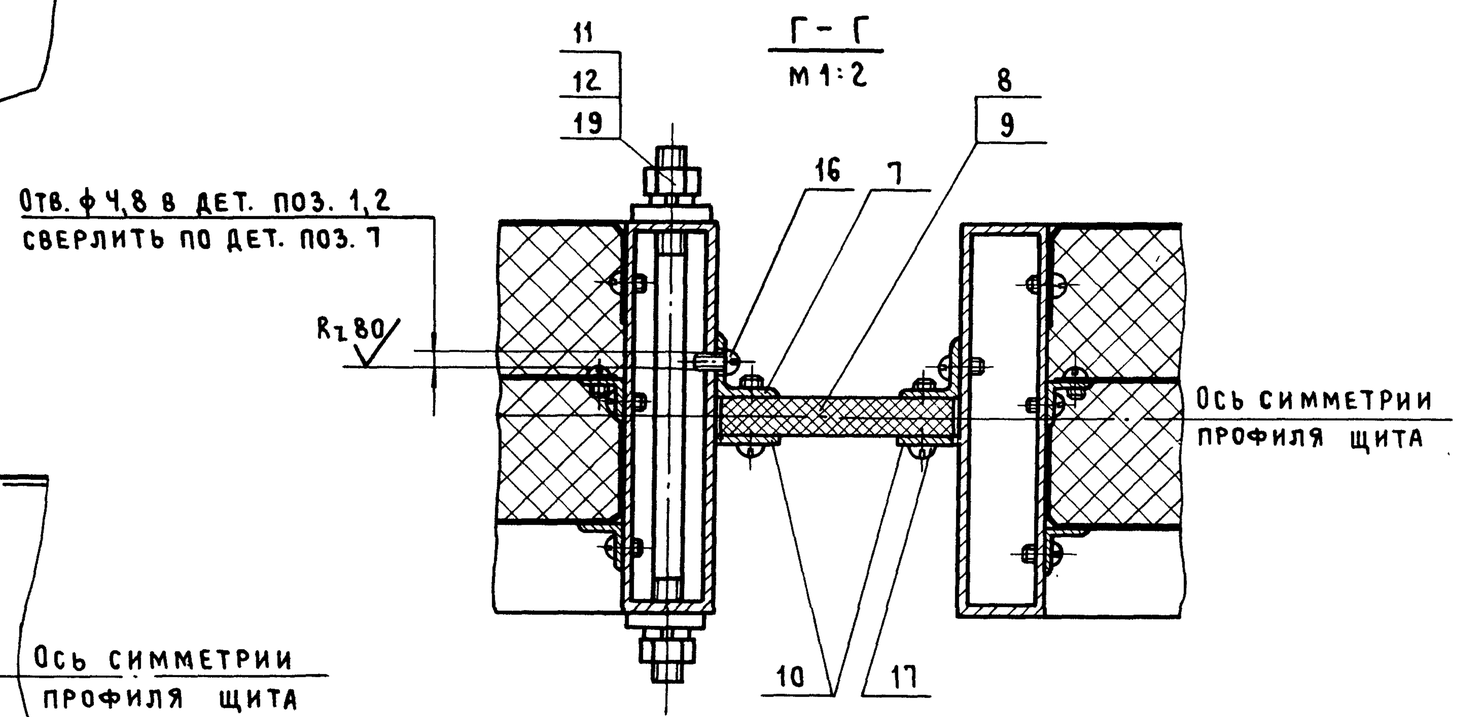

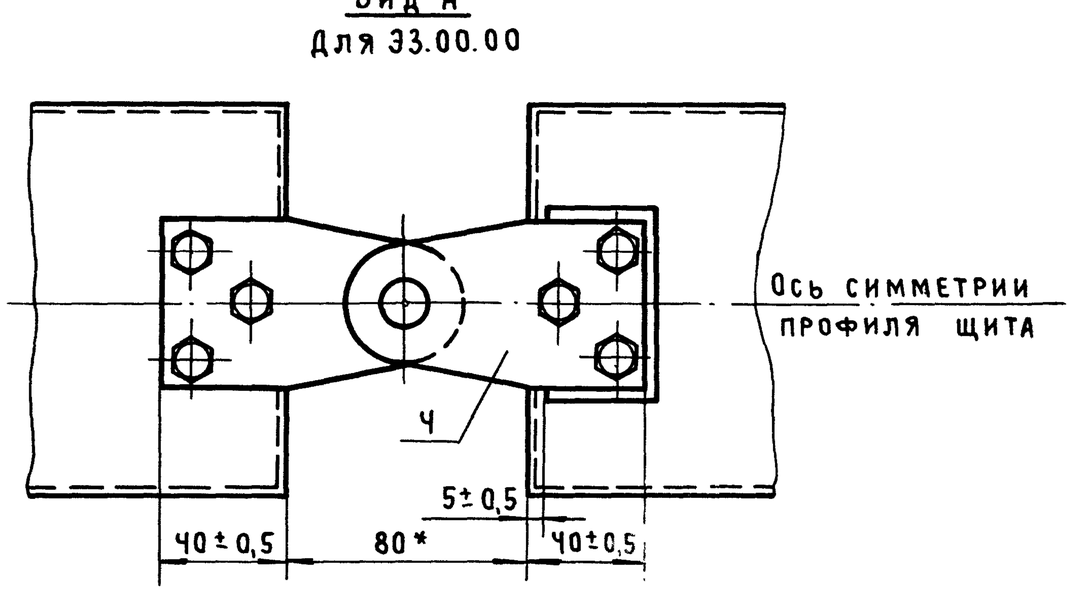

Изм.	Лист	№ докум.	Подп.	Дата	1.473.9-1.33.00.00 СБ 1.473.9-1.36.00.00 СБ	Лист 2

Инв. № подл. | Подпись и дата | Взам. инв. №

1.473.9-1.33.00.00.СБ
1.473.9-1.36.00.00.СБ

II
М 1:2

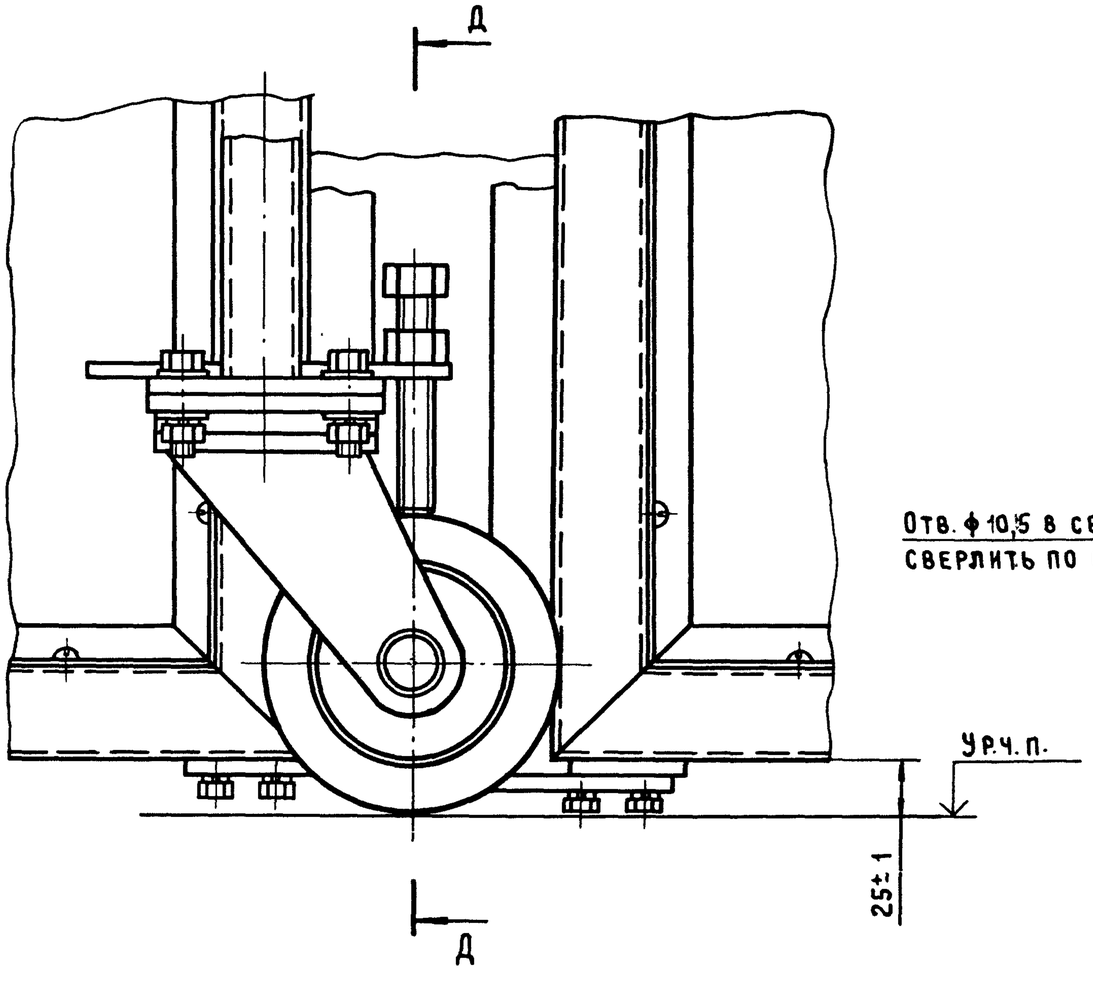

Отв. ф10,5 в сборке поз.1,2
сверлить по сборке поз.3

Д – Д

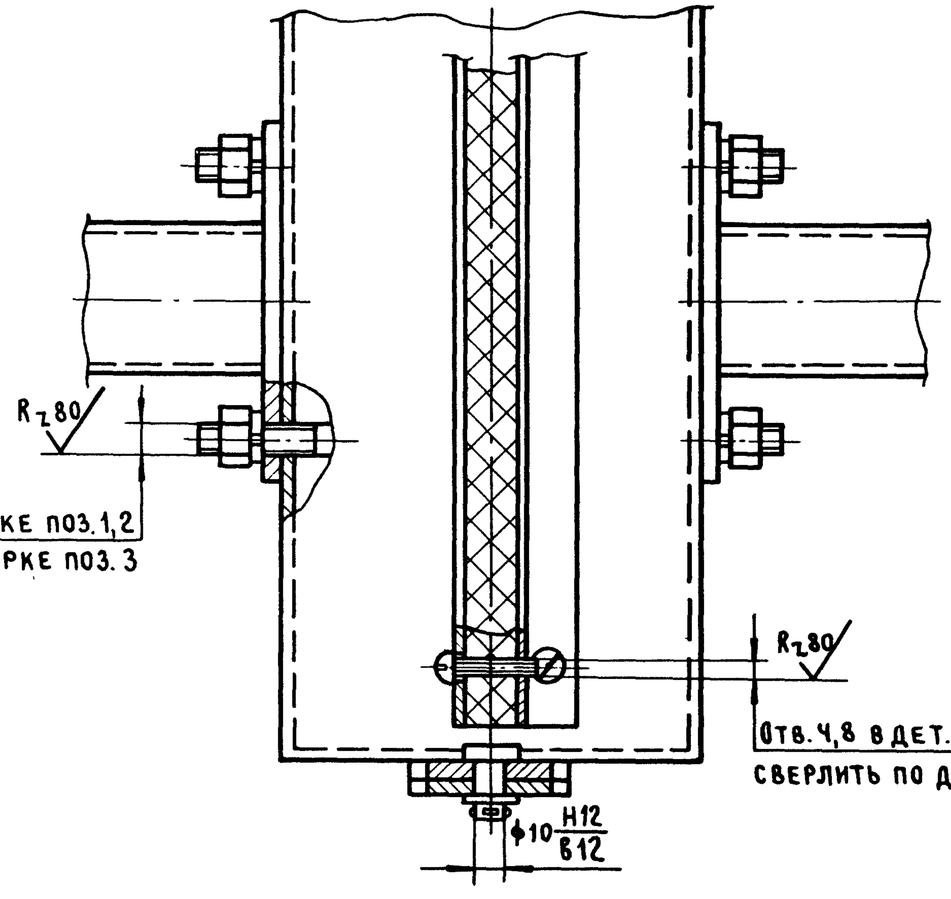

Отв. 4,8 в дет. поз.7,8,9
сверлить по дет. поз.10

Изм.	Лист	№ докум.	Подп.	Дата	1.473.9-1.33.00.00 СБ 1.473.9-1.36.00.00 СБ	Лист 3

Инв.№ подл. | Подпись и дата | Взам. инв.№

24207-01 (20)

Копировал. Кин...