ТИПОВЫЕ КОНСТРУКЦИИ, ИЗДЕЛИЯ И УЗЛЫ ЗДАНИЙ И СООРУЖЕНИЙ

Серия 1.442.1-3

ПЛИТЫ ЖЕЛЕЗОБЕТОННЫЕ РЕБРИСТЫЕ ВЫСОТОЙ 500 мм ДЛЯ ПЕРЕКРЫТИЙ ПРОИЗВОДСТВЕННЫХ ЗДАНИЙ

Выпуск 1

ПРЕДВАРИТЕЛЬНО НАПРЯЖЕННЫЕ ПЛИТЫ ШИРИНОЙ 1,5 И 1,0 м

РАБОЧИЕ ЧЕРТЕЖИ

РАЗРАБОТАНЫ

ЦНИИПРОМЗДАНИЙ

И.о. гл. инженера ин-та А.А. Болтухов

Начальник отдела Э.Н. Кодыш

Гл. инженер проекта А.В. Белов

Рук. группы А.А. Музыко

совместно с:

НИИЖБ

Зам. директора ин-та Н.Н. Коровин

Рук. лаборатории Г.И. Бердичевский

Ст. научн. сотрудник А.Е. Кузьмичев

НИИСК

Зам. директора ин-та П.И. Кривошеев

Рук. лаборатории Б.П. Ковтунов

Утверждены Госстроем СССР
Протокол от 16.12.85 № А4-62.
Введены в действие с 01.04.86.

№ п/п	Обозначение	Наименование	Стр.
1	1.442.1-3.1-0.0.0.0	Содержание	2
2	1.442.1-3.1-0.0.0.0ПЗ	Пояснительная записка	2
3	1.442.1-3.1-1.0.0.0	Плита П1-П4	16
4	1.442.1-3.1-2.0.0.0	Плита П5, П6	23
5	1.442.1-3.1-3.0.0.0	Плита П7-П10	28
6	1.442.1-3.1-0.0.0.0 ВМС	Ведомость расхода стали на одну плиту	34
7	1.442.1-3.1-0.0.0.0 РМ	Ведомость расхода стали, цемента, бетона и инертных материалов на изделие	37

1.442.1-3.1-0.0.0.0

Нач.отд.	Кадыш		Содержание	Стадия	Лист	Листов
Гл.инж.пр.	Белов			Р		1
Рук.гр.	Музыко			ЦНИИПРОМЗДАНИЙ	

1. Общая часть

1.1. Выпуск содержит чертежи плит перекрытий длиной 5,55 и 5,05 м, шириной 1,5 и 1,0 м. и высотой 0,5 м. с напрягаемой арматурой.

В качестве связевых плит используются рядовые устанавливаемые по рядам колонн и приваривавемые по 4 м углам.

В выпуске даны примеры решения в плитах квадратных отверстий для пропуска вертикальных коммуникаций (см. 1.442.1-3.1-0.0.0.0 ПЗ, листы 12 и 13) и вариант опалубочных чертежей плит с наличием вертикальных выступов на наружных гранях продольных ребер, служащих для образования бетонных шпонок после замоноличивания швов. (см. 1.442.1-3.1-0.0.0.0 ПЗ, лист 14).

1.2. Конструкция силовой формы для изготовления плит должна обеспечивать их распалубку и отсутствие трещин в местах сопряжения торцевых ребер с продольными при передаче предварительного напряжения на бетон.

1.3. Марки плит и их несущая способность приведены на листе 5. Маркировка плит принята по ГОСТ 23009-78 и ГОСТ 23616-76.

Марка П1-2А IV т означает: П1-плита шириной 1,5 м, длиной 5,55 м.; 2-вторая условная расчетная нагрузка; армирована стержнями из стали А-IV; Т-тяжелый бетон.

1.4. Расчет плит произведен в соответствии с требованиями СНиП II-21-75 с учетом изменений и дополнений, утвержденных постановлением Госстроя СССР от 10 мая 1981 года № 67, и СНиП II-28-73*. Ребра плит рассчитаны на вертикальные равномерно распределенные нагрузки как шарнирно опертые однопролетные балки таврового сечения. Плиты рассчитаны как конструкции 3 категории трещиностойкости.

Инв.№подл. | Подпись и дата | Взам.инв.№

1.442.1-3.1-0.0.0.0ПЗ

Нач.отдела	Кадыш		Пояснительная записка	Стадия	Лист	Листов
Гл.инж.пр.	Белов			Р	1	14
Рук.пр.	Музыко			ЦНИИПРОМЗДАНИЙ		

1.5. Плиты изготовляются из тяжелого бетона марок М250; М300; М350; М400; М450; М500.

1.6. К моменту передачи усилий предварительного напряжения на плиту кубиковая прочность бетона должна быть не ниже 80% и (70%) проектной прочности.

1.7. Отпуск арматуры следует производить плавно (без скачков). Мгновенная передача усилия не допускается.

1.8. В качестве предварительно напрягаемой рабочей арматуры продольных ребер приняты:

– Сталь стержневая периодического профиля класса А-IIIВ, упрочненная вытяжкой, по ГОСТ 5781-82;

– Сталь стержневая горячекатаная периодического профиля класса А-IV по ГОСТ 5781-82;

– Сталь стержневая горячекатаная периодического профиля класса А-V по ГОСТ 5781-82;

– Сталь стержневая термически упрочненная периодического профиля класса Ат-V по ГОСТ 10884-81;

– Сталь стержневая термически упрочненная периодического профиля, свариваемая и коррозионно-стойкая класса Ат-V СК по ГОСТ 10884-81.

1.9. Предварительное напряжение стержневой арматуры предусмотрено электротермическим или механическим способами.

Величины предварительного напряжения и усилия натяжения рабочей арматуры продольных ребер приведены в таблице на листе 5.

1.10. Полка плит армируется сварными сетками, продольные и поперечные ребра сварными каркасами. Сварные каркасы и сетки изготовляются при диаметре стержней до 5 мм включительно из обыкновенной арматурной проволоки периодического профиля класса Вр-I по ГОСТ 6727-80, при диаметре стержней 8 мм и более – из стержневой горячекатанной арматурной стали периодического профиля класса А-III по ГОСТ 5781-82.

1.11. По концам продольных ребер плит устанавливаются опорные закладные изделия. Замкнутые анкера закладных изделий используются для подъема плит, (а.с. N 335404, а.с. N 621848, а.с. N 981538).

1.12. Предел огнестойкости плит равен 0,75 часа.

1.13. При применении плит в условиях воздействия слабо- и средне-агрессивной газовых сред в проекте конкретного объекта должны быть указаны специальные условия по изготовлению плит, вытекающие из характера агрессивной среды и требований СНиП II-28-73*.

1.14. Арматурные и закладные изделия даны в выпуске 2 настоящей серии.

2. Технические требования к изготовлению и испытанию плит.

2.1. Изготовление плит предусмотрено агрегатно-поточным способом.

2.2. Плоские каркасы и сетки должны изготовляться при помощи контактной точечной электросварки.

Применение дуговой электросварки вместо предусмотренной контактной точечной сварки не допускается.

2.3. Отклонения от проектных размеров плит и величин защитных слоев бетона не должны превышать указанных в ГОСТ 21506-76 и рабочих чертежах.

2.4. Внешний вид и качество поверхностей плит должны удовлетворять требованиям ГОСТ 13015-81 для конструкций зданий, предназначенных под окраску.

2.5. При изготовлении плит для обеспечения требуемой величины защитного слоя бетона должны применяться прокладки из цементно-песчаного раствора или пластмасс. Применение стальных фиксаторов, выходящих на поверхность бетона, не допускается.

2.6 До начала производства плит завод-изготовитель должен разработать технологические правила, определяющие основные способы производства и контроля качества изготовления изделий. При изготовлении плит должен быть обеспечен пооперационный технологический контроль на всех стадиях производства.

2.7. Для предохранения лицевых поверхностей закладных изделий от ржавления при транспортировании и хранении, все эти поверхности должны быть покрыты цементно-казеиновой обмазкой, кроме поверхностей изделий, установленных в плитах, предназначенных для применения в условиях агрессивных сред, которые согласно требованиям СНиП II-28-73* должны быть покрыты цинковым или другим равноценным покрытием.

2.8. Для оценки качества изготовляемых плит необходимо систематически проводить их испытание в соответствии с ГОСТ 8829-77.

2.9 Испытание методом нагружения следует производить только для массовых плит длиной 5,55 м и шириной 1,5м.

Оценка плит по прочности производится по величине разрушающей нагрузки, жесткости - по величине прогиба продольных ребер, а трещиностойкости - по величине раскрытия трещин. Величины контрольных нагрузок на прочность ($P_к$ и $P_к^1$), жесткость и трещиностойкость ($P_{пр}$), а также величины контрольных прогибов ($f_к$) приведены в таблице на листе 5

Допускаемые величины контрольной ширины раскрытия трещин принимаются по ГОСТ 8829-77, пункт 2.4.7.

2.10. Плиты длиной 5,05 м и шириной 1,5 м и плиты шириной 1,0 м следует испытывать неразрушающими методами в соответствии с ГОСТ 17624-78, ГОСТ 22690.1-77, ГОСТ 18105.0-80, ГОСТ 18105.1-80, ГОСТ 17625-83.

2.11. Величина отпускной прочности бетона устанавливается в соответствии с пунктом 1.30 ГОСТ 13015-75**.

2.12 Маркировку готовой продукции необходимо производить согласно требованиям ГОСТ 21506-76 и ГОСТ 13015.2-81, при этом после марки плиты следует указать номер ГОСТа или серию рабочих чертежей.

3. Указания по применению

3.1. Плиты предназначены для применения в неотапливаемых зданиях и на открытом воздухе при расчетной температуре до -40°С включительно, в отапливаемых зданиях, в условиях воздействия неагрессивной и агрессивной газовых сред. Плиты могут применяться в несейсмических и сейсмических районах до 9 баллов включительно (при наличии закрытых швов).

3.2. При действии многократно повторяющихся и динамических нагрузок назначение марок плит должно производиться на основе соответствующего расчета с соблюдением требований СНиП II-21-75 и "Инструкции по проектированию и расчету несущих конструкций промышленных зданий и сооружений на динамические нагрузки" (Стройиздат, Москва, 1970 г.).

3.3. При применении плит в условиях постоянного воздействия температуры выше +50°С назначение марок плит должно производиться на основе расчетов с соблюдением требований ВН 482-76.

3.4. В случае применения плит для нагрузок, [illegible] равномерно распределенных, принятых при расчете, [illegible] чение марок плит следует производить на основе расчетов, используя плиты необходимой несущей способности.

3.5. Плиты с рабочей арматурой из стали класса А-III В, А-IV и $А_т$-V ск предназначены для применения в условиях как неагрессивной, так слабо- и среднеагрессивной газовых сред; из

стали А-V и А-V - для применения только в неагрессивной газовой среде.

3.6. При применении плит в условиях агрессивной среды,

в соответствии с конкретными условиями эксплуатации и требованиями СНиП II-28-73*, должны быть дополнительно указаны:

а) специальные требования по плотности бетона с указанием водонепроницаемости и водоцементного отношения;

б) марка и расход цемента, состав заполнителей и применяемых добавок;

в) виды защиты и способы их нанесения на поверхность плиты и стальных закладных деталей;

г) требование к качеству бетонной поверхности.

3.7. Назначение марок стали должно производиться в зависимости от температурных условий эксплуатации конструкции и характера нагрузок (статические, динамические) в соответствии с требованиями действующих нормативных документов (см. п.п. 3.2; 3.3.)

3.8. Плиты, предназначенные для применения в условиях воздействия сейсмических сил, агрессивной среды, низких или высоких температур, динамических нагрузок и изготовляемые с учетом соответствующих требований, должны иметь маркировку, отличную от маркировки плит для обычных условий эксплуатации. Например для плит, применяемых в условиях агрессивной среды, требуется дополнительно к установленной марке добавлять буквенное обозначение - „П" (плиты с повышенной плотностью бетона).
Полная марка плиты в этом случае будет: ПГ2А-IVТ-П

4. Указания по приемке, транспортированию и хранению плит.

4.1. Приемка плит должна производиться в соответствии с требованиями ГОСТ 13015.1-81, ГОСТ 21506-76, ГОСТ 8829-77 и рабочих чертежей плит.

4.2. Подъем плит следует производить в соответствии со СНиП III-16-80, при этом нагрузка от собственного веса должна распределяться равномерно между четырьмя петлями.

4.3. Транспортирование, складирование и хранение плит следует производить согласно требованиям ГОСТ 21506-76.

4.4. При перевозке плит автомобильным транспортом следует руководствоваться главой СНиП III-1-76, раздел „Транспорт" и „Руководством по перевозке автомобильным транспортом строительных конструкций." Стройиздат, 1980 г.

4.5. При перевозке плит железнодорожным транспортом следует руководствоваться техническими условиями погрузки и крепления грузов, издание „Транспорт", МПС, 1967 г. Глава V. Железобетонные конструкции.

Таблица

Марка плиты	Равномерно распределенная нагрузка на плиту (на продольные ребра и полку) кгс/м²		Расчетный диаметр в мм и количество стержней в одном продольном ребре	Предварительное напряжение „σ₀" кгс/см²	Усилие натяжения на один стержень „N₀" кгс	Кубиковая прочность бетона на момент предварительного напряжения R₀ кгс/см²	Контрольные равномерно распределенные нагрузки „Pпр" в кгс/м², контрольные прогибы „fк" в см для оценки жесткости плит при возрасте бетона к моменту испытания в сутках								Контрольные равномерно распределенные нагрузки для оценки прочности плит в кгс/м²	
							3–7		14		28		100			
	при n=1	при n>1					Pпр	fк	Pпр	fк	Pпр	fк	Pпр	fк	Pк* при δ=1,4	Pк* при δ=1,6
1	2	3	4	5	6	7	8	9	10	11	12	13	14	15	16	17
ПГ-1АIIIвТ	4310	5170	2Ф25	3600	17670	245	5458	0,866	5458	0,847	5083	0,797	4287	0,489	6630	8540
ПГ-1АIVТ	4290	5150	2Ф22	5000	19000	315	5104	0,712	5021	0,669	4751	0,611	4268	0,478	7470	8500
ПГ-1АVТ	4280	5140	2Ф16	6500	14080	210	5340	1,458	5046	1,338	4765	1,186	4263	0,804	7380	8492
ПГ-1АтVТ	4280	5140	2Ф16	6500	14080	210	5340	1,458	5046	1,338	4765	1,186	4263	0,804	7380	8492
ПГ-1АтVIскТ	4400	5280	2Ф20	7000	21990	350	5200	0,706	4983	0,681	4768	0,646	4362	0,504	7570	8720
ПГ-2АIIIвТ	5200	6240	2Ф28	3600	22170	280	6513	0,951	6513	0,980	6170	0,900	5132	0,572	7920	10260
ПГ-2АIVТ	5300	6360	2Ф25	5000	24550	280	6632	1,052	6509	1,045	6048	0,934	5227	0,627	8740	10440
ПГ-2АVТ	5200	6240	2Ф18	6500	17820	245	6557	1,731	6453	1,703	5993	1,5	5170	0,98	8890	10220
ПГ-2АтVТ	5200	6240	2Ф18	6500	17820	245	6557	1,731	6453	1,703	5993	1,5	5170	0,98	8890	10220
ПГ-2АтVIскТ	5240	6280	2Ф22	7000	26610	350	6383	0,939	5997	0,894	5760	0,832	5184	0,637	9010	10360
ПГ-1АIIIвТ	4260	5110	2Ф22	3600	13680	245	5401	0,540	5226	0,525	4870	0,459	4242	0,345	6500	8460
ПГ-1АIVТ	4380	5260	2Ф20	5000	15710	280	5392	0,494	5110	0,466	4841	0,415	4364	0,342	7260	8680
ПГ-1АтVIскТ	4200	5050	2Ф18	7000	17820	245	5122	0,974	4868	0,938	4625	0,875	4191	0,360	7260	8350
ПГ-2АIIIвТ	5500	6710	2Ф25	3600	17670	245	6997	0,778	6997	0,800	6548	0,749	5519	0,964	8600	11000
ПГ-2АIVТ	5270	6330	2Ф22	5000	19000	315	6465	0,584	6119	0,560	5780	0,503	5200	0,307	8700	10390
ПГ-2АVТ	5240	6280	2Ф16	6500	14080	245	6504	1,189	6154	1,087	5810	0,963	5199	0,648	9030	10370
ПГ-2АтVТ	5240	6280	2Ф16	6500	14080	245	6504	1,189	6154	1,087	5810	0,963	5199	0,648	9030	10370
ПГ-2АтVIскТ	5240	6280	2Ф20	7000	21990	350	6149	0,561	5878	0,544	5625	0,517	5171	0,406	8950	10280
ПГ-2АIIIвТ	4990	6000	2Ф22	3600	13680	245	6323	0,644	6323	0,683	5956	0,575	4958	0,361	7630	9880
ПГ-2АIVТ	5140	6170	2Ф20	5000	15710	245	6180	0,630	6160	0,589	5785	0,518	5148	0,403	8510	10180
ПГ-2АVТ	5180	6220	2Ф14	6500	10770	245	6156	0,904	5885	0,808	5627	0,804	5165	0,564	8920	10260

* При определении контрольных нагрузок для плит, армированных сталью класса АIIIв, коэффициент „С" принят равным 1,25; класса А-IV-1,35 (письмо Госстроя СССР от 12.02.82 г. N 17-Д)

Марка плиты	Равномерно распределенная нагрузка на плиту (на продольные ребра и полку) кгс/м²		Расчетный диаметр в мм и количество стержней в одном продольном ребре	Предварительное напряжение „σо" кгс/см²	Усилие натяжения на один стержень „No" кгс	Кубиковая прочность бетона при его предварительном напряжении Rо кгс/см²	Контрольные равномерно распределенные нагрузки „Рпр" в кгс/м², контрольные прогибы „fк" в см для оценки жесткости плит при возрасте бетона к моменту испытания в сутках								Контрольные равномерно распределенные нагрузки для оценки трещиностойкости плит в кгс/м²	
							3-7		14		28		100			
	при n=1	при n>1					Рпр	fк	Рпр	fк	Рпр	fк	Рпр	fк	Рпр^тк при с=1,4	Рпр^тн при с=1,5
1	2	3	4	5	6	7	8	9	10	11	12	13	14	15	16	17
П3-2АтVТ	5160	6220	2Ф14	6500	10770	245	6156	0,904	5885	0,909	5627	0,884	5165	0,594	8920	10860
П3-2АтVскТ	5200	6240	2Ф18	7000	17820	245	6398	0,679	6055	0,624	5747	0,599	5180	0,439	8040	10290
П4-2АIIIвТ	5090	6110	2Ф20	3600	13680	210	6449	0,482	6449	0,498	6000	0,434	5080	0,253	7760	10080
П4-2АIIIТ	5476	6570	2Ф18	5000	15310	210	6878	0,478	6529	0,441	6192	0,384	5456	0,307	8050	10520
П4-2АVТ	6100	7320	2Ф14	6500	10770	245	7262	0,788	6942	0,721	6636	0,634	6090	0,479	10433	11990
П4-2АтVТ	6100	7320	2Ф14	6500	10770	245	7262	0,788	6942	0,721	6636	0,634	6090	0,479	10433	11990
П4-2АтVскТ	4880	5850	2Ф16	7000	14080	210	6034	0,464	5713	0,418	5407	0,363	4657	0,339	8411	9680
П5-1АIIIвТ	4310	5170	2Ф25	3600	17670	245	5468	0,866	5458	0,898	5083	0,797	4297	0,489	6630	8540
П5-1АIVТ	4290	5150	2Ф22	5000	19000	315	5104	0,712	5021	0,669	4751	0,611	4288	0,478	7170	8500
П5-1АVТ	4280	5140	2Ф16	6500	14080	210	5340	1,468	5046	1,338	4765	1,186	4263	0,804	7380	8492
П5-1АтVТ	4280	5140	2Ф16	6500	14080	210	5340	1,468	5046	1,338	4765	1,186	4263	0,804	7380	8492
П5-1АтVскТ	4400	5280	2Ф20	7000	21990	350	5208	0,706	4983	0,681	4708	0,646	4382	0,504	7570	8720
П5-2АIIIвТ	5200	6240	2Ф28	3600	22170	280	6513	0,951	6513	0,980	6170	0,900	5132	0,572	7020	10260
П5-2АIIIТ	5300	6360	2Ф25	5000	24550	280	6532	1,052	6500	1,045	6048	0,934	5227	0,627	8740	10440
П5-2АVТ	5200	6240	2Ф18	6500	17820	245	6532	1,72	6428	1,697	5970	1,499	5150	0,98	8890	10220
П5-2АтVТ	5200	6240	2Ф18	6500	17820	245	6532	1,72	6428	1,697	5970	1,494	5150	0,98	8890	10220
П5-2АтVскТ	5260	6310	2Ф22	7000	26610	350	6389	0,939	5907	0,894	5706	0,832	5184	0,637	9010	10360
П6-1АIIIвТ	4260	5110	2Ф22	3600	13680	245	5464	0,540	5225	0,525	4870	0,459	4242	0,345	6500	8450
П6-1АIVТ	4380	5260	2Ф20	5000	15710	280	5392	0,491	5110	0,456	4841	0,415	4364	0,342	7260	8680
П6-1АтVскТ	4200	5050	2Ф18	7000	17820	245	5122	0,574	4668	0,530	4625	0,475	4191	0,369	7250	8350
П6-2АIIIвТ	5530	6710	2Ф25	3600	17670	245	6887	0,778	6897	0,800	6548	0,719	5519	0,454	8500	11004
П6-2АIVТ	5270	6330	2Ф22	5000	19000	315	6465	0,584	6119	0,570	5789	0,503	5200	0,397	8700	10300

Продолжение

Марка плиты	Равномерно распределенная нагрузка на плиту (на продольное ребро и полку) кгс/м²		Расчетный диаметр в мм и количество стержней в одном продольном ребре	Предварительное напряжение „σ" кгс/см²	Усилие натяжен. на один стержень „N_0" кгс	Кубиковая прочность бетона под его предварительном напряжении $R_в$ кгс/см²	Контрольные равномерно распределенные нагрузки „$P_{пр}$" в кгс/м²; контрольные прогибы „f" в см для оценки жесткости плит при возрасте бетона к моменту испытания в сутках								Контрольные равномерно распределенные нагрузки для оценки прочности плит в кгс/м²	
							3-7		14		28		100			
	при n=1	при n>1					$P_{пр}$	$f_к$	$P_{пр}$	$f_к$	$P_{пр}$	$f_к$	$P_{пр}$	$f_к$	при $P_к$ с=1,4	при $P_к$ с=1,6
1	2	3	4	5	6	7	8	9	10	11	12	13	14	15	16	17
П6-2АV̄Т	5240	6280	2ф16	6500	14080	245	6504	1,189	6154	1,087	5810	0,963	5194	0,648	8950	10220
П6-2АтV̄Т	5240	6280	2ф16	6500	14080	245	6504	1,189	6154	1,087	5810	0,963	5194	0,648	8950	10220
П6-2АтV̄СКТ	5240	6280	2ф20	7000	21990	350	6144	0,561	5878	0,544	5625	0,517	5171	0,406	8950	10220
П7-1АIIĪВТ	4310	5170	2ф25	3600	17670	245	5458	0,866	5458	0,897	5083	0,797	4287	0,489	6570	8540
П7-1АIV̄Т	4290	5150	2ф22	5000	19000	315	5104	0,712	5021	0,669	4751	0,611	4268	0,478	7100	8500
П7-1АV̄Т	4280	5140	2ф16	7000	14080	210	5340	1,468	5046	1,338	4765	1,186	4263	0,804	7380	8492
П7-1АтV̄Т	4280	5140	2ф16	7000	14080	210	5340	1,468	5046	1,338	4765	1,186	4263	0,804	7380	8492
П7-1АтV̄СКТ	4400	5280	2ф20	7000	21990	350	5200	0,706	4983	0,681	4768	0,646	4382	0,504	7570	8720
П7-2АIIĪВТ	5200	6240	2ф28	3600	22170	280	6513	0,951	6513	0,980	6170	0,900	5131	0,572	7920	10260
П7-2АIV̄Т	5300	6360	2ф25	5000	27550	280	6632	1,052	6509	1,045	6048	0,934	5227	0,627	8740	10440
П7-2АV̄Т	5200	6240	2ф18	6500	17820	245	6532	1,724	6428	1,697	5970	1,494	5150	0,981	8890	10830
П7-2АтV̄Т	5200	6240	2ф18	6500	17820	245	6532	1,724	6428	1,697	5970	1,494	5150	0,981	8890	10830
П7-2АтV̄СКТ	5260	6310	2ф22	7000	26610	350	6383	0,939	5997	0,894	5760	0,832	5184	0,637	9010	10360
П8-1АIIĪВТ	4260	5110	2ф22	3600	13680	245	5481	0,540	5226	0,525	4870	0,459	4242	0,345	6500	8450
П8-1АIV̄Т	4380	5260	2ф20	5000	15710	280	5392	0,491	5110	0,456	4891	0,415	4364	0,342	7260	8680
П8-1АтV̄СКТ	4200	5050	2ф18	7000	17820	245	5122	0,574	4868	0,530	4625	0,475	4191	0,369	7260	8350
П8-2АIIĪВТ	5590	6710	2ф25	3600	17670	245	6997	0,778	6997	0,800	6548	0,719	5519	0,954	8500	11000
П8-2АIV̄Т	5270	6330	2ф22	5000	19000	315	6465	0,584	6119	0,550	5789	0,503	5200	0,397	8700	10390
П8-2АV̄Т	5240	6280	2ф16	6500	14080	245	6504	1,189	6154	1,087	5810	0,963	5194	0,648	8950	10370
П8-2АтV̄Т	5240	6280	2ф16	6500	14080	245	6504	1,189	6154	1,087	5810	0,963	5194	0,648	8950	10370
П8-2АтV̄СКТ	5240	6280	2ф20	7000	21990	350	6144	0,561	5878	0,544	5625	0,517	5171	0,406	9270	10650
П9-2АIIĪВТ	4990	6000	2ф22	3600	13680	245	6323	0,644	6323	0,663	5856	0,575	4968	0,361	7630	9880

Инв. № | Подп. и дата | Взам. инв. №

Марка плиты	Равномерно распределенная нагрузка на плиту (на продольное ребро и полку) кгс/м²		Расчетный диаметр в мм и количество стержней в одном продольном ребре	Предварительное напряжение „σ_0" кгс/см²	Усилие натяжения на один стержень „N_0" кгс	Кубиковая прочность бетона при его передаточном напряжении R_p кгс/см²	Контрольные равномерно распределенные нагрузки „$P_{пр}$" в кгс/м², контрольные прогибы „$f_к$" в см для оценки жесткости плит при возрасте бетона к моменту испытания в сутках								Контрольные равномерно распределенные нагрузки для оценки прочности плит в кгс/м²	
							3-7		14		28		100			
	при n=1	при n>1					$P_{пр}$	$f_к$	$P_{пр}$	$f_к$	$P_{пр}$	$f_к$	$P_{пр}$	$f_к$	$P_к^{**}$ c=1,4	$P_к^{**}$ c=1,6
1	2	3	4	5	6	7	8	9	10	11	12	13	14	15	16	17
ПГ-2АIVТ	5140	6170	2Ф20	5000	15710	245	6480	0,630	6160	0,589	5785	0,518	5118	0,393	8510	10180
ПГ-2АVТ	5180	6220	2Ф14	6500	10770	245	6156	0,994	5885	0,909	5627	0,804	5165	0,594	8920	10280
ПГ-2АтVТ	5180	6220	2Ф14	6500	10770	245	6156	0,994	5885	0,909	5627	0,804	5165	0,594	8920	10280
ПГ-2АтVскТ	5200	6240	2Ф18	7000	17820	245	6308	0,679	6065	0,624	5747	0,559	5180	0,430	8940	10290
П10-2АIIIвТ	5090	6110	2Ф20	3600	13680	210	6449	0,482	6449	0,498	6000	0,434	5060	0,253	7760	10080
П10-2АIVТ	5476	6570	2Ф18	5000	15710	210	6878	0,478	6529	0,444	6142	0,384	5455	0,301	9060	10820
П10-2АVТ	6100	7320	2Ф14	6500	10770	245	7262	0,788	6242	0,721	6636	0,634	6090	0,479	10433	11990
П10-2АтVТ	6100	7320	2Ф14	6500	10770	245	7262	0,788	6242	0,721	6636	0,634	6090	0,479	10433	11990
П10-2АтVскТ	4880	5860	2Ф16	7000	14080	210	6034	0,464	5713	0,418	5407	0,363	4867	0,339	8411	9680

1. В графах 2 и 3 нагрузки приведены без учета нагрузок от массы плиты.
2. При расчете плит учтена нагрузка от массы плит с заливной швов, равная для плит шириной 1,5 м - 430 кгс/м² при (n=1) и 475 кгс/м² при (n>1); шириной 1,0 м - 495 кгс/м² при (n=1) и 545 кгс/м² при (n>1).
3. В графах 5 и 6 величины „σ_0" и „N_0" приведены без учета потерь от деформации формы.
4. В графах 8, 10, 12, 14, 16, 17 величины „$P_{пр}$", „$P_к$" и „$P_к'$" приведены без учета нагрузок от массы плит, равных (при n=1): для плит шириной 1,5 м - 400 кгс/м², шириной 1,0 м - 463 кгс/м²
5. Для плит всех марок отношение $f_{плит}/f_{пред.}$ составляет менее 0,85.

Номенклатура

Эскиз

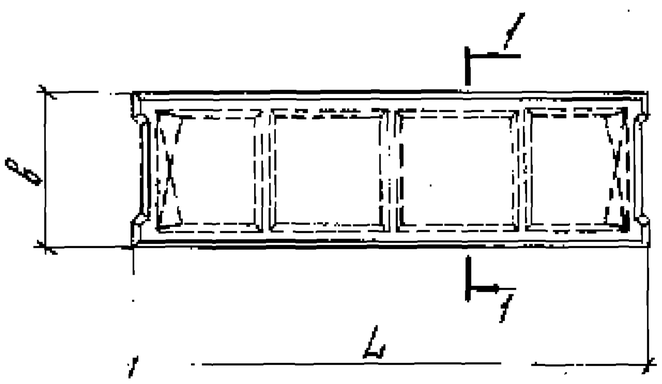

1-1

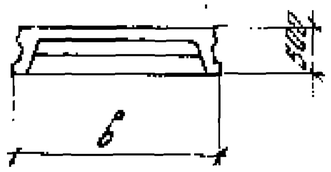

Марка плиты	Геометрические размеры L	Геометрические размеры b	Марка бетона	Расход материалов бетон, м³	Расход материалов арматура, кг	Масса, т
ПН-1А III ВТ	5550	1485	250	1,23	217,7	3,1
ПН-1А IV Т			450		198,5	
ПН-1А V Т			300		167,3	
ПН-1АТ V Т					167,3	
ПН-1АТ V СКТ			500		186,9	
ПН-2А III ВТ			400		259,9	
ПН-2А IV Т					238,3	
ПН-2А V Т			350		197,1	
ПН-2АТ V Т					197,1	
ПН-2АТ V СКТ			500		219,1	
ПР2-1А III ВТ	5050	1485	350	1,15	174,3	2,9
ПР2-1А IV Т			400		163,9	
ПР2-1АТ V СКТ			350		154,3	
ПР2-2А III ВТ					208,7	
ПР2-2А IV Т			450		191,1	
ПР2-2А V Т			350		162,7	
ПР2-2АТ V Т					162,7	
ПР2-2АТ V СКТ			500		180,7	
ПР3-2А III ВТ	5550	985	350	1,00	172,4	2,5
ПР3-2А IV Т					160,8	
ПР3-2А V Т			350		132,8	
ПР3-2АТ V Т					132,8	
ПР3-2АТ V СКТ			350		150,4	
ПН-2А III ВТ	5050		300	0,93	138,5	2,3
ПН-2А IV Т			300		128,9	
ПН-2А V Т			350		112,9	
ПН-2АТ V Т					112,9	
ПН-2АТ V СКТ			300		120,5	

Номенклатура

Эскиз

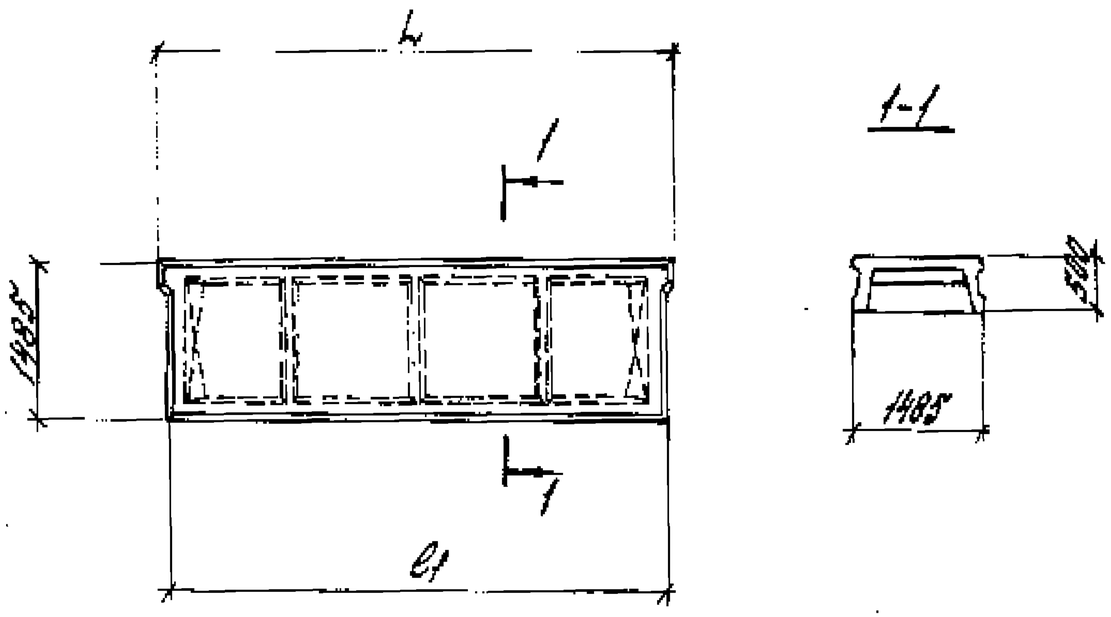

Марка плиты	Геометрические размеры L	Геометрические размеры C1	Марка бетона	Расход материалов Бетон, м³	Расход материалов Сталь, кг	Масса, т
ПБ-1А III ВТ	5550	5450	350	1,22	219,1	3,1
ПБ-1А IV Т			450		199,9	
ПБ-1А V Т			300		168,7	
ПБ-1АТ V Т					168,7	
ПБ-1АТ V СКТ			500		188,3	
ПБ-2А III ВТ			400		261,3	
ПБ-2А IV Т					239,7	
ПБ-2А V Т			350		198,5	
ПБ-2АТ V Т					198,5	
ПБ-2АТ V СКТ			500		220,5	
ПБ-1А III ВТ	5850	4950	350	1,15	175,7	2,9
ПБ-1А IV Т			400		155,3	
ПБ-1АТ V СКТ			350		155,7	
ПБ-2А III ВТ					210,1	
ПБ-2А IV Т			450		192,5	
ПБ-2А V Т			350		164,1	
ПБ-2АТ V Т					164,1	
ПБ-2АТ V СКТ			500		182,1	

Номенклатура

Эскиз

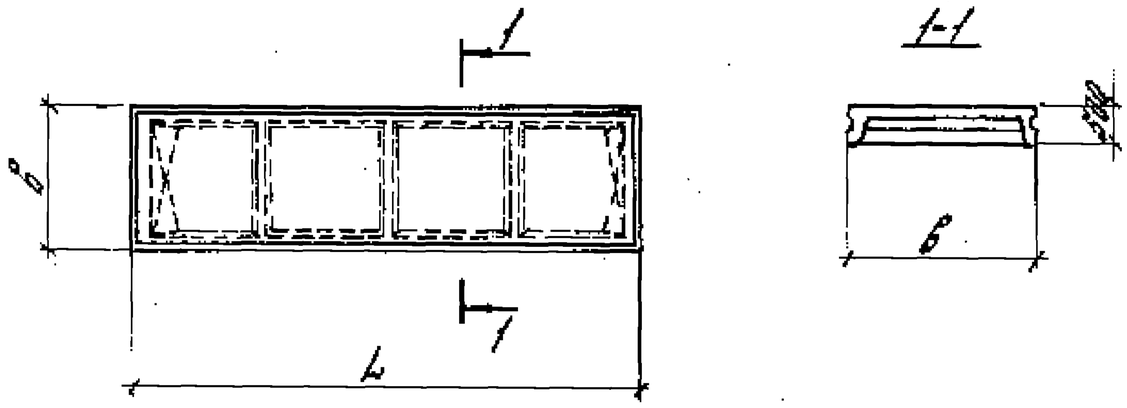

Марка плиты	Геометрические размеры L	Геометрические размеры b	Марка бетона	Расход материалов: бетон, м³	Расход материалов: сталь, кг	Масса, т
П7-1АIIIВТ	5450	1485	350	1,22	218,8	3,1
П7-1АIVТ			450		200,0	
П7-1АVТ			300		169,2	
П7-1АТVТ					169,2	
П7-1АТVСКТ			500		188,4	
П7-2АIIIВТ			400		260,6	
П7-2АIVТ					239,4	
П7-2АVТ			350		199,0	
П7-2АТVТ					199,0	
П7-2АТVСКТ			500		220,6	
П8-1АIIIВТ	4950	1485	350	1,14	175,8	2,9
П8-1АIVТ			400		165,4	
П8-1АТVСКТ			350		156,5	
П8-2АIIIВТ					209,8	
П8-2АIVТ			450		192,6	
П8-2АVТ			350		164,6	
П8-2АТVТ					164,6	
П8-2АТVСКТ			500		182,2	
П9-2АIIIВТ	5450	985	350	0,99	173,9	2,5
П9-2АIVТ					152,3	
П9-2АVТ			380		135,1	
П9-2АТVТ					135,1	
П9-2АТVСКТ			350		[illegible]	
П10-2АIIIВТ	4950	985	300	0,[illegible]	140,0	2,3
П10-2АIVТ			300		131,2	
П10-2АVТ			350		115,3	
П10-2АТVТ					115,3	
П10-2АТVСКТ			300		122,4	

Плиты П1, П2 с квадратными отверстиями (пример)

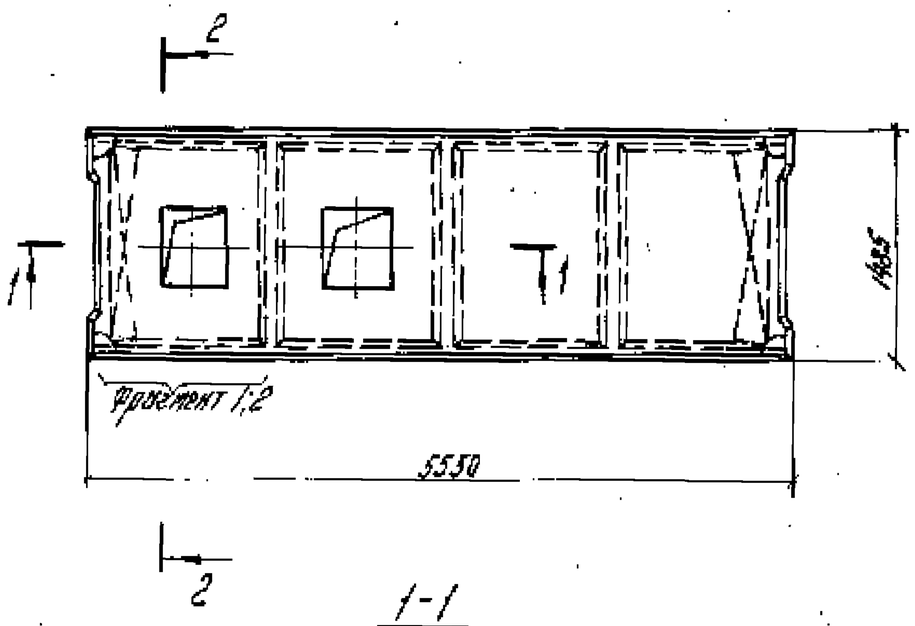

1-1

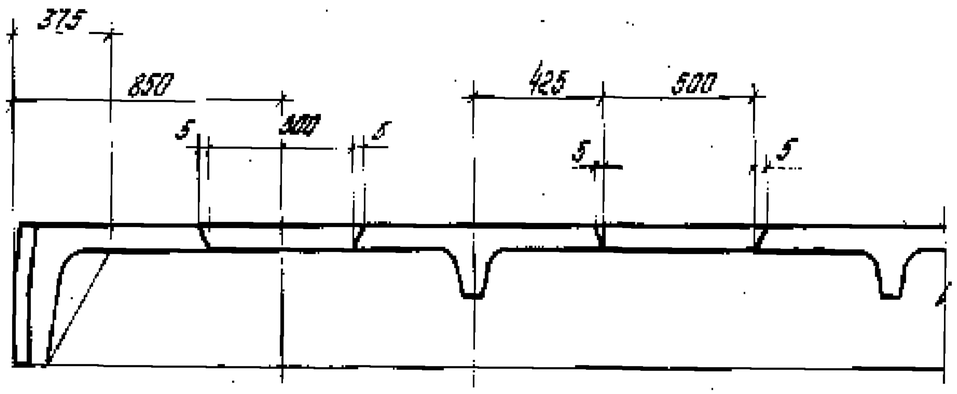

2-2

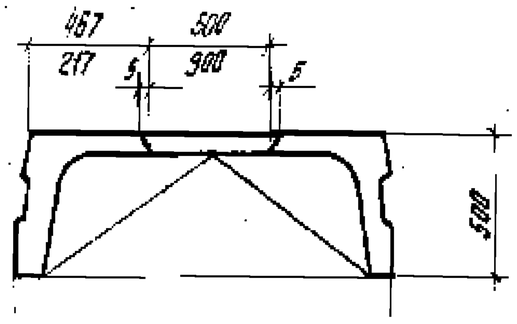

Фрагмент 1

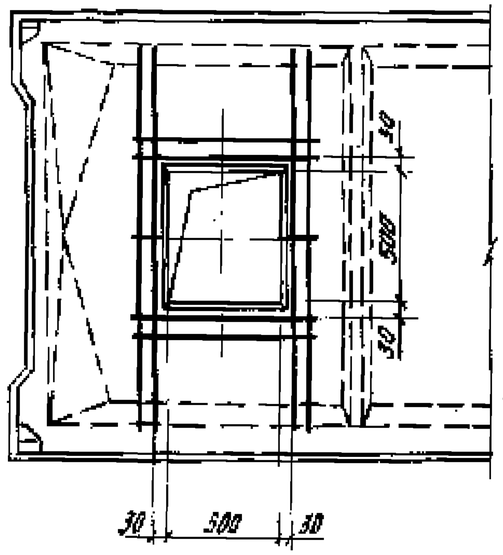

Фрагмент 2

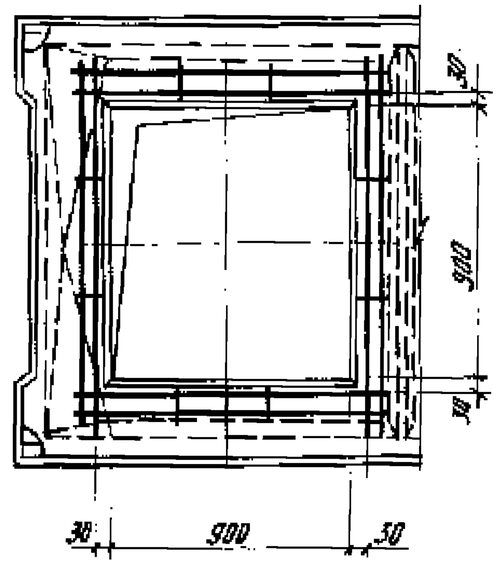

Сетки для армирования контура отверстий

размером 500 × 500 мм

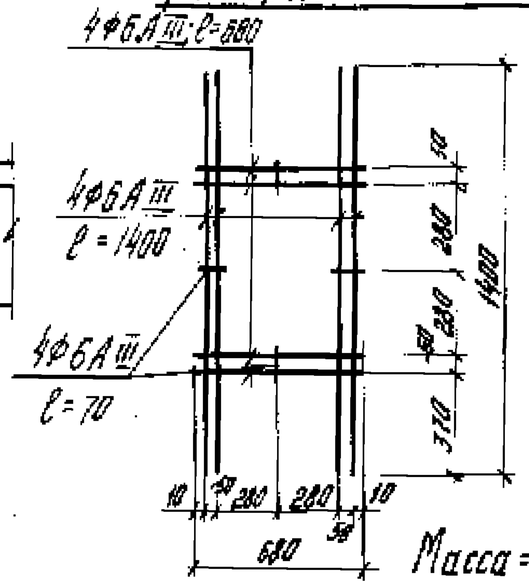

Масса = 1,9 кг

размером 900 × 900 мм

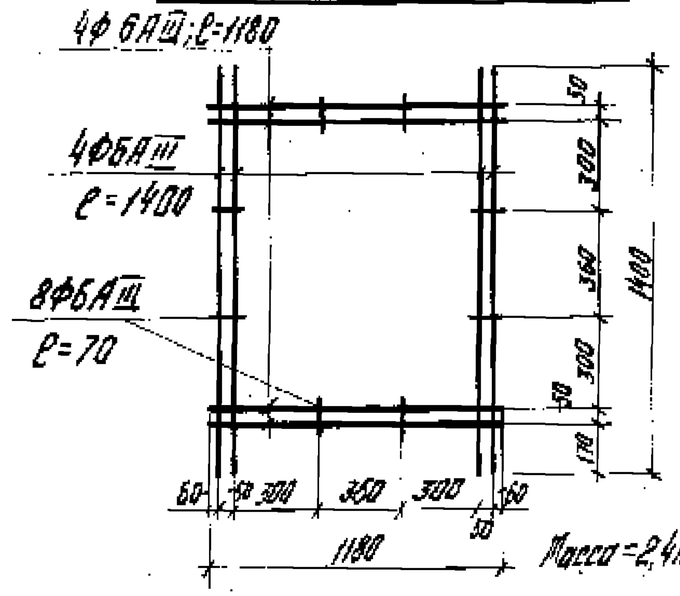

Масса = 2,4 кг

Плиты П1, П2 с квадратными отверстиями (пример)

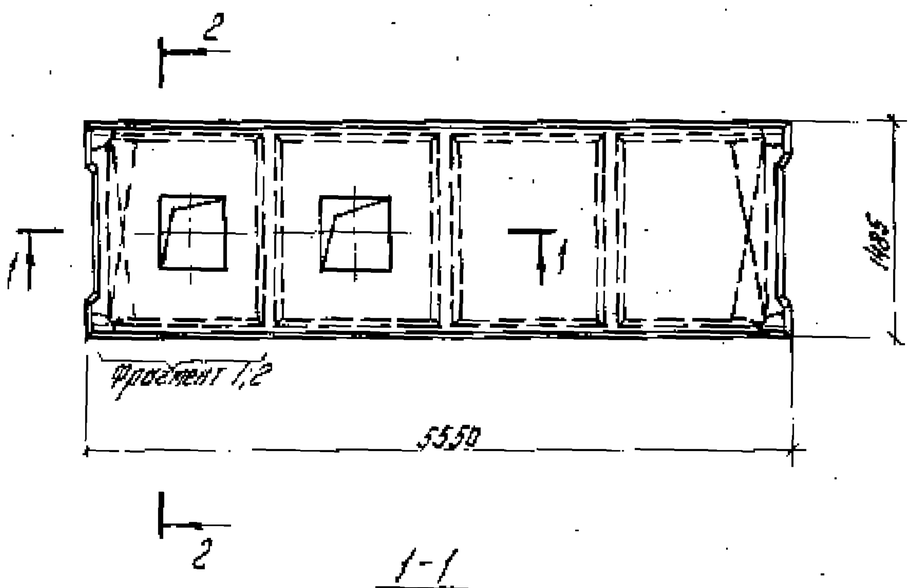

1-1

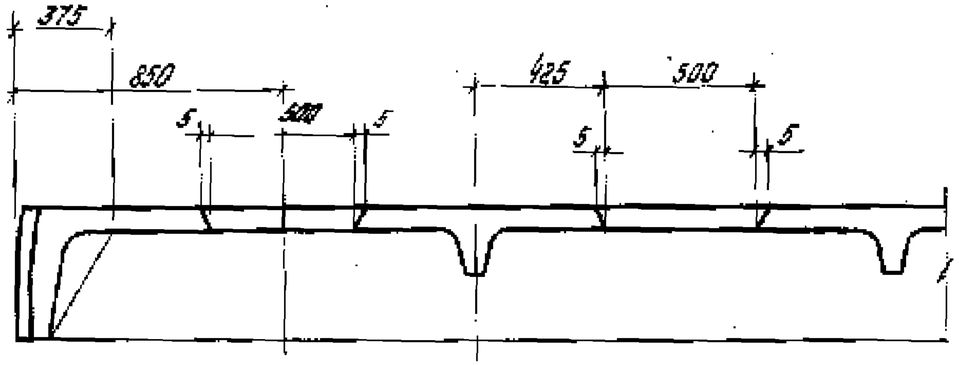

2-2

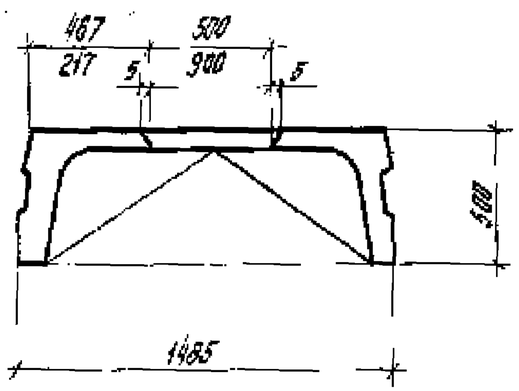

Фрагмент 1

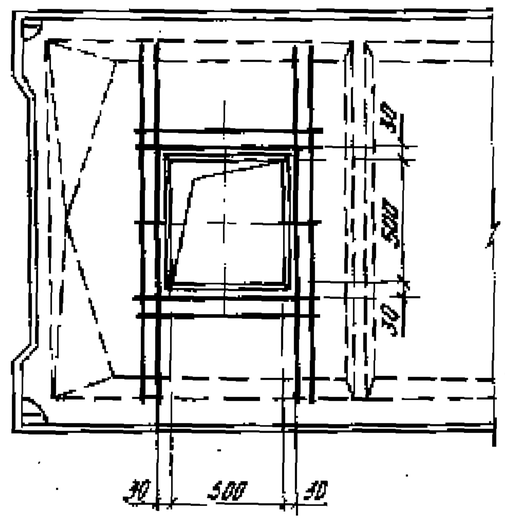

Фрагмент 2

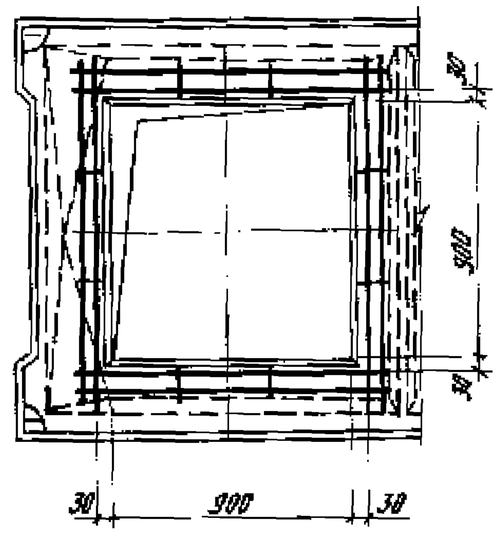

Сетки для армирования контура отверстий

размером 500 × 500 мм

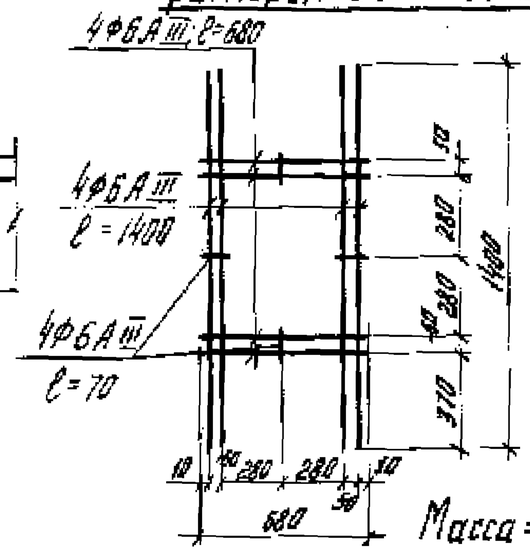

Масса = 1,9 кг

размером 900 × 900 мм

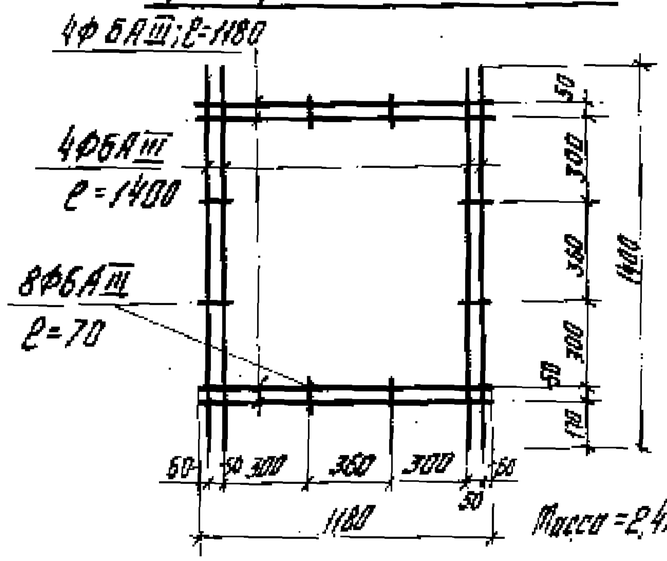

Масса = 2,4 кг

Плиты П1÷П4 со шпонками (вариант)

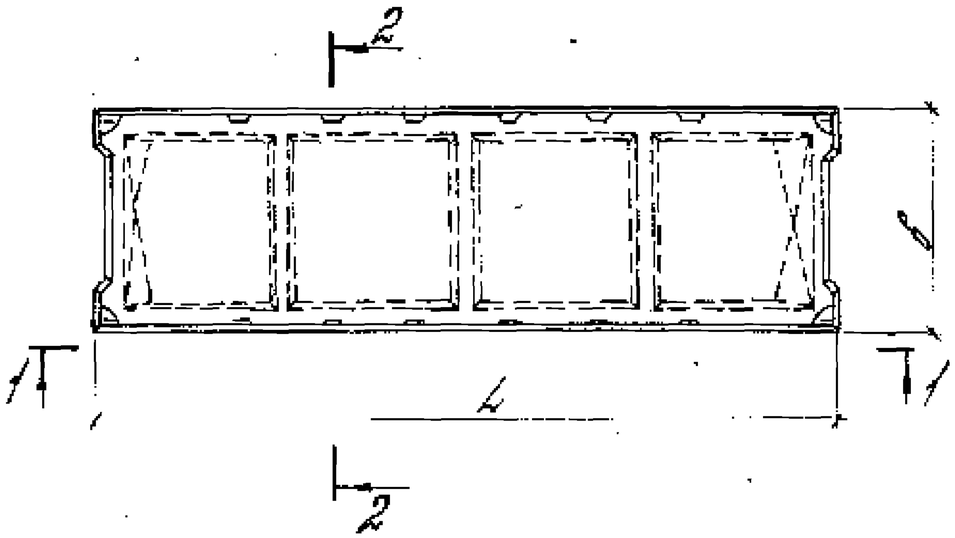

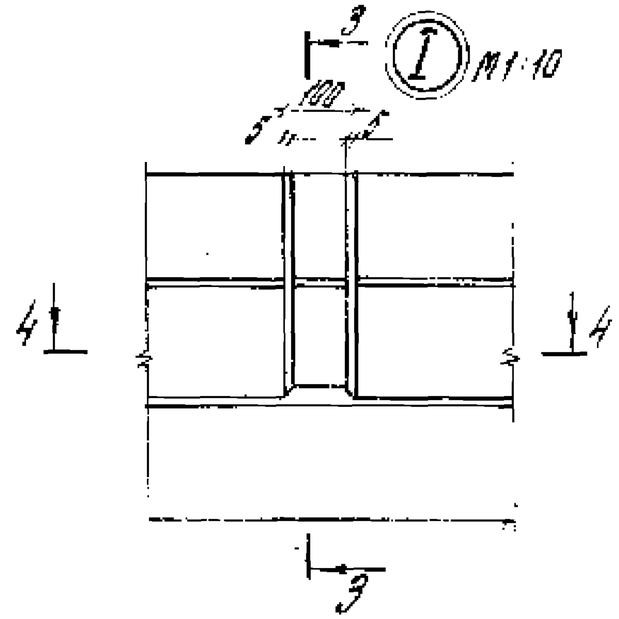

3-3

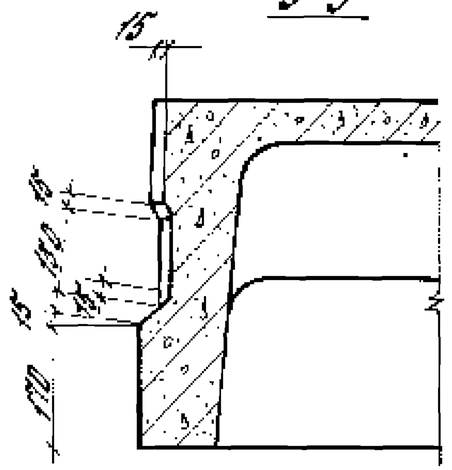

1-1

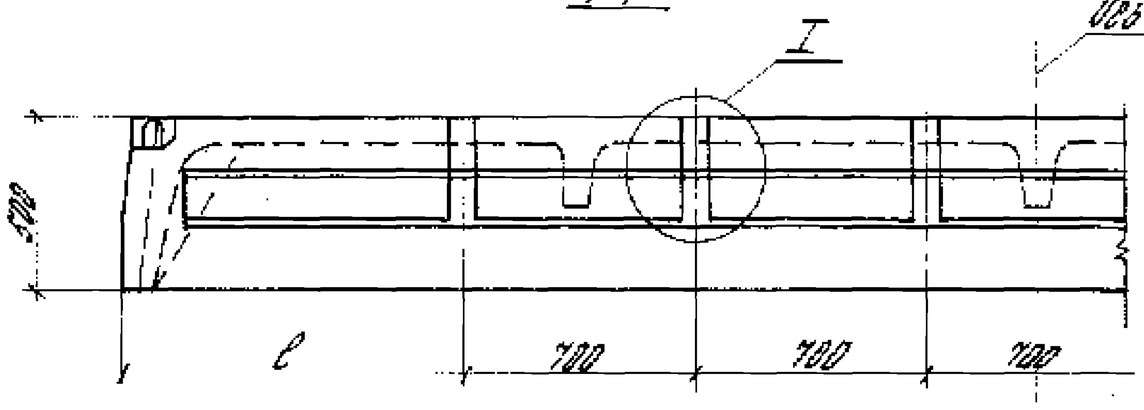

4-4

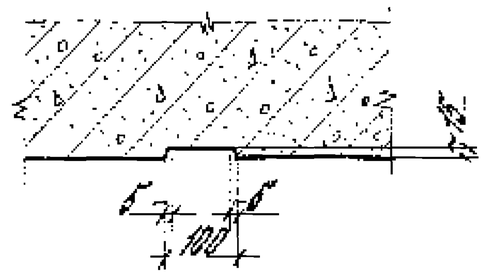

Геометрические размеры, мм		
L	e	b
6550	1025	1495
5850	775	
5550	1025	985
5850	775	

2-2

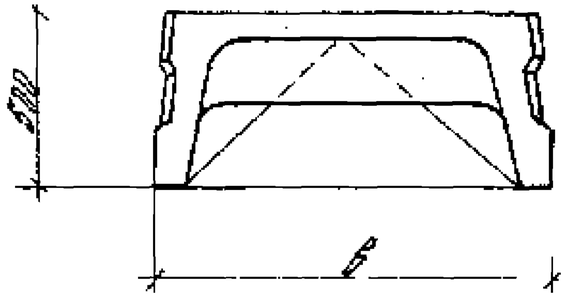

Формат	Зона	Поз.	Обозначение	Наименование	Кол. на исполн. 1.442.1-3.1-1.0.0.0 -																					Примечание
					-	01	02	03	04	05	06	07	08	09	10	11	12	13	14	15	16	17				
				Документация																						
А3			1.442.1-3.1-1.0.0.ОСБ	Оборочный чертеж																						
А3			1.442.1-3.1-0.00.0ПЗ	Пояснительная записка																						
А3			1.442.1-3.1-0.0.0.ВОСТ	Ведомость расхода стали																						
				Сборочные единицы																						
А4		1	1.442.1-3.2-0.01.0	Каркас плоский Кр1	2	2	2	2	2																	
			-01	Каркас плоский Кр2						2	2	2	2	2												
			-02	Каркас плоский Кр3											2	2	2									
			-03	Каркас плоский Кр4														2	2	2	2	2				
А4		2	1.442.1-3.2-0.02.0	Каркас плоский Кр5	2	2	2	2	2	2	2	2	2	2	2	2	2	2	2	2	2	2				
А4		3	1.442.1-3.2-0.03.0-02	Каркас плоский Кр7	3	3	3	3	3						3	3	3									
			-03	Каркас плоский Кр8						3	3	3	3	3				3	3	3	3	3				
А4		4	1.442.1-3.2-0.0.3.0	Сетка арматурная С1	2	2	2	2	2	2	2	2	2	2												
			-01	Сетка арматурная С2											2	2	2	2	2	2	2	2				
А3		5	1.442.1-3.2-0.0.4.0	Сетка арматурная С5	1	1	1	1	1	1	1	1	1	1												
			-01	Сетка арматурная С6											1	1	1	1	1	1	1	1				
А4		6	1.442.1-3.2-0.05.0	Сетка арматурная С10	4	4	4	4	4	4	4	4	4	4	4	4	4	4	4	4	4	4				
А4		7	1.442.1-3.2-0.0.6.0	Изделие закладное МН1Т	2	2	2	2	2	2	2	2	2	2	2	2	2	2	2	2	2	2				
А4		8	1.442.1-3.2-0.0.6.0-01	Изделие закладное МН1К	2	2	2	2	2	2	2	2	2	2	2	2	2	2	2	2	2	2				
А4		9	1.442.1-3.2-0.0.04-06	Стержень гнутый С	4	4	4	4	4	4	4	4	4	4	4	4	4	4	4	4	4	4				
				Детали																						
				Стержень напрягаемый ГОСТ 5781-82																						
Б.1		10	1.442.1-3.1-0.0.01	ф25 А III В, L=5550 мм	4																					21,4кг
			-01	ф28 А III В, L=5550 мм						4																26,8кг
			-02	ф22 А III В, L=5050 мм											4											15,1кг
			-03	ф25 А III В, L=5050 мм														4								18,5кг

Инж. стд.	Кодиш		1.442.1-3.1-1.0.0.0	
Нач. отд.	Белов		Плита П1-П4	Стадия: Р; Лист: 1; Листов: 4
Гл. инж. пр.	Белов			ЦНИИПРОМЗОЛОТОЙ
Рук. гр.	Музыка			
Пров.	Бектова			
Разраб.	Шарапова			

Формат	Зона	Поз.	Обозначение	Наименование	Кол. на исполн. 1.442.1-3.1-1.0.0.0-																					Примечание
					–	01	02	03	04	05	06	07	08	09	10	11	12	13	14	15	16	17				
				Стержень напрягаемый ГОСТ 5781-82																						
БК		10	1.442.1-3.1-0.0.0.1-04	ф22 АIV, L=5550 мм		4																				16,5 кг
			-05	ф25 АIV, L=5550 мм							4															21,4 кг
			-06	ф20 АIV, L=6050 мм												4										12,5 кг
			-07	ф22 АIV, L=5050 мм															4							13,1 кг
			-08	ф16 АV, L=5550 мм			4																			8,8 кг
			-09	ф18 АV, L=5550 мм								4														11,1 кг
			-10	ф16 АV, L=5050 мм																4						8,0 кг
				Стержень напрягаемый ГОСТ 10884-81																						
			-11	ф16 АтV, L=5550 мм				4																		8,8 кг
			-12	ф18 АтV, L=5550 мм									4													11,1 кг
			-13	ф16 АтV, L=5050 мм																	4					8,0 кг
			-14	ф20 АтVСК, L=5550 мм					4																	13,7 кг
			-15	ф22 АтVСК, L=5550 мм										4												16,6 кг
			-16	ф18 АтVСК, L=5050 мм													4									10,1 кг
			-17	ф20 АтVСК, L=5050 мм																		4				12,5 кг
				Материал																						
				Бетон ГОСТ 7473-76																						
				Марки 300			1,23	1,23																		м3
				350	1,23							1,23	1,23		1,15		1,15	1,15		1,15	1,15					м3
				400						1,23	1,23					1,15										м3
				450		1,23													1,15							м3
				500					1,23					1,23								1,15				м3

Формат	Зона	Поз.	Обозначение	Наименование	Кол. на исполн. 18	19	20	21	22	23	24	25	26	27	Примечание
															1.442.1-3.1-1.0.0.0-
				Документация											
А3			1.442.1-3.1-1.0.0.0 СБ	Сборочный чертеж											
А3			1.442.1-3.1-0.0.0.0 ПЗ	Пояснительная записка											
А3			1.442.1-3.1-0.0.0.0 ВОТ	Ведомость расхода стали											
				Сборочные единицы											
А4		1	1.442.1-3.2-0.0.1.0	Каркас плоский Кр1	2	2	2	2	2						
			-02	Каркас плоский Кр3						2	2	2	2	2	
А4		2	1.442.1-3.2-0.0.2.0-01	Каркас плоский Кр6	2	2	2	2	2	2	2	2	2	2	
А4		3	1.442.1-3.2-0.0.2.0-04	Каркас плоский Кр9	3	3	3	3	3	3	3	3	3	3	
А4		4	1.442.1-3.2-0.0.3.0	Сетка арматурная С3	2	2	2	2	2						
			-01	Сетка арматурная С4						2	2	2	2	2	
А4		5	1.442.1-3.2-0.0.4.0-04	Сетка арматурная С9	1	1	1	1	1						
			-05	Сетка арматурная С10						1	1	1	1	1	
А4		6	1.442.1-3.2-0.0.5.0	Сетка арматурная С13	4	4	4	4	4	4	4	4	4	4	
А4		7	1.442.1-3.2-0.0.6.0	Изделие закладное МН1Т	2	2	2	2	2	2	2	2	2	2	
А4		8	1.442.1-3.2-0.0.5.0-01	Изделие закладное МН1Н	2	2	2	2	2	2	2	2	2	2	
А4		9	1.442.1-3.2-0.0.0.4-05	Стержень гнутый	4	4	4	4	4	4	4	4	4	4	
				Детали											
				Стержень напрягаемый ГОСТ 5781-82											
Б4		10	1.442.1-3.1-0.0.0.1-18	ф22 А-IIIВ, L=5550 мм	4										15,6 кг
			-19	ф20 А-IIIВ, L=5050 мм						4					12,5 кг
			-20	ф20 А-IV, L=5550 мм		4									13,7 кг
			-21	ф18 А-IV, L=5050 мм							4				10,1 кг
			-22	ф14 А-V, L=5550 мм			4								6,7 кг
			-23	ф14 А-V, L=5050 мм								4			6,1 кг

Формат	Зона	Поз.	Обозначение	Наименование	Кол. на испол. 1.442.1-3.1-1.00.0- 18	19	20	21	22	23	24	25	26	27	Примечание
				Стержень напрягаемый ГОСТ10884-81											
54		18	1.442.1-3.1-00.01-24	ф14АтV, L=5550 мм				4							6,7 кг
			-25	ф14АтV L=5050 мм									4		6,1 кг
			-26	ф18АтVСК, L=5550 мм					4						11,1 кг
			-27	ф16АтVСК, L=5050 мм										4	8,0 кг
				Материалы											
				Бетон ГОСТ7473-76											
				Марки 300											м³
				300						0,93	0,93			0,93	м³
				350	1,00	1,00	1,00	1,00	1,00			0,93	0,93		м³

Опалубка

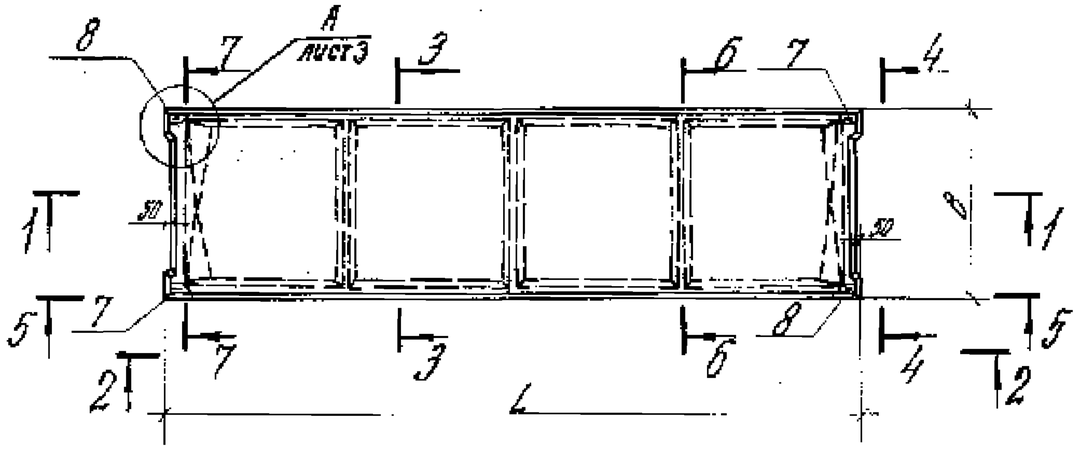

3-3 (М1:25)

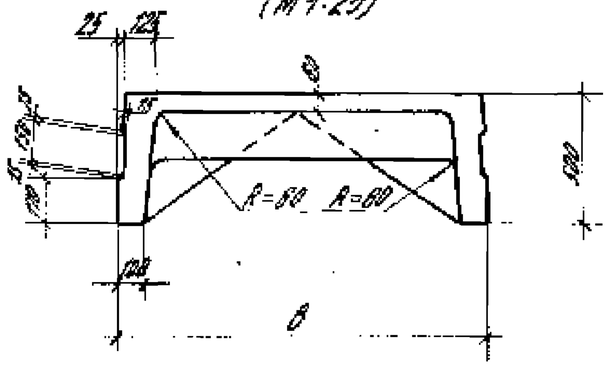

4-4 (М1:25)

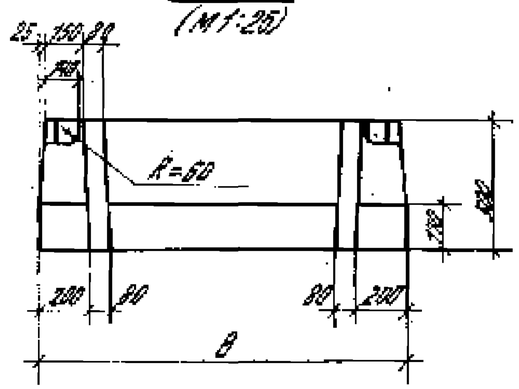

1-1 (М1:25)

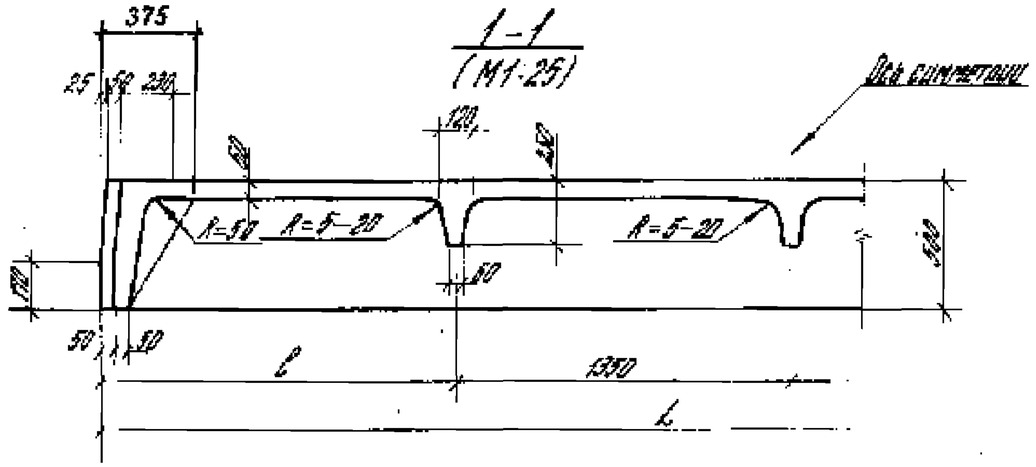

Армирование 5-5

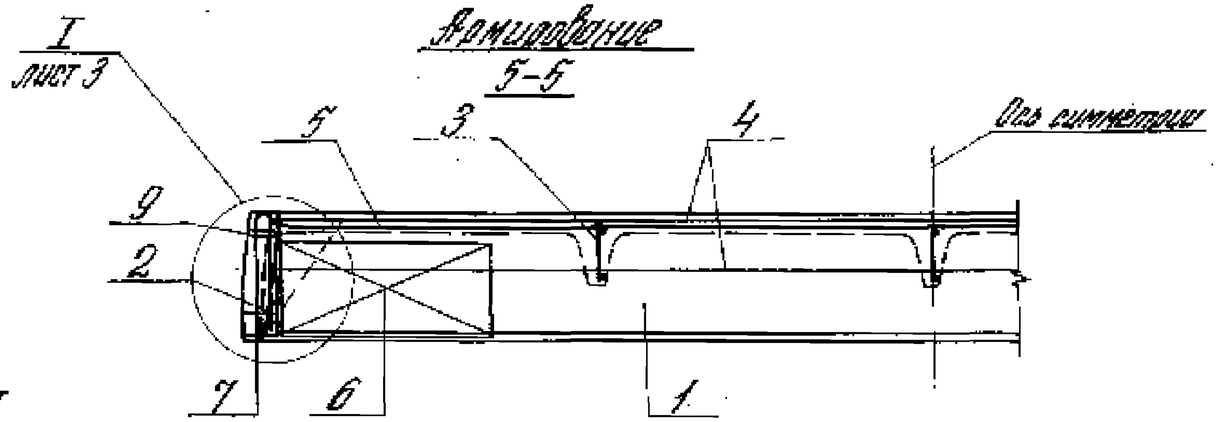

2-2 (М1:25)

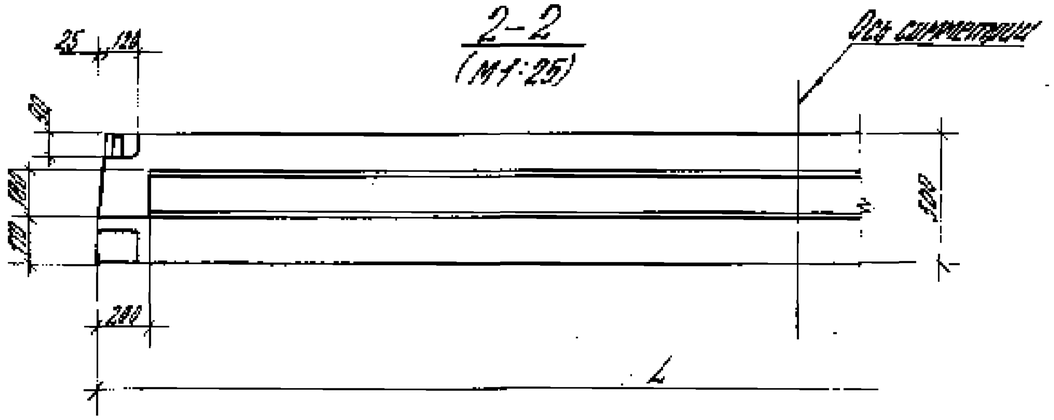

6-6

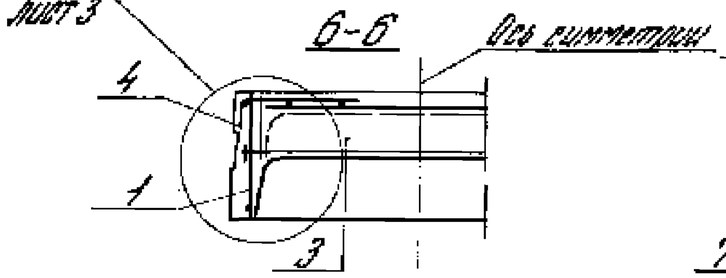

7-7

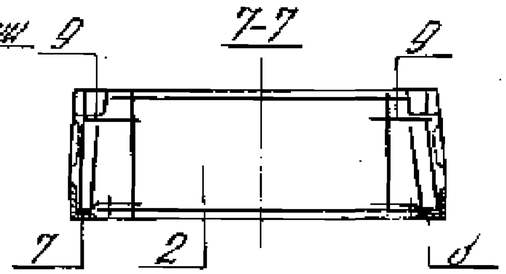

Напрягаемая арматура условно не показана (см. лист 9).

Нач. отд.	Бойцу		1.442.1-3.1-1.0.00.СБ			
Архитект.	Белов		Плита П1-П4 Сборочный чертеж	Стадия	Масса	Масштаб
Гл. инж. пр.	Белов			Р	см. табл.	1:50
Рук. гр.	Жданов			Лист 1	Листов 3	
Инж.	Дементьева			ЦНИИПОМЗДАНИЙ		
Инж.	Шаронова					

Обозначение	Марка	Геометрические размеры, мм				Масса, т
		L	B	b	b_1	
1.442.1-3.1-1.00.0	П1-1АIIIвт	5550	1485	1425	250	3,1
-01	П1-1АIIIт					
-02	П1-1АIVт					
-03	П1-1АтIVт					
-04	П1-1АтIVскт					
-05	П1-2АIIIвт					
-06	П1-2АIIIт					
-07	П1-2АIVт					
-08	П1-2АтIVт					
-09	П1-2АтIVскт					
-10	П2-1АIIIвт	5050		1175	200	2,9
-11	П2-1АIIIт					
-12	П2-1АтIVскт					
-13	П2-2АIIIвт					

Обозначение	Марка	Геометрические размеры, мм				Масса, т
		L	B	b	b_1	
1.442.1-3.1-1.00.0-14	П2-2АIIIт	5050	1485	1175	200	2,9
-15	П2-2АIVт					
-16	П2-2АтIVт					
-17	П2-2АтIVскт					
-18	П3-2АIIIвт	5550	985	1425	250	2,5
-19	П3-2АIIIт					
-20	П3-2АIVт					
-21	П3-2АтIVт					
-22	П3-2АтIVскт					
-23	П4-2АIIIвт	5050		1175	200	2,3
-24	П4-2АIIIт					
-25	П4-2АIVт					
-26	П4-2АтIVт					
-27	П4-2АтIVскт					

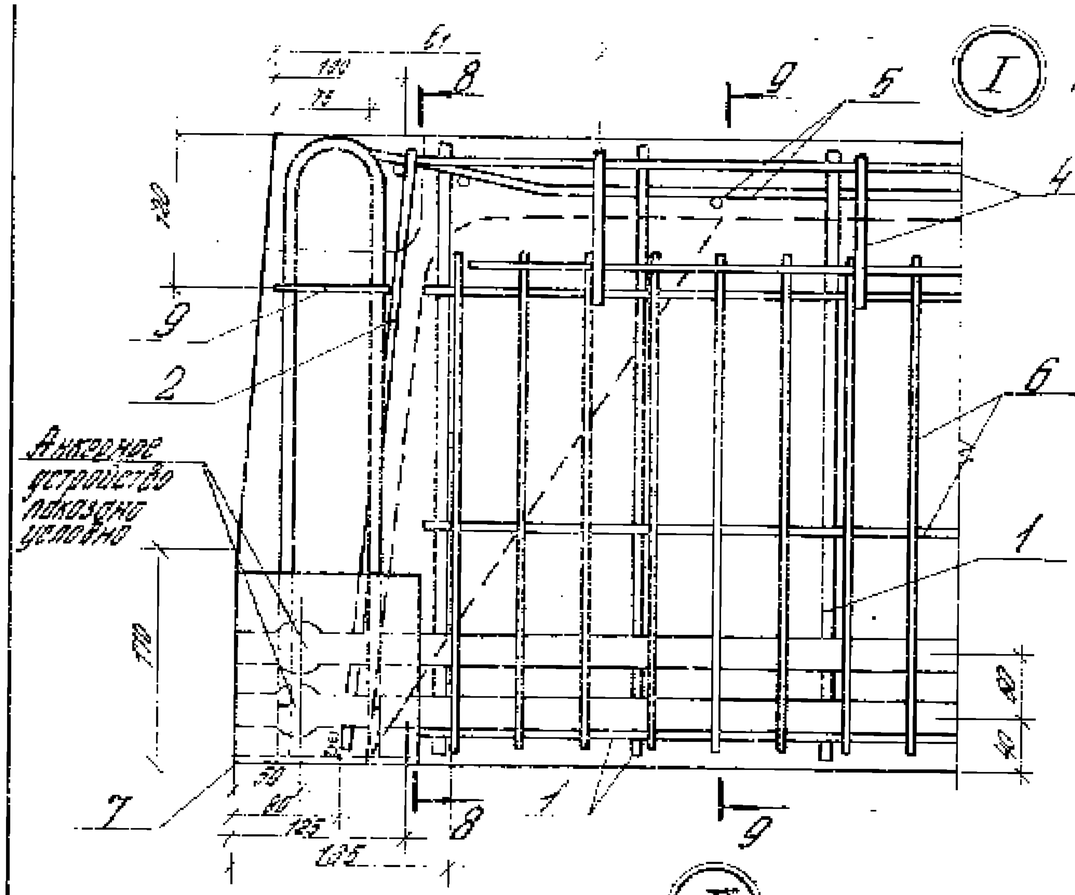

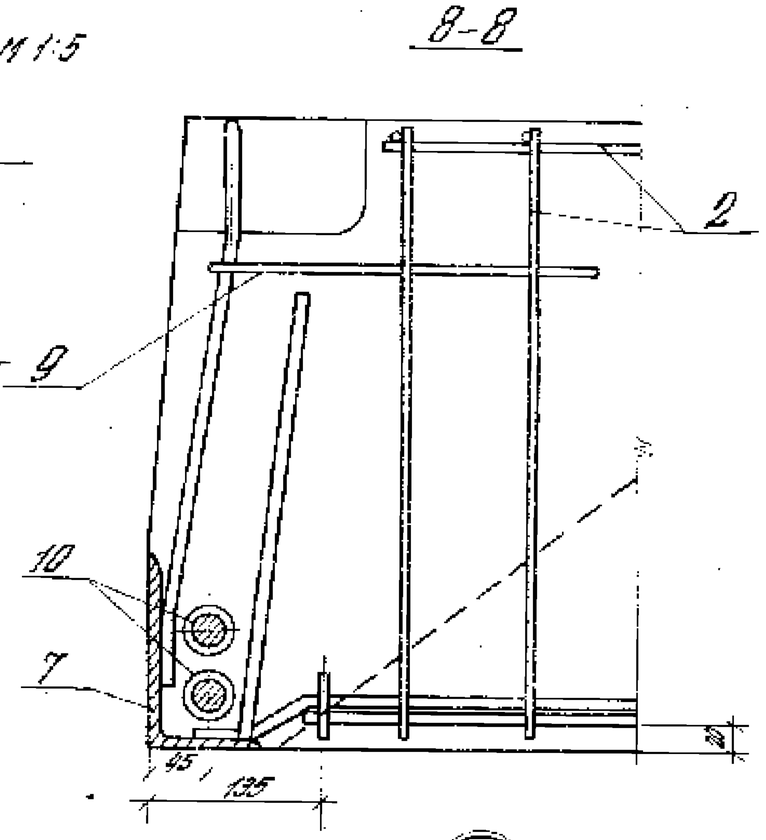

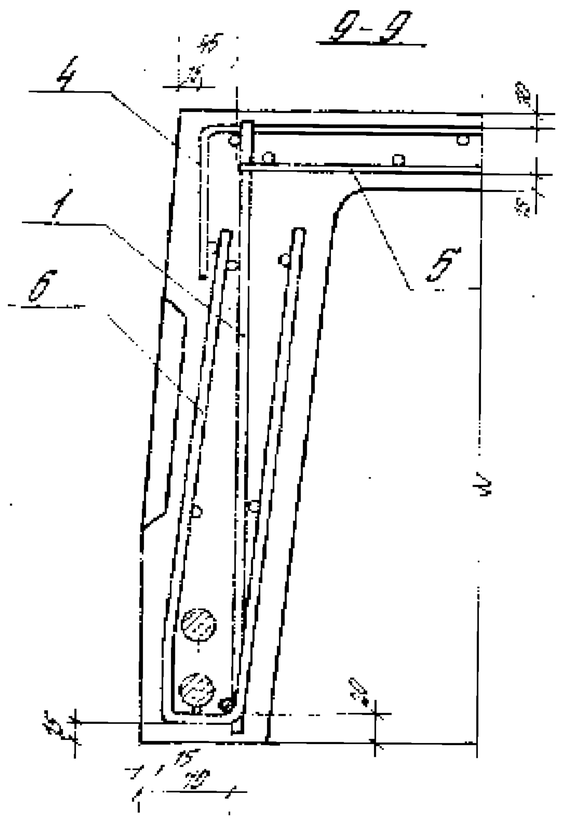

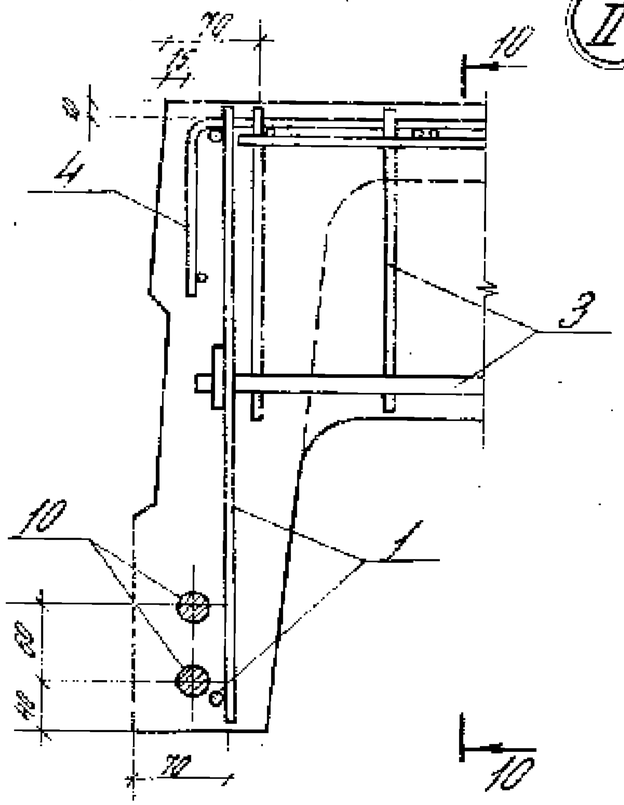

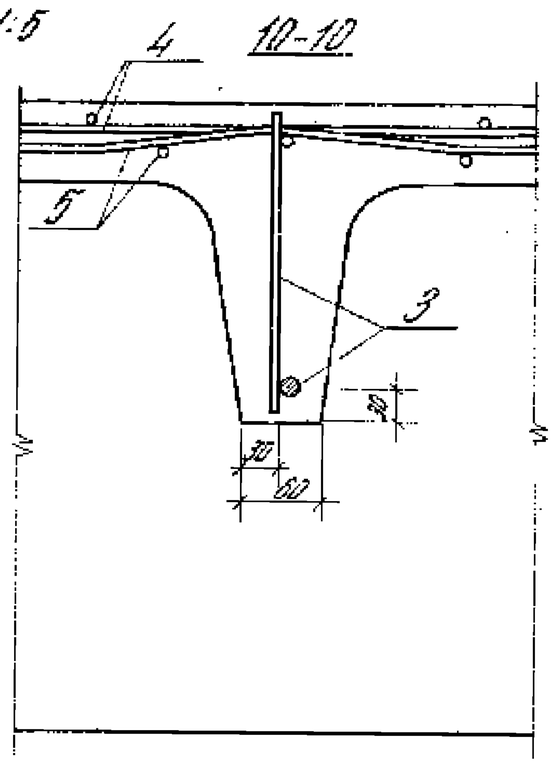

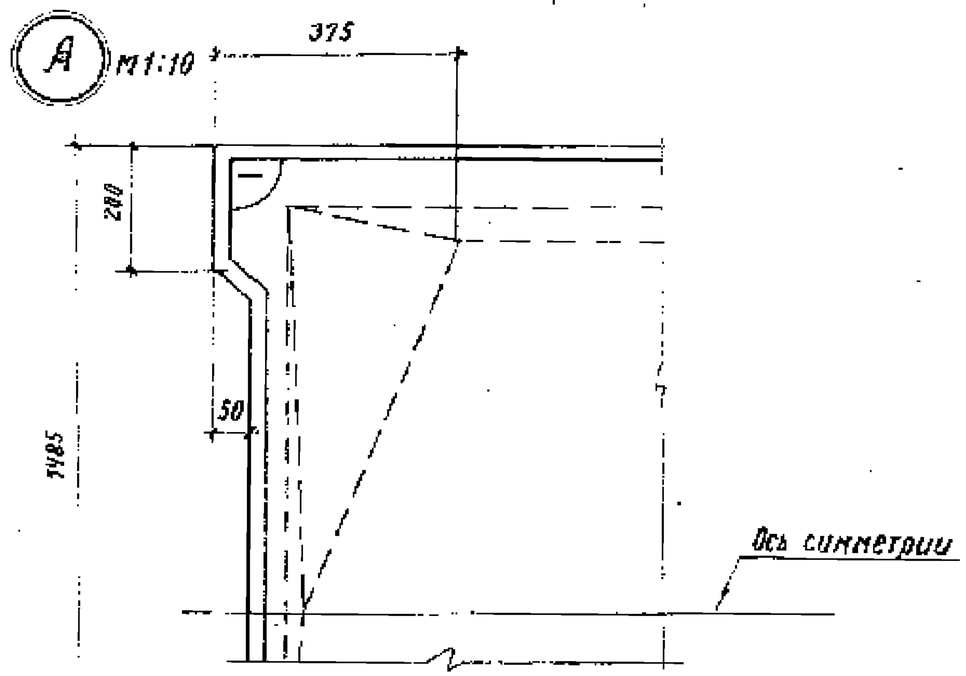

1442.1-3.1-1.0.00СБ

Формат	Зона	Поз.	Обозначение	Наименование	Кол. на исполн. 1.442.1-3.1-2.0.0.0 -																				Примечание
					-	01	02	03	04	05	06	07	08	09	10	11	12	13	14	15	16	17			
				Документация																					
А3			1.442.1-3.1-2.0.0.0 СБ	Сборочный чертеж																					
А3			1.442.1-3.1-0.0.0.0 ПЗ	Пояснительная записка																					
А3			1.442.1-3.1-0.0.0.0 ВСТ	Ведомость расхода стали																					
				Сборочные единицы																					
А4		1	1.442.1-3.2-0.0.1.0	Каркас плоский Кр1	2	2	2	2	2																
			-01	Каркас плоский Кр2						2	2	2	2	2											
			-02	Каркас плоский Кр3											2	2	2								
			-03	Каркас плоский Кр4														2	2	2	2	2			
А4		2	1.442.1-3.2-0.0.2.0	Каркас плоский Кр5	2	2	2	2	2	2	2	2	2	2	2	2	2	2	2	2	2	2			
А4		3	1.442.1-3.2-0.0.2.0-02	Каркас плоский Кр7	3	3	3	3	3						3	3	3								
			-03	Каркас плоский Кр8						3	3	3	3	3				3	3	3	3	3			
А4		4	1.442.1-3.2-0.0.3.0	Сетка арматурная С1	2	2	2	2	2	2	2	2	2	2											
			-01	Сетка арматурная С2											2	2	2	2	2	2	2	2			
А3		5	1.442.1-3.2-0.0.4.0-02	Сетка арматурная С7	1	1	1	1	1	1	1	1	1	1											
			-03	Сетка арматурная С8											1	1	1	1	1	1	1	1			
А4		6	1.442.1-3.2-0.0.5.0	Сетка арматурная С13	4	4	4	4	4	4	4	4	4	4	4	4	4	4	4	4	4	4			
А4		7	1.442.1-3.2-0.0.6.0	Изделие закладное МН1т	1	1	1	1	1	1	1	1	1	1	1	1	1	1	1	1	1	1			
А4		8	1.442.1-3.2-0.0.6.0-01	Изделие закладное МН1н	1	1	1	1	1	1	1	1	1	1	1	1	1	1	1	1	1	1			
А4		9	1.442.1-3.2-0.0.04-05	Стержень гнутый	2	2	2	2	2	2	2	2	2	2	2	2	2	2	2	2	2	2			
А4		11	1.442.1-3.2-0.0.7.0	Изделие закладное МН2т	1	1	1	1	1	1	1	1	1	1	1	1	1	1	1	1	1	1			
А4		12	1.442.1-3.2-0.0.7.0-01	Изделие закладное МН2н	1	1	1	1	1	1	1	1	1	1	1	1	1	1	1	1	1	1			
А4		13	1.442.1-3.2-0.0.8.0	Составная позиция СП	2	2	2	2	2	2	2	2	2	2	2	2	2	2	2	2	2	2			
				Детали																					
				Стержень напрягаемый ГОСТ 5781-82																					
Б.Х		10	1.442.1-3.1-0.0.01	ф25 А-III В, L=5350 мм	4																				21,4 кг

Нач. отд.	Кодыш		1.442.1-3.1-2.0.0.0
Нормокон.	Белов		
Гл. инж. пр.	Белов		Плита П5, П6
Рук. гр.	Музыка		
Провер.	Бекетова		
Разраб.	Шорникова		

Стадия	Лист	Листов
Р	1	2

ЦНИИПромзданий

Формат	Зона	Поз.	Обозначение	Наименование	Кол. на исполн. 1.442.1-3.1-2.0.0.0-																					Примечание
					–	01	02	03	04	05	06	07	08	09	10	11	12	13	14	15	16	17				
				Стержень напрягаемый																						
				ГОСТ 5781-82																						
БЧ		10	1.442.1-3.1-0.0.0.1-01	Ф28А III В, L=5550 мм						4																26,8 кг
			-02	Ф22А III В, L=5050 мм											4											15,1 кг
			-03	Ф25А III В, L=5050 мм														4								19,5 кг
			-04	Ф22А IV, L=5550 мм		4																				16,6 кг
			-05	Ф25А IV, L=5550 мм							4															21,4 кг
			-06	Ф20А IV, L=5050 мм												4										12,5 кг
			-07	Ф22А IV, L=5050 мм															4							15,1 кг
			-08	Ф16А V, L=5550 мм			4																			8,8 кг
			-09	Ф18А V, L=5550 мм								4														11,1 кг
			-10	Ф16А V, L=5050 мм																4						8,0 кг
				Стержень напрягаемый ГОСТ 10884-81																						
			-11	Ф16АтV, L=5550 мм				4																		8,8 кг
			-12	Ф18АтV, L=5550 мм									4													11,1 кг
			-13	Ф16АтV, L=5050 мм																	4					8,0 кг
			-14	Ф20АтVСК, L=5550 мм					4																	13,7 кг
			-15	Ф22АтVСК, L=5550 мм										4												16,6 кг
			-16	Ф18АтVСК, L=5050 мм													4									10,1 кг
			-17	Ф20АтVСК, L=5050 мм																		4				12,5 кг
				Материал																						
				Бетон ГОСТ 7473-76																						
				Марки 300			1,22	1,22																		м³
				350	1,22							1,22	1,22		1,15		1,15	1,15		1,15	1,15					м³
				400						1,22	1,22					1,15										м³
				450		1,22													1,15							м³
				500					1,22					1,22								1,15				м³

Опалубка

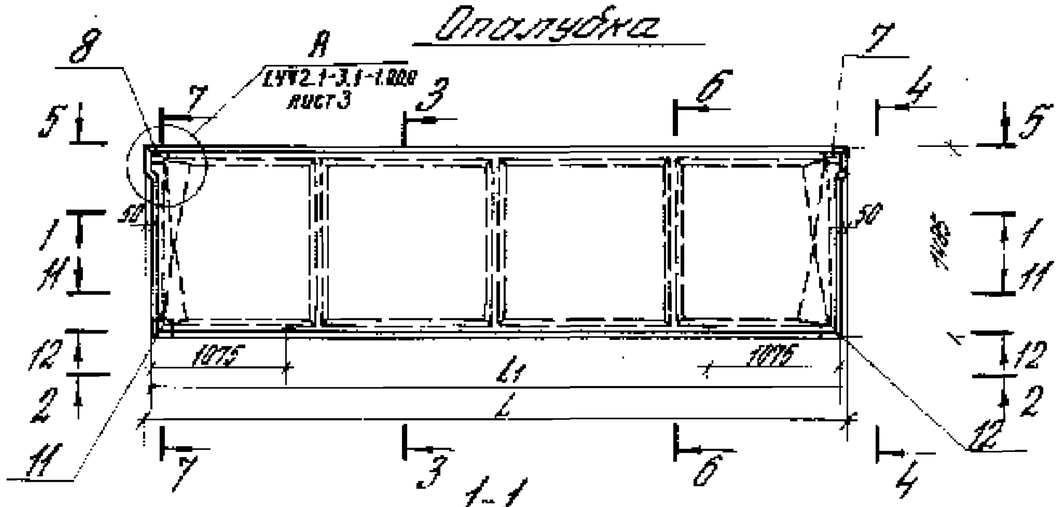

1-1 (М1:25)

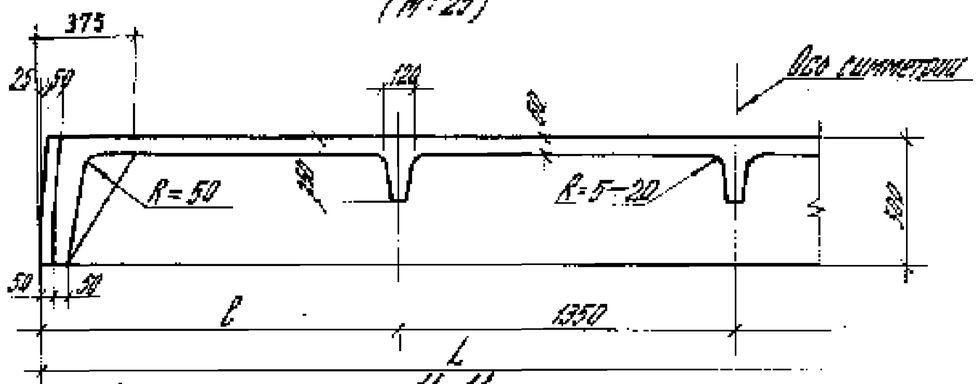

11-11 (М1:25)

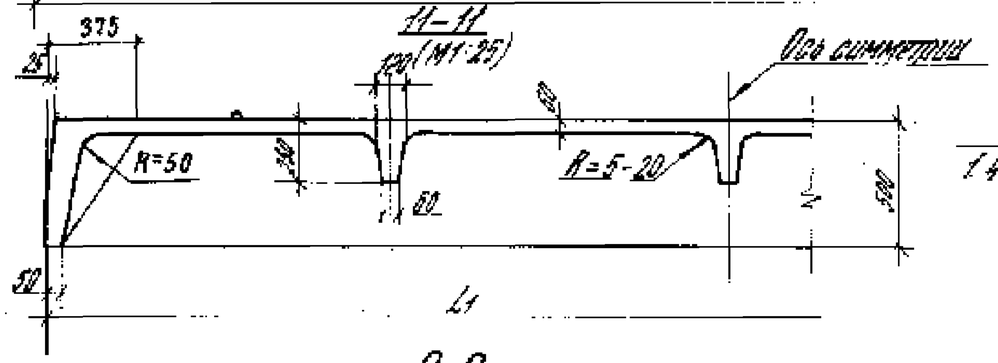

2-2

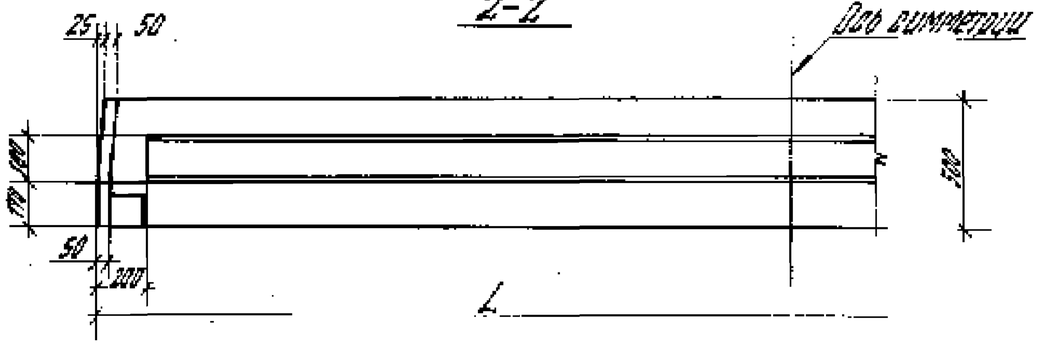

3-3 (М1:25)

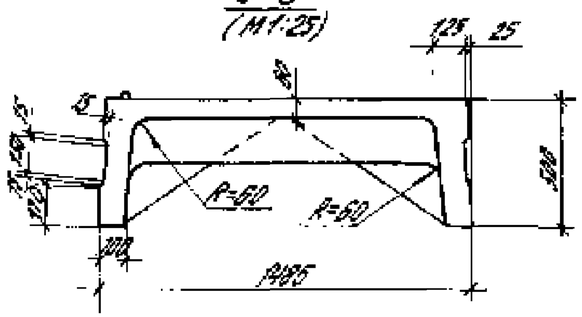

4-4 (М1:25)

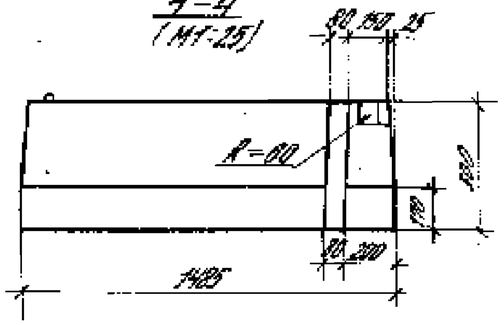

Армирование

5-5

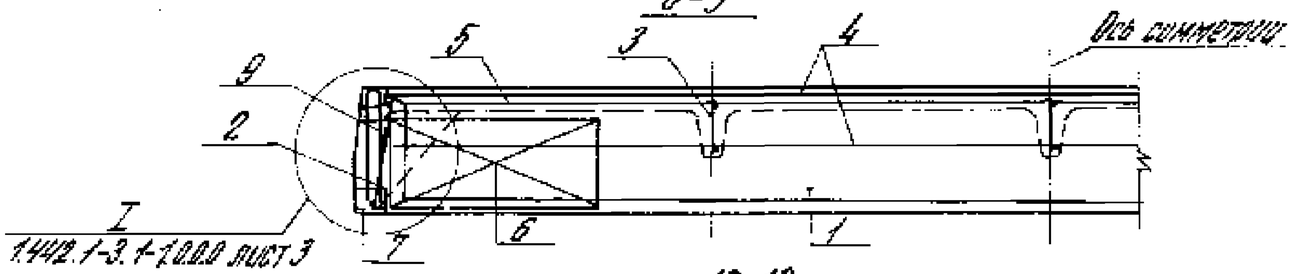

12-12

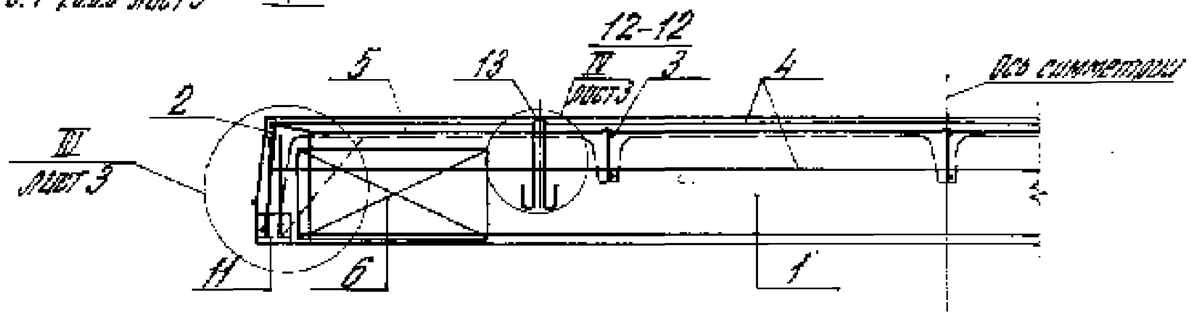

6-6

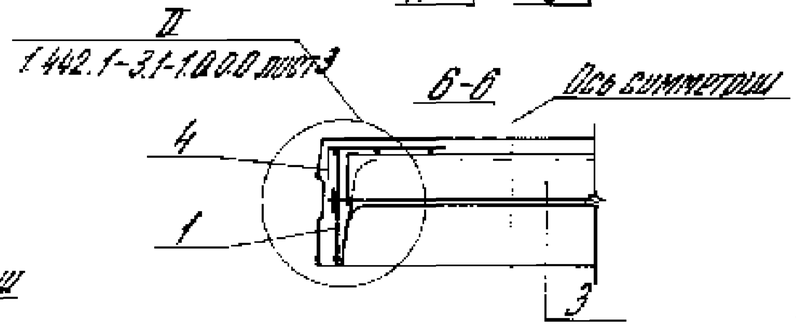

7-7

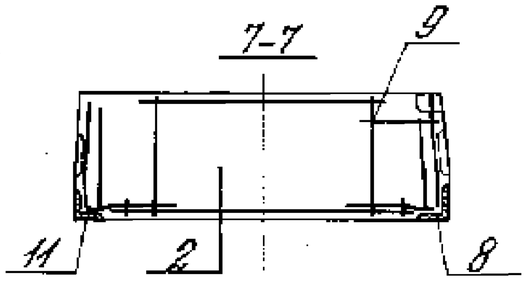

Напрягаемая арматура условно не показана (см. лист 3).

			1.442.1-3.1-2.000.05			
Нач. отд.	Гойша		Плита П5, П6 Сборочный чертеж	Стадия	Масса	Масштаб
Инженер	Белов			Р	см. табл.	1:50
Гл. инж. пр.	Белов			Лист 1	Листов 3	
Рук. гр.	Кузнецов			ЦНИИПРОМЗДАНИЙ		
Контр.	Белетова					
Разраб.	Шаронова					

Обозначение	Марка	Геометрические размеры, мм			Масса, т
		L	L1	b	
1.442.1-3.1-2.0.0.0	П5-1АIIIвТ				
-01	П5-1АIIIТ				
-02	П5-1АIVТ				
-03	П5-1АтIVТ				
-04	П5-1АтIVСКТ	5550	5450	1425	3,1
-05	П5-2АIIIвТ				
-06	П5-2АIIIТ				
-07	П5-2АIVТ				
-08	П5-2АтIVТ				

Обозначение	Марка	Геометрические размеры, мм			Масса, т
		L	L1	b	
1.442.1-3.1-2.0.0.0-09	П5-2АтIVСКТ	5550	5450	1425	3,1
-10	П6-1АIIIвТ				
-11	П6-1АIIIТ				
-12	П6-1АтIVСКТ				
-13	П6-2АIIIвТ	5050	4950	1475	2,9
-14	П6-2АIIIТ				
-15	П6-2АIVТ				
-16	П6-2АтIVТ				
-17	П6-2АтIVСКТ				

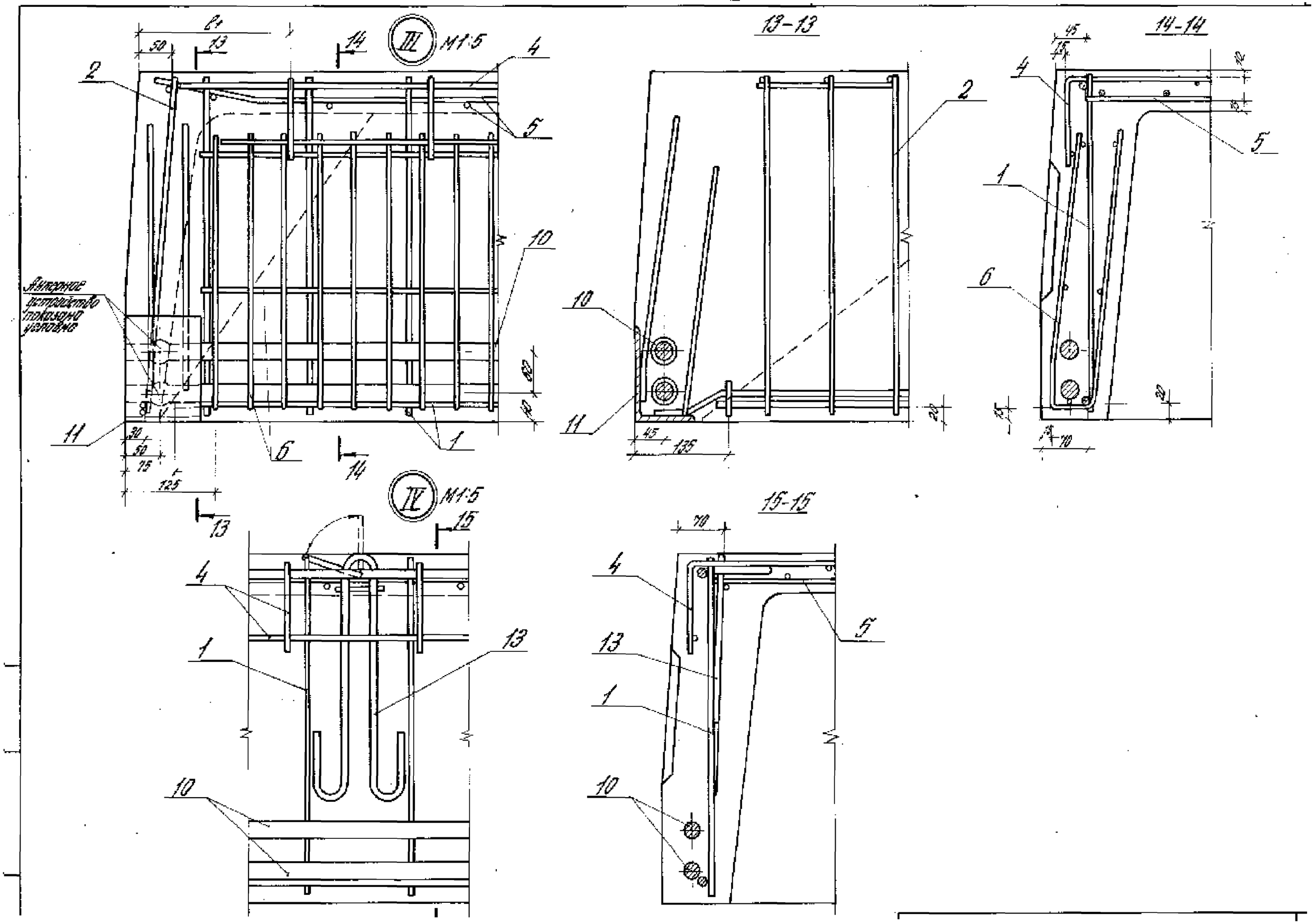
III М1:5
IV М1:5
13-13
14-14
15-15
Анкерное устройство показано условно
1
2
4
5
6
10
11
13
50
30
75
125
45
135
70
15
20

Формат	Зона	Поз.	Обозначение	Наименование	Кол. на исполн. 1.442.1-3.1-3.0.0.0 –																				Примечание
					–	01	02	03	04	05	06	07	08	09	10	11	12	13	14	15	16	17			
				Документация																					
А3			1.442.1-3.1-3.0.0.0 СБ	Сборочный чертеж																					
А3			1.442.1-3.1-0.0.0.0 ПЗ	Пояснительная записка																					
А3			1.442.1-3.1-0.0.0.0 ВСТ	Ведомость расхода стали																					
				Сборочные единицы																					
А4		1	1.442.1-3.2-0.0.1.0	Каркас плоский Кр1	2	2	2	2	2																
			-01	Каркас плоский Кр2						2	2	2	2	2											
			-02	Каркас плоский Кр3											2	2	2								
			-03	Каркас плоский Кр4														2	2	2	2	2			
А4		2	1.442.1-3.2-0.0.2.0	Каркас плоский Кр5	2	2	2	2	2	2	2	2	2	2	2	2	2	2	2	2	2	2			
А4		3	1.442.1-3.2-0.0.2.0-02	Каркас плоский Кр7	3	3	3	3	3						3	3	3								
			-03	Каркас плоский Кр8						3	3	3	3	3				3	3	3	3	3			
А4		4	1.442.1-3.2-0.0.3.0	Сетка арматурная С1	2	2	2	2	2	2	2	2	2	2											
			-01	Сетка арматурная С2											2	2	2	2	2	2	2	2			
А3		5	1.442.1-3.2-0.0.4.0-02	Сетка арматурная С7	1	1	1	1	1	1	1	1	1	1											
			-03	Сетка арматурная С8											1	1	1	1	1	1	1	1			
А4		6	1.442.1-3.2-0.0.5.0	Сетка арматурная С12	4	4	4	4	4	4	4	4	4	4	4	4	4	4	4	4	4	4			
А4		11	1.442.1-3.2-0.0.7.0	Изделие закладное МН2Т	2	2	2	2	2	2	2	2	2	2	2	2	2	2	2	2	2	2			
А4		12	1.442.1-3.2-0.0.7.0-01	Изделие закладное МН2Н	2	2	2	2	2	2	2	2	2	2	2	2	2	2	2	2	2	2			
А4		13	1.442.1-3.2-0.0.8.0	Соединительная позиция СП	4	4	4	4	4	4	4	4	4	4	4	4	4	4	4	4	4	4			
				Детали																					
				Стержень напрягаемый ГОСТ 5781-82																					
Б.4		10	1.442.1-3.1-0.0.0.1-28	ф25А-III В, L = 5450 мм	4																				24,0 кг
			-29	ф28А-III В, L = 5450 мм						4															26,3 кг
			-30	ф22А-III В, L = 4950 мм											4										14,8 кг
			-31	ф25А-III В, L = 4950 мм														4							13,1 кг

Нач. отд.	Кобыш		1.442.1-3.1-3.0.0.0		
Нормокон.	Белов		Плита П7 – П10	Стадия	Лист	Листов
Гл. инж. пр.	Белов			Р	1	4
Рук. пр.	Музыко			ЦНИПРОМЗДАНИЙ		
Инжен.	Бекетова					
Разраб.	Шарапова					

ие	Наименование	Кол. на элемент 1442.1-3.1-3.0.0.0 –																						Примечание
		–	01	02	03	04	05	06	07	08	09	10	11	12	13	14	15	16	17					
	Стержень напрягаемый																							
	ГОСТ 5781-82																							
20.0.1-32	ф22АIV, L=5450 мм		4																					16,3 кг
-33	ф25АIV, L=5450 мм							4																21,0 кг
-34	ф20АIV, L=4950 мм												4											12,2 кг
-35	ф22АIV, L=4950 мм															4								14,8 кг
-36	ф16АV, L=5450 мм			4																				8,6 кг
-37	ф18АV, L=5450 мм								4															10,9 кг
-38	ф16АV, L=4950 мм																4							7,8 кг
	Стержень напрягаемый																							
	ГОСТ 10884-81																							
-39	ф16АтV, L=5450 мм				4																			8,6 кг
-40	ф18АтV, L=5450 мм									4														10,9 кг
-41	ф16АтV, L=4950 мм																	4						7,8 кг
-42	ф20АтVСК, L=5450 мм					4																		13,4 кг
-43	ф22АтVСК, L=5450 мм										4													16,3 кг
-44	ф18АтVСК, L=4950 мм													4										10,0 кг
-45	ф20АтVСК, L=4950 мм																		4					12,2 кг
	Материал																							
	Бетон ГОСТ 7473-76																							
	Марки 300			1,22	1,22																			м³
	350	1,22							1,22	1,22		1,14		1,14	1,14		1,14	1,14						м³
	400						1,22	1,22					1,14											м³
	450		1,22													1,14								м³
	500					1,22					1,22								1,14					м³

Формат	Зона	Поз.	Обозначение	Наименование	Кол. на условн. 18	19	20	21	22	23	24	25	26	27
				Документация										
А3			1.442.1-3. 1-3.0.0.0 СБ	Сборочный чертеж										
А3			1.442.1-3. 1-0.0.0.0 ПЗ	Пояснительная записка										
А3			1.442.1-3. 1-0.0.0.0 ВСТ	Ведомость расхода стали										
				Сборочные единицы										
А4		1	1.442.1-3.2-0.0.1.0	Каркас плоский Кр1	2	2	2	2	2					
			-02	Каркас плоский Кр3						2	2	2	2	2
А4		2	1.442.1-3.2-0.0.2.0-04	Каркас плоский Кр6	2	2	2	2	2	2	2	2	2	2
А4		3	1.442.1-3. 2-0.0.2.0-01	Каркас плоский Кр9	3	3	3	3	3	3	3	3	3	3
А4		4	1.442.1-3.2-0.0.3.0-02	Сетка арматурная С3	2	2	2	2	2					
			-03	Сетка арматурная С4						2	2	2	2	2
А3		5	1.442.1-3.2-0.0.4.0-06	Сетка арматурная С11	1	1	1	1	1					
			-07	Сетка арматурная С12						1	1	1	1	1
А4		6	1.442.1-3.2-0.0.5.0	Сетка арматурная С13	4	4	4	4	4	4	4	4	4	4
А4		11	1.442.1-3. 2-0.0.7.0	Изделие закладное МН2т	2	2	2	2	2	2	2	2	2	2
А4		12	1.442.1-3.2-0.0.7.0-01	Изделие закладное МН2н	2	2	2	2	2	2	2	2	2	2
А4		13	1.442.1-3.2-0.0.8.0	Составная позиция СП	4	4	4	4	4	4	4	4	4	4
				Детали										
				Стержень напрягаемый ГОСТ 5781-82										
Б4		10	1.442.1-3.1-0.0.01-46	ф22 А III В, L=5450 мм	4									
			-47	ф20 А III В, L=4950 мм						4				
			-48	ф20 А IV, L=5450 мм		4								
			-49	ф18 А IV, L=4950 мм							4			

Подпись и дата | Инв. № подл.

Формат	Зона	Поз.	Обозначение	Наименование	Кол. на исполн. 18	19	20	21	22	23	24	25	26	27	1.442.1-2.1-3.0.00-	Примечание
				Стержень напрягаемый												
				ГОСТ 5781-82												
54		10	1.442.1-3.1-0.0.02-50	ф14АV, L=5450 мм			4									6,6 кг
			-51	ф14АV, L=4950 мм								4				6,0 кг
				Стержень напрягаемый												
				ГОСТ 10884-81												
			-52	ф14АтV, L=5450 мм				4								6,6 кг
			-53	ф14АтV, L=4950 мм									4			6,0 кг
			-54	ф18АтVСК, L=5450 мм					4							10,9 кг
			-55	ф16АтVСК, L=4950 мм										4		7,8 кг
				Материал												
				Бетон ГОСТ 7473-76												
				Марки 300												м³
				300				0,99		0,92	0,92			0,92		м³
				350	0,99	0,99			0,99			0,92	0,92			м³

Опалубка

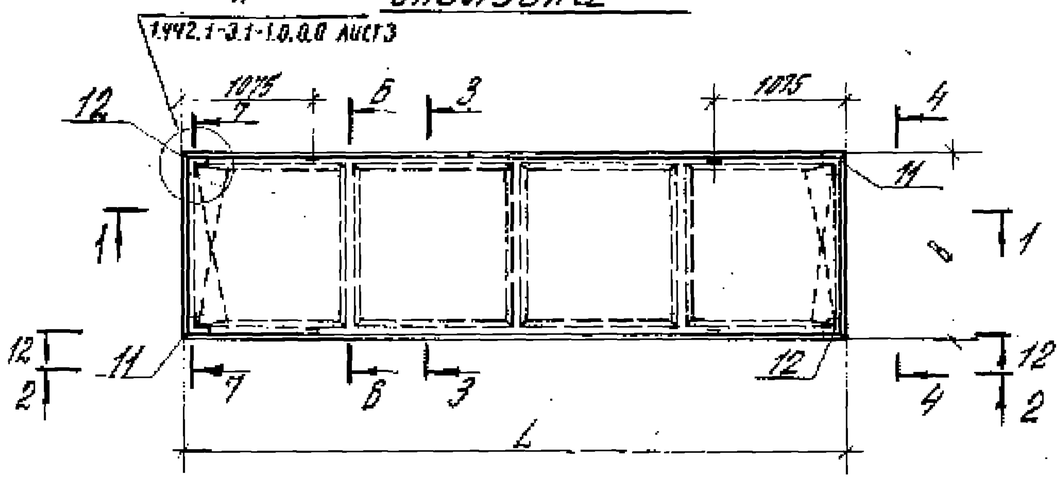

3-3 (1:25)

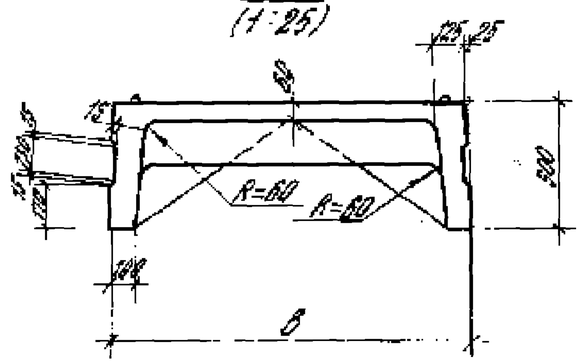

4-4 (1:25)

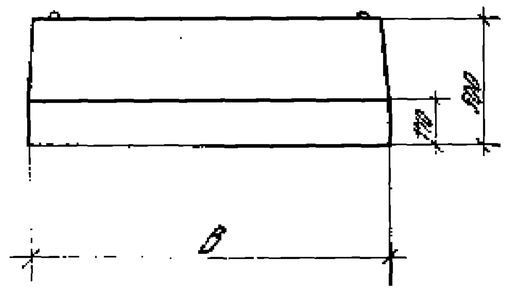

1-1 (М1:25)

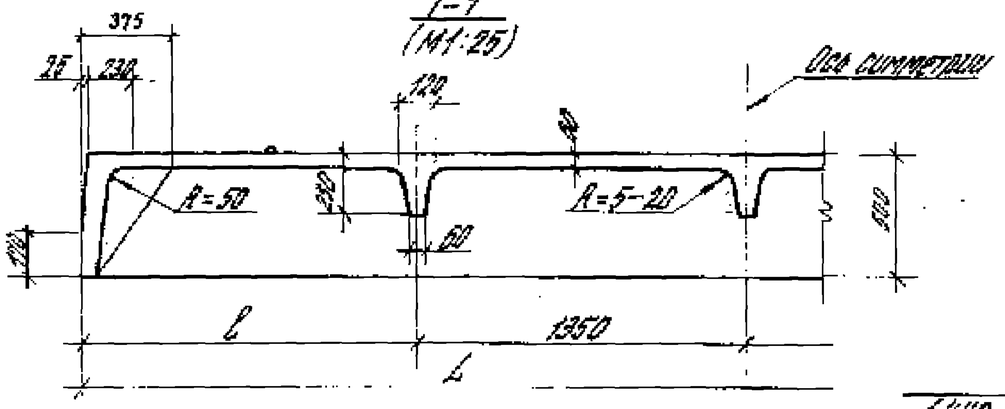

Армирование 12-12

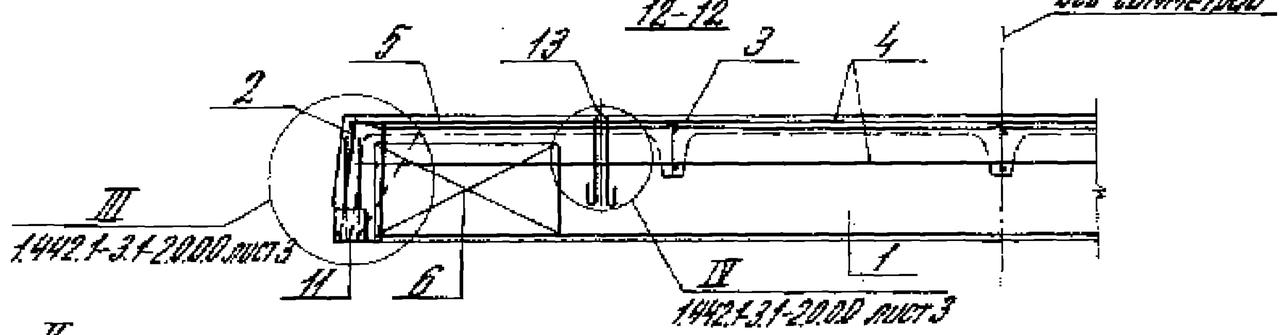

2-2 (М1:25)

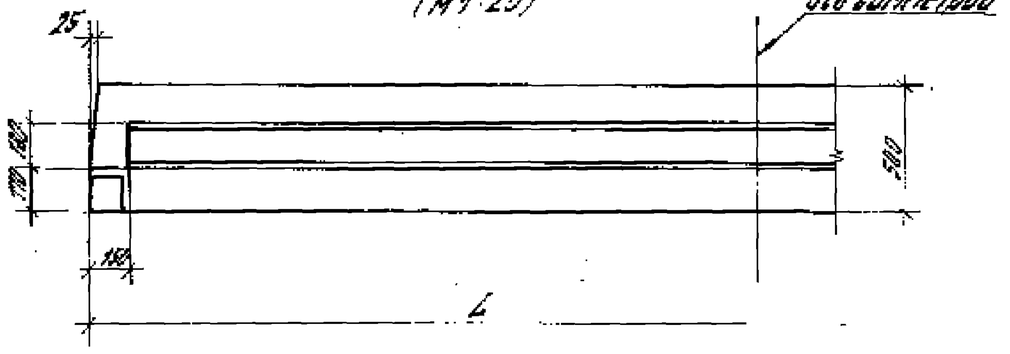

6-6

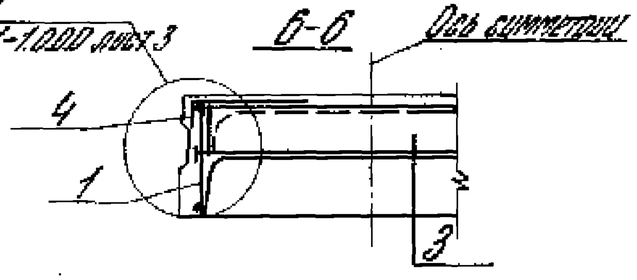

7-7

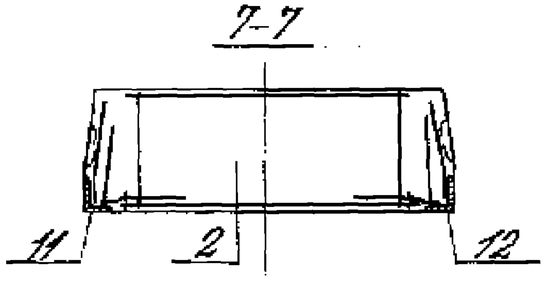

Напрягаемая арматура условно не показана (см. 1.442.1-3.1-2.0.0.0 лист 3).

Нач.отд.	Кобзев		1.442.1-3.1-3.0.0.0 СБ		
Нач.сект.	Белов		Плита ПТ-П10 Сборочный чертеж	Стадия	Масса	Масштаб
Ст.инж.	Белов			Р	см. табл.	1:50
Рук.гр.	Музыко			Лист 1	Листов 2	
Провер.	Балетова			ЦНИИПРОМЗДАНИЙ		
Разраб.	Шолохова					

Обозначение	Марка	Геометрические размеры, мм			Масса, т
		L	B	C	
1.442.1-3.1-3.0.00	ПТ-1ЯIIIвТ	5450	1485	1345	3,1
-01	ПТ-1ЯIVТ				
-02	ПТ-1ЯVТ				
-03	ПТ-1ЯтVТ				
-04	ПТ-1ЯтVскТ				
-05	ПТ-2ЯIIIвТ				
-06	ПТ-2ЯIVТ				
-07	ПТ-2ЯVТ				
-08	ПТ-2ЯтVТ				
-09	ПТ-2ЯтVскТ				
-10	ПВ-1ЯIIIвТ	4950	1485	1125	2,9
-11	ПВ-1ЯIVТ				
-12	ПВ-1ЯтVскТ				
-13	ПВ-2ЯIIIвТ				

Обозначение	Марка	Геометрические размеры, мм			Масса, т
		L	B	C	
1.442.1-3.1-3.0.00-14	ПВ-2ЯIVТ	4950	1485	1125	2,9
-15	ПВ-2ЯVТ				
-16	ПВ-2ЯтVТ				
-17	ПВ-2ЯтVскТ				
-18	ПЭ-2ЯIIIвТ	5450	985	1345	2,5
-19	ПЭ-2ЯIVТ				
-20	ПЭ-2ЯVТ				
-21	ПЭ-2ЯтVТ				
-22	ПЭ-2ЯтVскТ				
-23	П10-2ЯIIIвТ	4950		1125	2,3
-24	П10-2ЯIVТ				
-25	П10-2ЯVТ				
-26	П10-2ЯтVТ				
-27	П10-2ЯтVскТ				

Марка плиты	Напрягаемая арматура										Арматурные изделия																Закладные изделия							Всего
											ГОСТ 5781-82									ГОСТ 5781-82			ГОСТ 6727-80		Итого	ТУ14-1-3023-80 Вст3 КП2-1		ГОСТ 5781-82		ГОСТ 5781-82		Итого	
											Класс А-III									Класс А-I			Класс Вр-I					А-III		А-II			
	Класс стали	ГОСТ	ф, мм							Итого	ф, мм								Итого	ф, мм		Итого	ф, мм	Итого		4 мон.90х8	Итого	ф, мм	Итого	ф, мм	Итого		
			14	16	18	20	22	25	28		6	8	10	12	14	16	20	22		12	16		5					12		12			
П1-1А-IIIвТ	А-IIIв	5781-82						85,6		85,6	35,7	1,2	8,7	42,0	6,5		11,2		105,3				11,2	11,2	116,5	8,0	8,0	4,1	4,1	3,5	3,5	15,6	217,7
П1-2А-IIIвТ									107,2	107,2	35,7	1,2		12,0	63,5			13,5	125,9				11,2	11,2	137,1	8,0	8,0	4,1	4,1	3,5	3,5	15,6	259,9
П2-1А-IIIвТ							60,4			60,4	33,1	1,2	35,1		6,5		11,2		87,1				11,2	11,2	98,3	8,0	8,0	4,1	4,1	3,5	3,5	15,6	174,3
П2-2А-IIIвТ								78,0		78,0	33,1	1,2		49,6	6,5			13,5	103,9				11,2	11,2	115,1	8,0	8,0	4,1	4,1	3,5	3,5	15,6	208,7
П3-2А-IIIвТ							66,4			66,4	27,9	1,2		42,0	3,7	4,4			79,2				11,2	11,2	90,4	8,0	8,0	4,1	4,1	3,5	3,5	15,6	172,4
П4-2А-IIIвТ						50,0				50,0	26,0	1,2	26,4		3,7	4,4			61,7				11,2	11,2	72,9	8,0	8,0	4,1	4,1	3,5	3,5	15,6	138,5
П1-1А-IVТ	А-IV						66,4			66,4	35,7	1,2	8,7	42,0	6,5		11,2		105,3				11,2	11,2	116,5	8,0	8,0	4,1	4,1	3,5	3,5	15,6	198,5
П1-2А-IVТ								85,6		85,6	35,7	1,2		12,0	63,5			13,5	125,9				11,2	11,2	137,1	8,0	8,0	4,1	4,1	3,5	3,5	15,6	238,3
П2-1А-IVТ						50,0				50,0	33,1	1,2	35,1		6,5		11,2		87,1				11,2	11,2	98,3	8,0	8,0	4,1	4,1	3,5	3,5	15,6	163,9
П2-2А-IVТ							60,4			60,4	33,1	1,2		49,6	6,5			13,5	103,9				11,2	11,2	115,1	8,0	8,0	4,1	4,1	3,5	3,5	15,6	191,1
П3-2А-IVТ						54,8				54,8	27,9	1,2		42,0	3,7	4,4			79,2				11,2	11,2	90,4	8,0	8,0	4,1	4,1	3,5	3,5	15,6	160,8
П4-2А-IVТ					40,4					40,4	26,0	1,2	26,4		3,7	4,4			61,7				11,2	11,2	72,9	8,0	8,0	4,1	4,1	3,5	3,5	15,6	128,9
П1-1А-VТ	А-V			35,2						35,2	35,7	1,2	8,7	42,0	6,5		11,2		105,3				11,2	11,2	116,5	8,0	8,0	4,1	4,1	3,5	3,5	15,6	167,3
П1-2А-VТ					44,4					44,4	35,7	1,2		12,0	63,5			13,5	125,9				11,2	11,2	137,1	8,0	8,0	4,1	4,1	3,5	3,5	15,6	197,1
П2-2А-VТ				32,0						32,0	33,1	1,2		49,6	6,5			13,5	103,9				11,2	11,2	115,1	8,0	8,0	4,1	4,1	3,5	3,5	15,6	162,7
П3-2А-VТ			26,8							26,8	27,9	1,2		42,0	3,7	4,4			79,2				11,2	11,2	90,4	8,0	8,0	4,1	4,1	3,5	3,5	15,6	132,8
П4-2А-VТ			24,4							24,4	26,0	1,2	26,4		3,7	4,4			61,7				11,2	11,2	72,9	8,0	8,0	4,1	4,1	3,5	3,5	15,6	112,9
П1-1Ат-VТ	Ат-V	10884-81		35,2						35,2	35,7	1,2	8,7	42,0	6,5		11,2		105,3				11,2	11,2	116,5	8,0	8,0	4,1	4,1	3,5	3,5	15,6	167,3
П1-2Ат-VТ					44,4					44,4	35,7	1,2		12,0	63,5			13,5	125,9				11,2	11,2	137,1	8,0	8,0	4,1	4,1	3,5	3,5	15,6	197,1
П2-2Ат-VТ				32,0						32,0	33,1	1,2		49,6	6,5			13,5	103,9				11,2	11,2	115,1	8,0	8,0	4,1	4,1	3,5	3,5	15,6	162,7
П3-2Ат-VТ			26,8							26,8	27,9	1,2		42,0	3,7	4,4			79,2				11,2	11,2	90,4	8,0	8,0	4,1	4,1	3,5	3,5	15,6	132,8
П4-2Ат-VТ			24,4							24,4	26,0	1,2	26,4		3,7	4,4			61,7				11,2	11,2	72,9	8,0	8,0	4,1	4,1	3,5	3,5	15,6	112,9

Нач.отд.	Кодыш		1.442.1-3.1-0.0.0 ВМС
Н.контр.	Белов		Ведомость расхода стали на одну плиту
Гл.инж.пр.	Белов		Стадия Р · Лист 1 · Листов 3
Рук.гр.	Музыко		ЦНИИПРОМЗДАНИЙ
Проверил	Бекетова		
Разраб.	Шаранова		

Марка плиты	Напрягаемая арматура										Арматурные изделия																					Всего
											ГОСТ 5781-82									ГОСТ 5781-82			ГОСТ 8727-80		Итого	ТУ 14-1-3023-80 Ст3кп2-1		ГОСТ 5781-82		ГОСТ 5781-82		Итого	
											Класс А-III									Класс А-I			Класс Вр-I					А-III		А-II			
	Класс стали	ГОСТ	ф, мм							Итого	ф, мм								Итого	ф, мм		Итого	ф, мм	Итого		4×90×8	Итого	ф, мм	Итого	ф, мм	Итого		
			14	16	18	20	22	25	28		6	8	10	12	14	16	20	22		12	16		5					12		12			
П1-1АтV СКТ	АтVСК	10884-81				54,8				54,8	35,7	1,2	8,7	42,0	6,5		11,2		105,3				11,2	11,2	116,5	8,0	8,0	4,1	4,1	3,5	3,5	15,6	186,9
П1-2АтV СКТ							66,4			66,4	35,7	1,2		12,0	63,5			13,5	125,9				11,2	11,2	137,1	8,0	8,0	4,1	4,1	3,5	3,5	15,6	219,1
П2-1АтV СКТ					40,4					40,4	33,1	1,2	35,1		6,5		11,2		87,1				11,2	11,2	98,3	8,0	8,0	4,1	4,1	3,5	3,5	15,6	154,9
П2-2АтV СКТ						50,0				50,0	33,1	1,2		49,6	6,5			13,5	103,9				11,2	11,2	115,1	8,0	8,0	4,1	4,1	3,5	3,5	15,6	180,7
П3-2АтV СКТ					44,4					44,4	27,9	1,2		42,0	3,7	4,4			79,2				11,2	11,2	90,4	8,0	8,0	4,1	4,1	3,5	3,5	15,6	150,4
П4-2АтV СКТ				32,0						32,0	26,0	1,2	26,4		3,7	4,4			61,7				11,2	11,2	72,9	8,0	8,0	4,1	4,1	3,5	3,5	15,6	120,5
П5-1АIII ВТ	АIIIВ	5781-82						85,6		85,6	35,7	0,6	8,7	42,0	6,5		11,2		104,7	1,7	1,4	3,1	11,2	11,2	119,0	7,2	7,2	5,6	5,6	1,7	1,7	14,5	219,1
П5-2АIII ВТ									107,2	107,2	35,7	0,6		12,0	63,5			13,5	125,3	1,7	1,4	3,1	11,2	11,2	139,6	7,2	7,2	5,6	5,6	1,7	1,7	14,5	261,3
П6-1АIII ВТ							60,4			60,4	33,1	0,6	35,1		6,5		11,2		86,5	1,7	1,4	3,1	11,2	11,2	100,8	7,2	7,2	5,6	5,6	1,7	1,7	14,5	175,7
П6-2АIII ВТ								78,0		78,0	33,1	0,6		49,6	6,5			13,5	103,3	1,7	1,4	3,1	11,2	11,2	117,6	7,2	7,2	5,6	5,6	1,7	1,7	14,5	210,1
П5-1АIV Т	АIVВ						66,4			66,4	35,7	0,6	8,7	42,0	6,5		11,2		104,7	1,7	1,4	3,1	11,2	11,2	119,0	7,2	7,2	5,6	5,6	1,7	1,7	14,5	199,9
П5-2АIV Т								85,6		85,6	35,7	0,6		12,0	63,5			13,5	125,9	1,7	1,4	3,1	11,2	11,2	139,6	7,2	7,2	5,6	5,6	1,7	1,7	14,5	239,7
П6-1АIV Т						50,0				50,0	33,1	0,6	35,1		6,5		11,2		86,5	1,7	1,4	3,1	11,2	11,2	100,8	7,2	7,2	5,6	5,6	1,7	1,7	14,5	165,3
П6-2АIV Т							60,4			60,4	33,1	0,6		49,6	6,5			13,5	103,3	1,7	1,4	3,1	11,2	11,2	117,6	7,2	7,2	5,6	5,6	1,7	1,7	14,5	192,5
П5-1АV Т	АV			35,2						35,2	35,7	0,6	8,7	42,0	6,5		11,2		104,7	1,7	1,4	3,1	11,2	11,2	119,0	7,2	7,2	5,6	5,6	1,7	1,7	14,5	168,7
П5-2АV Т					44,4					44,4	35,7	0,6		12,0	63,5			13,5	125,3	1,7	1,4	3,1	11,2	11,2	139,6	7,2	7,2	5,6	5,6	1,7	1,7	14,5	198,5
П6-2АV Т				32,0						32,0	33,1	0,6		49,6	6,5			13,5	103,3	1,7	1,4	3,1	11,2	11,2	157,6	7,2	7,2	5,6	5,6	1,7	1,7	14,5	164,1
П5-1АтV Т	АтV	10884-81		35,2						35,2	35,7	0,6	8,7	42,0	6,5		11,2		104,7	1,7	1,4	3,1	11,2	11,2	119,0	7,2	7,2	5,6	5,6	1,7	1,7	14,5	168,7
П5-2АтV Т					44,4					44,4	35,7	0,6		12,0	63,5			13,5	125,3	1,7	1,4	3,1	11,2	11,2	139,6	7,2	7,2	5,6	5,6	1,7	1,7	14,5	198,5
П6-2АтV Т				32,0						32,0	33,1	0,6		49,6	6,5			13,5	103,3	1,7	1,4	3,1	11,2	11,2	117,6	7,2	7,2	5,6	5,6	1,7	1,7	14,5	164,1
П5-1АтV СКТ	АтVСК					54,8				54,8	35,7	0,6	8,7	42,0	6,5		11,2		104,7	1,7	1,4	3,1	11,2	11,2	119,0	7,2	7,2	5,6	5,6	1,7	1,7	14,5	188,3
П5-2АтV СКТ							66,4			66,4	35,7	0,6		12,0	63,5			13,5	125,3	1,7	1,4	3,1	11,2	11,2	139,6	7,2	7,2	5,6	5,6	1,7	1,7	14,5	220,5
П6-1АтV СКТ					40,4					40,4	33,1	0,6	35,1		6,5		11,2		86,5	1,7	1,4	3,1	11,2	11,2	100,8	7,2	7,2	5,6	5,6	1,7	1,7	14,5	155,7
П6-2АтV СКТ						50,0				50,0	33,1	0,6		49,6	6,5			13,5	103,3	1,7	1,4	3,1	11,2	11,2	117,6	7,2	7,2	5,6	5,6	1,7	1,7	14,5	182,1
П7-1АIII ВТ	АIIIВ	5781-82						84,0		84,0	35,7		8,7	42,0	6,5		11,2		104,1	3,3	2,8	6,1	11,2	11,2	121,4	6,4	6,4	7,0	7,0			13,4	218,8
П7-2АIII ВТ									105,2	105,2	35,7			12,0	63,5			13,5	124,6	3,3	2,8	6,1	11,2	11,2	142,0	6,4	6,4	7,0	7,0			13,4	260,6
П8-1АIII ВТ							59,2			59,2	33,1		35,1		6,5		11,2		85,9	3,3	2,8	6,1	11,2	11,2	103,2	6,4	6,4	7,0	7,0			13,4	175,8

Марка плиты	Напрягаемая арматура										Арматурные изделия																Закладные изделия							Всего
											ГОСТ 5781-82										ГОСТ 5781-82			ГОСТ 6727-80			ТУ14-1-3023-80		ГОСТ 5781-82		ГОСТ 5781-82			
											Класс А-III										Класс А-I			Класс ВрI			Вст3кп2-1		А-III		А-II			
	Класс стали	ГОСТ	ф, мм							Итого	ф, мм								Итого	ф, мм		Итого	ф, мм		Итого	Итого	L 140×90×8	Итого	ф, мм	Итого	ф, мм	Итого	Итого	
			14	16	18	20	22	25	28		6	8	10	12	14	16	20	22		12	16		5						12		12			
П8-2АIII8Т	А-III8	5781-82						76,4		76,4	33,1			49,6	6,5			13,5	102,7	3,3	2,8	6,1	11,2	11,2	120,0	6,4	6,4	7,0	7,0			13,4	209,8
П9-2АIII8Т							65,2			65,2	27,9			42,0	3,7	4,4			78,0	3,3	2,8	6,1	11,2	11,2	95,3	6,4	6,4	7,0	7,0			13,4	173,9
П10-2АIII8Т						48,8				48,8	26,0		26,4		3,7	4,4			60,5	3,3	2,8	6,1	11,2	11,2	77,8	6,4	6,4	7,0	7,0			13,4	140,0
П7-1АIV Т	А-IV						65,2			65,2	35,7		8,7	42,0	6,5		11,2		104,1	3,3	2,8	6,1	11,2	11,2	121,4	6,4	6,4	7,0	7,0			13,4	200,0
П7-2АIV Т								84,0		84,0	35,7			12,0	63,5			13,5	124,7	3,3	2,8	6,1	11,2	11,2	142,0	6,4	6,4	7,0	7,0			13,4	239,4
П8-1АIV Т						48,8				48,8	33,1		35,1		6,5		11,2		85,9	3,3	2,8	6,1	11,2	11,2	103,2	6,4	6,4	7,0	7,0			13,4	165,4
П8-2АIV Т							59,2			59,2	33,1			49,6	6,5			13,5	102,7	3,3	2,8	6,1	11,2	11,2	120,0	6,4	6,4	7,0	7,0			13,4	192,6
П9-2АIV Т						53,6				53,6	27,9			42,0	3,7	4,4			78,0	3,3	2,8	6,1	11,2	11,2	95,3	6,4	6,4	7,0	7,0			13,4	162,3
П10-2АIV Т					40,0					40,0	26,0		26,4		3,7	4,4			60,5	3,3	2,8	6,1	11,2	11,2	77,8	6,4	6,4	7,0	7,0			13,4	131,2
П7-1АV Т	А-V			34,4						34,4	35,7		8,7	42,0	6,5		11,2		104,1	3,3	2,8	6,1	11,2	11,2	121,4	6,4	6,4	7,0	7,0			13,4	169,2
П7-2АV Т					43,6					43,6	35,7			12,0	63,5			13,5	124,7	3,3	2,8	6,1	11,2	11,2	142,0	6,4	6,4	7,0	7,0			13,4	199,0
П8-2АV Т				31,2						31,2	33,1			49,6	6,5			13,5	102,7	3,3	2,8	6,1	11,2	11,2	120,0	6,4	6,4	7,0	7,0			13,4	164,6
П9-2АV Т			26,4							26,4	27,9			42,0	3,7	4,4			78,0	3,3	2,8	6,1	11,2	11,2	95,3	6,4	6,4	7,0	7,0			13,4	135,1
П10-2АV Т			24,1							24,1	26,0		26,4		3,7	4,4			60,5	3,3	2,8	6,1	11,2	11,2	77,8	6,4	6,4	7,0	7,0			13,4	115,3
П7-1АтV Т	АтV	10884-81		34,4						34,4	35,7		8,7	42,0	6,5		11,2		104,1	3,3	2,8	6,1	11,2	11,2	121,4	6,4	6,4	7,0	7,0			13,4	169,2
П7-2АтV Т					43,6					43,6	35,7			12,0	63,5			13,5	124,7	3,3	2,8	6,1	11,2	11,2	142,0	6,4	6,4	7,0	7,0			13,4	199,0
П8-2АтV Т				31,2						31,2	33,1			49,6	6,5			13,5	102,7	3,3	2,8	6,1	11,2	11,2	120,0	6,4	6,4	7,0	7,0			13,4	164,6
П9-2АтV Т			26,4							26,4	27,9			42,0	3,7	4,4			78,0	3,3	2,8	6,1	11,2	11,2	95,3	6,4	6,4	7,0	7,0			13,4	135,1
П10-2АтV Т			24,1							24,1	26,0		26,4		3,7	4,4			60,5	3,3	2,8	6,1	11,2	11,2	77,8	6,4	6,4	7,0	7,0			13,4	115,3
П7 1АтV СКТ	АтVСК					53,6				53,6	35,7		8,7	42,0	6,5		11,2		104,1	3,3	2,8	6,1	11,2	11,2	121,4	6,4	6,4	7,0	7,0			13,4	188,4
П7-2АтV СКТ							65,2			65,2	35,7			12,0	63,5			13,5	124,7	3,3	2,8	6,1	11,2	11,2	142,0	6,4	6,4	7,0	7,0			13,4	220,6
П8-1АтV СКТ					40,0					40,0	33,1		35,1		6,5		11,2		85,9	3,3	2,8	6,1	11,2	11,2	103,2	6,4	6,4	7,0	7,0			13,4	156,6
П8-2АтV СКТ						48,8				48,8	33,1			49,6	6,5			13,5	102,7	3,3	2,8	6,1	11,2	11,2	120,0	6,4	6,4	7,0	7			13,4	182,2
П9-2АтV СКТ					43,6					43,6	27,9			42,0	3,7	4,4			78,0	3,3	2,8	6,1	11,2	11,2	95,3	6,4	6,4	7,0	7,0			13,4	152,3
П10-2АтV СКТ				31,2						31,2	26,0		26,4		3,7	4,4			60,5	3,3	2,8	6,1	11,2	11,2	77,8	6,4	6,4	7,0	7,0			13,4	122,4

Номер строки	Наименование материала и единица измерения	Код материала	Един. измер.	Код, марка изделия: П1-1КШ6Т	П1-2КШ6Т	П2-1КШ6Т	П2-2КШ6Т	П3-2КШ6Т	П4-2КШ6Т	П5-1КШ6Т	П5-2КШ6Т	П6-1КШ6Т	П6-2КШ6Т	П7-1КШ6Т	П7-2КШ6Т	П8-1КШ6Т	П8-2КШ6Т	П9-2КШ6Т	П10-2КШ6Т
				Количество на марку															
1	Сортового проката обыкновенного																		
2	качества всего по классам, кг		168	198,5	240,7	155,1	189,5	153,2	119,3	200,7	242,9	157,3	191,7	201,2	243,0	158,2	192,2	156,3	122,4
3	Сталь сортовая, кг		168	8,0	8,0	8,0	8,0	8,0	8,0	7,2	7,2	7,2	7,2	6,4	6,4	6,4	6,4	6,4	6,4
4	Итого стали в натур. массе, кг		168	206,5	248,7	163,1	197,5	161,2	127,3	207,9	250,1	164,5	198,9	207,6	249,4	164,6	198,6	162,7	128,8
5	в т.ч. по укрупненному сортаменту																		
6	Сталь крупносортная, кг	093100	168	8,0	8,0	8,0	8,0	8,0	8,0	7,2	7,2	7,2	7,2	6,4	6,4	6,4	6,4	6,4	6,4
7	Сталь среднесортная, кг	093200	168	96,8	120,7	71,6	91,5	66,4	50,0	96,8	120,7	71,6	91,5	95,2	118,7	70,4	89,9	65,2	48,8
8	Сталь мелкосортная, кг	093300	168	64,8	83,1	49,2	63,7	57,7	42,1	67,6	85,9	52,0	66,5	70,3	88,6	54,7	69,2	63,1	47,6
9	Катанка, кг	093400	168	36,9	36,9	34,3	34,3	29,1	27,2	36,3	36,3	33,7	33,7	35,7	35,7	33,1	33,1	27,9	26,0
10	Металлоизделия промышл.																		
11	назначения (метизы)																		
12	Всего по классам, кг		168	11,2	11,2	11,2	11,2	11,2	11,2	11,2	11,2	11,2	11,2	11,2	11,2	11,2	11,2	11,2	11,2
13	Итого стали, приведенной																		
14	к стали А-I, кг		168	30,9	371,9	244,6	295,8	242,0	191,7	294,9	357,8	230,4	281,7	294,7	357,0	230,7	281,4	228,2	177,8
15	То же к стали Вст3, кг		168	8,0	8,0	8,0	8,0	8,0	8,0	7,2	7,2	7,2	7,2	6,4	6,4	6,4	6,4	6,4	6,4

Нач.отд.	Кобыш	
Нормокон.	Белов	
Гл.инж.пр.	Белов	
Рук.гр.	Пузыко	
Ст.инж.	Бочарова	
Разработ.	Никитина	

1.442.1-3.1-0.0.0.0 РМ

Ведомость расхода стали, цемента, бетона и инертных материалов на изделие.

Стадия	Лист	Листов
Р	1	

ЦНИИПРОМЗДАНИЙ

Номер строки	Наименование материала и единица измерения	Код материала	Един. измер.	Код, марка изделия															
				П1-1АIII Вт	П1-2АIII Вт	П2-1АIII Вт	П2-2АIII Вт	П3-2АIII Вт	П4-2АIII Вт	П5-1АIII Вт	П5-2АIII Вт	П6-1АIII Вт	П6-2АIII Вт	П7-1АIII Вт	П7-2АIII Вт	П8-1АIII Вт	П8-2АIII Вт	П9-2АIII Вт	П10-2АIII Вт
				Количество на марку															
1	Бетон, $м^3$		113																
2	Тяжелый марки М300								0,93									0,92	
3	М350			1,23		1,15	1,15	1,00		1,22		1,15	1,15	1,22		1,14	1,14	0,99	
4	М400				1,23						1,22				1,22				
5	Цемент, т		113																
6	М400								0,38										0,38
7	М500			0,48	0,54	0,45	0,45	0,39		0,48	0,53	0,45	0,45	0,48	0,53	0,44	0,44	0,39	
8																			
9	Приведенный к М400			0,53	0,59	0,50	0,50	0,43	0,38	0,53	0,58	0,50	0,50	0,53	0,58	0,48	0,48	0,43	0,38
10	Щебень	571110		0,98	0,98	0,92	0,92	0,80	0,74	0,98	0,98	0,92	0,92	0,98	0,98	0,91	0,91	0,79	0,74
11	Песок естественный	571140		0,74	0,74	0,70	0,70	0,60	0,56	0,73	0,73	0,70	0,70	0,73	0,73	0,68	0,68	0,59	0,55

Номер страницы	Наименование материала и единица измерения	Код материала	Един. измер.	Код, марка изделия															
				П1-1АБТ	П1-2АБТ	П2-1АБТ	П2-2АБТ	П3-2АБТ	П4-2АБТ	П5-1АБТ	П5-2АБТ	П6-1АБТ	П6-2АБТ	П7-1АБТ	П7-2АБТ	П8-1АБТ	П8-2АБТ	П9-2АБТ	П10-2АБТ
				Количество на марку															
1	Сортового проката обыкновенного																		
2	качества всего по классам, кг		168	179,3	219,1	144,7	171,9	141,6	109,7	181,5	221,3	146,9	174,1	182,4	221,8	147,8	175,0	144,7	113,6
3	Сталь сортовая, кг		168	8,0	8,0	8,0	8,0	8,0	8,0	7,2	7,2	7,2	7,2	6,4	6,4	6,4	6,4	6,4	6,4
4	Итого стали в натур. массе, кг		168	187,3	227,1	152,7	179,9	149,6	117,7	188,7	228,5	154,1	181,3	188,8	228,2	154,2	181,4	151,1	120,0
5	в т. ч. по укрупненному сортаменту																		
6	Сталь крупносортная, кг	093100	168	8,0	8,0	8,0	8,0	8,0	8,0	7,2	7,2	7,2	7,2	6,4	6,4	6,4	6,4	6,4	6,4
7	Сталь среднесортная, кг	093200	168	77,6	99,1	61,2	73,9	54,8	—	77,6	99,1	61,2	73,9	76,4	97,5	60,0	72,7	53,6	—
8	Сталь мелкосортная, кг	093300	168	64,8	83,1	49,2	63,7	57,7	82,5	67,6	85,9	52,0	66,5	70,3	88,6	54,7	69,2	63,2	87,6
9	Катанка, кг	093400	168	36,9	36,9	34,3	34,3	29,1	27,2	36,3	36,3	33,7	33,7	35,7	35,7	33,1	33,1	27,9	26,0
10	Металлоизделия промышл.																		
11	назначения (метизы)																		
12	Всего по классам, кг		168	11,2	11,2	11,2	11,2	11,2	11,2	11,2	11,2	11,2	11,2	11,2	11,2	11,2	11,2	11,2	11,2
13	Итого стали, приведенной																		
14	к стали АI, кг		168	311,0	379,1	252,1	297,4	250,0	195,9	313,4	381,5	254,4	299,8	313,1	380,5	254,2	299,4	252,1	199,6
15	То же к стали Вст3, кг		168	8,0	8,0	8,0	8,0	8,0	8,0	7,2	7,2	7,2	7,2	6,4	6,4	6,4	6,4	6,4	6,4

Номер строки	Наименование материала и единица измерения	Код материала	Един. измер.	Код, марка изделия															
				П1-1АIV Т	П1-2АIV Т	П2-1АIV Т	П2-2АIV Т	П3-2АIV Т	П4-2АIV Т	П5-1АIV Т	П5-2АIV Т	П6-1АIV Т	П6-2АIV Т	П7-1АIV Т	П7-2АIV Т	П8-1АIV Т	П8-2АIV Т	П9-2АIV Т	П10-2АIV Т
				Количество на марку															
1	Бетон, м³		113																
2	Тяжелый марки М 300								0,93										0,92
3	М 350							1,00										0,99	
4	М400				1,23	1,15					1,22	1,15			1,22	1,14			
5	М450			1,23			1,15			1,22			1,15	1,22			1,14		
6	Цемент, т		113																
7	М400								0,38										0,38
8	М500			0,62	0,54	0,50	0,58	0,39		0,61	0,53	0,50	0,58	0,61	0,53	0,50	0,57	0,39	
9																			
10																			
11	Приведенный к М400			0,68	0,59	0,55	0,64	0,43	0,38	0,67	0,58	0,55	0,64	0,67	0,58	0,55	0,63	0,43	0,38
12	Щебень	571110		0,98	0,98	0,92	0,92	0,80	0,74	0,98	0,98	0,92	0,92	0,98	0,98	0,91	0,91	0,79	0,74
13	Песок естественный	571140		0,74	0,74	0,70	0,70	0,60	0,56	0,73	0,73	0,70	0,70	0,73	0,73	0,68	0,68	0,59	0,55

Номер строки	Наименование материала и единица измерения	Код материала	Един. измер.	Код, марка изделия: П1-1АIТ П1-1АгIIТ	П1-2АIIТ П1-2АгIIТ	П2-2АIIТ П2-2АгIIТ	П3-2АIIТ П3-2АгIIТ	П4-2АIIТ П4-2АгIIТ	П5-1АIIТ П5-1АгIIТ	П5-2АIIТ П5-2АгIIТ	П6-2АIIТ П6-2АгIIТ	П7-1АIIТ П7-1АгIIТ	П7-2АIIТ П7-2АгIIТ	П8-2АIIТ П8-2АгIIТ	П9-2АIIТ П9-2АгIIТ	П10-2АIIТ П10-2АгIIТ				
				Количество на марку																
1	Сортового проката обыкновенного																			
2	качества всего по классам, кг		168	111,4	141,0	109,2	84,5	66,5	150,5	180,1	145,7	151,6	181,4	147,0	117,5	97,7				
3	Сталь сортовая, кг		168	8,0	8,0	8,0	8,0	8,0	7,2	7,2	7,2	6,4	6,4	6,4	6,4	6,4				
4	Итого стали в натур. массе, кг		168	119,4	149,0	117,2	92,5	74,5	157,5	187,3	152,9	158,0	187,8	153,4	123,9	104,1				
5	в т. ч. по укрупненному сортаменту																			
6	Сталь крупносортная, кг	093100	168	8,0	8,0	8,0	8,0	8,0	7,2	7,2	7,2	6,4	6,4	6,4	6,4	6,4				
7	Сталь среднесортная, кг	093200	168	11,2	13,5	13,5	—	—	11,2	15,5	13,5	11,2	13,5	13,5	—	—				
8	Сталь мелкосортная, кг	093300	168	100,2	127,5	95,7	84,5	66,5	102,8	130,3	98,5	104,7	132,2	100,4	89,6	71,7				
9	Катанка, кг	093400	168	36,9	36,9	34,3	29,1	27,2	36,3	36,3	33,7	35,7	35,7	33,1	27,9	26,0				
10	Металлоизделия промышленного																			
11	назначения (петизы)																			
12	Всего по классам, кг		168	11,2	11,2	11,2	11,2	11,2	11,2	11,2	11,2	11,2	11,2	11,2	11,2	11,2				
13	Итого стали, приведенной																			
14	к стали А-I, кг		168	253,4	309,9	250,0	202,1	170,8	261,3	312,3	252,4	261,7	308,8	252,6	205,7	174,6				
15	То же к стали Ст3, кг		168	8,0	8,0	8,0	8,0	8,0	7,2	7,2	7,2	6,4	6,4	6,4	6,4	6,4				

Номер строки	Наименование материала и единица измерения	Код материала	Код единиц измер.	Код, марка изделия: П1-1АV̄Т П1-1АтV̄Т	П1-2АV̄Т П1-2АтV̄Т	П2-2АV̄Т П2-2АтV̄Т	П3-2АV̄Т П3-2АтV̄Т	П4-2АV̄Т П4-2АтV̄Т	П5-1АV̄Т П5-1АтV̄Т	П5-2АV̄Т П5-2АтV̄Т	П6-2АV̄Т П6-2АтV̄Т	П7-1АV̄Т П7-1АтV̄Т	П7-2АV̄Т П7-2АтV̄Т	П8-2АV̄Т П8-2АтV̄Т	П9-2АV̄Т П9-2АтV̄Т	П10-2АV̄Т П10-2АтV̄Т		
				Количество на марку														
1	Бетон, м³		113															
2	Тяжелый марки М 300			1,23					1,22			1,22						
3	М 350				1,23	1,15	1,00	0,93		1,22	1,15		1,22	1,14	0,99	0,92		
4	Цемент, т		113															
5	М 400			0,50					0,50			0,50						
6	М 500				0,48	0,45	0,39	0,36		0,48	0,45		0,48	0,44	0,39	0,36		
7																		
8	Приведенный к М400			0,50	0,53	0,50	0,43	0,40	0,50	0,53	0,50	0,50	0,53	0,48	0,43	0,40		
9	Щебень	571110		0,98	0,98	0,92	0,80	0,74	0,98	0,98	0,92	0,98	0,98	0,91	0,79	0,74		
10	Песок естественный	571140		0,74	0,74	0,70	0,60	0,56	0,73	0,73	0,70	0,73	0,73	0,68	0,59	0,55		

Номер строки	Наименование материала и единица измерения	Код материала	Един. измер.	Код, марка изделия															
				П1-1Ат-V Бст	П1-2Ат-V Бст	П2-1Ат-V Бст	П2-2Ат-V Бст	П3-2Ат-V Бст	П4-2Ат-V Бст	П5-1Ат-V Бст	П5-2Ат-V Бст	П6-1Ат-V Бст	П6-2Ат-V Бст	П7-1Ат-V Бст	П7-2Ат-V Бст	П8-1Ат-V Бст	П8-2Ат-V Бст	П9-2Ат-V Бст	П10-2Ат-V Бст
				Количество на марку															
1	Сортового проката обыкновенного																		
2	качества всего по классам, кг		168	167,7	199,9	135,1	161,5	131,2	101,3	169,9	202,1	137,3	163,7	170,8	203,0	139,0	164,5	134,7	104,8
3	Сталь сортовая, кг		168	8,0	8,0	8,0	8,0	8,0	8,0	7,2	7,2	7,2	7,2	6,4	6,4	6,4	6,4	6,4	6,4
4	Итого стали в натур. массе, кг		168	175,7	207,9	143,1	169,5	139,2	109,3	177,1	209,3	144,5	170,9	177,2	209,4	145,4	171,0	141,0	111,2
5	в т.ч. по укрупненному сортаменту																		
6	Сталь крупносортная, кг	093100	168	8,0	8,0	8,0	8,0	8,0	8,0	7,2	7,2	7,2	7,2	6,4	6,4	6,4	6,4	6,4	6,4
7	Сталь среднесортная, кг	093200	168	65,0	79,9	11,2	63,5	—	—	66,0	79,9	11,2	63,5	64,8	76,7	11,2	62,3	—	—
8	Сталь мелкосортная, кг	093300	168	64,8	83,1	89,6	63,7	102,3	74,1	67,6	85,9	92,4	66,5	70,3	88,6	94,7	63,2	106,8	78,8
9	Катанка, кг	093400	168	36,9	36,9	34,3	34,3	28,1	27,2	36,3	36,5	33,7	33,7	35,7	35,7	33,1	33,1	27,9	26,0
10	Металлоизделия промышленного																		
11	назначения (метизы)																		
12	Всего по классам, кг		168	11,2	11,2	11,2	11,2	11,2	11,2	11,2	11,2	11,2	11,2	11,2	11,2	11,2	11,2	11,2	11,2
13	Итого стали, приведенной																		
14	к стали А-I, кг		168	302,1	358,3	243,5	289,6	240,8	187,5	304,5	361,0	245,8	292,0	303,9	360,1	241,7	291,4	243,5	190,2
15	То же к стали Вст3, кг		168	8,0	8,0	8,0	8,0	8,0	8,0	7,2	7,2	7,2	7,2	6,4	6,4	6,4	6,4	6,4	6,4

Номер строки	Наименование материала и единица измерения	Код материала	Код единицы измер.	Код, марка изделия: П1-1АтУСКТ	П1-2АтУСКТ	П2-1АтУСКТ	П2-2АтУСКТ	П3-2АтУСКТ	П4-2АтУСКТ	П5-1АтУСКТ	П5-2АтУСКТ	П6-1АтУСКТ	П6-2АтУСКТ	П7-1АтУСКТ	П7-2АтУСКТ	П8-1АтУСКТ	П8-2АтУСКТ	П9-2АтУСКТ	П10-2АтУСКТ
				Количество на марку															
1	Бетон, м³		113																
2	Тяжелый марки М 300								0,93										0,92
3	М 350					1,15		1,00				1,15				1,14		0,99	
4	М 500			1,23	1,23		1,15			1,22	1,22		1,15	1,22	1,22		1,14		
5	Цемент, т		113																
6	М 400								0,38										0,38
7	М 500					0,45		0,39				0,45				0,44		0,39	
8	М 600			0,60	0,60		0,56			0,59	0,59		0,56	0,59	0,59		0,55		
9	Приведенный к М 400			0,72	0,72	0,50	0,67	0,43	0,38	0,71	0,71	0,50	0,67	0,71	0,71	0,48	0,66	0,43	0,38
10	Щебень	571110		0,98	0,98	0,92	0,92	0,80	0,74	0,98	0,98	0,92	0,92	0,98	0,98	0,91	0,91	0,79	0,74
11	Песок естественный	571190		0,74	0,74	0,70	0,70	0,60	0,56	0,73	0,73	0,70	0,70	0,73	0,73	0,68	0,68	0,59	0,55