Типовые строительные конструкции, изделия и узлы

Серия 1.041.1-5

МНОГОПУСТОТНЫЕ ПЛИТЫ ПЕРЕКРЫТИЙ МЕЖВИДОВОГО НАЗНАЧЕНИЯ

Выпуск 15.1

ПЛИТЫ ДЛИНОЙ 6280 И ШИРИНОЙ 990 мм С НАПРЯГАЕМОЙ АРМАТУРОЙ ИЗ СТАЛИ КЛАССОВ А-IIIв, А-IV И Ат-V, ИЗ ТЯЖЕЛОГО БЕТОНА, МЕТОД НАТЯЖЕНИЯ — ЭЛЕКТРОТЕРМИЧЕСКИЙ

Рабочие чертежи

Ц00146-04

Типовые строительные конструкции, изделия и узлы

Серия 1.041.1-5

МНОГОПУСТОТНЫЕ ПЛИТЫ ПЕРЕКРЫТИЙ МЕЖВИДОВОГО НАЗНАЧЕНИЯ

Выпуск 15.1

ПЛИТЫ ДЛИНОЙ 6280 И ШИРИНОЙ 990 мм С НАПРЯГАЕМОЙ АРМАТУРОЙ ИЗ СТАЛИ КЛАССОВ А-IIIв, А-IV И Ат-V, ИЗ ТЯЖЕЛОГО БЕТОНА, МЕТОД НАТЯЖЕНИЯ — ЭЛЕКТРОТЕРМИЧЕСКИЙ

Рабочие чертежи

ЦНИИпромзданий
Зам. директора
_____ В.В. Гранев
(подпись)
Зав. отделом
_____ Э.Н. Кодыш
(подпись)
Гл. инженер проекта
_____ Ю.В. Герман
(подпись)

МГСУ
Проректор
_____ А.В. Забегаев
(подпись)
Руководитель бюро
_____ Н.Г. Головин
(подпись)
Научный сотрудник
_____ А.М. Набатников
(подпись)

Согласовано ЦНИИЭПжилища
Зам. гл. инженера
_____ Л.Б. Гендельман
(подпись)
Начальник ПКО-1
_____ Д.Г. Кузнецов
(подпись)
Гл. специалист
_____ А.М. Розентул
(подпись)

НИИЖБ
Зам. директора
_____ Т.И. Мамедов
(подпись)
Зав. лабораторией
_____ Ф.А. Иссерс
(подпись)
Зав. сектором
_____ В.Г. Крамарь
(подпись)

ЦНИИПроект
Зам. директора
_____ В.Я. Слепухин
(подпись)
Зав. сектором
_____ В.Н. Уколов
(подпись)
Гл. инженер проекта
_____ Л.О. Лешкова
(подпись)

Утверждены Главпроектом Госстроя России, письмо от 15.12.1993 г. № 9-3-2/284.
Введены в действие ЦНИИпромзданий с 01.03.1994 г., приказ от 21.12.1993 г. № 82.

Обозначение	Наименование	Стр.
1.041.1-5.15.1-ПЗ	Пояснительная записка	3
1.041.1-5.15.1-ФЧ	Плита 1ПК 63.10. Опалубочный чертеж	10
1.041.1-5.15.1-1	Плита 1ПК 63.10. Армирование	11
1.041.1-5.15.1-2	Каркас КР1	16
1.041.1-5.15.1-3	Каркас КР3	17
1.041.1-5.15.1-4	Каркас КР5	18
1.041.1-5.15.1-5	Каркас КР7	19
1.041.1-5.15.1-6	Сетка СР2	20
1.041.1-5.15.1-7	Сетка СВ20	21
1.041.1-5.15.1-8	Петля ПС1	22
1.041.1-5.15.1-РС	Ведомость расхода стали, кг	23

Взам инв. №

Подпись и дата

Инв № подл

				1.041 1-5.15.1			
Н контр	Герман	Подпись					
Зав отд	Кодыш			Содержание	Стадия	Лист	Листов
ГИП	Герман		1.12.93		Р		1
Вед.инж	Баранова				ЦНИИпромзданий		
Н. сотр.	Набатников						

Данный выпуск содержит рабочие чертежи связевых плит длиной 6280 мм и шириной 990 мм, отличающихся по потребительским свойствам — несущей способностью, по изготовлению — видом и классом предварительно напрягаемой арматуры, т.е. вариантом используемых основных материалов, которые выбираются заводом-изготовителем.

Для изготовления и применения плит необходимо также пользоваться выпусками 0.0, 0.1 и 0.2, в которых приведены общие сведения и характеристики, распространяемые на все или большие группы плит настоящей серии.

Выпуск 0.0 «Состав серии. Номенклатура плит» содержит общие сведения по серии.

Выпуск 0.1 «Общие материалы и указания по применению плит» содержит основные положения по расчету и правила маркировки плит, а также чертежи общих для всех рядовых плит серии продольных и торцевых граней и деталей опалубки.

Выпуск 0.2 «Указания по изготовлению, транспортированию, хранению и монтажу плит» содержит технические требования к плитам, к бетону и арматуре, указания по изготовлению, хранению, транспортировке и монтажу плит, по проведению заводских контрольных испытаний, а также чертежи общих для плит арматурных узлов.

Несущая способность плиты в кН/кв.м обозначается округленной цифрой во второй группе ее марки (см. выпуск 0.1). Проектные значения несущей способности приведены в таблице 1 настоящей записки.

Характеристики арматуры и бетона обозначаются порядковым номером варианта изготовления плиты по используемым материалам — в третьей группе марки плиты и расшифровываются в спецификациях. Расчет плит, армированных сталью класса А-IIIв, произведен, исходя из применения стержней, упрочненных вытяжкой с контролем удлинений и напряжений.

Конкретные данные для изготовления плит и проведения контрольных заводских испытаний указаны в таблицах:

- величины предварительного напряжения арматуры — в таблице 2;
- контрольные нагрузки для проверки прочности плит — в таблице 3;
- данные для проверки трещиностойкости и жесткости плит — в таблицах 4 и 5.

Инв № подл	Подпись и дата	Взам. инв. №

Несущая способность плит

Таблица 1

Марка плиты	Расчетная несущая способность без учета собственного веса q, кН/кв.м	
	в закрытых помещениях	на открытом воздухе*
1ПК 63.10-3Н 0-AIIIв —0	3,76	3,76
1ПК 63.10-4Н 0-AIIIв —0	4,73	4,73
1ПК 63.10-6Н 0-AIIIв —0	6,15	6,15
1ПК 63.10-8Н 0-AIIIв —0	8,69	8,69
1ПК 63.10-3Н 0-AIV —0	3,76	3,76
1ПК 63.10-4Н 0-AIV —0	5,41	5,41
1ПК 63.10-6Н 0-AIV —0	6,60	6,60
1ПК 63.10-8Н 0-AIV —0	8,52	8,52
1ПК 63.10-3Н 0-AтV —0	3,47	2,44
1ПК 63.10-4Н 0-AтV —0	5,38	4,57
1ПК 63.10-6Н 0-AтV —0	7,50	7,50
1ПК 63.10-8Н 0-AтV —0	8,94	8,94

1. Масса плиты из тяжелого бетона — 2000 кг.
2. Расход бетона — 0,81 куб. м.

* Смотри п. 2.6 пояснительной записки выпуска 0.1.

Расчетная схема

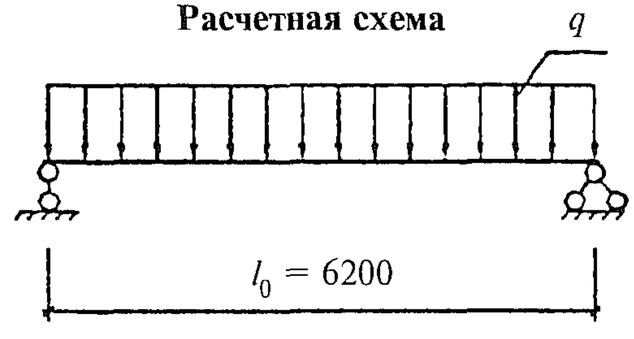

Инв № подл	Подпись и дата	Взам инв. №

Данные для изготовления.
Величины предварительного напряжения арматуры

Таблица 2

Класс напрягаемой арматуры	Марка плиты			Класс бетона	Передаточная прочность бетона, МПа	Контролируемое предварительное напряжение в арматуре до бетонирования, МПа	Допустимое отклонение предварительного напряжения, МПа	Количество и диаметр стержней, мм
AIIIв	1ПК 63.10-3Н	0-AIIIв	—0	B15	11,0	350	83	5∅10
AIIIв	1ПК 63.10-4Н	0-AIIIв	—0	B15	11,0	350	83	4∅12
AIIIв	1ПК 63.10-6Н	0-AIIIв	—0	B15	11,0	350	83	5∅12
AIIIв	1ПК 63.10-8Н	0-AIIIв	—0	B15	11,0	400	83	5∅14
AIV	1ПК 63.10-3Н	0-AIV	—0	B15	11,0	450	83	4∅10
AIV	1ПК 63.10-4Н	0-AIV	—0	B15	11,0	450	83	5∅10
AIV	1ПК 63.10-6Н	0-AIV	—0	B15	11,0	450	83	4∅12
AIV	1ПК 63.10-8Н	0-AIV	—0	B15	11,0	450	83	4∅14
AтV	1ПК 63.10-3Н	0-AтV	—0	B15	12,0	500	83	3∅10
AтV	1ПК 63.10-4Н	0-AтV	—0	B15	12,0	500	83	4∅10
AтV	1ПК 63.10-6Н	0-AтV	—0	B15	12,0	500	83	4∅12
AтV	1ПК 63.10-8Н	0-AтV	—0	B15	12,0	500	83	5∅12

Данные по испытаниям Таблица 3

Схему испытаний см. выпуск 0.2; расчетный пролет = 6200 мм.

Проверка прочности

Значение контрольной нагрузки по проверке прочности выбирается из таблицы в зависимости от нижеперечисленных характерных видов разрушения плиты:

1. Текучесть стали продольной растянутой арматуры в нормальном сечении до наступления раздробления бетона сжатой зоны.
2. Текучесть стали растянутой продольной и поперечной арматуры в наклонном сечении до наступления раздробления бетона сжатой зоны над наклонной трещиной.
3. Разрыв продольной растянутой арматуры.
4. Раздробление бетона сжатой зоны в нормальном и наклонном сечении до наступления текучести стали.

Марка плиты		Контрольная нагрузка по прочности q за вычетом собственного веса и величина коэффициента C при характере разрушения			
		1		2 (C = 1,4) q, кН/кв.м	3 и 4 (C = 1,6) q, кН/кв.м
		q, кН/кв.м	C		
1ПК 63.10-3Н 0-AIIIв	—0	5,90	1,25	7,00	8,50
1ПК 63.10-4Н 0-AIIIв	—0	7,10	1,25	8,40	10,00
1ПК 63.10-6Н 0-AIIIв	—0	8,90	1,25	10,40	12,30
1ПК 63.10-8Н 0-AIIIв	—0	12,10	1,25	13,90	16,40
1ПК 63.10-3Н 0-AIV	—0	6,60	1,35	7,00	8,50
1ПК 63.10-4Н 0-AIV	—0	8,90	1,35	9,30	11,10
1ПК 63.10-6Н 0-AIV	—0	10,50	1,35	11,00	13,00
1ПК 63.10-8Н 0-AIV	—0	13,10	1,35	13,70	16,10
1ПК 63.10-3Н 0-AтV	—0	6,60	1,40	6,60	8,00
1ПК 63.10-4Н 0-AтV	—0	9,30	1,40	9,30	11,10
1ПК 63.10-6Н 0-AтV	—0	12,20	1,40	12,20	14,50
1ПК 63.10-8Н 0-AтV	—0	14,30	1,40	14,30	16,80

Инв № подл	Подпись и дата	Взам. инв №

Контрольные нагрузки по жесткости

Таблица 4

Марка плиты			Контрольная нагрузка за вычетом собственного веса, кН/кв.м			Контрольный прогиб, мм		
			на 14 сутки	на 28 сутки	на 100 сутки	на 14 сутки	на 28 сутки	на 100 сутки
1ПК 63.10-3Н	0-AIIIв	—0	2,20	2,20	2,10	5,1	5,1	7,9
1ПК 63.10-4Н	0-AIIIв	—0	3,00	3,10	3,00	10,0	9,9	10,1
1ПК 63.10-6Н	0-AIIIв	—0	4,30	4,30	4,10	12,8	12,4	12,4
1ПК 63.10-8Н	0-AIIIв	—0	6,70	6,70	6,30	16,0	14,9	13,8
1ПК 63.10-3Н	0-AIV	—0	2,10	2,20	2,10	3,2	3,1	3,1
1ПК 63.10-4Н	0-AIV	—0	3,60	3,60	3,50	10,8	10,5	10,5
1ПК 63.10-6Н	0-AIV	—0	4,60	4,70	4,50	13,6	13,1	13,0
1ПК 63.10-8Н	0-AIV	—0	6,50	6,40	6,10	16,2	15,4	14,5
1ПК 63.10-3Н	0-AтV	—0	1,90	1,90	1,90	5,0	4,9	5,1
1ПК 63.10-4Н	0-AтV	—0	3,50	3,60	3,50	12,4	12,2	12,4
1ПК 63.10-6Н	0-AтV	—0	5,40	5,50	5,30	15,3	14,7	14,4
1ПК 63.10-8Н	0-AтV	—0	6,80	6,80	6,50	17,1	16,2	15,3

Продолжение таблицы 4

Марка плиты	Максимальный прогиб, при котором панель признается годной, мм			Максимальный прогиб, при котором требуются повторные испытания, мм			Отношение проектного прогиба к предельному
	на 14 сутки	на 28 сутки	на 100 сутки	на 14 сутки	на 28 сутки	на 100 сутки	
1ПК 63.10-3Н 0-AIIIв —0	6,2	6,1	9,4	6,7	6,6	10,2	0,716
1ПК 63.10-4Н 0-AIIIв —0	12,1	11,9	12,2	13,1	12,8	13,2	0,816
1ПК 63.10-6Н 0-AIIIв —0	14,1	13,7	13,6	14,7	14,3	14,2	0,905
1ПК 63.10-8Н 0-AIIIв —0	17,6	16,4	15,2	18,4	17,2	15,9	0,945
1ПК 63.10-3Н 0-AIV —0	3,8	3,8	3,7	4,2	4,1	4,0	0,318
1ПК 63.10-4Н 0-AIV —0	12,9	12,6	12,6	14,0	13,6	13,6	0,812
1ПК 63.10-6Н 0-AIV —0	14,9	14,4	14,3	15,6	15,1	14,9	0,925
1ПК 63.10-8Н 0-AIV —0	17,9	16,9	16,0	18,7	17,7	16,7	0,982
1ПК 63.10-3Н 0-AтV —0	6,0	5,9	6,1	6,5	6,4	6,6	0,503
1ПК 63.10-4Н 0-AтV —0	13,7	13,4	13,7	14,3	14,0	14,3	0,925
1ПК 63.10-6Н 0-AтV —0	16,8	16,2	15,8	17,6	16,9	16,5	0,983
1ПК 63.10-8Н 0-AтV —0	18,9	17,8	16,8	19,7	18,6	17,5	1,004

Контрольные нагрузки по трещиностойкости

Таблица 5

Марка плиты			Контрольная нагрузка за вычетом собственного веса, кН/кв.м			Контрольная ширина раскрытия трещин, мм
			на 14 сутки	на 28 сутки	на 100 сутки	
1ПК 63.10-3Н	0-AIIIв	—0	3,20	3,20	3,10	0,25
1ПК 63.10-4Н	0-AIIIв	—0	4,00	4,10	3,90	0,25
1ПК 63.10-6Н	0-AIIIв	—0	5,40	5,40	5,10	0,25
1ПК 63.10-8Н	0-AIIIв	—0	7,80	7,70	7,30	0,25
1ПК 63.10-3Н	0-AIV	—0	3,10	3,20	3,10	0,25
1ПК 63.10-4Н	0-AIV	—0	4,60	4,70	4,50	0,25
1ПК 63.10-6Н	0-AIV	—0	5,70	5,70	5,50	0,25
1ПК 63.10-8Н	0-AIV	—0	7,50	7,50	7,10	0,25
1ПК 63.10-3Н	0-AтV	—0	2,90	2,90	2,90	0,25*
1ПК 63.10-4Н	0-AтV	—0	4,50	4,60	4,50	0,25*
1ПК 63.10-6Н	0-AтV	—0	6,50	6,50	6,30	0,25*
1ПК 63.10-8Н	0-AтV	—0	7,90	7,80	7,50	0,25*

* См. п. 2.6, выпуск 0,1.

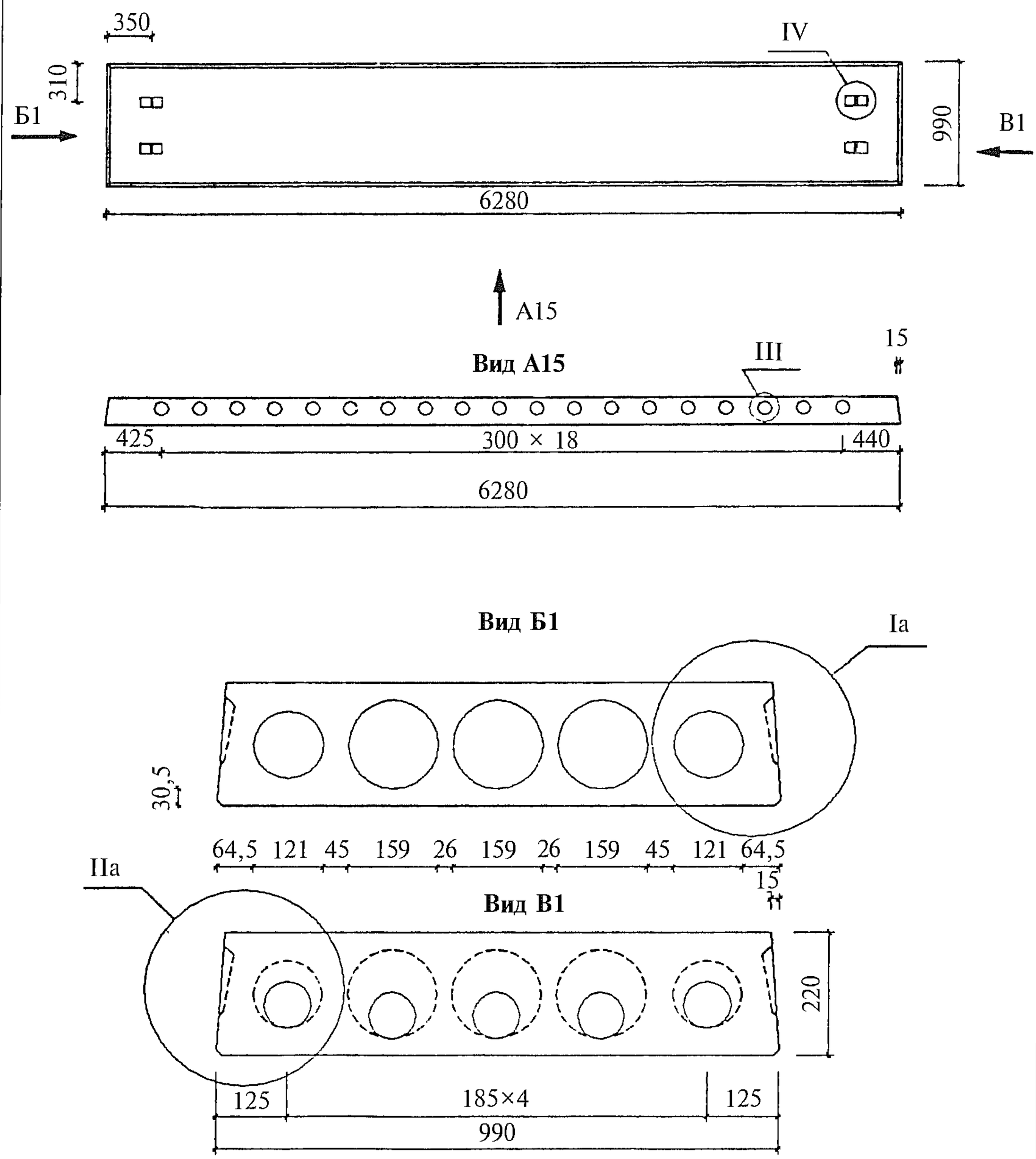

Узлы см. вып. 0.1.

					1.041.1-5.15.1-ФЧ			
	Н контр.	Герман						
	Зав отд	Кодыш	Подпись		Плита 1ПК 63 10. Опалубочный чертеж	Стадия	Лист	Листов
	ГИП	Герман		1.12 93		Р		1
	Вед.инж	Баранова				ЦНИИпромзданий		
	Н. сотр.	Набатников						

Взам инв №

Подпись и дата

Инв № подл

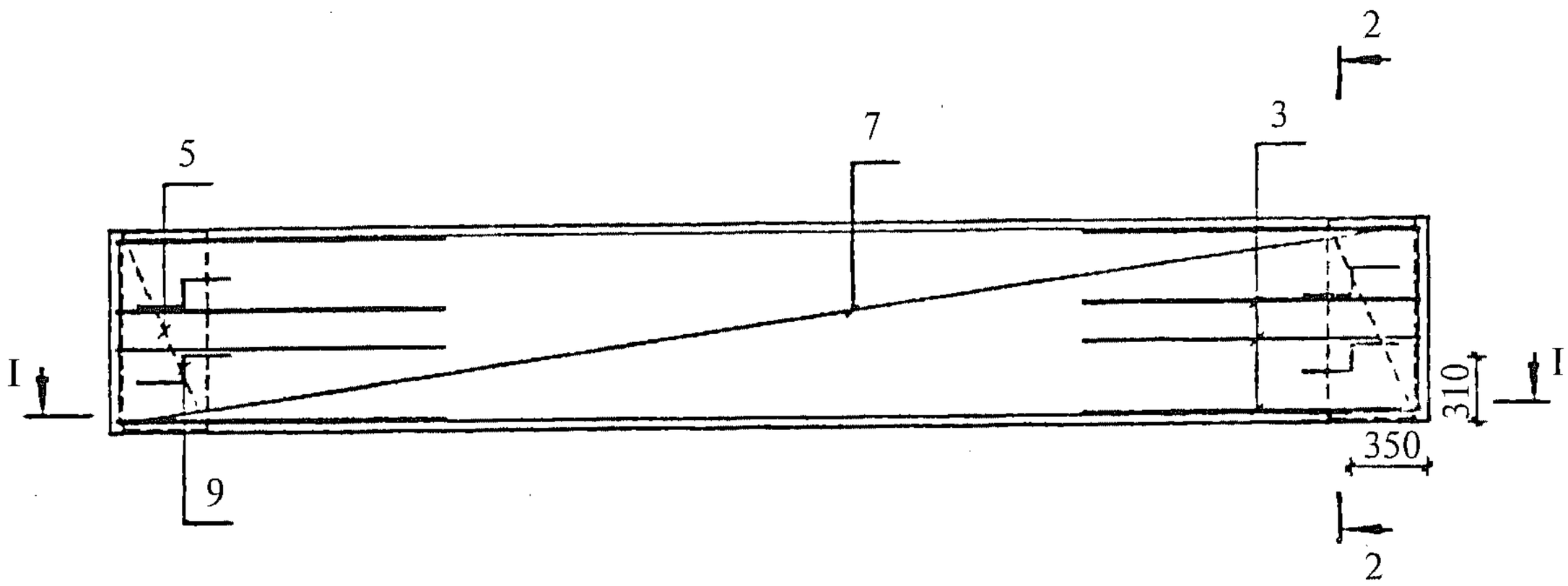

I—I

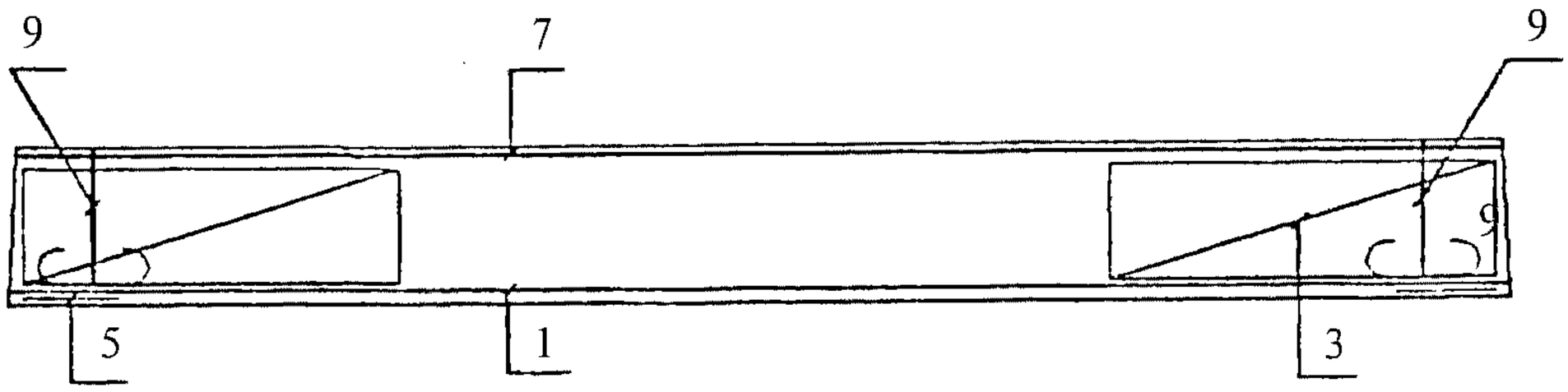

2—2

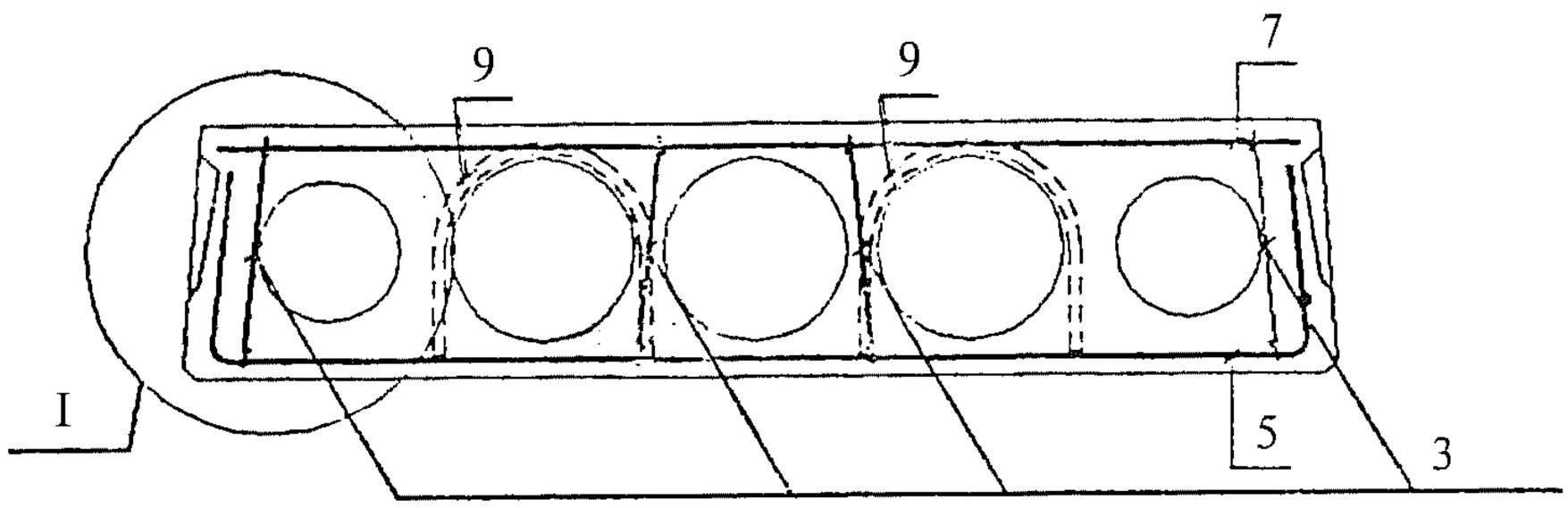

1. Размещение напрягаемых стержней см. л. 3.
2. Узлы см. вып. 0.2.
3. Каркасы КР устанавливать концом с размером 20 мм в сторону торца плиты.

				1.041.1-5.15.1-1			
Н.контр.	Герман	Подпись					
Зав. отд.	Кодыш			Плита 1ПК 63.10. Армирование	Стадия	Лист	Листов
ГИП	Герман		1.12.93		Р	1	5
Вед.инж.	Баранова				ЦНИИпромзданий		
Н. сотр.	Набатников						

Взам. инв. №

Подпись и дата

Инв. № подл.

Размещение напрягаемой арматуры при 3 стержнях

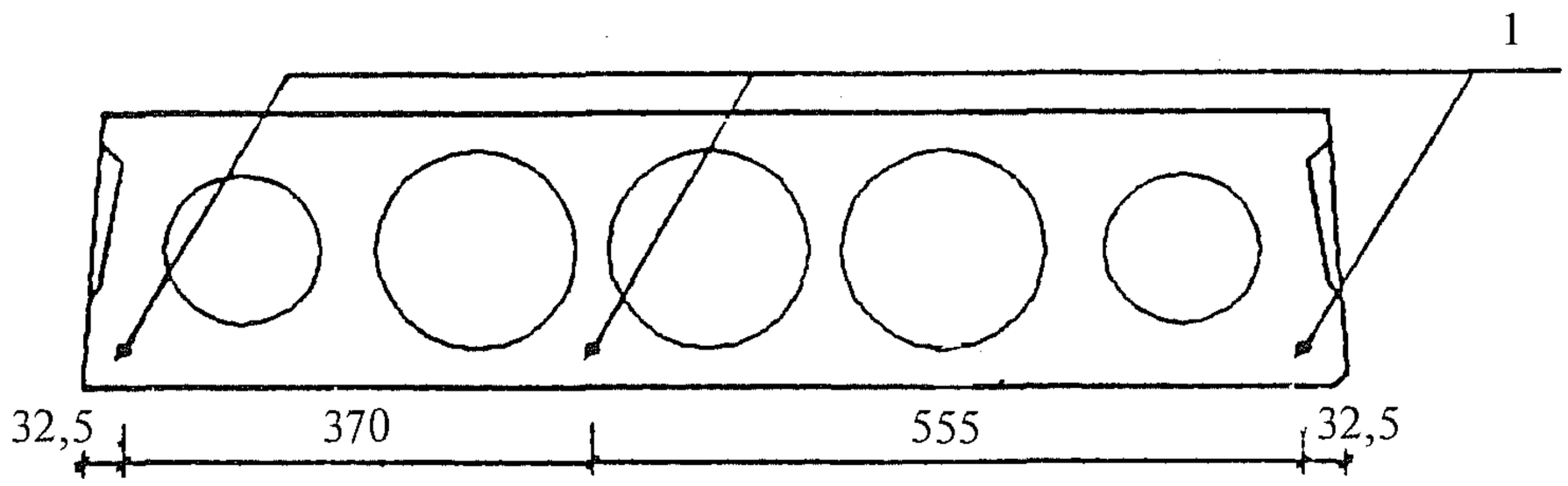

Размещение напрягаемой арматуры при 4 стержнях

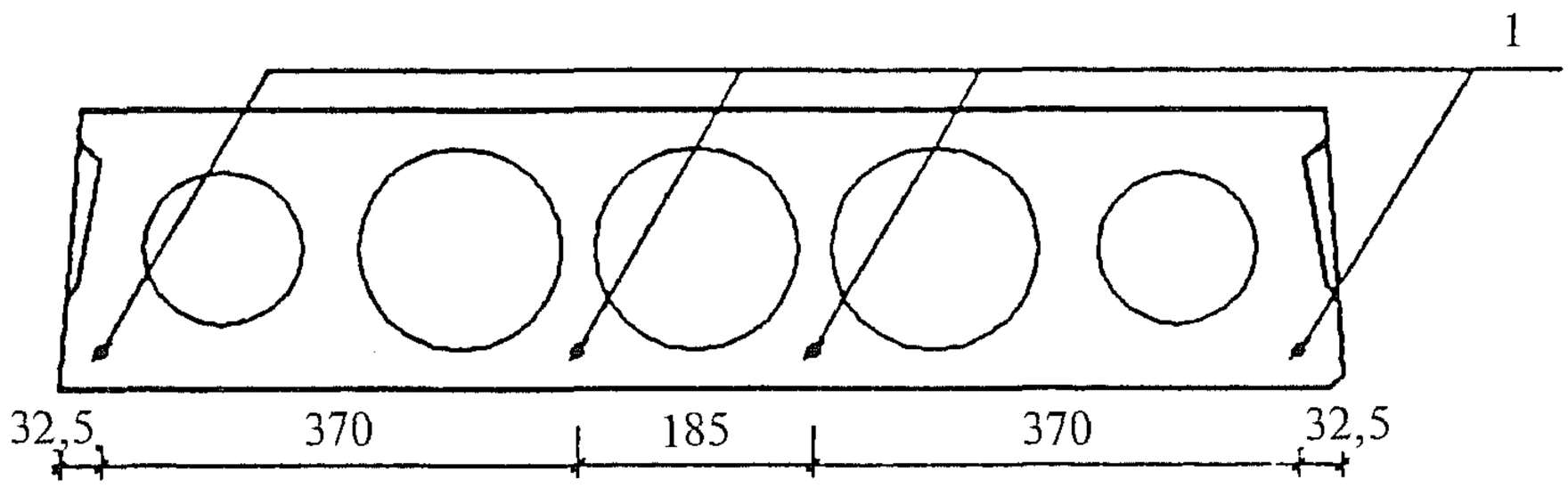

Размещение напрягаемой арматуры при 5 стержнях

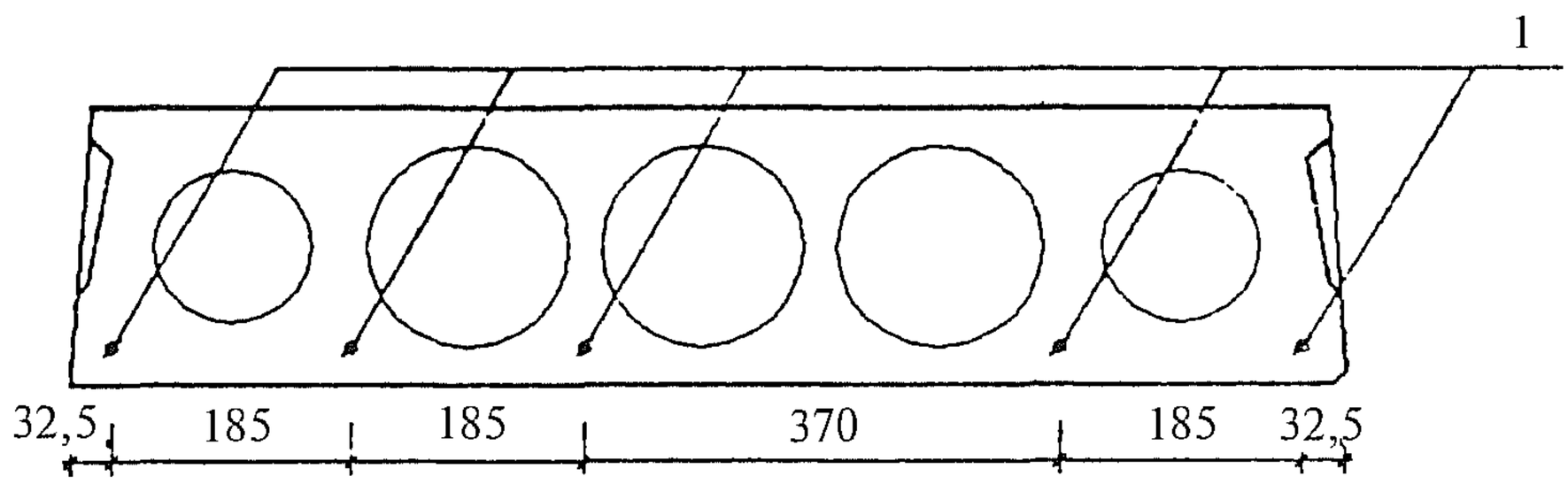

1. Количество напрягаемых стержней см. л. 3, 4, 5.
2. Защитный слой 20 мм.

Взам. инв. №

Подпись и дата

Инв. № подл.

Инв № подл.	Подпись и дата	Взам инв. №

Марка плиты	Поз.	Наименование	Количество	Обозначение документа
1ПК 63.10-3Н 0-АIIIв —0	1	Стержень напрягаемый ∅10 АIIIв*, L=6280	5	Б.Ч., 3,87 кг
	3	Каркас КР1	8	1.041.1-5.15.1-2
	5	Сетка СР2	2	1.041.1-5.15.1-6
	7	Сетка СВ20	1	1.041.1-5.15.1-7
	9	Петля ПС1	4	1.041.1-5.15.1-8
		Бетон В15	0,81 $м^3$	
1ПК 63.10-4Н 0-АIIIв —0	1	Стержень напрягаемый ∅12 АIIIв*, L=6280	4	Б.Ч., 5,58 кг
	3	Каркас КР3	8	1.041.1-5.15.1-3
	5	Сетка СР2	2	1.041.1-5.15.1-6
	7	Сетка СВ20	1	1.041.1-5.15.1-7
	9	Петля ПС1	4	1.041.1-5.15.1-8
		Бетон В15	0,81 $м^3$	
1ПК 63.10-6Н 0-АIIIв —0	1	Стержень напрягаемый ∅12 АIIIв*, L=6280	5	Б.Ч., 5,58 кг
	3	Каркас КР5	8	1.041.1-5.15.1-4
	5	Сетка СР2	2	1.041.1-5.15.1-6
	7	Сетка СВ20	1	1.041.1-5.15.1-7
	9	Петля ПС1	4	1.041.1-5.15.1-8
		Бетон В15	0,81 $м^3$	
1ПК 63.10-8Н 0-АIIIв —0	1	Стержень напрягаемый ∅14 АIIIв*, L=6280	5	Б.Ч., 7,59 кг
	3	Каркас КР7	8	1.041.1-5.15.1-5
	5	Сетка СР2	2	1.041.1-5.15.1-6
	7	Сетка СВ20	1	1.041.1-5.15.1-7
	9	Петля ПС1	4	1.041.1-5.15.1-8
		Бетон В15	0,81 $м^3$	

* Арматура класса А-IIIв, упрочненная вытяжкой с контролем удлинения и напряжений.

Инв. № подл	Подпись и дата	Взам. инв. №

Марка плиты	Поз.	Наименование	Количество	Обозначение документа
1ПК 63.10-3Н 0-AIV —0	1	Стержень напрягаемый ∅10 AIV, L=6280	4	Б.Ч., 3,87 кг
	3	Каркас КР1	8	1.041.1-5.15.1-2
	5	Сетка СР2	2	1.041.1-5.15.1-6
	7	Сетка СВ20	1	1.041.1-5.15.1-7
	9	Петля ПС1	4	1.041.1-5.15.1-8
		Бетон В15	0,81 $м^3$	
1ПК 63.10-4Н 0-AIV —0	1	Стержень напрягаемый ∅10 AIV, L=6280	5	Б.Ч., 3,87 кг
	3	Каркас КР3	8	1.041.1-5.15.1-3
	5	Сетка СР2	2	1.041.1-5.15.1-6
	7	Сетка СВ20	1	1.041.1-5.15.1-7
	9	Петля ПС1	4	1.041.1-5.15.1-8
		Бетон В15	0,81 $м^3$	
1ПК 63.10-6Н 0-AIV —0	1	Стержень напрягаемый ∅12 AIV, L=6280	4	Б.Ч., 5,58 кг
	3	Каркас КР5	8	1.041.1-5.15.1-4
	5	Сетка СР2	2	1.041.1-5.15.1-6
	7	Сетка СВ20	1	1.041.1-5.15.1-7
	9	Петля ПС1	4	1.041.1-5.15.1-8
		Бетон В15	0,81 $м^3$	
1ПК 63.10-8Н 0-AIV —0	1	Стержень напрягаемый ∅14 AIV, L=6280	4	Б.Ч., 7,59 кг
	3	Каркас КР7	8	1.041.1-5.15.1-5
	5	Сетка СР2	2	1.041.1-5.15.1-6
	7	Сетка СВ20	1	1.041.1-5.15.1-7
	9	Петля ПС1	4	1.041.1-5.15.1-8
		Бетон В15	0,81 $м^3$	

Инв № подл.	Подпись и дата	Взам инв №

Марка плиты	Поз.	Наименование	Количество	Обозначение документа
1ПК 63.10-3Н 0-АтV —0	1	Стержень напрягаемый ∅10 АтV, L=6280	3	Б.Ч., 3,87 кг
	3	Каркас КР1	8	1.041.1-5.15.1-2
	5	Сетка СР2	2	1.041.1-5.15.1-6
	7	Сетка СВ20	1	1.041.1-5.15.1-7
	9	Петля ПС1	4	1.041.1-5.15.1-8
		Бетон В15	0,81 $м^3$	
1ПК 63.10-4Н 0-АтV —0	1	Стержень напрягаемый ∅10 АтV, L=6280	4	Б.Ч., 3,87 кг
	3	Каркас КР3	8	1.041.1-5.15.1-3
	5	Сетка СР2	2	1.041.1-5.15.1-6
	7	Сетка СВ20	1	1.041.1-5.15.1-7
	9	Петля ПС1	4	1.041.1-5.15.1-8
		Бетон В15	0,81 $м^3$	
1ПК 63.10-6Н 0-АтV —0	1	Стержень напрягаемый ∅12 АтV, L=6280	4	Б.Ч., 5,58 кг
	3	Каркас КР5	8	1.041.1-5.15.1-4
	5	Сетка СР2	2	1.041.1-5.15.1-6
	7	Сетка СВ20	1	1.041.1-5.15.1-7
	9	Петля ПС1	4	1.041.1-5.15.1-8
		Бетон В15	0,81 $м^3$	
1ПК 63.10-8Н 0-АтV —0	1	Стержень напрягаемый ∅12 АтV, L=6280	5	Б.Ч., 5,58 кг
	3	Каркас КР7	8	1.041.1-5.15.1-5
	5	Сетка СР2	2	1.041.1-5.15.1-6
	7	Сетка СВ20	1	1.041.1-5.15.1-7
	9	Петля ПС1	4	1.041.1-5.15.1-8
		Бетон В15	0,81 $м^3$	

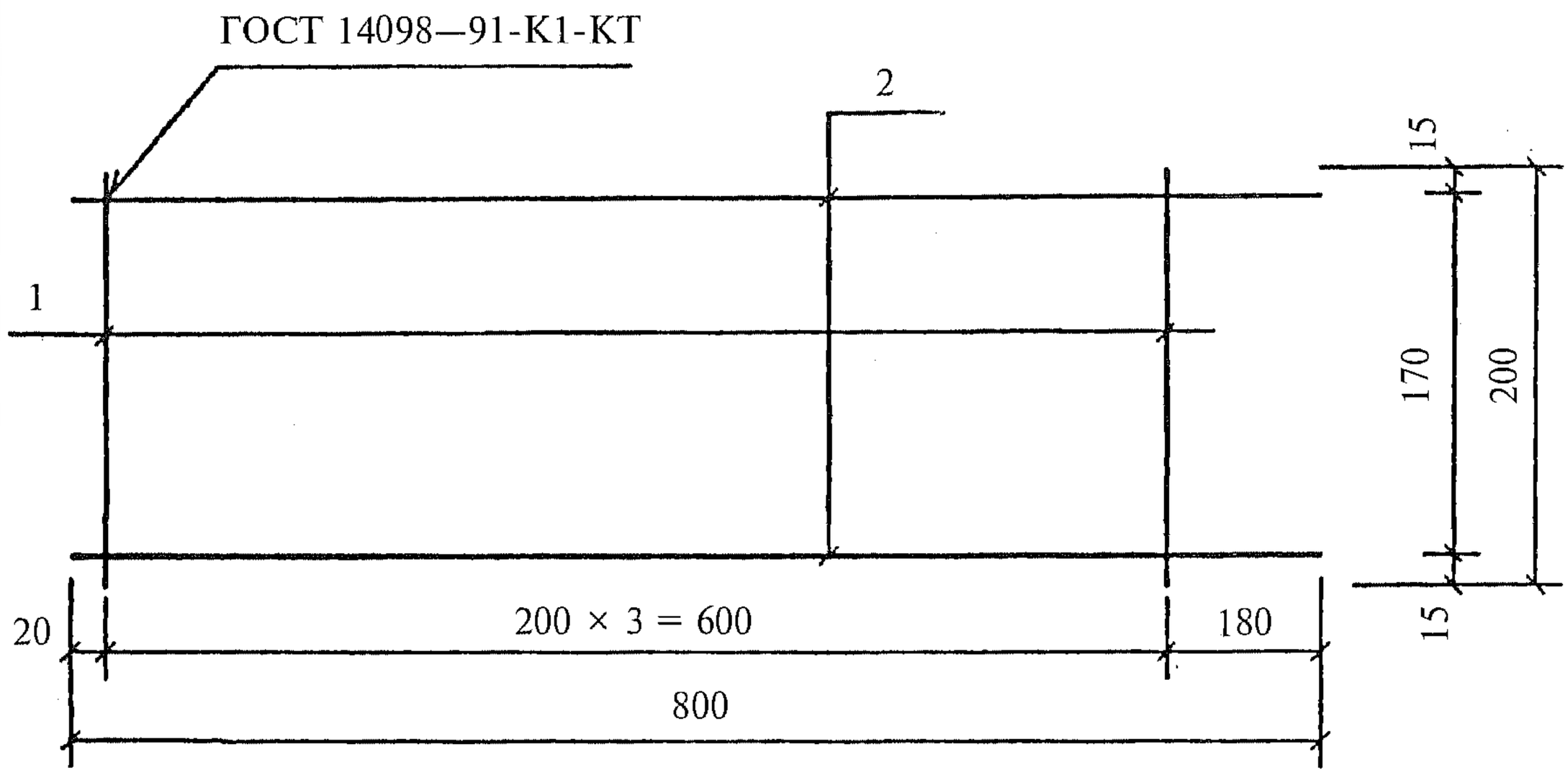

Поз. дет.	Наименование	Кол. дет.	Масса 1 дет., кг	Масса изделия, кг
1	∅ 3 Вр-I, l = 200	4	0,01	0,12
2	∅ 3 Вр-I, l = 800	2	0,04	

Арматура класса Вр-I по ГОСТ 6727—80.

				1.041.1-5.15.1-2		
Н.контр.	Герман	Подпись				
Зав. отд.	Кодыш			Каркас КР1	Стадия	Лист	Листов
ГИП	Герман		1.12.93		Р		1
Вед.инж.	Баранова				ЦНИИпромзданий		
Н. сотр.	Набатников						

Взам. инв. № | Подпись и дата | Инв. № подл.

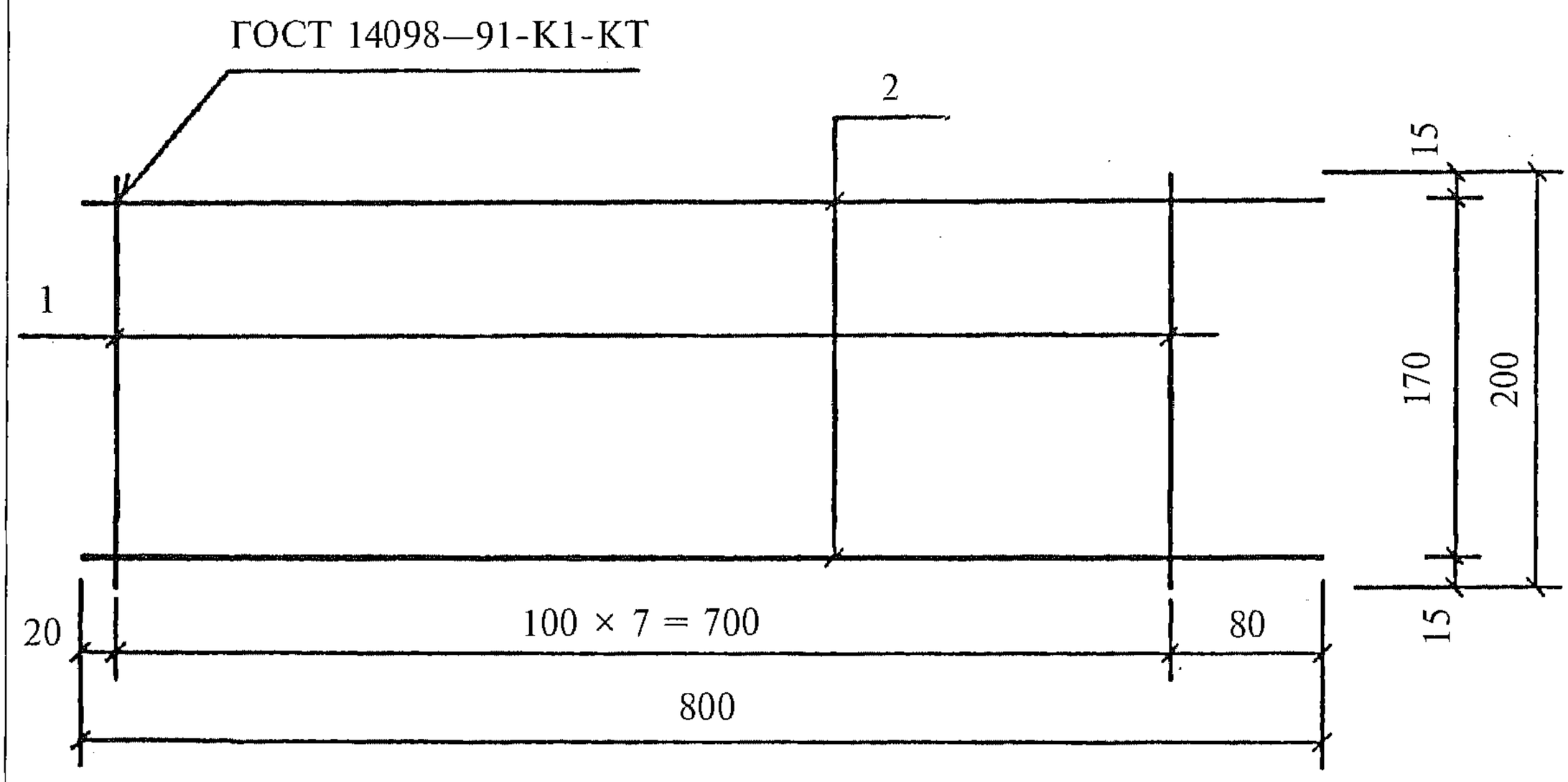

Поз. дет.	Наименование	Кол. дет.	Масса 1 дет., кг	Масса изделия, кг
1	∅ 4 Вр-I, l = 200	8	0,01	0,22
2	∅ 4 Вр-I, l = 800	2	0,07	

Арматура класса Вр-I по ГОСТ 6727—80.

Взам. инв. №							
Подпись и дата							
					1.041.1-5.15.1-3		
	Н.контр.	Герман	Подпись				
Инв. № подл.	Зав. отд.	Кодыш			Каркас КР3	Стадия	Лист	Листов
	ГИП	Герман		1.12.93		Р		1
	Вед.инж.	Баранова				ЦНИИпромзданий		
	Н. сотр.	Набатников						

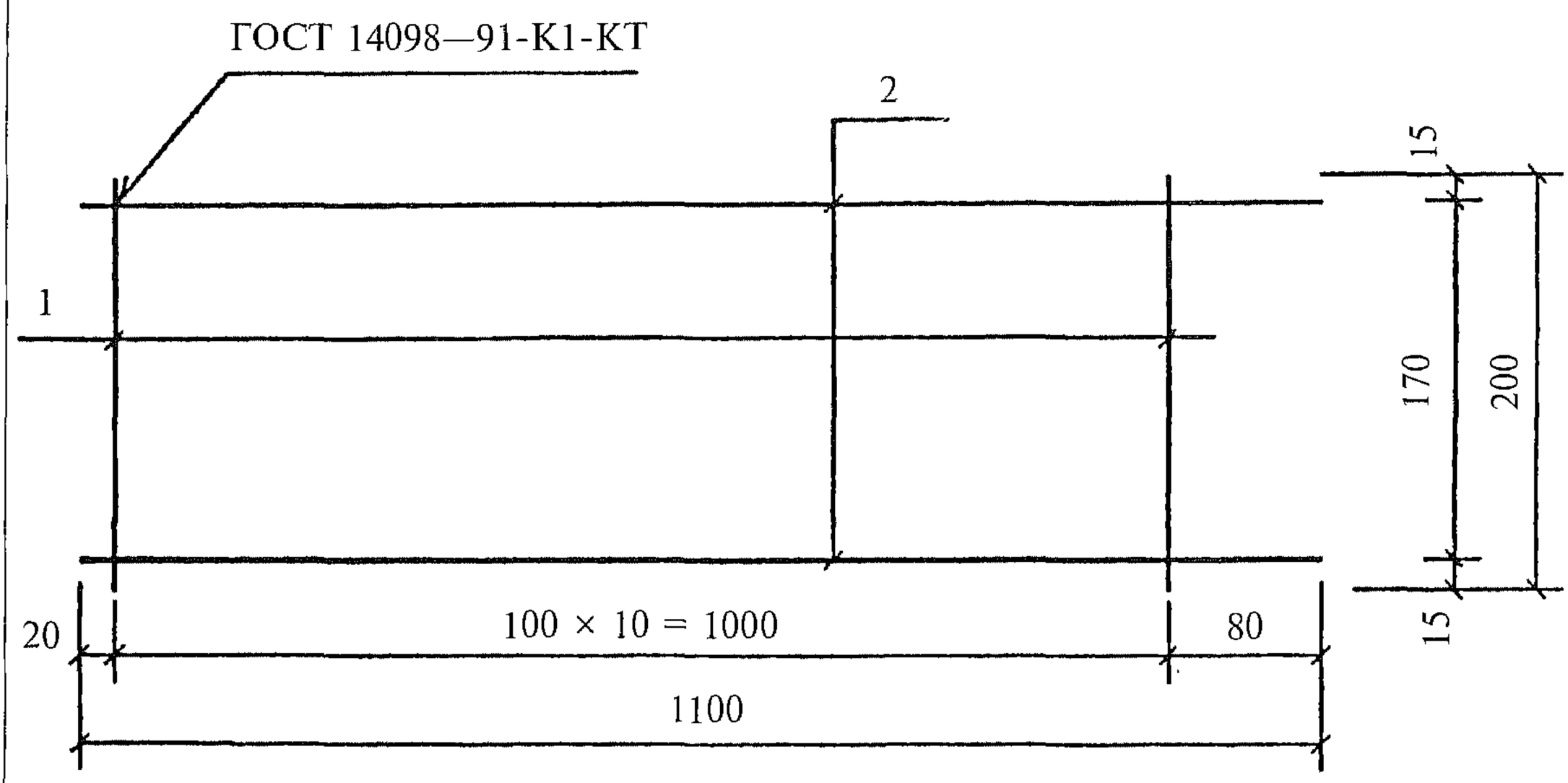

Поз. дет.	Наименование	Кол дет.	Масса 1 дет., кг	Масса изделия, кг
1	∅ 3 Вр-I, l = 200	11	0,01	0,31
2	∅ 4 Вр-I, l = 1100	2	0,10	

Арматура класса Вр-I по ГОСТ 6727—80.

				1.041.1-5.15.1-4		
Н.контр	Герман	Подпись				
Зав. отд	Кодыш			Каркас КР5	Стадия	Лист	Листов
ГИП	Герман		1 12.93		Р		1
Вед.инж	Баранова				ЦНИИпромзданий		
Н сотр.	Набатников						

Взам инв. № | Подпись и дата | Инв № подл

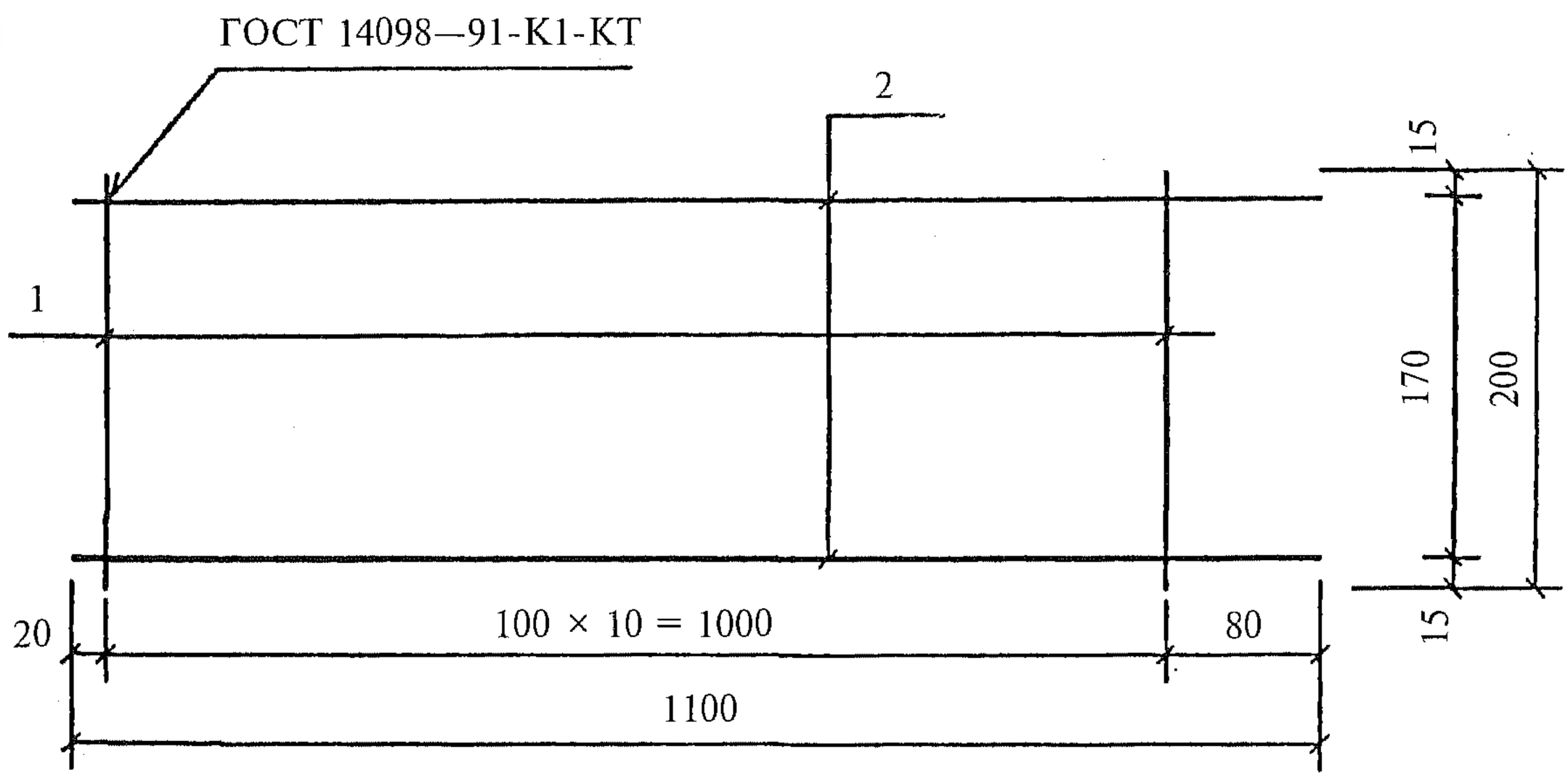

Поз. дет.	Наименование	Кол. дет.	Масса 1 дет., кг	Масса изделия, кг
1	∅ 4 Вр-I, l = 200	11	0,02	0,54
2	∅ 5 Вр-I, l = 1100	2	0,16	

Арматура класса Вр-I по ГОСТ 6727—80.

				1.041.1-5.15.1-5			
Н.контр.	Герман	Подпись					
Зав. отд.	Кодыш			Каркас КР7	Стадия	Лист	Листов
ГИП	Герман		1.12.93		Р		1
Вед.инж.	Баранова				ЦНИИпромзданий		
Н. сотр.	Набатников						

Взам. инв. №

Подпись и дата

Инв. № подл.

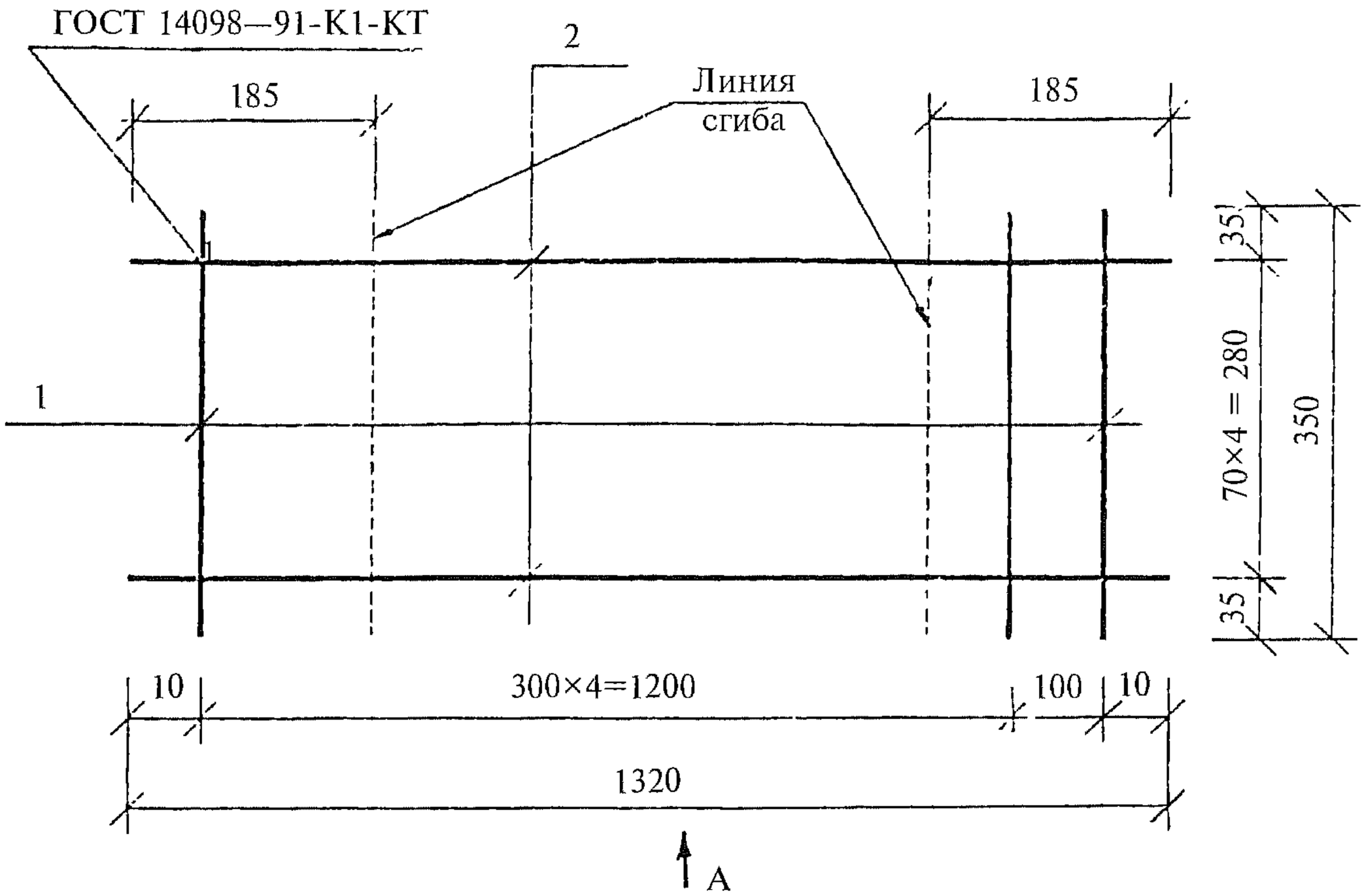

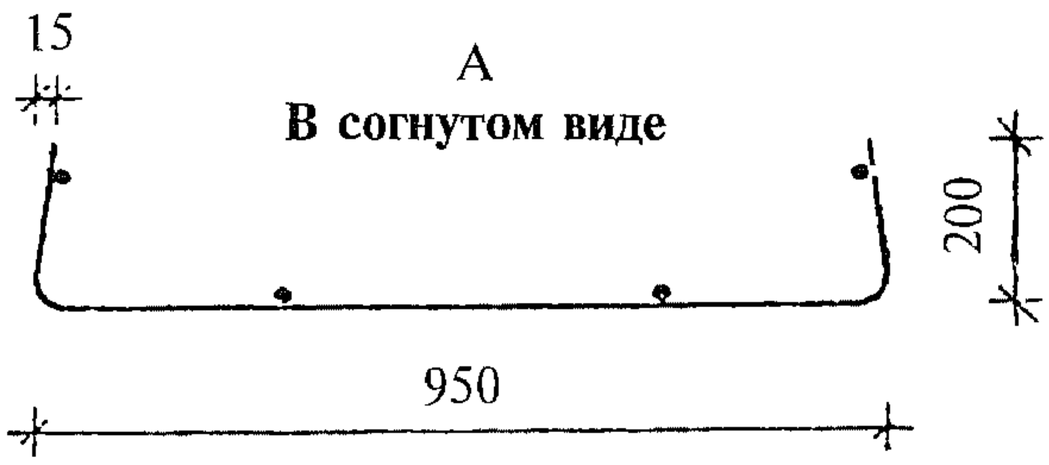

В согнутом виде

Поз. дет.	Наименование	Кол. дет.	Масса 1 дет., кг	Масса изделия, кг
1	∅ 3 Вр-I, l = 350	6	0,02	0,72
2	∅ 4 Вр-I, l = 1320	5	0,12	

Арматура класса Вр-I по ГОСТ 6727—80.

Взам. инв. №							
Подпись и дата							
					1.041.1-5.15.1-6		
	Н контр	Герман	Подпись				
Инв. № подл	Зав. отд	Кодыш			Сетка СР2	Стадия	Лист	Листов
	ГИП	Герман		1.12.93		Р		1
	Вед.инж	Баранова				ЦНИИпромзданий		
	Н. сотр	Набатников						

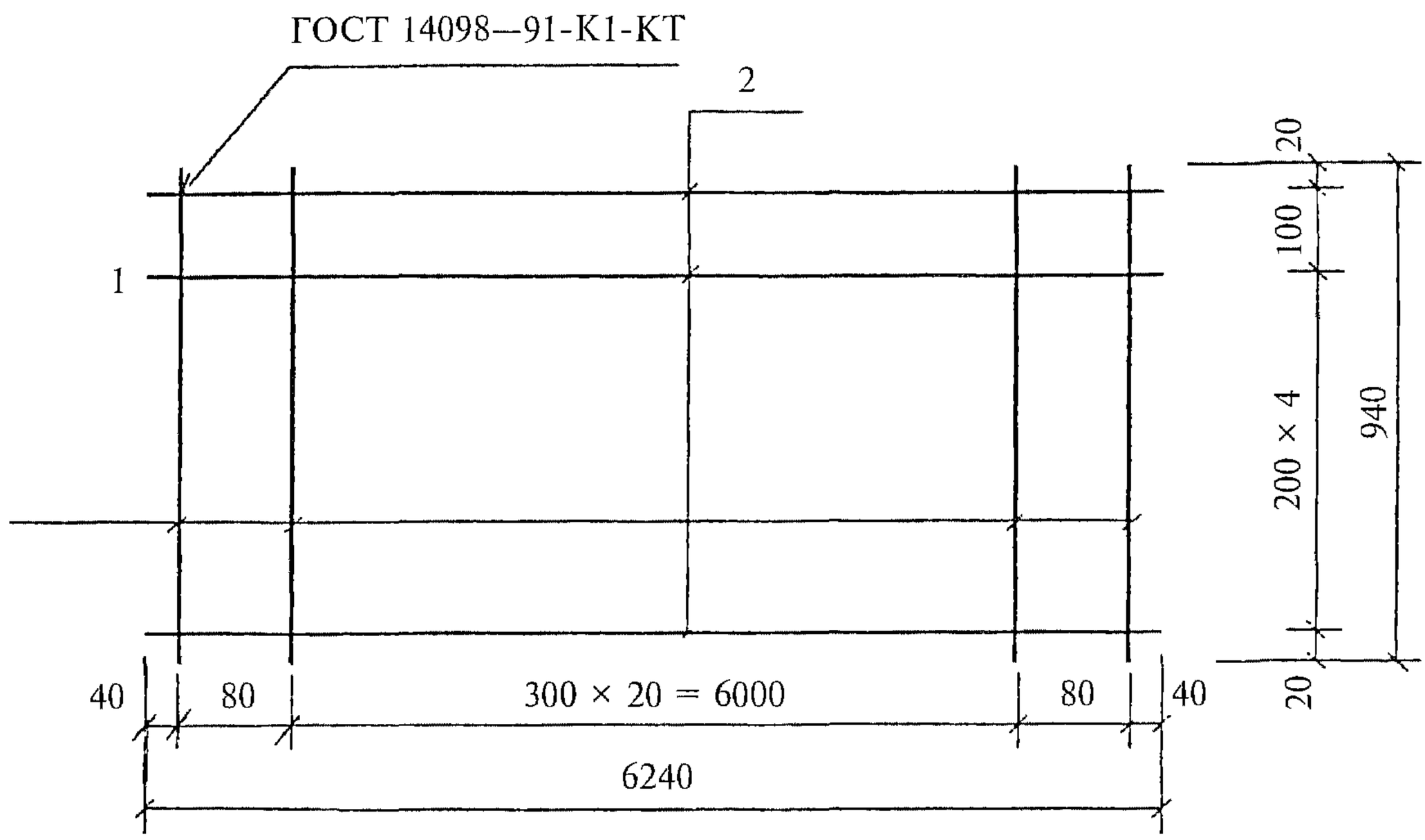

Поз. дет.	Наименование	Кол. дет.	Масса 1 дет., кг	Масса изделия, кг
1	∅ 3 Вр-I, l = 940	23	0,05	3,07
2	∅ 3 Вр-I, l = 6240	6	0,32	

Арматура класса Вр-I по ГОСТ 6727—80.

				1.041.1-5.15.1-7			
Н.контр.	Герман	Подпись					
Зав отд.	Кодыш			Сетка СВ20	Стадия	Лист	Листов
ГИП	Герман		1 12 93		Р		1
Вед инж.	Баранова				ЦНИИпромзданий		
Н сотр.	Набатников						

Взам инв. № | Подпись и дата | Инв. № подл

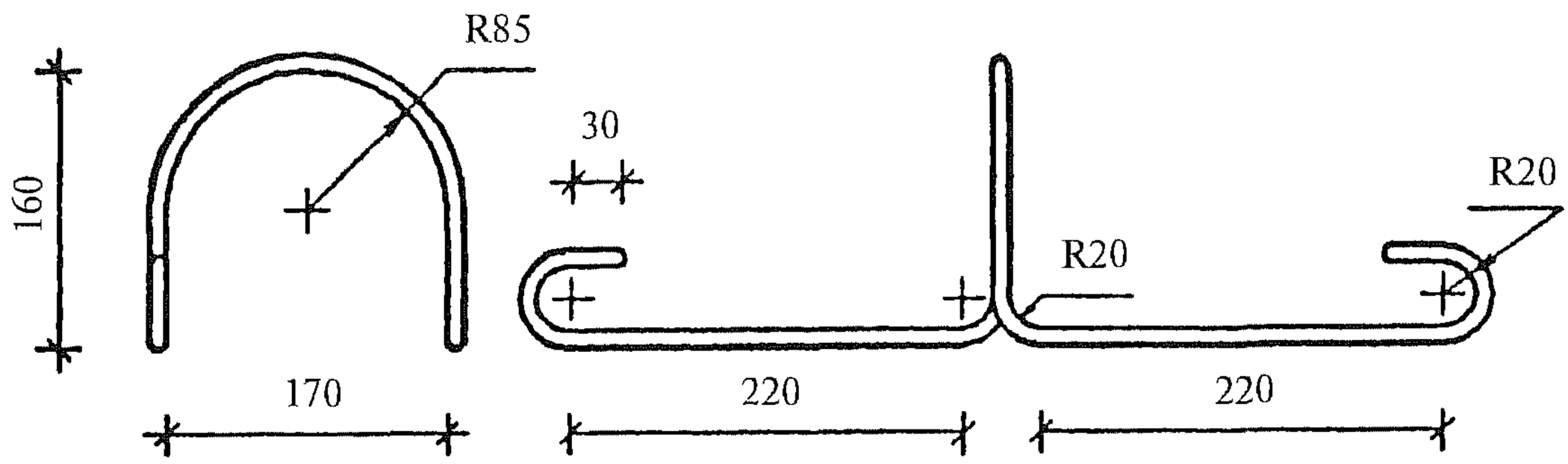

Наименование	Кол.	Масса изделия, кг
∅10 А-I, l = 1170		0,72

Арматура класса А-I по ГОСТ 5781—82, марки стали см. п. 3.3 технических требований, вып. 2.0.

Взам инв. №

Подпись и дата

Инв. № подл.

				1.041.1-5.15.1-8			
Н контр	Герман	Подпись					
Зав отд	Кодыш			Петля ПС1	Стадия	Лист	Листов
ГИП	Герман		1 12 93		Р		1
Вед инж.	Баранова				ЦНИИпромзданий		
Н. сотр	Набатников						

1ПК 63.10-3Н	0-AIIIв	—0
Арматура напрягаемая		
∅ 10AIIIв*	ГОСТ 5781—82	19,35
	Всего	19,35
Изделия арматурные		
∅ 10AI	ГОСТ 5781—82	2,88
	Итого	2,88
∅ 3BpI	ГОСТ 6727—80	4,27
∅ 4BpI	ГОСТ 6727—80	1,20
	Итого	5,47
	Всего	8,35
Общий расход		27,70

1ПК 63.10-4Н	0-AIIIв	—0
Арматура напрягаемая		
∅ 12AIIIв*	ГОСТ 5781—82	22,32
	Всего	22,32
Изделия арматурные		
∅ 10AI	ГОСТ 5781—82	2,88
	Итого	2,88
∅ 3BpI	ГОСТ 6727—80	3,95
∅ 4BpI	ГОСТ 6727—80	2,32
	Итого	6,27
	Всего	9,15
Общий расход		31,47

1ПК 63.10-6Н	0-AIIIв	—0
Арматура напрягаемая		
∅ 12AIIIв*	ГОСТ 5781—82	27,90
	Всего	27,90
Изделия арматурные		
∅ 10AI	ГОСТ 5781—82	2,88
	Итого	2,88
∅ 3BpI	ГОСТ 6727—80	4,19
∅ 4BpI	ГОСТ 6727—80	2,80
	Итого	6,99
	Всего	9,87
Общий расход		37,77

1ПК 63.10-8Н	0-AIIIв	—0
Арматура напрягаемая		
∅ 14IIIв*	ГОСТ 5781—82	37,95
	Всего	37,95
Изделия арматурные		
∅ 10AI	ГОСТ 5781—82	2,88
	Итого	2,88
∅ 3BpI	ГОСТ 6727—80	3,31
∅ 4BpI	ГОСТ 6727—80	2,96
∅ 5BpI	ГОСТ 6727—80	2,56
	Итого	8,83
	Всего	11,71
Общий расход		49,66

1ПК 63.10-3Н	0-AIV	—0
Арматура напрягаемая		
∅ 10AIV	ГОСТ 5781—82	15,48
	Всего	15,48
Изделия арматурные		
∅ 10AI	ГОСТ 5781—82	2,88
	Итого	2,88
∅ 3BpI	ГОСТ 6727—80	4,27
∅ 4BpI	ГОСТ 6727—80	1,20
	Итого	5,47
	Всего	8,35
Общий расход		23,83

1ПК 63.10-4Н	0-AIV	—0
Арматура напрягаемая		
∅ 10AIV	ГОСТ 5781—82	19,35
	Всего	19,35
Изделия арматурные		
∅ 10AI	ГОСТ 5781—82	2,88
	Итого	2,88
∅ 3BpI	ГОСТ 6727—80	3,95
∅ 4BpI	ГОСТ 6727—80	3,32
	Итого	6,27
	Всего	9,15
Общий расход		28,50

* Сталь, упрочненная вытяжкой с контролем удлинений и напряжений

Взам инв № | Подпись и дата | Инв № подл

Н.контр	Герман	Подпись		1.041.1-5.15.1-РС
Зав. отд	Кодыш			Ведомость расхода стали, кг
ГИП	Герман		1.12.93	Стадия: Р; Лист: 1; Листов: 2
Вед.инж	Баранова			ЦНИИпромзданий
Н. сотр.	Набатников			

1ПК 63.10-6Н 0-AIV —0

Арматура напрягаемая

∅ 12AIV	ГОСТ 5781—82	22,32
	Всего	22,32

Изделия арматурные

∅ 10AI	ГОСТ 5781—82	2,88
	Итого	2,88
∅ 3BpI	ГОСТ 6727—80	4,19
∅ 4BpI	ГОСТ 6727—80	2,80
	Итого	6,99
	Всего	9,87

Общий расход 32,19

1ПК 63.10-8Н 0-AIV —0

Арматура напрягаемая

∅ 14AIV	ГОСТ 5781—82	30,36
	Всего	30,36

Изделия арматурные

∅ 10AI	ГОСТ 5781—82	2,88
	Итого	2,88
∅ 3BpI	ГОСТ 6727—80	3,31
∅ 4BpI	ГОСТ 6727—80	2,96
∅ 5BpI	ГОСТ 6727—80	2,56
	Итого	8,83
	Всего	11,71

Общий расход 42,07

1ПК 63.10-3Н 0-АтV —0

Арматура напрягаемая

∅ 10АтV	ГОСТ 10884—81	11,61
	Всего	11,61

Изделия арматурные

∅ 10AI	ГОСТ 5781—82	2,88
	Итого	2,88
∅ 3BpI	ГОСТ 6727—80	4,27
∅ 4BpI	ГОСТ 6727—80	1,20
	Итого	5,47
	Всего	8,35

Общий расход 19,96

1ПК 63.10-4Н 0-АтV —0

Арматура напрягаемая

∅ 10АтV	ГОСТ 10884—81	15,48
	Всего	15,48

Изделия арматурные

∅ 10AI	ГОСТ 5781—82	2,88
	Итого	2,88
∅ 3BpI	ГОСТ 6727—80	3,95
∅ 4BpI	ГОСТ 6727—80	2,32
	Итого	6,27
	Всего	9,15

Общий расход 24,63

1ПК 63.10-6Н 0-АтV —0

Арматура напрягаемая

∅ 12АтV	ГОСТ 10884—81	22,32
	Всего	22,32

Изделия арматурные

∅ 10AI	ГОСТ 5781—82	2,88
	Итого	2,88
∅ 3BpI	ГОСТ 6727—80	4,19
∅ 4BpI	ГОСТ 6727—80	2,80
	Итого	6,99
	Всего	9,87

Общий расход 32,19

1ПК 63.10-8Н 0-АтV —0

Арматура напрягаемая

∅ 12АтV	ГОСТ 10884—81	27,90
	Всего	27,90

Изделия арматурные

∅ 10AI	ГОСТ 5781—82	2,88
	Итого	2,88
∅ 3BpI	ГОСТ 6727—80	3,31
∅ 4BpI	ГОСТ 6727—80	2,96
∅ 5BpI	ГОСТ 6727—80	2,56
	Итого	8,83
	Всего	11,71

Общий расход 39,61

Взам инв №

Подпись и дата

Инв № подл.