ТИПОВЫЕ КОНСТРУКЦИИ · ИЗДЕЛИЯ
И УЗЛЫ ЗДАНИЙ И СООРУЖЕНИЙ

СЕРИЯ 1.020.1-3 пв

КОНСТРУКЦИИ КАРКАСА МЕЖВИДОВОГО ПРИМЕНЕНИЯ МНОГОЭТАЖНЫХ ОБЩЕСТВЕННЫХ ЗДАНИЙ, ПРОИЗВОДСТВЕННЫХ И ВСПОМОГАТЕЛЬНЫХ ЗДАНИЙ ПРОМЫШЛЕННЫХ ПРЕДПРИЯТИЙ ДЛЯ СТРОИТЕЛЬСТВА НА ПРОСАДОЧНЫХ ГРУНТАХ И НА ПОДРАБАТЫВАЕМЫХ ТЕРРИТОРИЯХ

ВЫПУСК 6-1

МОНТАЖНЫЕ УЗЛЫ

РАБОЧИЕ ЧЕРТЕЖИ

ИНВ. № 9158/2

ТИПОВЫЕ КОНСТРУКЦИИ ИЗДЕЛИЯ
И УЗЛЫ ЗДАНИЙ И СООРУЖЕНИЙ

СЕРИЯ 1.020.1-3 ПВ

КОНСТРУКЦИИ КАРКАСА МЕЖВИДОВОГО ПРИМЕНЕНИЯ МНОГОЭТАЖНЫХ ОБЩЕСТВЕННЫХ ЗДАНИЙ, ПРОИЗВОДСТВЕННЫХ И ВСПОМОГАТЕЛЬНЫХ ЗДАНИЯ ПРОМЫШЛЕННЫХ ПРЕДПРИЯТИЙ ДЛЯ СТРОИТЕЛЬСТВА НА ПРОСАДОЧНЫХ ГРУНТАХ И НА ПОДРАБАТЫВАЕМЫХ ТЕРРИТОРИЯХ

ВЫПУСК 8-1

МОНТАЖНЫЕ УЗЛЫ

РАБОЧИЕ ЧЕРТЕЖИ

РАЗРАБОТАНЫ

КИЕВЗНИИЭП

ЗАМ. ДИРЕКТОРА — Л. ДМИТРИЕВ

НАЧ. ОТДЕЛА — В. ШЕВЧЕНКО

ГЛ. ИНЖ. ПРОЕКТА — В. ИВАНОВСКИЙ

ЦНИИЭП ТБЗ

ДИРЕКТОР ИН-ТА — В. ЛЕЛЮК

НАЧ. ОТДЕЛА — Б. ВОЛЬНЯНСКИЙ

ГЛ. ИНЖ. ПРОЕКТА — Ю. ШАЙ

ИНВ. № 9158/4

УТВЕРЖДЕНЫ И ВВЕДЕНЫ В ДЕЙСТВИЕ С 1 НОЯБРЯ 1985Г. ГОССТРОЕМ СССР ПРОТОКОЛ ОТ 30 ИЮЛЯ 1985Г. №АЧ-30

ОБОЗНАЧЕНИЕ	НАИМЕНОВАНИЕ	СТР.
1.020.1-3ПВ.6-1 ОПО	ТЕХНИЧЕСКОЕ ОПИСАНИЕ	4
1.020.1-3ПВ.6-1 01	УЗЕЛ 1	6
1.020.1-3ПВ.6-1 02	УЗЕЛ 2	8
1.020.1-3ПВ.6-1 03	УЗЕЛ 3	10
1.020.1-3ПВ.6-1 04	УЗЕЛ 4	12
1.020.1-3ПВ.6-1 05	УЗЛЫ 5, 6	14
1.020.1-3ПВ.6-1 06	УЗЕЛ 7	16
1.020.1-3ПВ.6-1 07	УЗЕЛ 8	17
1.020.1-3ПВ.6-1 08	УЗЕЛ 9	18
1.020.1-3ПВ.6-1 09	УЗЕЛ 10	19
1.020.1-3ПВ.6-1 10	УЗЕЛ 11	20
1.020.1-3ПВ.6-1 11	УЗЕЛ 12	21
1.020.1-3ПВ.6-1 12	УЗЕЛ 13	22
1.020.1-3ПВ.6-1 13	УЗЕЛ 14	23
1.020.1-3ПВ.6-1 14	УЗЕЛ 15	24
1.020.1-3ПВ.6-1 15	УЗЕЛ 16	25
1.020.1-3ПВ.6-1 16	УЗЕЛ 17	26
1.020.1-3ПВ.6-1 17	УЗЕЛ 18	27
1.020.1-3ПВ.6-1 18	УЗЕЛ 19	28
1.020.1-3ПВ.6-1 19	УЗЕЛ 20	29
1.020.1-3ПВ.6-1 20	УЗЕЛ 21	30
1.020.1-3ПВ.6-1 21	УЗЕЛ 22	31
1.020.1-3ПВ.6-1 22	УЗЕЛ 23	32
1.020.1-3ПВ.6-1 23	УЗЕЛ 24	33
1.020.1-3ПВ.6-1 24	УЗЕЛ 25	34

9158/1

1.020.1-3ПВ.6-1 0000

СОДЕРЖАНИЕ

СТАДИЯ	ЛИСТ	ЛИСТОВ
Р	1	2

ГОСГРАЖДАНСТРОЯ
КиевЗНИИЭП

ОБОЗНАЧЕНИЕ	НАИМЕНОВАНИЕ	СТР.
I.020.I-3ПВ.6-I 25	УЗЕЛ 26	35
I.020.I-3ПВ.6-I 26	УЗЛЫ 27, 28	36
I.020.I-3ПВ.6-I 27	УЗЛЫ 29, 30	37
I.020.I-3ПВ.6-I 28	УЗЕЛ 31	38
I.020.I-3ПВ.6-I 29	УЗЕЛ 32	39
I.020.I-3ПВ.6-I 30	УЗЕЛ 33	40
I.020.I-3ПВ.6-I 31	УЗЕЛ 34	41
I.020.I-3ПВ.6-I 32	УЗЛЫ 35, 36	42
I.020.I-3ПВ.6-I 33	УЗЕЛ 37	44
I.020.I-3ПВ.6-I 34	УЗЕЛ 38	45
I.020.I-3ПВ.6-I 35	УЗЕЛ 39	46
I.020.I-3ПВ.6-I 36	УЗЕЛ 40	47
I.020.I-3ПВ.6-I 37	УЗЕЛ 41	48
I.020.I-3ПВ.6-I 38	УЗЕЛ 42	49
I.020.I-3ПВ.6-I 39	УЗЕЛ 43	50
I.020.I-3ПВ.6-I 40	УЗЕЛ 44	51
I.020.I-3ПВ.6-I 41	УЗЕЛ 45	52
I.020.I-3ПВ.6-I 42	УЗЕЛ 46	53
I.020.I-3ПВ.6-I 43	УЗЕЛ 47	54
I.020.I-3ПВ.6-I 44	УЗЕЛ 48	55
I.020.I-3ПВ.6-I 45	УЗЛЫ 49, 50	56
I.020.I-3ПВ.6-I 46	УЗЕЛ 51	57
I.020.I-3ПВ.6-I 47	УЗЕЛ 52	58
I.020.I-3ПВ.6-I 48	УЗЕЛ 53	59
I.020.I-3ПВ.6-I 49	СПЕЦИФИКАЦИИ НА УЗЛЫ 9158/1	60

Ресбалка двутавровая

Оператор типа КОРТ

Киевэнергомонтаж

Инв. № подл. | Подп. и дата | Взам. инв. №

Выпуск содержит рабочие чертежи узлов сопряжения сборных и сборно-монолитных конструкций серии I.020.I-3пв.

Общие указания по применению изделий, основные требования по выполнению конструктивных решений узлов, обеспечивающих надежные эксплуатационные свойства, устойчивость и пространственную жесткость каркаса, а также схемы расположения несущих элементов нулевого цикла с маркировкой узлов приведены в выпуске 0-I "Указания по применению изделий".

Монтажные узлы следует выполнять в строгом соответствии с принятыми решениями и с соблюдением требований СНиП II-16-80 "Бетонные и железобетонные конструкции сборные", СНиП II-15-76 "Бетонные и железобетонные конструкции монолитные" и СН 420-71 "Указания по герметизации стыков при монтаже строительных конструкций".

Сварные работы выполнять в соответствии с требованиями СН 393-78 "Инструкция по сварке соединений арматуры и закладных деталей железобетонных конструкций" и ГОСТ 5264-80 "Ручная дуговая сварка. Соединения сварные".

Требования по выполнению монолитных участков указываются в конкретном проекте.

При производстве работ в зимнее время должны быть предусмотрены мероприятия, обеспечивающие прочность бетона и раствора, как в процессе возведения здания, так и последующей его эксплуатации.

При проектировании многоэтажных каркасно-панельных зданий настоящий выпуск следует рассматривать совместно с выпуском 4-I серии I.020.1/83 и выпуском 3-I серии I.030.1-I.

9158/1

				1.020.1-3пв.8-1 ООТО			
НАЧ.ОТД.	Шкуенко			ТЕХНИЧЕСКОЕ ОПИСАНИЕ	СТАДИЯ	ЛИСТ	ЛИСТОВ
Н.КОНТР.					Р	1	2
ГЛ.СПЕЦ.					ГОСГРАЖДАНСТРОЙ КиевЗНИИЭП		
ОБОЗР.ИП							
РАЗРАБ.							

ФОРМАТ А4

Изделия соединительные МС принимаются по выпуску 7-I серии I.020-I/83 и выпуску 7-I серии I.020.I-3пв.

В ссылках на документы выпуска в их обозначениях условно опущен номер выпуска и серии.

Перечень выпусков серии I.020.I-3пв приведен в выпуске 0-0 "Состав серии. Общие указания. Номенклатура изделий".

ЭПВЦ Киевзнимэп
ОПЕРАТОР ТПП КОРТ
Федько
ИНВ. № ПОДЛ. | ПОДП. И ДАТА | ВЗАМ. ИНВ. №

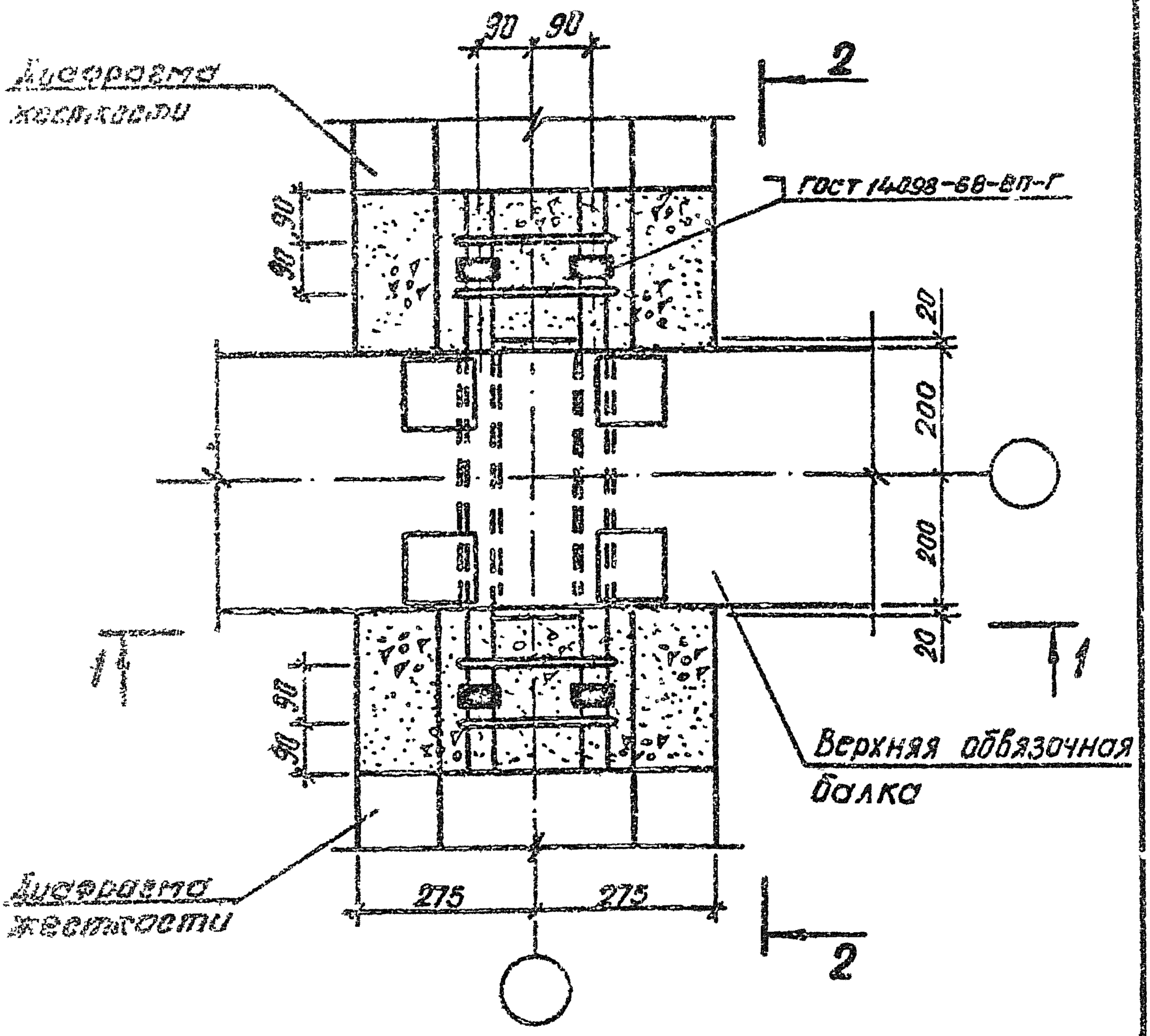

Разрезы 1-1, 2-2 см. на листе 2.

9158/1

				1.020.1-3ПВ.6-1 01		
НАЧ.ОТД.	Шевченко			УЗЕЛ I	СТАДИЯ	ЛИСТ	ЛИСТОВ
Н.КОНТР.	Ребров				Р	1	2
ГЛ.СПЕЦ.	Никиторенко				ГОСГРАЖДАНСТРОЙ КиевЗНИИЭП		
ПРОВЕРИЛ.	Никиторенко						
РАЗРАБ.	Литвиненко						

ЭПВЦ КиевЗНИИЭП

ОПЕРАТОР ТПП КОРТ

ПОДПИСЬ И ДАТА

ИНВ.№ ПОДЛ.

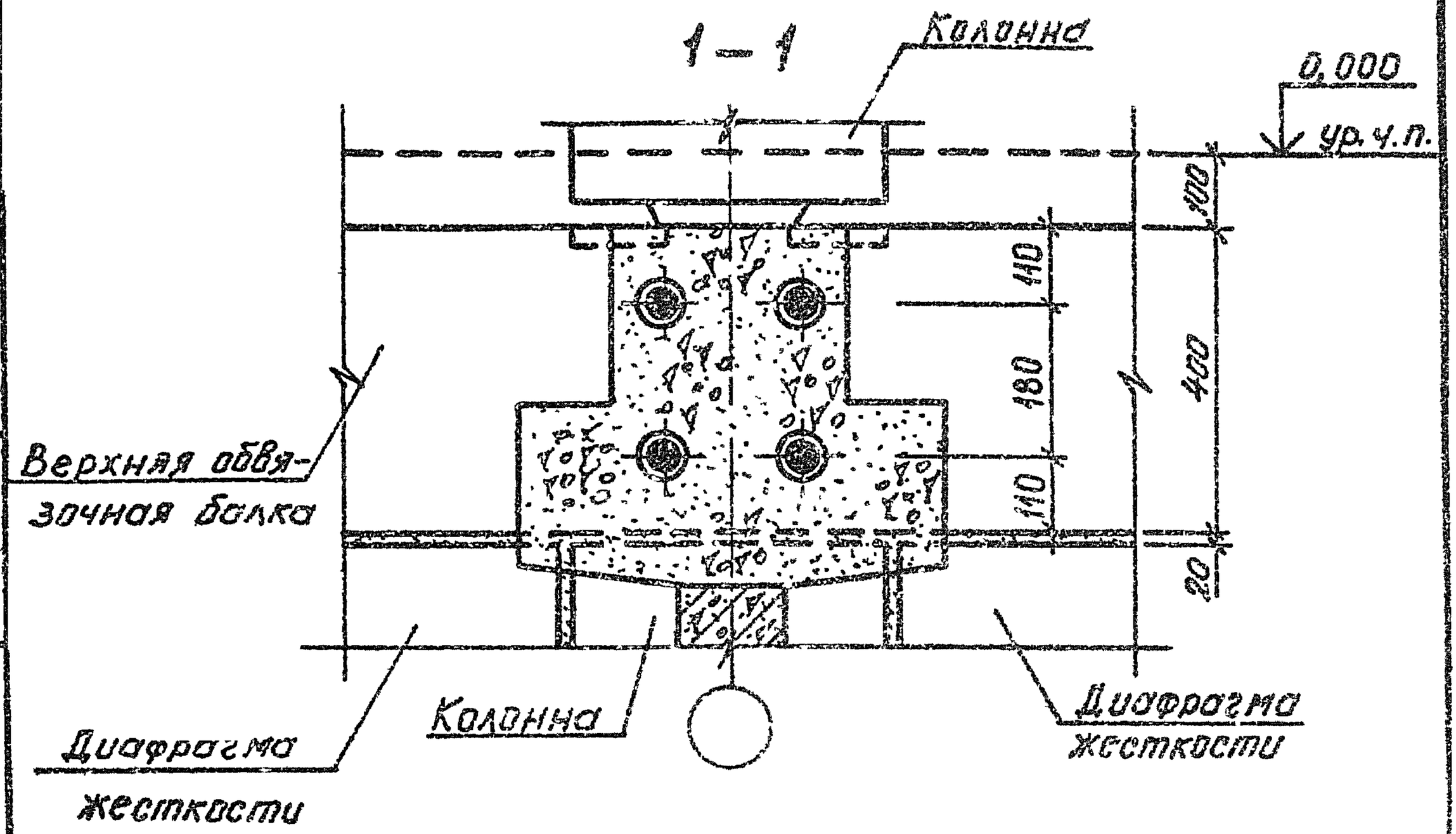

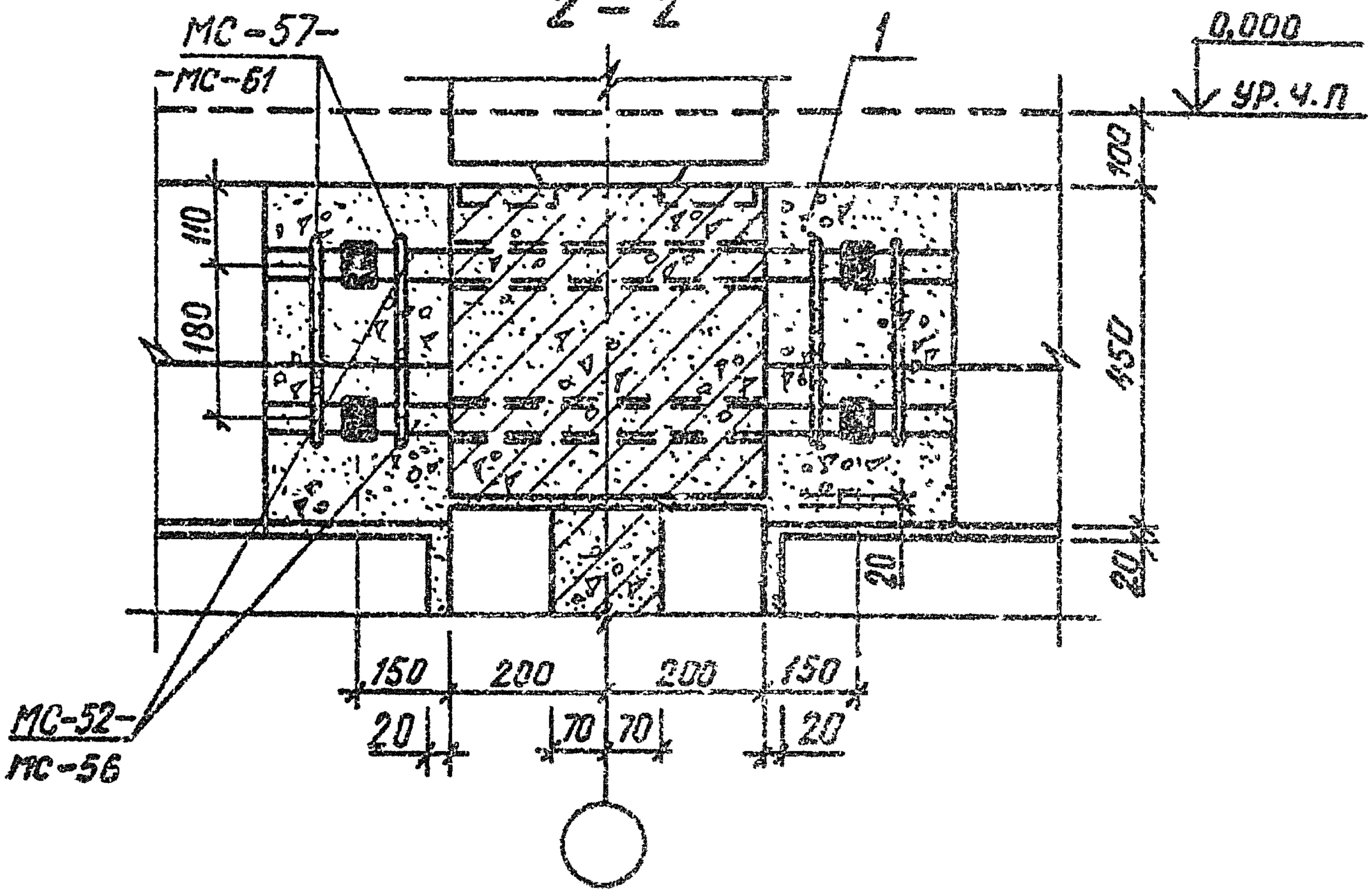

Федько

ОПЕРАТОР ТПП КОРТ

ЭПВЦ КиевЗНИИЭП

ИНВ. № ПОДЛ | ПОДП. И ДАТА | ВЗ.М. ИНВ №

9158/1

1.020.1-3ПВ.6-1 01

ЛИСТ 2

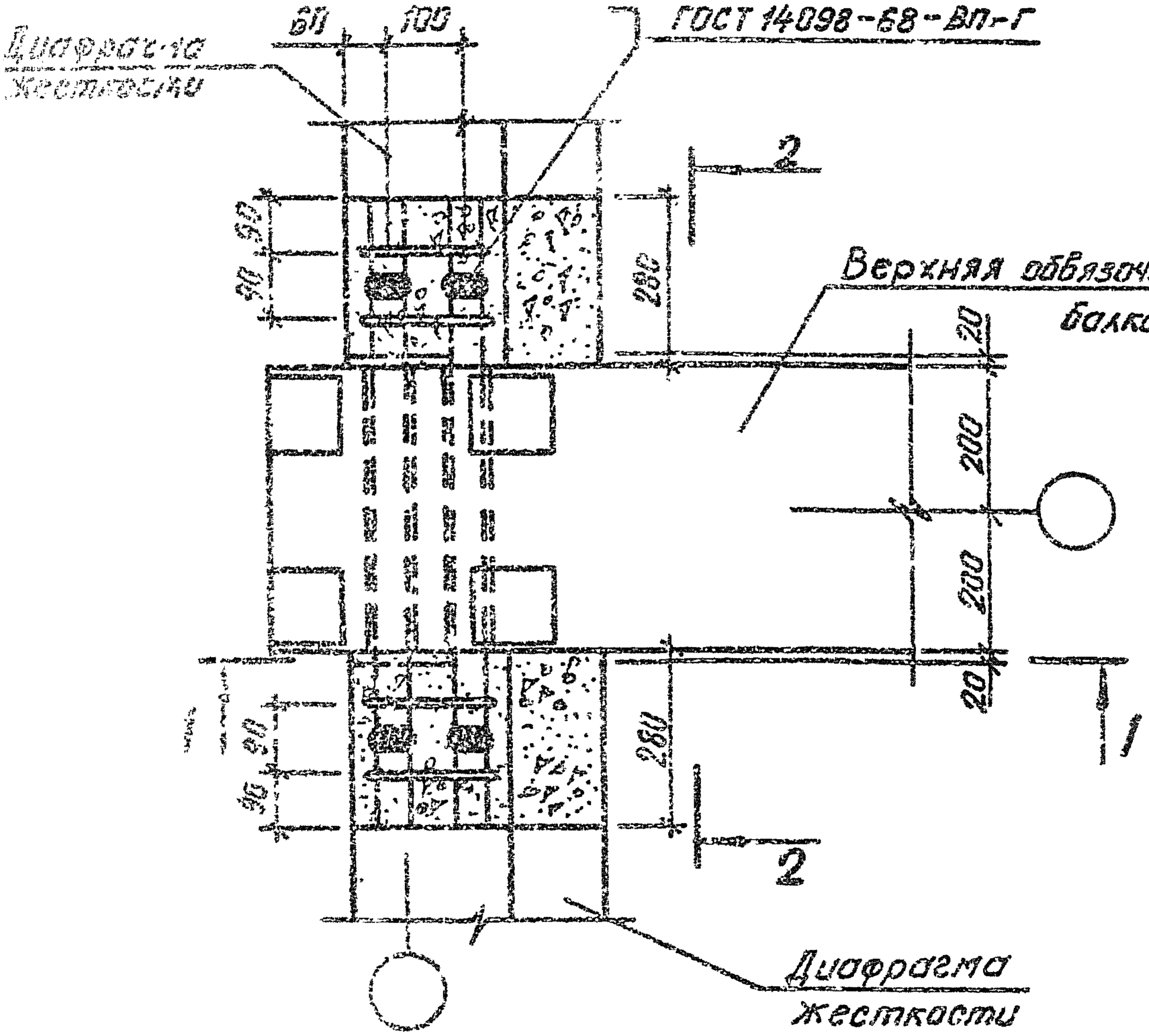

Примечания:

1. На данном чертеже колонна надземной части условно не показана.
2. Разрезы 1-1, 2-2 см. на листе 2.

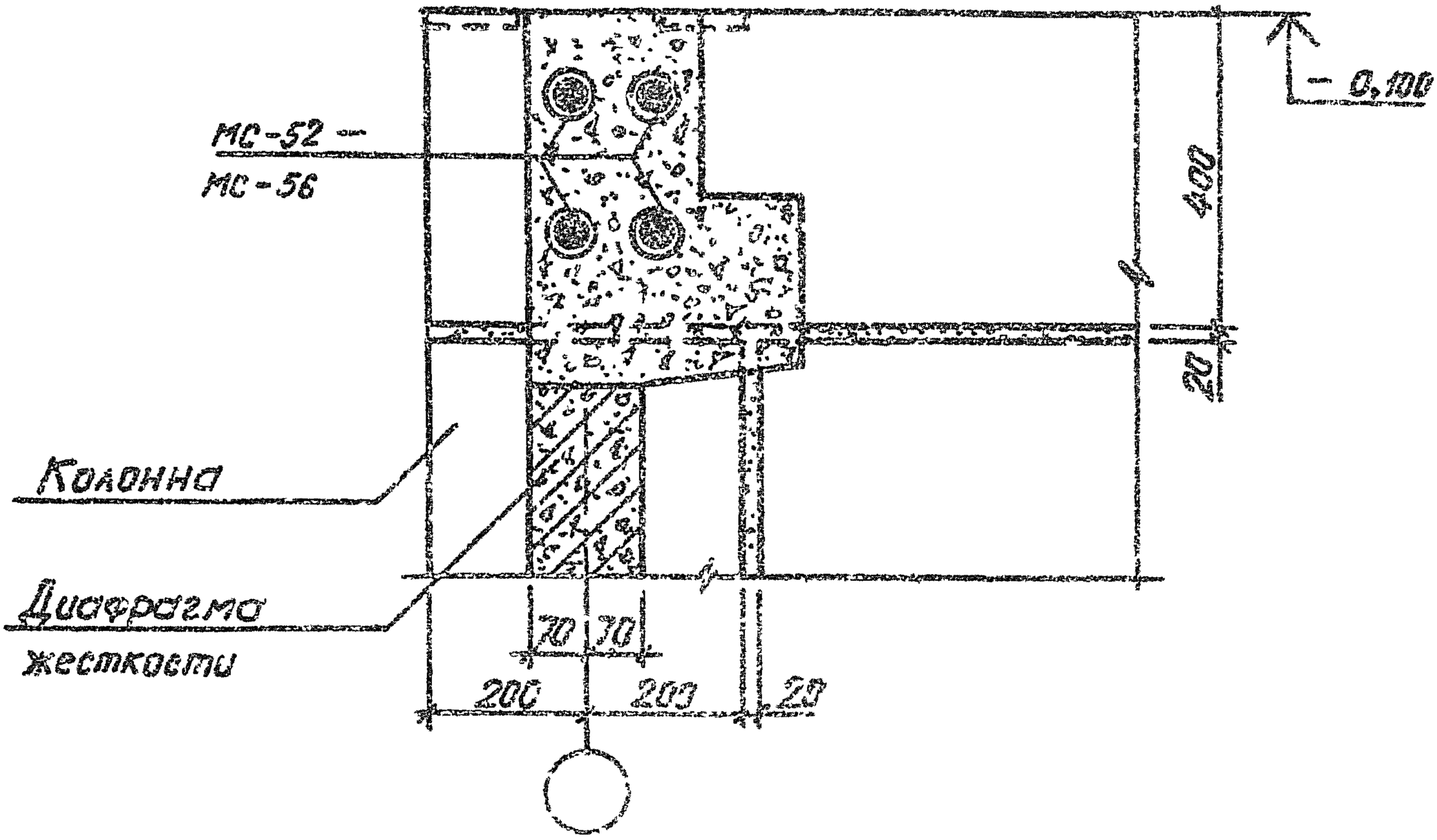

9158/1

ЭПВЦ КиевЗНИИЭП
ОПЕРАТОР ТЛП КОРТ
Федько
ИНВ. № ПОДЛ. | ПОДП. И ДАТА | ВЗАМ. ИНВ. №

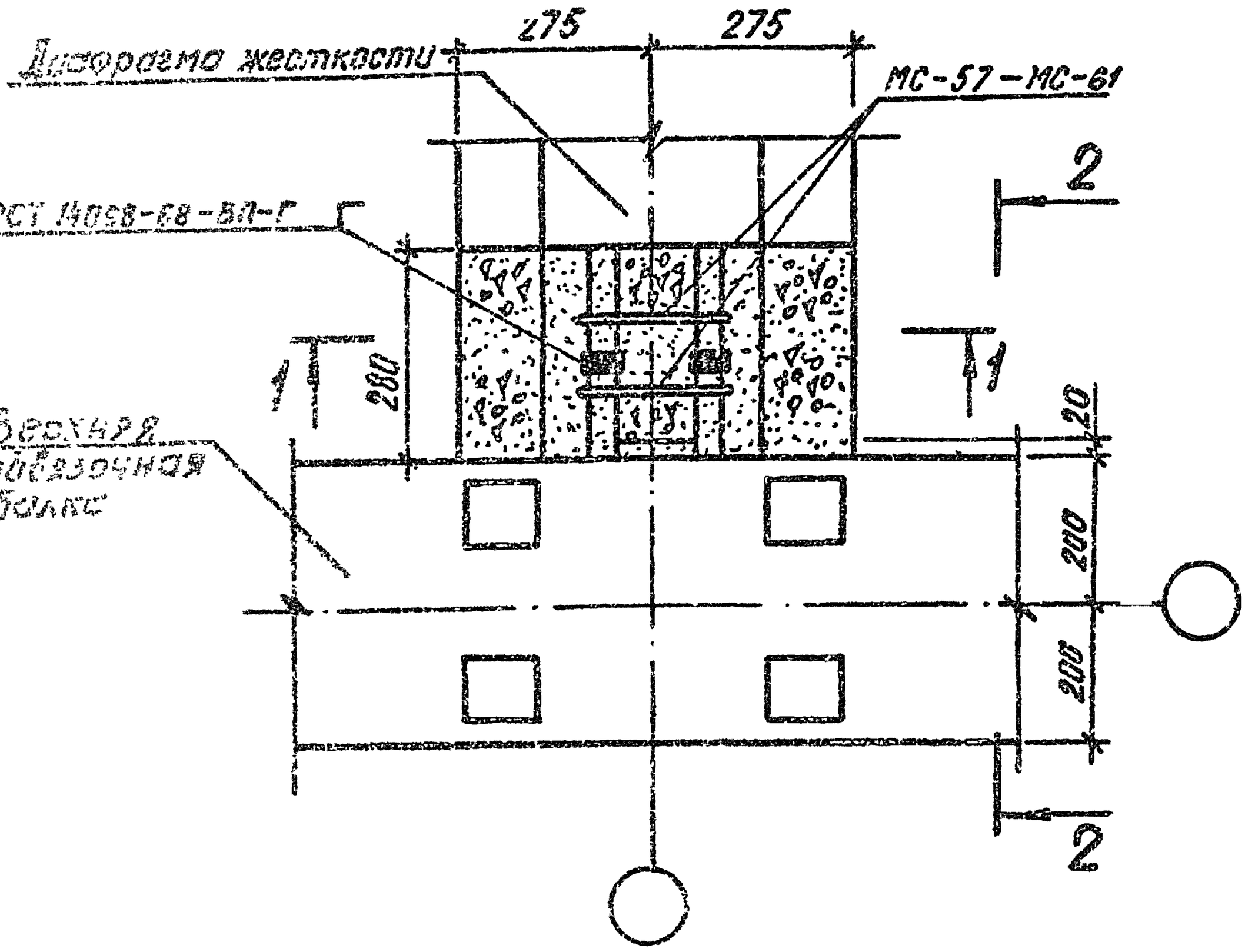

Примечания:

1. На данном чертеже колонна надземной части условно не показана.
2. Разрезы 1-1, 2-2 см. на листе 2.

9158/1

				1.020.1-3ПВ.6-1 03
НАЧ.ОТД.	Шевченко			
Н.КОНТР.	Гоброй			
ГР.СПЕЦ.	Ничипоренко			УЗЕЛ 3
ПРОВЕРИЛ	Ничипоренко			
ГЛ.ИНЖ.	Шевченко			

СТАДИЯ	ЛИСТ	ЛИСТОВ
Р	1	2

ГОСГРАЖДАНСТРОЙ
КиевЗНИИЭП

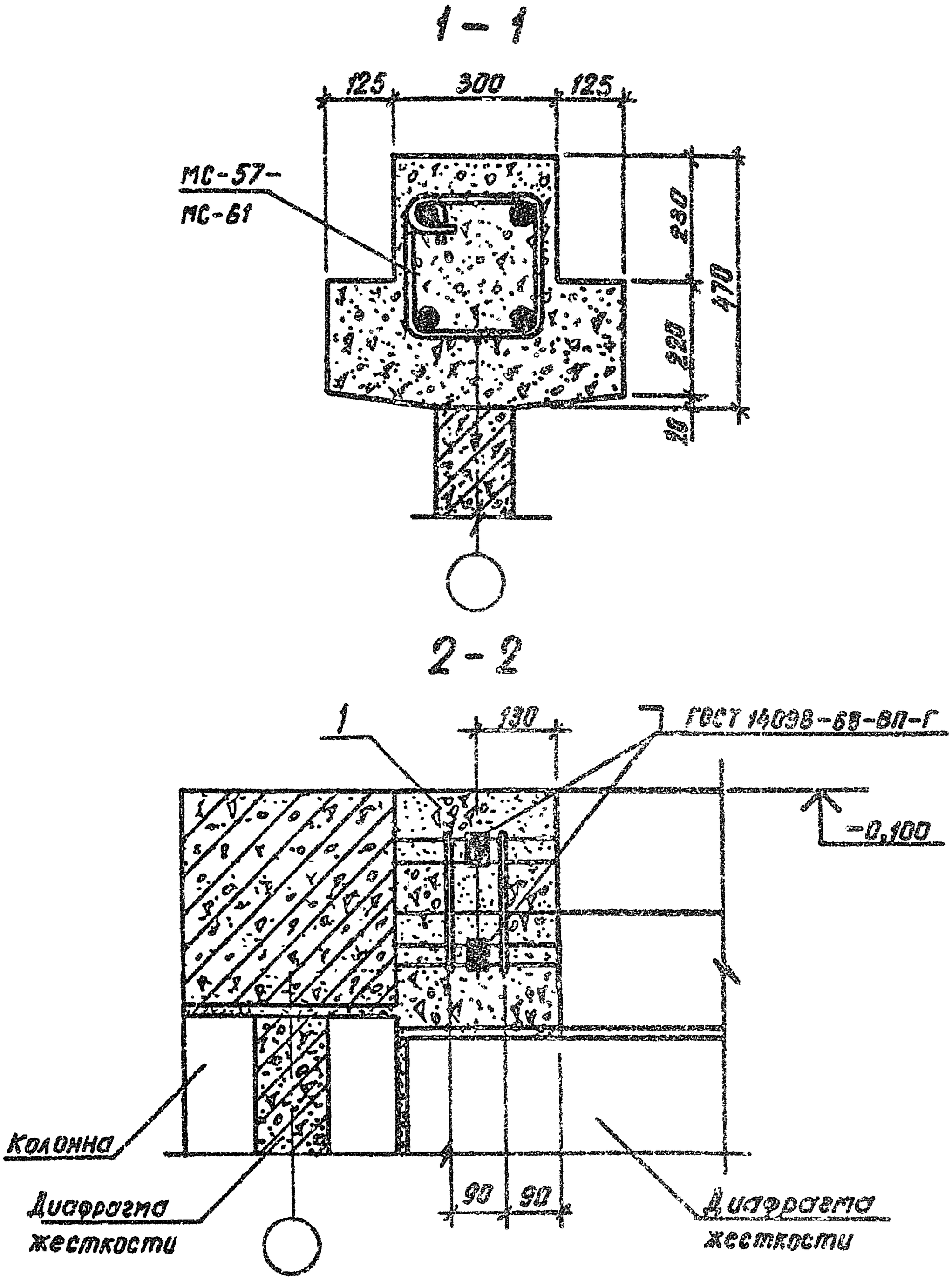

ЗПВЦ КиевЗНИИЭП

ОПЕРАТОР ТПП КОРТ

Федьки

ВЗАМ. ИНВ.№

ПОДП. И ДАТА

ИНВ. № ПОДЛ.

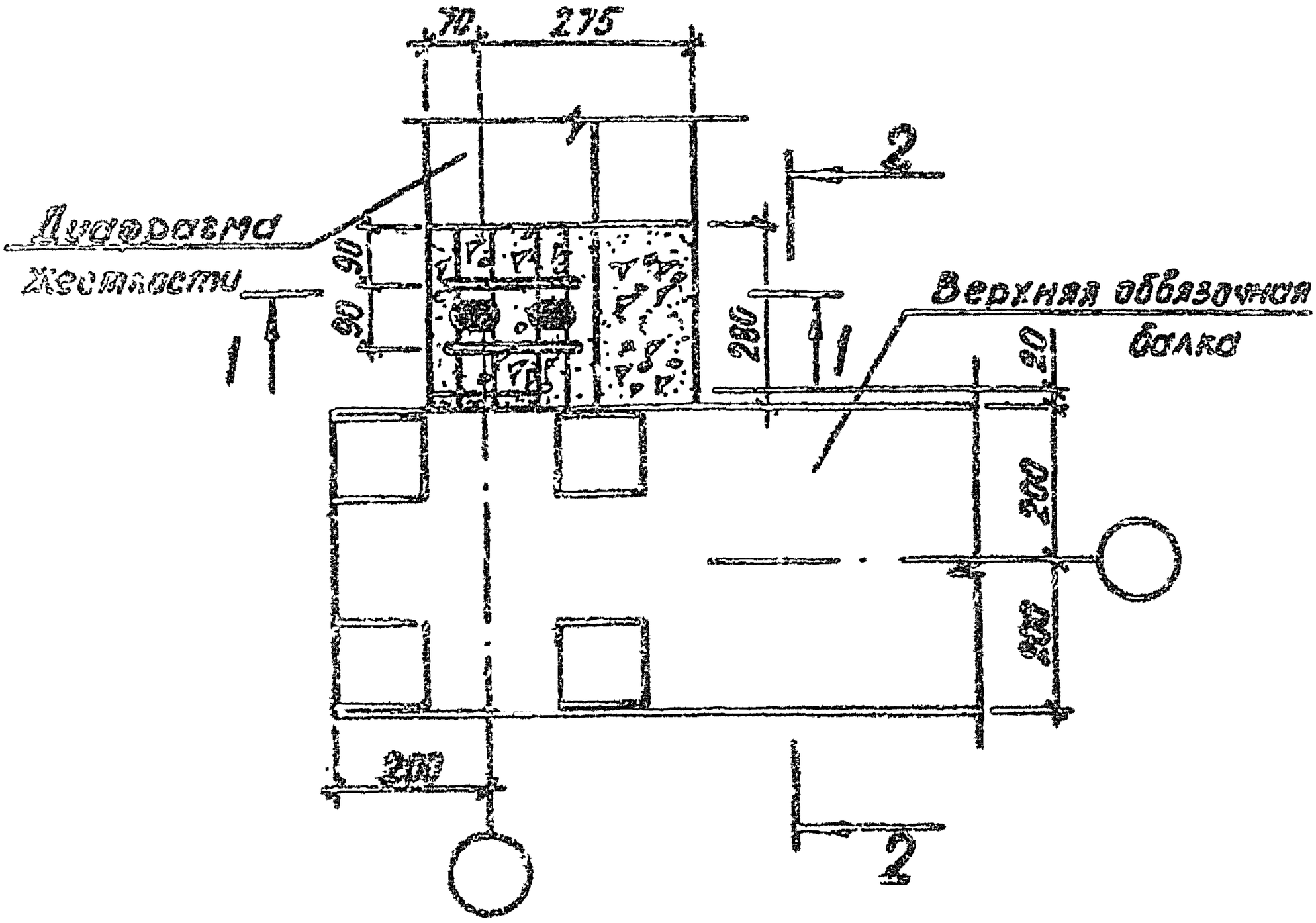

Примечания:

1. На данном чертеже колонна надземной части условно не показана.
2. Разрезы 1-1, 2-2 см. на листе 2.

9158/1

				1.020.1-3ПВ. 6-1 04		
Нач.отд.	Шевченко					
Н.контр.	Ребров			УЗЕЛ 4	СТАДИЯ	ЛИСТ	ЛИСТОВ
Гл.спец.	Ничипоренко				Р	1	2
Гл.инж.	Ничипоренко				ГОСГРАЖДАНСТРОЙ КиевЗНИИЭП		
Разраб.	Литвиненко						

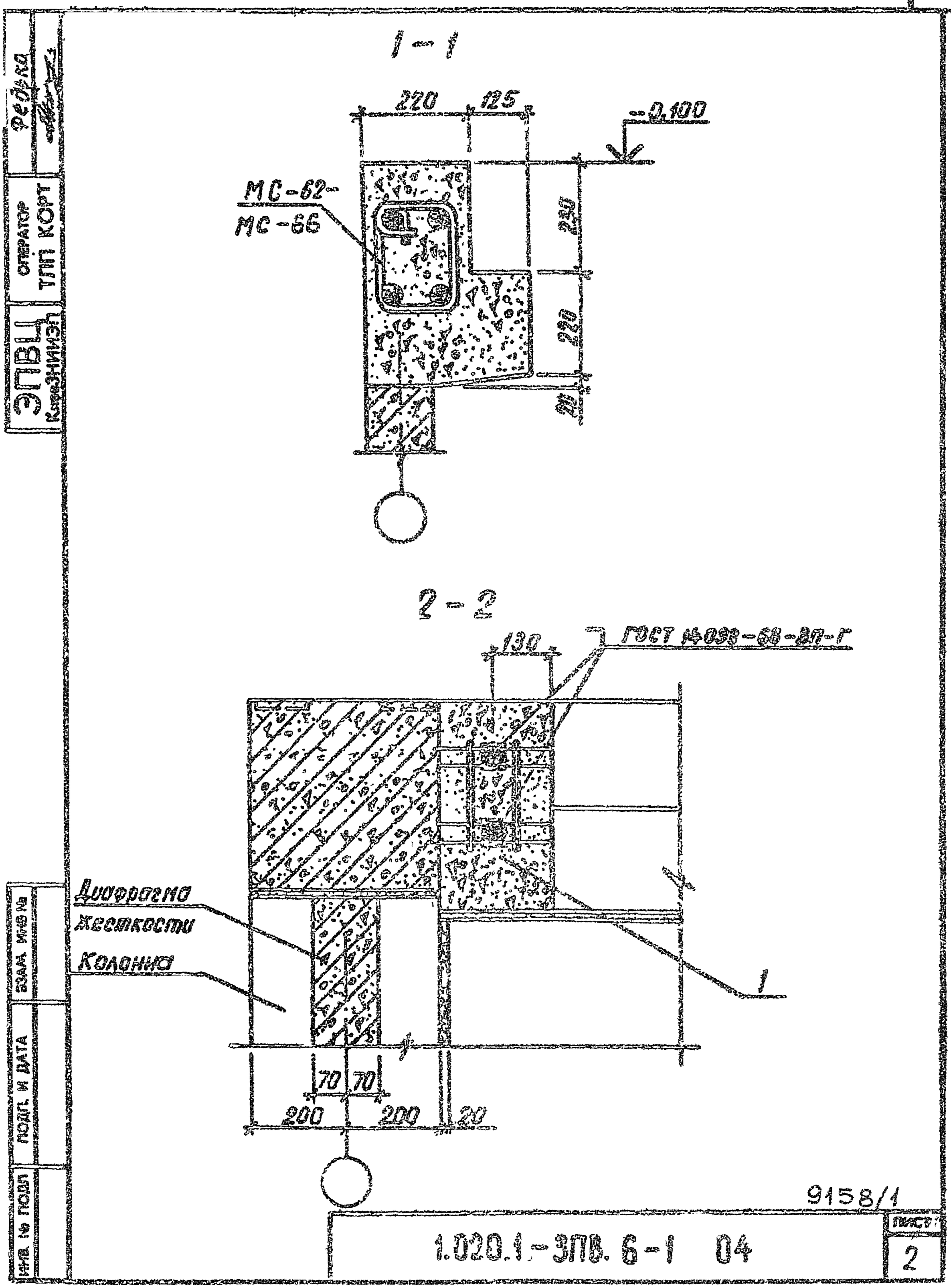
1 – 1
220
125
-0,100
МС-62-
МС-66
230
220
20
2 – 2
130
ГОСТ 14098-68-ВП-Г
Диафрагма
жесткости
Колонна
1
70
70
200
200
20
ЭПВЦ
КиреЗНИИЭП
ОПЕРАТОР
ТЛП КОРТ
Федька
ИНВ. № ПОДЛ
ПОДП. И ДАТА
ВЗАМ. ИНВ №
9158/1
1.020.1-ЗПВ. 6-1 04
ЛИСТ
2

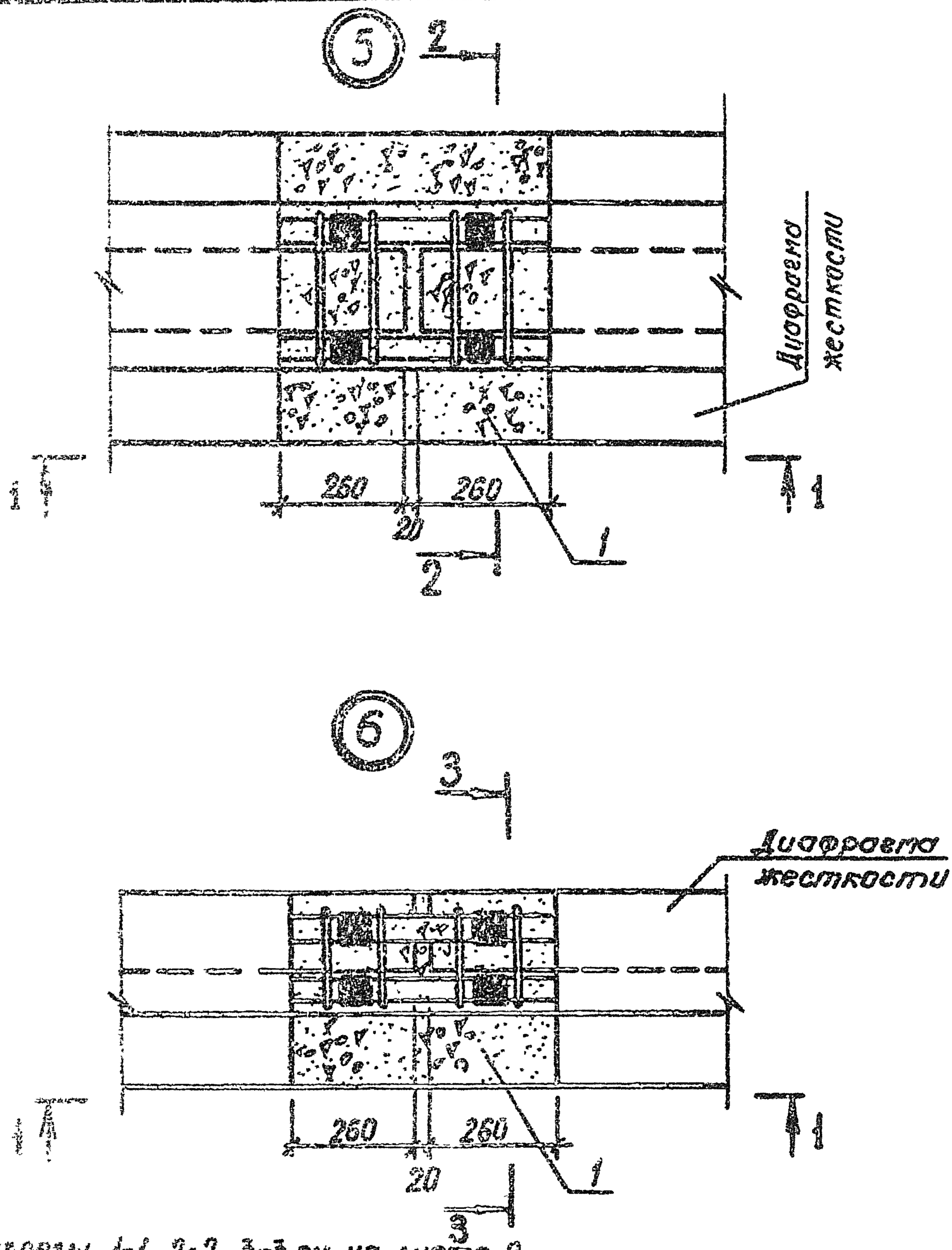

Разрезы 1-1, 2-2, 3-3 см. на листе 2.

9158/1

				1.020.1-3ПВ. 6-1 05		
Начальн.	Шевченко			Узлы 5, 6	Стадия	Лист	Листов
Н.контр.	Ребров				Р	1	2
Гл.спец.	Нищенко				ГОСГРАЖДАНСТРОЙ КиевЗНИИЭП		
Проверил	Никитаренко						
Разраб.	Нищенко						

Инв. № подл. | Подпись и дата | Взам. инв. №

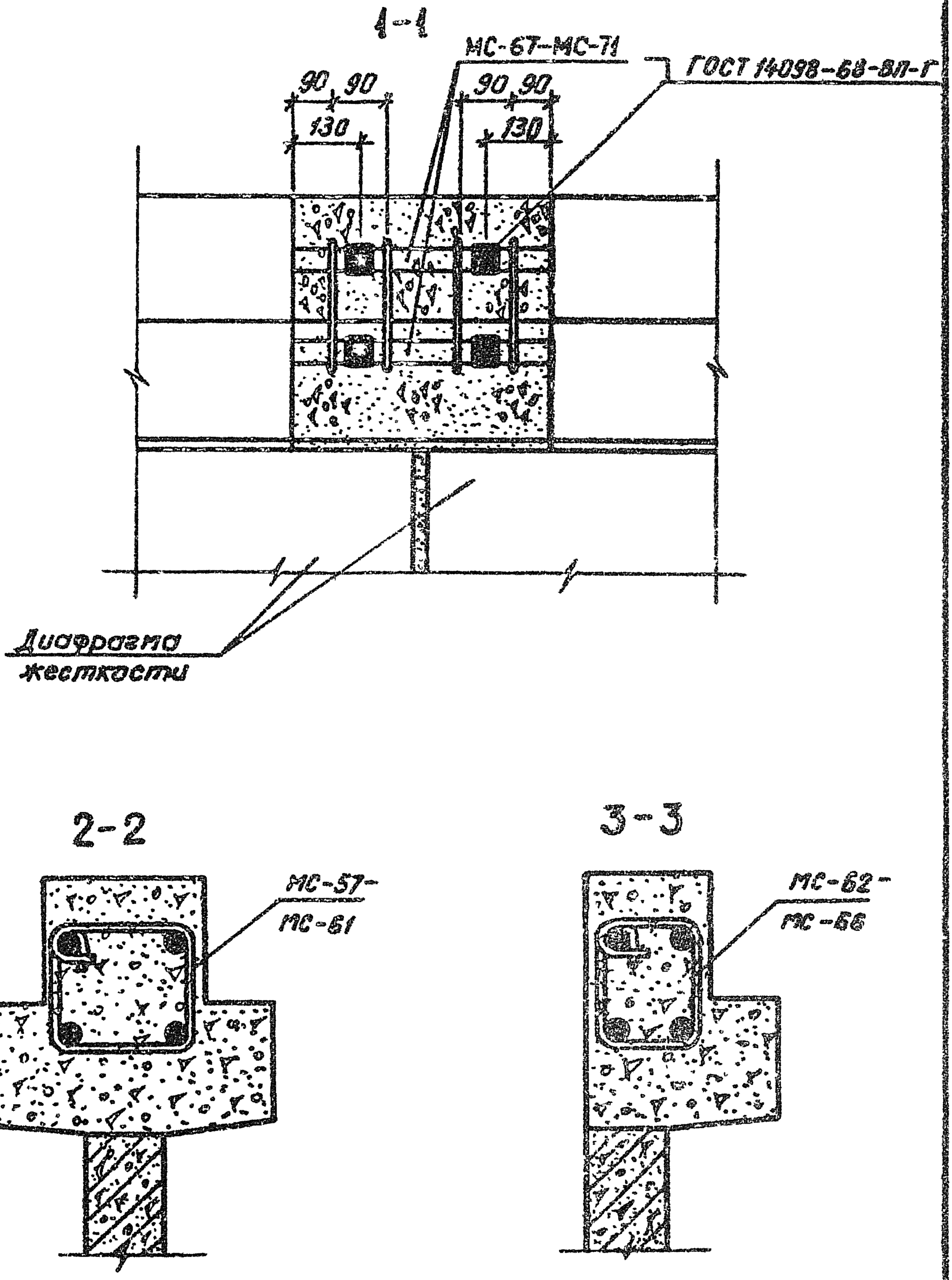

Федько

ОПЕРАТОР ТЛП КОРТ

ЭПВЦ КиевЗНИИЭП

ИНВ. № ПОДЛ | ПОДП. И ДАТА | ВЗАМ. ИНВ №

9158/1

1.020.1-3ПВ.6-1 05

ЛИСТ 2

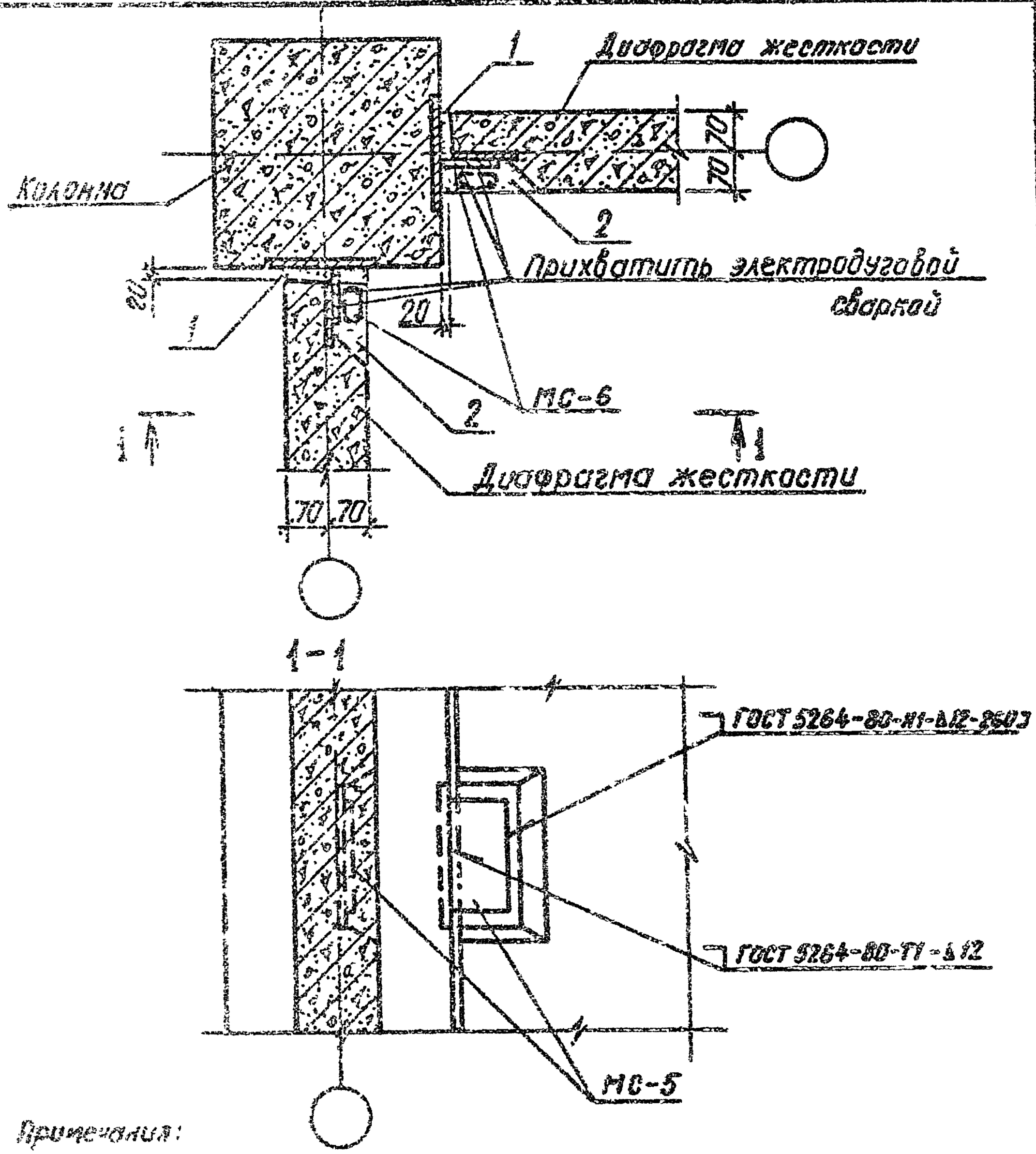

Примечания:

1. Шпонки диафрагмы замонолитить бетоном М300.
2. Зазор между торцом диафрагмы и колонной замонолитить цементным раствором М200.
3. Несущая способность узла по сдвигу 15тс.

9158/1

				1.020.1-3ПВ.6-1 06		
НАЧ.ОТД.	Шевченко			УЗЕЛ 7	СТАДИЯ	ЛИСТ	ЛИСТОВ
Н.КОНТР.	Ребров				Р		1
ГЛ.СПЕЦ.	Чичкоренко				ГОСГРАЖДАНСТРОЙ КиевЗНИИЭП		
ПРОВЕРИЛ	Чичкоренко						
РАЗРАБ.	Рутбоненко						

ЭПВЦ КиевЗНИИЭП

ОПЕРАТОР ТПП КОРТ

Редько

ВЗАМ. ИНВ.№

ПОДПИСЬ И ДАТА

ФОРМАТ А4

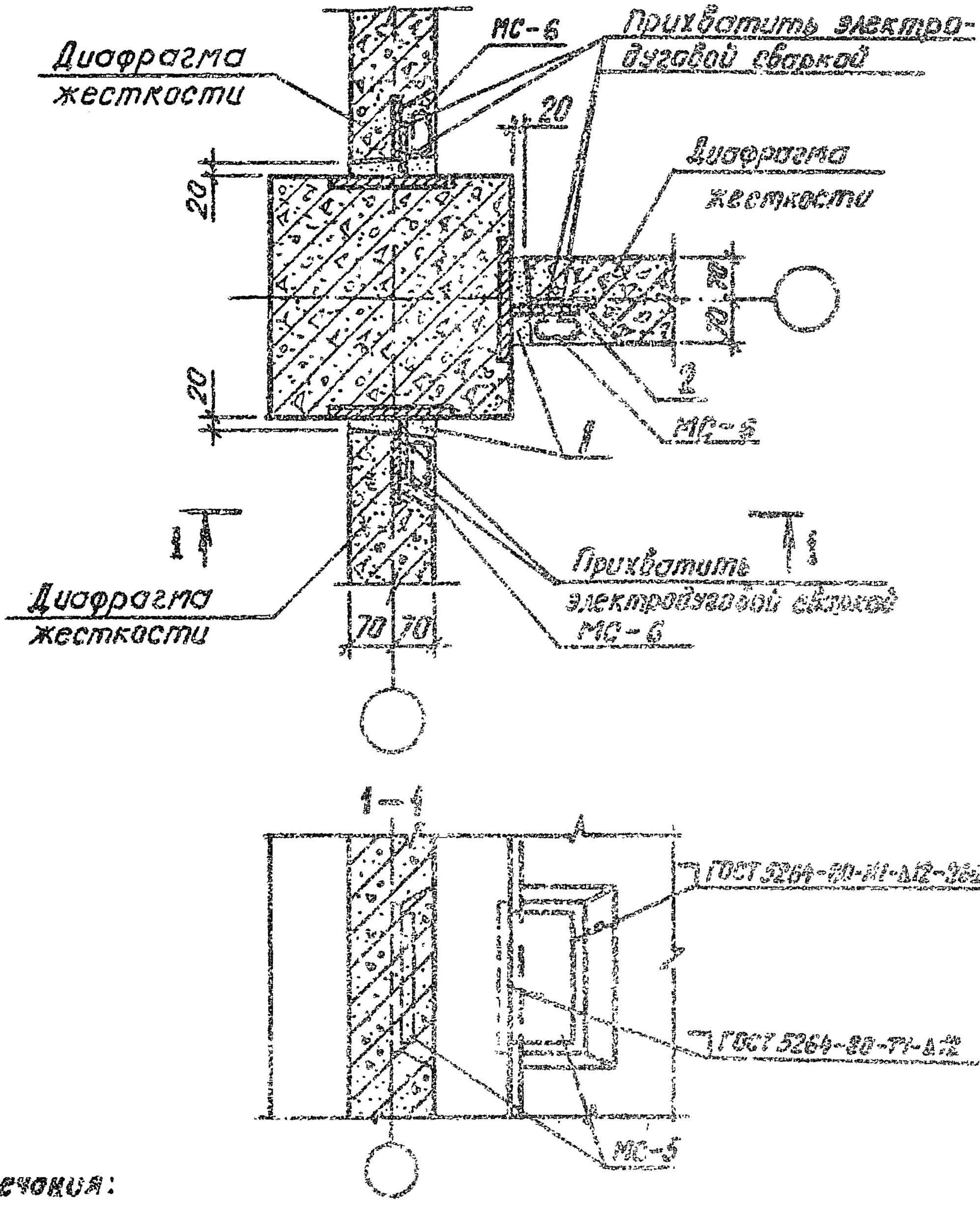

Примечания:

1. Шпонки диафрагмы замоноличить бетоном М300.
2. Зазор между торцом диафрагмы и монтажной замоноличить цементным раствором М200
3. Несущая способность узла по сварке 15тс

9156/4

				1.020.1-3ПВ.6-1 ВУ	
НАЧ.ОТД	Шевченко				
Н.КОНТР.	Ребров				
ГП.СПЕЦ.	Никипоренко			УЗЕЛ 8	
ПРОВЕРИЛ	Никипоренко				
РАЗРАБ	Литвиненко				

СТАДИЯ	ЛИСТ	ЛИСТОВ
Р	1	1

ГОССТРОЙ УССР КиевЗНИИЭП

ЭПВЦ КиевЗНИИЭП ТПП КОРТ Оператор Федько

ИНВ.№ ПОДЛ | ПОДПИСЬ И ДАТА | ВЗАМ. ИНВ.№

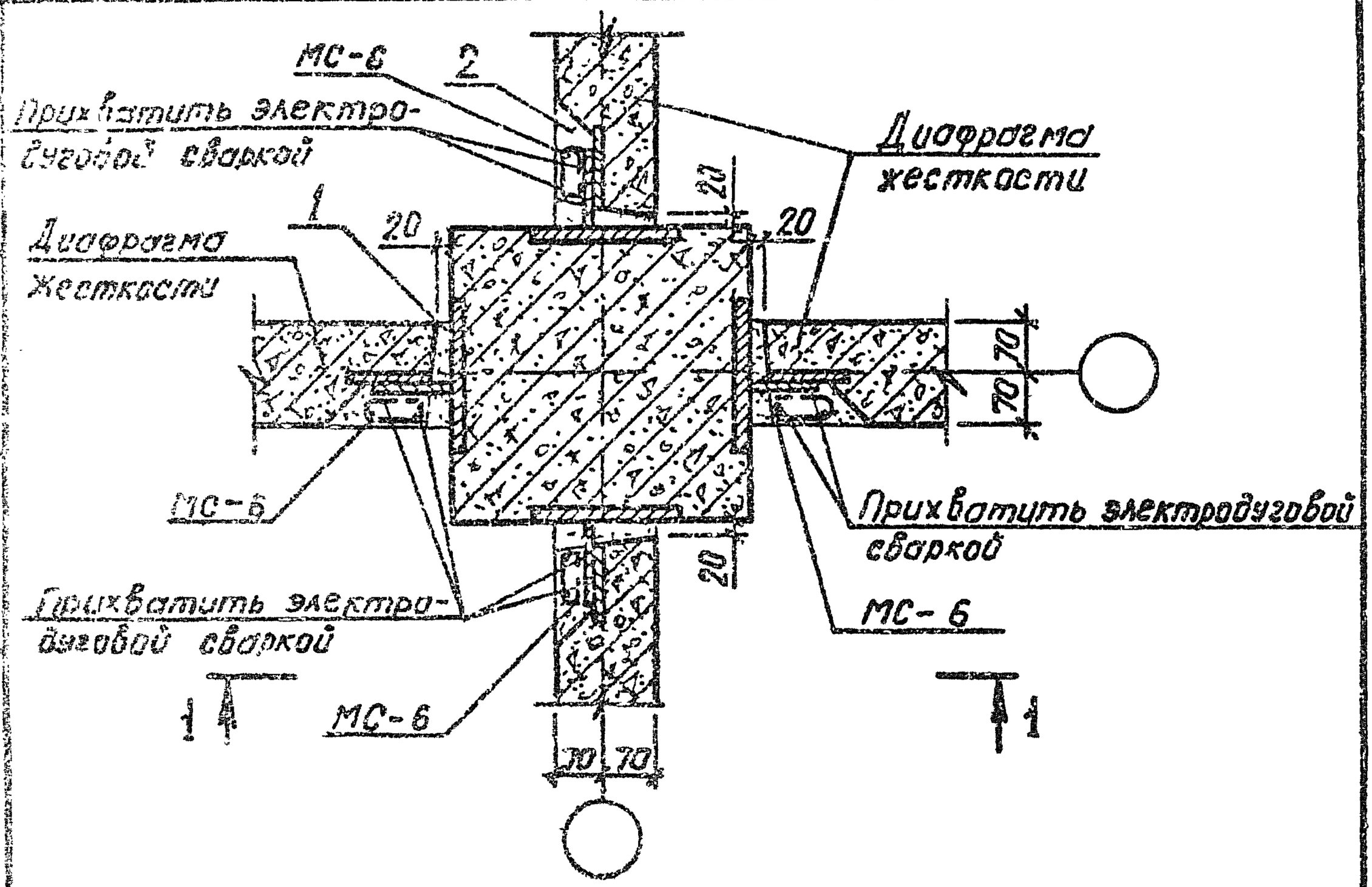

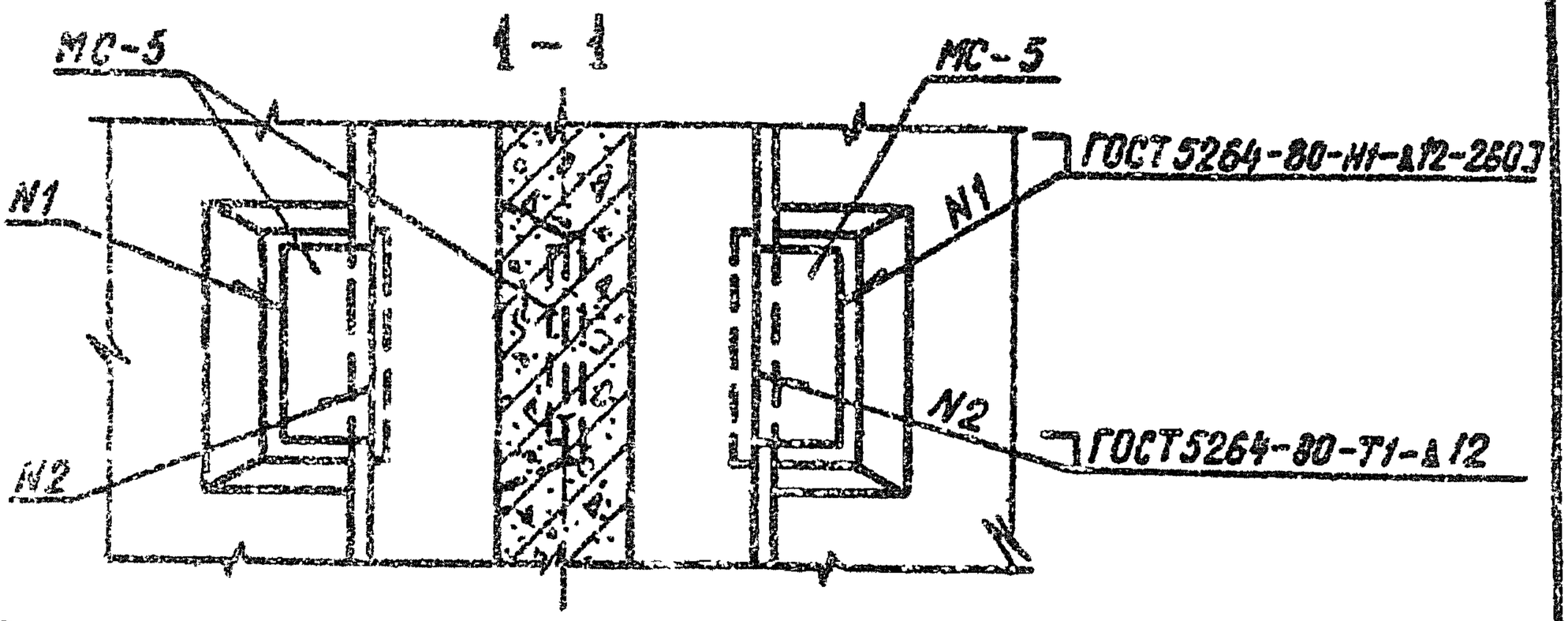

Примечания:

1. Шпонки диафрагмы замоноличить бетоном М300.
2. Зазор между торцом диафрагмы и колонной замоноличить цементным раствором М200.
3. Несущая способность узла по сдвигу 15тс.

9158/1

Нач.отд.	Шевченко		
Н.контр.	Реброб		
Гл.спец.	Ничипоренко		
Проверил	Ничипоренко		
Разраб.	Литвиненко		

1.020.1-3ПВ.6-1 08

Узел 9

Стадия	Лист	Листов
Р		1

Госгражданстрой
КиевЗНИИЭП

Инв.№ подл. | Подпись и дата | Взам.инв.№

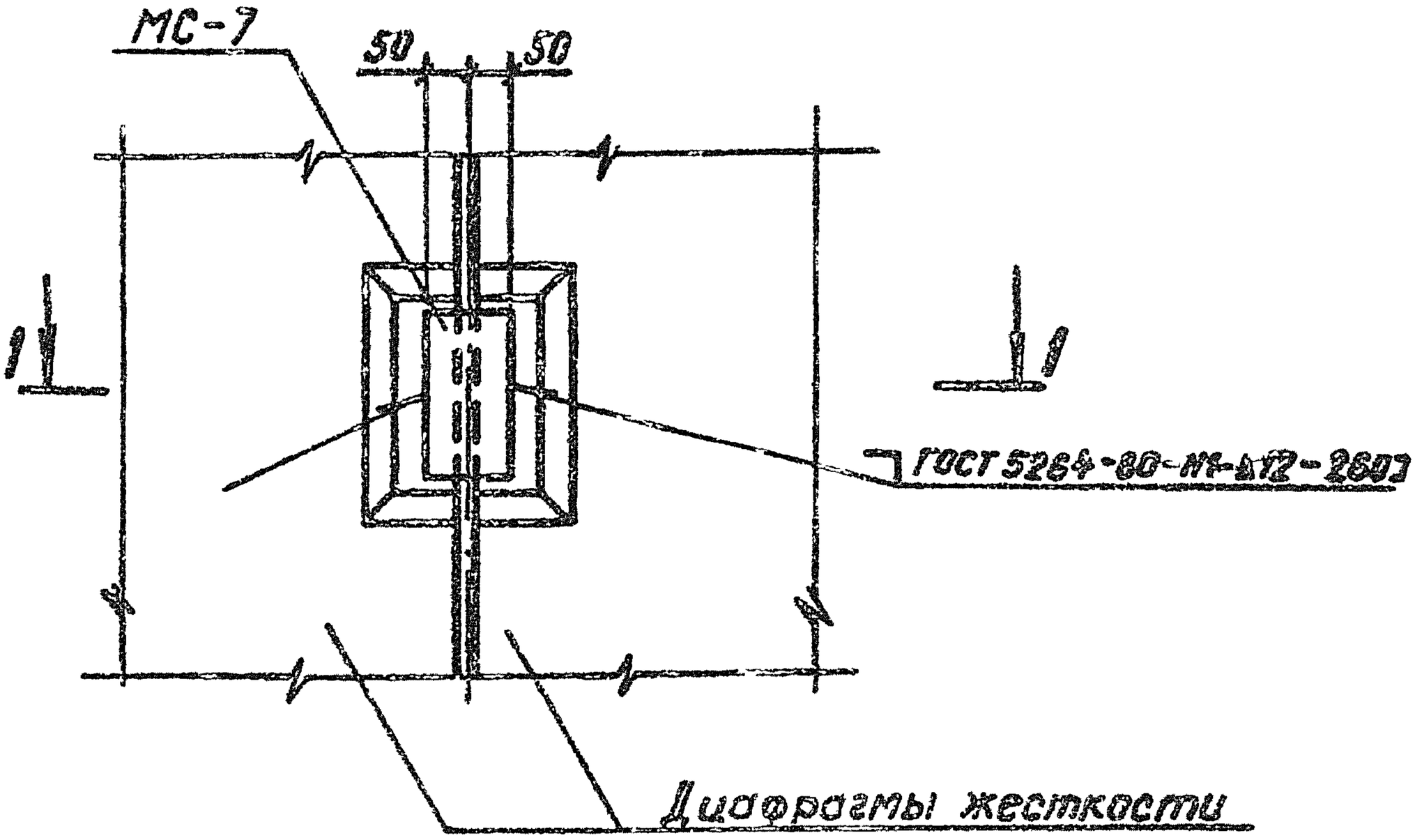

1 – 1

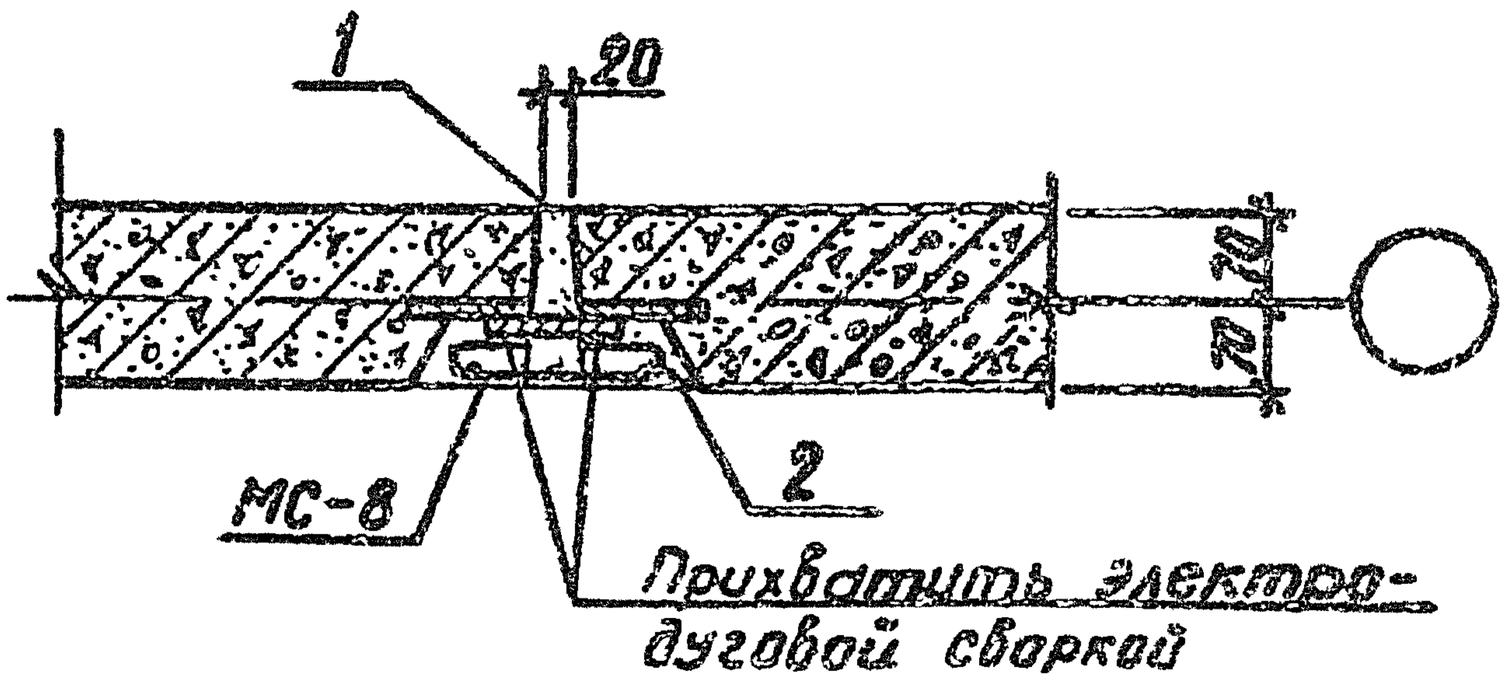

Примечания:

1. Шпонки диафрагмы замонолитить бетоном М300.
2. Зазор между торцами диафрагм замонолитить цементным раствором М200.
3. Несущая способность узла по сдвигу 15тс.

9158/1

				1.020.1-3ПВ.6-1 09
НАЧ.ОТД	Шевченко			УЗЕЛ 10
Н.КОНТР.	Ребров			
ГЛ.СПЕЦ.	Ничипоренко			
ПРОВЕРИЛ	Ничипоренко			
РАЗРАБ	Литвиненко			

СТАДИЯ	ЛИСТ	ЛИСТОВ
Р		1

ГОСГРАЖДАНСТРОЯ КиевЗНИИЭП

ЭПВЦ КиевЗНИИЭП

ОПЕРАТОР ТПП КОРТ

Федьки

ИНВ № ПОДЛ | ПОДПИСЬ И ДАТА | ВЗАМ ИНВ №

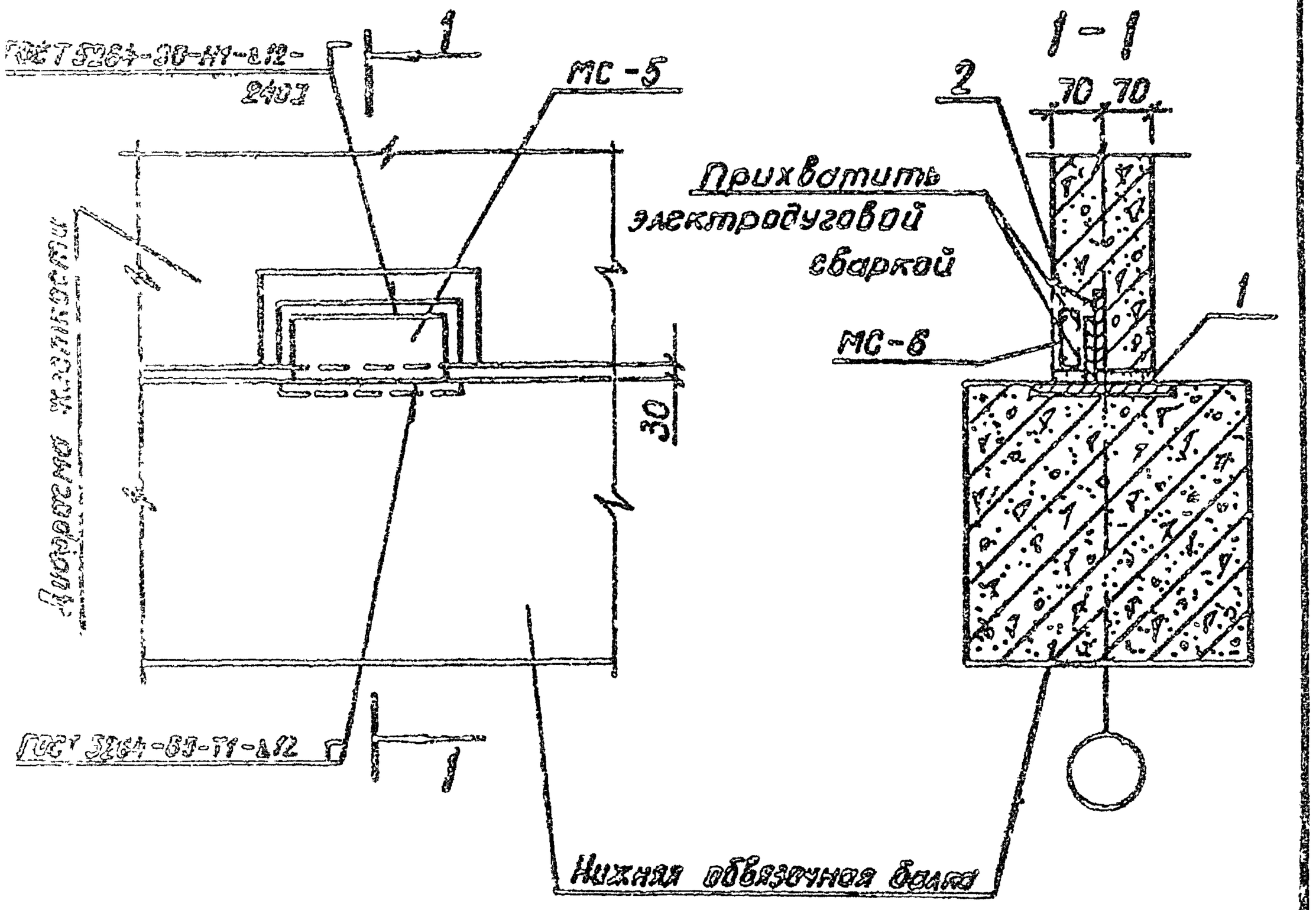

Примечания:

1. Шпонки диафрагмы замонолитить бетоном М300.
2. Зазор между торцом диафрагмы и обвязочной балкой замонолитить цементным раствором М200.
3. Несущая способность узла по сдвигу 15 тс.

9158/1

				1.020.1-3ПВ.6-1 10
НАЧ.ОТД.	Шевченко			УЗЕЛ II
Н.КОНТР.	Ребров			
ГЛ.СПЕЦ.	Ничипоренко			
ПРОВЕРИЛ	Ничипоренко			
РАЗРАБ.	Литвиненко			

СТАДИЯ	ЛИСТ	ЛИСТОВ
Р		1

ГОСГРАЖДАНСТРОЙ КиевЗНИИЭП

ЭПВЦ КиевЗНИИЭП

ОПЕРАТОР ТЛП КОРТ

Редько

ИНВ. № ПОДЛ. | ПОДПИСЬ И ДАТА | ВЗАМ. ИНВ. №

ФОРМАТ А4

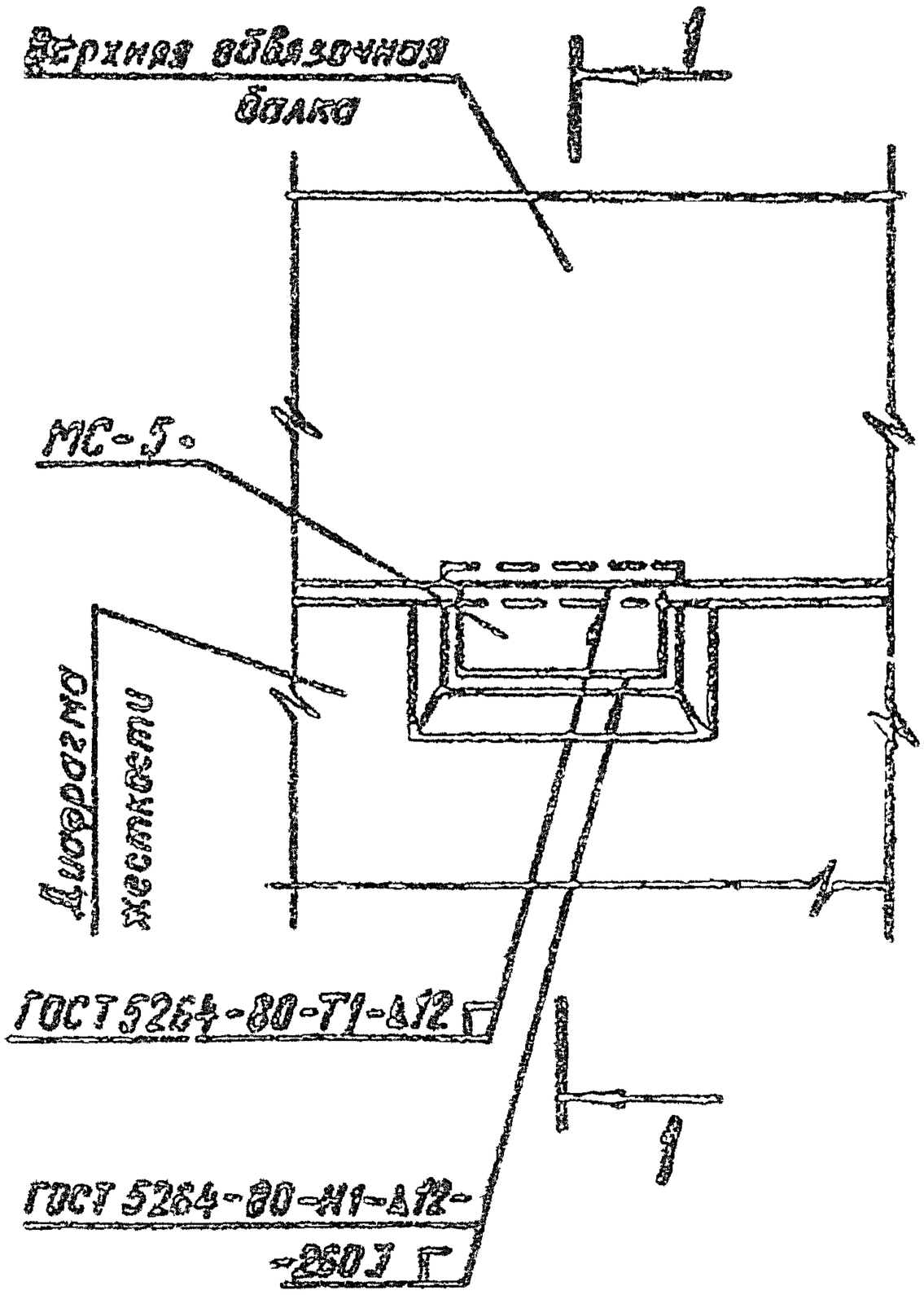

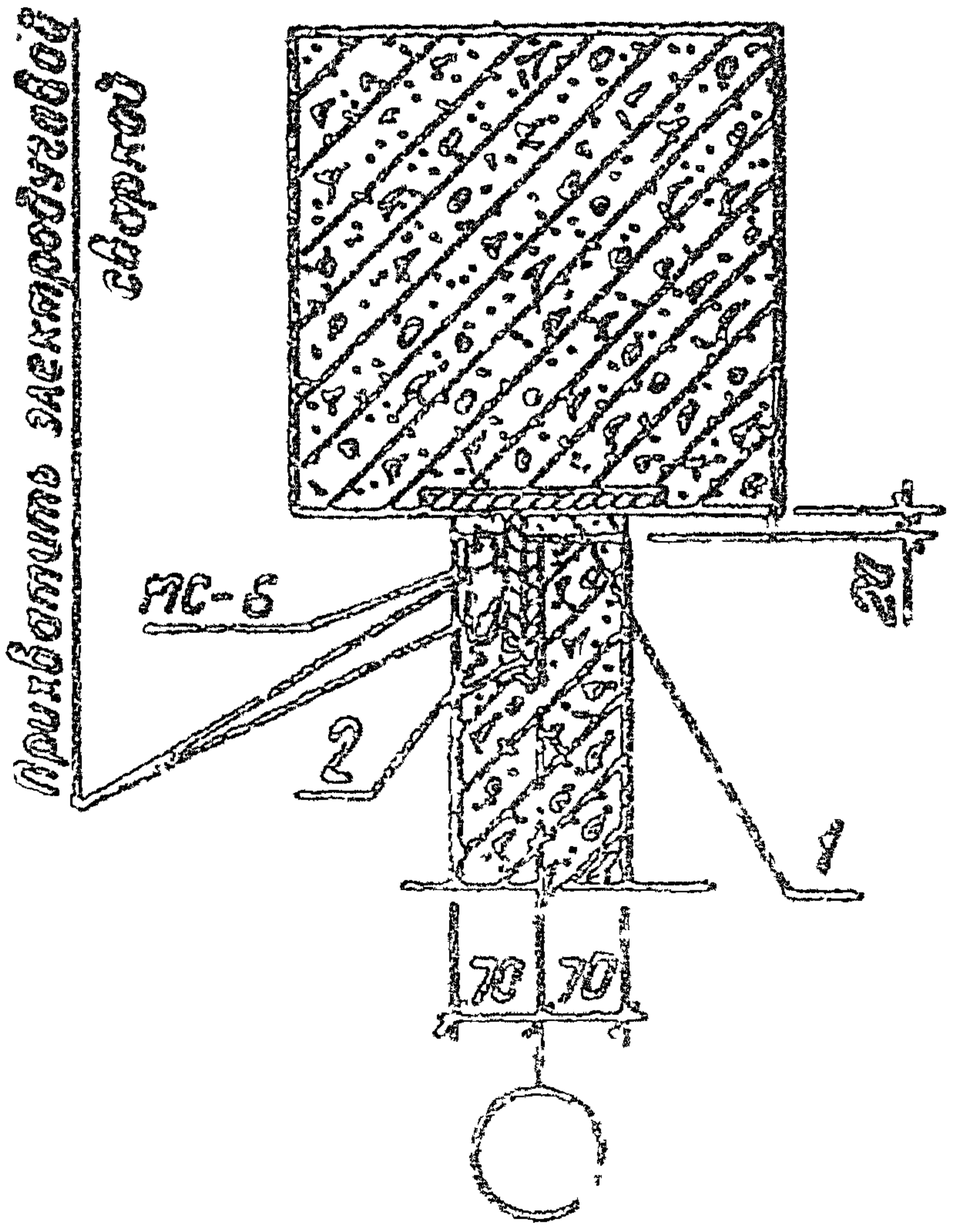

Примечания:

1. Шпонки диафрагмы замоноличить бетоном М300.
2. Зазор между торцом диафрагмы и обвязочной балкой заполнить цементным раствором М200.
3. Несущая способность узла по сдвигу 35тс.

9158/1

				1.020.1-3ПВ.6-1 11		
НАЧОТД	Шевченко				СТАДИЯ	ЛИСТ	ЛИСТОВ
Н КОНТР	Ребров				Р		1
ГП СПЕЦ	Ничипоренко			УЗЕЛ 12	ГОСГРАЖДАНСТРОЙ КиевЗНИИЭП	
ПРОВЕРИЛ	Ничипоренко					
РАЗРАБ	Литвинченко					

ИНВ № ПОДЛ | ПОДПИСЬ И ДАТА | ВЗАМ. ИНВ. №

ФОРМАТ А3

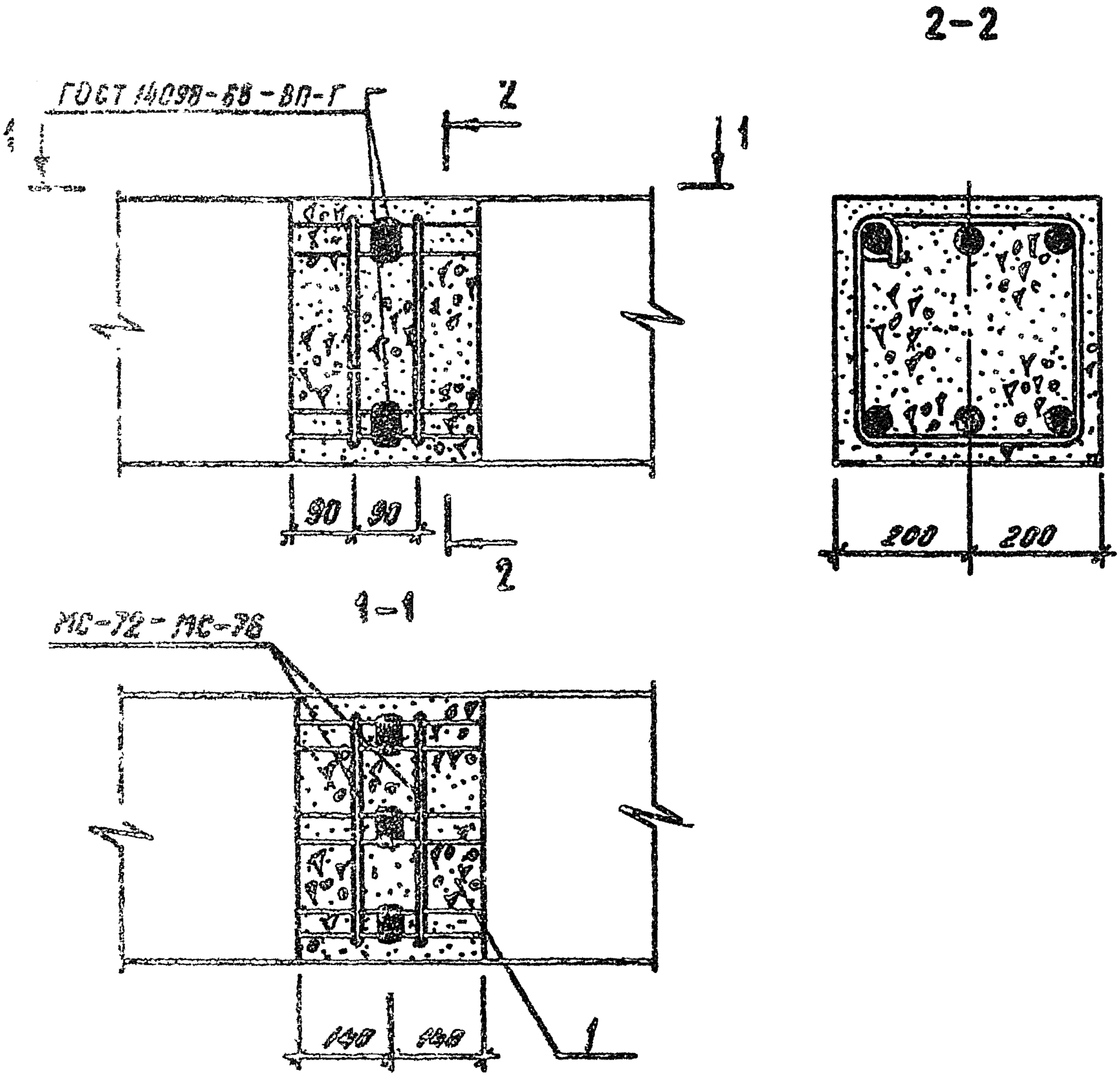

9158/1

				1.020.1-3ПВ.6-1 12
НАЧ.ОТД.	Шевченко			УЗЕЛ 13
Н.КОНТР.	Ребров			
ГЛ.СПЕЦ.	Ничипоренко			
ПРОВЕРИЛ	Ничипоренко			
ГАЗРАБ.	Литвиненко			

СТАДИЯ	ЛИСТ	ЛИСТОВ
Р		1

ГОСГРАЖДАНСТРОЙ
КиевЗНИИЭП

ЭЛЕКТРОПРОВОДКА ТЛП КОРТ
Фейдка
ОТЕРАТОР
ПОДПИСЬ И ДАТА
ИНВ.№ ПОДЛ.

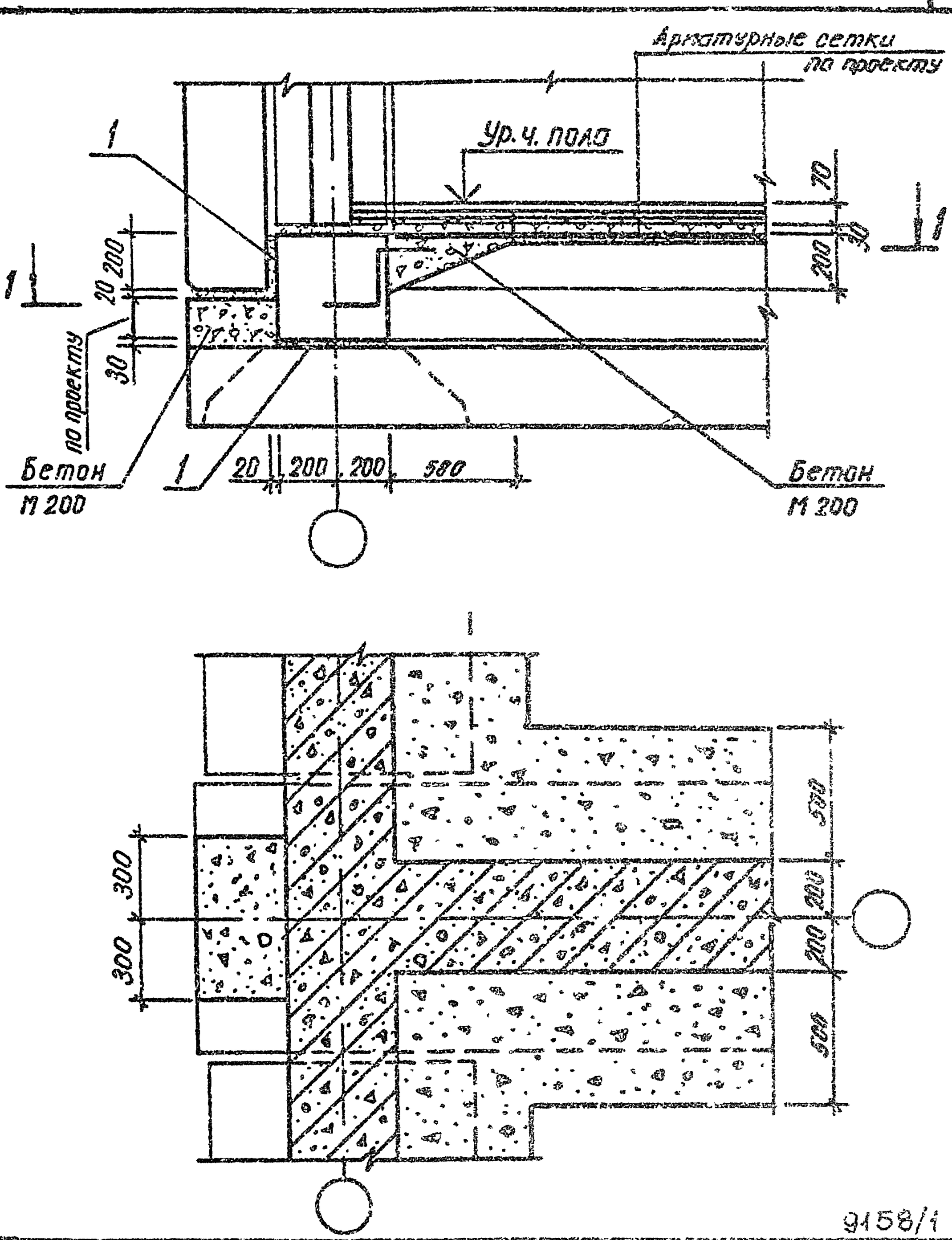

			9158/1
			1.020.1-3П8.6-1 13
НАЧОТД.	Шевченко		
Н.КОНТР.	Ребров		
ГЛ.СПЕЦ	Ничипоренко		
ПРОВЕРИЛ	Ничипоренко		
РАЗРАБ	Литвиненко		

УЗЕЛ 14

СТАДИЯ	ЛИСТ	ЛИСТОВ
Р		1

ГОСГРАЖДАНСТРОЯ КиевЗНИИЭП

ЭПВЦ КиевЗНИИЭП

ОПЕРАТОР ТЛП КОРТ

Федько

ПОДПИСЬ И ДАТА

ВЗАМ. ИНВ. №

ИНВ. № ПОДЛ.

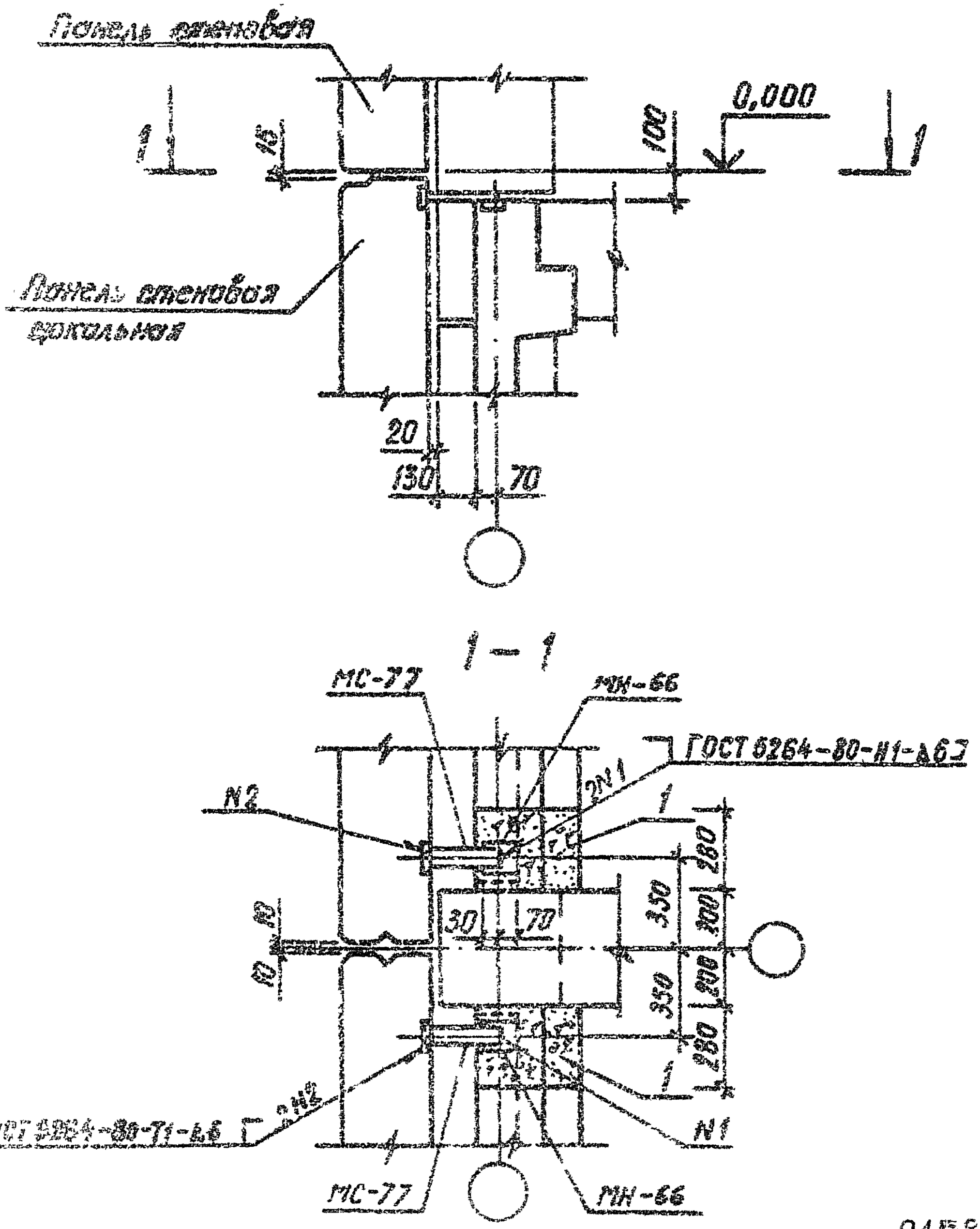

9158/1

				1.020.1-3ПВ.6-1 14		
Инженер	Шевченко			УЗЕЛ 15	СТАДИЯ	ЛИСТ	ЛИСТОВ
Инженер	Ребров				Р		1
Инженер	Дмитриченко				ГОСГРАЖДАНСТРОЙ КиевЗНИИЭП		
Инженер	Дмитриченко						
Инженер	Лазаренко						

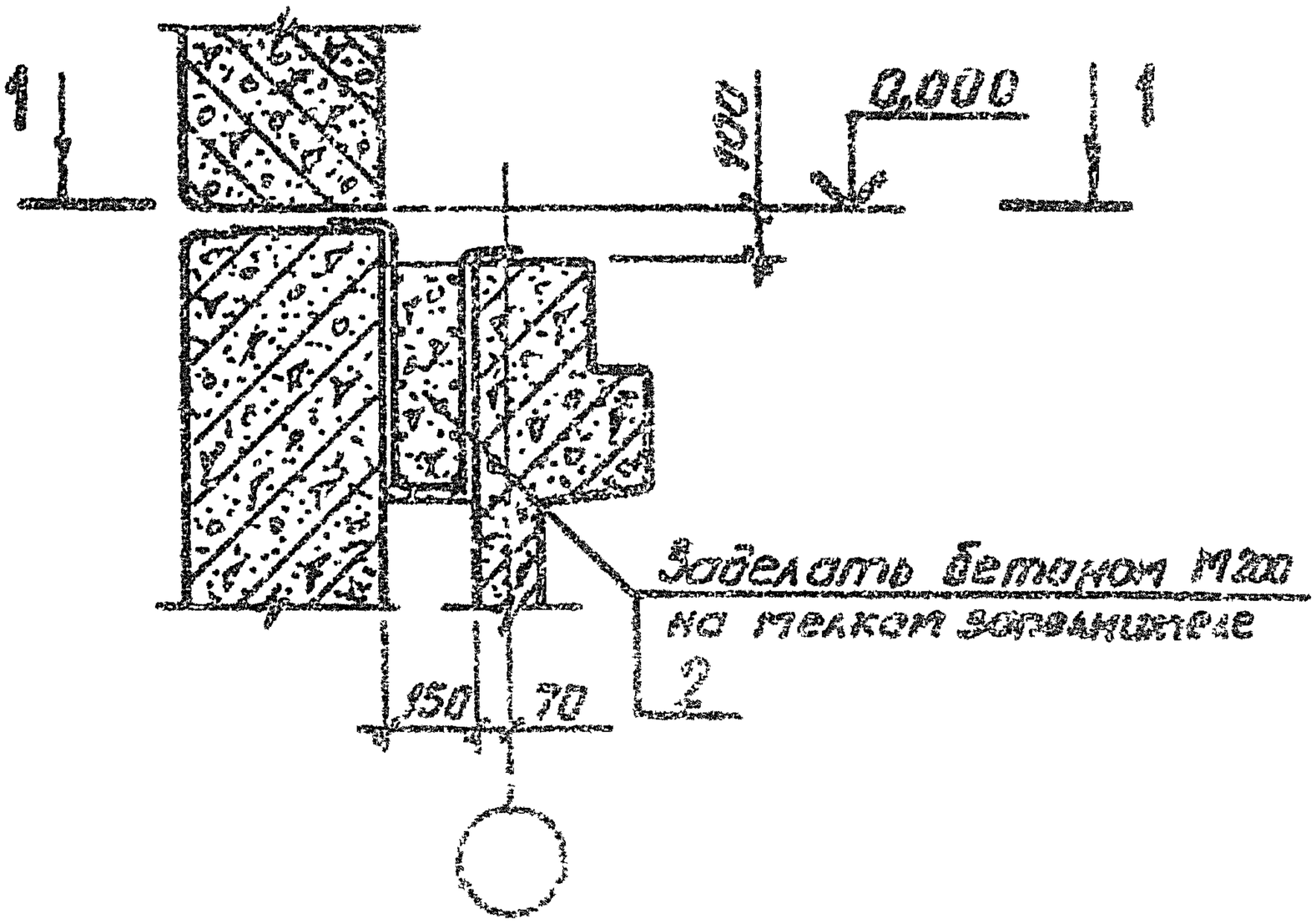

9158/1

				1.020.1-3ПВ.6-1 15		
НАЧ ОТД	Шевченко			УЗЕЛ 16	СТАДИЯ	ЛИСТ	ЛИСТОВ
Н КОНТР	Ребров				Р		1
ГЛ СПЕЦ	Ничипоренко				ГОСГРАЖДАНСТРОЙ		
ПРОВЕРИЛ	Ничипоренко				КиевЗНИИЭП		
РАЗРАБ	Литвиненко						

ЭПВЦ КиевЗНИИЭП | ОПЕРАТОР ТПП КОРТ | Федотр

ИНВ № ПОДЛ | ПОДПИСЬ И ДАТА | ВЗАМ ИНВ №

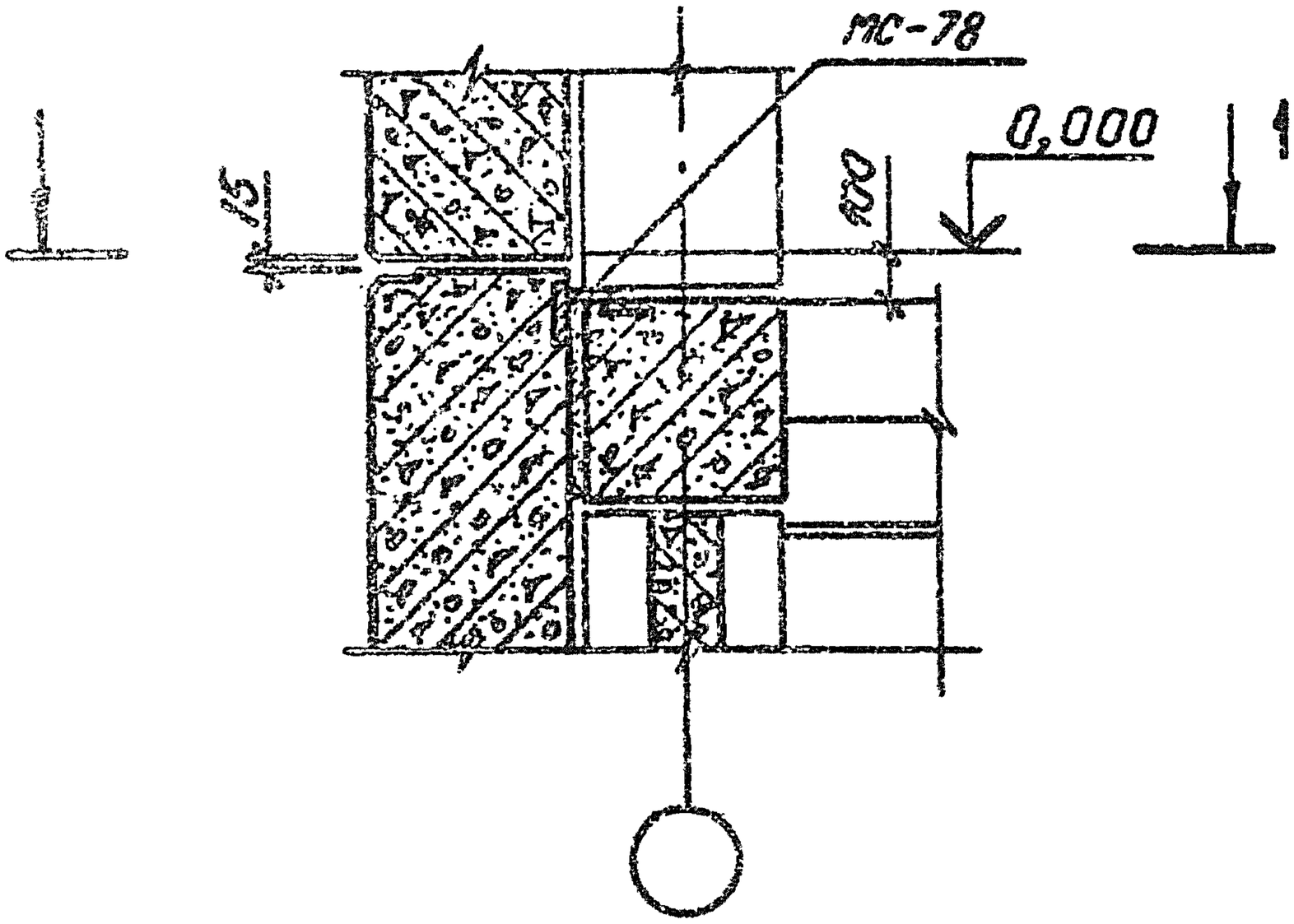

1 — 1

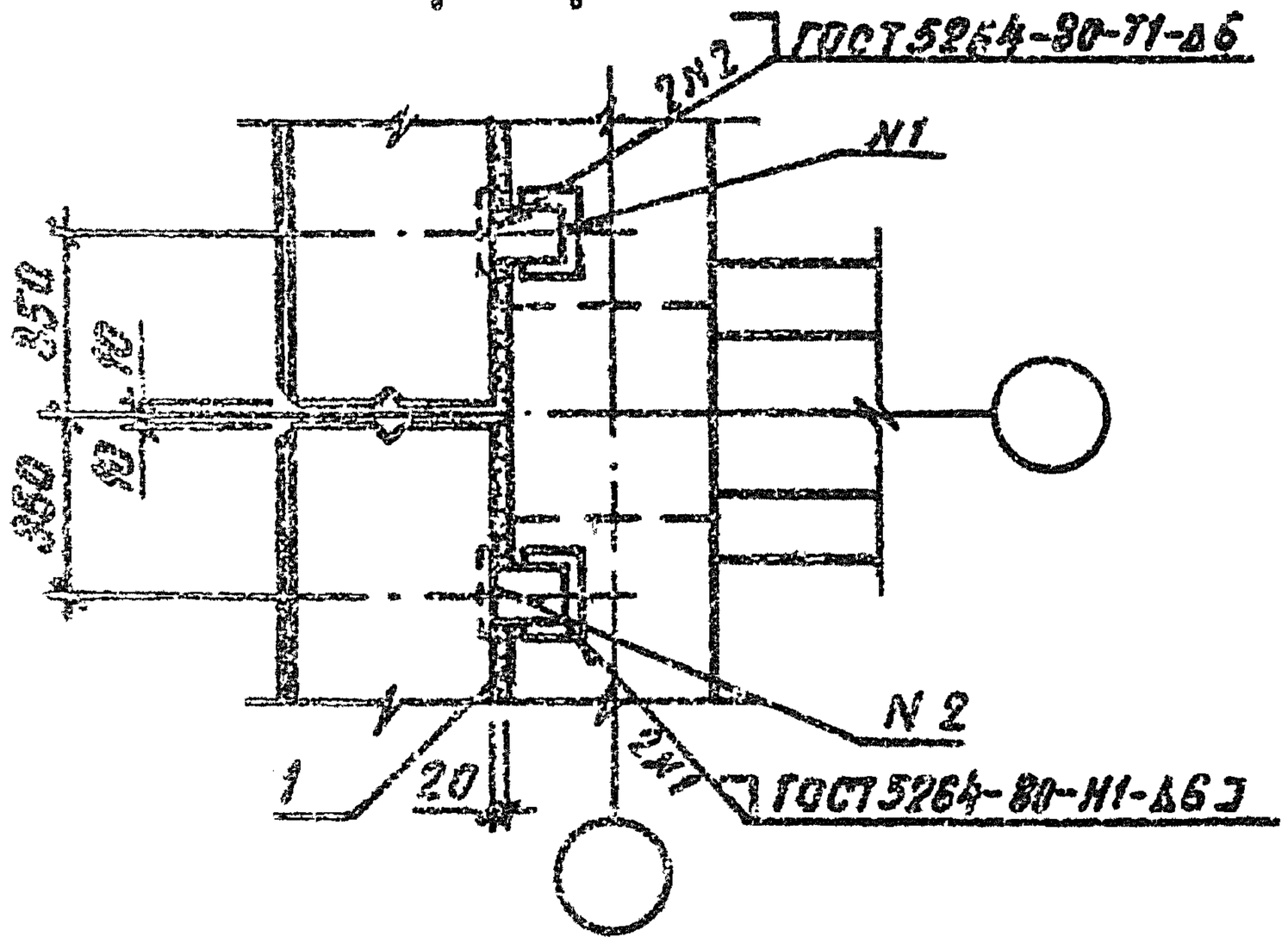

9158/1

1.020.1-3ПВ.6-1 16

Нач.отд.	Шевченко				
Н.контр.	Ребров				
Гл.спец.	Ничипоренко		УЗЕЛ I7	СТАДИЯ	ЛИСТ	ЛИСТОВ
Проверил	Ничипоренко			Р		1
Разраб.	Литвиненко			ГОСГРАЖДАНСТРОЙ КиевЗНИИЭП		

Инв.№ подл. | Подпись и дата | Взам.инв.№

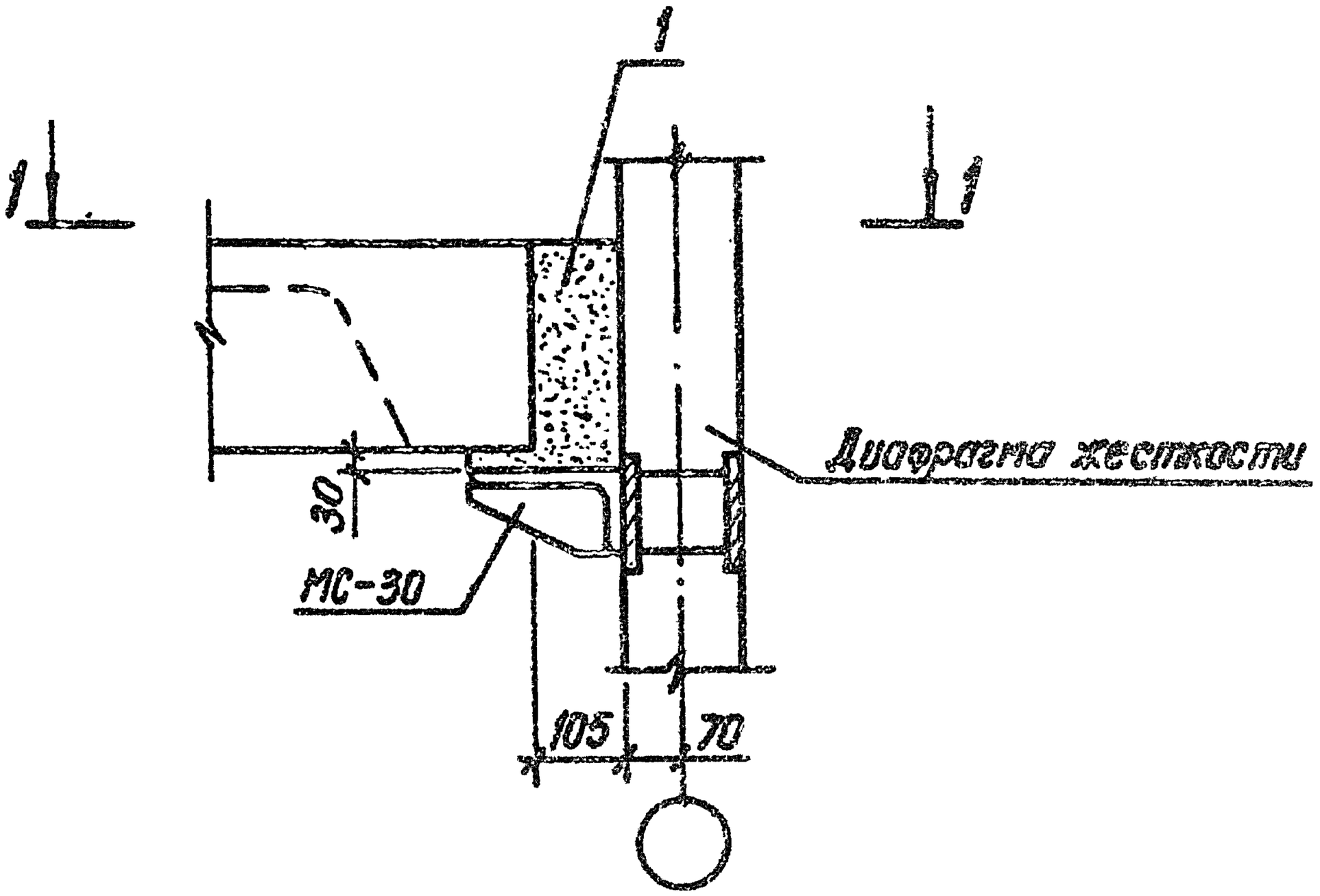

1 – 1

2 – 2

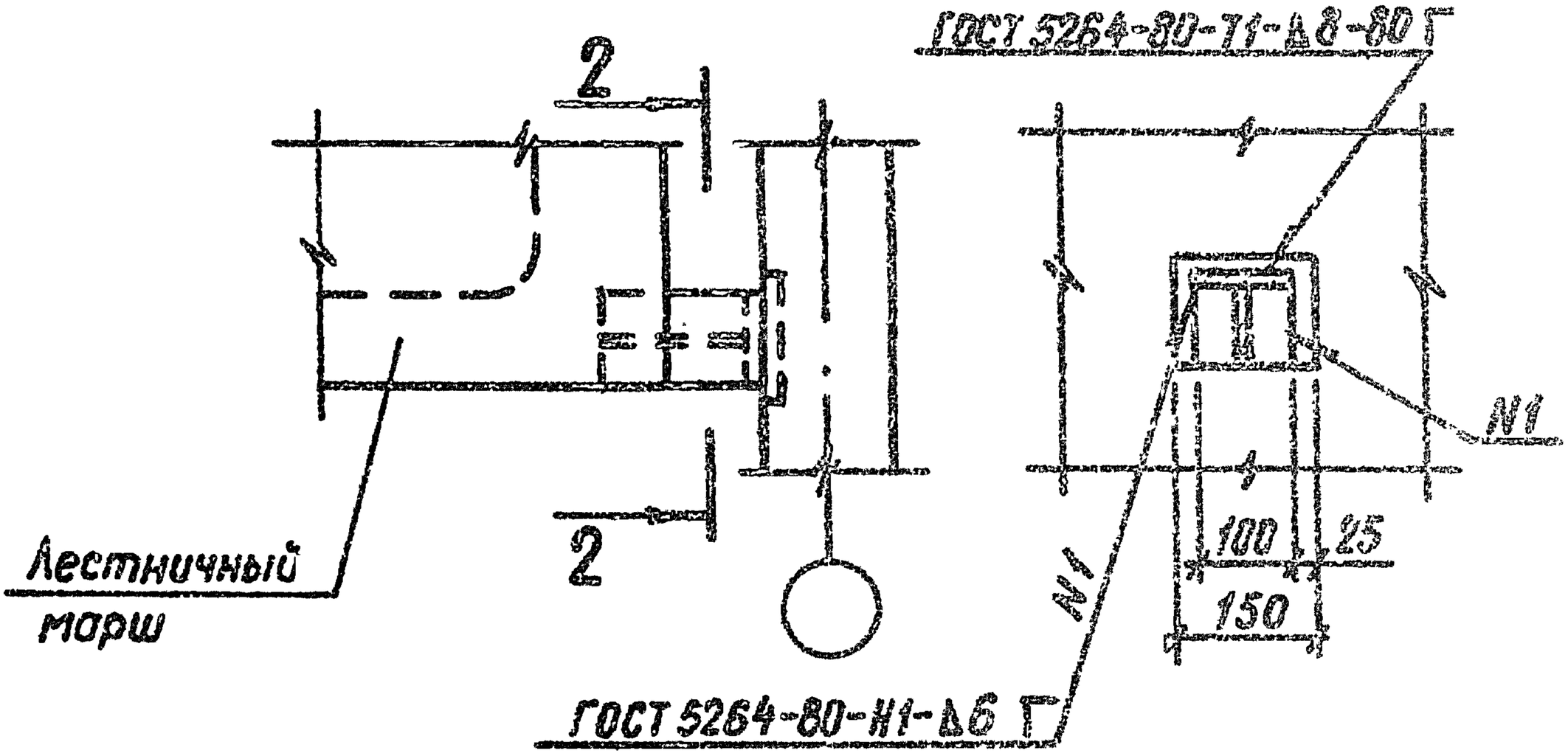

9158/1

НАЧ.ОТД.	Шевченко			
Н.КОНТР.	Ребров			
ГЛ.СПЕЦ.	Ничипоренко			
ПРОВЕРИЛ	Ничипоренко			
РАЗРАБ.	Литвиненко			

1.020.1-3ПВ.6-1 17

УЗЕЛ 18

СТАДИЯ	ЛИСТ	ЛИСТОВ
Р		1

ГОСГРАЖДАНСТРОЙ КиевЗНИИЭП

ЭПВЦ КиевЗНИИЭП | СПЕРАТОР ТЛП КОРТ | Федько

ИНВ.№ ПОДЛ | ПОДПИСЬ И ДАТА | ВЗАМ. ИНВ.№

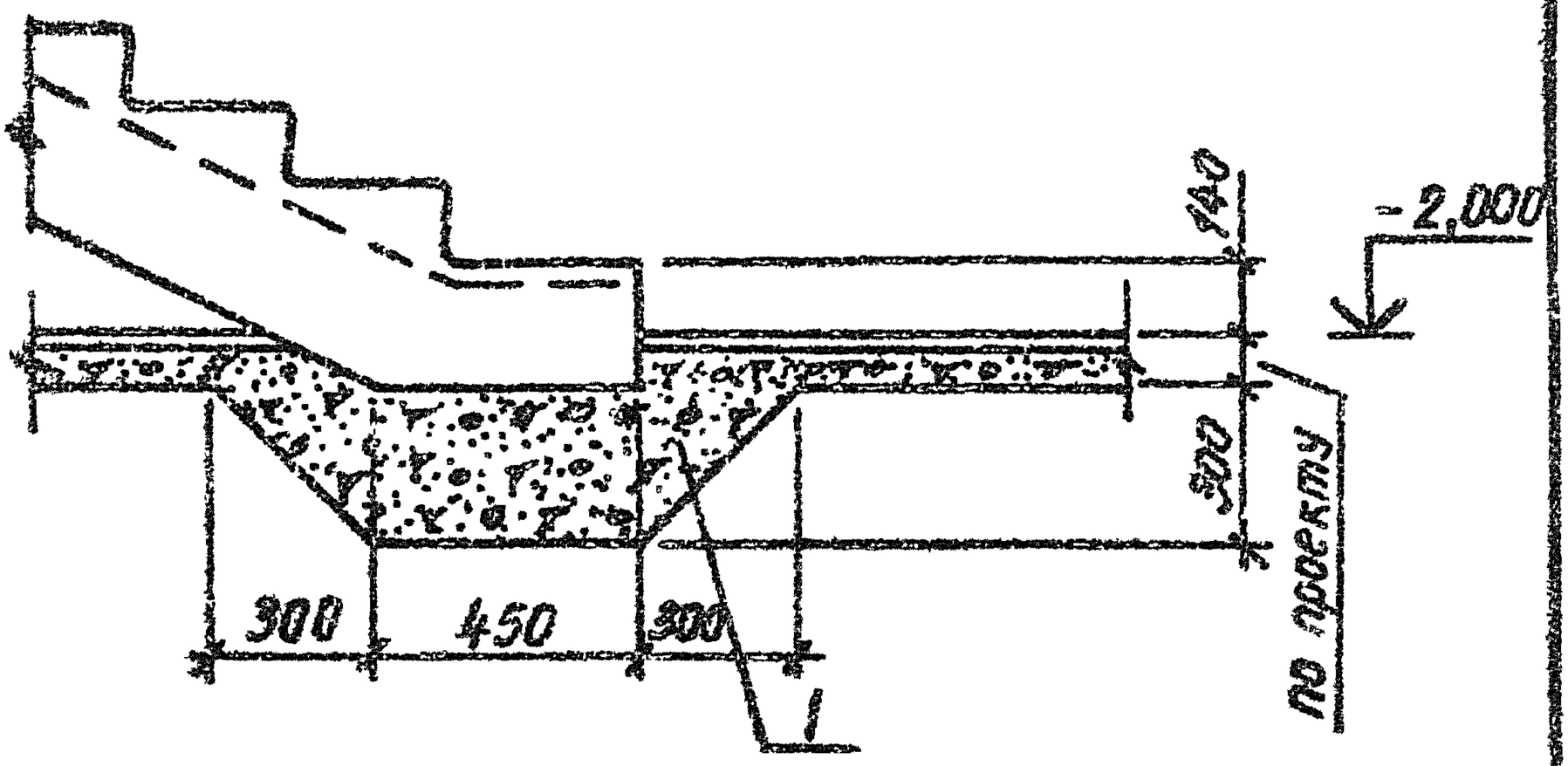

9158/1

				1.020.1-3ПВ. 6-1 18
Шевченко				
Ребров				
Начуларенко				УЗЕЛ 19
Начуларенко				
Антоненко				

СТАДИЯ	ЛИСТ	ЛИСТОВ
Р		1

ГОСГРАЖДАНСТРОЙ
КиевЗНИИЭП

ФОРМАТ А4

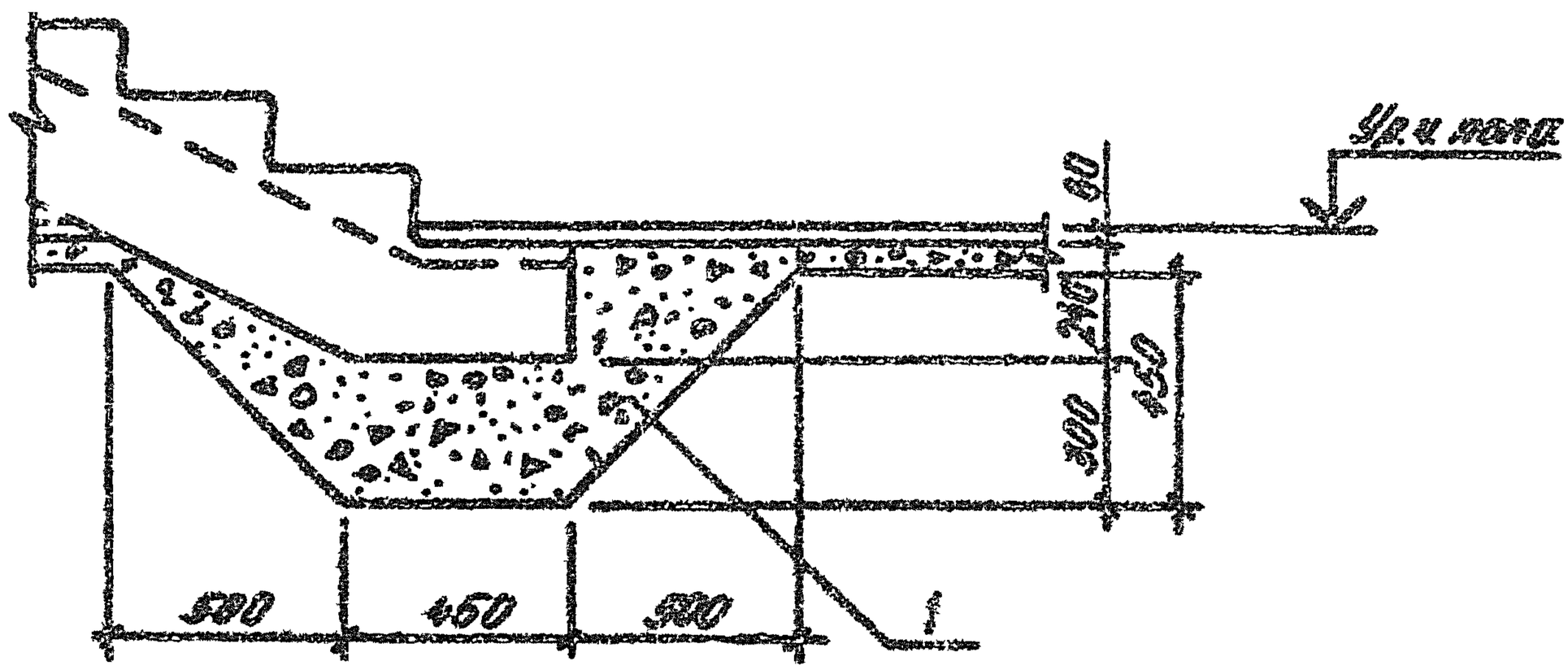

9158/1

				1.020.1-3ПВ.6-1 19
НАЧ.ОТД	Шевченко			УЗЕЛ 20
Н.КОНТР	Ребров			
ГЛ.СПЕЦ	Ничипоренко			
ПРОВЕРИЛ	Ничипоренко			
РАЗРАБ	Ревько			

СТАДИЯ	ЛИСТ	ЛИСТОВ
Р		1

ГОСГРАЖДАНСТРОЙ
КиевЗНИИЭП

ЭПВЦ КиевЗНИИЭП
СПЕРАТОР ТПП КОРТ
Ребько

ИНВ № ПОДЛ | ПОДПИСЬ И ДАТА | ВЗАМ. ИНВ № | ПОДПИСЬ И ДАТА

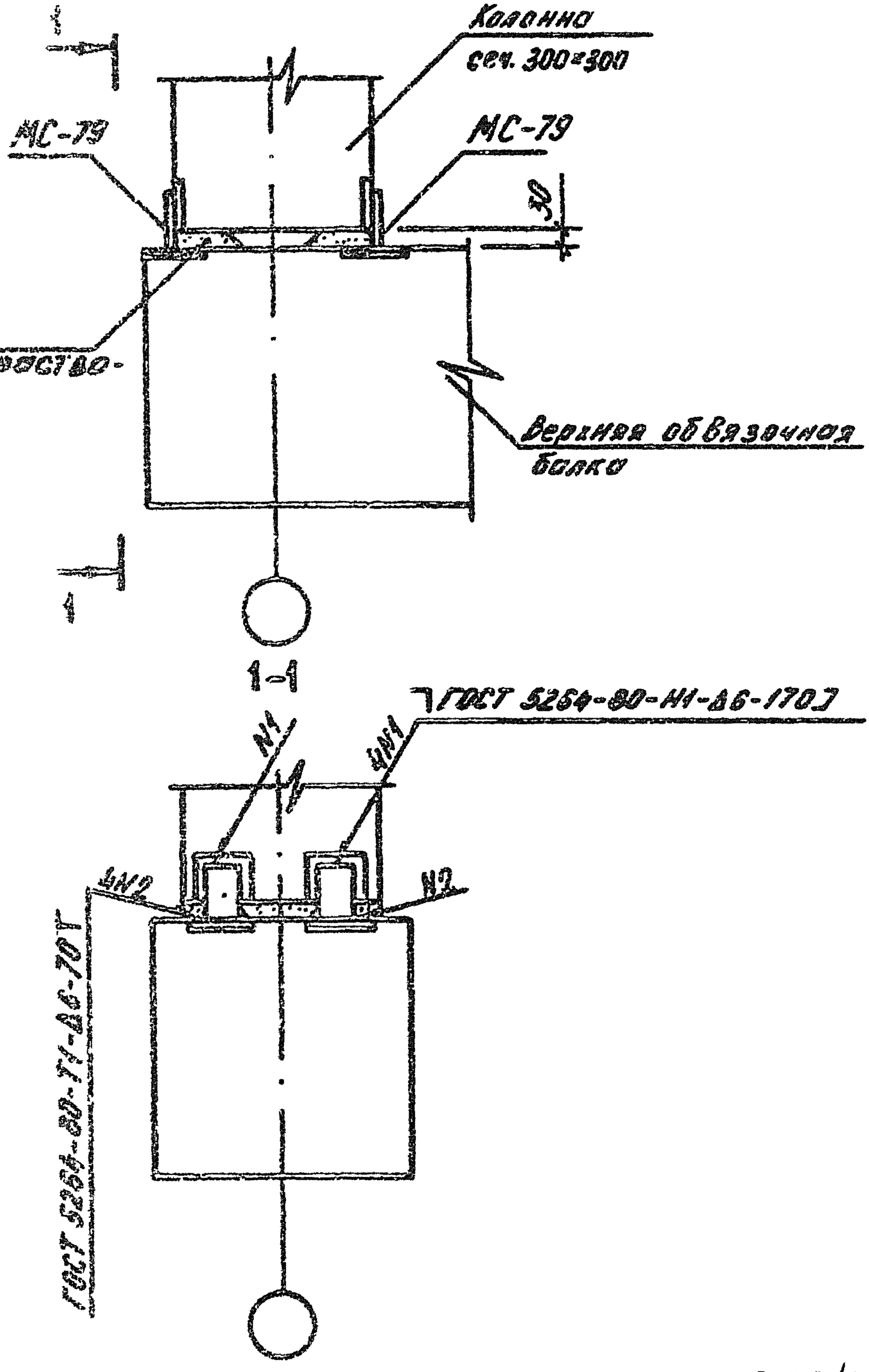

9158/1

1.020.1-3ПВ.6-1 20

УЗКД 21

СТАДИЯ	ЛИСТ	ЛИСТОВ
Р		1

ГОСГРАЖДАНСТРОЙ
КиевЗНИИЭП

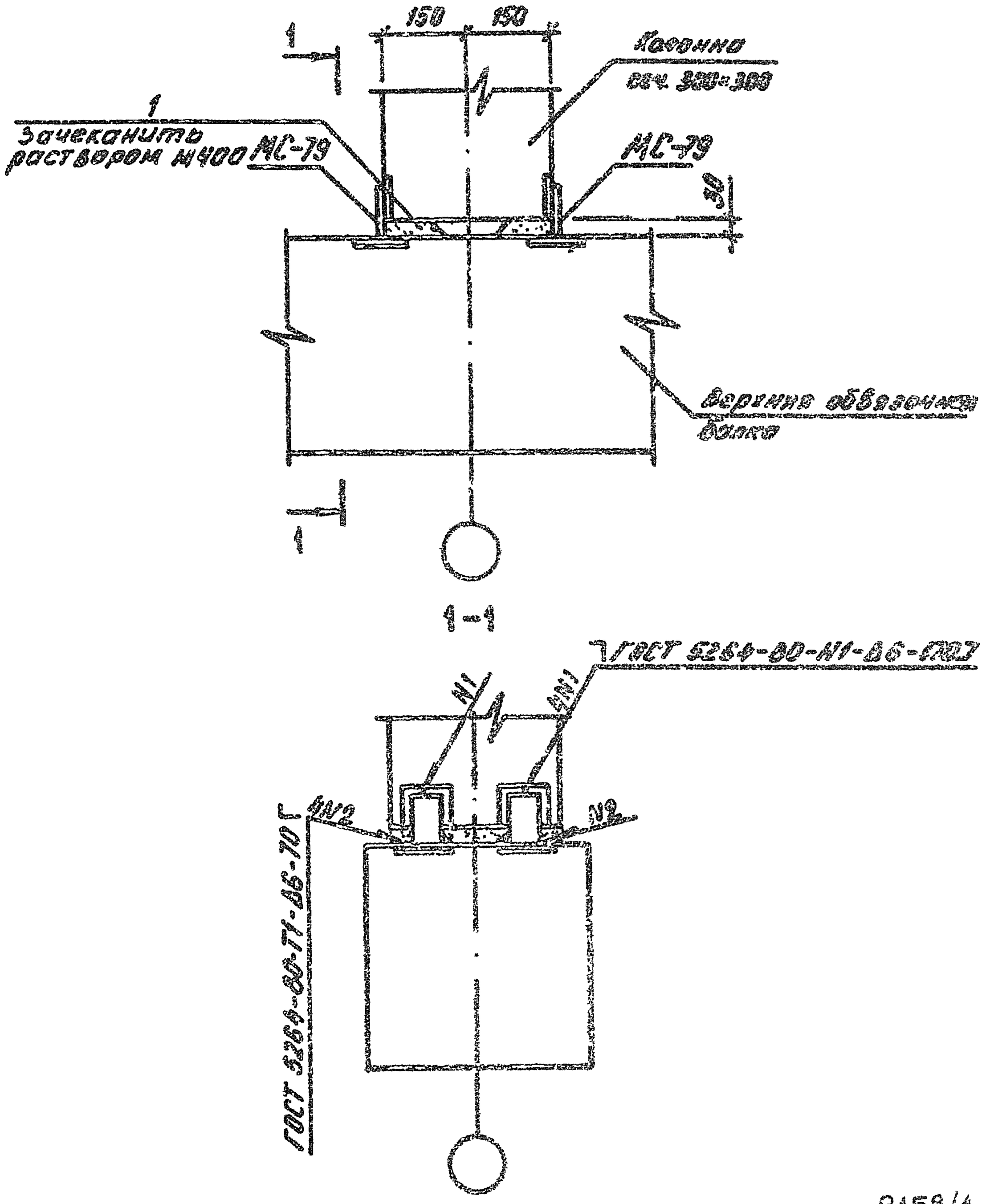

9158/1

				1.020.1-3ПВ.6-1 21		
НАЧ.ОТД.	Шевченко			УЗЕЛ 22	СТАДИЯ	ЛИСТ	ЛИСТОВ
Н.КОНТР.	Ребров				Р		1
ГЛ.СПЕЦ.	Ничипоренко				ГОСГРАЖДАНСТРОЙ КиевЗНИИЭП		
ПРОВЕРИЛ	Ничипоренко						
РАЗРАБ.	Федько						

ЭПВЦ КиевЗНИИЭП

ОПЕРАТОР ТПП КОРТ

Федько

ИНВ № ПОДЛ. | ПОДПИСЬ И ДАТА | ВЗАМ. ИНВ №

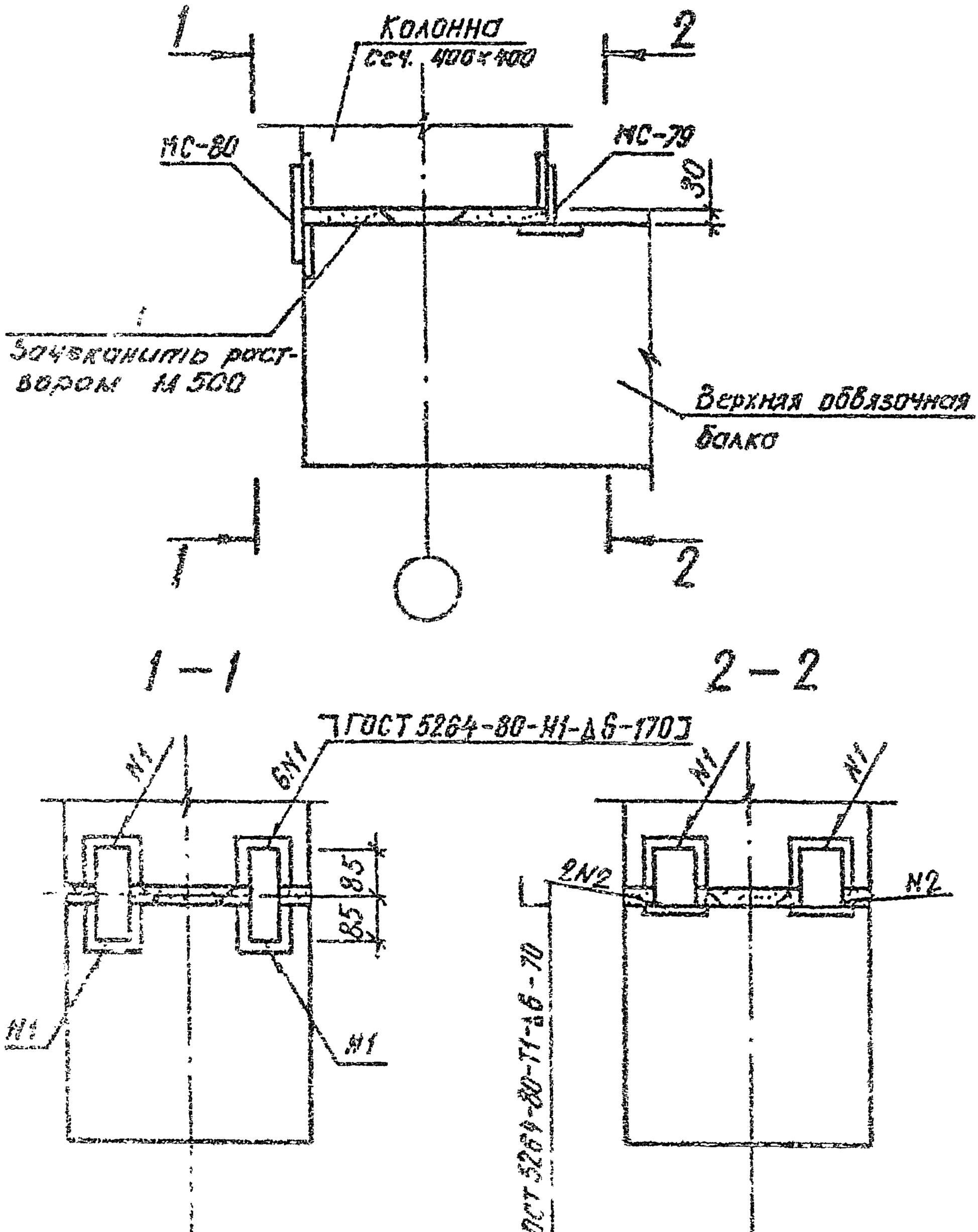

9158/1

				1.020.1 – 3ПВ.6 – 1 22
Начотд.	Шевченко			
Н.контр.	Ребров			
Гл.спец.	Ничипоренко			
Рукоп.	Ничипоренко			
Разраб.	Антипенко			

СТАДИЯ	ЛИСТ	ЛИСТОВ
Р		1

УЗЕЛ 23

ГОСГРАЖДАНСТРОЙ
КиевЗНИИЭП

ЭПВЦ КиевЗНИИЭП
Редакц.
Оператор ТПП КОРТ
Подпись и дата
Взам. инв. №
Инв. № подл.

ФОРМАТ А2

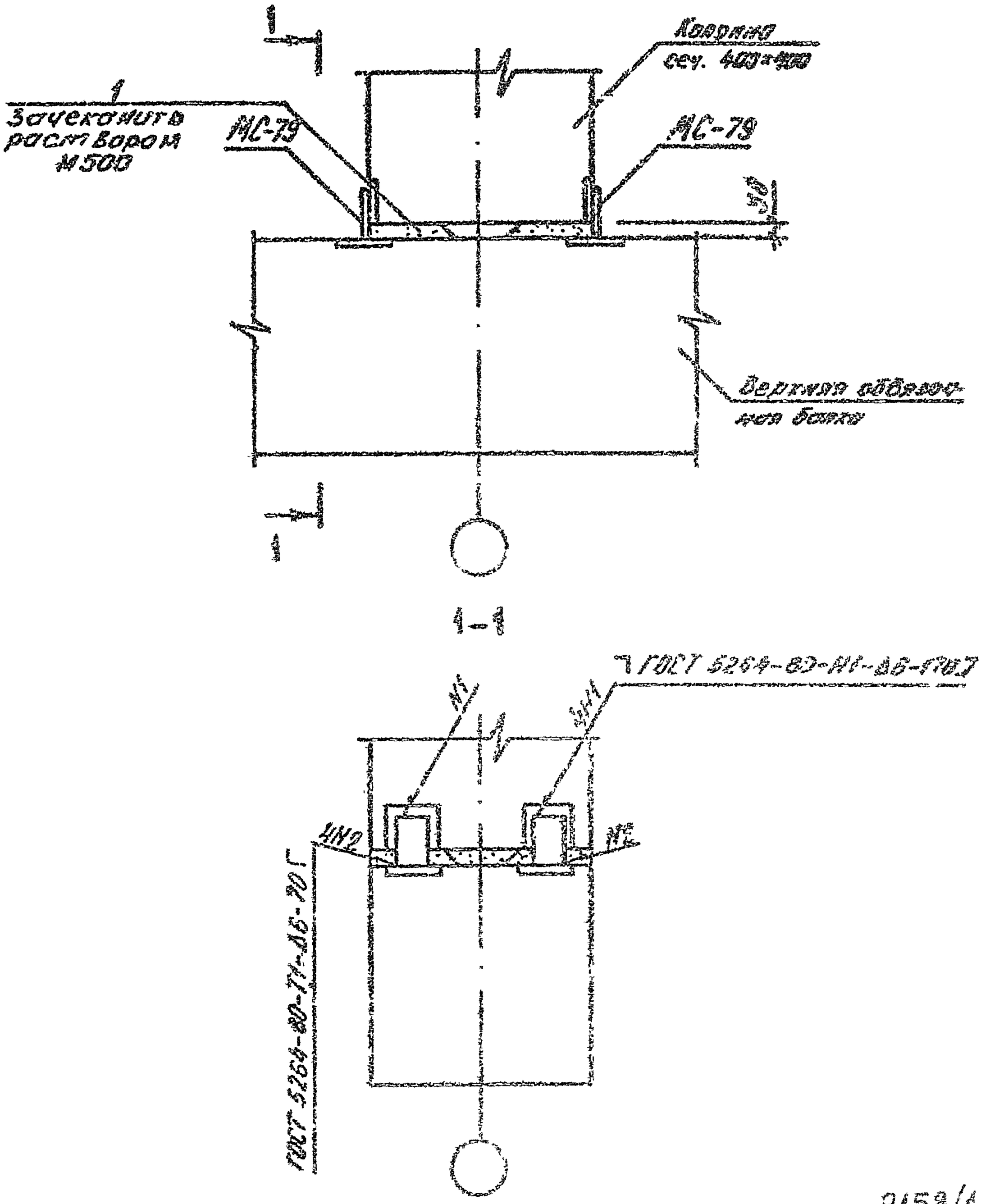

9158/1

				1.020.1-3ПВ.6-1 2
НАЧ.ОТД	Шевченко			УЗЕЛ 24
Н.КОНТР	Ребров			
ГЛ.СПЕЦ	Ничипоренко			
ПРОВЕРИЛ	Ничипоренко			
РАЗРАБ	Федько			

СТАДИЯ	ЛИСТ	ЛИСТ
Р		1

ГОСГРАЖДАНСТРОЙ
КиевЗНИИЭП

ЭПВЦ КиевЗНИИЭП
ОПЕРАТОР ТЛП КОРТ
Федько

ИНВ № ПОДЛ | ПОДПИСЬ И ДАТА | ВЗАМ ИНВ №

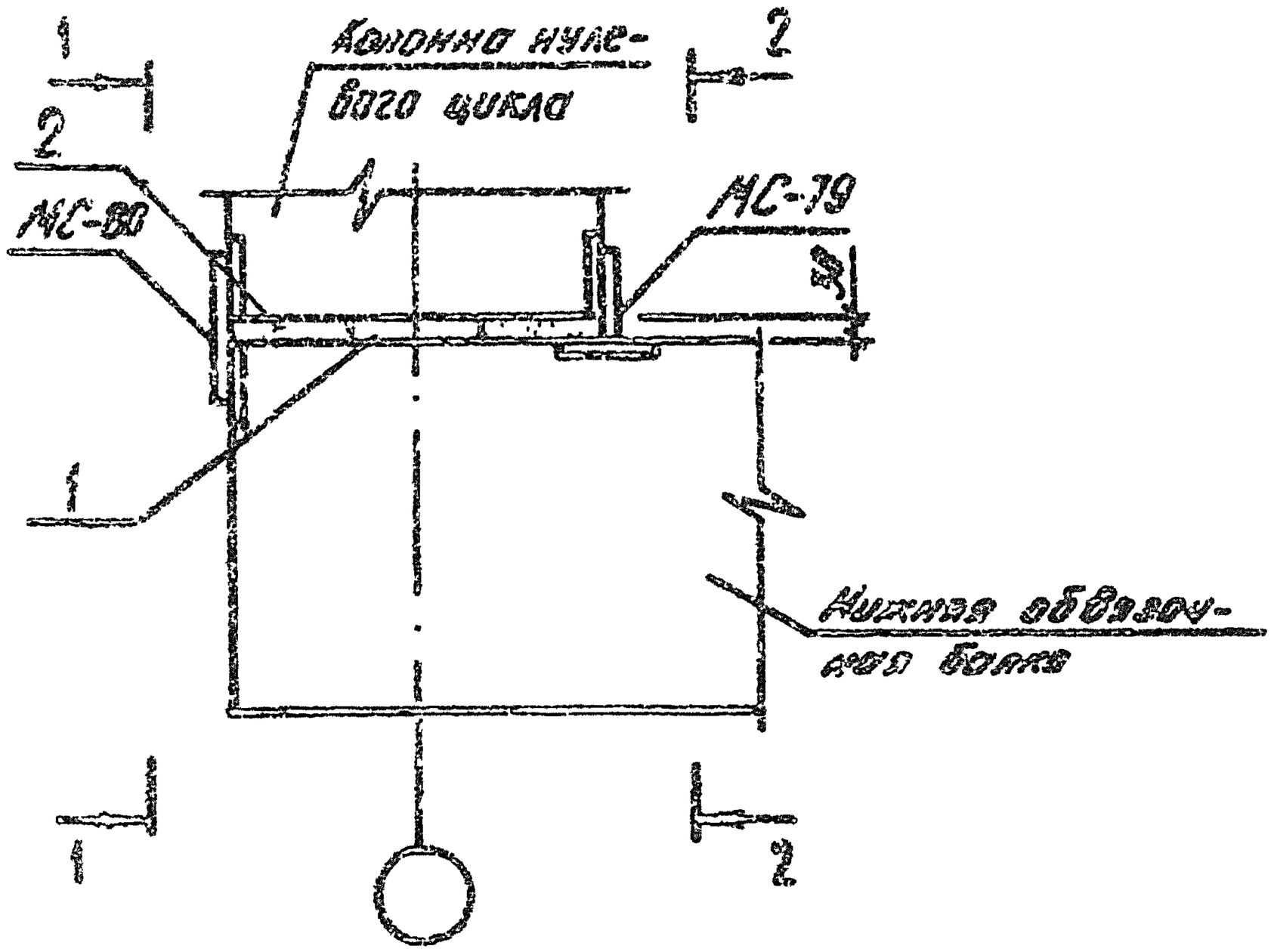

				1.020.1-3ПВ. 6-1 24	
Н.контр.	Шевченко				
Н.контр.	Рябов			УЗЕЛ 25	
Гл.спец.	Пичуговенко				
Проверил	Пичуговенко				
Нач.отд.	Федотов				

Стадия	Лист	Листов
Р		1

Госгражданстрой
КиевЗНИИЭП

9158/1

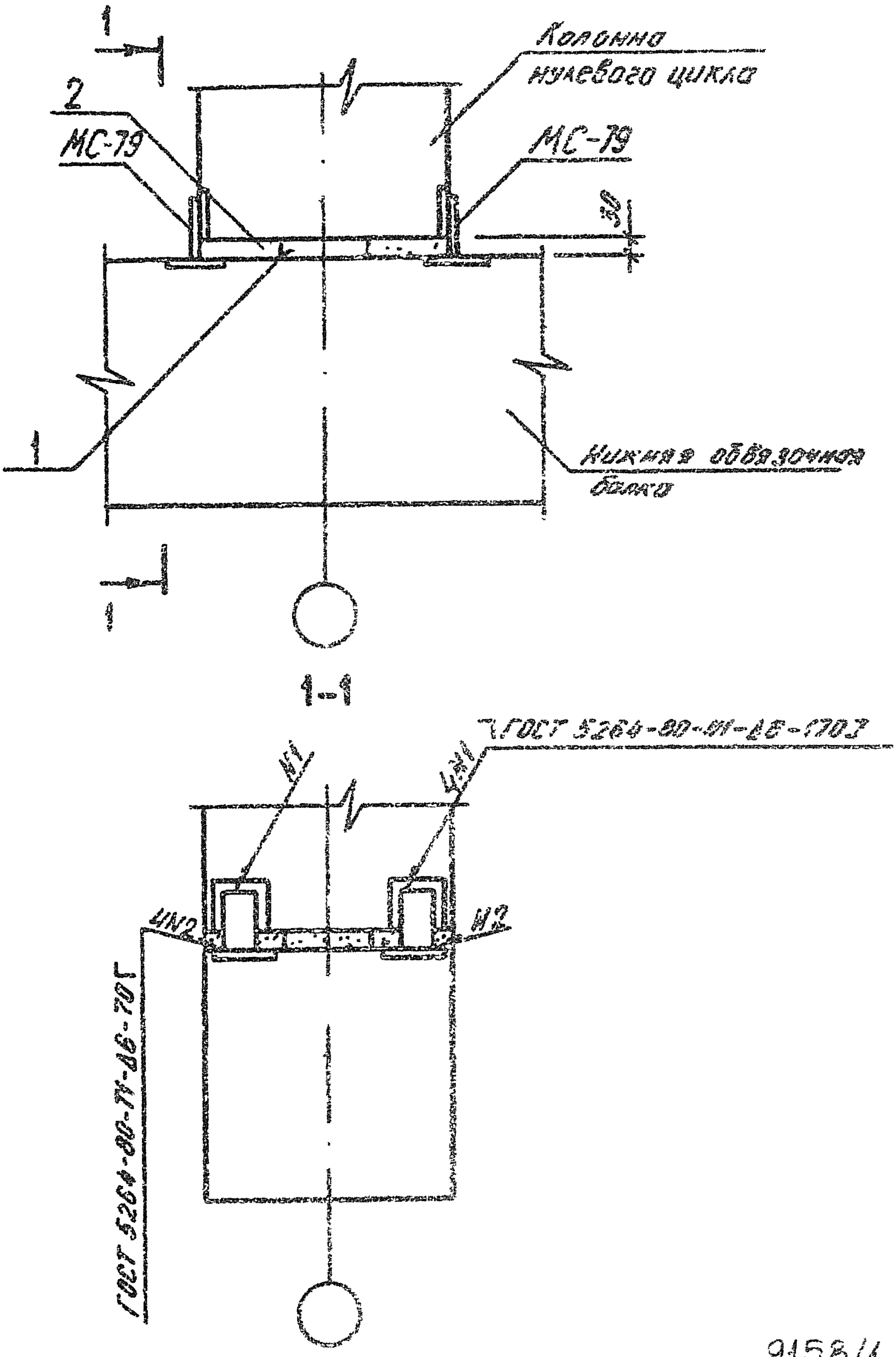

9158/1

				1.020.1-3ПВ.6-1 25
НАЧ ОТД	Шевченко			УЗЕЛ 26
Н.КОНТР	Ребров			
ГЛ СПЕЦ	Ничипоренко			
ПРОВЕРИЛ	Ничипоренко			
РАЗРАБ	Федько			

СТАДИЯ	ЛИСТ	ЛИСТОВ
Р		1

ГОСГРАЖДАНСТРОЙ
КиевЗНИИЭП

ЭПВЦ КиевЗНИИЭП
ОПЕРАТОР ТПП КОРТ
Федько

ИНВ № ПОДЛ | ПОДПИСЬ И ДАТА | ВЗАМ. ИНВ №

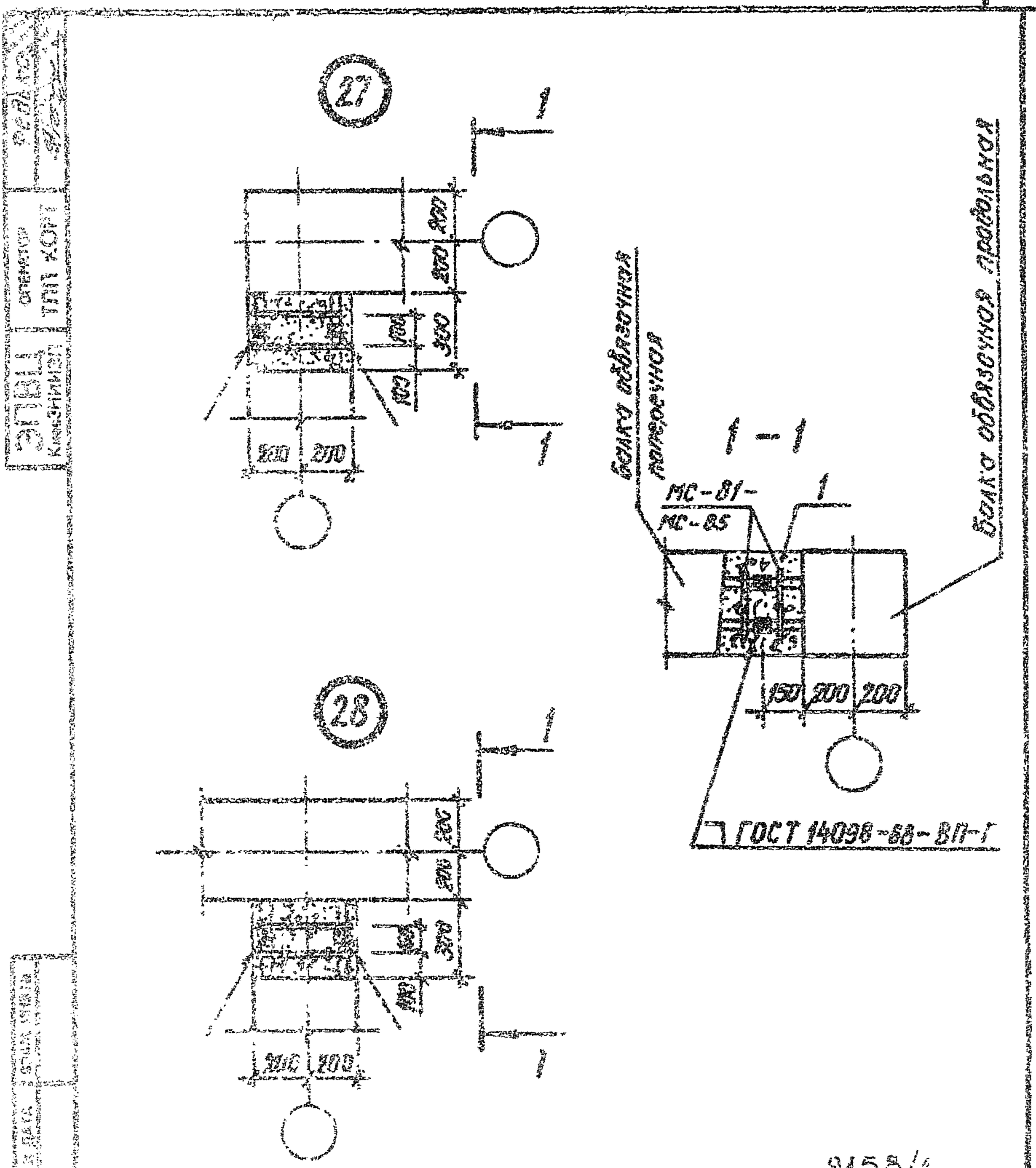

			1.020.1-3ПВ.6-1 26	
Инженер	Шевченко		УЗЦ 27, 28	СТАДИЯ / ЛИСТ / ЛИСТОВ
Инженер	Федоров			Р / / 1
Гл.спец.	[illegible]			ГОСГРАЖДАНСТРОЙ
Проверил	[illegible]			КиевЗНИИЭП
Рисовал	[illegible]			

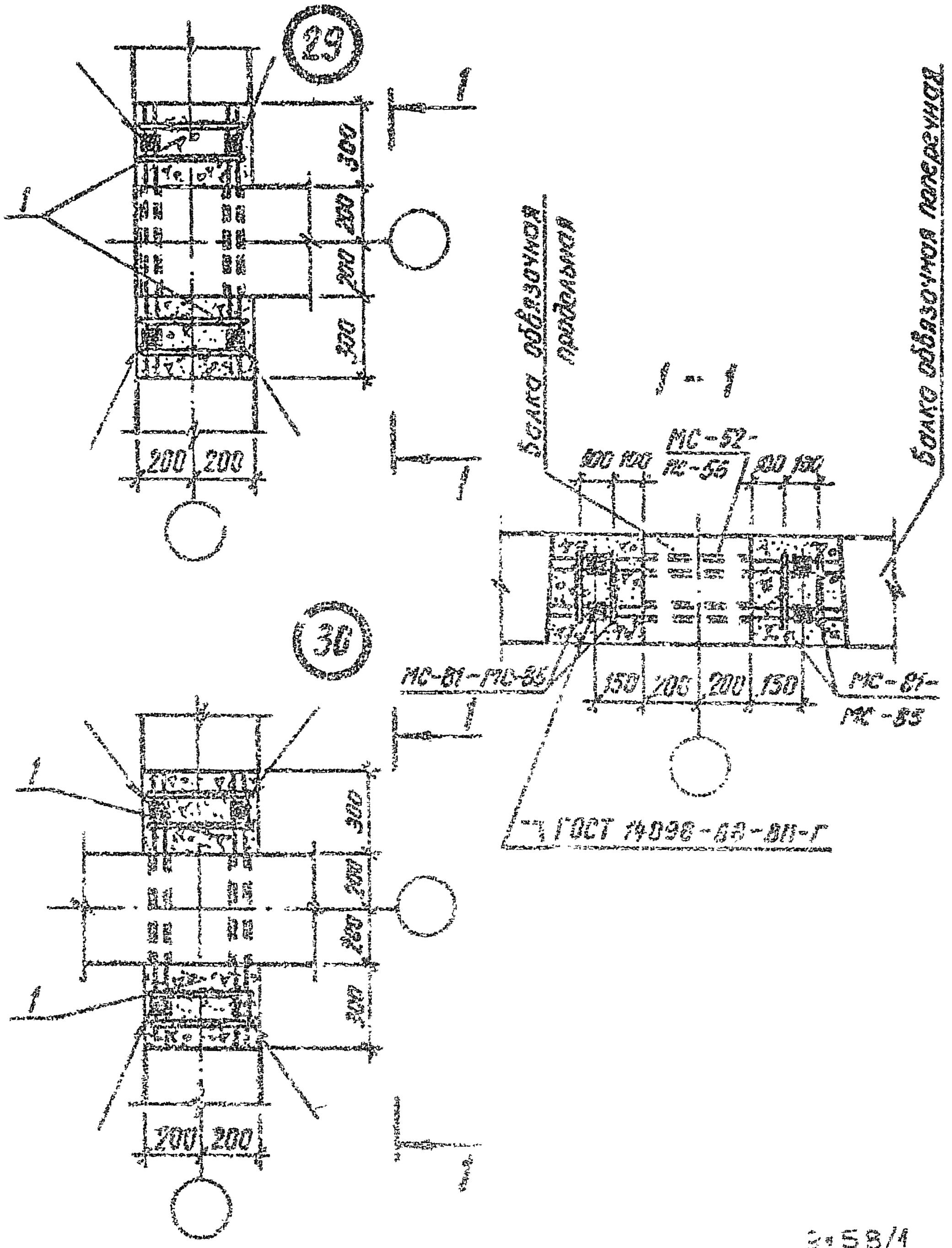

				1.020.1-3ПВ.6-1 27		
НАЧ.ОТД.	Шевченко			УЗЛЫ 29, 30	СТАДИЯ	ЛИСТ	ЛИСТОВ
Н.КОНТР.	Ребров				Р		1
ГЛ.СПЕЦ.	Ничипоренко				ГОСГРАЖДАНСТРОЙ		
ПРОВЕРИЛ	Ничипоренко				КиевЗНИИЭП		
РАЗРАБ.	Литвиненко						

ЭПВЦ КиевЗНИИЭП

ОПЕРАТОР ТПГ КОРТ

Редакц.

ИНВ.№ ПОДЛ. | ПОДПИСЬ И ДАТА | ВЗАМ. ИНВ.№

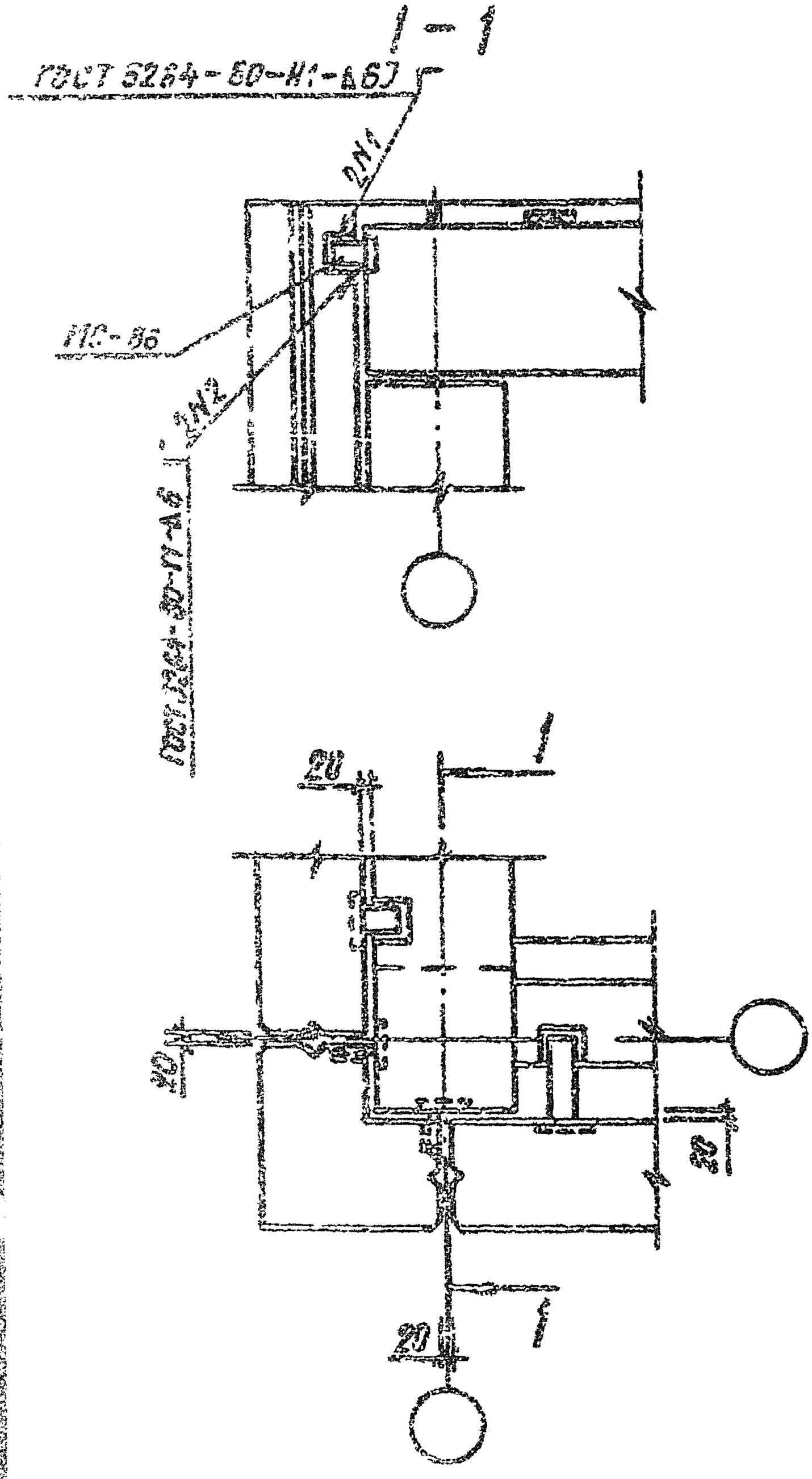

9158/1

				1.020.1-3ПВ.6-1 28		
НАЧ.ОТД.	Шевченко			УЗЕЛ 31	СТАДИЯ	ЛИСТ	ЛИСТОВ
Н.КОНТР.	Рябров				Р		1
ГЛ.СПЕЦ.	Ничипоренко				ГОСГРАЖДАНСТРОЙ		
ПРОВЕРИЛ	Ничипоренко				КиевЗНИИЭП		
РАЗРАБ.	Антвинемто						

ЭПВЦ КиевЗНИИЭП

ОПЕРАТОР ТПП КОРТ

Редакс

ИНВ.№ ПОДЛ. | ПОДПИСЬ И ДАТА | ВЗАМ. ИНВ.№

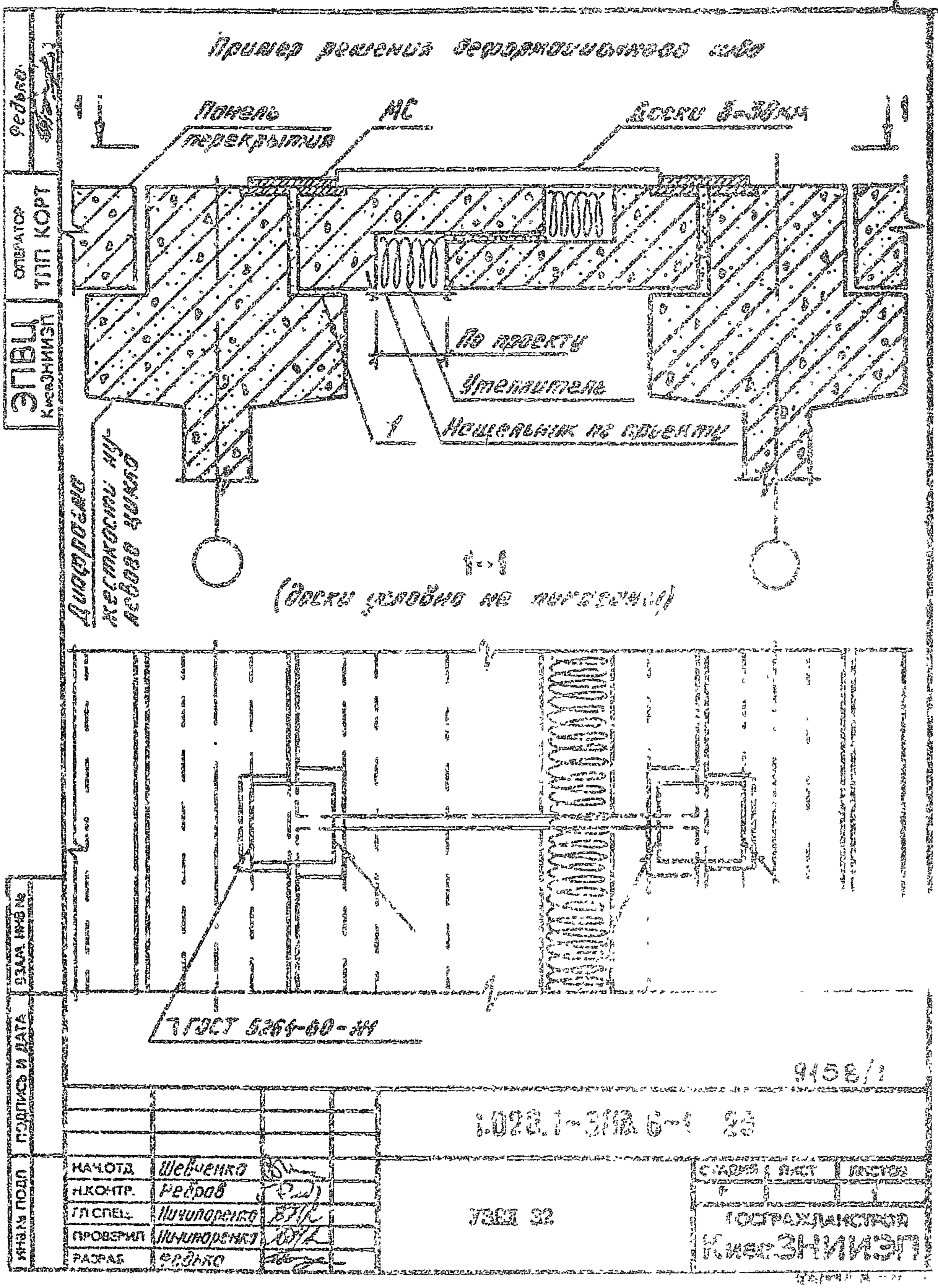
Пример решения деформационного шва
Панель перекрытия
МС
Доски 5-30мм
По проекту
Утеплитель
Нащельник по проекту
Диафрагма жесткости нулевого цикла
1-1
(доски условно не показаны)
ГОСТ 5264-80-НН
9158/1
1.028.1-3/83 6-1 25
УЗЕЛ 32
ГОСГРАЖДАНСТРОЙ
КиевЗНИИЭП
НАЧ.ОТД. Шевченко
Н.КОНТР. Ребров
ГЛ.СПЕЦ. Ничипоренко
ПРОВЕРИЛ Ничипоренко
РАЗРАБ. Федько
СТАДИЯ
ЛИСТ
ЛИСТОВ
ЭПВЦ КиевЗНИИЭП
ОПЕРАТОР ТПП КОРТ
Федько
ИНВ.№ ПОДЛ. ПОДПИСЬ И ДАТА
ВЗАМ. ИНВ.№

Пример решения деформационного шва

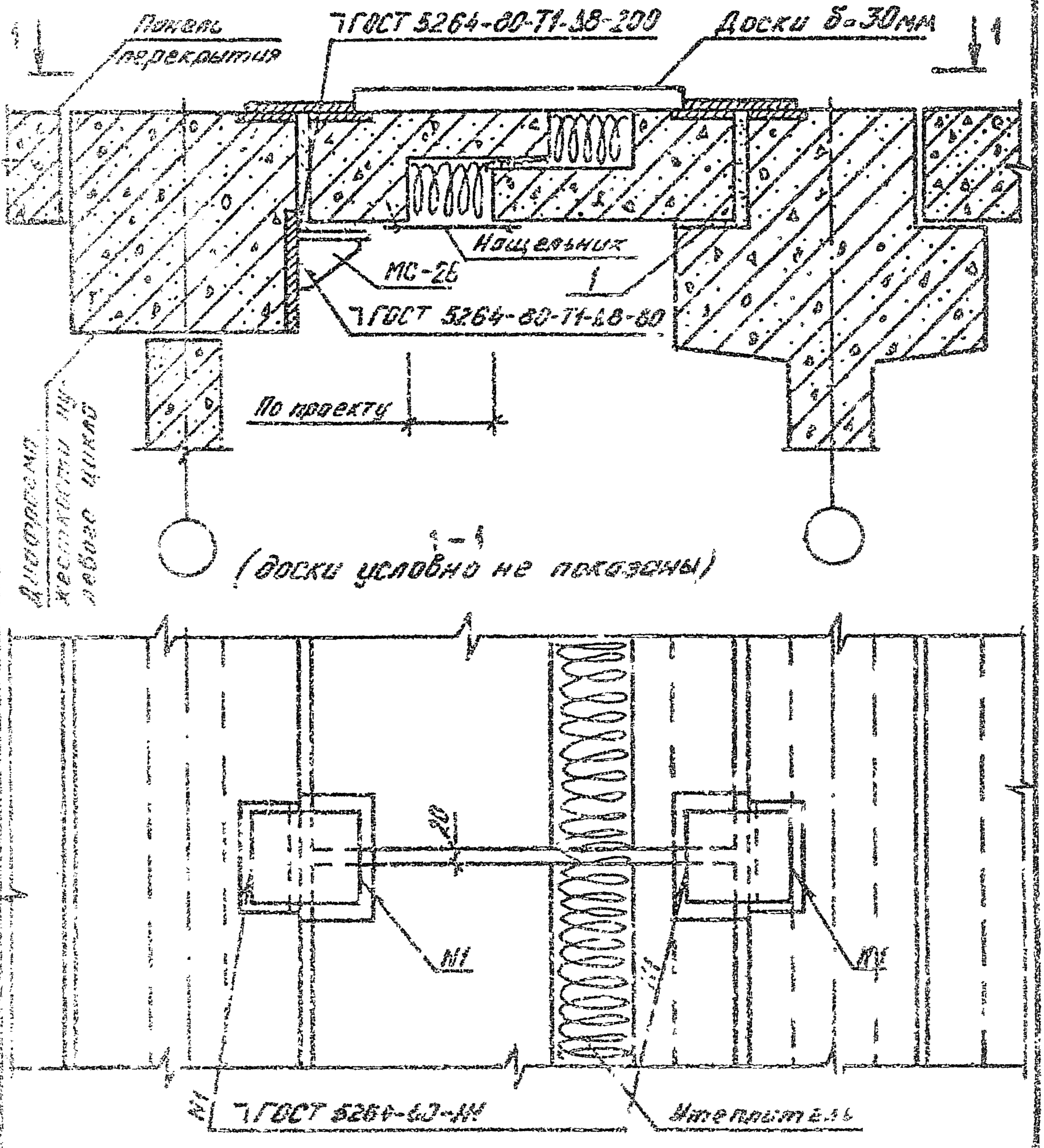

9158/1

Нач.отд.	Шевченко		
Н.контр.	Ребров		
Гл.спец.	Никитиченко		
Проверил	Никитиченко		
Разраб.	Федько		

1.020.1-3ПВ.6-1 30

УЗЕЛ 33

СТАДИЯ	ЛИСТ	ЛИСТОВ
Р		1

ГОСГРАЖДАНСТРОЙ
КиевЗНИИЭП

ФОРМАТ А2

Пример решения деформационного шва

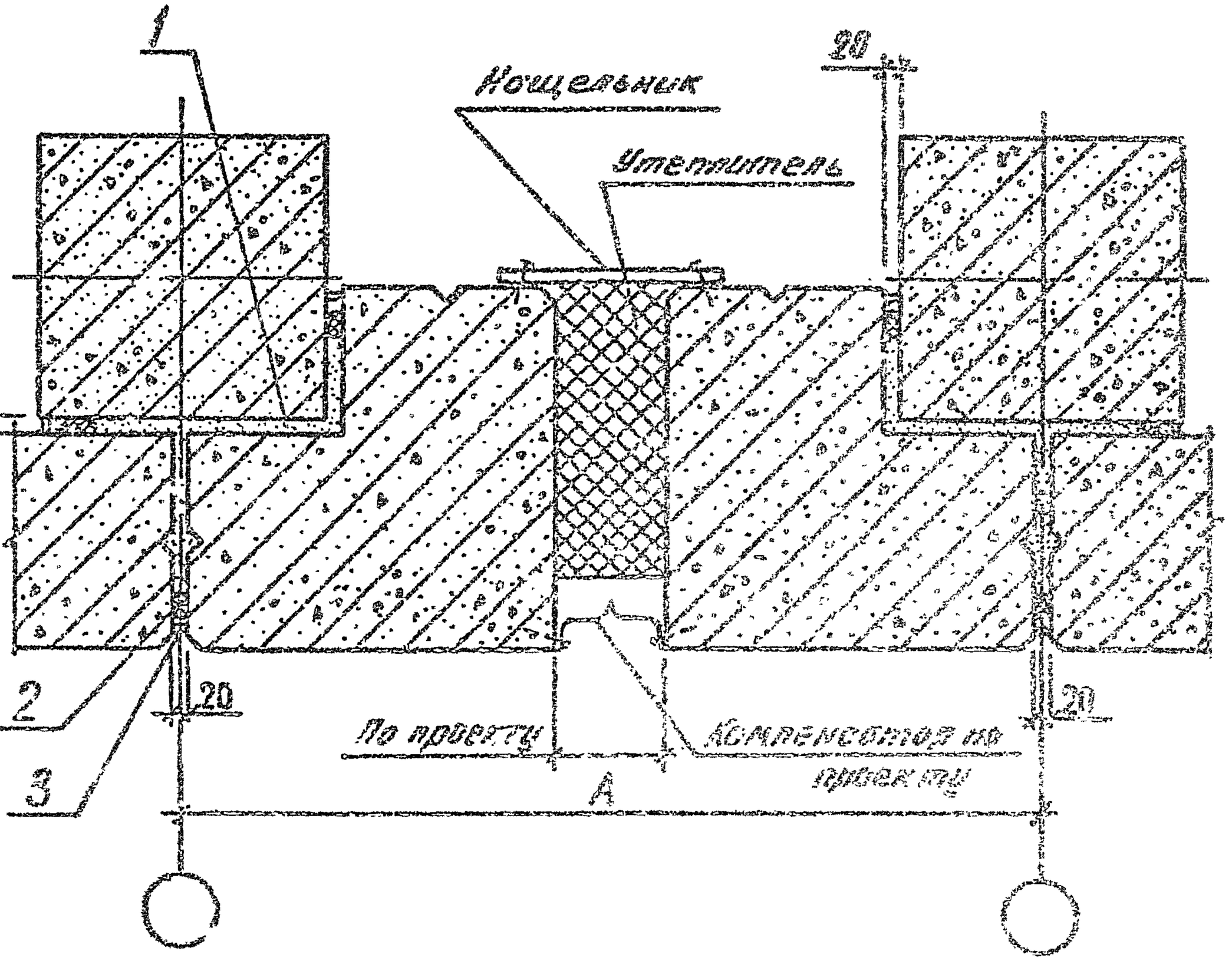

9158/1

				1.020.1-3ПВ.6-1 31
НАЧ.ОТД.	Шевченко			УЗЕЛ 3а
Н.КОНТР.	Ребров			
ГЛ.СПЕЦ.	Начиторенко			
ПРОВЕРИЛ	Начиторенко			
РАЗРАБ	Федько			

СТАДИЯ	ЛИСТ	ЛИСТОВ
Р		

ГОСГРАЖДАНСТРОЙ КиевЗНИИЭП

ЭПВЦ КиевЗНИИЭП

ОПЕРАТОР ТЛП КОРТ

Федько

ИНВ.№ ПОДЛ. | ПОДПИСЬ И ДАТА | ВЗАМ. ИНВ.№

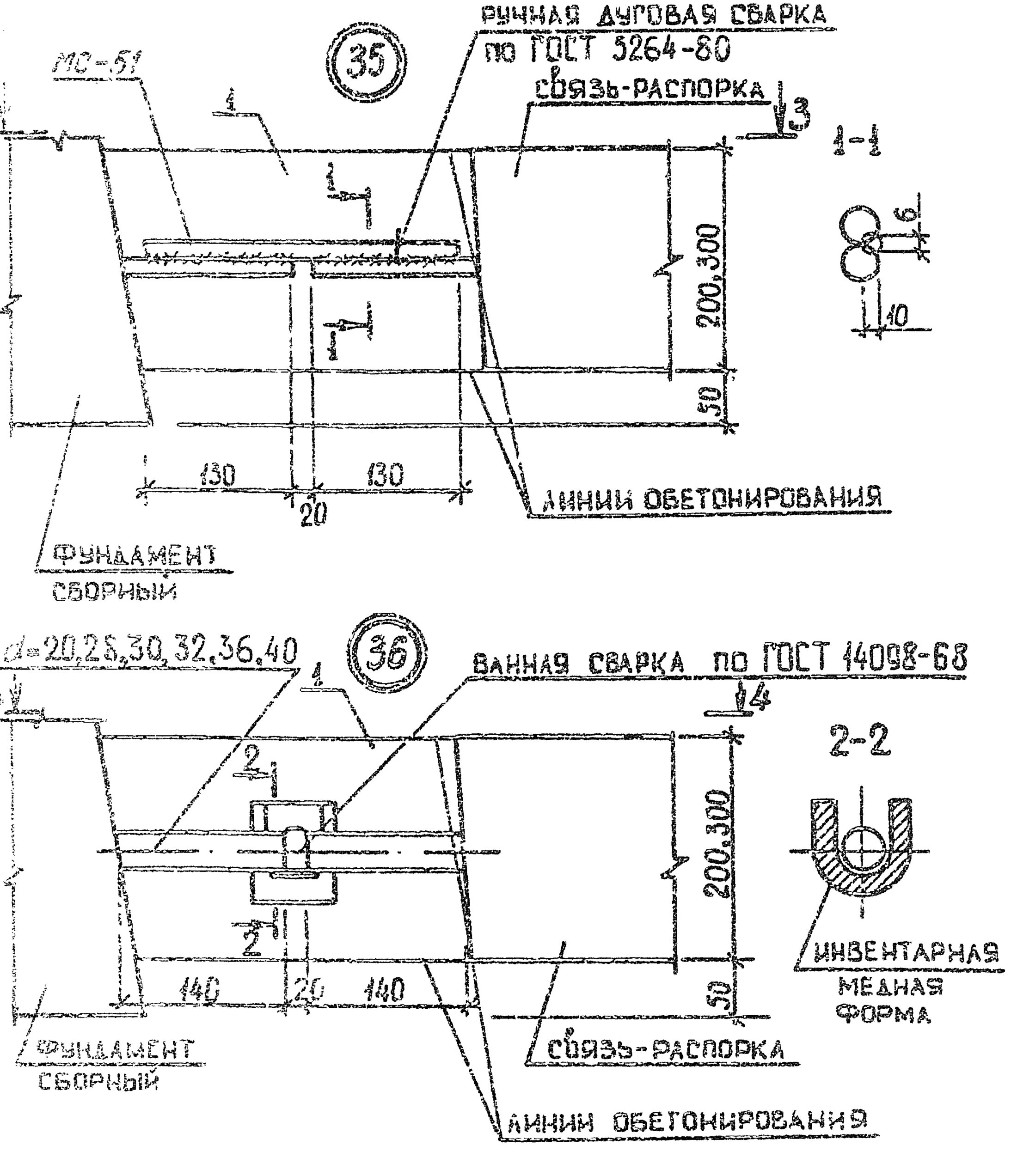

9158/1

1.020.1-3ПВ.6-1 32

НАЧОТД.	ШЕВЧЕНКО				
НКОНТР.	ФЕЕРОВ		УЗПН 35, 36	СТАДИЯ	ЛИСТ	ЛИСТОВ
ГЛ.СПЕЦ.	НИЧИПОРЕНКО			Р	1	2
ПРОВЕРИЛ	СКОРОБОГАТ			ГОСГРАЖДАНСТРОЯ КиевЗНИИЭП		
РАЗРАБ	ПРЕСЬКИЙ					

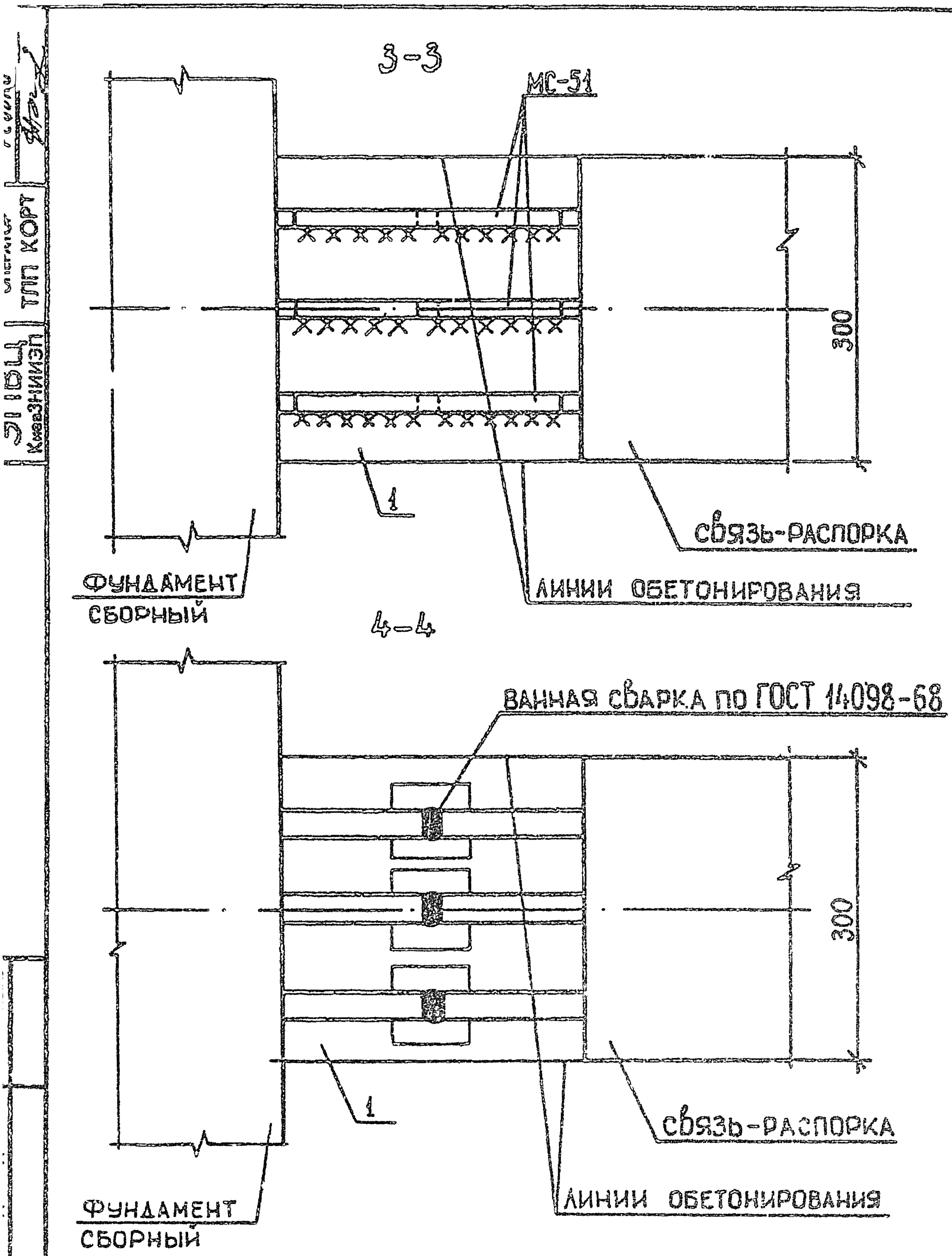
3-3
МС-51
300
1
СВЯЗЬ-РАСПОРКА
ФУНДАМЕНТ СБОРНЫЙ
ЛИНИИ ОБЕТОНИРОВАНИЯ
4-4
ВАННАЯ СВАРКА ПО ГОСТ 14098-68
300
1
СВЯЗЬ-РАСПОРКА
ФУНДАМЕНТ СБОРНЫЙ
ЛИНИИ ОБЕТОНИРОВАНИЯ

9158/1

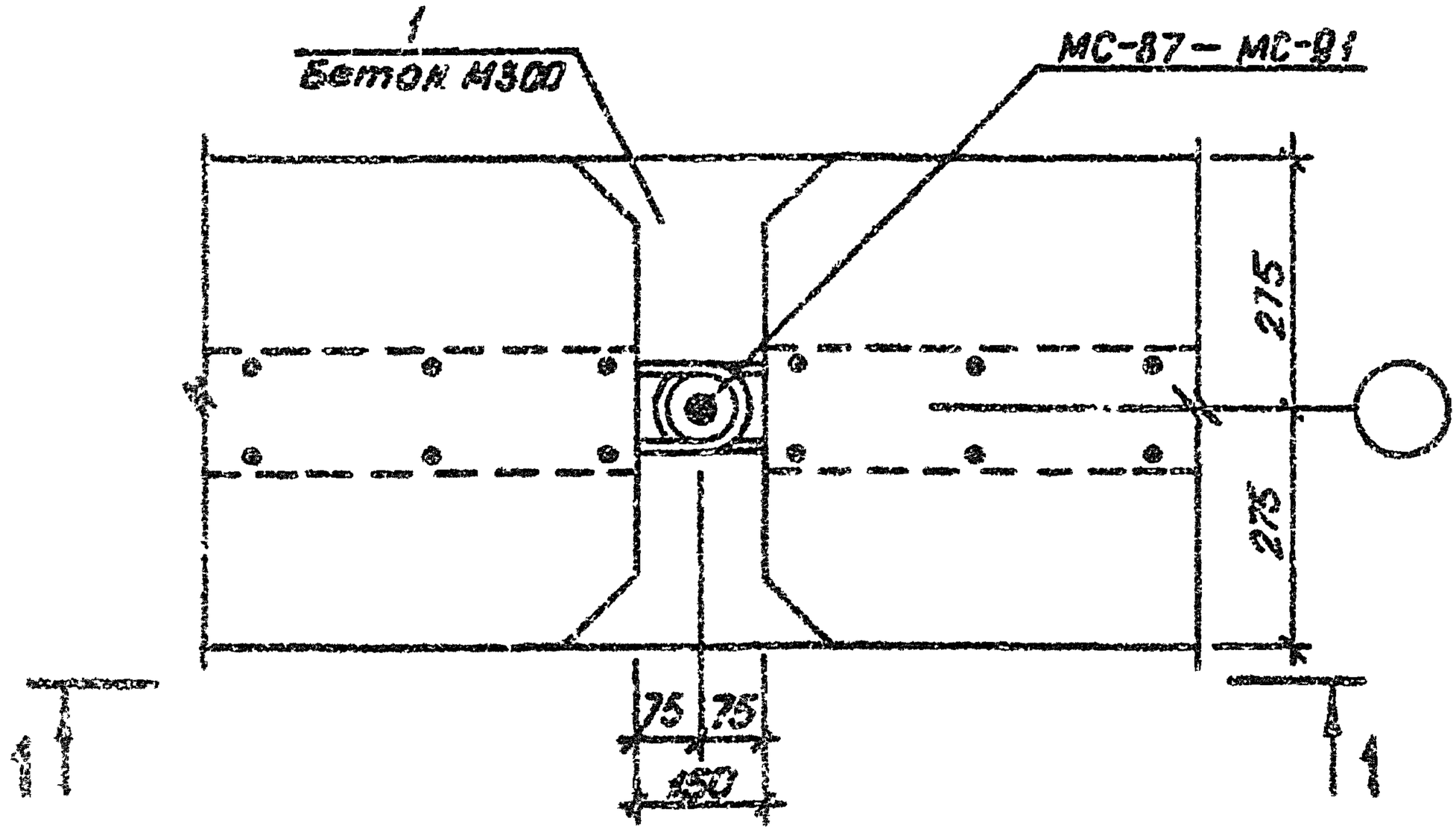

1 – 1

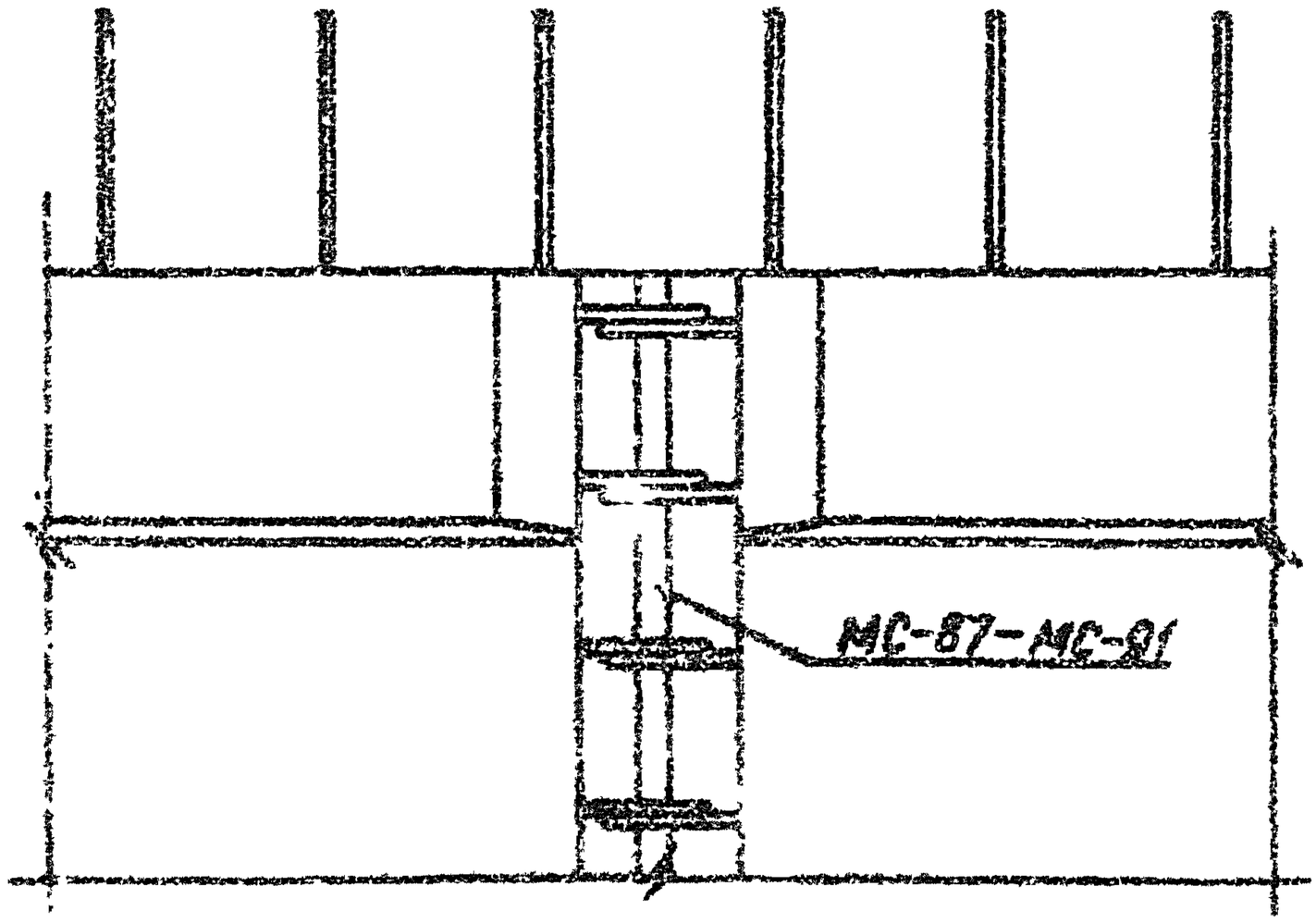

9158/1

				1.020.1-3ПВ.6-1 33
НАЧ.ОТД.	ШЕВЧЕНКО			УЗЕА 37
Н.КОНТР.	ДЕБРОВ			
ГЛ.СПЕЦ.	ВИЧИКОРЕНКО			
ПРОВЕРИЛ	ВИЧИКОРЕНКО			
РАЗРАБ.	[illegible]			

СТАДИЯ	ЛИСТ	ЛИСТОВ
Р		1

ГОСГРАЖДАНСТРОЙ
КиевЗНИИЭП

ЭПВЦ КиевЗНИИЭП
ОПЕРАТОР ТПП КОРТ
Федько
ПОДПИСЬ И ДАТА
ИНВ.№ ПОДЛ.

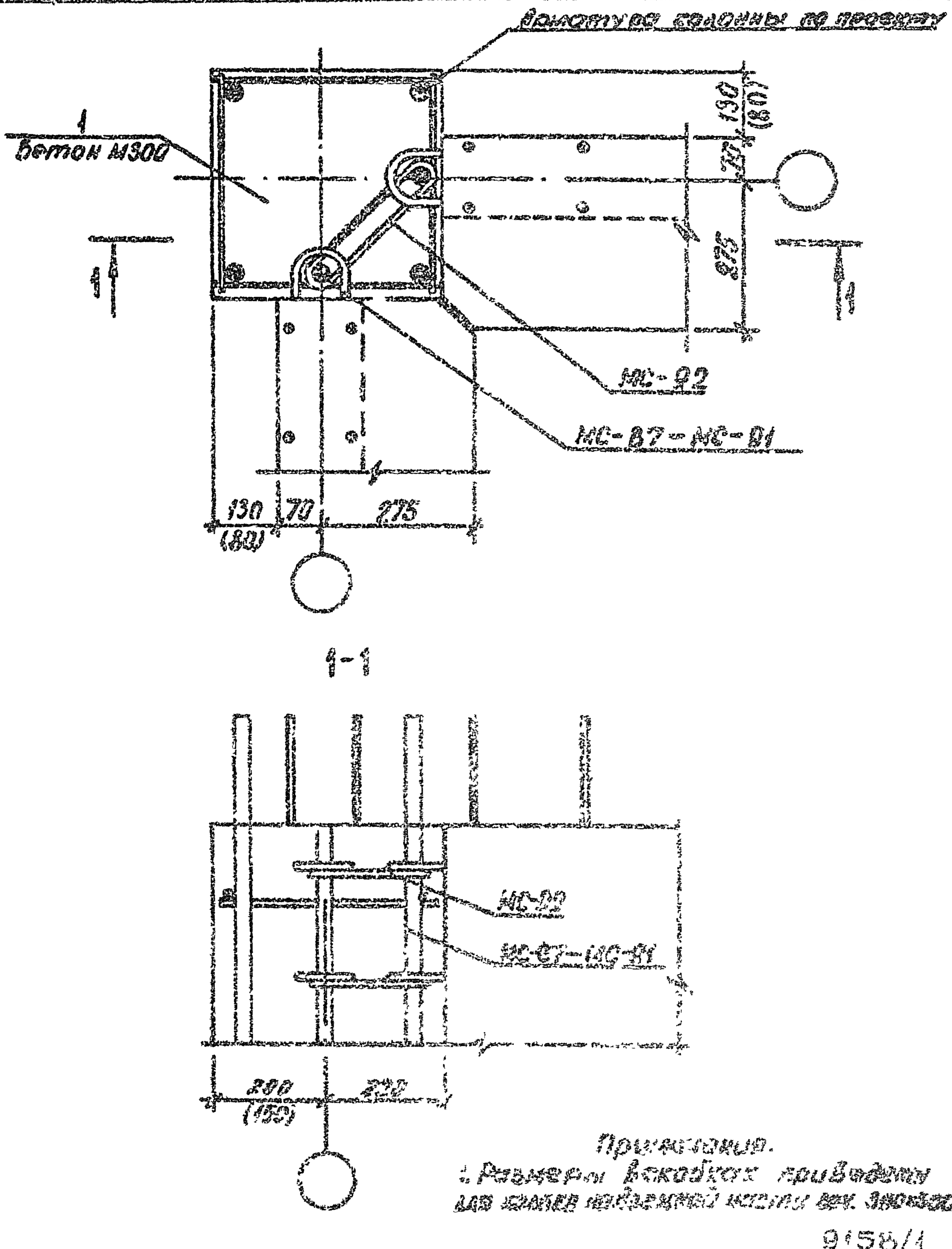

Примечание.
1. Размеры вскобках приведены для колонн наружной части сек. 3 и 4.

9158/1

				1.020.1-3ПВ.6-1 34
НАЧ.ОТД	ШЕВЧЕНКО			
Н.КОНТР	РЕБРОВ			
ГЛ.СПЕЦ	НИЧИПОРЕНКО			
ПРОВЕРИЛ	НИЧИПОРЕНКО			
РАЗРАБ	АНТВИЦЕНКО			

СТАДИЯ	ЛИСТ	ЛИСТОВ
0	1	1

ЦЕА 38

ГОСГРАЖДАНСТРОЙ
КиевЗНИИЭП

ЭПВЦ КиевЗНИИЭП

ОПЕРАТОР ТПП КОРТ

Федько

ПОДПИСЬ И ДАТА

ИНВ.№ ПОДЛ.

ВЗАМ. ИНВ.№

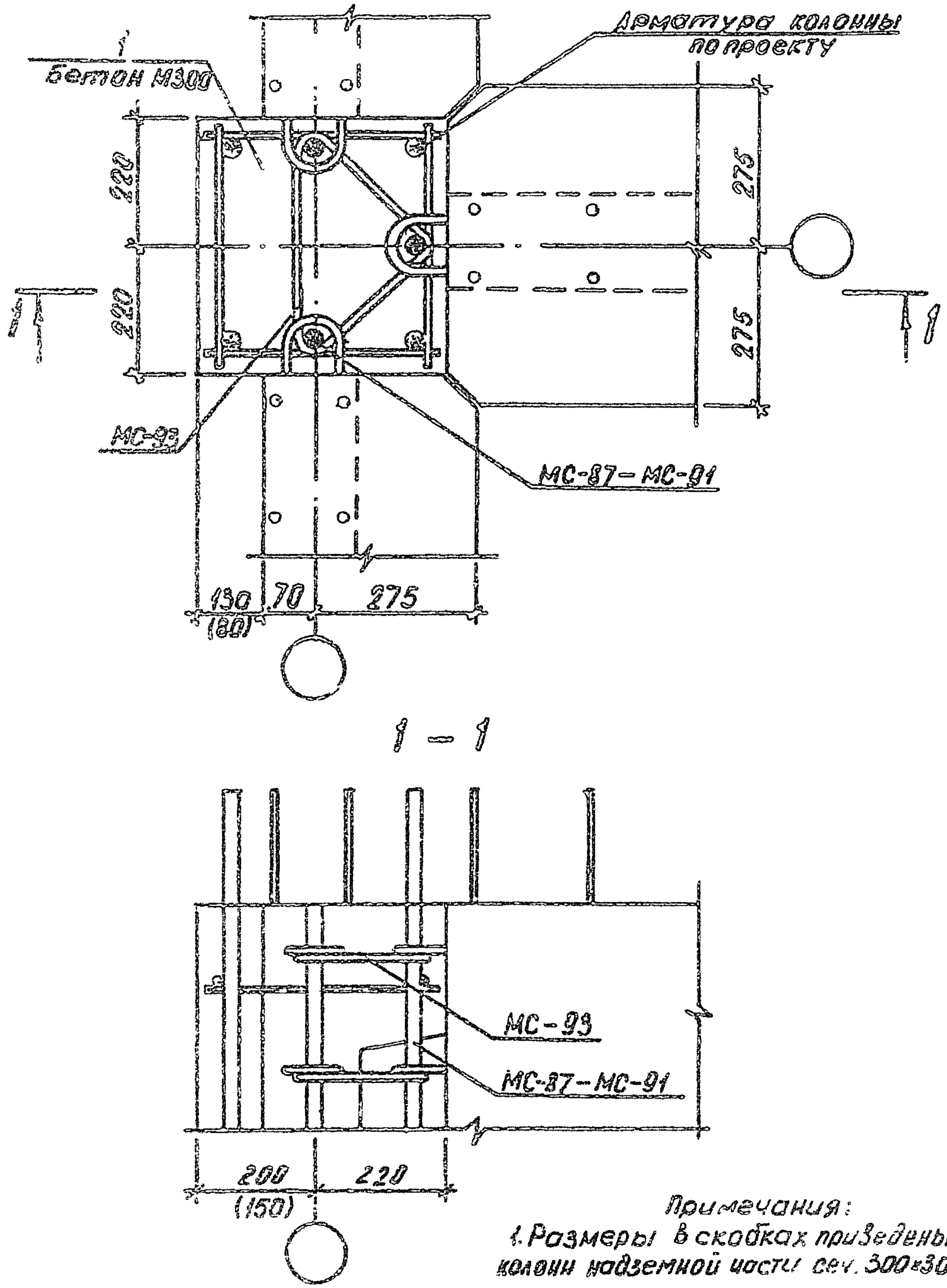

1 – 1

Примечания:
1. Размеры в скобках приведены для колонн надземной части сеч. 300×300 л.

9158/1

				1.020.1-3ПВ.6-1 35
НАЧ ОТД	ШЕВЧЕНКО			УЗЕЛ 39
Н КОНТР	РЕБРОВ			
ГЛ СПЕЦ	НИЧИПОРЕНКО			
ПРОВЕРИЛ	НИЧИПОРЕНКО			
РАЗРАБ.	АНТЬИНЕНКО			

СТАДИЯ	ЛИСТ	ЛИСТОВ
Р		1

ГОСГРАЖДАНСТРОЙ КиевЗНИИЭП

ЭПВЦ КиевЗНИИЭП
ОПЕРАТОР ТПП КОРТ
Редакция
ИНВ.№ ПОДЛ. | ПОДПИСЬ И ДАТА | ВЗАМ.ИНВ.№

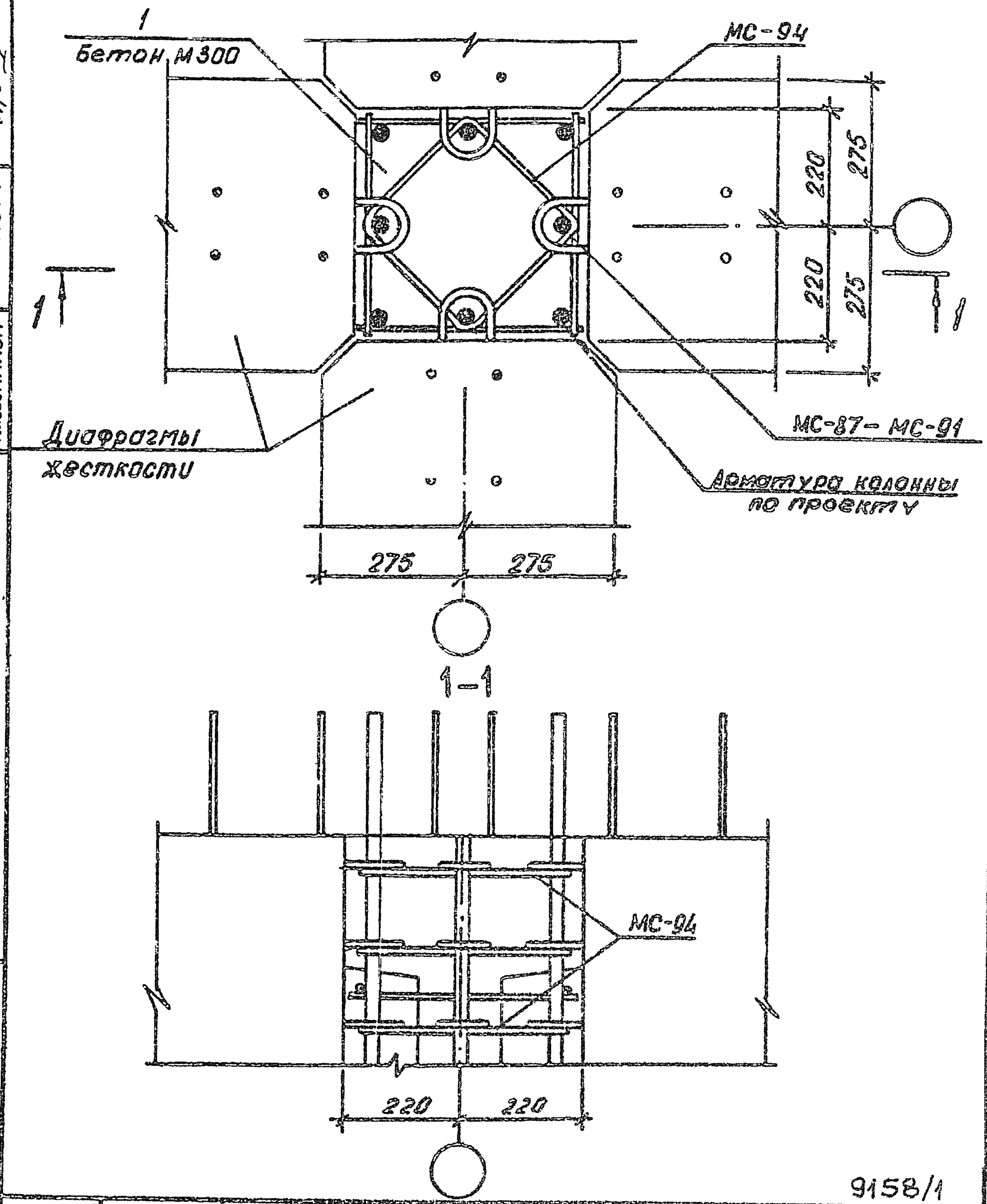

9158/1

НАЧ ОТД	ШЕВЧЕНКО		
Н.КОНТР.	РЕБРОВ		
ГЛ СПЕЦ	НИЧИПОРЕНКО		
ПРОВЕРИЛ	НИЧИПОРЕНКО		
РАЗРАБ.	ЛИТВИНЕНКО		

1.020.1-3ПВ.6-1 36

УЗЕЛ 40

СТАДИЯ	ЛИСТ	ЛИСТОВ
Р		1

ГОСГРАЖДАНСТРОЙ
КиевЗНИИЭП

ТПП КОРТ
КиевЗНИИЭП

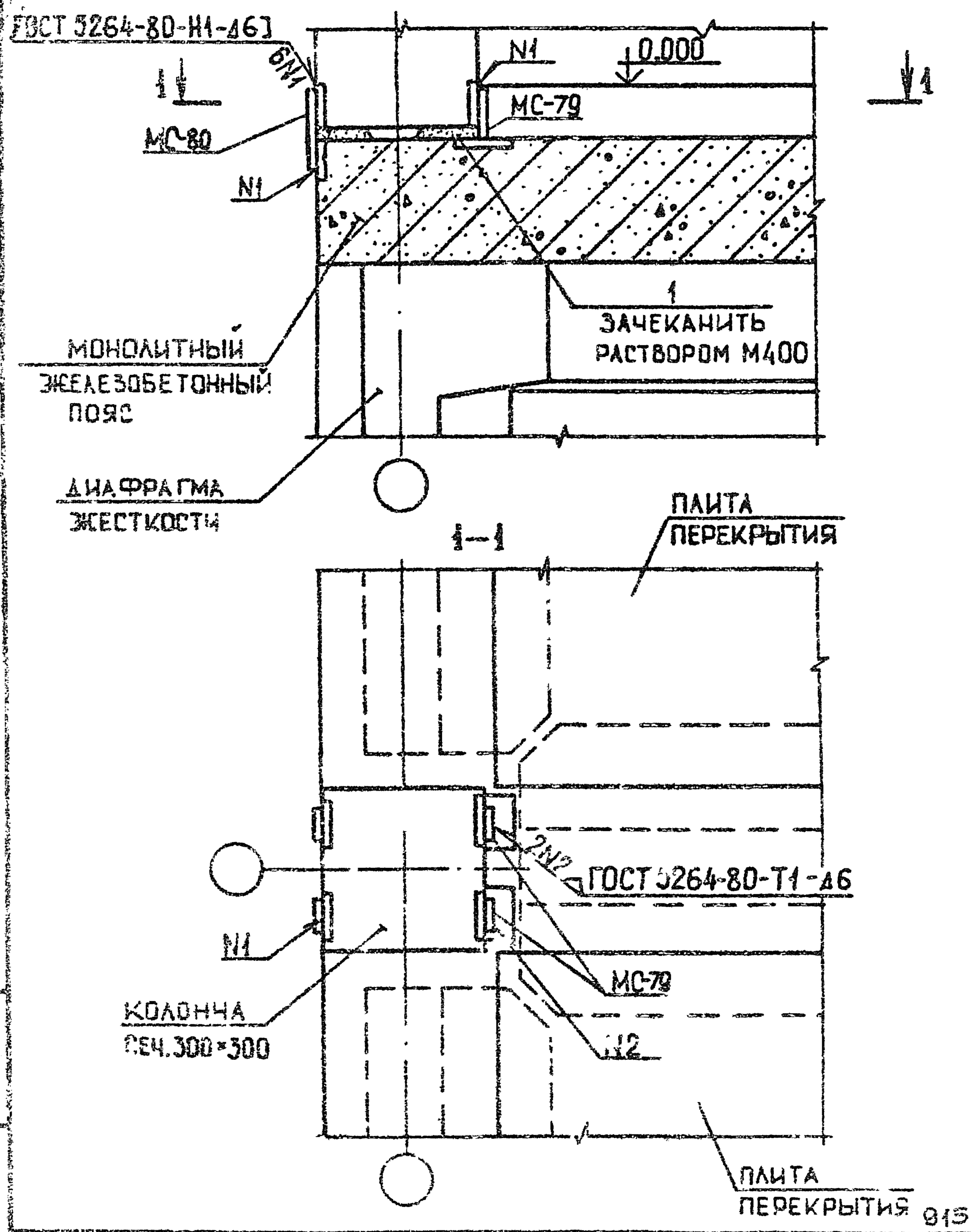

9158/1

				1.020.1-3ПВ.6-1 37
НАЧ.ОТД.	ШЕВЧЕНКО			УЗЕЛ 41
Н.КОНС.Р.	ФЕДОРОВ			
ГЛ.СПЕЦ.	ЛИЧИПОРЕНКО			
ГЛ.ОБЕСПЕЧ.	СКОРОБОГАТ			
РАЗРАБ.	ГРЕСЬКИВ			

СТАДИЯ	ЛИСТ	ЛИСТОВ
Р		1

ГОСГРАЖДАНСТРОЙ КиевЗНИИЭП

ЭПВЦ КиевЗНИИЭП ТПП КОРТ

ПОДПИСЬ И ДАТА

ИНВ.№ ПОДЛ.

ФОРМАТ А4

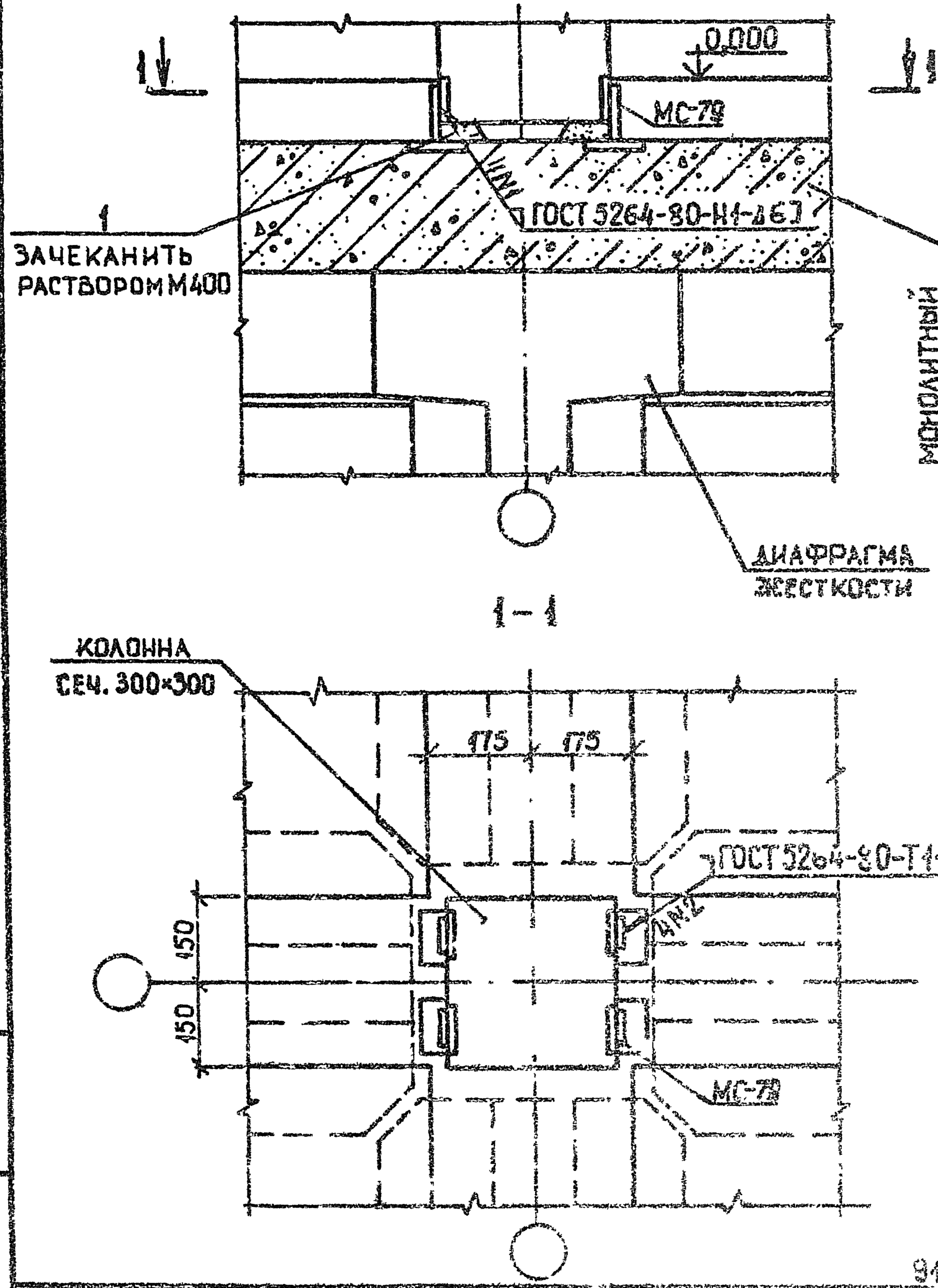

9158/1

НАЧ.ОТД.	ШЕВЧЕНКО		
Н.КОНТР.	РЕ[illegible]ОВ		
ГЛ.СПЕЦ.	ЦИЧИПОРЕНКО		
ПРОВЕРИЛ	СКОРОБОГАТ		
РАЗРАБ	ГРЕСЬКИВ		

1.С20 1-3ПВ.6-1 [illegible]

УЗЕЛ 42

СТАДИЯ	ЛИСТ	ЛИСТОВ
Р		1

ГОСГРАЖДАНСТРОЙ КиевЗНИИЭП

ЭПВЦ КиевЗНИИЭП

ОПЕРАТОР ТПП КОРТ

Федько

ПОДПИСЬ И ДАТА

ИНВ.№ ПОДЛ.

ВЗАМ. ИНВ.№

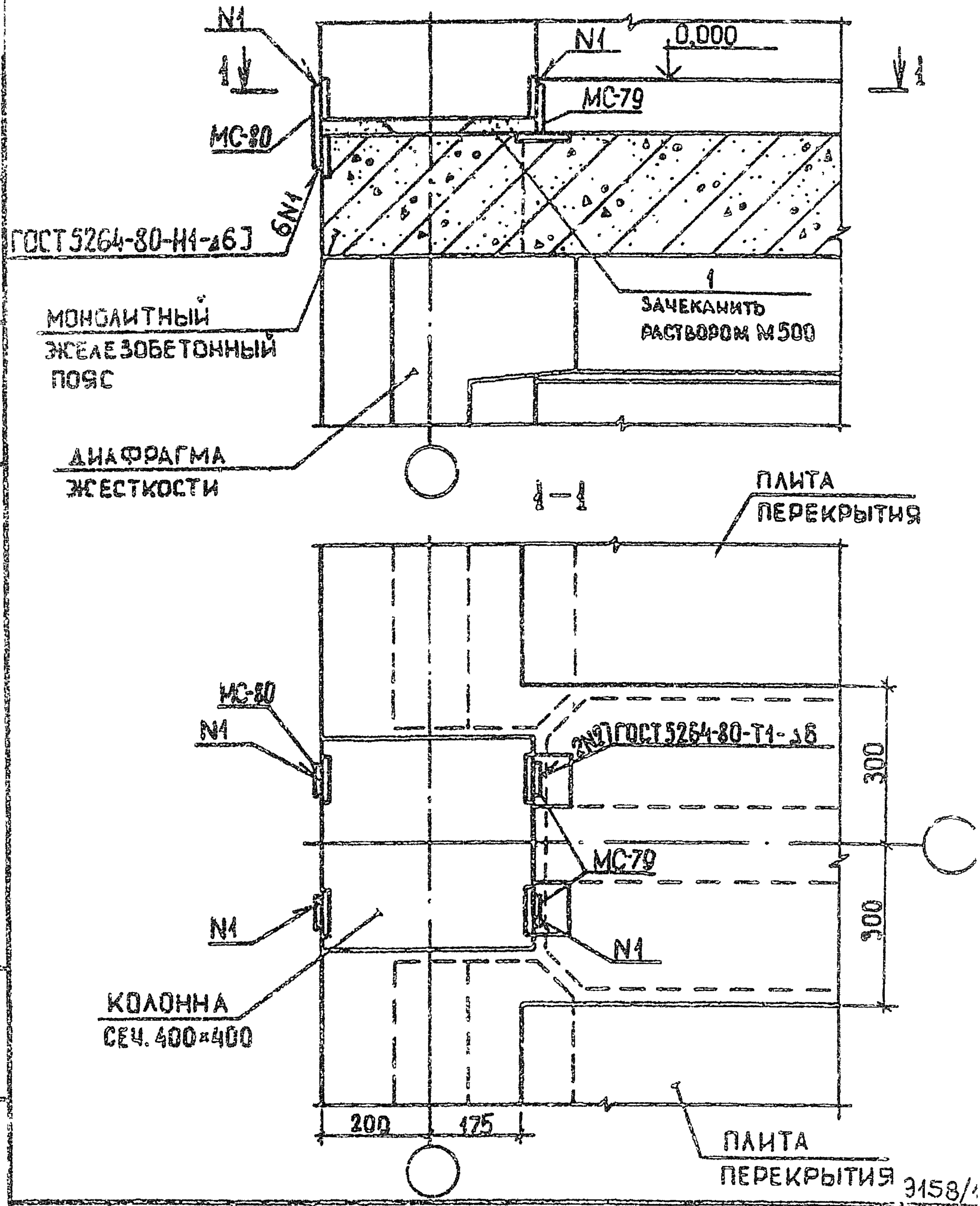

				1.020.1-3П8.6-1 39
НАЧ ОТД	ШЕВЧЕНКО			УЗЕЛ 43
Н.КОНТР	РЕБРОВ			
ГЛ СПЕЦ	ЦИЧИПОРЕНКО			
ПРОВЕРИЛ	СКОРОБОГАТ			
РАЗРАБ	ГРЕСЬКИВ			

СТАДИЯ	ЛИСТ	ЛИСТОВ
Р		1

ГОСГРАЖДАНСТРОЙ КиевЗНИИЭП

ЭПВЦ КиевЗНИИЭП

СУПЕРАТОР ТПП КОРТ

Федько

ПОДПИСЬ И ДАТА

ИНВ № ПОДЛ

ВЗАМ. ИНВ №

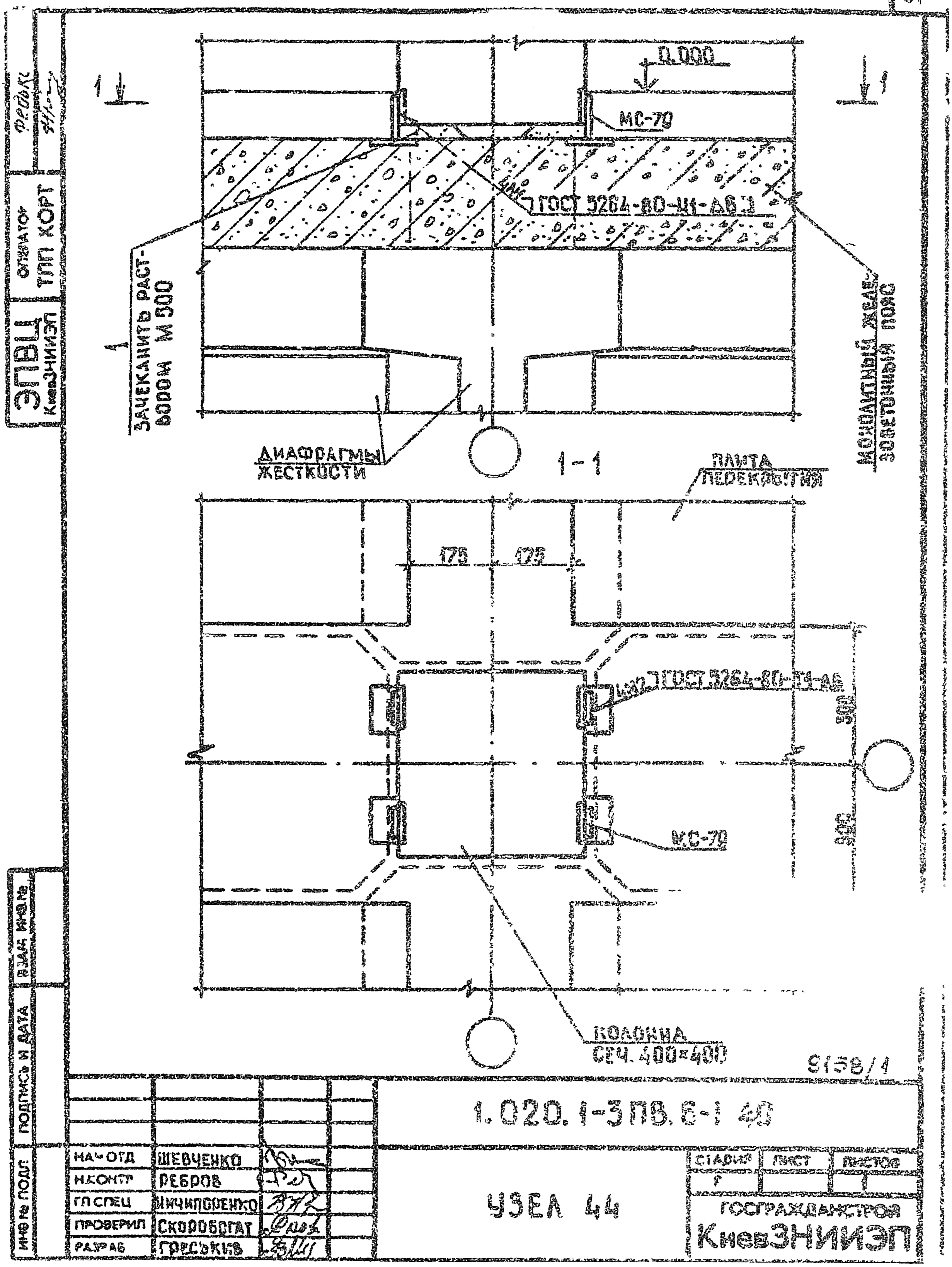

ЭПВЦ КиевЗНИИЭП

ОПЕЛАТОР ТПП КОРТ

ВЗАМ. ИНВ. №

ПОДПИСЬ И ДАТА

ИНВ. № ПОДЛ.

9158/1

1.020.1-3ПВ.6-1 40

НАЧ. ОТД.	ШЕВЧЕНКО		
Н.КОНТР.	РЕБРОВ		
ГЛ.СПЕЦ.	НИЧИПОРЕНКО		
ПРОВЕРИЛ	СКОРОБОГАТ		
РАЗРАБ.	ГРЕСЬКИВ		

УЗЕЛ 44

СТАДИЯ	ЛИСТ	ЛИСТОВ
Р		1

ГОСГРАЖДАНСТРОЙ КиевЗНИИЭП

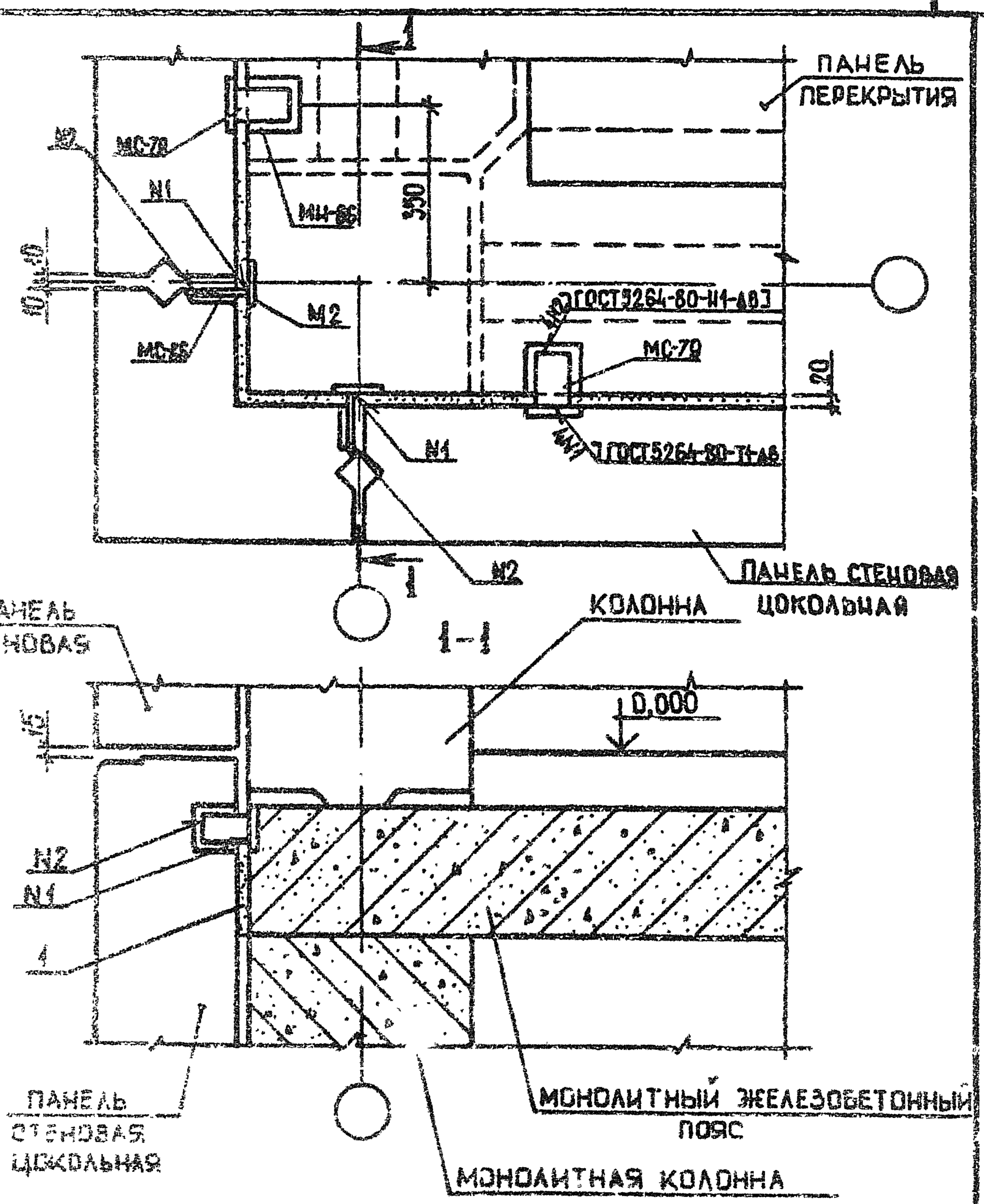

9158/1

				1.020.1-3ПВ.6-1 41
НАЧ.ОТД.	ШЕВЧЕНКО			
Н.КОНТР.	ПЕВСОВ			
ГЛ.СПЕЦ.	ИМИНИЧЕНКО			УЗЕЛ 45
ПРОВЕРИЛ	СКОЗОВОГАТ			
РУКОВ.	ГРЕСДЕНЕ			

СТАДИЯ	ЛИСТ	ЛИСТОВ
Р		1

ГОСГРАЖДАНСТРОЙ КиевЗНИИЭП

ЭПВЦ КиевЗНИИЭП

ОПЕРАТОР ТЛП КОРТ

ПОДПИСЬ И ДАТА

ВЗАМ. ИНВ. №

ИНВ. № ПОДЛ.

ФОРМАТ А4

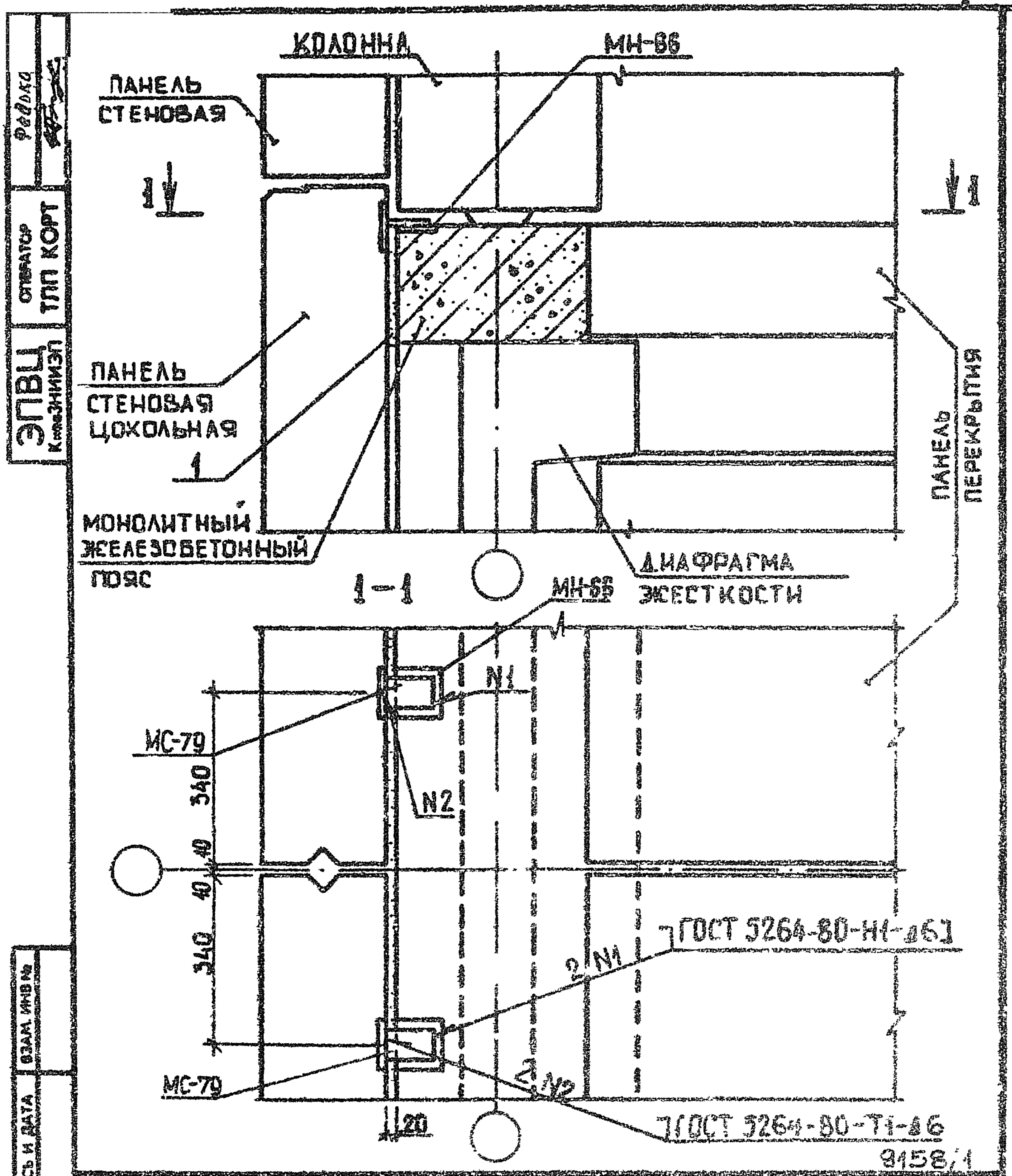

ЭПВЦ КиевЗНИИЭП

Федько

ОТВЕТСТВ ТПП КОРТ

ИНВ № ПОДЛ | ПОДПИСЬ И ДАТА | ВЗАМ. ИНВ №

НАЧ ОТД	ШЕВЧЕНКО		
Н.КОНТР	РЕБРОВ		
ГЛ СПЕЦ	НИЧИПОРЕНКО		
ПРОВЕРИЛ	СКОРОБОГАТ		
РАЗРАБ	ГРЕСЬКИВ		

1.020.1-3ПВ.6-1 42

УЗЕЛ 46

СТАДИЯ	ЛИСТ	ЛИСТОВ
Р		1

ГОСГРАЖДАНСТРОЙ КиевЗНИИЭП

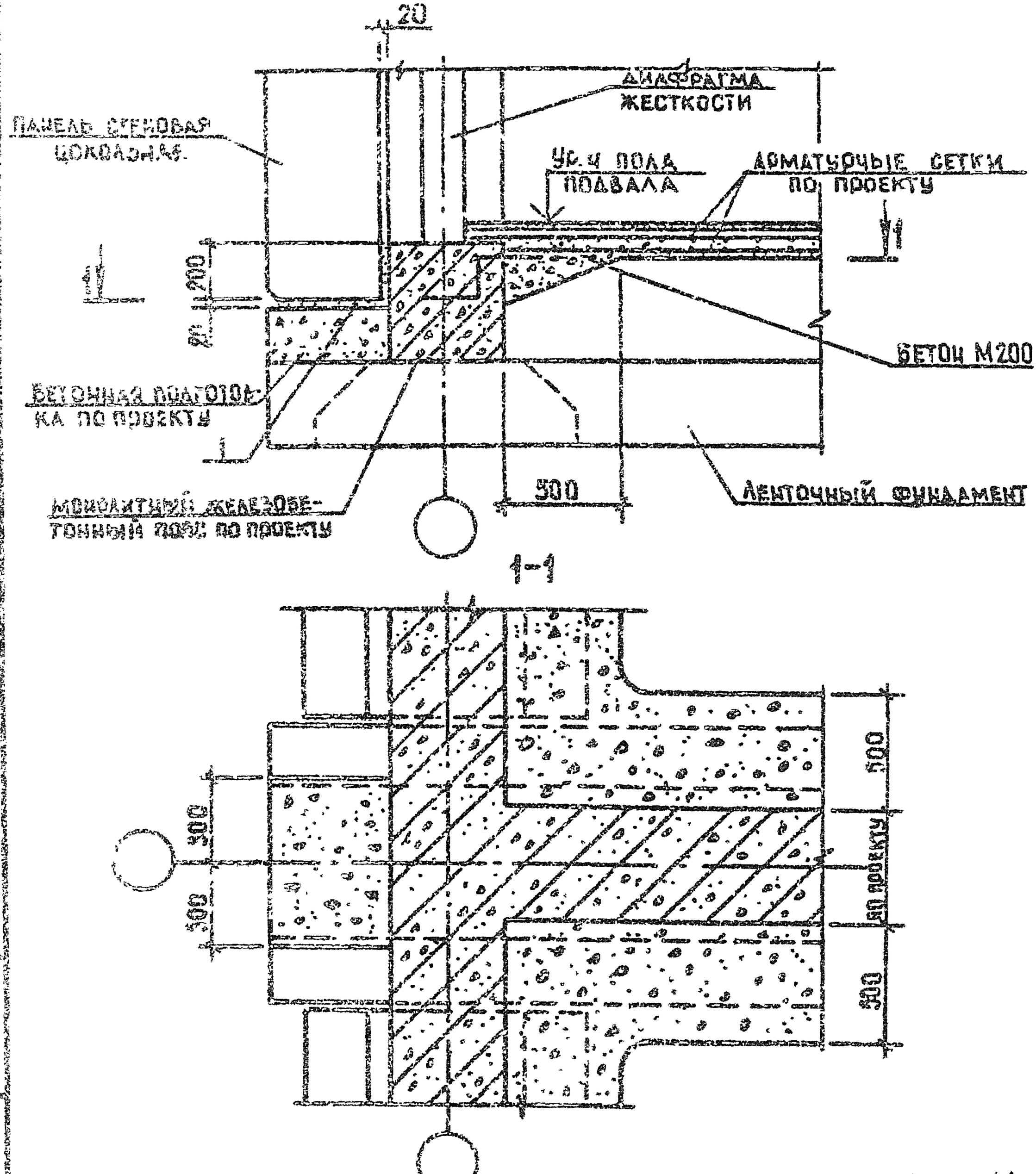

9158/1

НАЧ.ОТД.	ШЕВЧЕНКО		
Н.КОНТР.	РЕБРОВ		
ГЛ.СПЕЦ.	ЛИЧИЛОВЕНКО		
ПРОВЕРИЛ	ЮНОРОБОГАТ		
РАЗРАБ.	ГРЕСЕНКО		

1.020.1-3ПВ.6-1 43

УЗЕЛ 47

СТАДИЯ	ЛИСТ	ЛИСТОВ
Р		1

ГОСГРАЖДАНСТРОЙ КиевЗНИИЭП

ЭПВ КиевЗНИИЭП

ОПЕРАТОР ГПП КОРТ

ПОДПИСЬ И ДАТА

ИНВ. № ПОДЛ.

ВЗАМ. ИНВ. №

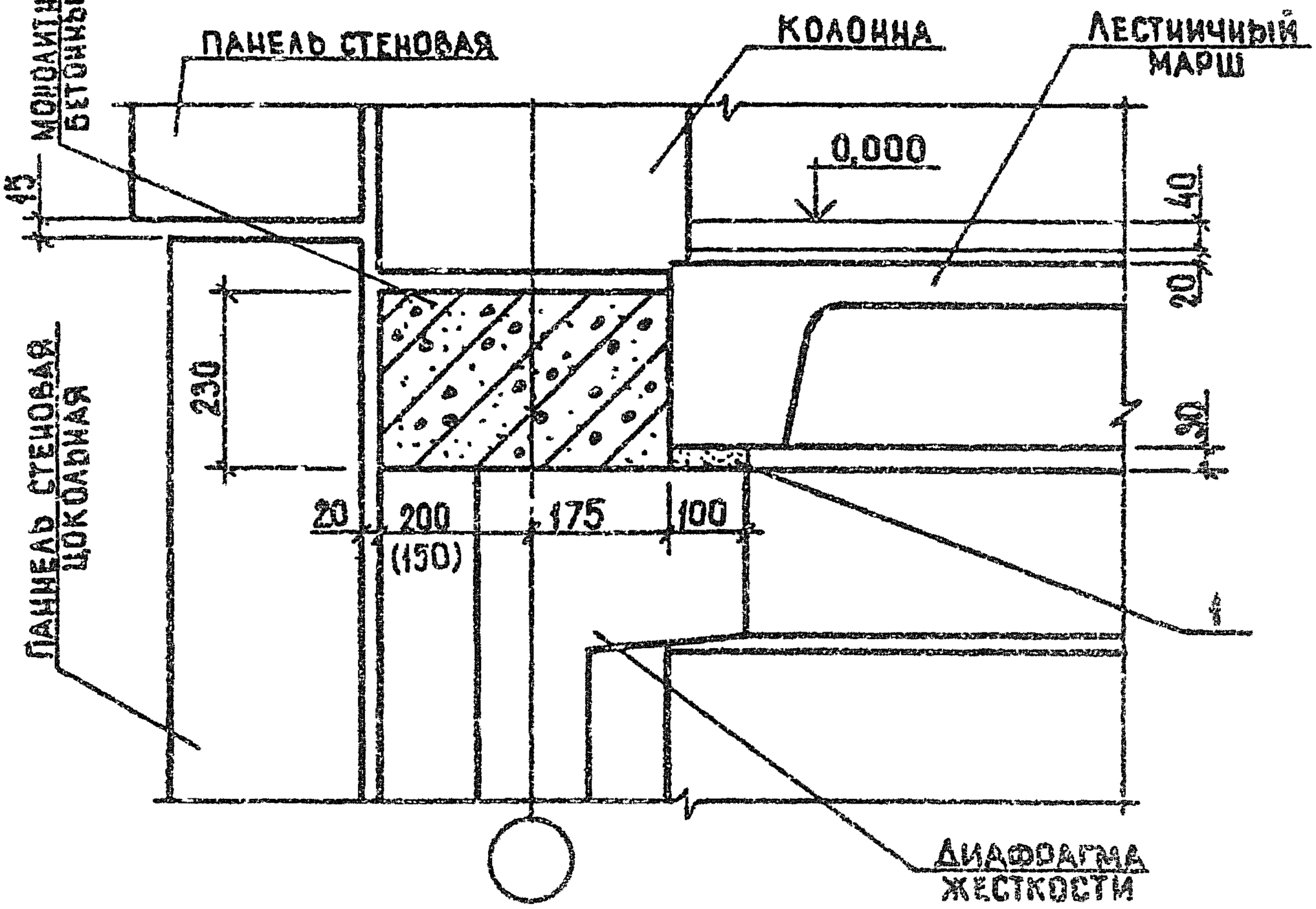

Размеры в скобках приведены для колонн сечением 300×300 мм

9158/1

				1.020.1-3ПВ.6-1 44
НАЧ ОТД	ШЕВЧЕНКО			УЗЕЛ 48
Н.КОНТР	РЕБРОВ			
ГЛ СПЕЦ	НИЧИПОРЕНКО			
ПРОВЕРИЛ	СКОРОБОГАТ			
РАЗРАБ	ГРЕСЬКИВ			

СТАДИЯ	ЛИСТ	ЛИСТОВ
Р		1

ГОСГРАЖДАНСТРОЙ КиевЗНИИЭП

ЭПВЦ КиевЗНИИЭП

ОПЕРАТОР ТЛП КОРТ

Федько

ИНВ № ПОДЛ | ПОДПИСЬ И ДАТА | ВЗАМ. ИНВ №

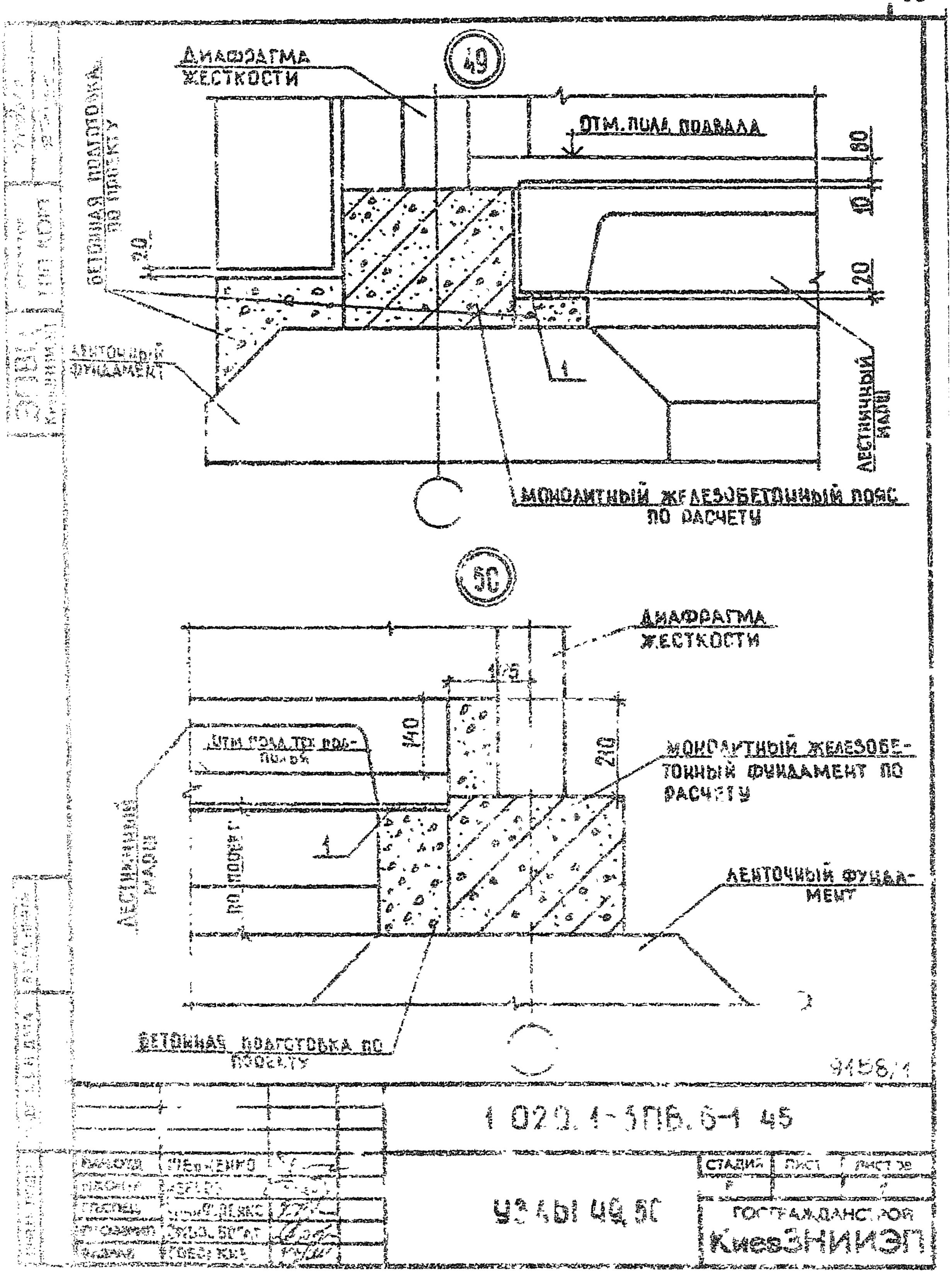

1 020.1-3ПВ.6-1 45

ГИПРОГОРОД	ШЕВЧЕНКО		
ПРОВЕР.	[illegible]		
ГЛАВНЫЙ	[illegible]		
ГРАЖДАНСТРОЙ	[illegible]		
ЗАДАЧ.	[illegible]		

УЗЛЫ 49, 50

СТАДИЯ	ЛИСТ	ЛИСТОВ
Р		

ГОСГРАЖДАНСТРОЙ
КиевЗНИИЭП

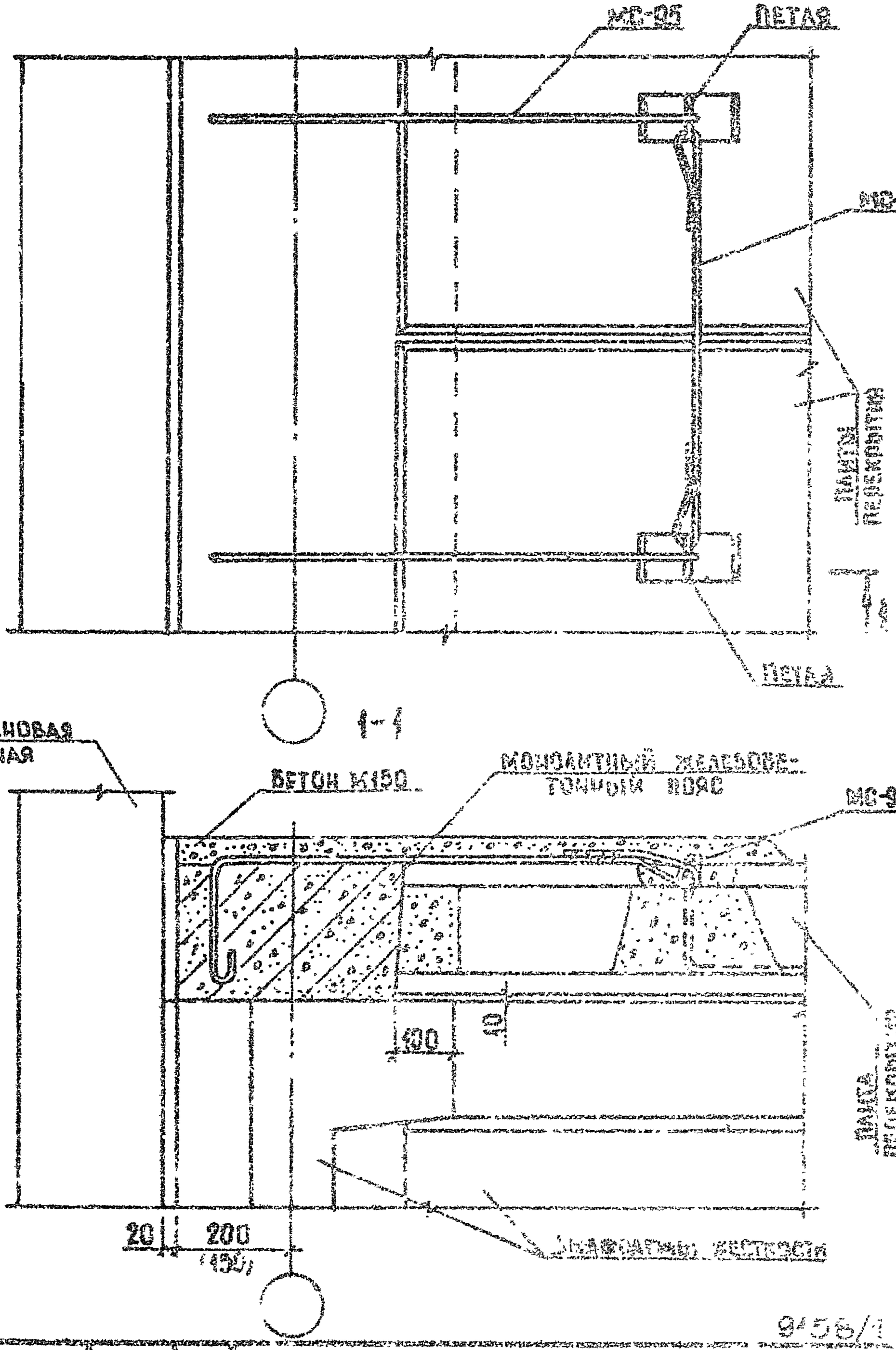

ГИП	ШЕВЧЕНКО		
Н.КОНТР.	ДЕБРОВ		
ГЛ.СПЕЦ.	ЯНЧИПОРЕНКО		
СТР.ЭЛЕКТРИЛ	ЯНЧИПОРЕНКО		
РАЗРАБ.	СКОРОБОГАТ		

1.020.1-3 ТМ.6-1 АС

УЗЕЛ 51

СТАДИЯ	ЛИСТ	ЛИСТ
Р		

ГОСГРАЖДАНСТРОЙ
КИЕВЗНИИЭП

9456/1

ИНВ.№ ПОДЛ. | ПОДПИСЬ И ДАТА | ВЗАМ.ИНВ.№

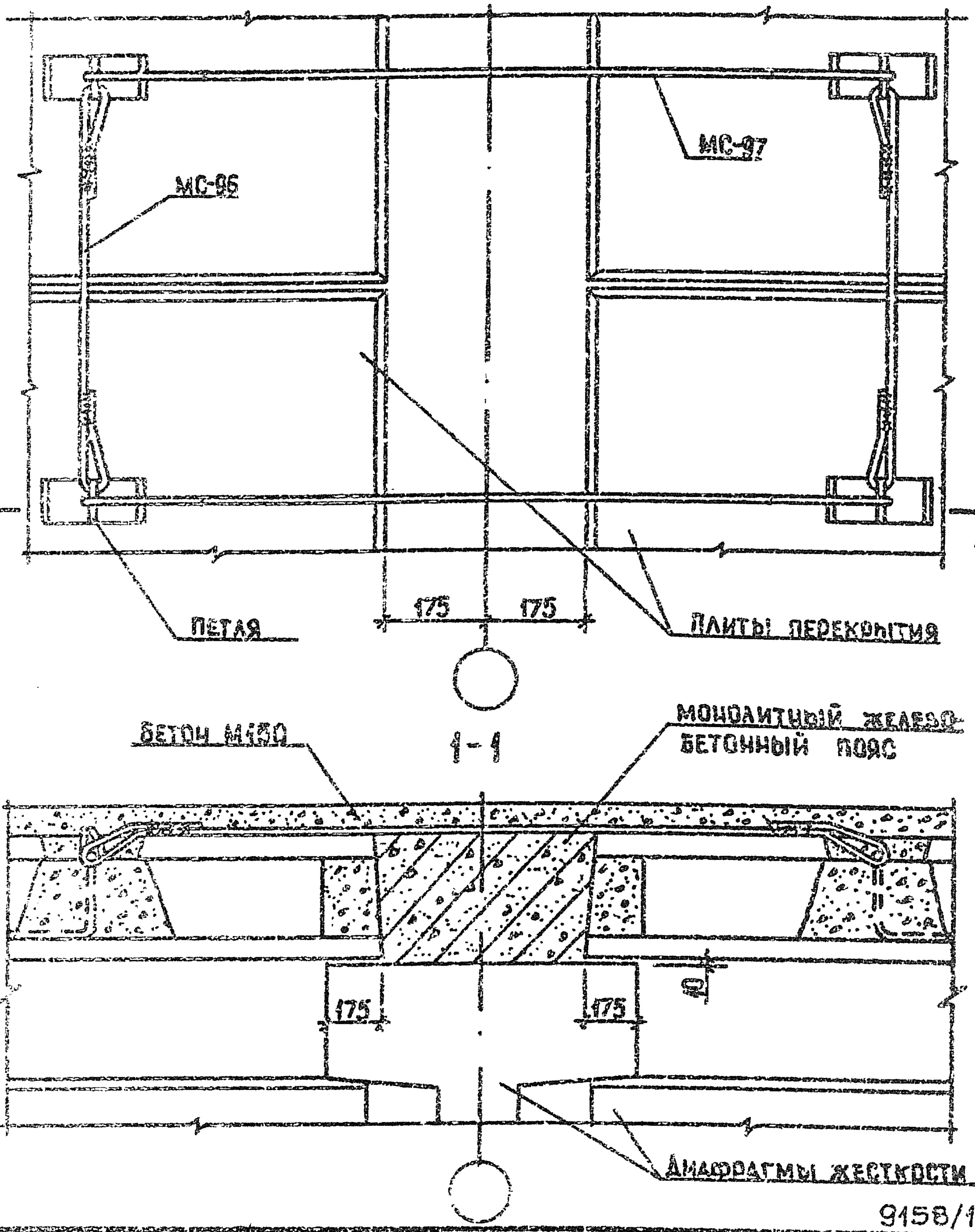

9158/1

1.020.1-3ПВ.6-1 47

ГИП	ЩЕВЬЕНКО		
Н.КОНТР.	РЕБРОВ		
ГЛ.СПЕЦ.	НАЧИЛОВЕНКО		
ПРОВЕРИЛ	НАЧИЛОВЕНКО		
РАЗРАБ.	СОЕДКО		

ЦЗ 52

СТАДИЯ	ЛИСТ	ЛИСТОВ
Р		4

ГОСГРАЖДАНСТРОЙ
КиевЗНИИЭП

Пример решения деформационного шва

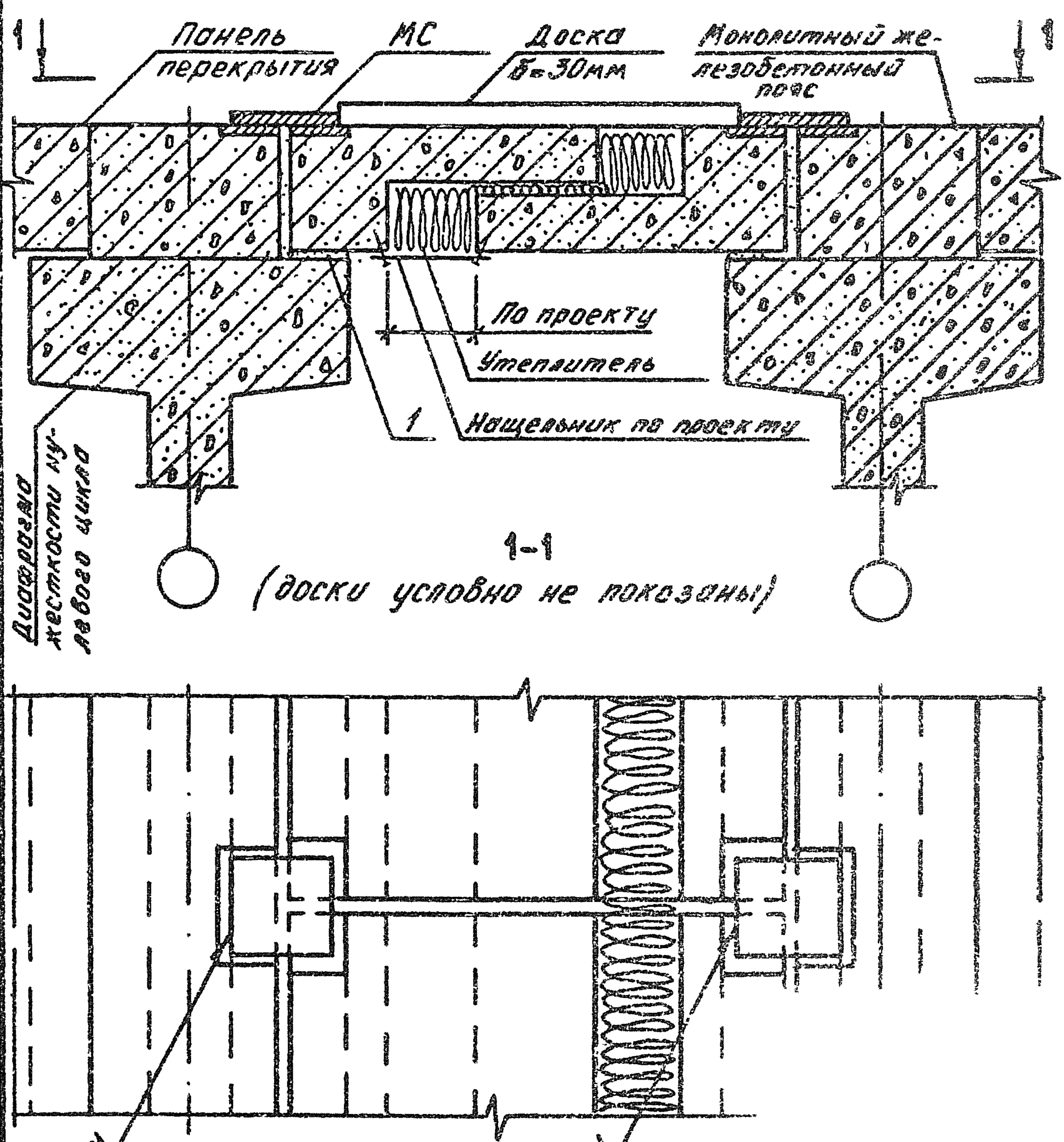

НАЧОТД	ЛЕВЧЕНКО		
НКОНТР	РЕБРОВ		
ГИП СПЕЦ	ЛИЧИПОРЕНКО		
ПРОВЕРИЛ	ЛИЧИПОРЕНКО		
РАЗРАБ	ФЕДЬКО		

1.020.1-3ПВ.6-1 48

УЗЕА 53

СТАДИЯ	ЛИСТ	ЛИСТОВ
Р		1

ГОСГРАЖДАНСТРОЙ КиевЗНИИЭП

ЭПВЦ КиевЗНИИЭП

ОПЕРАТОР ТПП КОРТ

ФЕДЬКО

ИНВ.№ ПОДЛ | ПОДПИСЬ И ДАТА | ВЗАМ.ИНВ.№

0158/1

МАРКА ПОЗ.	ОБОЗНАЧЕНИЕ	НАИМЕНОВАНИЕ	КОЛ	МАССА ЕД. КГ	ПРИМЕЧАНИЕ
		УЗЕЛ 1			
		ДЕТАЛИ			
		ПРИ 1 ТИПЕ АРМИРОВАНИЯ ДИАФРАГМ ЖЕСТКОСТИ			
МС-52	40.013.680	ИЗДЕЛИЕ СОЕДИНИТ. ГОСТ 5781-82* Ø40 А-III L=680	4	5,71	БЧ
МС-57	1.020.1-3ПВ.7-1 01	ИЗДЕЛИЕ СОЕДИНИТ.	4		
		ПРИ 2 ТИПЕ АРМИРОВАНИЯ ДИАФРАГМ ЖЕСТКОСТИ			
МС-53	36.013.680	ИЗДЕЛИЕ СОЕДИНИТ. ГОСТ 5781-82* Ø36 А-III L=680	4	5,43	БЧ
МС-58	1.020.1-3ПВ.7-1 01-01	ИЗДЕЛИЕ СОЕДИНИТ.	4		
		ПРИ 3 ТИПЕ АРМИРОВАНИЯ ДИАФРАГМ ЖЕСТКОСТИ			
МС-54	32.013.680	ИЗДЕЛИЕ СОЕДИНИТ. ГОСТ 5781-82* Ø32 А-III L=680	4	4,29	БЧ
МС-59	1.020.1-3ПВ.7-1 01-02	ИЗДЕЛИЕ СОЕДИНИТ.	4		
		ПРИ 4 ТИПЕ АРМИРОВАНИЯ ДИАФРАГМ ЖЕСТКОСТИ			
МС-55	28.013.680	ИЗДЕЛИЕ СОЕДИНИТ. ГОСТ 5781-82* Ø28 А-III L=680	4	3,28	БЧ
МС-60	1.020.1-3ПВ.7-1 01-03	ИЗДЕЛИЕ СОЕДИНИТ.	4		
		ПРИ 5 ТИПЕ АРМИРОВАНИЯ ДИАФРАГМ ЖЕСТКОСТИ			
МС-56	25.013.680	ИЗДЕЛИЕ СОЕДИНИТ. ГОСТ 5781-82* Ø25 А-III L=680	4	2,51	БЧ
МС-61	1.020.1-3ПВ.7-1 01-04	ИЗДЕЛИЕ СОЕДИНИТ.	4		
		МЕТАЛЛ			
		ВИД ЗАКЛ.			
		УЗЕЛ 2			
		СТЫК			
		ПРИ 1 ТИПЕ АРМИРОВАНИЯ			

9.58/1

1.020.1-3ПВ.6-1 49

Нач. отд.	Бессуднов				
Гл. спец.	Кудрин				
Нач. сект.	Шишкина				
Инженер	Шишкина				
Инженер	Шишкина				
Инженер	Шишкина				

СПЕЦИФИКАЦИИ

НА СТЫК

СТАДИЯ	ЛИСТ	ЛИСТОВ
Р	1	2

ГОСПРОМЖЕЛЕЗОБЕТОН
КОНСТРУКЦИЯ

МАРКА, ПОЗ.	ОБОЗНАЧЕНИЕ	НАИМЕНОВАНИЕ	КОЛ.	МАССА ЕД. КГ	ПРИМЕЧАНИЕ
		ДИАФРАГМ ЖЕСТКОСТИ ИЗДЕЛИЕ СОЕДИНИТ. ГОСТ 5781-82*			
МС-52	40.013.680	Ф40 А-Ш L=680	4	6,71	БЧ
МС-62	I.020.I-3ПВ.7-I 02	ИЗДЕЛИЕ СОЕДИНИТ.	4		
		ПРИ 2 ТИПЕ АРМИРОВАНИЯ ДИАФРАГМ ЖЕСТКОСТИ ИЗДЕЛИЕ СОЕДИНИТ. ГОСТ 5781-82*			
МС-53	36.013.680	Ф36 А-Ш L=680	4	5,43	БЧ
МС-63	I.020.I-3ПВ.7-I 02-01	ИЗДЕЛИЕ СОЕДИНИТ.	4		
		ПРИ 3 ТИПЕ АРМИРОВАНИЯ ДИАФРАГМ ЖЕСТКОСТИ ИЗДЕЛИЕ СОЕДИНИТ. ГОСТ 5781-82*			
МС-54	32.013.680	Ф32 А-Ш L=680	4	4,29	БЧ
МС-64	I.020.I-3ПВ.7-I 02-02	ИЗДЕЛИЕ СОЕДИНИТ.	4		
		ПРИ 4 ТИПЕ АРМИРОВАНИЯ ДИАФРАГМ ЖЕСТКОСТИ ИЗДЕЛИЕ СОЕДИНИТ. ГОСТ 5781-82*			
МС-55	28.013.680	Ф28 А-Ш L=680	4	3,28	БЧ
МС-65	I.020.I-3ПВ.7-I 02-03	ИЗДЕЛИЕ СОЕДИНИТ.	4		
		ПРИ 5 ТИПЕ АРМИРОВАНИЯ ДИАФРАГМ ЖЕСТКОСТИ ИЗДЕЛИЕ СОЕДИНИТ. ГОСТ 5781-82*			
МС-56	25.013.680	Ф25 А-Ш L=680	4	2,61	БЧ
МС-66	I.020.I-3ПВ.7-I 02-04	ИЗДЕЛИЕ СОЕДИНИТ.	4		
		МАТЕРИАЛЫ			
I		БЕТОН М300	,07		$м^3$
		УЗЕЛ 3			
		ДЕТАЛИ			
		ПРИ I ТИПЕ АРМИРОВАНИЯ ДИАФРАГМ ЖЕСТКОСТИ ИЗДЕЛИЕ СОЕДИНИТ.			
МС-57	I.020.I-3ПВ.7-I 01		2		
		ПРИ 2 ТИПЕ АРМИРОВАНИЯ ДИАФРАГМ ЖЕСТКОСТИ ИЗДЕЛИЕ СОЕДИНИТ.			
МС-58	I.020.I-3ПВ.7-I 01-01		2		
		ПРИ 3 ТИПЕ АРМИРОВАНИЯ ДИАФРАГМ ЖЕСТКОСТИ ИЗДЕЛИЕ СОЕДИНИТ.			
МС-59	I.020.I-3ПВ.7-I 01-02		2		

МАРКА, ПОЗ.	ОБОЗНАЧЕНИЕ	НАИМЕНОВАНИЕ	КОЛ.	МАССА ЕД. КГ	ПРИМЕЧАНИЕ
		ПРИ 4 ТИПЕ АРМИРОВАНИЯ ДИАФРАГМ ЖЕСТКОСТИ			
МС-60	I.020.I-3ПВ.7-I 0I-03	ИЗДЕЛИЕ СОЕДИНИТ.	2		
		ПРИ 5 ТИПЕ АРМИРОВАНИЯ ДИАФРАГМ ЖЕСТКОСТИ			
МС-6I	I.020.I-3ПВ.7-I 0I-04	ИЗДЕЛИЕ СОЕДИНИТ.	2		
		МАТЕРИАЛЫ			
I		БЕТОН М300	,05		$м^3$
		УЗЕЛ 4			
		ДЕТАЛИ			
		ПРИ I ТИПЕ АРМИРОВАНИЯ ДИАФРАГМ ЖЕСТКОСТИ			
МС-62	I.020.I-3ПВ.7-I 02	ИЗДЕЛИЕ СОЕДИНИТ.	2		
		ПРИ 2 ТИПЕ АРМИРОВАНИЯ ДИАФРАГМ ЖЕСТКОСТИ			
МС-63	I.020.I-3ПВ.7-I 02-0I	ИЗДЕЛИЕ СОЕДИНИТ.	2		
		ПРИ 3 ТИПЕ АРМИРОВАНИЯ ДИАФРАГМ ЖЕСТКОСТИ			
МС-64	I.020.I-3ПВ.7-I 02-02	ИЗДЕЛИЕ СОЕДИНИТ.	2		
		ПРИ 4 ТИПЕ АРМИРОВАНИЯ ДИАФРАГМ ЖЕСТКОСТИ			
МС-65	I.020.I-3ПВ.7-I 02-03	ИЗДЕЛИЕ СОЕДИНИТ.	2		
		ПРИ 5 ТИПЕ АРМИРОВАНИЯ ДИАФРАГМ ЖЕСТКОСТИ			
МС-66	I.020.I-3ПВ.7-I 02-04	ИЗДЕЛИЕ СОЕДИНИТ.	2		
		МАТЕРИАЛЫ			
I		БЕТОН М300	,04		$м^3$
		УЗЕЛ 5			
		ДЕТАЛИ			
		ПРИ I ТИПЕ АРМИРОВАНИЯ ДИАФРАГМ ЖЕСТКОСТИ ИЗДЕЛИЕ СОЕДИНИТ. ГОСТ 5781-82*			
МС-67	40.0I3.250	Ф40 А-II L=250	4	2,56	БЧ
МС-67	I.020.I-3ПВ.7-I 0I	ИЗДЕЛИЕ СОЕДИНИТ.	4		
		ПРИ 2 ТИПЕ АРМИРОВАНИЯ			

Операт. Ф.С.Д. № 11 — Инв. № подл. — Подп. и дата — Взам. инв. №

МАРКА, ПОЗ.	ОБОЗНАЧЕНИЕ	НАИМЕНОВАНИЕ	КОЛ.	МАССА ЕД. КГ	ПРИМЕЧАНИЕ
		ДИАФРАГМ ЖЕСТКОСТИ ИЗДЕЛИЕ СОЕДИНИТ. ГОСТ 5781-82*			
МС-68	36.013.260	Ф36 А-III L=260	4	2,08	БЧ
МС-58	I.020.I-3ПВ.7-I 01-01	ИЗДЕЛИЕ СОЕДИНИТ.	4		
		ПРИ 3 ТИПЕ АРМИРОВАНИЯ ДИАФРАГМ ЖЕСТКОСТИ ИЗДЕЛИЕ СОЕДИНИТ. ГОСТ 5781-82*			
МС-69	32.013.260	Ф32 А-III L=260	4	I,64	БЧ
МС-59	I.020.I-3ПВ.7-I 01-02	ИЗДЕЛИЕ СОЕДИНИТ.	4		
		ПРИ 4 ТИПЕ АРМИРОВАНИЯ ДИАФРАГМ ЖЕСТКОСТИ ИЗДЕЛИЕ СОЕДИНИТ. ГОСТ 5781-82*			
МС-70	28.013.260	Ф28 А-III L=260	4	I,25	БЧ
МС-60	I.020.I-3ПВ.7-I 01-03	ИЗДЕЛИЕ СОЕДИНИТ.	4		
		ПРИ 5 ТИПЕ АРМИРОВАНИЯ ДИАФРАГМ ЖЕСТКОСТИ ИЗДЕЛИЕ СОЕДИНИТ. ГОСТ 5781-82*			
МС-7I	25.013.260	Ф25 А-III L=260	4	I,00	БЧ
МС-6I	I.020.I-3ПВ.7-I 01-04	ИЗДЕЛИЕ СОЕДИНИТ.	4		
		МАТЕРИАЛЫ			
I		БЕТОН М300	.II		$м^3$
		УЗЕЛ 6			
		ДЕТАЛИ			
		ПРИ I ТИПЕ АРМИРОВАНИЯ ДИАФРАГМ ЖЕСТКОСТИ ИЗДЕЛИЕ СОЕДИНИТ. ГОСТ 5781-82*			
МС-67	40.013.260	Ф40 А-II L=260	4	2,56	БЧ
МС-62	I.020.I-3ПВ.7-I 02	ИЗДЕЛИЕ СОЕДИНИТ.	4		
		ПРИ 2 ТИПЕ АРМИРОВАНИЯ ДИАФРАГМ ЖЕСТКОСТИ ИЗДЕЛИЕ СОЕДИНИТ. ГОСТ 5781-82*			
МС-68	36.013.260	Ф36 А-III L=260	4	2,08	БЧ
МС-63	I.020.I-3ПВ.7-I 02-01	ИЗДЕЛИЕ СОЕДИНИТ.	4		
		ПРИ 3 ТИПЕ АРМИРОВАНИЯ ДИАФРАГМ ЖЕСТКОСТИ ИЗДЕЛИЕ СОЕДИНИТ. ГОСТ 5781-82*			
МС-69	32.013.260	Ф32 А-III L=260	4	I,64	БЧ

Федько

ОПЕРАТОР ТЛП КОРТ

ЭПВЦ КиевЗНИИЭП

Взам. инв. №

Подп. и дата

Инв. № подл.

9158/1

МАРКА, ПОЗ.	ОБОЗНАЧЕНИЕ	НАИМЕНОВАНИЕ	КОЛ.	МАССА ЕД. КГ	ПРИМЕЧАНИЕ
МС-64	I.020.I-3ПВ.7-I 02-02	ИЗДЕЛИЕ СОЕДИНИТ.	4		
		ПРИ 4 ТИПЕ АРМИРОВАНИЯ ДИАФРАГМ ЖЕСТКОСТИ			
		ИЗДЕЛИЕ СОЕДИНИТ. ГОСТ 5781-82*			
МС-70	28.013.260	Ф28 А-II L=260	4	I,25	БЧ
МС-65	I.020.I-3ПВ.7-I 02-03	ИЗДЕЛИЕ СОЕДИНИТ.	4		
		ПРИ 5 ТИПЕ АРМИРОВАНИЯ ДИАФРАГМ ЖЕСТКОСТИ			
		ИЗДЕЛИЕ СОЕДИНИТ. ГОСТ 5781-82*			
МС-71	25.013.260	Ф25 А-II L=260	4	I,00	БЧ
МС-66	I.020.I-3ПВ.7-I 02-04	ИЗДЕЛИЕ СОЕДИНИТ.	4		
		МАТЕРИАЛЫ			
I		БЕТОН М300	,07		$м^3$
		УЗЕЛ 7			
		ДЕТАЛИ			
		ИЗДЕЛИЕ СОЕДИНИТ.			
МС-5	70.I2.030.200	ПОЛОСА $\frac{12\times70\ ГОСТ\ 103-76^*}{ВСт\ 3пс\ ГОСТ\ 535-79^*}$ L=200	2	I,32	БЧ
МС-6	I.020-I/83.7-I 40	ИЗДЕЛИЕ СОЕДИНИТ.	2		
		МАТЕРИАЛЫ			
I		ЦЕМЕНТНЫЙ РАСТВОР М200	,003		НА 1П.М НА 1 ШПОНКУ
2		БЕТОН М300	,002		
		УЗЕЛ 8			
		ДЕТАЛИ			
		ИЗДЕЛИЕ СОЕДИНИТ.			
МС-5	70.I2.030.200	ПОЛОСА $\frac{12\times70\ ГОСТ\ 103-76^*}{ВСт\ 3пс\ ГОСТ\ 535-79^*}$ L=200	3	I,32	БЧ
МС-6	I.020-I/83.7-I 40	ИЗДЕЛИЕ СОЕДИНИТ.	3		
		МАТЕРИАЛЫ			
I		ЦЕМЕНТНЫЙ РАСТВОР М200	,003		НА 1П.М НА 1 ШПОНКУ
2		БЕТОН М300	,002		

Инв. № подл. | Подп. и дата | Взам. инв. №

Альбом 9158/1

1.020.1-3ПВ.6-1 49

Лист 5

Формат А4

МАРКА, ПОЗ.	ОБОЗНАЧЕНИЕ	НАИМЕНОВАНИЕ	КОЛ.	МАССА ЕД. КГ	ПРИМЕЧАНИЕ
		УЗЕЛ 9			
		ДЕТАЛИ			
МС-5	70.12.060.200	ИЗДЕЛИЕ СОЕДИНИТ. ПОЛОСА $\frac{12\times70\ ГОСТ\ 103\text{-}76^{*}}{ВСт3пс\ ГОСТ\ 535\text{-}79^{**}}$ L=200	4	1,32	Бч
МС-6	1.020-1/83.7-1 40	ИЗДЕЛИЕ СОЕДИНИТ.	4		
		МАТЕРИАЛЫ			
1		ЦЕМЕНТНЫЙ РАСТВОР М200	,003		НА 1ДМ
2		БЕТОН М300	,002		НА 1 ШПОНКУ
		УЗЕЛ 10			
		ДЕТАЛИ			
МС-7	120.12.060.200	ИЗДЕЛИЕ СОЕДИНИТ. ПОЛОСА $\frac{12\times120\ ГОСТ\ 103\text{-}76^{*}}{ВСт3пс\ ГОСТ\ 535\text{-}79^{**}}$ L=200	1	2,26	Бч
МС-8	1.020-1/83.7-1 40	ИЗДЕЛИЕ СОЕДИНИТ.	1		
		МАТЕРИАЛЫ			
1		ЦЕМЕНТНЫЙ РАСТВОР М200	,003		НА 1ДМ
2		БЕТОН М300	,003		НА 1 ШПОНКУ
		УЗЕЛ 11			
		ДЕТАЛИ			
МС-5	70.12.060.200	ИЗДЕЛИЕ СОЕДИНИТ. ПОЛОСА $\frac{12\times70\ ГОСТ\ 103\text{-}76^{*}}{ВСт3пс\ ГОСТ\ 535\text{-}79^{**}}$ L=200	1	1,32	Бч
МС-6	1.020-1/83.7-1 40	ИЗДЕЛИЕ СОЕДИНИТ.	1		
		МАТЕРИАЛЫ			
1		ЦЕМЕНТНЫЙ РАСТВОР М200	,003		НА 1ДМ
2		БЕТОН М300	,002		НА 1 ШПОНКУ
		УЗЕЛ 12			
		ДЕТАЛИ			

Типовой проект: ЭТПВЦ Конозинзп

Взам. инв. №

Подп. и дата

Инв. № подл.

9156/1

1.020.1-3ПВ.6-1 40

Лист 6

Формат А4

МАРКА, ПОЗ.	ОБОЗНАЧЕНИЕ	НАИМЕНОВАНИЕ	КОЛ.	МАССА ЕД. КГ	ПРИМЕЧАНИЕ
МС-5	70.12.060.200	ИЗДЕЛИЯ СОЕДИНИТ. ПОЛОСА $\frac{12\times70\ ГОСТ\ 103-76^*}{В\ Ст\ 3пс\ ГОСТ\ 535-79^*}$ L=200	I	I,32	БЧ
МС-6	I.020-I/83.7-I 40	ИЗДЕЛИЯ СОЕДИНИТ.	I		
		МАТЕРИАЛЫ			
I		ЦЕМЕНТНЫЙ РАСТВОР М200	,003		НА IПМ
2		БЕТОН М300	,002		НА I ШПОНКУ
		УЗЕЛ I3			
		ДЕТАЛИ			
МС-72	I.020.I-3ПВ.7-I 04	ПРИ I ТИПЕ АРМИРОВАНИЯ ДИАФРАГМ ЖЕСТКОСТИ ИЗДЕЛИЕ СОЕДИНИТ.	2		
МС-73	I.020.I-3ПВ.7-I 04-0I	ПРИ 2 ТИПЕ АРМИРОВАНИЯ ДИАФРАГМ ЖЕСТКОСТИ ИЗДЕЛИЕ СОЕДИНИТ.	2		
МС-74	I.020.I-3ПВ.7-I 04-02	ПРИ 3 ТИПЕ АРМИРОВАНИЯ ДИАФРАГМ ЖЕСТКОСТИ ИЗДЕЛИЕ СОЕДИНИТ.	2		
МС-75	I.020.I-3ПВ.7-I 04-03	ПРИ 4 ТИПЕ АРМИРОВАНИЯ ДИАФРАГМ ЖЕСТКОСТИ ИЗДЕЛИЕ СОЕДИНИТ.	2		
МС-76	I.020.I-3ПВ.7-I 04-04	ПРИ 5 ТИПЕ АРМИРОВАНИЯ ДИАФРАГМ ЖЕСТКОСТИ ИЗДЕЛИЕ СОЕДИНИТ.	2		
		МАТЕРИАЛЫ			
I		БЕТОН М300	,04		$М^3$
		УЗЕЛ I4			
		МАТЕРИАЛЫ			
I		ЦЕМЕНТНЫЙ РАСТВОР М200	,0I6		$М^3$ НА IПМ
		УЗЕЛ I5			
		СБОРОЧНЫЕ ЕДИНИЦЫ			

ЭПВЦ КнепЗНИИЭП | ОПЕРАТОР ТПП КОРТ | Федько

ВЗАМ. ИНВ. № | ПОДП. И ДАТА | ИНВ. № ПОДЛ.

9158/1

МАРКА, ПОЗ.	ОБОЗНАЧЕНИЕ	НАИМЕНОВАНИЕ	КОЛ.	МАССА ЕД. КГ	ПРИМЕЧАНИЕ
МН-66	I.020.I-3ПВ.I-3 39	ИЗДЕЛИЕ ЗАКЛАДНОЕ	2		
		ДЕТАЛИ			
МС-77	60.6.060.240	ИЗДЕЛИЕ СОЕДИНИТ. ПОЛОСА $\frac{6\times60\ ГОСТ\ 103\text{-}76^{*}}{ВСт3пс\ ГОСТ\ 535\text{-}79^{**}}$ L=240	2	0,68	БЧ
		МАТЕРИАЛЫ			
I		БЕТОН М300	,07		$м^3$
		УЗЕЛ I6			
		ДЕТАЛИ			
I	6.0I3.2I700	СТ. ОТД. ГОСТ 5781-82* Ø6 А-III L=2I700		4,82	НА ПМ
		МАТЕРИАЛЫ			
2		БЕТОН М200	,07		$м^3$ НА ПМ
		УЗЕЛ I7			
		ДЕТАЛИ			
МС-78	60.6.060.I30	ИЗДЕЛИЕ СОЕДИНИТ. ПОЛОСА $\frac{6\times60\ ГОСТ\ 103\text{-}76^{*}}{ВСт3пс\ ГОСТ\ 535\text{-}79^{**}}$ L=130	2	0,37	БЧ
		МАТЕРИАЛЫ			
I		ЦЕМЕНТНЫЙ РАСТВОР М200	0,008		$м^3$ НА ПМ
		УЗЕЛ I8			
		СБОРОЧНЫЕ ЕДИНИЦЫ			
МС-30	I.020-I/83.7-I I00	ИЗДЕЛИЕ СОЕДИНИТ.	I		
		МАТЕРИАЛЫ			
I		ЦЕМЕНТНЫЙ РАСТВОР М200	0,002		$м^3$

Федько

ОПЕРАТОР ТПП КОРГ

ЭПВЦ КиевЗНИИЭП

ВЗАМ. ИНВ № | ПОДП. И ДАТА | ИНВ № ПОДЛ.

МАРКА, ПОЗ.	ОБОЗНАЧЕНИЕ	НАИМЕНОВАНИЕ	КОЛ.	МАССА ЕД. КГ	ПРИМЕЧАНИЕ
		УЗЕЛ 19			
		МАТЕРИАЛЫ			
1		БЕТОН М150	,31		$м^3$
		УЗЕЛ 20			
		МАТЕРИАЛЫ			
1		БЕТОН М150	,31		$м^3$
		УЗЕЛ 21			
		ДЕТАЛИ			
МС-79	70.6.080.100	ИЗДЕЛИЕ СОЕДИНИТ. ПОЛОСА $\frac{6\times70\ ГОСТ\ 103\text{-}76^{*}}{ВСт3пс\ ГОСТ\ 535\text{-}79^{**}}$ L=100	4	0,33	БЧ
1		МАТЕРИАЛЫ			
		ЦЕМЕНТНЫЙ РАСТВОР М400	,003		$м^3$
		УЗЕЛ 22			
		ДЕТАЛИ			
МС-79	70.6.060.100	ИЗДЕЛИЕ СОЕДИНИТ. ПОЛОСА $\frac{6\times70\ ГОСТ\ 103\text{-}76^{*}}{ВСт3пс\ ГОСТ\ 535\text{-}79^{**}}$ L=100	4	0,33	БЧ
1		МАТЕРИАЛЫ			
		ЦЕМЕНТНЫЙ РАСТВОР М400	,003		$м^3$
		УЗЕЛ 23			
		ДЕТАЛИ			
МС-79	70.6.080.100	ИЗДЕЛИЕ СОЕДИНИТ. ПОЛОСА $\frac{6\times70\ ГОСТ\ 103\text{-}76^{*}}{ВСт3пс\ ГОСТ\ 535\text{-}79^{**}}$ L=100	2	0,33	БЧ
МС-80	70.6.080.170	ИЗДЕЛИЕ СОЕДИНИТ. ПОЛОСА $\frac{6\times70\ ГОСТ\ 103\text{-}75^{*}}{ВСт3пс\ ГОСТ\ 535\text{-}79^{**}}$ L=170	2	0,56	БЧ
		МАТЕРИАЛЫ			9158/1

Инв. № подл. | Подп. и дата | Взам. инв. №

ФОРМАТ А4

	МАРКА, ПОЗ.	ОБОЗНАЧЕНИЕ	НАИМЕНОВАНИЕ	КОЛ	МАССА ЕД. КГ	ПРИМЕЧАНИЕ
	I		ЦЕМЕНТНЫЙ РАСТВОР М500	.004		$м^3$
			УЗЕЛ 24			
			ДЕТАЛИ			
	МС-79	70.6.060.100	ИЗДЕЛИЕ СОЕДИНИТ. ПОЛОСА 6×70 ГОСТ 103-76* / Ст 3пс ГОСТ 535-79* L=100	4	0,33	Ст
	I		ЦЕМЕНТНЫЙ РАСТВОР М500	.004		$м^3$
			УЗЕЛ 25			
			ДЕТАЛИ			
	МС-79	70.6.060.100	ИЗДЕЛИЕ СОЕДИНИТ. ПОЛОСА 6×70 ГОСТ 103-76* / Ст 3пс ГОСТ 535-79* L=100	2	0,33	Ст
	МС-80	70.6.060.170	ПОЛОСА 6×70 ГОСТ 103-76* / Ст 3пс ГОСТ 535-79* L=170	2	0,56	Ст
			МАТЕРИАЛЫ			
	I		ПОДКЛАДКА ИЗ ЦЕМЕНТНОГО РАСТВОРА М200 РАЗМЕРОМ 100×100 ММ h=30 ММ	I		
	2		ЦЕМЕНТНЫЙ РАСТВОР М200	,005		$м^3$
			УЗЕЛ 26			
			ДЕТАЛИ			
	МС-79	70.6.060.100	ИЗДЕЛИЕ СОЕДИНИТ. ПОЛОСА 6×70 ГОСТ 103-76* / Ст 3пс ГОСТ 535-79*	4	0,33	Ст
			МАТЕРИАЛЫ			
	I		ПОДКЛАДКА ИЗ ЦЕМЕНТНОГО РАСТВОРА М200 РАЗМЕРОМ 100×100 ММ h=30 ММ	I		
	2		ЦЕМЕНТНЫЙ РАСТВОР М200	,005		$м^3$

Альбом чертежей конструкций

Инв. № подл. | Подп. и дата | Взам. инв. №

9158/1

ПОЗ.	ОБОЗНАЧЕНИЕ	НАИМЕНОВАНИЕ	КОЛ.	МАССА ЕД.КГ	ПРИМЕЧАНИЕ
		УЗЕЛ 27			
		ДЕТАЛИ			
МС-81	I.020.I-3ПВ.7-I 03	ПРИ I ТИПЕ АРМИРОВАНИЯ ОБВЯЗОЧНЫХ БАЛОК ИЗДЕЛИЕ СОЕДИНИТ.	2		
МС-82	I.020.I-3ПВ.7-I 03-01	ПРИ 2 ТИПЕ АРМИРОВАНИЯ ОБВЯЗОЧНЫХ БАЛОК ИЗДЕЛИЕ СОЕДИНИТ.	2		
МС-83	I.020.I-3ПВ.7-I 03-02	ПРИ 3 ТИПЕ АРМИРОВАНИЯ ОБВЯЗОЧНЫХ БАЛОК ИЗДЕЛИЕ СОЕДИНИТ.	2		
МС-84	I.020.I-3ПВ.7-I 03-03	ПРИ 4 ТИПЕ АРМИРОВАНИЯ ОБВЯЗОЧНЫХ БАЛОК ИЗДЕЛИЕ СОЕДИНИТ.	2		
МС-85	I.020.I-3ПВ.7-I 03-04	ПРИ 5 ТИПЕ АРМИРОВАНИЯ ОБВЯЗОЧНЫХ БАЛОК ИЗДЕЛИЕ СОЕДИНИТ.	2		
		МАТЕРИАЛЫ			
I		БЕТОН М300	.05		$м^3$
		УЗЕЛ 28			
		ДЕТАЛИ			
МС-81	I.020.I-3ПВ.7-I 03	ПРИ I ТИПЕ АРМИРОВАНИЯ ОБВЯЗОЧНЫХ БАЛОК ИЗДЕЛИЕ СОЕДИНИТ.	2		
МС-82	I.020.I-3ПВ.7-I 03-01	ПРИ 2 ТИПЕ АРМИРОВАНИЯ ОБВЯЗОЧНЫХ БАЛОК ИЗДЕЛИЕ СОЕДИНИТ.	2		
МС-83	I.020.I-3ПВ.7-I 03-02	ПРИ 3 ТИПЕ АРМИРОВАНИЯ ОБВЯЗОЧНЫХ БАЛОК ИЗДЕЛИЕ СОЕДИНИТ.	2		
МС-84	I.020.I-3ПВ.7-I 03-03	ПРИ 4 ТИПЕ АРМИРОВАНИЯ ОБВЯЗОЧНЫХ БАЛОК ИЗДЕЛИЕ СОЕДИНИТ.	2		
МС-85	I.020.I-3ПВ.7-I 03-04	ПРИ 5 ТИПЕ АРМИРОВАНИЯ ОБВЯЗОЧНЫХ БАЛОК ИЗДЕЛИЕ СОЕДИНИТ.	2		
		МАТЕРИАЛЫ			

МАРКА, ПОЗ.	ОБОЗНАЧЕНИЕ	НАИМЕНОВАНИЕ	КОЛ.	МАССА ЕД.КГ	ПРИМЕЧАНИЕ
I		БЕТОН М300	.05		М³
		УЗЕЛ 29			
		ДЕТАЛИ			
		ПРИ I ТИПЕ АРМИРОВАНИЯ ОБВЯЗОЧНЫХ БАЛОК			
		ИЗДЕЛИЕ СОЕДИНИТ. ГОСТ 5781-82*			
МС-52	40.0I3.680	Ф40 А-III L=680	4	6,7I	БЧ
МС-8I	I.020.I-3ПВ.7-I 03	ИЗДЕЛИЕ СОЕДИНИТ.	4		
		ПРИ 2 ТИПЕ АРМИРОВАНИЯ ОБВЯЗОЧНЫХ БАЛОК			
		ИЗДЕЛИЕ СОЕДИНИТ. ГОСТ 5781-82*			
МС-53	36.0I3.680	Ф36 А-III L=680	4	5,43	БЧ
МС-82	I.020.I-3ПВ.7-I 03-0I	ИЗДЕЛИЕ СОЕДИНИТ.	4		
		ПРИ 3 ТИПЕ АРМИРОВАНИЯ ОБВЯЗОЧНЫХ БАЛОК			
		ИЗДЕЛИЕ СОЕДИНИТ. ГОСТ 5781-82*			
МС-54	32.0I3.680	Ф32 А-III L=680	4	4,29	БЧ
МС-83	I.020.I-3ПВ.7-I 03-02	ИЗДЕЛИЕ СОЕДИНИТ.	4		
		ПРИ 4 ТИПЕ АРМИРОВАНИЯ ОБВЯЗОЧНЫХ БАЛОК			
		ИЗДЕЛИЕ СОЕДИНИТ. ГОСТ 5781-82*			
МС-55	28.0I3.680	Ф28 А-III L=680	4	3,28	БЧ
МС-84	I.020.I-3ПВ.7-I 03-03	ИЗДЕЛИЕ СОЕДИНИТ.	4		
		ПРИ 5 ТИПЕ АРМИРОВАНИЯ ОБВЯЗОЧНЫХ БАЛОК			
		ИЗДЕЛИЕ СОЕДИНИТ. ГОСТ 5781-82*			
МС-56	25.0I3.680	Ф25 А-III L=680	4	2,6I	БЧ
МС-85	I.020.I-3ПВ.7-I 03-04	ИЗДЕЛИЕ СОЕДИНИТ.	4		
		МАТЕРИАЛЫ			
I		БЕТОН М300	0,I		М³
		УЗЕЛ 30			
		ДЕТАЛИ			
		ПРИ I ТИПЕ АРМИРОВАНИЯ ОБВЯЗОЧНЫХ БАЛОК ИЗДЕЛИЕ СОЕДИНИТ. ГОСТ 5781-82*			

ОПЕРАТОР ТЛП КОРТ Федько

ЭПВЦ КиевЗНИИЭП

ИНВ. № ПОДЛ | ПОДП. И ДАТА | ВЗАМ. ИНВ №

МАРКА ПОЗ.	ОБОЗНАЧЕНИЕ	НАИМЕНОВАНИЕ	КОЛ.	МАССА ЕД.КГ	ПРИМЕЧАНИЕ
МС-52	40.013.680	Ф40 А-III L=680	4	6,71	БЧ
МС-81	I.029.I-3ПВ.7-I 03	ИЗДЕЛИЕ СОЕДИНИТ.	4		
		ПРИ 2 ТИПЕ АРМИРОВАНИЯ ОБВЯЗОЧНЫХ БАЛОК ИЗДЕЛИЕ СОЕДИНИТ. ГОСТ 5781-82*			
МС-53	36.013.680	Ф36 А-III L=680	4	5,43	БЧ
МС-82	I.020.I-3ПВ.7-I 03-01	ИЗДЕЛИЕ СОЕДИНИТ.	4		
		ПРИ 3 ТИПЕ АРМИРОВАНИЯ ОБВЯЗОЧНЫХ БАЛОК ИЗДЕЛИЕ СОЕДИНИТ. ГОСТ 5781-82*			
МС-54	32.013.680	Ф32 А-III L=680	4	4,29	БЧ
МС-83	I.020.I-3ПВ.7-I 03-02	ИЗДЕЛИЕ СОЕДИНИТ.	4		
		ПРИ 4 ТИПЕ АРМИРОВАНИЯ ОБВЯЗОЧНЫХ БАЛОК ИЗДЕЛИЕ СОЕДИНИТ. ГОСТ 5781-82*			
МС-55	28.013.680	Ф28 А-III L=680	4	3,28	БЧ
МС-84	I.020.I-3ПВ.7-I 03-03	ИЗДЕЛИЕ СОЕДИНИТ.	4		
		ПРИ 5 ТИПЕ АРМИРОВАНИЯ ОБВЯЗОЧНЫХ БАЛОК ИЗДЕЛИЕ СОЕДИНИТ. ГОСТ 5781-82*			
МС-56	25.013.680	Ф25 А-III L=680	4	2,61	БЧ
МС-85	I.020.I-3ПВ.7-I 03-04	ИЗДЕЛИЕ СОЕДИНИТ.	4		
		МАТЕРИАЛЫ			
I		БЕТОН М300	0,I		$м^3$
		УЗЕЛ 3I			
		ДЕТАЛИ			
МО-86	80.6.080.80	ИЗДЕЛИЕ СОЕДИНИТ. ПОЛОСА $\frac{6\times60\ ГОСТ\ 103\text{-}76^*}{ВСт3пс\ 535\text{-}79^*}$ L=80	2	0,23	БЧ
		УЗЕЛ 32			
		МАТЕРИАЛЫ			
I		ЦЕМЕНТНЫЙ РАСТВОР М200	,0I4		$м^3$ НА IОМ

Типовой проект 5.407-2 Выпуск 1

Инв. № подл. | Подп. и дата | Взам. инв. №

МАРКА, ПОЗ.	ОБОЗНАЧЕНИЕ	НАИМЕНОВАНИЕ	КОЛ.	МАССА ЕД. КГ	ПРИМЕЧАНИЕ
		УЗЕЛ 33			
		МАТЕРИАЛЫ			
I		ЦЕМЕНТНЫЙ РАСТВОР М200	,014		$м^3$ НА ПМ
		УЗЕЛ 34			
		МАТЕРИАЛЫ			
I		ЦЕМЕНТНЫЙ РАСТВОР М100 ПРИ ТОЛЩИНЕ ПАНЕЛИ			
		250 ММ	,01		$м^3$ НА ПМ
		350 ММ	,012		$м^3$ НА ПМ
2		ПРОКЛАДКА РЕЗИНОВАЯ ПОРИСТАЯ УПЛОТНЯЮЩАЯ ГОСТ 19177-81	,002		$м^3$ НА ПМ
3		МАСТИКА ГЕРМЕТИЗИРУЮЩАЯ НЕТВЕРДЕЮЩАЯ СТРОИТЕЛЬНАЯ ГОСТ 14791-79	,001		$м^3$ НА ПМ
		УЗЕЛ 35			
		ДЕТАЛИ			
МС-51	16.013.280	ИЗДЕЛИЕ СОЕДИНИТ. ГОСТ 5781-82* Ф16 А-Ш L=280	3	0,44	БЧ
		МАТЕРИАЛЫ			
I		БЕТОН М200 ПРИ ВЫСОТЕ СВЯЗИ-РАСПОРКИ			
		200 ММ	,018		$м^3$
		300 ММ	,027		$м^3$
		УЗЕЛ 36			
		МАТЕРИАЛЫ			
I		БЕТОН М200 ПРИ ВЫСОТЕ СВЯЗИ-РАСПОРКИ			
		200 ММ	,018		$м^3$
		300 ММ	,027		$м^3$

9158/1

ФЕДЬКО

ОПЕРАТОР ТПП КОРТ

ЭПВЦ Киевзнинзп

ВЗАМ. ИНВ. №

ПОДП. И ДАТА

ИНВ. № ПОДЛ.

МАРКА, ПОЗ.	ОБОЗНАЧЕНИЕ	НАИМЕНОВАНИЕ	КОЛ.	МАССА ЕД. КГ	ПРИМЕЧАНИЕ
		УЗЕЛ 37			
		ДЕТАЛИ			
МС-87	I6.0I3.I740	ПРИ ВЫСОТЕ ТЕХНИЧЕСКОГО ПОДПОЛЬЯ 2,0 М ИЗДЕЛИЕ СОЕДИНИТ. ГОСТ 5781-82* Ф16 А-III L=1740	I	2,75	БЧ
МС-88	I6.0I3.2540	ПРИ ВЫСОТЕ ПОДВАЛА 2,8 М ИЗДЕЛИЕ СОЕДИНИТ. ГОСТ 5781-82* Ф16 А-III L=2540	I	4,0I	БЧ
МС-89	I6.0I3.3040	ПРИ ВЫСОТЕ ПОДВАЛА 3,3 М ИЗДЕЛИЕ СОЕДИНИТ. ГОСТ 5781-82* Ф16 А-III L=3040	I	4,80	БЧ
МС-90	I6.0I3.3340	ПРИ ВЫСОТЕ ПОДВАЛА 3,6 М ИЗДЕЛИЕ СОЕДИНИТ. ГОСТ 5781-82* Ф16 А-III L=3340	I	5,27	БЧ
МС-91	I6.0I3.3940	ПРИ ВЫСОТЕ ПОДВАЛА 4,2 М ИЗДЕЛИЕ СОЕДИНИТ. ГОСТ 5781-82* Ф16 А-III L=3940	I	6,22	БЧ
		МАТЕРИАЛЫ			
		БЕТОН М300	,036		$м^3$ НА ШМ
		УЗЕЛ 38			
		ДЕТАЛИ			
МО-87 МГ-82	I6.0I3.I740 I.020.I-3ПВ.7-I 05	ПРИ ВЫСОТЕ ТЕХНИЧЕСКОГО ПОДПОЛЬЯ 2,0 М ИЗДЕЛИЕ СОЕДИНИТ. ГОСТ 5781-82* Ф16 А-II L=I740 ИЗДЕЛИЕ СОЕДИНИТ.	2 5	2,75	БЧ
		ПРИ ВЫСОТЕ ПОДВАЛА 2,8 М ИЗДЕЛИЕ СОЕДИНИТ. ГОСТ 5781-82*			

Инв. № подл. | Подпись и дата | Взам. инв. №

МАРКА, ПОЗ.	ОБОЗНАЧЕНИЕ	НАИМЕНОВАНИЕ	КОЛ.	МАССА ЕД. КГ	ПРИМЕЧАНИЕ
МС-88 МС-92	I6.0I3.2540 I.020.I-3ПВ.7-I 05	Ф16 А-III L=2540 ИЗДЕЛИЕ СОЕДИНИТ.	2 6	4,0I	БЧ
		ПРИ ВЫСОТЕ ПОДВАЛА 3,3 М ИЗДЕЛИЕ СОЕДИНИТ. ГОСТ 578I-82*			
МС-89 МС-92	I6.0I3.3040 I.020.I-3ПВ.7-I 05	Ф16 А-III L=3040 ИЗДЕЛИЕ СОЕДИНИТ.	2 9	4,80	БЧ
		ПРИ ВЫСОТЕ ПОДВАЛА 3,6 М ИЗДЕЛИЕ СОЕДИНИТ. ГОСТ 578I-82*			
МС-90 МС-92	I6.0I3.3340 I.020.I-3ПВ.7-I 05	Ф16 А-III L=3340 ИЗДЕЛИЕ СОЕДИНИТ.	2 I0	5,27	БЧ
		ПРИ ВЫСОТЕ ПОДВАЛА 4,2 М ИЗДЕЛИЕ СОЕДИНИТ. ГОСТ 578I-82*			
МС-9I МС-92	I6.0I3.3340 I.020.I-3ПВ.7-I 05	Ф16 А-III L=3940 ИЗДЕЛИЕ СОЕДИНИТ.	2 I2	6,22	БЧ
I		БЕТОН М300 ПРИ КОЛОННАХ НАДЗЕМНОЙ ЧАСТИ 300х300 ММ 400х400 ММ	,I37 ,I76		$м^3$ НА ПМ $м^3$ НА ПМ
		УЗЕЛ 39			
		ДЕТАЛИ			
МС-87 МС-93	I6.0I3.I740 I.020.I-3ПВ.7-I 06	ПРИ ВЫСОТЕ ТЕХНИЧЕСКОГО ПОДПОЛЬЯ 2,0 М ИЗДЕЛИЕ СОЕДИНИТ. ГОСТ 578I-82* Ф16 А-III L=I740 ИЗДЕЛИЕ СОЕДИНИТ.	5 3	2,75	БЧ
МС-88 МС-93	I6.0I3.2540 I.020.I-3ПВ.7-I 06	ПРИ ВЫСОТЕ ПОДВАЛА 2,8 М ИЗДЕЛИЕ СОЕДИНИТ. ГОСТ 578I-82* Ф16 А-III L=2540 ИЗДЕЛИЕ СОЕДИНИТ. ПРИ ВЫСОТЕ ПОДВАЛА 3,3 М	3 8	4,0I	БЧ

ЭПВЦ КиевЗНИИЭП

ОПЕРАТОР ТЛП КОРТ

ФЕДЬКО

ВЗАМ. ИНВ №

ПОДЛ И ДАТА

ИНВ № ПОДЛ

МАРКА, поз.	ОБОЗНАЧЕНИЕ	НАИМЕНОВАНИЕ	КОЛ.	МАССА ЕД.КГ	ПРИМЕЧАНИЕ
		ИЗДЕЛИЕ СОЕДИНИТ. ГОСТ 5781-82*			
МС-89	I6.0I3.3040	Ф16 А-III L=3040	3	4,80	БЧ
МС-92	I.020.I-3ПВ.7-I 06	ИЗДЕЛИЕ СОЕДИНИТ.	9		
		ПРИ ВЫСОТЕ ПОДВАЛА 3,6 М			
		ИЗДЕЛИЕ СОЕДИНИТ. ГОСТ 5781-82*			
МС-90	I6.0I3.3340	Ф16 А-III L=3340	3	5,27	БЧ
МС-93	I.020.I-3ПВ.7-I 06	ИЗДЕЛИЕ СОЕДИНИТ.	I0		
		ПРИ ВЫСОТЕ ПОДВАЛА 4,2 М			
		ИЗДЕЛИЕ СОЕДИНИТ. ГОСТ 5781-82*			
МС-9I	I6.0I3.3940	Ф16 А-III L=3940	3	6,22	БЧ
МС-93	I.020.I-3ПВ.7-I 06	ИЗДЕЛИЕ СОЕДИНИТ.	I2		
		МАТЕРИАЛЫ			
I		БЕТОН М300 ПРИ КОЛОННАХ НАДЗЕМНОЙ ЧАСТИ			
		300х300 ММ	,I63		$М^3$ НА ПМ
		400х400 ММ	,I85		$М^3$ НА ПМ
		УЗЕЛ 40			
		ДЕТАЛИ			
		ПРИ ВЫСОТЕ ТЕХНИЧЕСКОГО ПОДПОЛЬЯ 2,0 М			
		ИЗДЕЛИЕ СОЕДИНИТ. ГОСТ 5781-82*			
МС-87	I6.0I3.I740	Ф16 А-III L=I740	4	2,75	БЧ
МС-94	I.020.I-3ПВ.7-I 07	ИЗДЕЛИЕ СОЕДИНИТ.	5		
		ПРИ ВЫСОТЕ ПОДВАЛА 2,3 М			
		ИЗДЕЛИЕ СОЕДИНИТ. ГОСТ 5781-82*			
МС-88	I6.0I3.2540	Ф16 А-III L=2540	4	4,0I	БЧ
МС-94	I.020.I-3ПВ.7-I 07	ИЗДЕЛИЕ СОЕДИНИТ.	8		
		ПРИ ВЫСОТЕ ПОДВАЛА 3,3 М			
		ИЗДЕЛИЕ СОЕДИНИТ. ГОСТ 5781-82*			
МС-89	I6.0I3.3040	Ф16 А-III L=3040	4	4,80	БЧ
МС-94	I.020.I-3ПВ.7-I 07	ИЗДЕЛИЕ СОЕДИНИТ.	9		

Инв. № подл. | Подп. и дата | Взам. инв. №

9158/1

МАРКА, ПОЗ.	ОБОЗНАЧЕНИЕ	НАИМЕНОВАНИЕ	КОЛ	МАССА ЕД. КГ	ПРИМЕЧАНИЕ
		ПРИ ВЫСОТЕ ПОДВАЛА 3,6 М ИЗДЕЛИЕ СОЕДИНИТ. ГОСТ 5781-82*			
МС-90 МС-94	16.013.3340 1.020.1-3ПВ.7-1 07	Ф16 А-Ш L =3340 ИЗДЕЛИЕ СОЕДИНИТ.	4 10	5,27	БЧ
		ПРИ ВЫСОТЕ ПОДВАЛА 4,2 М ИЗДЕЛИЕ СОЕДИНИТ. ГОСТ 5781-82*			
МС-91 МС-94	16.013.3940 1.020.1-3ПВ.7-1 07	Ф16 А-Ш L =3940 ИЗДЕЛИЕ СОЕДИНИТ.	4 12	6,22	БЧ
		МАТЕРИАЛЫ			
1		БЕТОН М300	,194		$М^3$ НА 1ПМ
		УЗЕЛ 41			
		ДЕТАЛИ			
МС-79	70.6.060.100	ИЗДЕЛИЕ СОЕДИНИТ. ПОЛОСА $\frac{6\times70\ ГОСТ\ 103-76^*}{ВСт\ 3пс\ ГОСТ\ 535-79^*}$ L=100	2	0,33	БЧ
МС-80	70.6.060.170	ИЗДЕЛИЕ СОЕДИНИТ. ПОЛОСА $\frac{6\times70\ ГОСТ\ 103-76^*}{ВСт\ 3пс\ ГОСТ\ 535-79^*}$ L=170	2	0,56	БЧ
		МАТЕРИАЛЫ			
1		ЦЕМЕНТНЫЙ РАСТВОР М400	,003		$М^3$ НА ШОВ
		УЗЕЛ 42			
		ДЕТАЛИ			
МС-79	70.6.060.100	ИЗДЕЛИЕ СОЕДИНИТ. ПОЛОСА $\frac{6\times70\ ГОСТ\ 103-76^*}{ВСт\ 3пс\ ГОСТ\ 535-79^*}$ L=100	4	0,33	БЧ
		МАТЕРИАЛЫ			
1		ЦЕМЕНТНЫЙ РАСТВОР М400	,003		$М^3$ НА ШОВ

9158/1

ФЕДЬКО

ОПЕРАТОР ТПП КОРТ

ЭПВЦ КиевЭНИИЭП

ВЗАМ. ИНВ. №

ПОДП. И ДАТА

ИНВ. № ПОДЛ.

ПОЗ.	ОБОЗНАЧЕНИЕ	НАИМЕНОВАНИЕ	КОЛ.	МАССА ЕД.КГ	ПРИМЕЧАНИЕ
		УЗЕЛ 43			
		ДЕТАЛИ			
МС-79	70.6.060.100	ИЗДЕЛИЕ СОЕДИНИТ. ПОЛОСА 6×70 ГОСТ 103-76* / ВСт 3пс ГОСТ 535-79* L=100	2	0,33	БЧ
МС-60	70.6.060.170	ИЗДЕЛИЕ СОЕДИНИТ. ПОЛОСА 6×70 ГОСТ 103-76* / ВСт 3пс ГОСТ 535-79* L=170	2	0,56	БЧ
		МАТЕРИАЛЫ			
I		ЦЕМЕНТНЫЙ РАСТВОР М500	,004		$м^3$ НА ШОВ
		УЗЕЛ 44			
		ДЕТАЛИ			
МС-79	70.6.060.100	ИЗДЕЛИЕ СОЕДИНИТ. ПОЛОСА 6×70 ГОСТ 103-76* / ВСт 3пс ГОСТ 535-79* L=100	4	0,33	БЧ
		МАТЕРИАЛЫ			
I		ЦЕМЕНТНЫЙ РАСТВОР М500	,004		$м^3$ НА ШОВ
		УЗЕЛ 45			
		СБОРОЧНЫЕ ЕДИНИЦЫ			
М2	1.020.1-3ПВ.1-2 51	ИЗДЕЛИЕ ЗАКЛАДНОЕ	2		
МН-65	1.020.1-3ПВ.1-3 39	ИЗДЕЛИЕ ЗАКЛАДНОЕ	2		
		ДЕТАЛИ			
МС-79	70.6.060.100	ИЗДЕЛИЕ СОЕДИНИТ. ПОЛОСА 6×70 ГОСТ 103-76* / ВСт 3пс ГОСТ 535-79* L=100	2	0,33	БЧ
МС-80	60.6.060.80	ИЗДЕЛИЕ СОЕДИНИТ. ПОЛОСА 6×70 ГОСТ 103-76* / ВСт 3пс ГОСТ 535-79* L=80	2	0,23	БЧ
		МАТЕРИАЛЫ			
I		ЦЕМЕНТНЫЙ РАСТВОР М200	,008		$м^3$ НА ШОВ

МАРКА, ПОЗ.	ОБОЗНАЧЕНИЕ	НАИМЕНОВАНИЕ	КОЛ.	МАССА ЕД.КГ	ПРИМЕЧАНИЕ
		УЗЕЛ 46			
		СБОРОЧНЫЕ ЕДИНИЦЫ			
МН-66	I.020.I-3ПВ.I-3 39	ИЗДЕЛИЕ ЗАКЛАДНОЕ	2		
		ДЕТАЛИ			
МС-79	70.6.060.I00	ИЗДЕЛИЕ СОЕДИНИТ. ПОЛОСА $\frac{5\times70\ ГОСТ\ 103-76^*}{ВСТ\ 3пс\ ГОСТ\ 535-79^*}$ L=100	2	0,33	БЧ
		МАТЕРИАЛЫ			
I		ЦЕМЕНТНЫЙ РАСТВОР М200	,008		$м^3$ НА IПМ
		УЗЕЛ 47			
		МАТЕРИАЛЫ			
I		ЦЕМЕНТНЫЙ РАСТВОР М200	,016		$м^3$ НА IПМ
		УЗЕЛ 48			
		МАТЕРИАЛЫ			
I		ЦЕМЕНТНЫЙ РАСТВОР М200	,003		$м^3$ НА IПМ
		УЗЕЛ 49			
		МАТЕРИАЛЫ			
I		ЦЕМЕНТНЫЙ РАСТВОР М200	,003		$м^3$ НА IПМ
		УЗЕЛ 50			
		МАТЕРИАЛЫ			
I		ЦЕМЕНТНЫЙ РАСТВОР М200	,003		$м^3$ НА IПМ
		УЗЕЛ 5I			
		ДЕТАЛИ			

ФЕДЬКО

ОПЕРАТОР ТПП КОРТ

ЭПВЦ КиевЗНИИЭП

ВЗАМ. ИНВ.№

ПОДЛ. И ДАТА

ИНВ. № ПОДЛ.

9158/1

МАРКА, ПОЗ.	ОБОЗНАЧЕНИЕ	НАИМЕНОВАНИЕ	КОЛ.	МАССА ЕД. КГ	ПРИМЕЧАНИЕ
		ИЗДЕЛИЕ СОЕДИНИТ. ГОСТ 5781-82*			
МС-95	I2.0I3.I350	ФI2.А-IL=I350	2	I,20	БЧ
МС-96	I2.0I3.II50	ФI2 А-IL=II50	I	I,02	БЧ
		УЗЕЛ 52			
		ДЕТАЛИ			
		ИЗДЕЛИЕ СОЕДИНИТ. ГОСТ 5781-82*			
МС-96	I2.0I3.II50	ФI2 А-IL=II50	2	I,02	БЧ
МС-97	I2.0I3.I800	ФI2 А-IL=I800	2	I,60	БЧ
		УЗЕЛ 53			
		МАТЕРИАЛЫ			
I		ЦЕМЕНТНЫЙ РАСТВОР М200	,0I4		$М^3$ НА IПМ

ФЕДЬКО

ОПЕРАТОР ТПП КОРТ

ЗПВЦ КиоЗНИИЭП

СЛАМ КИВ.№

ПОДП. И ДАТА

ИНВ. № ПОДЛ.

9158/1

1.020.1-3ПВ.6-1 49

ЛИСТ 21

ФОРМАТ А4