Типовая документация на конструкции, изделия и узлы зданий и сооружений

СЕРИЯ 5.905-8

УЗЛЫ И ДЕТАЛИ КРЕПЛЕНИЯ ГАЗОПРОВОДОВ

Рабочие чертежи

РАЗРАБОТАНЫ
институтом „МОСГАЗНИИПРОЕКТ"
Главный инженер института Маевский
Главный инженер проекта Иосилевич

УТВЕРЖДЕНЫ и введены в действие
Госстроем СССР
протокол от 10.04.1984 г.

Серия 5.905-6

Содержание

Обозначение	Наименование	стр.
	Содержание	2
УКГ0.00Д	Общие указания	4
УКГ1.00М4	Крепление газопровода Ду 15÷40 к	
	кирпичной или деревянной стене	6
УКГ1.01	Крюк	7
УКГ2.00	Крепление газопровода Ду 50÷300 к	
	кирпичной стене	8
УКГ2.00СБ	Крепление газопровода Ду 50÷300 к	
	кирпичной стене	10
УКГ2.01	Уголок	11
УКГ3.00	Крепление горизонтального газопровода	
	Ду50÷250 к железобетонной колонне	12
УКГ3.01	Стяжка	14
УКГ3.00СБ	Крепление горизонтального газопровода	
	Ду50÷250 к железобетонной колонне	15
УКГ3.02	Уголок	16
УКГ3.03	Уголок	17
УКГ4.00	Крепление горизонтального газопровода	
	Ду300÷500 к железобетонной колонне	18
УКГ4.00СБ	Крепление горизонтального газопровода	
	Ду300÷500 к железобетонной колонне	19

Обозначение	Наименование	стр.
УКГ5.00	Крепление вертикального газопровода	
	Ду50÷500 к железобетонной колонне	20
УКГ5.00СБ	Крепление вертикального газопровода	
	Ду50÷500 к железобетонной колонне	24
УКГ5.01	Уголок	25
УКГ6.00	Крепление горизонтального газопровода	
	Ду50÷300 к металлическим конструкциям	27
УКГ6.00СБ	Крепление горизонтального газопровода	
	Ду50÷300 к металлическим конструкциям	28
УКГ7.00	Крепление горизонтального газопровода	
	Ду 400 и 500 к металлическим конструкциям	29
УКГ7.01	Подкос	29
УКГ7.00СБ	Крепление горизонтального газопровода	
	Ду 400 и 500 к металлическим конструкциям	30
УКГ8.00	Крепление вертикального газопровода	
	Ду 50÷500 к металлическим конструкциям	31
УКГ8.00СБ	Крепление вертикального газопровода	
	Ду50÷500 к металлическим конструкциям	32
УКГ9.00	Крепление горизонтального газопровода	
	Ду50÷200 на отдельно стоящей опоре	33
УКГ9.00СБ	Крепление горизонтального газопровода	
	Ду50÷200 на отдельно стоящей опоре	34

Продолжение

Обозначение	Наименование	Стр.
УКГ 9.01.00	Опора	35
УКГ 9.01.00СБ	Опора	36
УКГ 9.01.01	Основание	36
УКГ 9.01.02	Полка	37
УКГ 9.02	Болт фундаментный	37
УКГ 10.00	Крепление горизонтального газопровода Ду 250÷1000 на отдельно стоящей опоре	38
УКГ 10.01.02	Уголок	39
УКГ 10.00СБ	Крепление горизонтального газопровода Ду 250÷1000 на отдельно стоящей опоре	40
УКГ 10.01.00	Опора	41
УКГ 10.02	Хомут	42
УКГ 10.01.00СБ	Опора	43
УКГ 10.01.01	Уголок	44
УКГ 11.00	Крепление вспомогательного газопровода к основному	45
УКГ 11.00СБ	Крепление вспомогательного газопровода к основному	48
УКГ 12.00	Крепление вспомогательных газопроводов к основному	49
УКГ 12.00СБ	Крепление вспомогательных газопроводов к основному	54
УКГ 12.01	Уголок	56
УКГ 13.00	Крепление газопровода Ду 15÷100 к панельным и блочным стенам	58
УКГ 13.00СБ	Крепление газопровода Ду 15÷100 к панельным и блочным стенам	59
УКГ 13.01	Уголок	59
УКГ 14.00	Крепление горизонтального газопровода Ду 50÷300 на растяжках	60
УКГ 14.00СБ	Крепление горизонтального газопровода Ду 50÷300 на растяжках	62
УКГ 14.01	Ролик	63
УКГ 14.02	Скоба	63
УКГ 14.03	Шайба	64
УКГ 14.04	Ось	64
УКГ 15.00	Опора неподвижная под газопровод Ду 200÷1000	65
УКГ 15.00СБ	Опора неподвижная под газопровод Ду 200÷1000	66
УКГ 15.01	Полка	67
УКГ 15.02	Швеллер	67

1. Введение

1. Рабочие чертежи типовой документации серии 5.905-8 „Узлы и детали крепления газопроводов" разработаны институтом „МосгазНИИпроект" в соответствии с планом типового проектирования на 1983 год по теме VIII.4.3.1 „Корректировка типовых проектов", утвержденным постановлением ГОССТРОЯ СССР от 31.12.82 г, № 363.

1.2. Корректировка типовой документации серии 4.905-7/77 „Узлы и детали крепления газопроводов" производилась с учетом опыта проектирования и эксплуатации надземных газопроводов и замечаний заинтересованных организаций.

1.3. Основные решения при разработке рабочих чертежей типовой документации приняты на основании следующих нормативных документов:

СНиП II-37-76 „Газоснабжение. Внутренние и наружные устройства";

СНиП III-29-76 „Газоснабжение. Внутренние устройства. Наружные сети и сооружения;"

„Правил безопасности в газовом хозяйстве", утвержденных Госгортехнадзором СССР 26.06.79г;

СН 375-67 „Указания по расчету стальных трубопроводов различного назначения.

1.4. В типовую документацию включены следующие рабочие чертежи:

а) крепление горизонтальных и вертикальных газопроводов Ду 15÷40 к кирпичным и деревянным стенам;

б) крепление горизонтальных и вертикальных газопроводов Ду 50÷300 к кирпичной стене;

в) крепление горизонтальных и вертикальных газопроводов Ду 50÷500 к железобетонным колоннам;

г) крепление горизонтальных и вертикальных газопроводов Ду 50÷500 к металлическим конструкциям;

д) крепление горизонтальных газопроводов Ду 50÷1000 на отдельно стоящих опорах;

е) крепление вспомогательных газопроводов (одного и двух) к основному;

ж) крепление газопроводов Ду 15÷100 к панельным и блочным стенам;

з) крепление горизонтальных газопроводов Ду 50÷300 на растяжках;

и) крепление газопроводов Ду 200÷1000 на неподвижной опоре.

2. Область применения

Рабочие чертежи типовой документации предназначены для проектирования и монтажа надземных газопроводов с давлением до 1,2 мПа (12 кг/см²), при сооружении которых

Изм.	Лист	№ Докум.	Подп.	Дата	УКГО.ООД		
Разраб.		Герасимова		11.83	Узлы и детали крепления газопроводов. Общие указания	Лит.	Лист 1 / Листов 2
Пров.		Иосилевич		11.83			
Н.контр.		Иосилевич		11.83		Институт МосгазНИИпроект	
Утв.		Иванов		12.83			

Серия 5.905-8

Инв. № подл. | Подпись и дата | Взам. инв. № | Инв. № дубл. | Подпись и дата

копировал: [signature] формат А3

УкГ 1.00 Мч

Серия 5.905-8

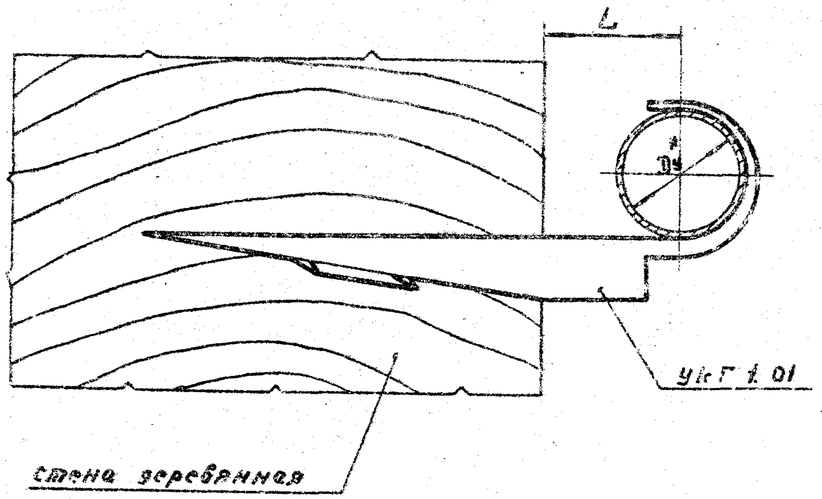

Вариант

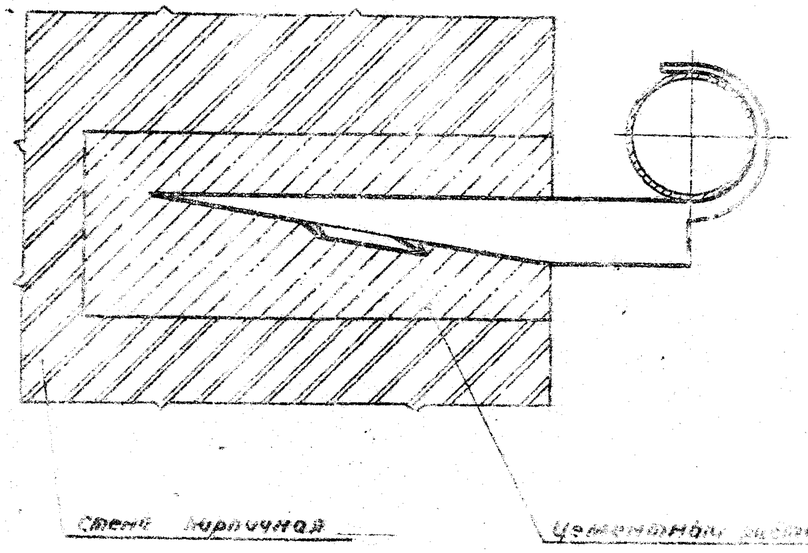

Обозначение	Условный проход Dy*, мм	L, мм	Масса, кг
УкГ 1.00	15	25±1	0.05
— 01	20	28±1	0.037
— 02	25	33±1	0.052
— 03	32	36±1	0.075
— 04	40	42±1	0.085

1. Масса дана без учета строительных материалов.
2. * Размер для справок.

					УкГ 1.00 Мч	
Изм.	Лист	№ докум.	Подп.	Дата	Крепление газопровода Dy 15 – 40 к кирпичной или деревянной стене. Монтажный чертеж	Лит. / Масса / Масштаб
Разраб.				11.83		И / см.табл. / —
Пров.				11.83		Лист / Листов 1
Т.контр.						Институт Мосгазниипроект
Н.контр.				11.83		
Утв.				11.83		

Инв. № подл. | Подп. и дата | Взам. инв. № | Инв. № дубл. | Подп. и дата

Копировал: [illegible]

Формат А3

Инв. № подл.	Подп. и дата	Взам. инв. №	Инв. № дубл.	Подп. и дата

Серия 5.905-8

Формат	Зона	Поз.	Обозначение	Наименование	Кол. на исполн. УКГ 2.00-										Примечание
					-	01	02	03	04	05					
				Документация											
А3			УКГ 2.00СБ	Сборочный чертеж	Х	Х	Х	Х	Х	Х					
А3			УКГ 0.00Д	Общие указания	Х	Х	Х	Х	Х	Х					
				Детали											
А3		1	УКГ 2.01	Уголок	1										
			-01	Уголок		1									
			-02	Уголок			1								
			-03	Уголок				1							
			-04	Уголок					1						
			-05	Уголок						1					
				Стандартные изделия											
		2		Гайка М10.5 ГОСТ 5915-70	4	4	4	4	4						
				Гайка М12.5 ГОСТ 5915-70						4					
		3		Хомут 60-Ст3сп ГОСТ 24137-80	1	1	1	1	1						
				Хомут 60-Ст3сп ГОСТ 24137-80						1					

Исполнения 06... 14-см. лист 2
15... 23-см. лист 3
24... 33-см. лист 4

Изм.	Лист	№ докум.	Подп.	Дата
Разраб.		Кудинов		11.83
Пров.		Герасимова		11.83
Н. контр.		Моисеева		11.83
Утв.		Иванов		12.83

УКГ 2.00

Крепление газопроводов Ду 50÷300 к кирпичной стене

Лит.	Масса	Масштаб
И		
Лист 1	Листов 4	

Институт Мосгазниипроект

Копировал: Гавеикова Формат А4

Инв. № подл.	Подп. и дата	Взам. инв. №	Инв. № дубл.	Подп. и дата

Формат	Зона	Поз.	Обозначение	Наименование	Кол. на исполн. УКГ 2.00-										Примечание
					06	07	08	09	10	11	12	13	14		
				Документация											
А3			УКГ 2.00СБ	Сборочный чертеж	1	1	1	1	1	1	1	1	1		
А3			УКГ 0.00Д	Общие данные	1	1	1	1	1	1	1	1	1		
				Детали											
А3		1	УКГ 2.01 -08	Уголок	1										
			-07	Уголок		1									
			-08	Уголок			1								
			-09	Уголок				1							
			-10	Уголок					1						
			-11	Уголок						1					
			-12	Уголок							1				
			-13	Уголок								1			
			-14	Уголок									1		
				Стандартные изделия											
		2		Гайка М12.5 ГОСТ 5915-70	4	4	4	4	4	4	4	4	4		
		3		Хомут 80-Ст3сп ГОСТ 24137-80	1	1	1	1							
				Хомут 90-Ст3сп ГОСТ 24137-80					1	1	1	1	1		

Изм.	Лист	№ докум.	Подп.	Дата

УКГ 2.00

Лист 2

Копировал: Гавеикова Формат А4

Инв. № подл.	Подп. и дата	Взам. инв. №	Инв. № дубл.	Подп. и дата

Серия 5.905-8

Формат	Зона	Поз.	Обозначение	Наименование	Кол. на исполн. УКГ 2.00- 15	16	17	18	19	20	21	22	23		Примечание
				Документация											
А3			УКГ 2.00СБ	Сборочный чертеж	X	X	X	X	X	X	X	X	X		
А3			УКГ 0.00Д	Общие указания	X	X	X	X	X	X	X	X	X		
				Детали											
А3		1	УКГ 2.00 -15	Уголок	1										
			-16	Уголок		1									
			-17	Уголок			1								
			-18	Уголок				1							
			-19	Уголок					1						
			-20	Уголок						1					
			-21	Уголок							1				
			-22	Уголок								1			
			-23	Уголок									1		
				Стандартные изделия											
		2		Гайка М16.5 ГОСТ 5915-70	4	4	4	4	4	4	4	4	4		
		3		Хомут 110-В Ст3сп ГОСТ 24137-80	1	1	1	1	1						
				Хомут 160-В Ст3сп ГОСТ 24137-80						1	1	1	1		

Изм.	Лист	№ докум.	Подп.	Дата	УКГ 2.00	Лист 3

Копировал: Родина Формат А4

Инв. № подл.	Подп. и дата	Взам. инв. №	Инв. № дубл.	Подп. и дата

Формат	Зона	Поз.	Обозначение	Наименование	Кол. на исполн. УКГ 2.00- 24	25	26	27	28	29	30	31	32	33	Примечание
				Документация											
А3			УКГ 2.00СБ	Сборочный чертеж	X	X	X	X	X	X	X	X	X	X	
А3			УКГ 0.00Д	Общие указания	X	X	X	X	X	X	X	X	X	X	
				Детали											
А3		1	УКГ 2.01 -24	Уголок	1										
			-25	Уголок		1									
			-26	Уголок			1								
			-27	Уголок				1							
			-28	Уголок					1						
			-29	Уголок						1					
			-30	Уголок							1				
			-31	Уголок								1			
			-32	Уголок									1		
			-33	Уголок										1	
				Стандартные изделия											
		2		Гайка М20.5 ГОСТ 5915-70	4	4	4	4	4	4	4	4	4	4	
		3		Хомут 225-В Ст3сп ГОСТ 24137-80	1	1	1	1							
				Хомут 275-В Ст3сп ГОСТ 24137-80					1	1	1				
				Хомут 350-В Ст3сп ГОСТ 24137-80								1	1	1	

Изм.	Лист	№ докум.	Подп.	Дата	УКГ 2.00	Лист 4

Копировал: Родина Формат А4

УКГ2.00СБ

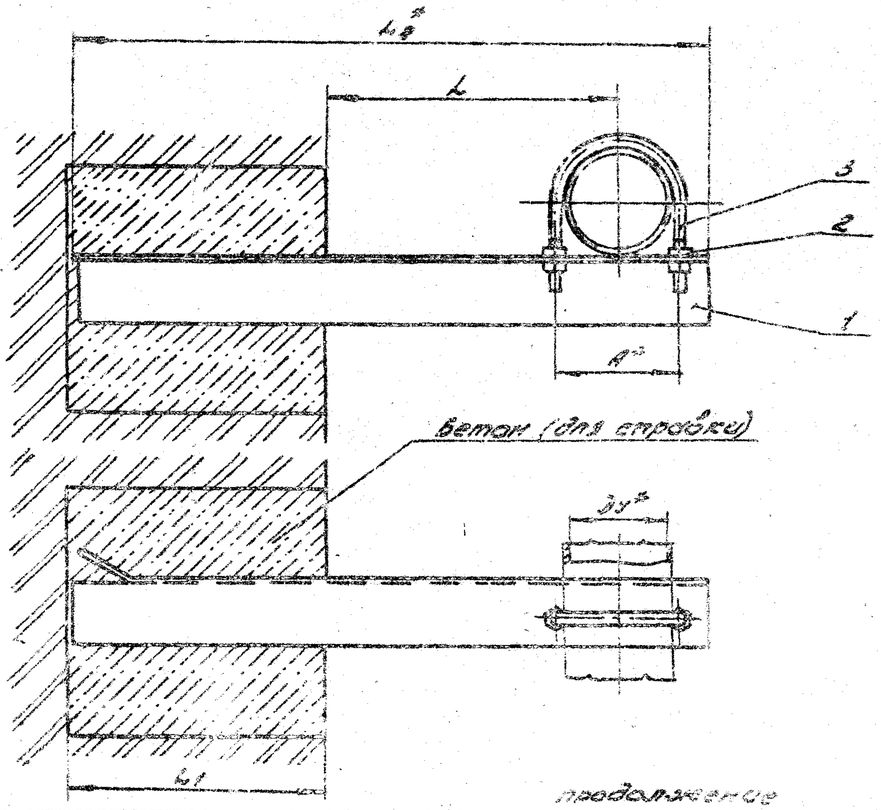

Обозначение	Условный проход Dy*, мм	A*, мм	L, мм	L1, мм	L2*, мм	Масса, кг
УКГ2.00	50	70	100+15	250÷10	415	1,56
-01			200+15		515	1,71
-02			300+15		615	2,76
-03			400+15		715	3,58
-04			500+15		815	4,06
-05	65	92	100+15		426	1,89
-06			200+15		526	2,51
-07			300+15		626	2,32
-08			400+15		726	4,43
-09			500+15		826	6,36
-10	80	102	100+15		431	1,93
-11			200+15		531	2,56
-12			300+15		631	3,89
-13			400+15		731	5,67
-14			500+15		831	6,41
-15	100	122	150+15		491	2,44
-16			200+15		541	3,42
-17			300+15		641	6,05
-18			400+15		741	5,79
-19			500+15		841	7,00
-20	150	176	200+15	380÷10	593	6,04
-21			300+15		798	7,23
-22			400+15		898	11,79
-23			500+15		998	13,01

продолжение

Обозначение	Условный проход Dy*, мм	A*, мм	L, мм	L1, мм	L2*, мм	Масса, кг
УКГ2.00-24	200	245	250+15	380÷10	782	9,58
-25			300+15		832	12,18
-26			400+15		932	15,10
-27			500+15		1032	17,61
-28	250	295	300+15		858	14,14
-29			400+15		958	19,49
-30			500+15		1058	21,34
-31	300	350	250+15		935	20,35
-32			400+15		985	21,81
-33			500+15		1085	25,77

* Размеры для справок

Инв.№ подл. | Подп. и дата | Взам. инв.№ | Инв.№ дубл. | Подп. и дата

Изм.	Лис.	№ докум.	Подп.	Дата	
Разраб.		Кузнецов		12.87	
Пров.		Гладштейн		12.87	
Т.контр.					
Н.контр.		Орловский		12.87	
Утв.		Исаков		12.87	

УКГ2.00СБ

Крепление газопровода Dy 50÷300 к кирпичной стене
Сборочный чертеж

Лит.	Масса	Масштаб
Ч		1:10
Лист	Листов 1	

Институт Мосгазниипроект

Серия 5.905-8

Копировал: Гайдаш Формат А3

УКГ 2.01

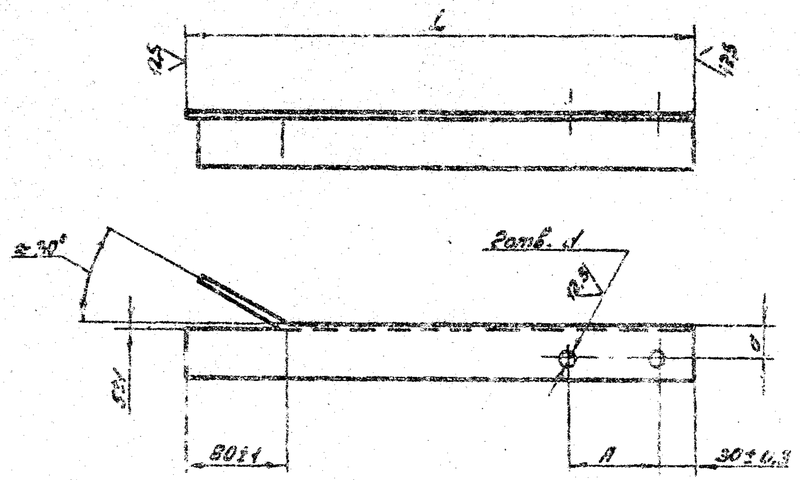

Обозначение	A, мм	d, мм	a, мм	L, мм	b×b×d	Масса, кг
УКГ 2.01	70±1	12+0,4	25±0,3	415-1,6	45×45×5	1,37
-01				516-1,8		1,60
-02			30±0,3	515-1,8	56×56×5	2,57
-03			35±0,3	715-2,0	63×63×6	3,39
-04				815-2,3		3,87
-05	92±1		25±0,3	426-1,6	45×45×5	1,57
-06			30±0,3	526-1,8	56×56×5	2,19
-07			35±0,3	626-1,8	63×63×5	2,96
-08				726-2,0		4,10
-09			40±0,3	826-2,3	70×70×7	6,03
-10	102±1	15+0,4	25±0,3	431-1,6	45×45×5	1,59
-11			30±0,3	531-1,8	56×56×5	2,22
-12			35±0,3	631-2,0	63×63×6	3,55
-13			40±0,3	731-2,0	70×70×7	5,23
-14				831-2,3		6,07
-15	122±1		30±0,3	491-1,6	56×56×5	2,05
-16			35±0,3	541-1,8	63×63×6	3,04
-17			40±0,3	641-2,0	70×70×7	4,66
-18				741-2,0		5,40
-19			45±0,3	841-2,3	75×75×7	6,61

Продолжение

Обозначение	A, мм	d, мм	a, мм	L, мм	b×b×d	Масса, кг
УКГ 2.01 -20	176±1	19+0,5	40±0,3	698-2,0	70×70×7	5,08
-21			45±0,3	798-2,0	75×75×7	6,27
-22			50±0,4	898-2,3	90×90×9	10,83
-23				998-2,3		12,05
-24	245±1	24+0,5	45±0,3	782-2,0	80×80×8	7,59
-25			50±0,4	852-2,3	90×90×9	10,15
-26			60±0,4	932-2,3	100×100×10	14,07
-27				1032-2,6		15,38
-28	295±1			858-2,3		12,96
-29			75±0,4	950-2,3	125×125×10	18,25
-30				1058-2,6		20,16
-31	350±1			935-2,3		17,85
-32				985-2,3		18,81
-33			90±0,5	1083-2,6	140×140×10	23,27

Изм.	Лист	№ докум.	Подп.	Дата
Разраб.		Гулина		12.83
Провер.		Герасимова		12.83
Т.контр.				
Н.контр.		Ирпилевич		12.83

УКГ 2.01

Уголок

Лит.	Масса	Масштаб
Н	см.табл.	—

Лист | Листов 1

Уголок Б-Б-Б-d ГОСТ 8509-72

Институт

Инв. № подл. | Подпись и дата | Взам. инв. № | Инв. № дубл. | Подпись и дата

Инв.№ подл. | Подп. и дата | Взам.инв.№ | Инв.№ дубл. | Подп. и дата

Серия 5.905-8

Формат	Зона	Поз.	Обозначение	Наименование	Кол. на испол. УКГ 3.00-										Примечание
					–	01	02	03	04	05	06	07	08	09	
				Документация											
А3			УКГ 3. 00СБ	Сборочный чертеж	Х	Х	Х	Х	Х	Х	Х	Х	Х	Х	
А3			УКГ 3. 00ВО	Общие указания	Х	Х	Х	Х	Х	Х	Х	Х	Х	Х	
				Детали											
А4		1	УКГ3.01	Стяжка	2		2								
			-01	Стяжка		2									
			-02	Стяжка				2		2	2		2	2	
			-03	Стяжка					2			2			
А3		2	УКГ3.02	Уголок	1	1									
			-01	Уголок			1								
			-02	Уголок				1	1						
			-03	Уголок						1					
			-04	Уголок							1	1			
			-05	Уголок									1		
			-06	Уголок										1	

Исполнения 10...17 - см. листы 3,4
18...20 - см. лист 5

					УКГ 3. 00			
Изм.	Кол.уч.	Лист	№ докум.	Подп.	Дата			
Разраб.	Кудаков			УКГ	Крепление горизонтально	Лит	Лист 1	Листов 5
Пров.	Герасимова			11.83	до 2 изопробов Dу 50-250 к железобетонному	И		
Н.контр.	Масленкин			11.83		НИИ Мосгазниипроект		
Утв.	Иванов			12.83				

Копировал: Рабцева Формат А4

Инв.№ подл. | Подп. и дата | Взам.инв.№ | Инв.№ дубл. | Подп. и дата

Формат	Зона	Поз.	Обозначение	Наименование	Кол. на испол. УКГ3.00-										Примечание
					–	01	02	03	04	05	06	07	08	09	
А3		3	УКГ3.03 -01	Уголок	1	1									
			-02	Уголок			1								
			-05	Уголок				1	1		1	1			
			-06	Уголок						1			1		
			-08	Уголок										1	
А4		4	УКГ3.04	Уголок Р=190-5											
				Уголок Б-45×45×5 ГОСТ 8509-72 Ст3-1-1 ГОСТ 535-79	4	4	4	4	4	4					
			-01	Уголок Р=190-5											
				Уголок Б-56×56×5 ГОСТ 8509-72 Ст3-1-1 ГОСТ 535-79							4	4	4	4	
				Стандартные изделия											
		5		Гайка М10.5 ГОСТ 5915-70	12	12	12								
				Гайка М12.5 ГОСТ 5915-70				12	12	12	12	12	12	12	
		6		Хомут 60-8 Ст3сп ГОСТ 24137-80	1	1	1								
				Хомут 80-8 Ст3сп ГОСТ 24137-80				1	1	1					
				Хомут 90-8 Ст3сп ГОСТ 24137-80							1	1	1		
				Хомут 110-8 Ст3сп ГОСТ 24137-80										1	

					УКГ 3.00		
Изм.	Кол.уч.	Лист	№ докум.	Подп.	Дата		Лист 2

Копировал: Рабцева Формат А4

Подп.	Подп. и дата	Взам. инв. №	Инв. № дубл.	Подп. и дата

Серия 5.905-8

Поз.	Обозначение		Наименование	Кол. на исполн. УКГ 3.00 – 10	11	12	13	14	15	16	17			Примечание
			Документация											
	УКГ 3.00 СБ		Сборочный чертеж	×	×	×	×	×	×	×	×			
	УКГ 0.00 Д		Общие указания	×	×	×	×	×	×	×	×			
			Детали											
1	УКГ 3.01	-02	Стяжка		2									
		-03	Стяжка	2										
		-04	Стяжка			2		2						
		-05	Стяжка				2							
		-06	Стяжка						2		2			
		-07	Стяжка							2				
2	УКГ 3.02	-06	Уголок	1										
		-07	Уголок		1									
		-08	Уголок			1	1							
		-09	Уголок					1						
		-10	Уголок						1	1				
		-11	Уголок								1			
3	УКГ 3.03	-08	Уголок	1										
		-09	Уголок		1									
		-11	Уголок			1	1							

Изм.	Лист	№ докум.	Подп.	Дата	УКГ 3.00	Лист 3

Копировал: Формат А4

Подп.	Подп. и дата	Взам. инв. №	Инв. № дубл.	Подп. и дата

Поз.	Обозначение		Наименование	Кол. на исполн. УКГ 3.00 – 10	11	12	13	14	15	16	17			Примечание
3	УКГ 3.03	-12	Уголок					1						
		-14	Уголок						1	1				
		-15	Уголок								1			
4	УКГ 3.04	-01	Уголок ℓ = 190-5											
			Уголок Б-56×56×5 ГОСТ 8509-72											
			ст 3-1-I ГОСТ 535-79	4	4									
		-02	Уголок ℓ = 220-5											
			Уголок Б-20×80×8 ГОСТ 8509-72											
			ст 3-1-I ГОСТ 535-79			4	4	4	4	4	4			
			Стандартные изделия											
5			Гайка М12,5 ГОСТ 5915-70	12	12									
			Гайка М16,5 ГОСТ 5915-70			12	12	12						
			Гайка М20,5 ГОСТ 5915-70						12	12	12			
6			Хомут 110-В ст 3сп ГОСТ 24137-80	1	1									
			Хомут 160-В ст 3сп ГОСТ 24137-80			1	1	1						
			Хомут 225-В ст 3сп ГОСТ 24137-80						1	1	1			

Изм.	Лист	№ докум.	Подп.	Дата	УКГ 3.00	Лист 4

Копировал: Формат А4

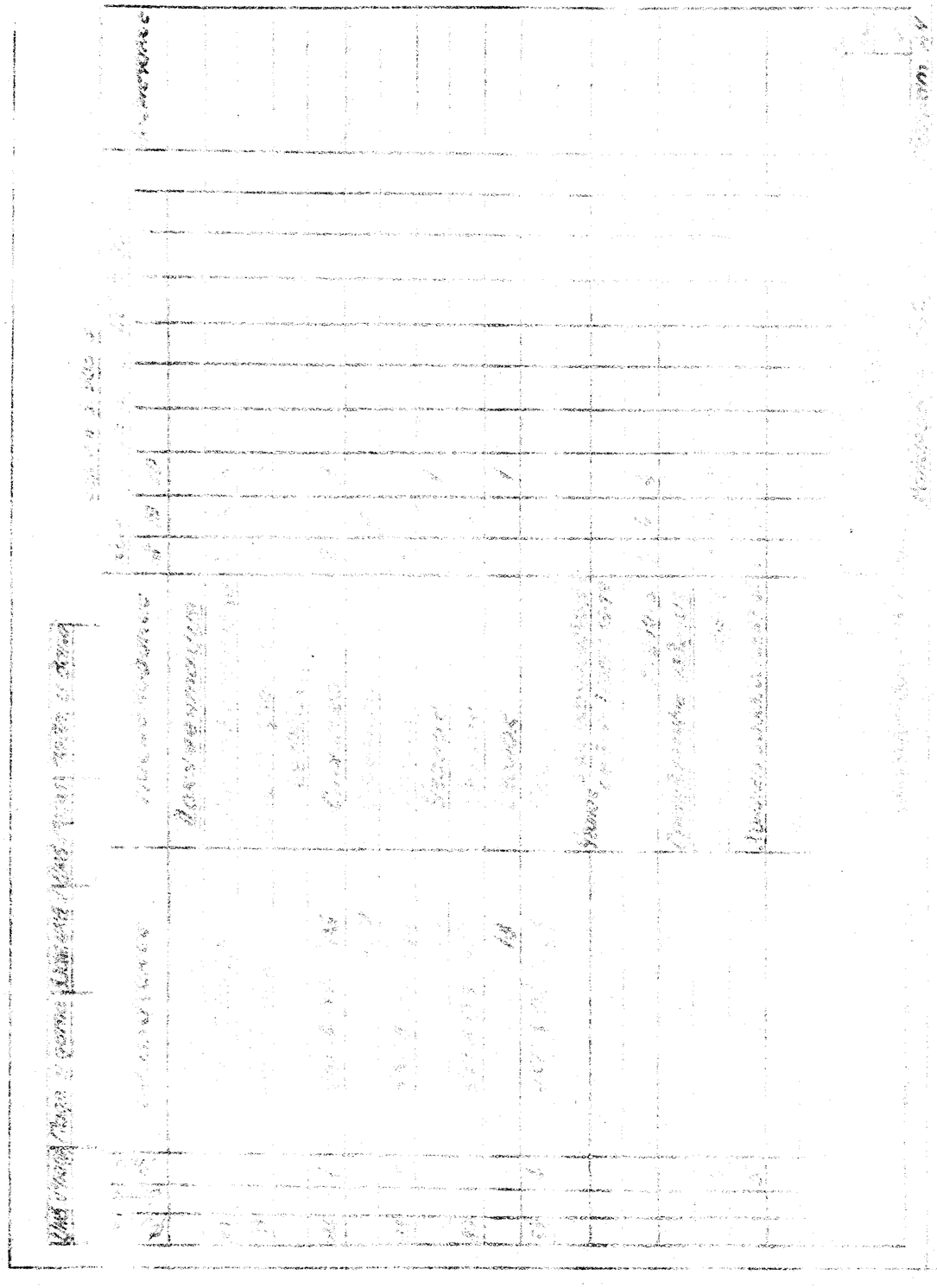

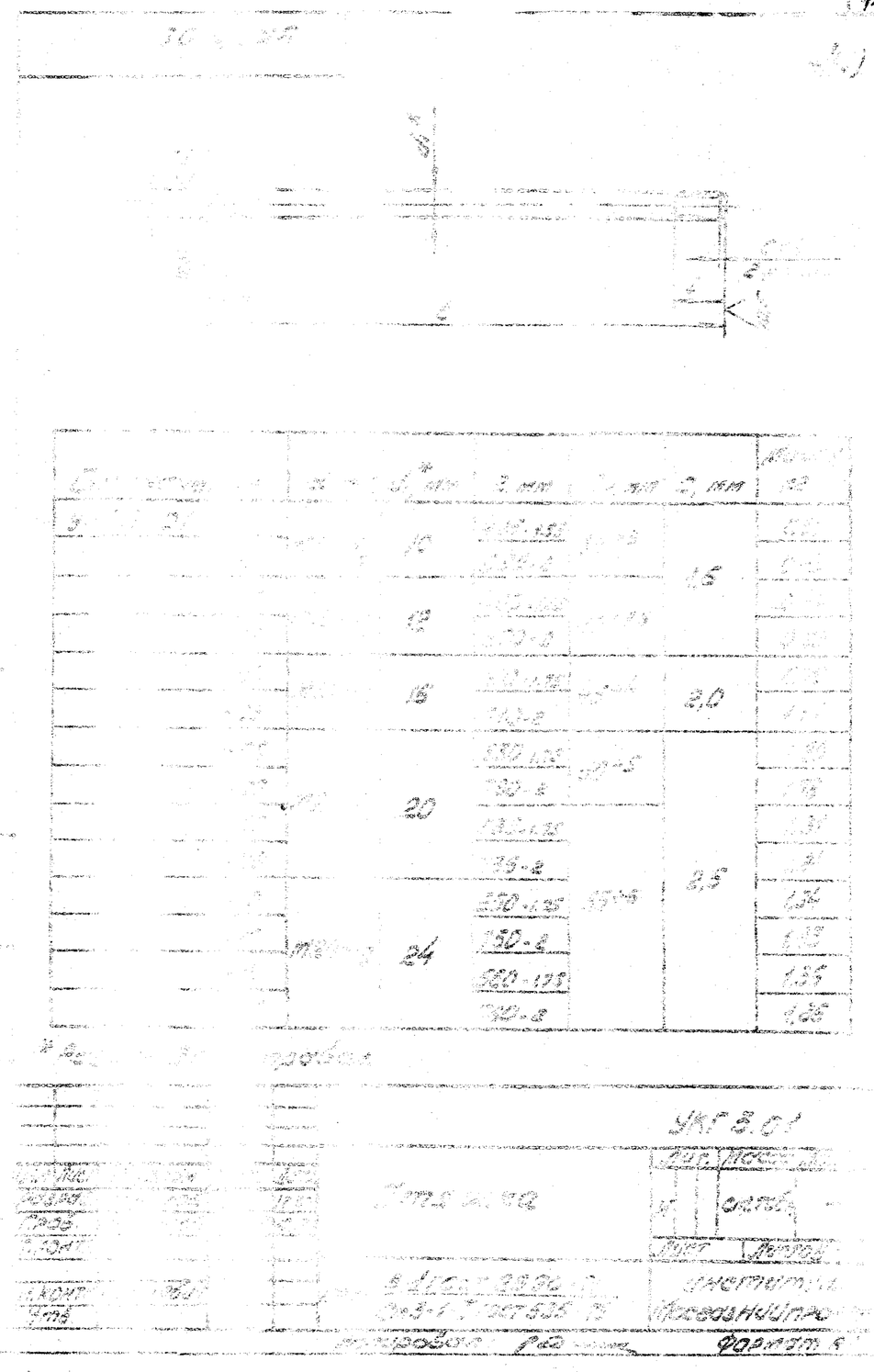

УКГ3.00СБ

Серия 5.905-8

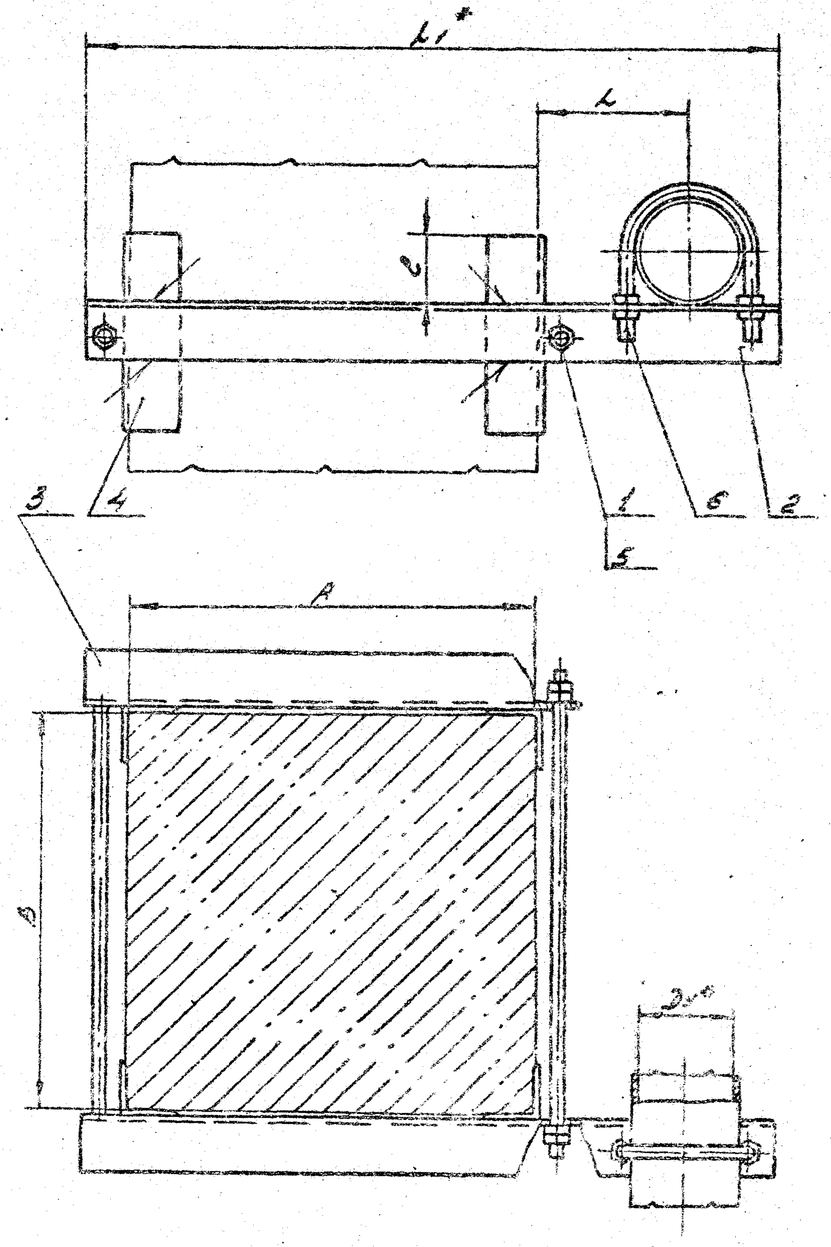

Обозначение	Условный проход Dy*, мм	Размер колонны A×B	L, мм	L1*, мм	l*, мм	Масса, кг
УКГ3.00	50	400×400	100+5	616	67,5±1	7.04
-01		400×600				7.28
-02		600×400		816		8.38
-03	65	400×400		629	65±1	8.28
-04		400×600				8.64
-05		600×400		829		9.79
-06	80	400×400		634	70±1	8.32
-07		400×600				8.68
-08		600×400		834		9.82
-09	100	400×400	150+5	694	67±1	9.71
-10		400×600				10.07
-11		600×400		894		11.41
-12	150	400×400	200+5	775	75±1	18.52
-13		400×600				19.15
-14		600×400		975		21.48
-15	200	400×400	250+5	883	70±1	27.0
-16		400×600				28.0
-17		600×400		1083		30.88
-18	250	400×400	300+5	960		42.2
-19		400×600				43.2
-20		600×400		1160		47.48

1. Сварные швы по ГОСТ 5264-80-Т1-∆5.
2* Размеры для справок.

Изм.	Лист	№ докум.	Подп.	Дата
Разраб.		Кудинов		11.83
Пров.		Герасимова		11.83
Т.контр.				

УКГ3.00СБ

Крепление горизонтального газопровода Dy50÷250 к железобетонной колонне. Сборочный чертеж

Лит.	Масса	Масштаб
Н	см. табл.	—

Лист | Листов 1

Институт

Инв. № подл. | Подп. и дата | Взам. инв. № | Инв. № дубл. | Подп. и дата

УкГ3 . 02

Серия 5.905-8

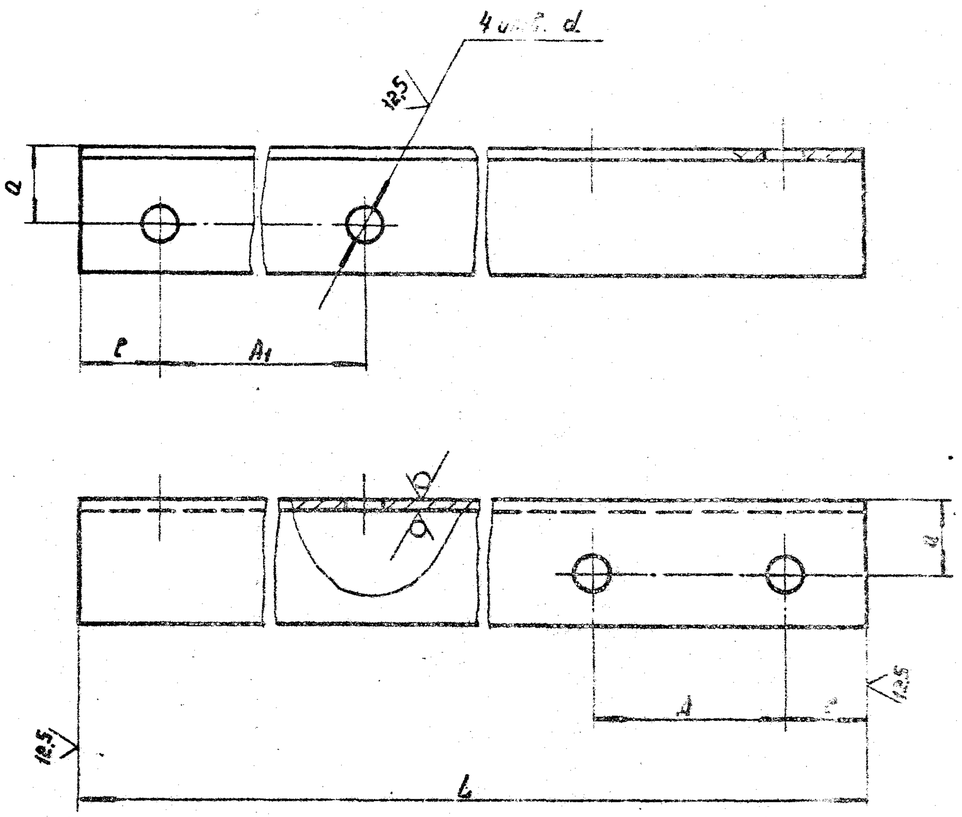

Обозначение	A, мм	A_1, мм	a, мм	d, мм	L, мм	ℓ, мм	δ x δ x d	Масса, кг
УкГ3 . 02	70±1.0	442±0.8	25±0.3	12+0.4	616-1.8	30±0.5	45 x 45 x 5	2.04
-01		642±1.0			816-2.3			2.75
-02	92±1.0	445±0.8	30±0.3	15+0.4	629-1.8		50 x 50 x 5	2.37
-03		645±1.0			829-2.3			3.13
-04	102±1.0	445±0.8			634-2.0			2.39
-05		645±1.0			834-2.3			3.14
-06	122±1.0	445±0.8			694-2.0		56 x 56 x 5	2.69
-07		645±1.0			894-2.3			3.60
-08	176±1.0	453±0.8	40±0.3	19+0.5	775-2.0		70 x 70 x 7	5.79
-09		653±1.0			975-2.3			7.27
-10	245±1.0	460±0.8	45±0.3		1123-2.2		80 x 80 x 8	8.52
-11		660±1.0			1283-2.1			10.45
-12	295±1.0	464±0.8	60±0.4	24+0.5	960-2.3		100 x 100 x 10	14.48
-13		664±1.0			1160-2.6			17.50
-14	350±1.0	464±0.8	75±0.4		1037-2.6	40±0.3	125 x 125 x 10	13.80
-15		664±1.0			1237-2.6			23.62
-16	451±1.0	468±0.8		30+0.5	1191-2.6			22.80
-17		668±1.0			1391-3.1			26.62
-18	564±1.0	472±0.8	90±0.4		1348-3.1		160 x 160 x 12	39.50
-19		672±1.0			1548-3.1			45.50

Инв. № подл. | Подп. и дата | Взам. инв. № | Инв. № дубл. | Подп. и дата

Изм. Лист № докум.	Подп.	Дата	УкГ3 . 02		
Разраб. Гилина		11.83	Уголок	Лит.	Масса	Масштаб
Пров. Герасимова		11.83		И		—
Т. контр.				Лист	Листов 1
Н. контр. Насимович		11.83	Уголок 6-8х8х d ГОСТ 8509-72 / Ст3-1-1 ГОСТ 535-79	Институт Мосгазниипроект	
Утв.					

Копировал Формат А3

ГОСТ 8509-72

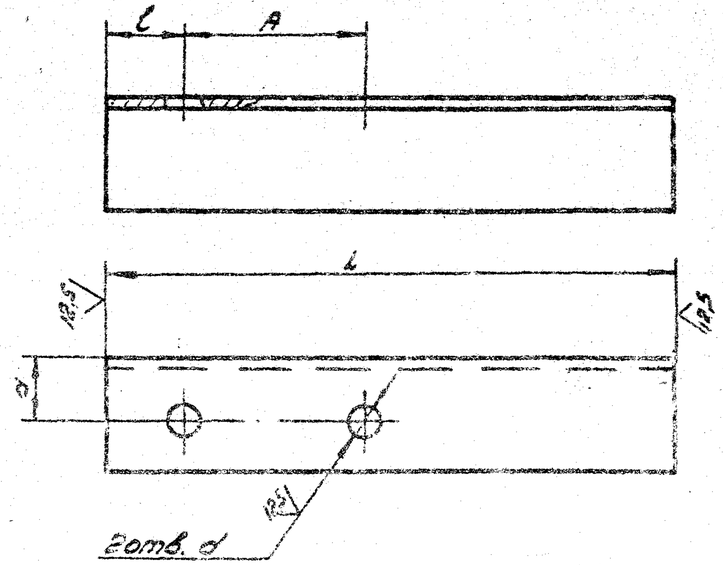

Обозначение	A, мм	a, мм	d, мм	L, мм	l, мм	b × b × d	Масса, кг
УКГ3.03	70±1,0	25±0,3	12+0,4	220-1,2	50±0,3	45×45×5	0,75
-01	142±1,0			502-1,8			1,70
-02	642±1,0			702-2,0			2,40
-03	92±1,0	30±0,3	15+0,4	231-1,8		50×50×5	0,87
-04	102±1,0			236-1,2			0,92
-05	445±1,0			505-1,8			1,90
-06	645±1,0			705-2,0			2,70
-07	122±1,0			295-1,3		56×56×6	1,27
-08	445±1,0			505-1,8			2,13
-09	645±1,0			705-2,0			2,90
-10	176±1,0	40±0,3	19+0,5	393-1,4		70×70×7	
-11	453±1,0			513-1,8			3,80
-12	653±1,0			713-2,0			5,25
-13	245±1,0	45±0,3	24+0,5	488-1,6		80×80×8	4,73
-14	460±1,0			520-1,8			5,02
-15	660±1,0			720-2,0			6,95
-16	295±1,0	60±0,4		573-1,8	40±0,3	100×100×10	8,30
-17	444±1,0			524-1,8			7,85
-18	644±1,0			724-2,0			10,90
-19	444±1,0	75±0,4		524-1,8		125×125×10	9,93
-20	644±1,0			724-2,0			13,75
-21	444±1,0			1037-2,6			19,90
-22	644±1,0			1237-2,6			23,70

Продолжение

Обозначение	A, мм	a, мм	d, мм	L, мм	l, мм	b × b × d	Масса, кг
-23	350±1,0	75±0,4	24+0,5	660-2,0	40±0,3	125×125×10	12,60
-24				680-2,0			13,00
-25	451±1,0			802-2,3			15,30
-26	651±1,0			548-1,8			12,50
-27	568±1,0			748-2,0			16,50
-28	468±1,0			1191-2,6			23,50
-29	668±1,0			1391-3			28,70
-30	561±1,0			958-2,3			18,24
-31	472±1,0	100±0,4		552-1,8		160×160×12	16,14
-32	672±1,0			752-2,0			22,00
-33	472±1,0			1348-3,1			39,60
-34	672±1,0			1548-3,1			45,50

Инв. № подл. | Подп. и дата | Взам. инв. № | Инв. № дубл. | Подп. и дата

Изм.	Лист	№ докум.	Подп.	Дата	
Разраб.	Гулина			11.83	
Пров.	Герасимова			11.83	
Т. контр.					
Н. контр.	Васильева			11.83	
Утв.					

УКГ3.03

Уголок

Лит.	Масса	Масштаб
И	см. табл.	—
Лист	Листов 1	

Уголок 5-6×6×d ГОСТ 8509-72 / Ст3-1-I ГОСТ 535-79

ЦИКТИМ им. Мосгорисполкома

Копировал Рябцева

Формат А3

Инв. № подл.	Подп. и дата	Взам. инв. №	Инв. № дубл.	Подп. и дата

Серия 5.905-8

Формат	Зона	Поз.	Обозначение	Наименование	Кол. на исполн. УКГ 4.00 - —	01	02	03	04	05	06	07	08		Примечание
				Документация											
А3			УКГ 4.00СБ	Сборочный чертеж	X	X	X	X	X	X	X	X	X		
А3			УКГ 0.00Д	Общие указания	X	X	X	X	X	X	X	X	X		
				Детали											
Б1		1	УКГ 4.01	Уголок											
				Уголок Б-125×125×10 ГОСТ 8509-72 ст 3-1-I ГОСТ 535-79											
				ℓ = 300-5	4	4	4	4	4	4	4	4	4		
А4		2	УКГ 3.01 -08	Стяжка	2		2								
			-09	Стяжка		2									
			-10	Стяжка				2		2					
			-11	Стяжка					2						
			-12	Стяжка							2		2		
			-13	Стяжка								2			

Изм.	Лист	№ докум.	Подп.	Дата
Разраб.		[illegible]	[illegible]	11.83
Пров.		[illegible]	[illegible]	11.83
Н. контр.		[illegible]	[illegible]	11.83
Утв.		[illegible]	[illegible]	12.83

УКГ 4.00

Крепление горизонтального газопровода Ду 300÷500 к железобетонной колонне

Лит.	Лист	Листов
И	1	2

Институт Мосгазниипроект

Копировал: [illegible] Формат А4

Инв. № подл.	Подп. и дата	Взам. инв. №	Инв. № дубл.	Подп. и дата

Формат	Зона	Поз.	Обозначение	Наименование	Кол. на исполн. УКГ 4.00 - —	01	02	03	04	05	06	07	08		Примечание
А3		3	УКГ 3.02 -14	Уголок	1	1									
			-15	Уголок			1								
			-16	Уголок				1	1						
			-17	Уголок						1					
			-18	Уголок							1	1			
			-19	Уголок									1		
А3		4	УКГ 3.03 -21	Уголок	1	1									
			-22	Уголок			1								
			-28	Уголок				1	1						
			-29	Уголок						1					
			-33	Уголок							1	1			
			-34	Уголок									1		
				Стандартные изделия											
		5		Гайка М 20,5 ГОСТ 5915-70	12	12	12								
				Гайка М 24,5 ГОСТ 5915-70				12	12	12	12	12	12		
		6		Хомут 330-В Ст3сп ГОСТ 24137-80	1	1	1								
				Хомут 430-В Ст3сп ГОСТ 24137-80				1	1	1					
				Хомут 540-В Ст3сп ГОСТ 24137-80							1	1	1		

Изм.	Лист	№ докум.	Подп.	Дата

УКГ 4.00

Лист 2

Копировал: [illegible] Формат А4

18

УКГ4 00 СБ

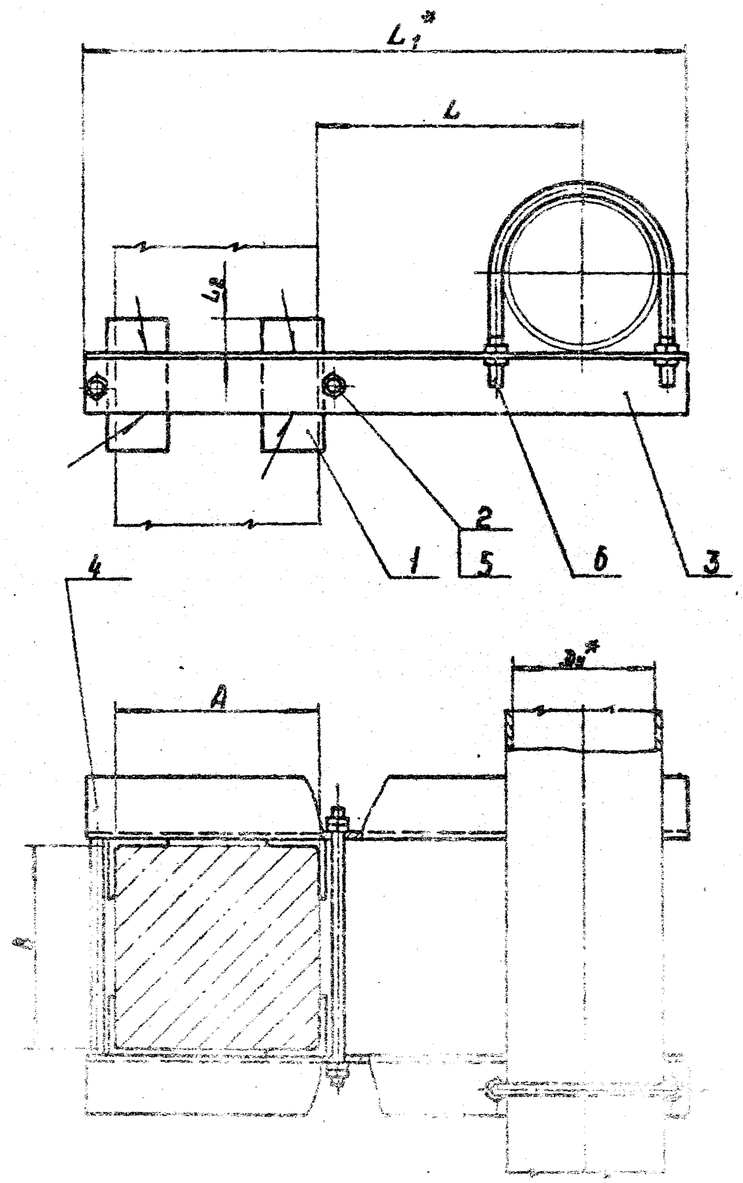

Обозначение	Условный проход $Д_у^*$, мм	Размер колонны A x B	L, мм	L_1^*, мм	L_2, мм	Масса, кг
УКГ4 00	300	400x400	350^{+5}	1037	87,5±1	65.3
– 01		400x600				66.3
– 02		600x400		1237		73.0
– 03	400	400x400	450^{+5}	1191		73.86
– 04		400x600				74.85
– 05		600x400		1391		81.5
– 06	500	400x400	550^{+5}	1348	70±1	116.0
– 07		400x600				117.0
– 08		600x400		1548		127.8

1 Сварные швы по ГОСТ 5264-80-Т1-Б5.

2 * Размеры для справок.

Изм.	Лист	№ докум.	Подп.	Дата	УКГ4 00 СБ
Разраб.		Кузнецов		11.83	Крепление горизонтального газопровода Ду 300 ÷ 500 к железобетонной колонне. Сборочный чертеж
Пров.		Герасимова		11.83	
Т. контр.					
Н. контр.		Носилевич		11.83	
Утв.		Иванов		12.83	

Лит.	Масса	Масштаб
М	сытовл.	—

Лист | Листов 1

Институт Мосгазниипроект

Копировал: [illegible]

Формат А3

Серия 5.905-8

Подп. и дата

Инв. № дубл.

Взам. инв. №

Инв.№ подл. | Подп. и дата | Взам. инв.№ | Инв.№ дубл. | Подп. и дата

Серия 5.905-8

Формат	Зона	Поз	Обозначение	Наименование	Кол. на исполн. УКГ5.00 –										Примечание
					–	01	02	03	04	05	06	07			
				Документация											
А3			УКГ5.00СБ	Сборочный чертеж	Х	Х	Х	Х	Х	Х	Х	Х			
А3			УКГ0.00Д	Общие указания	Х	Х	Х	Х	Х	Х	Х	Х			
				Детали											
А3		1	УКГ5.01	Уголок	1	1									
			-01	Уголок			1								
			-03	Уголок				1	1						
			-04	Уголок						1					
			-06	Уголок							1	1			
Б4		2	УКГ5-02	Уголок											
				Уголок Б·50×50×5 ГОСТ 8509-72 / Ст3-1-Г ГОСТ 535-79											
				ℓ=180-5	4	4	4	4	4	4	4	4			

Исполнения: 08... 15-см. листы 3,4
16... 23 см. листы 5,6
24... 29 см. листы 7,8

Изм.	Лист	№ докум.	Подп.	Дата	УКГ5.00			
Разраб.	Куринов			11.83	Крепление вертикальных газопровода Ду 50÷500 к железобетонной колонне	Лит.	Лист 1	Листов 8
Пров.	Герасимова			11.83				
Н.контр.	Осипевич			11.83		ИНСТИТУТ Мосгазниипроект		
Утв.	Иванов			12.83				

Копировал: Редина Формат А4

Инв.№ подл. | Подп. и дата | Взам. инв.№ | Инв.№ дубл. | Подп. и дата

Формат	Зона	Поз	Обозначение	Наименование	Кол. на исполн. УКГ 5.00 –										Примечание
					–	01	02	03	04	05	06	07			
А4		3	УКГ3.01	Стяжка	2		2								
			-01	Стяжка		2									
			-02	Стяжка				2		2	2				
			-03	Стяжка					2			2			
А3		4	УКГ3.03 -01	Уголок	1	1									
			-02	Уголок			1								
			-05	Уголок				1	1		1	1			
			-06	Уголок						1					
				Стандартные изделия											
		5		Гайка М10.5 ГОСТ 5915-70	12	12	12								
				Гайка М12.5 ГОСТ 5915-70				12	12	12	12	12			
		6		Хомут 60-Вст3сп ГОСТ 24137-80	1	1	1								
				Хомут 80-Вст3сп ГОСТ 24137-80				1	1	1					
				Хомут 90-Вст3сп ГОСТ 24137-80							1	1			

Изм.	Лист	№ докум.	Подп.	Дата	УКГ5.00	Лист 2

Копировал: Редина Формат А4

02

Инв. № подл. | Подп. и дата | Взам. инв. № | Инв. № дубл. | Подп. и дата

Серия 5.905-8

Формат	Зона	Поз.	Обозначение	Наименование	Кол. на исполн. УКГ5.00- 08	09	10	11	12	13	14	15			Примечание
				Документация											
А3			УКГ5.00 СБ	Сборочный чертеж	X	X	X	X	X	X	X	X			
А3			УКГ5.00 Д	Общие указания	X	X	X	X	X	X	X	X			
				Детали											
А3		1	УКГ5.01 — 07	Уголок	1										
			— 10	Уголок		1	1								
			— 11	Уголок				1							
			— 15	Уголок					1	1					
			— 16	Уголок							1				
			— 20	Уголок								1			
Б.Ч.		2	УКГ5.02	Уголок Р= 180-5											
				Уголок Б-50х50х5 ГОСТ 8509-72 / Ст3-1-Т ГОСТ 535-79	4										
			УКГ5.02 — 01	Уголок Р = 210-5											
				Уголок Б-70х70х7 ГОСТ 8509-72 / Ст3-1-Т ГОСТ 535-79		4	4	4	4	4	4	4			
А4		3	УКГ5.01 — 02	Стяжка	2	2		2							

Изм.	Лист	№ докум.	Подп.	Дата	УКГ5.00	Лист 3

Копировал: Формат А4

Инв. № подл. | Подп. и дата | Взам. инв. № | Инв. № дубл. | Подп. и дата

Формат	Зона	Поз.	Обозначение	Наименование	Кол. на исполн. УКГ5.00- 08	09	10	11	12	13	14	15			Примечание
А4		3	УКГ3.01 — 03	Стяжка			2								
			— 04	Стяжка					2		2				
			— 05	Стяжка						2					
			— 06	Стяжка								2			
А3		4	УКГ5.03 — 00	Уголок	1										
			— 08	Уголок		1	1								
			— 09	Уголок				1							
			— 11	Уголок					1	1					
			— 12	Уголок							1				
			— 14	Уголок								1			
				Стандартные изделия											
		5		Гайка М12.5 ГОСТ 5915-70	12	12	12	12							
				Гайка М16.5 ГОСТ 5915-70					12	12	12				
				Гайка М20.5 ГОСТ 5915-70								12			
		6		Хомут 90-8 Ст3сп ГОСТ 24137-80	1										
				Хомут 110-8 Ст3сп ГОСТ 24137-80		1	1	1							
				Хомут 160-6 Ст3сп ГОСТ 24137-80					1	1	1				
				Хомут 225-8 Ст3сп ГОСТ 24137-80								1			

Изм.	Лист	№ докум.	Подп.	Дата	УКГ5.00	Лист 4

Копировал: Формат А4

12

Инв. № подл.	Подп. и дата	Взам. инв. №	Инв. № дубл.	Подп. и дата

Серия 5.905-8

Формат	Зона	Поз.	Обозначение	Наименование	Кол. на исполн. УКГ 5.00- 16	17	18	19	20	21	22	23			Примечание
				Документация											
А3			УКГ 5.00СБ	Сборочный чертеж	X	X	X	X	X	X	X	X			
А3			УКГ 0.00Д	Общие указания	X	X	X	X	X	X	X	X			
				Детали											
А3		1	УКГ 5.01 -20	Уголок	1										
			-21	Уголок		1									
			-25	Уголок			1	1							
			-26	Уголок					1						
			-30	Уголок						1	1				
			-31	Уголок								1			
А4		2	УКГ 5.02 -01	Уголок l=210-5											
				Уголок $\frac{Б\text{-}70\times70\times7\ ГОСТ\ 8509\text{-}72}{Ст3\text{-}1\text{-}\frac{3}{4}\ ГОСТ\ 535\text{-}79}$	4	4									
			-02	Уголок l=240-5											
				Уголок $\frac{Б\text{-}100\times100\times10\ ГОСТ\ 8509\text{-}72}{Ст3\text{-}1\text{-}\frac{3}{4}\ ГОСТ\ 535\text{-}79}$			4	4	4	4	4	4			
А4		3	УКГ 3.01 -06	Стяжка		2									
			-07	Стяжка	2										

Изм.	Лист	№ докум.	Подп.	Дата	УКГ 5.00	Лист 5

Копировал: [illegible] Формат А4

Инв. № подл.	Подп. и дата	Взам. инв. №	Инв. № дубл.	Подп. и дата

Формат	Зона	Поз.	Обозначение	Наименование	Кол. на исполн. УКГ 5.00- 16	17	18	19	20	21	22	23			Примечание
А4		2	УКГ 3.01 -08	Стяжка			2		2	2		2			
			-09	Стяжка				2			2				
А4		4	УКГ 5.03 -14	Уголок	1										
			-15	Уголок		1									
			-17	Уголок			1	1							
			-18	Уголок					1						
			-19	Уголок						1	1				
			-20	Уголок								1			
				Стандартные изделия											
		5		Гайка М20.5 ГОСТ 5915-70	12	12	12	12	12	12	12	12			
		6		Хомут 225-В Ст3сп ГОСТ 24137-80	1	1									
				Хомут 275-В Ст3сп ГОСТ 24137-80			1	1	1						
				Хомут 330-В Ст3сп ГОСТ 24137-80						1	1	1			

Изм.	Лист	№ докум.	Подп.	Дата	УКГ 5.00	Лист 5

Копировал: [illegible] Формат А4

22

Серия 5.905-8

Формат	Зона	Поз.	Обозначение	Наименование	Кол. на испол. УКГ5.00- 24	25	26	27	28	29					Примечание
				Документация											
А3			УКГ5. ОСС5	Сборочный чертеж	Х	Х	Х	Х	Х	Х					
А3			УКГ0. ОО.Д	Общие указания	Х	Х	Х	Х	Х	Х					
				Детали											
А3	1	УКГ5.01	-35	Уголок	1	1									
			-36	Уголок			1								
			-40	Уголок				1	1						
			-41	Уголок						1					
А4	3	УКГ5.02	-03	Уголок L:270-5											
				Уголок Б·125×125×10 ГОСТ 8509-72 / Ст3-т-I ГОСТ 535-79	4	4	4								
			-04	Уголок L:300-5											
				Уголок Б·160×160×12 ГОСТ 8509-72 / Ст3-т-I ГОСТ 535-79				4	4	4					
А4	3	УКГ5.01	-10	Стяжка	2		2								
			-11	Стяжка		2									
			-12	Стяжка				2		2					
			-13	Стяжка					2						
А4	4	УКГ5.03	-26	Уголок	1	1									

Изм.	Лист	№ докум.	Подп.	Дата	УКГ5.00	Лист 7

Копировал: Формат А4

Инв. № подл.	Подп. и дата	Взам. инв. №	Инв. № дубл.	Подп. и дата

Формат	Зона	Поз.	Обозначение	Наименование	Кол. на испол. УКГ5.00- 24	25	26	27	28	29					Примечание
А4		4	УКГ5.03	-27 Уголок			1								
				-31 Уголок				1	1						
				-32 Уголок						1					
				Стандартные изделия											
		5		Болт М24 5 ГОСТ 7798-70	12	12	12	12	12	12					
		6		Хомут 430-В Стяж ГОСТ 24137-80	1	1	1								
				Хомут 540-В Стяж ГОСТ 24137-80				1	1	1					

Изм.	Лист	№ докум.	Подп.	Дата	УКГ5.00	Лист 8

Копировал: Формат А4

УКГ5.00СБ

Серия 5.905-8

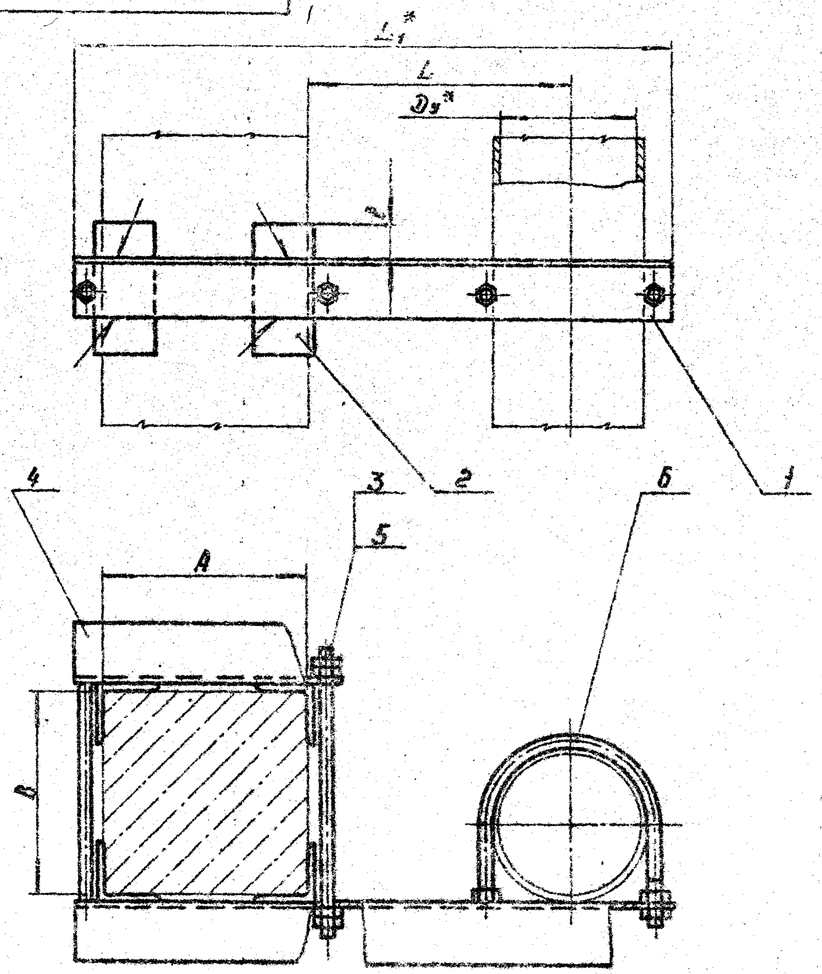

Обозначение	Условный проход D_y^*, мм	Размер колонны A×B	L, мм	L_1^*, мм	l^*, мм	Масса, кг
УКГ5.00	50	400×400	100^{+5}	616	67,5±1	7.04
— 01		400×600				7.28
— 02		600×400		816		8.38
— 03	65	400×400		629	65±1	8.28
— 04		400×600				8.64
— 05		600×400		829		9.79
— 06	80	400×400		634		8.32
— 07		400×600				8.68
— 08		600×400		834		9.82
— 09	100	400×400	150^{+5}	694	77±1	9.71
— 10		400×600				10.07
— 11		600×400		894		11.41
— 12	150	400×400	200^{+5}	775	70±1	18.52
— 13		400×600				19.15
— 14		600×400		975		21.48
— 15	200	400×400	250^{+5}	883	65±1	27.0
— 16		400×600				28.4
— 17		600×400		1083		30.88
— 18	250	400×400	300^{+5}	960	70±1	42.2
— 19		400×600				43.2
— 20		600×400		1160		47.41
— 21	300	400×400	350^{+5}	1037	57,5±1	55.21
— 22		400×600				56.54

Продолжение

Обозначение	Условный проход D_y^*, мм	Размер колонны A×B	L, мм	L_1^*, мм	L_2^*, мм	l^*, мм	Масса, кг
УКГ5.00 — 23	300	600×400	350^{+5}	1237	724	57,5±1	64.2
— 24	400	400×400	450^{+5}	1191	548	70±1	61.5
— 25		400×600					62.5
— 26		600×400		1391	748		69.13
— 27	500	400×400	550^{+5}	1348	552	70±1	92.5
— 28		400×600					93.25
— 29		600×400		1548	752		105.0

1 Сварные швы по ГОСТ 5.905-80-Т1-Δ5.

2 *Размеры для справок.

Изм.	Лист	Подп.	Дата
Разраб.	Кочунов		11.83
Пров.	Горохова		11.83
Т.контр.			
Н.контр.	Ивановский		11.83
Утв.	Ивановский		12.83

УКГ5.00СБ

Крепление бортикального [illegible] провода Δ0+500 к [illegible] соответствующей колонне. [illegible] участок

Лист	Масса	Масштаб
И		Ст.табл.

Лист | Листов

Институт Мосгазниц[illegible]

Инв. № подл. | Подп. и дата | Взам. инв. № | Инв. № дубл. | Подп. и дата

УКГ 5.01

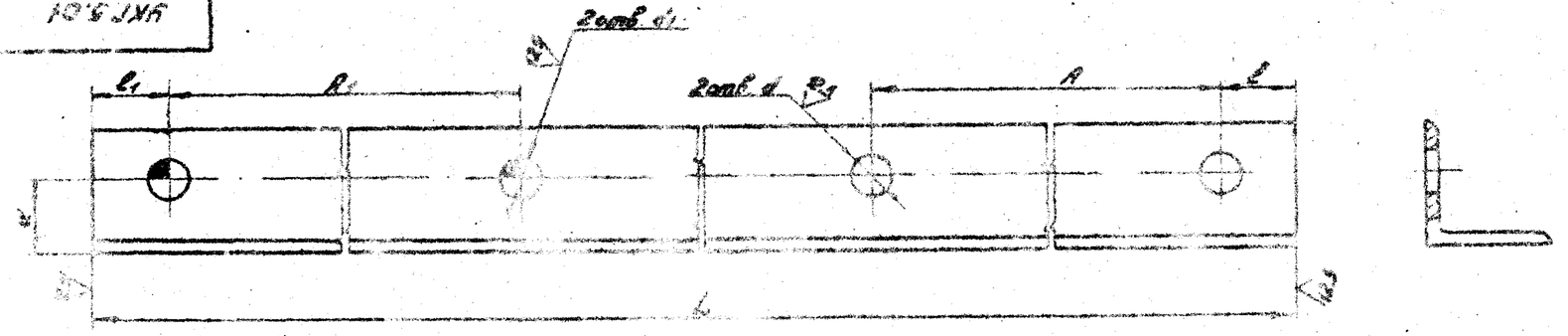

Обозначение	A, мм	A_1, мм	d, мм	d, мм	d_1, мм	L, мм	l, мм	l_1, мм	b×b×d	Масса, кг
УКГ 5.01	70±1	442±1	25±0,3	$12^{+0,4}$	$12^{+0,4}$	616-1,8	30±0,3	30±0,3	45×45×5	2,06
-01		642±1				816-2,3				2,75
-02		36±1			$10^{+0,36}$	220-1,15		44±0,3		0,74
-03	92±1	445±1	30±0,3	$15^{+0,4}$	$15^{+0,4}$	629-1,8		30±0,3	50×50×5	2,37
-04		645±1				829-2,3				3,17
-05		36±1			$10^{+0,36}$	240-1,15		42±0,3		0,90
-06	102±1	445±1			$15^{+0,4}$	634-2,0		30±0,3		2,39
-07		645±1				834-2,3				3,14
-08		36±1			$10^{+0,36}$	250-1,15		42±0,3		0,94
-09		40±1						38±0,3		0,94
-10	122±1	445±1			$15^{+0,4}$	694-2,0		30±0,3	56×56×5	2,39
-11		645±1				894-2,3				3,14
-12		40±1			$10^{+0,36}$	275-1,3		38±0,3	50×50×5	1,03
-13		53±1				300-1,3		45±0,3		1,13
-14		70±1			$12^{+0,4}$	320-1,4		38±0,3		1,20

Изм.	Лист	№ докум.	Подп.	Дата
Разраб.		Кудинов		11.83
Провер.		Герасимова		11.83
Т.контр.				
Н.контр.		Иосилевич		11.83
Утв.				

УКГ 5.01

Уголок

Лит.	Масса	Масштаб
Н	см. табл.	–

Лист 1 Листов 2

Уголок Б-8×8×d ГОСТ 8509-72
Ст3-1-1 ГОСТ 535-79

Институт Мосгазниипроект

Корировал: Гаврилова

Формат А3

Серия 5.905-8

Инв. № подл. | Подп. и дата | Взам. инв. № | Инв. № дубл. | Подп. и дата

81

Продолжение

Обозначение	A, мм	A1, мм	c, мм	d, мм	d1, мм	L, мм	C, мм	C1, мм	8 x 8 x d	Масса, кг
УКГ5.01 — 15	176±1	458±1	40±0,3	19$^{+0,5}$	19$^{+0,5}$	775-20	30±0,3	30±0,3	70×70×7	5.79
— 16		653±1				975-23				7.87
— 17		40±1	35±0,3		10$^{+0,36}$	395-14		44±0,3	63×63×5	1.58
— 18		53±1				350-14		41±0,3		1.66
— 19		70±1			12$^{+0,4}$	330-14		44±0,3		1.80
— 20	245±1	460±1	45±0,3	24$^{+0,5}$	24$^{+0,5}$	883-23	40±0,3	40±0,3	80×80×8	8.52
— 21		660±1				1283-31				10.45
— 22		40±1			10$^{+0,36}$	405-155	30±0,3	45±0,3	75×75×5	2,31
— 23		53±1				420-155		42±0,3		2,40
— 24		70±1			12$^{+0,4}$	450-155		45±0,3		2,57
— 25	235±1	466±1	60±0,4	24$^{+0,5}$	24$^{+0,5}$	960-23	40±0,3	40±0,3	100×100×10	14.48
— 26		864±1				1160-23				17.50
— 27		40±1	45±0,3		10$^{+0,36}$	455-155	30±0,3	45±0,3	75×75×5	2.60
— 28		53±1				470-155		42±0,3		2.68
— 29		70±1			12$^{+0,4}$	500-155		45±0,3		2.86
— 30	350±1	464±1	75±0,4	28$^{+0,5}$	24$^{+0,5}$	1037-26	40±0,3	40±0,3	125×125×10	19.80
— 31		664±1				1237-26				23.62
— 32		40±1	45±0,3		10$^{+0,36}$	505-175	30±0,3	45±0,3	75×75×5	2.88
— 33		53±1				530-175		47±0,3		3.02
— 34		70±1			12$^{+0,4}$	550-175		40±0,3		3.14
— 35	454±1	468±1	75±0,4		28$^{+0,5}$	1191-26	40±0,3	40±0,3	125×125×10	22.80
— 36		668±1				1391-31				26.62
— 37		40±1	50±0,3		10$^{+0,36}$	615-175	30±0,3	46±0,3	90×90×6	5.07
— 38		53±1				630-175		43±0,3		5.20
— 39		70±1			12$^{+0,4}$	660-20		46±0,3		5.45
— 40	564±1	472±1	90±0,4		28$^{+0,5}$	1348-31	40±0,3	40±0,3	160×160×12	39.60
— 41		672±1				1548-31				45.50
— 42		40±1	50±0,3		10$^{+0,36}$	725-20	30±0,3	46±0,3	90×90×6	5.98
— 43		53±1				740-20		43±0,3		6.10
— 44		70±1			12$^{+0,4}$	770-20		46±0,3		6.35

Инв. № подл. | Подп. и дата | Взам. инв. № | Инв. № дубл. | Подп. и дата

УКГ5.01

Изм. | Кол. уч. | Лист | № док. | Подп. | Дата

12

Инв. № подл.	Подп. и дата	Взам. инв. №	Инв. № дубл.	Подп. и дата

Серия 5.905-8

Формат	Зона	Поз.	Обозначение	Наименование	Кол. на исполн. УКГ 6.00 —	01	02	03	04	05	06	07			Примечание
				Документация											
			УКГ 6.00 СБ	Сборочный чертеж	X	X	X	X	X	X	X				
А3			УКГ 0.00 Д	Общие указания	X	X	X	X	X	X	X	X			
				Детали											
А3		1	УКГ 3.03	Уголок	1										
			— 03	Уголок		1									
			— 04	Уголок			1								
			— 07	Уголок				1							
			— 10	Уголок					1						
			— 13	Уголок						1					
			— 16	Уголок							1				
			— 24	Уголок								1			

Изм.	Лист	№ докум.	Подп.	Дата
Разраб.		Кузинов	[signature]	11.83
Пров.		Герасимова	[signature]	12.83
Н. контр.		Носилевич	[signature]	12.83
Утв.		Иванов	[signature]	12.83

УКГ 6.00

Крепление горизонтального газопровода [illegible] к металлическим конструкциям

Лист 1 Листов 2

Копировал: Формат А4

Инв. № подл.	Подп. и дата	Взам. инв. №	Инв. № дубл.	Подп. и дата

Формат	Зона	Поз.	Обозначение	Наименование	Кол. на исполн. УКГ 6.00 —	01	02	03	04	05	06	07			Примечание
				Стандартные изделия											
		2		Гайка М10.5 ГОСТ 5915-70	4										
				Гайка М12.5 ГОСТ 5915-70		4	4	4							
				Гайка М16.5 ГОСТ 5915-70					4						
				Гайка М20.5 ГОСТ 5915-70						4	4	4			
				Хомуты ГОСТ 24137-80											
		3		80 - 8 ст 3 сп	1										
				90 - 8 ст 3 сп		1									
				110 - 8 ст 3 сп			1								
				160 - 8 ст 3 сп				1							
				225 - 8 ст 3 сп					1						
				275 - 8 ст 3 сп						1					
				330 - 8 ст 3 сп							1				

Изм.	Лист	№ докум.	Подп.	Дата

УКГ 6.00

Лист 2

Копировал: Формат А4

27

УКГ6.00СБ

Серия 5.905-8

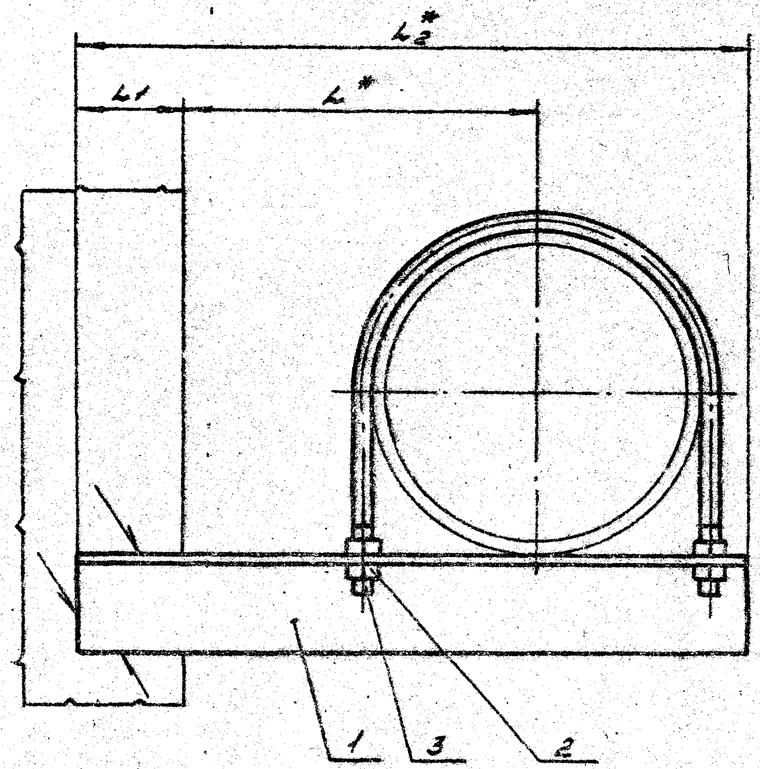

Обозначение	Условный проход Dy^*, мм	L^*, мм	L_1, мм	L_2^*, мм	ΔK, мм	Масса, кг
УКГ6.00	50	100	55-5	220	4+1	0,86
-01	65			231		1,15
-02	80			236		1,19
-03	100	150		296		1,60
-04	150	200	75-5	393	5+1	3,79
-05	200	250		488		6,63
-06	250	300	85-5	563	6+1	10,87
-07	300	350	105-5	670		15,49

Металлическая конструкция
(для справки)

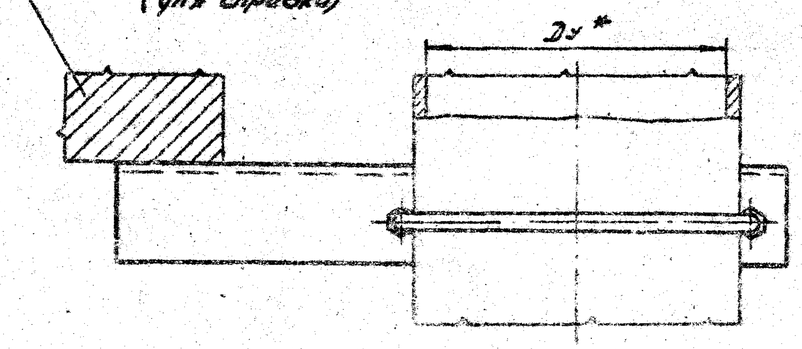

1. Сварные швы по ГОСТ 5264-80-Т1-ΔK.
2. * Размеры для справок.

Изм.	Лист	№ докум.	Подп.	Дата
Разраб.	Кудинов			11.83
Пров.	Герасимова			11.83
Т.контр.				
Н.контр.	Васильева			11.83
Утв.	Иванов			11.83

УКГ6.00СБ

Крепление горизонтального газопровода Ду 50÷300 к металлическим конструкциям
Сборочный чертеж

Лит.	Масса	Масштаб
И	см. табл.	

Лист | Листов

Институт Мосгазниипроект

Формат А

Инв. № подл. | Подп. и дата | Взам. инв. № | Инв. № дубл. | Подп. и дата

30

Инв. № подл.	Подп. и дата	Взам. инв. №	Инв. № дубл.	Подп. и дата

Серия 5.903-8

Обозначение		Наименование	Кол. на испол. УКГ 7.00-		Примечание
			-	01	
		Документация			
А3	УКГ 7.00СБ	Сборочный чертеж	Х	Х	
А3	УКГ 0.00.В	Общие указания	Х	Х	
		Детали			
А4	1 УКГ 7.01	Уголок	1		
	-01	Уголок		1	
А3	2 УКГ 3.02 -25	Уголок	1		
	-30	Уголок		1	
		Стандартные изделия			
	3	Гайка М24.5 ГОСТ 3915-70	4	4	
	4	Хомут 430-ВС-3 сп ГОСТ 24137-80	1		
		Хомут 540-ВС-3 сп ГОСТ 24137-80		1	

Изм.	Лист	№ докум.	Подп.	Дата
Разраб.		Кудинов		
Пров.		Герасимова		
Н.контр.		Иосилевич		
Утв.		Иванов		

УКГ 7.00

Крепление горизонтальных трубопроводов Ду 150-200 мм на конструкциях

Стадия | Лист | Листов
Р | 1 | 2

Институт Мосгазниипроект

Копировал: Ефремова Формат А4

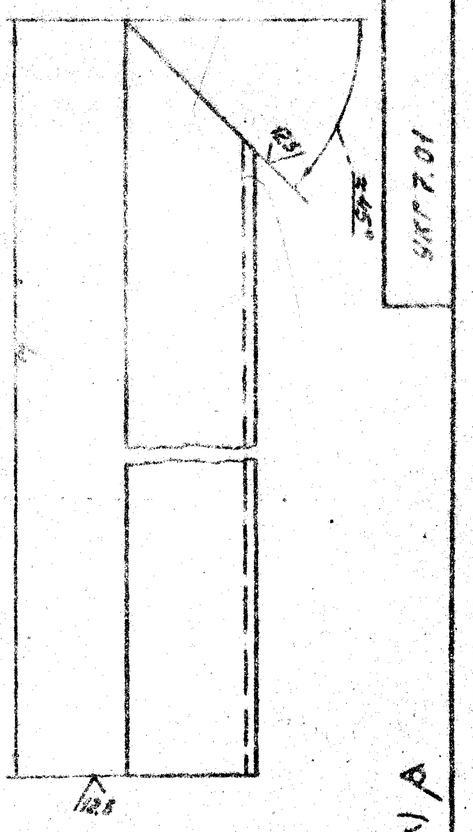

Обозначение	L, мм	Масса, кг
УКГ 7.01	760-30	14.23
-01	940-23	15.56

Инв. № подл.	Подп. и дата	Взам. инв. №	Инв. № дубл.	Подп. и дата

УКГ 7.01

Изм. | Лист | № докум. | Подп. | Дата

Разраб. Кудинов
Пров. Герасимова
Н.контр. Иосилевич
Утв. Иванов

Уголок

Стадия | Лист | Листов
Р | 1 | 1

Масса | Масштаб
15.56 кг | 1:5

Материал: Сталь 3сп5-Д ГОСТ 535-79

Институт Мосгазниипроект

Копировал: Ефремова Формат А4

УКГ 7.00С6

Серия 5.905-8

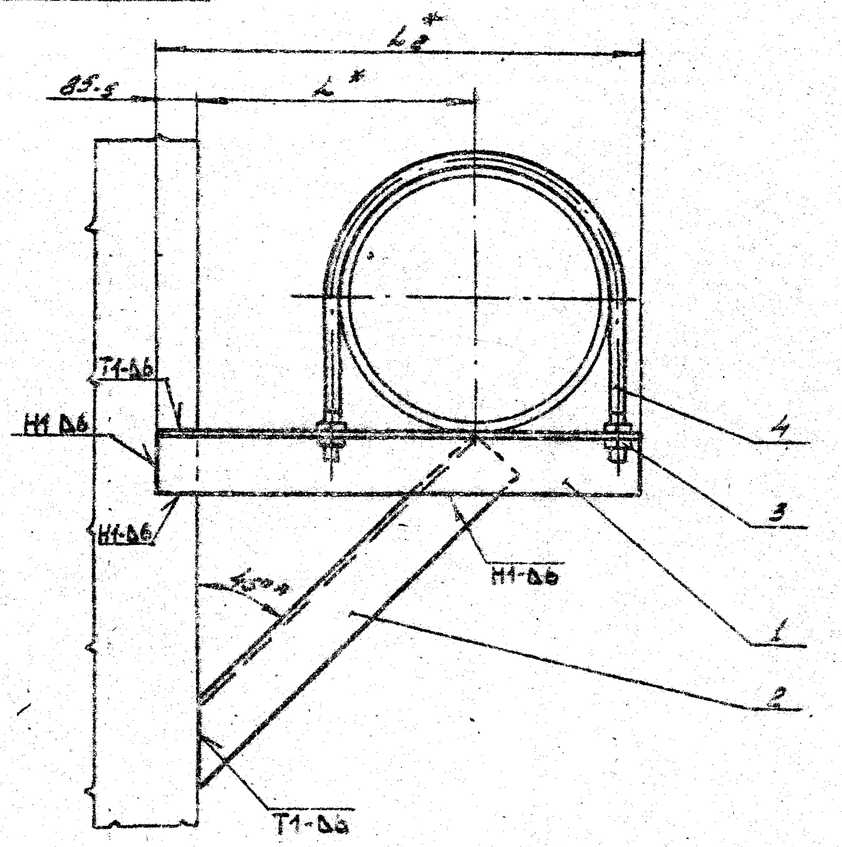

Обозначение	Условный проход Dy*, мм	L, мм	L_2^*, мм	Масса, кг
УКГ 7.00	400	450	802	34,46
-01	500	550	958	39,77

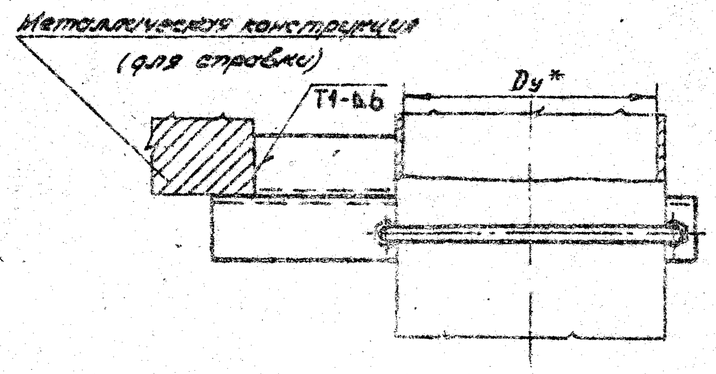

1. Сварные швы по ГОСТ 5264-80.
2. * Размеры для справок.

Изм	Лист	№ докум.	Подп.	Дата
Разраб.		Кудинов		11.83
Пров.		Герасимова		11.83
Т.контр.				
Н.контр.		Иосилевич		11.84
Утв.		Иванов		

УКГ 7.00С6

Крепление горизонтального газопровода Dy 400 и 500 к металлическим конструкциям. Сборочный чертеж

Лист | Листов

Институт Мосгазниипроект

Копировал: Редин | Формат 13

Инв.№ подл. | Подп. и дата | Взам.инв.№ | Инв.№ дубл. | Подп. и дата

Инв.№ подл. | Подп. и дата | Взам.инв.№ | Инв.№ дубл. | Подп. и дата

Серия 5.905-8

Позиция	Зона	Поз.	Обозначение	Наименование	Кол. на испол. УКГ 8.00 –	01	02	03	04	05	06	07	08	09	Примечание
				Документация											
			УКГ 8.000Б	Сборочный чертеж	X	X	X	X	X	X	X	X	X	X	
			УКГ 0.002	Общие указания	X	X	X	X	X	X	X	X	X	X	
				Детали											
		1	УКГ 8.02	Уголок	1										
			-03	Уголок		1									
			-04	Уголок			1								
			-07	Уголок				1							
			-10	Уголок					1						
			-13	Уголок						1					
			-16	Уголок							1				
			-24	Уголок								1			
			-25	Уголок									1		
			-30	Уголок										1	

Изм.	Лист	№ докум.	Подп.	Дата
Разр.		Куркинов		11.83
Пров.		Ерохимова		11.83
Н.контр.		Васильева		11.83
Утв.		Иванов		11.83

УКГ 8.00

Кронштейн бокового подвода D_y 50–500 к теплообменникам конструкции ЛМ

Лит | Лист 1 | Листов 2

Институт Мосгазниипроект

Копировал: Машина Формат А4

Инв.№ подл. | Подп. и дата | Взам.инв.№ | Инв.№ дубл. | Подп. и дата

Позиция	Зона	Поз.	Обозначение	Наименование	Кол. на испол. УКГ 8.00 –	01	02	03	04	05	06	07	08	09	Примечание
				Стандартные изделия											
		2		Гайка М10.5 ГОСТ 5915-70	4										
				Гайка М12.5 ГОСТ 5915-70		4	4	4							
				Гайка М16.5 ГОСТ 5915-70					4						
				Гайка М 20.5 ГОСТ 5915-70						4	4	4			
				Гайка М24.5 ГОСТ 5915-70									4	4	
				Хомуты ГОСТ 24137-80											
		3		60-8 Ст 3сп	1										
				80-8 Ст 8сп		1									
				90-8 Ст 3сп			1								
				110-8 Ст 3сп				1							
				160-8 Ст 3сп					1						
				225-8 Ст 3сп						1					
				275-8 Ст 3сп							1				
				330-8 Ст 3сп								1			
				450-8 Ст 3сп									1		
				540-8 Ст 3сп										1	

Изм.	Лист	№ докум.	Подп.	Дата

УКГ 8.00

Лист 2

Копировал: Машина Формат А4

УКГ 8.00СБ

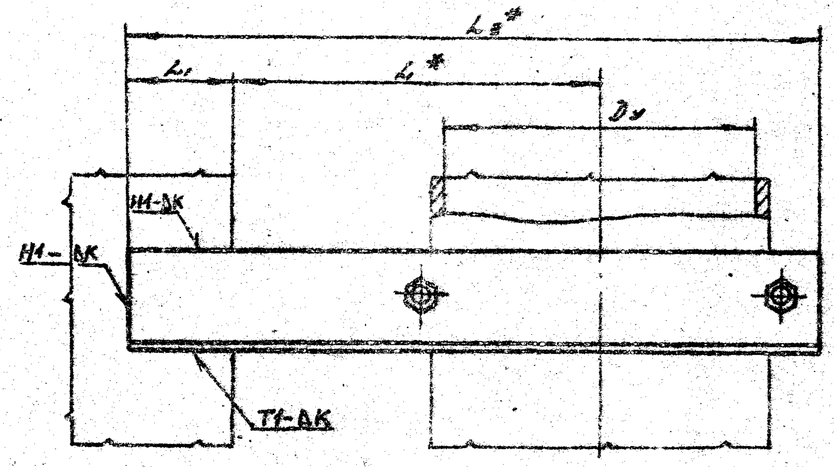

Обозначение	Условный проход D_y^*, мм	L_1^*, мм	L_1, мм	L_2^*, мм	ΔK, мм	Масса, кг
УКГ 8.00	50	100	55-5	220	4+1	0.86
-01	65			231		1.15
-02	80			236		1.19
-03	100	150		296		1.60
-04	150	200	75-5	393	5+1	3.79
-05	200	250		478		6.63
-06	250	300	85-5	563	6+1	10.87
-07	300	350		650		15.11
-08	400	450		802		20.23
-09	500	550		957		24.20

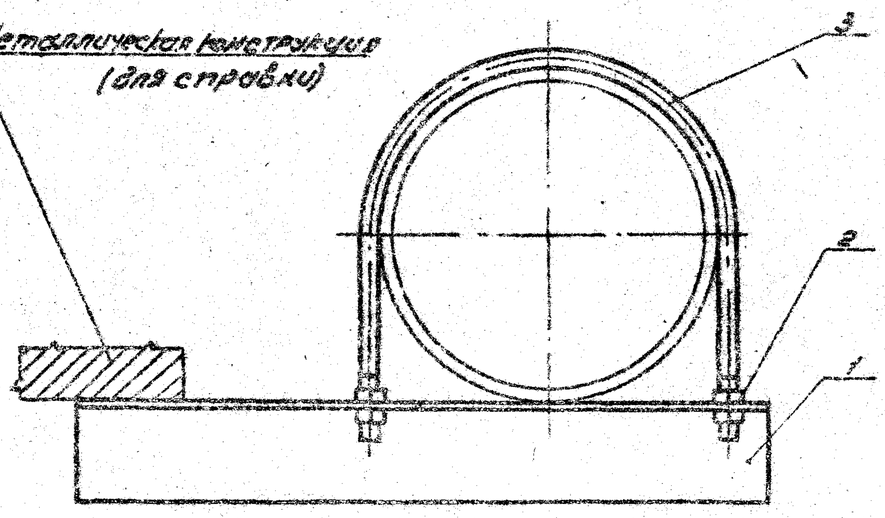

2. Сварные швы по ГОСТ 5264-80

2* Размеры для справок.

Изм.	Лист	№ докум.	Подп.	Дата	УКГ 8.00СБ
Разраб.		Куданов		11.83	Крепление вертикального газопровода Ду 50÷500 к металлическим конструкциям. Сборочный чертеж
Пров.		Герасимов		11.83	
Т. контр.					
Н. контр.		Иосилевич		11.85	
Утв.		Иванов		12.85	

Лит.	Масса	Масштаб
Н	см. табл.	

Лист | Листов

Институт Мосгазниипроект

Копировал: Родин Формат

Серия 5.905-8

Инв. № подл. | Подп. и дата | Взам. инв. № | Инв. № дубл. | Подп. и дата

Инв. № подл.	Подп. и дата	Взам. инв. №	Инв. № дубл.	Подп. и дата

Серия 5.905-8

Формат	Зона	Поз.	Обозначение	Наименование	Кол. на исполн. УКГ 9.00- —	01	02	03	04	05					Примечание
				Документация											
А3			УКГ 9.00 СБ	Сборочный чертеж	X	X	X	X	X	X					
А3			УКГ 0.00 Д	Общие указания	X	X	X	X	X	X					
				Сборочные единицы											
А4		1	УКГ 9.01.00	Опора	1										
			— 01	Опора		1									
			— 02	Опора			1								
			— 03	Опора				1							
			— 04	Опора					1						
			— 05	Опора						1					
				Детали											
А4		2	УКГ 9.02	Болт фундаментный	2	2	2	2	2	2					

Изм.	Лист	№ докум.	Подп.	Дата
Разраб.		Кудинов	[signature]	11.83
Пров.		Герасимова	[signature]	11.83
Н. контр.		Носилевич	[signature]	12.83
Утв.		Иванов	[signature]	12.83

УКГ 9.00

Крепление горизонтального газопровода Ду 50÷200 на отдельно стоящей опоре

Лит.	Лист	Листов
Н	1	2

Институт Мосгазниипроект

Копировал: [illegible] Формат А4

Инв. № подл.	Подп. и дата	Взам. инв. №	Инв. № дубл.	Подп. и дата

Формат	Зона	Поз.	Обозначение	Наименование	Кол. на исполн. УКГ 9.00- —	01	02	03	04	05					Примечание
				Стандартные изделия											
		3		Гайка М10.5 ГОСТ 5915-70	4										
				Гайка М12.5 ГОСТ 5915-70		4	4	4							
				Гайка М16.5 ГОСТ 5915-70	4	4	4	4	8	4					
				Гайка М20.5 ГОСТ 5915-70						4					
		4		Хомуты ГОСТ 24137-80											
				60-В Ст3сп	1										
				80-В Ст3сп		1									
				90-В Ст3сп			1								
				110-В Ст3сп				1							
				160-В Ст3сп					1						
				225-В Ст3сп						1					

Изм.	Лист	№ докум.	Подп.	Дата

УКГ 9.00

Лист 2

Копировал: [illegible] Формат А4

33

УКГ 9.00СБ

Серия 5.905-8

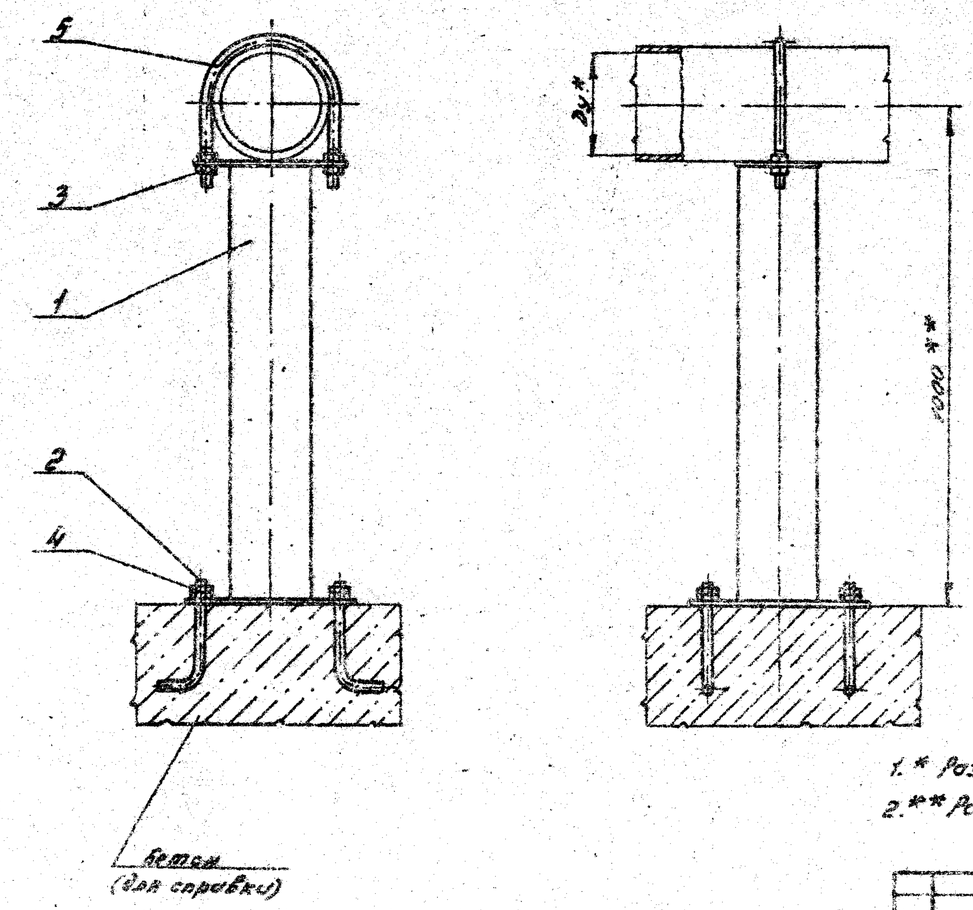

Обозначение	Условный проход Ду*, мм	Масса, кг
УКГ 9.00	50	5,46
-01	65	6,86
-02	80	7,93
-03	100	9,74
-04	150	15,37
-05	200	25,56

1.* Размер для справки.

2.** Размер уточнить при проектировании.

Изм.	Лист	№ докум.	Подп.	Дата
Разраб.		Кудинов		12.83
Пров.		Герасимова		12.83
Т.контр.				
Н.контр.		Носилевич		12.83
Утв.		Иванов		12.83

Крепление горизонтального газопровода Ду 50÷200 на отдельно стоящей опоре

Сборочный чертеж

УКГ 9.00СБ

Лит.	Масса	Масштаб
Н	см. табл.	–

Лист | Листов

Институт Мосгазниипроект

Копировал: Гаврилова

Формат А

Инв. № подл. | Подп. и дата | Взам. инв. № | Инв. № дубл. | Подп. и дата

2

Инв. № подл.	Подп. и дата	Взам. инв. №	Инв. № дубл.	Подп. и дата

Серия 5.905-8

Формат	Зона	Поз.	Обозначение	Наименование	Кол. на исполн. УКГ9.01.00 —										Примечание
					—	01	02	03	04	05					
				Документация											
			УКГ9.01.00 СБ	Сборочный чертеж	X	X	X	X	X	X					
				Детали											
А4		1	УКГ9.01.01	Основание	1										
			— 01	Основание		1									
			— 02	Основание			1								
			— 03	Основание				1							
			— 04	Основание					1						
			— 05	Основание						1					
			УКГ9.01.02	Полка	1										
			— 01	Полка		1									
			— 02	Полка			1								
			— 03	Полка				1							
			— 04	Полка					1						

Изм.	Лист	№ докум.	Подп.	Дата	УКГ9.01.00			
Разраб.		Кузнецов		12.83	Опора	Лит.	Лист	Листов
Пров.		Герасимова		12.83		М	1	2
Н. контр.		Носилевич		12.83		Институт Мосгазниипроект		
Утв.		Иванов						

Копировал: [illegible] Формат А4

Инв. № подл.	Подп. и дата	Взам. инв. №	Инв. № дубл.	Подп. и дата

Формат	Зона	Поз.	Обозначение	Наименование	Кол. на исполн. УКГ9.01.00 —										Примечание
					—	01	02	03	04	05					
А4		2	УКГ9.01.02 — 05	Полка						1					
Б4		3	УКГ9.01.03	Труба ℓ = 961-г											
				Труба 32×3 ГОСТ 10704-76 / Д ГОСТ 10705-63	1										
				Труба ℓ = 952-г											
				Труба 45×3 ГОСТ 10704-76 / Д ГОСТ 10705-80		1									
				Труба ℓ = 945-г											
				Труба 57×3,0 ГОСТ 10704-75 / Д ГОСТ 10705-80			1								
				Труба ℓ = 936-г											
				Труба 76×3,0 ГОСТ 10704-76 / Д ГОСТ 10705-80				1							
				Труба ℓ = 910-г											
				Труба 133×4,0 ГОСТ 10704-76 / Д ГОСТ 10705-80					1						
				Труба ℓ = 880-г											
				Труба 159×4,5 ГОСТ 10704-76 / Д ГОСТ 10705-80						1					

Изм.	Лист	№ докум.	Подп.	Дата	УКГ9.01.00	Лист
						2

Копировал: [illegible] Формат А4

35

УКГ9.01.00СБ

Серия 5.905-8

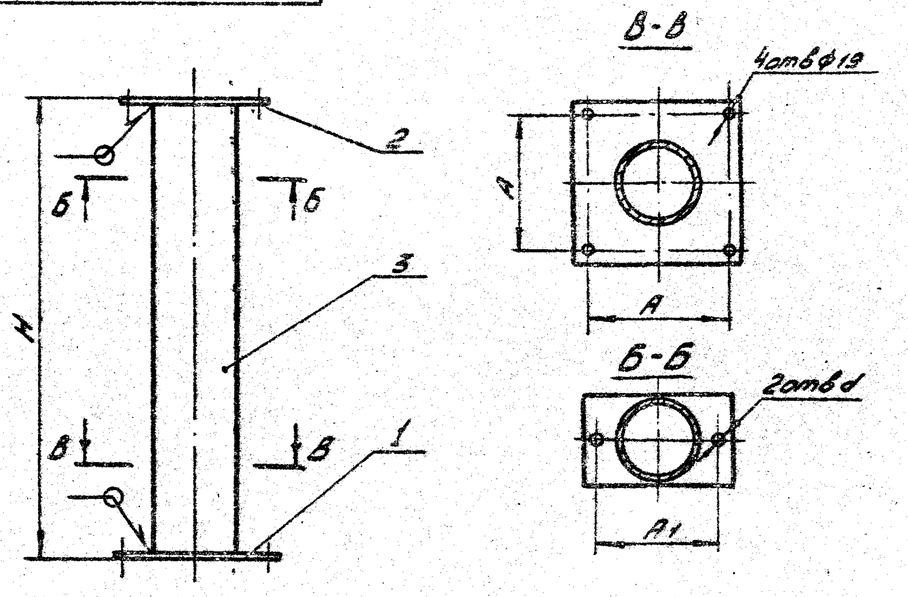

Обозначение	A, мм	A_1, мм	d, мм	H, мм	Масса, кг
УКГ9.01.00	110	70	12	971	3.12
-01	130	92	15	962	4.39
-02	140	102		955	5.44
-03	160	122		946	7.20
-04	220	176	19	920	12.26
-05	280	245	24	890	21.38

1. Сварные швы по ГОСТ 5264-80-Т1 - ◺5.
2. Размеры для справок.

Изм	Лист	№ докум.	Подп.	Дата
Разраб.		Кудинов		11.83
Пров.		Герасимова		11.83
Т.контр.				
Н.контр.		Василевич		11.83
Утв.		Иванов		

УКГ9.01.00СБ

Опора

Сборочный чертеж

Лит	Масса	Масштаб
Н	см.табл.	-

Лист | Листов 1

Институт Магазинпроект

Копировал: Родина Формат А4

Инв.№ подл. | Подп. и дата | Взам.инв.№ | Инв.№ дубл. | Подп. и дата

УКГ9.01.01

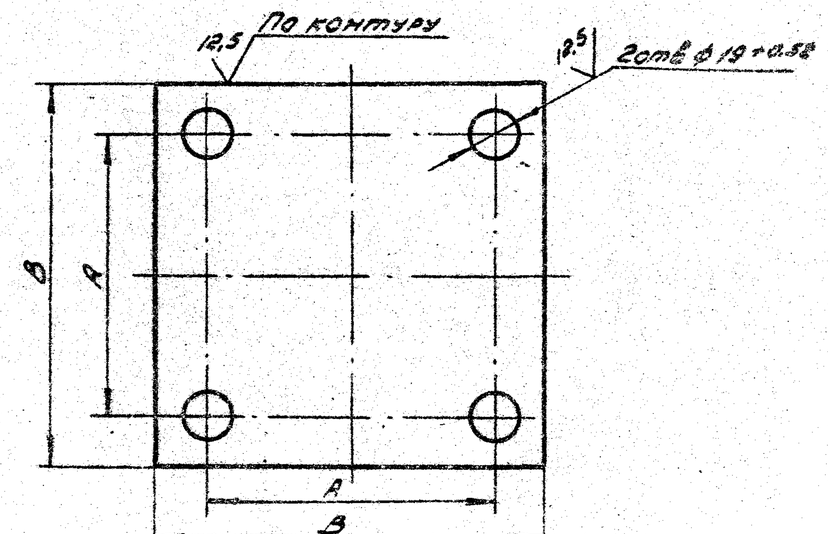

Обозначение	A, мм	B, мм	Масса, кг
УКГ9.01.01	110±1	150-1	0,84
-01	130±1	170-1	1,09
-02	140±1	180-1	1,23
-03	160±1	200-1,15	1,53
-04	220±1	260-1,3	2,61
-05	280±1	320-1,4	4,24

Изм	Лист	№ докум.	Подп.	Дата
Разраб.		Кудинов		11.83
Пров.		Герасимова		11.83
Т.контр.				
Н.контр.		Василевич		11.83
Утв.				

УКГ9.01.01

Основание

Лит	Масса	Масштаб
Н	см.табл.	-

Лист | Листов 1

Лист 5 ГН-5 ГО 19903-74

ст 5 ГОСТ 4637-79

Институт Магазинпроект

Копировал: Родина Формат А4

Инв.№ подл. | Подп. и дата | Взам.инв.№ | Инв.№ дубл. | Подп. и дата

36

61

1

УКГ9.01.02

Серия 5.905-8

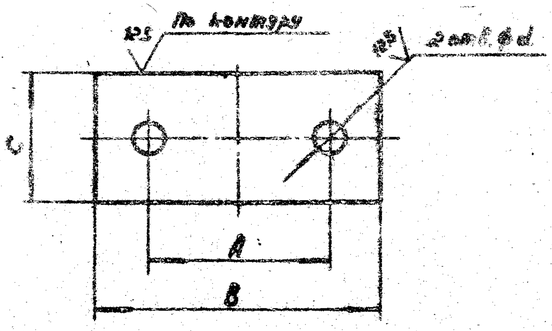

Обозначение	A, мм	B, мм	C, мм	d, мм	Масса, кг
УКГ9.01.02	70±1	110-0,87	50-0,62	$12^{+0,43}$	0,21
— 01	92±1	130-1	70-0,74	$15^{+0,43}$	0,34
— 02	102±1	140-1	80-0,74		0,43
— 03	122±1	160-1	100-0,87		0,62
— 04	176±1	220-1,15	150-1	$19^{+0,52}$	1,30
— 05	245±1	290-1,3	180-1	$24^{+0,52}$	2,05

Взам. инв.№ | Инв.№ подл. | Подп. и дата

Изм.	Лист	№ докум.	Подп.	Дата
Разраб.		Кузнецов		11.83
Пров.		Герасимова		11.83
Т.контр.				
Н.контр.		Масленова		11.83
Утв.				

УКГ9.01.02

Пятка

Лит.	Масса	Масштаб
И	0,21	—

Лист 1 Листов 1

Б-ПН-30 ГОСТ 19903-74 / Ст3 ГОСТ 14637-79

Инв.№ подл. | Подп. и дата | Взам. инв.№ | Инв.№ дубл. | Подп. и дата

Копировал: [illegible] Формат А4

УКГ9.02

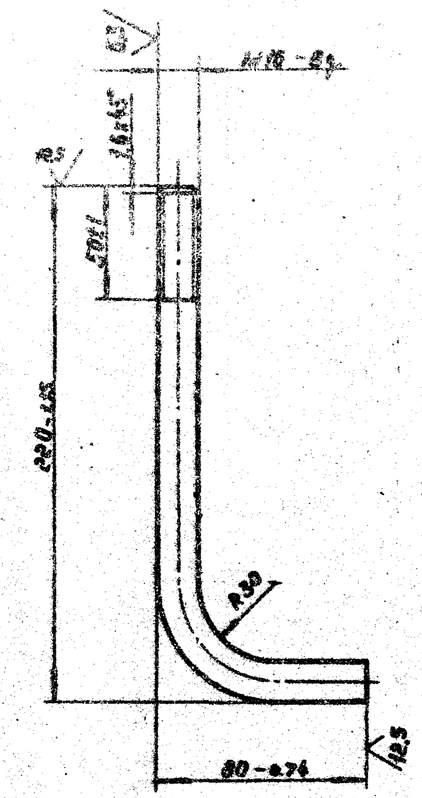

Изм.	Лист	№ докум.	Подп.	Дата
Разраб.		Кузнецов		11.83
Пров.		Герасимова		11.83
Т.контр.				
Н.контр.		Масленова		11.83
Утв.				

УКГ9.02

Болт фундаментный

Лит.	Масса	Масштаб
И	0,47	1:2

Лист 1 Листов 1

М16 ГОСТ 24379-71 / Ст3-1-1 ГОСТ 535-79

Инв.№ подл. | Подп. и дата | Взам. инв.№ | Инв.№ дубл. | Подп. и дата

Копировал: [illegible] Формат А4

Инв. № подл.	Подп. и дата	Взам. инв. №	Инв. № дубл.	Подп. и дата

Серия 5.905-8

Формат	Зона	Поз.	Обозначение	Наименование	Кол. на исполн. УКГ 10.00 -										Примечание
					–	01	02	03	04	05	06	07	08	09	
				Документация											
А3			УКГ 10.00СБ	Сборочный чертеж	X	X	X	X	X	X	X	X	X	X	
А3			УКГ 0.00Д	Общие указания	X	X	X	X	X	X	X	X	X	X	
				Сборочные единицы											
А4			УКГ 10.01.00	Опора	1										
			-01	Опора		1									
			-02	Опора			1								
			-03	Опора				1							
			-04	Опора					1						
			-05	Опора						1					
			-06	Опора							1				

Изм.	Лист	№ докум.	Подп.	Дата
Разраб.		Кудинов	[signature]	12.83
Пров.		Герасимова	[signature]	12.83
Н.контр.		Иосилевич	[signature]	12.83
Утв.		Иванов	[signature]	12.83

УКГ 10.00

Крепление горизонтального газопровода Ду 250÷1000 на отдельно стоящей опоре

Лит.	Лист	Листов
Н	1	3

Институт Мосгазниипроект

Копировал: Родина Формат А4

Инв. № подл.	Подп. и дата	Взам. инв. №	Инв. № дубл.	Подп. и дата

Формат	Зона	Поз.	Обозначение	Примечание	Кол. на исполн. УКГ 10.00 -										Примечание
					–	01	02	03	04	05	06	07	08	09	
А4		1	УКГ 10.01.00 -07	Опора								1			
			-08	Опора									1		
			-09	Опора										1	
				Стандартные изделия											
		2		Хомуты ГОСТ 24137-80											
				275-В Ст 3сп	1	1	1								
				330-В Ст 3сп				1	1	1					
				430-В Ст 3сп							1	1			
				540-В Ст 3сп									1	1	
		3		Болт 1.1 М20×400 В ст3											
				ГОСТ 24379.1-80	4	4	4	4	4	4	4	4	4	4	
		4		Гайки ГОСТ 5915-70											
				М20.5	4	4	4	4	4	4					
				М24.5							4	4	4	4	

Изм.	Лист	№ докум.	Подп.	Дата

УКГ 10.00

Лист 2

Копировал: Родина Формат А4

38

Инв. № подл.	Подп. и дата	Взам. инв. №	Инв. № дубл.	Подп. и дата

Серия 5.905-8

Формат	Зона	Поз.	Обозначение	Наименование	Кол. на исполн. УКГ 10.00 — 10	11	12	13	14						Примечание
				Документация											
А3			УКГ 10.00 СБ	Сборочный чертеж	X	X	X	X	X						
А3			УКГ 0.00 Л	Общие указания	X	X	X	X	X						
				Сборочные единицы											
А4		1	УКГ 10.01.00 — 10	Опора	1										
			— 11	Опора		1									
			— 12	Опора			1								
			— 13	Опора				1							
			— 14	Опора					1						
				Детали											
А4		2	УКГ 10.02	Хомут	1	1									
			— 01	Хомут			1	1							
			— 02	Хомут					1						
				Стандартные изделия											
		3		Болт 1.1 м 20х400 в ст.3											
				ГОСТ 24379-[illegible]											
		4		Гайка М20.5 ГОСТ 5915-70	4	4	4	4	4						

Изм.	Лист	№ докум.	Подп.	Дата	УКГ 10.00

Копировал

Инв. № подл.	Подп. и дата	Взам. инв. №	Инв. № дубл.	Подп. и дата

Обозначение	b_1, мм	b_2, мм	b_3, мм	b_4, мм	b_5, мм	Масса, кг
УКГ 10.01.02	45±0,3	250-1,3	250±1	75×25×6		1,93
— 01	70±0,3	400-1,3	400±1	100×100×8		3,67
— 02	75±0,37	350-1,4	350±1	125×125×10		5,8
— 03	300±0,37	310-1,4	260±1	140×140×10		7,29

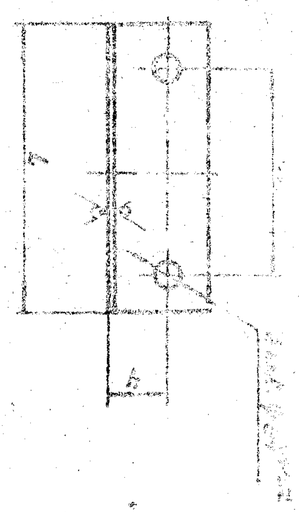

УКГ 10.01.02

Изм. 6-Е.2.4 ГОСТ 8509-79 СП 3-1-1 ГОСТ 535-79

Уголок

Лист	Масса	Масштаб
1	—	

Сигнализм

Инв. № подл. | Подп. и дата | Взам. инв. № | Инв. № дубл. | Подп. и дата

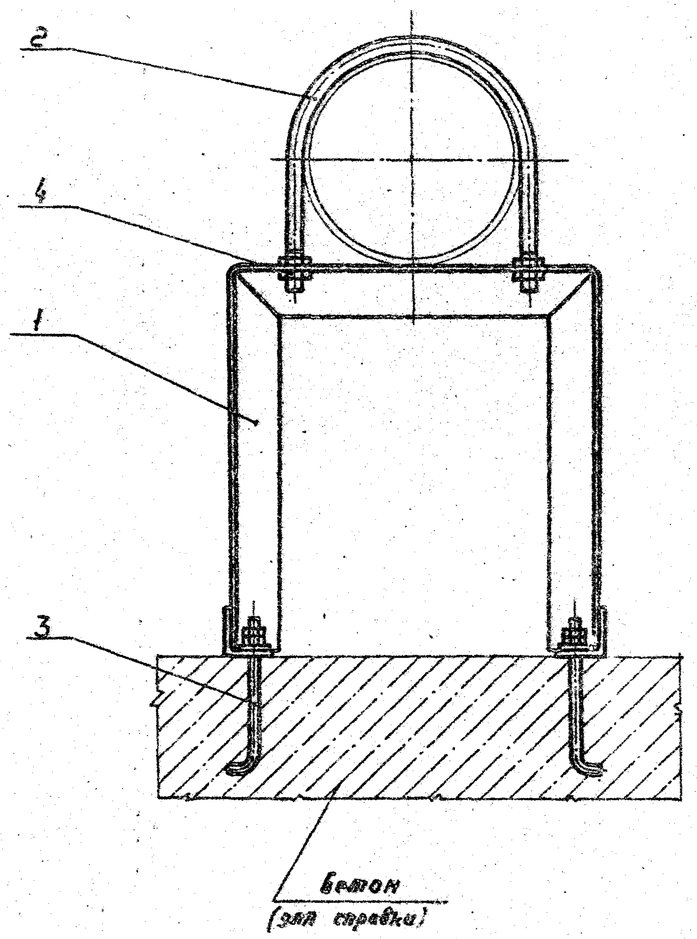

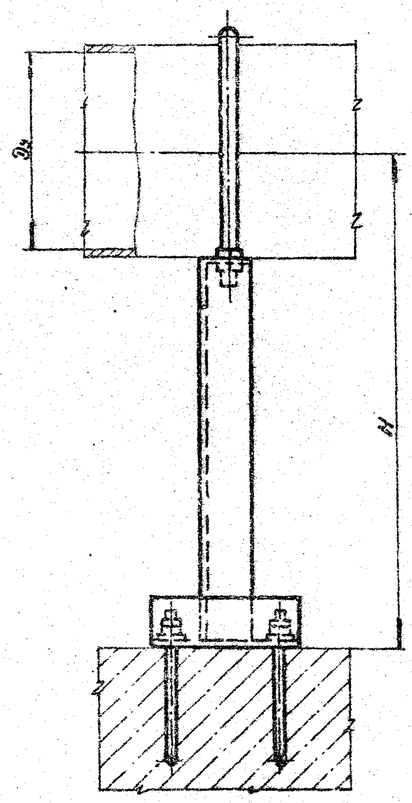

Обозначение	Условный проход Dу	H, мм	Масса, кг
УКГ 10.00	250	600	19,28
–01		700	20,88
–02		800	22,0
–03	300	600	19,2
–04		700	20,65
–05		800	22,0
–06	400		32,17
–07		1000	42,07
–08	500	800	36,87
–09		1000	41,77
–10	600	800	52,65
–11		1000	60,35
–12	800	800	58,45
–13		1000	66,95
–14	1000		69,39

Размеры для справок.

Серия 5.905-8

Инв. № подл. | Подп. и дата | Взам. инв. № | Инв. № дубл. | Подп. и дата

Изм.	Лист	№ докум.	Подп.	Дата
Разраб.		Кузнецов		12.83
Пров.		Герасимова		12.83
Т.контр.				
Н.контр.		Чесноков		12.83
ГИП		Иванов		12.83

УКГ 10.00 СБ

Крепление горизонтального газопровода Dу 250 ÷ 1000 на отдельно стоящей опоре.

Сборочный чертеж.

Лит.	Масса	Масштаб
И	см. табл.	—
Лист	Листов 1	

Институт Мосгазниипроект

Копировал: А)

Формат А3

Инв.№ подл.	Подп. и дата	Взам. инв.№	Инв.№ дубл.	Подп. и дата

Серия 5.905-8

Формат	Зона	Поз.	Обозначение	Наименование	Кол. на испол. УКГ 10.01.00-										Примечание
					-	01	02	03	04	05	06	07	08	09	
				Документация											
А3			УКГ 10.01.000Сб	Сборочный чертеж	×	×	×	×	×	×	×	×	×	×	
				Детали											
А3	1		УКГ 10.01.01	Уголок	1										
			-01	Уголок		1									
			-02	Уголок			1								
			-03	Уголок				1							
			-04	Уголок					1						
			-05	Уголок						1					
			-06	Уголок							1				
			-07	Уголок								1			

Изм.	Лист	№ докум.	Подп.	Дата
Разраб.	Кудинов			04.83
Пров.	Гераскина			04.83
Н.контр.	Богатырь			04.83
Утв.				

УКГ 10.01.00

Опора

Лит.	Масса	Масштаб
А1		

Лист 1 Листов 3

ЦНИИПромзернопроект

Копировал: Рябова Формат А3

Инв.№ подл.	Подп. и дата	Взам. инв.№	Инв.№ дубл.	Подп. и дата

Кол. на испол. УКГ 10.01.00-

Формат	Зона	Поз.	Обозначение	Наименование	-	01	02	03	04	05	06	07	08	09	Примечание
			УКГ 10.01.01 -08	Уголок									1		
			-09	Уголок										1	
А4	2		УКГ 10.01.02	Уголок	2	2	2	2	2	2					
			-01	Уголок							2	2	2	2	

Изм.	Лист	№ докум.	Подп.	Дата
Разраб.	Кудинов			04.83
Пров.	Гераскина			04.83
Н.контр.	Богатырь			04.83
Утв.				

УКГ 10.01.00

Лит.	Масса	Масштаб

Лист 2

Копировал: Рябова Формат А3

17

Инв. № подл. | Подп. и дата | Взам. инв. № | Инв. № дубл. | Подп. и дата

Серия 5.905-8

Формат	Зона	Поз.	Обозначение		Наименование	Кол. на исполн. УКГ 10.01.00- 10	11	12	13	14						Примечание
					Документация											
А3			УКГ 10.01.00СБ		Сборочный чертеж											
					Детали											
А3		1	УКГ 10.01.0	-10	Уголок	1										
				-11	Уголок		1									
				-12	Уголок			1								
				-13	Уголок				1							
				-14	Уголок					1						
А4		2	УКГ 10.01.02	-02	Уголок	2	2									
				-03	Уголок			2	2	2						

Изм.	Лист	№ докум.	Подп.	Дата	УКГ 10.01.00	Лист 3

Инв. № подл. | Подп. и дата | Взам. инв. № | Инв. № дубл. | Подп. и дата

УКГ 10.01.02

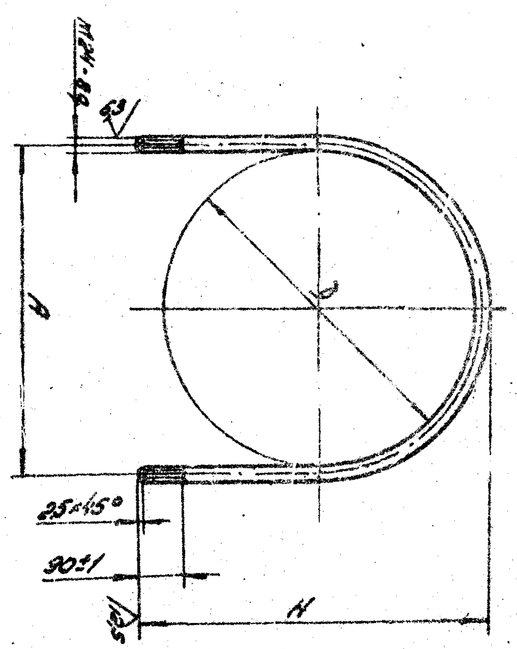

Обозначение	D, мм	B, мм	H, мм	Масса, кг
УКГ 10.02 -01	630 +3,5	855±1	695-2	6.04
-02	820 +3,5	845±1,5	885-2,5	7.78
	1020 +3,5	1045±1,5	1085-2,5	9.90

Изм.	Лист	№ докум.	Подп.	Дата	УКГ 10.02		
Разраб.	Кудинов			11.93	Бункер	Лит.	Масса	Масштаб
Пров.	Евстигнеев			11.93			-	
Гл.спец.						Лист	Листов 1	
Н.контр.	Шкляров			11.93	4.241.001 25590-21 ТО5.Г-Г001.535-93			
Утв.						Московский Подшипниковый Завод		

Копировал: Рябцева | Формат А3

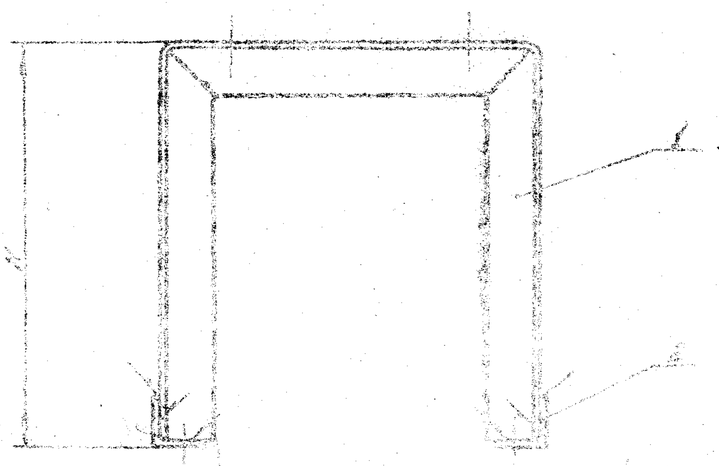

Обозначение	l_1, мм	l_2, мм	l_3, мм	d, мм	N, шт	Масса, кг
ЖС1 10.01.02					444	11,63
-01		288			351	1825
-02	498		200	14	664	14,38
-03		320			420	11,98
-04					338	8,48
-05					648	16,28
-06		464			687	22,57
-07	598		400		422	16,07
-08		504			423	22,67
-09					135	10,37
-10	798	698	600	12	348	16,3
-11					448	30,6
-12	998	898	800		148	13,39
-13	1098	998	900		348	34,09
-14	1198	1098	1000		148	19,92

1. Сборочные чертежи по ГОСТ 2.109-73 стр. 2.6.
2. Размеры для справок.

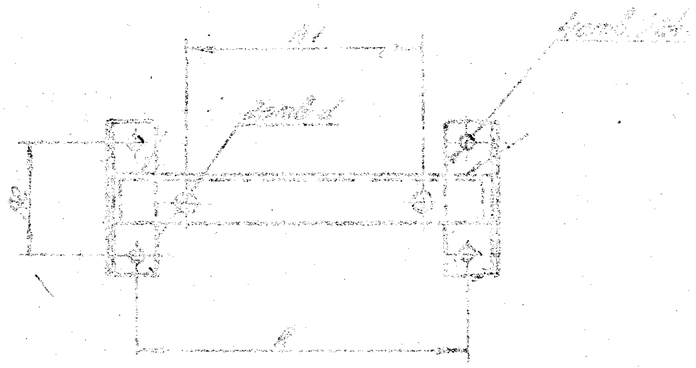

| | | | | |

Инв. № подл.	Подп. и дата	Взам. инв. №	Инв. № дубл.	Подп. и дата

Серия 5.905-8

Формат	Зона	Поз.	Обозначение	Наименование	Кол. на исполн. УКГ 11.00- 20	21	22	23	24						Примечание
				Документация											
А3			УКГ 11.00 СБ	Сборочный чертеж	X	X	X	X	X						
А3			УКГ 0.00 Д	Общие указания	X	X	X	X	X						
				Детали											
А3		1	УКГ 5 01 — 38	Уголок	1										
			— 39	Уголок		1									
			— 42	Уголок			1								
			— 43	Уголок				1							
			— 44	Уголок					1						
				Стандартные изделия											
		2		Гайка М8.5 ГОСТ 5915-70	4		4	4							
				Гайка М20.5 ГОСТ 5915-70		4			4						
				Гайка М24.5 ГОСТ 5915-70	4	4	4	4	4						

Изм.	Лист	№ докум.	Подп.	Дата

УКГ 11.00

Лист 5

Копировал: [illegible] Формат А4

Инв. № подл.	Подп. и дата	Взам. инв. №	Инв. № дубл.	Подп. и дата

Формат	Зона	Поз.	Обозначение	Наименование	Кол. на исполн. УКГ 11.00- 20	21	22	23	24						Примечание
		3		Обозначение [illegible]											
				[illegible]			1								
				[illegible]	1			1							
				[illegible]		1			1						
				[illegible]	1	1									
				[illegible]			1	1	1						

Изм.	Лист	№ докум.	Подп.	Дата

УКГ 11.00

Лист 6

Копировал: [illegible] Формат А4

15

УКГ 11. 00 СБ

Серия 5.905-8

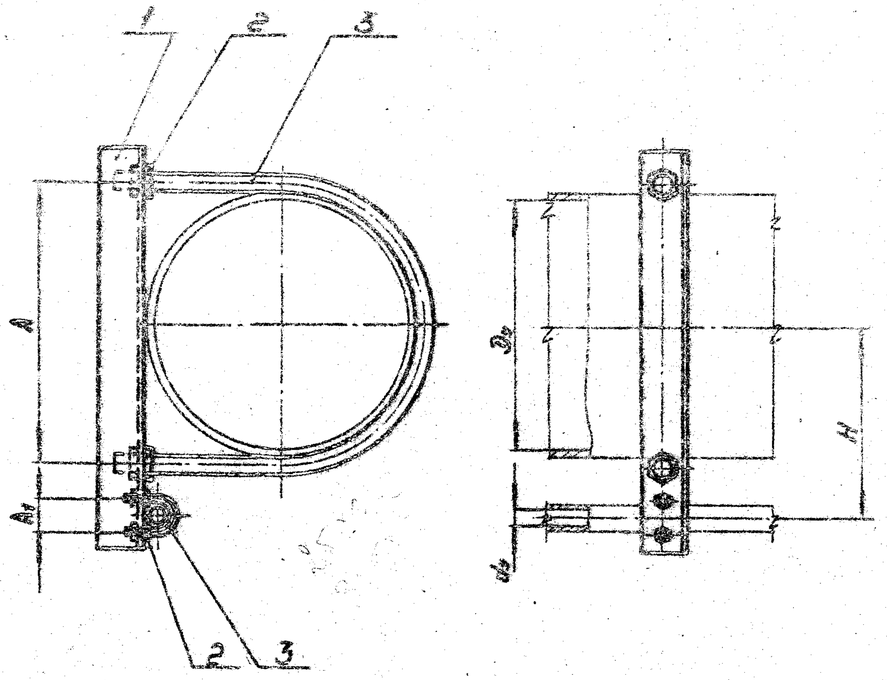

Обозначение	Dy, мм	dy, мм	A, мм	A1, мм	H, мм	Масса, кг
УКГ 11. 00	50	20	70	36	95	1.00
— 01	65		92		105	1.28
— 02	80		102		110	1.35
— 03		25		40		1.36
— 04	100		122		125	1.50
— 05		40		53	140	1.61
— 06		50		70	155	1.78
— 07	150	25	176	40		2.62
— 08		40		53	165	2.71
— 09		50		70	185	2.95
— 10	200	25	245	40	190	4.42
— 11		40		53	200	4.52
— 12		50		70	220	4.79
— 13	250	25	295	40	215	5.05
— 14		40		53	225	5.14
— 15		50		70	245	5.42
— 16	300	25	350	40	240	5.65
— 17		40		53	255	5.80
— 18		50		70	270	6.02

Продолжение

Обозначение	Dy, мм	dy, мм	A, мм	A1, мм	H, мм	Масса, кг
УКГ 11. 00 — 19	400	25	454	40	295	10.06
— 20		40		53	305	10.20
— 21		50		70	325	10.53
— 22	500	25	564	40	350	11.98
— 23		40		53	360	12.11
— 24		50		70	385	12.46

Размеры для справок.

Изм.	Лист	№ докум.	Подп.	Дата
Разраб.		Кузинов	[signature]	11.83
Пров.		Герасимова	[signature]	11.83
Т. контр.				
Н. контр.		Носилевич	[signature]	11.83
Утв.		Иванов	[signature]	12.83

Крепление вспомогательного газопровода к основному сборочный чертеж

УКГ 11. 00 СБ

Лит.	Масса	Масштаб
И	см. табл.	—

Лист 1 | Листов 2

Институт Мосгазниипроект

Копировал [signature]

Формат А3

Инв. № подл. | Подп. и дата | Взам. инв. № | Инв. № дубл. | Подп. и дата

16

Инв. № подл. | Подп. и дата | Взам. инв. № | Инв. № дубл. | Подп. и дата

Серия 5.905-8

Поз.	Кол.	Обозначение	Наименование	Кол. на изделие УКГ 12.00-										Примечание
				-	01	02	03	04	05	06	07	08	09	
			Документация											
03		УКГ 12.00 СБ	Сборочный чертеж	X	X	X	X	X	X	X	X	X	X	
03		УКГ 0.00 ВО	Общие указания	X	X	X	X	X	X	X	X	X	X	
			Детали											
03	1	УКГ 12.01	Каркас	1										
		-01	Каркас		1									
		-02	Каркас			1								
		-03	Каркас				1							
		-04	Каркас					1						
		-05	Каркас						1					
		-06	Каркас							1				
		-07	Каркас								1			
		-08	Каркас									1		
		-09	Каркас										1	

Составлен

Изм.	Кол. уч.	Лист	№ док.	Подп.	Дата
Гл. конструктор	Бобр		11.83		
Гл. специалист	Кан		11.83		
Нач. отд.	Кантемиров		11.83		
Разраб.	Чернобай		11.83		
Н. контр.	Шилов		11.83		

УКГ 12.00

Крепление вспомогательных газопроводов к основному

Лит.	Масса	Масштаб
Р		

Лист	Листов
1	10

Мосгазпроект

Копировал: Абрамова Формат А4

Инв. № подл. | Подп. и дата | Взам. инв. № | Инв. № дубл. | Подп. и дата

Поз.	Кол.	Обозначение	Наименование	Кол. на изделие УКГ 12.00-										Примечание
				-	01	02	03	04	05	06	07	08	09	
			Стандартные изделия											
	2		Болт М24-6g×230.58кп.16	8	8	8	8	8	8	8	4	8	4	
			Болт М24-6g×80.58кп.-12	4							4		4	
			Болт М24-6g×90.58кп.-12		4	4	4	4	4	4	4	4	4	
	3		Гайка М24-6Н.16.05											
			24-Гайка	2	2	2	1							
			36-Шайба				1	2	2	1	1			
			48-Гайка							1		2	1	
			49-Шайба	1							1		1	
			50-Шайба		1									
			51-Гайка			1	1	1						
			202-Шайба						1	1	1	1	1	

УКГ 12.00

Копировал: Абрамова Формат А4

Лист 2

67

Инв. № подл. | Подп. и дата | Взам. инв. № | Инв. № дубл. | Подп. и дата

Серия 5.905-8

Формат	Зона	Поз.	Обозначение	Наименование	кол. на испол. УКГ 12.00- 10	11	12	13	14	15	16	17	18	19	Примечание
				Документация											
А3			УКГ 12.00 СБ	Сборочный чертеж	X	X	X	X	X	X	X	X	X	X	
А3			УКГ 12.00 Д	Общие указания	X	X	X	X	X	X	X	X	X	X	
				Детали											
А3	1		УКГ 12.01 – 10	Уголок	1										
			– 11	Уголок		1									
			– 12	Уголок			1								
			– 13	Уголок				1							
			– 14	Уголок					1						
			– 15	Уголок						1					
			– 16	Уголок							1				
			– 17	Уголок								1			
			– 18	Уголок											
			– 19	Уголок											

Изм. Лист № докум. Подп. Дата | УКГ 12.00 | Лист 3

Копировал: сд

Инв. № подл. | Подп. и дата | Взам. инв. № | Инв. № дубл. | Подп. и дата

Формат	Зона	Поз.	Обозначение	Наименование	кол. на испол. УКГ 12.00- 10	11	12	13	14	15	16	17	18	19	Примечание
				Стандартные изделия											
		2		Гайка М8.5 ГОСТ 5915-70		8	8	4	8	4		8	8	4	
				Гайка М10.5 ГОСТ 5915-70	8			4		4	8			4	
				Гайка М12.5 ГОСТ 5915-70	4										
				Гайка М16 ГОСТ 5915-70		4	4	4	4	4	4				
				Гайка М20.5 ГОСТ 5915-70								4	4	4	
		3		Хомуты ГОСТ 24137-80									4	4	
				32-8 в 3 ст		2	1	1				2	1	1	
				45-8 в 3 ст			1		2	1			1		
				60-8 в 3 ст	2			1		1	2			1	
				110-8 в 3 ст	1										
				160-8 в 3 ст		1	1	1	1	1	1				
				225-8 в 3 ст								1	1	1	

Изм. Лист № докум. Подп. Дата | УКГ 12.00 | Лист 4

Копировал: сд | Формат А4

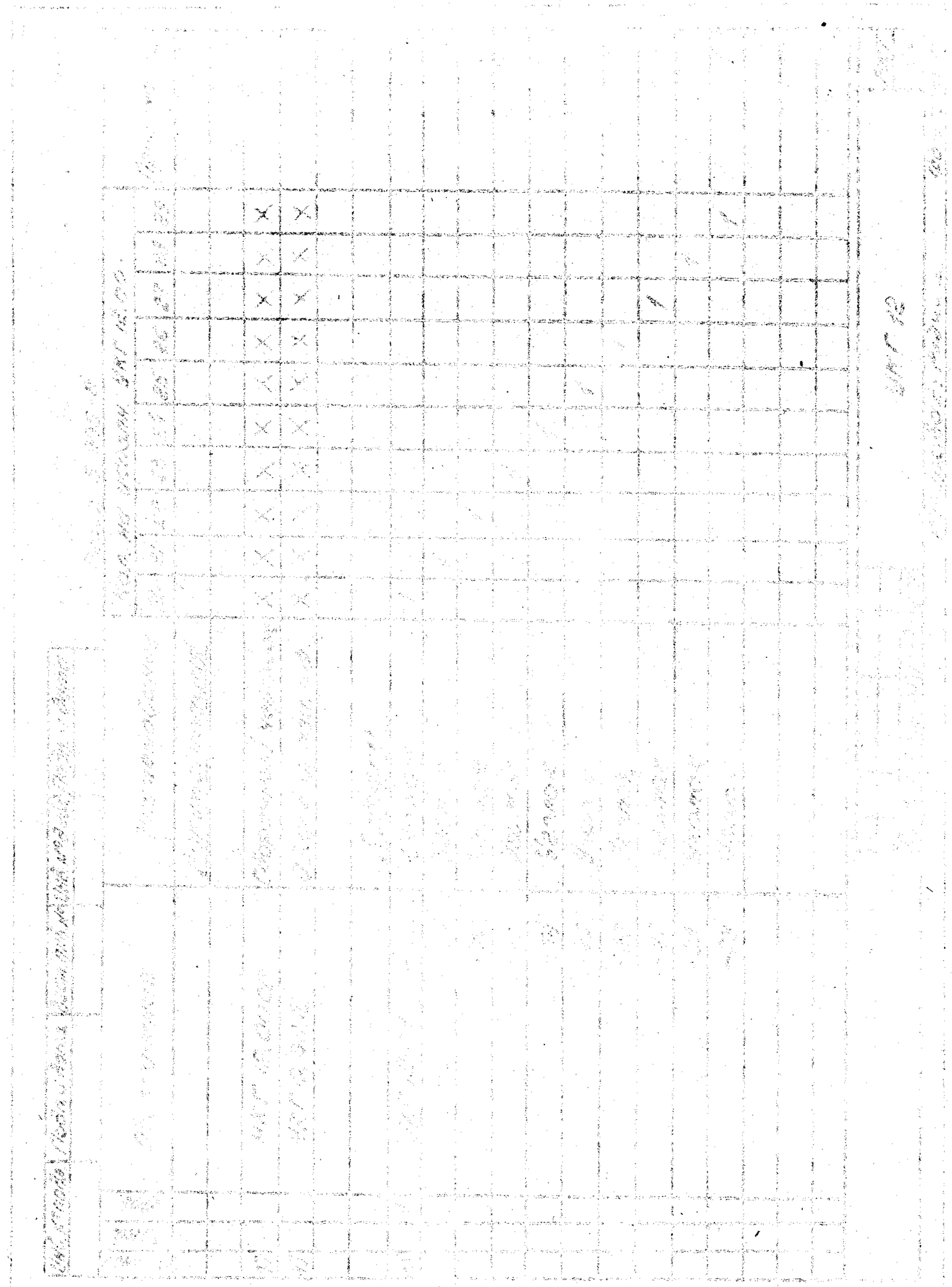

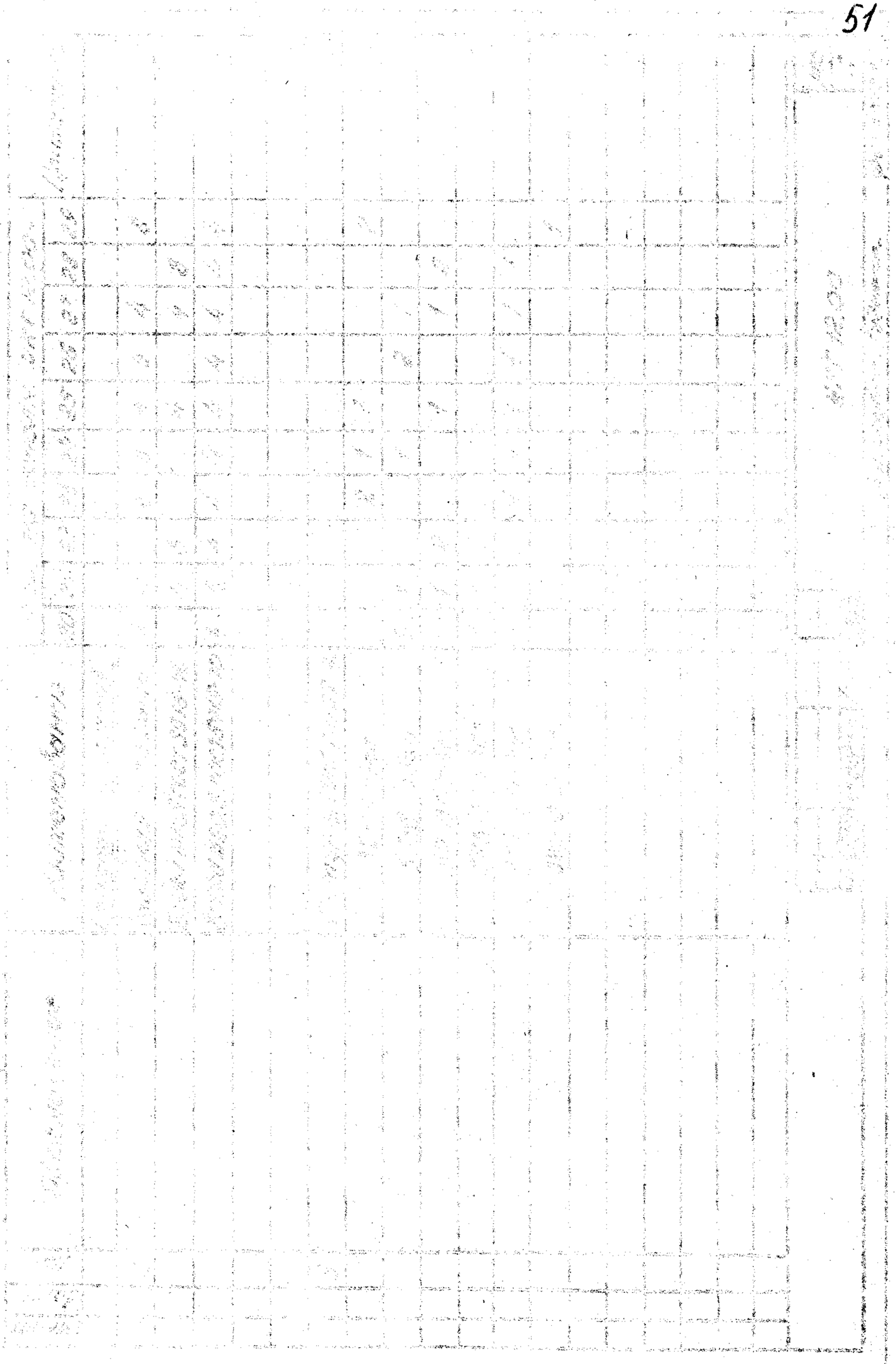

Инв. № подл. | Подп. и дата | Взам. инв. № | Инв. № дубл. | Подп. и дата

Серия 5.905-8

Позиция	Зона	Поз.	Обозначение	Наименование	Кол. на констр. УКГ 12.00- 30	31	32	33	34	35	36	37	38	39	Примечание
				Документация											
А3			УКГ 12.00СБ	Сборочный чертеж	×	×	×	×	×	×	×	×	×	×	
А3			УКГ 0.00Д	Общие указания	×	×	×	×	×	×	×	×	×	×	
				Детали											
А3	1	УКГ 12.01	-30	Уголок	1										
			-31	Уголок		1									
			-32	Уголок			1								
			-33	Уголок				1							
			-34	Уголок					1						
			-35	Уголок						1					
			-36	Уголок							1				
			-37	Уголок								1			
			-38	Уголок									1		
			-39	Уголок										1	

Изм. Лист № докум. Подп. Дата | УКГ 12.00 | Лист 7

Копировал: Завьялова Формат А4

Инв. № подл. | Подп. и дата | Взам. инв. № | Инв. № дубл. | Подп. и дата

Позиция	Зона	Поз.	Обозначение	Наименование	Кол. на констр. УКГ 12.00- 30	31	32	33	34	36	36	37	38	39	Примечание
				Стандартные изделия											
	2			Гайка М8.5 ГОСТ 5915-70	8	4	8	4	4	8	8	4	8	4	
				Гайка М10.5 ГОСТ 5915-70		4		4	4			4		4	
				Гайка М20.5 ГОСТ 5915-70	4	4	4	4	4						
				Гайка М24.5 ГОСТ 5915-70						4	4	4	4	4	
	3			Хомуты ГОСТ 24137-80											
				38-ВСт3сп	1	1				2	1	1			
				45-ВСт3сп	1		2	1			1		2	1	
				60-ВСт3сп		1		1	2			1		1	
				330-ВСт3сп	1	1	1	1	1						
				430-ВСт3сп						1	1	1	1	1	

Изм. Лист № докум. Подп. Дата | УКГ 12.00 | Лист 8

Копировал: Завьялова Формат А4

53

Инв. № подл. | Подп. и дата | Взам. инв. № | Инв. № дубл. | Подп. и дата

Серия 5.905-8

Формат	Зона	Поз.	Обозначение	Наименование	Кол. на испол. УКГ 12.00- 40	41	42	43	44	45	46	Примечание
				Документация								
А3			УКГ 12. 00 СБ	Сборочный чертеж	X	X	X	X	X	X	X	
А4			УКГ 0. 00 Д	Общие указания	X	X	X	X	X	X	X	
				Детали								
А3	1		УКГ 12. 01 — 40	Уголок	1							
			— 41	Уголок		1						
			— 42	Уголок			1					
			— 43	Уголок				1				
			— 44	Уголок					1			
			— 45	Уголок						1		
			— 46	Уголок							1	
				Стандартные изделия								
	2			Гайка М8.5 ГОСТ 5915-70		8	8	4	8	4		
				Гайка М12.5 ГОСТ 5915-70	8			4		4	8	
				Гайка М24.5 ГОСТ 5915-70	4	4	4	4	4	4	4	

Изм. Лист № докум. Подп. Дата

УКГ 12.00

Копировал А2 Формат А4

Инв. № подл. | Подп. и дата | Взам. инв. № | Инв. № дубл. | Подп. и дата

Формат	Зона	Поз.	Обозначение	Наименование	Кол. на испол. УКГ 12.00- 40	41	42	43	44	45	46	Примечание
	3			Болты ГОСТ 24137-80								
				32 - 8 Ст 3 сп		2	1	1				
				45 - 8 Ст 3 сп			1		2	1		
				60 - 8 Ст 3 сп	2			1		1	2	
				430 - 8 Ст 3 сп	1							
				580 - 8 Ст 3 сп		1	1	1	1	1	1	

Изм. Лист № докум. Подп. Дата

УКГ 12.00

Копировал А2 Формат А4

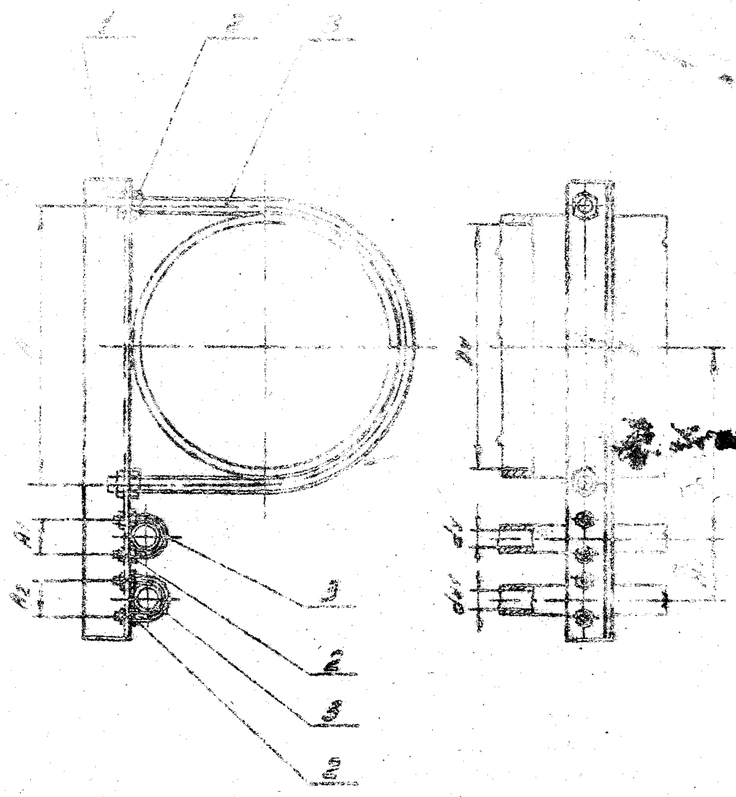

Обозначение	Dy, мм	dy, мм	dy1, мм	A1, мм	A1, мм	A2, мм			
УКГ 12.00	50	20	20	70	36	36	105	75	[illegible]
-01	65			92					[illegible]
-02	80			102			110	80	[illegible]
-03			25			40			1,65
-04		25			40				1,70
-05	100			123			125		[illegible]
-06		40			53		130	90	1,89
-07		50			70		140	95	2,04
-08		40	40		53	53	150		1,94
-09		50			70		140	105	2,19
-10			50			70		110	2,28
-11	150	25	25	176	40	40	155	80	3,06
-12		40			53		165	90	3,17
-13		50			70		175	95	3,34
-14		40	40		53	53	165		3,24
-15		50			70		175	105	3,42
-16			50			70		110	3,57
-17	200	25	25	245	40	40	195	80	4,98
-18		40			53		200	90	5,06
-19		50			70		210	95	5,25
-20		40	40		53	53	200		5,15
-21		50			70		210	105	5,37
-22			50			70		110	5,60

Размеры для справок.

					УКГ 12.00СЗ
Изм.	Лист	№ докум.	Подп.	Дата	Крепление вспомогательных газопроводов к основному. Сборочный чертеж
Разраб.		Кудинов		11.83	
Пров.		Герасимов		11.83	
Т. контр.					
Н. контр.		Василевич		11.83	
Утв.		Иванов		11.83	

Лит.	Масса	Масштаб
	см. табл.	—

Лист 1 | Листов 2

Институт Моссазнинпроект

Копировал: Родина

Формат А3

Серия 5.905-8

Продолжение

Обозначение	D_y, мм	d_y, мм	d_{y1}, мм	A, мм	A_1, мм	A_2, мм	H, мм	H_1, мм	Масса, кг
УКГ 12.00-23	250	25	25	295	40	40	220	220	5.62
-24		40			53		225	225	5.69
-25		50			70		235	235	5.90
-26		40	40		53	53	225	225	5.79
-27		50			70		235	235	6.00
-28			50			70			6.18
-29	300	25	25	350	40	40	245	245	6.23
-30		40			53		255	255	6.36
-31		50			70		260	260	6.51
-32		40	40		53	53	255	255	6.44
-33		50			70		260	260	6.38
-34			50			70			6.79
-35	400	25	25	434	40	40	305	305	10,94
-36		40			53		310	310	11,03
-37		50			70		320	320	11,29
-38		40	40		53	53	310	310	11,18
-39		50			70		320	320	11,42
-40			50			70			11,62
-41	500	25	25	564	40	40	360	360	12,83
-42		40			53		365	365	12,94
-43		50			70		375	375	13,20
-44		40	40		53	53	365	360	13,07
-45		50			70		375	375	13,33
-46			50			70			13,53

Инв. № подл.	Подп. и дата	Взам. инв. №	Инв. № дубл.	Подп. и дата

Изм.	Лист	№ докум.	Подп.	Дата	УКГ 12.00СБ	Лист 2

Копировал: [illegible] Формат А3

УКГ 12.01

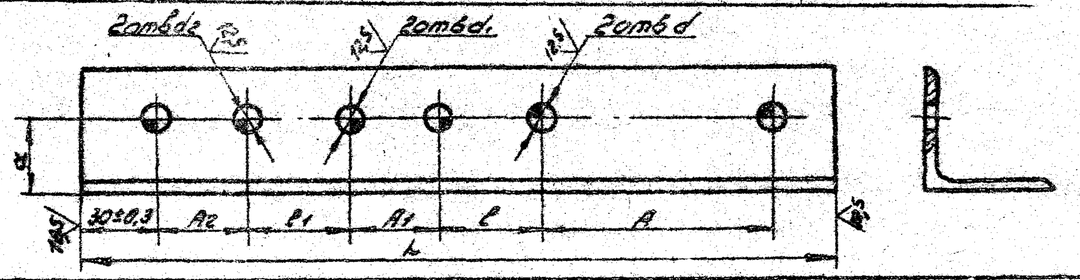

Обозначение	A, мм	A1, мм	A2, мм	a, мм	d, мм	d1, мм	d2, мм	L, мм	l, мм	l1, мм	b×b×d	Масса, кг
УКГ 12.01	70±1	36±1	36±1	25±0,3	12+0,4	10+0,36	10+0,36	280-1,3	42±0,3	39±0,3	45×45×5	0,93
-01	92±1			30±0,3	15+0,4			300-1,3	41±0,3		50×50×5	1,11
-02	102±1							310-1,3				1,15
-03			40±1					325-1,4		42±0,3		1,20
-04		40±1							39±0,3	40±0,3		1,20
-05	122±1							345-1,4	44±0,3			1,28
-06		53±1						360-1,4	42±0,3	43±0,3		1,33
-07		70±1				12+0,4		375-1,4	44±0,3	40±0,3		1,39
-08		53±1	53±1			10+0,36		370-1,4	42±0,3	41±0,3		1,37
-09		70±1				12+0,4		410-1,55	44±0,3	43±0,3		1,52
-10			70±1				12+0,4			40±0,3		1,52
-11	176±1	40±1	40±1	35±0,3	19+0,5	10+0,36	10+0,36		47±0,3		63×63×5	1,94
-12		53±1						430-1,55	50±0,3	43±0,3		2,04
-13		70±1				12+0,4		445-1,55	52±0,4	40±0,3		2,11
-14		53±1	53±1			10+0,36		440-1,55	50±0,3	41±0,3		2,09
-15		70±1				12+0,4		460-1,55	52±0,4	43±0,3		2,18
-16			70±1				12+0,4	470-1,55		40±0,3		2,23
-17	249±1	40±1	40±1	45±0,3	24+0,5	10+0,36	10+0,36	490-1,55			75×75×5	2,80
-18		53±1						500-1,55	50±0,3	43±0,3		2,86

Серия 5.905-8

Изм.	Лист	№ док.	Подп.	Дата
Разраб.		Кудинов		11.83
Пров.		Герасимова		11.83
Т. контр.				
Н. контр.		Иосилевич		11.83
Утв.				

УКГ 12.01

Уголок

Лит.	Масса	Масштаб
Н	ст. табл.	—

Лист 1 Листов 2

Уголок Б-2×2×d ГОСТ 8509-72
Ст3-1-I ГОСТ 535-79

Институт Мосгазниипроект

Копировал: Редина

Формат А3

Инв. № подл. | Подп. и дата | Взам. инв. № | Инв. № дубл. | Подп. и дата

Серия 5.905-8

Продолжение

Обозначение	A, мм	A_1, мм	A_2, мм	a, мм	d, мм	d_1, мм	d_2, мм	L, мм	l, мм	l_1, мм	в х в х d	Масса, кг
УКГ 12.01 – 19	245±1	70±1	40±1	45±0,3	24+0,5	12+0,4	10+0,36	320–1,75	52±0,4	40±0,3	75х75х5	2,97
-20		53±1	53±1			10+0,36		515–1,75	50±0,3	41±0,3		2,94
-21		70±1				12+0,4		535–1,75	52±0,4	43±0,3		3,06
-22			70±1				12+0,4	560–1,75		40±0,3		3,20
-23	295±1	40±1	40±1			10+0,36	10+0,36	540–1,75				3,09
-24		53±1						550–1,75	50±0,3	43±0,3		3,14
-25		70±1				12+0,4		570–1,75	52±0,4	40±0,3		3,26
-26		53±1	53±1			10+0,36		565–1,75	50±0,3	41±0,3		3,23
-27		70±1				12+0,4		585–1,75	52±0,4	43±0,3		3,35
-28			70±1				12+0,4	600–1,75		40±0,3		3,43
-29	360±1	40±1	40±1			10+0,36	10+0,36	590–1,75	50±0,3			3,38
-30		53±1						610–1,75	52±0,4	43±0,3		3,50
-31		70±1				12+0,4		620–1,75	50±0,3	40±0,3		3,55
-32		53±1	53±1			10+0,36			52±0,4	41±0,3		3,56
-33		70±1				12+0,4		595–1,75	50±0,3	43±0,3		3,41
-34			70±1				12+0,4	650–2,0		40±0,3		3,72
-35	464±1	40±1	40±1		28+0,3	10+0,36	10+0,36	710–2,0	52±0,4		90х90х6	5,87
-36		53±1						720–2,0	56±0,4	43±0,3		5,95
-37		70±1				12+0,4		740–2,0	52±0,4	40±0,3		6,12
-38		53±1	53±1			10+0,36		735–2,0	56±0,4	41±0,3		6,08
-39		70±1				12+0,4		755–2,0		43±0,3		6,23
-40			70±1				12+0,4	770–2,0	58±0,4	40±0,3		6,34
-41	564±1	40±1	40±1			10+0,36	10+0,36	820–2,3				6,75
-42		53±1						830–2,3	56±0,4	43±0,3		6,85
-43		70±1				12+0,4		850–2,3	52±0,4	40±0,3		7,01
-44		53±1	53±1			10+0,36		845–2,3	56±0,4	41±0,3		6,97
-45		70±1				12+0,4		865–2,3	58±0,4	43±0,3		7,13
-46			70±1				12+0,4	880–2,3		40±0,3		7,26

Инв. № подл. | Подп. и дата | Взам. инв. № | Инв. № дубл. | Подп. и дата

Изм.	Лист	№ докум.	Подп.	Дата	УКГ 12.01	Лист 2

Копировал: Заврилов Формат А3

Инв. № подл.	Подп. и дата	Взам. инв. №	Инв. № дубл.	Подп. и дата

Серия 5.905-8

Формат	Зона	Поз.	Обозначение	Наименование	Кол. на исполн. УКГ 13.00- —	01	02	03	04	05	06	07	08		Примечание
				Документация											
А4			УКГ 13.00СБ	Сборочный чертеж	X	X	X	X	X	X	X	X	X		
А3			УКГ 0.00.Д	Общие указания	X	X	X	X	X	X	X	X	X		
				Детали											
А4		1	УКГ 13.01	Уголок	1										
			-01	Уголок		1									
			-02	Уголок			1								
			-03	Уголок				1							
			-04	Уголок					1						
			-05	Уголок						1					
			-06	Уголок							1				
			-07	Уголок								1			
			-08	Уголок									1		

Изм.	Лист	№ докум.	Подп.	Дата
Разраб.	Кудинов			11.83
Пров.	Герасимова			11.83
Н.контр.	Иосилевич			11.83
Утв.	Иванов			11.83

УКГ 13.00

Крепление газопровода Ду 15÷100 к панельным и блочным стенам

Лит.	Лист	Листов
И	1	2

Институт Мосгазниипроект

Копировал: Родина Формат А4

Инв. № подл.	Подп. и дата	Взам. инв. №	Инв. № дубл.	Подп. и дата

Формат	Зона	Поз.	Обозначение	Наименование	Кол. на исполн. УКГ 13.00- —	01	02	03	04	05	06	07	08		Примечание
				Стандартные изделия											
		2		Гайка М6.5 ГОСТ 5915-70	4										
				Гайка М6.5 ГОСТ 5915-70		4	4	4	4						
				Гайка М10.5 ГОСТ 5915-70						4					
				Гайка М18.5 ГОСТ 5915-70							4	4	4		
		3		Хомут-18-Ст3сп ГОСТ 24137-80	1										
				Хомут 22-Ст3сп ГОСТ 24137-80		1									
				Хомут 32-Ст3сп ГОСТ 24137-80			1								
				Хомут 40-Ст3сп ГОСТ 24137-80				1							
				Хомут 45-Ст3сп ГОСТ 24137-80					1						
				Хомут 60-Ст3сп ГОСТ 24137-80						1					
				Хомут 80-Ст3сп ГОСТ 24137-80							1				
				Хомут 90-Ст3сп ГОСТ 24137-80								1			
				Хомут 110-Ст3сп ГОСТ 24137-80									1		
				Прочие изделия											
				Дюбель-гвоздь											
				ДГП-4.5×50											
				ТУ 14-4-794-77	2	2	2	2	2	3	3	4	4		

Изм.	Лист	№ докум.	Подп.	Дата

УКГ 13.00

Лист 2

Копировал: Формат А4

58

УКГ 13.00СБ

Серия 5.905-8

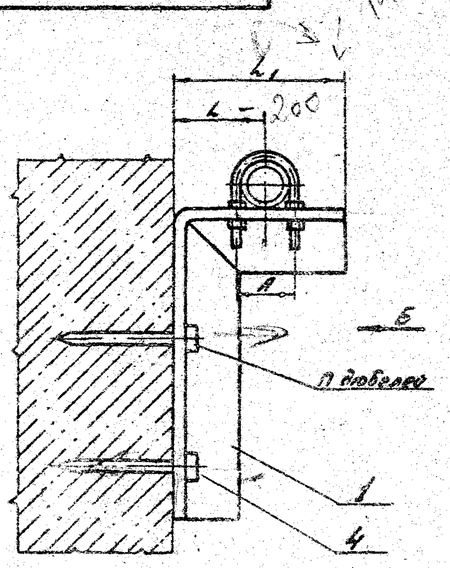

Вид Б

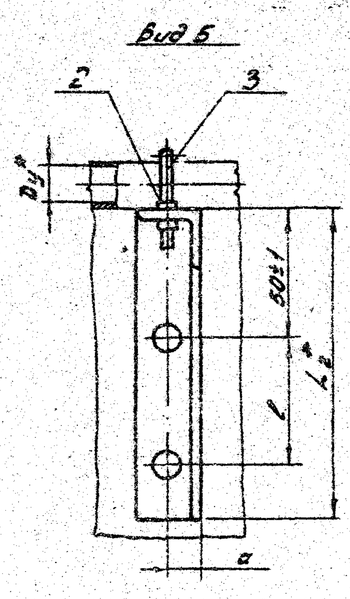

Обозначение	Условный проход Dy, мм *	A, мм *	d, мм	L, мм *	L1, мм *	L2, мм *	l, мм	n, мм	Масса, кг
УКГ 13.00	15	24	13±1	35	65	120	50±1	2	0,33
-01	20	30			70				0,38
-02	25	40		40	80				0,40
-03	32	48		45	90				0,42
-04	40	53		50	100				0,45
-05	50	70	25±1	100	155	170		3	1,34
-06	65	92			165				1,50
-07	80	102			175	220		4	1,72
-08	100	122	30±1	150	235	350	70±1		2,40

* Размеры для справок.

Изм.	Лист	№ докум.	Подп.	Дата
Разраб.		Кудинов		11.83
Провер.		Герасимова		11.83
Т.контр.				
Н.контр.		Иосилевич		11.83
Утв.		Иванов		11.83

Крепление газопроводов Dy 15÷100 к панельным и блочным стенам. Сборочный чертеж

Лит.	Масса	Масштаб
И	см. табл.	—
Лист	Листов 1	

Институт Мосгазниипроект

Копировал: Гаврилова Формат А4

Инв.№ подл. | Подп. и дата | Взам. инв.№ | Инв.№ дубл. | Подп. и дата

УКГ 13.01

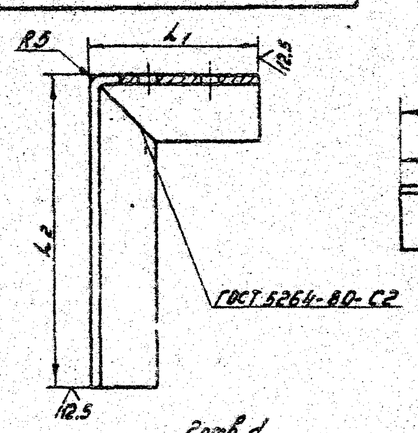

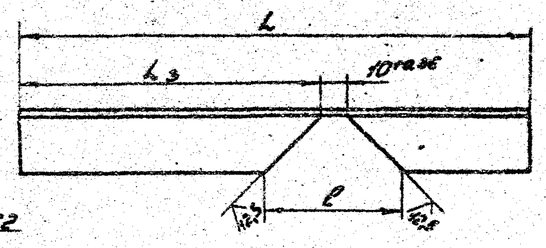

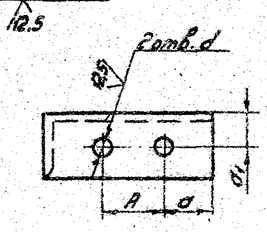

Обозначение	A, мм	a, мм	a1, мм	d, мм	L, мм	L1, мм	L2, мм	L3, мм	l, мм	B x B x d	Масса, кг
УКГ 13.01	24±1	18±0,2	15±0,2	7 +0,4	195-1,2	65-0,8	120-0,8	115±0,4	42 +0,6	25x25x4	0,285
-01	30±1	20±0,3			200-1,2	70-0,8					0,292
-02	40±1			10 +0,4	210-1,2	80-0,8					0,307
-03	48±1	21±0,3			220-1,2	90-0,8					0,321
-04	53±1	23±0,3			230-1,2	100-0,8					0,336
-05	70±1	20±0,3	25±0,3	12 +0,4	335-1,4	155-1	170-1	165±0,5	52 +0,5	45x45x4	1,13
-06	92±1	23±0,3			345-1,4	165-1					1,16
-07	102±1	24±0,3		15 +0,4	400-1,4	170-1	220-1,2	215±0,6			1,35
-08	122±1		30±0,3		590-1,8	230-1,2	350-1,4	345±0,7	102 +0,5	56x56x5	1,98

Изм.	Лист	№ докум.	Подп.	Дата
Разраб.		Кудинов		11.83
Провер.		Герасимова		11.83
Т.контр.				
Н.контр.		Иосилевич		11.83
Утв.				

Уголок

Уголок Б-В x В x d ГОСТ 8509-72
Ст3-1-I ГОСТ 535-79

Лит.	Масса	Масштаб
И	см. табл.	—
Лист	Листов 1	

Институт Мосгазниипроект

Копировал: Гаврилова Формат А4

Инв. № подл.	Подп. и дата	Взам. инв. №	Инв. № дубл.	Подп. и дата

Серия 5.905-8

Формат	Зона	Поз.	Обозначение	Наименование	Кол. на исполн. УКГ 14.00 —										Примечание
					—	01	02	03	04	05	06	07	08	09	
				Документация											
А5			УКГ 14.00 СБ	Сборочный чертеж	×	×	×	×	×	×	×	×			
А3			УКГ 0.00 Д	Общие указания	×	×	×	×	×	×	×	×			
				Детали											
А4		1	УКГ 14.01	Ролик	1	2	1	2	1	1	1	1			
			— 01	Ролик									1	1	
А4		2	УКГ 14.02	Серьга	2	4	2	4							
			— 01	Серьга					2	2	2	2			
			— 02	Серьга									2	2	
А4		5	УКГ 14.03	Шайба	1	2	1	2							
			— 01	Шайба					1	1	1	1			
			— 02	Шайба									1	1	
А4		4	УКГ 14.04	Ось	1	2	1	2	1	1	1	1			
			— 01	Ось									1	1	

Исполнения 10...9 см. лист 3, 4

Изм.	Лист	№ докум.	Подп.	Дата	УКГ 14.00			
Разраб.		Кузинов		12.83	Крепление горизонтального газопровода Ду 50÷300 на растяжках	Лит.	Лист	Листов
Пров.		Герасимова		12.83		И	1	4
Н. контр.		Иосилевич		12.83		Институт Мосгазниипроект		
Утв.		Иванов		12.83				

Копировал: [illegible] Формат А4

Инв. № подл.	Подп. и дата	Взам. инв. №	Инв. № дубл.	Подп. и дата

Формат	Зона	Поз.	Обозначение	Наименование	Кол. на исполн. УКГ 14.00 —										Примечание
					—	01	02	03	04	05	06	07	08	09	
				Стандартные изделия											
		5		Гайка М10.5 ГОСТ 5915-70	4	8	4	8	4	4	4	4			
				Гайка М20.5 ГОСТ 5915-70									4	4	
		6		Зажим 10 ГОСТ 13186-67	18	18	18	18	18	18	18	18			
				Зажим 23 ГОСТ 13186-67									18	18	
		7		Коуш 34 ГОСТ 2224-72	6	6	6	6	6	6	6	6			
				Коуш 63 ГОСТ 2224-72									6	6	
		8		Хомут Г-57-200 ГОСТ 16121-78	1	2									
				Хомут Г-76-250 ГОСТ 16127-78			1	2							
				Хомут Г-89-400 ГОСТ 16127-78					1	1					
				Хомут Г-108-400 ГОСТ 16127-78							1	1			
				Хомут Г-159-1100 ГОСТ 16127-78									1	1	
		9		Талреп 20-ОШ-УУ ОСТ 5.2314-79	2	2	2	2	2	2	2	2			
				Талреп 25-ОШ-УУ ОСТ 5.2314-79									2	2	
				Материалы											
		10		Канат 8,1-1-Л-О-Н-180 ГОСТ 3070-74	15	20	15	20	15	20	15	20			М
				Канат 21-1-Л-О-Н-180 ГОСТ 3070-74									15	20	М

Изм.	Лист	№ докум.	Подп.	Дата	УКГ 14.00	Лист
						2

Копировал: [illegible] Формат А4

60

Инв. № подл.	Подп. и дата	Взам. инв. №	Инв. № дубл.	Подп. и дата

Серия 5.905-8

Формат	Зона	Поз.	Обозначение	Примечание	Кол. на исполн. УКГ 14.00 – 10	11	12	13	14	15					Примечание
				Документация											
А3			УКГ 14.00 СБ	Сборочный чертеж	×	×	×	×	×	×					
А3			УКГ 0.00 Д	Общие указания	×	×	×	×	×	×					
				Детали											
А4		1	УКГ 14.01 — 02	Ролик	1	1	1	1	1	1					
А4		2	УКГ 14.02 — 03	Серьга	1	1	1	1	1	1					
А4		3	УКГ 14.03 — 03	Шайба	1	1	1	1	1	1					
А4		4	УКГ 14.04 — 02	Ось	1	1	1	1	1	1					
				Стандартные изделия											
		5		Гайка М20,5 ГОСТ 5915-70	4	4	4	4	4	4					
		6		Зажим 23 ГОСТ 13186-67	18	18	18	18	18	18					
		7		Коуш 63 ГОСТ 2224-72	6	6	6	6	6	6					

Изм.	Лист	№ докум.	Подп.	Дата	УКГ 14.00	Лист 3

Копировал: [illegible] Формат А4

Инв. № подл.	Подп. и дата	Взам. инв. №	Инв. № дубл.	Подп. и дата

Формат	Зона	Поз.	Обозначение	Наименование	Кол. на исполн. УКГ 14.00 – 10	11	12	13	14	15					Примечание
		8		Хомут Г219-2000 ГОСТ 16127-72	1	1									
				Хомут Г273-2400 ГОСТ 16127-72			1	1							
				Хомут Г325-1800 ГОСТ 16127-72					1	1					
		9		Тапрел 25-ош-УУ ГОСТ 2314-73	2	2	2	2	2	2					
				Материалы											
		10		Канат 21-1 Л-О-Н-1 ГОСТ 3070-74	15	20	15	20	15	20					

Изм.	Лист	№ докум.	Подп.	Дата	УКГ 14.00	Лист 4

Копировал: [illegible] Формат А4

УКГ 14. 00 СБ

Серия 5.905-8

Рис.1

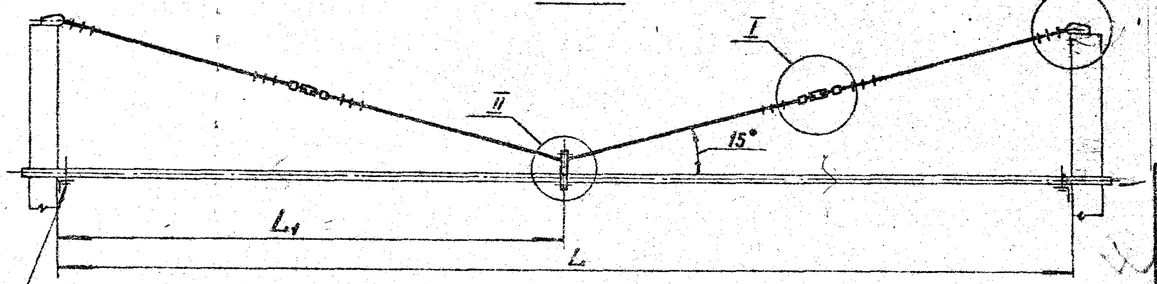

Крепление газопровода (для справки)

Рис.2

Остальное см. рис.1

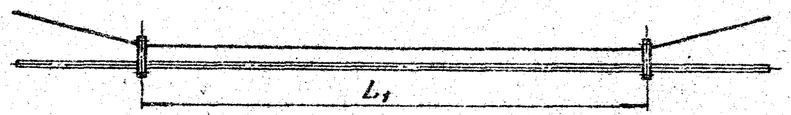

I

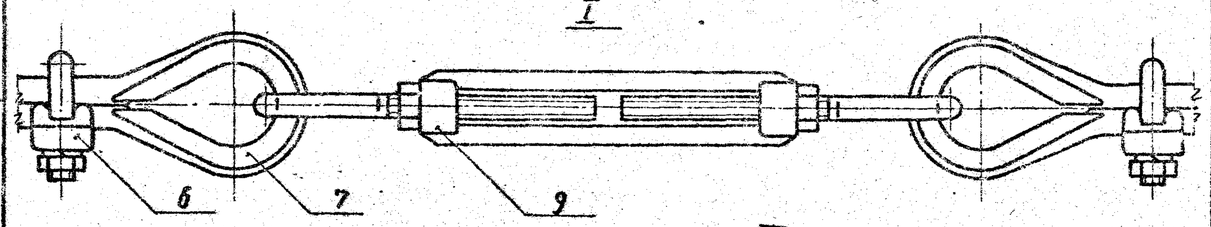

II

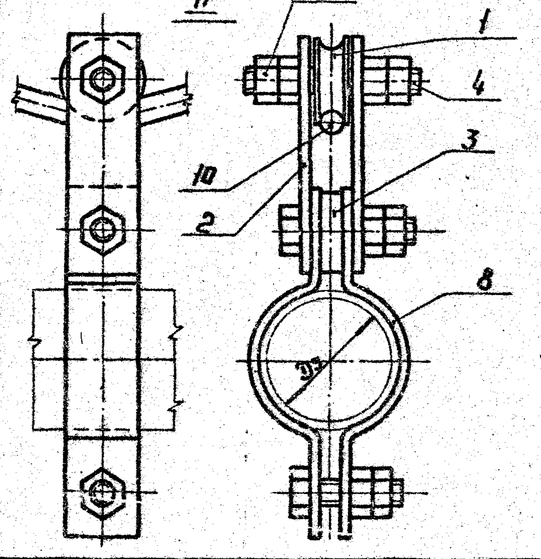

III

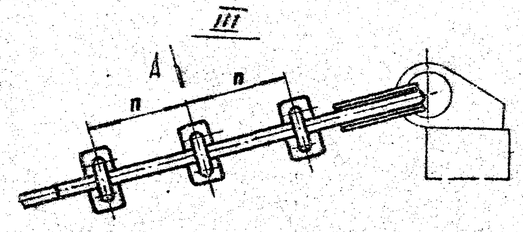

Вид А повернуто

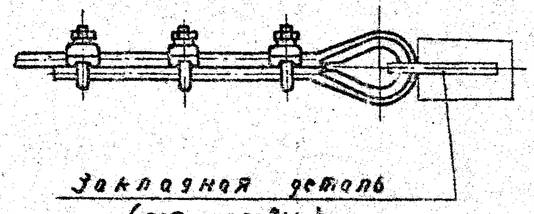

Закладная деталь (для справки)

Обозначение	Условный проход Ду, мм	Рис.	L, мм	L_1, мм	n	Масса, кг
УКГ14.00	50	1	10000	5000	100	16.9
– 01		2	15000			19.75
– 02	65	1	10000			17.0
V – 03		2	15000			20.0
– 04	80	1	10000			17.1
– 05			15000	7500		19.1
– 06	100		10000	5000		17.2
– 07			15000	7500		19.2
– 08	150		10000	5000		83.8
– 09			15000	7500		96.8
– 10	200		10000	5000		85.0
– 11			15000	7500	120	98.0
– 12	250		10000	5000		85.4
– 13			15000	7500		98.4
– 14	300		10000	5000		85.8
– 15			15000	7500		98.8

Изм.	Лист	№докум.	Подп.	Дата
Разраб.	Кузнецов			11.83
Пров.	Герасимова			11.83
Т.контр.				
Н.контр.	Васильевич			11.83
Утв.	Иванов			11.83

УКГ 14.00 СБ

Крепление горизонтального газопровода Ду 50 ÷ 300 на растяжках
Сборочный чертеж

Лит.	Масса	Масштаб
Н	сметная	—

Лист 1 Листов 1

Институт Мосгазниипроект

Копировал: Ф9

Формат А3

Инв.№ подл. | Подп. и дата | Взам.инв.№ | Инв.№ дубл. | Подп. и дата

Серия 5.905-8

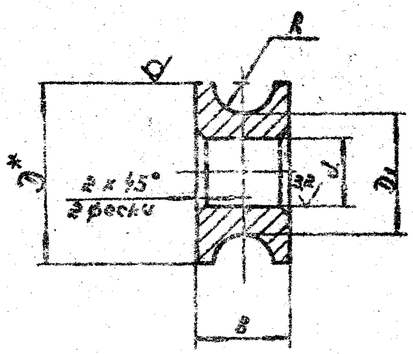

Обозначение	D*, мм	D1, мм	d, мм	B, мм	R, мм	Масса, кг
УкГ 14.01	34-0,2	24-0,21	$14^{+0,18}$	16-0,48	5	0,03
— 01	75-0,3	52-0,30	$26^{+0,21}$	24-0,52	12	0,9
— 02				26-0,52		0,95

1. Острые кромки притупить.
2. * Размер для справок.

Изм.	Лист	№ докум.	Подп.	Дата
Разраб.		Кузинов		11.83
Пров.		Герасимова		11.83
Т. контр.				
Н. контр.		Носилевич		11.83
Утв.				

УкГ 14.01

Ролик

Сталь 45-4-6 ГОСТ 1050-74

Лит.	Масса	Масштаб
И	см. табл.	—

Лист | Листов 1

Институт Мосгазниипроект

Копировал: | Формат А4

Инв. № подл. | Подп. и дата | Взам. инв. № | Инв. № дубл. | Подп. и дата

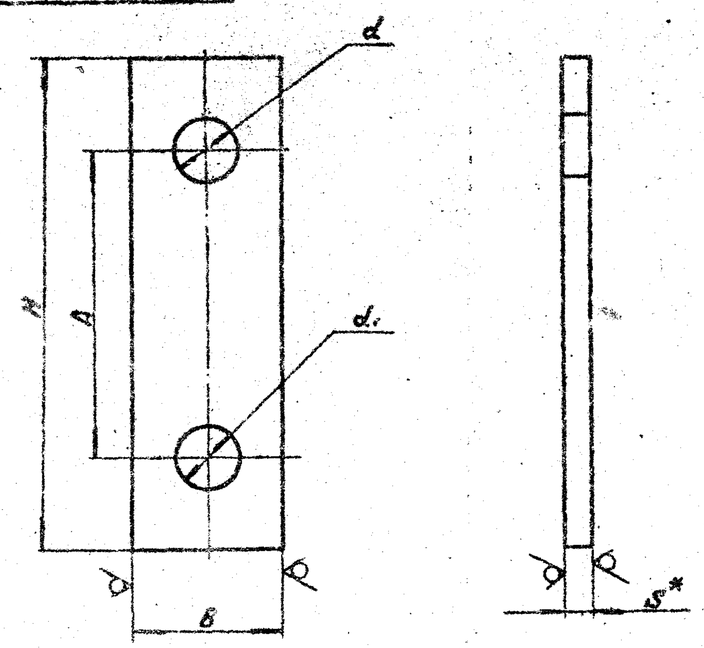

Обозначение	A, мм	S x B, мм	H, мм	d, мм	d1, мм	Масса, кг
УкГ 14.02	55±0,37	4 x 30	100-0,9	$12^{+0,43}$	$12^{+0,43}$	0,092
— 01					$14^{+0,43}$	0,09
— 02	120±0,5	10 x 50	190-1,1	$22^{+0,52}$	$18^{+0,52}$	1,35
— 03					$22^{+0,52}$	1,3

1. Острые кромки притупить.
2. * Размер для справок.

Изм.	Лист	№ докум.	Подп.	Дата
Разраб.		Кузинов		11.83
Пров.		Герасимова		11.83
Т. контр.				
Н. контр.		Носилевич		11.83
Утв.				

УкГ 14.02

Серьга

Полоса Б2 S x B ГОСТ 103-76 / ст 3-1-I ГОСТ 535-79

Лит.	Масса	Масштаб
И	см. табл.	—

Лист | Листов 1

Институт Мосгазниипроект

Копировал: | Формат А4

УКГ 14.03

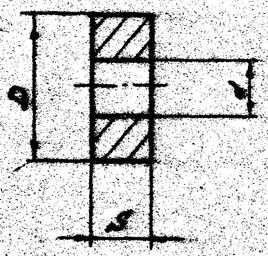

Обозначение	D, мм	S, мм	d, мм	Масса, кг
УКГ 14.03	30-0,5	8-0,3	$12^{+0,43}$	0,08
-01			$14^{+0,43}$	0,07
-02	50-0,6	16-0,3	$18^{+0,52}$	0,37
-03			$22^{+0,52}$	0,30

1. Острые кромки притупить.
2. * Размер для справок.

Изм.	Лист	№ докум.	Подп.	Дата	УКГ 14.03	Лит.	Масса	Масштаб
Разраб.		Кудинов		11.83	Шайба	Н	см. табл.	—
Провер.		Герасимова		11.83		Лист	Листов 1	
Т. контр.						Институт		
Н. контр.		Иосилевич		11.83	Сталь 45-4-6 ГОСТ 1050-74	Мосгаз НИИпроект		

Копировал: Гаврилова Формат А4

УКГ 14.04

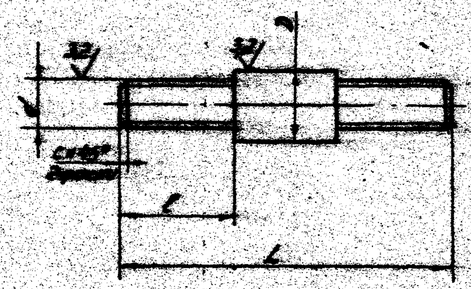

Обозначение	D, мм	d, мм	L, мм	l, мм	c, мм	Масса, кг
УКГ 14.04	14-0,18	M10-8g	66-0,74	23±0,26	1,6	0,08
-01	26-0,21	M20-8g	108-0,87	41±0,31	2,5	0,40
-02			110-0,87			0,48

Острые кромки притупить.

Изм.	Лист	№ докум.	Подп.	Дата	УКГ 14.04	Лит.	Масса	Масштаб
Разраб.		Кудинов		11.83	Ось	Н	см. табл.	—
Провер.		Герасимова		11.83		Лист	Листов 1	
Т. контр.						Институт		
Н. контр.		Иосилевич		11.83	Сталь 45-4-6 ГОСТ 1050-74	Мосгаз НИИпроект		
Утв.								

Копировал: Гаврилова Формат А4

Серия 5.905-8

Подп. и дата | Инв. № дубл. | Взам. инв. № | Подп. и дата | Инв. № подл.

Инв. № подл.	Подп. и дата	Взам. инв. №	Инв. № дубл.	Подп. и дата

Серия 5.905-8

Формат	Зона	Поз.	Обозначение	Наименование	Кол. на исполн. УКГ 15.00 -	01	02	03	04	05	06	07			Примечание
				Документация											
А3			УКГ 15.00 СБ	Оборочный чертеж	×	×	×	×	×	×	×	×			
А3			УКГ 0.00Д	Общие указания	×	×	×	×	×	×	×	×			
				Детали											
А4		1	УКГ 15.01	Полка	1										
			-01	Полка		1									
			-02	Полка			1								
			-03	Полка				1							
			-04	Полка					1						
			-05	Полка						1					
			-06	Полка							1				
			-07	Полка								1			

Изм.	Лист	№ докум.	Подп.	Дата
Разраб.		Гулина		11.83
Пров.		Иосилевич		11.83
Н. контр.		Иосилевич		11.83
Утв.		Иванов		11.83

УКГ 15.00

Опора неподвижная под газопровод Ду 200 ÷ 1000

Лит.	Лист	Листов
Н	1	2

Институт Мосгазниипроект

Копировал: Гаврилова

Формат А4

Инв. № подл.	Подп. и дата	Взам. инв. №	Инв. № дубл.	Подп. и дата

Формат	Зона	Поз.	Обозначение	Наименование	Кол. на исполн. УКГ 15.00 -	01	02	03	04	05	06	07			Примечание
А4		2	УКГ 15.02	Швеллер	1										
			-01	Швеллер		1	1								
			-02	Швеллер				1	1						
			-03	Швеллер						1	1				
			-04	Швеллер								1			

Изм.	Лист	№ докум.	Подп.	Дата

УКГ 15.00

Стр. 2

Копировал: Гаврилова

Формат А4

65

УКГ 15.00СБ

Серия 5.905-8

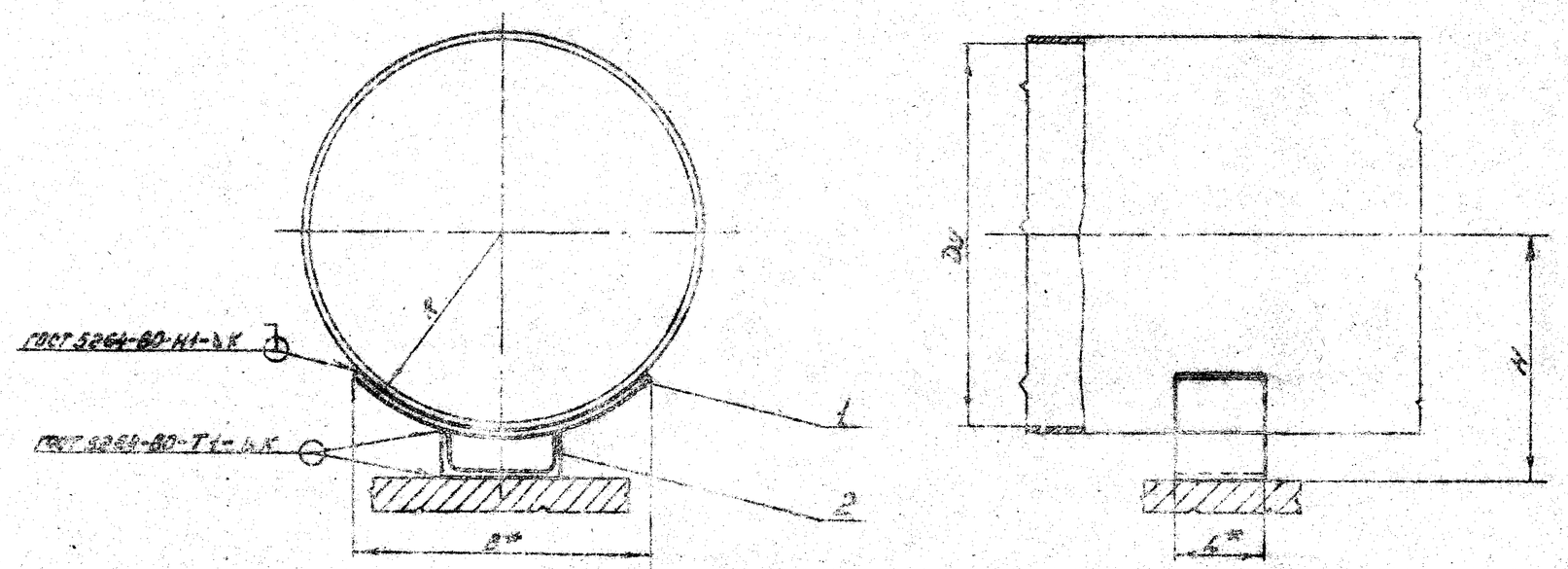

Обозначение	Dy*, мм	B*, мм	H, мм	L*, мм	K, мм	R*, мм	Масса, кг
УКГ 15.00	200	155	151±2	150	6^{+1}	110	3,42
-01	250	190	185±2		8^{+1}	137	4,73
-02	300	230	215±2			163	5,23
-03	400	300	273±2	180		214	8,00
-04	500	375	330±2			266	9,20
-05	600	445	392±2			316	11,40
-06	800	580	495±2			411	13,70
-07	1000	725	600±2	200	10^{+1}	511	18,16

* Размеры для справок

Изм.	Лист	№ докум.	Подп.	Дата
Разраб.		Кудинов		11.83
Провер.		Герасимов		11.83
Т.контр.				
Н.контр.		Носилевич		11.83
Утв.		Иванов		11.83

УКГ 15.00СБ

Опора неподвижная под газопровод Dy 200÷1000

Сборочный чертеж

Лит.	Масса	Масштаб
Н	см.табл.	—

Лист | Листов 1

Институт Мосгаз НИИпроект

Копировал: Гаврилова

Формат А3

УКГ 15.01

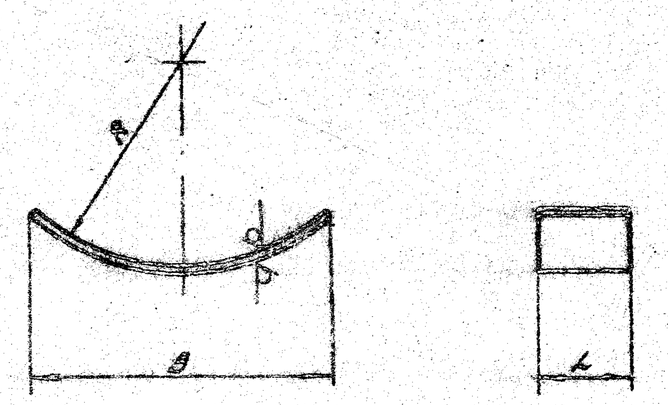

Обозначение	D_y^*, мм	R, мм	B, мм	L, мм	Масса, кг
УКГ 15.01	200	$110^{+0.9}$	155-1.0	150-1.0	2,12
-01	250	$137^{+1.0}$	190-1.2		2,60
-02	300	$153^{+1.0}$	230-1.2		3,10
-03	400	$214^{+1.2}$	300-1.3	180-1.2	4,20
-04	500	$266^{+1.3}$	375-1.4		6,00
-05	500	$316^{+1.4}$	445-1.6		7,10
-06	800	$411^{+1.6}$	580-2.0		9,40
-07	1000	$511^{+2.0}$	725-2.0	200-1.2	11,8

УКГ 15.01

Изм.	Лист	№ докум.	Подп.	Дата
Разраб.	Гулина			11.83
Пров.	Герасимова			12.83
Т.контр.				
Н.контр.	Носилевич			12.83
Утв.				

Полка

Лит. Н | Масса | Масштаб ст.табл. | —

Лист | Листов 1

Лист 5-ПН-10 ГОСТ 19903-74 / В Ст3сп4 ГОСТ 14637-79

Институт Мосгазниипроект

Копировал: Родина Формат А4

Серия 5.905-8

Инв. № подл. | Подп. и дата | Взам. инв. № | Инв. № дубл. | Подп. и дата

УКГ 15.02

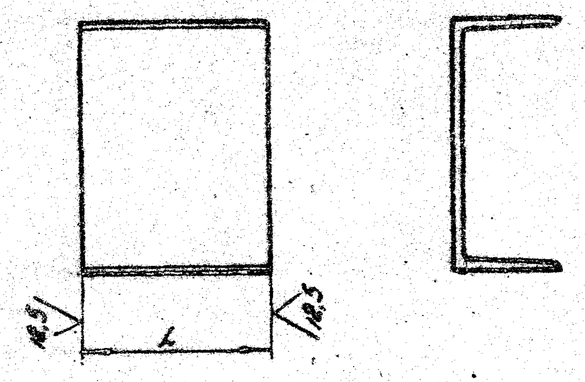

Обозначение	№ швеллера	L, мм	Масса, кг
УКГ 15.02	10	150-1.0	1,30
-01	16		2,15
-02	20	180-1.2	3,20
-03	24		4,30
-04	30	200-1.2	6,35

УКГ 15.02

Изм.	Лист	№ докум.	Подп.	Дата
Разраб.	Гулина			11.83
Пров.	Герасимова			12.83
Т.контр.				
Н.контр.	Носилевич			12.83
Утв.				

Швеллер

Лит. И | Масса | Масштаб ст.табл. | —

Лист | Листов 1

Швеллер № ГОСТ 8240-72 / ст3 ГОСТ 535-79

Институт Мосгазниипроект

Копировал: Родина Формат А4

Инв. № подл. | Подп. и дата | Взам. инв. № | Инв. № дубл. | Подп. и дата