Типовая документация на конструкции, изделия и узлы зданий и сооружений

Серия 1.235.3-1

ВОРОТА РАСПАШНЫЕ ГЛУХИЕ С ДИСТАНЦИОННЫМ УПРАВЛЕНИЕМ ДЛЯ ЗДАНИЙ ТОРГОВЛИ ОБЩЕСТВЕННОГО ПИТАНИЯ И БЫТОВОГО ОБСЛУЖИВАНИЯ

Выпуск 1

РАБОЧИЕ ЧЕРТЕЖИ

18101
ЦЕНА

Отпускная цена на момент реализации указана в счет-накладной

пров. [illegible] 9.4.87 Коп. [illegible]

ТИПОВАЯ ДОКУМЕНТАЦИЯ НА КОНСТРУКЦИИ, ИЗДЕЛИЯ И УЗЛЫ ЗДАНИЙ И СООРУЖЕНИЙ

СЕРИЯ 1.235.3-1

ВОРОТА РАСПАШНЫЕ ГЛУХИЕ С ДИСТАНЦИОННЫМ УПРАВЛЕНИЕМ ДЛЯ ЗДАНИЙ ТОРГОВЛИ ОБЩЕСТВЕННОГО ПИТАНИЯ И БЫТОВОГО ОБСЛУЖИВАНИЯ

Выпуск 1

РАБОЧИЕ ЧЕРТЕЖИ

Разработаны ЦНИИЭП
торгово-бытовых зданий
и туристских комплексов

Главный инженер института В.И. Лепский
Главный инженер проекта О.М. Рудник
Главный инженер проекта А.А. Грибанов

Утвержден Госгражданстроем
Приказ N 166 от 24. VI 1982 г
Введены в действие с 1 сентября
1982 г.

СОДЕРЖАНИЕ АЛЬБОМА

Обозначение	Наименование	Стр.
	Титульный лист	1
	Содержание	2
	То же	3
	"	4
	"	5
8204-00.000ВС	Ведомость спецификаций	6
8204-00.000ВС	То же	7
8204-00.000 ВП	Ведомость покупных изделий	8
8204-00.000 ВП	То же	9
8204-00.000 ВП	"	10
8204-00.000ТУ	Технические условия	10
8204-00.000ТУ	То же	11
8204-00.000ТУ	"	12
8204-00.000	Ворота распашные глухие с	13
	дистанционным управлением	
8204-00.000	То же	14
8204-00.000 СБ	Сборочный чертеж	15
8204-00.000 СБ	То же	16
8204-00.000 СБ	"	17
8204-00.000 СБ	"	18
8204-00.000 СХ 1	Схема электрическая принципиальная	19
8204-00.000 СХ 1	То же	20
8204-00.000 СХ 2	Схема внешних проводок	21
8204-00.000 СХ 2	То же	22
8204-00.000 СХ 3	Схема расположения	23
8204-01.000	Петля правая	24
8204-02.000	Петля левая	

Обозначение	Наименование	Стр.
8204-01.000 СБ	Сборочный чертеж	25
8204-01.001	Карта верхняя	26
8204-01.002	Карта нижняя	27
8204-01.003	Ось	28
8204-01.004	Втулка	
8204-01.005	Болт	29
8204-01.006	Прокладка	
8204-02.000 СБ	Сборочный чертеж	30
8204-02.001	Карета верхняя	31
8204-02.002	Карета нижняя	32
8204-03.000	Замок	33
8204-03.002	Труба	
8204-03.000 СБ	Сборочный чертеж	34
8204-03.001	Вал-шестерня	35
8204-03.003	Наконечник	
8204-03.010	Ручка	36
8204-03.010 СБ	Сборочный чертеж	
8204-03.005	Рычаг	37
8204-03.006	Втулка	
8204-03.007	Рукоятка	38
8204-03.008	Планка	
8204-03.020	Гребенка	39
8204-03.020 СБ	Сборочный чертеж	
8204-03.011	Рейка	40
8204-03.012	Ось	

Инв.№ подл. | Подп. и дата | Взам. инв.№ | Инв.№ дубл. | Подп. и дата

Серия 1.235.3-1 Выпуск 1

Инв.№ подл. | Подп. и дата | Взам.инв.№ | Инв.№ дубл. | Подп. и дата

Содержание альбома (продолжение)

Обозначение	Наименование	Стр.
8204-03.030	Корпус	41
8204-03.013	Бобышка	
8204-03.030 СБ	Сборочный чертеж	42
8204-03.014	Пластина	43
8204-03.015	Основание	
8204-03.017	Платик	44
8204-03.018	Бобышка	
8204-03.040	Крышка	45
8204-03.040 СБ	Сборочный чертеж	
8204-03.019	Пластина	46
8204-03.021	Втулка	
8204-04.000	Привод левый	47
8204-04.000	То же	48
8204-04.001	Кулачок	
8204-04.000 СБ	Сборочный чертеж	49
8204-04.000 СБ	То же	50
8204-04.000 СБ	"	51
8204-04.000 СБ	"	52
8204-04.010	Муфта	53
8204-04.006	Палец	
8204-04.010 СБ	Сборочный чертеж	54
8204-04.004	Полумуфта	55
8204-04.005	Полумуфта	56
8204-04.007	Втулка распорная	57
8204-04.008	Втулка упругая	
8204-04.020	Рычаг	58

Обозначение	Наименование	Стр.
8204-04.002	Палец	58
8204-04.011	Втулка	59
8204-04.012	Пластина	
8204-04.030	Серьга	60
8204-04.013	Вилка	
8204-04.030 СБ	Сборочный чертеж	61
8204-04.014	Винт	62
8204-04.003	Гайка	
8204-04.040	Стяжка	63
8204-04.015	Вставка	
8204-04.050	Серьга	64
8204-04.016	Гайка	
8204-04.060	Рама	65
8204-04.017	Вилка	
8204-04.060 СБ	Сборочный чертеж	66
8204-04.060 СБ	То же	67
8204-04.018	Накладка	68
8204-04.019	Связь	
8204-04.021	Опора	69
8204-04.024	Стойка	
8204-04.025	Связь	70
8204-04.026	Лист	
8204-04.027	Поперечина	71
8204-04.028	Связь правая	
8204-04.029	Уголок	72
8204-04.031	Косынка	

СОДЕРЖАНИЕ АЛЬБОМА (ПРОДОЛЖЕНИЕ)

Обозначение	Наименование	Стр.
8204-04.070	Рама	73
8204-04.033	Поперечина	
8204-04.080	Муфта	74
8204-04.080 СБ	Сборочный чертеж	
8204-04.035	Полумуфта	75
8204-04.036	Полумуфта	76
8204-04.090	Опора	77
8204-04.037	Накладка	
8204-04.090 СБ	Сборочный чертеж	78
8204-04.039	Пята	79
8204-04.032	Косынка	
8204-04.100	Кожух	80
8204-04.042	Обечайка	
8204-04.100 СБ	Сборочный чертеж	81
8204-04.043	Боковина	82
8204-04.044	Опора	
8204-05.000	Привод правый	83
8204-05.000	То же	84
8204-05.001	Кулачок	
8204-05.000 СБ	Сборочный чертеж	85
8204-06.000 СБ	То же	86
8204-05.000 СБ	"	87
8204-05.000 СБ	"	88
8204-05.010	Рама	89
8204-06.006	Ребро	

Обозначение	Наименование	Стр.
8204-05.010 СБ	Сборочный чертеж	90
8204-05.010 СБ	То же	91
8204-05.020	Опора	92
8204-05.002	Пружина	
8204-05.020 СБ	Сборочный чертеж	93
8204-06.000	Расцепитель	94
8204-06.001	Палец	
8204-06.000 СБ	Сборочный чертеж	95
8204-06.003	Гильза	96
8204-06.004	Гайка	
8204-06.010	Кронштейн	97
8204-06.005	Консоль	
8204-07.000	Створка	98
8204-07.000	То же	99
8204-07.000 СБ	Сборочный чертеж	100
8204-07.000 СБ	То же	101
8204-07.001	Уголок	102
8204-07.002	Уголок	103
8204-07.003	Профиль боковой	104
8204-07.004	Профиль	105
8204-07.005	Профиль боковой	106
8204-07.006	Профиль	107
8204-07.007	Уголок	108
8204-07.008	Уголок	109
8204-07.009	Лист отбойный	110
8204-07.011	Прокладка	

Инв.N подл. | Подпись и дата | Взам. инв.N | Инв.N дубл. | Подп. и дата

Инв. N подл. | Подп. и дата | Взам. инв. N | Инв. N дубл. | Подп. и дата

Содержание альбома (продолжение)

Обозначение	Наименование	Стр.
8204-07.010	Каркас	111
8204-07.010 СБ	Сборочный чертеж	112
8204-07.010 СБ	То же	113
8204-07.012	Распорка	114
8204-07.026	Опорный швеллер	
8204-07.014	Косынка	115
8204-07.016	Ушко	
8204-07.017	Уголок	116
8204-07.027	Обшивка	
8204-07.021	Стойка	117
8204-07.022	Стойка	118
8204-07.023	Ригель	119
8204-07.024	Ригель	120
8204-07.025	Поперечина	
8204-07.020	Уплотнение	121
8204-07.019	Втулка	
8204-07.020 СБ	Сборочный чертеж	122
8204-07.028	Уплотнение	123
8204-07.029	Планка	
8204-07.031	Уголок	124
8204-08.000	Створка	125
8204-08.000	То же	126
8204-08.000 СБ	Сборочный чертеж	127
8204-08.000 СБ	То же	128
8204-08.000 СБ	"	129
8204-08.005	Уплотнение	
8204-08.001	Бобышка	130
8204-08.002	Планка	

Обозначение	Наименование	Стр.
8204-08.003	Профиль боковой	131
8204-08.004	Планка	132
8204-08.006	Труба	
8204-08.007	Уголок	133
8204-08.008	Уголок	134
8204-08.010	Каркас	135
8204-08.010	То же	136
8204-08.009	Кожух	
8204-08.010 СБ	Сборочный чертеж	137
8204-08.010 СБ	То же	138
8204-08.010 СБ	"	139
8204-08.014	Стойка	140
8204-08.015	Уголок	141
8204-08.016	Обшивка	
8204-09.000	Уплотнение	142
8204-09.000 СБ	Сборочный чертеж	143
8204-09.001	Планка	144
8204-09.002	Планка	145
8204-09.003	Уплотнение	

№ строки	Обозначение	Наименование	Куда входит: Обозначение	Куда входит: Кол.	Общее кол.	Примечание
1	8204 - 00. 000	Ворота распашные глухие с дистанционным управлением			1	
2						
3	8204 - 01. 000	Петля правая	8204 - 00. 000	2	2	
4	8204 - 02. 000	Петля левая	8204 - 00. 000	2	2	
5						
6	8204 - 03. 000	Замок	8204 - 00. 000	1	1	
7	8204 - 03. 010	Ручка	8204 - 03. 000	1	1	
8	8204 - 03. 020	Гребенка	8204 - 03. 000	1	2	
9	8204 - 03. 030	Корпус	8204 - 03. 000	1	1	
10	8204 - 03. 040	Крышка	8204 - 03. 000	1	1	
11						
12	8204 - 04. 000	Привод левый	8204 - 00. 000	1	1	
13	8204 - 04. 010	Муфта	8204 - 04. 000	1	1	
14	8204 - 04. 020	Рычаг	8204 - 04. 000	1	1	
15	8204 - 04. 030	Серьга	8204 - 04. 000	1	1	
16	8204 - 04. 040	Стяжка	8204 - 04. 000	1	1	
17	8204 - 04. 050	Серьга	8204 - 04. 000	1	1	
18	8204 - 04. 060	Рама	8204 - 04. 000	1	1	
19	8204 - 04. 070	Рама	8204 - 04. 000	1	1	
20	8204 - 04. 080	Муфта	8204 - 04. 000	1	1	
21	8204 - 04. 090	Опора	8204 - 04. 000	1	1	
22	8204 - 04. 100	Кожух	8204 - 04. 000	1	1	
23						
24	8204 - 05. 000	Привод правый	8204 - 00. 000	1	1	
25	8204 - 05. 010	Рама	8204 - 05. 000	1	1	

Серия 1.235.3-1 Выпуск 1

Инв. № подл. | Подп. и дата | Взам. инв. № | Инв. № дубл. | Подп. и дата

Изм.	Лист	№ докум.	Подп.	Дата
Разраб.		Скотницкова		
Провер.		Рудницк		
Н. контр.		Кисин		

8204-00.000 ВС

Ворота распашные глухие с дистанционным управлением. Ведомость спецификации

Лит	Лист	Листов
	1	2

ЦНИИЭП торгово-бытовых зданий и туристских комплексов г. Москва

18101 7

№ строки	Обозначение	Наименование	Куда входит: Обозначение	Куда входит: Кол.	Общее кол.	Примечание
26	8204-05.020	Опора	8204-05.000	1	1	
27						
28	8204-06.000	Расцепитель	8204-00.000		2	
29	8204-06.010	Кронштейн	8204-06.000	1	2	
30						
31	8204-07.000	Створка	8204-00.000	1	1	
32	8204-07.010	Каркас	8204-07.000	1	1	
33	8204-07.020	Уплотнение	8204-07.000	1	1	
34						
35	8204-08.000	Створка	8204-00.000	1	1	
36	8204-08.010	Каркас	8204-08.000	1	1	
37						
38	8204-09.000	Уплотнение	8204-00.000	2	2	

Серия 1.235.3-1 Выпуск 1

Инв. N подл. | Подп. и дата | Взам. инв. N | Инв. N дубл. | Подп. и дата

№ строки	Наименование	Обозначение документа на поставку	Поставщик	Куда входит (обозначение)	Количество: на изделие	Количество: в комплекты	Количество: на регулиров	Количество: всего	Примечание
1	Редукторы								
2	Редуктор РЧУ-63А-20-3	ГОСТ 13563-68	Ленинградский з-д		2			2	
3	Редуктор РЧУ-80А-315-3-1		„Редуктор"		2			2	
4									
5	Выключатели путевые								
6	Выключатель путевой ВК-200А	ГОСТ 93601-77	г. Харьков		4			4	
7	исполнение 1, ступень 1		з-д Электростанок						
8	Выключатель путевой	ГОСТ 9601-77			1			1	
9	ВПК-1110-У2								
10									
11	Электродвигатель 4А80А4У3	ГОСТ 19523-74	г. Ереван электротехнич. з-д		2			2	
12	Пускатель магнитный реверсив-				2			2	
13	ный ПМЕ-124 Катушка ~380 в,								
14	Тепловое реле ТРН-10 УН=2А								
15	Пост управления кнопочный ПКЕ-212-3				1			1	
16	с кнопками КЕОН исп 2								
17									
18	Масленка 1.6	ГОСТ 20905-75			2			2	
19									
20	Крепежные изделия								
21	Болт М16×32.58.019	ГОСТ 7798-70			32			32	
22	М12×30.58.05				16			16	
23	М10×25.58.05				8			8	
24	М8×50.58.05				2			2	
25	М6×25.58.05				32			32	
26	М10×45.58.05	ГОСТ 7817-72			8			8	

Серия 4.235.3-1 Выпуск 1

Инв.№ подл. | Подп. и дата | Взам. инв.№ | Инв.№ дубл. | Подп. и дата

Изм	Лист	№ докум.		
Разраб.		Кисин		
Провер		Грибанов		
Н.контр.		Сидорова		
Гл.инж.пр		Грибанов		
Н.к отд.		Калугин		

8204-00.000 ВП

Ворота распашные глухие с дистанционным управлением
Ведомость покупных изделий

Лит	Лист	Листов
		2

ЦНИИЭП торгово-бытовых зданий и туристских комплексов г. Москва

№ строки	Наименование	Обозначение документа на поставку	Поставщик	Куда входит /обозначение/	Количество: на изделие	Количество: в комплекты	Количество: на регулиров	Количество: всего	Примечание
27	Винт М5 × 50. 58. 019	ГОСТ 17473 - 80			2			2	
28	М5 × 12. 58. 019				2			2	
29	2М5 × 15. 58. 05	ГОСТ 17475 - 80			4			4	
30	М4 × 25. 58. 019				44			44	
31	М4 × 15. 58. 019				44.5			44.5	
32	М6 × 10. 58. 05	ГОСТ 1476 - 75			2			2	
33	Гайка М56 × 2.055	ГОСТ 11871 - 80			1			1	
34	М12. 58. 019	ГОСТ 5916 - 70			8			8	
35	М10.5. 05	ГОСТ 2524 - 70			8			8	
36	М24.5. 05	ГОСТ 5915 - 70			2			2	
37	М12. 5. 05				24			24	
38	М10. 5. 05				8			8	
39	М 8. 5. 05				12			12	
40	М 6. 5. 05				30			30	
41	Шайба 24. 01. 05	ГОСТ 11371-78			2			2	
42	12. 01. 05				2			2	
43	5. 01. 05				10			10	
44	16. 65Г. 029	ГОСТ 6402-70			56			56	
45	10. 65Г. 029				16			16	
46	8. 65Г. 029				14			14	
47	6. 65Г. 029				42			42	
48	5. 65Г. 029				10			10	
49	Шпилька М12×160×58. 58	ГОСТ 22042-76			8			8	
50	Штифт 6Г × 25	ГОСТ 3128 - 70			1			1	
51	4Г × 16				4			4	
52									
53	Шплинт 5 × 32.001	ГОСТ 397-79			2			2	
54									
55	Шарик ф 16.668	ГОСТ 3722-60			2			2	

Серия 1.235.3-1 Выпуск 1

Инв. N подл. | Подп. и дата | Взам. инв. N | Инв. N дубл. | Подп. и дата

Изм	Лист	N докум	Подп.	Дата	8204-00.000 ВП	Лист 2

Технические условия

1. Введение

1.1 Настоящие технические условия распространяются на ворота глухие распашные и электромеханические приводы к ним, предназначенные для наружной установки в зданиях торговли, общественного питания и предприятиях бытового обслуживания с нормальным режимом эксплуатации.

1.2. Ворота запроектированы на нормальную ветровую нагрузку в 45 кгс/м^2 и расчетную зимнюю температуру воздуха - 30° с

2. Технические требования

2.1. Ворота глухие распашные с электромеханическим приводом должны соответствовать требованиям настоящих технических условий и комплекта документации согласно настоящим рабочим чертежам типовых конструкций

2.2 Основные параметры глухих распашных ворот должны соответствовать чертежам настоящего проекта и иметь габариты (ширина × высота)

а 3600 × 3600 мм

б 3600 × 4200 мм

в. 4000 × 4200 мм

2.3 Материалы, заготовки, комплектующие изделия, применяемые для изготовления ворот и приводов должны соответствовать чертежам, спецификациям, удовлетворять требованиям ГОСТ'ов, и нормалей и подтверждаться сертификатами заводов изготовителей.

2.4 Детали получаемые посредством гибки из листового проката не должны иметь трещин, разрывов, складок, волнистости. По краям заготовок допускается волнистость, надрывы, если они в дальнейшем ликвидируются в процессе механической обработке.

2.5 Поверхности реза проката, не подвергающиеся дальнейшей механической обработке, должны быть ровными без надрезов.

Неперпендикулярность плоскости реза к поверхности проката должна быть не более 1/10.

2.6 Наплывы, неровности, заусенцы на поверхности реза должны быть зачищены одним из методов, применяемых на заводе изготовителе.

2.7 Детали металлоконструкций перед обработкой и сборкой, в случае необходимости, должны быть подвергнуты правке.

2.8 Неровности на плоскостях в кромках образующиеся при обработке металла или вследствие дефектов проката, препятствующие взаимному прилеганию деталей при сборке, должны быть удалены методом, принятым на заводе- изготовителе.

2.9 После правки, вальцовки и гибки детали не должны иметь вмятин, забоин, трещин.

Наружные края отверстий должны быть зачищены от заусенцев.

2.10 Отверстия для болтов должны быть чистыми без трещин.

В наружных краях отверстий должны быть

Изм	Лист	N докум	Подп	Дата	8204-00.000 Т.У.		
Разраб		Кисин			Ворота распашные глухие с дистанционным управлением. Технические условия	Лит	Лист 1 / Листов 6
Провер		Грибанов				ЦНИИЭП г. Москва	торгово-бытовых зданий туристских комплексов
Н.контр		Сидорова					
Гл.инж.пр.		Грибанов					
Н-к отд.		Калугин					

Подп. и дата | Инв. N подл. | Взам. инв. N | Инв. N дуб. | Подп. и дата

Формат А1

Изм	Лист	N докум	Подп	Дата	8204-00.000 Т.У	Лист 2

Инв. N подл. | Подп. и дата | Взам. инв. N | Инв. N дуб. | Подп. и дата

18101 11 Формат А1

фаски.

2.11 Сопрягаемые поверхности деталей, а также места сборки, должны быть зачищены от ржавчины, окалины, грязи и масла.

2.12 Все сварные швы должны быть выполнены электродами, указанными в технических требованиях на сварные узлы в рабочих чертежах.

2.13 Сварные швы должны иметь равномерное по длине сечение.
Непровары пережоги и другие дефекты в сварных швах не допускаются. Швы подлежат зачистке от флюса и наплывов металла.

2.14 Покороблённые после сварки узлы подлежат правке.

2.15 Сварные и клепанные узлы должны быть приняты отделом технического контроля завода - изготовителя с простановкой клейма.

2.16 Шероховатость поверхностей деталей после обработки должна быть не ниже указанной на чертежах и соответствовать ГОСТ 2789-73

2.17 Сбеги, проточки, фаски, недорезы у резьб должны соответствовать ГОСТ'у 10549-80.

2.18 Однотипные сменные узлы и детали полотен ворот и привода ворот должны быть взаимозаменяемы.

2.19 Неуказанные в чертежах предельные отклонения размеров должны быть:
охватывающих - по H14,
охватываемых - по h14,
остальных ± 1/2 допуска 14 квалитета точности

2.20 Все металлические покрытия должны быть выполнены в соответствии с ГОСТ'ом 9073-77
Детали крепежа должны иметь цинковые покрытие не менее 8 мк

2.21 Перед грунтовкой все окрашиваемые поверхности должны быть тщательно очищены от грязи, жира, ржавчины и окалины.

2.22 При сборке все резьбы должны смазываться смазкой УС-3 (солидол жировой) ГОСТ 1033-79

2.23 Крепление пенопласта к облицовочным листам и каркасу должно производиться клеем N 88-Н. Толщина клеевого соединения должна быть не более 0,5 мм

2.24 В собранном виде отклонение наружной поверхности полотна ворот от плоскости должна быть:
а на всей ширине не более 15 мм
б на всей длине не более 20 мм

2.25 Соосность валов двигателя и редуктора по вертикали должна регулироваться установкой прокладок под кронштейны электродвигателя.

3. Правила приемки

3.1 Каждый комплект ворот с приводом открывания должен приниматься отделом технического контроля завода изготови-

теля и иметь документ удостоверяющий их надлежащее качество.

3.2 Порядок предъявления ворот к сдаче и их приемка устанавливаются совместно заводом-изготовителем и заказчиком.

4 Смазка

4.1 Полость корпусов редукторов до уровня 50÷60 мм считая от дна редуктора заполнить маслом АК-15 / тракторное/ гост 8581-78 или компрессорным маслом 19(т) гост 1861-73.

4.2 Масленку редукторов не реже 3^х раз в месяц необходимо заправлять солидолом жировым гост 1033-79.

4.3 Внутренние полости корпусов петель, а также все шарнирные соединения полотен ворот заполнить солидолом жировым гост 1033-79 или солидолом синтетическим гост 4366-76.

5 Виды и сроки осмотра

5.1 Не реже одного раза в 3 месяца производить профилактический осмотр полотен ворот и привода полотен, при котором следует осматривать все узлы и надежность их крепления.

5.2 Не реже одного раза в год следует производить годовой осмотр ворот.

При этом осмотре все детали привода и полотен следует разбирать, тщательно осматривать и проверять размеры и степень износа деталей. Изношенные и негодные к дальнейшей эксплуатации детали подлежат востановлению или замене новыми.

6. Транспортировка и хранение

6.1 Транспортные средства должны выбираться с учетом доставки полотен ворот и приводов к ним в собранном виде. Допускается транспортирование приводов в оборотной таре.

6.2 Длительное хранение полотен ворот и приводов производится в закрытом складском помещении.

Гарантии поставщика

Предприятие-поставщик обязано в течении двух лет со дня отгрузки для полотен ворот и 18 месяцев для приводов потребителю безвозмездно возмещать вышедшие из строя изделия при условии соблюдения потребителем правил транспортировки, хранения и эксплуатации.

Инв. N под. | Подп. и дата | Взам. инв. N | Инв. N дубл. | Подп. и дата

Формат	Зона	Поз.	Обозначение	Наименование	Кол.	Примечание
				Документация		
12			8204-00.000 ВС	Ведомость спецификаций		
12			8204-00.000 ВП	Ведомость покупных изделий		
11			8204-00.000 ТУ	Технические условия		
12			8204-00.000 СБ	Сборочный чертеж		
12			8204-00.000 СХ1	Схема электрическая принципиальная		
12			8204-00.000 СХ2	Схема внешних проводок		
12			8204-00.000 СХ3	Схема расположения		
				Сборочные единицы		
11	А1	1	8204-01.000	Петля правая	2	
11	А2	2	8204-02.000	Петля левая	2	
11	А7	3	8204-03.000	Замок	1	
11	А3	4	8204-04.000	Привод левый	1	
11	А4	5	8204-05.000	Привод правый	1	
11	А5	6	8204-06.000	Расцепитель	2	
				Детали		
11	А3	7	8204-00.001	Планка	1	

Инв.№ подл. | Подп. и дата | Взам. инв.№ | Инв.№ дубл. | Подп. и дата

Изм	Лист	№ докум.	Подп.	Дата
Разраб.		Скитникова		
Провер.		Рудницк		
Н.контр.		Кацин		

8204-00.000

Ворота распашные глухие с дистанционным управлением

Лит	Лист	Листов
	1	3

ЦНИИЭП торгово-бытовых зданий и туристских комплексов г. Москва

Формат	Зона	Поз.	Обозначение	Наименование	Кол.	Примечание
				Стандартные изделия		
	А7	8		Болт М16х32.58.019	32	
				ГОСТ 7798-70		
	А5	9		Рым-болт М16	4	
				ГОСТ 4751-73		
	А7	10		Шайба 16.65Г.019	32	
				ГОСТ 6402-70		
	А7	11		Винт М5х50.58.019	2	
				ГОСТ 17473-80		
				Покупные изделия		
	А7	12		Выключатель путевой	1	
				тип ВПК 1111-У2		
				ГОСТ 9601-77		
			Переменные данные	для исполнения		
				8204-00.000		
				см. СБ		
				Сборочные единицы		
11	А2	13	8204-07.000	Створка	1	
11	А2	14	8204-08.000	Створка	1	
11	А4	15	8204-09.000	Уплотнение	2	
	А4	16	8204-09.000-01	Уплотнение	2	
	А4	17	8204-09.000-02	Уплотнение	2	
	А4	18	8204-09.000-04	Уплотнение	1	

Инв.№ подл. | Подп. и дата | Взам. инв.№ | Инв.№ дубл. | Подп. и дата

Изм	Лист	№ докум.	Подп.	Дата

8204-00.000

Лист 2

Серия 1.235.3-1 Выпуск 1

Формат	Зона	Поз.	Обозначение	Наименование	Кол.	Примечание
				8204-00.000-01		
				См. СБ		
				Сборочные единицы		
	A_2	13	8204-07.000-01	Створка	1	
	A_2	14	8204-08.000-01	Створка	1	
11	A_4	15	8204-09.000	Уплотнение	2	
	A_4	16	8204-09.000-01	Уплотнение	2	
	A_4	17	8204-09.000-03	Уплотнение	2	
	A_4	18	8204-09.000-04	Уплотнение	1	
				8204-00.000-02		
				См. СБ		
				Сборочные единицы		
	A_2	13	8204-07.000-02	Створка	1	
	A_2	14	8204-08.000-02	Створка	1	
11	A_4	15	8204-09.000	Уплотнение	2	
	A_4	16	8204-09.000-01	Уплотнение	2	
	A_4	17	8204-09.000-03	Уплотнение	2	
	A_4	18	8204-09.000-05	Уплотнение	1	

Инв.N подл. | Подпись и дата | Взам. инв.N | Инв.N дубл. | Подпись и дата

Изм	Лист	N докум	Подп.	Дата	8204-00.000	Лист 3

Формат А4

8204-00.001

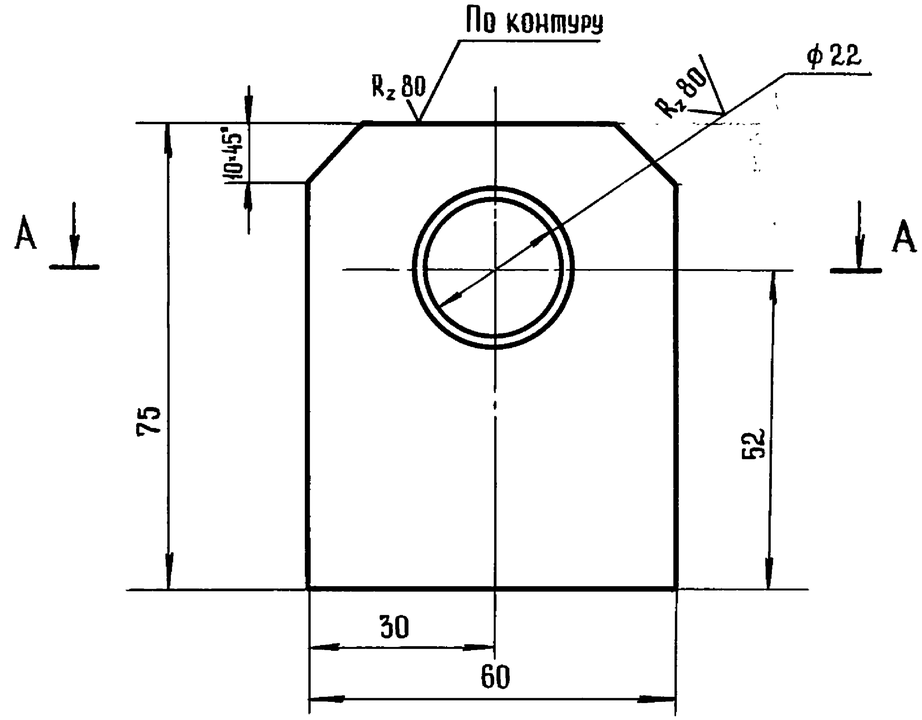

А-А

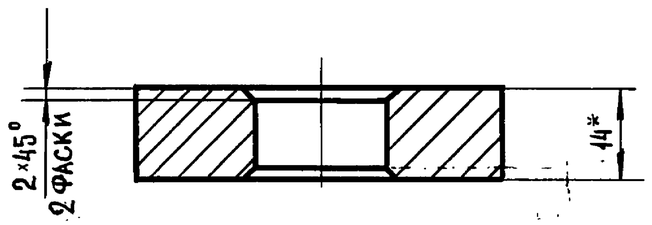

1. * Размеры для справок.
2. Неуказанные предельные отклонения размеров - $\frac{УТ14}{2}$

Инв.N подл. | Подпись и дата | Взам.инв.N | Инв.N дубл. | Подпись и дата

Изм	Лист	N докум	Подп.	Дата	8204-00.001		
Разраб.	Польская				Планка	Лит	Масса 0.4	Масштаб 1:1
Провер.	Кисин					Лист	Листов 1	
Н.контр	Сидорова				Лист В 14 ГОСТ 19903-74 / 3-IV Ст3 ГОСТ 14637-79	ЦНИИЭП торгово-бытовых зданий и туристских комплексов г. Москва		

18101 15

Формат А4

8204-00.000СБ

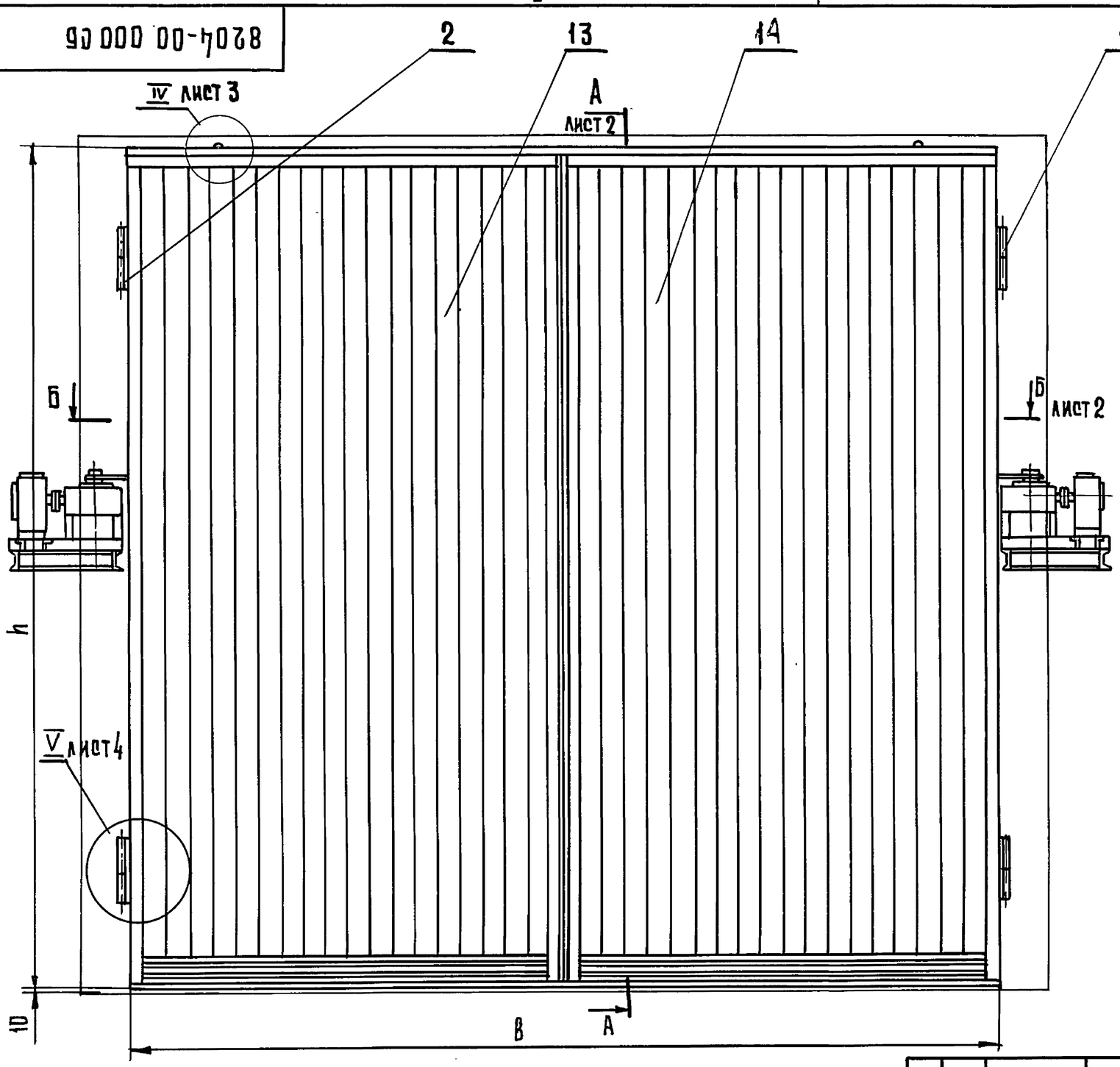

Техническая характеристика

1. Тип ворот- распашные, глухие с дистанционным управлением.
2. Габариты проема, м - 3,6×3,6; 3,6×4,2; 4,0×4,2
3. Привод открывания - электромеханический
4. Время открывания ворот, с - 15
5. Угол раскрытия полотна, град. - 110
6. Мощность установленных электродвигателей, кВт- 2,2

Технические требования

1* Размеры для справок.
2. Неуказанные предельные отклонения размеров: отверстий-H14, валов h14, остальных $\pm \frac{IT14}{2}$.
3. Приварку приводов поз. 4 и 5 производить после монтажа полотен поз. 12 и 13.
4. При установке приводов длину тяг уточнить по месту, выдержав размеры 250±0,5 и 200±0,5
5. Рым-болты поз. 8 применять при монтаже полотен.

Обозначение	B	H	в	h	n	Масса кг
8204-00.000	3600	3600	3850	3636	1915	690
8204-00.000-01	3600	4200	3850	3636	1915	780
8204-00.000-02	4000	4200	4250	4236	2115	960

Изм.	Лист	№ докум.	Подп.	Дата
Разраб.		Скотникова		
Провер.		Рудник		
Н.контр.		Грибанов		
Гл.инж.пр.		Рудник		
Гл.инж.пр.		Грибанов		

8204-00.000СБ

Ворота распашные, глухие с дистанционным управлением. Сборочный чертеж

Лит	Масса	Масштаб
	см. табл.	1:20
Лист 1	Листов 4	

ЦНИИЭП торгово-бытовых зданий и туристских комплексов

Копировал Гаврилина

1 18101 16

Формат 12

Серия 1.235.3-1 Выпуск 1

Инв.№подл. | Подп. и дата | Взамен инв.№ | Инв.№дубл. | Подп. и дата

8204-00.000СБ

Серия 1.235.3-1 Выпуск 1

А-А лист 1
М 1:20

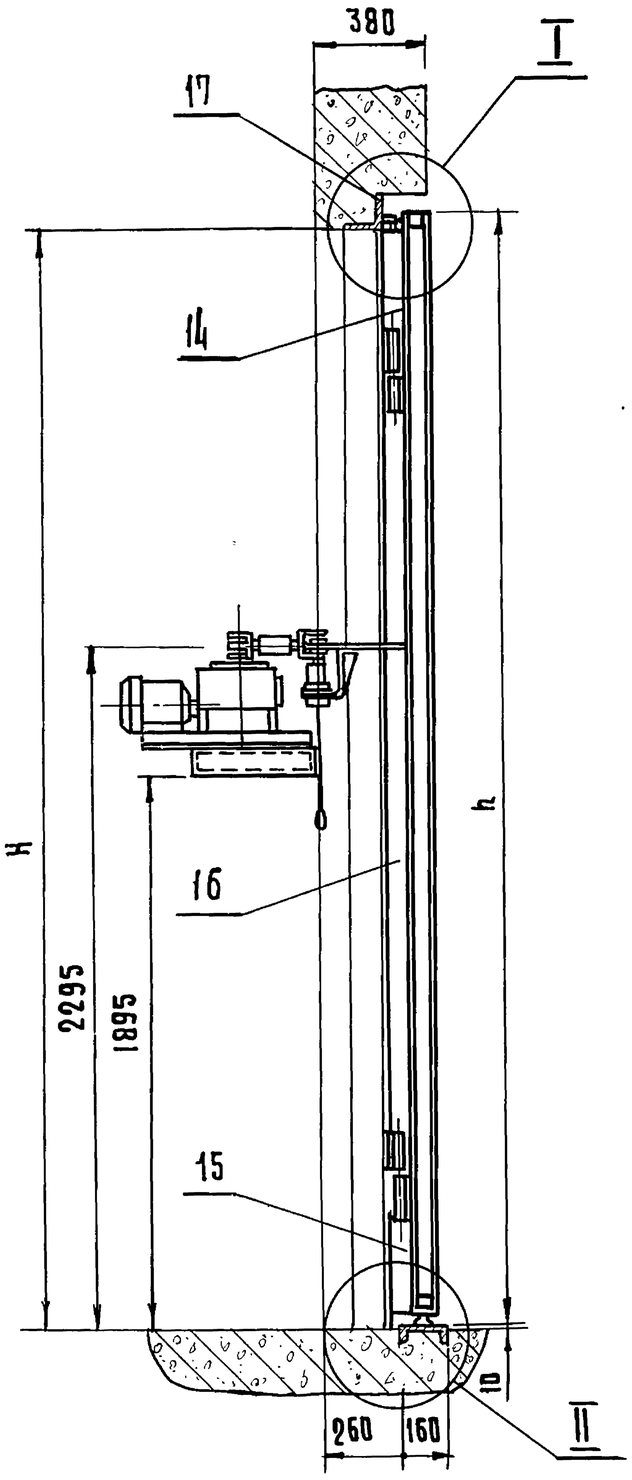

Б-Б лист 1
М 1:20

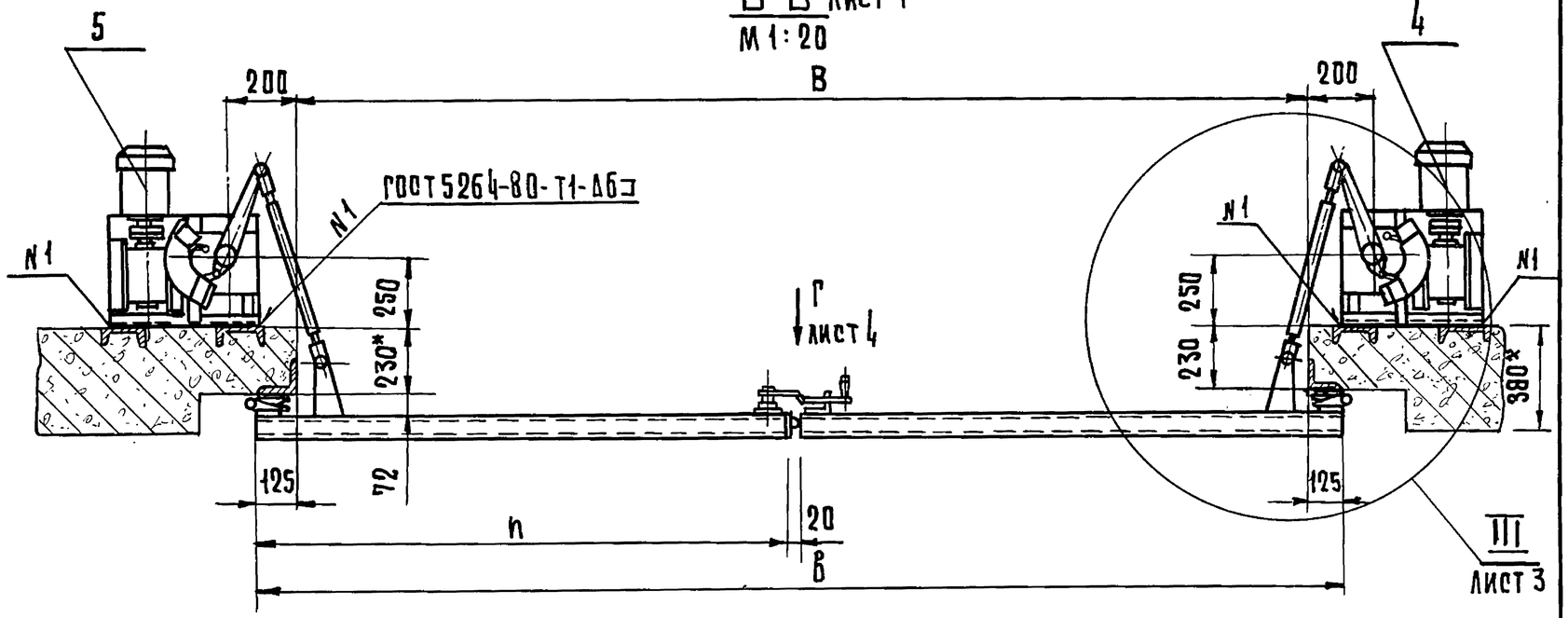

I
М 1:2

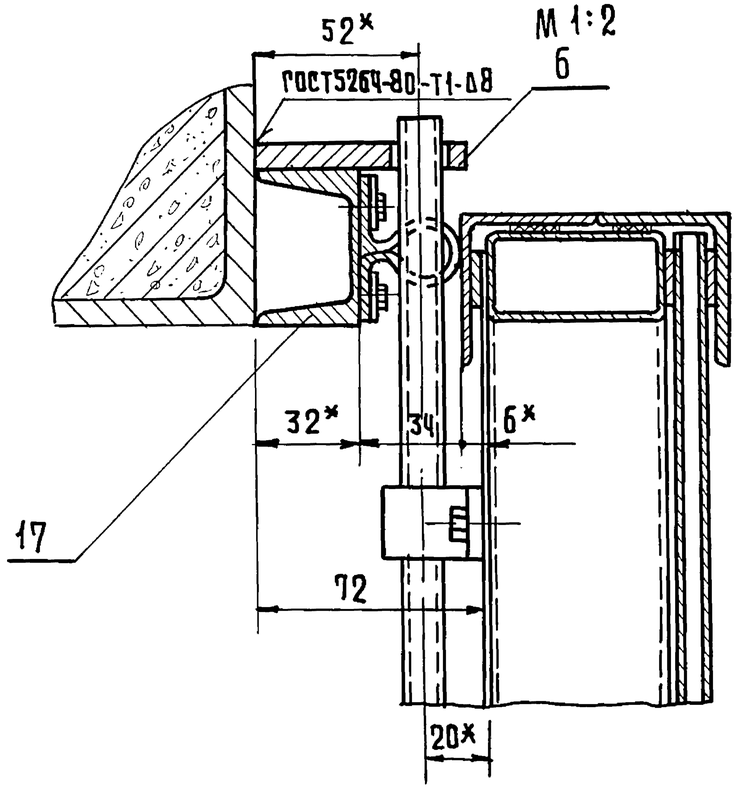

II
М 1:2

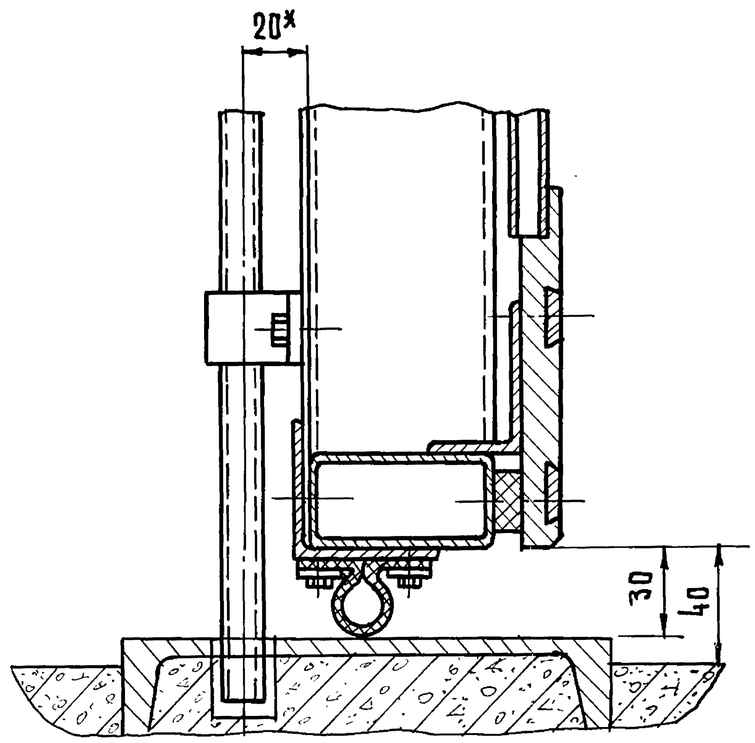

Изм.	Лист	N докум.	Подп.	Дата	8204-00.000СБ	Лист 2

Инв. N подл. | Подпись и дата | Взам. инв. N | Инв. N дубл. | Подпись и дата

Копировал Гаврилина 3 18101 17 Формат А4

8204-00.000С6

III лист 2
М 1:5

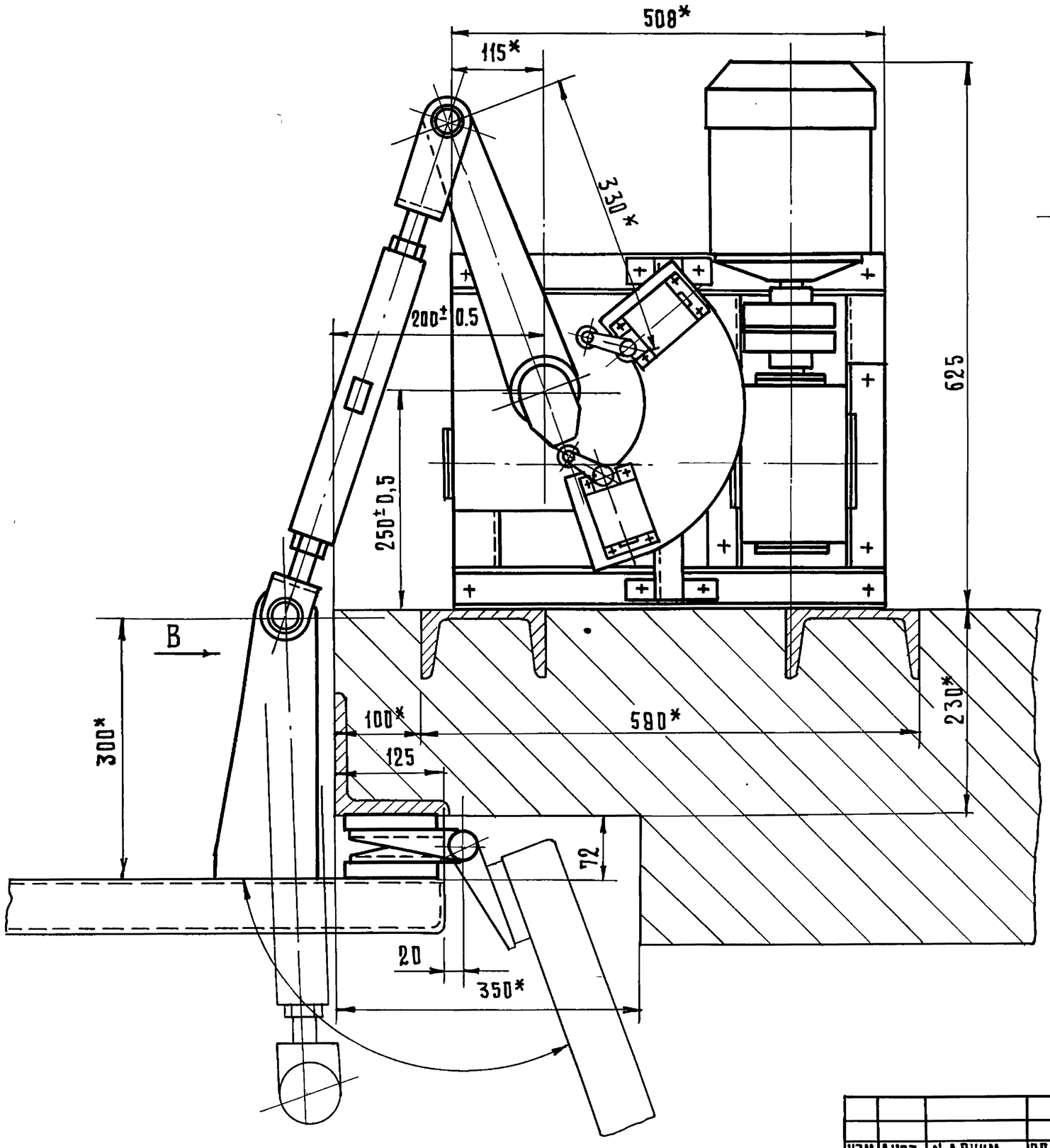

ВИД В повернуто
М 1:1

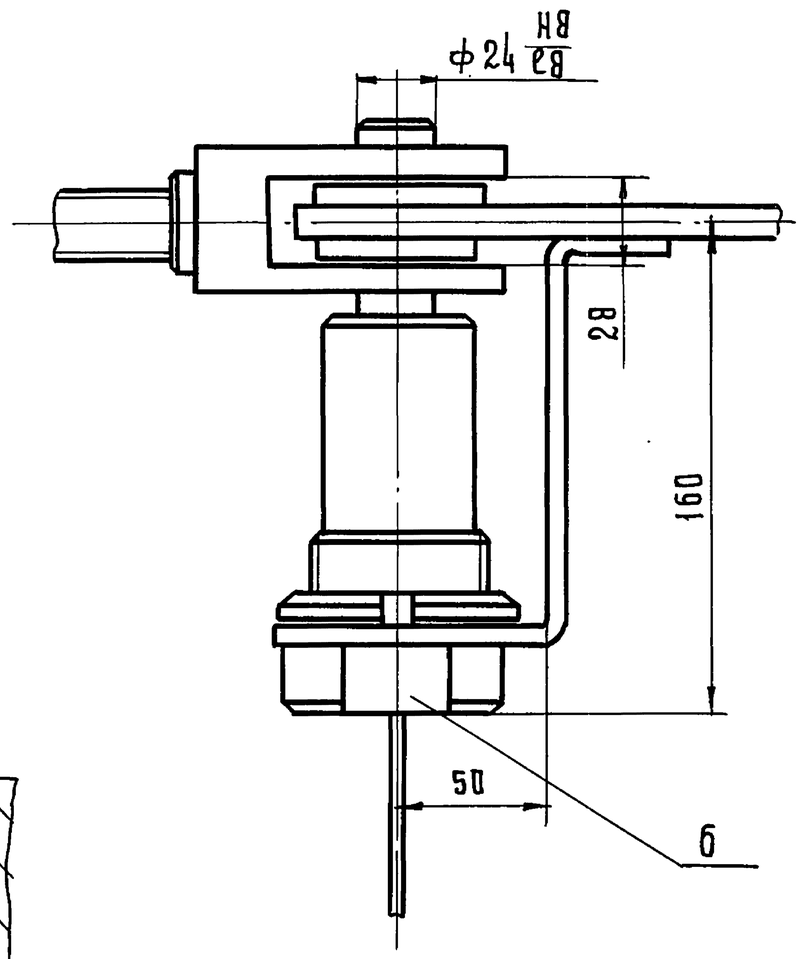

IV лист 1
М 1:1

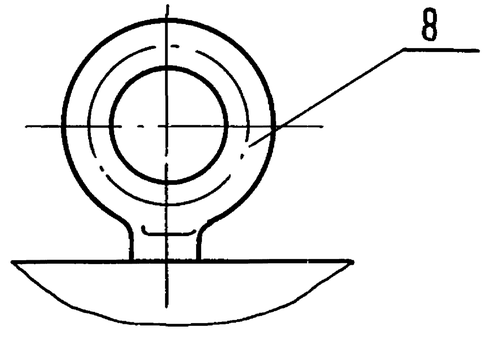

Инв.№подл. | Подпись и дата | Взам.инв.№ | Инв.№ дубл. | Подпись и дата

Серия 1.235.3-1 Выпуск 1

Изм	Лист	N докум.	Подп.	Дата	8204-00.000 СБ	Лист 3

Копировал Гаврилина 5 | 18101 18 | Формат 12

8204-00.000 СБ

Серия 1.235.3-1 Выпуск 1

Д-Д
М 1:2

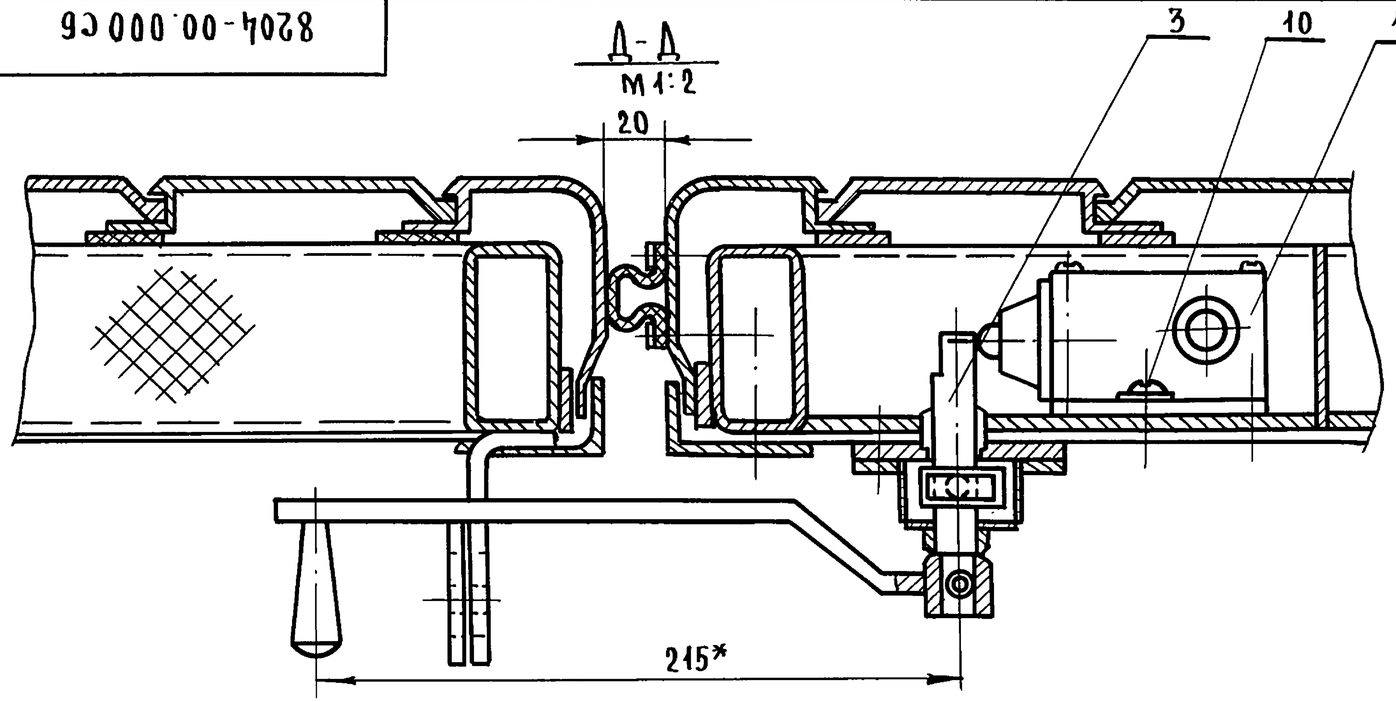

Вид Г лист 2
М 1:2

V лист 1
М 1:2

Петля условно раскрыта

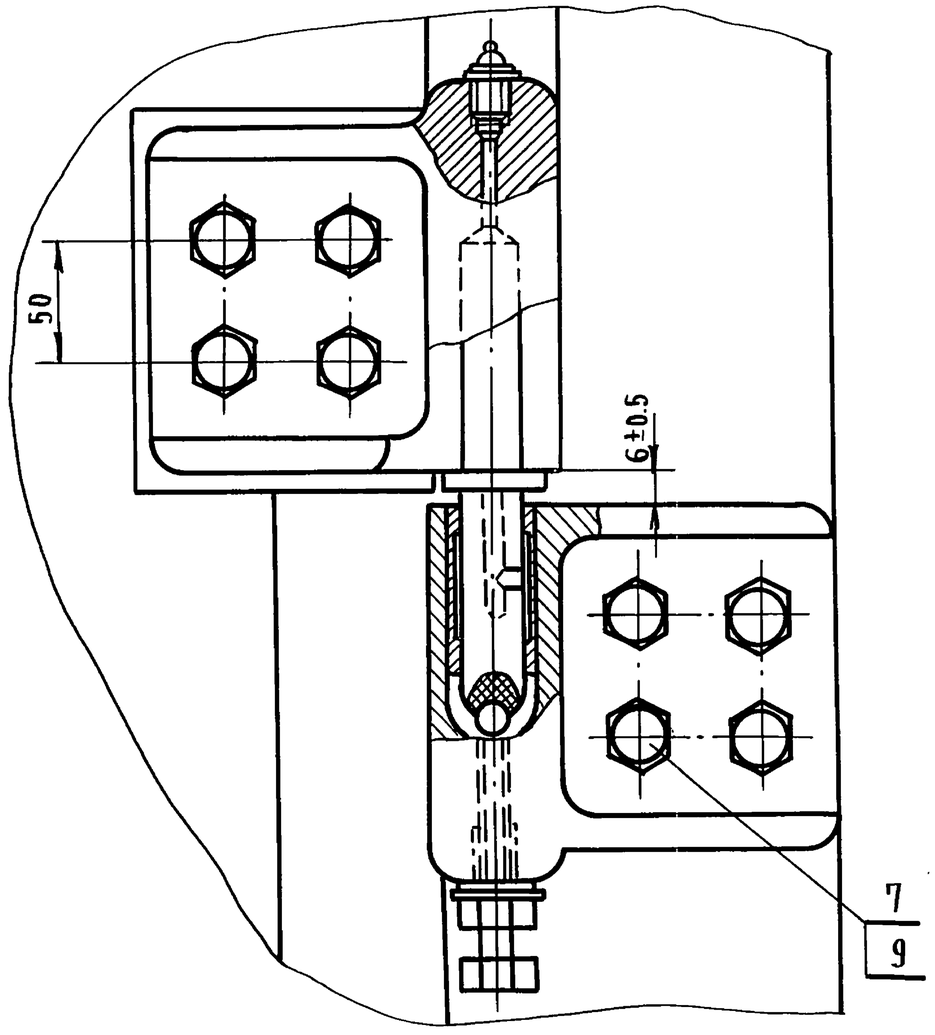

А

Изм	Лист	N докум.	Подп.	Дата	8204-00.000 СБ	Лист 4

Инв.N подл | Подп. и дата | Взам.инв.N | Инв.N дубл. | Подп. и дата

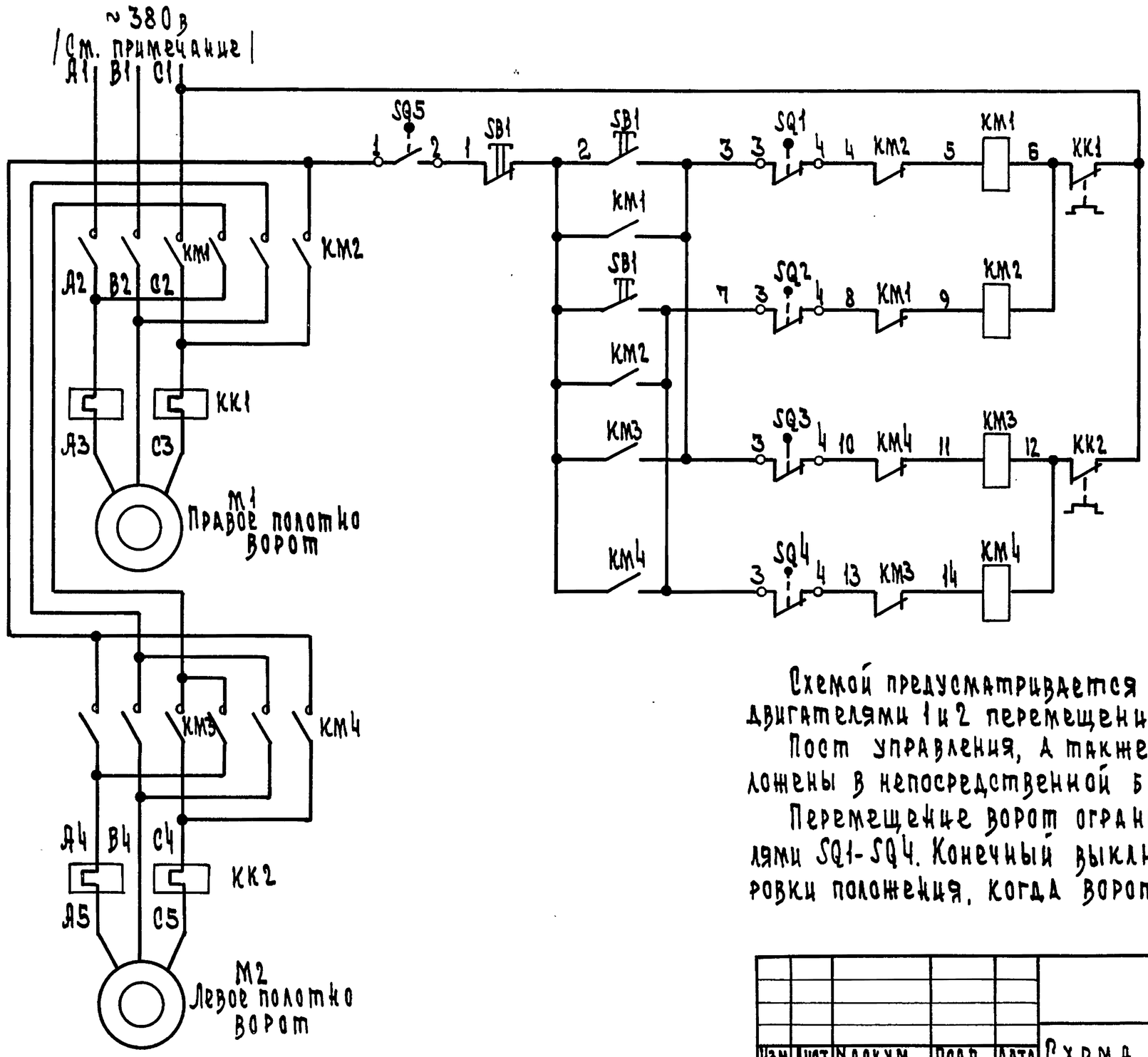

Питание ~380в		
Открыто	Закрыто	Правое полотно ворот
Открыто	Закрыто	Левое полотно ворот

Схемой предусматривается местное управление электродвигателями 1 и 2 перемещения распашных ворот.

Пост управления, а также магнитные пускатели расположены в непосредственной близости от ворот.

Перемещение ворот ограничено конечными выключателями SQ1-SQ4. Конечный выключатель SQ5 служит для блокировки положения, когда ворота заперты.

Изм.	Лист	N докум.	Подп.	Дата
Разраб.		Речицкая		
Пров.		Григгауз		
Н. контр.		Нестерова		

8204-00.000 СХ1

Схема электрическая принципиальная

Лит.	Масса	Масшт.
		Б.М

Лист 1 Листов 2

ЦНИИЭП торгово-бытовых зданий и туристских комплексов г. Москва

Инв. N подл. | Подп. и дата | Взам. инв. N | Инв. N дубл. | Подп. и дата

Серия 1.235.3-1 Выпуск 1

Копир. 18101 20 Формат 12

8204-00.000 СХ1

Серия 1.235.3-1 Выпуск 1

Выключатели конечные SQ1, SQ3
Диаграмма работы

Контакты	Ворота		
	Закрыты	Рабочий ход	Открыты
1-2			■ *
3-4	■	■	

* не используется

Выключатели конечные SQ2, SQ4
Диаграмма работы

Контакты	Ворота		
	Закрыты	Рабочий ход	Открыты
1-2	■		*
3-4		■	■

* не используется

Выключатель конечный SQ5
Диаграмма работы

Контакты	Ворота	
	Заперты	Отперты
1-2		■
3-4	■	*

* не используется

Поз. обознач.	Наименование	Кол.	Примечание
	Аппаратура по месту		
КК1, КК2,	Пускатель магнитный реверсивный		
КМ1...	ПМЕ-124, катушка ~380 в, тепловое реле		
КМ4	ТРН-10 JH = 2 А	2	
М1, М2	Электродвигатель АОЛ2-11-У,		Комплектно
	n = 1360 об/мин; N = 0.6 квт	2	с воротами
SB1	Пост управления кнопочный		
	ПКЕ 212-3 с кнопками КЕ011 исп. 2	1	
SQ1...	Выключатель конечный ВПК1110-У2		Комплектно
SQ5		5	с воротами

Схема электропитания двигателей ворот решается при привязке чертежей

Изм.	Лист	N докум.	Подп.	Дата
Разраб.		Речицкая		
Пров.		Грингауз		
Н.контр.		Нестерова		

8204-00.000 СХ1

Схема электрическая принципиальная

Лит	Масса	Масшт.
		Б.М

Лист 2 Листов 2

ЦНИИЭП г. Москва торгово-бытовых зданий и туристских комплексов

Инв. N подл. | Подп. и дата | Взам. инв. N | Инв. N дубл. | Подп. и дата

Копир. 18101 21 Формат 12

8204-00.000СХ2

Место установки	Левое полотно ворот		Ворота
Поз. обозначение	SQ3	M2	SQ4	SQ5

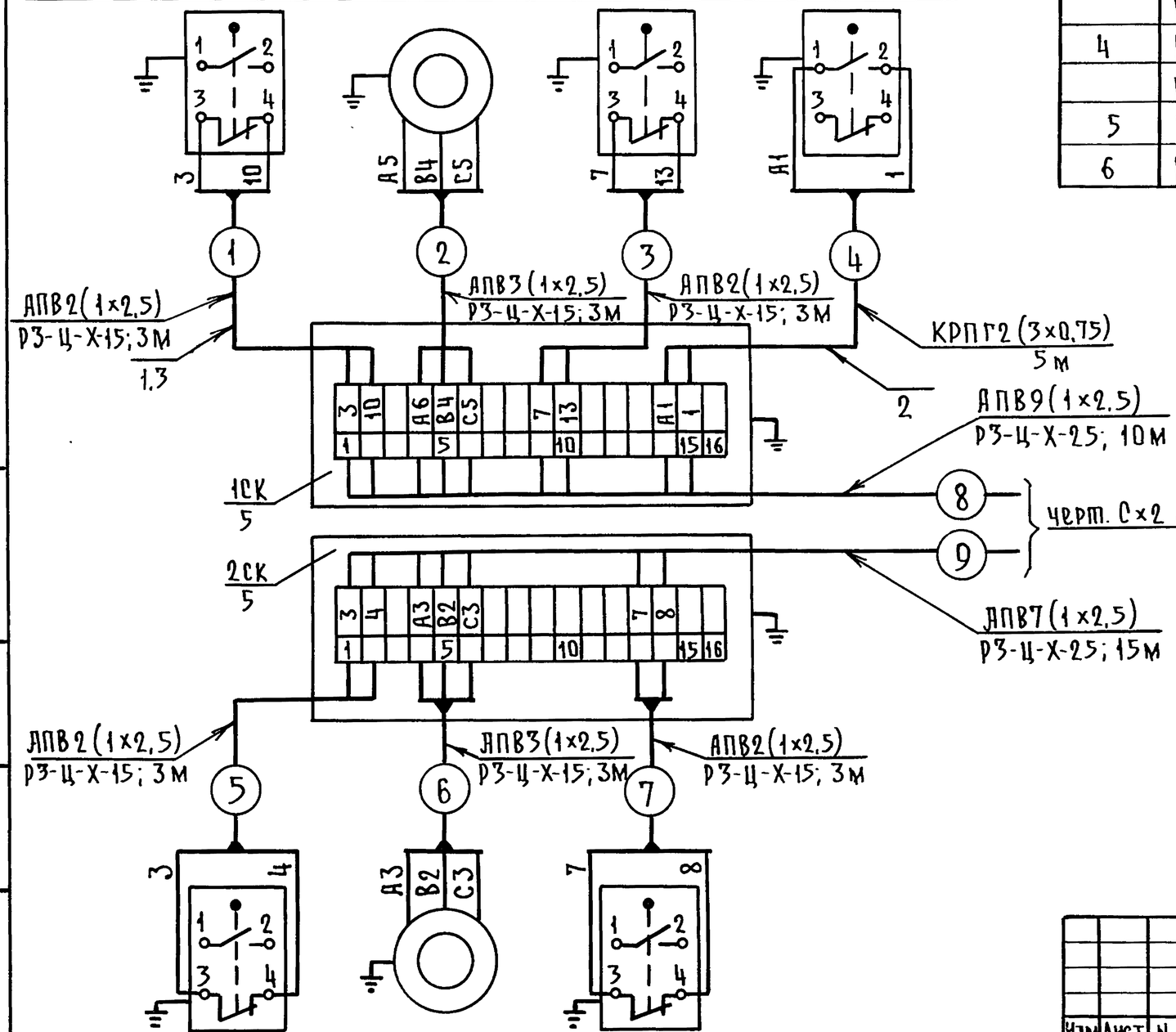

Поз. обозначение	Наименование	Кол.	Примечание
1	Провод с алюминиевыми жилами		
	АПВ 1×2,5 м	52	
2	Кабель шланговый медный КРПГ3×0,75 м	5	
3	Рукав металлический гибкий		
	РЗ-Ц-Х-15. м	21	
4	Рукав металлический гибкий		
	РЗ-Ц-Х-25. м	31	
5	Коробка соединительная КСК-16	2	
6	Коробка соединительная КСК-32	1	

Длина проводок 8, 9 дана ориентировочно и уточняется при привязке проекта.

Поз. обозначение	SQ1	M1	SQ2
Место установки	Правое полотно ворот		

Серия 1.235.3-1 Выпуск 1

Инв.№ подл. | Подп. и дата | Взам. инв.№ | Инв.№ дубл. | Подп. и дата

Изм.	Лист	N докум.	Подп.	Дата
Разраб.		Речицкая	"	
Пров.		Грингауз	"	
Н. контр.		Нестерова	"	

8204-00.000 СХ2

Схема внешних проводок

Лит.	Масса	Масшт.
		Б.М
Лист 1	Листов 2	

ЦНИИЭП торгово-бытовых зданий и туристских комплексов г. Москва

Пров. 11.6.91г Кол.

18101 22

8204-00.000СХ2

Место установки	Рядом с воротами		
Поз. обозначение	КМ1, КМ2, КК1	КМ3, КМ4, КК2	SB1

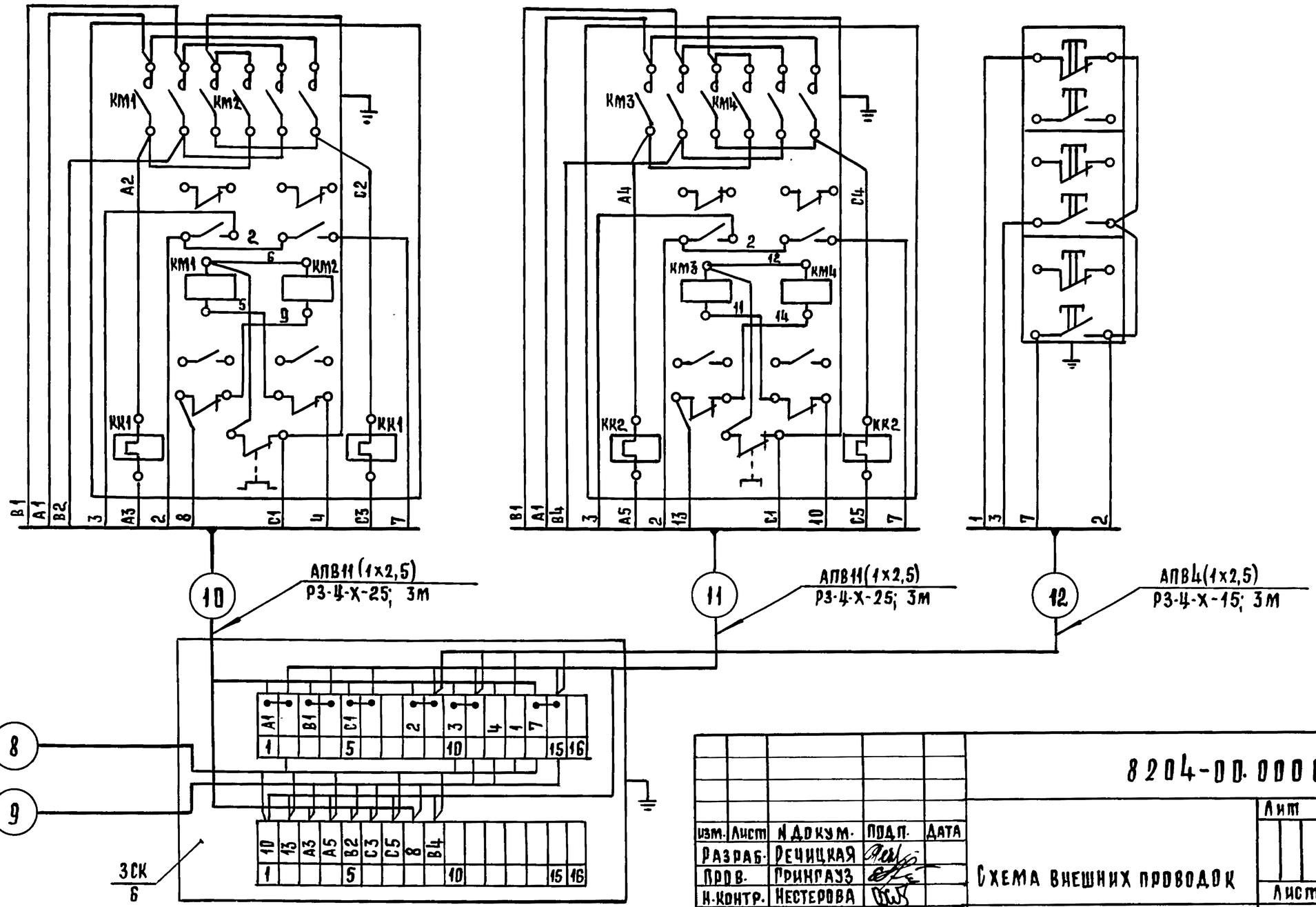

Изм.	Лист	N докум.	Подп.	Дата	8204-00.000СХ2			
Разраб.		Речицкая			Схема внешних проводок	Лит	Масса	Масштаб
Пров.		Грингауз						б/м
Н.контр.		Нестерова				Лист 2	Листов 2	
						ЦНИИЭП торгово-бытовых зданий и туристских комплексов г. Москва		

Серия 1.235.3-1 Выпуск 1.

Инв. N подл. | Подп. и дата | Взам. инв. N | Инв. N дубл. | Подп. и дата

18101 23 Формат А2

8204-00.000 СХ3

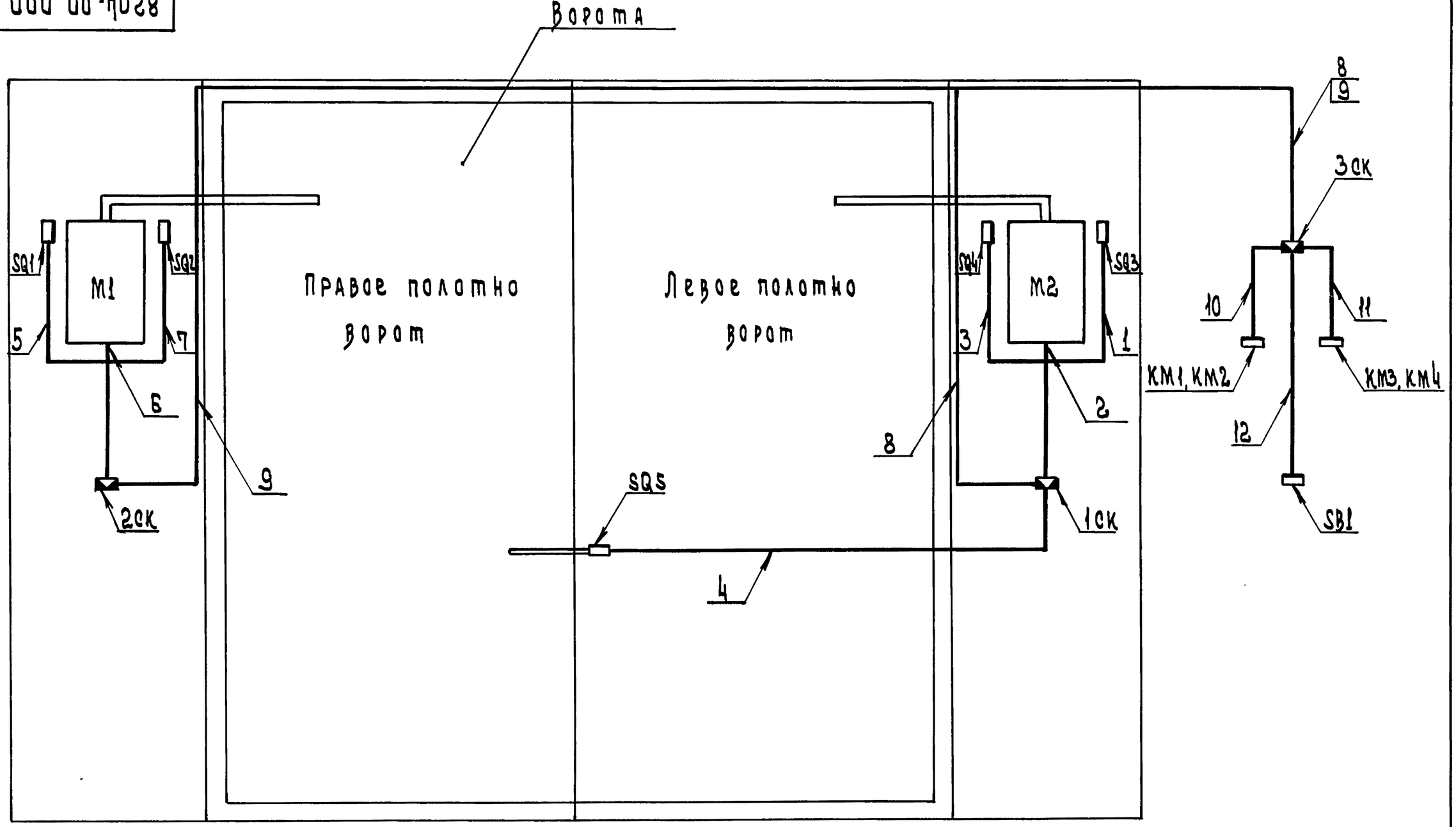

1. Расположение соединительной коробки 3ск и аппаратуры КМ1, КМ2, КМ3, КМ4, SB1 дано условно и уточняется при привязке проекта.

Изм.	Лист	N докум.	Подп.	Дата	8204-00.000 СХ3			
Разраб.		Речицкая			Схема расположения	Лит	Масса	Масшт.
Пров.		Грингауз						Б.М
Н. контр.		Нестерова				Лист 1	Листов	
						ЦНИИЭП торгово-бытовых зданий и туристских комплексов г. Москва		

Серия 1.035.3-1 Выпуск 1

Инв. N подл. | Подп. и дата | Взам. инв. N | Инв. N дубл. | Подп. и дата

Серия 1.235.3-1 Выпуск 1.

Формат	Зона	Поз.	Обозначение	Наименование	Кол.	Примечание
				Документация		
12			8204-02.000 СБ	Сборочный чертеж		
				Детали		
12		1	8204-02.001	Карта верхняя	1	
12		2	8204-02.002	Карта нижняя	1	
		3	8204-01.003	Ось	1	
		4	8204-01.004	Втулка	1	
		5	8204-01.005	Болт	1	
		6	8204-01.006	Прокладка	1	
				Стандартные изделия		
		9		Гайка М12.58.019		
				ГОСТ 5916-70	1	
		10		Шайба 12		
				ГОСТ 11371-78	1	
		11		Масленка 1,6		
				ГОСТ 20905-75	1	
		12		Шарик ф 16,668		
				ГОСТ 3722-60	1	

Инв. № подл. | Подп. и дата | Взам. инв. № | Инв. № дубл. | Подп. и дата

Изм	Лист	№ докум.	Подп.	Дата
Разраб.		Рудник		
Пров.		Прибанов		
Н. контр.		Кисин		

8204-02.000

Петля левая

Лит. | Лист | Листов: 1

ЦНИИЭП г. Москва — торгово-бытовых зданий и туристских комплексов

Формат 11

Формат	Зона	Поз.	Обозначение	Наименование	Кол.	Примечание
				Документация		
12			8204-01.000 СБ	Сборочный чертеж		
				Детали		
12		1	8204-01.001	Карта верхняя	1	
12		2	8204-01.002	Карта нижняя	1	
11		3	8204-01.003	Ось	1	
11		4	8204-01.004	Втулка	1	
11		5	8204-01.005	Болт	1	
11		6	8204-01.006	Прокладка	1	
				Стандартные изделия		
		9		Гайка М12.58.019		
				ГОСТ 5916-70	1	
		10		Шайба 12		
				ГОСТ 11371-78	1	
		11		Масленка 1,6		
				ГОСТ 20905-75	1	
		12		Шарик ф 16,668 Н		
				ГОСТ 3722-60	1	

Инв. № подл. | Подп. и дата | Взам. инв. № | Инв. № дубл. | Подпись и дата

Изм	Лист	№ докум.	Подп.	Дата
Разраб.		Рудник		
Пров.		Прибанов		
Н. контр.		Кисин		

8204-01.000

Петля правая

Лит. | Лист | Листов: 1

ЦНИИЭП г. Москва — торгово-бытовых зданий и туристских комплексов

Формат 11

8204-01.000СБ

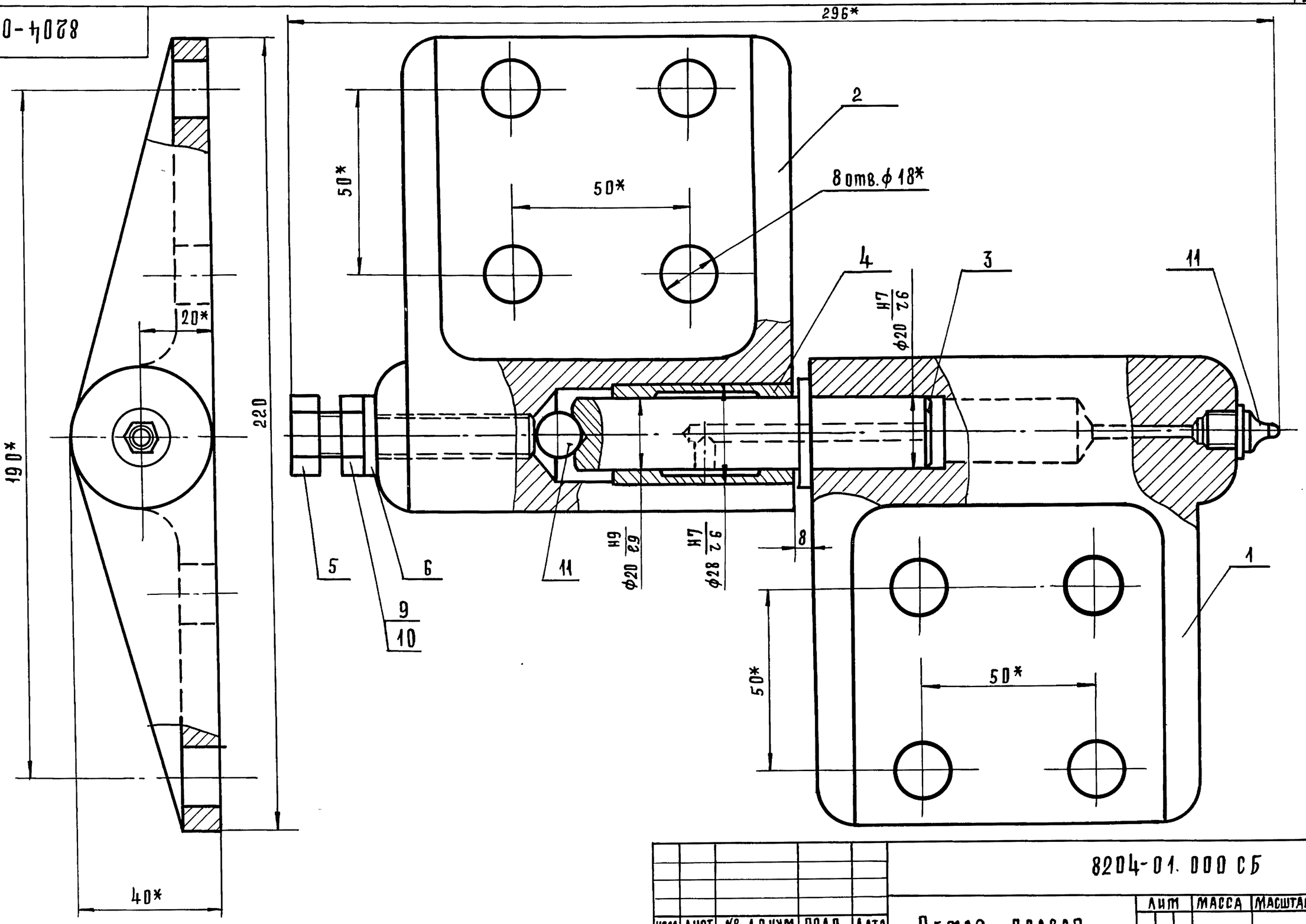

1.* Размеры для справок.

2. Неуказанные предельные отклонения размеров: отверстий H14; валов h14; остальных ± JT14/2.

Изм	Лист	№ докум	Подп.	Дата
Разраб.	Рудник			
Провер.	Грибанов			
Н.контр.	Кисин			
Гл.инж.пр.	Грибанов			
Рук.сек.	Герман			

8204-01.000СБ

Петля правая

Сборочный чертеж

Лит	Масса	Масштаб
	5,5	1:1
Лист	Листов 1	

ЦНИИЭП торгово-бытовых зданий и туристских комплексов г. Москва

18101 26 Формат 12

Серия 1.235.3-1 Выпуск 1.

Инв.№ подл. | Подп. и дата | Взам.инв.№ | Инв.№ дубл. | Подп. и дата

8204-01.001

Вид А

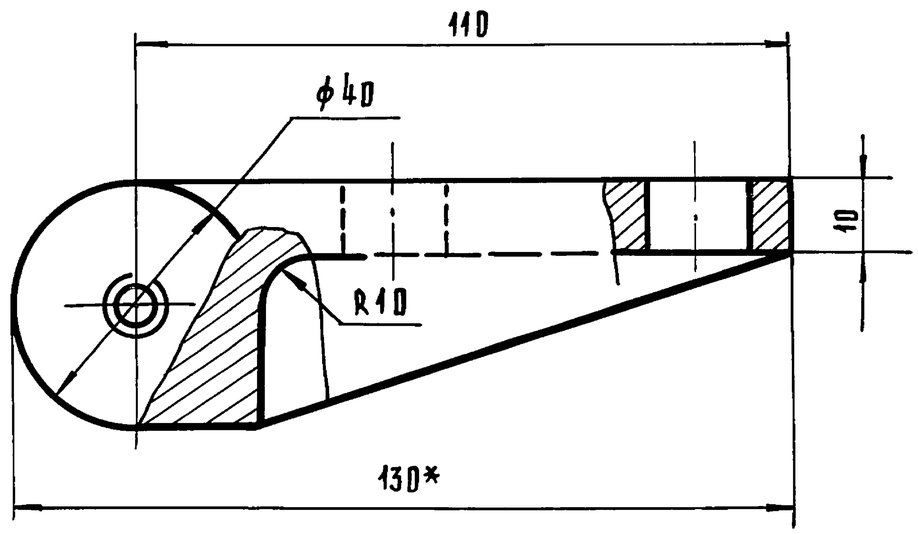

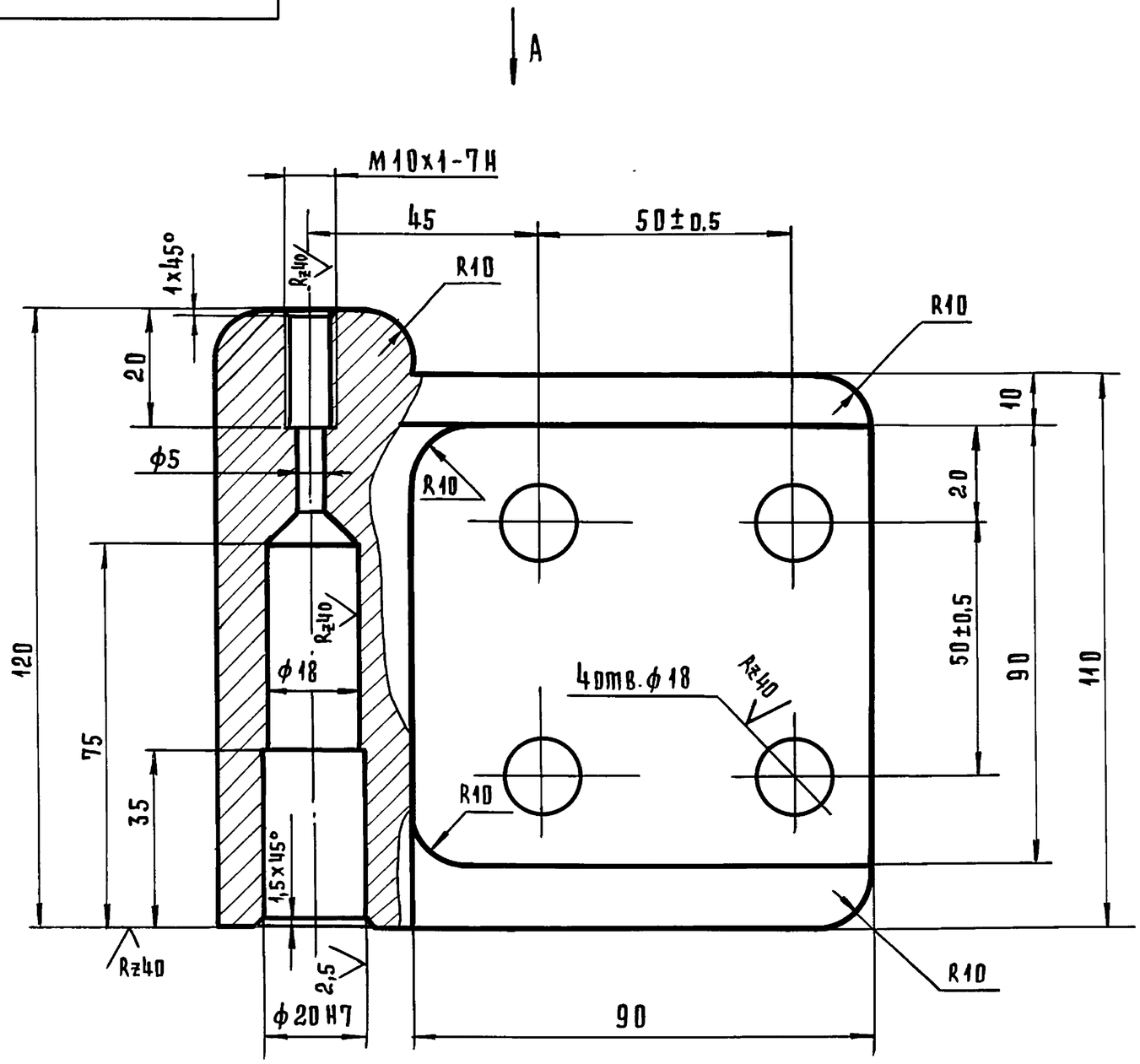

1* Размер для справок.
2. Покрытие: наружную поверхность грунтовать грунтовкой ГФ-021 ТУ-6-10-1692-77.
3. Неуказанные предельные отклонения размеров: отверстий H14; валов h14; остальных $\pm \frac{IT14}{2}$.

Изм	Лист	№ докум.	Подп.	Дата	8204-01.001			
Разраб.		Рудник			Карта верхняя	Лит	Масса	Масштаб
Провер.		Прибанов					2,5	1:1
Н.контр.		Кисин				Лист	Листов 1	
					Сталь 20 ГОСТ 1050-74	ЦНИИЭП торгово-бытовых зданий и туристских комплексов г. Москва		

Инв.№ подл. | Подп. и дата | Взам.инв.№ | Инв.№ дубл. | Подп. и дата

Серия 1.235.3-1 Выпуск 1

18101 27

Формат 12

8204-01.002

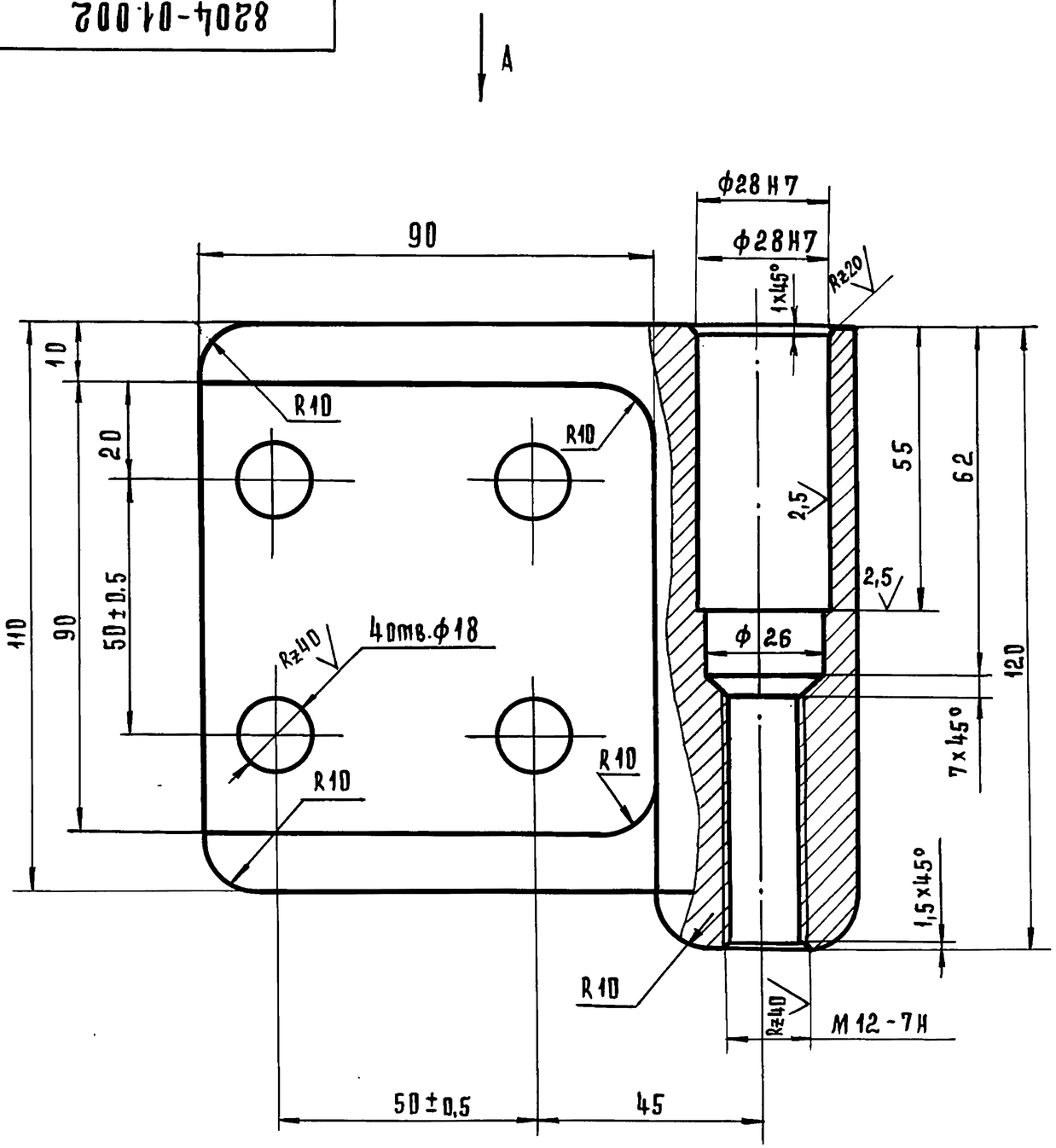

Вид А

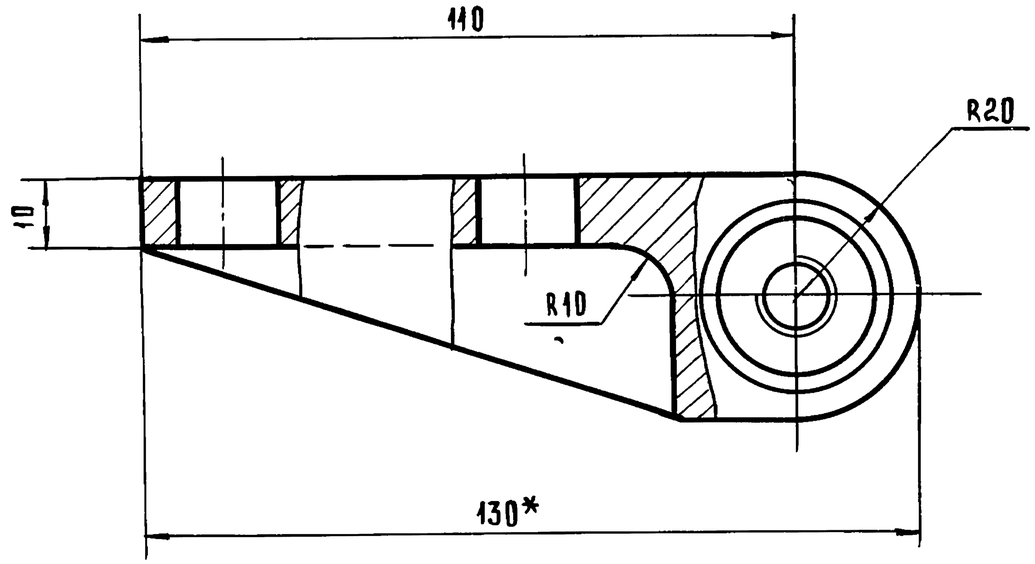

1. *Размер для справок.
2. Неуказанные предельные отклонения размеров: отверстий H14; валов h14; остальные ± IT14/2.
3. Покрытие: наружную поверхность грунтовать грунтовкой ГФ-021 ТУ6-10-1692-77.

Изм	Лист	№ докум.	Подп.	Дата
Разраб.		Рудник		
Провер.		Прибанов		
Н. контр.		Кисин		

8204-01.002

Карта нижняя

Лит	Масса	Масштаб
	2,5	1:1
Лист	Листов 1	

Сталь 20 ГОСТ 1050-74

ЦНИИЭП торгово-бытовых зданий и туристских комплексов г. Москва

Инв. № подл. | Подп. и дата | Взам. инв. № | Инв. № дубл. | Подп. и дата

Серия 1.235.3-1 Выпуск 1

Формат 12

Серия 1.235.3-1 Выпуск 1.

8204-01.004

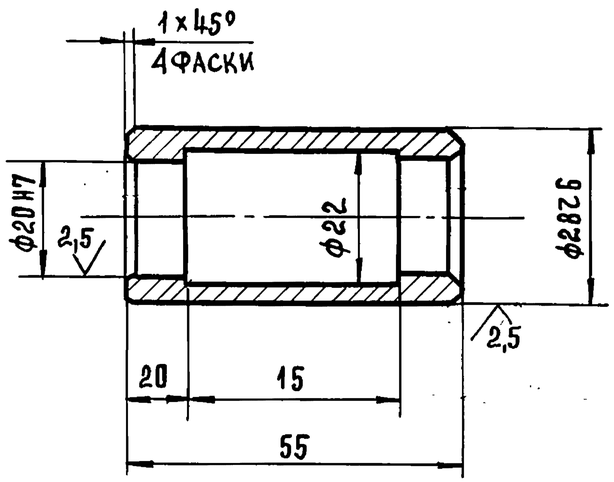

Неуказанные предельные отклонения размеров: отверстий Н14; остальных $\pm \frac{IT14}{2}$.

Изм.	Лист	№ докум.	Подп.	Дата	8204-01.004			
Разраб.		Рудник			Втулка	Лит.	Масса	Масштаб
Пров.		Прибанов					0,10	1:1
Н.контр.		Кисин				Лист	Листов 1	
					Пруток Бр АЖ9-4 пр-кр-38-Н ГОСТ 1628-78	ЦНИИЭП г. Москва торгово-бытовых зданий и туристских комплексов		

Формат 11

8204-01.003

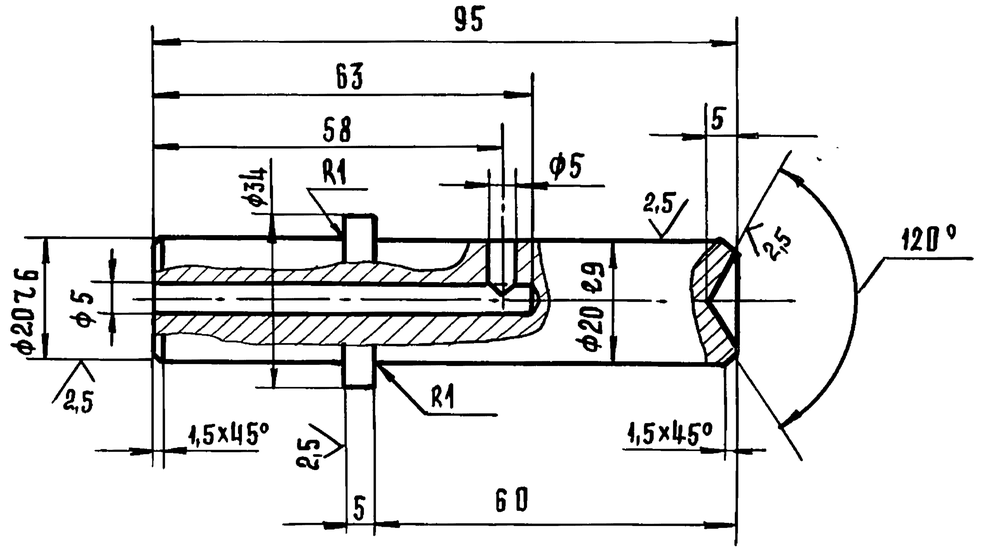

1. Неуказанные предельные отклонения размеров: отверстий Н14; валов h14; остальных $\pm \frac{IT14}{2}$.
2. Т.О HRc 35÷45.

Изм.	Лист	№ докум.	Подп.	Дата	8204-01.003			
Разраб.		Рудник			Ось	Лит	Масса	Масштаб
Пров.		Прибанов					0,26	1:1
Н.контр.		Кисин				Лист	Листов 1	
					Круг $\frac{36-4\ \text{ГОСТ}\ 7417-75}{45-в\ \text{ГОСТ}\ 1051-73}$	ЦНИИЭП г. Москва торгово-бытовых зданий и туристских комплексов		

Инв.№ подл. | Подп. и дата | Взам. инв.№ | Инв.№ дубл. | Подпись и дата

Серия 1.235.3-1 Выпуск 1.

8204-01.005

Rz 40

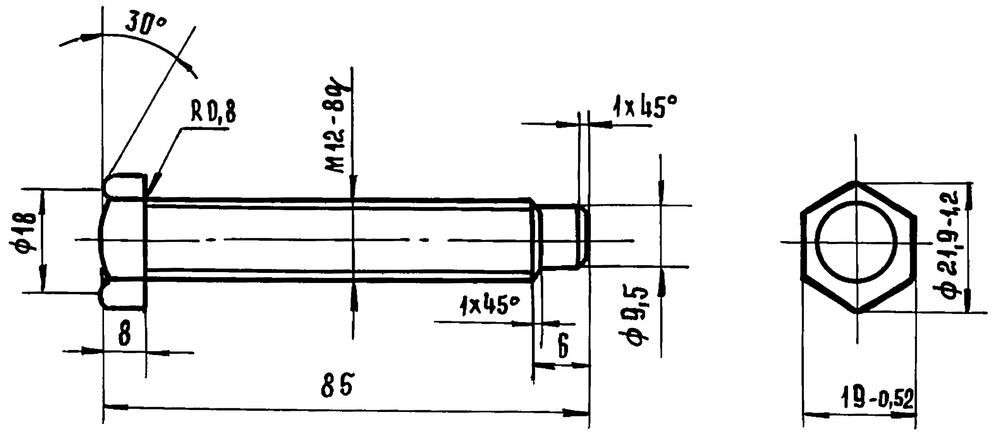

Неуказанные предельные отклонения размеров: валов h 14; остальных $\pm \frac{IT14}{2}$.

Изм	Лист	№ докум.	Подп.	Дата
Разраб.		Рудник		
Пров.		Прибанов		
Н.контр.		Кисин		

8204-01.005

Болт

Лит.	Масса	Масштаб
	0,09	1:1
Лист	Листов 1	

Круг $\frac{25\text{-}4\ ГОСТ\ 7417\text{-}75}{45\text{-}В\ ГОСТ\ 1051\text{-}73}$

ЦНИИЭП торгово-бытовых зданий и туристских комплексов г. Москва

Формат А1

Инв.№ подл. | Подп. и дата | Взам.инв.№ | Инв.№ дубл. | Подпись и дата

8204-01.006

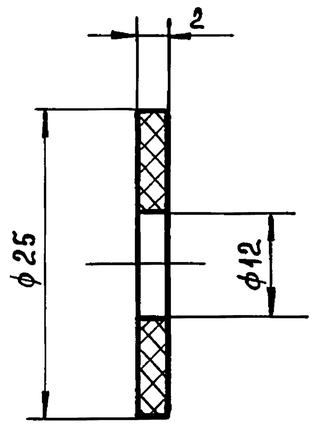

Изм	Лист	№ докум.	Подп.	Дата
Разраб.		Рудник		
Пров.		Прибанов		
Н.контр.		Кисин		

8204-01.006

Прокладка

Лит	Масса	Масштаб
	0,005	2:1
Лист	Листов 1	

Резина 2МБ-А-МС ГОСТ 7338-77

ЦНИИЭП торгово-бытовых зданий и туристских комплексов г. Москва

Формат А1

Инв.№ подл. | Подп. и дата | Взам.инв.№ | Инв.№ дубл. | Подп. и дата

8204-02.000СБ

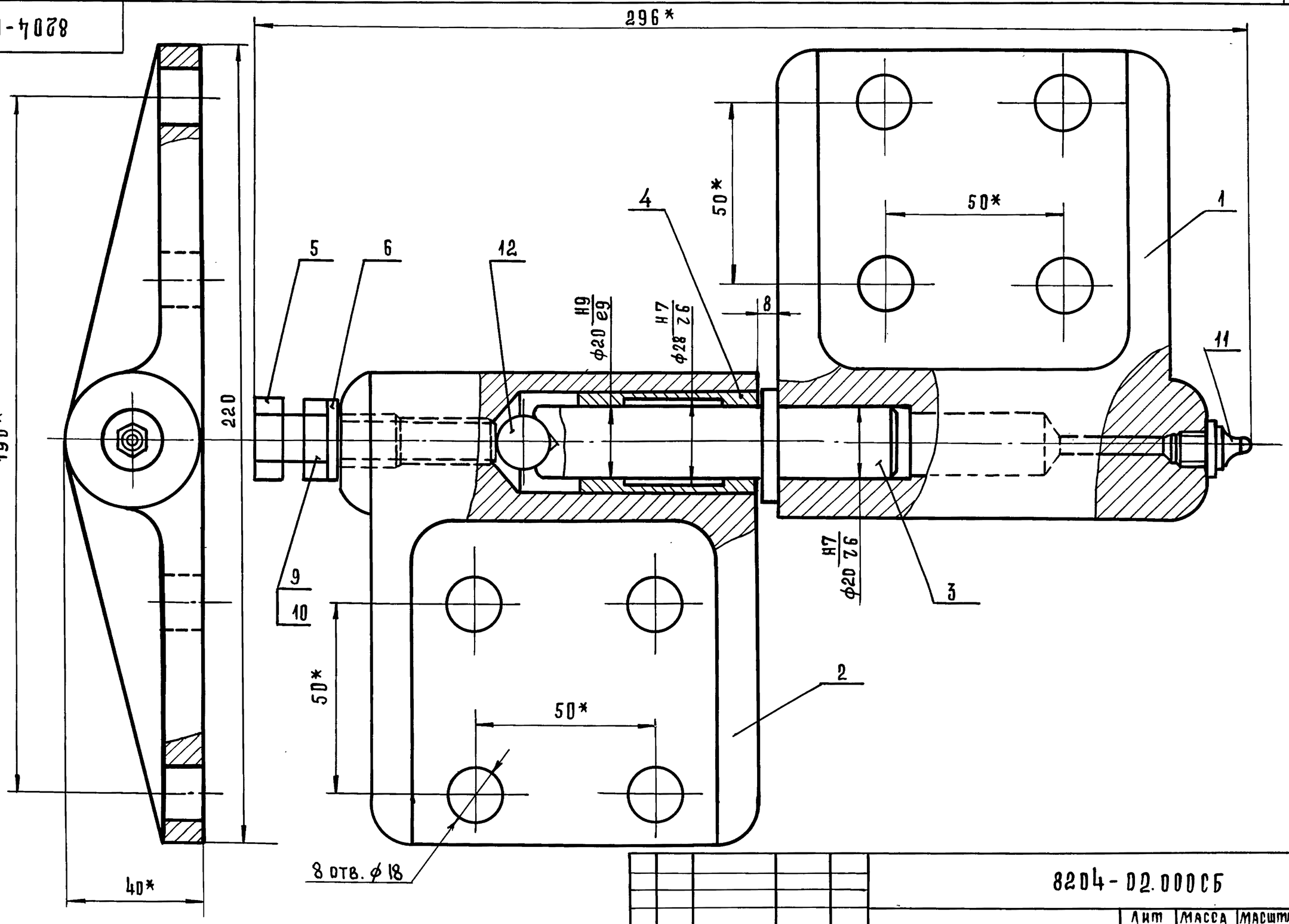

1.* Размеры для справок.

2. Неуказанные предельные отклонения размеров. отверстий H14; валов h 14; остальных $\pm \frac{IT14}{2}$.

Изм.	Лист	№ докум.	Подп.	Дата
Разраб.		Рудник		
Провер.		Грибанов		
Н.контр.		Кисин		
Гл.инж.пр.		Грибанов		
Рук.сек.		Германт		

8204-02.000СБ

Петля левая
Сборочный чертеж

Лит	Масса	Масштаб
	5,5	1:1
Лист	Листов 1	

ЦНИИЭП торгово-бытовых зданий и туристских комплексов г. Москва

Серия 1.235.3-1 Выпуск 1.

Инв. № подл. | Подп. и дата | Взам. инв. № | Инв. № дубл. | Подп. и дата

18101 31

Формат 12

8204-02.001

Rz 80

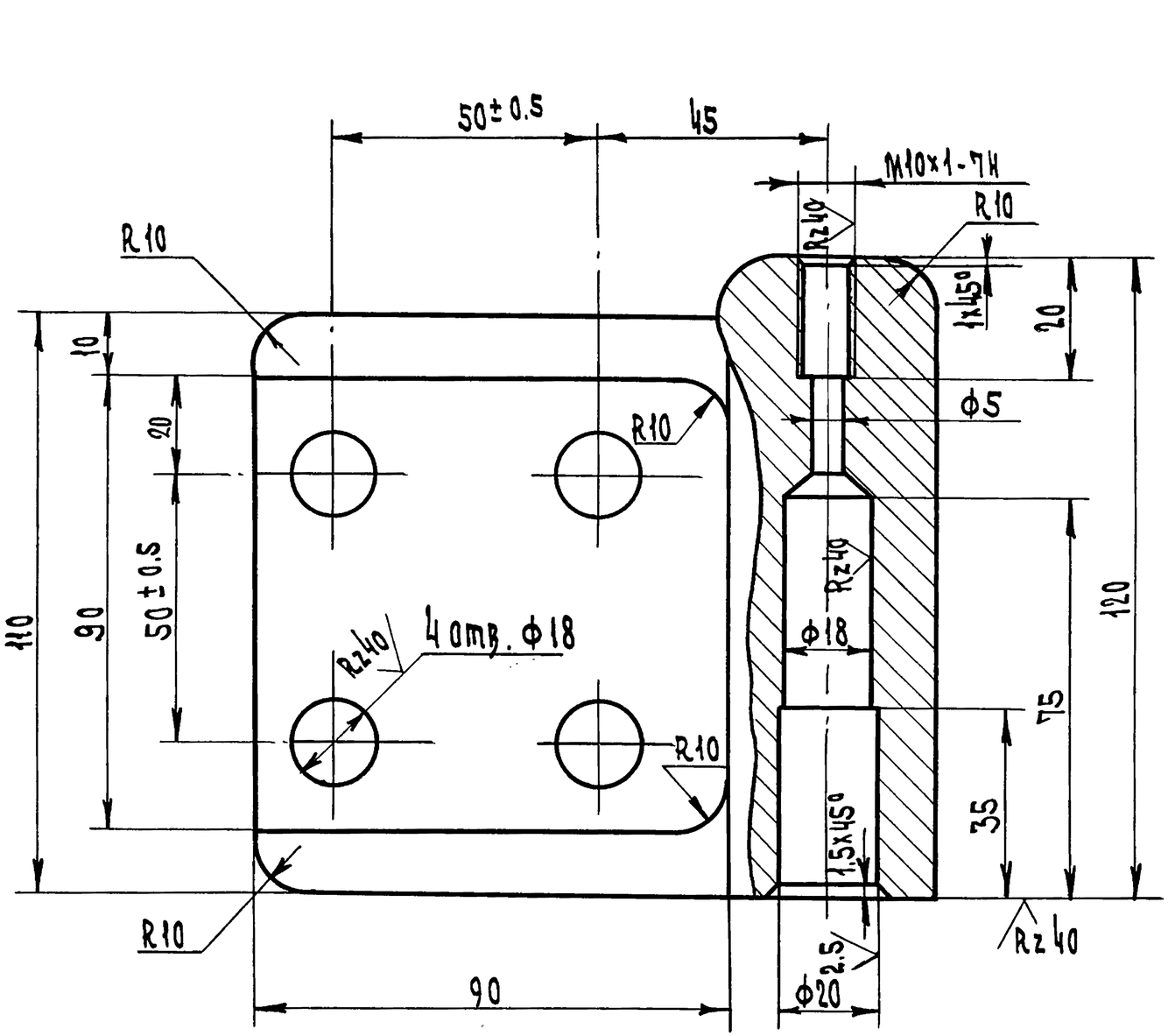

Вид А

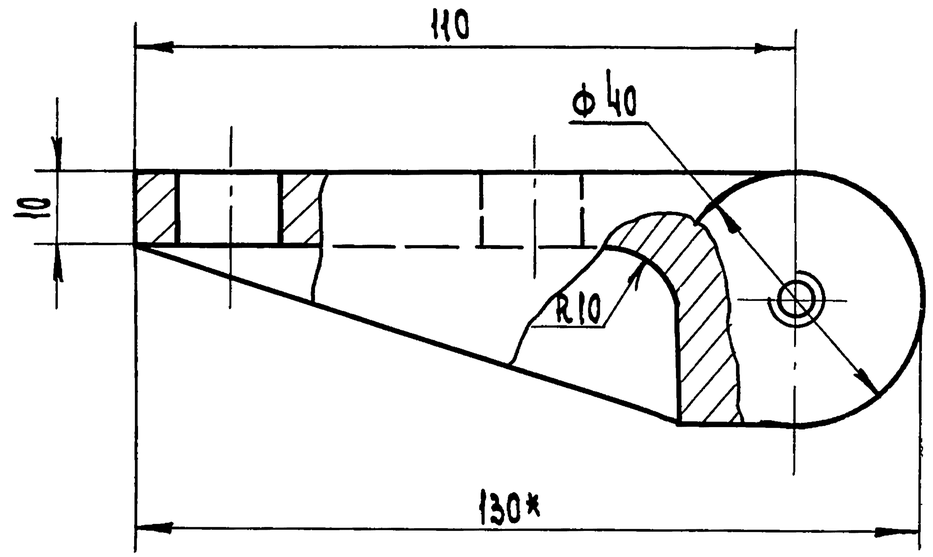

1* Размер для справок.
2. Неуказанные предельные отклонения размеров: отверстий H14; валов h14; остальных $\pm \frac{IT14}{2}$.
3. Покрытие: наружную поверхность грунтовать грунтовкой ГФ-021 ТУ6-10-1692-77.

Серия 1.235.3-1 Выпуск 1

Инв.N подл. | Подп. и дата | Взам. инв.N | Инв.N дубл. | Подп. и дата

Изм.	Лист	N докум.	Подп.	Дата
Разраб.		Рудник		
Провер.		Грибанов		
Н.контр.		Кисин		

8204-02.001

Карта верхняя

Лит	Масса	Масшт.
	2.5	1:1

Лист | Листов 1

Сталь 20 ГОСТ 1050-74

ЦНИИЭП торгово-бытовых зданий и туристских комплексов г. Москва

Копир. 18101 32 Формат А2

8204-02.002

Серия 1.235.3-1 Выпуск 1

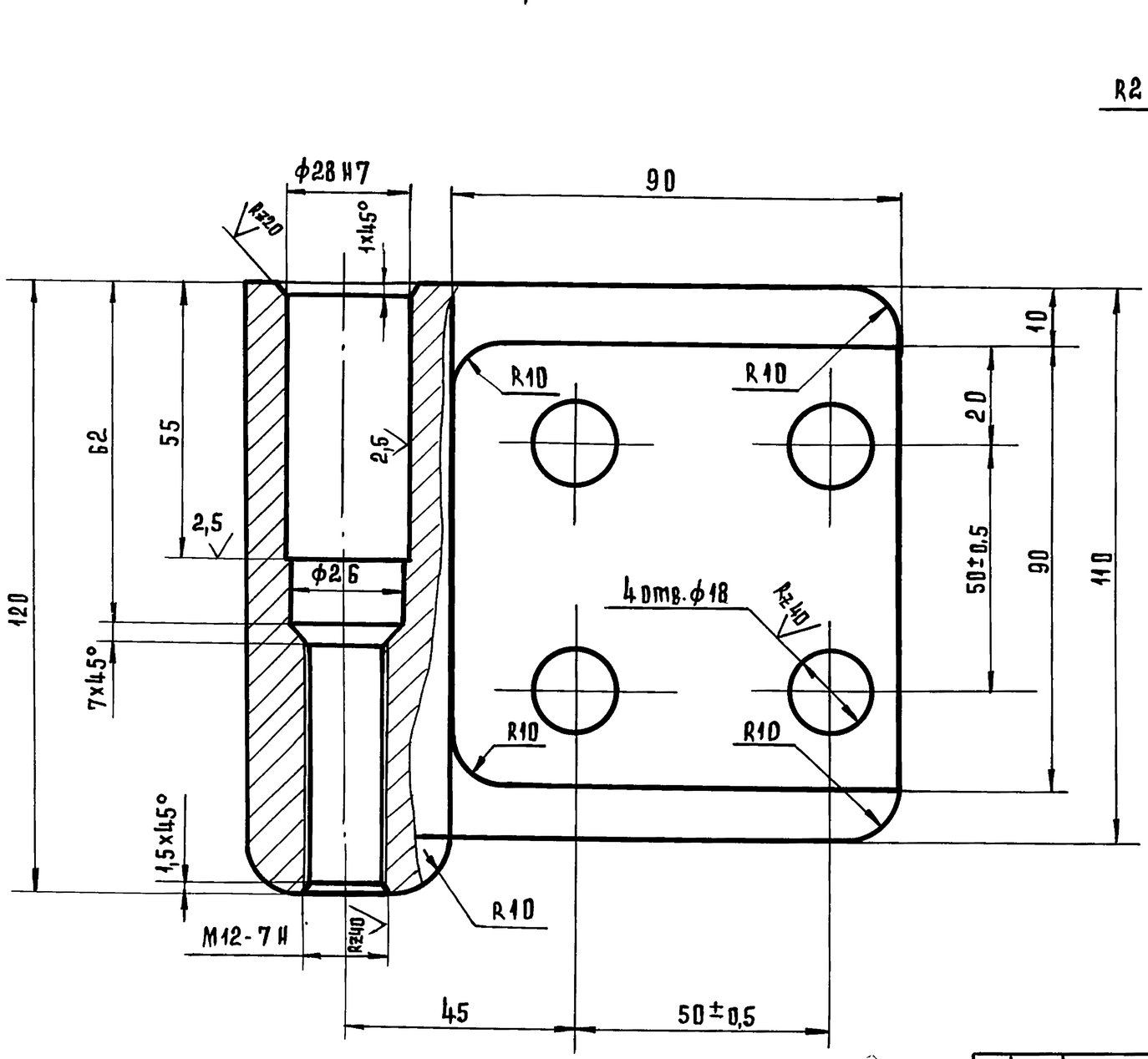

Вид А

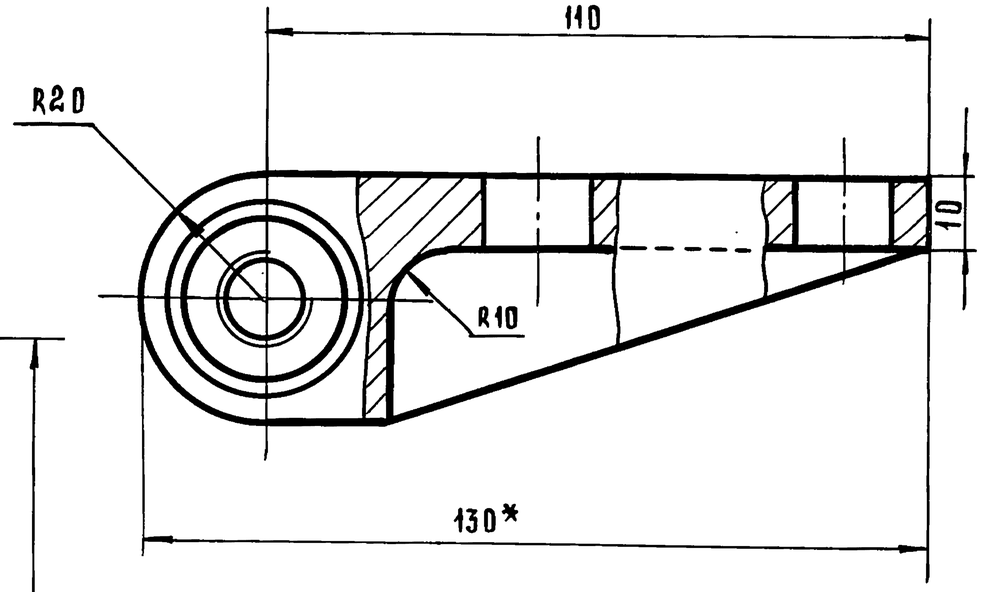

Rz 80

1. * Размер для справок.
2. Неуказанные предельные отклонения размеров: отверстий H14; валов h14; остальных $\pm \frac{IT14}{2}$.
3. Покрытие: наружную поверхность грунтовать грунтом ГФ-021 ТУ 6-10-1692-77. За 2 раза.

Изм.	Лист.	№ докум.	Подп.	Дата
Разраб.		Рудник		
Провер.		Прибанов		
Н. контр.		Кисин		

8204-02.002

Карта нижняя

Лит	Масса	Масштаб
	2,5	1:1
Лист	Листов 1	

Сталь 20 ГОСТ 1050-74

ЦНИИЭП торгово-бытовых зданий и туристских комплексов г. Москва

18101 33 Формат 12

Инв. № подл. | Подп. и дата | Взам. инв. № | Инв. № дубл. | Подп. и дата

Серия 1.235.3-1 Выпуск 1

Формат	Зона	Поз.	Обозначение	Наименование	Кол.	Примечание
				Документация		
12			8204-03.000 СБ	Сборочный чертеж		
				Сборочные единицы		
11	А1	1	8204-03.010	Ручка	1	
11	А1	2	8204-03.020	Гребенка	2	
11	А1	3	8204-03.030	Корпус	1	
11	А1	4	8204-03.040	Крышка	1	
				Детали		
11	А1	5	8204-03.001	Вал-шестерня	1	
11	А1	6	8204-03.002	Труба	1	
11	А1	7	8204-03.003	Наконечник	1	
				Стандартные изделия		
	А1	8		Винт 2М5×15.58.05	4	
				ГОСТ 17475-80		
	А1	9		Штифт 6г×25	1	
				ГОСТ 3128-70		
	А2	10		Штифт 4г×16	3	
				ГОСТ 3128-70		

Подп. и дата | Инв. № подл. | Взам. инв. № | Инв. № дубл. | Подп. и дата

Изм.	Лист	№ докум.	Подп.	Дата
Разраб.		Кисин		
Провер.		Грибанов		
Н.контр.		Сидорова		
Гл.инж.пр		Грибанов		

8204-03.000

Замок

Лит.	Лист	Листов
		1

ЦНИИЭП г. Москва — торгово-бытовых зданий и туристских комплексов

Копировал Гаврилина

Формат 11

8204-03.002

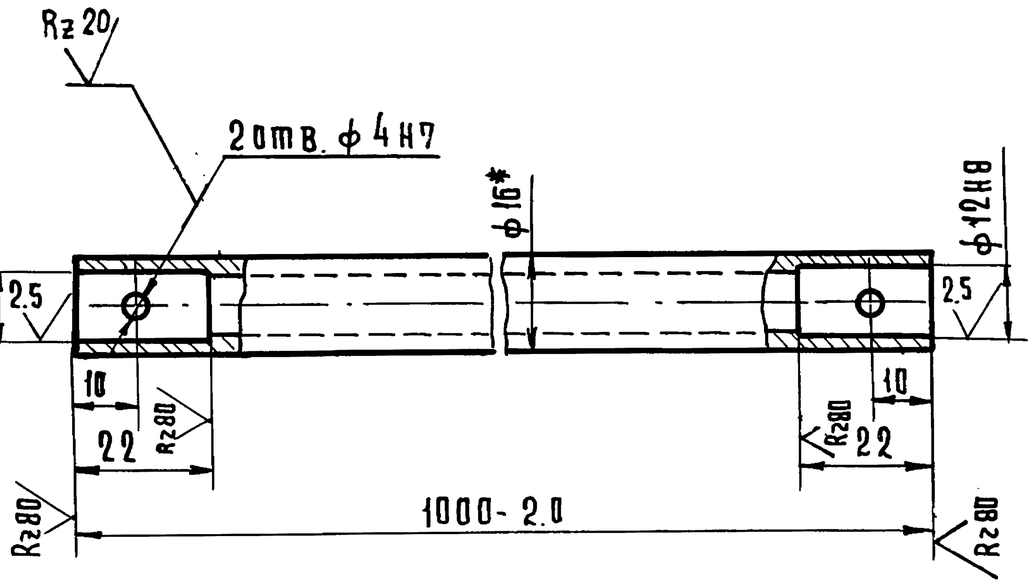

1. Неуказанные предельные отклонения размеров $\pm \frac{JT14}{2}$

2* Размер для справок

Подп. и дата | Инв. № подл. | Взам. инв. № | Инв. № дубл. | Подп. и дата

Изм.	Лист	№ докум.	Подп.	Дата
Разраб.		Кисин		
Провер.		Грибанов		
Н.контр.		Сидорова		

Труба

Лит	Масса	Масштаб
	0,96	1:1
Лист	Листов 1	

Труба 16×3 ГОСТ 8734-75 / Б 10 ГОСТ 8733-74

ЦНИИЭП г. Москва — торгово-бытовых зданий и туристских комплексов

Копировал Гаврилина

Формат 11

8204-03.00006

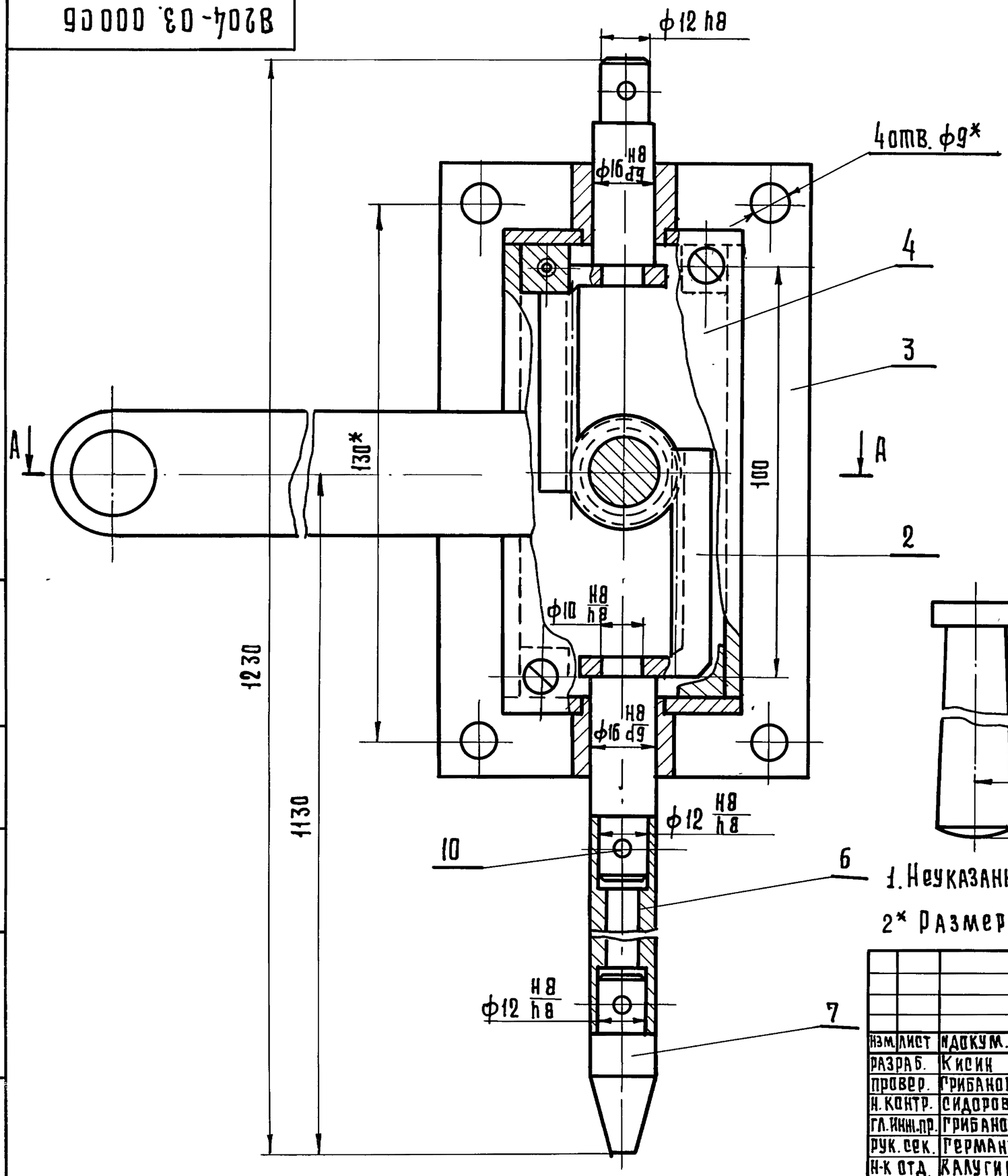

1. Неуказанные предельные отклонения размеров: $\pm \frac{IT14}{2}$

2* Размеры для справок

Изм.	Лист	№ докум.	Подп.	Дата
Разраб.		Кисин		
Провер.		Грибанов		
Н. контр.		Сидорова		
Гл. инж. пр.		Грибанов		
Рук. сек.		Германт		
Н-к отд.		Калугин		

8204-03.00006

Замок
Сборочный чертеж

Лит.	Масса	Масштаб
	3,4	1:1
Лист	Листов 1	

ЦНИИЭП торгово-бытовых зданий и туристических комплексов г. Москва

Серия 1.235.3-1 Выпуск 1

Инв. № подл. | Подп. и дата | Взам. инв. № | Инв. № дуб. | Подп. и дата

Rz40 √(√)

Модуль	m	1,5
Число зубьев	z	17
Исходный контур		ГОСТ 13755-68
Коэффициент смещения	x	0
Степень точности ГОСТ 10242-73	—	8-С
Длина общей нормали	L	11.4
Допуск на колебание длины общей нормали	S_{oL}	0,065
Допуск на радиальное биение зубчатого венца	E_o	0,045
Допуск на разность окружных шагов	S_t	0,06
Шаг зацепления	t	4,71
Высота зуба	h	3,37
Диаметр делительной окружности	da	25,5

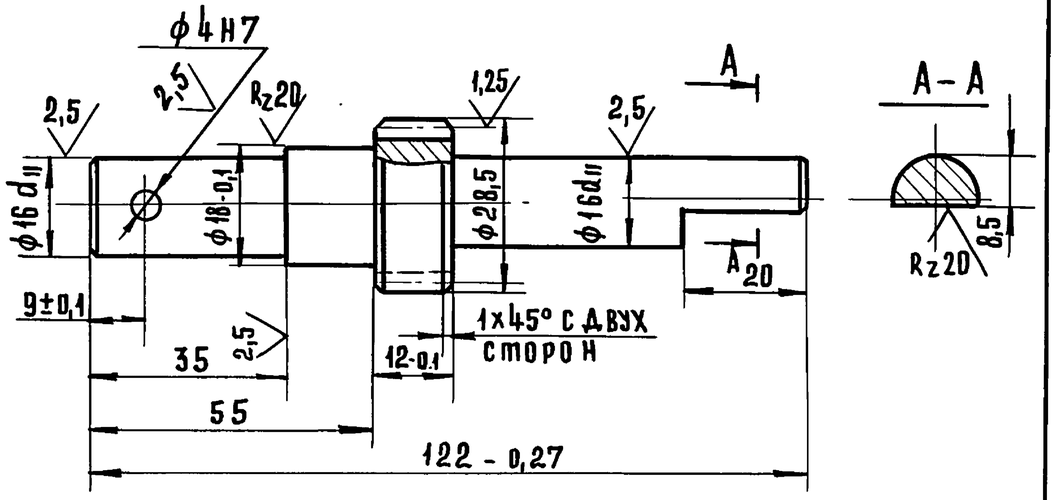

1. Неуказанные предельные отклонения размеров: валов h 14, остальных ± IT14/2.
2. Т.О. улучшить - НВ 270÷320
3* Размеры для справок.

Изм	Лист	N докум.	Подп.	Дата	8204-03.001			
Разраб.		Кисин			Вал-шестерня	Лит	Масса	Масштаб
Провер.		Грибанов					0,17	1:1
Н.контр.		Сидорова				Лист	Листов 1	
					Круг 30-4 ГОСТ 7417-75 / 45-В ГОСТ 1051-73	ЦНИИЭП торгово-бытовых зданий и туристских комплексов г. Москва		

Инв.N подл. | Подп. и дата | Взам. инв.N | Инв.N дубл. | Подп. и дата

Формат 11

√(√)

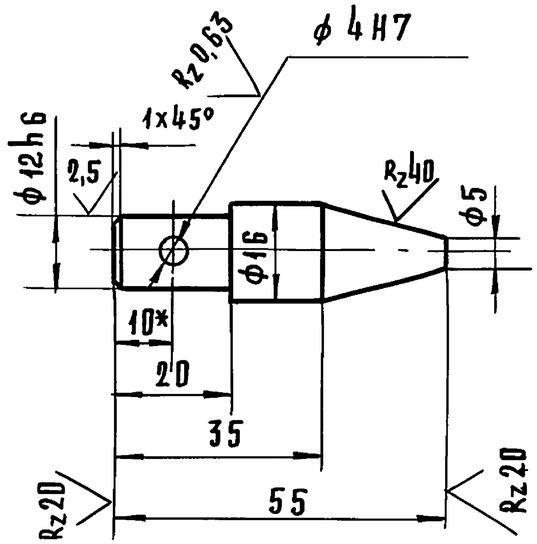

1. Неуказанные предельные отклонения размеров: валов h14, остальных ± IT14/2.
2* Размеры для справок.

Изм	Лист	№ докум.	Подп.	Дата	8204-03.003			
Разраб.		Кисин			Наконечник	Лит	Масса	Масштаб
Провер.		Грибанов					0,04	1:1
Н.контр.		Сидорова				Лист	Листов 1	
					Круг 16-4 ГОСТ 7417-75 / 45-В ГОСТ 1051-73	ЦНИИЭП торгово-бытовых зданий и туристских комплексов г. Москва		

Инв.N подл. | Подп. и дата | Взам. инв.N | Инв.N дубл. | Подп. и дата

Формат 11

8204-03.010 СБ

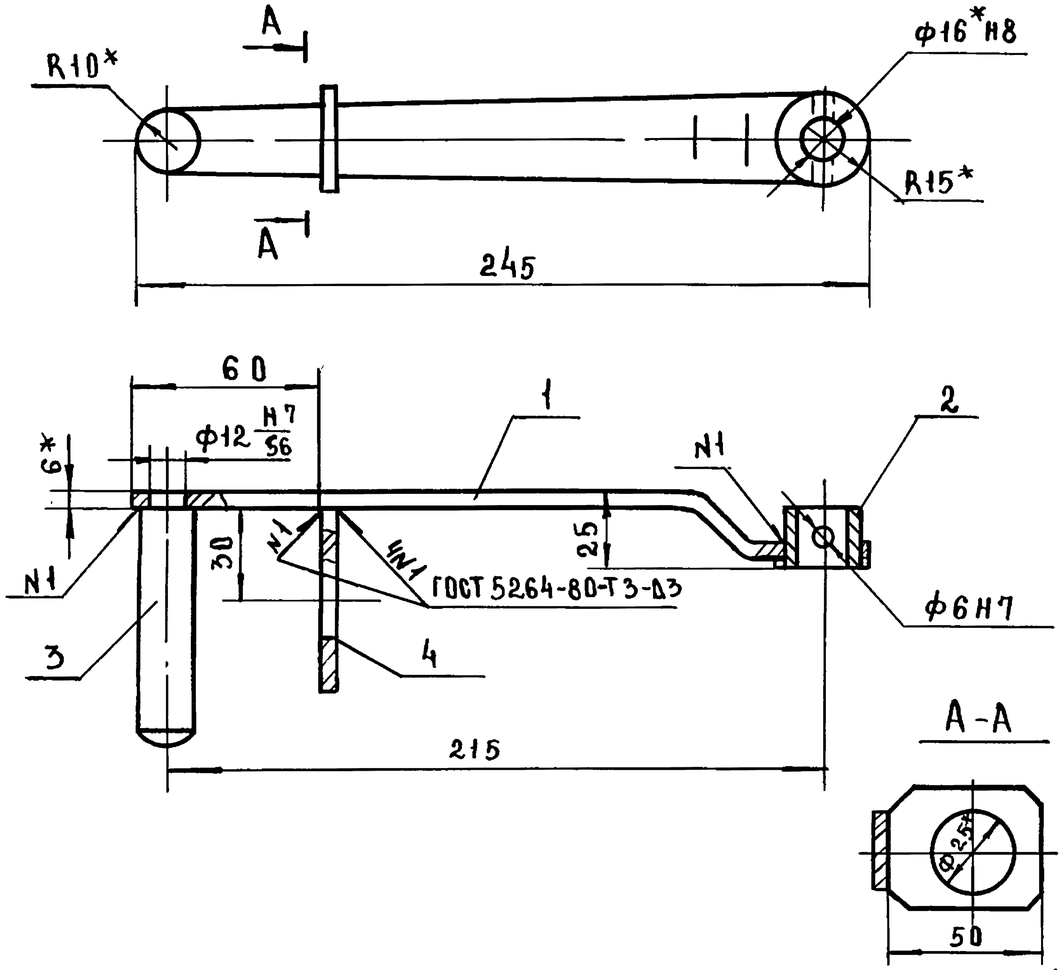

1. Неуказанные предельные отклонения размеров $\pm \frac{IT14}{2}$.
2* Размеры для справок.

ФОРМАТ	ЗОНА	ПОЗ	ОБОЗНАЧЕНИЕ	НАИМЕНОВАНИЕ	КОЛ.	ПРИМЕЧАНИЕ
				Документация		
11			8204-03.010 СБ	Сборочный чертеж		
				Детали		
11		1	8204-03.005	Рычаг	1	
11		2	8204-03.006	Втулка	1	
11		3	8204-03.007	Рукоятка	1	
11		4	8204-03.008	Планка	1	

ИЗМ	ЛИСТ	N ДОКУМ	ПОДП	ДАТА
РАЗРАБ		КИСИН		
ПРОВЕР.		ГРИБАНОВ		
Н. КОНТР.		СИДОРОВА		
ГЛ. ИНЖ. ПР		ГРИБАНОВ		

8204-03.010 СБ

Ручка

Сборочный чертеж

ЛИТ	МАССА	МАСШТАБ
	0.5	1:2
ЛИСТ	ЛИСТОВ 1	

ЦНИИЭП торгово-бытовых зданий и туристских комплексов г. Москва

ФОРМАТ 11

ИЗМ	ЛИСТ	N ДОКУМ	ПОДП	ДАТА
РАЗРАБ		КИСИН		
ПРОВЕР.		ГРИБАНОВ		
Н. КОНТР.		СИДОРОВА		
ГЛ. ИНЖ. ПР		ГРИБАНОВ		

8204-03.010

Ручка

ЛИТ	ЛИСТ	ЛИСТОВ
		1

ЦНИИЭП торгово-бытовых зданий и туристских комплексов г. Москва

ФОРМАТ 11

Серия 1.235.3-1. Выпуск 1

Инв.N подл. | Подп. и дата | Взам. инв.N | Инв.N дубл. | Подп. и дата

Серия 1.235.3 - 1 Выпуск 1

8204-03.005

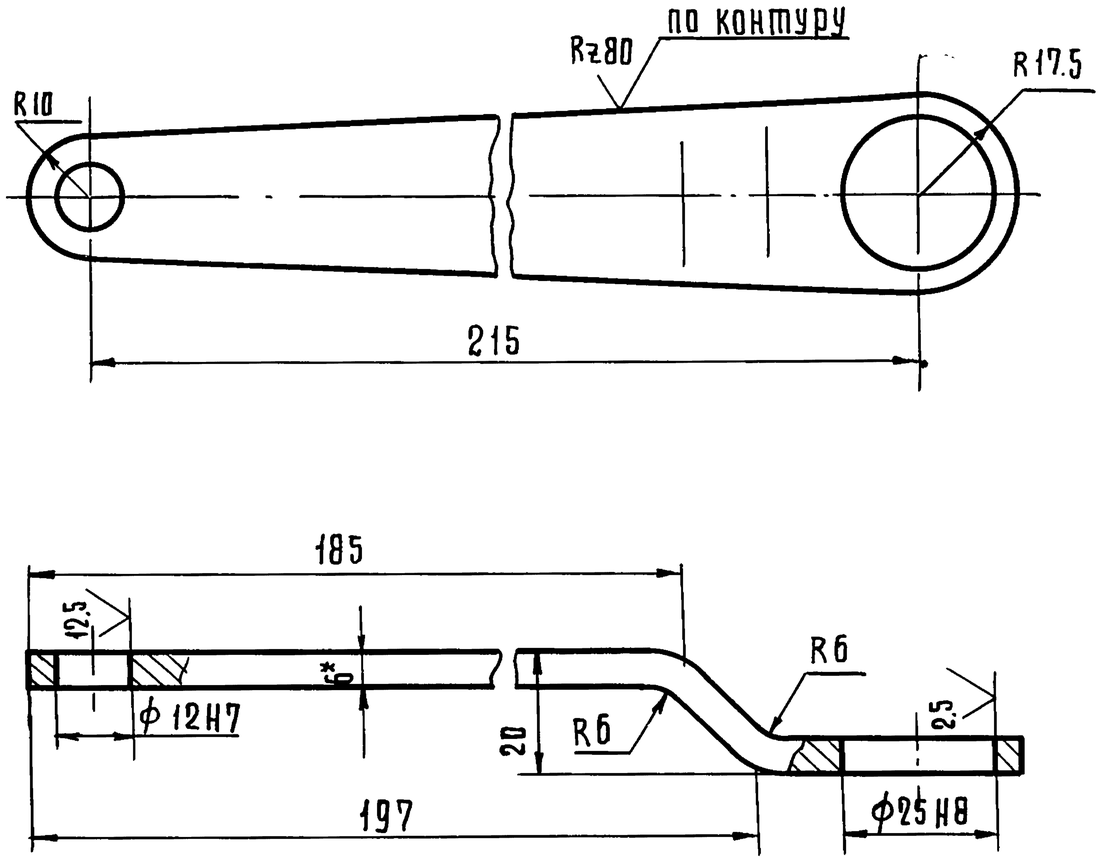

1. Неуказанные предельные отклонения размеров $\pm \frac{IT14}{2}$

2* Размер для справок

3 Длина заготовки 255мм

					8204-03.005		
ИЗМ	ЛИСТ	N ДОКУМ.	ПОДП.	ДАТА	Рычаг	ЛИТ.	МАССА 0,3	МАСШТАБ 1:1
РАЗРАБ.		КИСИН				ЛИСТ	ЛИСТОВ 1
ПРОВ.		ГРИБАНОВ					
Н.КОНТ.		СИДОРОВА					
					Лист В6 ГОСТ 19903-74 / 3-IV СТ.3 ГОСТ 14637-79	ЦНИИЭП г. Москва	торгово-бытовых зданий и туристских комплексов

ИНВ. N ПОДЛ. | ПОДП. И ДАТА | ВЗАМ. ИНВ. N | ИНВ. N ДУБЛ. | ПОДП. И ДАТА

КОПИРОВАЛ ГАВРИЛИНА

ФОРМАТ 11

8204-03.006

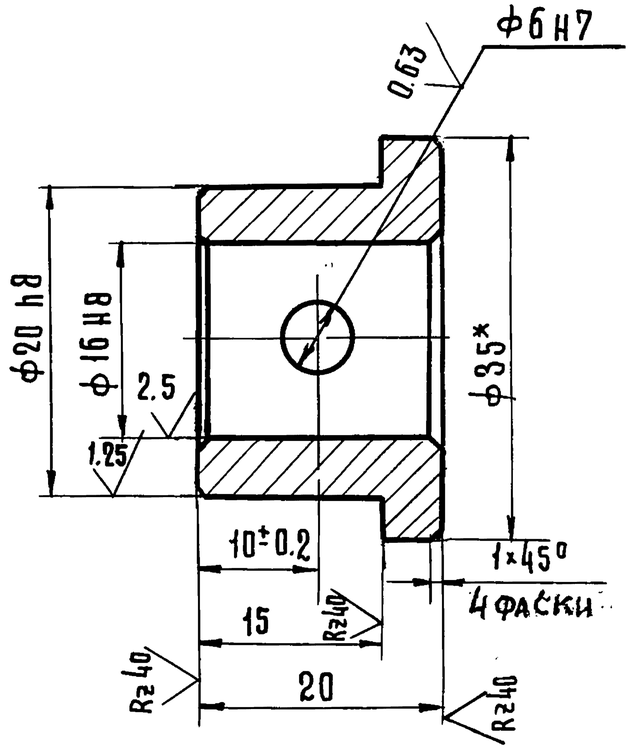

1 Неуказанные предельные отклонения размеров $\pm \frac{IT14}{2}$

2* Размер для справок

					8204-03.006		
ИЗМ.	ЛИСТ	N ДОКУМ.	ПОДП.	ДАТА	Втулка	ЛИТ.	МАССА 0,02	МАСШТАБ 2:1
РАЗРАБ.		КИСИН				ЛИСТ	ЛИСТОВ 1
ПРОВЕР.		ГРИБАНОВ					
Н.КОНТР.		СИДОРОВА					
					Круг В20 ГОСТ 2590-71 / В СТ3 ПС 2 ГОСТ 535-79	ЦНИИЭП г. Москва	торгово-бытовых зданий и туристских комплексов

ИНВ. N ПОДЛ. | ПОДП. И ДАТА | ВЗАМ. ИНВ. N | ИНВ. N ДУБ. | ПОДП. И ДАТА

КОПИРОВАЛ ГАВРИЛИНА

18101 38

ФОРМАТ 11

8204-03.008

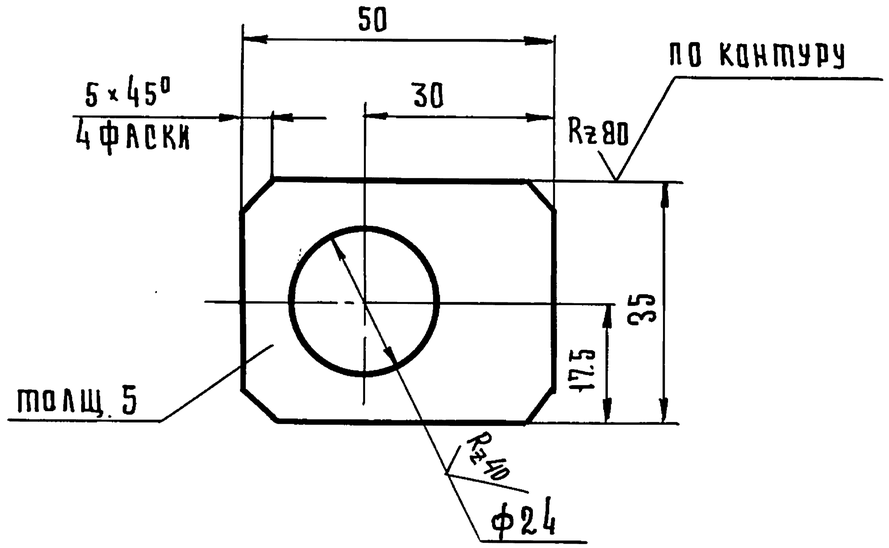

1. * Размер для справок
2. Неуказанные предельные отклонения размеров отверстий h14, остальных ± IT14/2

Изм.	Лист	N докум.	Подп.	Дата	8204-03.008			
Разраб.		Польская			Планка	Лит.	Масса	Масштаб
Провер.		Грибанов					0,05	1:1
Н.контр.		Сидорова				Лист	Листов 1	
					Лист 5 ГОСТ 19903-74 / В ст. 3 пс 2 ГОСТ 14637-79	ЦНИИЭП г. Москва	торгово-бытовых зданий и туристских комплексов	

Копировал Гаврилина Формат А1

8204-03.007

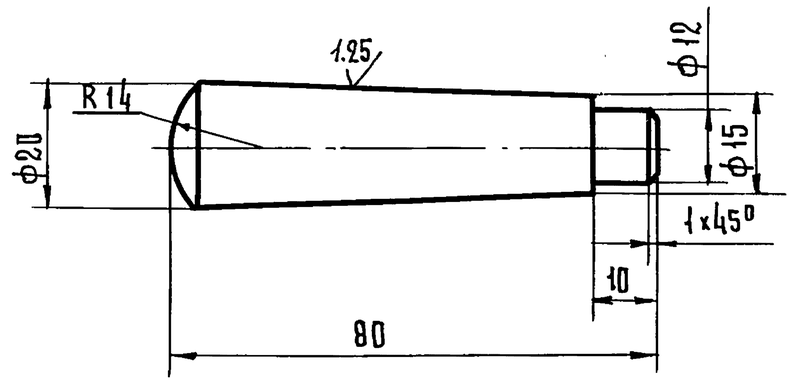

Неуказанные предельные отклонения размеров: валов h14, остальных ± IT14/2

Изм.	Лист	N докум.	Подп.	Дата	8204-03.007			
Разраб.		Польская			Рукоятка	Лит.	Масса	Масштаб
Провер.		Грибанов					0,1	1:1
Н.контр.		Сидорова				Лист	Листов 1	
					Круг 22 ГОСТ 2590-71 / В ст 3 пс 2 ГОСТ 535-79	ЦНИИЭП г. Москва	торгово-бытовых зданий и туристских комплексов	

Копировал Гаврилина 18101 39 Формат А1

Инв. N подл. | Подпись и дата | Взам. инв. N | Инв. N дубл. | Подпись и дата

8204-03.020СБ

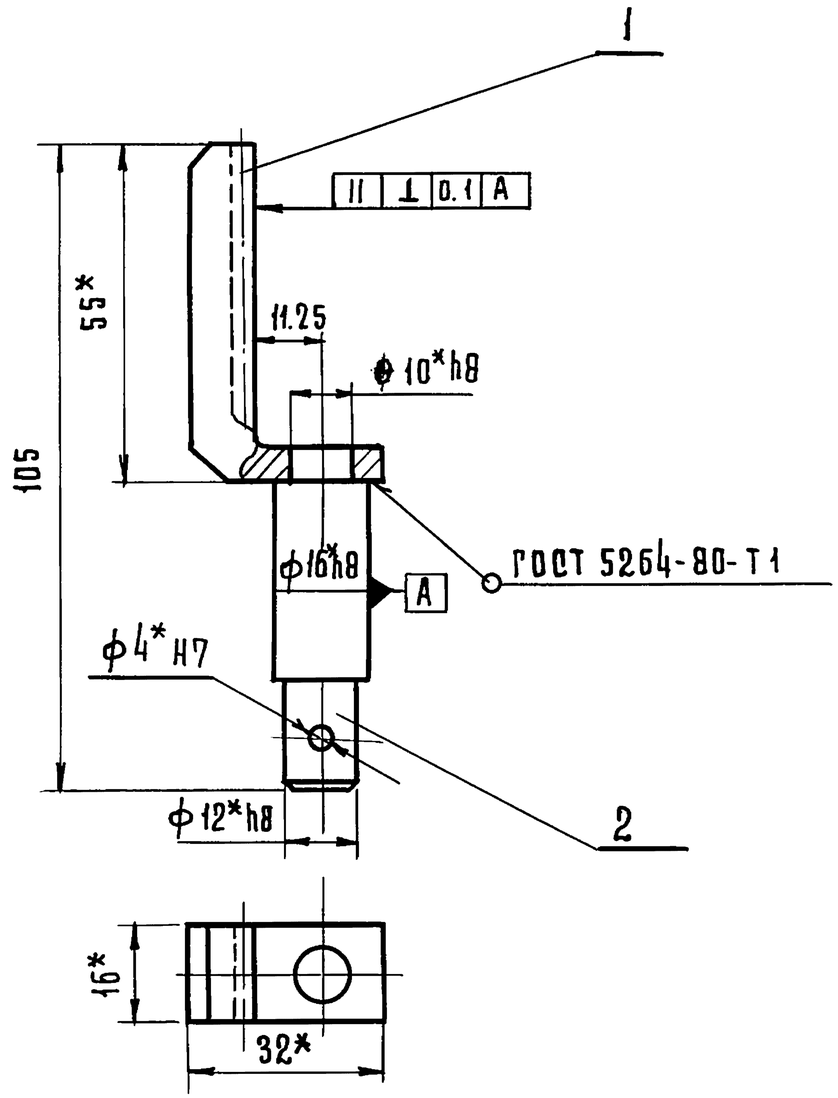

1. Неуказанные предельные отклонения размеров $\pm \frac{JT14}{2}$

2* Размеры для справок.

Изм.	Лист.	№ докум.	Подп.	Дата
Разраб.		Кисин		
Провер.		Грибанов		
Н.контр.		Сидорова		
Гл.инж.пр		Грибанов		

8204-03.020СБ

Гребенка
Сборочный чертеж

Лит.	Масса	Масштаб
	0,1	1:1
Лист	Листов 1	

ЦНИИЭП торгово-бытовых зданий и туристских комплексов г. Москва

Копировал Гаврилина

Формат 11

Формат	Зона	Поз.	Обозначение	Наименование	Кол.	Примечание
				Документация		
11			8204 03.020СБ	Сборочный чертеж		
				Детали		
11		1	8204 03.011	Рейка	1	
11		2	8204 03.012	Ось	1	

Изм.	Лист	№ докум.	Подп.	Дата
Разраб.		Кисин		
Провер.		Грибанов		
Н.контр.		Сидорова		
Гл.инж.пр		Грибанов		

8204-03.020

Гребенка

Лит	Лист	Листов
		1

ЦНИИЭП торгово-бытовых зданий и туристских комплексов г. Москва

Копировал Гаврилина

Формат 11

Серия 1.235.3-1 Выпуск 1

Инв. № подл. | Подп. и дата | Взам. инв. № | Инв. № дубл. | Подп. и дата

Серия 1.235.3-1 Выпуск 1

Подп. и дата | Инв. № подл. | Взам. инв. № | Инв. № дубл. | Подп. и дата

8204-03.012

$R_z 40$

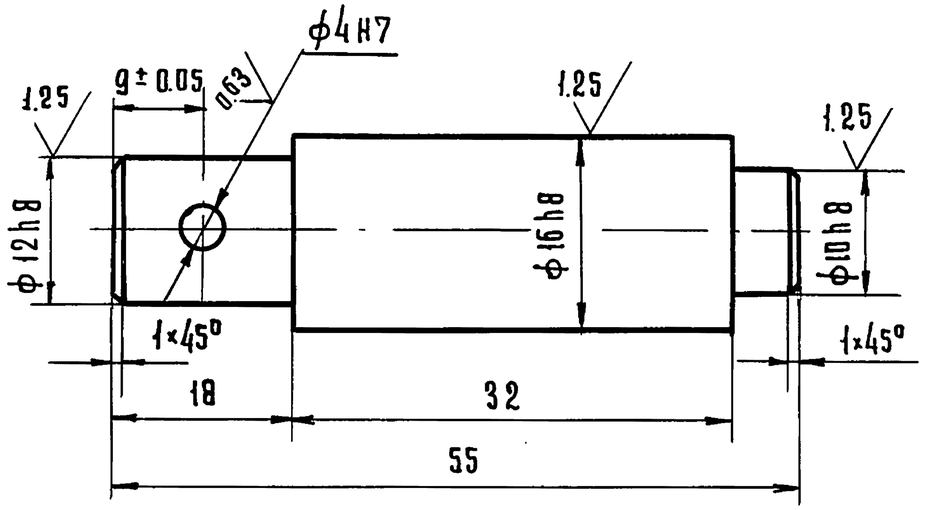

Неуказанные предельные отклонения размеров $\pm \frac{IT14}{2}$

Изм.	Лист	N докум.	Подп.	Дата	8204-03.012			
Разраб.		Кисин			Ось	Лит.	Масса	Масштаб
Провер.		Грибанов					0.06	2:1
Н.контр.		Сидорова				Лист	Листов 1	
					Круг В17. ГОСТ 2590-71 / Ст. 3пс2 ГОСТ 535-79	ЦНИИЭП г. Москва	торгово-бытовых зданий и туристических комплексов	

Копировал Гаврилина Формат А4

8204-03.011

$R_z 80$

Модуль	m	1.5
Нормальный исходный контур	–	ГОСТ 13755-68
Степень точности по ГОСТ 10242-73	–	8-С
Толщина зуба	S	$2.08^{-0.085}_{-0.14}$
Измерительная высота	h	1.12
Число зубьев	z	10
Нормальный шаг	p_h	4,71±0.025

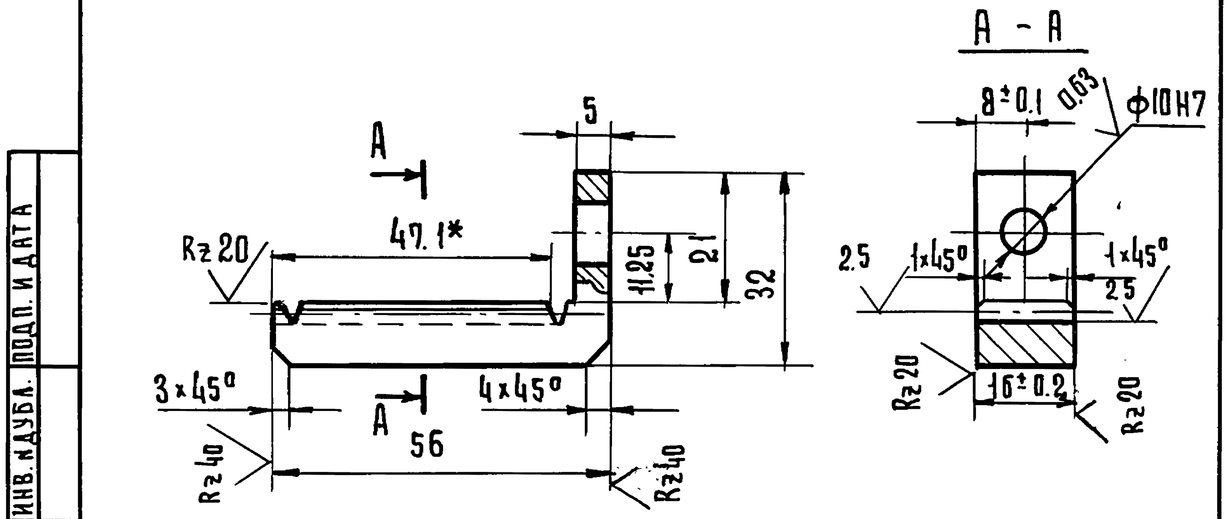

1. Неуказанные предельные отклонения размеров $\pm \frac{IT14}{2}$
2* Размер для справок

Изм.	Лист	N докум.	Подп.	Дата	8204-03.011			
Разраб.		Кисин			Рейка	Лит.	Масса	Масштаб
Провер.		Грибанов					0,05	1:1
Н.контр.		Сидорова				Лист	Листов 1	
					Сталь 20 ГОСТ 1050-74	ЦНИИЭП г. Москва	торгово-бытовых зданий и туристических комплексов	

Копировал Гаврилина 18101 41 Формат А4

Формат	Зона	Поз.	Обозначение	Наименование	Кол	Приме-чание
				Документация		
12			8204-03.030 СБ	Сборочный чертеж		
				Детали		
11		1	8204-03.013	Бобышка	2	
11		2	8204-03.014	Пластина	2	
11		3	8204-03.015	Основание	1	
Б.У		4	8204-03.016	Боковина	2	0,12 кг
				Лист $\frac{\text{В4 ГОСТ 19903-74}}{\text{3-IV СТ3 ГОСТ 14637-79}}$		
				$L = 110_{-0,5}$		
11		5	8204-03.017	Платик	4	
11		6	8204-03.018	Бобышка	1	

Серия 1.235.3-1 Выпуск 1

Инв. N подл. | Подп. и дата | Взам. инв. N | Инв. N дубл. | Подпись и дата

Изм.	Лист	№ докум.	Подп.	Дата
Разраб.		Кисин		
Пров.		Грибанов		
Н. контр.		Сидорова		
Гл. инж. пр		Грибанов		

8204-03.030

Корпус

Лит	Лист	Листов
		1

ЦНИИЭП торгово-бытовых зданий и туристских комплексов г. Москва

Формат 11

8204-03.013

$R_z 40$ (√)

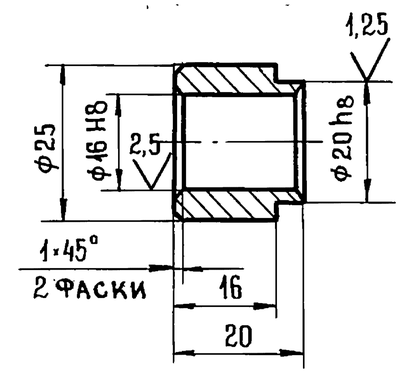

Неуказанные предельные отклонения размеров:
валов h 14, остальных $\pm \frac{IT14}{2}$

Инв. N подл. | Подп. и дата | Взам. инв. N | Инв. N дубл. | Подп. и дата

Изм.	Лист	N докум.	Подп.	Дата
Разраб.		Кисин		
Провер.		Грибанов		
Н. контр.		Сидорова		

8204-03.013

Бобышка

Лист	Масса	Масштаб
	0,03	1:1
Лист	Листов 1	

Круг $\frac{\text{25-4 ГОСТ 7417-75}}{\text{45-В. ГОСТ 1051-73}}$

ЦНИИЭП торгово-бытовых зданий и туристских комплексов г. Москва

Формат 11

8204-03.030 СБ

Серия 1.235.3-1 Выпуск 1

Инв.N подл | Подп. и дата | Взам.инв.N | Инв.N дубл. | Подп. и дата

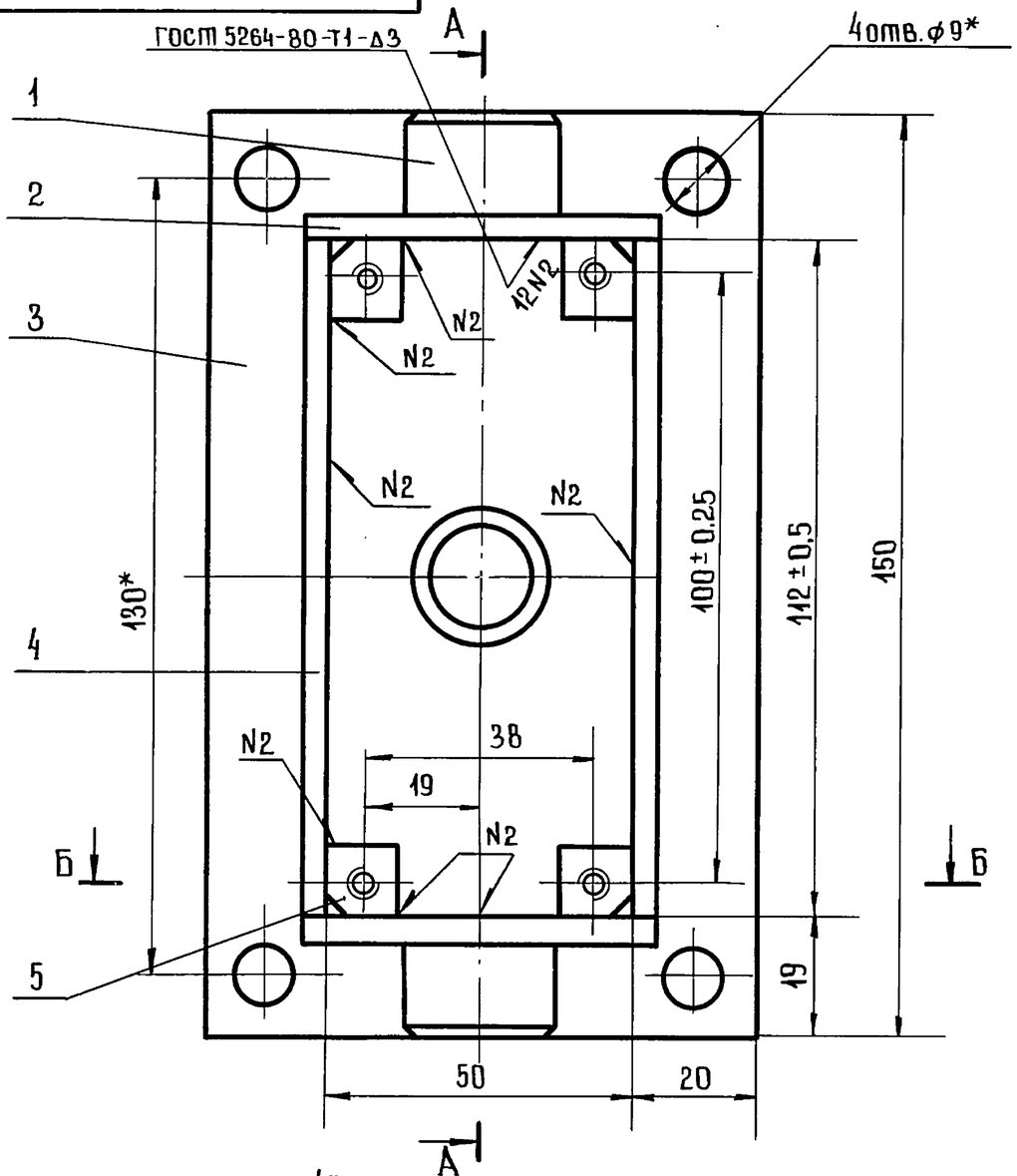

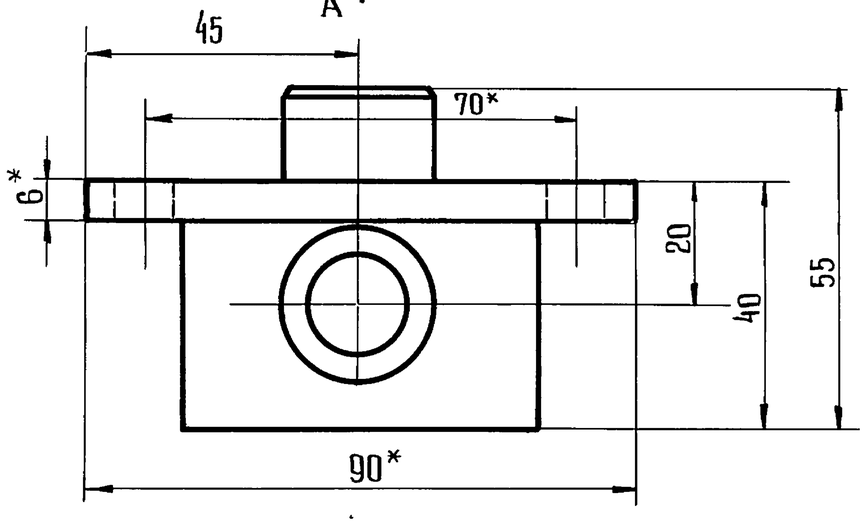

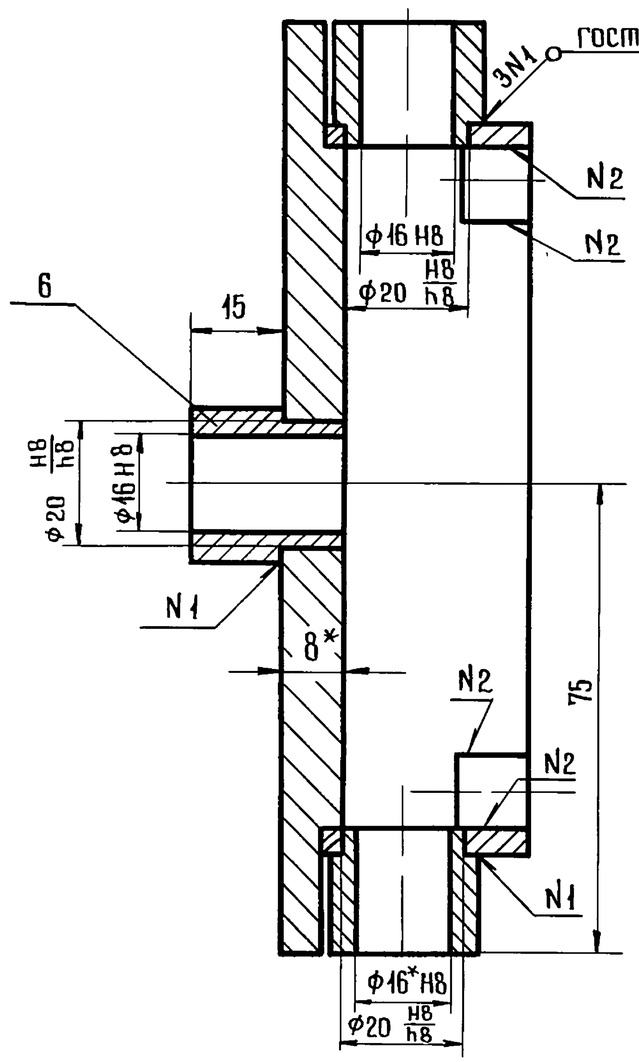

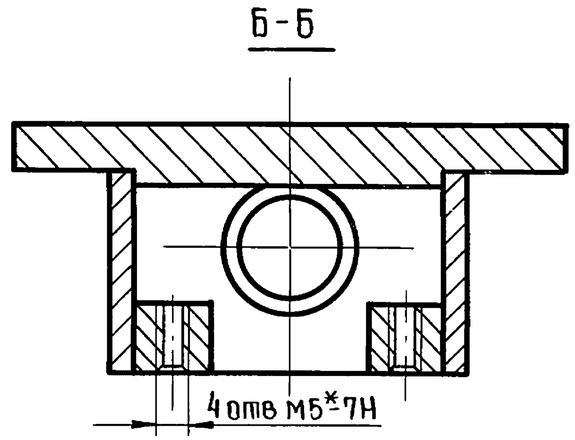

1. Неуказанные предельные отклонения размеров: отверстий H14, остальных $\pm \frac{IT14}{2}$.
2. Шероховатость поверхностей реза деталей Б4 - $R_z 80$.
3. * Размеры для справок.

Изм	Лист	N докум	Подп.	Дата
Разраб		Кисин		
Провер.		Грибанов		
Н.контр		Сидорова		
Гл.инж.п.		Грибанов		

8204-03.030 СБ

Корпус

Сборочный чертеж

Лит	Масса	Масштаб
	1,15	1:1
Лист	Листов 1	

ЦНИИЭП торгово-бытовых зданий и туристских комплексов г. Москва

Серия 1.235.3-1 Выпуск 1

Инв. N подл. | Подп. и дата | Взам. инв. N | Инв. N дубл. | Подп. и дата

8204-03.044

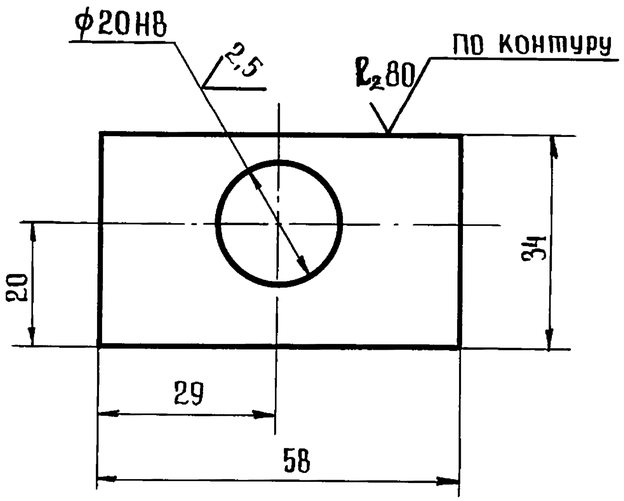

Неуказанные предельные отклонения размеров $\pm \frac{IT14}{2}$

Изм	Лист	N° докум	Подп	Дата
Разраб		Кисин		
Провер		Грибанов		
Н. контр		Сидорова		

8204-03.014

Пластина

Лит	Масса	Масштаб
	0,06	1:1
Лист	Листов 1	

Лист. В4 ГОСТ 19903-74 / Ст3сп ГОСТ 14637-79

ЦНИИЭП торгово-бытовых зданий и туристских комплексов г. Москва

Формат А1

8204-03.015

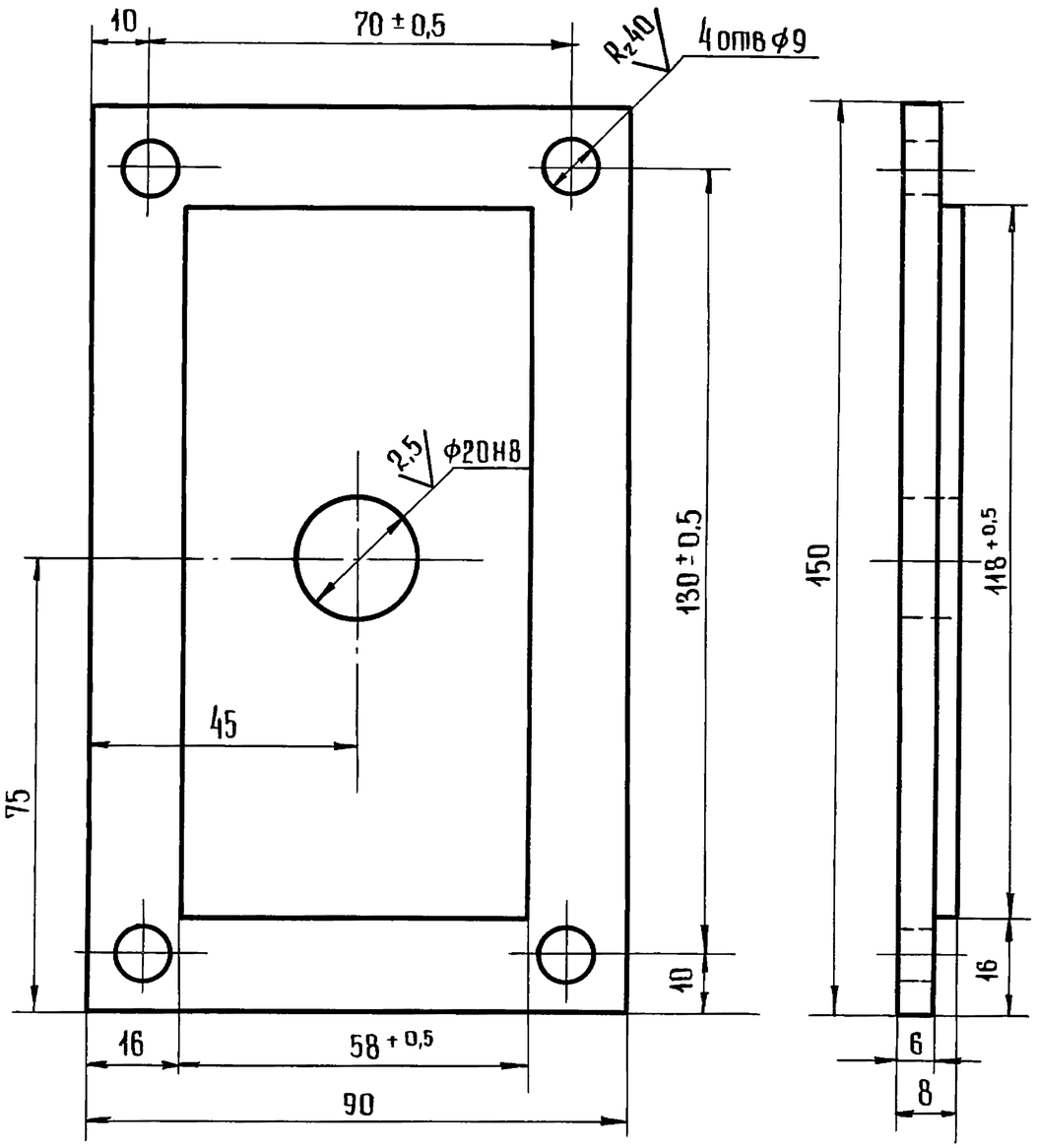

Неуказанные предельные отклонения размеров: отверстий Н14, остальных $\pm \frac{IT14}{2}$

Изм	Лист	N° докум	Подп	Дата
Разраб		Кисин		
Провер.		Грибанов		
Н. контр		Сидорова		

8204-03.015

Основание

Лит	Масса	Масштаб
	0,63	1:1
Лист	Листов 1	

Лист В 10 ГОСТ 19903-74 / 3-IV Ст3 ГОСТ 14637-79

ЦНИИЭП торгово-бытовых зданий и туристских комплексов г. Москва

Формат А1

Серия 1.235.3-1 Выпуск 1

8204-03.017

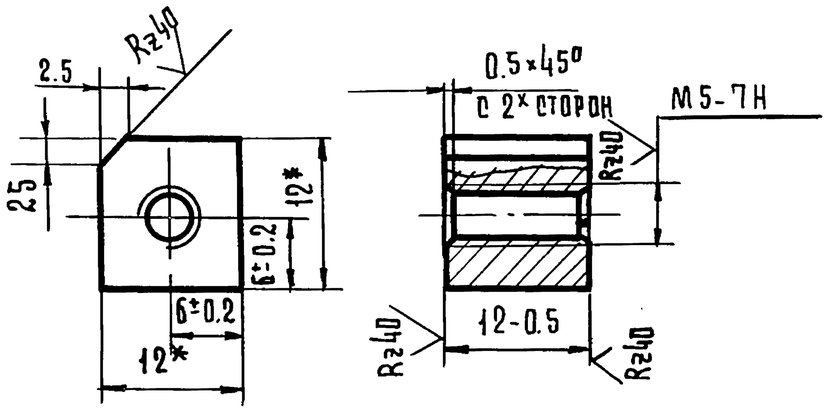

1. Неуказанные предельные отклонения размеров $\pm \frac{JT14}{2}$

2* Размеры для справок

Изм.	Лист	N докум.	Подп.	Дата	8204-03.017			
Разраб.		Кисин			Платик	Лит.	Масса	Масштаб
Пров.		Грибанов					0,013	2:1
Н.конт.		Сидорова				Лист	Листов 1	
					Квадрат В15 ГОСТ 2591-71 / В ст.3 пс2 ГОСТ 535-79	ЦНИИЭП г. Москва	торгово-бытовых зданий и туристских комплексов	

Копировал Гаврилина Формат А1

8204-03.018

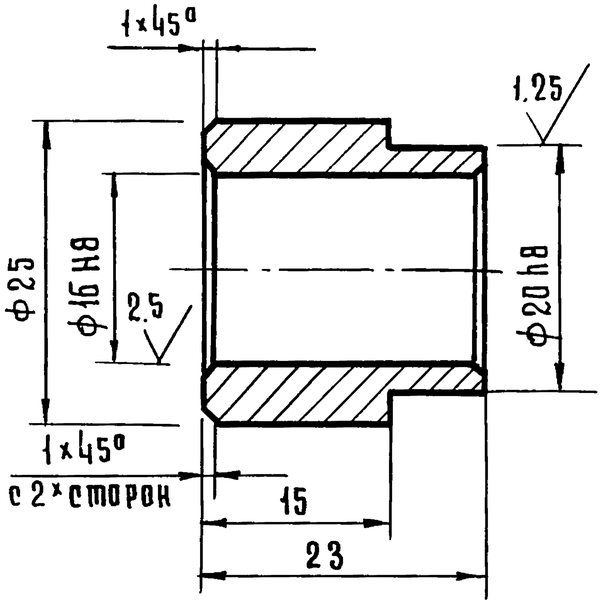

Неуказанные предельные отклонения размеров $\pm \frac{JT14}{2}$

Изм.	Лист	N докум.	Подп.	Дата	8204-03.018			
Разраб.		Кисин			Бобышка	Лит.	Масса	Масштаб
Провер.		Грибанов					0,03	2:1
Н.контр.		Сидорова				Лист	Листов 1	
					Круг В25 ГОСТ 2590-71 / В ст.3 пс2 ГОСТ 535-79	ЦНИИЭП г. Москва	торгово-бытовых зданий и туристских комплексов	

Копировал Гаврилина

Формат А1

8204-03-040СБ

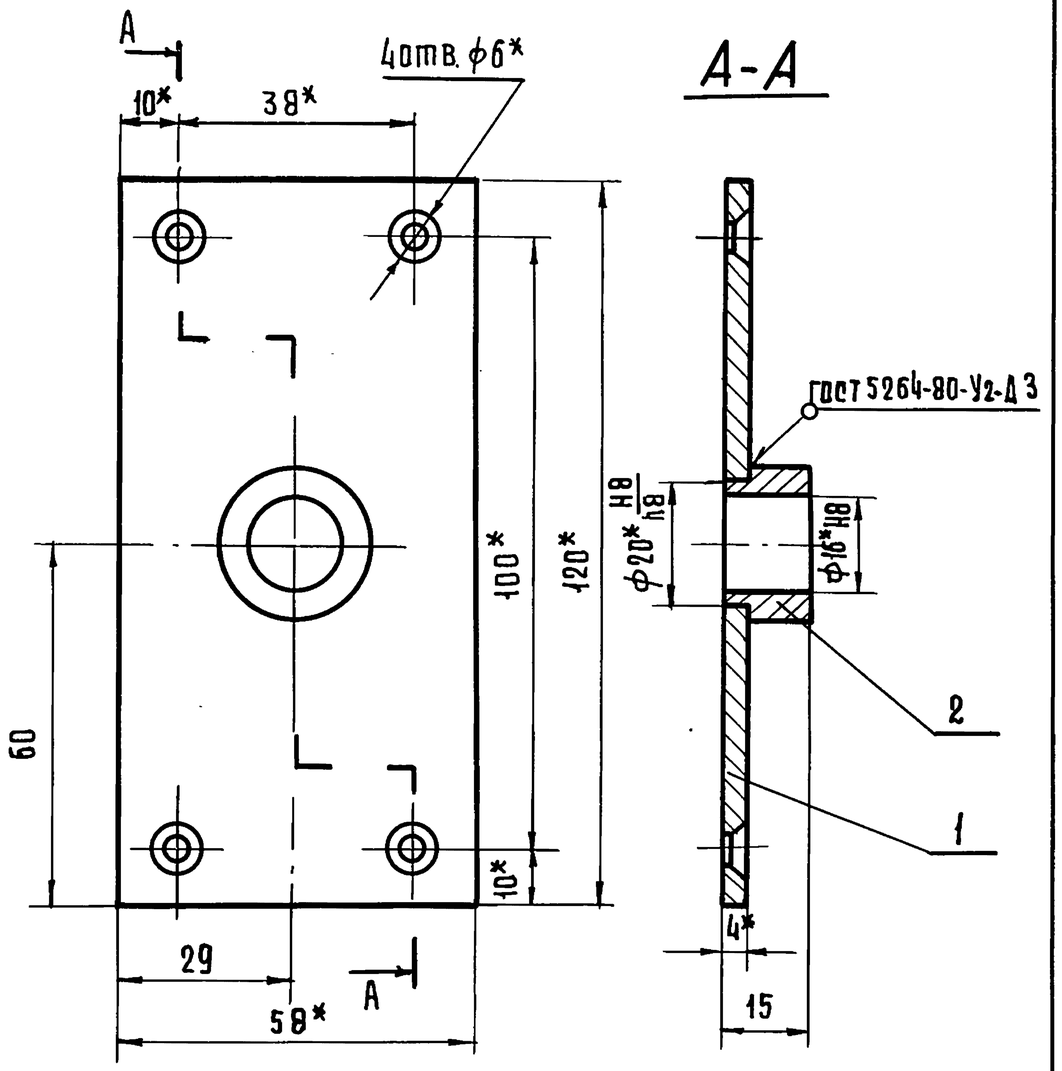

1. Неуказанные предельные отклонения размеров $\pm \frac{IT14}{2}$

2* Размеры для справок

Изм	Лист	№ докум.	Подп.	Дата
Разраб.		Кисин		
Провер.		Грибанов		
Н. контр.		Сидорова		
Гл. инж. пр		Грибанов		

8204-03.040СБ

Крышка
Сборочный чертеж

Лит	Масса	Масштаб
	0.25	1:1
Лист	Листов 1	

ЦНИИЭП торгово-бытовых зданий и туристских комплексов

Копировал Гаврилина

Формат А4

Формат	Зона	Поз.	Обозначение	Наименование	Кол.	Примечание
				Документация		
А1			8204-03.040СБ	Сборочный чертеж		
				Детали		
А1		1	8204-03.019	Пластина	1	
А1		2	8204-03.021	Втулка	1	

Изм	Лист	№ докум.	Подп.	Дата
Разраб.		Кисин		
Провер.		Грибанов		
Н. контр.		Сидорова		
Гл. инж. пр		Грибанов		

8204-03.040

Крышка

Лит.	Лист	Листов
		1

ЦНИИЭП торгово-бытовых зданий и туристских комплексов г. Москва

Копировал Гаврилина

Формат А4

Серия 1.235.3-1 Выпуск 1

Инв. № подл. | Подп. и дата | Взам. инв. № | Инв. № дубл. | Подп. и дата

Серия 1.235.3-1 Выпуск 1

Инв. N подл. | Подп. и дата | Взам. инв. N | Инв. N дубл. | Подп. и дата

8204-03.019

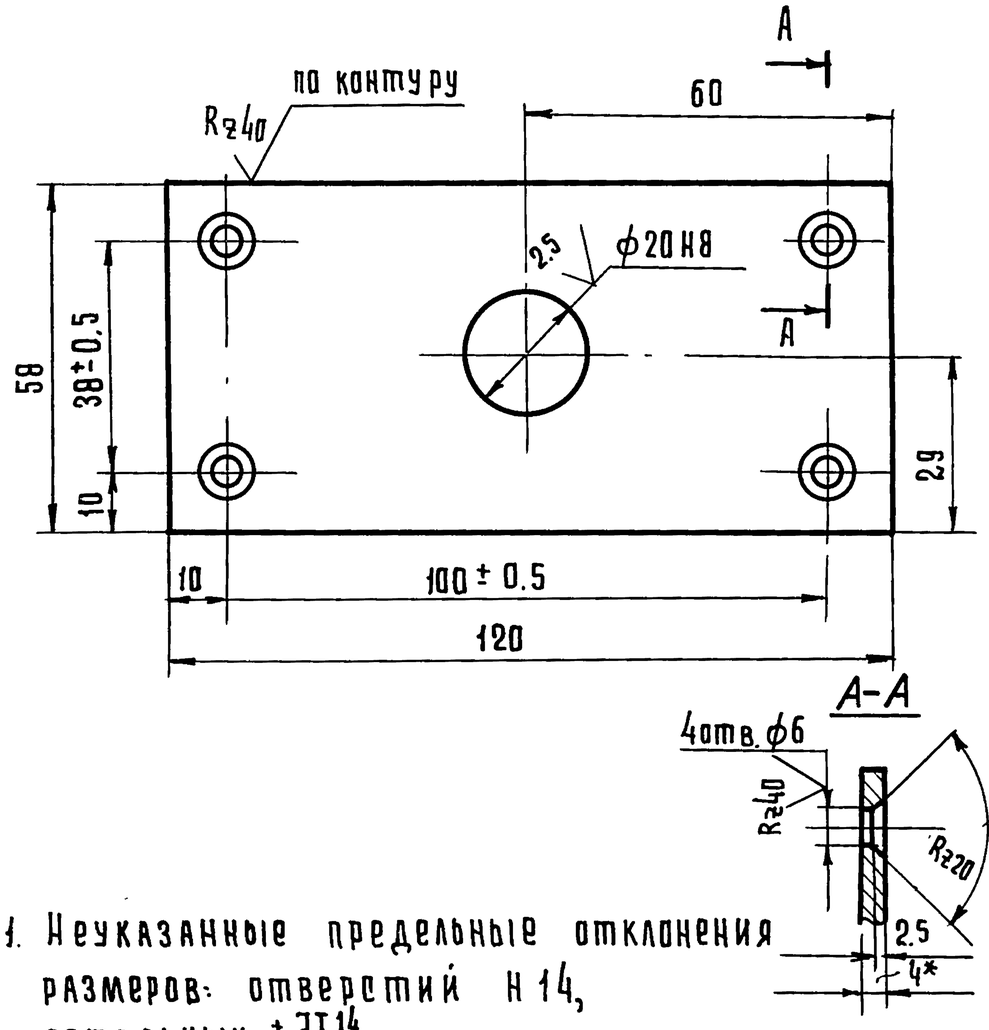

1. Неуказанные предельные отклонения размеров: отверстий H14, остальных $\pm \frac{IT14}{2}$
2* Размер для справок

Изм.	Лист	N докум.	Подп.	Дата	8204-03.019			
Разраб.		Кисин			Пластина	Лит.	Масса	Масштаб
Провер.		Грибанов					0,2	1:1
Н.контр.		Сидорова				Лист	Листов 1	
					Лист В4 ГОСТ 19903-74 / 3-IV ст.3 ГОСТ 535-79	ЦНИИЭП г. Москва	торгово-бытовых зданий и туристских комплексов	

Копировал Гаврилина Формат А4

8204-03.021

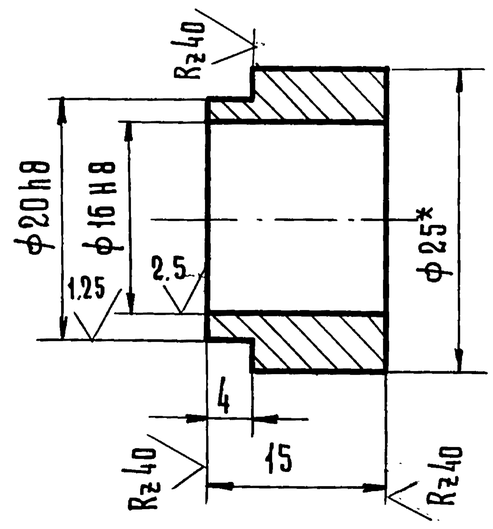

1 Неуказанные предельные отклонения размеров: валов h14, остальных $\pm \frac{IT14}{2}$
2* Размер для справок

Изм.	Лист	N докум.	Подп.	Дата	8204-03.021			
Разраб.		Кисин			Втулка	Лит.	Масса	Масштаб
Провер.		Грибанов					0,03	2:1
Н.контр.		Сидорова				Лист	Листов 1	
					Круг В25 ГОСТ 2590-71 / В ст.3 пс2 ГОСТ 535-79	ЦНИИЭП г. Москва	торгово-бытовых зданий и туристских комплексов	

Копировал Гаврилина 18101 47 Формат А4

Формат	Зона	Поз.	Обозначение	Наименование	Кол.	Примечание
				Документация		
12			8204-04.000СБ	Сборочный чертеж		
				Сборочные единицы		
11	А2	1	8204-04.010	Муфта	1	
11	А2	2	8204-04.020	Рычаг	1	
11	А2	3	8204-04.030	Серьга	1	
11	А2	4	8204-04.040	Стяжка	1	
11	А2	5	8204-04.050	Серьга	1	
11	А4	6	8204-04.060	Рама	1	
11	А4	7	8204-04.070	Рама	1	
11	А4	8	8204-04.080	Муфта	1	
11	А4	9	8204-04.090	Опора	1	
11	А3	10	8204-04.100	Кожух	1	
				Детали		
	А7	11	8204-04.001	Кулачок	1	
	А8	12	8204-04.002	Палец	1	
	А7	13	8204-04.003	Гайка	1	
				Стандартные изделия		
	А3	14		Болт М12х30.58.05	8	
				ГОСТ 7798-70		
	А3	15		Болт М10х25.58.05	4	
				ГОСТ 7798-70		
	А5	16		Болт М6х20.58.05	16	
				ГОСТ 7798-70		

Формат	Зона	Поз.	Обозначение	Наименование	Кол.	Примечание
	А7	17		Болт М8х50.58.05	1	
				ГОСТ 7798-70		
	А8	18		Гайка М24.5.05	1	
				ГОСТ 5915-70		
	А3	19		Гайка М12.5.05	12	
				ГОСТ 5915-70		
	А3	20		Гайка М10.5.05	4	
				ГОСТ 5915-70		
	А5	21		Гайка М6 5.05	12	
				ГОСТ 5915-70		
	А3	22		Шайба 12Б5Г.029	12	
				ГОСТ 6402-70		
	А3	23		Шайба 10Б5Г.029	4	
				ГОСТ 6402-70		
	А5	24		Шайба 6Б5029	16	
				ГОСТ 6402-70		
	А7	25		Шайба 8Б5Г02.9	1	
				ГОСТ 6402-70		
	А3	26		Шайба 12.01.05	4	
				ГОСТ 10906-78		
	А5	27		Шпилька М12х160.58.05	4	
				ГОСТ 22042-76		
	А8	28		Шайба 24.01.05	1	
				ГОСТ 11371-78		
	А8	29		Шплинт 5х32.001	1	
				ГОСТ 397-79		

Серия 1.235.3-1 Выпуск 1.

Инв.№ подл. | Подп. и дата | Взам.инв.№ | Инв.№ дубл. | Подп. и дата

Изм.	Лист	№ докум.	Подп.	Дата
Разраб.		Кисин		
Провер.		Грибанов		
Н.контр.		Сидорова		
Н.отд.		Калугин		

8204-04.000.

Привод левый

Лит.	Лист	Листов
	1	3

ЦНИИЭП торгово-бытовых зданий и туристских комплексов г. Москва

Формат 11

Изм.	Лист	№ докум.	Подп.	Дата

8204-04.000

Лист 2

ФОРМАТ	ЗОНА	ПОЗ.	ОБОЗНАЧЕНИЕ	НАИМЕНОВАНИЕ	КОЛ.	ПРИМЕЧАНИЕ
				ПОКУПНЫЕ ИЗДЕЛИЯ		
	А2	31		РЕДУКТОР РЧУ-63А-20-3-1-2	1	ЛЕНИНГРАД, З-Д „РЕДУКТОР"
				ГОСТ 13563-68		
	А2	32		ЭЛЕКТРОДВИГАТЕЛЬ	1	
				4А80А4У3 ГОСТ 19523-74		
	А8	33		ВЫКЛЮЧАТЕЛЬ ПУТЕ-	2	г. ХАРЬКОВ „ЭЛЕКТРОСТАНКО"
				ВОЙ ВК-200А-ИСПОЛНЕ-		
				НИЕ 1, СТУПЕНЬ 1		
				ГОСТ 9601-77		
	А2	34		РЕДУКТОР РЧУ-80А-315-3-1	1	ЛЕНИНГРАД, З-Д „РЕДУКТОР"
				ГОСТ 13563-68		

ИЗМ	ЛИСТ	N ДОКУМ	ПОДП	ДАТА	8204-04.000	ЛИСТ 3

ФОРМАТ 11

СЕРИЯ 1.235.3-1 ВЫПУСК 1

ИНВ.№ ПОДЛ. | ПОДП. И ДАТА | ВЗАМ.ИНВ.№ | ИНВ.№ ДУБЛ. | ПОДП. И ДАТА

8204-04.001

R_z80 (√)

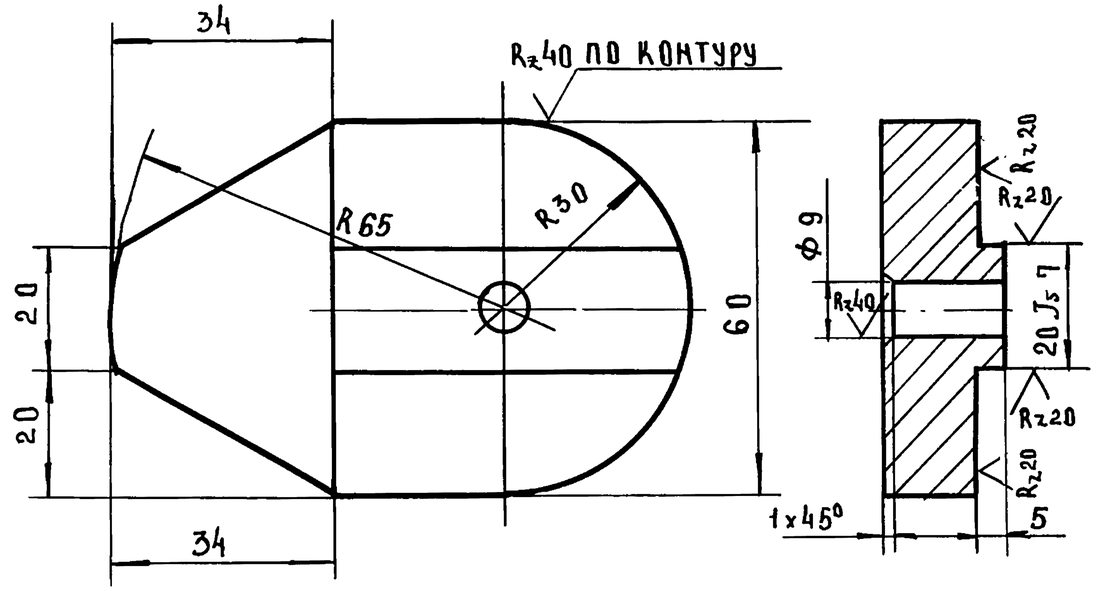

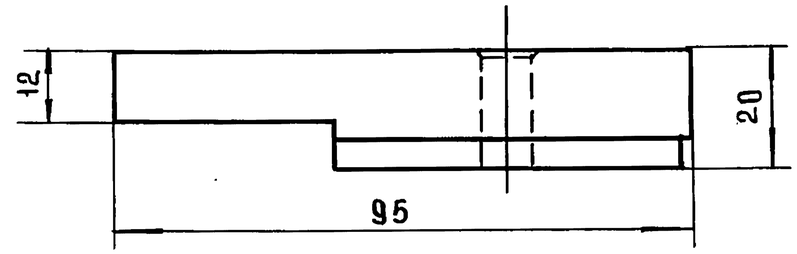

1. НЕУКАЗАННЫЕ ПРЕДЕЛЬНЫЕ ОТКЛОНЕНИЯ РАЗМЕРОВ: ОТВЕРСТИЙ - H14, ОСТАЛЬНЫХ $\pm \frac{JT14}{2}$
2. ОСТРЫЕ КРОМКИ ПРИТУПИТЬ.

ИНВ.№ ПОДЛ. | ПОДП. И ДАТА | ВЗАМ.ИНВ.№ | ИНВ.№ ДУБЛ. | ПОДП. И ДАТА

ИЗМ	ЛИСТ	N ДОКУМ	ПОДП	ДАТА	8204-04.001			
					КУЛАЧОК	ЛИТ	МАССА 0.7	МАСШТАБ 1:1
РАЗРАБ		КИСИН					ЛИСТ	ЛИСТОВ 1
ПРОВЕР		ГРИБАНОВ			СТАЛЬ 20 ГОСТ 1050-74	ЦНИИЭП г. МОСКВА	ТОРГОВО-БЫТОВЫХ ЗДАНИЙ И ТУРИСТСКИХ КОМПЛЕКСОВ	
Н. КОНТР.		СИДОРОВА						

ФОРМАТ 11

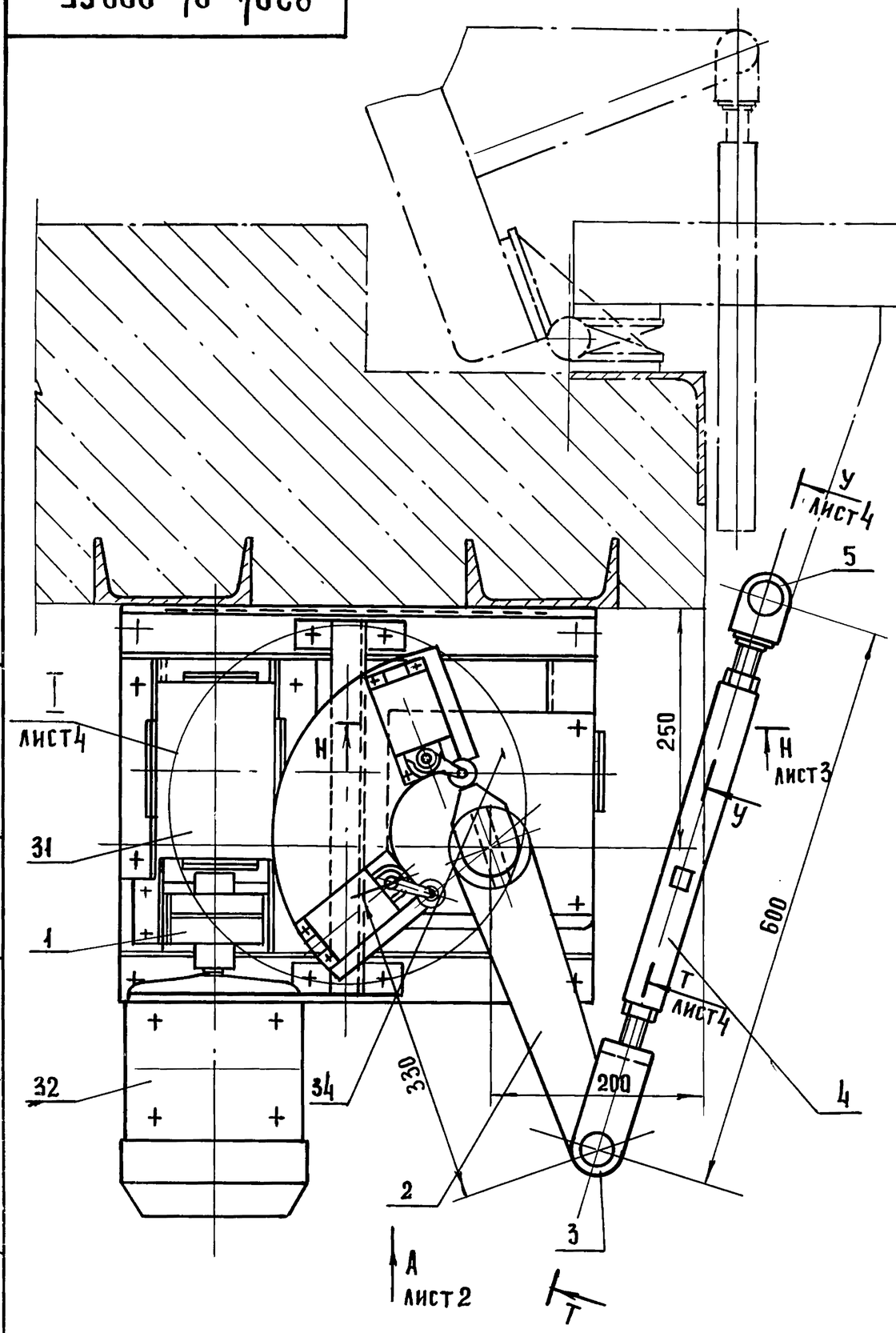

Техническая характеристика

1. Время открывания и закрывания ворот - 15 с
2. Угол раскрытия ворот - 110°
3. Электродвигатель:
   - тип - 4АВ80А4У3
   - мощность - 1,1 кВт
   - синхронная частота вращения - 1500 об/мин
4. Крутящий момент на выходном валу редуктора 310 кгс (31 Н)
5. Общее передаточное число привода 630

1* Размеры для справок.

2. Неуказанные предельные отклонения размеров: отверстий H14, валов h14, остальных $\pm \frac{JT14}{2}$.

Изм.	Лист.	N документ.	Подпись	Дата
Разраб.		Кисин		
Провер.		Грибанов		
Н.контр.		Сидорова		
Гл.инж.пр.		Грибанов		
Рук.сект.		Германт		
Н.к отд.		Калугин		

8204-04.000 СБ

Привод левый сборочный чертеж

Лит	Масса	Масштаб
	98.0	1:5

Лист 1 Листов 4

ЦНИИЭП торгово-бытовых зданий и туристских комплексов г. Москва

8204-04.000 СБ

Вид А лист 1

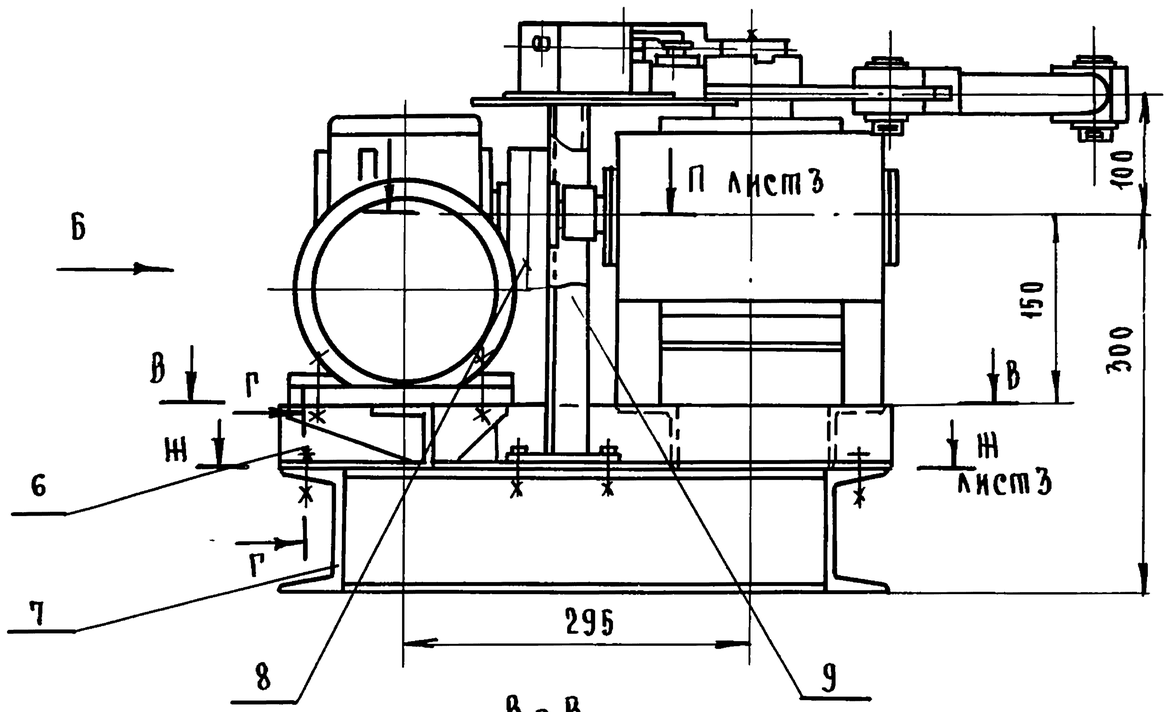

В - В

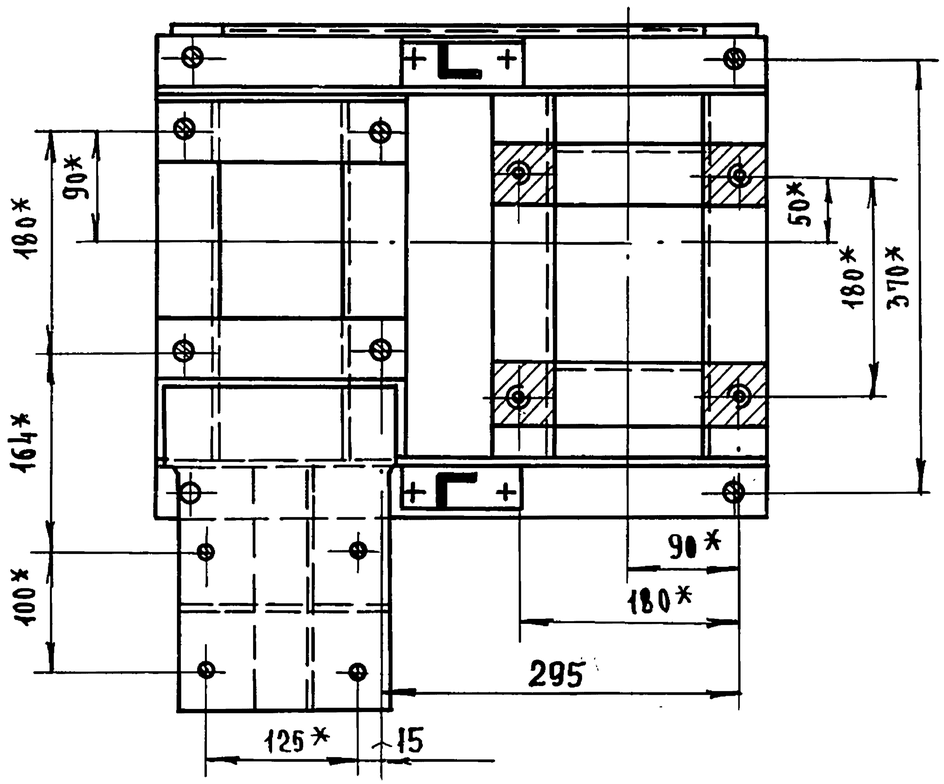

Вид Б

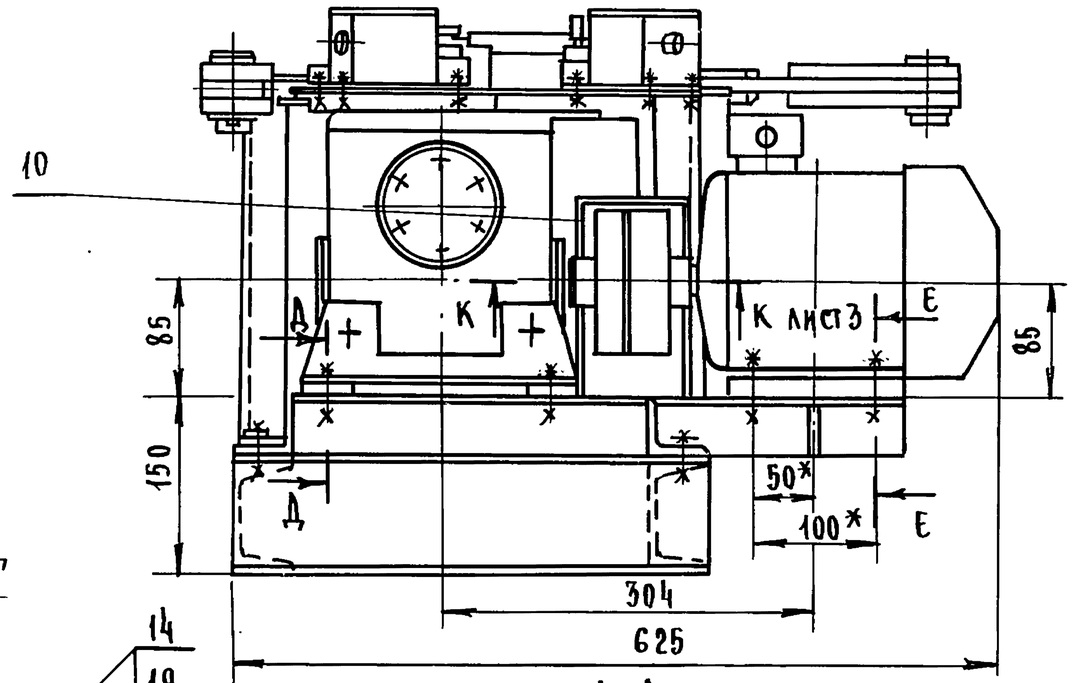

Г - Г

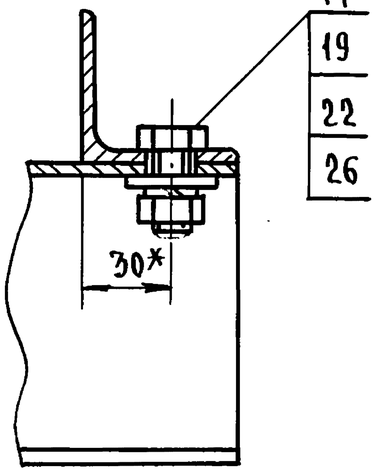

Д - А

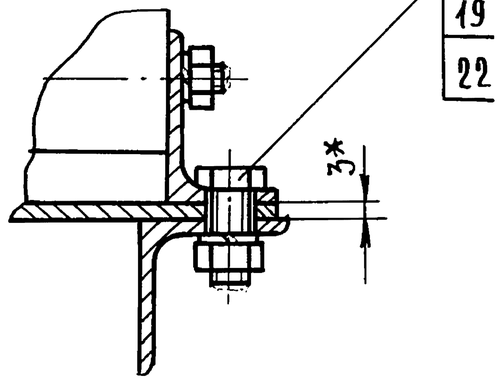

Е - Е

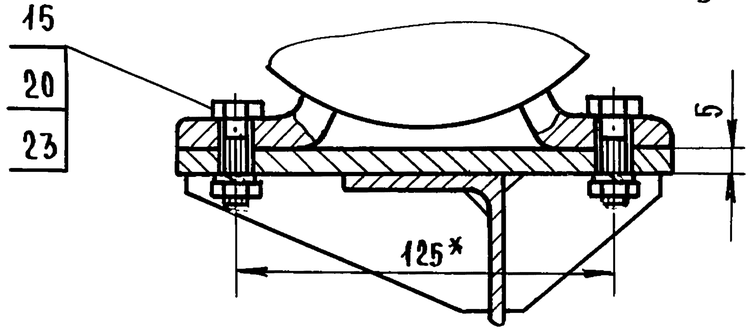

Изм.	Лист	N докум.	Подп.	Дата	8204-04.000 СБ	Лист 2

Серия 1.235.3-1 Выпуск 1

Инв. N подл. | Подп. и дата | Взам. инв. N | Инв. N дубл. | Подп. и дата

8204-04 000СБ

Серия 1.235.3-1 Выпуск 1.

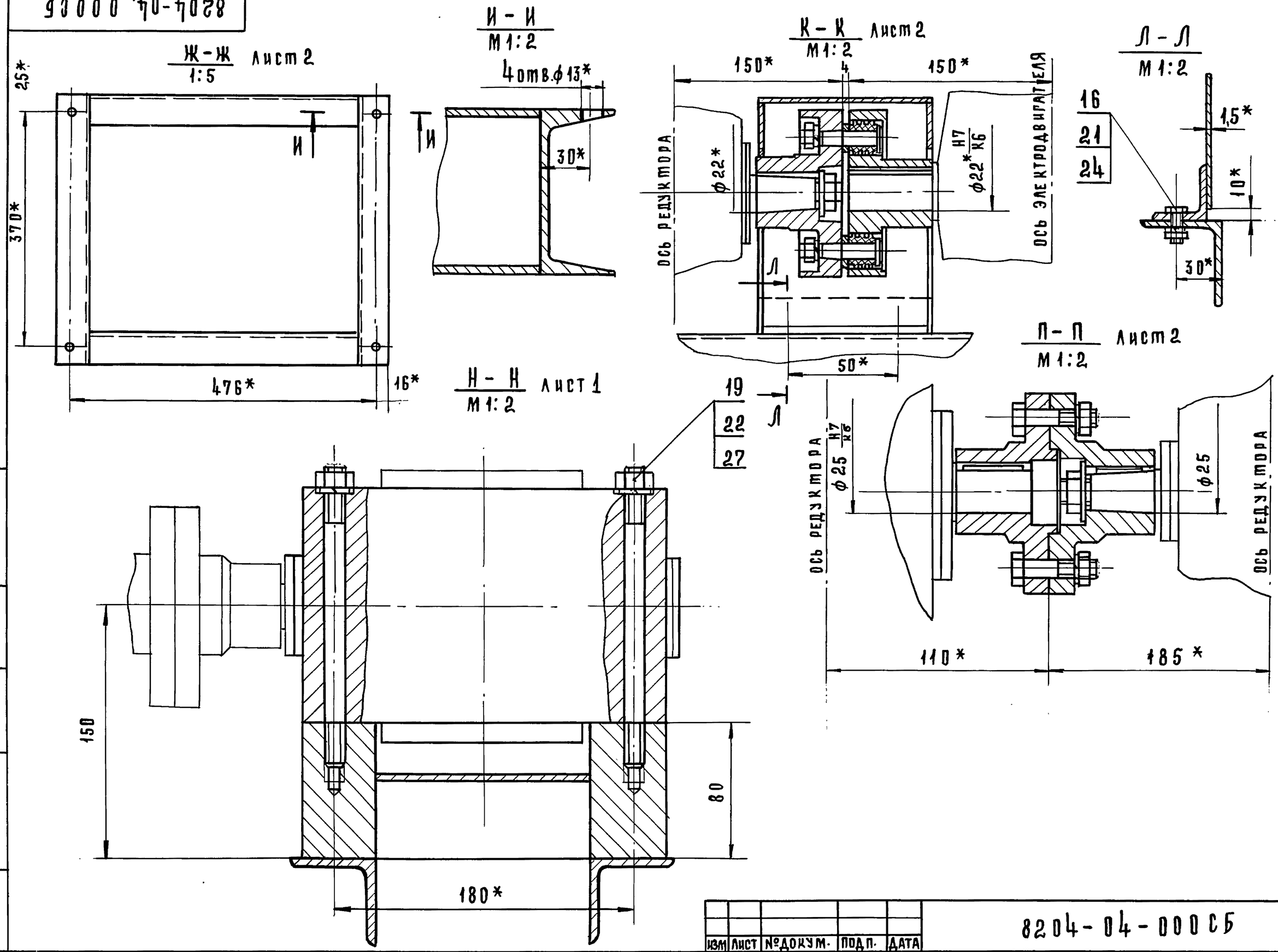

ИНВ.N ПОДЛ.	ПОДП. И ДАТА	ВЗАМ. ИНВN	ИНВ.N ДУБ.	ПОДП. И ДАТА

ИЗМ	ЛИСТ	№ДОКУМ.	ПОДП.	ДАТА	8204-04-000СБ	Лист 3

8204-04.00005

Серия 1.235.3-1 Выпуск 1.

Инв.N подл. | Подп. и дата | Взам.инв.N | Инв.N дубл. | Подп. и дата

I
М1:2 Лист 1

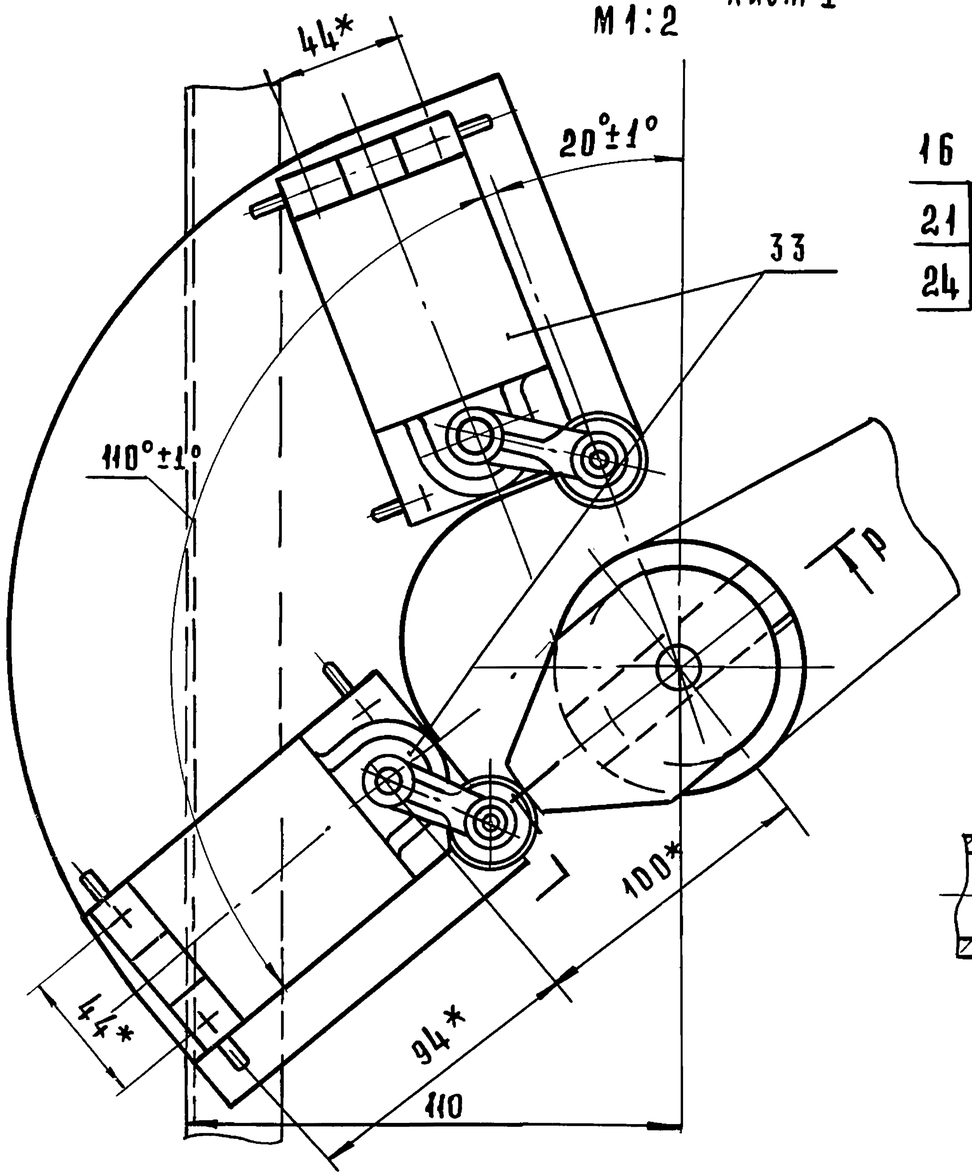

Р - Р
М1:2 ПОВЕРНУТО

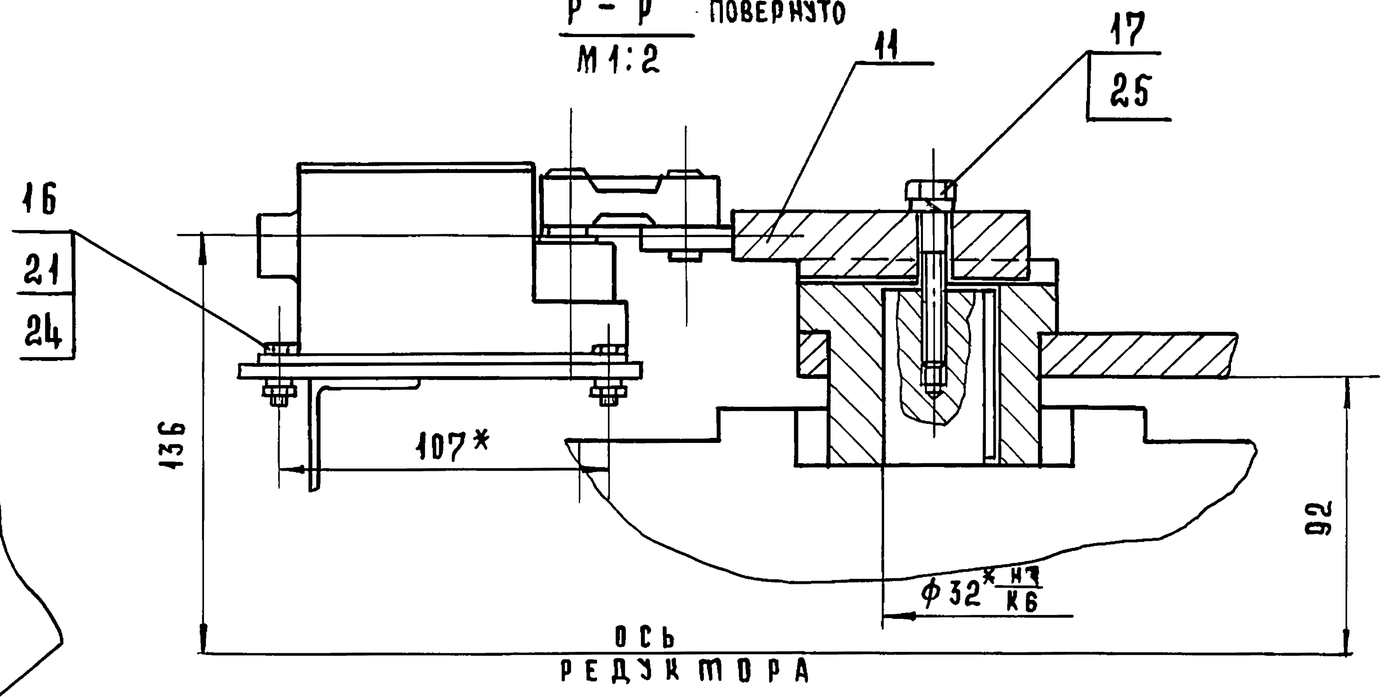

У - У
М 1:2 ПОВЕРНУТО ЛИСТ 1

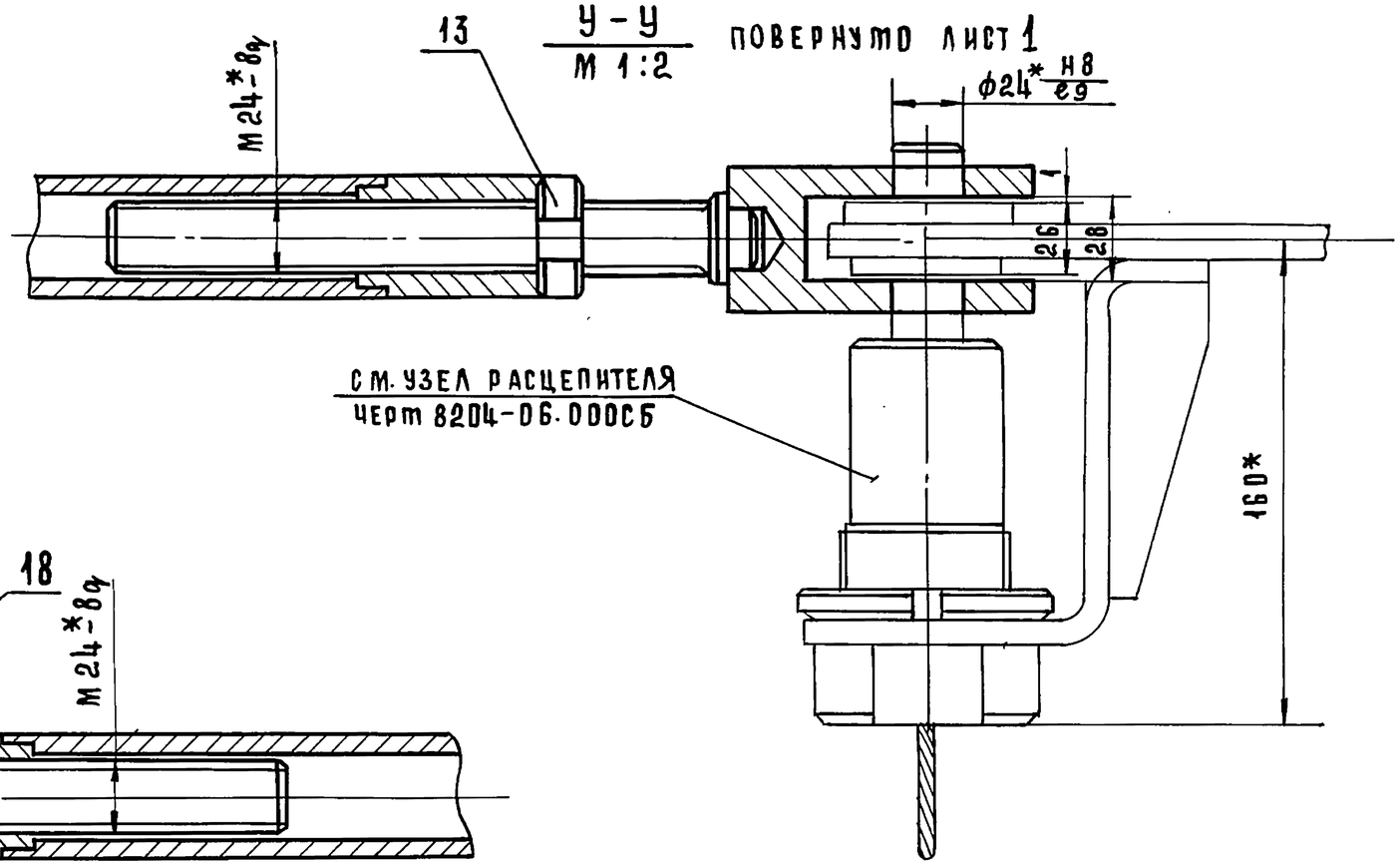

Т - Т
М1:2 ВЕРНУТО ЛИСТ 1

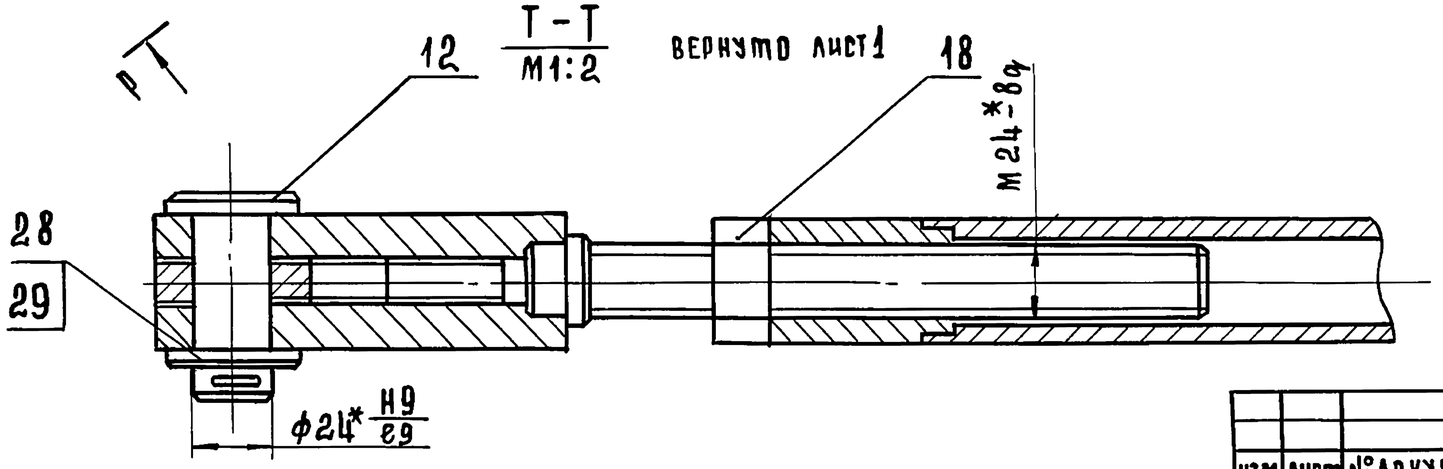

Изм	Лист	№ докум.	Подп.	Дата	8204-04.00056	Лист 4

Формат	Зона	Поз.	Обозначение	Наименование	Кол.	Примечание
				Документация		
12			8204.-04.010СБ	Сборочный чертеж		
				Детали		
12		1	8204-04.004	Полумуфта	1	
12		2	8204-04.005	Полумуфта	1	
11		3	8204-04.006	Палец	6	
11		4	8204-04.007	Втулка распорная	6	
11		5	8204-04.008	Втулка упругая	6	
				Стандартные изделия		
		6		Винт М6×10.58.05	1	
				ГОСТ 1476-75		
		7		Кольцо 32	1	
				ГОСТ 2833-77		
		8		Гайка М8.5·05	6	
				ГОСТ 5915-70		
		9		Шайба 8.65Г.029	6	
				ГОСТ 6402-70		

Серия 1.235.3-1 Выпуск 1

Взам. инв. № | Инв. № дубл. | Подп. и дата | Инв. № подл. | Подп. и дата

Изм.	Лист	№ докум.	Подп.	Дата
Разраб.		Сидорова		
Пров.		Кисин		
Н.контр.		Грибанов		
Гл.инж.пр.		Грибанов		

8204-04.010

Муфта

Лит.	Лист	Листов
	1	1

ЦНИИЭП торгово-бытовых зданий и туристских комплексов г. Москва

Копировал Гаврилина

Формат А1

8204-04.006

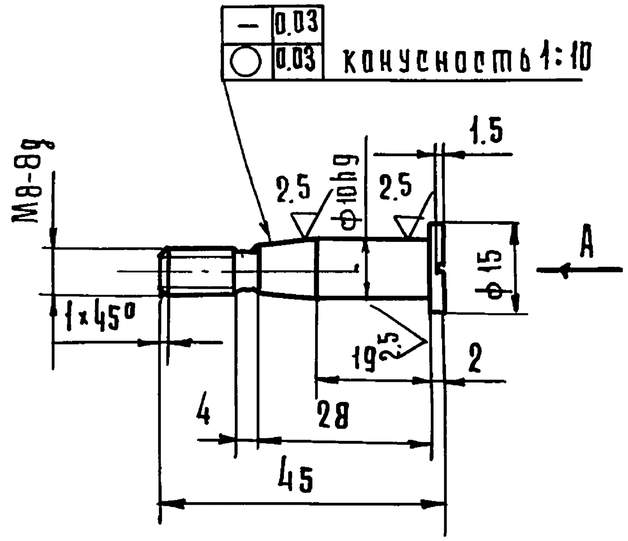

Вид А

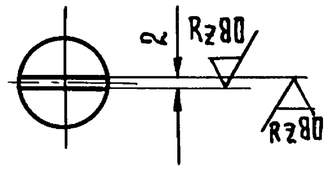

Rz 40 (√)

1 Неуказанные предельные отклонения размеров: валов h 14, остальных $\pm \frac{IT14}{2}$

2 Проточки по ГОСТ 10549-80.

3. Т.О. Закалить М48 HRC 45÷50.

Взам. инв. № | Инв. № дубл. | Подп. и дата | Инв. № подл. | Подп. и дата

Изм.	Лист	№ докум.	Подп.	Дата
Разраб.		Сидорова		
Провер.		Кисин		
Н.контр.		Грибанов		

8204-04.006

Палец

Лит.	Масса	Масштаб
	0,02	1:1
Лист	Листов 1	

Круг $\frac{В-15\ ГОСТ\ 2590-71}{45-2-Б\ ГОСТ\ 1050-74}$

ЦНИИЭП торгово-бытовых зданий и туристских комплексов г. Москва

Копировал Гаврилина

18101 54

Формат А1

8204-04.010СБ

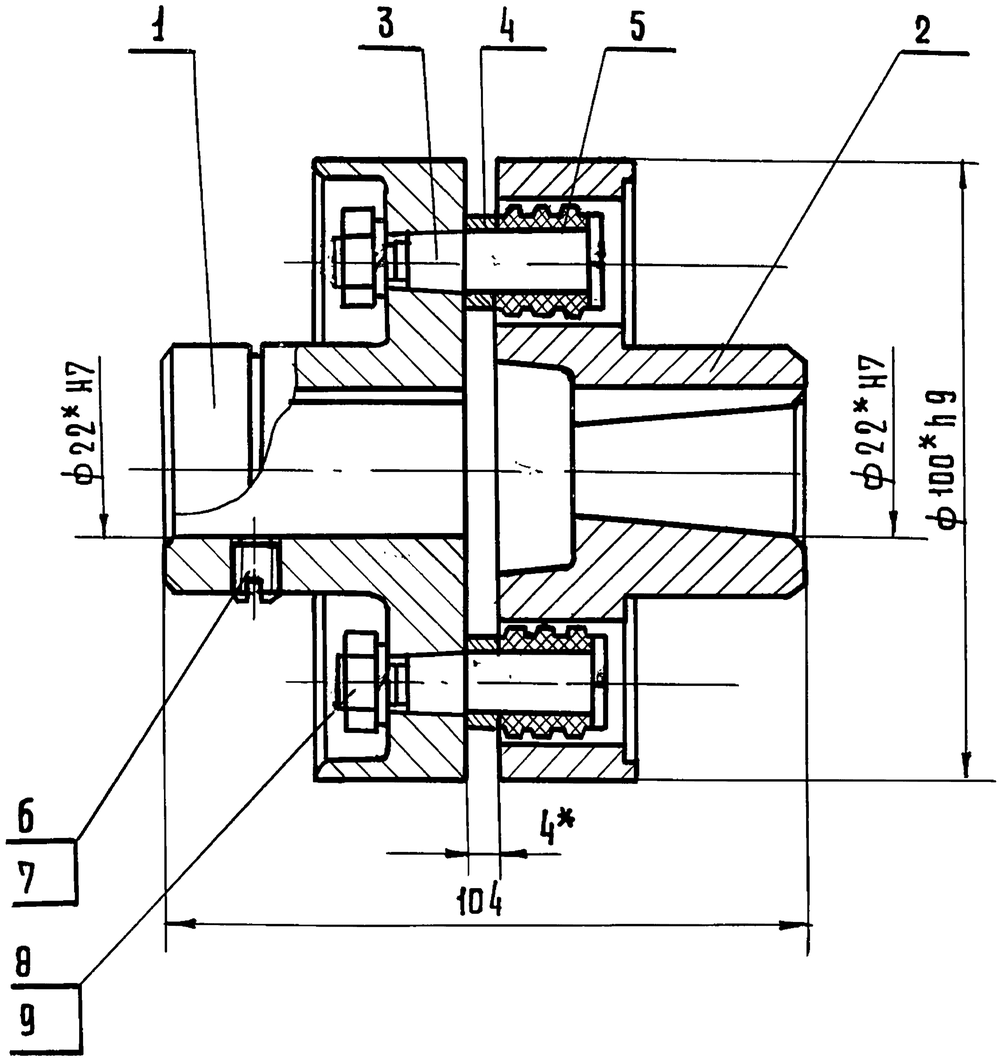

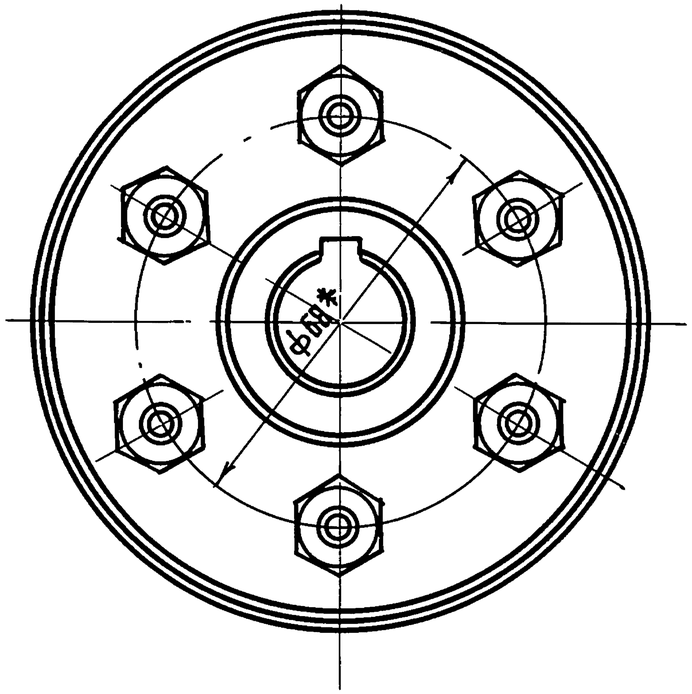

1. Неуказанные предельные отклонения размеров $\pm \frac{IT14}{2}$

2* Размеры для справок

Изм.	Лист	N докум.	Подп.	Дата
Разраб.		Сидорова		
Пров.		Грибанов		
Н. контр.		Кисин		
Гл. инж. пр.		Грибанов		

8204-04.010СБ

Муфта
Сборочный чертеж

Лит	Масса	Масштаб
	2,0	1:1
Лист	Листов 1	

ЦНИИЭП торгово-бытовых зданий и туристских комплексов г. Москва

Копировал Гаврилина

18101 55 Формат А2

Инв. № подл. | Подп. и дата | Взамен инв. № | Инв. № дубл. | Подп. и дата

Серия 1.235.3-1 Выпуск 1

8204-04.004

Rz80 (✓)

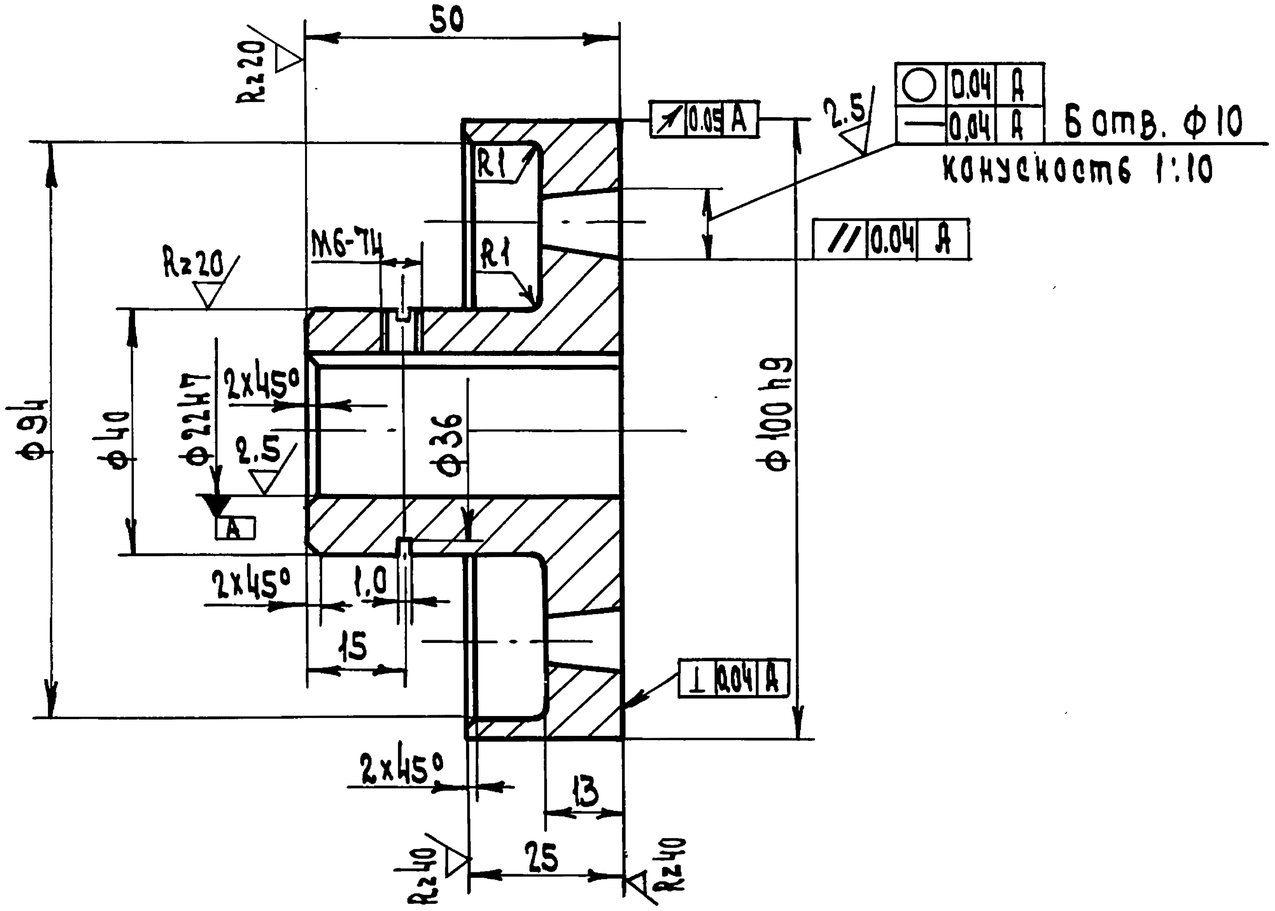

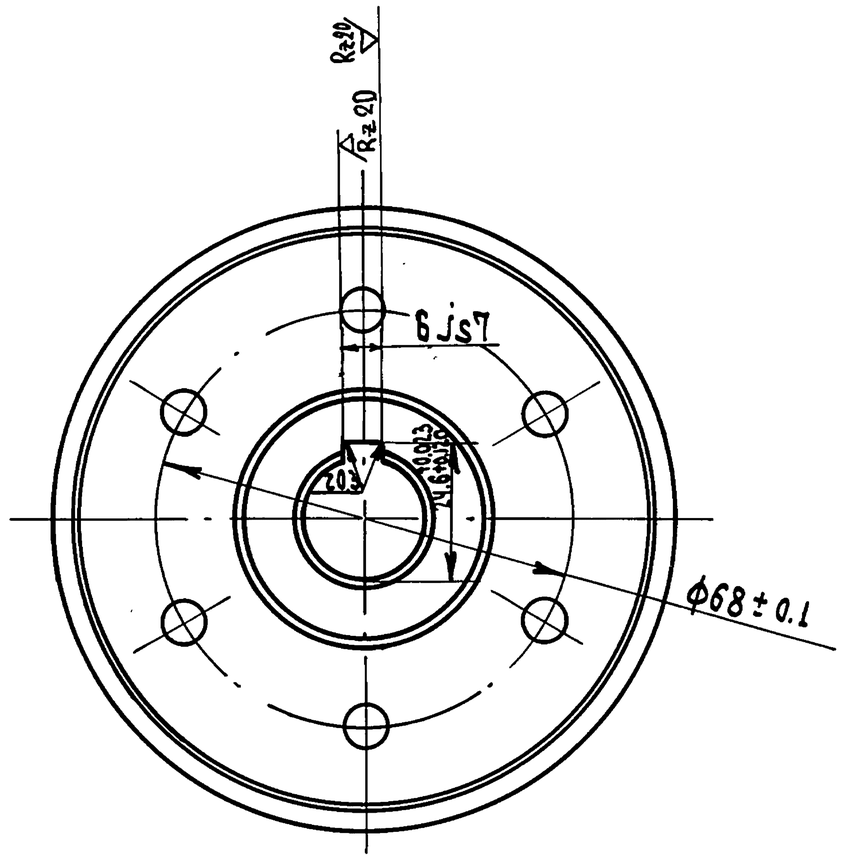

1. Неуказанные предельные отклонения размеров: отверстий H14, валов h14, остальных $\pm \frac{IT14}{2}$
2. Острые кромки притупить

Изм.	Лист	№ докум.	Подп.	Дата	8204-04.004			
Разраб.		Сидорова			Полумуфта	Лит	Масса	Масштаб
Провер.		Грибанов					0.94	1:1
Н. контр.		Кисин				Лист	Листов 1	
					Сталь 35 ГОСТ 1050-74	ЦНИИЭП торгово-бытовых зданий и туристских комплексов г. Москва		

Копир. Вид - 18101 56 Формат 12

Инв. № подл. | Подп. и дата | Взам. инв. № | Инв. № дубл. | Подп. и дата

Серия 1.235.3-1 Выпуск 1.

8204-04.005

Серия 1.235.3-1 Выпуск 1

Инв.№подл. | Подп. и дата | Взам.инв.№ | Инв.№ дубл. | Подп. и дата

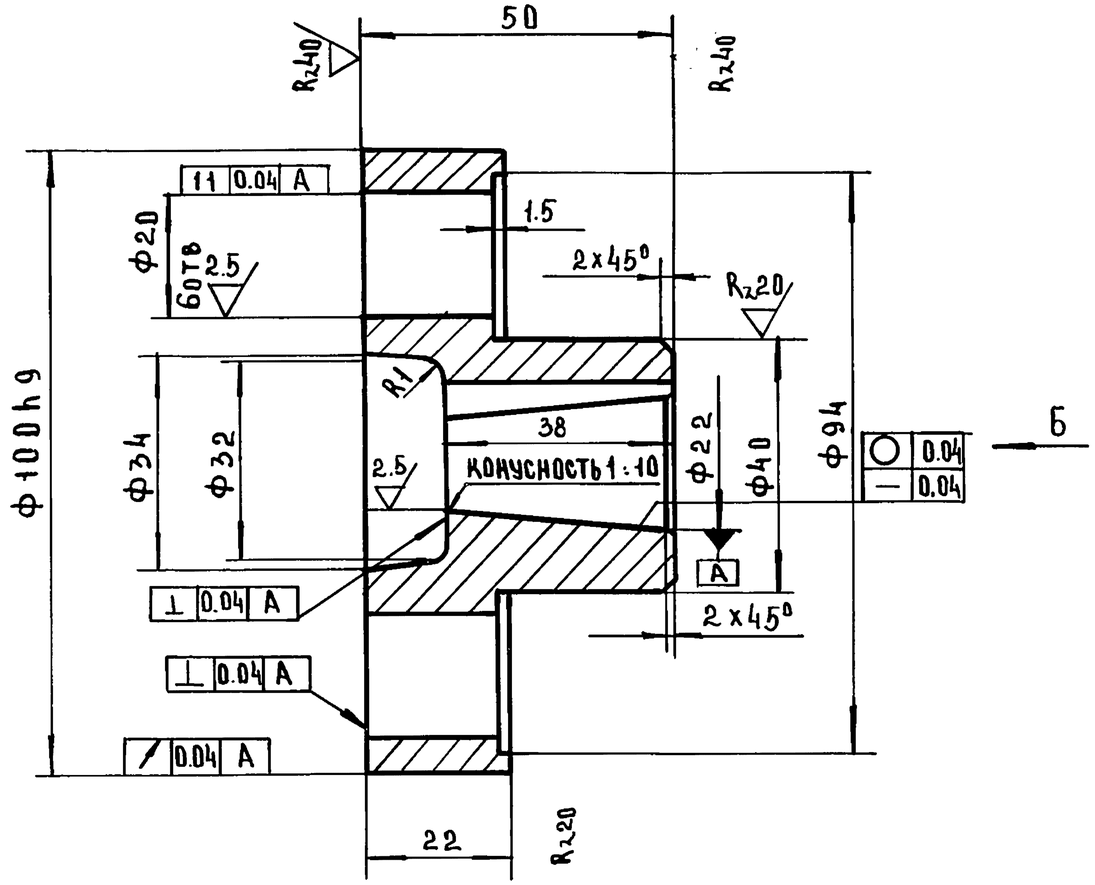

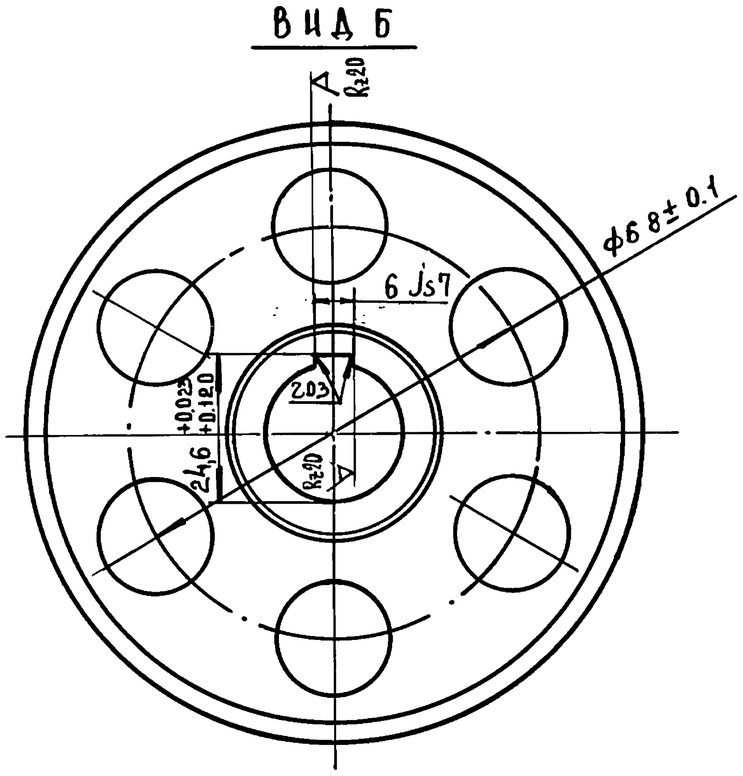

Rz80 (√)

1. Неуказанные предельные отклонения размеров: отверстий H14, валов h14, остальных $\pm\frac{IT14}{2}$.
2. Острые кромки притупить.

Изм	Лист	N докум	Подп	Дата
Разраб	Сидорова			
Провер	Кисин			
Н.контр	Грибанов			

8204-04.005

Полумуфта

Лит	Масса	Масштаб
	0.98	1:1

Лист	Листов 1

Сталь 35 ГОСТ 1050-74

ЦНИИЭП торгово-бытовых зданий и туристских комплексов г. Москва

Серия 1.235.3-1 Выпуск 1

8204-04.007

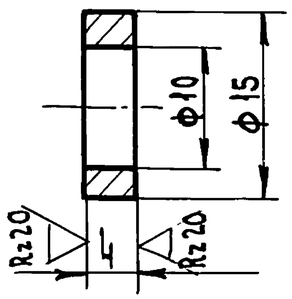

1. Неуказанные предельные отклонения размеров: отверстий H14, валов h14, остальных $\pm \frac{IT14}{2}$

Изм.	Лист	N докум.	Подп.	Дата	8204-02.007			
Разраб.		Сидорова			Втулка распорная	Лит	Масса	Масшт.
Провер.		Кисин					0.002	2:1
Н. контр.		Грибанов				Лист	Листов 1	
					Круг В-15 ГОСТ 2591-71 / 10-2-б ГОСТ 1050-74	ЦНИИЭП г. Москва торгово-бытовых зданий и туристских комплексов		

Копир. Формат 11

8204-04.008

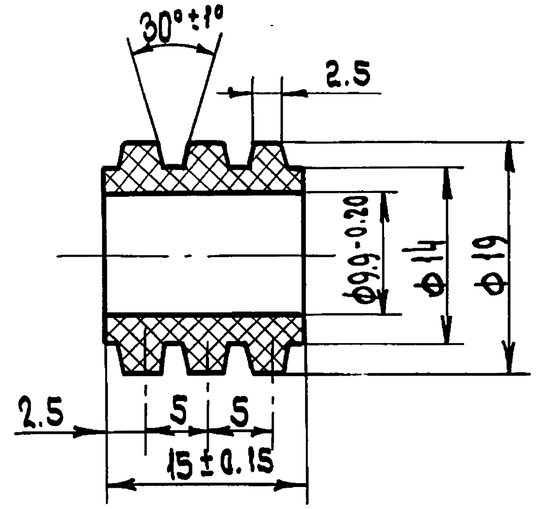

Изм.	Лист	N докум.	Подп.	Дата	8204-04.008			
Разраб.		Сидорова			Втулка упругая	Лит.	Масса	Масшт.
Провер.		Кисин					0.004	2:1
Н. контр.		Грибанов				Лист	Листов 1	
					Резина марки А ГОСТ 7338-77	ЦНИИЭП г. Москва торгово-бытовых зданий и туристских комплексов		

Копир. Формат 11

8204-04.002

Rz 80 (√)

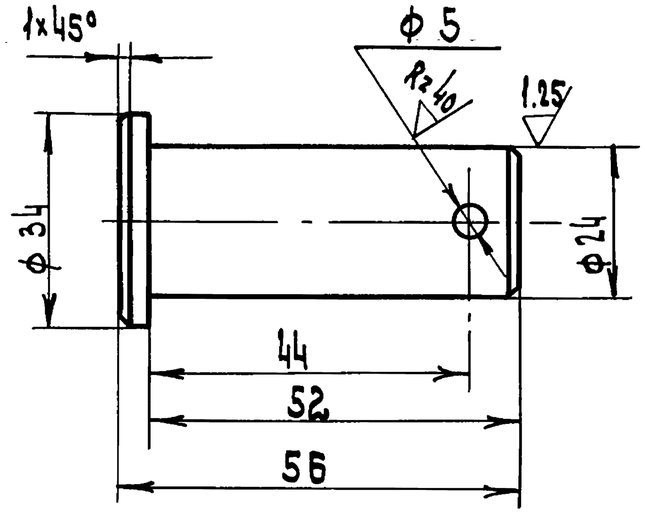

1. Неуказанные предельные отклонения размеров: отверстий H14, остальных $\pm \frac{IT14}{2}$
2. Острые кромки притупить.

Изм.	Лист	N докум.	Подп.	Дата
Разраб.		Кисин		
Провер.		Грибанов		
Н. контр.		Сидорова		
Гл. инж. пр.				

8204-04.002

Палец

Лит	Масса	Масшт.
	0.21	1:1

Лист Листов

Круг В-35 ГОСТ 2590-71 / 35-2-б ГОСТ 1050-74

ЦНИИЭП торгово-бытовых зданий и туристских комплексов г. Москва

Копир. Формат А1

Инв. N подл. | Подп. и дата | Взам. инв. N | Инв. N дубл. | Подп. и дата

Серия 1.235.3-1 Выпуск 1

8204-04.020

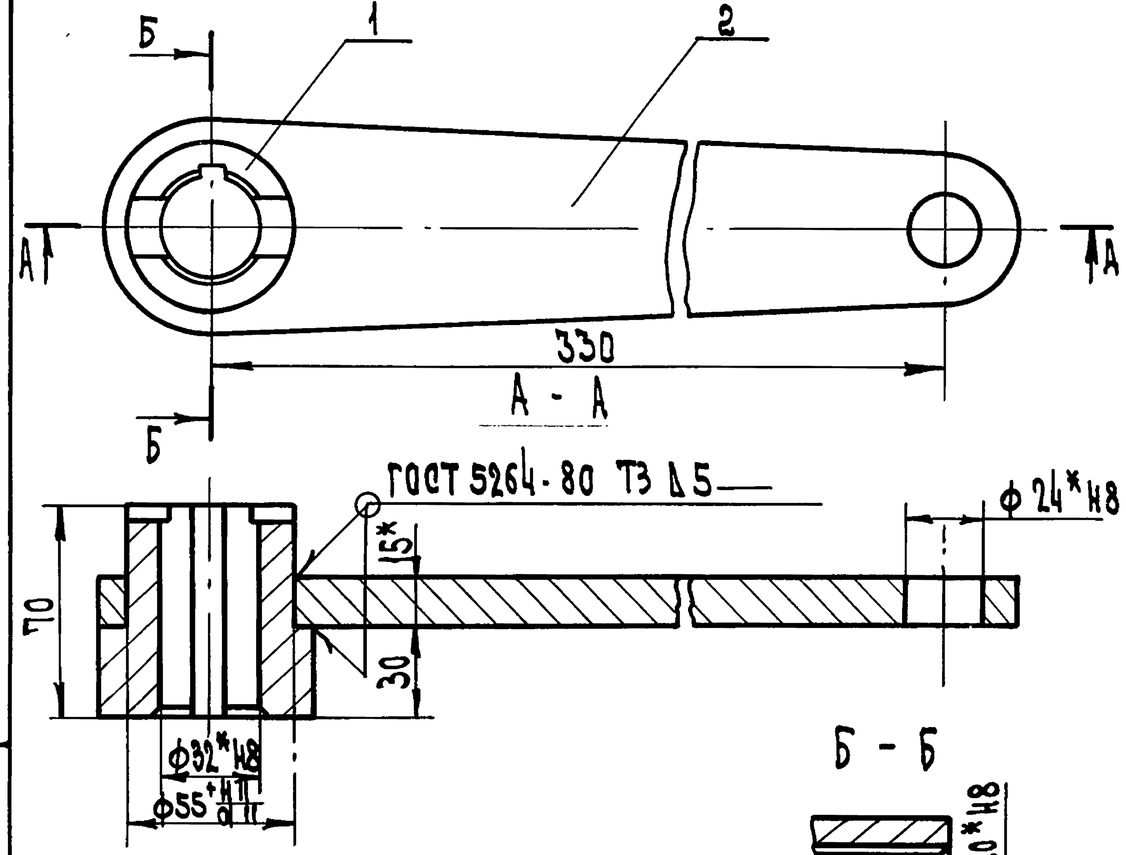

1. Неуказанные предельные отклонения размеров $\pm \frac{IT14}{2}$
2* Размеры для справок

Формат	Зона	Поз.	Обозначение	Наименование	Кол.	Примечание
				Детали		
		1	8204-04.011	Втулка	1	
		2	8204-04.012	Пластина	1	

Изм.	Лист	N докум.	Подп.	Дата
Разраб.		Кисин		
Провер.		Грибанов		
Н. контр.		Сидорова		
Гл. инж. пр.		Грибанов		

8204-04.020

Рычаг

Лит	Масса	Масшт.
	3.0	1:2

Лист Листов 1

ЦНИИЭП торгово-бытовых зданий и туристских комплексов г. Москва

Копир. Формат А1

Инв. N подл. | Подп. и дата | Взам. инв. N | Инв. N дубл. | Подп. и дата

8204-04.011

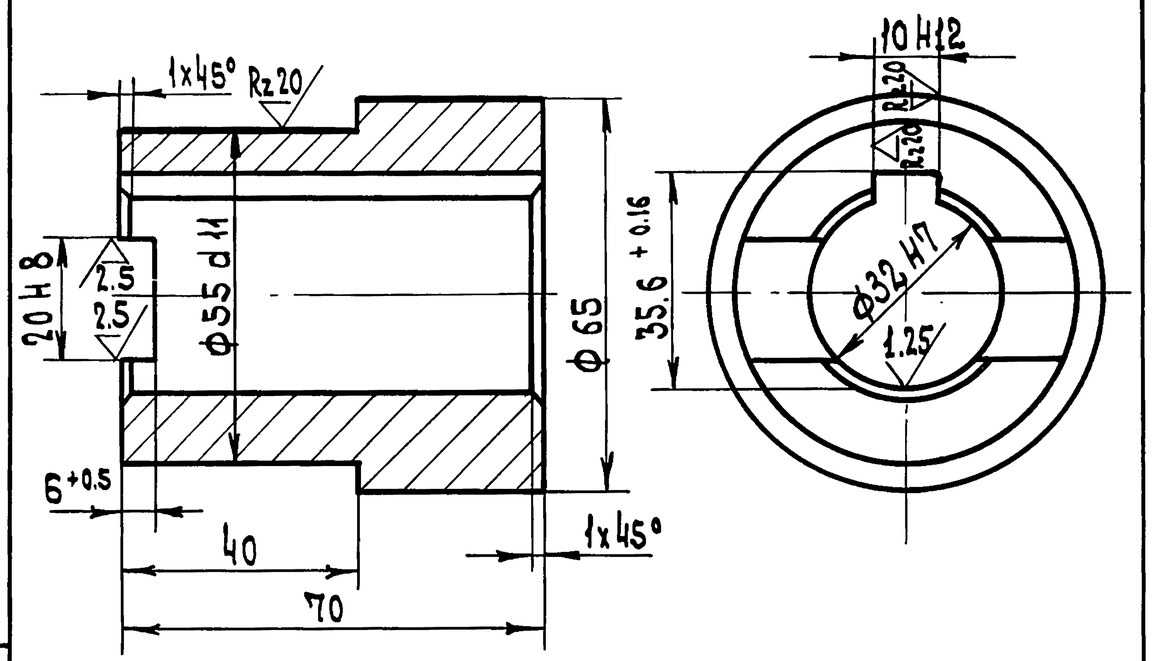

1. Неуказанные предельные отклонения размеров $\pm \frac{JT14}{2}$

2. Острые кромки притупить

Изм.	Лист	N докум.	Подп.	Дата	8204-04.011			
Разраб.		Кисин			Втулка	Лист	Масса	Масшт.
Провер.		Грибанов					0.8	1:1
Н. контр.		Сидорова				Лист	Листов 1	
					Круг В-65 ГОСТ 2590-71 / Ст3 ПС2 ГОСТ 535-79	ЦНИИЭП г. Москва	торгово-бытовых зданий и туристских комплексов	

Копир. Формат 11

8204-04.012

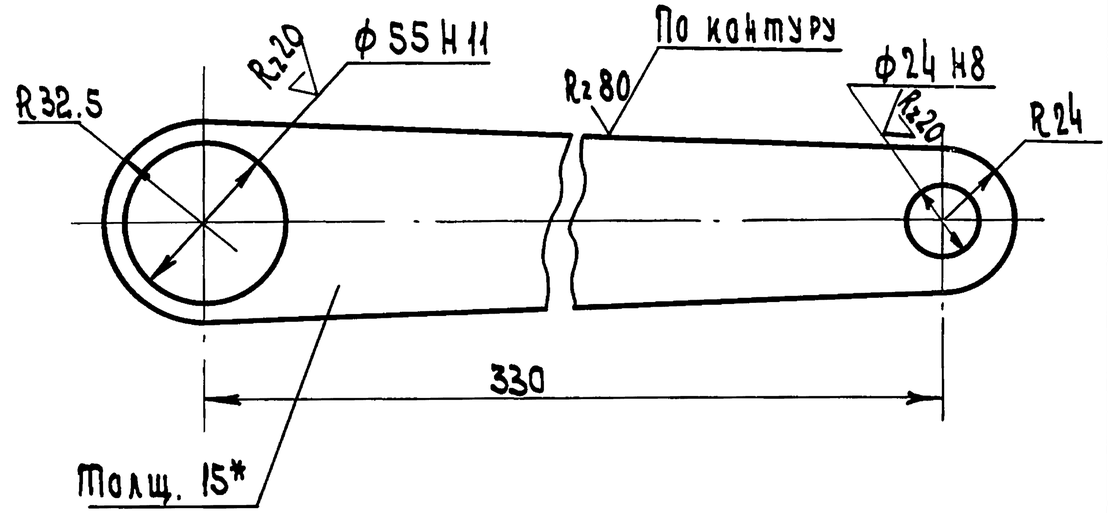

1. Неуказанные предельные отклонения размеров $\pm \frac{JT14}{2}$

2. Острые кромки притупить

Изм.	Лист	N докум.	Подп.	Дата	8204-04.012			
Разраб.		Кисин			Пластина	Лист	Масса	Масшт.
Провер.		Грибанов					2.1	1:2
Н. контр.		Сидорова				Лист	Листов 1	
					Лист В-15 ГОСТ 19903-74 / 3-IV Ст3 ГОСТ 14637-79	ЦНИИЭП г. Москва	торгово-бытовых зданий и туристских комплексов	

Копир. 18101 60 Формат 11

Серия 1.235.3-1 Выпуск 1

Инв. N подл. | Подп. и дата | Взам. инв. N | Инв. N дубл. | Подп. и дата

Серия 1.235.3-1 Выпуск 1

Формат	Зона	Поз.	Обозначение	Наименование	Кол	Примечание
				Документация		
12			8204-04.030 СБ	Сборочный чертеж		
				Детали		
11	А1	1	8204-04.013	Вилка	1	
11	А2	2	8204-04.014	Винт	1	

Изм	Лист	N докум.	Подп.	Дата
Разраб.		Кисин		
Провер.		Грибанов		
Н.контр.		Сидорова		
Гл.инж.пр.		Грибанов		

8204-04.030

Сборка

Лит	Лист	Листов
		1

ЦНИИЭП торгово-бытовых зданий и туристских комплексов г. Москва

Инв.N подл. | Подп. и дата | Взам. инв.N | Инв.N дубл. | Подп. и дата

Копир. Формат II

8204-04.013

Rz 80

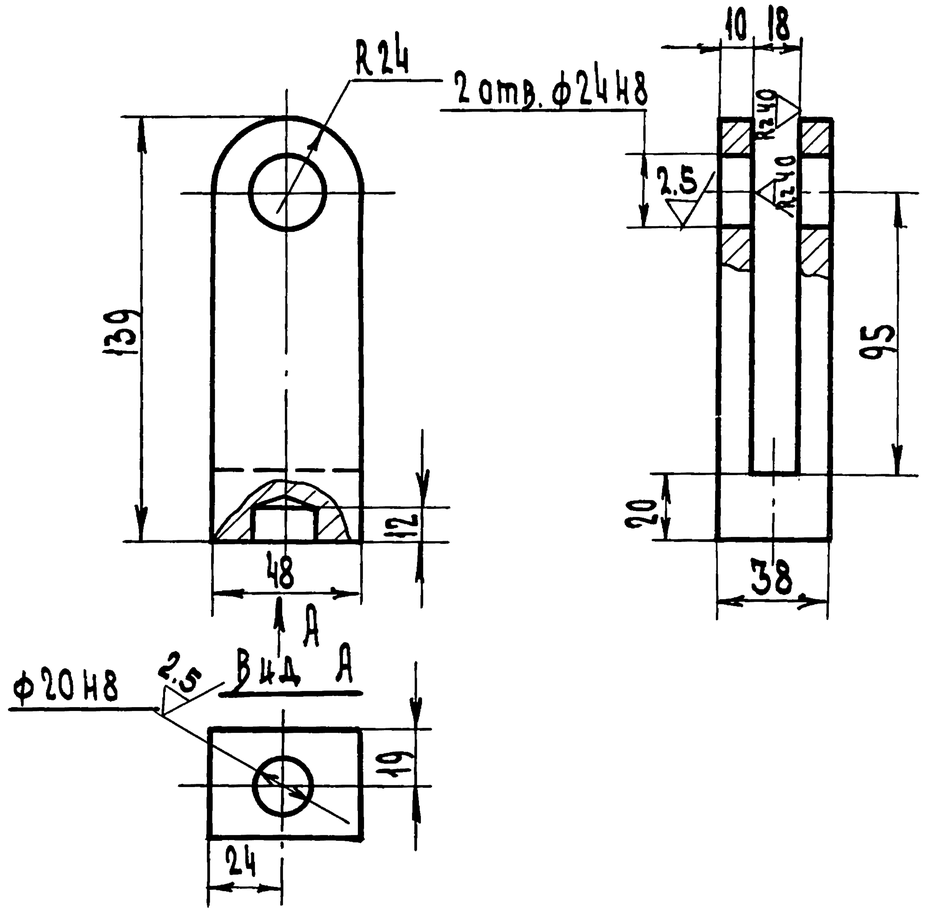

1. Неуказанные предельные отклонения размеров $\pm \frac{IT14}{2}$
2. Острые кромки притупить

Изм	Лист	N докум.	Подп.	Дата
Разраб.		Кисин		
Провер.		Грибанов		
Н.контр.		Сидорова		

8204-04.013

Вилка

Лит	Масса	Масшт.
	1.00	1:2
Лист	Листов 1	

Ст.3 ГОСТ 380-71

ЦНИИЭП торгово-бытовых зданий и туристских комплексов г. Москва

Инв.N подл. | Подп. и дата | Взам. инв.N | Инв.N дубл. | Подп. и дата

Копир. 18101 61 Формат II

8204-04.030 СБ

Серия 1.235.3-1 Выпуск 1

Инв. N подл. | Подп. и дата | Взам. инв. N | Инв. N дубл. | Подп. и дата

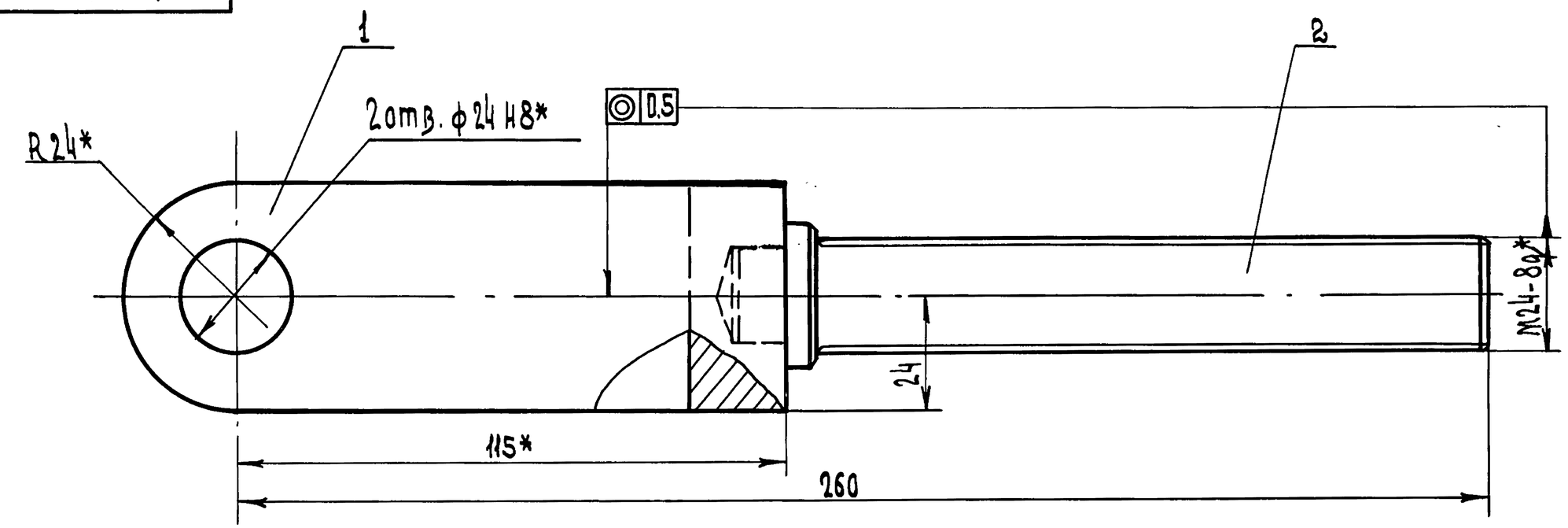

А-А

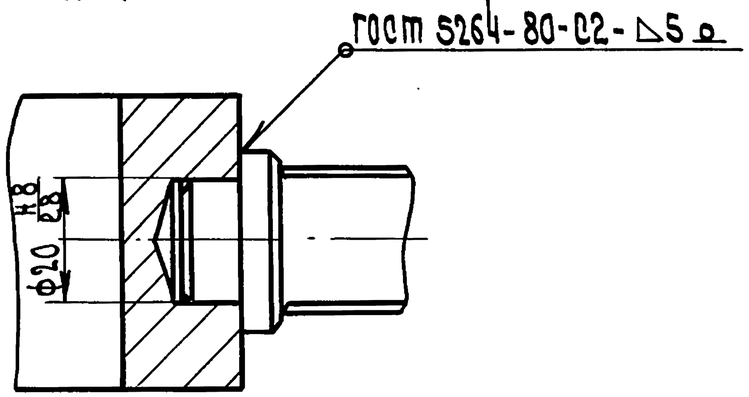

1. Неуказанные предельные отклонения размеров $\pm \frac{JT14}{2}$
2*. Размеры для справок.

Изм.	Лист	N докум.	Подп.	Дата	8204-04.030 СБ			
Разраб.		Кисин			Сережа Сборочный чертеж	Лит	Масса	Масшт.
							1.8	1:1
Провер.		Грибанов				Лист	Листов 1	
Н. контр.		Сидорова				ЦНИИЭП торгово-бытовых зданий и туристских комплексов г. Москва		
Гл. инж. пр.		Грибанов						
Рук. сек.		Германт						

Копир. Формат 12

18101 62

Серия 1.235.3-1 Выпуск 1

Инв. N подл. | Подп. и дата | Взам. инв. N | Инв. N дубл. | Подп. и дата

8204-04.014

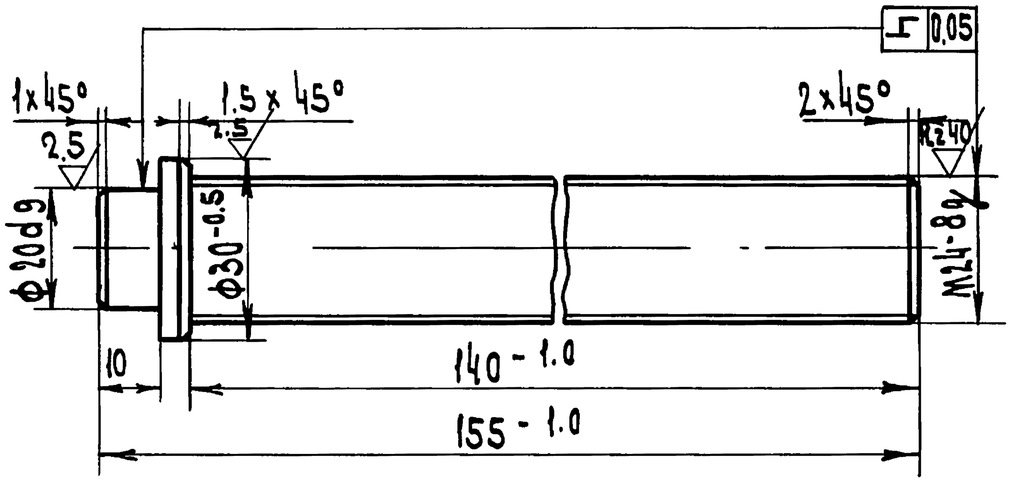

1. По данному чертежу изготовить два винта: один с правой нарезкой резьбы - второй с левой.
2. Неуказанные предельные отклонения размеров ± JT14/2
3. Острые кромки притупить

Изм.	Лист	N докум.	Подп.	Дата	8204-04.014			
Разраб.		Кисин			Винт	Лит	Масса	Масшт.
Провер.		Грибанов					0.7	1:1
Н. контр.		Сидорова				Лист	Листов	
					Круг В-30 ГОСТ 2590-71 / 20-2-б ГОСТ 1050-74	ЦНИИЭП г. Москва — торгово-бытовых зданий и туристских комплексов		

Копир. Формат 11

8204-04.003

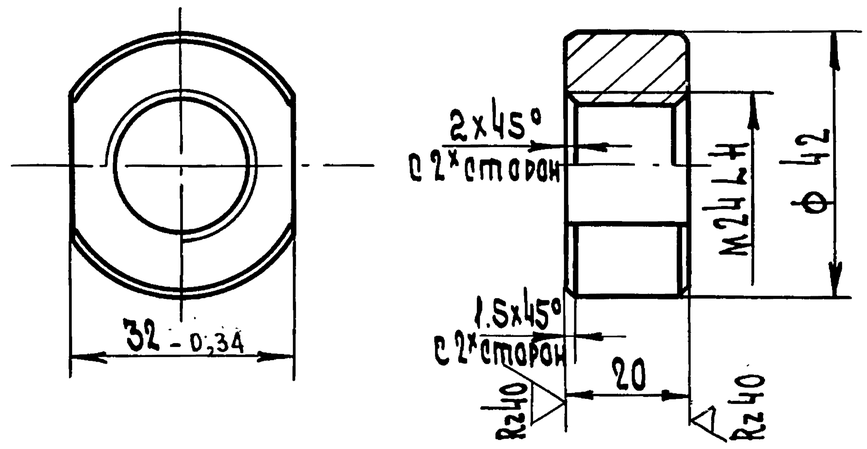

Неуказанные предельные отклонения размеров ± JT14/2

Изм.	Лист	N докум.	Подп.	Дата	8204-04.003			
Разраб.		Кисин			Гайка	Лит	Масса	Масшт.
Провер.		Грибанов					0.14	1:1
Н. контр.		Сидорова				Лист	Листов 1	
					Круг В-42 ГОСТ 2590-71 / 20-2-б ГОСТ 1050-74	ЦНИИЭП г. Москва — торгово-бытовых зданий и туристских комплексов		

Копир. 18101 63 Формат 11

Серия 1.235.3-1 Выпуск 1

Инв.N подл. | Подп. и дата | Взам. инв.N | Инв.N дубл. | Подп. и дата

8204-04.040

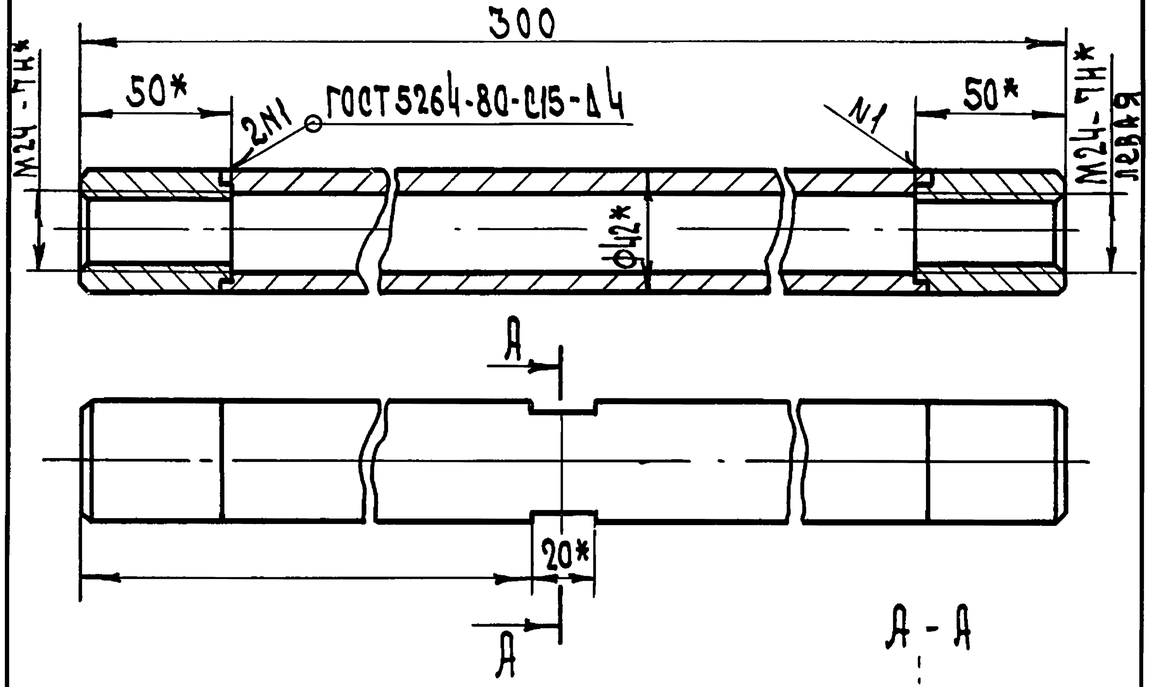

1. Неуказанные предельные отклонения размеров $\pm \frac{JT14}{2}$

2*. Размеры для справок

Формат	Зона	Поз.	Обозначение	Наименование	Кол.	Примечание
				Детали		
11		1	8204-04.015	Вставка	1	
11		2	8204-04.016	Гайка	2	

8204-04.040

Изм.	Лист	N докум.	Подп.	Дата
Разраб.		Кисин		
Провер.		Грибанов		
Н.контр.		Сидорова		

Стяжка

Лист	Масса	Масштаб
	1.7	1:2

Лист | Листов 1

ЦНИИЭП торгово-бытовых зданий и туристских комплексов г. Москва

Копир. Формат 11

Инв.N подл. | Подп. и дата | Взам. инв.N | Инв.N дубл. | Подп. и дата

8204-04.015

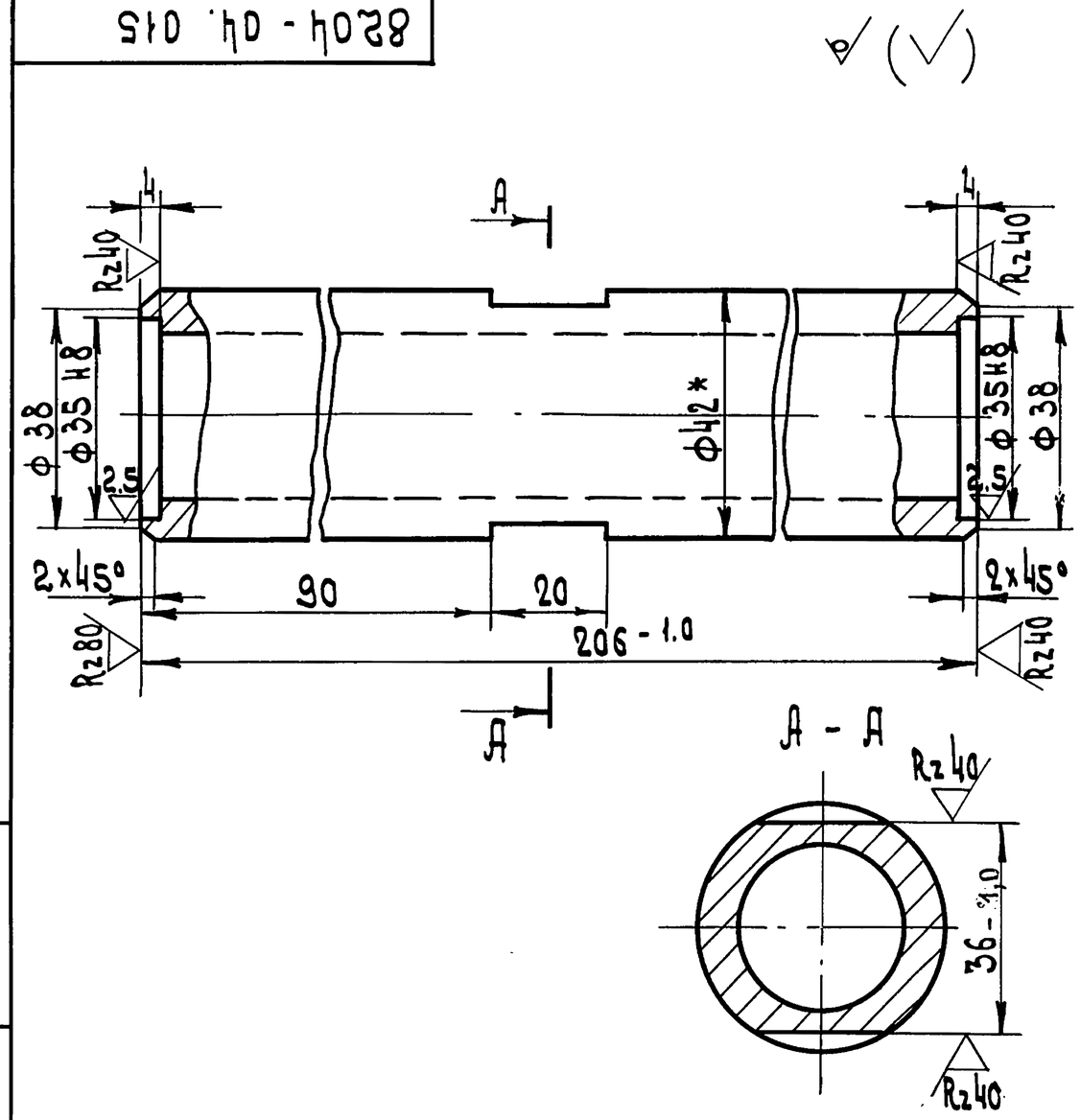

1. Неуказанные предельные отклонения размеров $\pm \frac{JT14}{2}$

2*. Размеры для справок

8204-04.015

Изм.	Лист	N докум.	Подп.	Дата
Разраб.		Кисин		
Провер.		Грибанов		
Н.контр.		Сидорова		
Гл.инж.пр.		Грибанов		

Вставка

Лист	Масса	Масштаб
	1.3	1:1

Лист | Листов 1

Труба 42×8 ГОСТ 8734-75 / В10 ГОСТ 8733-74

ЦНИИЭП торгово-бытовых зданий и туристских комплексов г. Москва

Копир. 18101 64 Формат 11

Серия 1.235.3-1 Выпуск 1

Инв. N подл. | Подп. и дата | Взам. инв. N | Инв. N дубл. | Подп. и дата

8204-04.016

Rz 80 (√)

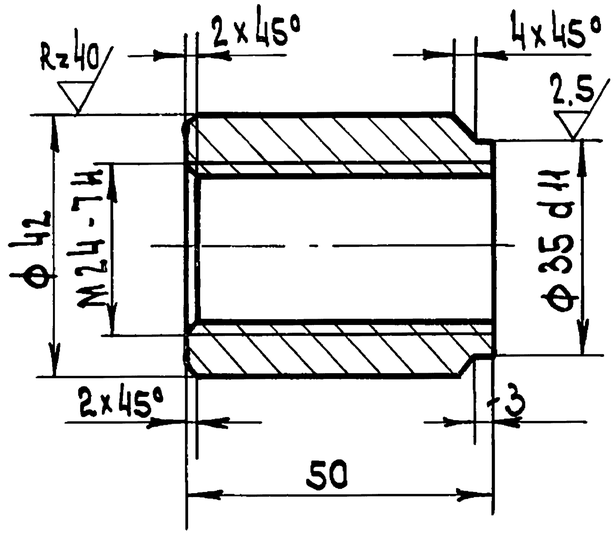

1. Неуказанные предельные отклонения размеров: валов - h14, остальных ± JT14/2
2. Острые кромки притупить.
3. Изготовить две гайки; - одну с правой нарезкой резьбы, другую - с левой

Изм.	Лист	N докум.	Подп.	Дата
Разраб.		Кисин		
Провер.		Грибанов		
Н. контр.		Сидорова		

8204-04.016

Гайка

Лит	Масса	Масшт.
	0.37	1:1

Лист | Листов 1

Круг В-42 ГОСТ 2590-71 / 20-2-6 ГОСТ 1050-74

ЦНИИЭП торгово-бытовых зданий и туристских комплексов г. Москва

Копир. Формат А1

8204-04.050

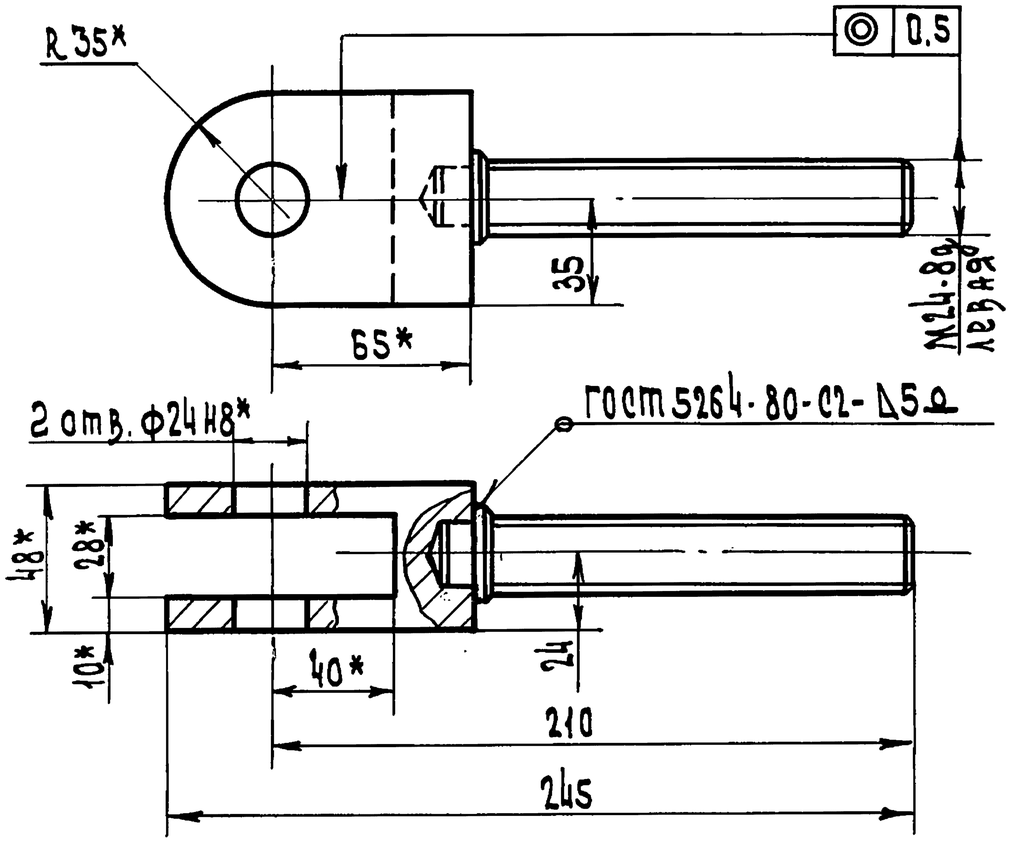

1. Неуказанные предельные отклонения размеров ± JT14/2
2*. Размеры для справок

Формат	Зона	Поз.	Обозначение	Наименование	Кол.	Примечание
				Детали		
А1		1	8204-04.017	Вилка	1	
А1		2	8204-04.014	Винт	1	

Изм.	Лист	N докум.	Подп.	Дата
Разраб.		Кисин		
Провер.		Грибанов		
Н. контр.		Сидорова		
Гл. инж. пр.		Грибанов		

8204-04.050

Серьга

Лит	Масса	Масшт
	1.8	1:2

Лист | Листов 1

ЦНИИЭП торгово-бытовых зданий и туристских комплексов г. Москва

Копир. 18101 65 Формат А1

ФОРМАТ	ЗОНА	ПОЗ.	ОБОЗНАЧЕНИЕ	НАИМЕНОВАНИЕ	КОЛ.	ПРИМЕЧАНИЕ
				Документация		
			8204-04.060 СБ	Сборочный чертеж		
				Детали		
11	А2	1	8204-04.018	Накладка	2	
11	А2	2	8204-04.019	Связь	1	
11	А2	3	8204-04.020	Опора	2	
Б4	А2	4	8204-04.022	Поперечина	2	0.5кг
				Уголок 50×50×5 ГОСТ 8509-72 / Ст3сп ГОСТ 535-79		
				L = 140-1.0		
Б4	А2	5	8204-04.023	Связь	2	1.1кг
				Уголок 50×50×5 ГОСТ 8509-72 / Ст3сп ГОСТ 535-79		
				L = 310-1.0		
11	А2	6	8204-04.024	Стойка	4	
11	А2	7	8204-04.025	Связь	1	
11	А2	8	8204-04.026	Лист	1	
11	А4	9	8204-04.027	Поперечина	1	
11	А1	10	8204-04.028	Связь правая	1	
11	А1	11	8204-04.029	Уголок	1	
11	А1	12	8204-04.031	Косынка	1	
11	А1	13	8204-04.032	Косынка	1	

Серия 1.235.3-1 Выпуск 1

Инв.№ подл | Подп. и дата | Взам.инв.№ | Инв.№ дубл | Подп. и дата

Изм	Лист	№ докум	Подп	Дата
Разраб		Кисин		
Провер		Грибанов		
Н.контр		Сидорова		
Гл.инж.пр		Грибанов		

8204-04.060

Рама

Лит	Лист	Листов
		1

ЦНИИЭП торгово-бытовых зданий и туристских комплексов г. Москва

Формат 11

8204-04.017

Rz80

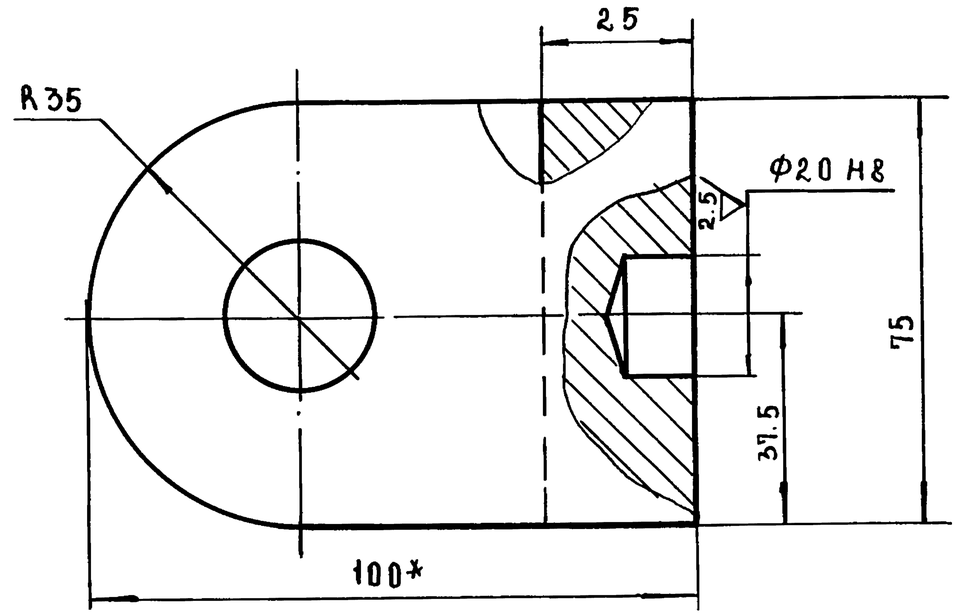

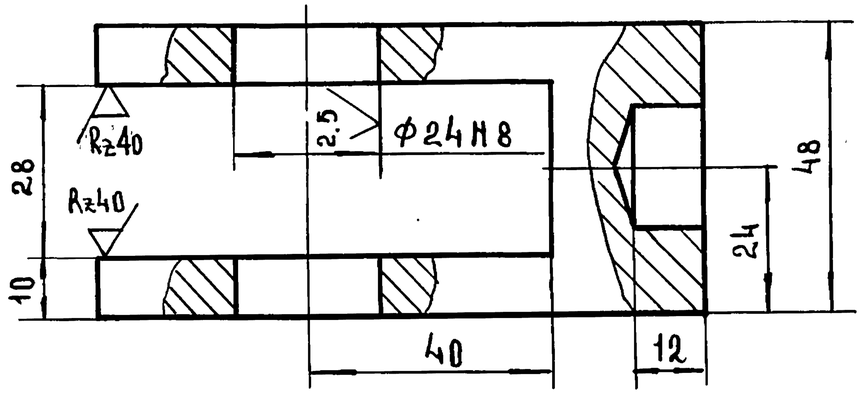

1. Неуказанные предельные отклонения размеров $\pm \frac{JT14}{2}$

2.* Размеры для справок.

Инв.№ подл | Подп. и дата | Взам.инв.№ | Инв.№ дубл | Подп. и дата

Изм	Лист	№ докум	Подп	Дата
Разраб		Кисин		
Провер		Грибанов		
Н.контр		Сидорова		
Гл.инж.				

Вилка

Лит	Масса	Масштаб
	1.1	1:1

Лист	Листов 1

Сталь 20 ГОСТ 1050-74

ЦНИИЭП торгово-бытовых зданий и туристских комплексов г. Москва

8204-04.060 СБ

Серия 1.235.3-1 Выпуск 1

Инв. N подл. | Подп. и дата | Взам. инв. N | Инв. N дубл. | Подп. и дата

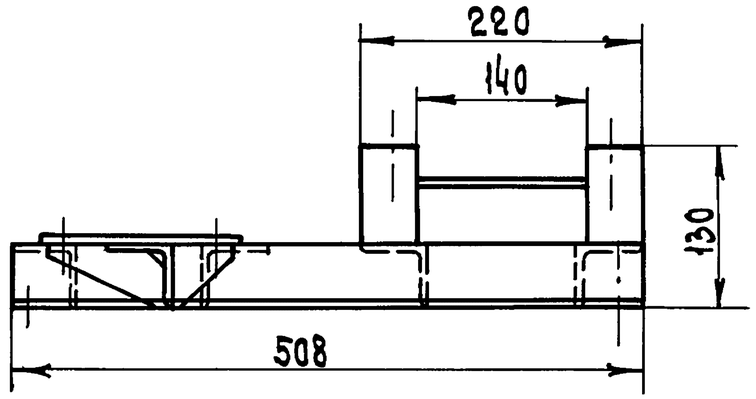

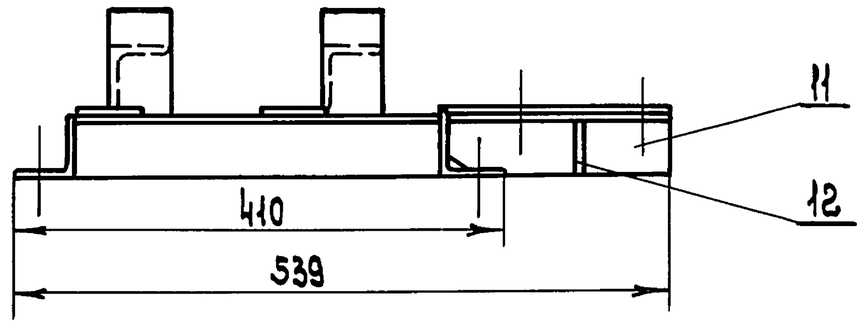

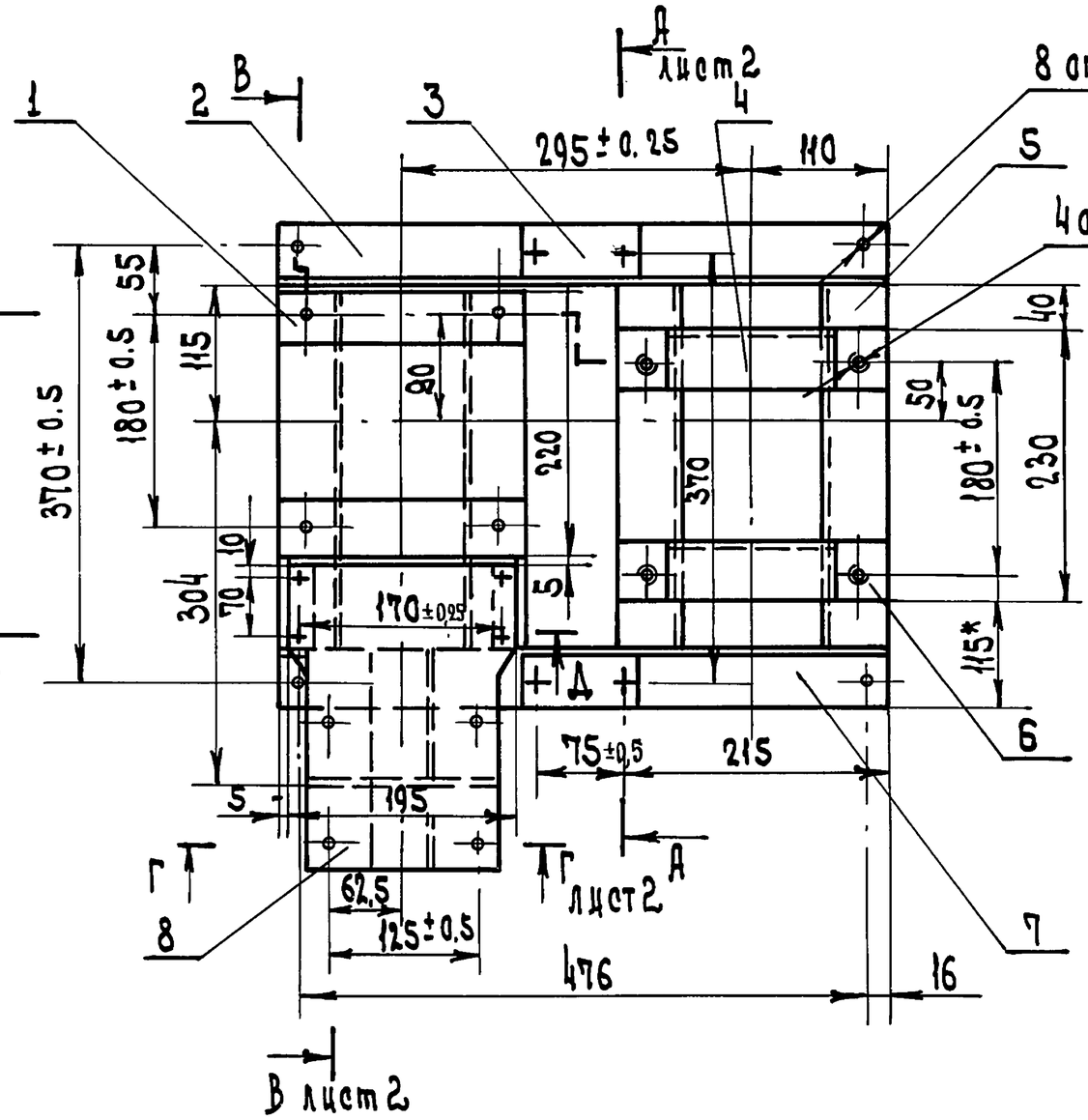

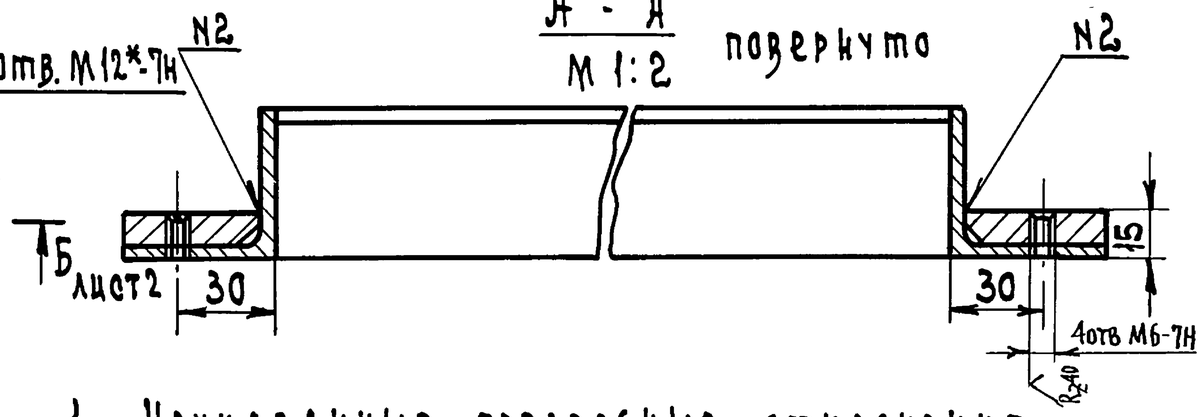

1. Неуказанные предельные отклонения размеров: отверстий $H14$, валов $h14$, остальных $\pm \frac{IT14}{2}$

2*. Размеры для справок

Изм.	Лист	N докум.	Подп.	Дата
Разраб.		Кисин		
Провер.		Грибанов		
Н. контр.		Сидорова		
Гл. инж. пр.		Грибанов		
Рук. сек.		Германт		

8204-04.060 СБ

Рама
Сборочный чертеж

Лит	Масса	Масштаб
	17.3	1:5

Лист 1 Листов 2

ЦНИИЭП г. Москва — торгово-бытовых зданий и туристских комплексов

Копир. Вып-1 18101 67 Формат А2

8204-04.06066

Б - Б
М 1:2
Лист 1

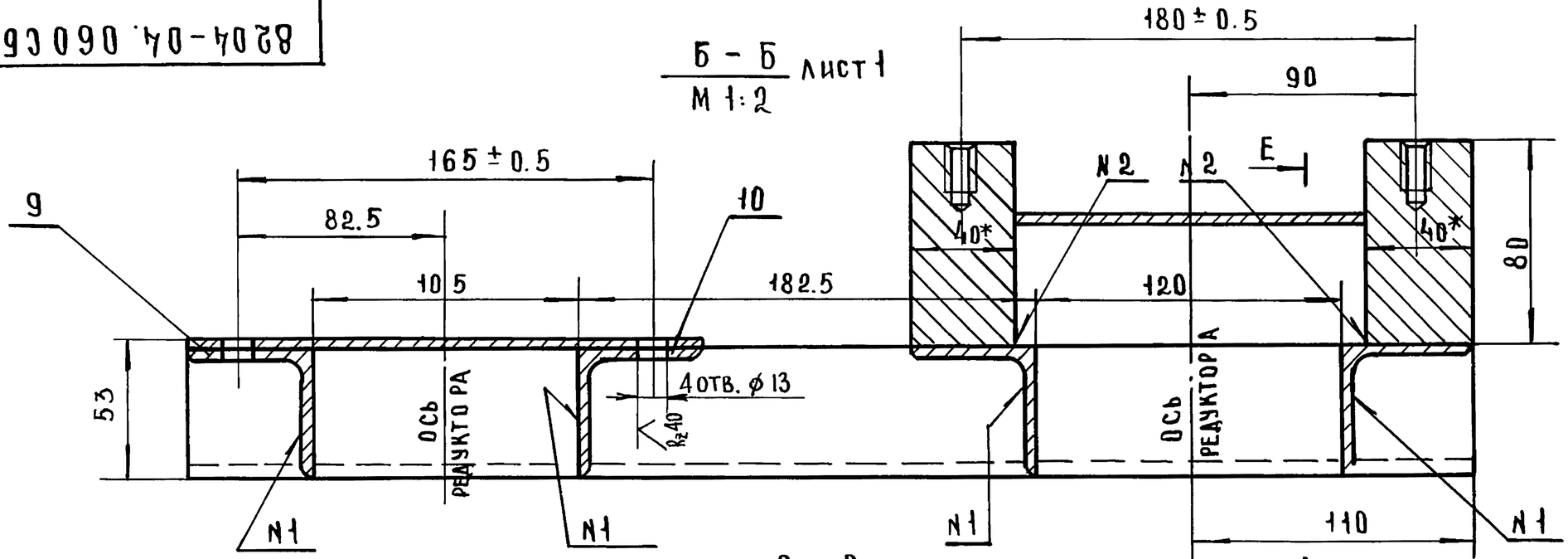

E - E
М 1:2

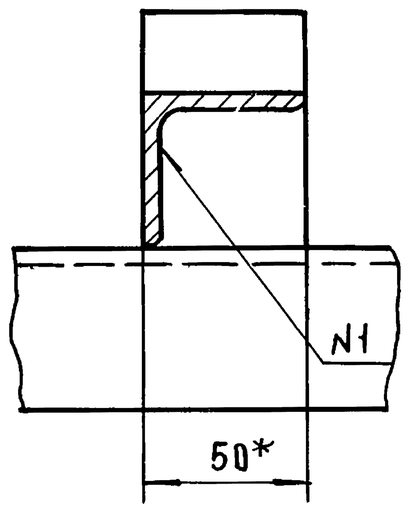

В - В повернуто Лист 1
М 1:2

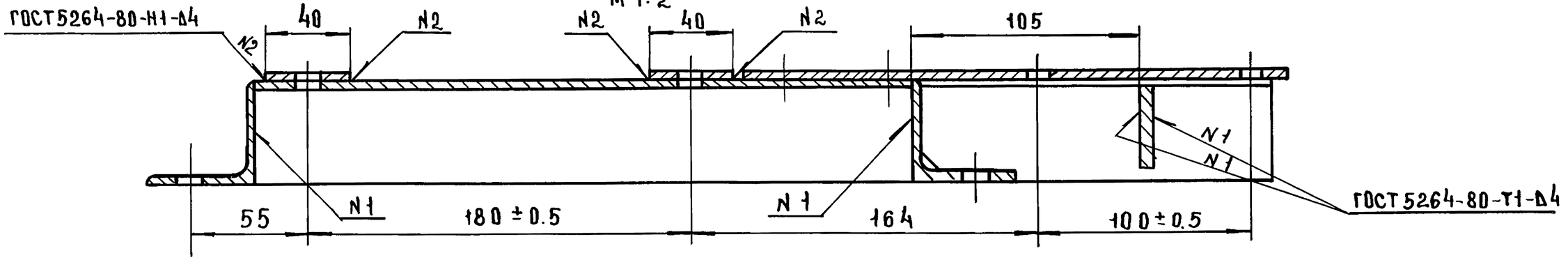

Г - Г
М 1:2
Лист 1

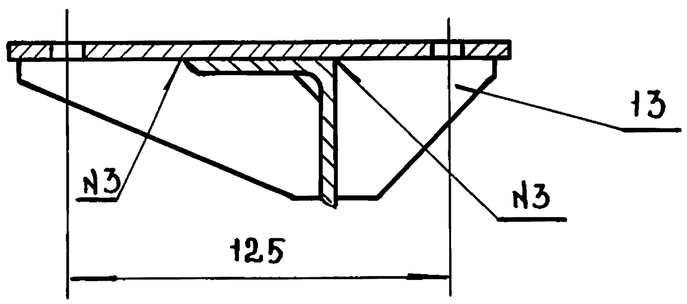

Д - Д
М 1:2
Лист 1

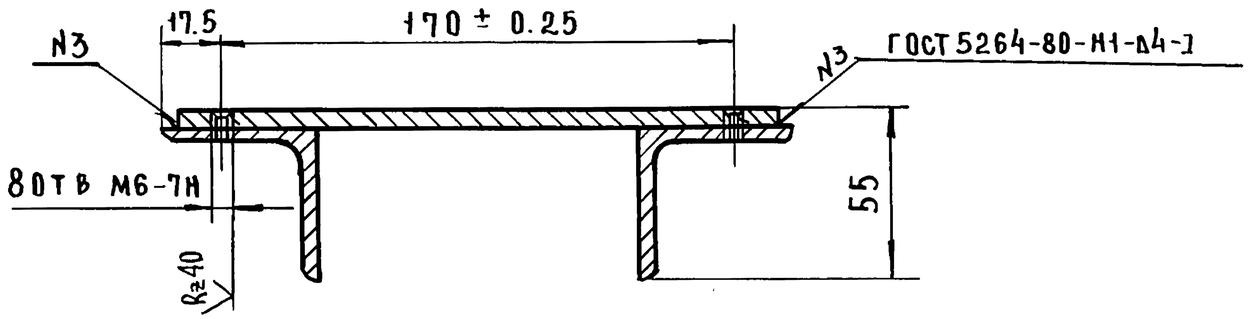

Изм	Лист	№ докум	Подп	Дата	8204-04.06 ОСБ	Лист 2

Серия 1.235.3-1 Выпуск 1

Инв.№ подл | Подп. и дата | Взам. инв.№ | Инв.№ дубл | Подп. и дата

8204-04.018

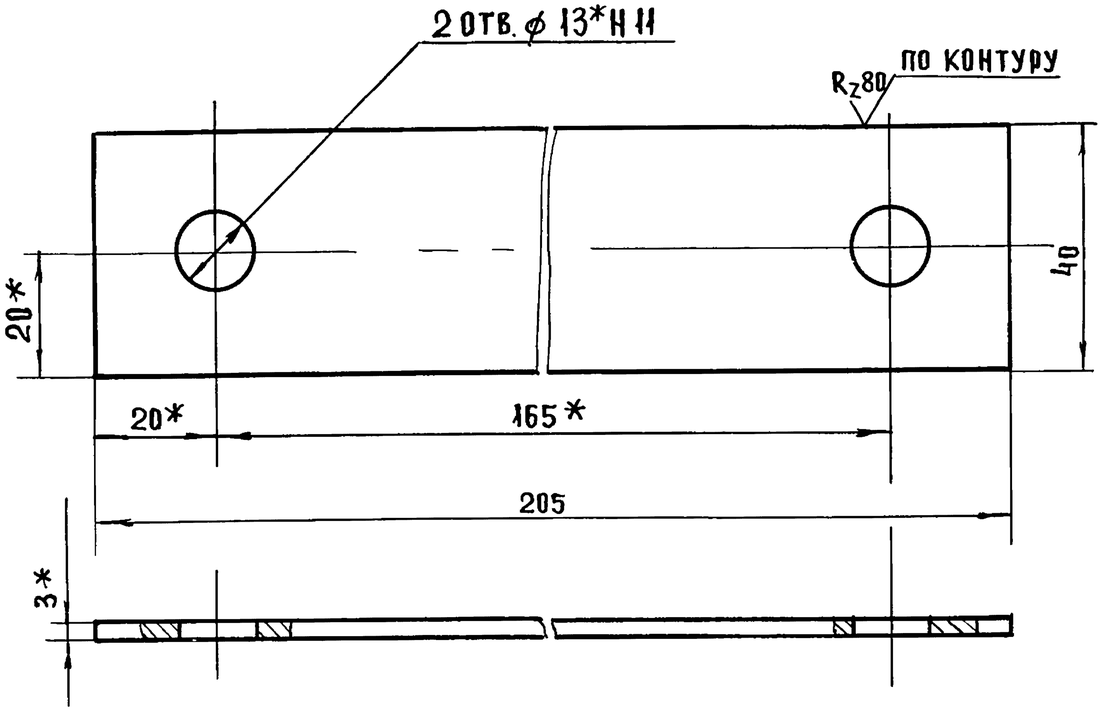

1. Неуказанные предельные отклонения размеров $\pm \frac{IT14}{2}$

2* Размеры для справок

Изм.	Лист	N докум.	Подп.	Дата	8204-04.018			
Разраб.		Кисин			Накладка	Лит	Масса	Масштаб
Провер.		Грибанов					0.19	1:1
Н. контр.		Сидорова				Лист	Листов 1	
					Лист В-3 ГОСТ 19903-74 3-IV Ст3 ГОСТ 16523-70	ЦНИИЭП г. Москва	ЦНИИЭП торгово-бытовых зданий и туристских комплексов	

Формат 11

8204-04.019

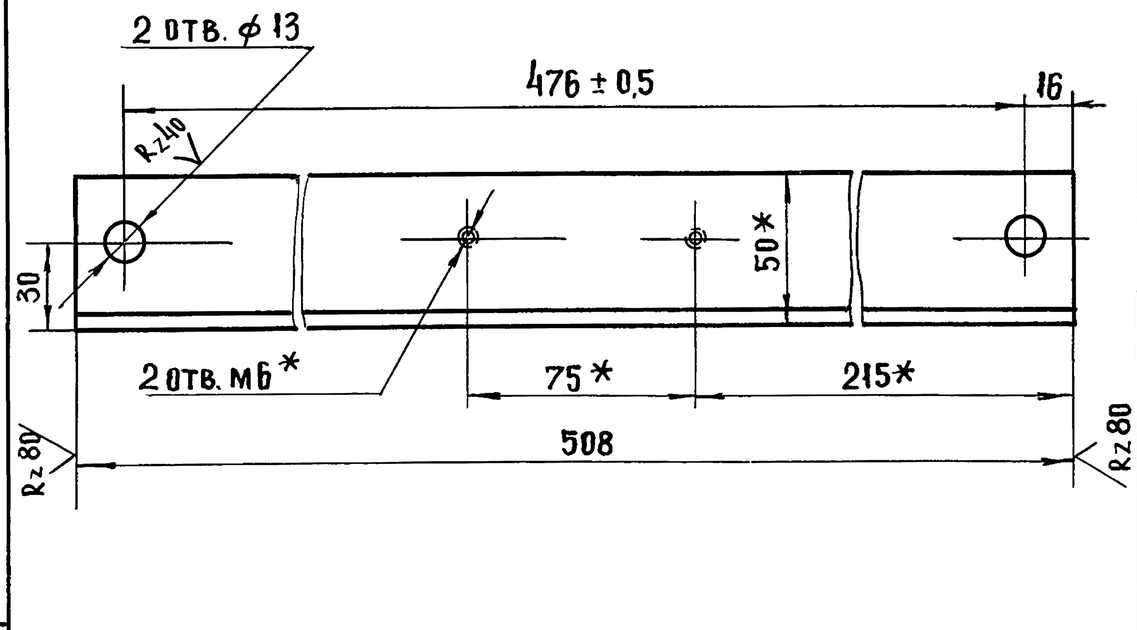

1. Неуказанные предельные отклонения размеров: отверстий H14, остальных $\pm \frac{IT14}{2}$.

2*Размеры для справок.

Изм.	Лист	№ докум.	Подп.	Дата	8204-04.019			
Разраб		Кисин			Связь	Лит	Масса	Масштаб
Провер.		Грибанов					1,6	1:2
Н. конт.		Сидорова				Лист	Листов 1	
					Уголок 50×50×5 ГОСТ 8509-72 Ст3сп ГОСТ 535-79	ЦНИИЭП г. Москва	ЦНИИЭП торгово-бытовых зданий и туристских комплексов	

18101 69 Формат 11

Серия 1.235.3-1 Выпуск 1

Инв. N подл. | Подп. и дата | Взам. инв. N | Инв. N дубл. | Подпись и дата

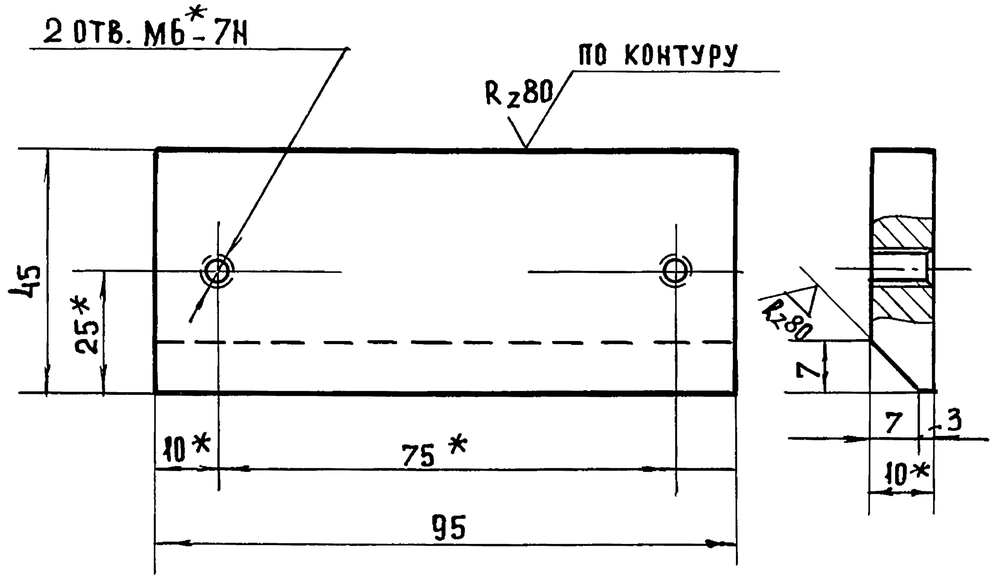

1. Неуказанные предельные отклонения размеров $\pm \frac{JT14}{2}$

2.* Размеры для справок.

ИЗМ.	ЛИСТ	N ДОКУМ.	ПОДП.	ДАТА
РАЗРАБ.		КИСИН		
ПРОВЕР.		ГРИБАНОВ		
Н. КОНТ.		СИДОРОВА		

8204-04.021

О П О Р А

ЛИТ	МАССА	МАСШТАБ
	0.27	1:1
ЛИСТ	ЛИСТОВ 1	

ЛИСТ В-10 ГОСТ 19903-74 / 3-IV Ст3 ГОСТ 14637-79

ЦНИИЭП ТОРГОВО БЫТОВЫХ ЗДАНИЙ И ТУРИСТСКИХ КОМПЛЕКСОВ г. МОСКВА

ФОРМАТ А1

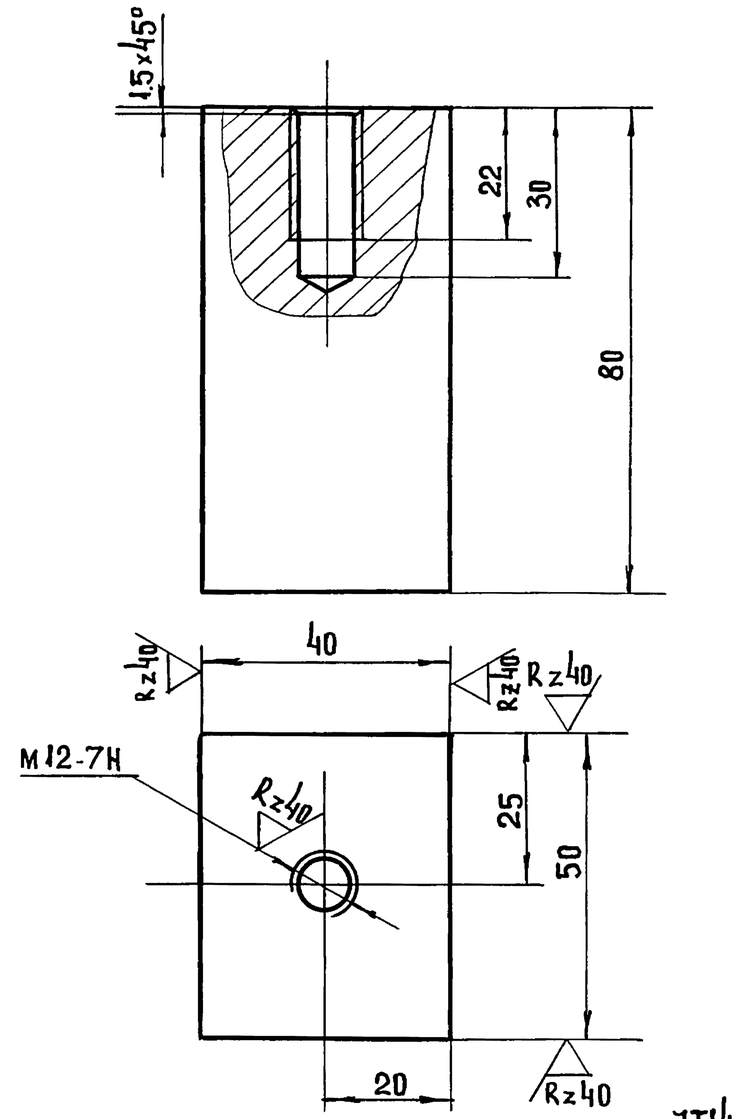

1. Неуказанные предельные отклонения размеров $\pm \frac{JT14}{2}$

2. Острые кромки притупить

ИЗМ	ЛИСТ	N ДОКУМ	ПОДП.	ДАТА
РАЗРАБ		КИСИН		
ПРОВЕРИЛ		ГРИБАНОВ		
Н.КОНТР.		СИДОРОВА		

8204-04.024

С Т О Й К А

ЛИТ	МАССА	МАСШТАБ
	1.2	1:1
ЛИСТ	ЛИСТОВ 1	

СТАЛЬ 20 ГОСТ 1050-74

ЦНИИЭП ТОРГОВО БЫТОВЫХ ЗДАНИЙ И ТУРИСТСКИХ КОМПЛЕКСОВ г. МОСКВА

ФОРМАТ А1

ИНВ. N ПОДЛ. | ПОДПИСЬ И ДАТА | ВЗАМ. ИНВ. N | ИНВ. N ДУБЛ. | ПОДП. И ДАТА

СЕРИЯ 1.235.3-1 ВЫПУСК 1

8204-04 025

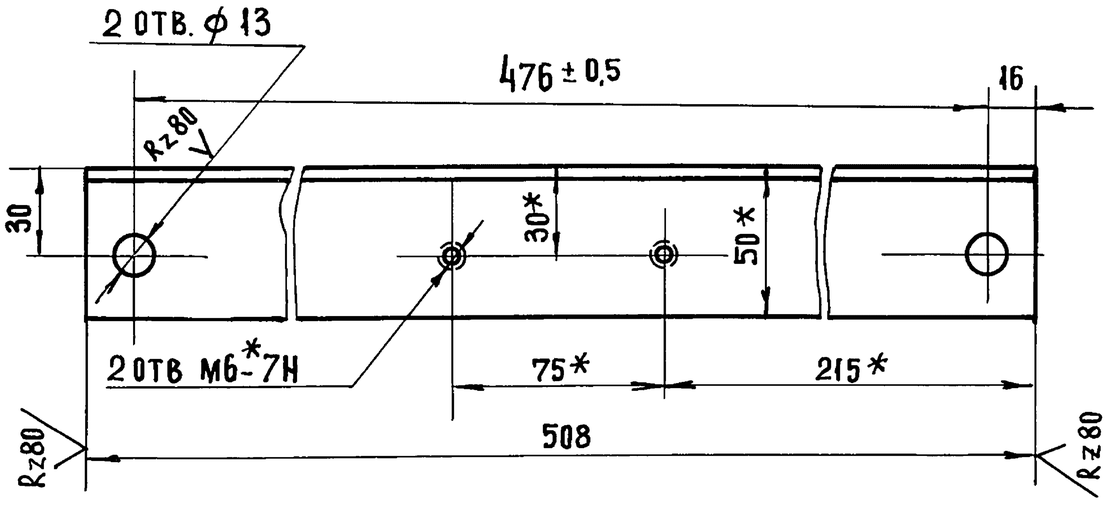

1. НЕУКАЗАННЫЕ ПРЕДЕЛЬНЫЕ ОТКЛОНЕНИЯ РАЗМЕРОВ, ОТВЕРСТИЙ Н14, ОСТАЛЬНЫХ $\pm \frac{JT14}{2}$

2* РАЗМЕРЫ ДЛЯ СПРАВОК.

ИЗМ	ЛИСТ	N ДОКУМ	ПОДП	ДАТА
РАЗРАБ		КИСИН		
ПРОВЕР		ГРИБАНОВ		
Н. КОНТР.		СИДОРОВА		

8204-04.025

СВЯЗЬ

ЛИТ	МАССА	МАСШТАБ
	1.6	1:2

ЛИСТ | ЛИСТОВ 1

УГОЛОК 50×50×5 ГОСТ 8509-72 / Ст3сп ГОСТ 535-79

ЦНИИЭП г. Москва — ТОРГОВО БЫТОВЫХ ЗДАНИЙ И ТУРИСТСКИХ КОМПЛЕКСОВ

ФОРМАТ 11

ИНВ. N ПОД. | ПОДП. И ДАТА | ВЗАМ. ИНВ. N | ИНВ. N ДУБЛ. | ПОДП. И ДАТА

8204-04 026

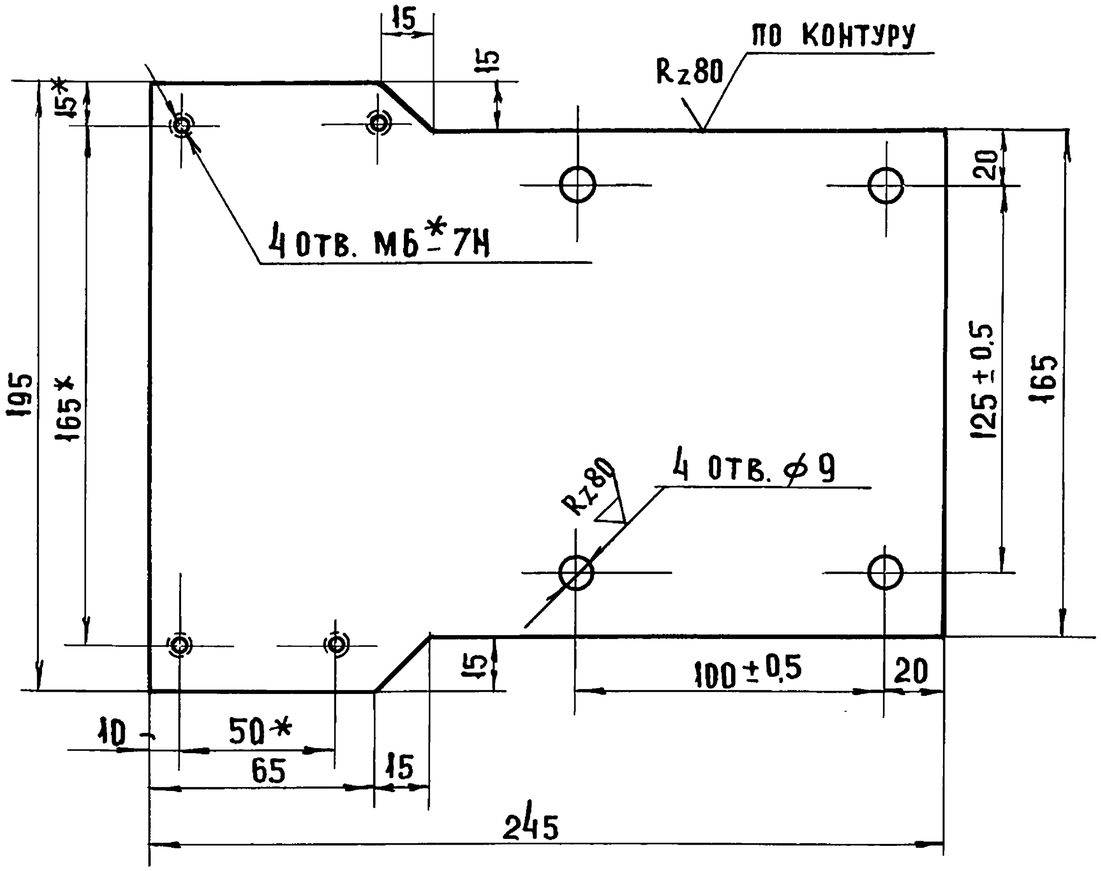

1. НЕУКАЗАННЫЕ ПРЕДЕЛЬНЫЕ ОТКЛОНЕНИЯ РАЗМЕРОВ: ОТВЕРСТИЙ Н14, ОСТАЛЬНЫХ $\pm \frac{JT14}{2}$.

2* РАЗМЕРЫ ДЛЯ СПРАВОК.

ИЗМ	ЛИСТ	№ ДОКУМ.	ПОДП.	ДАТА
РАЗРАБ		КИСИН		
ПРОВЕР		ГРИБАНОВ		
Н. КОНТР.		СИДОРОВА		

8204-04.026

ЛИСТ

ЛИТ	МАССА	МАСШТАБ
	2,1	1:2

ЛИСТ | ЛИСТОВ 1

ЛИСТ В-5 ГОСТ 19903-74 / 3-IV Ст3 ГОСТ 14637-79

ЦНИИЭП г. Москва — ТОРГОВО БЫТОВЫХ ЗДАНИЙ И ТУРИСТСКИХ КОМПЛЕКСОВ

18101 71

ФОРМАТ 11

8204-04 027

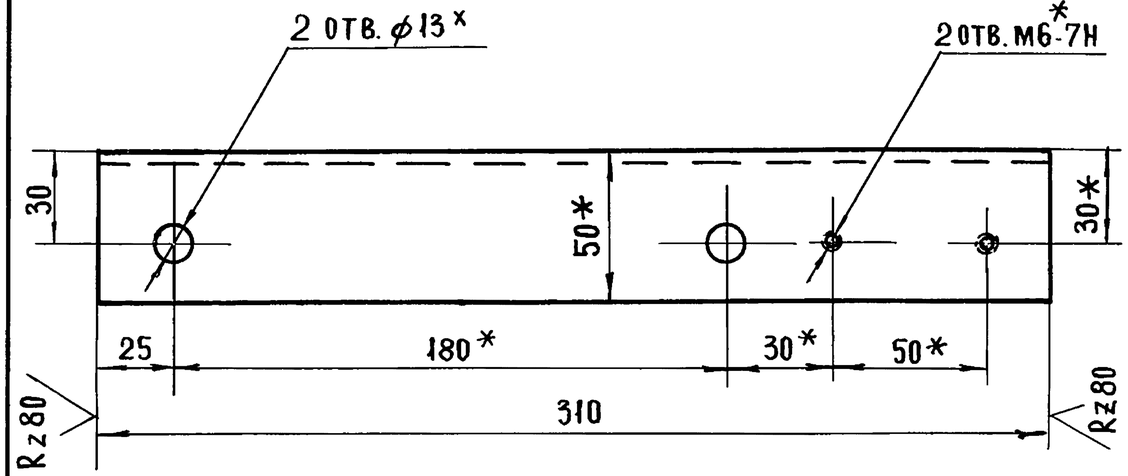

1. Неуказанные предельные отклонения размеров: отверстий H14, остальных $\pm \frac{IT14}{2}$
2* Размеры для справок.

Изм.	Лист	№ докум.	Подп.	Дата	8204-04 027			
Разраб.		Кисин			Поперечина	Лит	Масса	Масштаб
Провер		Грибанов					1.04	1:2
Н. конт.		Сидорова				Лист	Листов	
					Уголок 50×50×5 ГОСТ 9509-72 / Ст 3 сп ГОСТ 535-79	ЦНИИЭП г. Москва — торгово-бытовых зданий и туристских комплексов		

Инв. № подл. | Подп. и дата | Взамен инв. № | Инв. № дуб. | Подп. и дата | Серия 1.235.3-1 Выпуск 1

Формат А1

8204-04 028

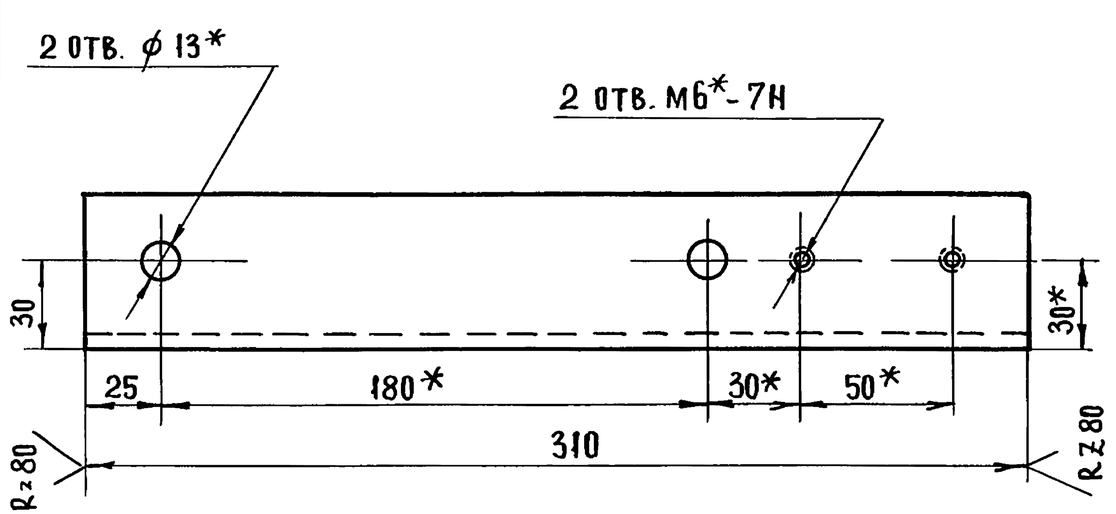

1. Неуказанные предельные отклонения размеров $\pm \frac{IT14}{2}$
2.* Размеры для справок.

Изм.	Лист	№ докум.	Подп.	Дата	8204-04 028			
Разраб		Кисин			Связь правая	Лит	Масса	Масштаб
Провер.		Грибанов					1.04	1:2
Н. конт.		Сидорова				Лист	Листов 1	
					Уголок 50×50×5 ГОСТ 8509-72 / Ст 3 сп ГОСТ 535-79	ЦНИИЭП г. Москва — торгово-бытовых зданий и туристских комплексов		

Инв. № подл. | Подп. и дата | Взам. инв. № | Инв. № дуб. | Подп. и дата

18101 72

Формат А1

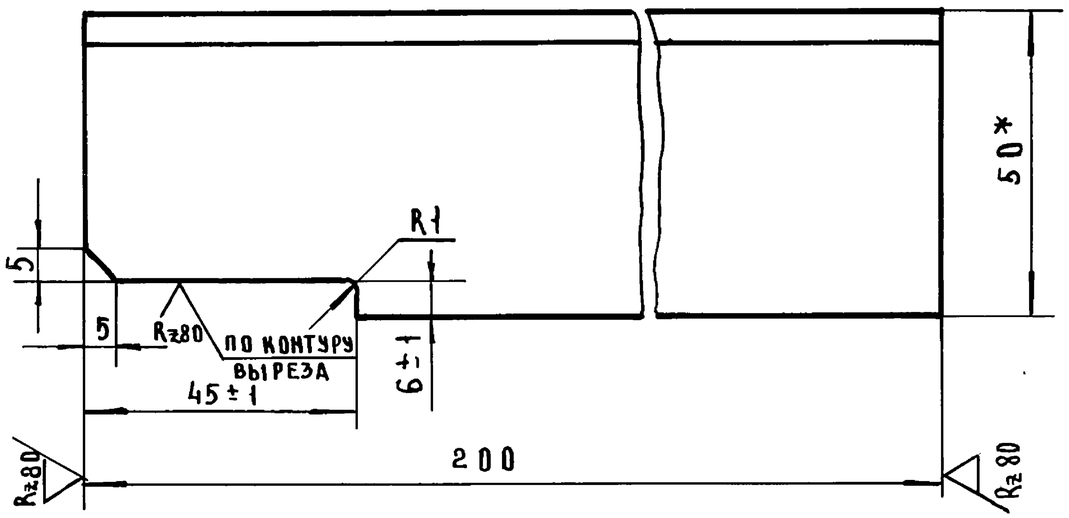

1. НЕУКАЗАННЫЕ ПРЕДЕЛЬНЫЕ ОТКЛОНЕНИЯ РАЗМЕРОВ $\pm \frac{JT14}{2}$

2* РАЗМЕР ДЛЯ СПРАВОК.

					8204-04.029	
ИЗМ	ЛИСТ	N ДОКУМ	ПОДП	ДАТА	УГОЛОК	ЛИТ / МАССА / МАСШТАБ: 0.7 / 1:1
РАЗРАБ		КИСИН				ЛИСТ / ЛИСТОВ 1
ПРОВЕР.		ГРИБАНОВ			Уголок 50×50×5 ГОСТ 8509-72 / Ст3сп ГОСТ 535-79	ЦНИИЭП торгово-бытовых зданий и туристских комплексов г. Москва
Н. КОНТР		СИДОРОВА				

ФОРМАТ 11

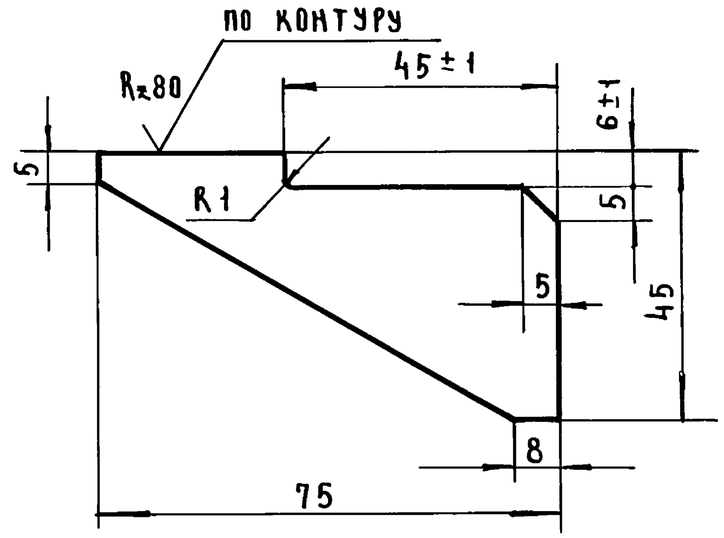

НЕУКАЗАННЫЕ ПРЕДЕЛЬНЫЕ ОТКЛОНЕНИЯ РАЗМЕРОВ $\pm \frac{JT14}{2}$

					8204-04.031	
ИЗМ	ЛИСТ	N ДОКУМ	ПОДП	ДАТА	КОСЫНКА	ЛИТ / МАССА / МАСШТАБ: 0.06 / 1:1
РАЗРАБ		КИСИН				ЛИСТ / ЛИСТОВ 1
ПРОВЕР.		ГРИБАНОВ			Лист 8-5 ГОСТ 19903-74 / 3-IV Ст3 ГОСТ 14637-79	ЦНИИЭП торгово-бытовых зданий и туристских комплексов г. Москва
Н. КОНТР.		СИДОРОВА				
ГЛ. ИНЖ. ПР.						

18101 73 ФОРМАТ 11

Серия 1.235.3-1 Выпуск 1

ИНВ. N ПОДЛ. | ПОДП. И ДАТА | ВЗАМ. ИНВ. N | ИНВ. N ДУБЛ. | ПОДП. И ДАТА

8204-04.070

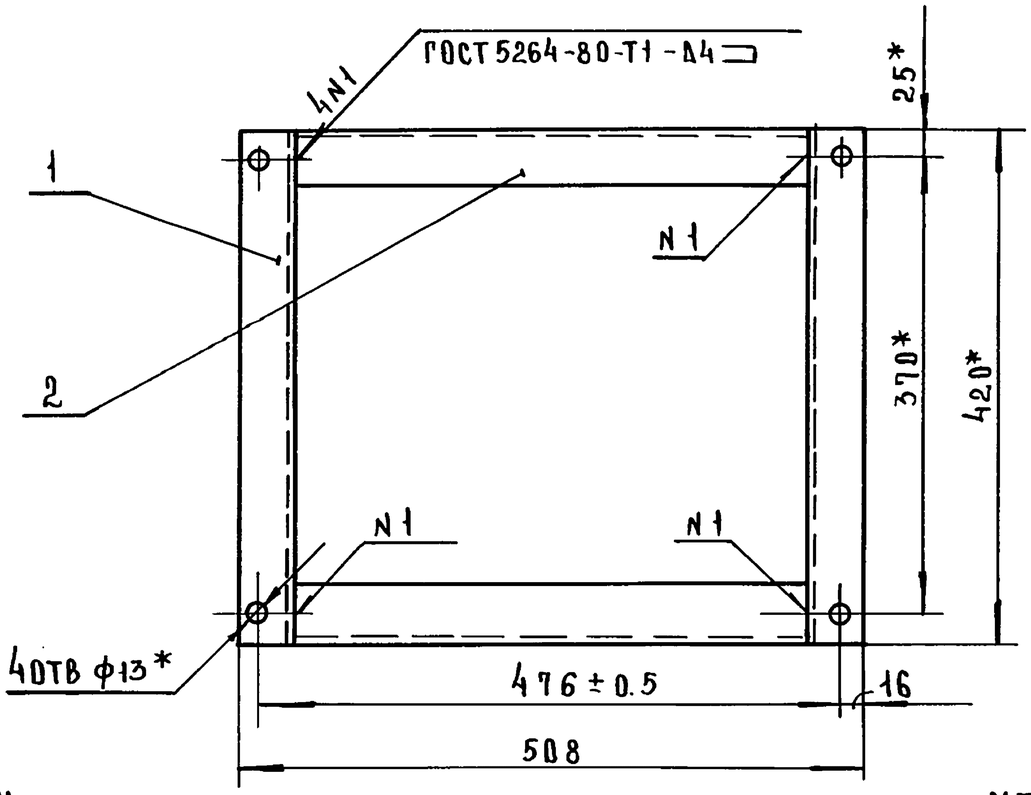

1. Неуказанные предельные отклонения размеров ± JT14/2

2* Размеры для справок

Формат	Зона	Поз.	Обозначение	Наименование	Кол.	Примечание
				Детали		
11		1	8204-04.033	Поперечина	2	
БЧ		2	8204-04.034	Связь	2	4.5кг
				Швеллер 10П ГОСТ 8240-72 / СТ ЗСП ГОСТ 535-79		
				L=416-1.0		

8204-04.070

Изм	Лист	N докум	Подп	Дата	Рама	Лит	Масса	Масштаб
Разраб		Кисин					18.2	1:5
Провер		Грибанов				Лист	Листов 1	
Н.контр.		Сидорова				ЦНИИЭП торгово-бытовых зданий и туристских комплексов г. Москва		
Гл.инж.пр		Грибанов						

Инв.N подл. | Подп. и дата | Взам.инв.N | Инв.N дубл. | Подп. и дата

Серия 1.235.3-1 Выпуск 1

Формат А1

8204-04.033

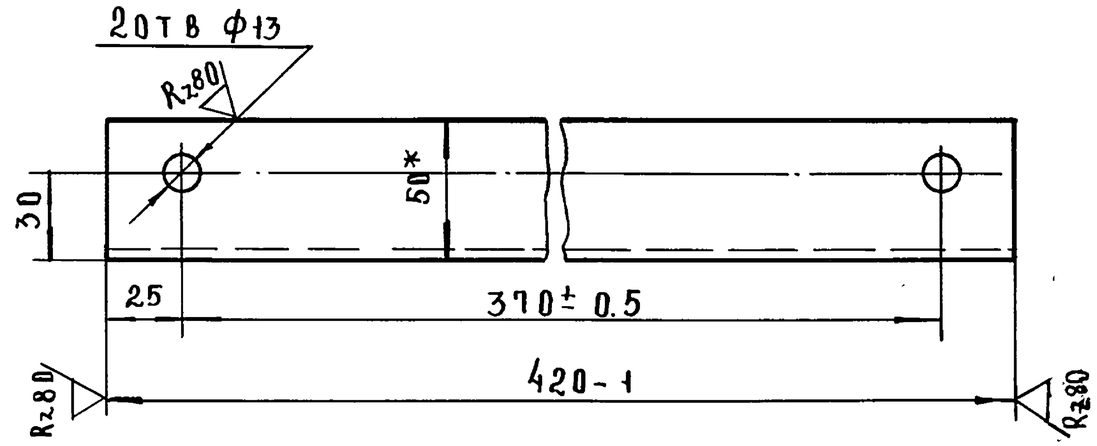

1. Неуказанные предельные отклонения размеров: отверстий H14, остальных ± JT14/2

2* Размеры для справок.

8204-04.033

Изм	Лист	N докум	Подп	Дата	Поперечина	Лит	Масса	Масштаб
Разраб		Кисин					4.6	1:2
Провер		Грибанов				Лист	Листов 1	
Н.контр.		Сидорова				ЦНИИЭП торгово-бытовых зданий и туристских комплексов г. Москва		
					Швеллер 10П ГОСТ 8240-72 / СТ ЗСП ГОСТ 535-79			

Инв.N подл. | Подп. и дата | Взам.инв.N | Инв.N дубл. | Подп. и дата

Формат А1

8204-04.080 СБ

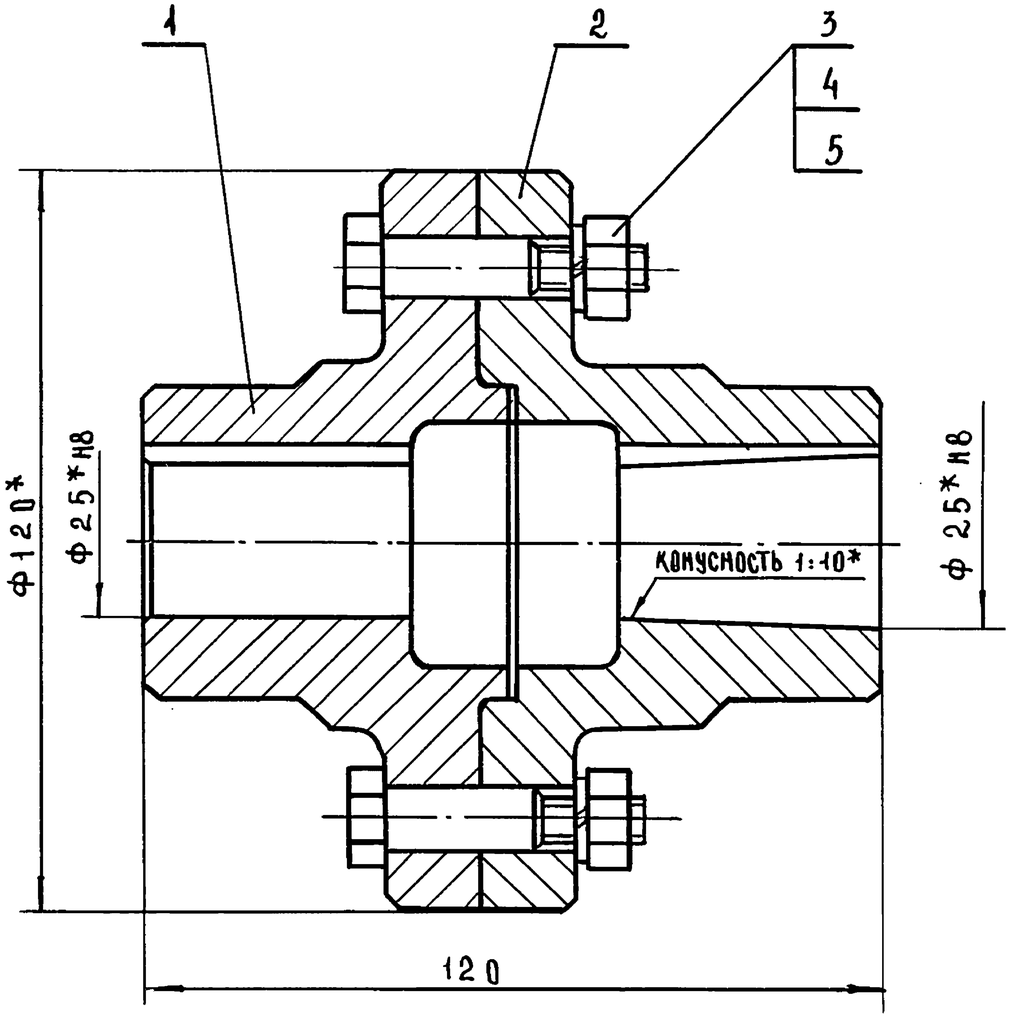

1. Неуказанные предельные отклонения размеров: отверстий H14, валов h14, остальных $\pm \frac{JT14}{2}$

2*Размеры для справок.

Изм	Лист	N докум	Подп	Дата
Разраб	Сидорова			
Провер	Кисин			
Н.контр	Грибанов			
Гл.инж.пр.	Грибанов			

8204-04.080 СБ

Муфта
Сборочный чертеж

Лит	Масса	Масштаб
	3.5	1:1
Лист	Листов 1	

ЦНИИЭП торгово-бытовых зданий и туристских комплексов г. Москва

Формат 11

Формат	Зона	Поз.	Обозначение	Наименование	Кол.	Примечание
				Документация		
11			8204-04.080 СБ	Сборочный чертеж		
				Детали		
12		1	8204-04.035	Полумуфта	1	
12		2	8204-04.036	Полумуфта	1	
				Стандартные изделия		
		3		Болт М10х45		
				ГОСТ 7817-72	4	
		4		Гайка М10		
				ГОСТ 2524-70	4	
		5		Шайба 10 65Г 029		
				ГОСТ 6402-70	4	

Изм	Лист	N докум.	Подп.	Дата
Разраб	Сидорова			
Провер.	Кисин			
Н.контр.	Грибанов			

8204-04.080

Муфта

Лит	Лист	Листов
	1	

ЦНИИЭП торгово-бытовых зданий и туристских комплексов г. Москва

18101 75

Формат 11

Серия 1.235.3-1 Выпуск 1

Инв.№ подл. | Подп. и дата | Взам.инв.№ | Инв.№ дубл. | Подп. и дата

Инв.№ подл. | Подп. и дата | Взам.инв.№ | Инв.№ дубл. | Подп. и дата

8204-04.035

Rz 80 (√)

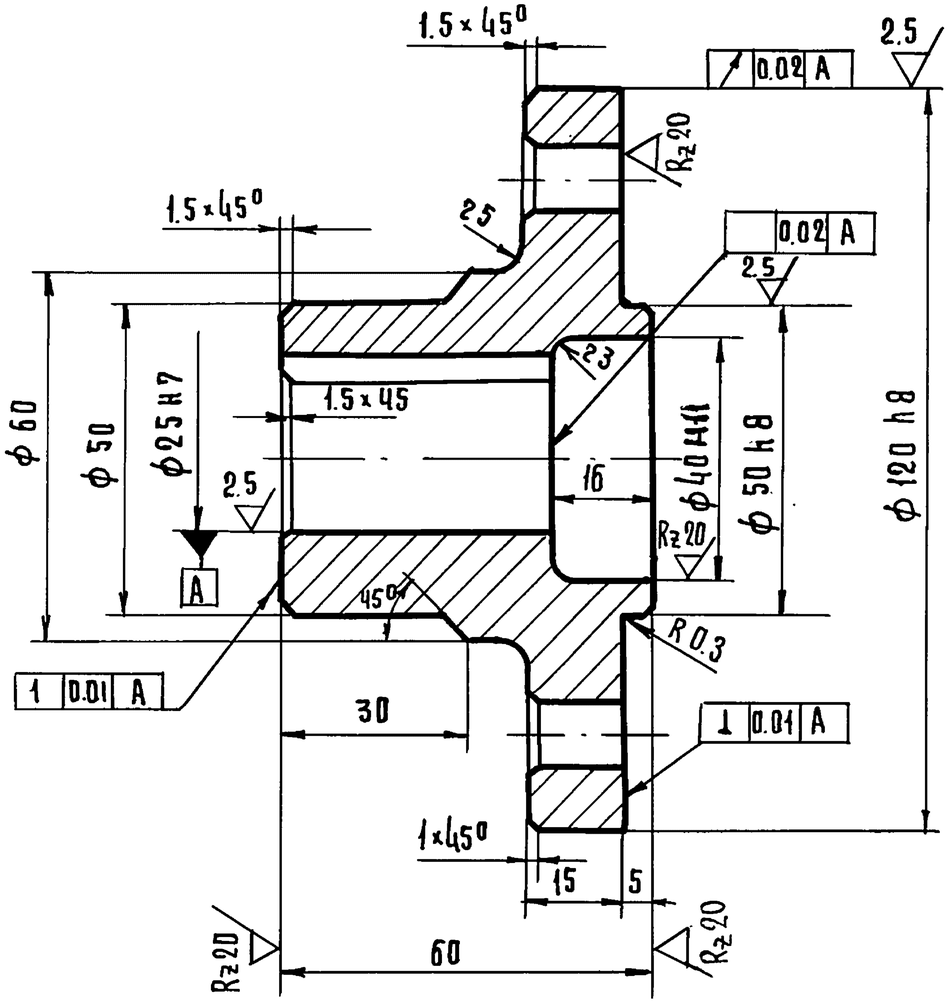

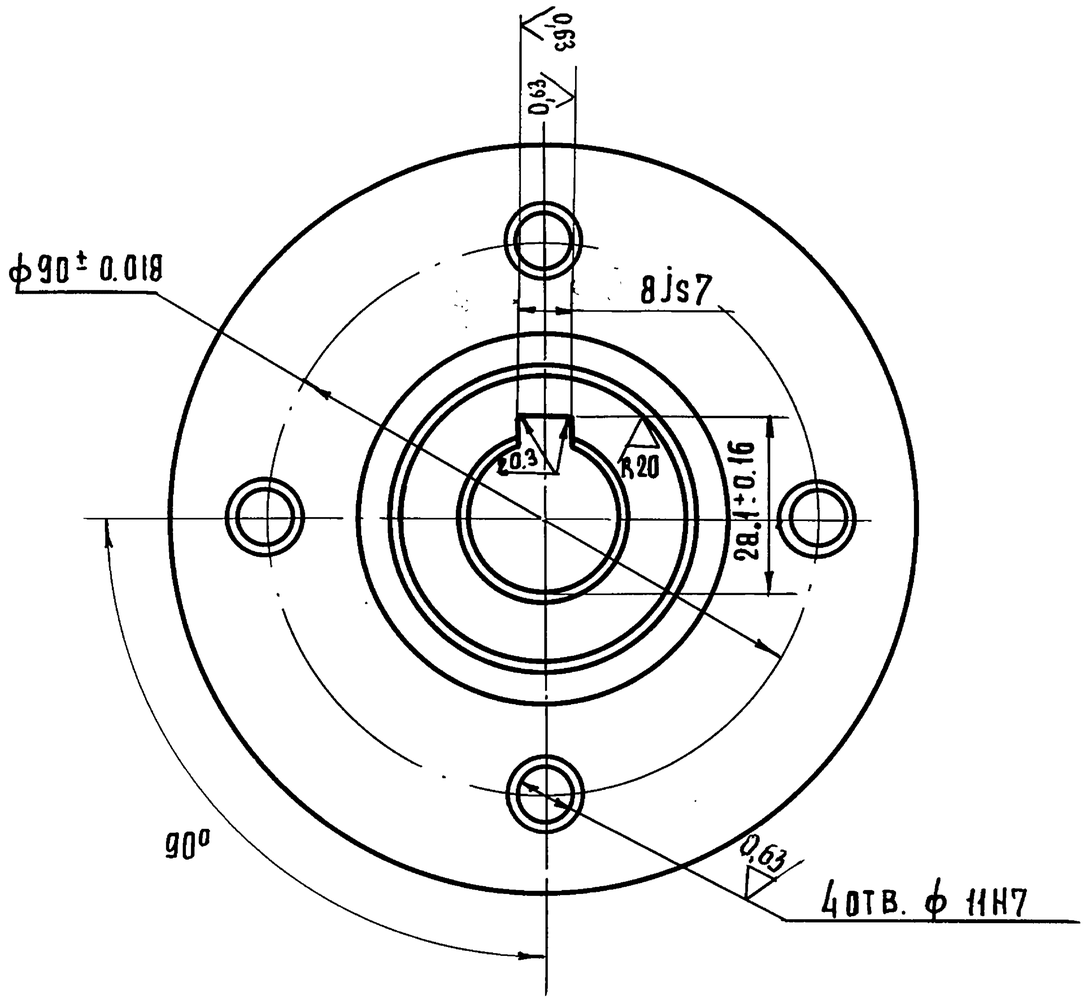

1 Неуказанные предельные отклонения размеров: отверстий H 14, валов h 14, остальных $\pm \frac{IT14}{2}$

2 Острые кромки притупить

Изм	Лист	№ докум.	Подп.	Дата	8204-04.35			
Разраб.		Сидорова			Полумуфта	Лит	Масса	Масштаб
Провер.		Кисин					1.62	1:1
Н.контр.		Грибанов				Лист	Листов 1	
					Сталь 40 ГОСТ 1050-71	ЦНИИЭП торгово-бытовых зданий и туристских комплексов		

Копировал Гаврилина

18101 76

Формат 12

Инв. № подл. | Подп. и дата | Взам. инв. № | Инв. № дубл. | Подп. и дата

Серия 1.235.3-1 Выпуск 1

8204-04.036

Rz 40

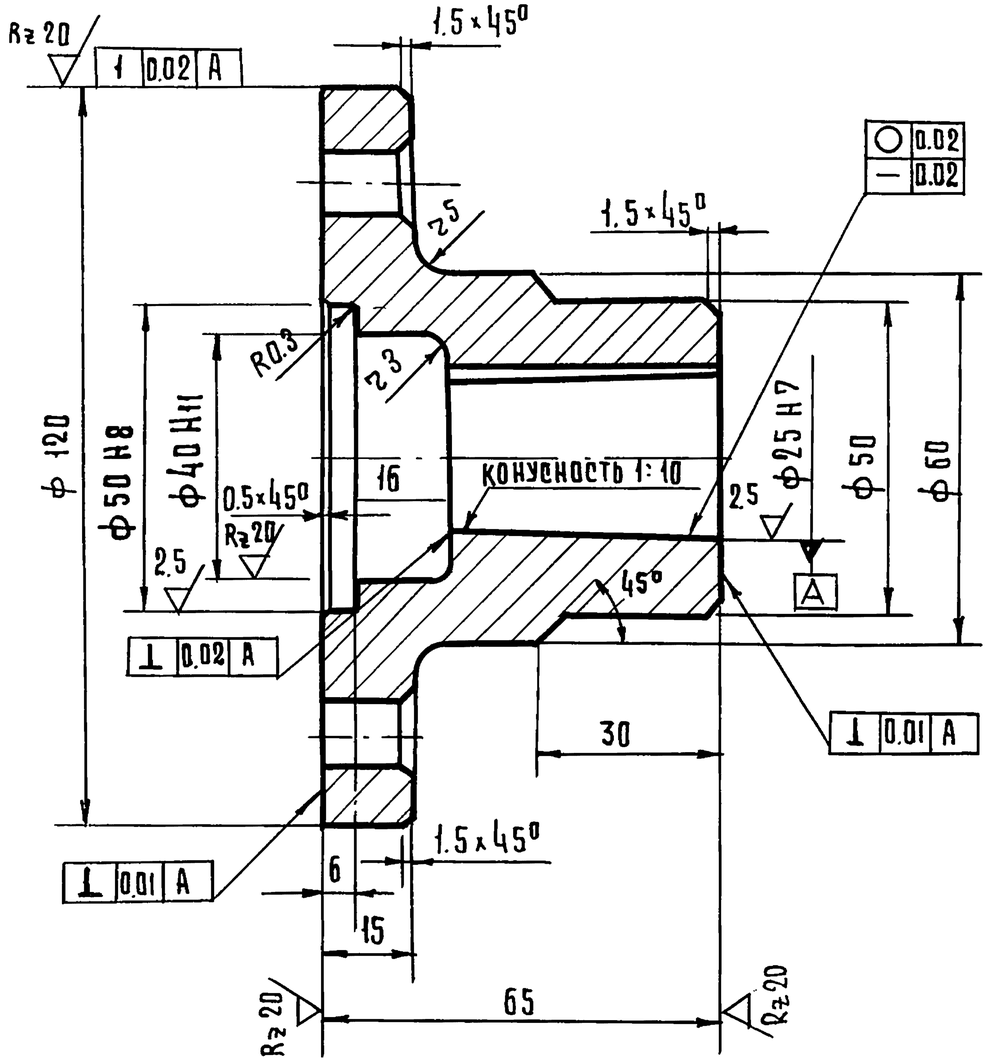

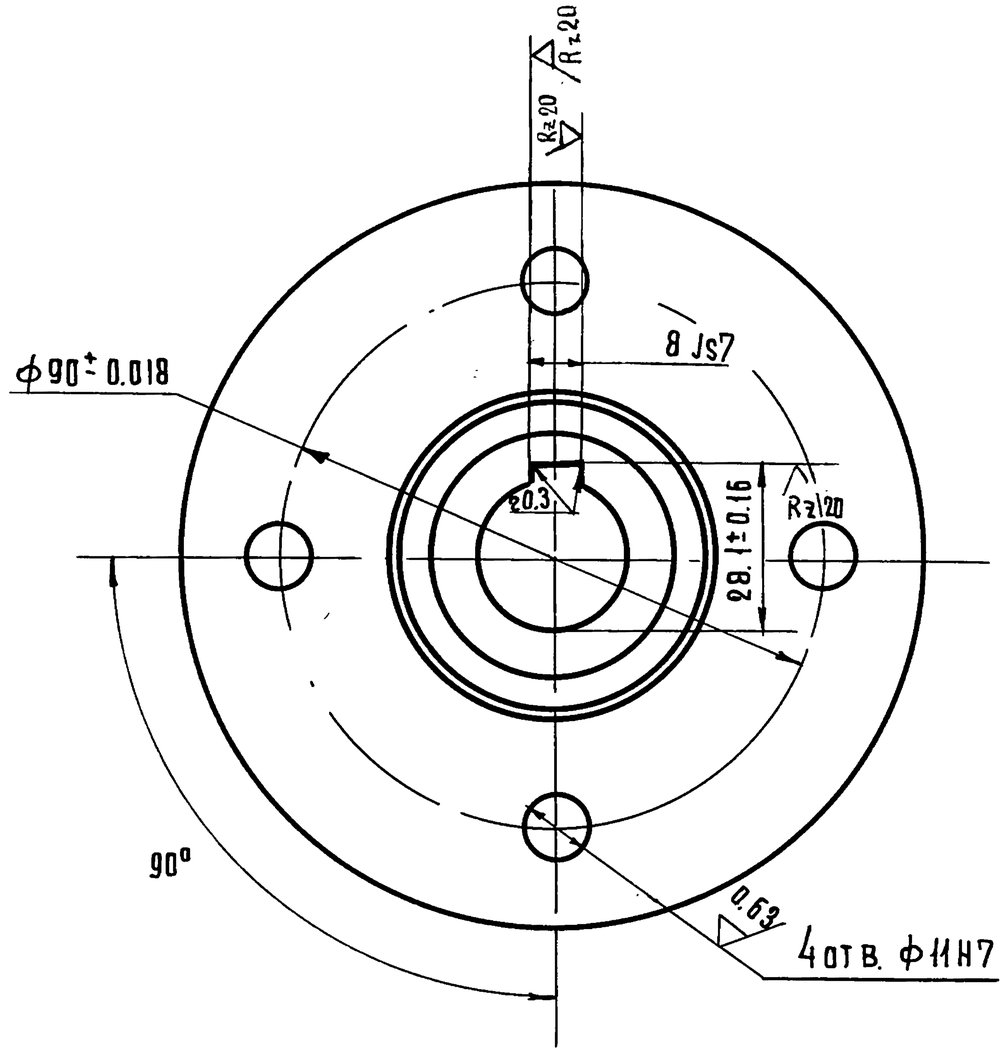

1. Неуказанные предельные отклонения размеров: отверстий H14, валов h14, остальных $\pm \frac{IT14}{2}$
2. Острые кромки притупить.

Изм.	Лист	№ докум.	Подп.	Дата	8204-04.036			
Разраб.		Сидорова			Полумуфта	Лит.	Масса	Масштаб
Провер.		Кисин					1,6	1:1
Н. контр.		Грибанов				Лист	Листов 1	
					Сталь 40 ГОСТ 1050-71	ЦНИИЭП г. Москва	торгово-бытовых зданий и туристских комплексов	

Копировал Гаврилина

18101 77

Формат 12

Инв. № подл. | Подп. и дата | Взамен инв. № | Инв. № дубл. | Подп. и дата

Серия 1.235.3-1 Выпуск 1

Формат	Зона	Поз.	Обозначение	Наименование		Примечание
				Документация		
12			8204-04.090 СБ	Сборочный чертеж		
				Детали		
11	А2	1	8204-04.037	Накладка	1	
Б.У	А2	2	8204-04.038	Стойка	2	0,51кг
				уголок $\frac{32\times32\times4\ \text{ГОСТ}\ 8509\text{-}72}{\text{Ст3сп ГОСТ}\ 535\text{-}79}$		
				$L = 275 - 1{,}0$		
11	А2	3	8204-04.039	Пята	2	
Б.У	А2	4	8204-04.041	Связь	1	0,6 кг
				уголок $\frac{32\times32\times4\ \text{ГОСТ}\ 8509\text{-}72}{\text{Ст3сп ГОСТ}\ 535\text{-}79}$		
				$L = 338 - 1{,}0$		

Серия 1.235.3-1 Выпуск 1

Подп. и дата | Инв. N дубл. | Взам. инв. N | Подп. и дата | Инв. N подл.

Изм	Лист	N докум.	Подп.	Дата
Разраб		Кисин		
Провер		Грибанов		
Н.контр		Сидорова		
Гл.инж.п.		Грибанов		

8204-04.090

Опора

Лит	Лист	Листов
		1

ЦНИИЭП г. Москва — торгово-бытовых зданий и туристских комплексов

Формат А1

8204-04.037

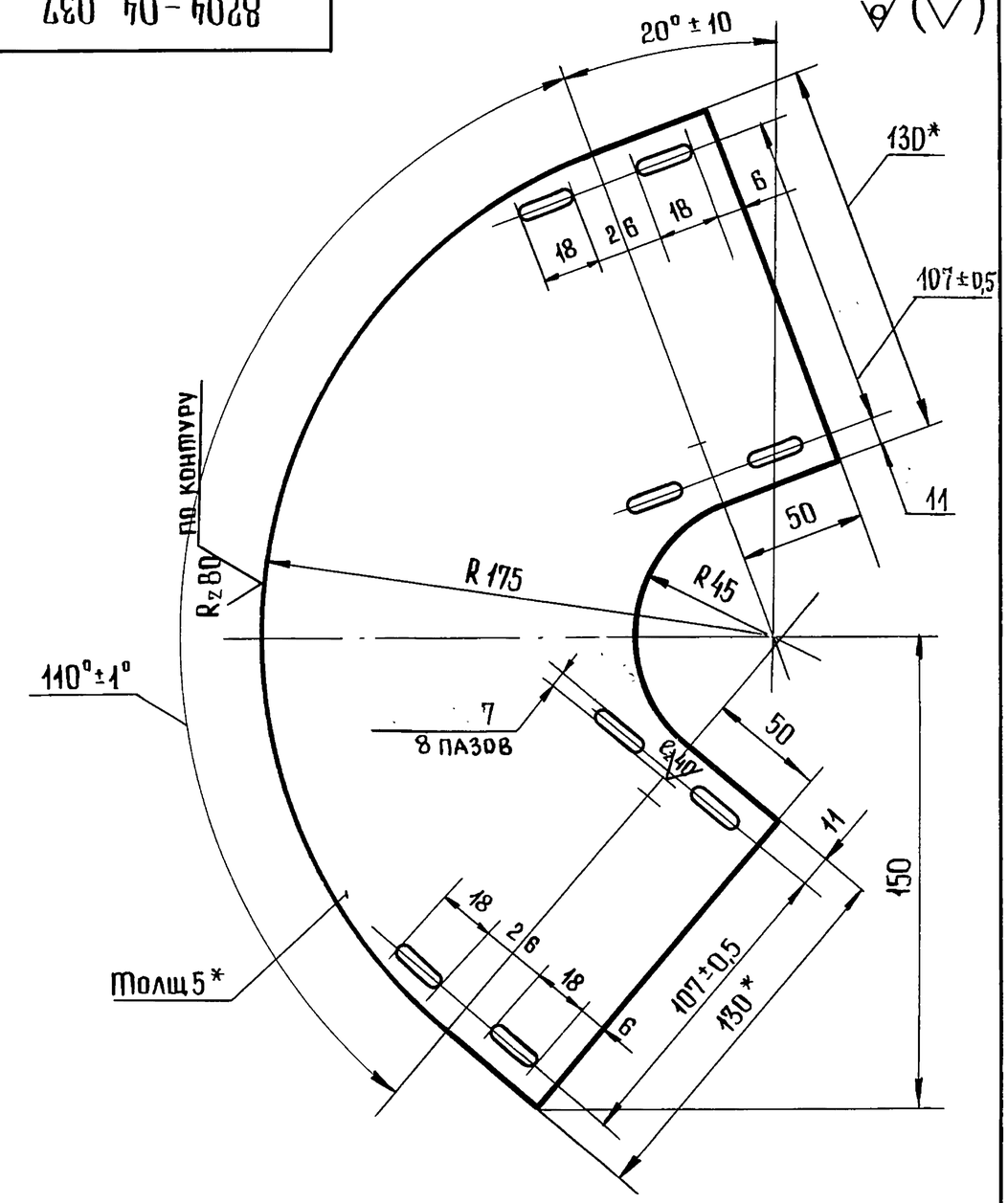

1. Неуказанные предельные отклонения размеров: отверстий H14, остальных $\pm\frac{IT14}{2}$

2* Размеры для справок

Подп. и дата | Инв. N дубл. | Взам. инв. N | Подп. и дата | Инв. N подл.

Изм	Лист	N докум	Подп.	Дата
Разраб		Кисин		
Провер		Грибанов		
Н.конт		Сидорова		

. 8204-04.037

Накладка

Лит	Масса	Масштаб
	1,1	1:2
Лист	Листов 1	

Лист $\frac{\text{В-5 ГОСТ 19903-74}}{\text{3-IV Ст3 ГОСТ 14637-79}}$

ЦНИИЭП г. Москва — торгово-бытовых зданий и туристских комплексов

18101 78

Формат А1

8204-04.090СБ

Серия 1.235.3-1 Выпуск 1

Г

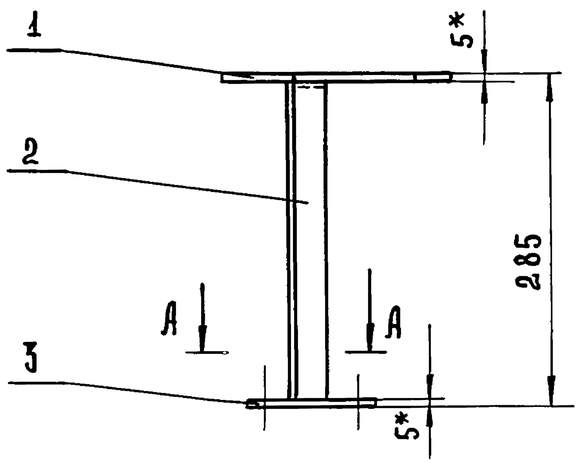

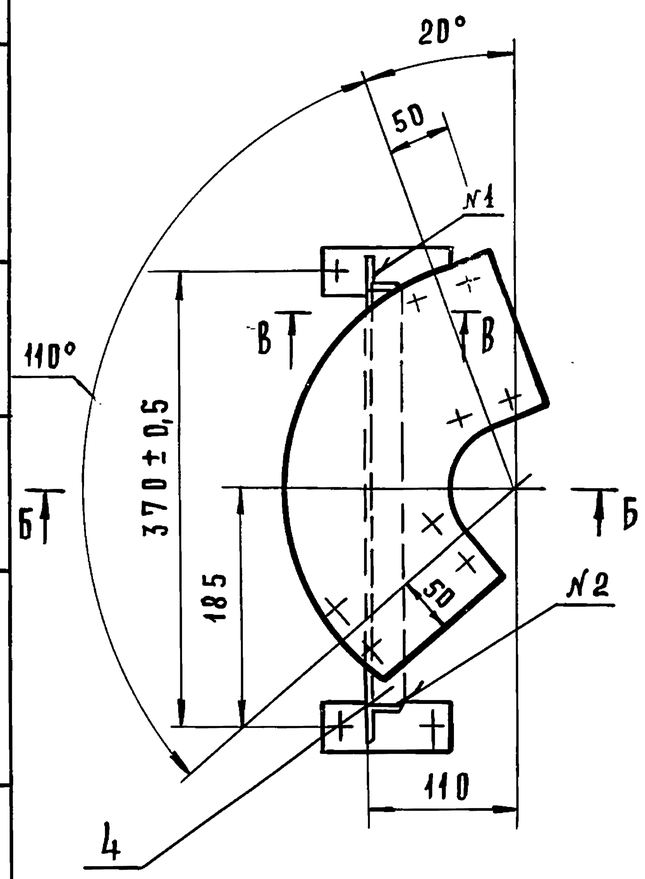

А - А
М 1:2

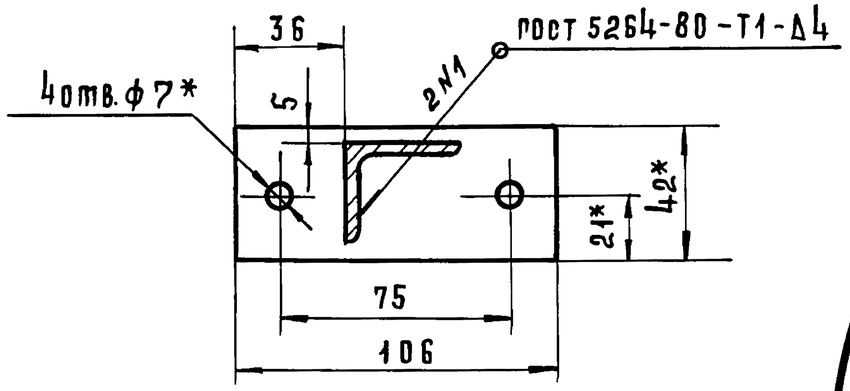

Б - Б
М 1:2

В - В
М 1:2

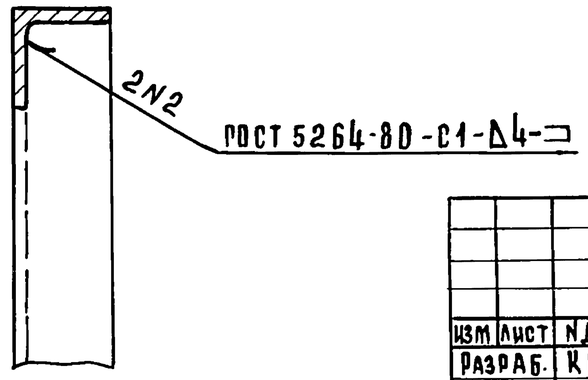

Вид Г
М 1:2

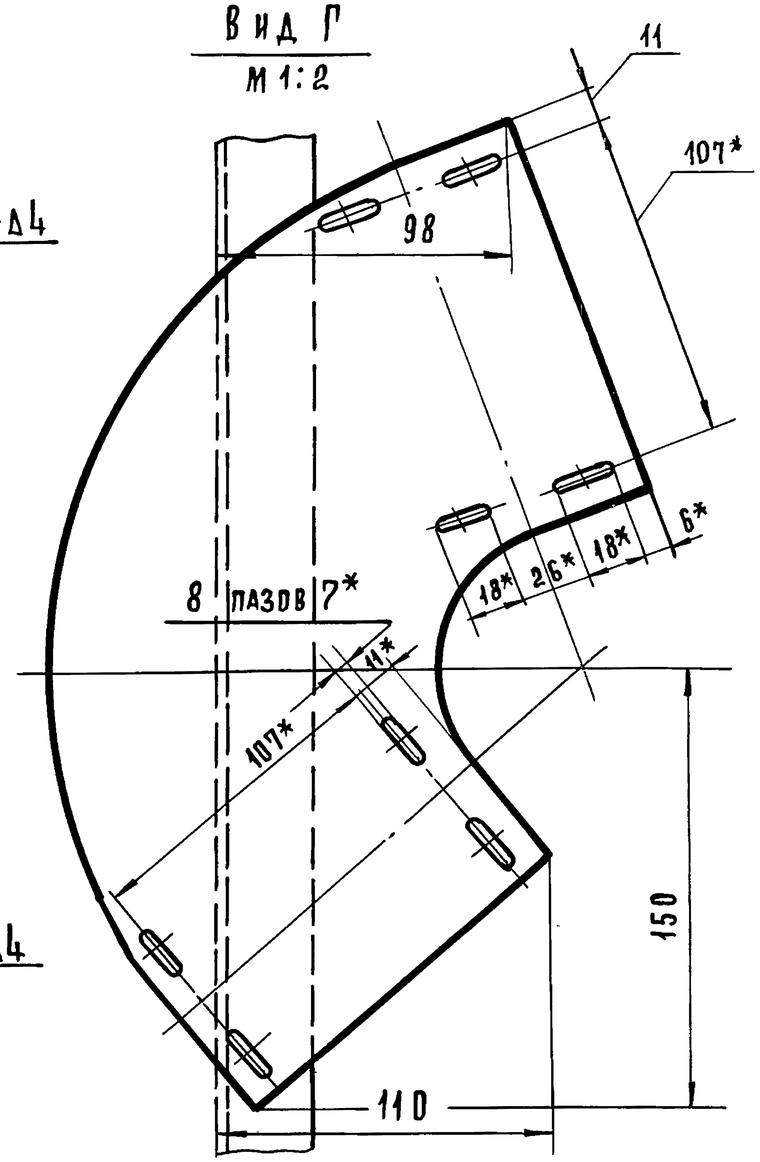

1. Неуказанные предельные отклонения размеров: отверстий -Н14, остальных ± JT14/2
2* Размеры для справок.

Изм	Лист	N докум.	Подп.	Дата
Разраб.		Кисин		
Провер.		Грибанов		
Н. контр.		Сидорова		
Гл. инж.-пр		Грибанов		

8204-04.090СБ

Опора
Сборочный чертеж

Лит	Масса	Масштаб
	3,1	1:5
Лист	Листов 1	

ЦНИИЭП торгово-бытовых зданий и туристских комплексов г. Москва

18101 79 Формат 12

Инв. N подл. | Подп. и дата | Взам. инв. N | Инв. N дубл. | Подп. и дата

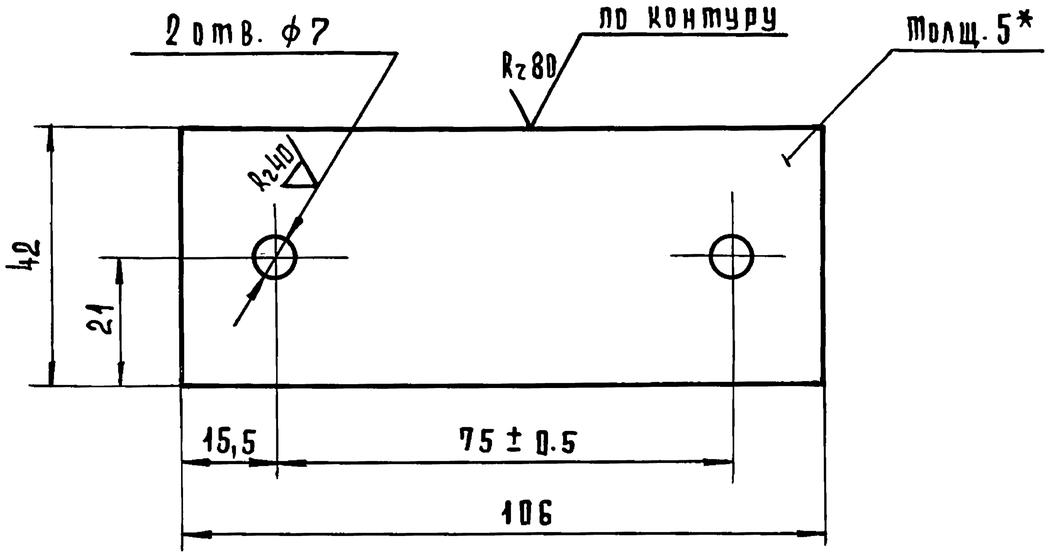

1. Неуказанные предельные отклонения размеров: отверстий H14, остальных $\pm \frac{IT14}{2}$

2* Размеры для справок.

Изм.	Лист	№ докум.	Подп.	Дата
Разраб.		Кисин		
Провер.		Прибанов		
Н. контр.		Сидорова		

8204-04.039

Пята

Лит	Масса	Масштаб
	0,17	1:1
Листов	Листов 1	

Лист 8-5 ГОСТ 19903-74 / 3-IV Ст3 ГОСТ 14637-79

ЦНИИЭП торгово-бытовых зданий и туристских комплексов г. Москва

Формат 11

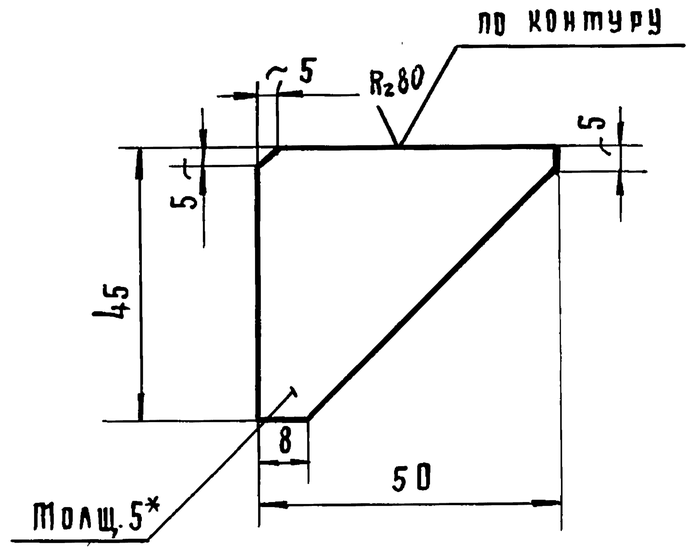

1. Неуказанные предельные отклонения размеров $\pm \frac{IT14}{2}$

2* Размеры для справок.

Изм.	Лист	№ докум.	Подп.	Дата
Разраб.		Кисин		
Провер.		Прибанов		
Н. контр.		Сидорова		

8204-04.032

Косынка

Лит	Масса	Масштаб
	0,04	1:1
Лист	Листов 1	

Лист 8-5 ГОСТ 19903-74 / 3-IV Ст3 ГОСТ 14637-79

ЦНИИЭП торгово-бытовых зданий и туристских комплексов г. Москва

18101 80 Формат 11

Серия 1.235.3-1 Выпуск 1

Инв. N подл. | Подп. и дата | Взам. инв. N | Инв. N дубл. | Подп. и дата

Выпуск 1

Серия 1.235.3-1

Формат	Зона	Поз.	Обозначение	Наименование	Кол.	Примечание
				Документация		
12			8204.04.100СБ	Сборочный чертеж		
				Детали		
11	А2	1	8204.04.042	Обечайка	1	
11	А2	2	8204.04.043	Боковина	2	
11	А2	3	8204.04.044	Опора	2	

Изм.	Лист	N докум.	Подп.	Дата
Разраб.		Кисин		
Провер.		Грибанов		
Н. контр.		Сидорова		
Гл. инж. пр.		Грибанов		

8204-04.100

Кожух

Лит	Лист	Листов
		1

ЦНИИЭП торгово-бытовых зданий и туристских комплексов г. Москва

Формат 11

Инв. N подл. | Подп. и дата | Взам. инв. N | Инв. N дубл. | Подп. и дата

8204-04.042

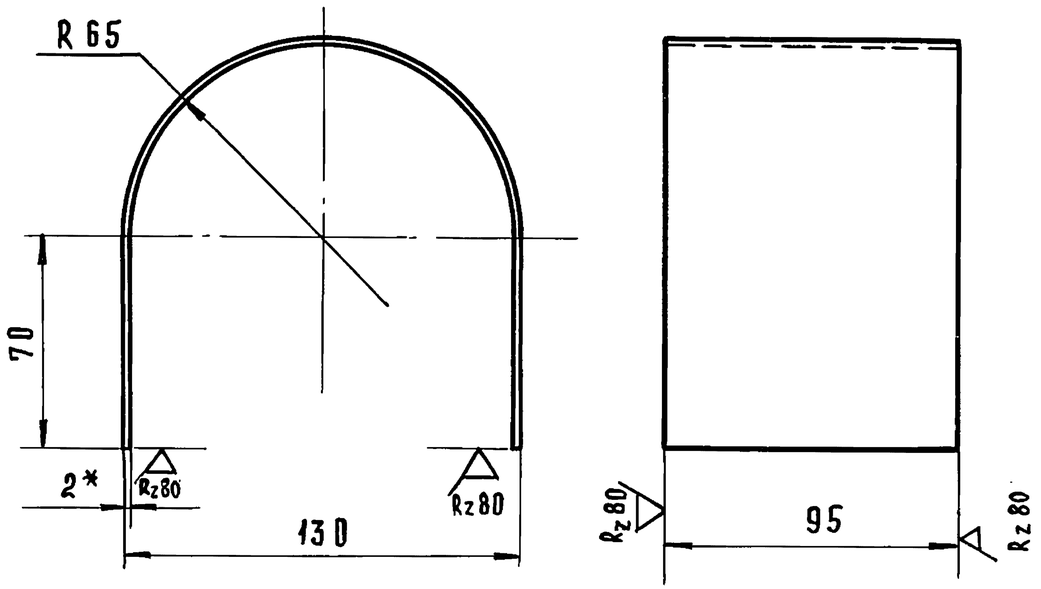

1. Неуказанные предельные отклонения размеров $\pm \frac{JT14}{2}$.

2. Развернутая длина 244 мм.

3* Размеры для справок.

Изм.	Лист	N докум.	Подп.	Дата
Разраб.		Кисин		
Провер.		Грибанов		
Н. контр.		Сидорова		

8204-04.042

Обечайка

Лит	Масса	Масштаб
	0,36	1:2
Лист	Листов 1	

Лист В-2 ГОСТ 19903-74 / 3-ій Ст.3 ГОСТ 16523-70

ЦНИИЭП торгово-бытовых зданий и туристских комплексов г. Москва

18101 81 Формат 11

Инв. N подл. | Подп. и дата | Взам. инв. N | Инв. N дубл. | Подп. и дата

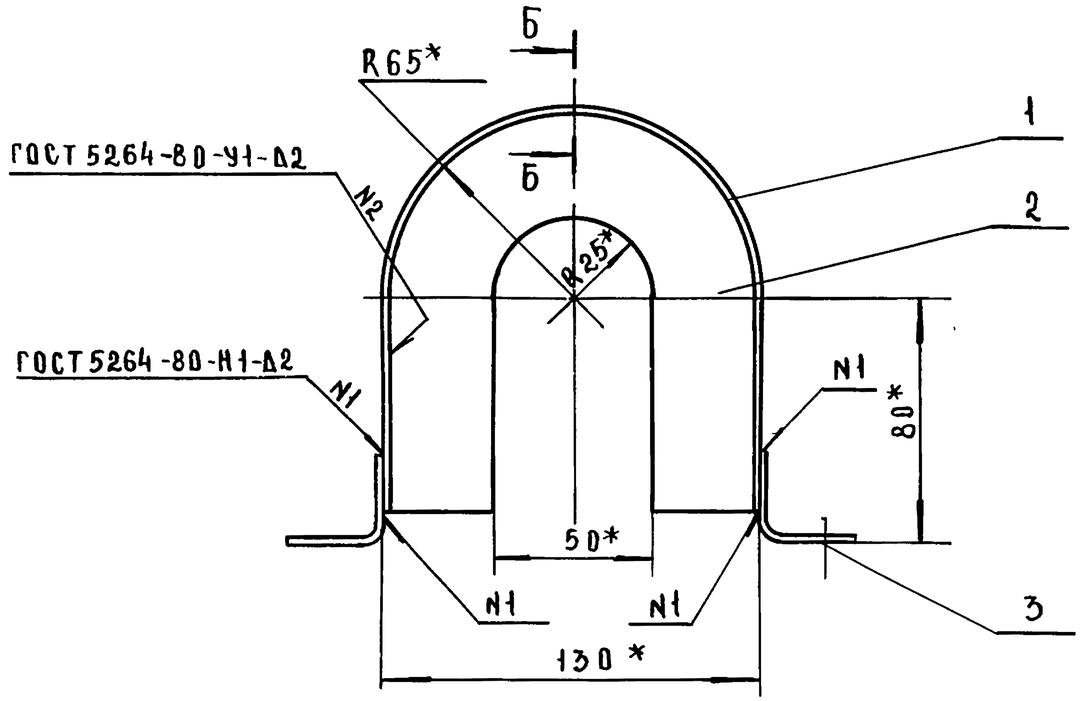

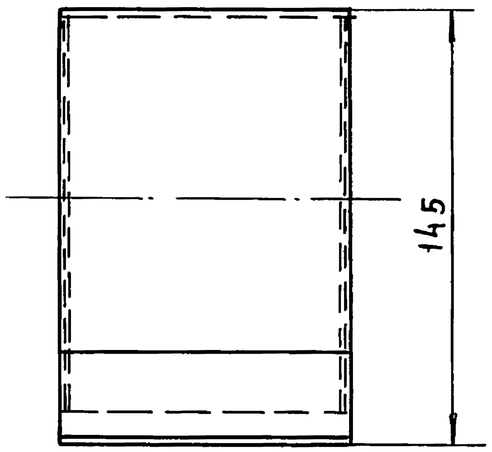

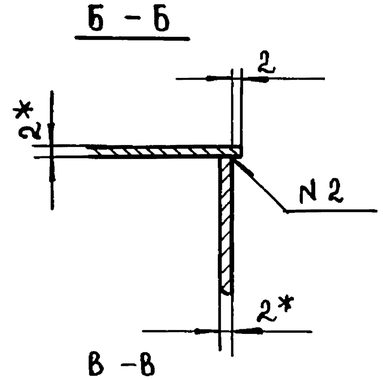

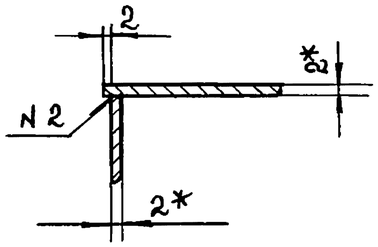

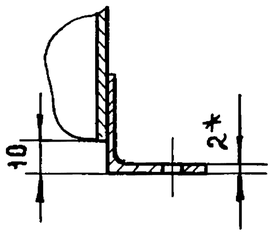

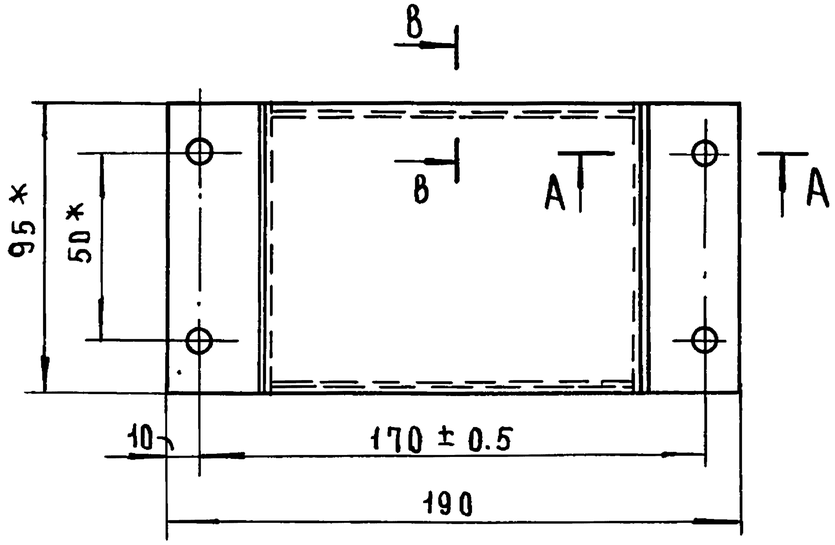

1. Неуказанные предельные отклонения размеров: отверстий Н 14, остальных $\pm \frac{JT14}{2}$

2.* Размеры для справок.

					8204-04.100СБ	
Изм.	Лист	№ докум.	Подп.	Дата	Кожух	Лит. / Масса / Масштаб: 0.8 / 1:2
Разраб.		Кисин				
Провер.		Грибанов			Сборочный чертеж	Лист / Листов 1
Н. контр.		Сидорова				ЦНИИЭП торгово-бытовых зданий и туристских комплексов, г. Москва
Гл. инж. пр.		Грибанов				

Серия 1.235.3-1 Выпуск 1

Инв. № подл. | Подп. и дата | Взам. инв. № | Инв. № дубл. | Подп. и дата

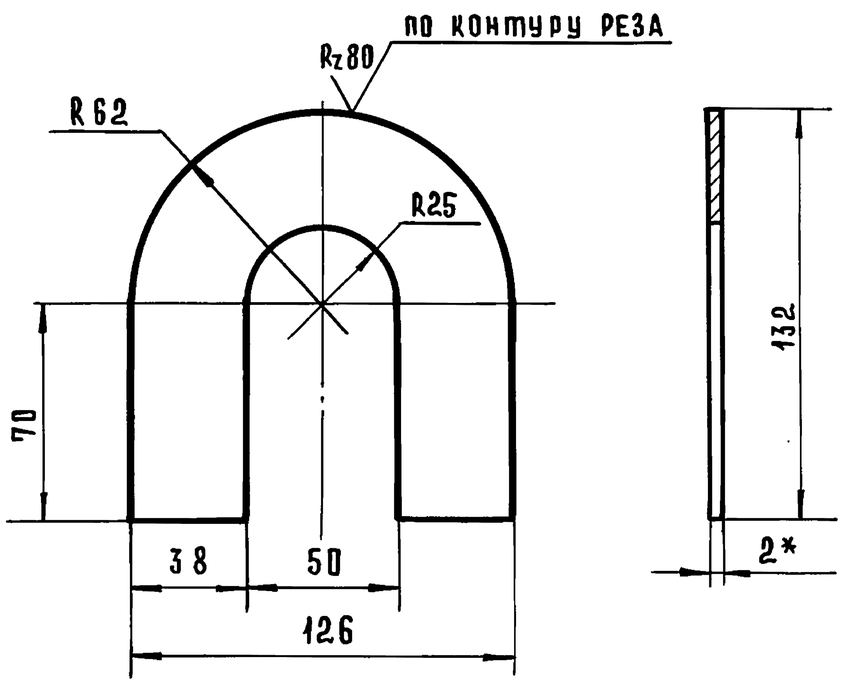

1. Неуказанные предельные отклонения размеров: отверстий H14, остальных $\pm \frac{IT14}{2}$

2* Размеры для справок

Изм	Лист	N° докум	Подп.	Дата
Разраб.		Кисин		
Провер.		Грибанов		
Н. контр.		Сидорова		

8204-04.043

Боковина

Лит	Масса	Масштаб
	0,12	1:2
Лист	Листов 1	

Лист В-2 ГОСТ 19903-74
3-IV Ст3 ГОСТ 16523-70

ЦНИИЭП торгово-бытовых зданий и туристских комплексов г. Москва

Формат 11

Серия 1.235.3-1 Выпуск 1.

Подл. и дата | Инв. N дубл. | Взам. инв. N | Подл. и дата | Инв. N подл.

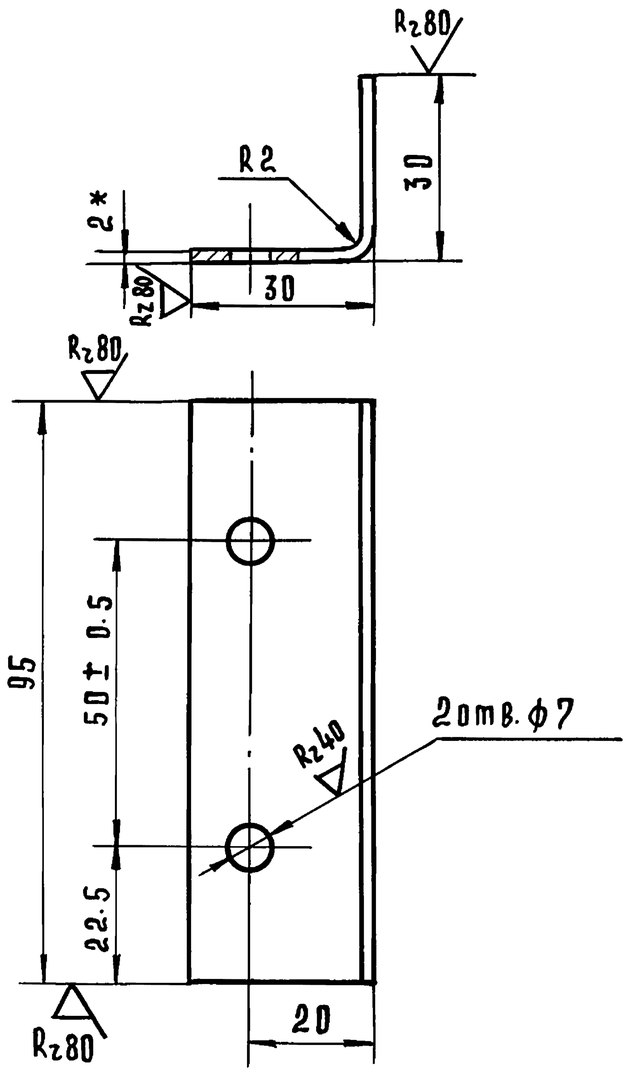

1. Неуказанные предельные отклонения размеров: отверстий H14, остальных $\pm \frac{IT14}{2}$

2. Развернутая длина 59 мм.

3* Размеры для справок.

Изм	Лист	N докум.	Подп.	Дата
Разраб.		Кисин		
Провер.		Грибанов		
Н. контр.		Сидорова		

8204-04.044

Опора

Лит	Масса	Масштаб
	0,09	1:1
Лист	Листов 1	

Лист В-2 ГОСТ 19903-74
3-IV Ст3 ГОСТ 16523-70

ЦНИИЭП торгово-бытовых зданий и туристских комплексов г. Москва

Подл. и дата | Инв. N подл. | Взам. инв. N | Подл. и дата | Инв. N дубл.

Формат 11

Формат	Зона	Поз	Обозначение	Наименование	Кол.	Примечание
				Документация		
12			8204-05.000 СБ	Сборочный чертеж		
				Сборочные единицы		
11	А1	1	8204-05.010	Рама	1	
11	А1	2	8204-05.020	Опора	1	
	А1	3	8204-04.010	Муфта	1	
	А1	4	8204-04.020	Рычаг	1	
	А1	5	8204-04.030	Серьга	1	
	А1	6	8204-04.040	Стяжка	1	
	А1	7	8204-04.050	Серьга	1	
	А3	8	8204-04.070	Рама	1	
	А3	9	8204-04.080	Муфта	1	
	А3	10	8204-04.100	Кожух	1	
				Детали		
11	А8	11	8204-05.001	Кулачок	1	
11	А8	12	8204-04.002	Палец	1	
				Стандартные изделия		
	А3	13		Болт М12×30.58.05	8	
				ГОСТ 7798-70		
	А3	14		Болт М10×25.58.05	4	
				ГОСТ 7798-70		

Изм.	Лист	№ докум.	Подп.	Дата
Разраб.	Кисин			
Провер.	Грибанов			
Н. контр.	Сидорова			
Гл. инж. пр.	Грибанов			

8204-05.000

Привод правый

Лит	Лист	Листов
	1	3

ЦНИИЭП торгово-бытовых зданий и туристских комплексов г. Москва

Формат А1

Формат	Зона	Поз.	Обозначение	Наименование	Кол	Примечание
	А3	15		Болт М6×20.58.05	16	
				ГОСТ 7798-70		
	А7	16		Болт М8×50.58.05	1	
				ГОСТ 7798-70		
	А7	17		Гайка М24.5.05	2	
				ГОСТ 5915-70		
	А3	18		Гайка М12.5.05	12	
				ГОСТ 5915-70		
	А3	19		Гайка М10.5.05	4	
				ГОСТ 5915-70		
	А3	20		Гайка М6.5.05	12	
				ГОСТ 5915-70		
	А3	21		Шайба 12 65Г. 029	12	
				ГОСТ 6402-70		
	А3	22		Шайба 10 65Г. 029	4	
				ГОСТ 6402-70		
	А3	23		Шайба 6 65Г. 029	16	
				ГОСТ 6402-70		
	А7	24		Шайба 8 65Г. 029	1	
				ГОСТ 6402-70		
	А3	25		Шайба 12.01.05	4	
				ГОСТ 10906-78		
	А6	26		Шпилька М12×160.58.05	4	
				ГОСТ 22042-76		
	А2	27		Шайба 24.01.05	1	
				ГОСТ 11371-78		
	А2	28		Шплинт 5×32.001	1	
				ГОСТ 397-79		

Изм	Лист	№ докум.	Подп.	Дата

8204-05.000

Лист 2

18101 84

Формат А1

Серия 1.235.3-1 Выпуск 1

Инв. № подл. | Подп. и дата | Взам. инв. № | Инв. № дубл. | Подп. и дата

Серия 1.235.3-1 Выпуск 1.

Формат	Зона	Поз.	Обозначение	Наименование	Кол.	Примечание
	А1	29		Гайка М24.5.05 левая	1	
				ГОСТ 5915-70		
				Покупные изделия		
	А3	30		Редуктор РЧУ-63А-20-3-1-2	1	Ленинград, З-д „Редуктор"
				ГОСТ 13563-68		
	А4	31		Редуктор РЧУ-80А-31,5-3-1-1		Ленинград, З-д. Редуктор"
				ГОСТ 13563-68		
	А3	32		Электродвигатель	1	
				4А80А4У3		
				ГОСТ 19523-74		
	А3	33		Выключатель путевой ВК-200А	2	г. Харьков. „Электростанок"
				Исполнение-1, ступень-1		
				ГОСТ 9601-77		

Изм	Лист	N докум.	Подп.	Дата	8204-05.000	Лист 3

Формат 11

Подп. и дата | Инв. N дубл. | Взамен инв. N | Подп. и дата | Инв. N подл.

8204-05.001

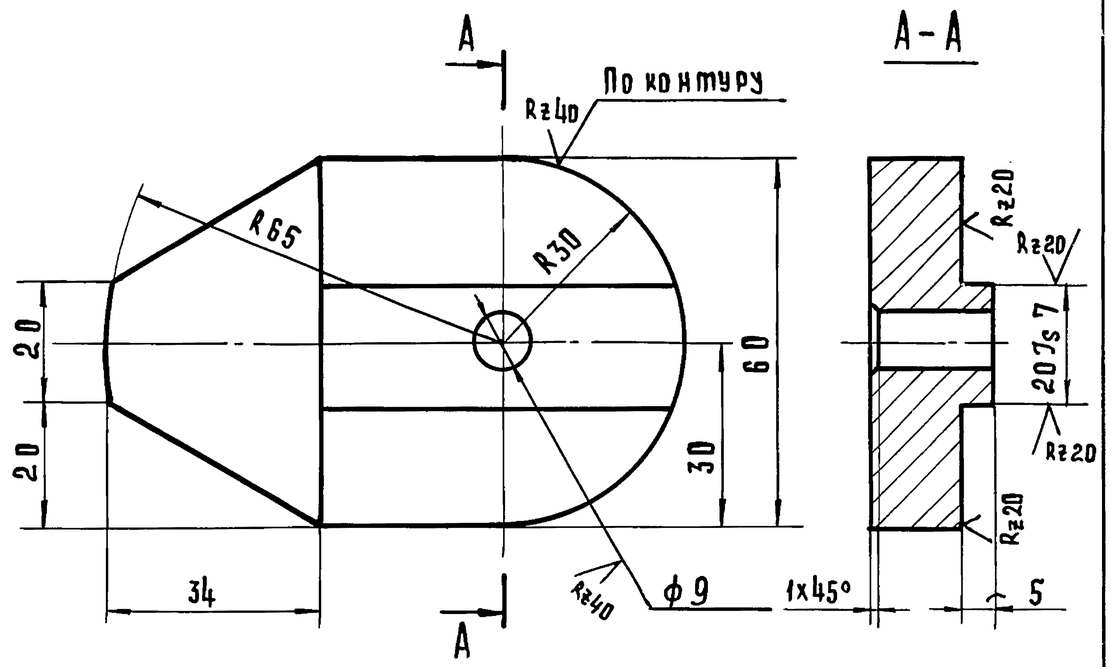

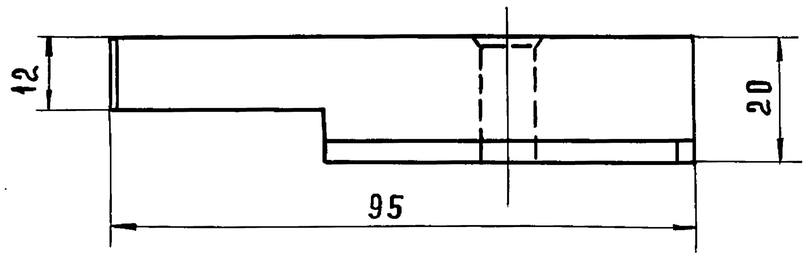

1. Неуказанные предельные отклонения размеров: отверстий $H14$, остальных $\pm \frac{IT14}{2}$
2. Острые кромки притупить.

Изм.	Лист	N докум.	Подпись	Дата
Разраб.		Кисин		
Провер.		Грибанов		
Н.контр.		Сидорова		

8204-05.001

Кулачок

Лит	Масса	Масштаб
	0,7	1:1
Лист	Листов 1	

Сталь 35 ГОСТ 1050-74

ЦНИИЭП торгово-бытовых зданий и туристских комплексов г. Москва

18101 85

Формат 11

8204-05.000СБ

Серия 1.235.3-1 Выпуск 1

Инв.№ подл. | Подп. и дата | Взамен инв.№ | Инв.№ дубл. | Подп. и дата

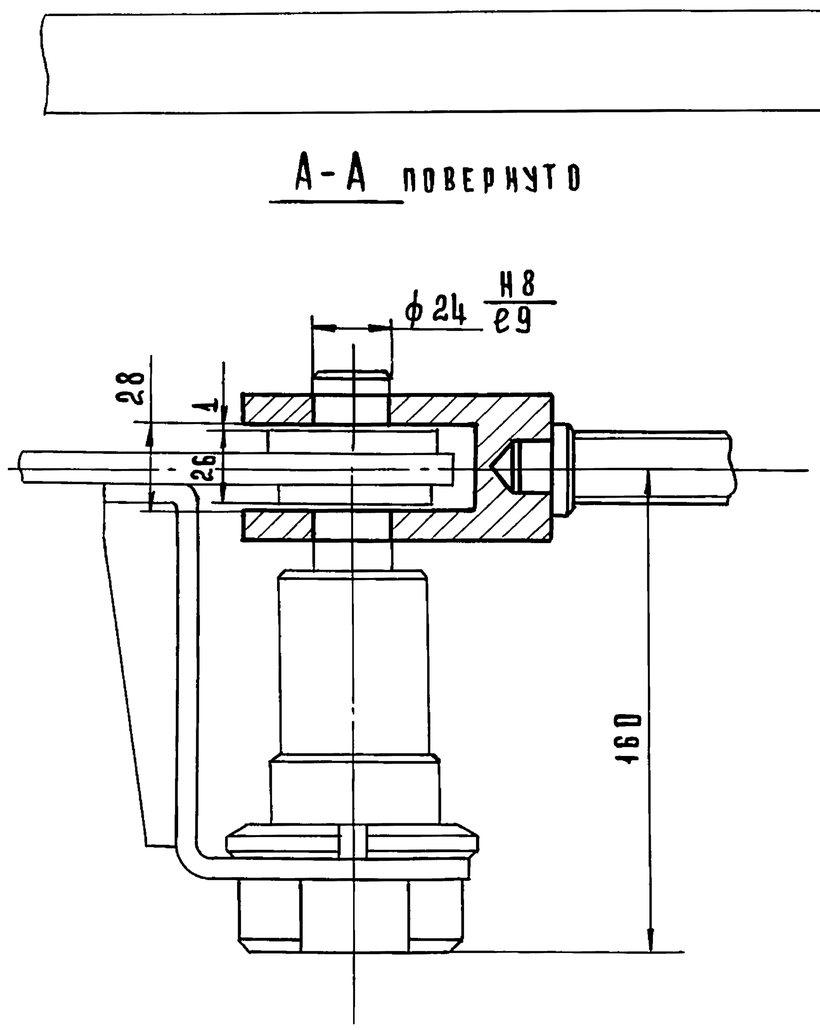

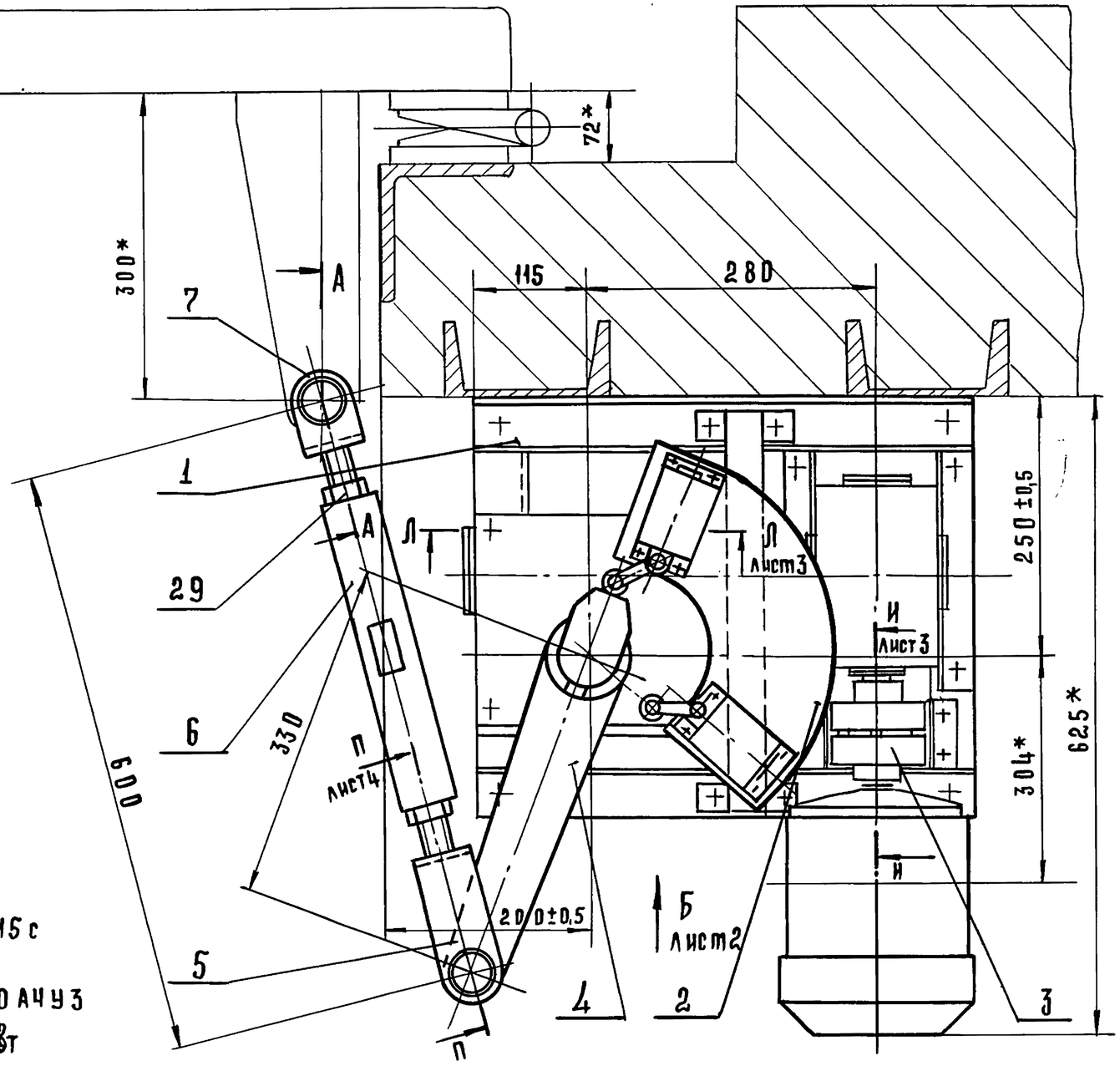

Техническая характеристика

1. Время открывания и закрывания ворот – 15 с
2. Электродвигатель:
   - тип – 4А80А4У3
   - мощность – 1,1 кВт
   - Синхронная частота вращения – 1500 об/мин
3. Крутящий момент на выходном валу редуктора – 310 кгс.м (31 н.м)
4. Общее передаточное число привода $i_{общ.}$ – 630

1.* Размеры для справок

2. Неуказанные предельные отклонения размеров: отверстий H14, валов h14, остальных $\pm\frac{IT14}{2}$

Изм	Лист	N докум.	Подпись	Дата
Разраб.		Кисин		
Провер.		Грибанов		
Н. контр.		Сидорова		
Гл. инж. пр.		Грибанов		
Рук. сект.		Германт		
Н. к отд.		Калугин		

8204-05.000СБ

Привод правый
Сборочный чертеж

Лит	Масса	Масштаб
	98,0	1:5
Лист 1	Листов 4	

ЦНИИЭП торгово-бытовых зданий и туристских комплексов г. Москва

8204-05.00006

Вид Б лист1
М1:5

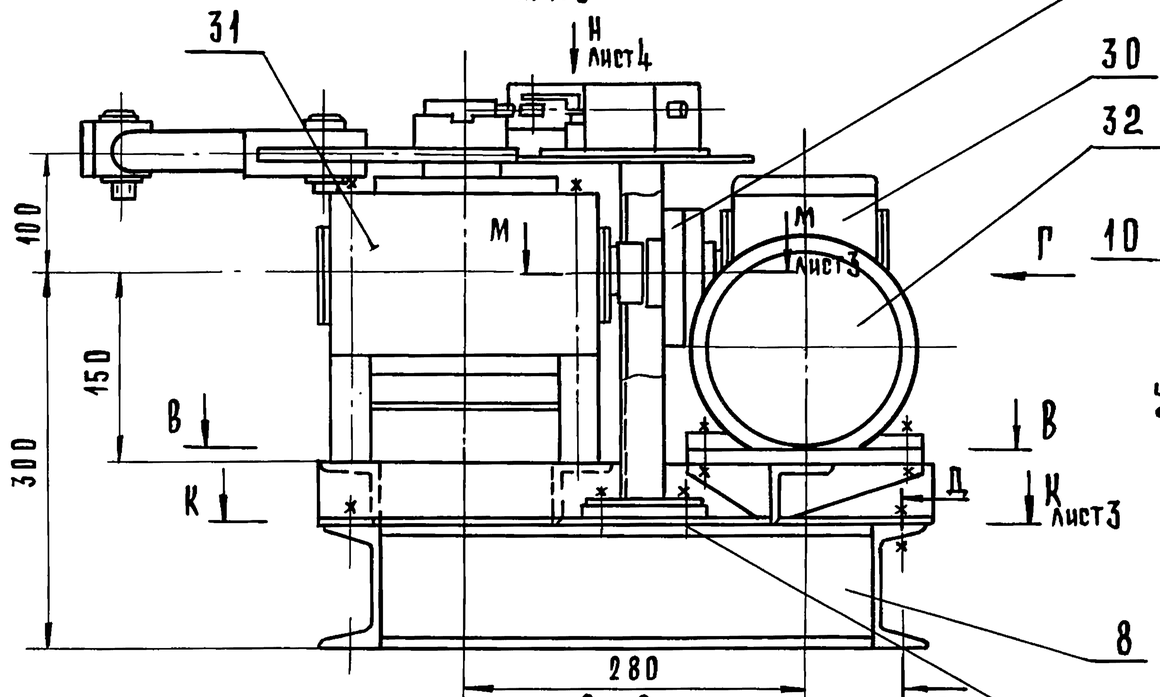

В - В
М1:5

Вид Г
М1:5

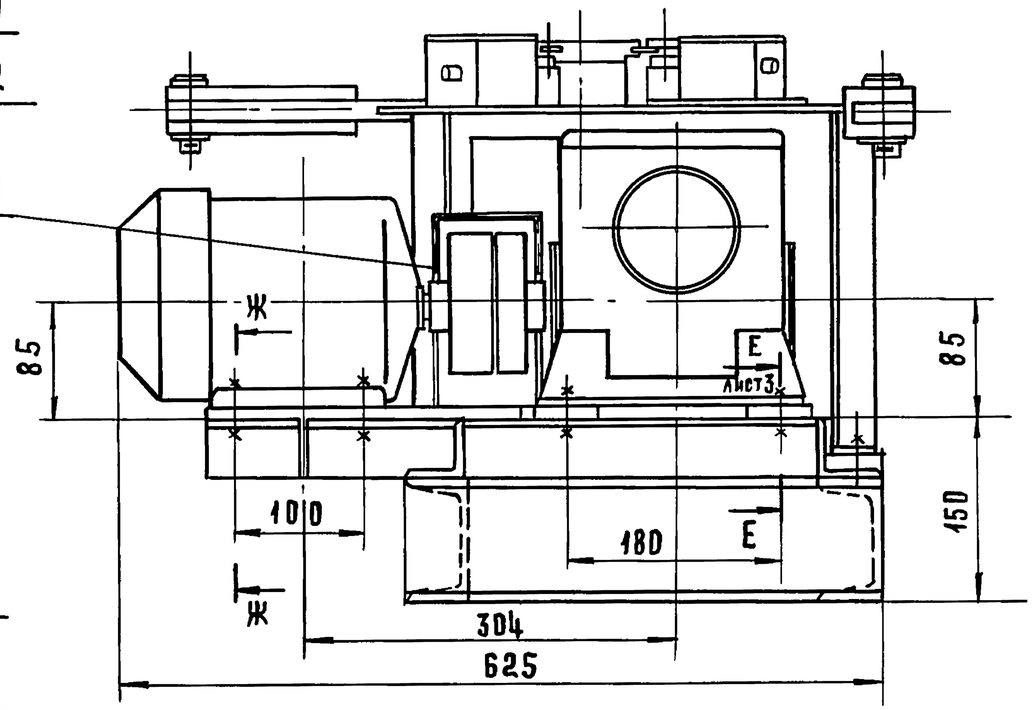

Д - Д
М1:2

Ж - Ж
М1:2

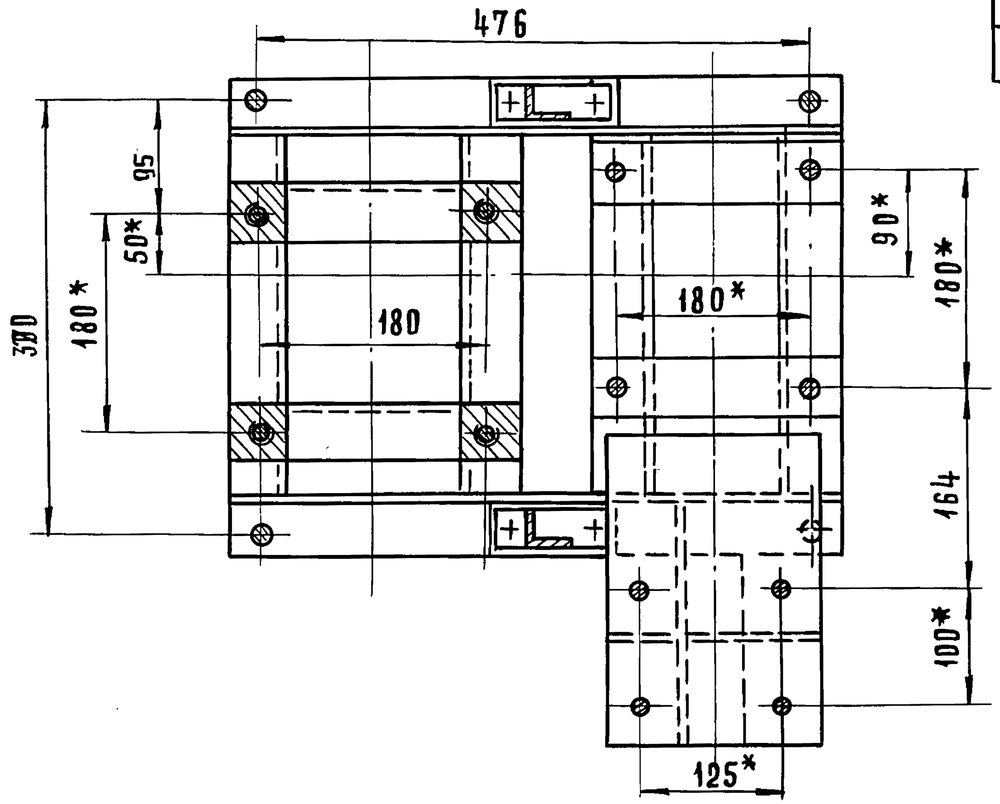

Серия 1.235.3-1 Выпуск 1.

Подп. и дата | Инв. N дубл. | Взам. инв. N | Подп. и дата | Инв. N подл.

Изм	Лист	N докум	Подп	Дата	8204-05.00006	Лист 2

8204-05.000СБ

Серия 1.235.3-1. Выпуск 1

К-К лист 2
М1:5

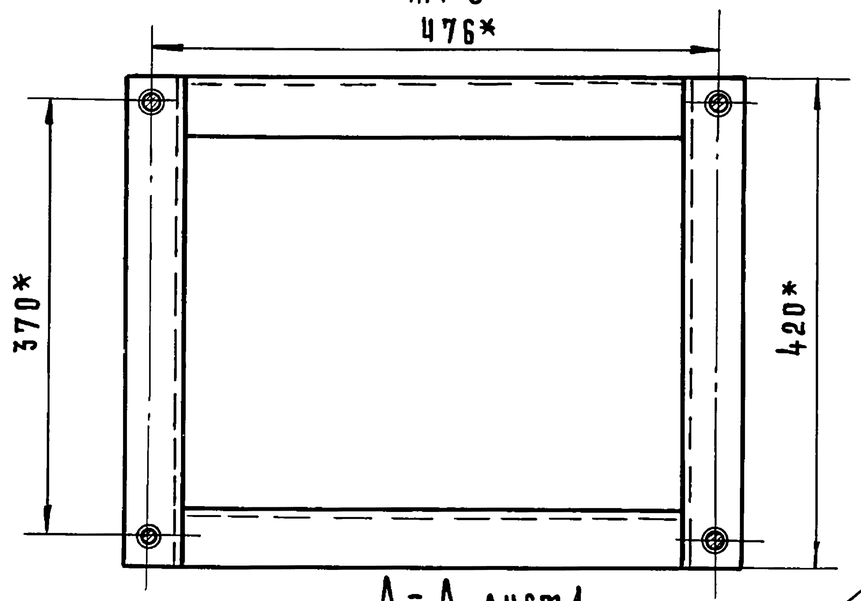

Л-Л лист 1
М1:2

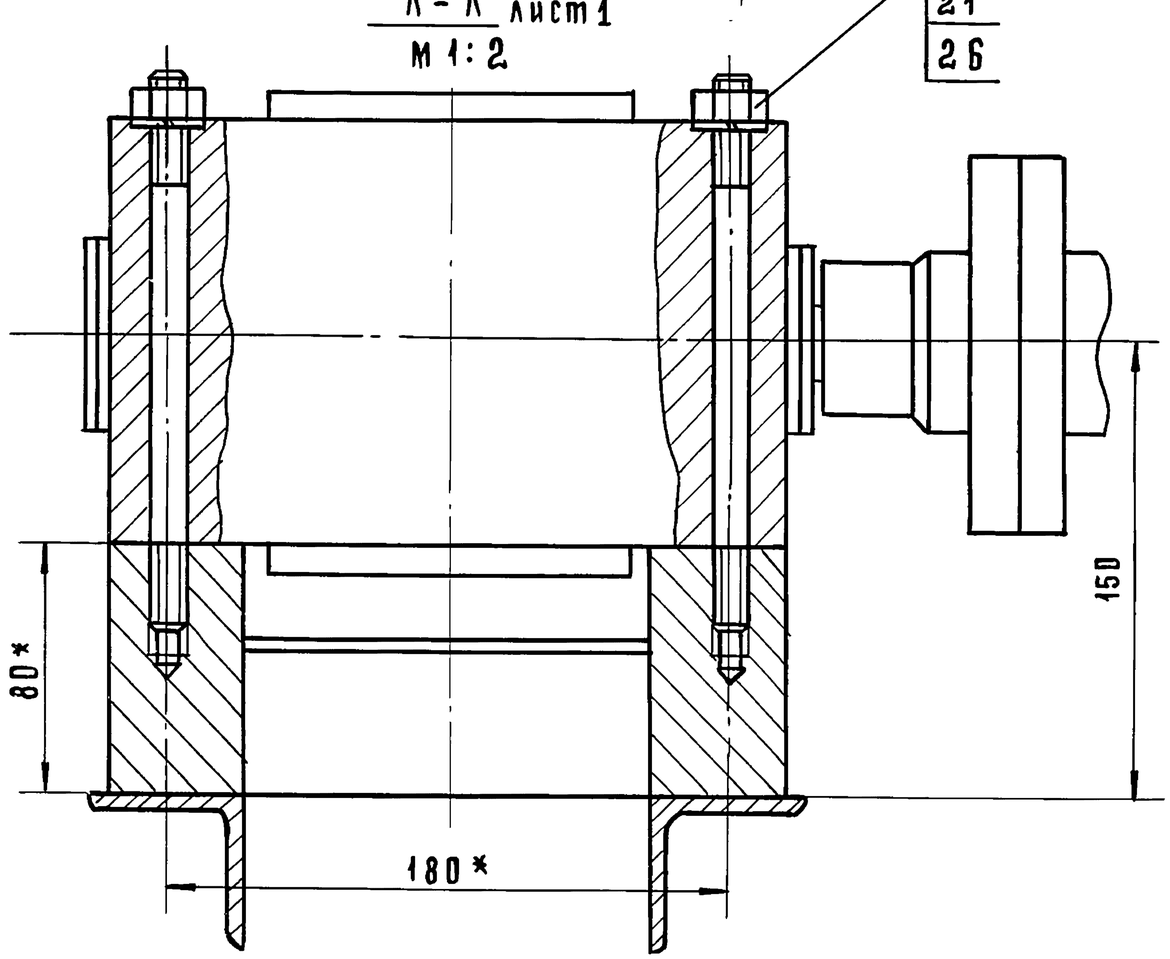

И-И повернуто. лист 1.
М1:2

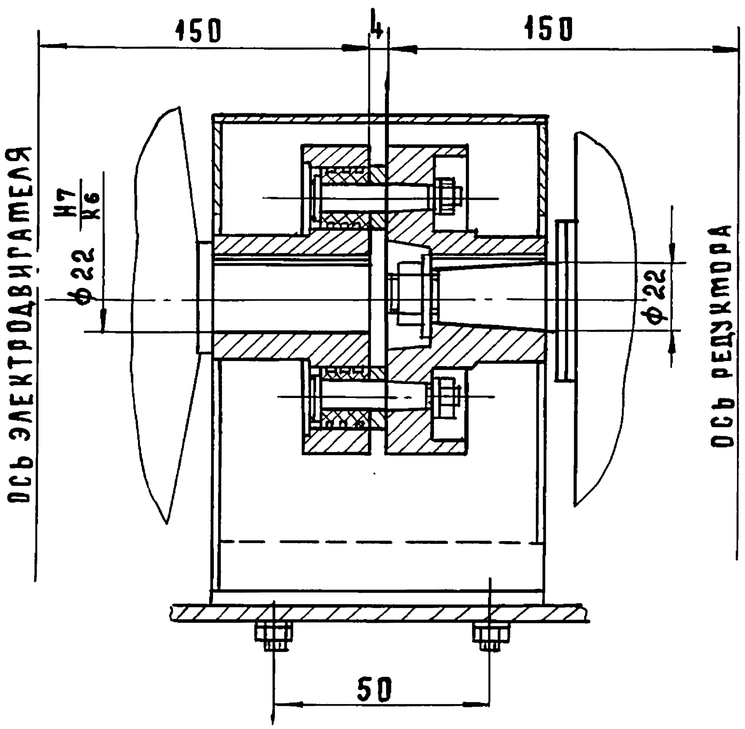

Е-Е лист 2
М1:2

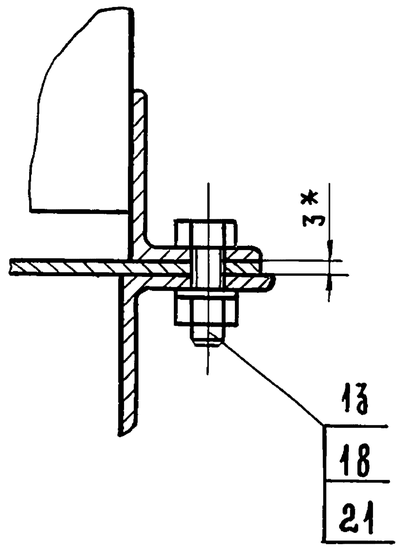

М-М лист 2
М1:2

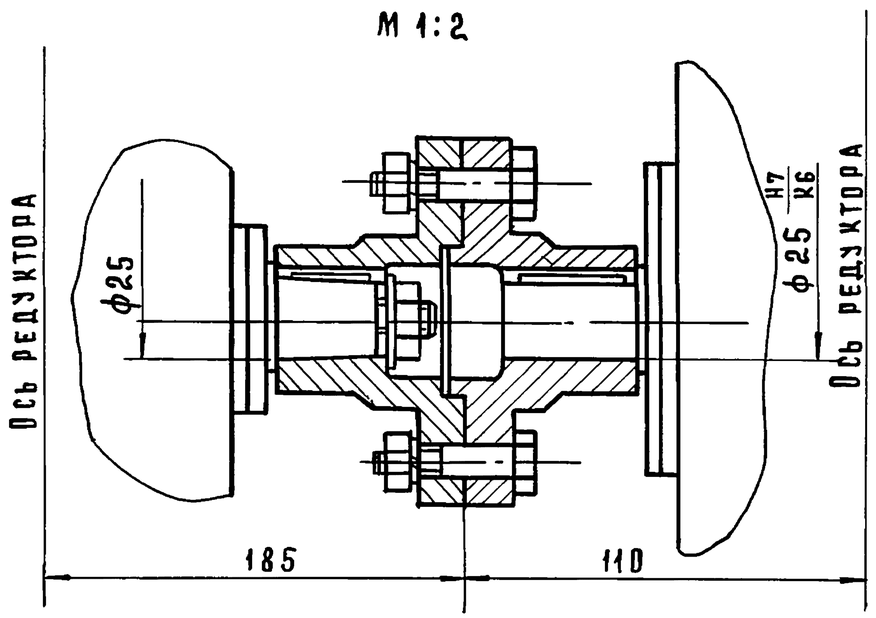

Изм	Лист	N докум.	Подп.	Дата	8204-05.000СБ	Лист 3

Инв.N подл. | Подп. и дата | Взамен инв.N | Инв.N дубл. | Подп. и дата

8204-05.000 СБ

Вид Н
М 1:2 Лист 2

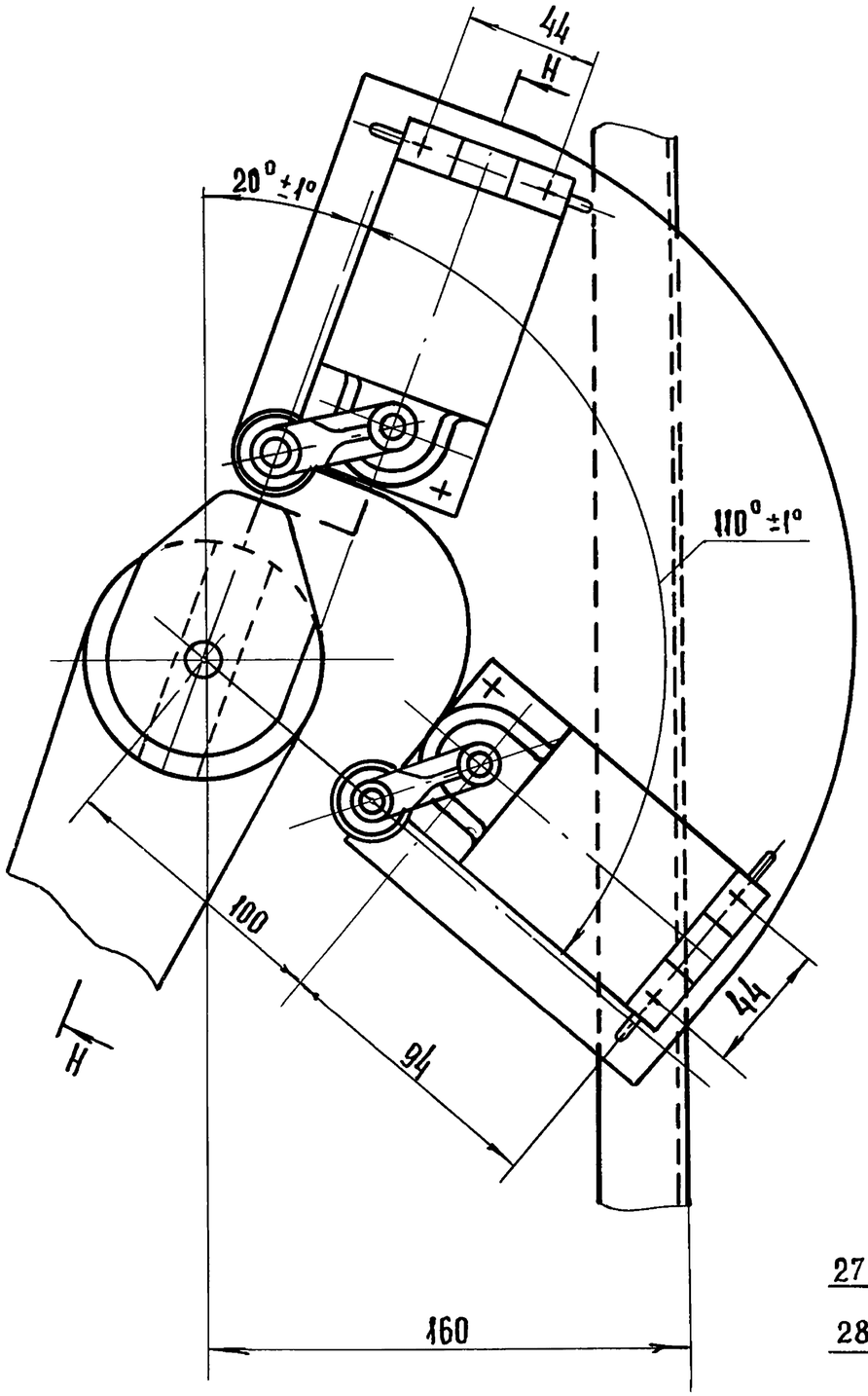

Н - Н повернуто
М 1:2

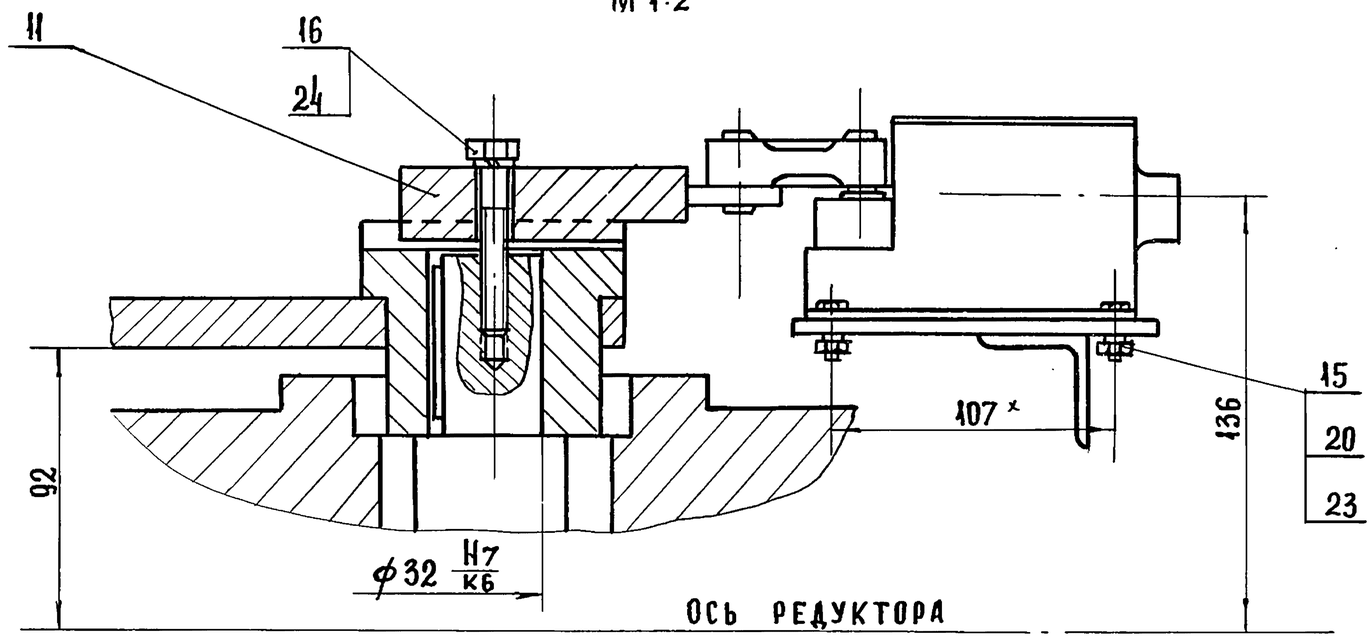

П - П повернуто, лист 1
М 1:2

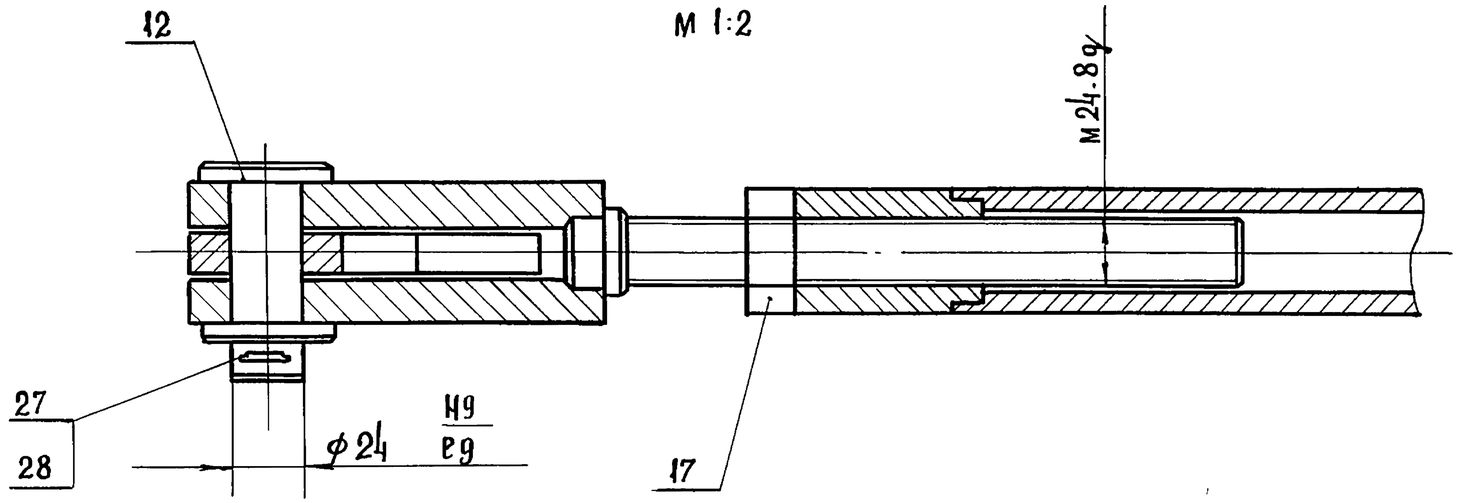

Изм	Лист	N докум.	Подп.	Дата	8204-05.000 СБ	Лист 4

Инв. № подл. | Подпись и дата | Взамен инв. № | Инв. № дубл. | Подп. и дата

Серия 1.235.3-1 Выпуск 1

Серия 1.235.3-1 Выпуск 1.

Формат	Зона	Поз.	Обозначение	Наименование		Примечание
				Документация		
			8204-05.010 СБ	Сборочный чертеж		
				Детали		
	А2	1	8204-04.018	Накладка	2	
	А2	2	8204-04.019	Связь	1	
	А2	3	8204-04.021	Опора	2	
Б.Ч.	А2	4	8204-05.002	Поперечина	2	0,5 кг
				Уголок $\frac{50\times50\times5\ \text{ГОСТ}\ 8509\text{-}72}{\text{Ст.3 СП ГОСТ}\ 535\text{-}79}$		
				$L = 140-1{,}0$		
Б.Ч	А2	5	8204-05.003	Связь	2	1,1 кг
				Уголок $\frac{50\times50\times5\ \text{ГОСТ}\ 8509\text{-}72}{\text{Ст.3 СП. ГОСТ}\ 535\text{-}78}$		
				$L = 310-1{,}0$		
	А2	6	8204-04.024	Стойка	4	
	А2	7	8204-04.025	Связь	1	
	А1	8	8204-04.026	Лист	1	
	А3	9	8204-04.027	Поперечина	1	
	А3	10	8204-04.028	Связь правая	1	
	А1	11	8204-04.029	Уголок	1	
	А1	12	8204-04.031	Косынка	1	
	А4	13	8204-04.032	Косынка	1	

Изм	Лист	N докум.	Подп.	Дата
Разраб.		Кисин		
Провер.		Грибанов		
Н.контр.		Сидорова		
Гл.инж.пр.		Грибанов		

8204-05.010

РАМА

Лит	Лист	Листов
		1

ЦНИИЭП г.Москва торгово-бытовых зданий и туристских комплексов

Формат 11

Инв. N подл. | Подп. и дата | Взамен инв. N | Инв. N дубл. | Подп. и дата

8204-06.006

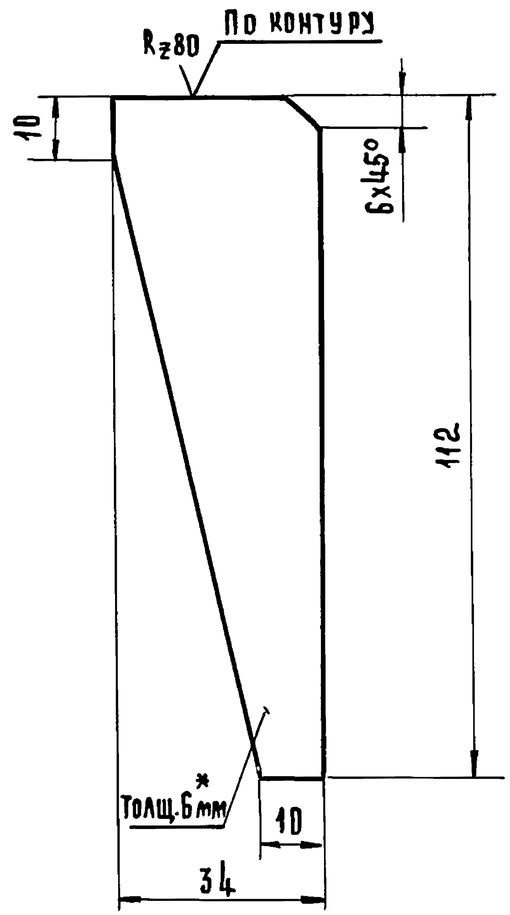

1. *Размер для справок.
2. Неуказанные предельные отклонения размеров $\pm\frac{IT14}{2}$

Изм	Лист	N докум.	Подп.	Дата
Разраб.		Грибанов		
Провер.		Кисин		
Н.контр.		Сидорова		

8204-06.006

РЕБРО

Лит.	Масса	Масштаб
	0,12	1:1

Лист | Листов 1

Лист $\frac{\text{В6 ГОСТ 19903-74}}{\text{3-IV Ст.3 ГОСТ 14637-79}}$

ЦНИИЭП г.Москва торгово-бытовых зданий и туристских комплексов

18101 90

Формат 11

8204-05.010 СБ

Серия 1.235.3-1 Выпуск 1.

Инв. N подл. | Подп. и дата | Взам. инв. N | Инв. N дубл. | Подп. и дата

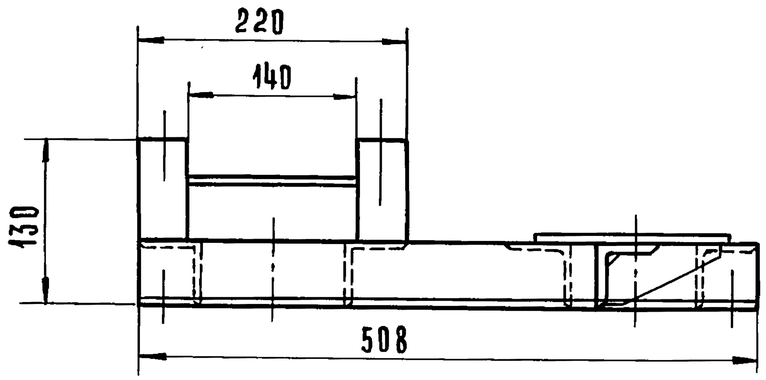

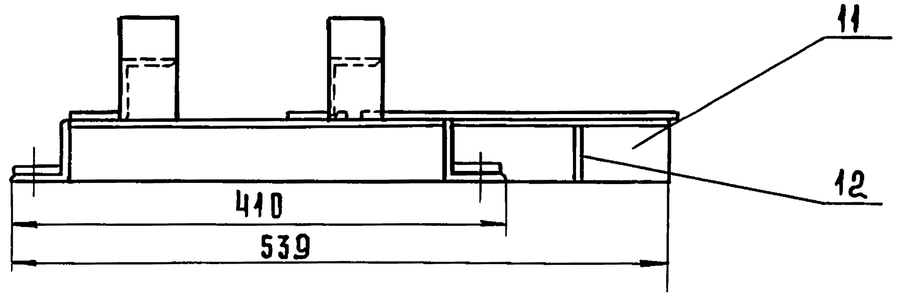

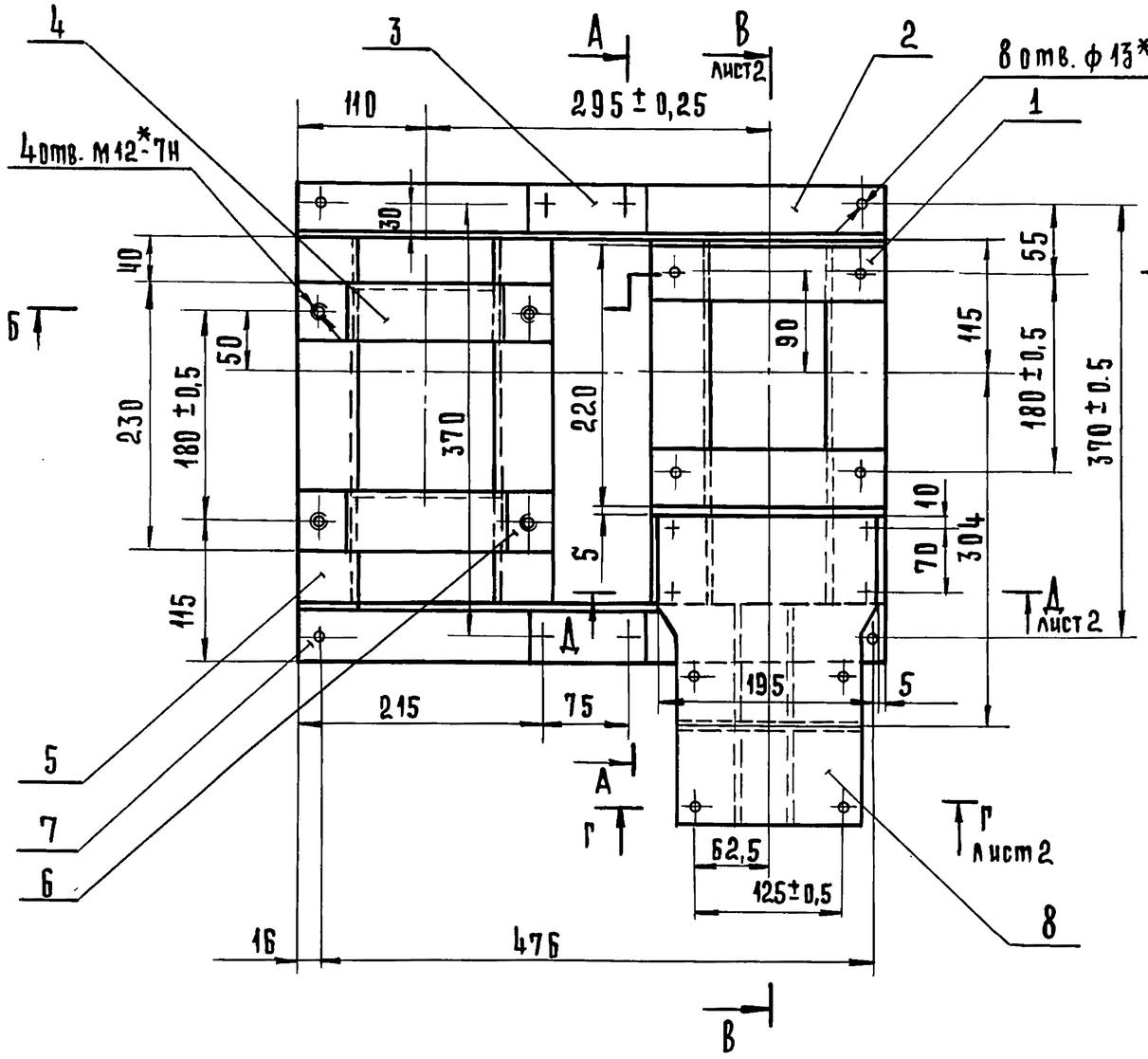

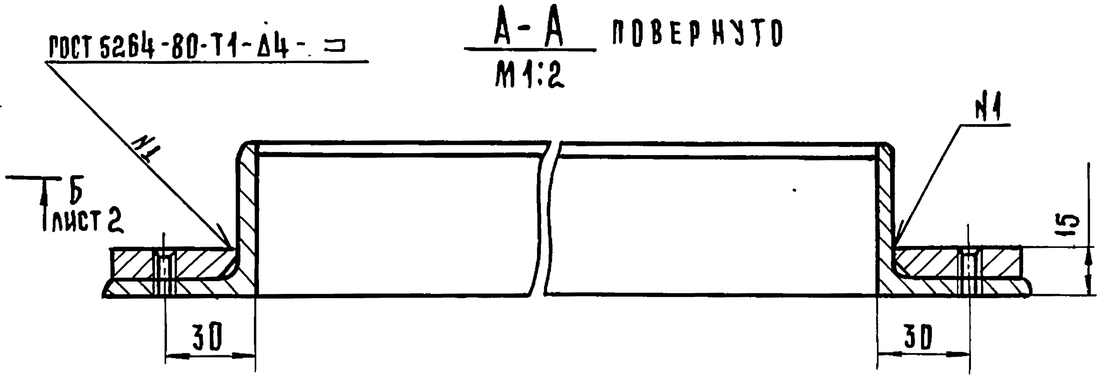

1. Неуказанные предельные отклонения размеров: отверстий H14, валов h14, остальных $\pm \frac{JT14}{2}$
2. * Размеры для справок

Изм.	Лист	N докум.	Подп.	Дата
Разраб.		Польская		
Провер.		Грибанов		
Н. контр.		Сидорова		
Гл. инж. пр.		Грибанов		

8204-05.010 СБ

Рама

Сборочный чертеж

Лит	Масса	Масштаб
	17,3	1:5
Лист 1	Листов 2	

ЦНИИЭП торговых зданий и туристских комплексов г. Москва

8204-05.010 СБ

Серия 1.235.3-1 Выпуск 1.

Б - Б
М 1:2
лист 1

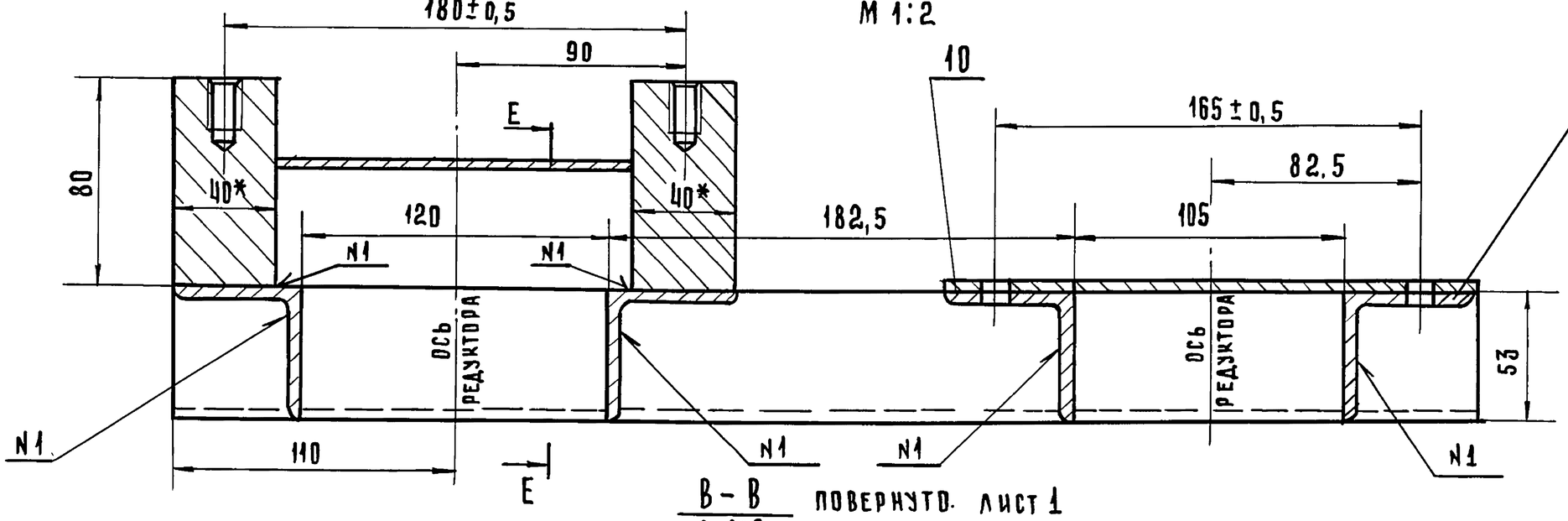

Е - Е
М 1:2

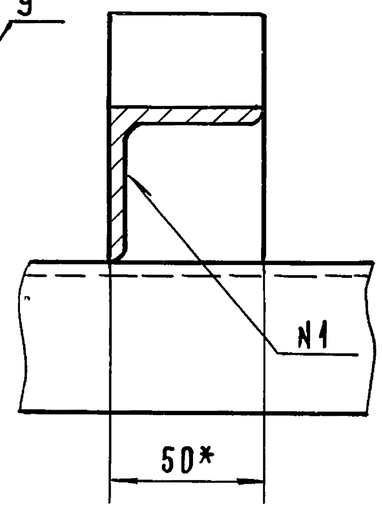

В - В
М 1:2
повернуто. лист 1

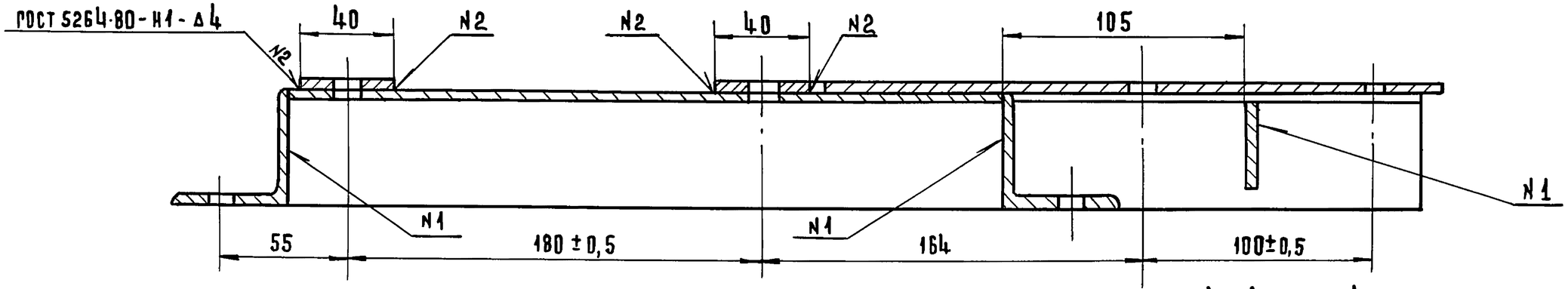

Д - Д лист 1
М1:2

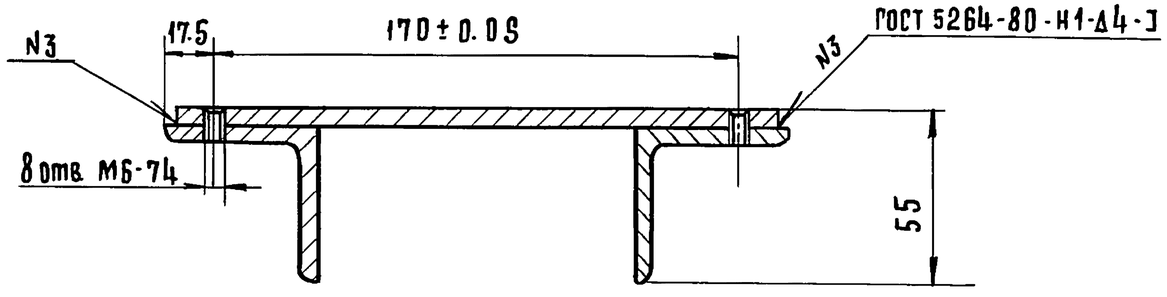

Г - Г лист 1
М 1:2

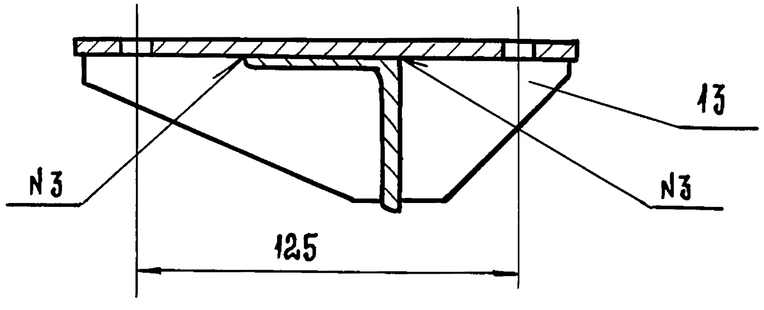

Изм	Лист	N докум.	Подп.	Дата	8204-05.010 СБ	Лист 2

Инв. N подл. | Подп. и дата | Взам. инв. N | Инв. N дубл. | Подп. и дата

18101 92 Формат А2

Формат	Зона	Поз.	Обозначение	Наименование	Кол.	Примечание
				Документация		
12			8204-05.02006	Сборочный чертеж		
				Детали		
Б.Ч.		1	8204-05.004	Стойка	2	0,51 кг.
				Уголок $\frac{32\times32\times4\ \text{ГОСТ}\ 8509\text{-}72}{\text{ст.}3\ \text{сп ГОСТ}\ 535\text{-}79}$		
				L = 275 - 1.0		
Б.Ч.		2	8204-05.005	Связь	1	0,6 кг.
				Уголок $\frac{32\times32\times4\ \text{ГОСТ}\ 8509\text{-}72}{\text{ст.}3\ \text{сп ГОСТ}\ 535\text{-}79}$		
				L = 938 - 1.0		
		3	8204-04.037	Накладка	1	
		4	8204-04.039	Пята	2	

Серия 1.235.3-1 Выпуск 1

Инв.№ подл. | Подпись и дата | Взам. инв.№ | Инв.№ дубл. | Подп. и дата

Изм.	Лист	№ докум.	Подп.	Дата
Разраб.		Кисин		
Провер.		Грибанов		
Н.контр.		Сидорова		
Гл.инж.пр.		Грибанов		

8204-05.020

Опора

Лит.	Лист	Листов
		1

ЦНИИЭП торгово-бытовых зданий и туристских комплексов г. Москва

Копировал Гаврилина

Формат 11

8204-06.002

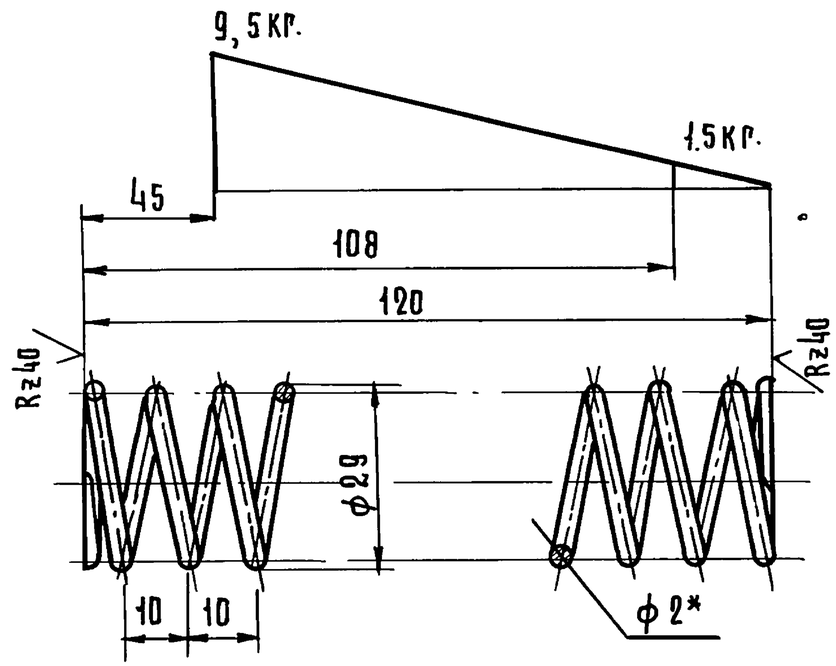

1. Длина развернутой пружины L = 1002 мм
2. Число рабочих витков - 11
3. Число витков полное 12,5
4. Направление навивки пружины - любое
5. Неуказанные предельные отклонения размеров $\pm\frac{IT14}{2}$

6* Размер для справок

Инв.№ подл. | Подп. и дата | Взамен.инв.№ | Инв.№ дубл. | Подп. и дата

Изм.	Лист	№ докум.	Подп.	Дата
Разраб.		Кисин		
Пров.		Грибанов		
Н.контр.		Сидорова		

8204-06.002

Пружина

Лит	Масса	Масштаб
	0,03	1:1
Лист		Листов 1

Проволока 2.0-II ГОСТ 9389-75

ЦНИИЭП торгово-бытовых зданий и туристских комплексов г. Москва

Копировал Гаврилина

18101 93

Формат 11

8204-05.020СБ

Серия 1.235.3-1 Выпуск 1

Инв.№подл. | Подп. и дата | Взам. инв.№ | Инв.№дубл. | Подп. и дата

А-А
М 1:2

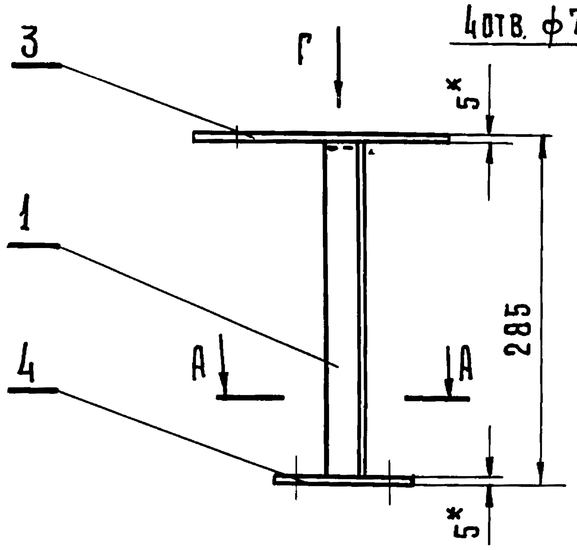

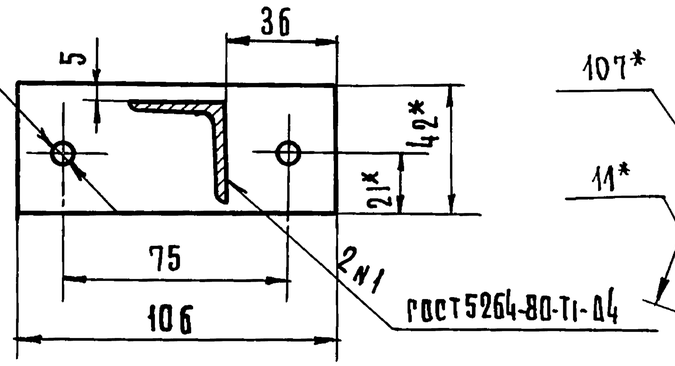

Вид Г
М 1:2

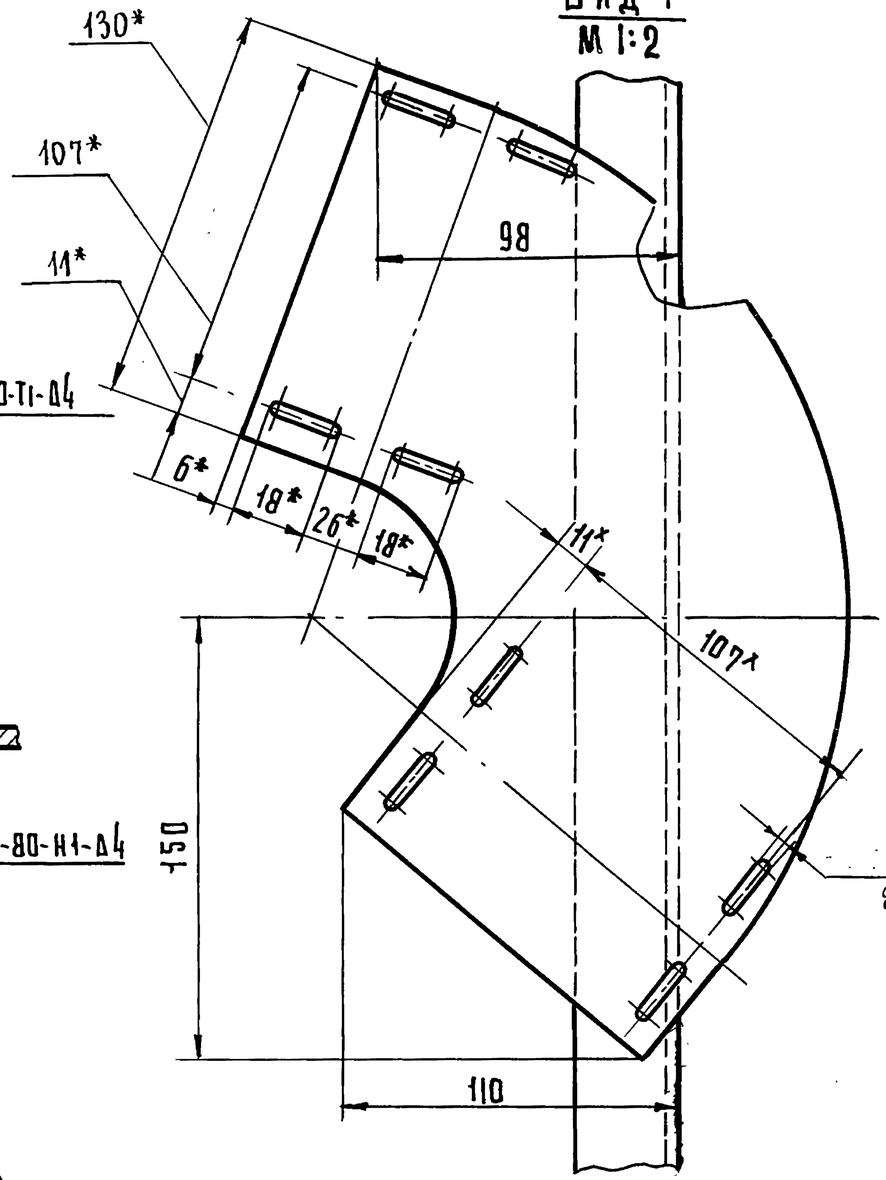

Б - Б
М 1:2

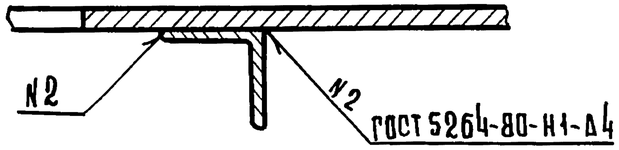

В - В
М 1:2

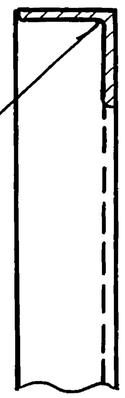

1* Размеры для справок

2 Неуказанные предельные отклонения размеров отверстий Н14, остальных $\pm \frac{IT14}{2}$

Изм.	Лист	№докум.	Подп.	Дата	8204-05.020СБ			
Разраб.		Кисин			Опора Сборочный чертеж	Лит.	Масса	Масштаб
Пров.		Грибанов					3,1	1:5
Н.контр.		Сидорова				Лист	Листов 1	
Гл.инж.пр.		Грибанов				ЦНИИЭП г. Москва	торгово-бытовых зданий и туристских комплексов	

Копировал Гаврилина

Серия 1.235.3-1 Выпуск 1

Формат	Зона	Поз.	Обозначение	Наименование	Кол.	Примечание
				Документация		
12			8204-06.000 СБ	Сборочный чертеж		
				Сборочные единицы		
11		1	8204-06.010	Кронштейн	1	
				Детали		
11		2	8204-06.01	Палец	1	
11		3	8204-06.002	Пружина	1	
11		4	8204-06.003	Гильза	1	
11		5	8204-06.004	Гайка	1	
				Стандартные изделия		
		6		Гайка М 56×2-055	1	
				Гост 11871-80		
		7		Канат 3,6-140-Т-ПС	1	
				Гост 3066-80		
				L = 600		

Изм.	Лист	N докум.	Подп.	Дата
Разраб.		Кисин		
Провер.		Грибанов		
Н.контр.		Сидорова		
Гл.инж.пр.		Грибанов		

8204-06.000

Расцепитель

Лит.	Лист	Листов
		1

ЦНИИЭП г. Москва — торгово-бытовых зданий и туристских комплексов

Инв. N подл. | Подп. и дата | Взам. инв. N | Инв. N дубл. | Подп. и дата

Копировал Гаврилина

Формат 11

8204-06.001

Rz40 √(√)

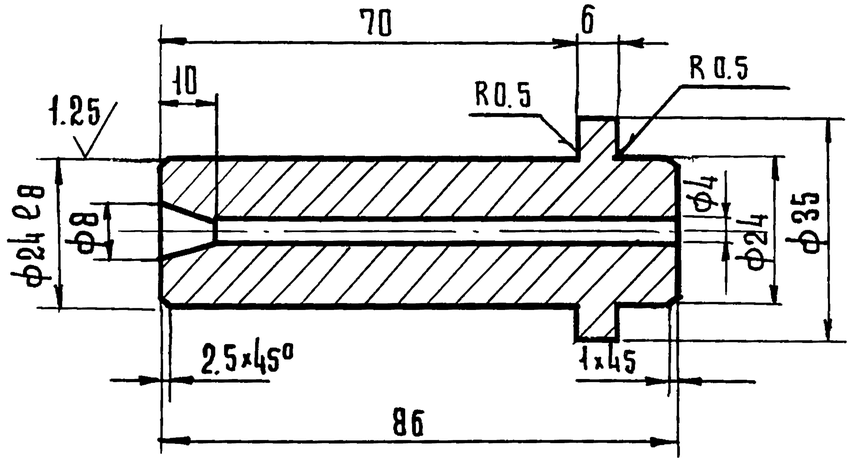

1. Неуказанные предельные отклонения размеров: отверстий H14, валов h14, остальных $\pm \frac{IT14}{2}$
2. Острые кромки притупить

Изм.	Лист	N докум.	Подп.	Дата
Разраб.		Кисин		
Провер.		Грибанов		
Н.контр.		Сидорова		

8204-06.001

Палец

Лит	Масса	Масштаб
	0,32	1:1

Лист | Листов 1

Круг 38-4 ГОСТ 7417-75 / 45-В ГОСТ 1051-73

ЦНИИЭП г. Москва — торгово-бытовых зданий и туристских комплексов

Инв. N подл. | Подп. и дата | Взам. инв. N | Инв. N дуб. | Подп. и дата

Копировал Гаврилина

18101 95

Формат 11

8204-06.00006

Серия 1.235.3-1 Выпуск 1

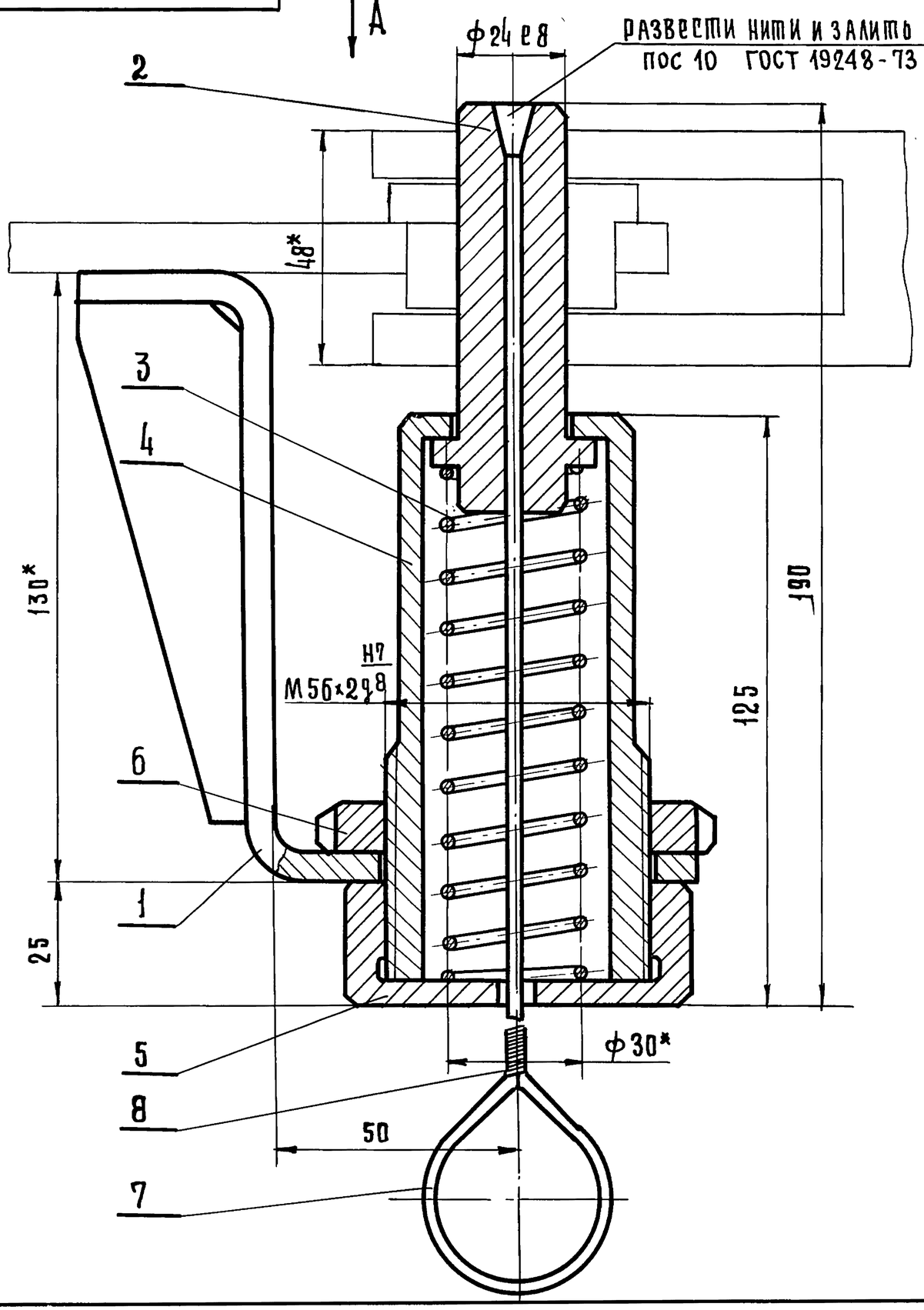

ВИД А

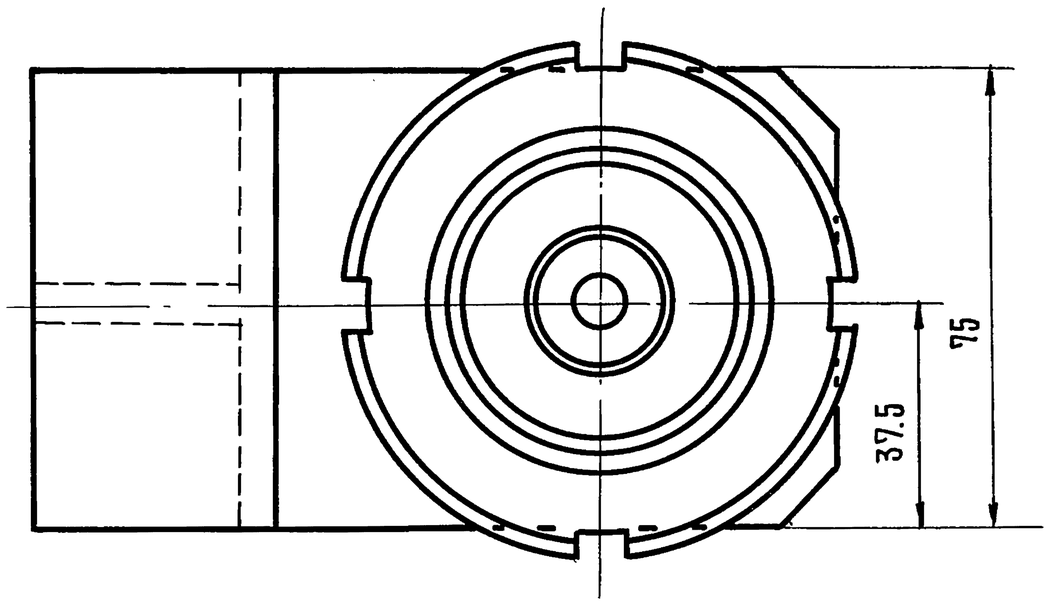

1* Размеры для справок

2 Неуказанные предельные отклонения размеров отверстий H14, валов h14, остальных ±IT14/2

Изм	Лист	N докум.	Подп.	Дата
Разраб.		Кисин		
Пров.		Грибанов		
Н.контр.		Сидорова		
Гл.инж.пр.		Грибанов		
Рук.сек.		Германт		
Нач.отд		Калугин		

Копировал Гаврилина

8204-06.000СБ

Расцепитель
Сборочный чертеж

Лит.	Масса	Масштаб
	2,6	1:1
Лист	Листов 1	

ЦНИИЭП торгово-бытовых зданий и туристских комплексов г. Москва

18101 96

Формат 12

Инв. N подл. | Подп. и дата | Взам. инв. N | Инв. N дубл. | Подп. и дата

8204-06.003

Rz40 (√)

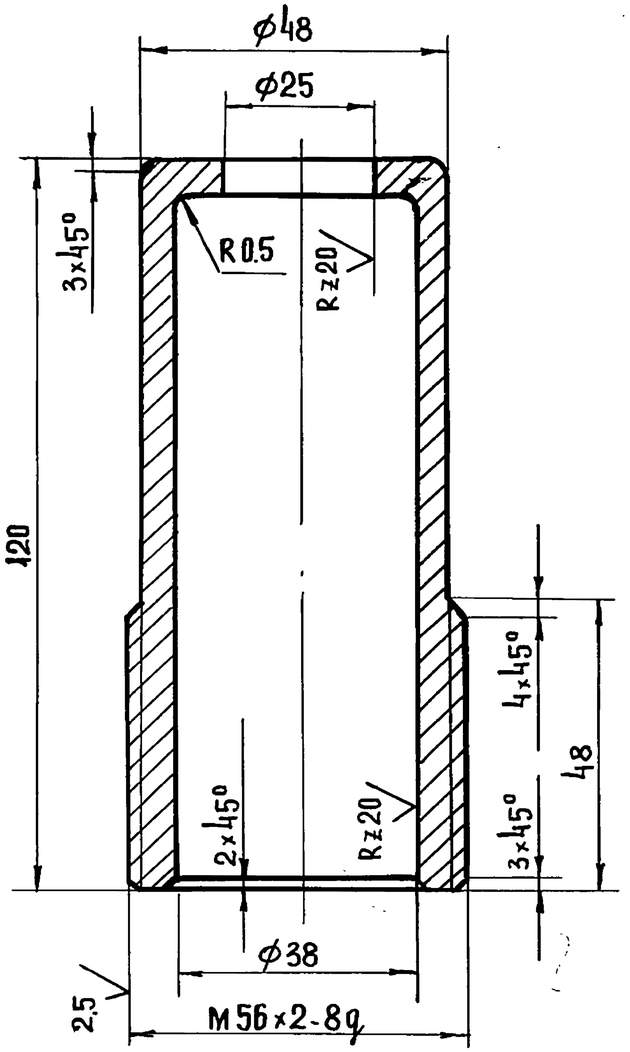

1. Неуказанные предельные отклонения размеров: отверстий H14, валов h14, остальных $\pm \frac{JT14}{2}$

Изм.	Лист.	N докум.	Подп.	Дата	8204-06-003			
Разраб.	Грибанов				Гильза	Лит	Масса	Масштаб
Провер.	Кисин						0.8	1:1
Н.контр.	Сидорова					Лист	Листов 1	
					Круг 60-4 ГОСТ 7417-75 / 10-8 ГОСТ 1051-73	ЦНИИЭП г. Москва	торгово-бытовых зданий и туристских комплексов	

Инв. N подл. | Подп. и дата | Взам. инв. N | Инв. N дубл. | Подп. и дата | Серия 1.235.3-1 выпуск 1

Формат А1

8204-06.004

Rz40 (√)

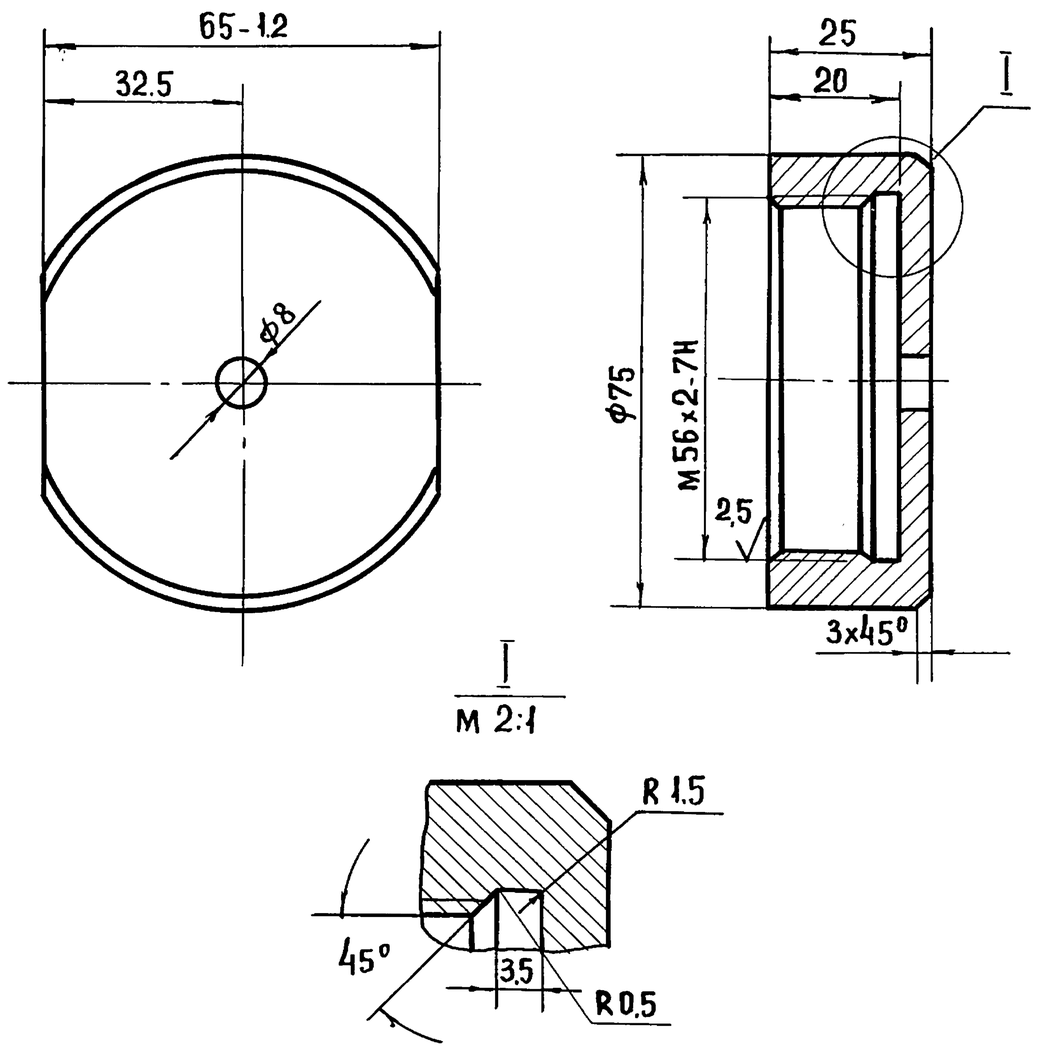

1. Неуказанные предельные отклонения размеров: отверстий H14, валов h14, остальных $\pm \frac{JT14}{2}$

Изм.	Лист.	N докум.	Подп.	Дата	8204-06-004			
Разраб.	Грибанов				Гайка	Лит	Масса	Масштаб
Провер.	Кисин						0.4	1:1
Н.контр.	Сидорова					Лист	Листов 1	
					Круг 80-4 ГОСТ 7417-75 / 10-8 ГОСТ 1051-73	ЦНИИЭП г. Москва	торгово-бытовых зданий и туристских комплексов	

Инв. N подл. | Подп. и дата | Взам. инв. N | Инв. N дубл. | Подп. и дата

18101 97

Формат А1

8204-06.010

Серия 1.235.3-1 Выпуск 1

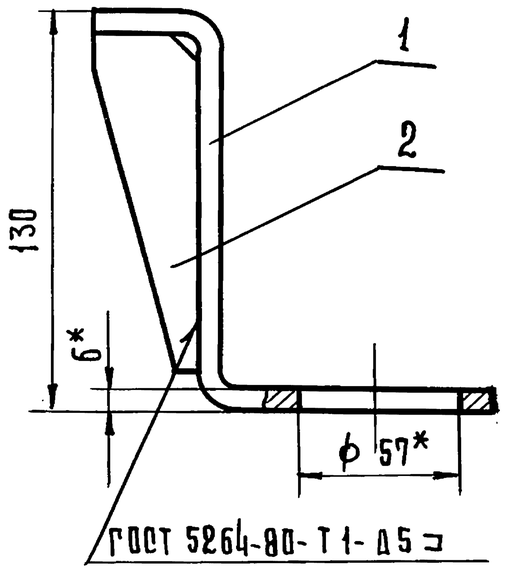

Вид А
М 1:2

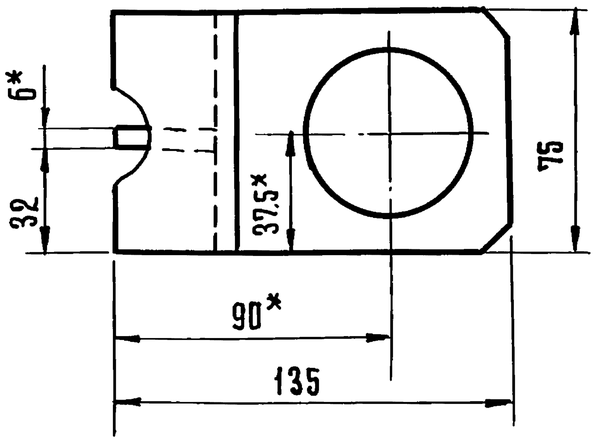

1* Размеры для справок
2 Неуказанные предельные отклонения размеров отверстий Н14; остальных $\pm \frac{IT14}{2}$

Формат	Зона	Поз.	Обозначение	Наименование	Кол.	Прим
				Детали		
11		1	8204-06.005	Консоль	1	
11		2	8204-06.006	Ребро	1	

8204-06.010

Изм	Лист	N докум.	Подп.	Дата	Кронштейн	Лит.	Масса	Масштаб
Разраб.		Грибанов					0,97	1:2
Провер.		Кисин				Лист	Листов 1	
Н.контр.		Сидорова			ЦНИИЭП г. Москва торгово-бытовых зданий и туристских комплексов			

Копировал Гаврилина Формат А1

8204-06.005

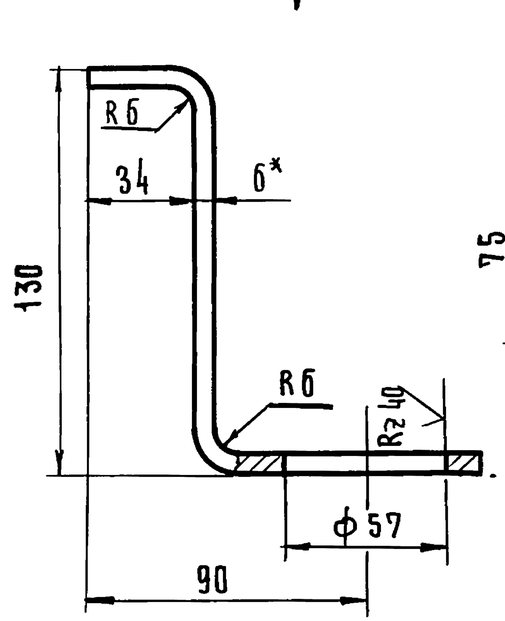

Вид А

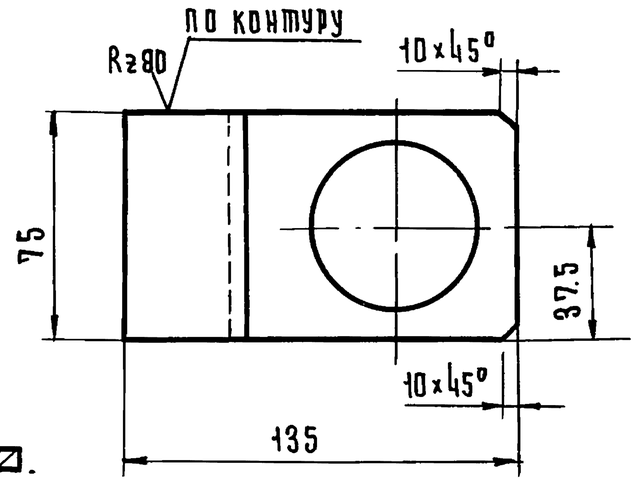

1* Размер для справок
2 Неуказанные предельные отклонения размеров: отверстия Н14, остальных $\pm \frac{IT14}{2}$
3 Развернутая длина 251мм

Изм	Лист	N докум.	Подп.	Дата	Консоль	Лит.	Масса	Масштаб
Разраб.		Грибанов					0,85	1:2
Провер.		Кисин				Лист	Листов 1	
Н.контр.		Сидорова			ЦНИИЭП г. Москва торгово-бытовых зданий и туристских комплексов			

Лист В6 ГОСТ 19903-74 / 3-IV ст.3 ГОСТ 14637-79

Копировал Гаврилина

ФОРМАТ	ЗОНА	ПОЗ.	ОБОЗНАЧЕНИЕ	НАИМЕНОВАНИЕ	КОЛ.	ПРИМЕЧАНИЕ
				ДОКУМЕНТАЦИЯ		
			8204-07.000СБ	СБОРОЧНЫЙ ЧЕРТЕЖ		
				СТАНДАРТНЫЕ ИЗДЕЛИЯ		
	А4	1		ВИНТ М4х15.58.019		
				ГОСТ 17475-80	32	
	А4	2		ВИНТ М4х25.58.019		
				ГОСТ 17475-80	6	
			ПЕРЕМЕННЫЕ ДАННЫЕ	ДЛЯ ИСПОЛНЕНИЯ		
				8204-06.000		
				СМ.СБ		
				СБОРОЧНЫЕ ЕДИНИЦЫ		
12	А4	3	8204-07.010	КАРКАС	1	
12	А4	4	8204-07.020	УПЛОТНЕНИЕ	1	
				ДЕТАЛИ		
12	А3	5	8204-07.001	УГОЛОК	1	
12	А4	6	8204-07.002	УГОЛОК	1	
12	А3	7	8204-07.003	ПРОФИЛЬ БОКОВОЙ	1	
12	А3	8	8204-07.004	ПРОФИЛЬ	6	
12	А3	9	8204-07.005	ПРОФИЛЬ БОКОВОЙ	1	
12	А1	10	8204-07.006	ПРОФИЛЬ	12	
12	А3	11	8204-07.007	УГОЛОК	1	
12	А3	12	8204-07.008	УГОЛОК	1	
11	А4	13	8204-07.009	ЛИСТ ОТБОЙНЫЙ	1	
11	А4	14	8204-07.011	ПРОКЛАДКА	134	

ИЗМ	ЛИСТ	№ ДОКУМ	ПОДП	ДАТА
РАЗРАБ		СКОТНИКОВА		
ПРОВ.		РУДНИК		
Н.КОНТР.		ГРИБАНОВ		

8204-07.000

СТВОРКА

ЛИТ	ЛИСТ	ЛИСТОВ
	1	4

ЦНИИЭП ТОРГОВО-БЫТОВЫХ ЗДАНИЙ И ТУРИСТСКИХ КОМПЛЕКСОВ г. МОСКВА

ФОРМАТ 11

ФОРМАТ	ЗОНА	ПОЗ.	ОБОЗНАЧЕНИЕ	НАИМЕНОВАНИЕ	КОЛ.	ПРИМЕЧАНИЕ
				СТАНДАРТНЫЕ ИЗДЕЛИЯ		
	А4	15		ВИНТ М4х10 58.019		
				ГОСТ 17475-80	144	
				МАТЕРИАЛЫ		
	А3	16		ПЛИТА ИЗ МИНЕРАЛЬНОЙ		
				ВАТЫ 1000х500х50		
				ГОСТ 9573-72	48	КГ
	А4	17		ПЛАСТИКАТ СПЕЦИАЛЬНЫЙ		
				СВЕТОТЕРМОСТОЙКИЙ		
				ТУ1535-47	1.6	КГ
				8204-06.000-01		
				СМ.СБ		
				СБОРОЧНЫЕ ЕДИНИЦЫ		
	А4	3	8204-07.010-01	КАРКАС		
	А4	4	8204-07.020	УПЛОТНЕНИЕ		
				ДЕТАЛИ		
	А3	5	8204-07.001	УГОЛОК	1	
	А4	6	8204-07.002	УГОЛОК	1	
	А3	7	8204-07.003-01	ПРОФИЛЬ БОКОВОЙ	1	
	А3	8	8204-07.004-01	ПРОФИЛЬ	6	
	А3	9	8204-07.005-01	ПРОФИЛЬ БОКОВОЙ	1	
	А1	10	8204-07.006-01	ПРОФИЛЬ	12	
	А3	11	8204-07.007-01	УГОЛОК	1	
	А3	12	8204-07.008-01	УГОЛОК	1	
	А4	13	8204-07.009	ЛИСТ ОТБОЙНЫЙ	1	
	А4	14	8204-07.011	ПРОКЛАДКА	153	

ИЗМ	ЛИСТ	№ ДОКУМ.	ПОДП.	ДАТА

8204-07.000

ЛИСТ
2

ПОДП. И ДАТА | ИНВ.№ ДУБЛ. | ВЗАМ. ИНВ.№ | ПОДП. И ДАТА | ИНВ.№ ПОДЛ.

ФОРМАТ	ЗОНА	ПОЗ.	ОБОЗНАЧЕНИЕ	НАИМЕНОВАНИЕ	КОЛ.	ПРИМЕЧАНИЕ
				СТАНДАРТНЫЕ ИЗДЕЛИЯ		
				ВИНТ М4х10.58.019		
				ГОСТ 17475-80	163	
				МАТЕРИАЛЫ		
	А3	16		ПЛИТА ИЗ МИНЕРАЛЬНОЙ		
				ВАТЫ 1000х500х50		
				ГОСТ 9573-72	56	КГ
	А4	17		ПЛАСТИКАТ СПЕЦИАЛЬНЫЙ		
				СВЕТОТЕРМОСТОЙКИЙ		
				ТУ 1535-47	1.6	КГ
				8204-06.000-02		
				СМ.СБ		
				СБОРОЧНЫЕ ЕДИНИЦЫ		
	А4	3	8204-07.010-02	КАРКАС	1	
	А4	4	8204-07.020-01	УПЛОТНЕНИЕ	1	
				ДЕТАЛИ		
	А3	5	8204-07.001-01	УГОЛОК	1	
	А4	6	8204-07.002-01	УГОЛОК	1	
	А3	7	8204-07.003-01	ПРОФИЛЬ БОКОВОЙ	1	
	А3	8	8204-07.004-01	ПРОФИЛЬ	6	
	А3	9	8204-07.005-01	ПРОФИЛЬ БОКОВОЙ	1	
	А1	10	8204-07.006-01	ПРОФИЛЬ	14	
	А3	11	8204-07.007-01	УГОЛОК	1	
	А3	12	8204-07.008-01	УГОЛОК	1	
	А4	13	8204-07.009-01	ЛИСТ ОТБОЙНЫЙ	1	
	А4	14	8204-07.011	ПРОКЛАДКА	165	

Инв.№ подл. | Подп. и дата | Взам.инв.№ | Инв.№ дубл. | Подп. и дата

Изм. | Лист | № докум. | Подп. | Дата

8204-07.000

Лист 3

Формат А4

Серия 1.235.3-1 Выпуск 1

ФОРМАТ	ЗОНА	ПОЗ.	ОБОЗНАЧЕНИЕ	НАИМЕНОВАНИЕ	КОЛ.	ПРИМЕЧАНИЕ
				СТАНДАРТНЫЕ ИЗДЕЛИЯ		
	А4	15		ВИНТ М4х10.58.019		
				ГОСТ 17475-80	175	
				МАТЕРИАЛЫ		
	А3	16		ПЛИТА ИЗ МИНЕРАЛЬНОЙ		
				ВАТЫ 1000х500х50		
				ГОСТ 9573-72	62	КГ
	А4	17		ПЛАСТИКАТ СПЕЦИАЛЬНЫЙ		
				СВЕТОТЕРМОСТОЙКИЙ		
				ТУ 1535-47	1.7	КГ

Инв.№ подл. | Подп. и дата | Взам.инв.№ | Инв.№ дубл. | Подп. и дата

Изм. | Лист | № докум. | Подп. | Дата

8204-07.000

Лист 4

Формат А4

8204-07.000 СБ

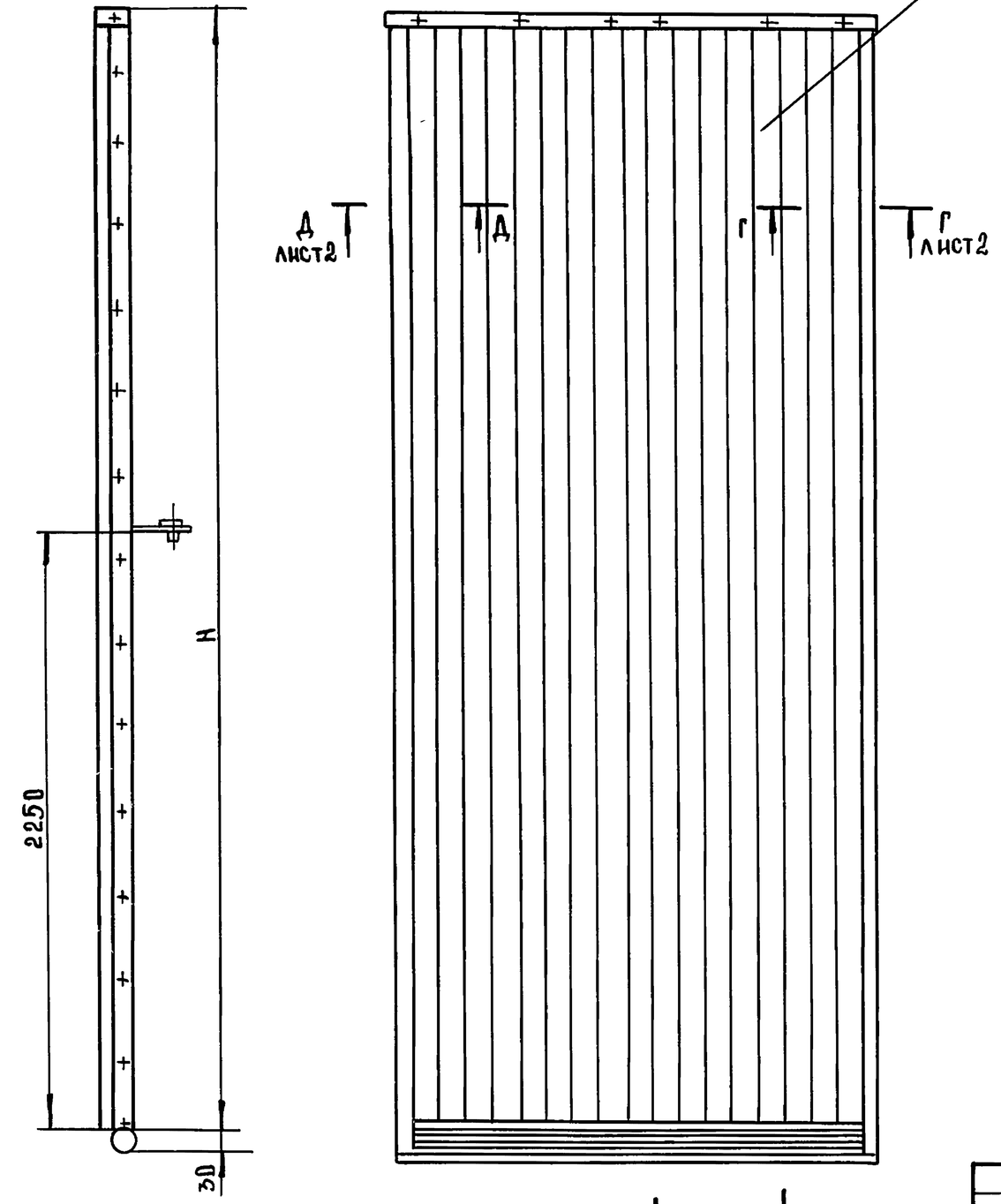

ВИД А

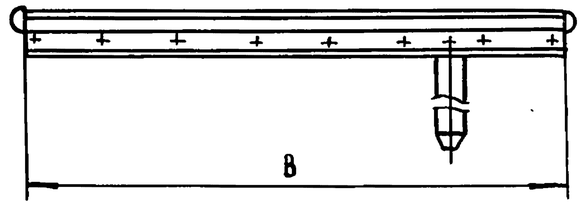

Обозначение	Размеры, мм		Масса кг
	В	Н	
8204-07.000	1915	3606	295
8204-07.000-01	1915	4206	335
8204-07.000-02	2115	4206	360

1.* Размеры для справок.

2. Предельные отклонения размеров $\pm \frac{JT14}{2}$.

Изм	Лист	№ докум	Подп	Дата
Разраб	Скотникова			
Провер	Рудник			
Н.контр.	Грибанов			

8204-07.000 СБ

Створка

Сборочный чертеж

Лит	Масса	Масштаб
	См. табл.	1:20
Лист 1	Листов 2	

ЦНИИЭП торгово-бытовых зданий и туристских комплексов г. Москва

Серия 1.235.3-1 Выпуск 1

Инв.№подл. | Подп. и дата | Взам.инв.№ | Инв.№дубл. | Подп. и дата

8204-07.000 СБ

Б-Б лист 1
М 1:2

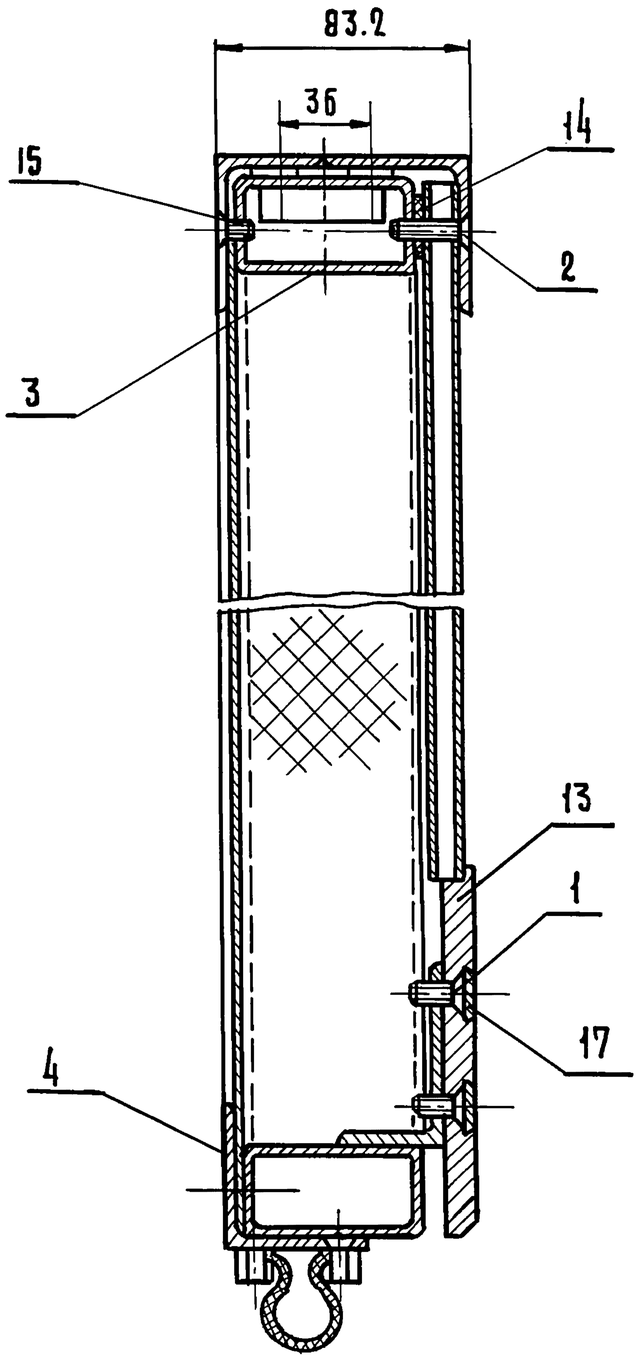

Д-Д лист 1
М 1:2

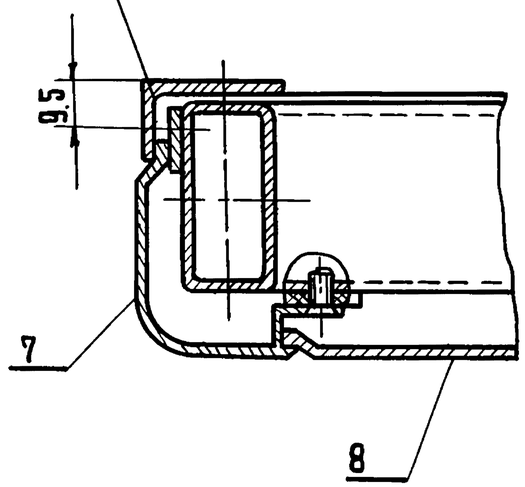

Г-Г лист 1
М 1:2

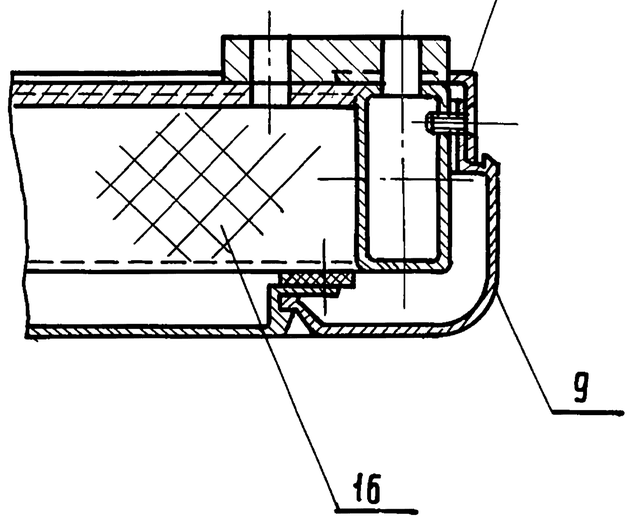

I лист 1
М 1:2

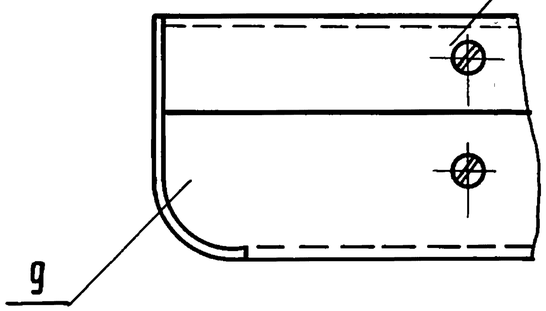

II лист 1
М 1:2

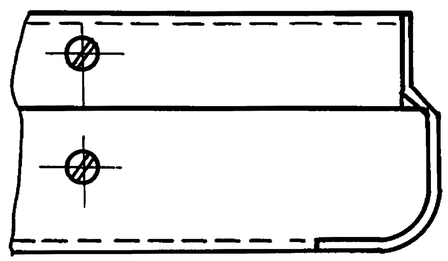

А

Серия 1.235.3-1 Выпуск 1

ИНВ. № ПОДЛ.	ПОДП. И ДАТА	ВЗАМ. ИНВ. №	ИНВ. № ДУБЛ.	ПОДП. И ДАТА

ИЗМ	ЛИСТ	N ДОКУМ.	ПОДП.	ДАТА	8204-07.000 СБ	ЛИСТ 2
КОПИРОВАЛ ГАВРИЛИНА					18101 102	ФОРМАТ А2

8204-07.001

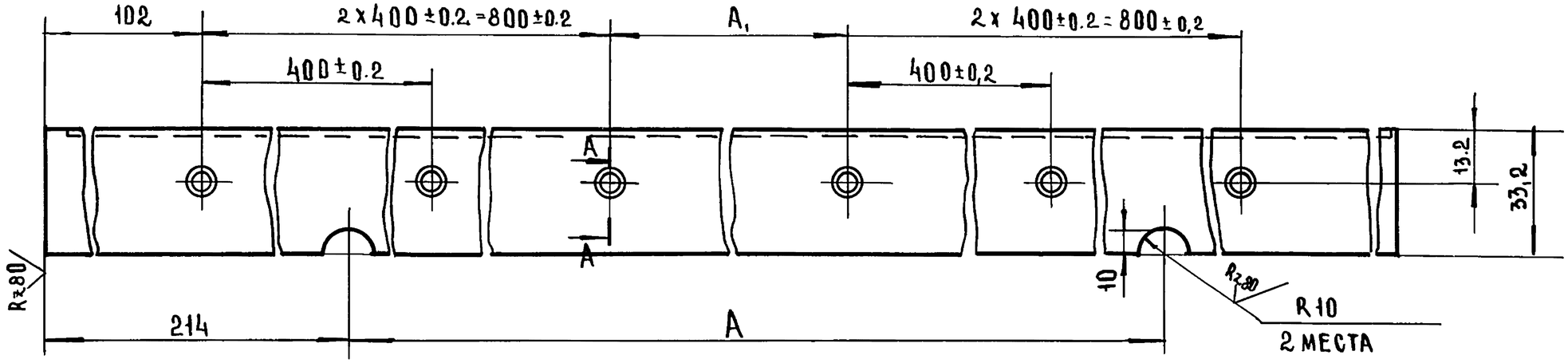

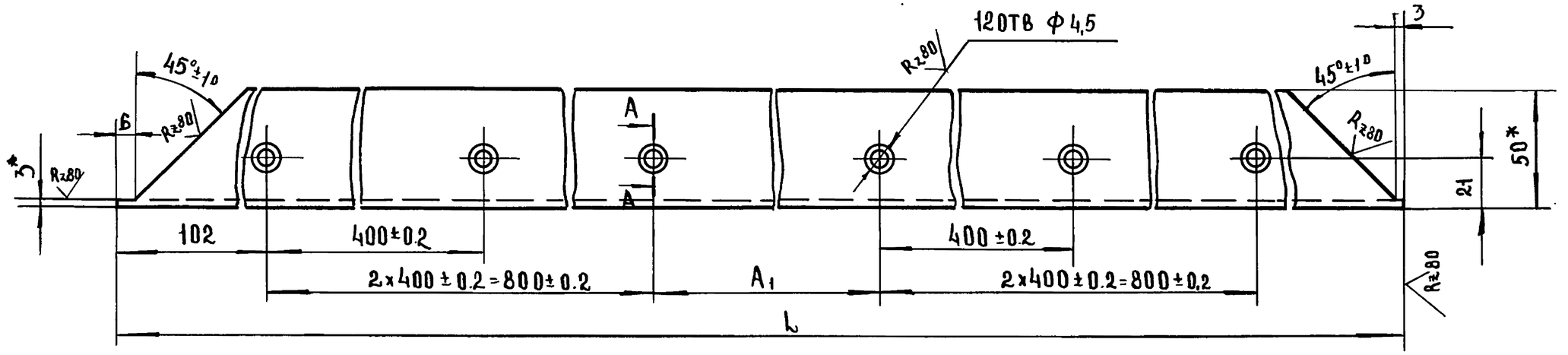

Обозначение	Размеры, мм			Масса, кг
	L	A	A1	
8204-07.001	1907-1	1480	100±0.2	1.48
8204-07.001-01	2107-1	1680	300±0.2	1.63

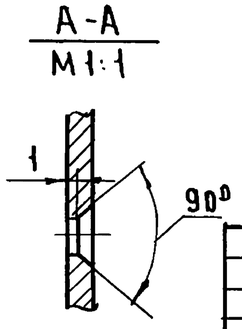

1.* Размеры для справок.
2. Предельные отклонения размеров: отверстий $H14$; остальных $\pm \frac{JT14}{2}$.
3. Покрытие: Ан. Окс. ТВ.15.

Изм	Лист	№ докум	Подп	Дата
Разраб		Скотникова		
Провер		Рудник		
Н.контр.		Грибанов		

8204-07.001

Уголок

Лит	Масса	Масштаб
	См табл.	1:2
Лист	Листов 1	

Профиль СПА-2106
АД31-Т5 ГОСТ 22233-76

ЦНИИЭП торгово-бытовых зданий и туристских комплексов г. Москва

Инв.№подл | Подп. и дата | Взам.инв.№ | Инв.№ дубл. | Подп. и дата

Серия 1.235.3-1 Выпуск 1

8204-07.002

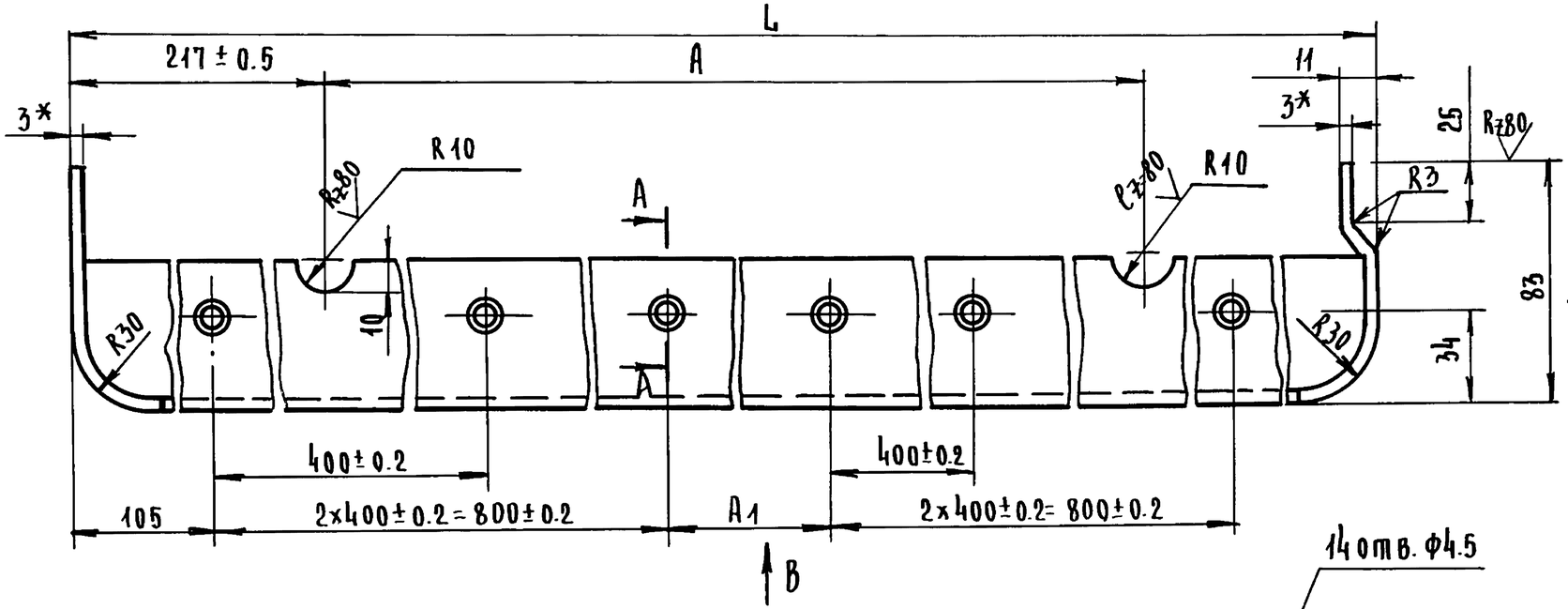

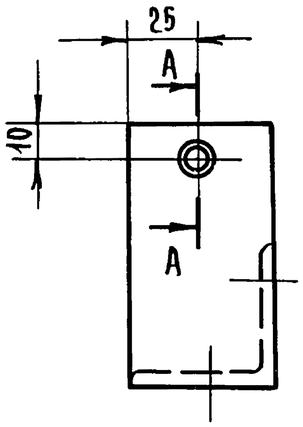

Вид Б

Вид В

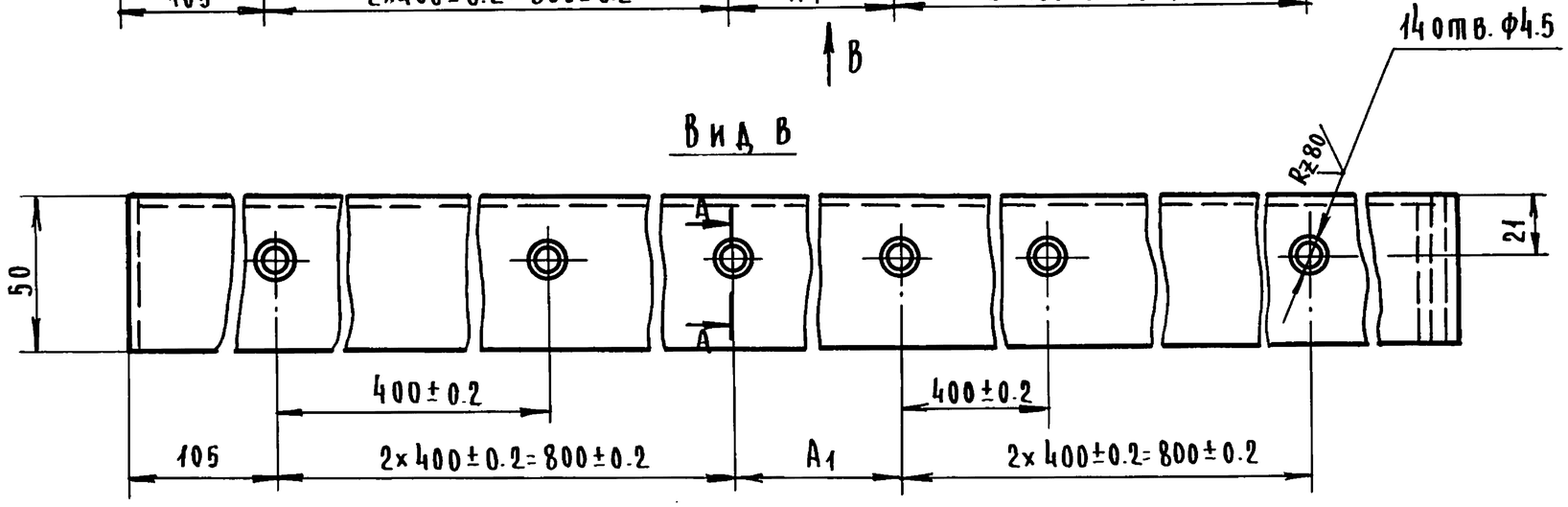

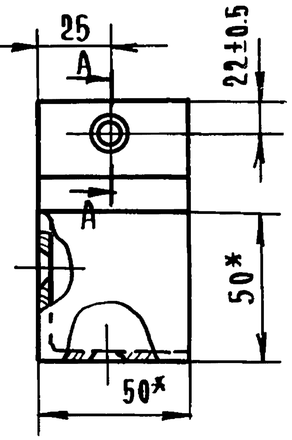

А-А
М1:1

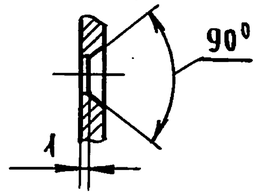

Обозначение	Размеры, мм			Масса, кг
	L	A	A_1	
8204-07.002	1921_{-1}	1480	100±0.2	1.65
8204-07-002-01	2121_{-1}	1680	300±0.2	1.84

1. * Размер для справок
2. Предельные отклонения размеров: отверстий H14; остальных ± JT14/2
3. Покрытие: ан. окс. тв.15

Изм	Лист	N докум.	Подп.	Дата
Разраб.		Скопникова		
Провер.		Рудник		
Н. контр.		Грибанов		

8204-07.002

Уголок

Профиль СПА-2106
АД31-Т5 ГОСТ 22233-76

Лит.	Масса	Масштаб
	см. табл.	1:2
Лист	Листов 1	

ЦНИИЭП торгово-бытовых зданий и туристских комплексов г. Москва

Серия 1.235.3-1 Выпуск 1

Инв.N подл. | Подп. и дата | Взам.инв.N | Инв.N дубл. | Подп. и дата

18101 104

Формат 12

8204-07.003

Серия 1.235.3-1 Выпуск 1

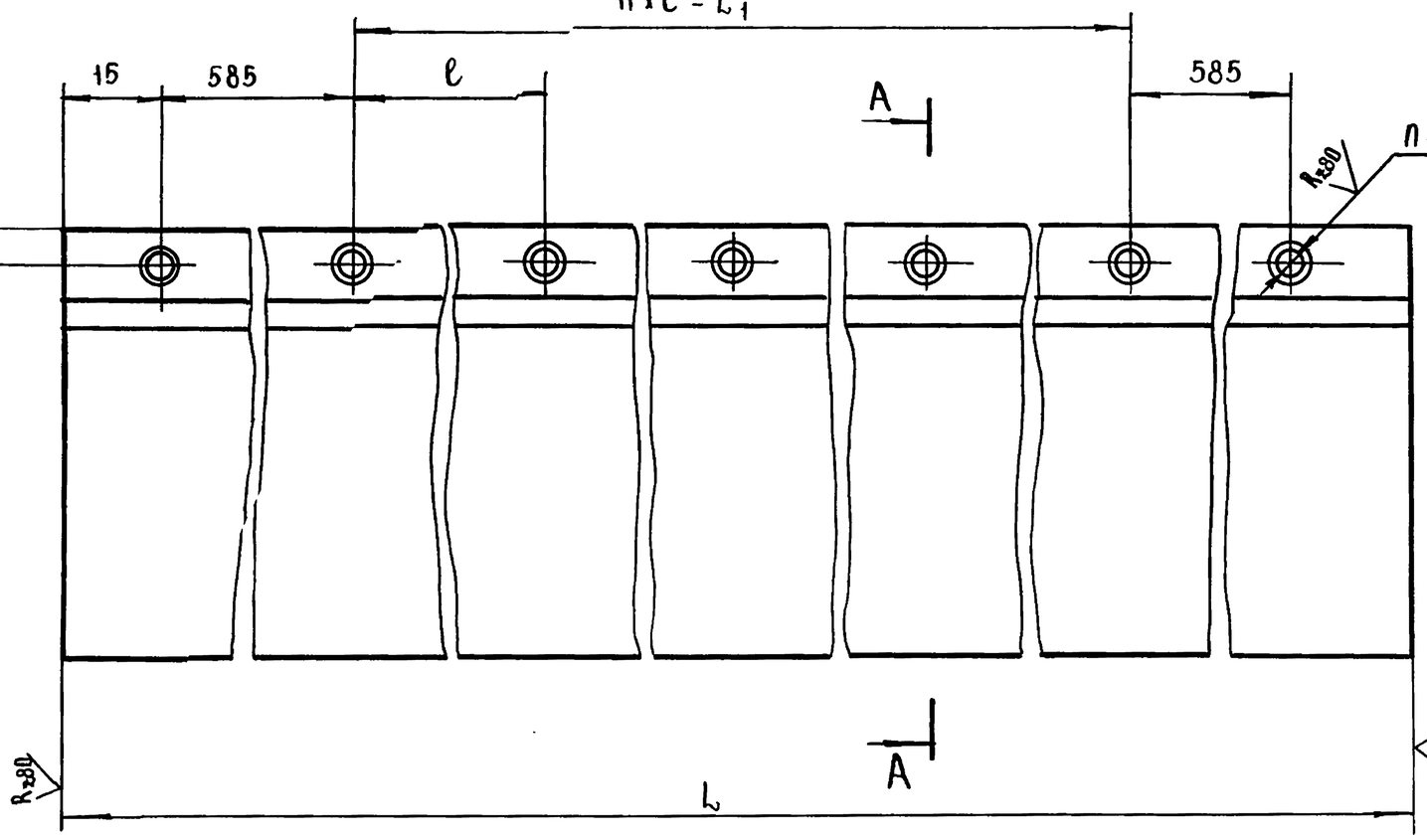

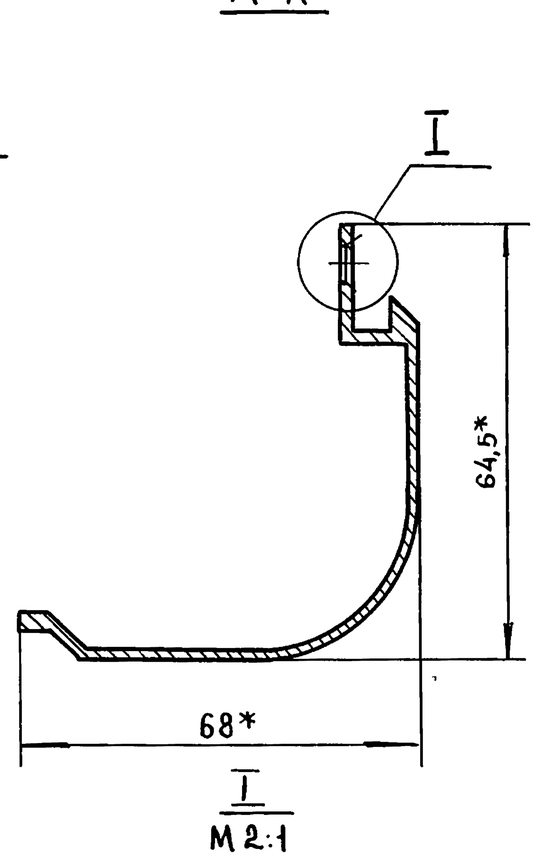

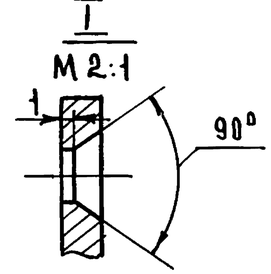

Обозначение	Размеры, мм			n	n_1	Масса, кг
	L	L_1	ℓ			
8204-07.003	3600-1	2400	800	3	6	3.10
8204-07.003-01	4200-1	3000	750	4	7	3.60

1. *Размеры для справок.
2. Предельные отклонения размеров: отверстий H14; остальных $\pm \frac{JT14}{2}$.
3. Покрытие: Ан. Окс тв.15.

Изм	Лист	№ докум	Подп.	Дата	8204-07.003			
Разраб		Скотникова			Профиль боковой	Лит	Масса	Масштаб
Провер.		Рудник					См. табл.	1:1
Н.контр.		Грибанов				Лист	Листов 1	
					Профиль СПА-2509 АД31-Т5 ГОСТ 22233-76	ЦНИИЭП торгово-бытовых зданий и туристских комплексов г. Москва		

Инв.№подл. | Подп. и дата | Взам.инв.№ | Инв.№ дубл. | Подп. и дата

8204-07.004

Серия 1.235.3-1 Выпуск 1

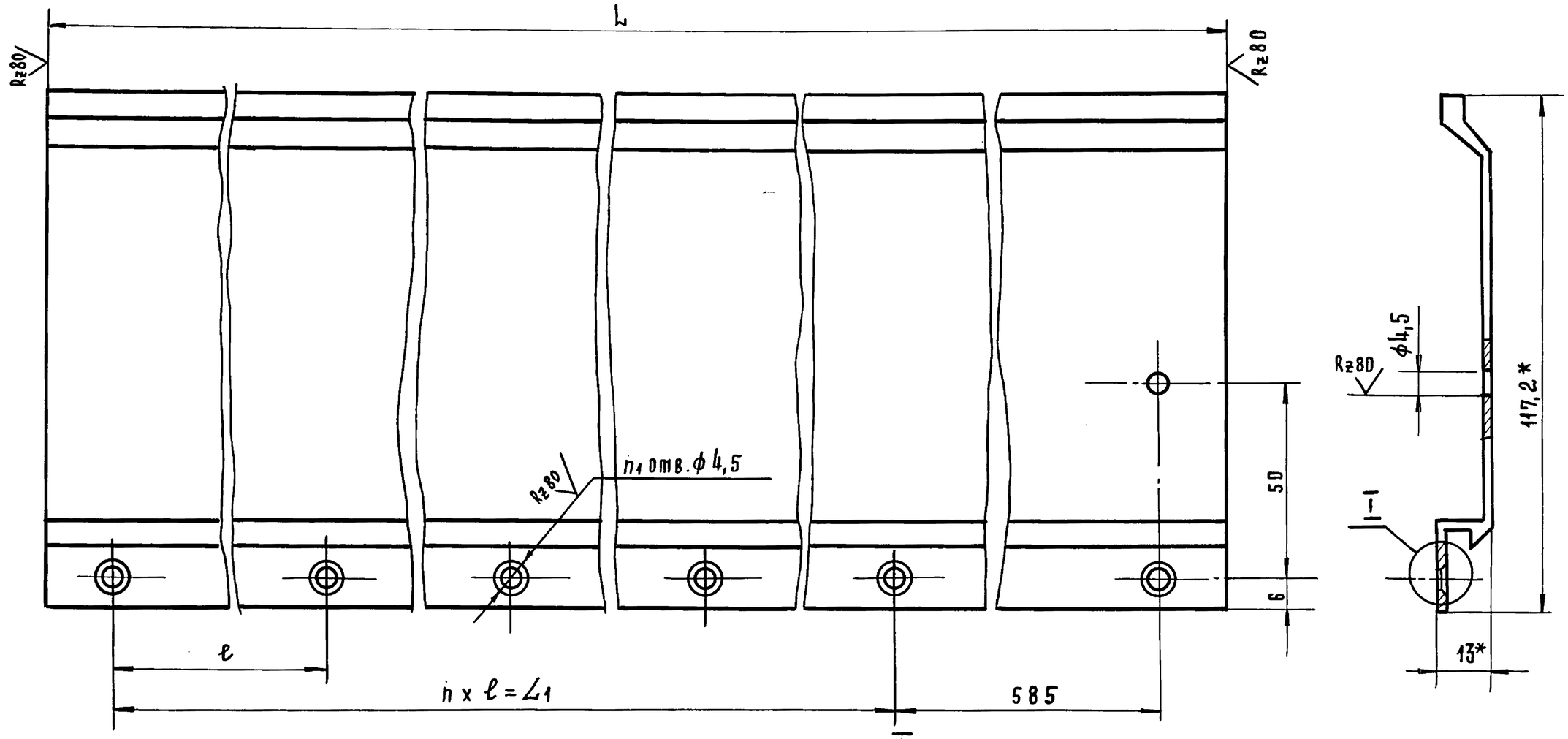

Обозначение	Размеры, мм			п	п1	Масса, кг
	L	L1	ℓ			
8204-07.004	3485-1	2400	800	3	5	2,72
8204-07.004-01	4085-1	3000	750	4	6	3,18

1* Размеры для справок.

2. Предельные отклонения размеров: отверстий H14; остальных $\pm \frac{IT14}{2}$.

3. Покрытие: Ан. Окс тв. 15.

Изм	Лист	№ докум.	Подп.	Дата
Разраб.		Скотникова		
Провер.		Рудник		
Н.контр.		Грибанов		

8204-07.004

Профиль

Лит	Масса	Масштаб
	См. табл.	1:1
Лист	Листов 1	

Профиль СПА-2047

АД31-Т5 ГОСТ 22233-76

ЦНИИЭП торгово-бытовых зданий и туристских комплексов г. Москва

Инв.№ подл. | Подп. и дата | Взам. инв.№ | Инв.№ дубл. | Подп. и дата

8204-07.005

Серия 1.235.3-1 Выпуск 1.

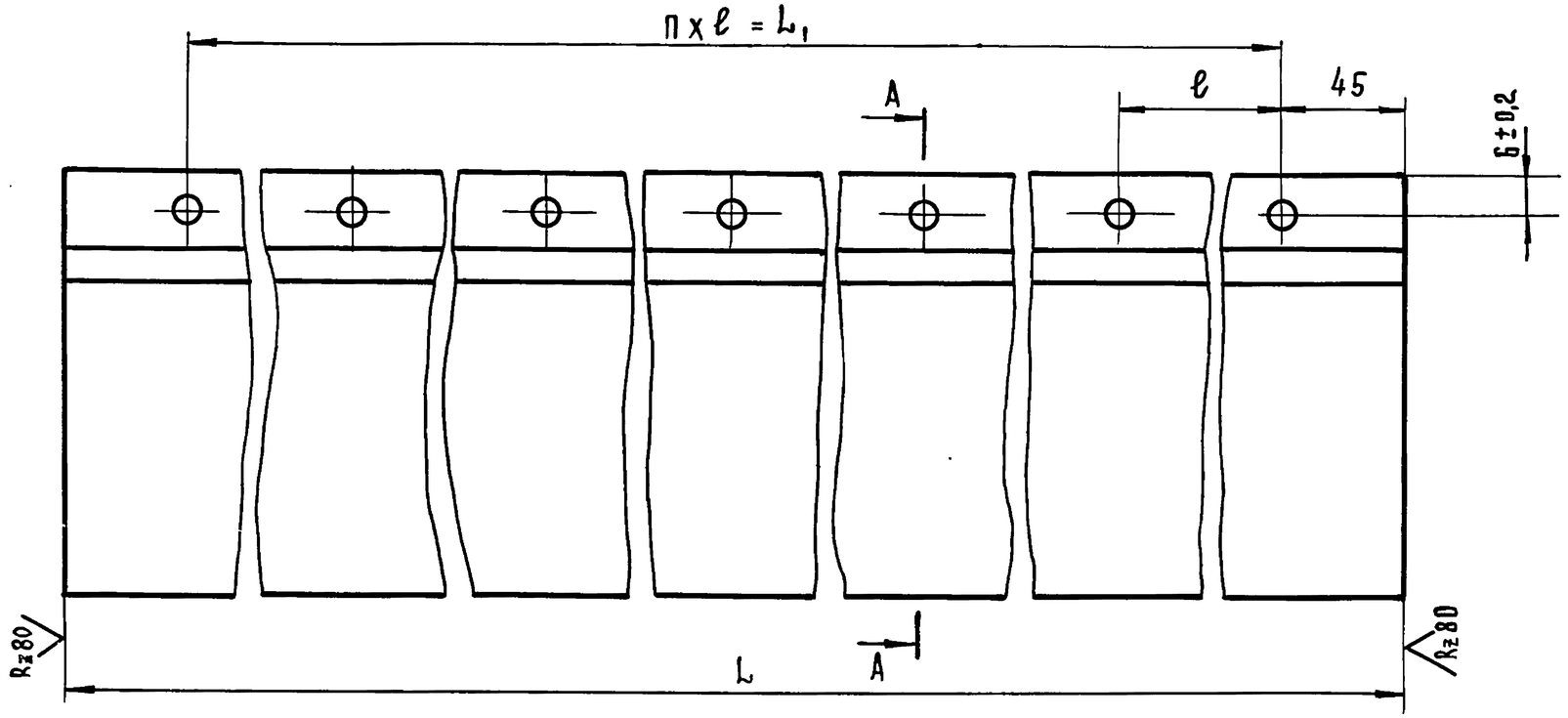

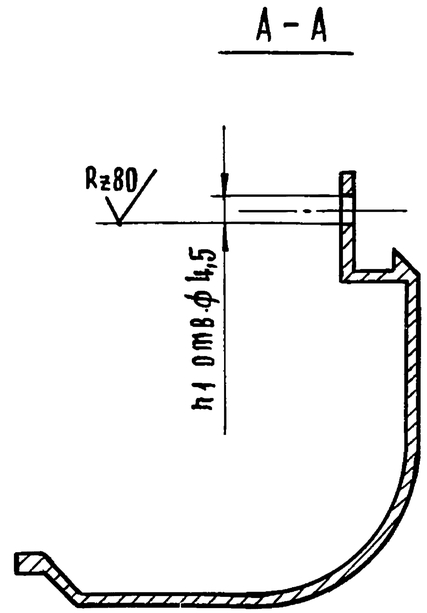

Обозначение	Размеры, мм			n	n1	Масса, кг
	L	L1	ℓ			
8204-07.005	3600	3510	270	13	14	3,10
8204-07.005 -01	4200	4110	274	15	16	3.60

1. Предельные отклонения размеров: отверстий H14; остальных $\pm \frac{IT14}{2}$.
2. Покрытие: Ан. окс. тв.15.

Изм	Лист	№ докум.	Подп.	Дата
Разраб.		Скотникова		
Провер.		Рудник		
Н. контр.		Грибанов		

8204-07.005

Профиль боковой

Лит	Масса	Масштаб
	См. табл.	1:1
Лист	Листов 1	

Профиль СПА-2509
АД31-Т5 ГОСТ 22233-76

ЦНИИЭП торгово-бытовых зданий и туристских комплексов г. Москва

Инв. № подл. | Подп. и дата | Взам. инв. № | Инв. № дубл. | Подп. и дата

8204-07.006

Серия 1.235.3-1 Выпуск 1.

Инв.№подл. | Подп. и дата | Взам. инв.№ | Инв.№дубл. | Подп. и дата

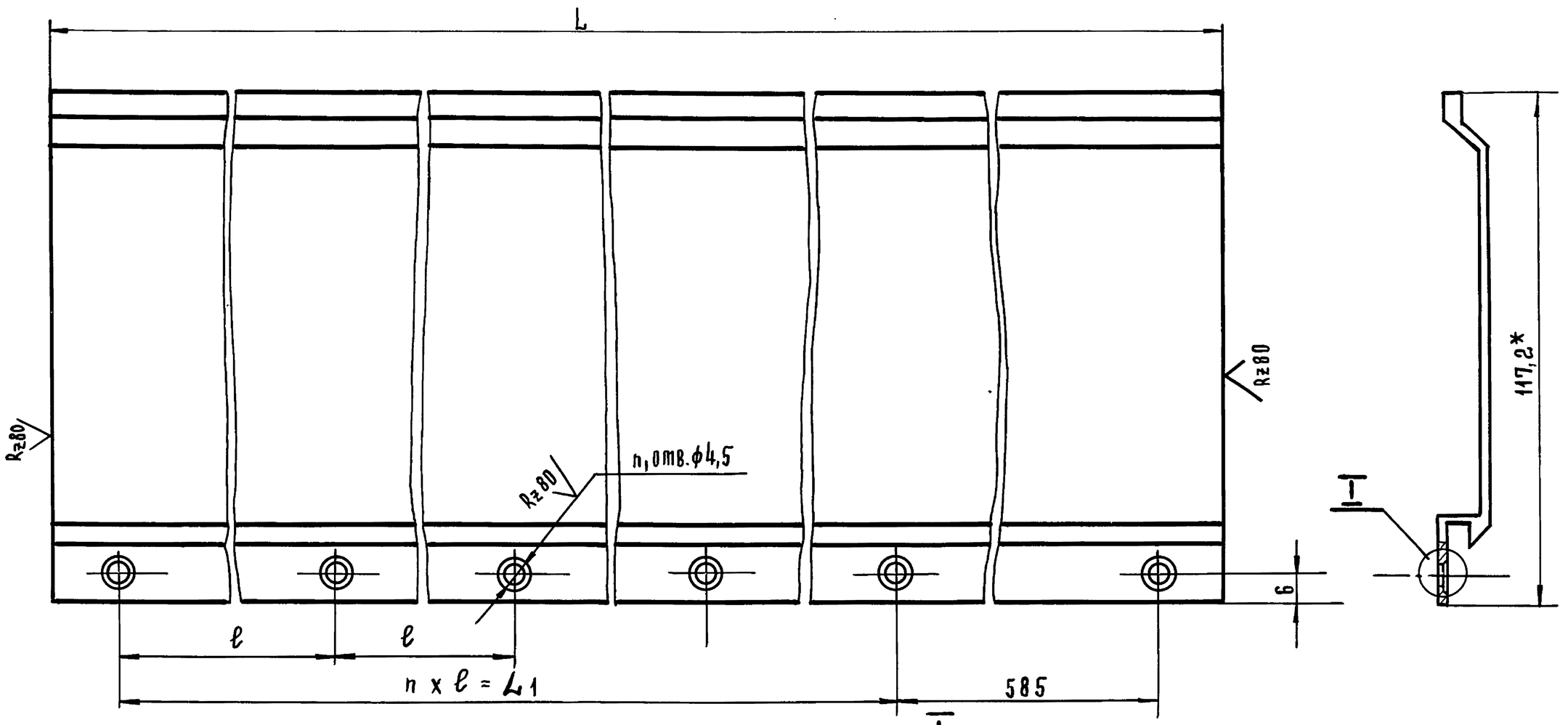

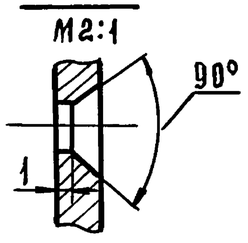

Обозначение	Размеры, мм			п	п1	Масса, кг
	L	L1	ℓ			
8204-07.006	3485	2400	800	3	5	2,72
8204-07.006-01	4085	3000	750	4	6	3,19

1* Размер для справок.

2. Предельные отклонения размеров: отверстий H14; остальных $\pm \frac{IT14}{2}$.

3. Покрытие: Ан. окс. тв. 15

Изм.	Лист	№ докум.	Подп.	Дата
Разраб.		Скотникова		
Провер.		Рудник		
Н. контр.		Прибанов		

8204-07.006

Профиль

Лит	Масса	Масштаб
	См. табл.	1:1

Лист | Листов 1

Профиль СПА-2047
АД31-Т5 ГОСТ 22233-76

ЦНИИЭП г. Москва — Торгово-бытовых зданий и туристских комплексов

18101 108

Формат А2

8204-07.007

Серия 1.235.3-1 Выпуск 1

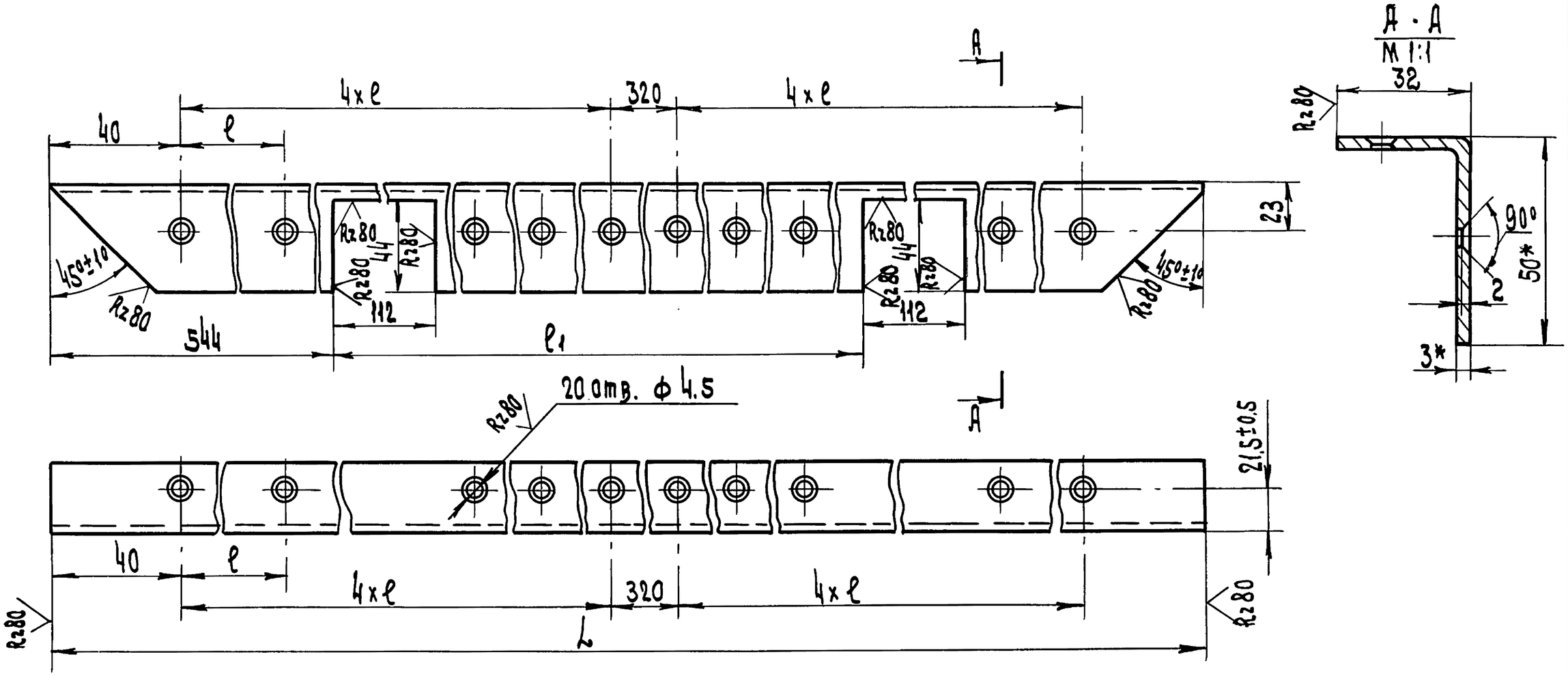

Обозначение	Размеры, мм			Масса, кг
	L	ℓ	ℓ1	
8204-07.007	3600-2	400±0.2	1420±1	2.80
8204-07.007-01	4200-2	450±0.2	1620±1	3.27

1*. Размеры для справок
2. Предельные отклонения размеров: отверстий Н14; остальные $\pm\frac{JT14}{2}$
3. Покрытие: Ан. ОКС тв. 15

Изм	Лист	N докум	Подп.	Дата
Разраб.	Скотникова			
Провер.	Рудник			
Н. контр.	Кисин			

8204-07.007

Уголок

Лит	Масса	Масшт.
	см табл	1:2

Лист | Листов 1

Профиль СПА-2106
АД31-Т5 ГОСТ 22233-76

ЦНИИЭП г. Москва — торгово-бытовых зданий и туристских комплексов

Копир. 18101 109 Формат 12

Инв. N подл. | Подп. и дата | Взам. инв. N | Инв. N дубл. | Подп. и дата

8204-07.008

Серия 1.235.3-1 Выпуск 1

Инв.N подл. | Подп. и дата | Взам.инв.N | Инв.N дубл. | Подп. и дата

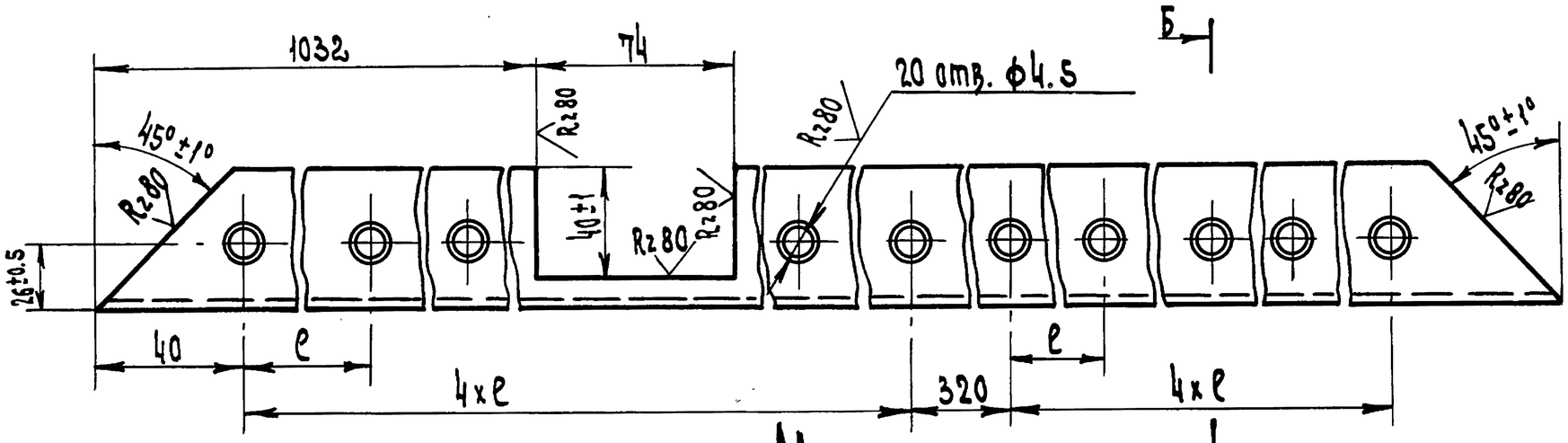

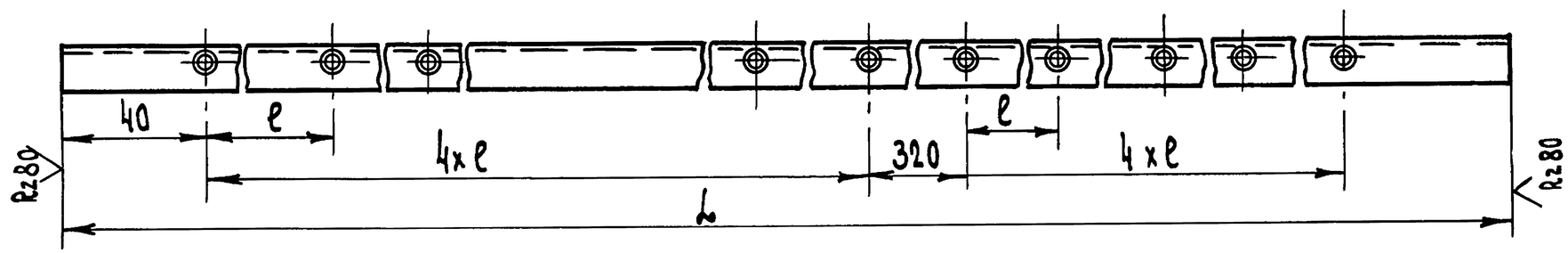

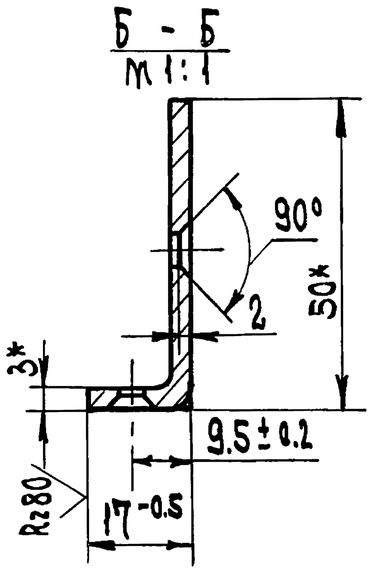

Обозначение	Размеры, мм		Масса, кг
	L	e	
8204-07.008	3603-2	400±0.2	2.80
8204-07.008-01	4203-2	450±0.2	3.27

1* Размеры для справок.
2. Предельные отклонения размеров: отверстий H14, остальные ± IT14/2.
3. Покрытие: Дн. окс тв. 15.

Изм	Лист	N докум	Подп.	Дата
Разраб.		Скотникова		
Провер.		Рудник		
Н. контр.		Кисин		

8204-07.008

Уголок

Лит	Масса	Масшт.
	См. табл.	1:2
Лист	Листов 1	

Профиль СПА-2106
ДД31-Т5 ГОСТ 22233-76

ЦНИИЭП г. Москва — торгово-бытовых зданий и туристских комплексов

Копир. Формат А2

18101 110

8204-07.009

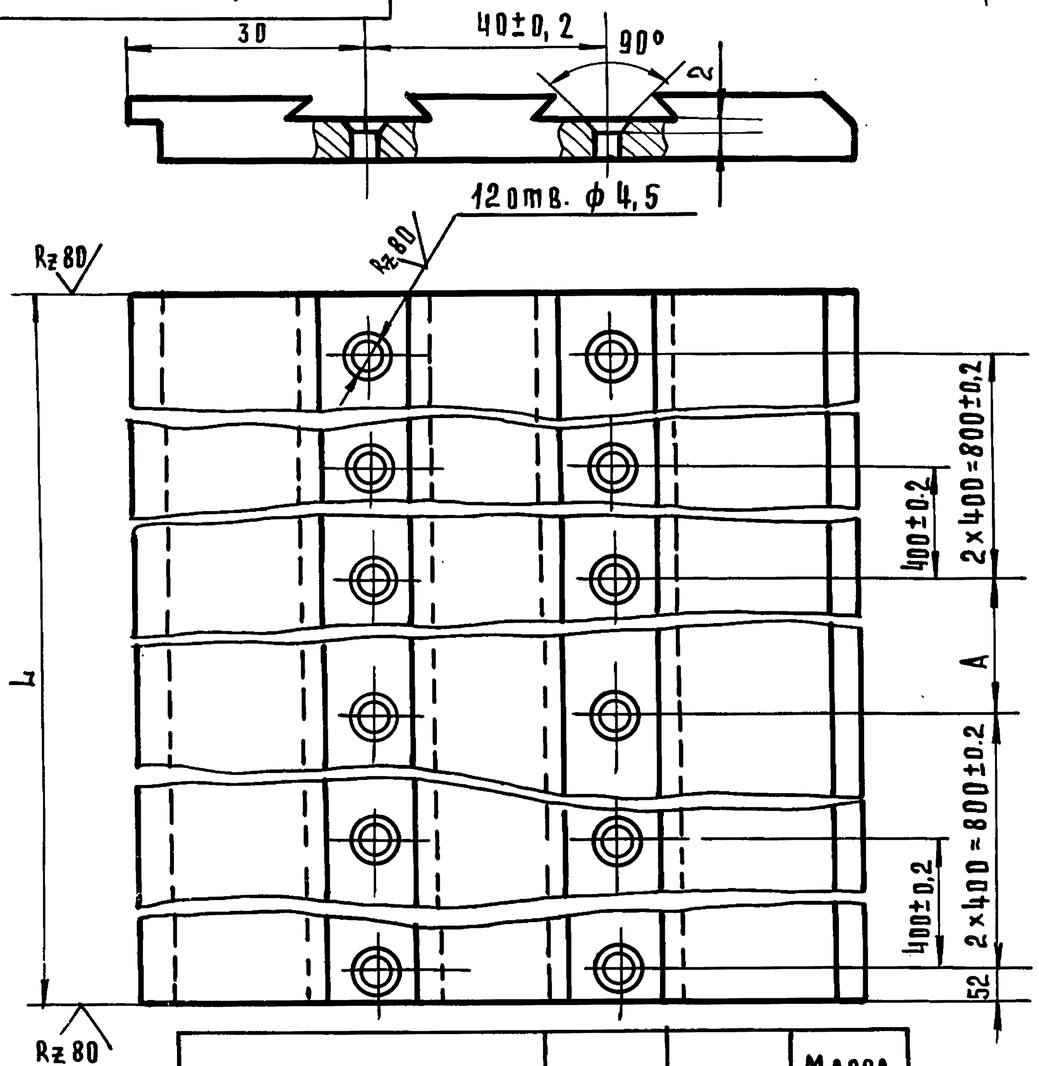

Обозначение	L	A	Масса, кг
8204-07.009	1794-1	100±0,2	5,4
8204-07.009-01	1994-1	300±0,2	5,8

1. Предельные отклонения размеров: отверстий Н14; остальные $\pm \frac{JT14}{2}$.
2. Покрытие: Ан. окс. тв 15.

Изм	Лист	№ докум.	Подп.	Дата
Разраб.		Скотникова		
Пров.		Рудник		
Н.контр.		Кисин		

8204-07.009

Лист отбойный

Лит.	Масса	Масштаб
	см. табл.	1:1
Лист	Листов 1	

Профиль СПА-2012 АД31-Т5 ГОСТ 22233-76

ЦНИИЭП торгово-бытовых зданий и туристских комплексов г. Москва

Формат А1

8204-07.011

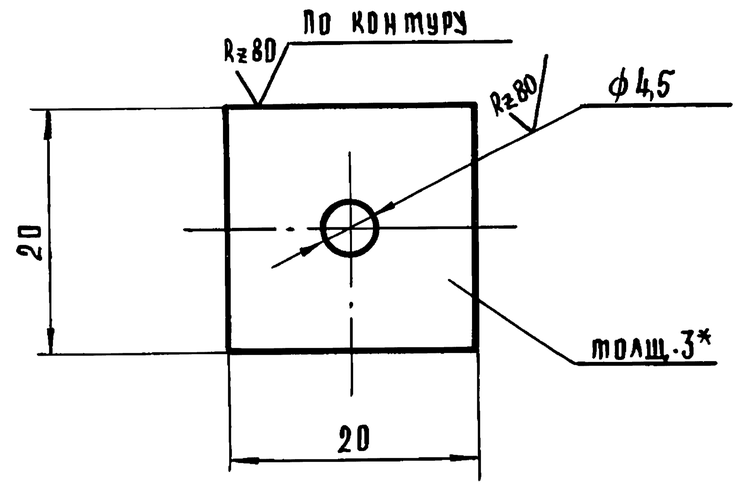

1* Размер для справок

2 Предельные отклонения размеров: отверстий Н14; остальные $\pm \frac{JT14}{2}$

Изм	Лист	№ докум.	Подп.	Дата
Разраб.		Скотникова		
Пров.		Рудник		
Н.контр.		Кисин		

8204-07.011

Прокладка

Лит	Масса	Масштаб
	0,01	2:1
Лист	Листов 1	

Текстолит ПТК-3 ГОСТ 5-78

ЦНИИЭП торгово-бытовых зданий и туристских комплексов г. Москва

18101 111

Формат А1

Инв.№ подл. | Подп. и дата | Взам.инв.№ | Инв.№ дубл. | Подпись и дата

Формат	Зона	Поз.	Обозначение	Наименование	Кол.	Примечание
				Документация		
12			8204-07.010 СБ	Сборочный чертеж		
				Детали		
11	А2	1	8204-07.012	Распорка	2	
Б4	А3	2	8204-07.013	Уголок	6	0.18 кг
				Уголок Б-63х40х5 ГОСТ 8510-72 / Ст.3 сп ГОСТ 535-79		
				L = 40 - 1.0		
11	А2	3	8204-07.014	Косынка	4	
Б4	А3	4	8204-07.015	Планик	2	
				Полоса 16х80 ГОСТ 103-76 / Ст.3 сп ГОСТ 535-79		1.1 кг
				L = 110 - 1.0		
11	А3	5	8204-07.016	Ушко	1	
11	А4	6	8204-07.017	Уголок	1	
Б4	А3	7	8204-07.018	Планка	2	0.37 кг
				Полоса 12х40 ГОСТ 103-76 / Ст.3 сп ГОСТ 535-79		
				L = 100 - 1.0		
11	А3	8	8204-07.019	Втулка	1	
				Переменные данные для исполнения		
				8204-07.010		
				см. СБ		
				Детали		
12	А2	9	8204-07.021	Стойка	1	
12	А2	10	8204-07.022	Стойка	1	
12	А2	11	8204-07.023	Ригель	1	

Серия 1.235.3-1 Выпуск 1

Подп. и дата | Инв. N дубл. | Взам. инв. N | Подп. и дата | Инв. N подл.

Изм.	Лист	N докум.	Подп.	Дата
Разраб.	Скотникова			
Пров.	Рудник			
Н. контр.	Грибанов			

8204-07.010

Каркас

Лит.	Лист	Листов
	1	2

ЦНИИЭП г. Москва — Торгово бытовых зданий и туристских комплексов

Формат А1

Формат	Зона	Поз.	Обозначение	Наименование	Кол.	Примечание
А1	А2	12	8204-07.024	Ригель	1	
А1	А2	13	8204-07.025	Поперечина	5	
	А2	14	8204-07.012-01	Распорка	4	
А1	А2	15	8204-07.026	Опорный швеллер	1	
А1	А4	16	8204-07.027	Обшивка	1	
				8204-07.000-01		
				см. СБ		
				Детали		
	А2	9	8204-07.021-01	Стойка	1	
	А2	10	8204-07.022-01	Стойка	1	
	А2	11	8204-07.023	Ригель	1	
	А2	12	8204-07.024	Ригель	1	
	А2	13	8204-07.025	Поперечина	6	
	А2	14	8204-07.012-02	Распорка	5	
	А2	15	8204-07.026-01	Опорный швеллер	1	
	А4	16	8204-07.027-01	Обшивка	1	
				8204-07.000-02		
				см. СБ		
				Детали		
	А2	9	8204-07.021-01	Стойка	1	
	А2	10	8204-07.022-01	Стойка	1	
	А2	11	8204-07.023-01	Ригель	1	
	А2	12	8204-07.024-01	Ригель	1	
	А2	13	8204-07.025-01	Поперечина	6	
	А2	14	8204-07.012-02	Распорка	5	
	А2	15	8204-07.026-01	Опорный швеллер	1	
	А4	16	8204-07.027-02	Обшивка	1	

Подп. и дата | Инв. N дубл. | Взам. инв. N | Подп. и дата | Инв. N подл.

Изм.	Лист	N докум.	Подп.	Дата

8204-07.010

Лист 2

18101 112

Формат А1

8204-07.010СБ

Инв. № подл. | Подп. и дата | Взам. инв. № | Инв. № дубл. | Подп. и дата

Серия 1.235.3-1 Выпуск 1

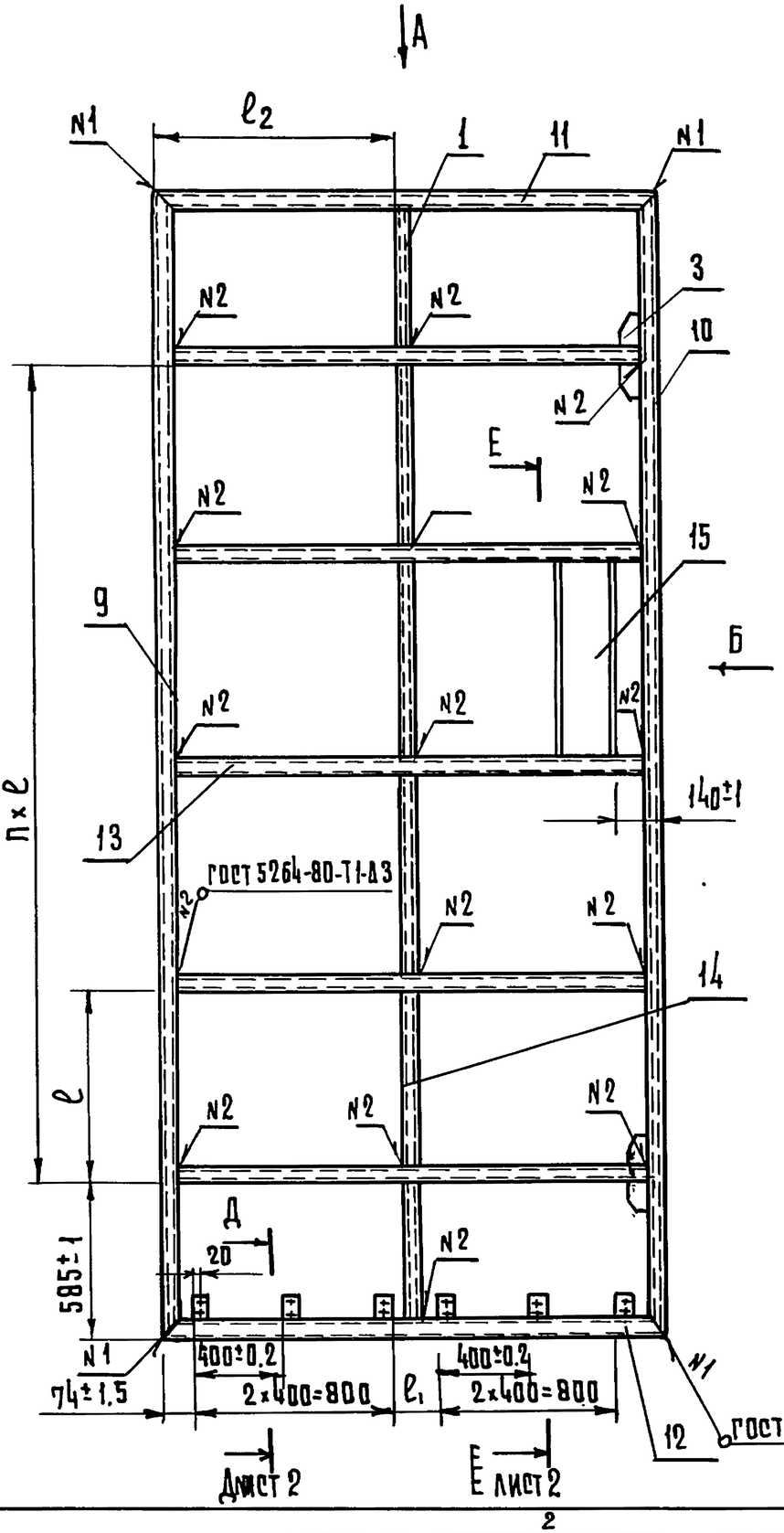

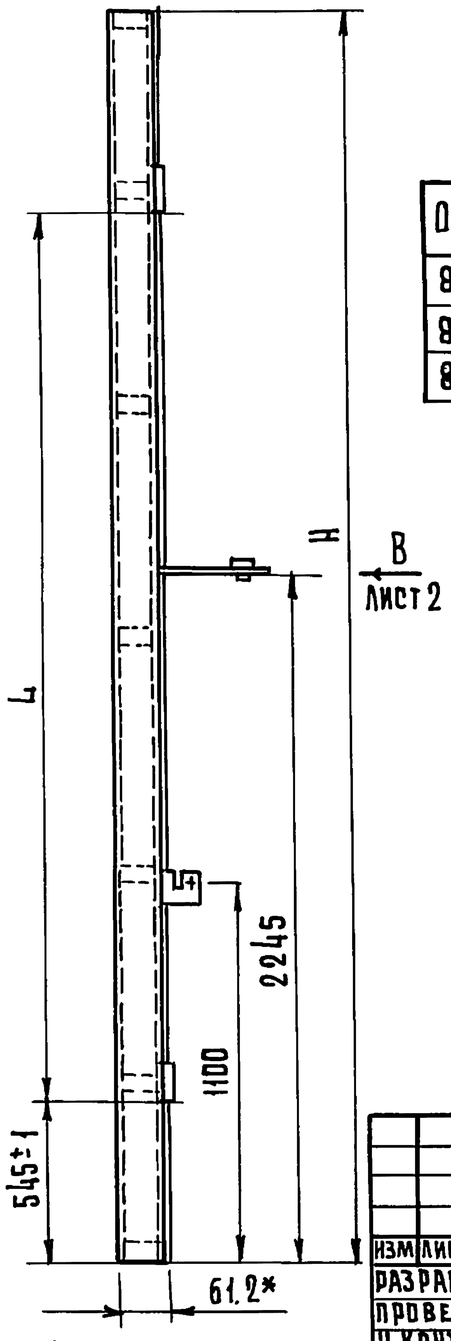

Вид А

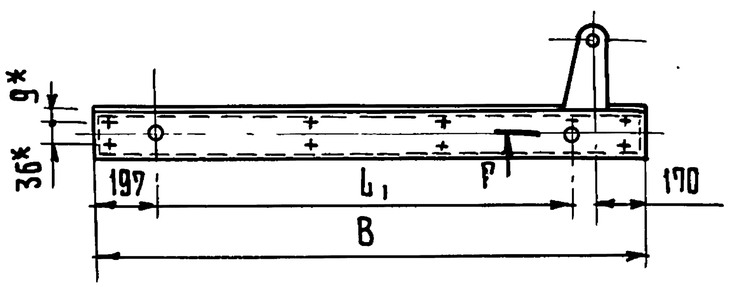

Обозначение	Размеры, мм							n	Масса, кг.
	H	B	L	L_1	e	e_1	e_2		
8204-07.010	3600	1885	2400±2	1420±1	800±1	100±0.2	933±1	3	166,4
8204-07.010-01	4200	1885	3000±2	1420±1	750±1	100±0.2	933±1	4	188,6
8204-07.010-02	4200	2085	3000±2	1620±1	750±1	300±0.2	1033±1	4	202,2

1* Размер для справок.

2 Неуказанные предельные отклонения $\pm \frac{IT14}{2}$.

3 Сварку производить электродами марки Э42 ГОСТ 9467-75.

4 Покрытие: грунтовать грунтом ГФ-021 ТУ 6-10-1692-77 за 2 раза.

Изм.	Лист	№ докум.	Подп.	Дата	8204-07.010СБ			
Разраб.		Скотникова			Каркас Сборочный чертеж	Лит	Масса	Масштаб
Провер.		Рудник					см. табл.	1:20
Н.контр.		Грибанов				Лист 1	Листов 2	
					ЦНИИЭП торгово-бытовых зданий и туристских комплексов г. Москва			

Копировал Гаврилина 1 18101 113 Формат 12

8204-07.010 СБ

Серия 1.235.3-1 Выпуск 1

Вид В лист 1
М1:20

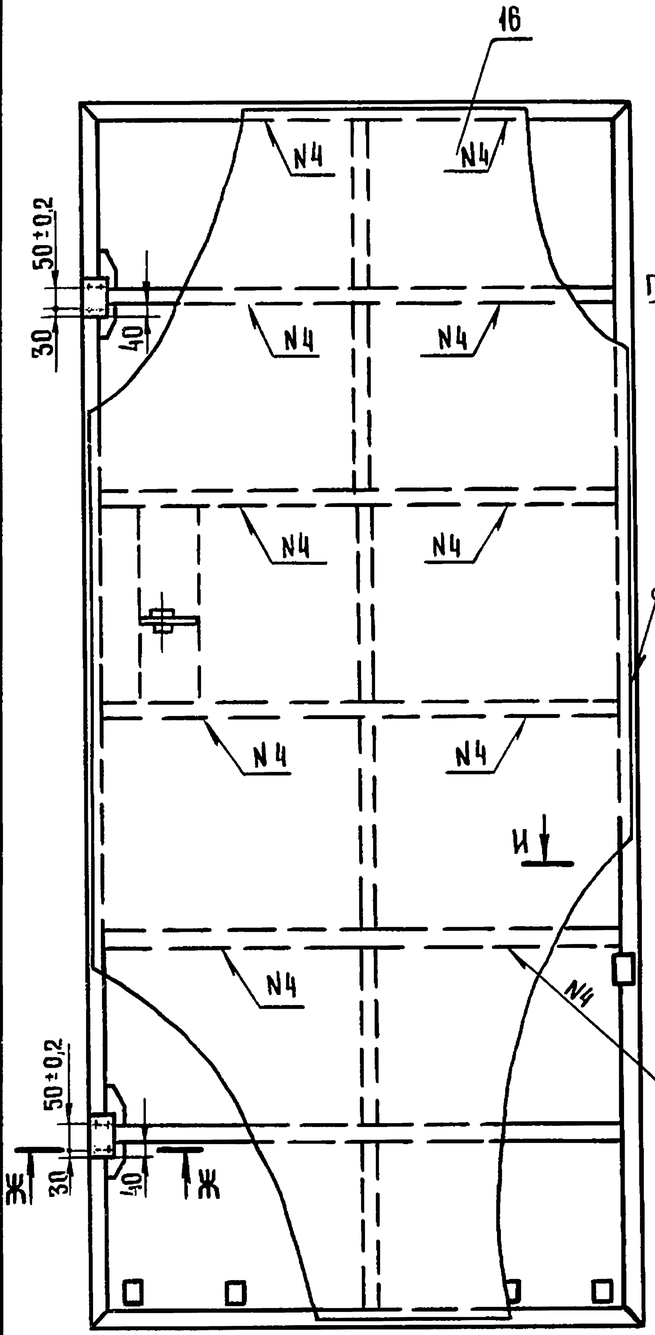

И-И
М1:2

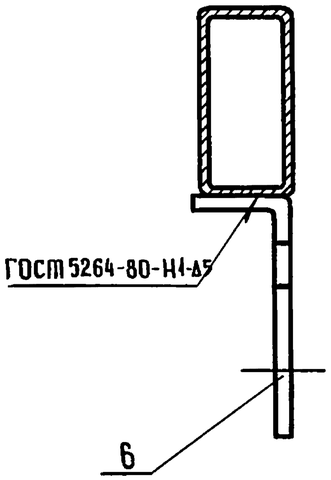

ГОСТ 5264-69-Н1-А2-50/200

ГОСТ 5264-80-С1-А5

Г-Г лист 1
М1:2

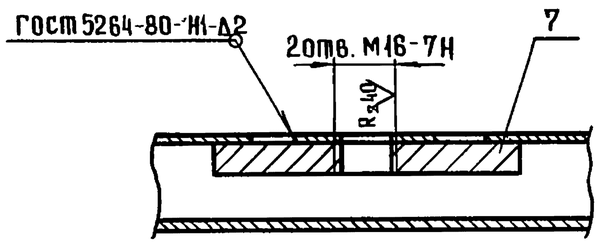

Ж-Ж
М1:2

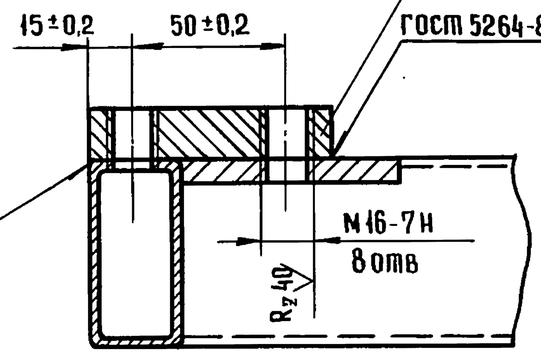

Д-Д лист 1
М1:2

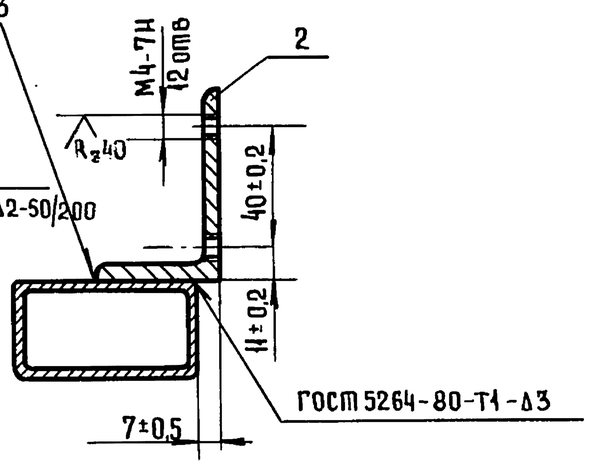

Е-Е лист 1
М1:2

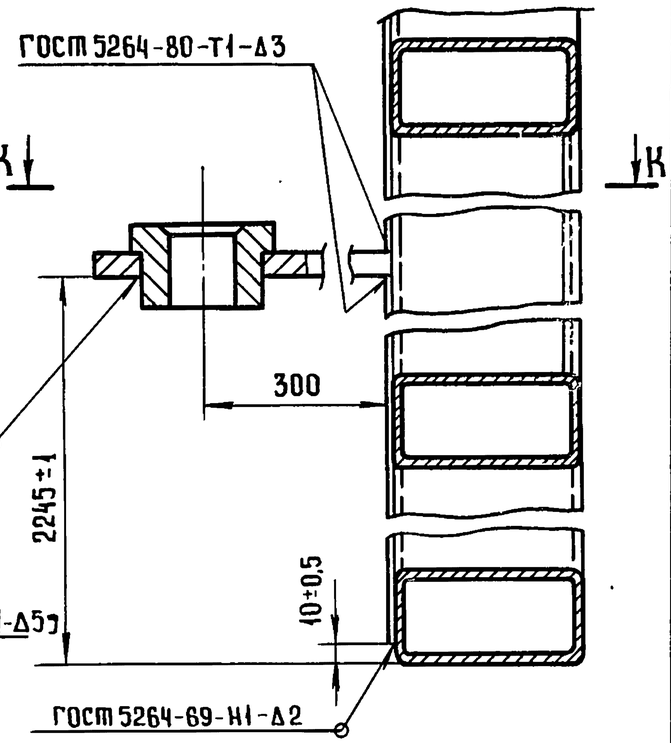

К-К
М1:2

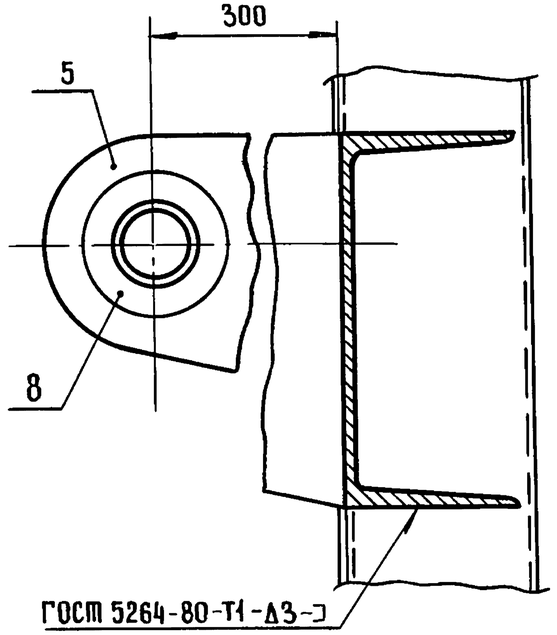

Изм	Лист	№ докум.	Подп.	Дата	8204-07.010 СБ	Лист 2

Инв. № подл. | Подп. и дата | Взам. инв. № | Инв. № дубл. | Подп. и дата

8204-07.012

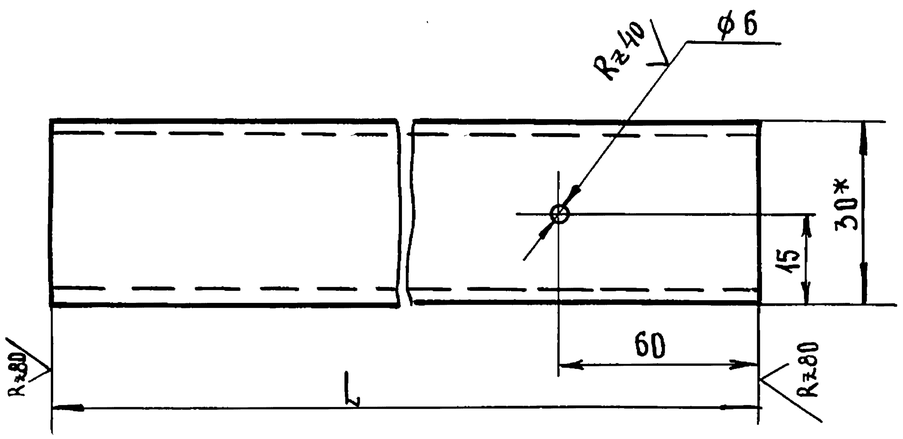

Обозначение	L, мм	Масса, кг
8204-07.012	555	2.19
8204-07.012-01	770	3.04
8204-07.012-02	720	2.84

1* Размеры для справок.
2. Предельные отклонения размеров: $\pm \frac{JT14}{2}$.

Изм	Лист	№ докум	Подп.	Дата	8204-07.012			
Разраб		Скотникова			Распорка	Лит	Масса	Масштаб
Пров.		Рудник					см табл.	1:1
Н.контр.		Грибанов				Лист	Листов 1	
					Труба 60×30×3-10 ГОСТ8645-63	ЦНИИЭП торгово-бытовых зданий и туристских комплексов г. Москва		

Подп. и дата | Инв.№ подл. | Подп. и дата | Взам.инв.№ | Инв.№ дубл. | Подп. и дата

Формат А1

8204-07.026

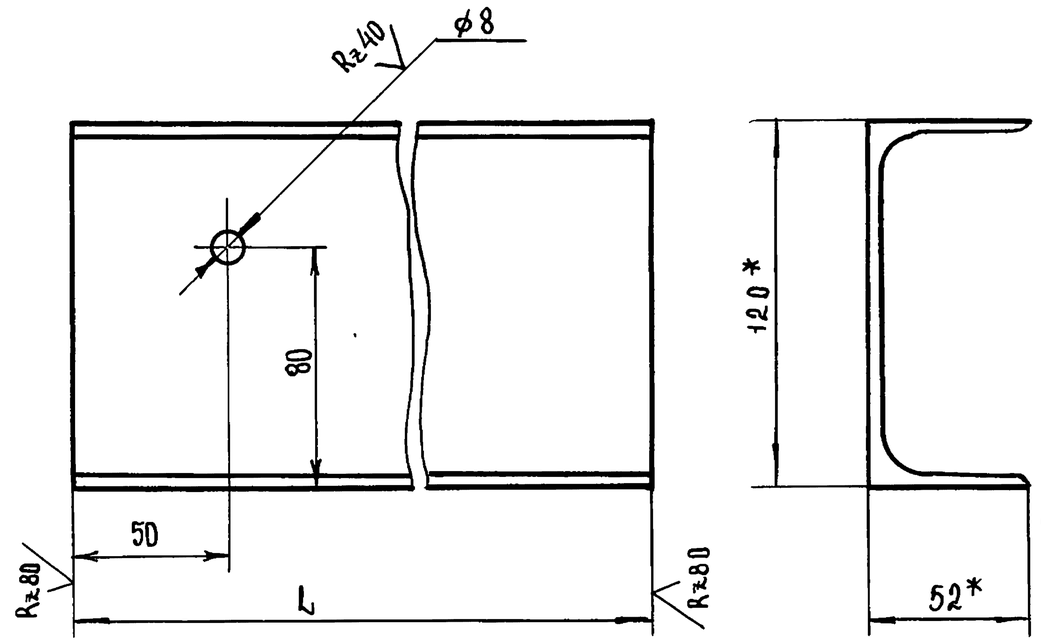

Обозначение	L, мм	Масса, кг
8204-07.026	770	8.01
8204-07.026-01	720	7.48

1* Размеры для справок.
2. Предельные отклонения размеров $\pm \frac{JT14}{2}$.

Изм	Лист	№ докум	Подп	Дата	8204-07.026			
Разраб		Скотникова			Опорный швеллер	Лит	Масса	Масштаб
Пров		Рудник					см. табл.	1:2
Н.контр		Грибанов				Лист	Листов 1	
					Швеллер 12 ГОСТ 8240-72 / СТ3СП ГОСТ 535-79	ЦНИИЭП торгово-бытовых зданий и туристских комплексов г. Москва		

Подп. и дата | Инв.№ подл. | Подп. и дата | Взам.инв.№ | Инв.№ дубл. | Подп. и дата

Формат А1

Серия 1.235.3-1 Выпуск 1

8204-07.014

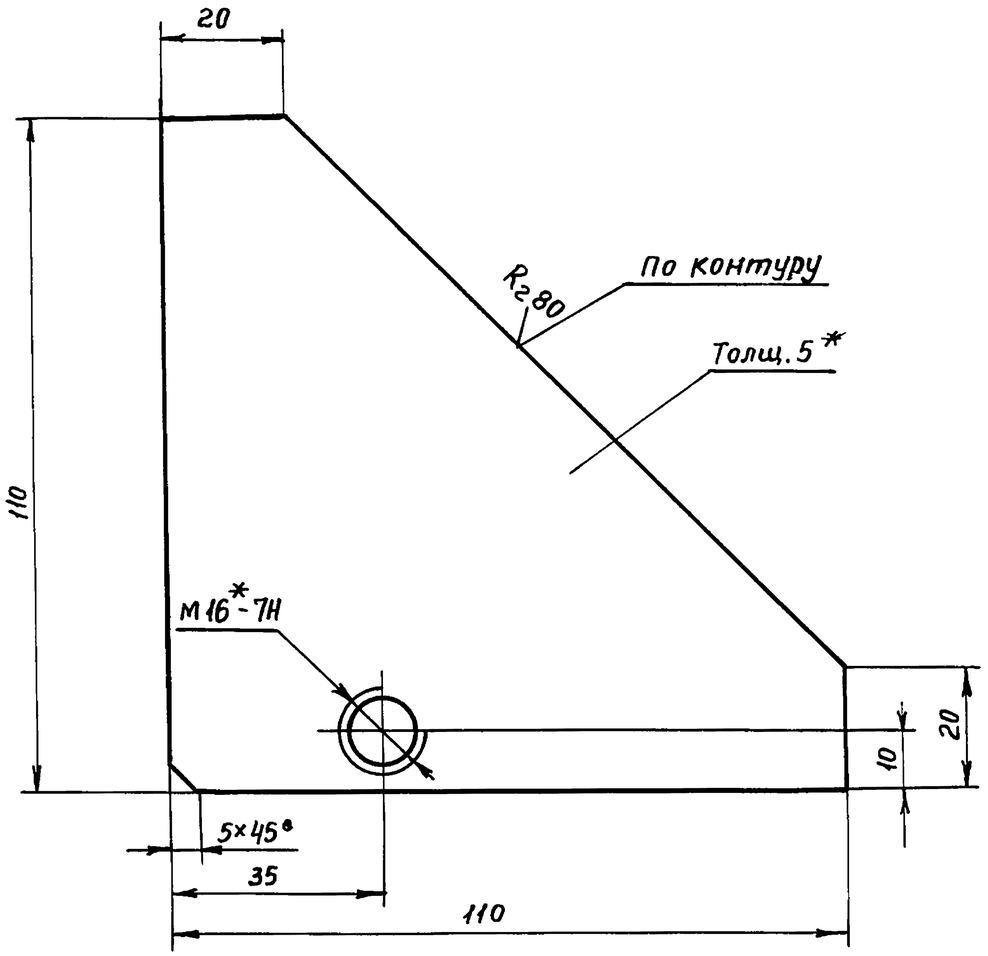

1.* Размер для справок

2. Предельные отклонения размеров $\pm\frac{IT14}{2}$

Изм	Лист	N докум	Подп.	Дата	8204-07.014			
Разраб.		Скотникова			Косынка	Лит.	Масса 0,21	Масшт. 1:1
Пров.		Рудник				Лист	Листов	
Н.контр.		Грибанов			Лист Б-5 ГОСТ 19903-74 / 3-III-ст3 ГОСТ 14637-79	ЦНИИЭП г. Москва	торгово-бытовых зданий и туристских комплексов	

Пров. [signature] 19.7.90г Коп. [signature]

8204-07.016

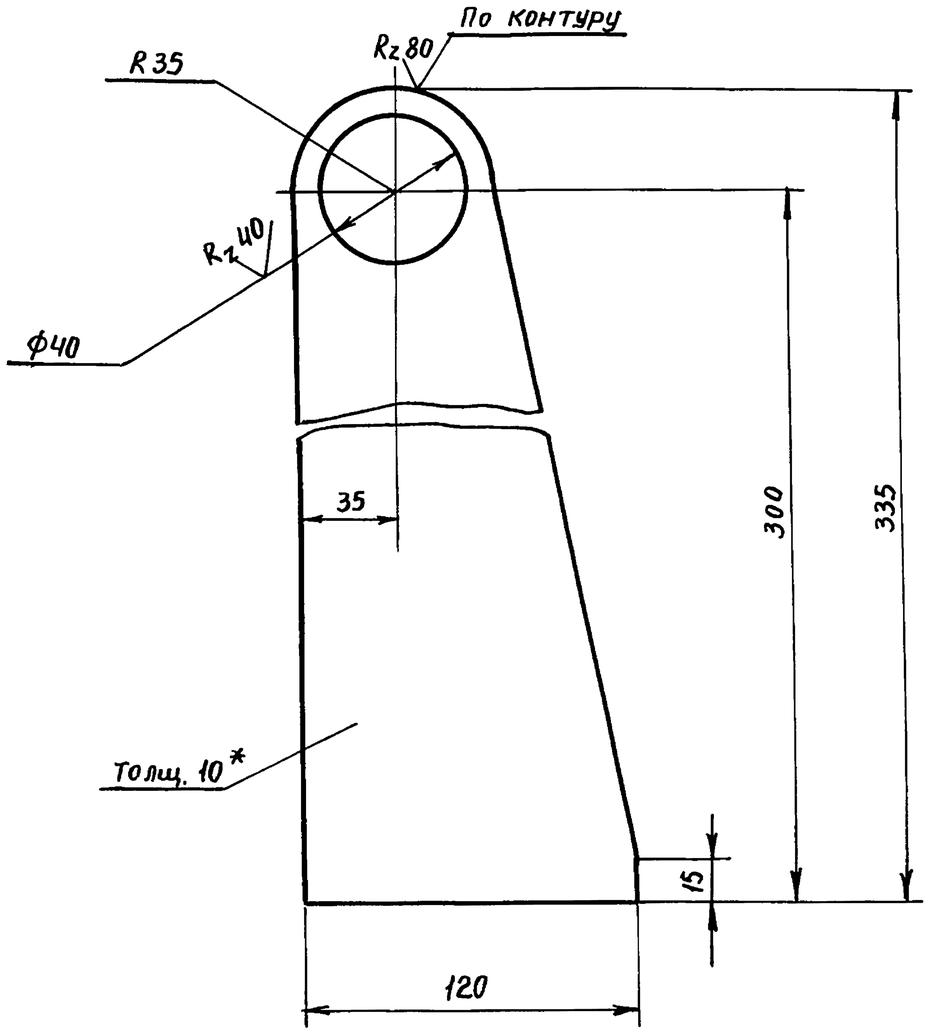

1.* Размер для справок.

2. Предельные отклонения размеров: отверстий Н-14; остальные $\pm\frac{IT14}{2}$

Изм	Лист	N док.	Подп.	Дата	8204-07.016			
Разраб.		Скотникова			Ушко	Лит	Масса 2,50	Масшт 1:2
Пров.		Рудник				Лист	Листов 1	
Н.контр.		Кисин			Полоса 10×120 ГОСТ 103-76 / Ст3 СП ГОСТ 535-79	ЦНИИЭП г. Москва	торгово-бытовых зданий и туристских комплексов	

18101 116

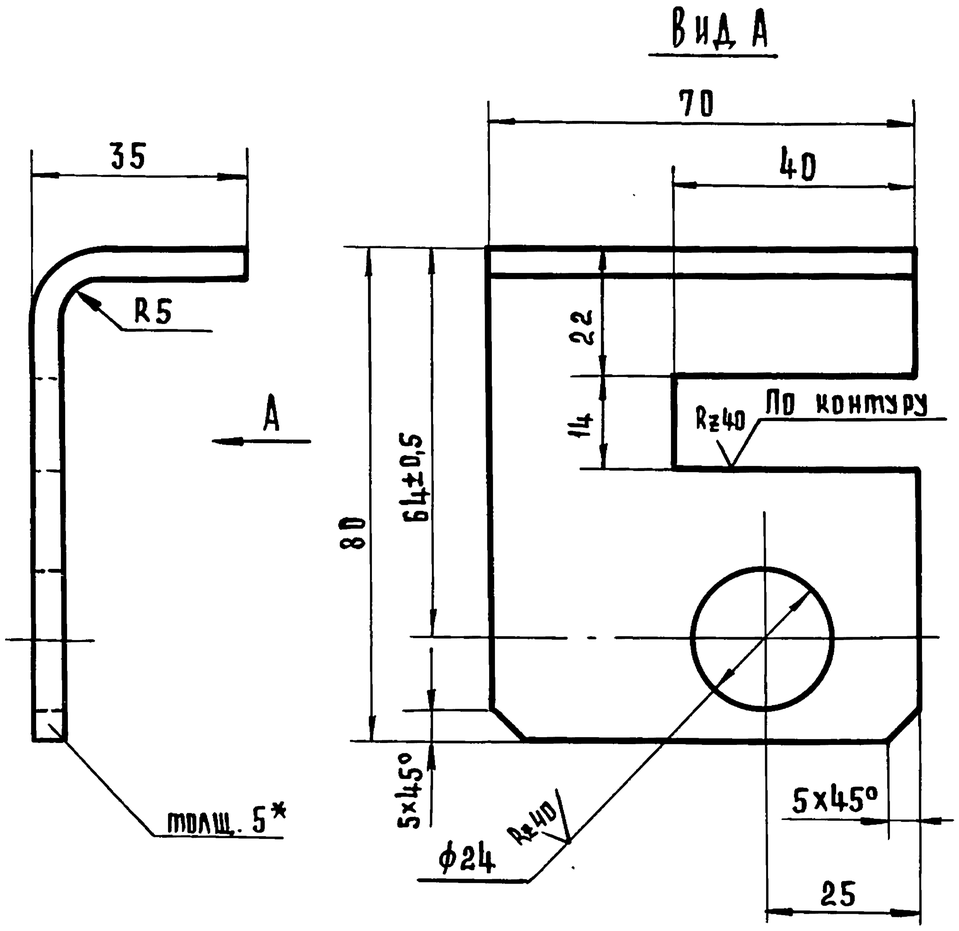

1.* Размер для справок.

2. Предельные отклонения размеров: отверстий H14; остальные $\pm \frac{IT14}{2}$.

Изм.	Лист	№ докум.	Подп.	Дата
Разраб.		Скотникова		
Пров.		Рудник		
Н.контр.		Грибанов		

8204-07 017

Уголок

Лит.	Масса	Масштаб
	0,27	1:1

Лист | Листов 1

Лист $\frac{Б-5\ ГОСТ\ 19903-74}{3-III-Ст.3.ГОСТ\ 14637-79}$

ЦНИИЭП г. Москва — Торгово-бытовых зданий и туристских комплексов

Формат А1

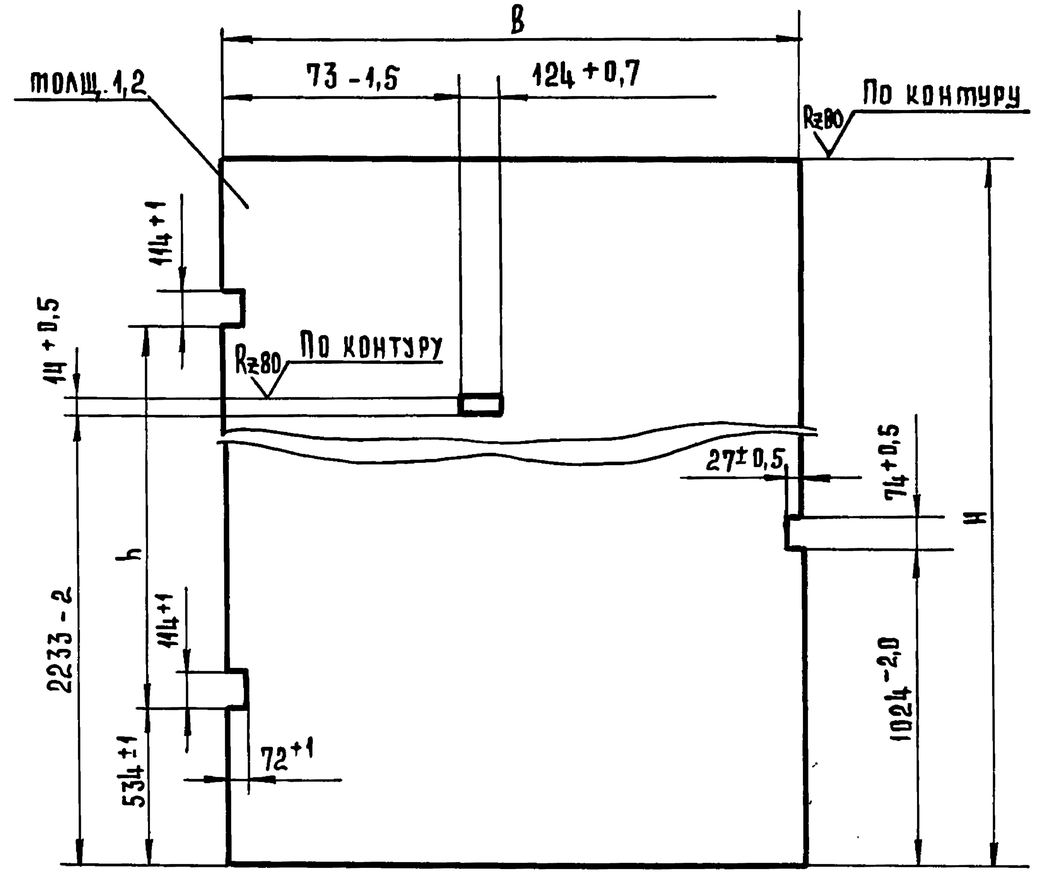

Обозначение	Размеры, мм			Масса, кг
	H	B	h	
8204-07.027	3580-3	1865-3	2400±1	63
8204-07.027-01	4180-3	1865-3	3000±1	73
8204-07.027-02	4180-3	2065-3	3000±1	81

Предельные отклонения размеров $\pm \frac{IT14}{2}$.

Изм.	Лист	№ докум.	Подп.	Дата
Разраб.		Скотникова		
Пров.		Рудник		
Н.контр.		Грибанов		

8204-07 027

Обшивка

Лит	Масса	Масштаб
	см. табл.	1:20

Лист | Листов 1

Лист $\frac{Б-1,2\ ГОСТ\ 19903-74}{3-III-Ст.3.ГОСТ\ 16523-70}$

ЦНИИЭП г. Москва — Торгово-бытовых зданий и туристских комплексов

Формат А1

Инв. № подл. | Подп. и дата | Взам. инв. № | Инв. № дубл. | Подпись и дата

8204-07 021

Серия 1.235.3-1 Выпуск 1.

Инв.№подл. | Подп. и дата | Взам.инв.№ | Инв.№дубл. | Подп. и дата

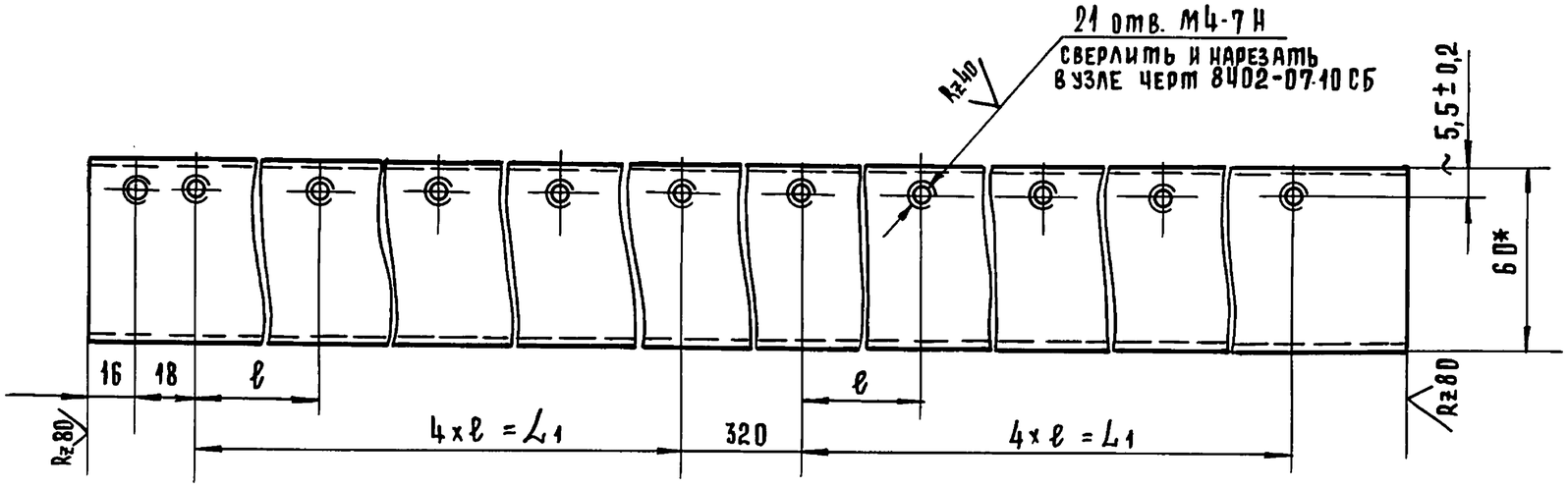

1* Размеры для справок.

2. Предельные отклонения размеров $\pm \frac{JT14}{2}$

Обозначение	Размеры, мм			Масса, кг
	L	ℓ	L_1	
8204-07. 021	3588+1	400±0,2	1600±0,2	14,18
8204-07. 021-01	3988-1	450±0,2	1800±0,2	15,76

Изм	Лист	№ докум.	Подп.	Дата
Разраб.		Скотникова		
Провер.		Рудник		
Н.контр.		Грибанов В		

8204-07. 021

Стойка

Лит	Масса	Масштаб
	см. табл.	1:2

Лист | Листов 1

Труба 60×30×3-10 ГОСТ 8645-68

ЦНИИЭП торгово-бытовых зданий и туристских комплексов г. Москва

Формат А3

8204-07.022

Серия 1.235.3-1 Выпуск 1

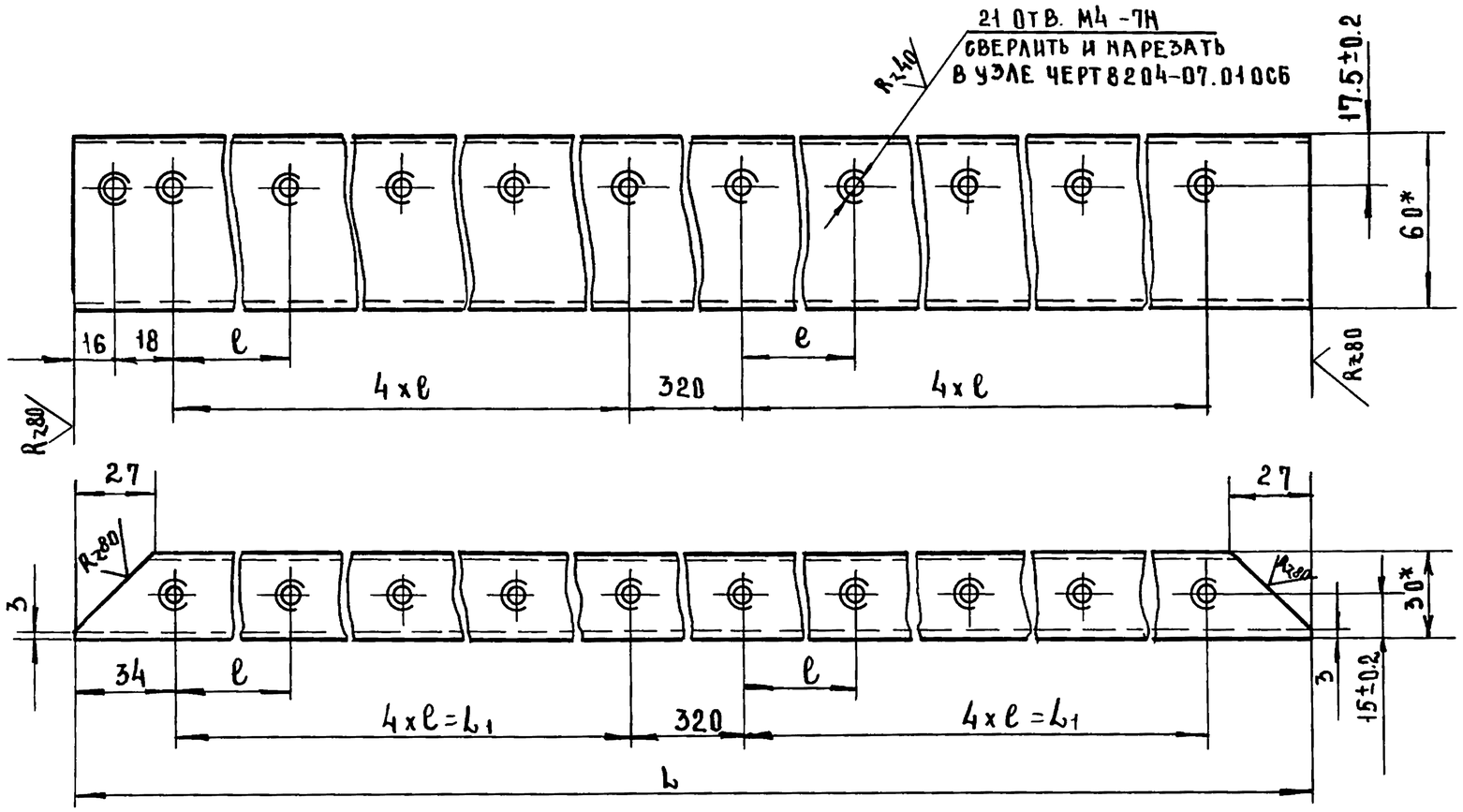

1.*Размеры для справок.
2. Предельные отклонения размеров $\pm \frac{IT14}{2}$.

Обозначение	Размеры, мм			Масса
	L	ℓ	L_1	кг.
8204-07.022	3588-1	400±0.2	1600±0.2	14.18
8204-07.022-01	3988-1	450±0.2	1800±0.2	15.76

Изм	Лист	№ докум	Подп	Дата
Разраб		Скотникова		
Провер.		Рудник		
Н.контр		Кисин		

8204-07.022

Стойка

Лит	Масса	Масштаб
	см табл.	1:2
Лист	Листов 1	

Труба 60×30×3-10 ГОСТ 8645-68

ЦНИИЭП торгово-бытовых зданий и туристских комплексов г. Москва

Инв.№ подл. | Подп. и дата | Взам.инв.№ | Инв.№ дубл. | Подп. и дата

8204-07.023

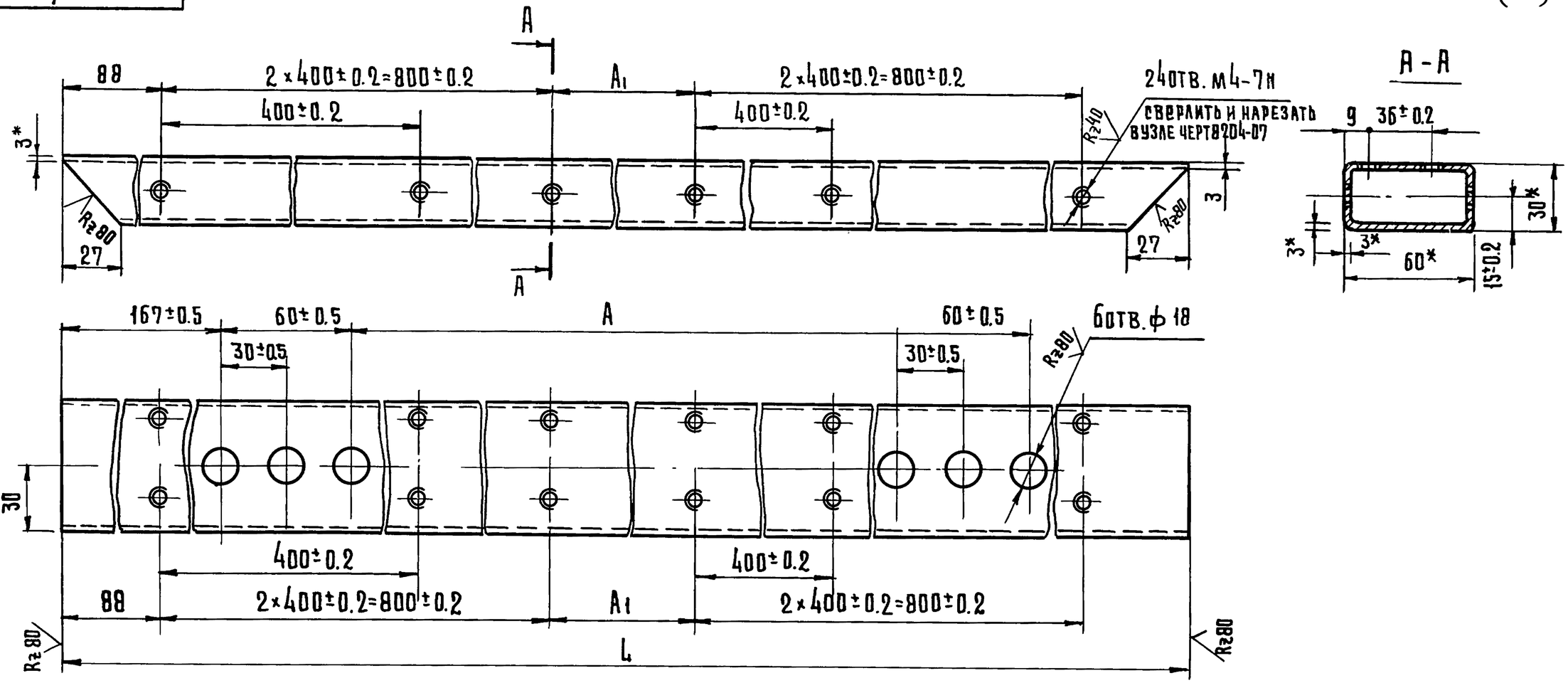

1* Размеры для справок.

2 Предельные отклонения размеров: отверстия H14; остальные $\pm \frac{IT14}{2}$.

Обозначение	Размеры			Масса, кг.
	L	A	A_1	
8204-07.023	1879-2	1420±1	100±0.2	7.42
8204-07.023-01	2079-2	1620±1	300±0.2	8.21

Изм.	Лист	N докум.	Подп.	Дата
Разраб.		Скотникова		
Провер.		Рудник		
Н.контр.		Грибанов		

8204-07.023

Ригель

Лит.	Масса	Масштаб
	см. табл	1:2

Лист | Листов 1

Труба 60×30×3-10 ГОСТ 8645-68

ЦНИИЭП торгово-бытовых зданий и туристских комплексов г. Москва

Копировал Гаврилина

18101 120

Формат 12

Серия 1.235.3-1 Выпуск 1

Инв.N подл. | Подп. и дата | Взам.инв.N | Инв.N дубл. | Подп. и дата

8204-07.025

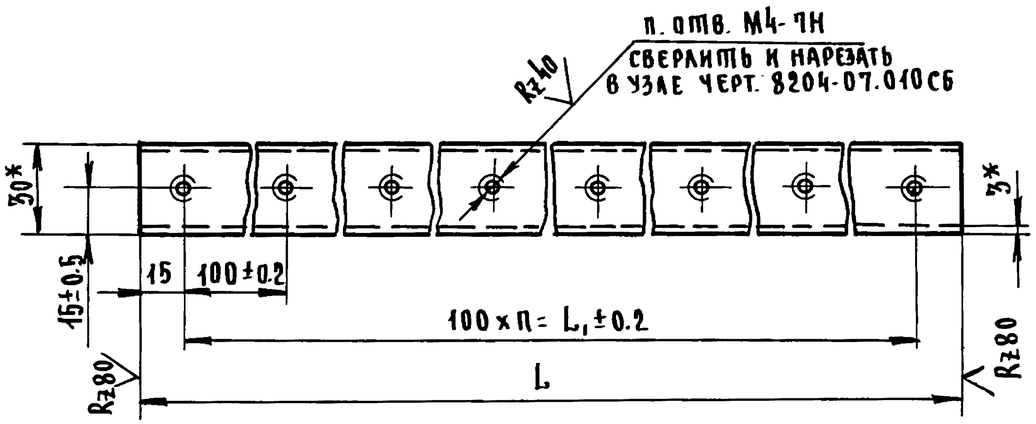

Обозначение	Размеры, мм				Масса, кг
	L	n	n1	L1	
8204-07.025	1825-1	18	19	1800	7.21
8204-07.025-01	2025-1	20	21	2000	8.0

1.* Размеры для справок
2. Предельные отклонения размеров $\pm \frac{IT14}{2}$

Изм.	Лист	N докум.	Подп.	Дата
Разраб.		Скотникова		
Пров.		Рудник		
Н.контр.		Грибанов		

Поперечина

Лит.	Масса	Масшт.
	см. табл.	1:2
Лист	Листов 1	

Труба 60×30×3-10 ГОСТ 8645-68

ЦНИИЭП торгово-бытовых зданий и туристских комплексов г. Москва

Формат А1

Инв.N подл. | Подп. и дата | Взам.инв.N | Инв.N дубл. | Подпись и дата

8204-07.024

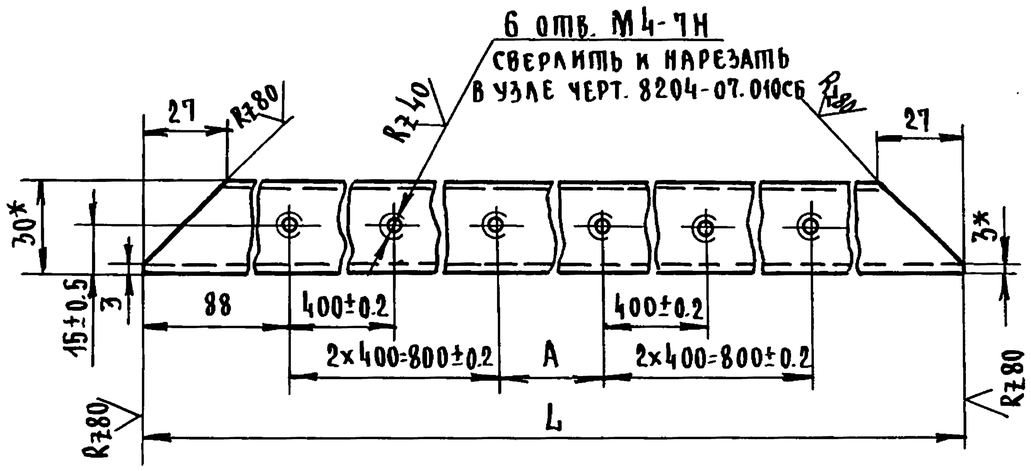

Обозначение	Размеры, мм		Масса, кг
	L	A	
8204-07.024	1879-2	100±0.2	7.42
8204-07.024-01	2079-2	300±0.2	8.21

1* Размеры для справок
2. Предельные отклонения размеров $\pm \frac{IT14}{2}$

Изм.	Лист	N докум.	Подп.	Дата
Разраб.		Скотникова		
Пров.		Рудник		
Н.контр.		Грибанов		

Ригель

Лит.	Масса	Масшт.
	см. табл.	1:2
Лист	Листов 1	

Труба 60×30×3-10 ГОСТ 8645-68

ЦНИИЭП торгово-бытовых зданий и туристских комплексов г. Москва

Формат А1

Инв.N подл. | Подп. и дата | Взам.инв.N | Инв.N дубл. | Подп. и дата

8204-07.019

Rz80 (√)

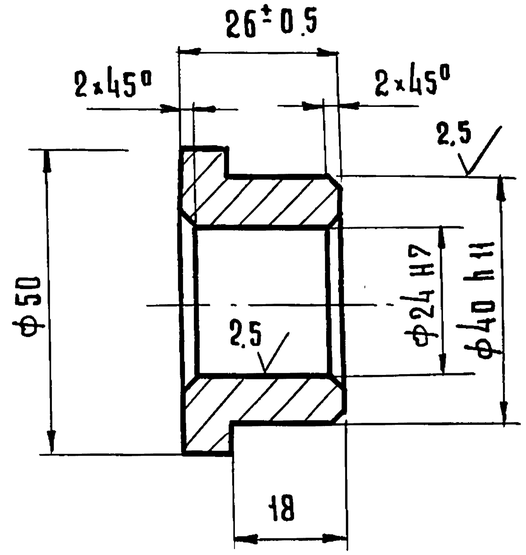

Предельные отклонения размеров: валов h14; остальных $\pm \frac{IT14}{2}$.

Серия 1.235.3-1 Выпуск 1

Инв. № подл.	Подп. и дата	Взам. инв. №	Инв. № дубл.	Подп. и дата

Изм	Лист	№ докум.	Подп.	Дата
Разраб.		Скотникова		
Пров.		Рудник		
Н. контр.		Кисин		

8204-07.019

Втулка

Лит.	Масса	Масштаб
	0.30	1:1
Лист	Листов 1	

Круг $\frac{\text{В 50 ГОСТ 2590-71}}{\text{Ст.3 сп ГОСТ 535-79}}$

ЦНИИЭП торгово-бытовых зданий и туристских комплексов г. Москва

Формат А1

Формат	Зона	Поз.	Обозначение	Наименование	Кол.	Примечание
				Документация		
12			8204-07.020 СБ	Сборочный чертеж		
				Стандартные изделия		
		1		Винт М4×12.58.019 ГОСТ 17475-80	16	
				Переменные данные для исполнений		
				8204-07.020		
				Детали		
11		2	8204-07.28	Уплотнение	1	
11		3	8204-07.29	Планка	2	
12		4	8204-07.31	Уголок	1	
				8204-07.020-01		
				Детали		
11		2	8204-07.028-01	Уплотнение	1	
11		3	8204-07.029-01	Планка	2	
12		4	8204-07.031-01	Уголок	1	

Инв. № подл.	Подп. и дата	Взам. инв. №	Инв. № дубл.	Подп. и дата

Изм	Лист	№ докум.	Подп.	Дата
Разраб.		Скотникова		
Пров.		Рудник		
Н. контр.		Кисин		

8204-07.020

Уплотнение

Лит	Лист	Листов
		1

ЦНИИЭП торгово-бытовых зданий и туристских комплексов г. Москва

Копировал Гаврилина

Формат А1

Инв.N подл. | Подп. и дата | Взам.инв.N | Инв.N дубл. | Подп. и дата

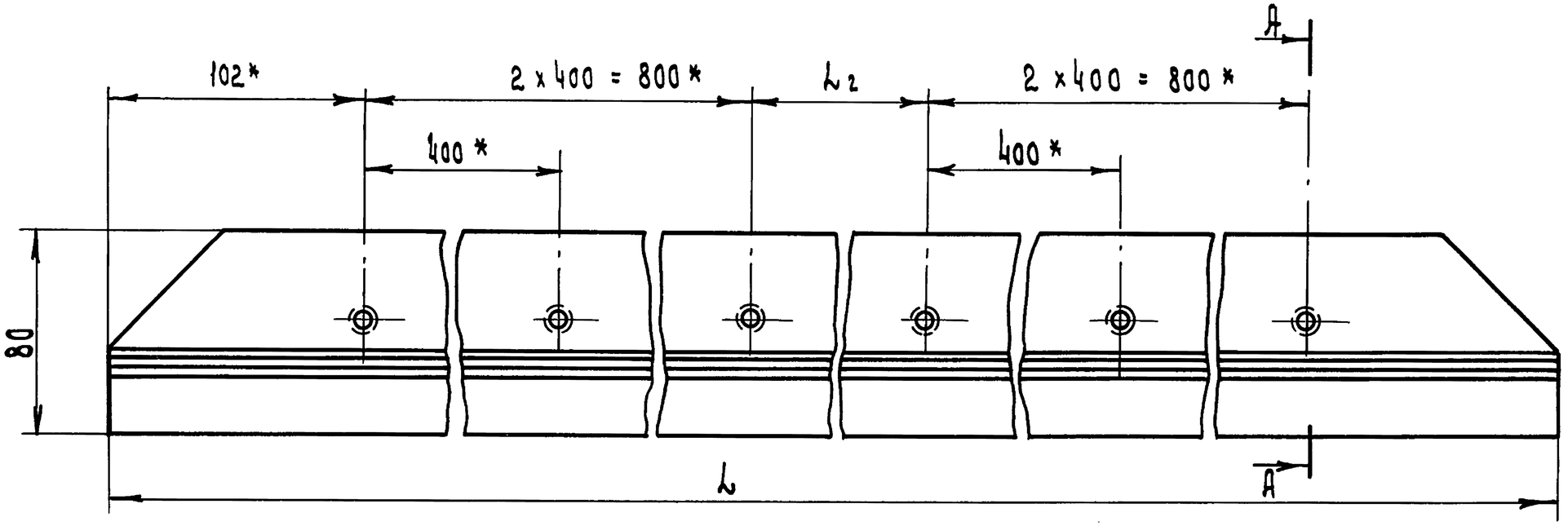

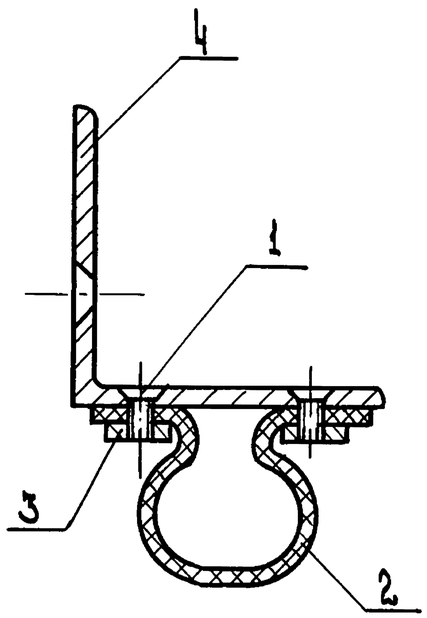

А - А
М 1:1

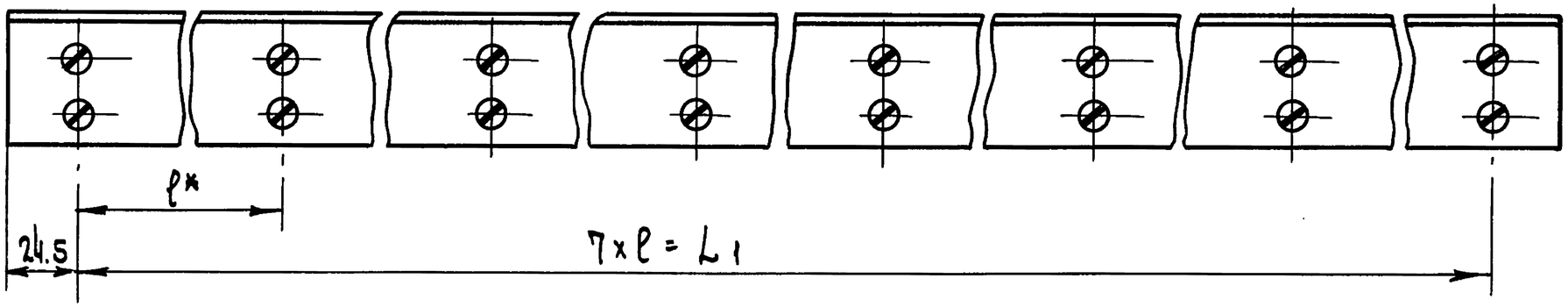

Обозначение	Размеры, мм				Масса, кг
	L	l	L1	L2	
8204-07.020	1904-3	265	1855	100	3.70
8204-07.020 -01	2104-3	295	2055	300	4.10

1*. Размеры для справок.
2. Предельные отклонения размеров ± JT14/2.

Изм	Лист	N докум	Подп.	Дата
Разраб.		Скотников		
Провер.		Рудник		
Н.контр.		Кисин		

8204-07.020 СБ

Уплотнение
Сборочный чертеж

Лит	Масса	Масшт.
	См. табл.	1:2

Лист | Листов 1

ЦНИИЭП торгово-бытовых зданий и туристских комплексов г. Москва

Копир. Вин. 18101 123 Формат А2

Серия 1.235.3-1 Выпуск 1

Инв. N подл. | Подп. и дата | Взам. инв. N | Инв. N дубл. | Подп. и дата

8204-07.028

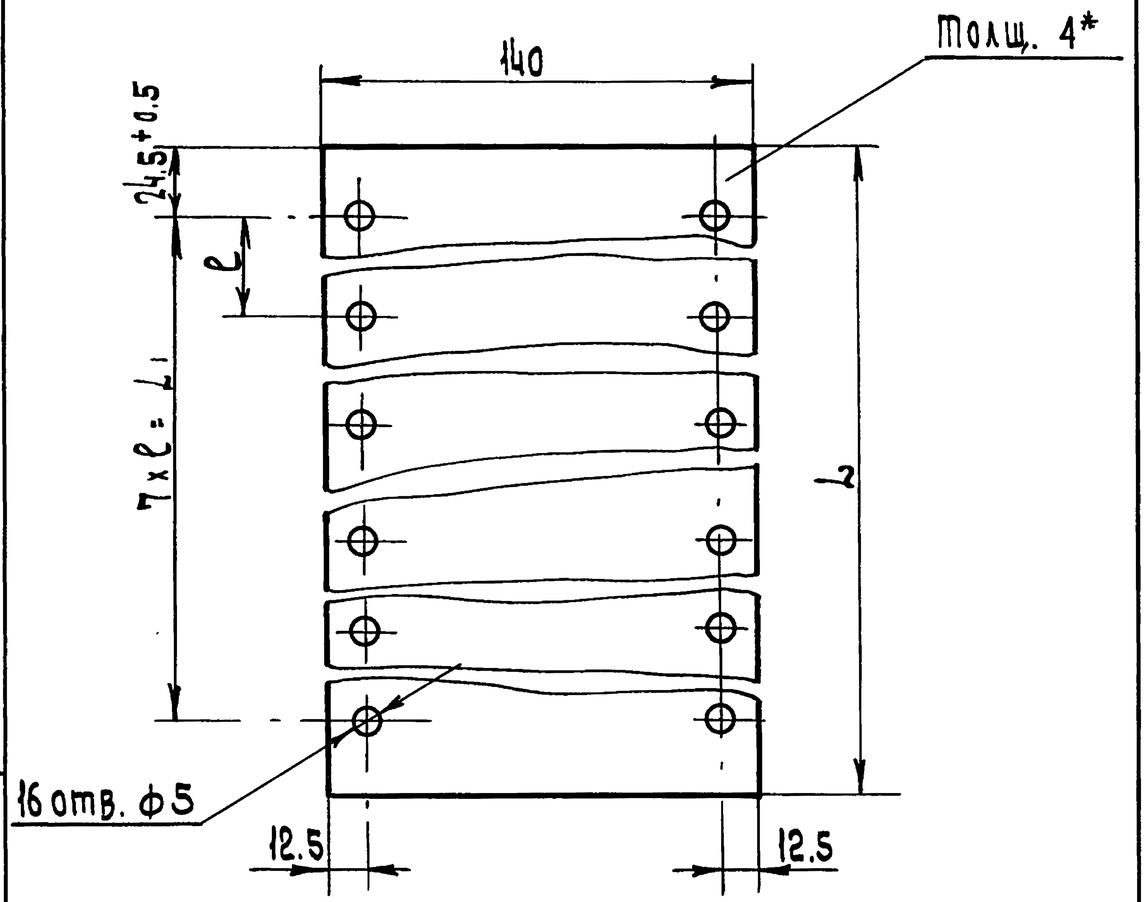

Обозначение	Размеры, мм			Масса кг
	L	L1	ℓ	
8204-07.028	1904-3	1855±0.2	265±0.2	1.50
8204-07.028-01	2104-3	2055±0.8	295±0.2	1.66

* Размер для справок.

Изм.	Лист	N докум.	Подп.	Дата
Разраб.		Скотникова		
Пров.		Рудник		
Н.контр.		Кисин		

8204-07.028

Уплотнение

Пластина I ТКМЩ-С-1-4 ГОСТ 7338-77

Лит	Масса	Масштаб
	См. табл.	1:2

Лист | Листов 1

ЦНИИЭП торгово-бытовых зданий и туристских комплексов г. Москва

Копир. Формат 11

8204-07.029

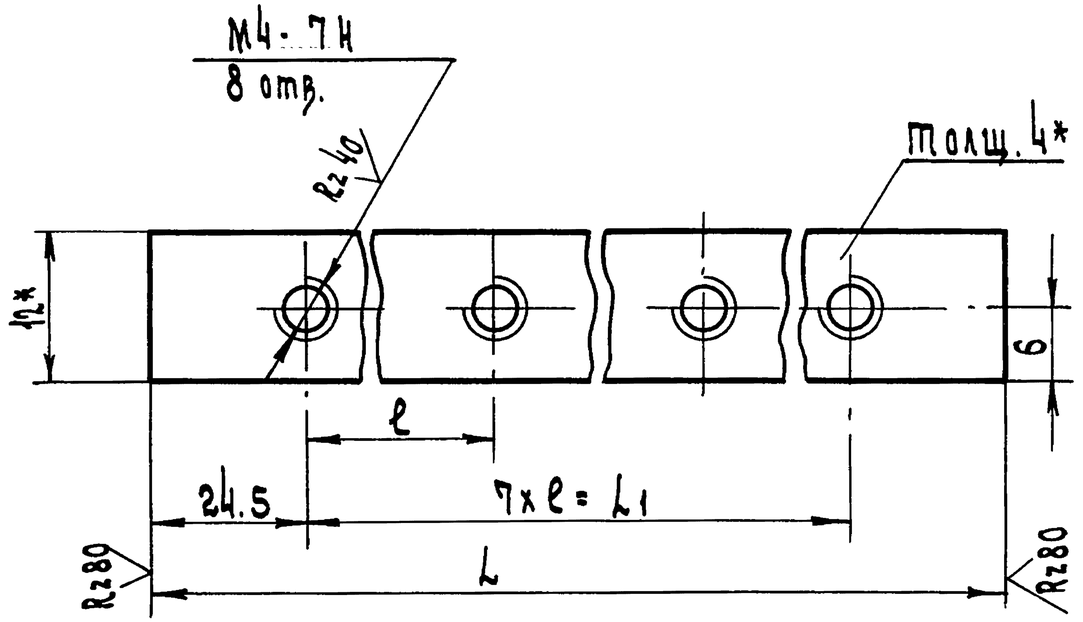

Обозначение	Размеры, мм			Масса, кг
	L	L1	ℓ	
8204-07.029	1904-3	1855±0.2	265±0.2	0.36
8204-07.029-01	2104-3	2055±0.2	295±0.2	0.40

1* Размер для справок

2. Предельные отклонения размеров ± JT14/2.

Изм.	Лист	N докум.	Подп.	Дата
Разраб.		Скотникова		
Пров.		Рудник		
Н.контр.		Кисин		

8204-07.029

Планка

Полоса 12×4 ГОСТ 103-76 / Ст3 Сп ГОСТ 535-79

Лит	Масса	Масштаб
	См. табл.	2:1

Лист | Листов 1

ЦНИИЭП торгово-бытовых зданий и туристских комплексов г. Москва

Копир. 18101 124 Формат 11

Инв. N подл. | Подп. и дата | Взам. инв. N | Инв. N дубл. | Подп. и дата

8204 - 07. 031

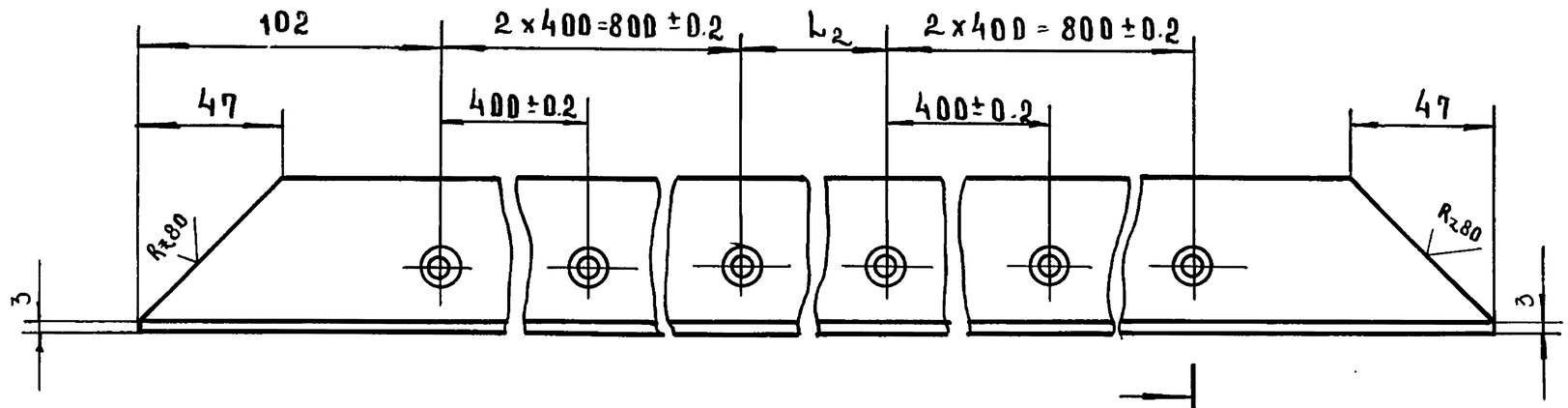

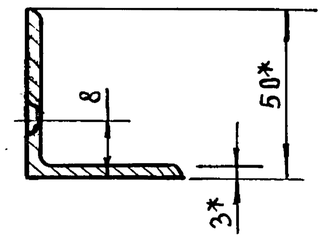

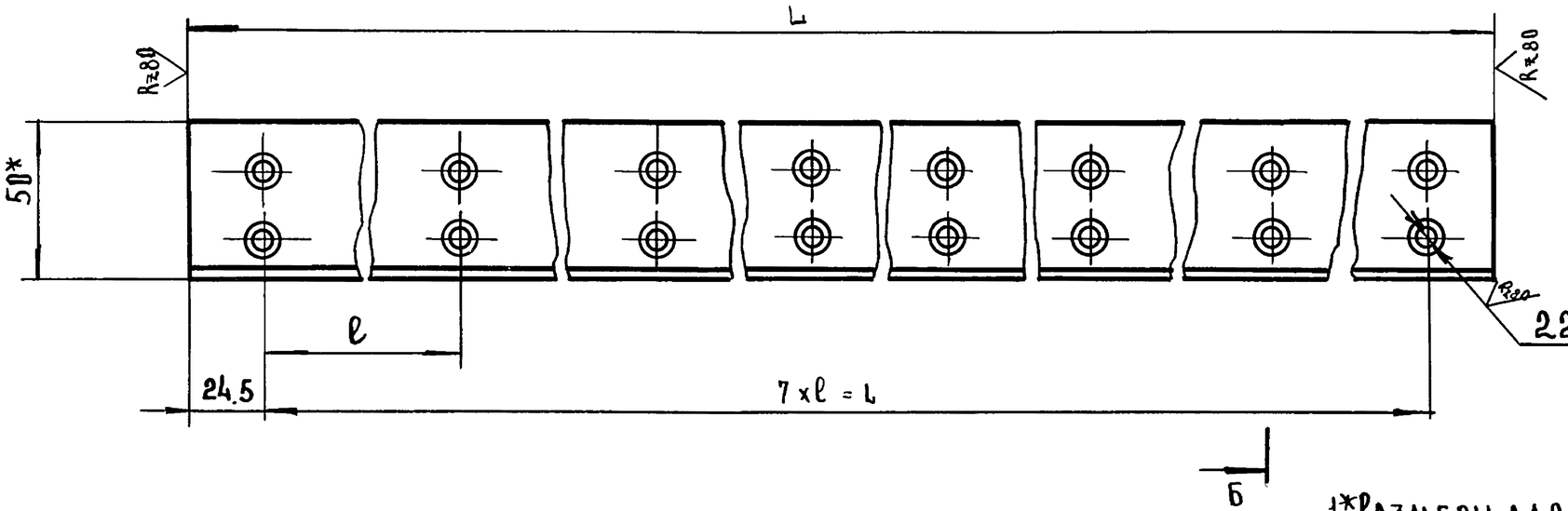

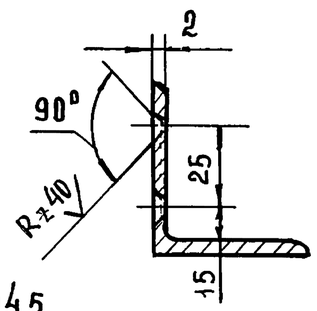

1*Размеры для справок
2. Предельные отклонения размеров:
отверстий H14, остальных $\pm \frac{JT14}{2}$
3. Покрытие: Ан. окс. тв. 15.

Обозначение	Размеры, мм				Масса, кг
	L	L_1	l	L_2	
8204-06 031	1904-3	1855±0.2	265±0.2	100±0.2	1.48
8204-06 031-01	2104-3	2055±0.2	295±0.2	300±0.2	1.64

Изм	Лист	N докум	Подп	Дата
Разраб		Скотникова		
Провер		Рудник		
Н.контр		Кисин		
Н.контр.				

8204.07.031

Уголок

Лит	Масса	Масштаб
	См. табл.	1:2
Лист	Листов 1	

Профиль СПА-2106
АД31-Т5 ГОСТ 22233-76

ЦНИИЭП торгово-бытовых зданий и туристских комплексов г. Москва

Серия 1.235.3-1 Выпуск 1

Инв. № подл. | Подп. и дата | Взам. инв. № | Инв. № дубл. | Подп. и дата

Формат	Зона	Поз.	Обозначение	Наименование	Кол.	Примечание
				Документация		
12			8204-08.000 СБ	Сборочный чертеж		
				Детали		
11	А4	1	8204-08.001	Бобышка	3	
11	А4	2	8204-08.002	Планка	1	
				Стандартные изделия		
	А4	3		Винт М4×16 58.019	20	
				ГОСТ 17475-80		
	А4	4		Винт М4×26. 58.019	38	
				ГОСТ 17475-80		
	А4	5		Винт М5×12.58.019	2	
				ГОСТ 17473-80		
	А3	6		Болт М6×25 58.019	10	
				ГОСТ 7798-70		
	А3	7		Гайка М6. 58.019	6	
				ГОСТ 5915-70		
	А4	8		Шайба 5.01.05	10	
				ГОСТ 11371-78		
	А4	9		Шайба 5. 65Г. 019	10	
				ГОСТ 6402-70		
	А3	10		Шайба 6.01.05	10	
				ГОСТ 11371-78		
	А3	11		Шайба 6. 65Г.019	10	
				ГОСТ 6402-70		
	А5	12		Штифт 4Г×16	1	
				ГОСТ 3128-70		

Серия 1.235 3-1 Выпуск 1

Подп. и дата | Инв. N дубл. | Взам. инв. N | Подп. и дата | Инв. N подл.

Изм.	Лист	N докум.	Подп.	Дата
Разраб.	Скотников			
Пров.	Рудник			
Н. контр.	Грибанов			

8204-08.000

Створка

Лит	Лист	Листов
	1	4

ЦНИИЭП торгово-бытовых зданий и туристских комплексов г. Москва

Формат А1

Формат	Зона	Поз.	Обозначение	Наименование	Кол.	Примечание
				Переменные данные для исполнения		
				8204-08.000		
				см. СБ		
				Сборочные единицы		
11	А4	13	8204-08.010	Каркас	1	
12	А4	14	8204-07.020	Уплотнение	1	
				Детали		
12	А4	15	8204-08.003	Профиль боковой	1	
11	А3	16	8204-08.004	Планка	2	
11	А3	17	8204-08.005	Уплотнение	1	
11	А5	18	8204-08.006	Труба	1	
12	А1	19	8204-08.007	Уголок	1	
12	А3	20	8204-08.008	Уголок	1	
12	А1	21	8204-07.001	Уголок	1	
12	А2	22	8204-07.004	Профиль	6	
12	А3	23	8204-07.005	Профиль боковой	1	
12	А4	24	8204-07.006	Профиль	12	
12	А3	25	8204-07.007	Уголок	1	
11	А4	26	8204-07.009	Лист отбойный	1	
11	А3	27	8204-07.011	Прокладка	178	
				Стандартные изделия		
	А4	28		Винт М4×10 58.019		
				ГОСТ 17475-80	154	
				Материалы		
	А4	29		Плита из минеральной		
				ваты 1000×500×50		
				ГОСТ 9573-72	43	кг
	А4	30		Пластикат специальный		
				светотермостойкий		
				ТУ 1535-47	1.6	кг

Подп. и дата | Инв. N дубл. | Взам. инв. N | Подп. и дата | Инв. N подл.

Изм.	Лист	N докум.	Подп.	Дата

8204-08.000

Лист 2

Формат А1

Формат	Зона	Поз.	Обозначение	Наименование	Кол.	Примечание
				8204-08.000-01		
				Сборочные единицы		
	Ач	13	8204-08.010-01	Каркас	1	
	Ач	14	8204-07.020	Уплотнение	1	
				Детали		
	Ач	15	8204-08.003-01	Профиль боковой	1	
	А3	16	8204-08.004-01	Планка	2	
	А3	17	8204-08.005-01	Уплотнение	1	
	А5	18	8204-08.006-01	Труба	1	
	А1	19	8204-08.007	Уголок	1	
	А3	20	8204-08.008-01	Уголок	1	
	А1	21	8204-07.001	Уголок	1	
	А2	22	8204-07.004-01	Профиль	6	
	А3	23	8204-07.005-01	Профиль боковой	1	
	Ач	24	8204-07.006-01	Профиль	12	
	А3	25	8204-07.007-01	Уголок	1	
	Ач	26	8204-07.009	Лист отбойный	1	
	А3	27	8204-07.011	Прокладка	187	
				Стандартные изделия		
	Ач	28		Винт М4х10 58.019		
				ГОСТ 17475-80	173	
				Материалы		
	Ач	29		Плита из минеральной		
				ваты 1000х500х50		
				ГОСТ 9573-72	48	кг
	Ач	30		Пластикат специальный		
				светотермостойкий		
				ТУ 1535-47	1.6	кг

Серия 1.235.3-1 Выпуск 1

Инв.N подл. | Подп. и дата | Взам.инв.N | Инв.N дубл. | Подп. и дата

Изм.	Лист	N докум.	Подп.	Дата	8204-08.000	Лист 3

Формат А1

Формат	Зона	Поз.	Обозначение	Наименование	Кол.	Примечание
				8204-08.000-02		
				см. СБ		
				Сборочные единицы		
	Ач	13	8204-08.010-02	Каркас	1	
	Ач	14	8204-08.020-01	Уплотнение	1	
				Детали		
	Ач	15	8204-08.003-01	Профиль боковой	1	
	А3	16	8204-08.004-01	Планка	2	
	А3	17	8204-08.005-01	Уплотнение	1	
	А5	18	8204-08.006-01	Труба	1	
	А1	19	8204-08.007-01	Уголок	1	
	А3	20	8204-08.008-01	Уголок	1	
	А1	21	8204-07.001-01	Уголок	1	
	А2	22	8204-07.004-01	Профиль	6	
	А3	23	8204-07.005-01	Профиль боковой	1	
	Ач	24	8204-07.006-01	Профиль	14	
	А3	25	8204-07.007-01	Уголок	1	
	Ач	26	8204-07.009	Лист отбойный	1	
	А3	27	8204-07.011	Прокладка	211	
				Стандартные изделия		
	Ач	28		Винт М4х10.58.019		
				ГОСТ 17475-80	187	
				Материалы		
	Ач	29		Плита из минеральной		
				ваты 1000х500х50		
				ГОСТ 9573-72	62	кг
	Ач	30		Пластикат специальный		
				светотермостойкий		
				ТУ 1535-47	1.7	кг

Инв.N подл. | Подп. и дата | Взам.инв.N | Инв.N дубл. | Подп. и дата

Изм.	Лист	N докум.	Подп.	Дата	8204-08.000	Лист 4

Формат А1

8204-08.000 СБ

Серия 1.235.3-1 Выпуск 1

Инв.№подл. | Подп. и дата | Взам. инв.№ | Инв.№ дубл. | Подп. и дата

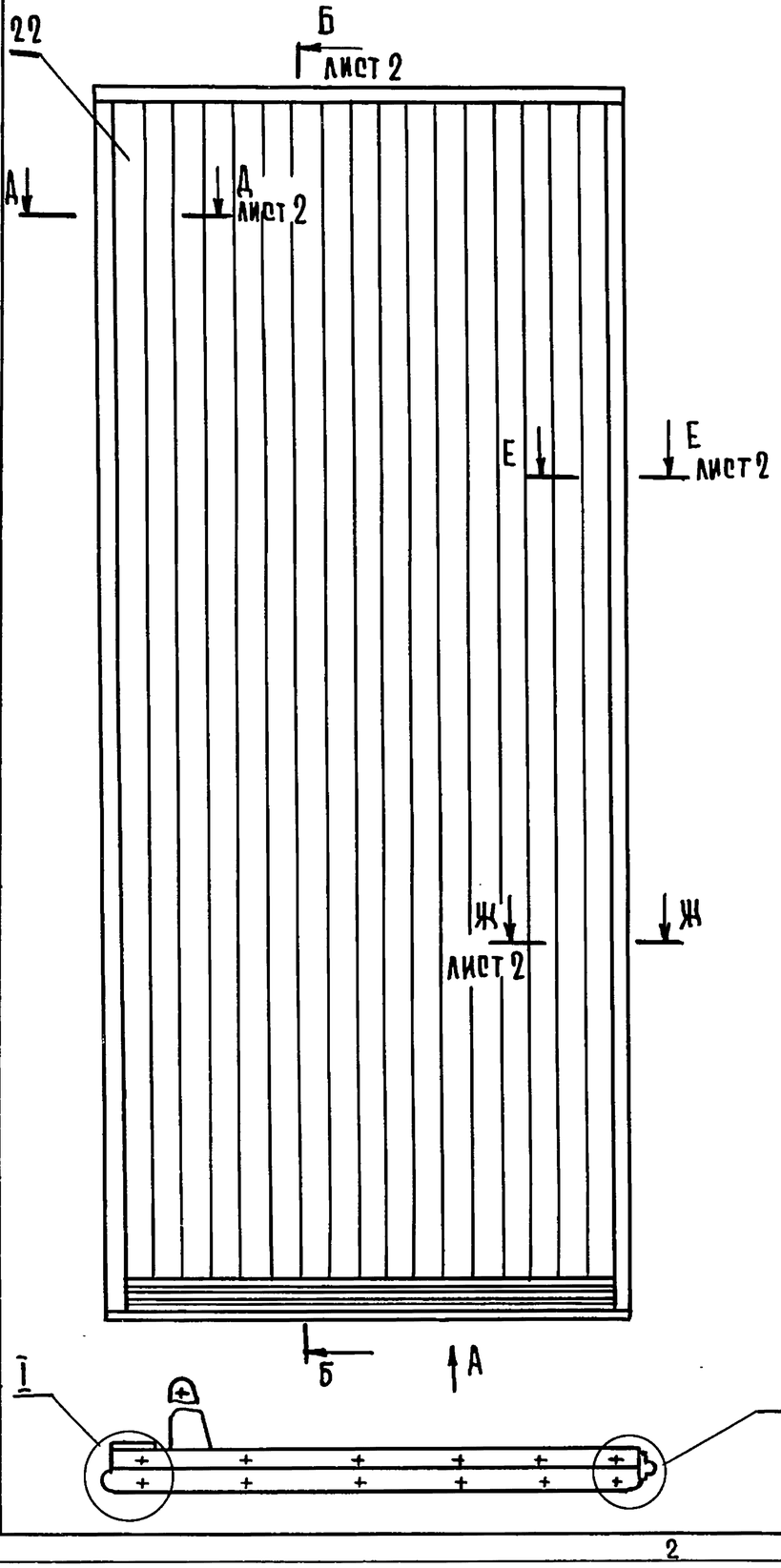

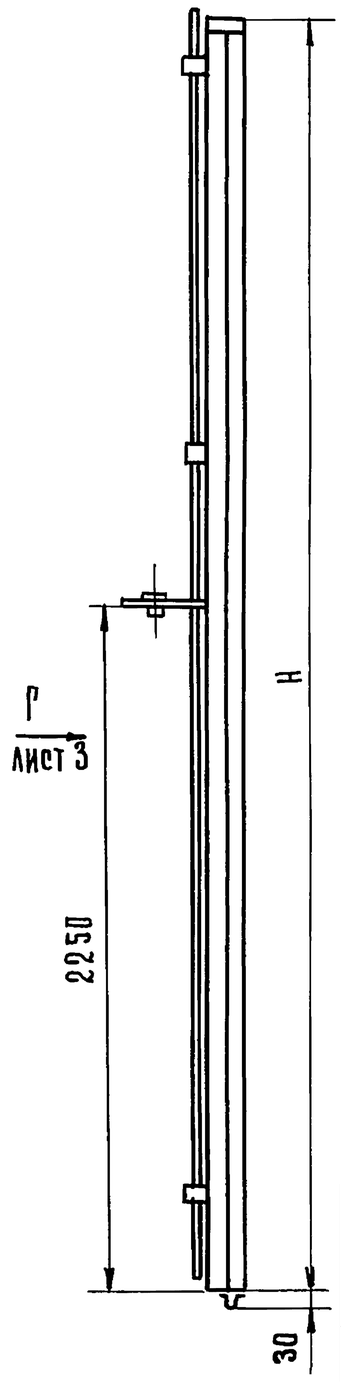

Вид А

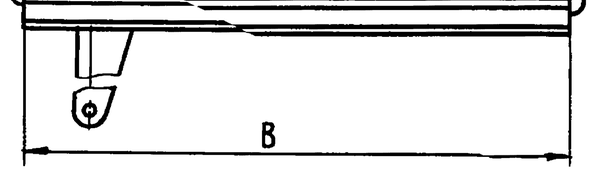

I
М 1:2

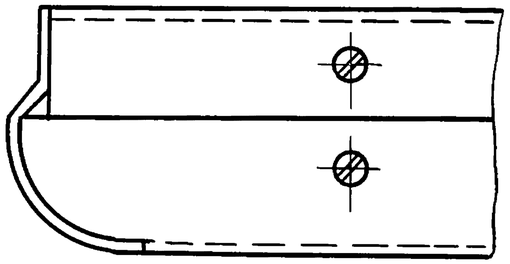

II
М 1:2

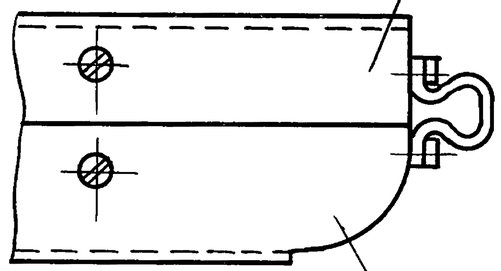

Обозначение	Размеры, мм		Масса, кг.
	В	Н	
8204-08.000	1915	3606	315
8204-08.000-01	1915	4206	350
8204-08.000-02	2115	4206	385

1* Размеры для справок.

2 Предельные отклонения размеров $\pm \frac{IT14}{2}$.

Изм	Лист	№ докум.	Подп.	Дата
Разраб.		Скотникова		
Провер.		Рудник		
Н.контр.		Грибанов		

8204-08.000 СБ

Створка
Сборочный чертеж

Лит	Масса	Масштаб
	См. табл.	1:20
Лист 1	Листов 3	

ЦНИИЭП Торгово-бытовых зданий и туристских комплексов г. Москва

8204-08.000 сб

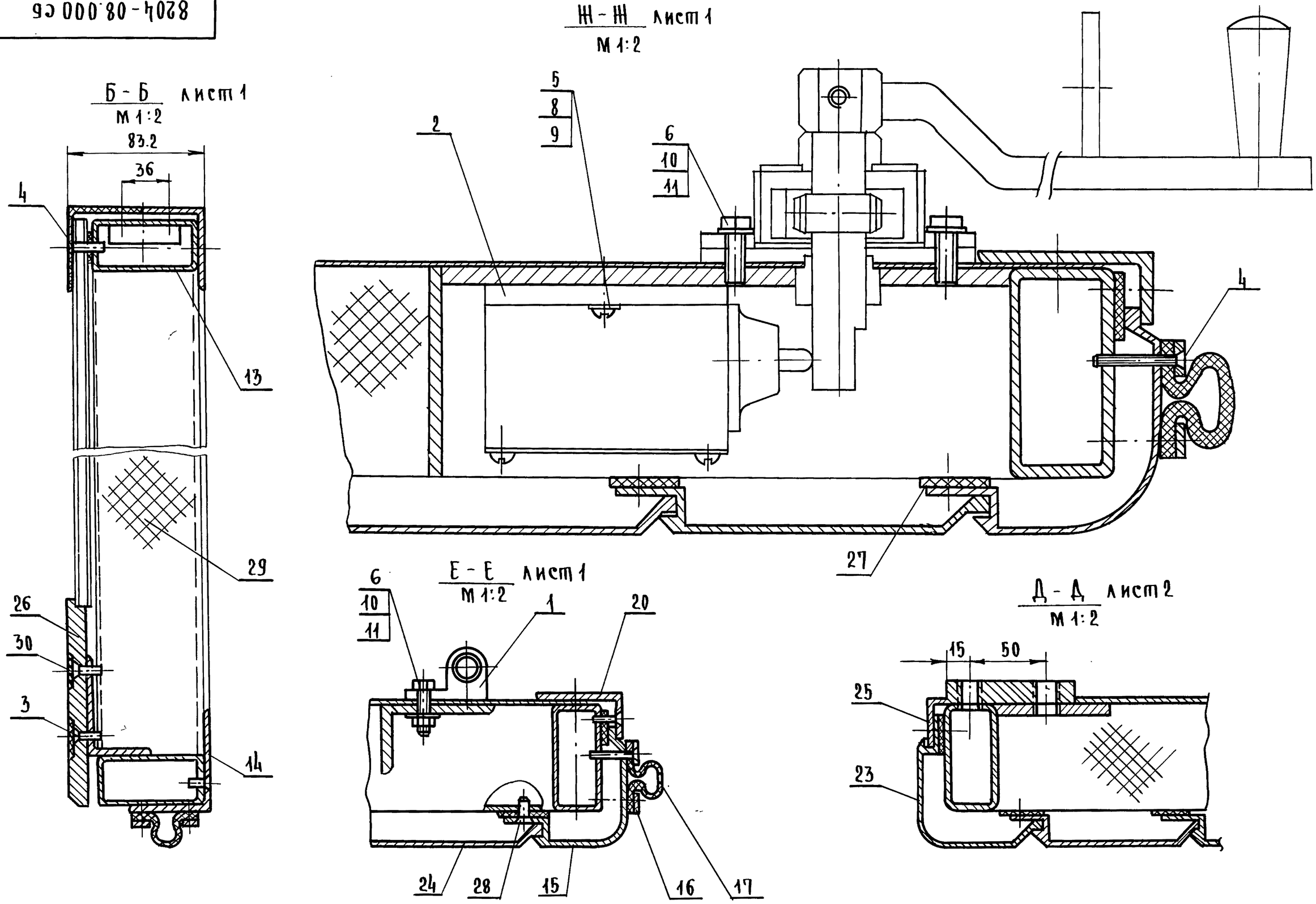

Изм	Лист	№ докум.	Подп.	Дата	8204-08.000 сб	Лист 2

Серия 1.235.3-1 Выпуск 1

Инв. № подл. | Подп. и дата | Взам. инв. № | Инв. № дубл. | Подп. и дата

8204-08.000СБ

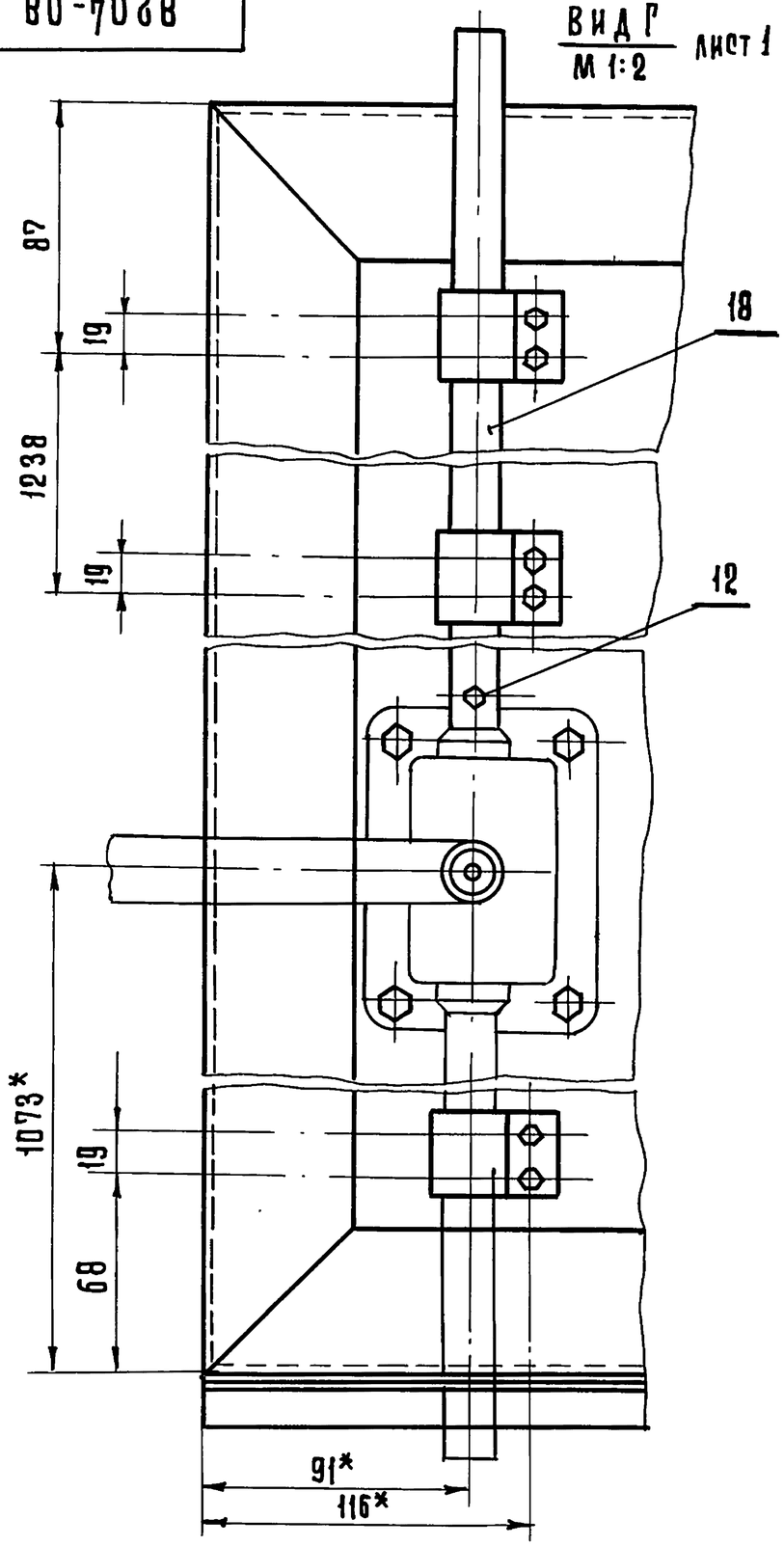

ИЗМ	ЛИСТ	№ДОКУМ.	ПОДП.	ДАТА	8204-08.000СБ	ЛИСТ 3

Серия 1.235.3-1 Выпуск 1

ИНВ. №ПОДЛ. | ПОДП. И ДАТА | ВЗАМ. ИНВ. № | ИНВ. №ДУБЛ. | ПОДПИСЬ И ДАТА

КОПИРОВАЛ ГАВРИЛИНА 5 ФОРМАТ 11

8204-08.005

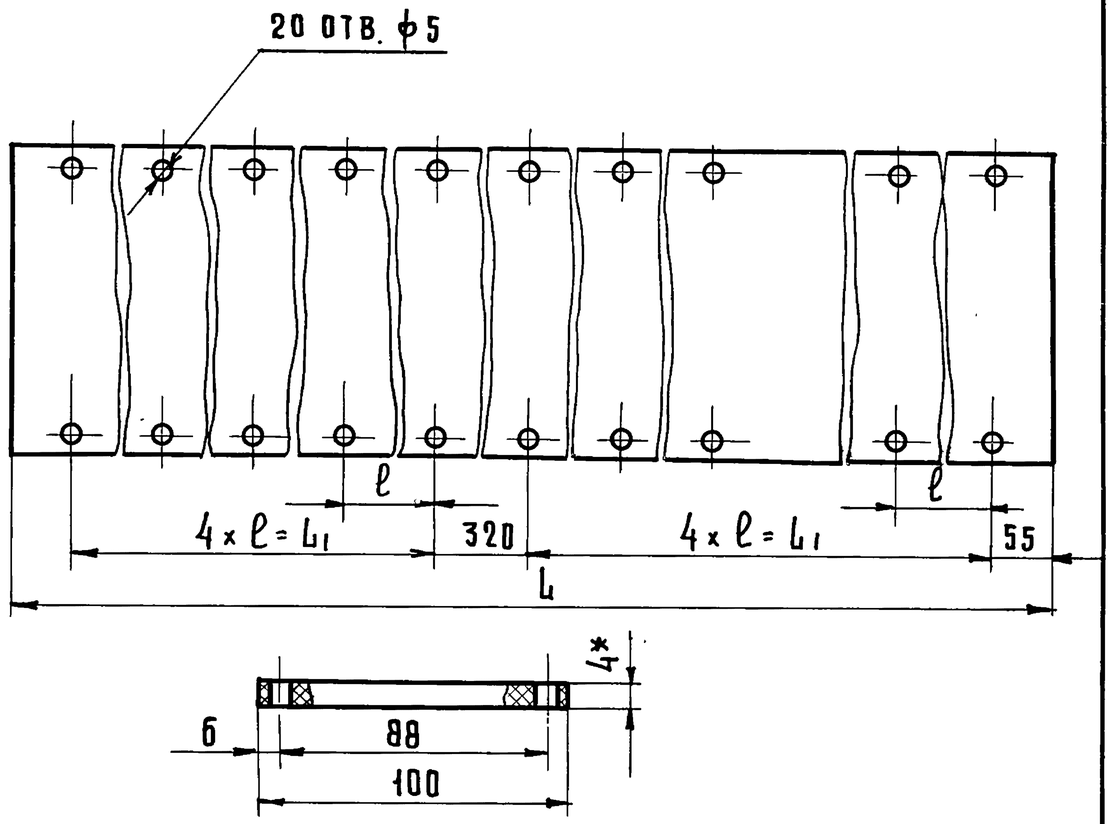

Обозначение	Размеры, мм			Масса, кг.
	L	ℓ	L1	
8204-08.005	3630	400±0.2	1600	2.87
8204-08.005-01	4230	450±0.2	1800	3.34

* Размер для справок.

ИЗМ	ЛИСТ	№ ДОКУМ.	ПОДП.	ДАТА	8204-08.005			
РАЗРАБ.		СКОТНИКОВА			Уплотнение	ЛИТ.	МАССА	МАСШТАБ
ПРОВ.		РУДНИК					СМ. ТАБЛ.	1:2
Н.КОНТР.		ГРИБАНОВ				ЛИСТ	ЛИСТОВ 1	
					ПЛАСТИНА I ТКМЩ-С-1-4 ГОСТ 7338-77	ЦНИИЭП г. Москва	ТОРГОВО-БЫТОВЫХ ЗДАНИЙ И ТУРИСТСКИХ КОМПЛЕКСОВ	

ИНВ. №ПОДЛ. | ПОДП. И ДАТА | ВЗАМ. ИНВ. № | ИНВ. №ДУБЛ. | ПОДП. И ДАТА

КОПИРОВАЛ ГАВРИЛИНА 18101 130 ФОРМАТ 11

8204-08.001

R_z80 (√)

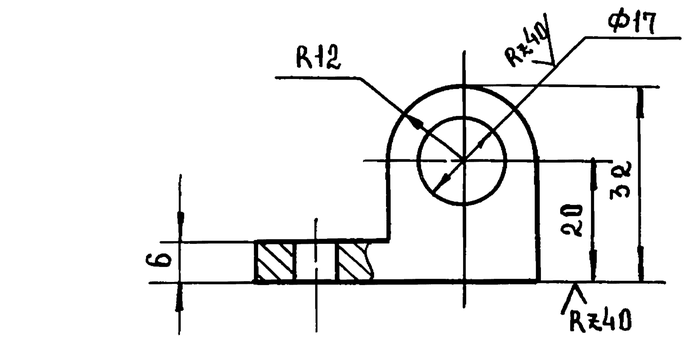

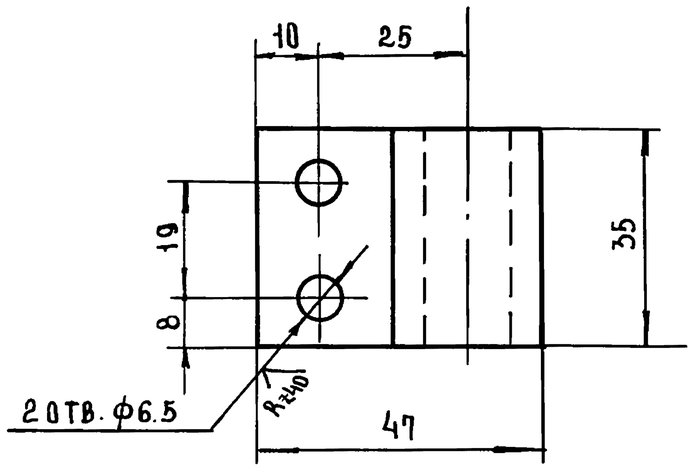

Предельные отклонения размеров: отверстий H14; валов h14, остальных $\pm \frac{JT14}{2}$.

					8204-08.001		
Изм	Лист	№ докум	Подп.	Дата	Бобышка	Лит	Масса 0.24	Масштаб 1:1
Разраб		Скотникова				Лист	Листов 1
Пров.		Рудник			Квадрат В36 ГОСТ 2591-71 / Ст3 ГОСТ 535-79	ЦНИИЭП торгово-бытовых зданий и туристских комплексов г. Москва	
Н.контр		Грибанов					

Инв.№ подл. | Подп. и дата | Взам. инв.№ | Инв.№ дубл. | Подп. и дата

Формат 11

8204-08.002

(√)

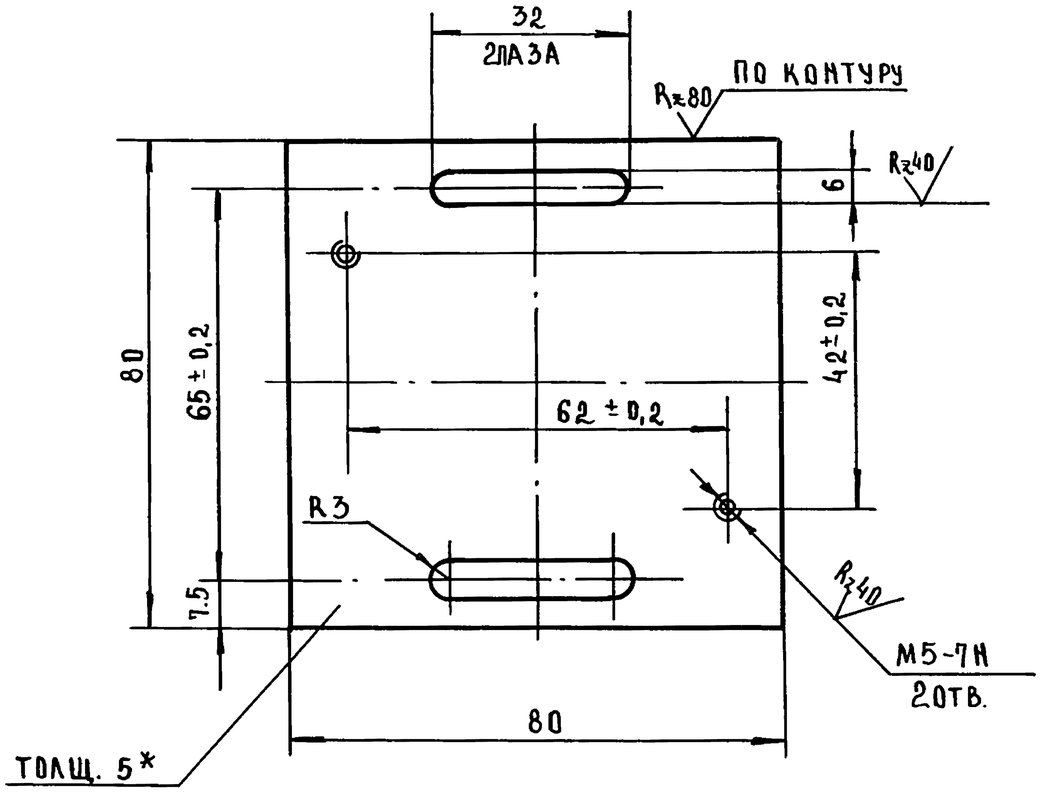

1.*Размеры для справок.

2. Предельные отклонения размеров: отверстий H14; остальных $\pm \frac{JT14}{2}$.

					8204-08.002		
Изм	Лист	№ докум	Подп.	Дата	Планка	Лит	Масса 0.25	Масштаб 1:1
Разраб		Скотникова				Лист	Листов 1
Пров.		Рудник			Лист Б-5 ГОСТ 19903-74 / 3-III-СТ3 ГОСТ 14637-79	ЦНИИЭП торгово-бытовых зданий и туристских комплексов г. Москва	
Н.контр		Грибанов					

Инв.№ подл. | Подп. и дата | Взам. инв.№ | Инв.№ дубл. | Подп. и дата

Формат 11

Серия 1.235.3-1 Выпуск 1

8204-08.003

Серия 1.235.3-1 Выпуск 1

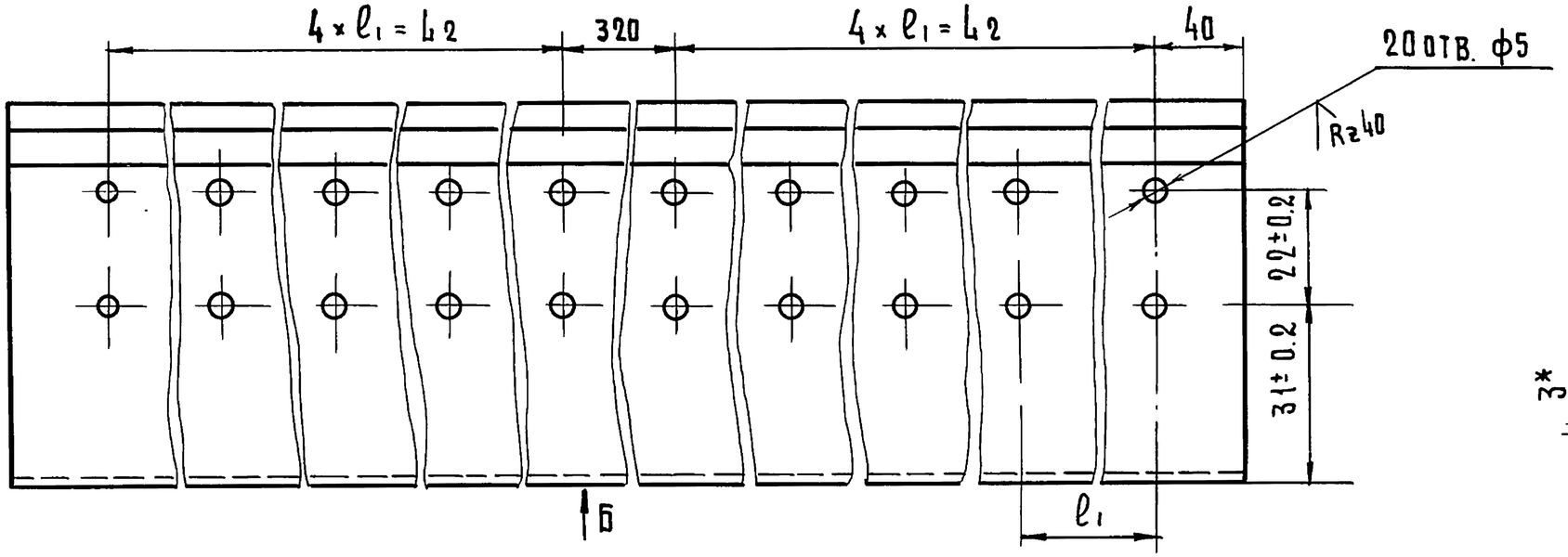

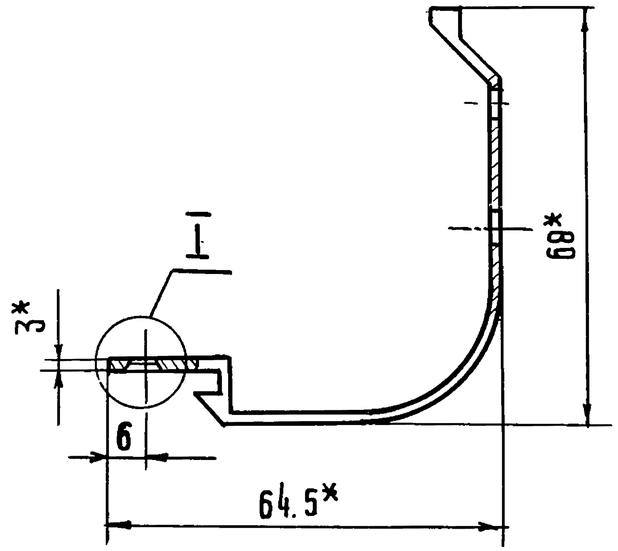

I

М 2:1

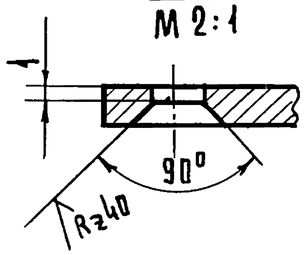

ВИД Б

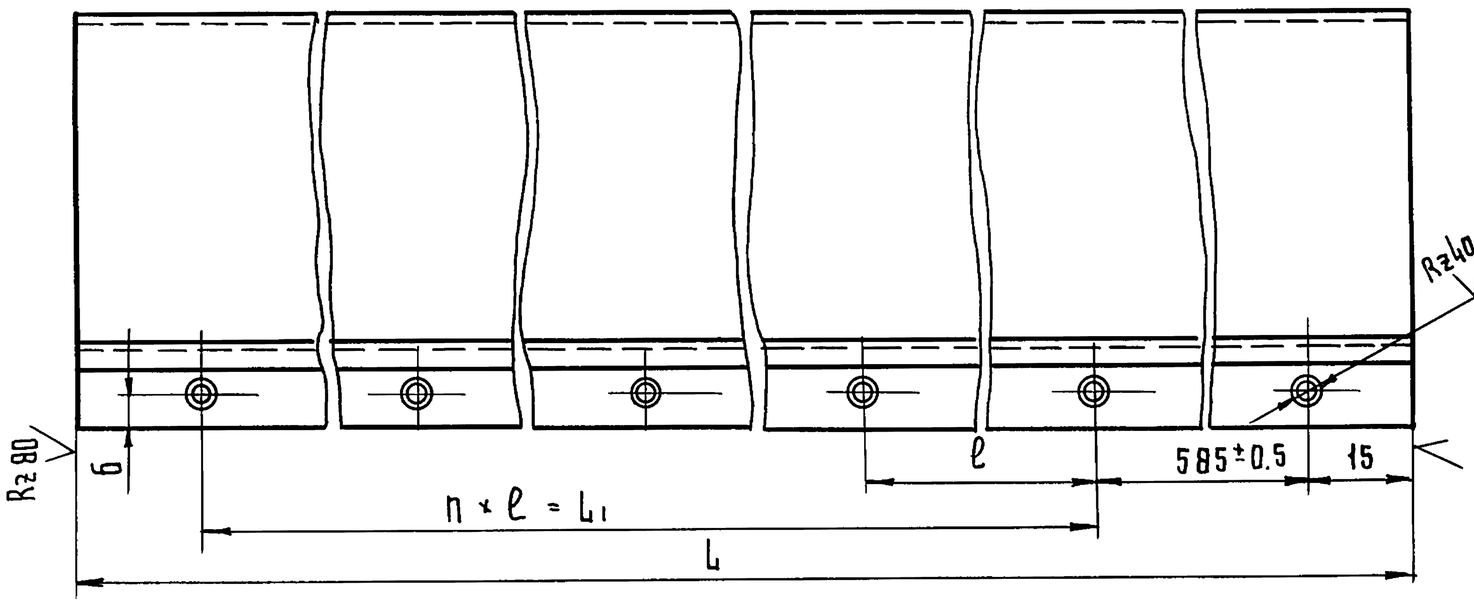

1* Размеры для справок.
2 Предельные отклонения размеров: отверстий H14; остальных $\pm \frac{IT14}{2}$.
3 Покрытие: Ан. Окс. тв 15.

Обозначение	Размеры, мм					h	n1	Масса, кг
	L	L1	l	l1	L2			
8204-08.003	3600-1	2400±0.5	800±0.5	400±0.5	1600±0.5	3	6	3,10
8204-08.003-01	4200-1	3000±0.5	750±0.5	450±0.5	1800±0.5	4	7	3,60

Изм.	Лист	N докум.	Подп.	Дата
Разраб.		Скотникова		
Провер.		Рудник		
Н.контр.		Грибанов		

8204-08.003

Профиль боковой

Лит.	Масса	Масштаб
	см. табл.	1:1
Лист	Листов 1	

Профиль СПА-2509
АД31-75 ГОСТ 22233-76

ЦНИИЭП торгово-бытовых зданий и туристских комплексов г. Москва

Копировал Гаврилина

18101 132

Формат А2

Инв.№подл. | Подп. и дата | Взам. инв.№ | Инв.№ дубл. | Подп. и дата

Серия 1.235.3-1 Выпуск 1

8204-08.004

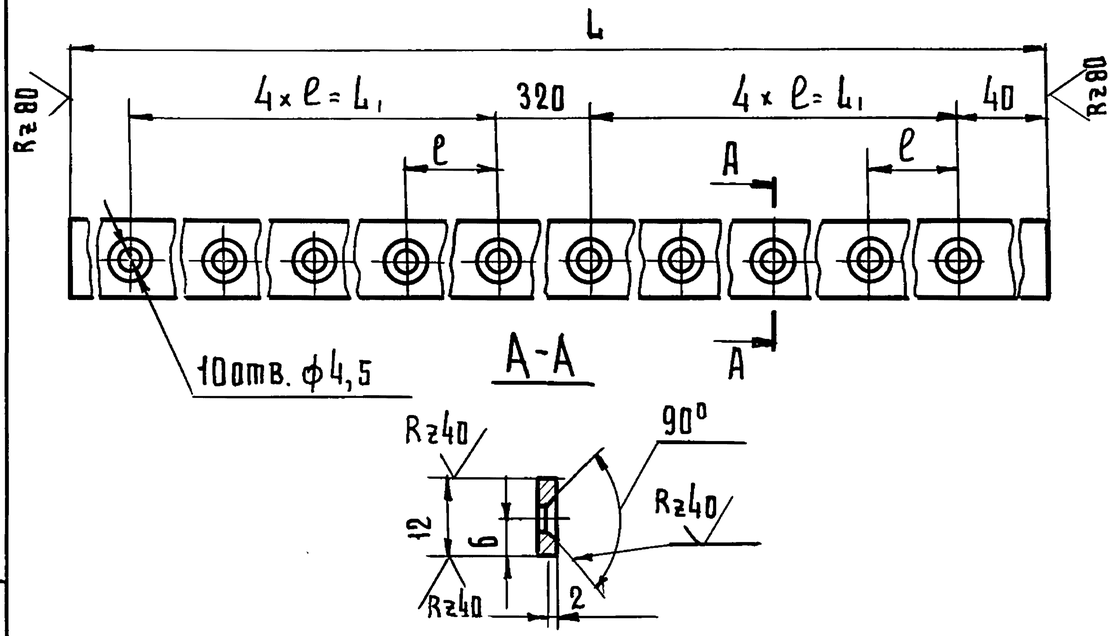

Обозначение	Размеры, мм			Масса кг.
	L	e	L1	
8204-08.004	3600-4	400±0.2	1600±0.2	1.0
8204-08.004-01	4200-4	450±0.2	1800±0.2	1.1

1. Предельные отклонения размеров: отверстий h14; остальных $\pm\frac{JT14}{2}$.
2. Покрытие АН. Окс. Тв.15.

Изм	Лист	N докум.	Подп.	Дата	8204-08.004			
Разраб.		Окотникова			Планка	Лит.	Масса	Масштаб
Пров.		Рудник					см. табл.	1:1
Н.контр.		Кисин				Лист	Листов 1	
					Лист АМг 2-3 ГОСТ 21631-76	ЦНИИЭП г. Москва	Торгово-бытовых зданий и туристских комплексов	

Копировал Гаврилина Формат 11

8204-08.006

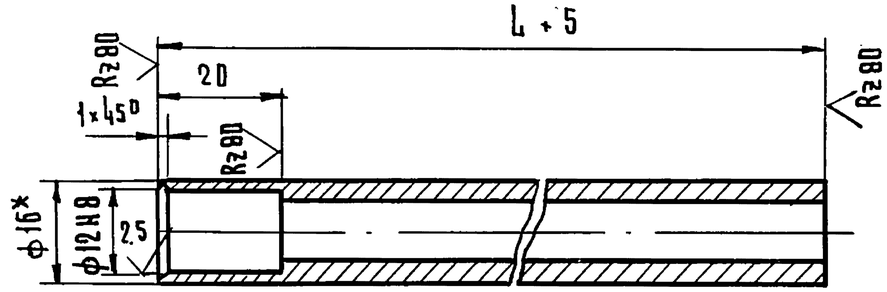

Обозначение	Размер, мм L	Масса, кг.
8204-08.006	2500	2,58
8204-08.006 -01	3100	3,35

1* Размеры для справок.
2 Предельные отклонения размеров $\pm\frac{JT14}{2}$.

Изм	Лист	N докум.	Подп.	Дата	8204-08.006			
Разраб.		Окотникова			Труба	Лит.	Масса	Масштаб
Пров.		Рудник					см. табл.	1:1
Н.контр.		Кисин				Лист	Листов 1	
					Труба 16×3 ГОСТ 8734-75 / Б 10 ГОСТ 8733-74	ЦНИИЭП г. Москва	Торгово-бытовых зданий и туристских комплексов	

Копировал Гаврилина Формат 11

Подп. и дата | Инв. N подл. | Взам. инв. N | Инв. N дубл. | Подпись и дата

8204-08.007

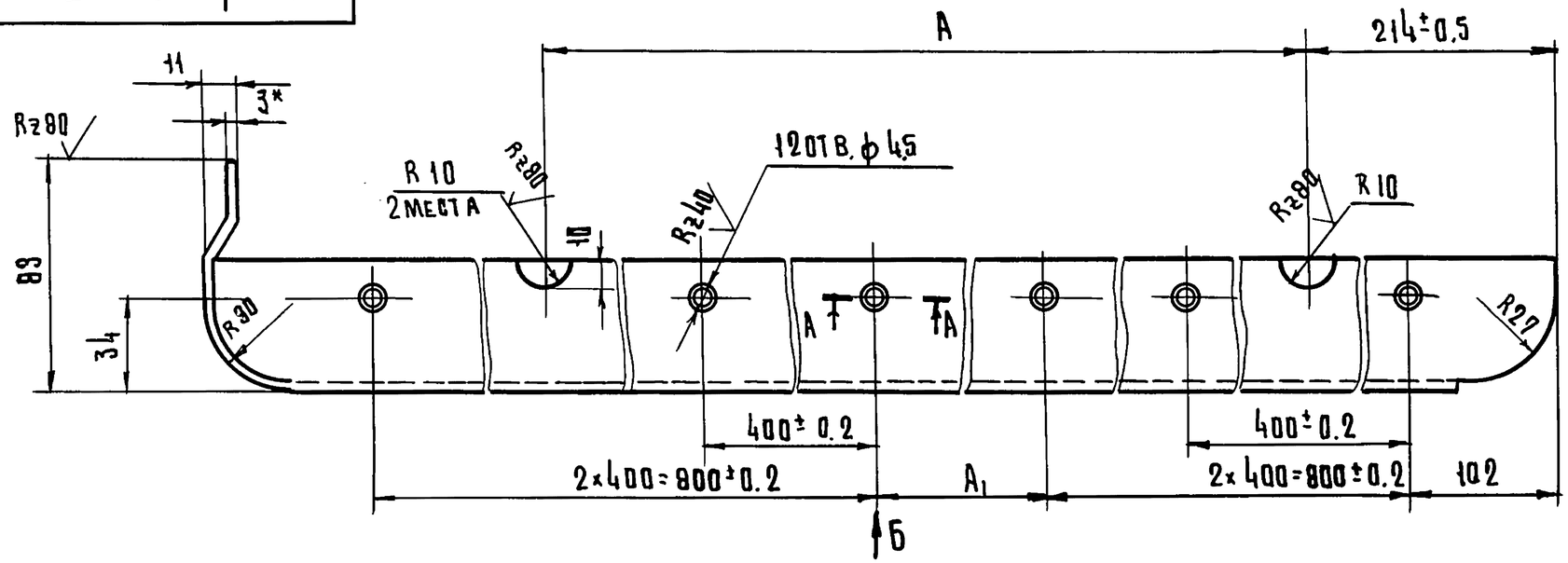

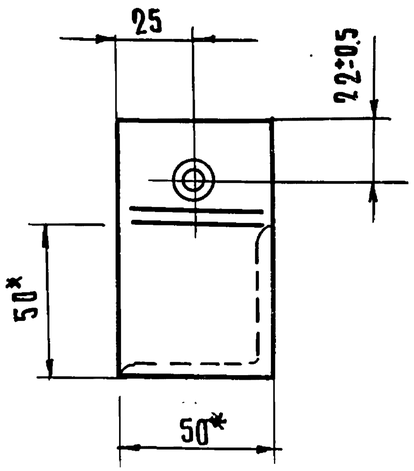

А-А

М 2:1

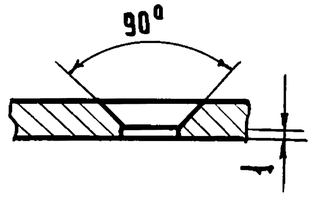

Вид Б

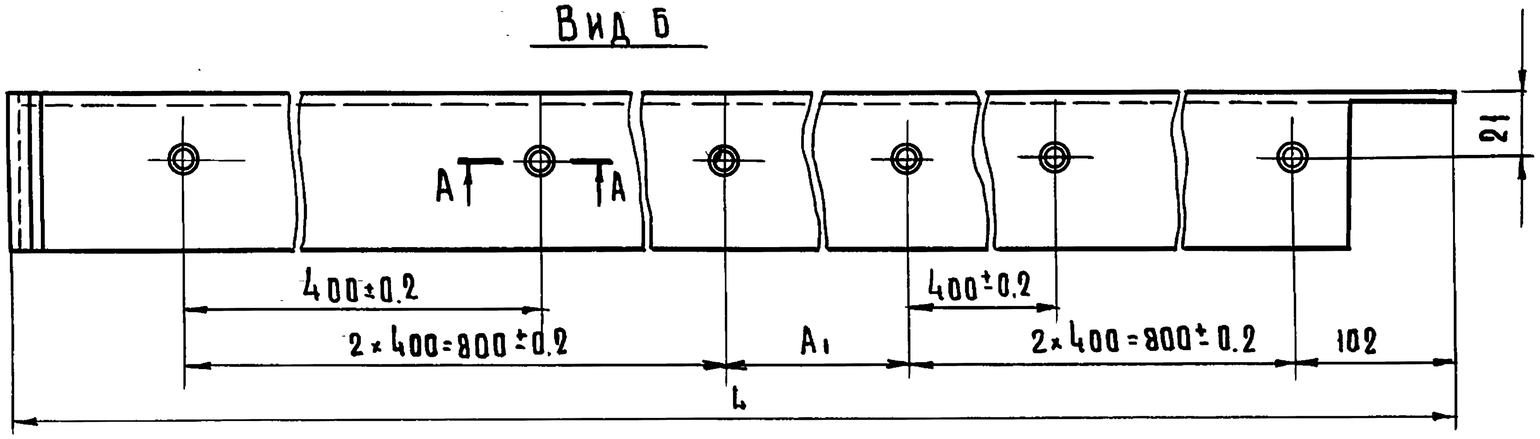

Обозначение	Размеры, мм			Масса, кг.
	L	A	A1	
8204-08.007	1918-1	1480	100±0.2	1.65
8204-08.007-01	2118-1	1680	300±0.2	1.84

1* Размеры для справок.

2 Предельные отклонения размеров: отверстий H14; остальные $\pm\frac{IT14}{2}$.

3 Покрытие Ан. Окс. тв. 15.

Изм	Лист	№ докум.	Подп.	Дата
Разраб.		Скотникова		
Провер.		Рудник		
Н. контр.		Грибанов		

8204-08.007

Уголок

Лит	Масса	Масштаб
	см. табл.	1:2

Лист | Листов 1

Профиль СПА-2106
АД 31-Т5 ГОСТ 22233-76

ЦНИИЭП торгово-бытовых зданий и туристских комплексов г. Москва

Копировал Гаврилина

18101 134

Формат А2

Серия 1.235.3-1 Выпуск 1

Инв.№ подл. | Подп. и дата | Взам.инв.№ | Инв.№ дубл. | Подп. и дата

8204-08.008

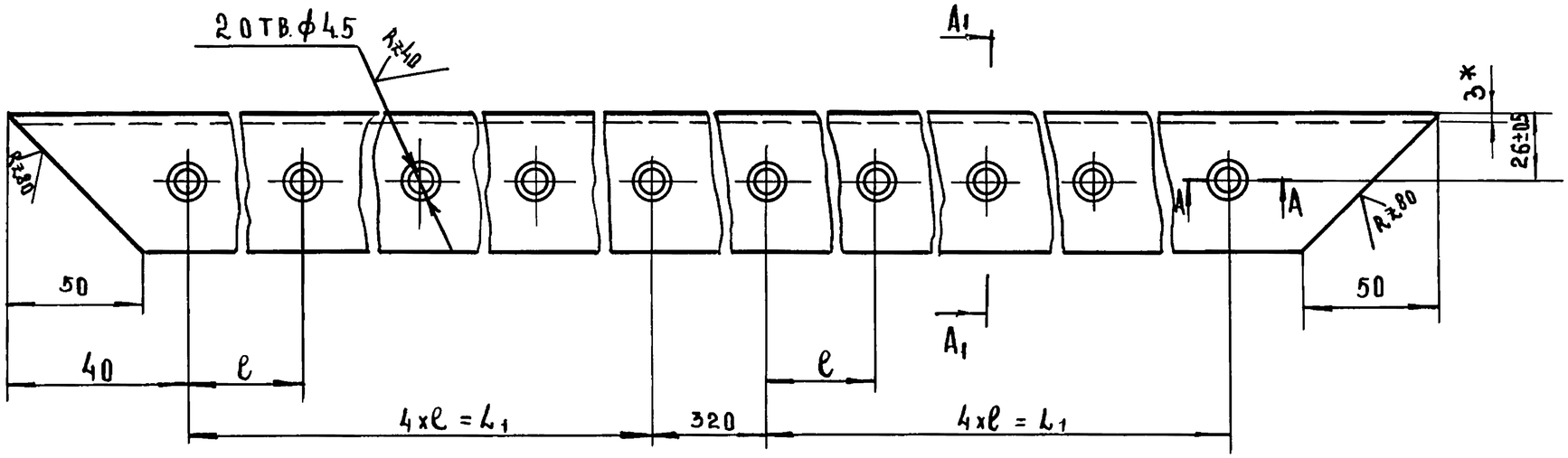

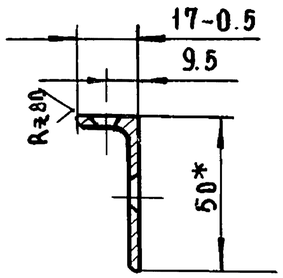

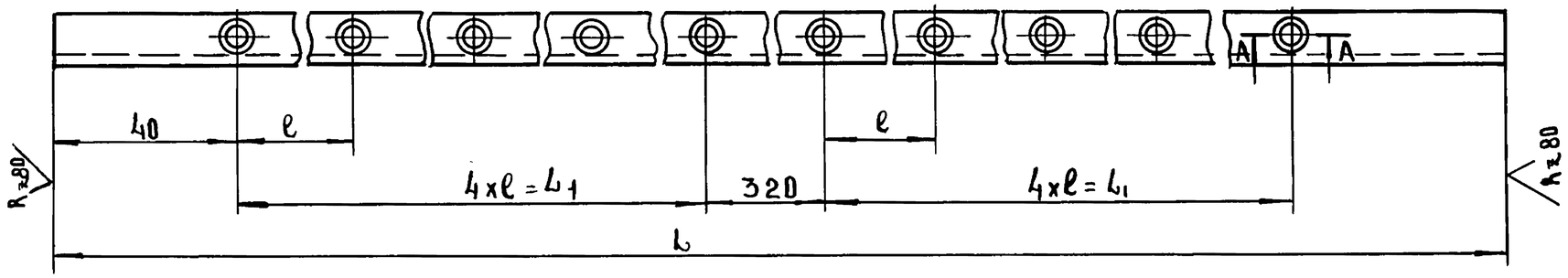

Обозначение	Размеры, мм			Масса кг
	L	e	L_1	
8204-08.008	3603-2	400±0.2	1600±02	2.80
8204-07.008-01	4203-2	450±0.2	1800±02	3.27

1 *Размеры для справок.
2. Предельные отклонения размеров: отверстий H14; остальные ± JT14/2.
3. Покрытие: Ан окс. тв 15.

Изм	Лист	N докум	Подп	Дата
Разраб	Скотникова			
Провер	Рудник			
Н.контр	Грибанов			

8204-08.008

Уголок

Лит	Масса	Масштаб
	См. табл	1:2

Лист | Листов 1

Профиль СПА 2106
АД31-Т5 ГОСТ 22233-76

ЦНИИЭП торгово-бытовых зданий и туристских комплексов г. Москва

Серия 1.235.3-1 Выпуск 1

Инв.№ подл. | Подп. и дата | Взам.инв.№ | Инв.№ дубл. | Подп. и дата

Формат 12

Формат	Зона	Поз.	Обозначение	Наименование	Кол.	Примечание
				Документация		
			8204-08.010 СБ	Сборочный чертеж		
				Детали		
II	А3	1	8204-08.009	Кожух	1	
Б.Ч	А3	2	8204-08.011	Пластина	1	
				Лист Б-3 ГОСТ 19903-74 / 3-Ш. ст3 ГОСТ 16523-70		
				140-1 × 160-1		
	А2	3	8204-07.012	Распорка	2	
Б.Ч	А5	4	8204-08.012	Уголок	6	
				Уголок Б 63×40×5 ГОСТ 8510-72 / ст3 сп ГОСТ 535-79		
				L = 40-1		
	А2	5	8204-07.014	Косынка	4	
Б.Ч	А5	6	8204-08.013	Платик	2	
				Полоса 16×80 ГОСТ 103-76 / ст3 сп ГОСТ 535-79		
				L = 110-1.0		
	А3	7	8204-07.016	Ушко	1	
	А5	8	8204-07.017	Планка	2	
	А6	9	8204-07.018	Втулка	1	
				Переменные данные для исполнения		
				8204-08.010 см. СБ		

Изм.	Лист	№ докум.	Подп.	Дата
Разраб.		Скотникова		
Пров.		Рудник		
Н.контр.		Грибанов		

8204-08.010

Каркас

Лит	Лист	Листов
	1	3

ЦНИИЭП торгово-бытовых зданий и туристских комплексов г. Москва

Формат А1

Формат	Зона	Поз.	Обозначение	Наименование	Кол.	Примечание
				Детали		
	А2	10	8204-08.014	Стойка	1	
	А2	11	8204-08.015	Уголок	1	
	А2	12	8204-08.015-01	Уголок	1	
	А2	13	8204-08.015-02	Уголок	1	
	А4	14	8204-08.016	Обшивка	1	
	А2	15	8204-07.012-01	Распорка	3	
	А2	16	8204-07.022	Стойка	1	
	А2	17	8204-07.023	Ригель	1	
	А2	18	8204-07.024	Ригель	1	
	А2	19	8204-07.025	Поперечина	4	
	А2	20	8204-07.026	Опорный швеллер	1	
				8204-08.010-01 см. СБ		
				Детали		
	А2	10	8204-08.014	Стойка	1	
	А2	11	8204-08.015	Уголок	1	
	А2	12	8204-08.015-01	Уголок	1	
	А2	13	8204-08.015-03	Уголок	1	
	А4	14	8204-08.016-01	Обшивка	1	
	А2	15	8204-07.012-02	Распорка	4	
	А2	16	8204-07.022	Стойка	1	
	А2	17	8204-07.023	Ригель	1	
	А2	18	8204-07.024	Ригель	1	
	А2	19	8204-07.025	Поперечина	5	
	А2	20	8204-07.026	Опорный швеллер	1	

Изм.	Лист	№ докум.	Подп.	Дата

8204-08.010

Лист 2

Выпуск 1.235.3-1 Выпуск 1

Инв. № подл. | Подп. и дата | Взам. инв. № | Инв. № дубл. | Подп. и дата

Формат	Зона	Поз.	Обозначение	Наименование	Кол.	Примечание
				8204-08.010-02		
				см. сб		
				Детали		
	А2	10	8204-08.014	Стойка	1	
	А2	11	8204-08.015	Уголок	1	
	А2	12	8204-08.015-01	Уголок	1	
	А2	13	8204-08.015-03	Уголок	1	
	А4	14	8204-08.016-02	Обшивка	1	
	А2	15	8204-07.012-01	Распорка	4	
	А2	16	8204-07.022	Стойка	1	
	А2	17	8204-07.023	Ригель	1	
	А2	18	8204-07.024	Ригель	1	
	А2	19	8204-07.025	Поперечина	5	
	А2	20	8204-07.026	Опорный швеллер	1	

Серия 1.235.3-1 Выпуск 1

Инв.№ подл. | Подп. и дата | Взам.инв.№ | Инв.№ дубл. | Подп. и дата

Изм	Лист	N докум.	Подп.	Дата

8204-08.010

Лист 3

Копировал Гаврилина

Формат А1

8204-08.009

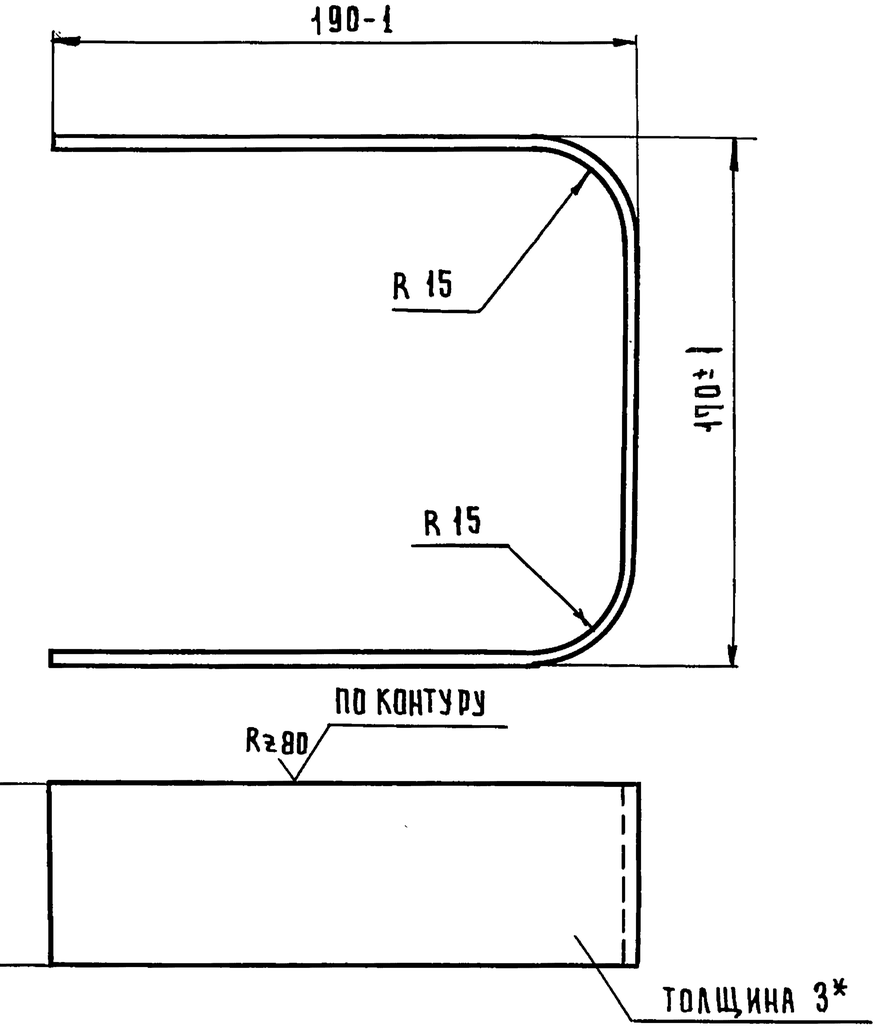

1* Размер для справок.

2 Предельные отклонения размеров $\pm \frac{JT14}{2}$.

Инв.№ подл. | Подп. и дата | Взам.инв.№ | Инв.№ дубл. | Подп. и дата

Изм	Лист	N докум.	Подп.	Дата
Разраб.		Скотникова		
Пров.		Рудник		
Н.контр.		Грибанов		

8204-08.009

Кожух

Лит.	Масса	Масштаб
	0,78	1:2

Лист | Листов 1

Лист Б-3 ГОСТ 19903-74 / 3-III-СТ3 ГОСТ 16523-70

ЦНИИЭП Торгово-бытовых зданий и туристских комплексов г. Москва

Копировал Гаврилина

18101 137

Формат А1

8204-08.010 СБ

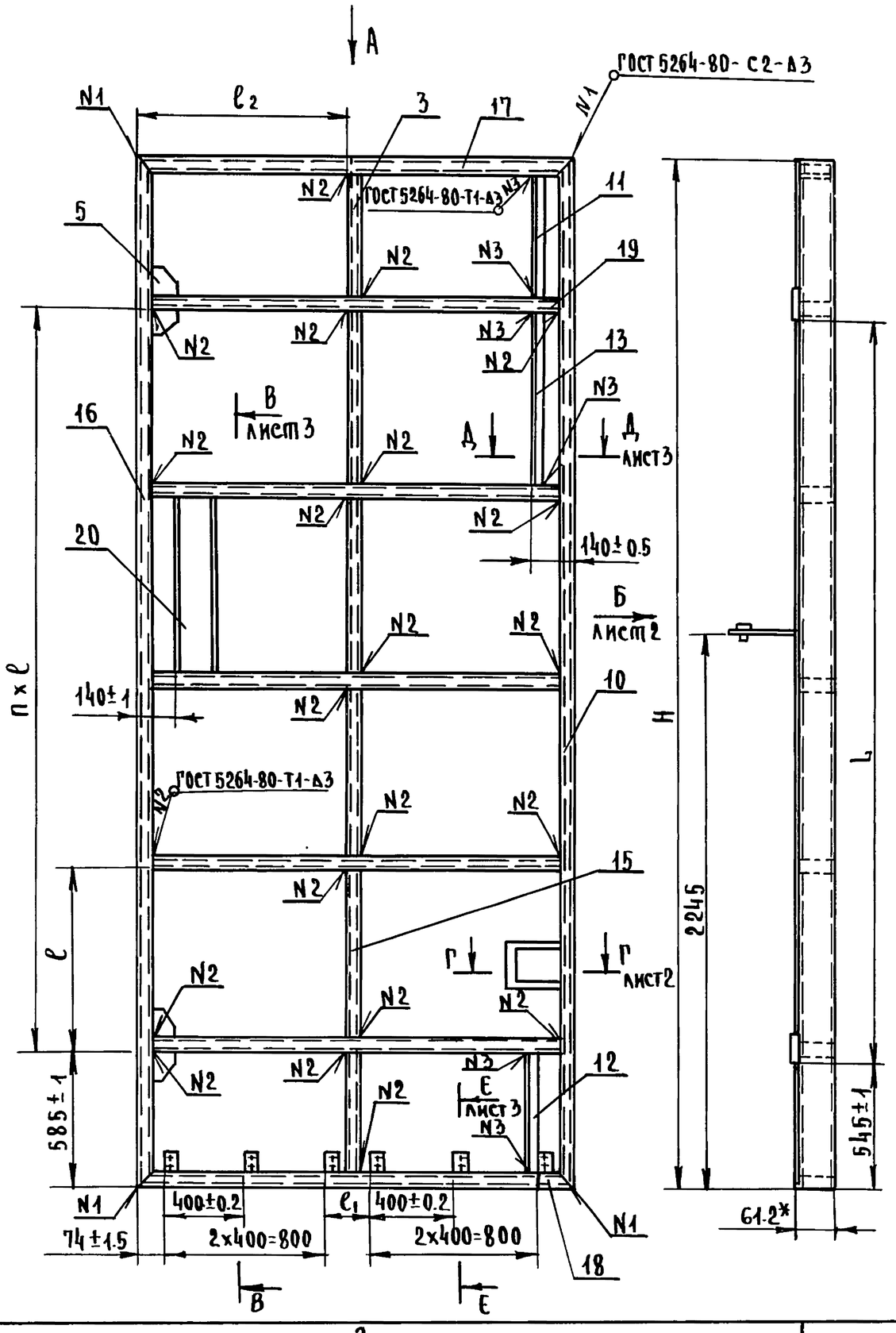

Вид А

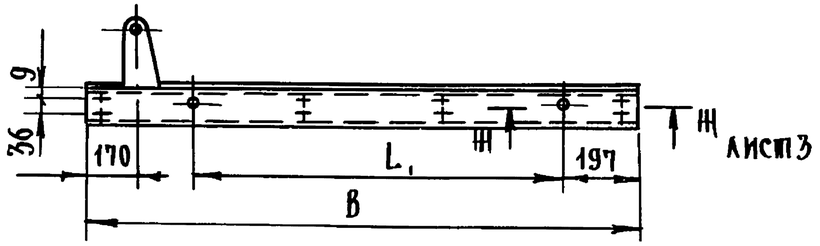

Обозначение	Размеры, мм							n	Масса, кг
	H	B	L	L_1	ℓ	ℓ_1	ℓ_2		
8204-08.010	3600	1885	2400±2	1420±1	800±1	100±0.2	933±1	3	177.9
8204-08.010-01	4200	1885	3000±2	1420±1	750±1	100±0.2	933±1	4	193.7
8204-08.010-02	4200	2085	3000±2	1620±1	750±1	300±0.2	1033±1	4	212.4

1. *Размер для справок
2. Неуказанные предельные отклонения размеров $\pm\frac{JT14}{2}$
3. Сварку производить электродами марки Э-42 ГОСТ 9467-75
4. Покрытие: грунтовать грунтом ГФ-021 ТУ6-10-1692-77 за 2 раза

Изм	Лист	N докум.	Подп.	Дата
Разраб.		Скотникова		
Пров.		Рудник		
Н.контр.		Грибанов		

8204-08.010 СБ

Каркас
Сборочный чертеж

Лит.	Масса	Масштаб
	см. табл.	1:20

Лист 1 | Листов 2

ЦНИИЭП Торгово-бытовых зданий и туристских комплексов г. Москва

Серия 1.235.3-1 Выпуск 1

Инв. N подл. | Подп. и дата | Взам. инв. N | Инв. N дубл. | Подп. и дата

8204-08.010 СБ

Вид Б лист 1

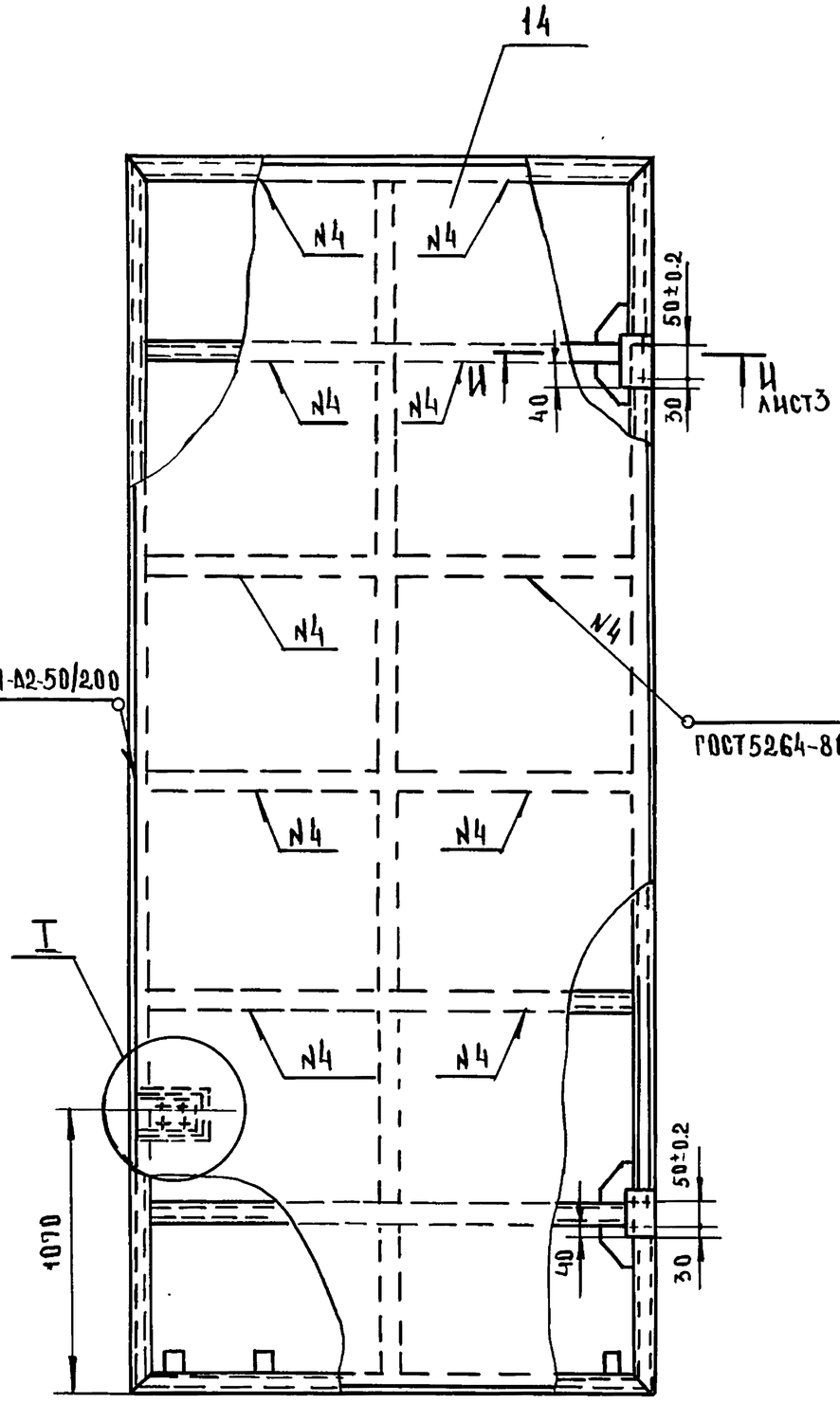

I
М 1:2

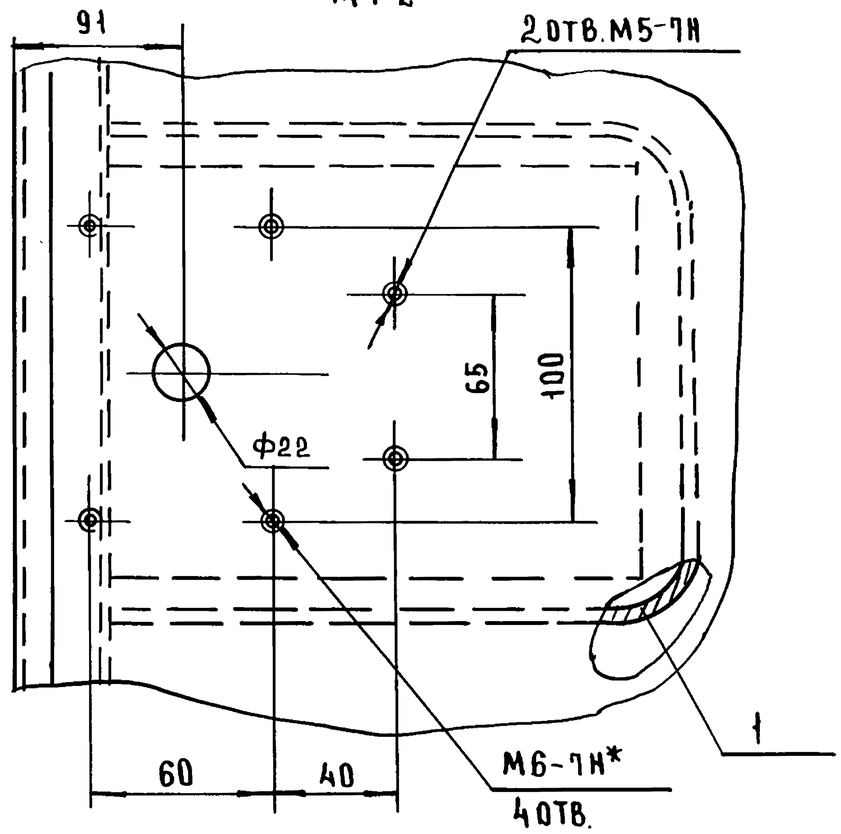

Г - Г лист 1
М 1:2

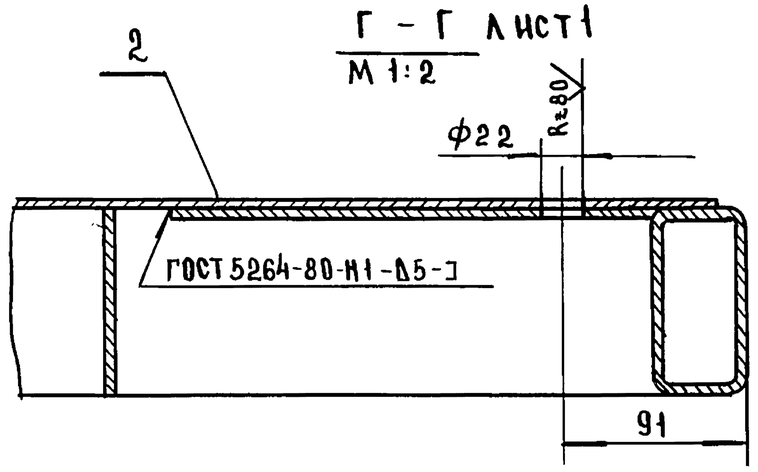

Изм.	Лист	№ докум.	Подп.	Дата	8204-08.010 СБ	Лист 2

Серия 1.235.3-1 выпуск 1

Инв.№ подл. | Подп. и дата | Взам. инв.№ | Инв.№ дубл. | Подп. и дата

8204-08. 010СБ

Серия 1. 235. 3-1 Выпуск 1

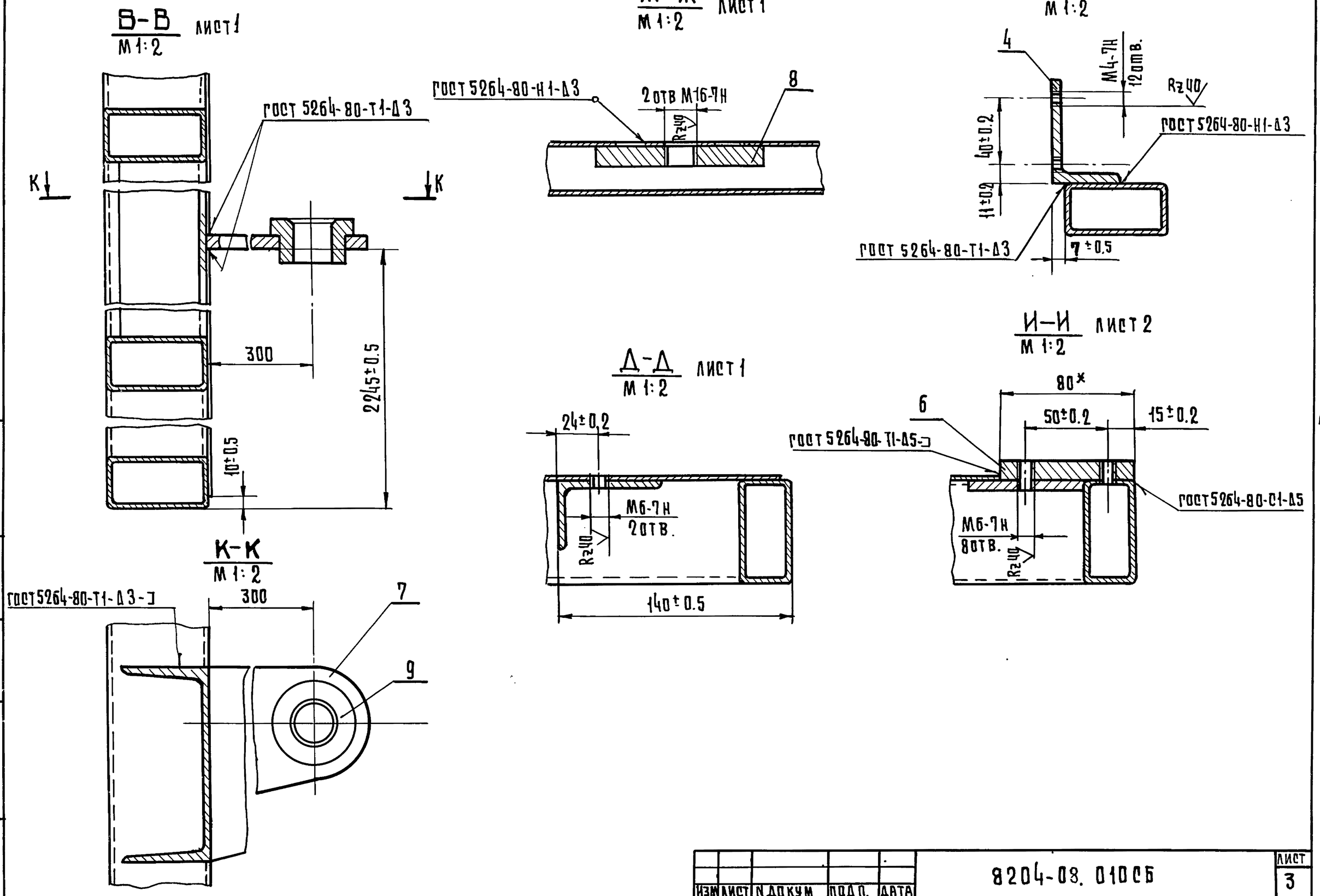

ИЗМ	ЛИСТ	N ДОКУМ.	ПОДП.	ДАТА	8204-08. 010СБ	ЛИСТ 3

КОПИР. Гаврилина 18101 140 ФОРМАТ 12

ИНВ. N ПОДЛ. | ПОДПИСЬ И ДАТА | ВЗАМ. ИНВ. N | ИНВ. N ДУБЛ. | ПОДП. И ДАТА

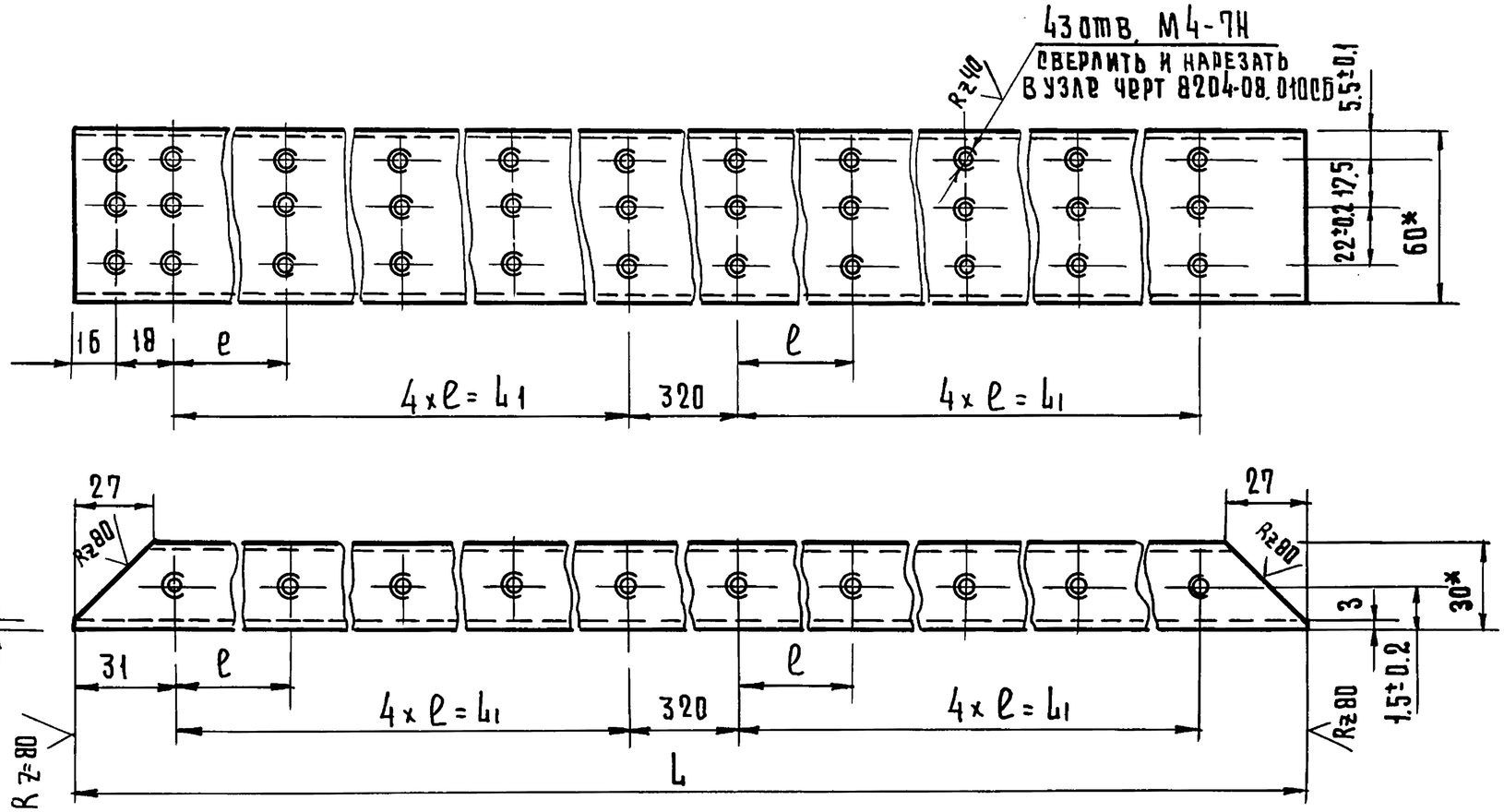

1* Размеры для справок.

2 Предельные отклонения размеров $\pm \frac{IT14}{2}$.

Обозначение	Размеры, мм			Масса, кг.
	L	e	L_1	
8204-08.014	3588-1	400±0.2	1600±0.2	14,18
8204-08.014-01	3988-1	450±0.2	1800±0.2	15,76

Изм.	Лист	№ докум.	Подп.	Дата
Разраб.		Скотникова		
Провер.		Рудник		
Н.контр.		Грибанов		

8204-08.014

Стойка

Лит.	Масса	Масштаб
	см. табл.	1:2

Лист | Листов 1

Труба 60×30×3-10 ГОСТ 8645-68

ЦНИИЭП Торгово-бытовых зданий и туристских комплексов г. Москва

Копировал Гаврилина

18101 141

Формат 12

Серия 1.235.3-1 Выпуск 1

Инв.№ подл. | Подп. и дата | Взам. инв.№ | Инв.№ дубл. | Подп. и дата

8204-08.016

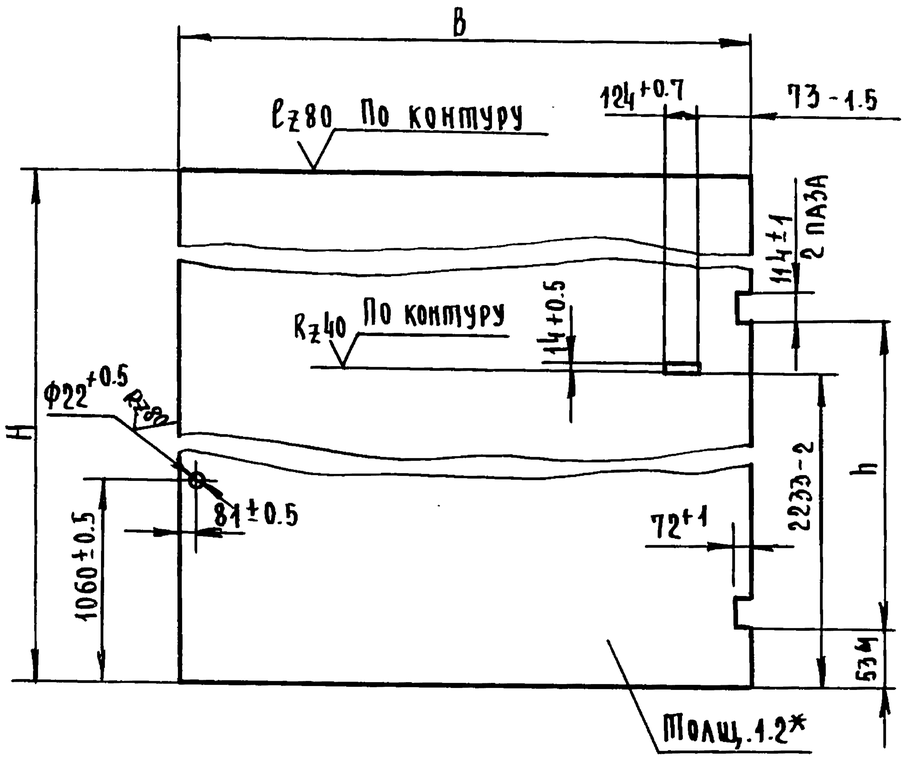

Обозначение	Размеры, мм			Масса кг
	H	B	h	
8204-08.016	3580-5	1865-3	2400±1	63
8204-08.016.01	4180-5	1865-3	3000±1	73
8204-08.016.02	4180-5	2065-3	3000±1	83

1* Размеры для справок

2. Предельные отклонения размеров: отверстий H14, остал. ±JT14/2

Изм.	Лист	N докум.	Подп.	Дата	8204-08.016			
Разраб.		Скотникова			Обшивка	Лит.	Масса	Масштаб
Пров.		Рудник					см. табл.	1:20
Н.контр.		Кисин				Лист	Листов 1	
					Лист 6-1.2 ГОСТ 19903-74 / 3-III-Ст3 ГОСТ 16523-70	ЦНИИЭП г. Москва	Торговых бытовых зданий и туристских комплексов	

Инв. N подл. | Подп. и дата | Взам. инв. N | Инв. N дубл. | Подпись и дата

Формат А1

8204-08.015

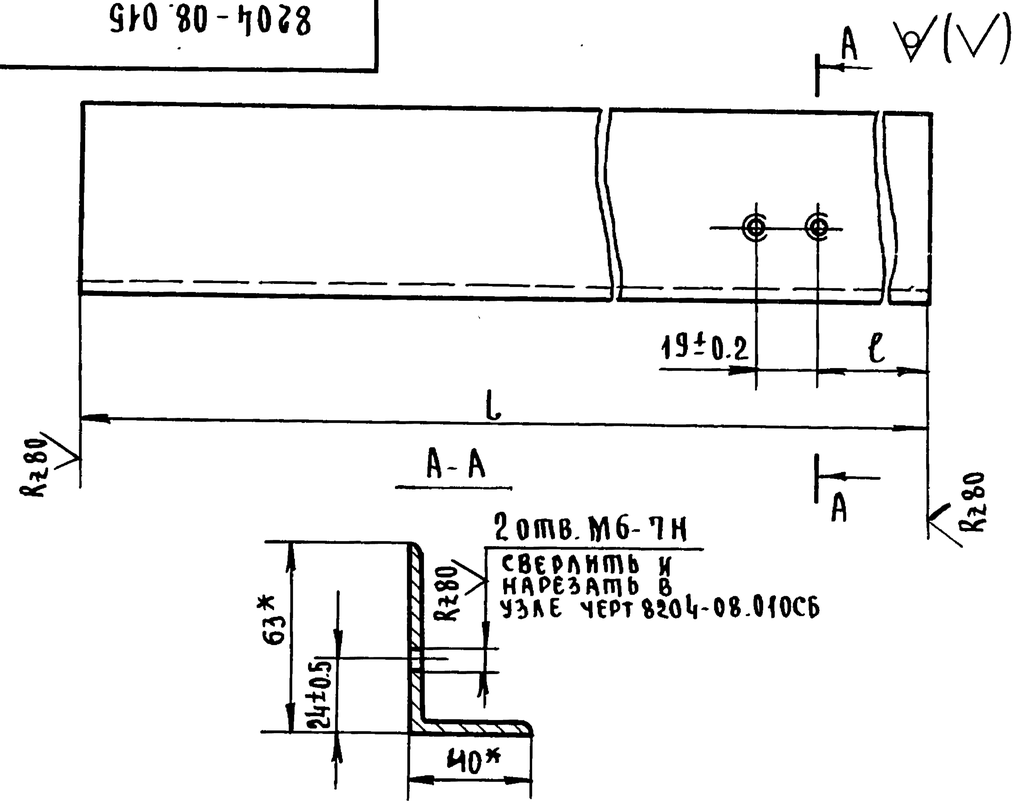

Обозначение	Размеры		Масса, кг
	L	ℓ	
8204-08.015	555±1	498±0.5	2.17
8204-08.015-01	555±1	68±0.5	2.17
8204-08.015-02	770±1	141±0.5	3.01
8204-08.015-03	720±1	91±0.5	2.82

1* Размеры для справки

2. Предельные отклонения размеров ±JT14/2

Изм.	Лист	N докум.	Подп.	Дата	8204-08.015			
Разраб.		Скотникова			Уголок	Лит.	Масса	Масштаб
Пров.		Рудник					см. табл.	1:2
Н.контр.		Кисин				Лист	Листов 1	
					Уголок Б 63×40×5 ГОСТ 8509-72 / Ст3 Сп ГОСТ 535-79	ЦНИИЭП г. Москва	Торговых бытовых зданий и туристских комплексов	

Инв. N подл. | Подп. и дата | Взам. инв. N | Инв. N дубл. | Подп. и дата

Формат А1

Формат	Зона	Поз.	Обозначение	Наименование	Кол.	Примечание
				Документация		
12			8204-09.000 СБ	Сборочный чертеж		
			Переменные данные для исполнения			
				8204-09.000		
				см. сб.		
				Детали		
11		1	8204-09.001	Швеллер	1	
11		2	8204-09.002	Планка	2	
11		3	8204-09.003	Уплотнение	1	
				Стандартные изделия		
		4		Винт 4х12. 58.015	6	
				ГОСТ 17475-80		
				8204-09.000.01		
				см. сб		
				Детали		
11		1	8204-09.001-01	Швеллер	1	
11		2	8204-09.002-01	Планка	2	
11		3	8204-09.003-01	Уплотнение	1	
				Стандартные изделия		
		4		Винт М4х12.58.015	6	
				ГОСТ 17475-80		
				8204-09.000.02		
				см. сб		
				Детали		
11		1	8204-09.001-02	Швеллер	1	
11		2	8204-09.002-02	Планка	2	
11		3	8204-09.003-02	Уплотнение	1	

Инв.N подл. | Подп. и дата | Взам. инв.N | Инв.N дубл. | Подп. и дата

Серия 1.235.3-1 Выпуск 1

Изм.	Лист	N докум.	Подп.	Дата
Разраб.		Скотникова		
Пров.		Рудник		
Н.контр.		Кисин		

8204-09.000

Уплотнение

Лит.	Лист	Листов
	1	2

ЦНИИЭП торгово-бытовых зданий и туристских комплексов г. Москва

Копир. Формат А1

Формат	Зона	Поз.	Обозначение	Наименование	Кол.	Примечание
				Стандартные изделия		
		4		Винт М4х12 58.019	18	
				ГОСТ 17475-80		
				8204-09.000.03		
				см. сб		
				Детали		
11		1	8204-09.001-03	Швеллер	1	
11		2	8204-09.002-03	Планка	2	
11		3	8204-09.003-03	Уплотнение	1	
				Стандартные изделия		
		4		Винт М4х12. 58.019	22	
				ГОСТ 17475-80		
				8204-09.000.04		
				см. сб.		
				Детали		
11		1	8204-09.001-04	Швеллер	1	
11		2	8204-09.002-04	Планка	2	
11		3	8204-09.003-04	Уплотнение	1	
				Стандартные изделия		
		4		Винт М4х12.58.019	22	
				ГОСТ 17475-80		
				8204-09.000.05		
				см. сб.		
				Детали		
11		1	8204-09.001-05	Швеллер	1	
11		2	8204-09.002-05	Планка	2	
11		3	8204-09.003-05	Уплотнение	1	
				Стандартные изделия		
		4		Винт М4х12.58.019	22	
				ГОСТ 17475-80		

Инв.N подл. | Подп. и дата | Взам. инв.N | Инв.N дубл. | Подп. и дата

Изм.	Лист	N докум.	Подп.	Дата

8204-09.000

Лист 2

Копир. 18101 143 Формат А1

8204-09.00006

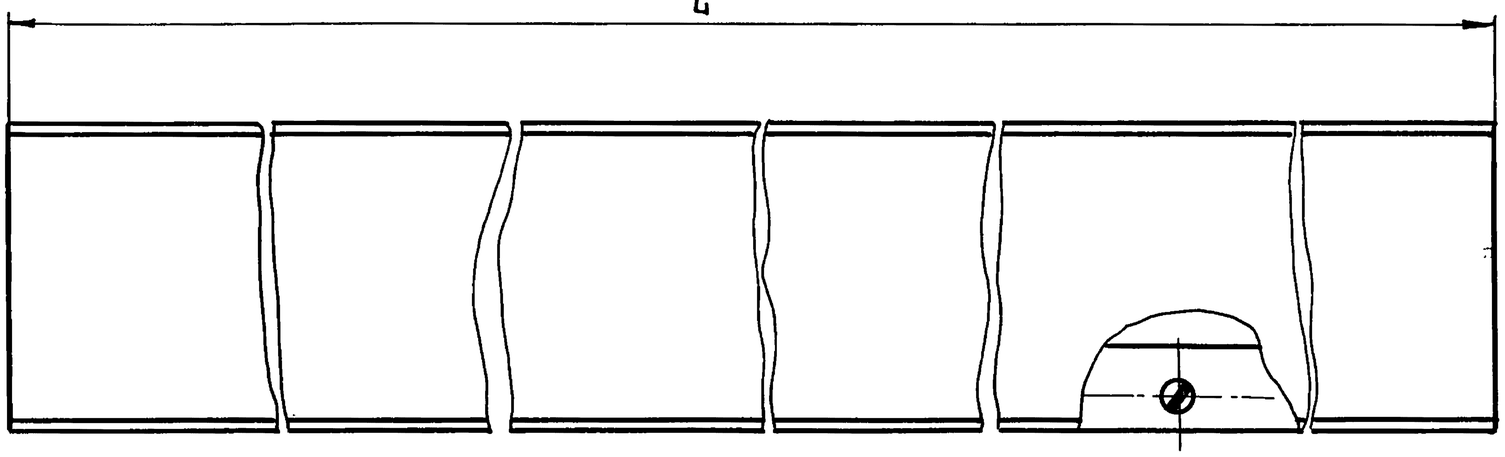

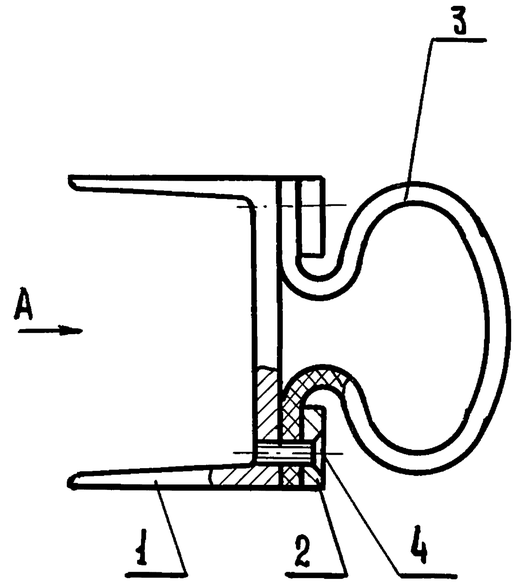

Вид А

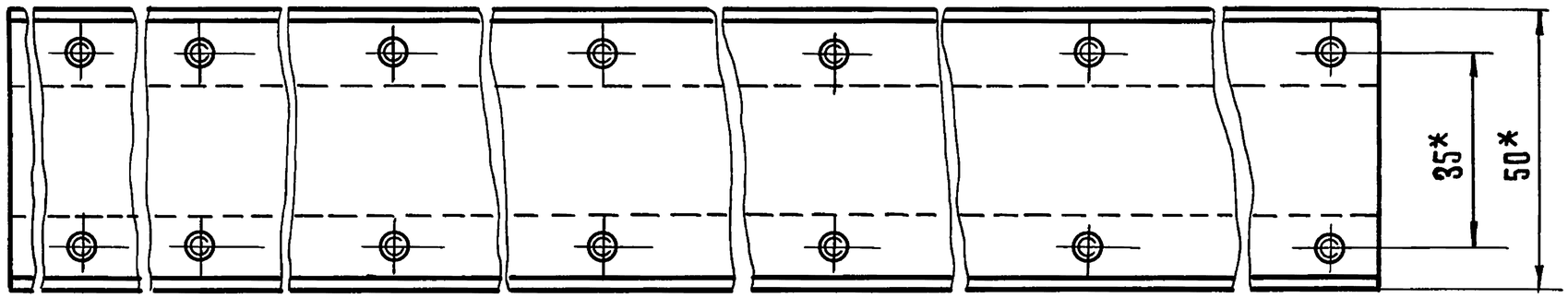

Обозначение	L, мм	Масса, кг.
8204-09.000	395-3	2.45
8204-09.000-01	570-3	4.00
8204-09.000-02	2164-3	13.20
8204-09.000-03	2764-3	16.60
8204-09.000-04	3860-3	23.20
8204-09.000-05	4260-3	25.60

* Размеры для справок

Изм	Лист	N докум.	Подп.	Дата	8204-09.00006			
Разраб.		Скотникова			Уплотнение Сборочный чертеж	Лит.	Масса	Масштаб
Провер.		Рудник					см. табл.	1:1
Н.контр.		Кисин				Лист	Листов 1	
						ЦНИИЭП торгово-бытовых зданий туристских комплексов г. Москва		

Копировал Гаврилина

Формат 12

Серия 1.235.3-1 Выпуск 1

Инв. № подл. | Подп. и дата | Взам. инв. № | Инв. № дубл. | Подп. и дата

8204-09.001

Серия 1.235.3-1 Выпуск 1

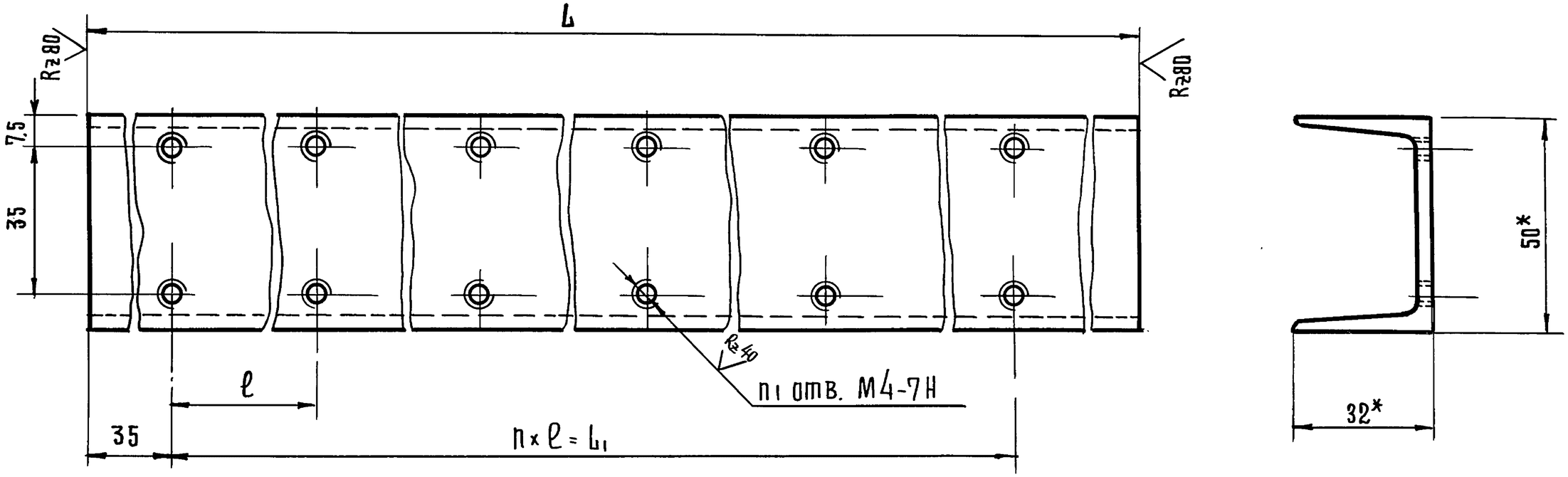

Обозначение	Размеры, мм			n	n1	Масса, кг.
	L	L1	ℓ			
8204-09.001	395	300	150	2	6	1.92
8204-09.001-01	570	500	250	2	6	2.76
8204-09.001-02	2164	2100	260	8	18	10.47
8204-09.001-03	2764	2700	270	10	22	13.58
8204-09.001-04	3860	3800	380	10	22	18.68
8204-09.001-05	4260	4200	420	10	22	20.62

1* Размеры для справок.

2 Предельные отклонения размеров $\pm \frac{JT14}{2}$.

Изм.	Лист	№ докум.	Подп.	Дата
Разраб.		Скотникова		
Провер.		Рудник		
Н.контр.		Кисин		

8204-09.001

Планка

Лит.	Масса	Масштаб
	см. табл.	1:1

Лист | Листов 1

Швеллер 5 ГОСТ 8240-72 / Ст3 сп ГОСТ 535-79

ЦНИИЭП торгово-бытовых зданий и туристских комплексов г. Москва

Копировал Гаврилина

18101 145

Формат 12

Инв.№ подл. | Подп. и дата | Взам.инв.№ | Инв.№ дубл. | Подп. и дата

8204-09.002

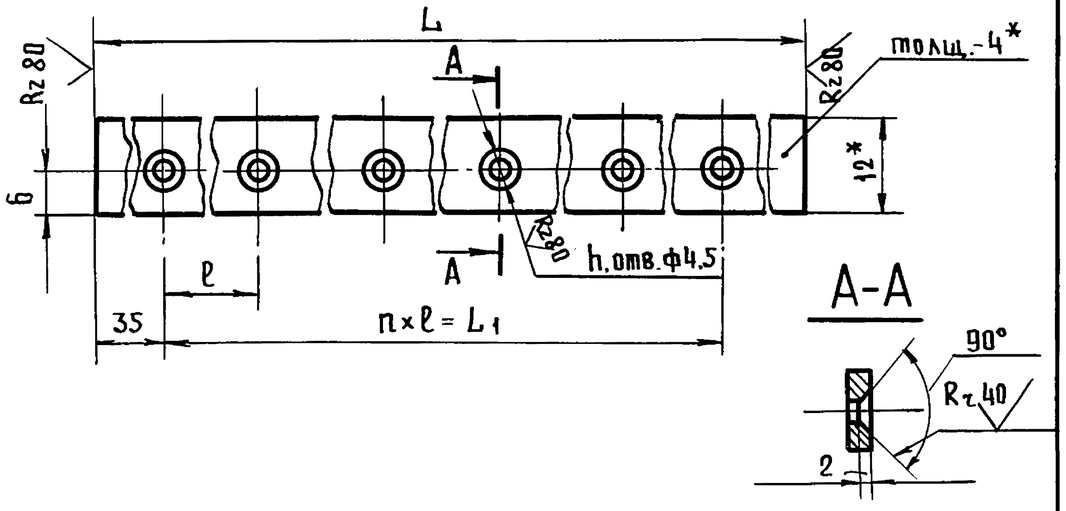

Обозначение	Размеры, мм			h	n_1	Масса, кг
	L	L_1	l			
8204-09.002	395	300	150	2	3	0.15
8204-09.002-01	570	500	250	2	3	0.22
8204-09.002-02	2164	520	260	8	9	0.82
8204-09.002-03	2764	340	270	10	11	1.05
8204-09.002-04	3860	760	380	10	11	1.46
8204-09.002-05	4260	840	420	10	11	1.60

1. *Размеры для справок.
2. Предельные отклонения размеров: отверстий H14; остальных $\pm \frac{IT14}{2}$.

Изм	Лист	№ докум.	Подп.	Дата
Разраб.	Скотникова	"		
Пров.	Рудник	"		
Н.контр.	Кисин	"		

8204-09.002

Планка

Лит.	Масса	Масшт.
	см. табл.	1:1
Лист	Листов 1	

Полоса $\frac{12\times4\ ГОСТ\ 103\text{-}76}{Ст.3\ СП\ ГОСТ\ 535\text{-}79}$

ЦНИИЭП торгово-бытовых зданий и туристских комплексов г. Москва

Пров. 11.6.91 Коп.

8204-09.003

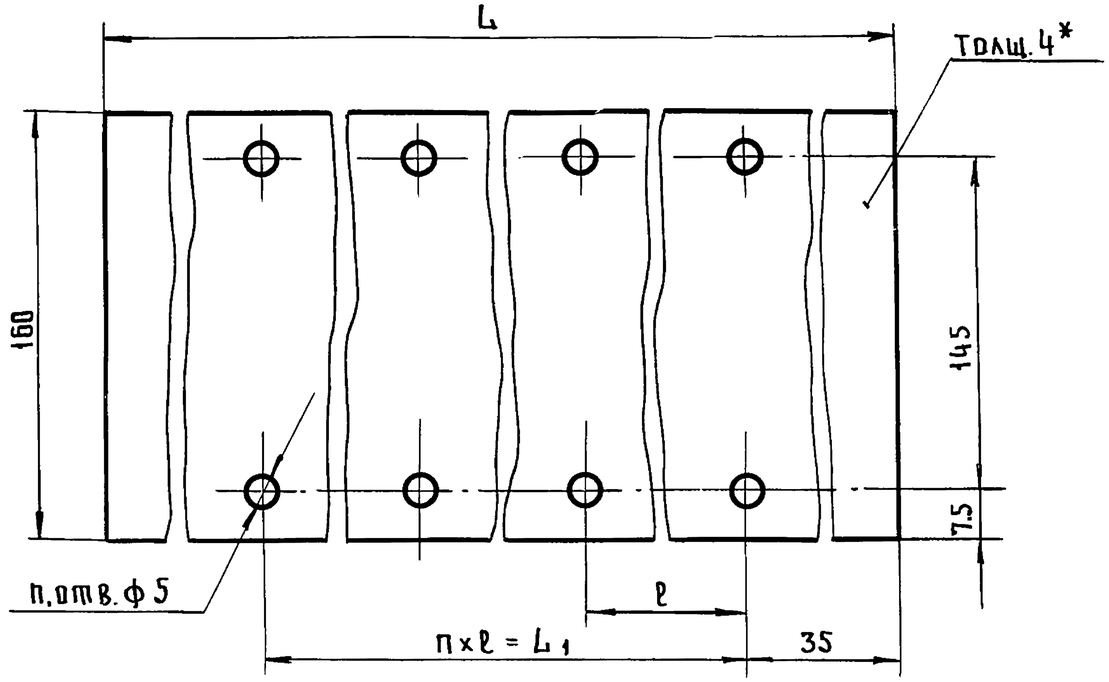

Обозначение	Размеры, мм			n	n_1	Масса, кг
	L	L_1	l			
8204-09.003	395	300	150	2	6	0.31
8204-09.003-01	570	500	250	2	6	0.45
8204-09.003-02	2164	520	260	8	18	1.70
8204-09.003-03	2764	340	270	10	22	2.18
8204-09.003-04	3860	760	380	10	22	3.05
8204-09.003-05	4280	840	420	10	22	3.36

* Размер для справок.

Изм	Лист	№ докум.	Подп.	Дата
Разраб.	Скотникова	"		
Пров.	Рудник	"		
Н.контр.	Кисин	"		

8204-09.003

Уплотнение

Лит.	Масса	Масшт.
	см. табл.	1:1
Лист	Листов 1	

Пластина I-ТКМЦ-С-1-4 ГОСТ 7338-77

ЦНИИЭП торгово-бытовых зданий и туристских комплексов г. Москва

18101

Серия 1.235.3-1 Выпуск 1

Инв.№ подл. | Подп. и дата | Взам.инв.№ | Инв.№ дубл. | Подпись и дата