ТИПОВЫЕ КОНСТРУКЦИИ, ИЗДЕЛИЯ И УЗЛЫ ЗДАНИЙ И СООРУЖЕНИЙ

СЕРИЯ 1.435.2-37.94

ВОРОТА МЕТАЛЛИЧЕСКИЕ ПРОТИВОПОЖАРНЫЕ ИСКРОНЕДАЮЩИЕ ДЛЯ ПРОИЗВОДСТВЕННЫХ ЗДАНИЙ ПРОМЫШЛЕННЫХ ПРЕДПРИЯТИЙ

ВЫПУСК 1

ВОРОТА

РАБОЧИЕ ЧЕРТЕЖИ

ТИПОВЫЕ КОНСТРУКЦИИ, ИЗДЕЛИЯ И УЗЛЫ ЗДАНИЙ И СООРУЖЕНИЙ

СЕРИЯ 1.435.2-37.94

ВОРОТА МЕТАЛЛИЧЕСКИЕ ПРОТИВОПОЖАРНЫЕ ИСКРОНЕДАЮЩИЕ ДЛЯ ПРОИЗВОДСТВЕННЫХ ЗДАНИЙ ПРОМЫШЛЕННЫХ ПРЕДПРИЯТИЙ

ВЫПУСК 1

ВОРОТА

РАБОЧИЕ ЧЕРТЕЖИ

УТВЕРЖДЕНЫ:

Главным Управлением проектирования и инженерных изысканий Минстроя России, письмо от 26.09.94 № 9-3-1/133.
Введены в действие ЦНИИпромзданий с 01.01.95, приказ от 25.10.94 №54.

РАЗРАБОТАНЫ ЦНИИПРОМЗДАНИЙ:

Зам. директора института С.М. Гликин

Зав. отделом Г.М. Смилянский

Главный специалист Т.Н. Лукашевич

Обозначение докум.	Наименование	Стр.
1.435.2-37.94.1-ТО	Техническое описание	4
1.435.2-37.94.1-00.00.00	Ворота	6
1.435.2-37.94.1-00.00.00СБ	Ворота. Сборочный чертеж	8
1.435.2-37.94.1-00.00.00ВП	Ведомость покупных изделий	13
1.435.2-37.94.1-01.00.00	Створка левая	15
1.435.2-37.94.1-01.00.00СБ	Створка левая Сборочный чертеж	17
1.435.2-37.94.1-00.00.01	Шайба	19
1.435.2-37.94.1-01.01.00	Каркас	20
1.435.2-37.94.1-01.00.05	Фиксатор	21
1.435.2-37.94.1-01.01.00СБ	Каркас Сборочный чертеж	22
1.435.2-37.94.1-01.01.10	Полупетля	24
1.435.2-37.94.1-01.01.10СБ	Полупетля. Сборочный чертеж	24
1.435.2-37.94.1-01.01.01	Связь	25
1.435.2-37.94.1-01.01.02	Нащельник	26
1.435.2-37.94.1-01.01.03	Втулка	27
1.435.2-37.94.1-01.01.04	Штырь	27
1.435.2-37.94.1-01.02.00	Механизм открывания	28
1.435.2-37.94.1-01.02.00СБ	Механизм открывания. Сборочный чертеж	29
1.435.2-37.94.1-01.02.01	Крестовина	30
1.435.2-37.94.1-01.02.02	Ось	30
1.435.2-37.94.1-01.03.00	Тяга	31
1.435.2-37.94.1-01.03.00СБ	Тяга. Сборочный чертеж	32
1.435.2-37.94.1-01.03.01	Втулка	33
1.435.2-37.94.1-01.03.02	Стержень	33
1.435.2-37.94.1-01.00.01	Обшивка	34
1.435.2-37.94.1-01.00.02	Пружина	35
1.435.2-37.94.1-01.00.03	Ручка	35
1.435.2-37.94.1-01.00.04	Крышка	36

Обозначение докум.	Наименование	Стр.
1.435.2-37.94.1-02.00.00	Створка правая	37
1.435.2-37.94.1-02.00.00СБ	Створка правая. Сборочный чертеж	40
1.435.2-37.94.1-02.01.00	Каркас	43
1.435.2-37.94.1-02.01.00СБ	Каркас. Сборочный чертеж	45
1.435.2-37.94.1-02.01.10	Полупетля	48
1.435.2-37.94.1-02.01.10СБ	Полупетля. Сборочный чертеж	48
1.435.2-37.94.1-02.01.11	Стержень	49
1.435.2-37.94.1-02.00.02	Пластина	49
1.435.2-37.94.1-02.01.01	Скоба	50
1.435.2-37.94.1-02.01.02	Скоба	50
1.435.2-37.94.1-02.00.03	Обшивка	51
1.435.2-37.94.1-02.00.04	Планка	51
1.435.2-37.94.1-03.00.00	Калитка	52
1.435.2-37.94.1-03.00.00СБ	Калитка. Сборочный чертеж	53
1.435.2-37.94.1-03.01.00	Каркас	55
1.435.2-37.94.1-03.01.00СБ	Каркас. Сборочный чертеж	56
1.435.2-37.94.1-03.01.10	Полупетля	58
1.435.2-37.94.1-03.01.10СБ	Полупетля. Сборочный чертеж	58
1.435.2-37.94.1-03.01.01	Скоба	59
1.435.2-37.94.1-03.00.01	Планка	59
1.435.2-37.94.1-04.00.00	Рама	60
1.435.2-37.94.1-04.00.00СБ	Рама. Сборочный чертеж	62
1.435.2-37.94.1-04.00.01	Ось	65
1.435.2-37.94.1-04.00.02	Накладка	65

Инв. № подл. | Подпись и дата | Взам. инв. №

Изм.	Кол.уч.	Лист	№док.	Подпись	Дата
Зав. отд.		Смилянский			
Н. контр.		Лукашевич			
Гл. спец.		Лукашевич			

1.435.2-37.94.1

Содержание

Стадия	Лист	Листов
Р	1	2

ЦНИИпромзданий

Обозначение докум.	Наименование	Стр.
1.435.2-37.94.1-04.00.03	Связь	66
1.435.2-37.94.1-04.00.04	Упор	66
1.435.2-37.94.1-05.00.00	Ограничитель	67
1.435.2-37.94.1-05.00.00СБ	Ограничитель. Сборочный чертеж	68
1.435.2-37.94.1-06.00.00	Направляющая	69
1.435.2-37.94.1-06.00.00СБ	Направляющая. Сборочный чертеж	70
1.435.2-37.94.1-06.00.01	Ограждение	71
1.435.2-37.94.1-06.00.02	Основание	71
1.435.2-37.94.1-07.00.00	Блок 51, 52	72
1.435.2-37.94.1-07.00.00СБ	Блок 51; 52. Сборочный чертеж	73
1.435.2-37.94.1-07.00.01	Кронштейн	74
1.435.2-37.94.1-07.00.02	Ролик	74
1.435.2-37.94.1-07.00.03	Втулка	75
1.435.2-37.94.1-09.00.01	Цилиндр	75
1.435.2-37.94.1-08.00.00	Кронштейн	76
1.435.2-37.94.1-08.00.00СБ	Кронштейн. Сборочный чертеж	76
1.435.2-37.94.1-09.00.00	Груз	77
1.435.2-37.94.1-09.00.00СБ	Груз. Сборочный чертеж	77
1.435.2-37.94.1-10.00.00	Схема раскладки асбестового картона	78
1.435.2-37.94.1-00.00.00ВМ	Ведомость расхода материалов	79

Инв.№ подл. | Подпись и дата | Взам. инв.№

1. Требования к конструкции

1.1. Ворота металлические противопожарные должны изготавливаться по рабочим чертежам серии 1.435.2-37.94в.1 в соответствии с настоящим техническим описанием.

1.2. Створки полотна должны легко закрываться и открываться.

1.3. Механизмы закрывания должны быть смазаны, работать без заеданий, свободно возвращаясь в исходное положение.

1.4. Закрыватель дверной должен быть отрегулирован так, чтобы исключить резкий удар калитки о створку полотна.

1.5. Предел огнестойкости ворот должен быть не ниже 1,2 часа.

1.6. Завод-изготовитель должен изготовить и испытать опытные образцы ворот в точном соответствии с чертежами и техническим описанием. Серийное или массовое производство ворот разрешается только после утверждения акта испытания опытных образцов с выводами, характеризующими качество изготовления и стабильность работы ворот.

2. Требования к материалам

Качество материалов должно соответствовать требованиям государственных и отраслевых стандартов или технических условий. Соответствие применяемых материалов предъявляемым требованиям должно подтверждаться стандартами заводов-поставщиков. Кроме асбестового картона допускается применение базальтового картона, стекловолокна той же толщины.

3. Требования к деталям и заготовкам

3.1. Заготовки из фасонного проката должны быть очищены от загрязнений, коррозии и окалины любым способом, не ухудшающим структуру металла и не понижающим его прочность.

3.2. В металлических деталях, имеющих механически обработанные поверхности, чистота обработки должна соответствовать классу чистоты, указанному в чертежах, и выполняться в соответствии с ГОСТ 2789-73. Для деталей, с чистотой обработки не указанной на чертежах, чистота поверхности должна быть не ниже Rz80 по ГОСТ 2789-73. Риски и царапины на поверхностях деталей не допускаются. Острые кромки должны быть притуплены.

3.3. Неуказанные в чертежах предельные отклонения размеров: $H14, h14, \pm\frac{IT14}{2}$ ОТ СЭВ 144-75.

3.4. Непрямолинейность линейных элементов не должна быть более 1мм на длине 1м и

Изм.	Кол.уч.	Лист	№док.	Подпись	Дата	1.435.2-37.94.1-ТО		
Зав.отд.		Смилянский			11-91	Техническое описание	Стадия	Лист	Листов
Н.контр.		Лукашевич			11-91		Р	1	2
Гл.спец.		Лукашевич			11-91		ЦНИИпромзданий		

Взам.инв.№ | Подпись и дата | Инв.№подл.

2 мм на всей длине.

3.5. Технология изготовления деталей и сборочных единиц ворот должна обеспечить их взаимозаменяемость.

3.6. Сварные швы должны быть равной толщины, без перекосов, шлаковых и других дефектов.

3.7. Детали, изготовленные из резины, не должны иметь вмятин, надрывов и более одной склейки по длине детали.

4. Требования к сборке

4.1. Поступающие на сборку детали должны быть очищены от стружки, загрязнений и иметь клеймо ОТК и другие сопроводительные документы, удостоверяющие их качество.

4.2. Сборка должна производится на участке, оборудованном приспособлениями, обеспечивающими точность, указанную в чертежах.

4.3. При сборке деталей не допускается применение прокладок, клиньев и прочих компенсаторов, не предусмотренных чертежами.

4.4. Шарики петель перед сборкой должны быть промыты керосином и смазаны смазкой ЦИАТИМ-201 ГОСТ 6267-74.

4.5. Все трущиеся и посадочные поверхности должны быть смазаны солидолом жировым „Ж" по ГОСТ 1033-79.

4.6. Все крепежные изделия должны иметь антикоррозийное покрытие.

4.7. Все резьбовые соединения должны быть затянуты до отказа без перекоса сопрягаемых деталей.

5. Требования к защитно-декоративным покрытиям

5.1. Поверхности, подлежащие окраске, должны быть очищены от масел, ржавчины, грязи и влаги, обезжирены и огрунтованы. Марка грунтовки выбирается заводом-изготовителем.

5.2. Элементы ворот должны быть огрунтованы и окрашены только после проверки качества изготовления. Окрашенные поверхности должны быть гладкими, без подтеков и не иметь отслоений.

5.3. Цвет защитно-декоративного покрытия определяется проектировщиком и согласовывается с заводом-изготовителем. Рекомендуемый тип эмали - ХВ 113 ГОСТ 18374-79.

6. Требования к упаковке

Упаковка производится по чертежам завода-изготовителя. Упаковка должна обеспечить сохранность изделий и механизацию погрузо-разгрузочных работ.

7. Требования к транспортировке

Ворота должны перевозиться к месту монтажа в разобранном виде любым видом транспорта в положении, исключающем механическое повреждение ворот и попадание на них влаги: в горизонтальном - на подкладках по периметру ворот; в вертикальном - в кассетах.

Инв. № подл. | Подпись и дата | Взам. инв. №

Инв. № подл.	Подпись и дата	Взам. инв. №

Формат	Зона	Поз.	Обозначение	Наименование	Кол. на исполн. 1.435.2-37.94.1-00.00.00-										Примечание
					–	01	02								
				Документация											
А3			1.435.2-37.94.1-ТО	Техническое описание	×	×	×								
А3			1.435.2-37.94.1-00.00.00СБ	Сборочный чертеж	×	×	×								
А3			1.435.2-37.94.1-00 00.00ВП	Ведомость покупных изделий	×	×	×								
А3			1.435.2-37.94.1-00.00.00ВМ	Ведомость расхода материалов	×	×	×								
				Сборочные единицы											
А4		1	1.435.2-37.94.1-01.00.00	Створка левая	1										
			-01	Створка левая		1									

Изм.	Кол.уч.	Лист	N док.	Подпись	Дата
Зав.отд.	Синянский				VI-94
Н.контр.	Лусшевич				VI.94
Гл.спец.	Кукаевич				VI-94

1.435.2-37.94.1-00.00.00

Ворота

Стадия	Лист	Листов
Р	1	4

ЦНИИпромзданий

Инв. № подл.	Подпись и дата	Взам. инв. №

Формат	Зона	Поз.	Обозначение	Наименование	Кол. на исполн. 1.435.2-37.94.1-00.00.00-										Примечание
					–	01	02								
		1	1.435.2-37.94.1-01.00.00-02	Створка левая			1								
А4		2	1.435.2-37.94.1-02.00.00	Створка правая	1										
			-01	Створка правая		1									
			-02	Створка правая			1								
А4		3	1.435.2-37.94.1-03.00.00	Калитка	1	1	1								
А4		4	1.435.2-37.94.1-04.00.00	Рама	1										
			-01	Рама		1									
			-02	Рама			1								
А4		5	1.435.2-37.94.1-05.00.00	Ограничитель	1	1	1								
А4		6	1.435.2-37.94.1-06.00.00	Направляющая	1										
			-01	Направляющая		1									
			-02	Направляющая			1								
А4		7	1.435.2-37.94.1-07.00.00	Блок Б1	2	2	2								
		8	1.435.2-37.94.1-07.00.00-01	Блок Б2	2	2	2								
А4		9	1.435.2-37.94 1-08.00.00	Кронштейн	2	2	2								
А4		10	1.435.2-37.94.1-09.00.00	Груз	2	2	2								

Изм.	Кол.уч.	Лист	N док.	Подпись	Дата

1.435.2-37.94.1-00.00.00

Лист 2

Инв. № подл.	Подпись и дата	Взам. инв. №

Формат	Зона	Поз.	Обозначение	Наименование	Кол. на исполн. 1.435.2-37.94.1-00.00.00-										Примечание
					–	01	02								
				Детали											
14		12	1.435.2-37.94.1-00.00.01	Шайба	1	1	1								
		13	1.435.2-37.94.1-00.00.01-01	Шайба	2	2	2								
				Стандартные изделия											
				Болты ГОСТ 7798-70											
		14		М8-8g×25.58.01 20	3	3	3								
		15		М16-8g×45.58 01 20	6	6	6								
				Гайки ГОСТ 5915-70											
		16		М8-7Н. 5.01.20	1	1	1								
		17		М16-7Н.5.01.20	2	2	2								
		18		Шайба 6.01.пс2.01.20											
				ГОСТ 11371-78	1	1	1								
		19		Шплинт 1,6×16.001											
				ГОСТ 397-79	1	1	1								
				Канат 3,4-1-Л-0-Н-180											
				ГОСТ 3067-88	7,9	9,3	10,9								М

Изм	Кол.уч	Лист	N док.	Подпись	Дата	1.435.2-37.94.1-00.00.00	Лист 3

Инв. № подл.	Подпись и дата	Взам. инв. №

Формат	Зона	Поз.	Обозначение	Наименование	Кол. на исполн. 1.435.2-37.94.1-00.00.00-										Примечание
					–	01	02								
				Шарики ГОСТ 3722-81											
		20		Б 11.509-Р	1	1	1								
		21		Б 19.05-Р	2	2	2								
				Прочие изделия											
		23		Закрыватель дверной гидравлический ЗДГ-4-1 правый ТУ 400-28-394-82	1	1	1								

Изм	Кол.уч	Лист	N док.	Подпись	Дата	1.435.2-37.94.1-00.00.00	Лист 4

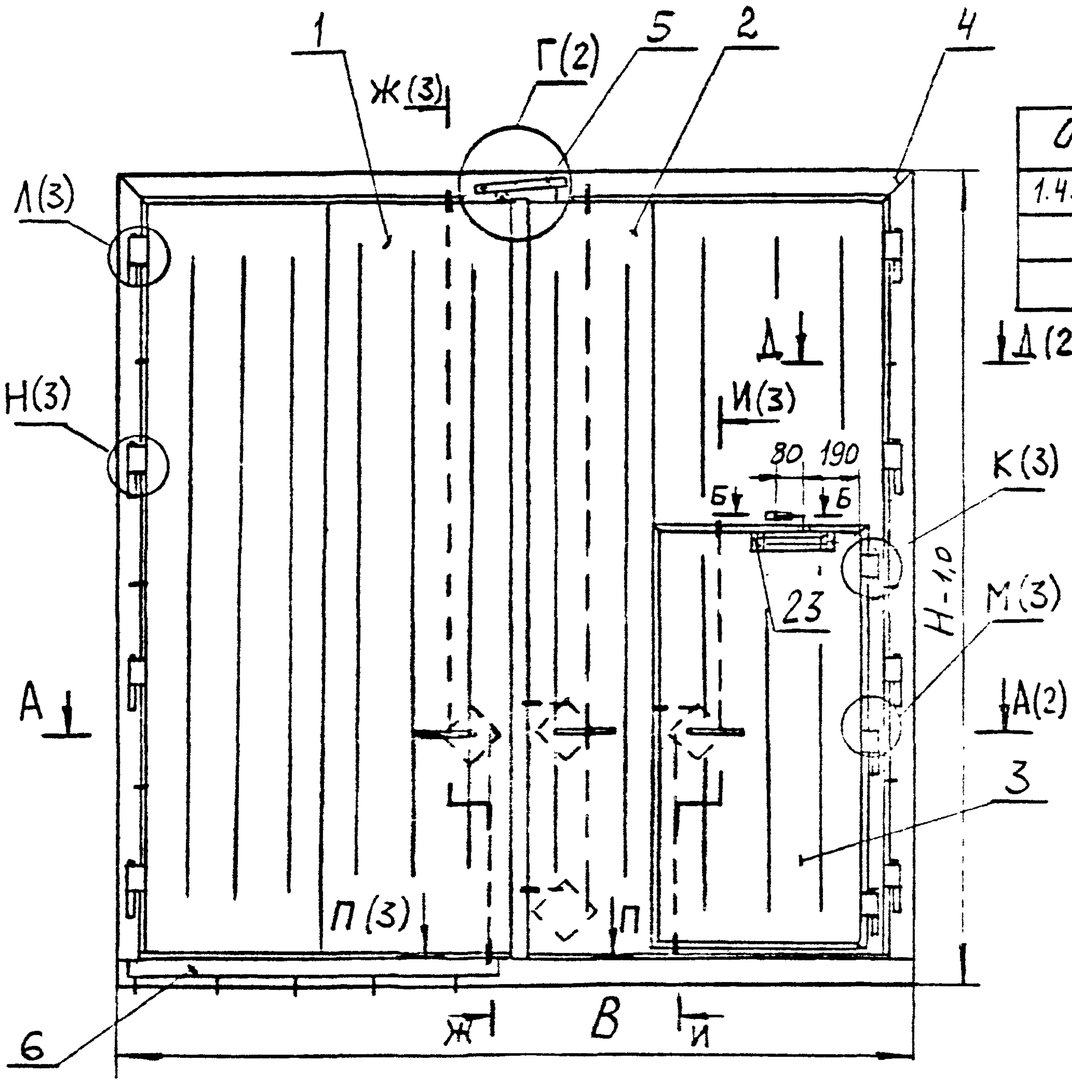

Обозначение	Марка ворот	B, мм	H, мм	B1, мм	B2, мм	B3, мм	H1, мм	Масса, кг
1.435.2-37.94.1-00.00.00	ВРПИ-3,0×3,0	3126	3130	3008	1478	1465	2978	6260
-01	ВРПИ-3,6×3,6	3726	3730	3608	1778	1765	3578	8300
-02	ВРПИ-4,2×4,2	4326	4330	4208	2078	2065	4178	10200

1. Доводчик дверной (поз. 23) отрегулировать по месту.
2. Место приварки направляющей (поз.6) уточнить по месту при монтаже ворот.
3. Защитно-декоративное покрытие элементов ворот выполнить грунтовкой ГФ-0119 ГОСТ 23343-78 толщиной не менее 15 мкм с последующей окраской в 2ª слоя эмалью КО-813 ГОСТ 11066-74 толщиной не менее 20 мкм.
4. * Размеры для справок.
5. Неуказанные предельные отклонения размеров: $H14$; $h14$; $\pm\frac{IT14}{2}$.
6. ** Толщина стены выбирается по проекту.

Б-Б(1:2)

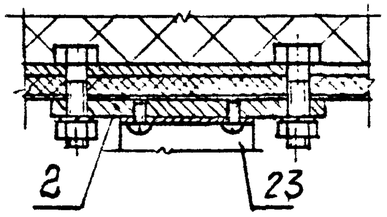

Инв. № подл. | Подпись и дата | Взам. инв. №

Изм	Кол.уч	Лист	N док	Подпись	Дата
Зав. отд.	Синицкий				VII 79
Н. контр.	Лукашевич				
Гл. спец.	Лукашевич				

1.435.2-37.94 1-00.00.00 СБ

Ворота.
Сборочный чертеж

Стадия	Масса	Масштаб
Р	см. табл.	—
Лист 1	Листов 5	

ЦНИИпромзданий

А-А (1:2)(1)

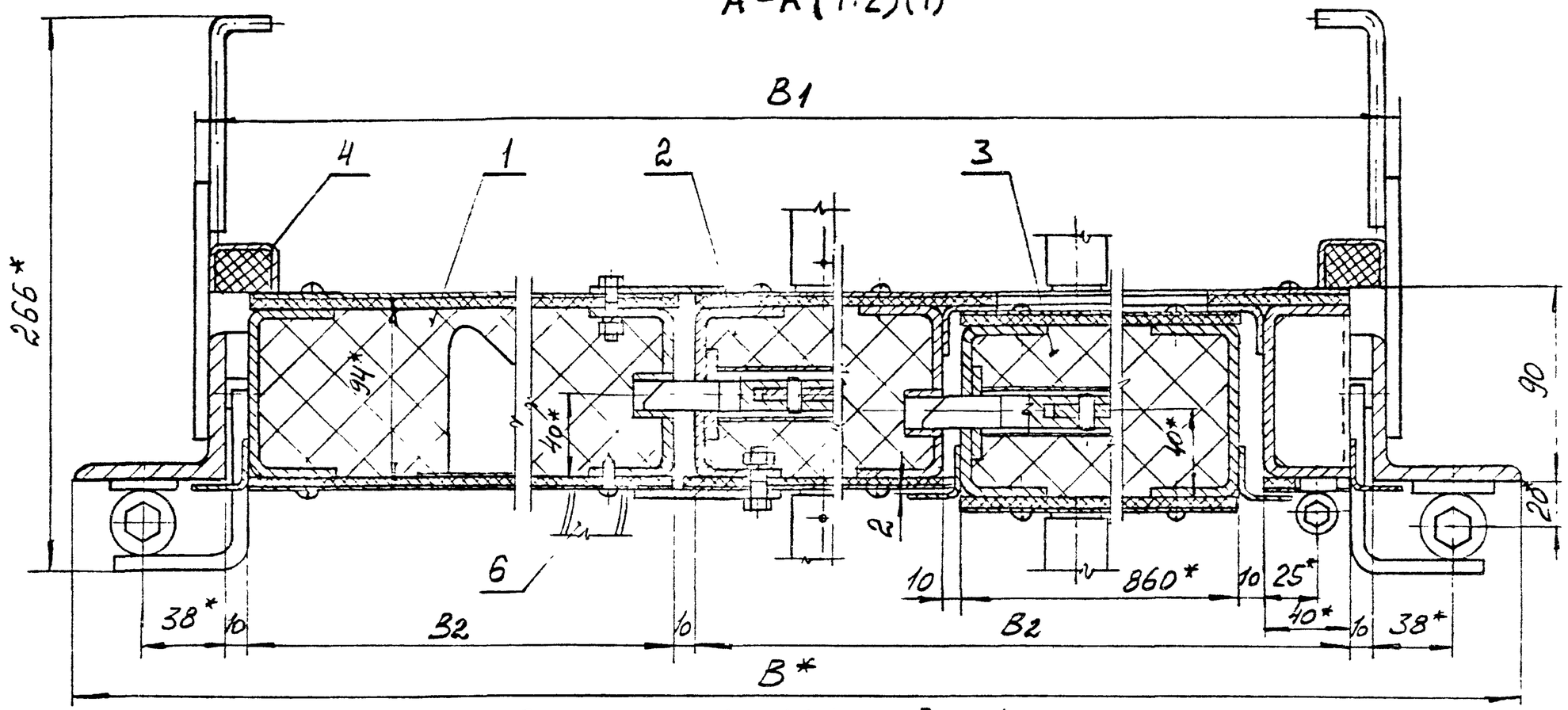

Д-Д (1:2)(1)

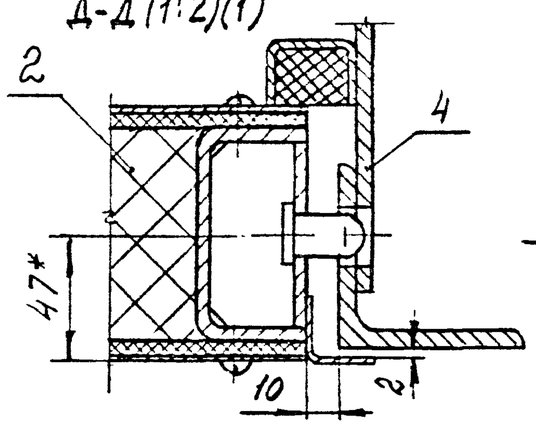

Г (1:2)(1)

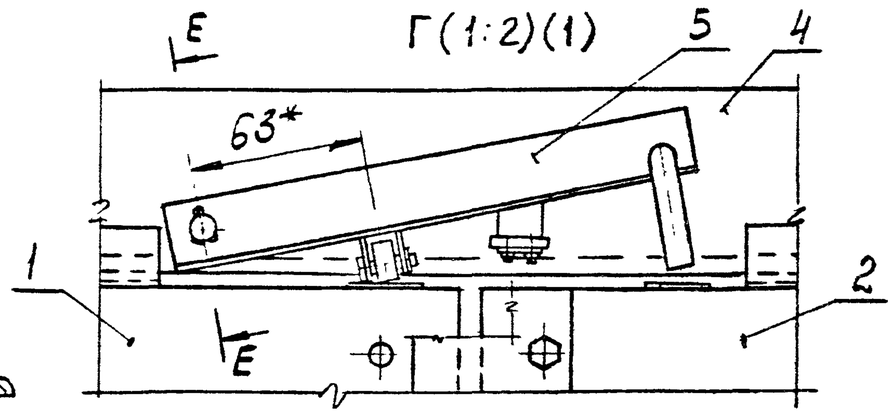

Е-Е (1:1)

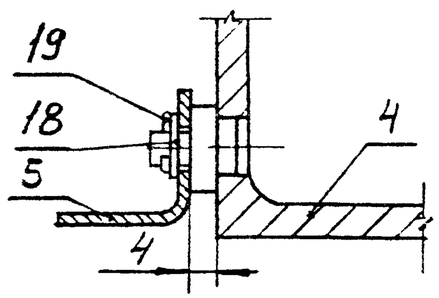

Изм	Кол.уч	Лист	№док	Подпись	Дата

1.435.2-37.94.1-00.00.00СБ

Лист 2

Инв.№подл. | Подпись и дата | Взам. инв.№

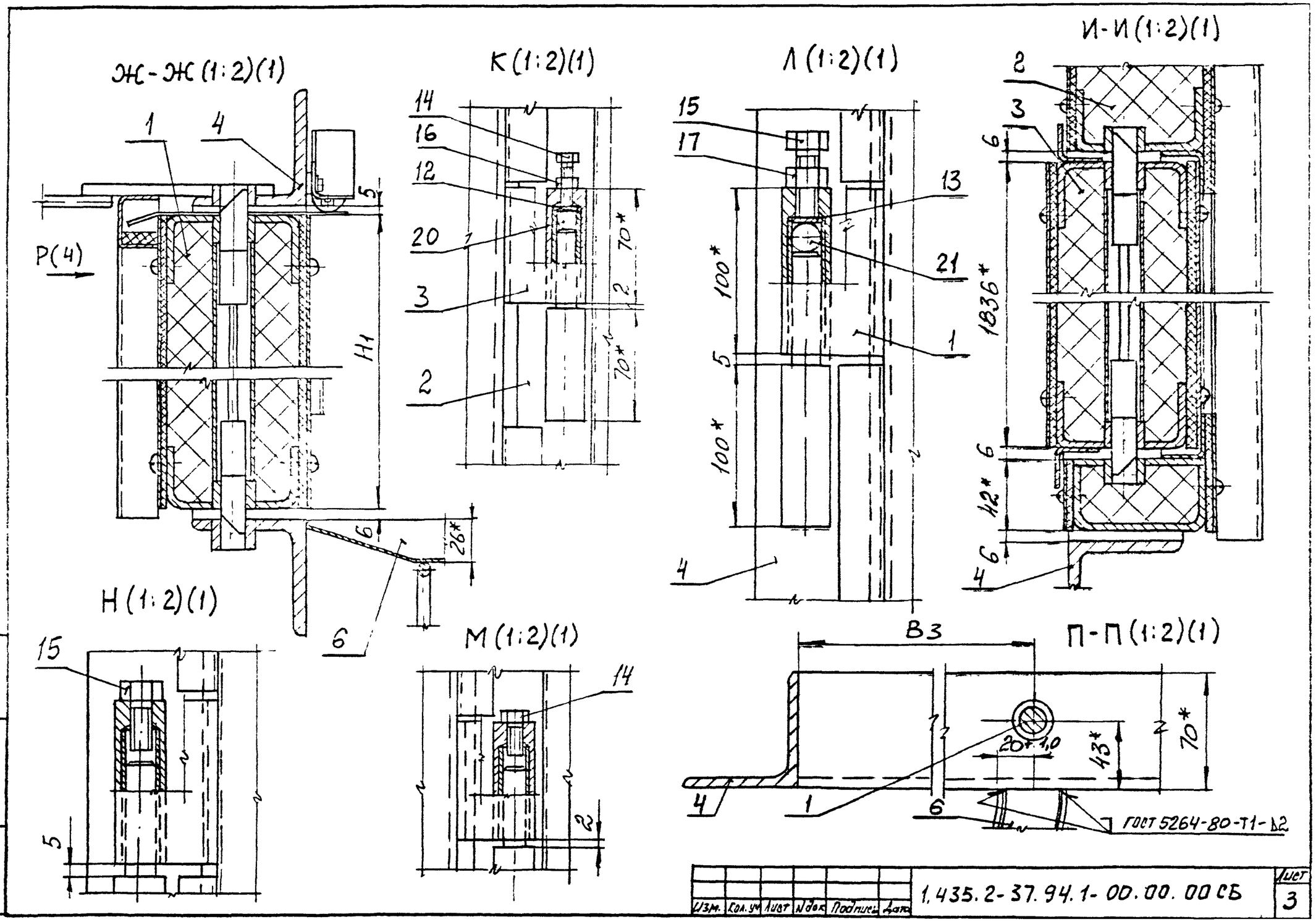

Изм.	Кол.уч.	Лист	N док.	Подпись	Дата	1.435.2-37.94.1-00.00.00СБ	Лист 3

Инв.№ подл. | Подпись и дата | Взам. инв.№

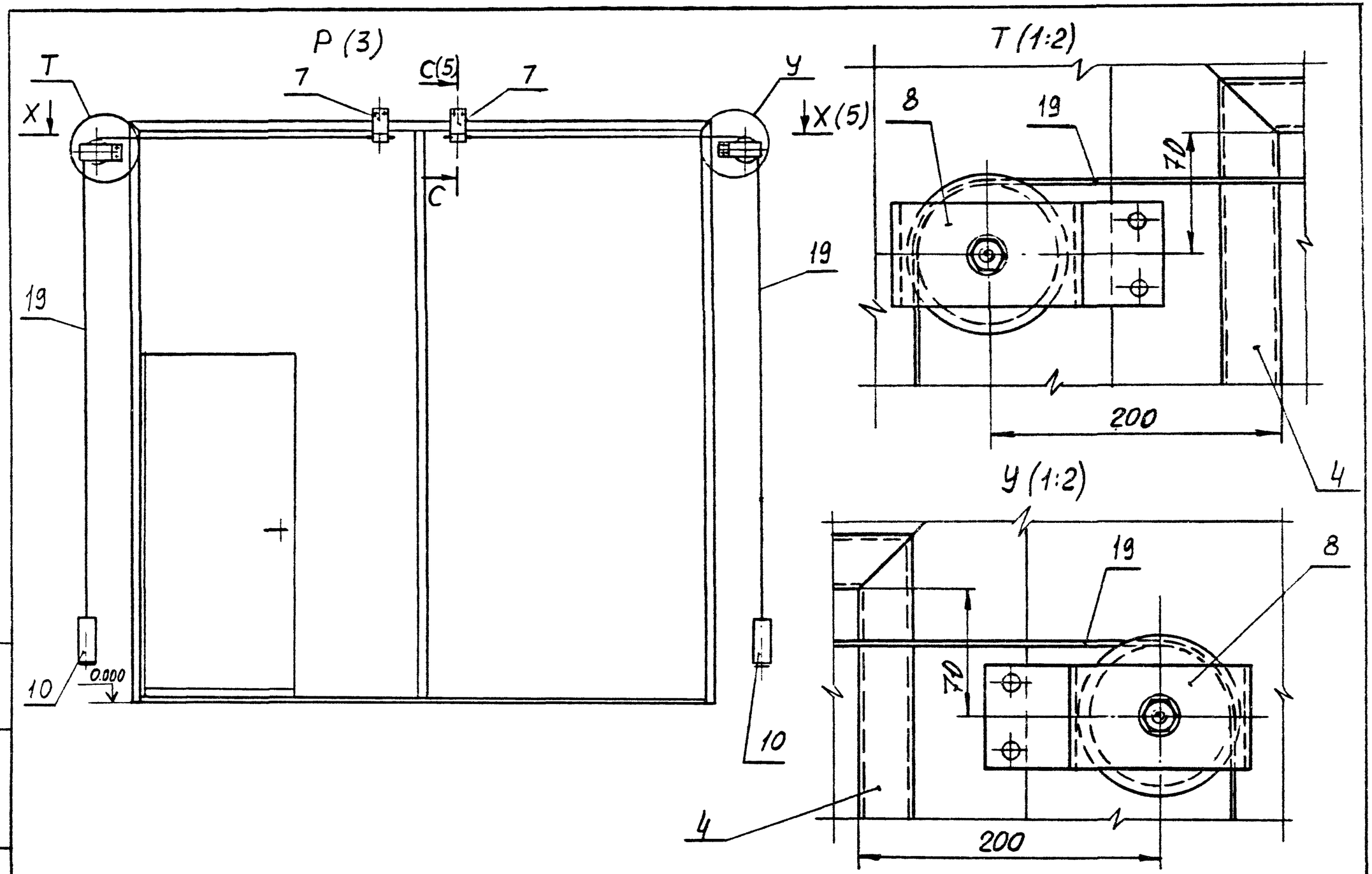

Инв. № подл.	Подпись и дата	Взам. инв. №

Изм	Кол.уч	Лист	№док	Подпись	Дата	1.435.2-37.94.1-00.00.00СБ	Лист 4

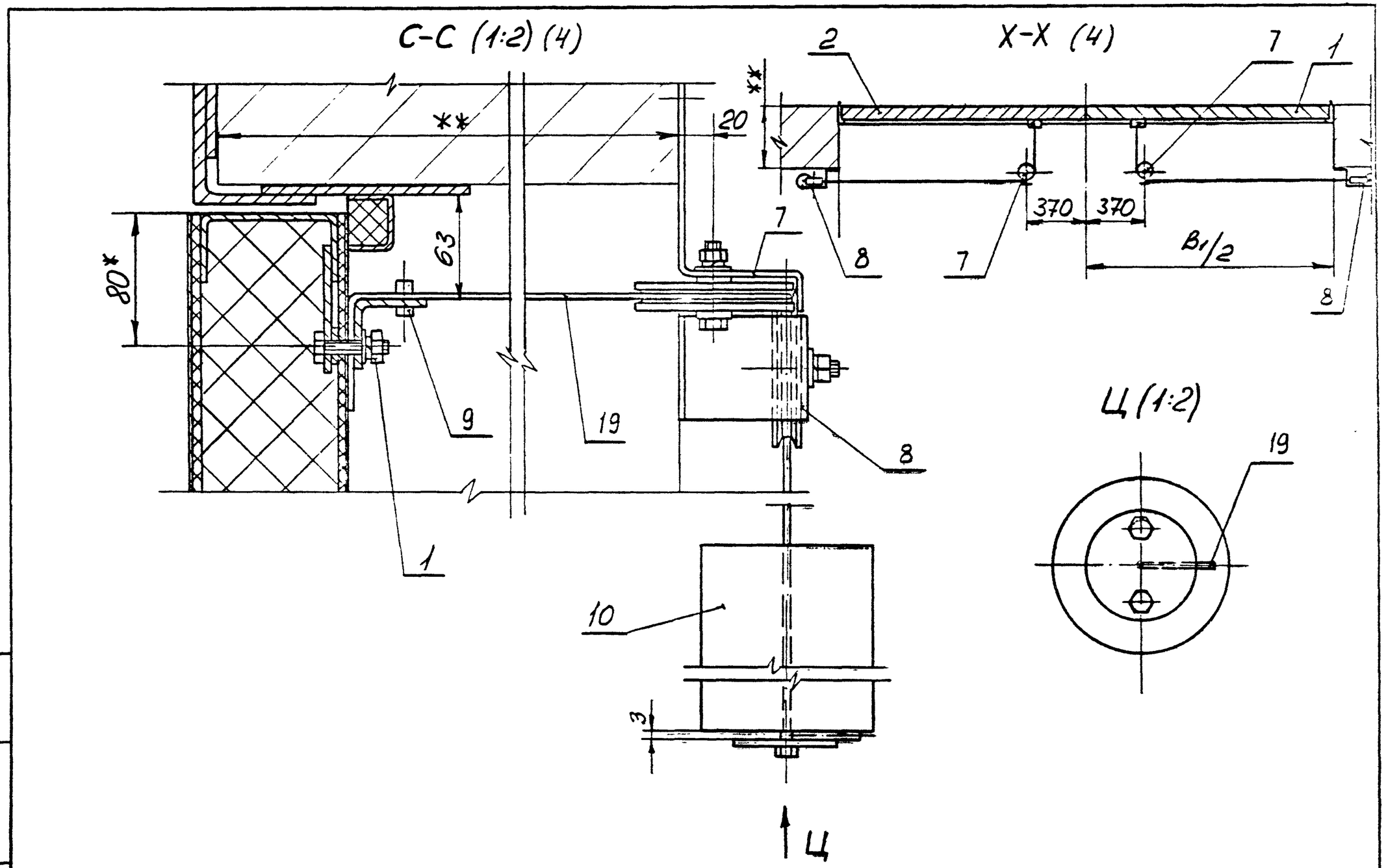

Изм	Кол.уч	Лист	N док	Подпись	Дата	1.435.2-37.94.1-00.00.00СБ	Лист 5

Взам инв N | Подпись и дата | Инв N подл

Позиция по спецификации	Наименование	Код ОКП	Обозначение документа на поставку	Поставщик	Кол на исполн. 1.435.2-37.94.1-00.00.00 —			Примечание
					—	01	02	
1								
2	Закрыватель дверной			ПО „Мосремстроймаш"				
3	ЗДГ-1 правый		ТУ 400-28-394-82	г. Москва	1	1	1	
4								
5	Канат 3,4-1-Л-0-Н-180		ГОСТ 3067-88		7,9	9,3	10,9	М
6								
7	Шарики		ГОСТ 3722-81					
8	Б 11,509-Р				1	1	1	
9	Б 19,05-Р				2	2	2	
10								
11	Ось 22-6h11×22G3пс2Ц30		ГОСТ 9650-80		1	1	1	
12								
13	Крепежные изделия							
14								
15	Болты	128 200	ГОСТ 7798-70					
16	М6-8g×20. 58.01.20				36	42	48	
17	М6-8g×25. 58.01.20				4	4	4	
18	М6-8g×45. 58.01.20				6	6	6	
19	М8-8g×25. 58.01.20				3	3	3	
20	М8-8g×35. 58.01.20				4	4	4	
21	М8-8g×40. 58.01.20				4	4	4	
22	М16-8g×45. 58.01.20				6	6	6	
23								
24	Винт М6-8g×20.58.01.20	128 401	ГОСТ 10621-80		330	370	410	
25	Винты	128 401	ГОСТ 17475-80					
26	М3-8g×10. 58.01.20				2	2	2	
27	М5-8g×12. 58.01.20				2	2	2	

Инв. № подл. | Подпись и дата | Взам. инв. №

Изм.	Кол. уч.	Лист	№ док.	Подпись	Дата
Зав. отд.		Смилянский			VII-94
Н. контр.		Лукашевич			VII-94
Гл. спец.		Лукашевич			VII-94

1.435.2-37.94.1-00.00.00 ВП

Ведомость покупных изделий

Стадия	Лист	Листов
Р	1	2

ЦНИИпромзданий

Номер строки	Наименование	Код ОКП	Обозначение документа на поставку	Поставщик	Кол. на исполн. 1.435.2-37.94.1-00.00.00-										Примечание
					-	01	02								
1	Винт М6-8g×16.58.01.20	128401	ГОСТ 1477-84		5	5	5								
2															
3	Гайки	128300	ГОСТ 5915-70												
4	М5-7Н.5.01.20				2	2	2								
5	М6-7Н.5.01.20				36	42	48								
6	М8-7Н.5.01.20				5	5	5								
7	М16-7Н.5.01.20				6	6	6								
8	Гайка М3-7Н.5.01.20	128300	ГОСТ 5916-70		2	2	2								
9															
10	Шайбы	128600	ГОСТ 6402-70												
11	3.65Г.02.9				2	2	2								
12	5.65Г.02.9				2	2	2								
13	6.65Г.02.9				36	42	48								
14	8.65Г.02.9				8	8	8								
15															
16	Шайбы	128600	ГОСТ 11371-78												
17	6.01.пс2.01.20				2	2	2								
18	8.01.пс2.01.20				16	16	16								
19															
20	Шплинты	128700	ГОСТ 397-79												
21	1,6×16.001				2	2	2								
22	3,2×28.001				8	8	8								
23															
24	Штифт 2,5×20		ГОСТ 3128-70		6	6	6								
25															
26															
27															
28															
29															

Инв.№ подл. | Подпись и дата | Взам. инв.№

Инв. № подл.	Подпись и дата	Взам. инв. №

Формат	Зона	Поз.	Обозначение	Наименование	Кол. на исполн. 1.435.2-37.94.1-01.00.00-										Примечание
					–	01	02								
				Документация											
*)			1.435.2-37.94.1-01.00.00СБ	Сборочный чертеж	X	X	X								*) А4; А3
				Сборочные единицы											
А4		1	1.435.2-37.94.1-01.01.00	Каркас	1										
			-01	Каркас		1									
			-02	Каркас			1								
А4		2	1.435.2-37.94.1-01.02.00	Механизм открывания	1	1	1								
А4		3	1.435.2-37.94.1-01.03.00	Тяга	1	1	1								
А4		4	1.435.2-37.94.1-01.03.00-01	Тяга	1										
			-02	Тяга		1									

Изм.	Кол.уч.	Лист	N док.	Подпись	Дата
Зав. отд.	Синицын				VII-94
Н. контр.	Кадышев				VII-94
Гл. спец.	Сашедин				VII-94

1.435.2-37.94.1-01.00.00

Створка левая

Стадия	Лист	Листов
Р	1	4

ЦНИИпромзданий

Инв. № подл.	Подпись и дата	Взам. инв. №

Формат	Зона	Поз.	Обозначение	Наименование	Кол. на исполн. 1.435.2-37.94.1-01.00.00-										Примечание
		4	1.435.2-37.94.1-01.03.00-03	Тяга			1								
				Детали											
А3		5	1.435.2-37.94.1-01.00.01	Обшивка	2										
			-01	Обшивка		2									
			-02	Обшивка			2								
		6	1.435.2-37.94.1-01.00.01-03	Обшивка	2										
			-04	Обшивка		2									
			-05	Обшивка			2								
А4		7	1.435.2-37.94.1-01.00.02	Пружина	1	1	1								
А4		8	1.435.2-37.94.1-01.00.03	Ручка	2	2	2								
А3		9	1.435.2-37.94.1-01.00.04	Крышка	1	1	1								
А4		10	1.435.2-37.94.1-01.00.05	Фиксатор	4										
			-01	Фиксатор		6									
			-02	Фиксатор			6								
		11	1.435.2-37.94.1-01.00.05-03	Фиксатор	4	6	6								
				Планка											

Изм.	Кол.уч.	Лист	N док.	Подпись	Дата

1.435.2-37.94.1-01.00.00

Лист 2

Инв. № подл.	Подпись и дата	Взам. инв. №

Формат	Зона	Поз.	Обозначение	Наименование	Кол. на исполн. 1.435.2-37.94.1-01.00.00-										Примечание
					–	01	02								
				Лист Б-ПН-2,0 ГОСТ 19903-74											
				ОК 360В4-ПС,Т3пс2-св ГОСТ 16523-89											
БЧ		12	1.435.2-37.94.1-01.00.06	(65×2956)h14; Rz80	1										3,0 кг
			-01	(65×3556)h14; Rz80		1									3,6 кг
			-02	(65×4156)h14; Rz80			1								4,2 кг
				Труба 20×1 ГОСТ 8734-75											
				Б20 ГОСТ 8733-87											
БЧ		13	1.435.2-37.94.1-01.00.07	L = 908 h14; Rz80	1	1	1								0,42 кг
БЧ		14	1.435.2-37.94.1-01.00.08	L = 1886 h14; Rz80	1										0,88 кг
			-01	L = 2486 h14; Rz80		1									1,16 кг
			-02	L = 3086 h14; Rz80			1								1,5 кг
				Асбестовый картон											
				Б5 ГОСТ 2850-80											
БЧ		15	1.435.2-37.94.1-01.00.09	(738×1488) h14	8										6,6 кг
			-01	(888×1788) h14		8									9,6 кг
			-02	(1038×2088) h14			8								13,0 кг
				Стандартные изделия											
		17		Болт М6-8g×20.58.01.20											
				ГОСТ 7798-70	16	19	22								

Изм.	Кол.уч.	Лист	№док.	Подпись	Дата	1.435.2-37.94.1-01.00.00	Лист 3

Инв. № подл.	Подпись и дата	Взам. инв. №

Формат	Зона	Поз.	Обозначение	Наименование	Кол. на исполн. 1.435.2-37.94.1-01.00.00-										Примечание
					–	01	02								
		18		Винт М6-8g×20.58.01.20											
				ГОСТ 10521-80	120	140	160								
		19		Винт М6-8g×16.58.01.20											
				ГОСТ 1477-84	2	2	2								
				Гайки ГОСТ 5915-70											
		20		М6-7Н.5.01.20	16	19	22								
		21		М8-7Н.5.01.20	2	2	2								
				Шайбы ГОСТ 6402-70											
		22		6.65Г.02.9	16	19	22								
		23		8.65Г.02.9	2	2	2								
		24		Шайба 8.01пс2.01.20											
				ГОСТ 11371-78	6	6	6								
		25		Штифт 2,5×20											
				ГОСТ 3128-70	2	2	2								
				Материалы											
		26		П125-1000 1000.80											
				ГОСТ 9573-82	0,35	0,5	0,7								м³

Изм.	Кол.уч.	Лист	№док.	Подпись	Дата	1.435.2-37.94.1-01.00.00	Лист 4

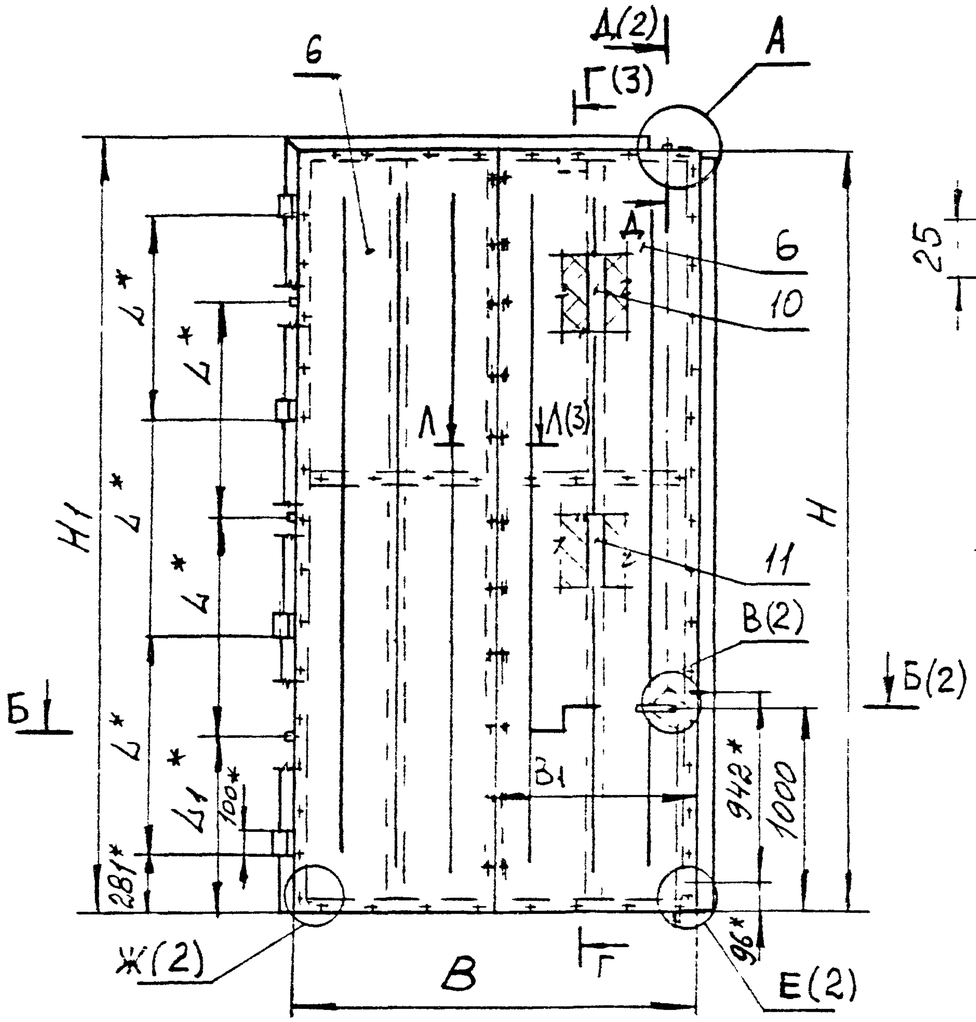

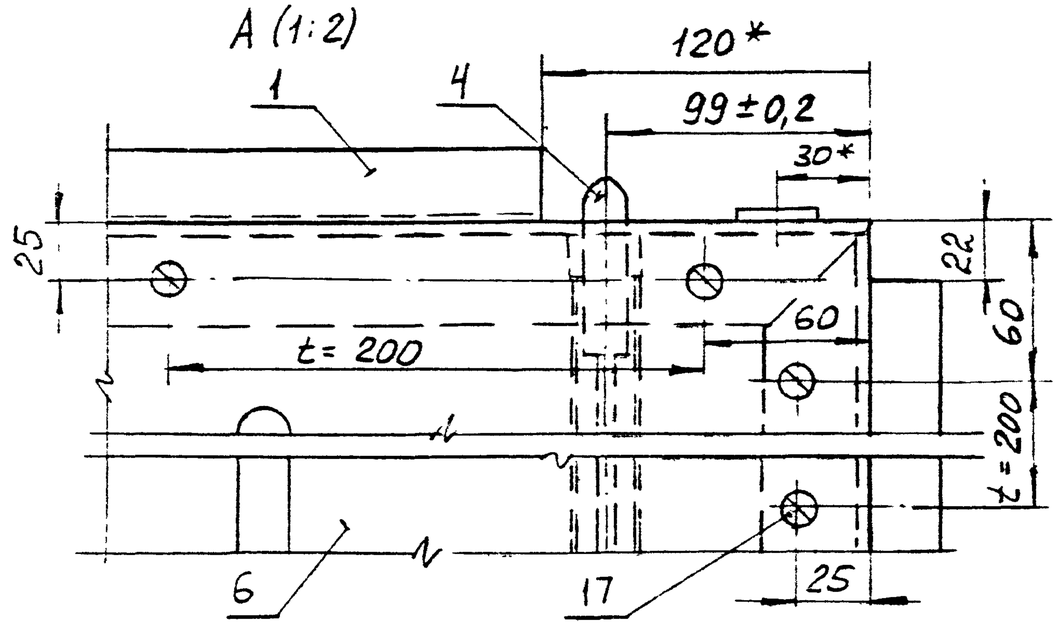

1. Сварные швы по ГОСТ 5264-80. Обозначение сварного шва относится ко всем подобным свариваемым элементам.
2. * Размеры для справок.
3. Неуказанные предельные отклонения размеров: H14; h14; $\pm\frac{IT14}{2}$.
4. Фиксатор поз. 10 установить аналогично фиксатору поз. 11
5. Схему раскладки асбестового картона – см. докум. – 10.00.00 стр. 78

Обозначение	B, мм	H, мм	H1, мм	Д*, мм	Д1*, мм	B1, мм	n	n1	Масса, кг
1.435.2-37.94.1-01.00.00	1478	2978	3003	806	734	732	120	16	215,0
-01	1778	3578	3603	1006	834	892	140	19	308,0
-02	2078	4178	4203	1206	934	1032	160	22	403,0

Изм.	Кол.уч.	Лист	N док.	Подпись	Дата	1.435.2-37.94.1-01.00.00 СБ	
						Створка левая. Сборочный чертеж	Стадия: Р; Масса: см. табл.; Масштаб: —
							Лист 1; Листов 3
Зав. отд.		Синицкий			10.94		ЦНИИпромзданий
Н. контр.		Лукашевич			10.94		
Гл. спец.		Куклишин			10.94		

Инв. N подл. | Подпись и дата | Взам. инв. N

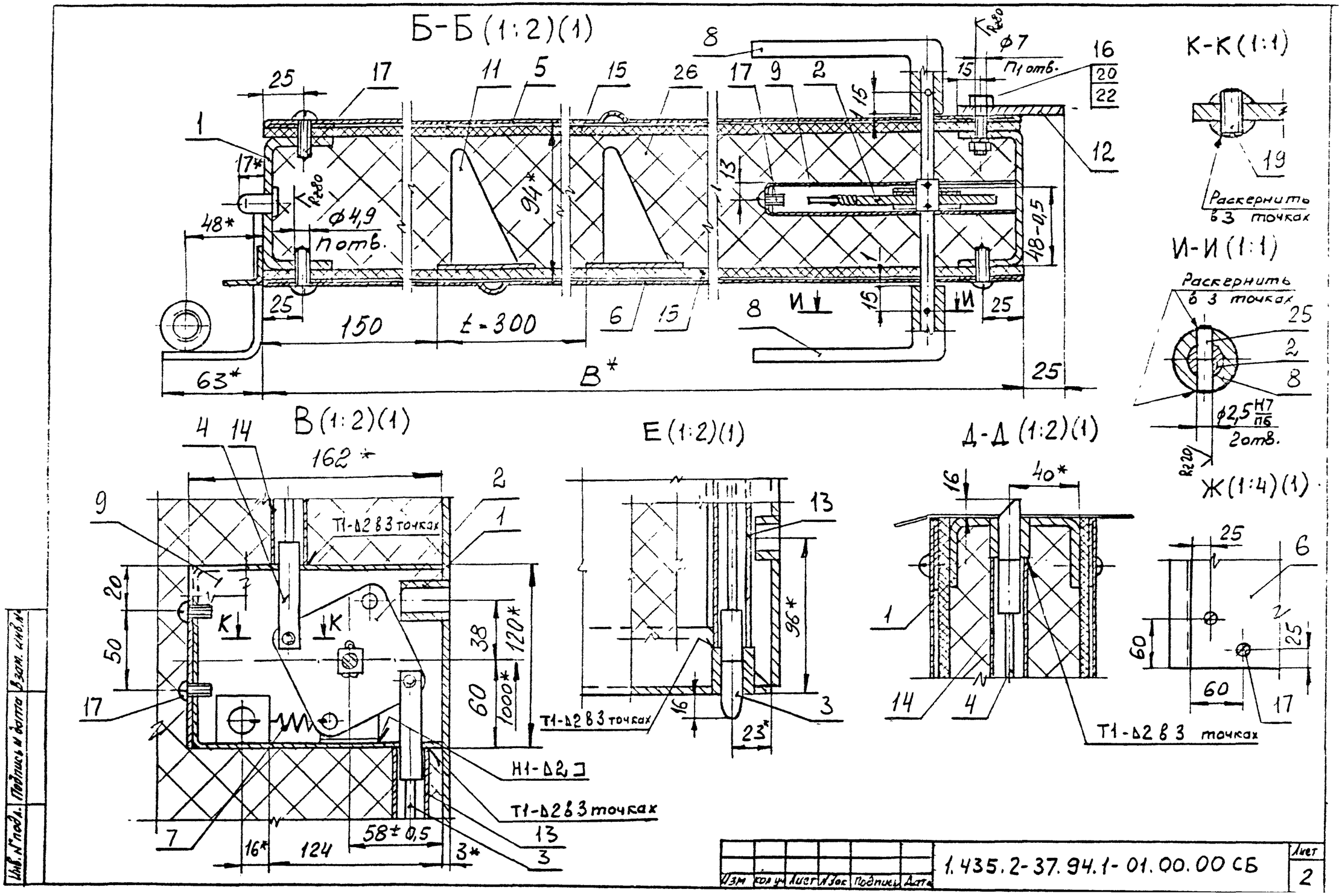

Изм	Кол.уч	Лист	N док	Подпись	Дата	1.435.2-37.94.1-01.00.00 СБ	Лист 2

Инв. N подл. | Подпись и дата | Взам. инв. N

Г-Г(1:2)(1)

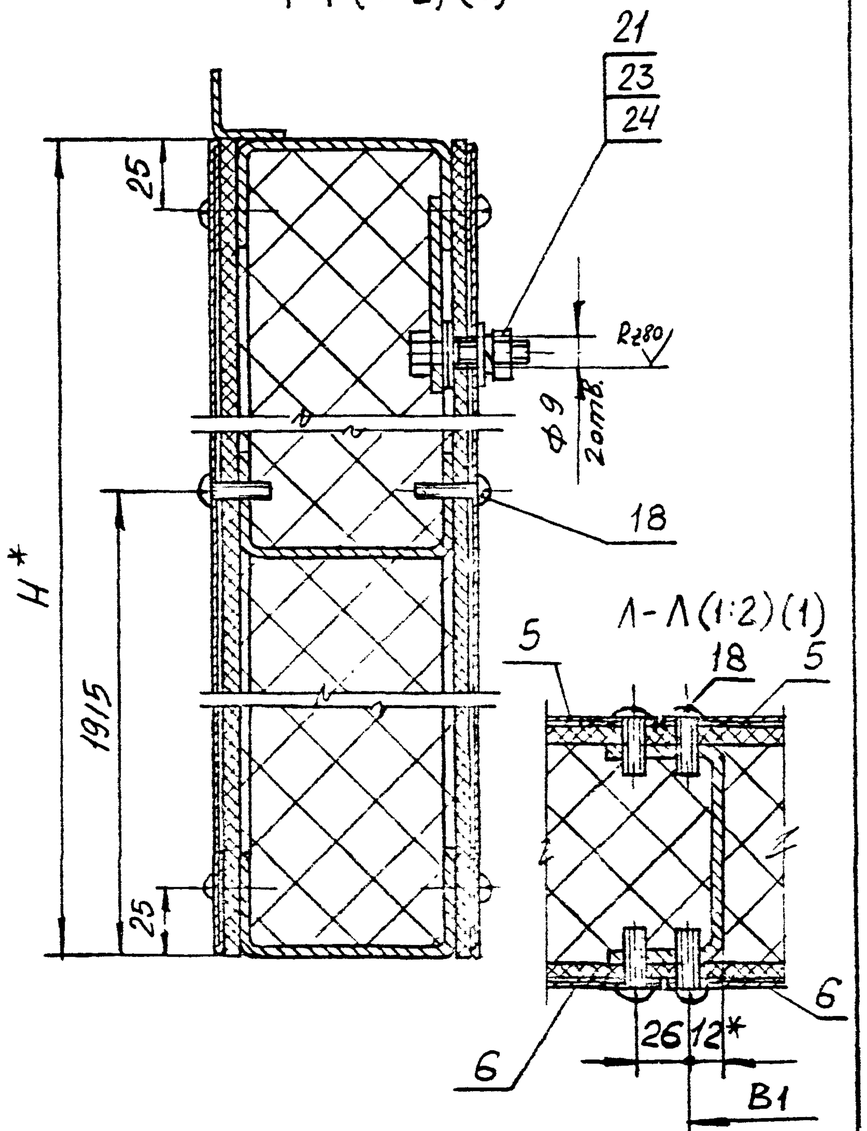

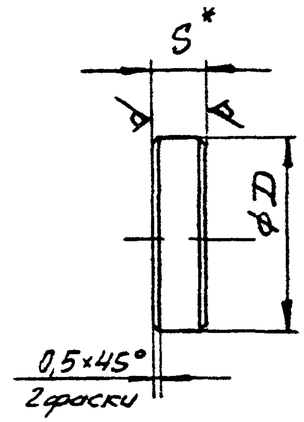

Обозначение	S*, мм	D, мм	Материал	Масса кг
1.435.2-37.94.1-03.00.01	2	11,5	Лист Б-ПН-2,0 ГОСТ 19903-74 / 20 ГОСТ 1050-88	0,001
-01	5	19,5	Лист Б-ПН-5 ГОСТ 19903-74 / 20 ГОСТ 1050-88	0,01

1. *Размер для справок.
2. Цементировать h 0,4... 0,6мм; 35... 40 HRCэ.
3. Неуказанные предельные отклонения размеров: h14; $\pm \frac{IT14}{2}$.

Изм.	Кол.уч.	Лист	N док.	Подпись	Дата	1.435.2-37.94.1-00.00.01			
						Шайба	Стадия	Масса	Масштаб
							Р	см. табл.	—
							Лист	Листов 1	
Зав. отд.	Смуляевич				VII-94	См. таблицу	ЦНИИпромзданий		
Н. контр.	Лукашевич				VII-94				
Гл. спец.	Лукашевич				VII-94				

Инв. N подл. | Подпись и дата | Взам. инв. N

Изм.	Кол.уч.	Лист	N док.	Подпись	Дата	1.435.2-37.94.1-01.00.00СБ	Лист 3

Инв. № подл.	Подпись и дата	Взам. инв. №

Формат	Зона	Поз.	Обозначение	Наименование	Кол. на исполн. 1.435.2-37.94.1-01.01.00 –										Примечание
					–	01	02								
				Документация											
А3			1.435.2-37.94.1-01.01.00СБ	Сборочный чертеж											
				Сборочные единицы											
А4		1	1.435.2-37.94.1-01.01.10	Полупетля	4	4	4								
				Детали											
А3		2	1.435.2-37.94.1-01.01.01	Связь	2										
			-01	Связь		2									
			-02	Связь			2								

Изм.	Кол.уч.	Лист	№док.	Подпись	Дата	1.435.2-37.94.1-01.01.00		
Зав. отд.	Синявский				11-94	Каркас	Стадия	Лист	Листов
Н. контр.	Пасиченко				11-94		Р	1	3
Гл. спец.	Чукаевский				11-94		ЦНИИпромзданий		

Инв. № подл.	Подпись и дата	Взам. инв. №

Формат	Зона	Поз.	Обозначение	Наименование	Кол. на исполн. 1.435.2-37.94.1-01.01.00 –										Примечание
					–	01	02								
		3	1.435.2-37.94.1-01.01.01-03	Связь	2										
			-04	Связь		2									
			-05	Связь			2								
		4	1.435.2-37.94.1-01.01.01-11	Связь	1										
			-12	Связь		1									
			-13	Связь			1								
		5	1.435.2-37.94.1-01.01.01-14	Связь	1										
			-15	Связь		1									
			-16	Связь			1								
		6	1.435.2-37.94.1-01.01.01-17	Связь	1	1	1								
А3		7	1.435.2-37.94.1-01.01.02	Нащельник	1										
			-01	Нащельник		1									
			-02	Нащельник			1								
		8	1.435.2-37.94.1-01.01.02-06	Нащельник	1										
			-07	Нащельник		1									
			-08	Нащельник			1								
А4		9	1.435.2-37.94.1-01.01.03	Втулка	3	3	3								

Изм.	Кол.уч.	Лист	№док.	Подпись	Дата	1.435.2-37.94.1-01.01.00	Лист
							2

Инв.№ подл.	Подпись и дата	Взам. инв.№

Формат	Зона	Поз.	Обозначение	Наименование	Кол. на исполн. 1.435.2-37.94.1-01.01.00 —										Примечание
					—	01	02								
А4		10	1.435.2-37.94.1-01.01.03-01	Втулка	1	1	1								
А4		11	1.435.2-37.94.1-01.01.04	Штырь	3	3	3								
				Лист Б-ПН-2,0 ГОСТ 19903-74											
				ОК 36084-III СТ3пс2-сВ ГОСТ 16523-89											
Б4		12	1.435.2-37.94.1-01.01.05	Скоба											
				(24×438) h14, Rz80	1	1	1								0,14кг
Б4		13	1.435.2-37.94.1-01.01.06	Ухо											
				(32×36) h14, Rz80	1	1	1								0,012кг
Б4		14	1.435.2-37.94.1-01.01.07	Направляющая											
				(30×132) h14, Rz80	1	1	1								0,06кг
Б4		15	1.435.2-37.94.1-01.01.08	Планка											
				Лист Б-ПН-3,0 ГОСТ 19903-74											
				ОК 36084-III СТ3пс2-сВ ГОСТ 16523-89											
				(60×75) h14; Rz80	1	1	1								0,1кг
				Стандартные изделия											
		17		Болт М8-8g×35.58.01.20											
				ГОСТ 7798-70	2	2	2								

Изм.	Кол.уч.	Лист	№док.	Подпись	Дата	1.435.2-37.94.1-01.01.00	Лист 3

Инв.№ подл.	Подпись и дата	Взам. инв.№

1.* Размер для справок.
2. Неуказанные предельные отклонения размеров: H14; h14; ± IT14/2.

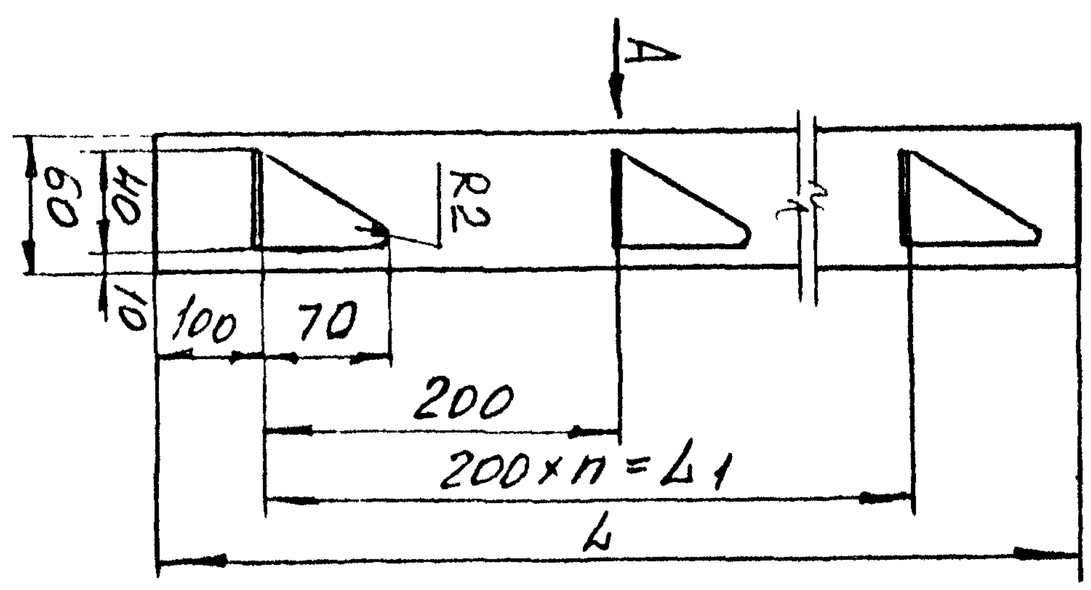

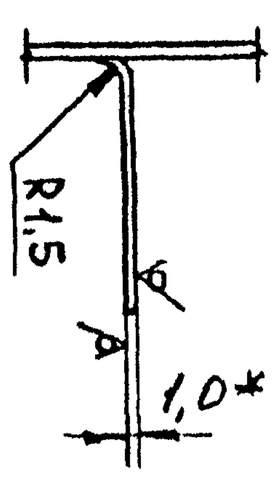

А(1:2)

Rz80(√)

Обозначение	L, мм	L_1, мм	n	Масса, кг
1.435.2-37.94.1-01.00.05	1000	800	4	0,4
-01	1600	1400	7	0,75
-02	2200	2000	10	1,0
-03	1845	1600	8	0,87
-04	840	600	3	0,39

Изм.	Кол.уч.	Лист	№док.	Подпись	Дата	1.435.2-37.94.1-01.00.05		
Разраб.	Шевченко					Кронштейн	Стадия	Масса
Пров.	Кузнецов						Р	см. табл. 1
Н. контр.	Кузнецов						Инв.№	Листов 1
Гл. спец.	Гуськов					ФИКСатор	ЦНИИпромзданий	
						Лист Б-ПН-1,0 ГОСТ 19903-74		
						ОК 36084-III СТ3пс2-сВ ГОСТ 16523-89		

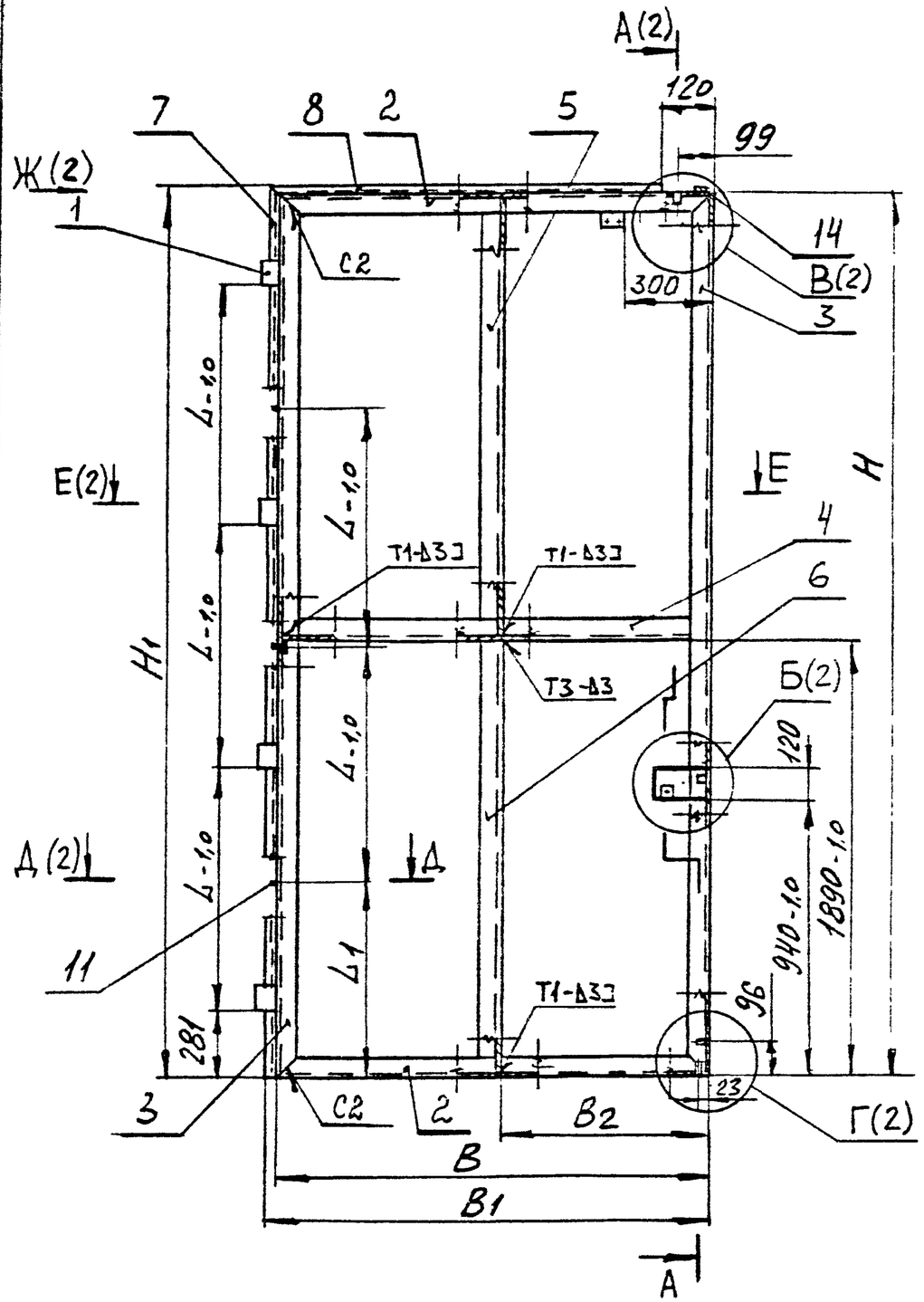

Обозначение	В, мм	Н, мм	В1, мм	В2, мм	Н1, мм	L, мм	L1, мм	Масса кг
1.435.2-37.94.1-01.01.00	1478	2978	1503	720	3003	806	734	45,0
-01	1778	3578	1803	870	3603	1006	834	65,5
-02	2078	4178	2103	1020	4203	1206	934	75,5

1 Сварные швы по ГОСТ 5264-80. Обозначение сварного шва относится ко всем подобным свариваемым элементам

2. Соосность полупетель поз. 1 относительно их общей оси ±0,2мм.

3. * Размеры для справок.

4. Неуказанные предельные отклонения размеров: H14; h14; $\pm \frac{IT14}{2}$.

Изм	Кол.уч	Лист	N док	Подпись	Дата	1.435.2-37.94.1-01.01.00СБ		
						Каркас. Сборочный чертеж	Стадия	Масса	Масштаб
							Р	см. табл	—
							Лист 1	Листов 2	
Зав отд		Смиляновский					ЦНИИпромзданий		
Н. контр.		Лукашевич							
Гл. спец.		Лукашевич							

Инв. N подл. | Подпись и дата | Взам. инв. N

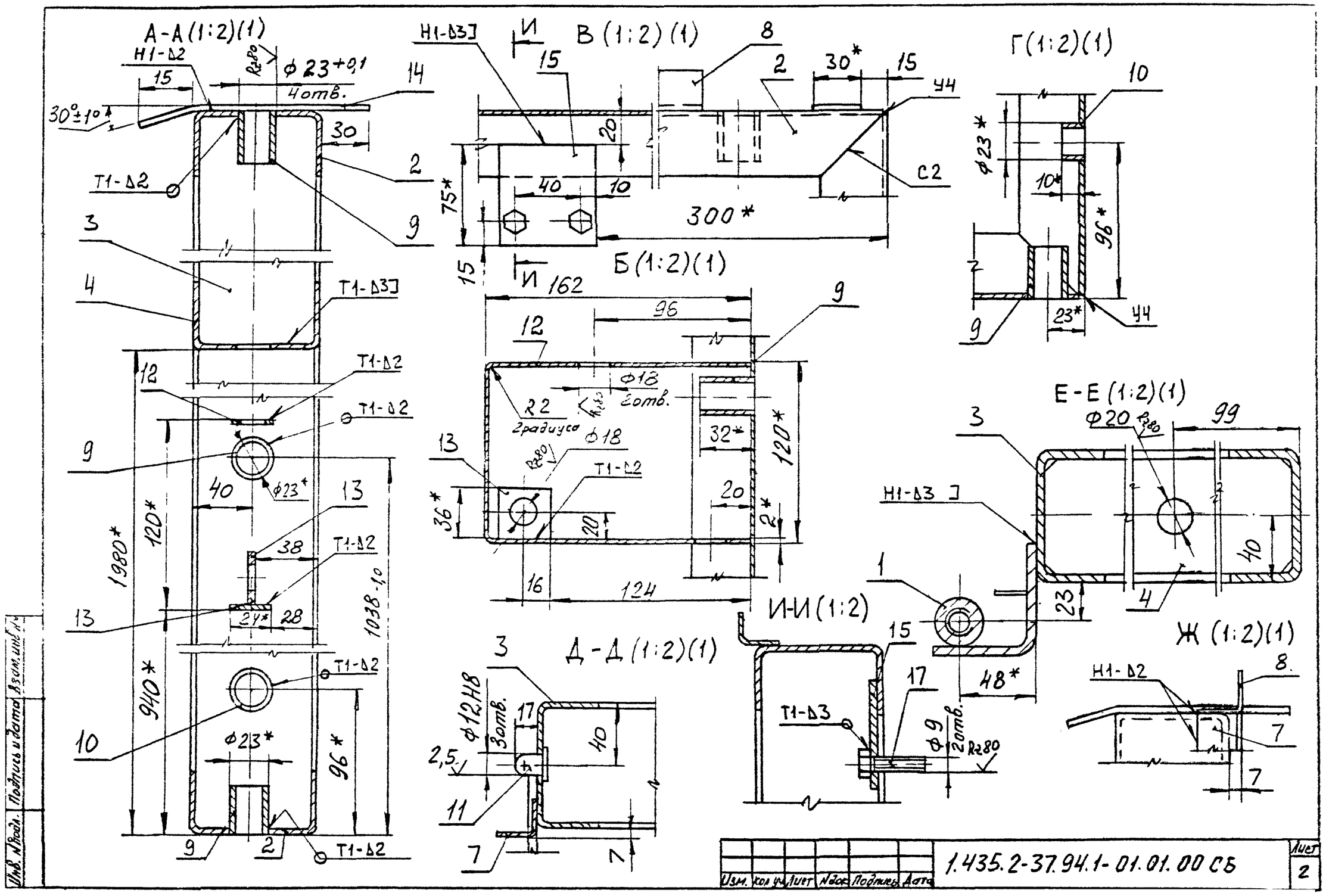

Изм.	Кол.уч.	Лист	N док.	Подпись	Дата	1.435.2-37.94.1-01.01.00 СБ	Лист 2

Инв. N подл. | Подпись и дата | Взам. инв. N

Формат	Зона	Поз.	Обозначение	Наименование	Кол	Примечание
				Документация		
А4			1.435.2-37.94.1-01.01.10 СБ	Сборочный чертеж		
				Детали		
Б4		1	1.435.2-37.94.1-01.01.11	Скоба		
				Лист Б-ПН-6 ГОСТ 19903-74		
				Ст3сп2-сб ГОСТ 14637-89		
				(100 × 122) h14, Rz80	1	0,6кг
Б4		2	1.435.2-37.94.1-01.01.12	Втулка		
				Круг 30-В-II ГОСТ 2590-88		
				Ст3сп1-II ГОСТ 535-88		
				L = 98 h14, Rz80	1	0,3кг
Б4		3	1.435.2-37.94.1-01.01.13	Вкладыш		
				Прутак БрАЖ9-4-пр.-		
				кр. 25-Н		
				ГОСТ 1628-78		
				L = 76 h14, Rz80	1	0,04кг
			Различие исполнений	1.435.2-37.94.1-01.01.10		
			и 1.435.2-37.94.1-01.01.10-01	по сборочному		
			чертежу.			

Инв. № подл. | Подпись и дата | Взам. инв. №

Изм.	Кол.уч.	Лист	№док.	Подпись	Дата
Зав отд.	Смилянский				VII-94
Н.контр.	Лукашевич				VII-94
Гл.спец.	Лукашевич				VII-94

1.435.2-37.94.1-01.01.10

Полупетля

Стадия	Лист	Листов
Р		1

ЦНИИпромзданий

1.435.2-37.94.1-01.01.10 – изображено
1.435.2-37.94.1-01.01.10-01 – зеркальное отражение

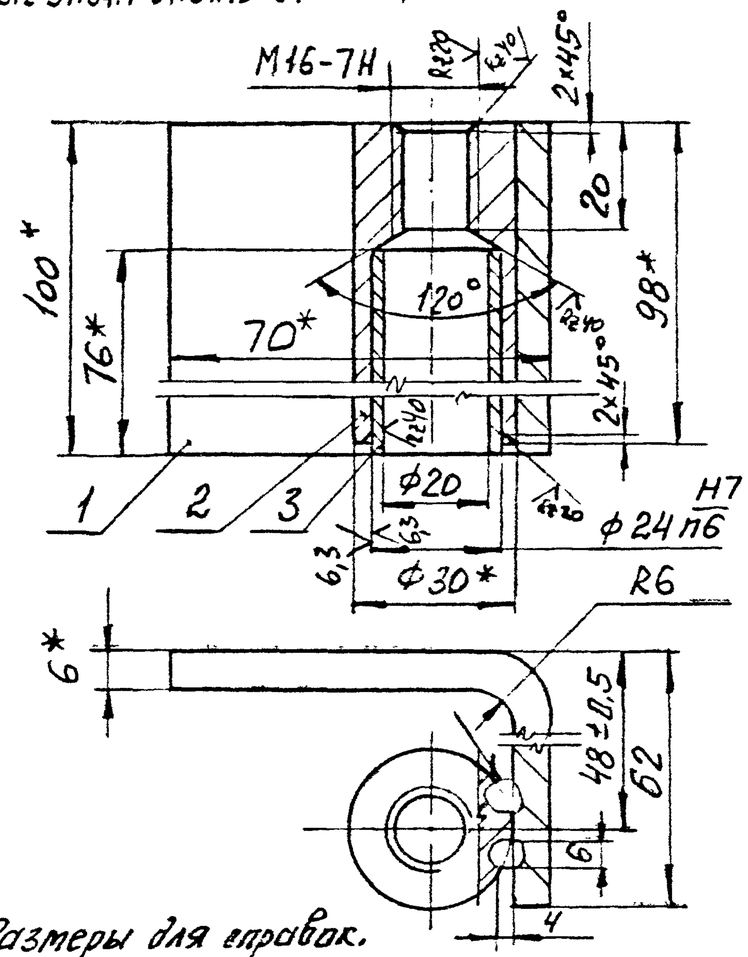

1. * Размеры для справок.
2. Сварка шва ручная электродуговая.
3. Неуказанные предельные отклонения размеров: H14, h14, ± IT14/2.

Инв. № подл. | Подпись и дата | Взам. инв. №

Изм.	Кол.уч.	Лист	№док.	Подпись	Дата
Зав отд.	Смилянский				VII-94
Н.контр.	Лукашевич				VII-94
Гл.спец.	Лукашевич				VII-94

1.435.2-37.94.1-01.01.10 СБ

Полупетля.
Сборочный чертеж

Стадия	Масса	Масштаб
Р	1,0	1:1
Лист	Листов 1	

ЦНИИпромзданий

Рис. 1

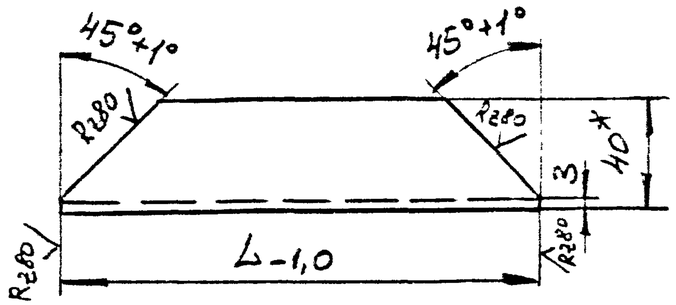

Рис. 2
Остальное- см. рис. 1

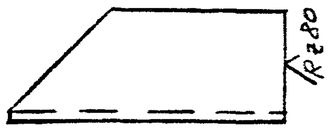

Рис. 3
Остальное- см. рис. 1

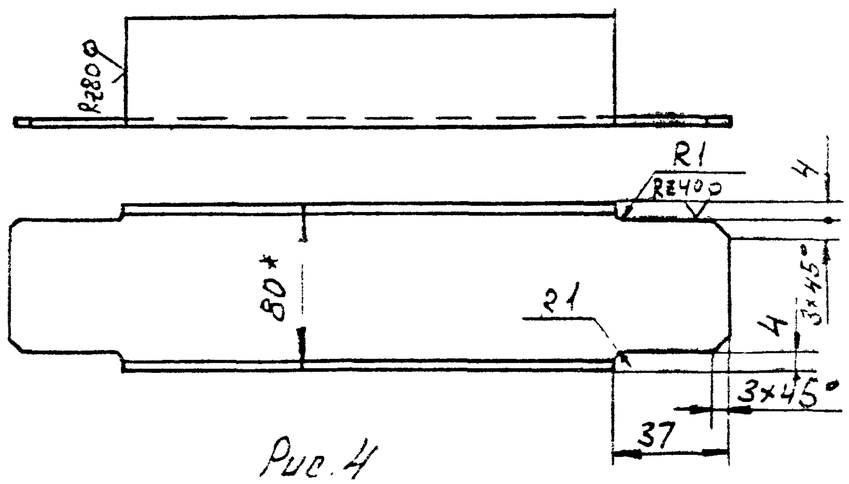

Рис. 4
Остальное- см. рис 1 и 3.

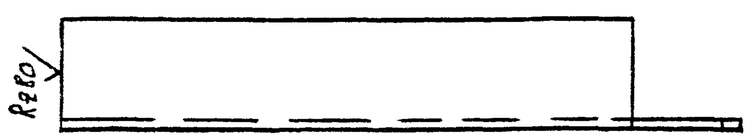

Обозначение	Рис.	L, мм	Масса, кг
1.435.2-37.94.1-01.01.01	1	1472	5,1
-01		1772	6,2
-02		2072	7,2
-03		2972	10,3
-04		3572	12,5
-05		4172	14,5
-06		1830	6,4
-07		854	2,9
-08	2	1435	5,0
-09		1735	6,0
-10		2035	7,0
-11	3	1470	5,1
-12		1770	6,2
-13		2070	7,2
-14		1084	3,7
-15		1684	5,8
-16		2284	7,9
-17	4	1886	6,6
-18		1434	5,0
-19		1734	6,0
-20		2034	7,0

1. * Размеры для справок.
2. Неуказанные предельные отклонения размеров: h14; $\pm\frac{IT14}{2}$.

Изм.	Кол.уч.	Лист	N док.	Подпись	Дата	1.435.2-37.94.1-01.01.01			
						Связь	Стадия	Масса	Масштаб
							Р	см. табл.	—
							Лист	Листов 1	
Зав. отд.	Синицынский					Швеллер 80×40×3-В ГОСТ 8278-83 Ст3сп1-II ГОСТ 11474-76	ЦНИИпромзданий		
Н. контр.	Лукашевич								
Гл. спец.	Лукашевич								

Инв. N подл. | Подпись и дата | Взам. инв. N

Рис. 1

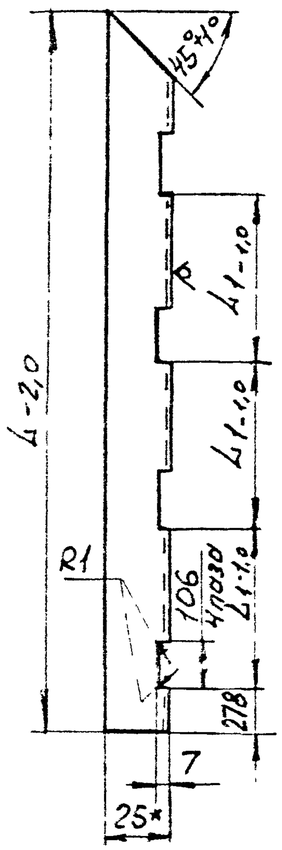

Рис. 2
Остальное - см. рис. 1

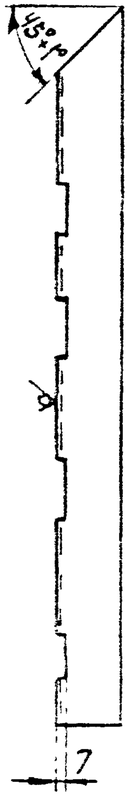

Рис. 7

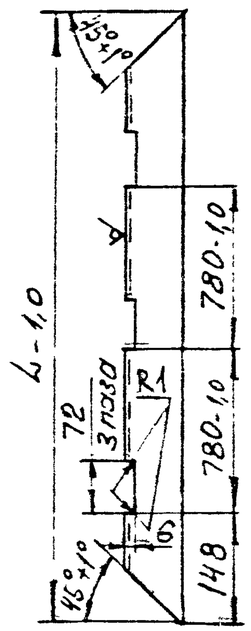

Рис. 3

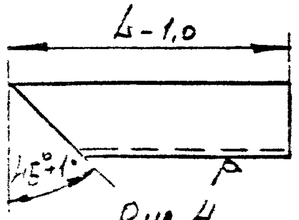

Рис. 4
Остальное - см. рис. 3

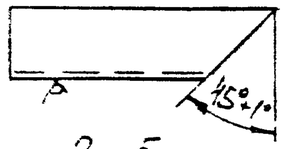

Рис. 5

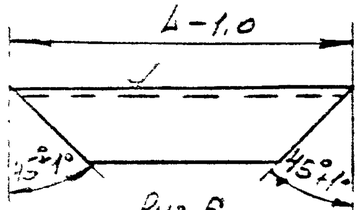

Рис. 6
Остальное - см рис. 5

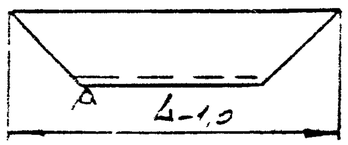

Рис. 8

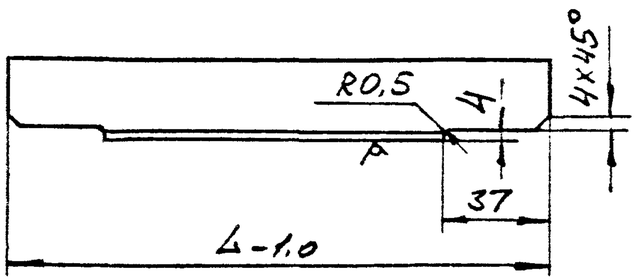

Обозначение	Рис.	L, мм	L1, мм	Масса, кг
1.435.2-37.94.1-01.01.02	1	3003	806	2,1
-01		3603	1006	2,6
-02		4203	1206	3,0
-03	2	3003	806	2,1
-04		3603	1006	2,6
-05		4203	1206	3,0
-06	3	1383	-	0,9
-07		1683	-	1,2
-08		1983	-	1,4
-09	4	1383	-	0,9
-10		1683	-	1,2
-11		1983	-	1,4
-12	5	880	-	0,6
-13		1850	-	1,3
-14	6	910	-	0,6
-15		1886	-	1,3
-16	7	1886	-	1,2
-17	8	852	-	0,6

1. * Размеры для справок.
2. Неуказанные предельные отклонения размеров: H14; h14; $\pm\frac{IT14}{2}$.

Изм.	Кол.уч.	Лист	N док.	Подпись	Дата	1.435.2-37.94.1-01.01.02	
						Нащельник	Стадия: Р; Масса: см. табл.; Масштаб: —
							Лист; Листов 1
Зав. отд.		Смилянский				Уголок 25×25×2-В ГОСТ 19771-74 / Ст3сп1-II ГОСТ 14474-76	ЦНИИпромзданий
Н. контр.		Лукашевич					
Гл. спец.		Лукашевич					

Инв. N подл. | Подпись и дата | Взам. инв. N

Rz80 (√)

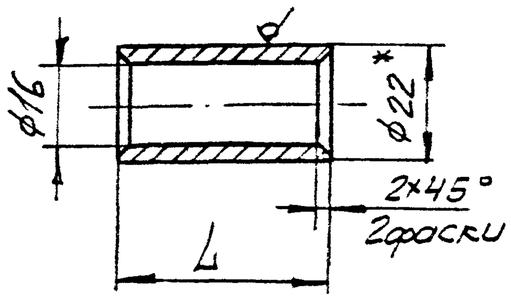

Обозначение	L, мм	Масса, кг
1.435.2-37.94.1-01.01.03	32	0,05
-01	10	0,02

1. * Размер для справок.
2. Неуказанные предельные отклонения размеров: H14; h14; $\pm\frac{IT14}{2}$.

Изм.	Кол.уч.	Лист	N док.	Подпись	Дата	1.435.2-37.94.1-01.01.03			
Зав отд	Смиянский				VII-94	Втулка	Стадия	Масса	Масштаб
Н. контр.	Лукашевич				VII-94		Р	см. табл.	—
Гл. спец.	Лукашевич				VII-94		Лист	Листов 1	
						Круг 22-В-II ГОСТ 2590-88 / Ст3сп1-II ГОСТ 535-88	ЦНИИпромзданий		

Инв. N подл. | Подпись и дата | Взам. инв. N

Rz80 (√)

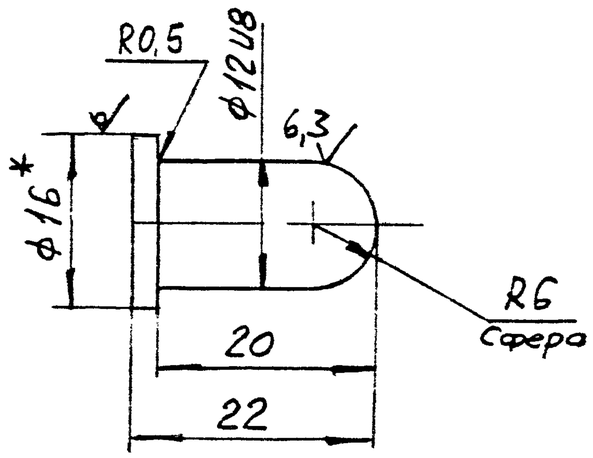

1 * Размер для справок.
2 Неуказанные предельные отклонения размеров: h14; $\pm\frac{IT14}{2}$.

Изм.	Кол.уч.	Лист	N док.	Подпись	Дата	1.435.2-37.94.1-01.01.04			
Зав отд.	Смиянский				VII-94	Штырь	Стадия	Масса	Масштаб
Н. контр	Лукашевич				VII-94		Р	0,02	2:1
Гл. спец.	Лукашевич				VII-94		Лист	Листов 1	
						Круг 16-В-II ГОСТ 2590-88 / Ст3сп1-II ГОСТ 535-88	ЦНИИпромзданий		

Инв. N подл. | Подпись и дата | Взам. инв. N

Инв. № подл.	Подпись и дата	Взам. инв. №

Формат	Зона	Поз.	Обозначение	Наименование	Кол. на исполн. 1.435.2-37.94.1-01.02.00-										Примечание
					–	01	02								
				Документация											
А3			1.435.2-37.94.1-01.02.00СБ	Сборочный чертеж	X	X	X								
				Детали											
А4		1	1.435.2-37.94.1-01.02.01	Крестовина	1	1	1								
А4		2	1.435.2-37.94.1-01.02.02	Ось	1	1									
		3	1.435.2-37.94.1-01.02.02-01	Ось			1								
Б4		4	1.435.2-37.94.1-01.02.03	Скоба											
				Лист Б-ПН-3,0 ГОСТ 19903-74											
				ОК 36084-III С3пс2-сб ГОСТ 16523-89											
				(40×90) h14; Rz80	1	1	1								0,08 кг

Изм	Кол.уч	Лист	№ док	Подпись	Дата
Зав. отд		Смиянов			
Н. контр.		Лугавцев			
Гл. спец		Дуванов			

1.435.2-37.94.1-01.02.00

Механизм открывания

Стадия	Лист	Листов
Р	1	2

ЦНИИпромзданий

Инв. № подл.	Подпись и дата	Взам. инв. №

Формат	Зона	Поз.	Обозначение	Наименование	Кол. на исполн. 1.435.2-37.94.1-01.02.00-										Примечание
					–	01	02								
Б4		5	1.435.2-37.94.1-01.02.04	Шайба											
				Лист Б-ПН-1,0 ГОСТ 19903-74											
				ОК 36084-III С3пс2-сб ГОСТ 16523-89											
				d=30h14; d=23H14, Rz80	2	2	2								0,003 кг
				Стандартные изделия											
		7		Шплинт 3,2×28.001											
				ГОСТ 397-79	2	2	2								

Изм	Кол.уч	Лист	№ док	Подпись	Дата

1.435.2-37.94.1-01.02.00

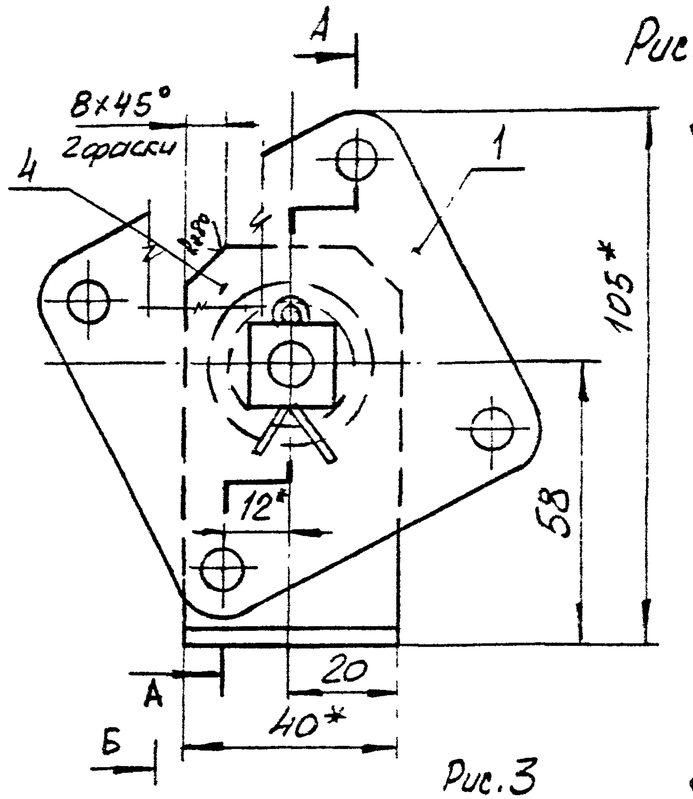

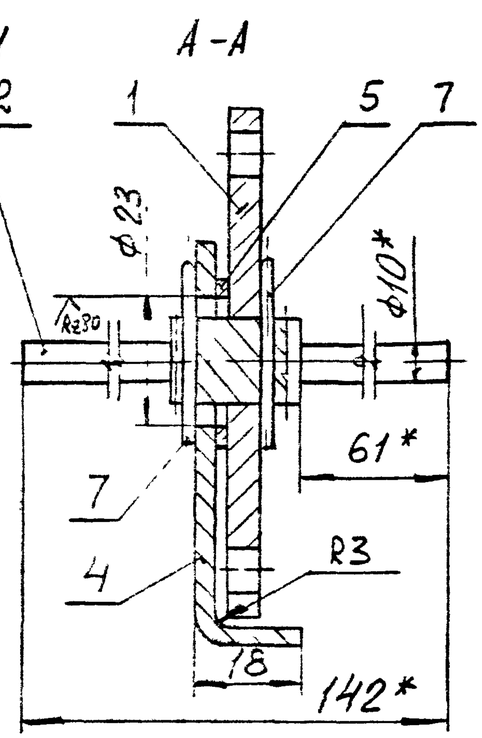

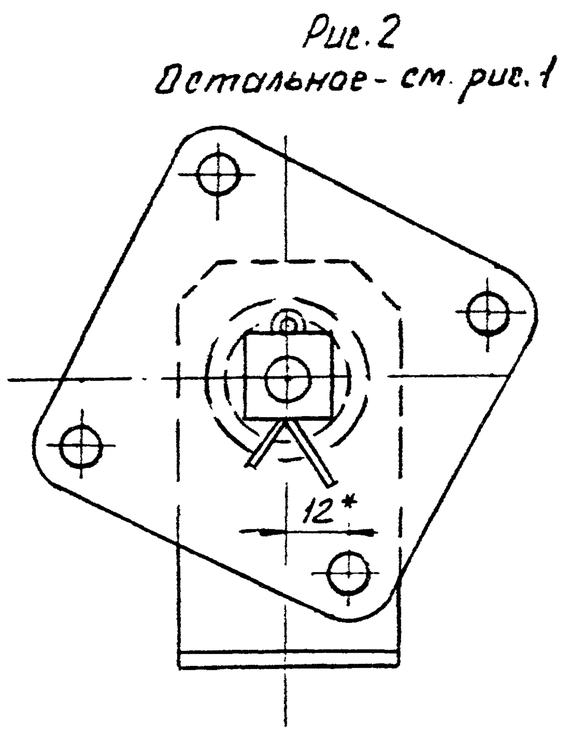

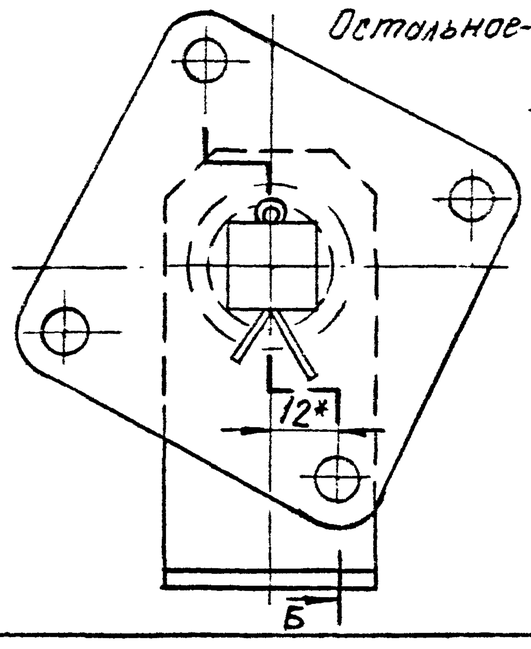

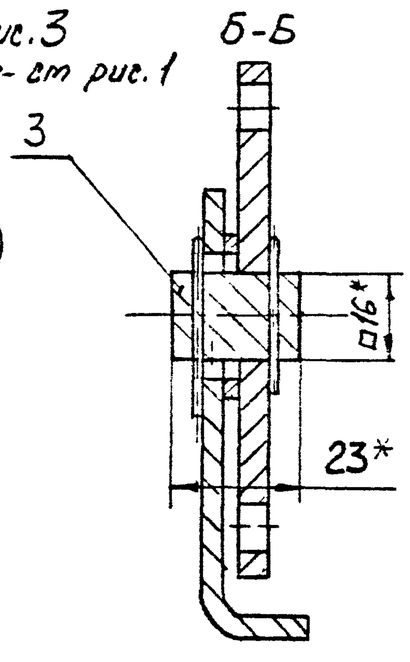

Обозначение	Рис.	Масса, кг
1.435.2-37.94.1-01.02.00	1	0,53
-01	2	0,53
-02	3	0,45

1.* Размеры для справок.

2. Неуказанные предельные отклонения размеров: $H14, h14, \pm\frac{IT14}{2}$.

Изм	Кол.уч	Лист	№док	Подпись	Дата	1.435.2-37.94.1-01.02.00 СБ			
						Механизм открывания. Сборочный чертеж	Стадия	Масса	Масштаб
							Р	см. черт.	1:1
							Лист	Листов 1	
Зав. отд.		Милжисгин			11-91		ЦНИИпромзданий		
Н. контр.		Кукашевич			11-91				
Гл. спец.		Кукашевич			11-91				

Инв. № подл. | Подпись и дата | Взам. инв. №

Rz80/(√)

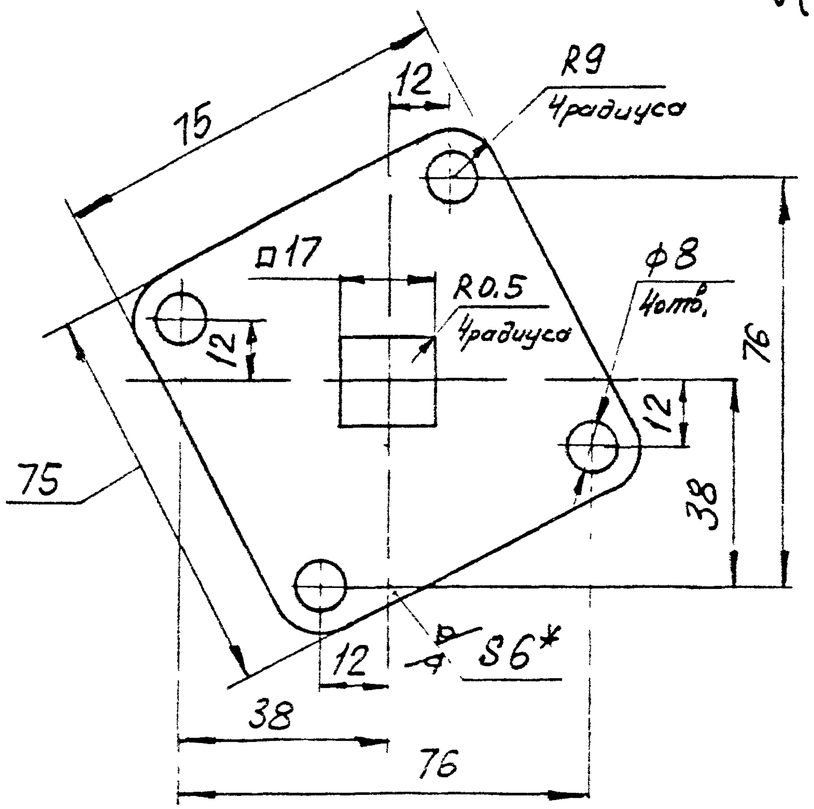

1* Размер для справок.
2. Неуказанные предельные отклонения размеров: H14; h14; $\pm \frac{IT14}{2}$.

						1.435.2-37.94.1-01.02.01		
Изм.	Кол.уч.	Лист	N док.	Подпись	Дата	Крестовина	Стадия: Р	Масса: 0,23	Масштаб: 1:1
							Лист	Листов 1
Зав. отд.	Смилянский		VII-94			Лист Б-ПН-6 ГОСТ 19903-74 Ст3сп2-ев ГОСТ 14637-89	ЦНИИпромзданий	
Н. контр.	Лукашевич		VII-94					
Гл. спец.	Лукашевич		VII-94					

Инв. N подл. | Подпись и дата | Взам. инв. N

Рис. 1

Rz80/(√)

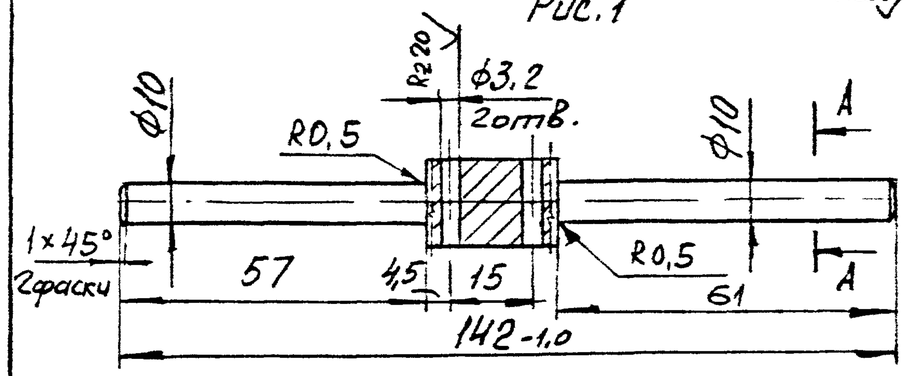

А-А

Рис. 2
Остальное- см.рис.1

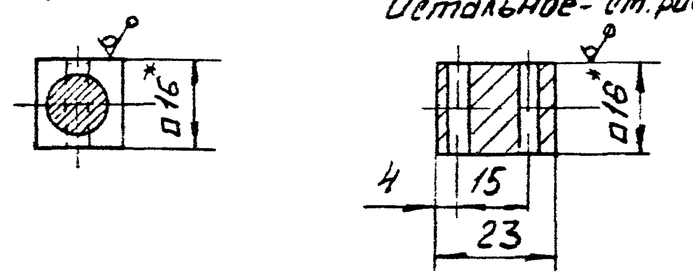

Обозначение	Рис.	Масса, кг
1.435.2-37.94.1-01.02.02	1	0,12
-01	2	0,04

1.* Размер для справок
2. Неуказанные предельные отклонения размеров: H14; h14, $\pm \frac{IT14}{2}$.

						1.435.2-37.94.1-01.02.02		
Изм.	Кол.уч.	Лист	N док.	Подпись	Дата	Ось	Стадия: Р	Масса: см. табл.	Масштаб: 1:1
							Лист	Листов 1
Зав. отд.	Смилянский		VII-94			Квадрат 16-В-II ГОСТ 2591-88 Ст3сп1-ГОСТ 535-88	ЦНИИпромзданий	
Н. контр.	Лукашевич		VII-94					
Гл. спец.	Лукашевич		VII-94					

Инв. N подл. | Подпись и дата | Взам. инв. N

Инв. № подл. | Подпись и дата | Взам. инв. №

Формат	Зона	Поз.	Обозначение	Наименование	Кол. на исполн. 1.435.2-37.94.1-01.03.00 –	01	02	03	04	05	06	07	08		Примечание
				Документация											
А3			1.435.2-37.94.1-01.03.00СБ	Сборочный чертеж	X	X	X	X	X	X	X	X	X		
				Детали											
А4		1	1.435.2-37.94.1-1.03.01	Втулка	1	1	1	1	1	1	1	1	1		
А4		2	1.435.2-37.94.1-01.03.02-01	Стержень	1	1	1	1	1	1	1	1	1		
А4		3	1.435.2-37.94.1-01.03.02-02	Стержень	1	1	1	1	1	1	1	1	1		
				Связь Круг 5-В-II ГОСТ 2590-88 Ст3сп1-II ГОСТ 5378-83											
Б4		4	1.435.2-37.94.1-01.03.03	L = 888-20, Rz80	1										0,14 кг

Изм.	Кол.уч.	Лист	N док.	Подп.	Дата	1.435.2-37.94.1-01.03.00		
Зав.отд.	Синяжнов					Тяга	Стадия	Лист	Листов
Н.контр.	Чугаева						Р	1	2
Гл.спец.	Лукашевич						ЦНИИпромзданий		

Инв. № подл. | Подпись и дата | Взам. инв. №

Формат	Зона	Поз.	Обозначение	Наименование	Кол. на исполн. 1.435.2-37.94.1-01.03.00 –	01	02	03	04	05	06	07	08		Примечание
			-01	L = 1865-1,0, Rz80		1									0,28 кг
			-02	L = 2465-1,0, Rz80			1								0,37 кг
			-03	L = 3065-1,0, Rz80				1							0,47 кг
			-04	L = 854-1,0, Rz80					1						0,13 кг
			-05	L = 786-1,0, Rz80						1					0,12 кг
			-06	L = 1872-1,0, Rz80							1				0,28 кг
			-07	L = 2472-1,0, Rz80								1			0,38 кг
			-08	L = 3072-1,0, Rz80									1		0,47 кг
Б4		5	1.435.2-37.94.1-01.03.04	L = 845-1,0, Rz80							1	1	1		0,13 кг
Б4		6	1.435.2-37.94.1-01.03.05	Пластина Лист Б-ПН-6 ГОСТ 19903-74 Ст3сп2-сб10 ГОСТ 14637-89 (12×110)Н14, Rz80							1	1	1		0,06 кг

Изм.	Кол.уч.	Лист	N док.	Подпись	Дата	1.435.2-37.94.1-01.03.00	Лист 2

Рис. 1

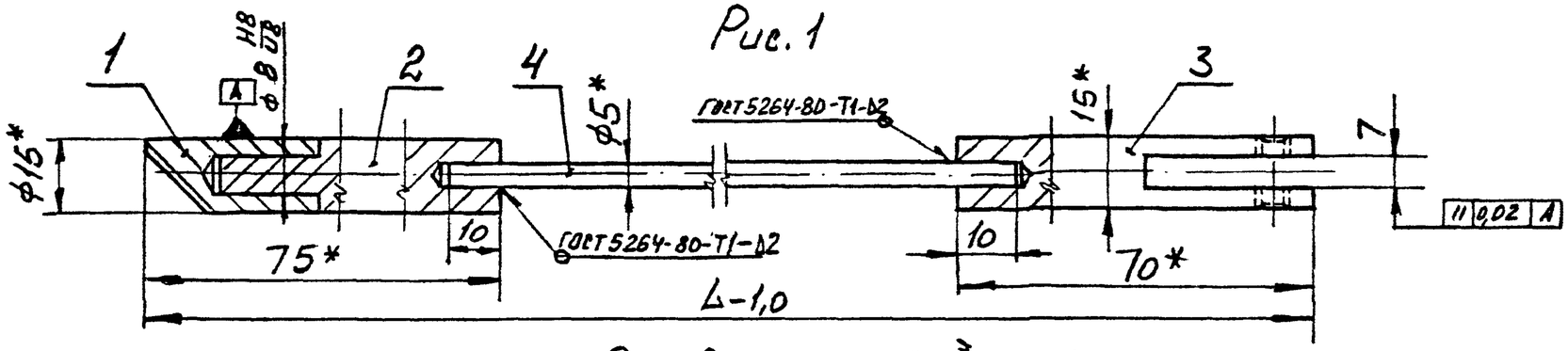

Рис. 2
Остальное - см. рис.1

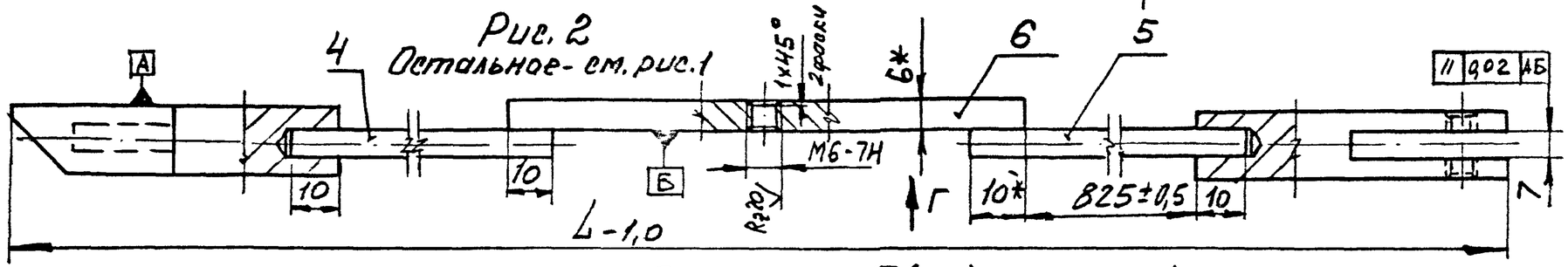

Г(1:1)

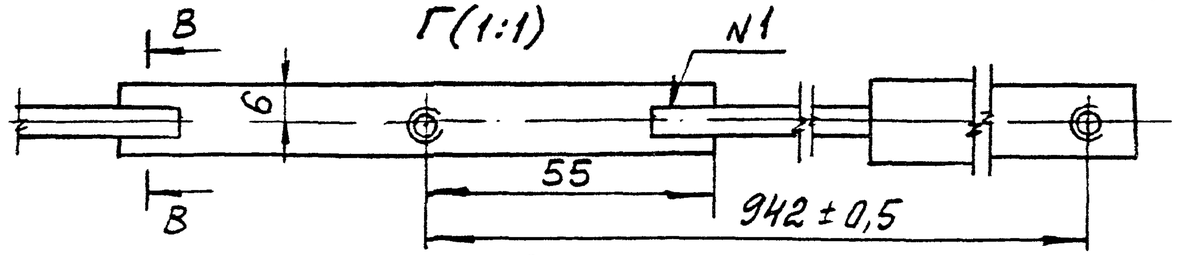

В-В(2:1)

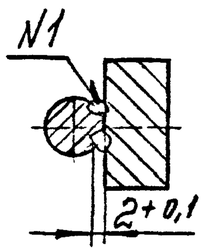

1. Сварка шва N1 ручная электродуговая.
2. * Размеры для справок.
3. Неуказанные предельные отклонения размеров: H14; h14; $\pm \frac{IT14}{2}$.

Обозначение	Рис.	L, мм	Масса, кг
1.435.2-37.94.1-01.03.00	1	1012	0,3
-01		1990	0,45
-02		2590	0,55
-03		3190	0,65
-04		964	0,3
-05		896	0,28
-06	2	2932	0,65
-07		3532	0,74
-08		4132	0,82

Изм.	Кол.уч.	Лист	N док.	Подпись	Дата	1.435.2-37.94.1-01.03.00СБ		
						Тяга. Сборочный чертеж	Стадия	Масса	Масштаб
							Р	см. табл.	—
							Лист	Листов 1	
Зав. отд.		Смиянский			10-94		ЦНИИпромзданий		
Н. контр.		Лукашевич			10-94				
Гл. спец.		Лукашевич			10-94				

Инв. N подл. | Подпись и дата | Взам. инв. N

Rz80 (√)

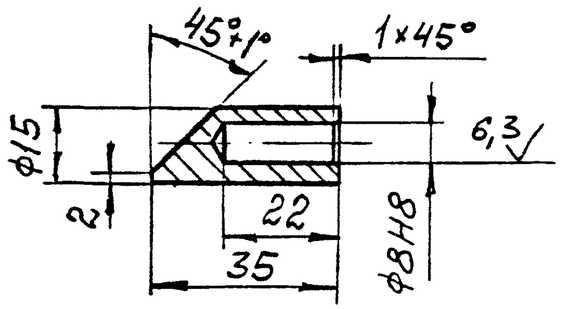

Неуказанные предельные отклонения размеров: $h14$; $\pm\frac{JT14}{2}$.

						1.435.2-37.94.1-01.03.01			
Изм.	Кол.уч.	Лист	N док.	Подпись	Дата	Втулка	Стадия	Масса	Масштаб
							Р	0,04	1:1
							Лист	Листов 1	
Зав.отд.	Смидянский				VII.94	Пруток БрЖС9-4-пр.-кр-16-Н ГОСТ 1628-78	ЦНИИпромзданий		
Н.контр.	Лукашевич				VII.94				
Гл.спец.	Лукашевич				VII.94				

Инв. N подл. | Подпись и дата | Взам. инв. N

Рис.1

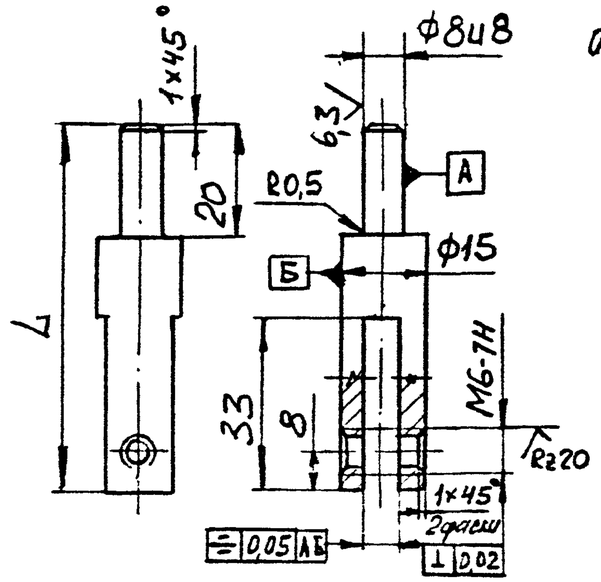

Rz80 (√)

Рис.2
Остальное-см.рис.1

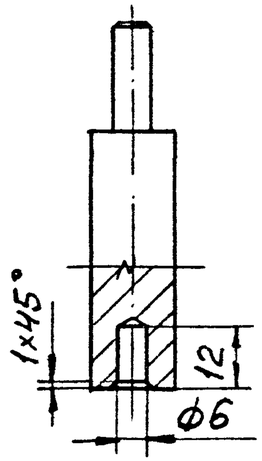

Рис. 3
Остальное- см.рис.1

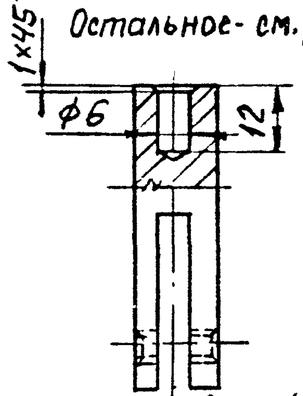

Обозначение	Рис.	L, мм	Масса, кг
1.435.2-37.94.1-01.03.02	1	58	0,06
-01	2	60	0,06
-02	3	70	0,07

Неуказанные предельные отклонения размеров: $H14$; $h14$; $\pm\frac{JT14}{2}$.

						1.435.2-37.94.1-01.03.02			
Изм.	Кол.уч.	Лист	N док.	Подпись	Дата	Стержень	Стадия	Масса	Масштаб
							Р	см. табл.	—
							Лист	Листов 1	
Зав.отд.	Смидянский				VII.94	Круг 16-В-II ГОСТ 2590-88 / Ст3сп1-II ГОСТ 535-88	ЦНИИпромзданий		
Н.контр.	Лукашевич				VII.94				
Гл.спец.	Лукашевич				VII.94				

Инв. N подл. | Подпись и дата | Взам. инв. N

Rz80/(√)

Рис.1

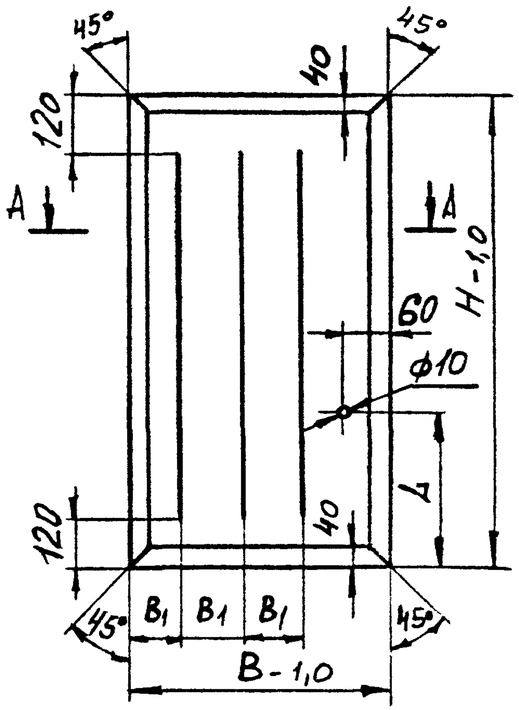

А-А

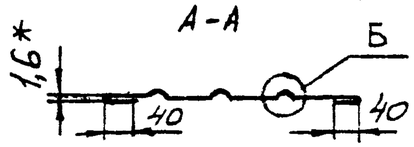

Рис.2
Остальное - см. рис.1

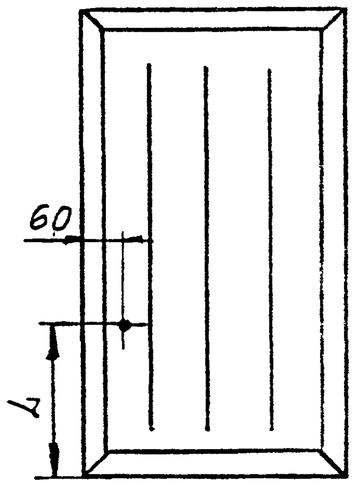

Рис.3
Остальное - см. рис.1

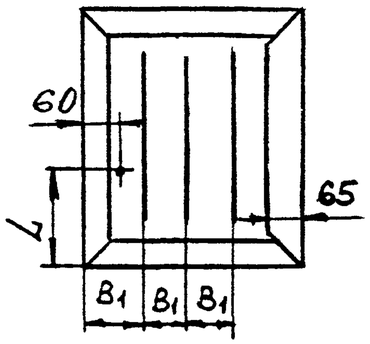

Рис.4
Остальное - см. рис.1

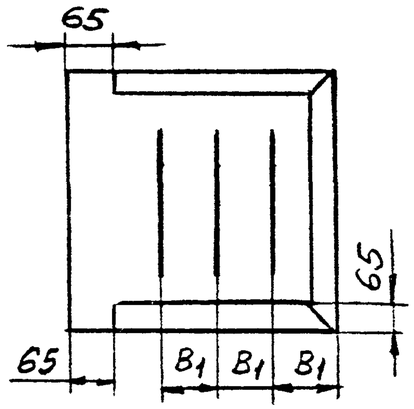

Б(1:1)

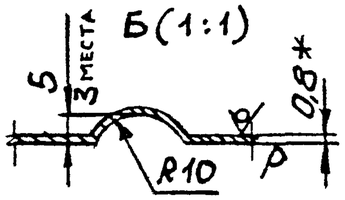

Обозначение	Рис.	B, мм	B1, мм	H, мм	L, мм	Масса, кг
1.435.2-37.94.1-01.00.01		738	185	2978	1000	14,9
-01	1	888	220	3578	1000	21,3
-02		1038	260	4178	1000	28,2
-03		738	185	2978	1000	14,9
-04	2	888	220	3578	1000	21,3
-05		1038	260	4178	1000	28,2
-06		558	140	2978	1000	12,4
-07	1	858	215	3578	1000	21,8
-08		1158	290	4178	1000	33,4
-09		582	145	2978	1000	12,9
-10	3	882	220	3578	1000	22,3
-11		1182	295	4178	1000	34,0
-12		960	240	1088	–	7,3
-13		960	240	1688	–	11,1
-14	4	960	240	2288	–	14,9
-15		960	240	1112	–	7,5
-16		960	240	1712	–	11,3
-17		960	240	2312	–	15,0
-18	1	860	215	1836	952	11,3
-19	2	860	215	1836	952	11,3

1 * Размеры для справок.

2. Неуказанные предельные отклонения размеров: H14; h14; $\pm\frac{IT14}{2}$.

Изм.	Кол.уч.	Лист	N док.	Подпись	Дата	1.435.2-37.94.1-01.00.01			
						Обшивка	Стадия	Масса	Масштаб
							Р	см. табл.	—
							Лист	Листов 1	
Зав.отд.		Смилянская			VII-90	Лист Б-ПН-0,8 ГОСТ 19904-90	ЦНИИпромзданий		
Н.контр.		Лукашевич			VII-90				
Гл.спец.		Лукашевич			VII-90	ОК 360В4-III Ст3пс2-св ГОСТ 16523-89			

Взам. инв.№ | Подпись и дата | Инв.№ подл.

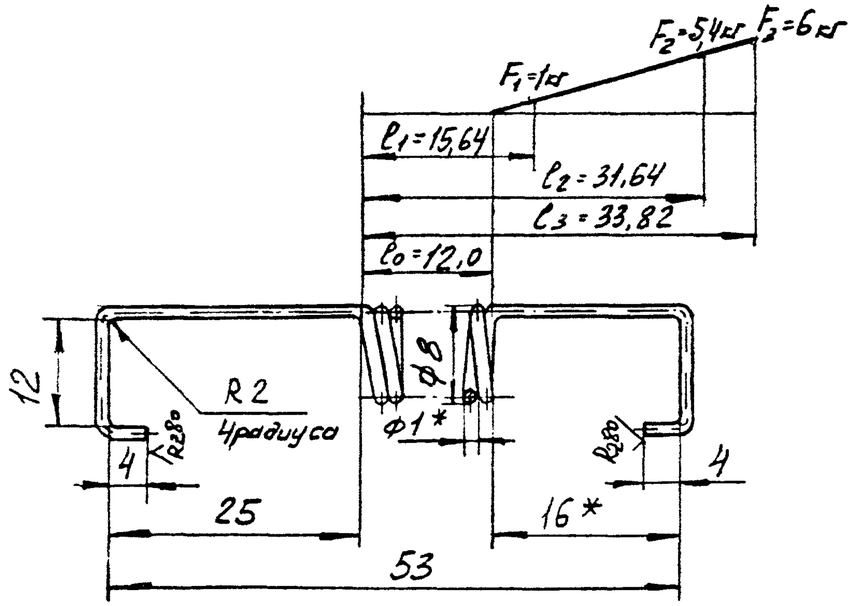

1. $HRC_э$ 43...50
2. L развертки 344 мм
3. n 11
4. Напряжение касательное при кручении $\tau_з = 130$ кгс/мм²
5. Направление навивки правое
6. Дс 7мм
7. * Размеры для справок.
8. Неуказанные предельные отклонения размеров: H14; h14; $\pm\frac{IT14}{2}$.
9. ГОСТ 13770-86- на параметры витков пружины.

Изм.	Кол.уч.	Лист	N док.	Подпись	Дата	1.435.2-37.94.1-01.00.02	
						Пружина	Стадия: Р; Масса: 0,02; Масштаб: 2:1
							Лист; Листов 1
Зав. отд.	Смилянский					Проволока класса 1 ГОСТ 9389-75	ЦНИИпромзданий
Н. контр.	Лукашевич						
Гл. спец.	Лукашевич						

Подпись и дата; Взам. инв. №; Инв. № подл.

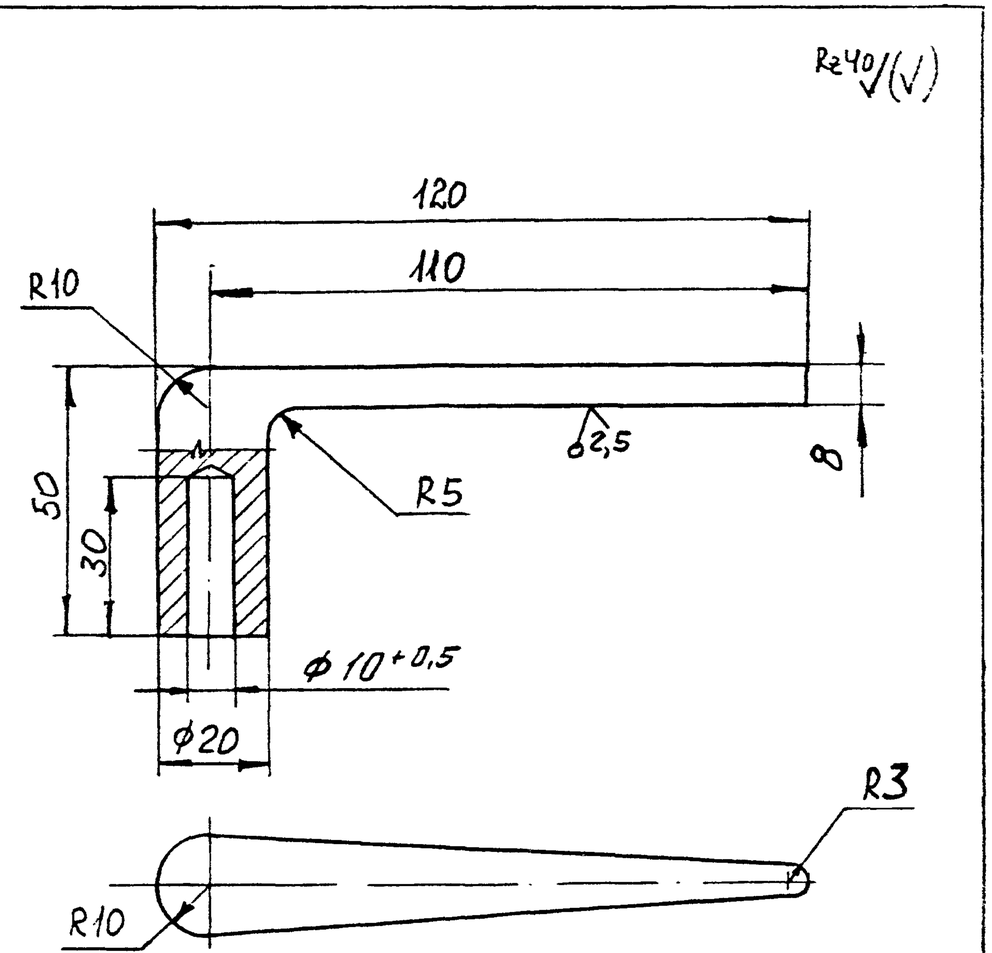

Неуказанные предельные отклонения размеров: h14; $\pm\frac{IT14}{2}$.

Изм.	Кол.уч.	Лист	N док.	Подпись	Дата	1.435.2-37.94.1-01.00.03	
						Ручка	Стадия: Р; Масса: 0,17; Масштаб: 1:1
							Лист; Листов 1
Зав. отд.	Смилянский					Поковка Ст3пс2 ГОСТ 380-88	ЦНИИпромзданий
Н. контр.	Лукашевич						
Гл. спец.	Лукашевич						

Подпись и дата; Взам. инв. №; Инв. № подл.

Rz80 (√)

Рис.1

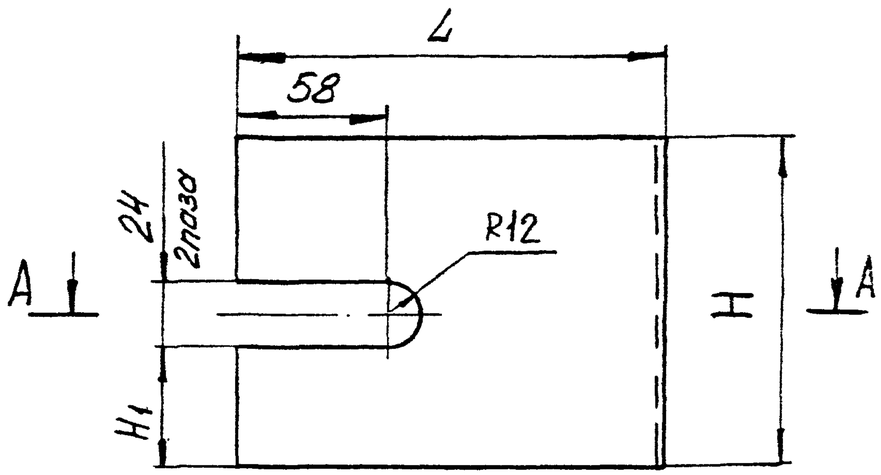

Рис.2
Остальное - см. рис.1

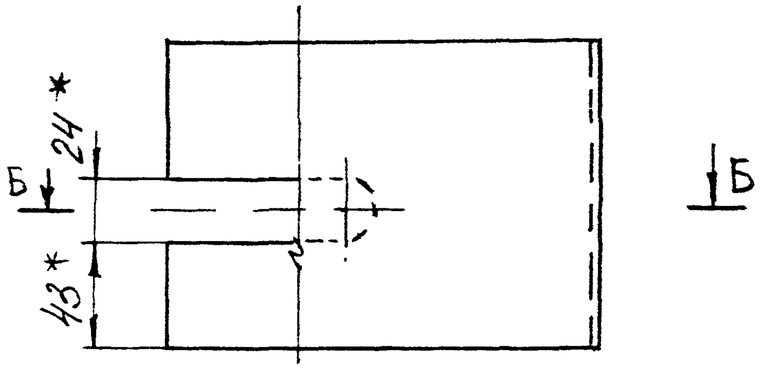

Б-Б

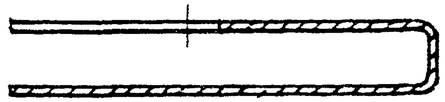

А-А

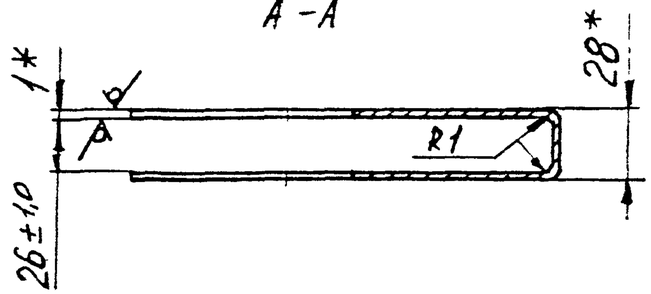

Обозначение	Рис.	L, мм	H, мм	H1, мм	Масса, кг
1.435.2-37.94.1-01.00.04	1	160	120	60	0,3
-01		125	150	76	0,3
-02	2	158	115	43	0,29

1.* Размеры для справок
2. Неуказанные предельные отклонения размеров: H14; h14; $\pm \frac{IT14}{2}$.

Изм.	Кол.уч.	Лист	N док.	Подпись	Дата	1.435.2-37 94.1-01.00.04
						Крышка
Зав. отд.		Смиянский				Б-ПН-1,0 ГОСТ 19903-74 / ОК36084-Ш Ст3пс2-ст.ГОСТ 16523-89
Н. контр.		Лукашевич				
Гл. спец.		Лукашевич				

Стадия	Масса	Масштаб
Р	см. табл.	—
Лист	Листов 1	

ЦНИИпромзданий

Инв. N подл. | Подпись и дата | Взам. инв. N

Инв. № подл.	Подпись и дата	Взам. инв. №

Формат	Зона	Поз.	Обозначение	Наименование	Кол. на исполн. 1.435.2-37.94.1-02.00.00-										Примечание
					–	01	02								
				Документация											
А3			1.435.2-37.94.1-02.00.00СБ	Сборочный чертеж											
				Сборочные единицы											
А4		1	1.435.2-37.94.1-01.02.00-01	Механизм открывания	1	1	1								
А4		2	1.435.2-37.94.1-01.02.00-02	Механизм открывания	1	1	1								
А4		3	1.435.2-37.94.1-01.03.00-06	Тяга	1										
			-07	Тяга		1									
			-08	Тяга			1								
А4		4	1.435.2-37.94.1-02.01.00	Каркас	1										
			-01	Каркас		1									

Изм	Кол.уч.	Лист	N док.	Подпись	Дата	1.435.2-37.94.1-02.00.00		
Зав. отд.		Смилянский				Створка правая	Стадия	Лист	Листов
Н. контр.		Лукашевич					Р	1	6
Гл. спец.		Лукашевич					ЦНИИпромзданий		

Инв. № подл.	Подпись и дата	Взам. инв. №

Формат	Зона	Поз.	Обозначение	Наименование	Кол. на исполн. 1.435.2-37.94.1-02.00.00-										Примечание
					–	01	02								
		4	-02	Каркас			1								
				Детали											
А3		5	1.435.2-37.94.1-01.00.01-06	Обшивка	1										
			-07	Обшивка		1									
			-08	Обшивка			1								
		6	1.435.2-37.94.1-01.00.01-09	Обшивка	1										
			-10	Обшивка		1									
			-11	Обшивка			1								
А4		7	1.435.2-37.94.1-01.00.02	Пружина	1	1	1								
А4		8	1.435.2-37.94.1-01.00.03	Ручка	2	2	2								
А3		9	1.435.2-37.94.1-01.00.04-01	Крышка	1	1	1								
		10	1.435.2-37.94.1-01.00.04-02	Крышка	1	1	1								
А4		11	1.435.2-37.94.1-01.00.05	Фиксатор	4										
			-01	Фиксатор		6									
			-02	Фиксатор			6								

Изм	Кол.уч.	Лист	N док.	Подпись	Дата	1.435.2-37.94.1-02.00.00	Лист
							2

Инв. № подл.	Подпись и дата	Взам. инв. №

Формат	Зона	Поз.	Обозначение	Наименование	Кол. на исполн. 1.435.2-37.94.1-02.00.00-										Примечание
					–	01	02								
А4		12	1.435.2-37.94.1-01.00.05-03	Фиксатор	2	3	4								
А4		13	1.435.2-37.94.1-01.03.01	Втулка	2	2	2								
А4		14	1.435.2-37.94.1-01.03.02	Стержень	2	2	2								
А3		15	1.435.2-37.94.1-01.00.01-12	Обшивка	1										
			-13	Обшивка		1									
			-14	Обшивка			1								
		16	1.435.2-37.94.1-01.00.01-15	Обшивка	1										
			-16	Обшивка		1									
			-17	Обшивка			1								
А4		17	1.435.2-37.94.1-02.00.02	Пластина	1	1	1								
А4		18	1.435.2-37.94.1-02.00.03	Обшивка	1	1	1								
		19	1.435.2-37.94.1-02.00.03-01	Обшивка	1	1	1								
		20	1.435.2-37.94.1-02.00.03-02	Обшивка	1	1	1								
		21	1.435.2-37.94.1-02.00.03-03	Обшивка	1	1	1								
А4		22	1.435.2-37.94.1-02.00.04	Планка	1	1	1								
				Труба 20×1 ГОСТ 8734-75											
				Б20 ГОСТ 8733-87											

Изм.	Кол. уч.	Лист	№ док.	Подпись	Дата	1.435.2-37.94.1-02.00.00	Лист 3

Инв. № подл.	Подпись и дата	Взам. инв. №

Формат	Зона	Поз.	Обозначение	Наименование	Кол. на исполн. 1.435.2-37.94.1-02.00.00-										Примечание
					–	01	02								
Б4		23	1.435.2-37.94.1-02.00.05	L = 1902 h14; Rz80	1										0,9 кг
			-01	L = 2502 h14; Rz80		1									1,2 кг
			-02	L = 3102 h14; Rz80			1								1,5 кг
Б4		24	1.435.2-37.94.1-02.00.06	L = 808 h14; Rz80	1	1	1								0,4 кг
				Планка											
				Лист Б-ПН-2,0 ГОСТ 19903-74											
				1К36ОВ4-Ш Г3пс2-сб ГОСТ 16523-89											
Б4		25	1.435.2-37.94.1-02.00.07	(65×2978) h14; Rz80	1										3,03 кг
			-01	(65×3578) h14; Rz80		1									3,65 кг
			-02	(65×4178) h14, Rz80			1								4,2 кг
				Асбестовый картон											
				δ5 ГОСТ 2850-80											
Б4		26	1.435.2-37.94.1-02.00.08	(1890×40) h14	1	1	1								0,45 кг
Б4		27	1.435.2-37.94.1-02.00.09	(1865×65) h14	1	1	1								0,73 кг
Б4		28	1.435.2-37.94.1-02.00.11	(880×40) h14	1	1	1								0,22 кг
Б4		29	1.435.2-37.94.1-02.00.12	(830×65) h14	1	1	1								0,32 кг
Б4		30	1.435.2-37.94.1-02.00.13	(1890×558) h14	1										6,3 кг

Изм.	Кол. уч.	Лист	№ док.	Подпись	Дата	1.435.2-37.94.1-02.00.00	Лист 4

Инв. № подл.	Подпись и дата	Взам. инв. №

Формат	Зона	Поз.	Обозначение	Наименование	Кол. на исполн. 1.435.2-37.94.1-02.00.00- —	01	02								Примечание
			-01	(1890 × 858) h14		1									9,7 кг
			-02	(1890 × 1158) h14			1								10,9 кг
БУ		31	1.435.2-37.94.1-02.00.14	(1865 × 582) h14	1										6,5 кг
			-01	(1865 × 882) h14		1									10,0 кг
			-02	(1865 × 1182) h14			1								13,2 кг
БУ		32	1.435.2-37.94.1-02.00.15	(738 × 1088) h14	2										4,8 кг
			-01	(888 × 1688) h14		2									9,0 кг
			-02	(1038 × 2288) h14			2								14,2 кг
БУ		33	1.435.2-37.94.1-02.00.16	(738 × 1112) h14	2										4,6 кг
			-01	(888 × 1712) h14		2									9,6 кг
			-02	(1038 × 2312) h14			2								14,4 кг
				Стандартные изделия											
		36		Болт М6-8g × 20.58.01.20											
				ГОСТ 7798-70	16	19	22								
		37		Винт М6-8g × 20.58.01.20											
				ГОСТ 10621-80	140	160	180								
		38		Винт М6-8g × 16.58.01.20											

Инв. № подл.	Подпись и дата	Взам. инв. №

Формат	Зона	Поз.	Обозначение	Наименование	Кол. на исполн. 1.435.2-37.94.1-02.00.00- —	01	02								Примечание
				ГОСТ 1477-84	3	3	3								
		39		Винт М6-8g × 14.58.01.20											
				ГОСТ 1491-72	1	1	1								
		40		Винт М5-8g × 12.58.01.20											
				ГОСТ 17475-80	2	2	2								
				Гайки ГОСТ 5915-70											
		41		М5-7Н.5.01 20	2	2	2								
		42		М6-7Н.5.01.20	18	21	24								
		43		М8-7Н.5.01.20	2	2	2								
				Шайбы ГОСТ 6402-70											
		44		5.65Г.02.9	2	2	2								
		45		6.65Г.02.9	18	21	24								
		46		8.65Г.02.9	2	2	2								
		47		Шайба 8.01пс2.01.20											
				ГОСТ 11371-78	6	6	6								
		48		Штифт 2,5 × 20 ГОСТ 3128-70	2	2	2								
				Материалы											
		49		П125-1000.1000.80											
				ГОСТ 9573-82	0,22	0,37	0,56								$м^3$

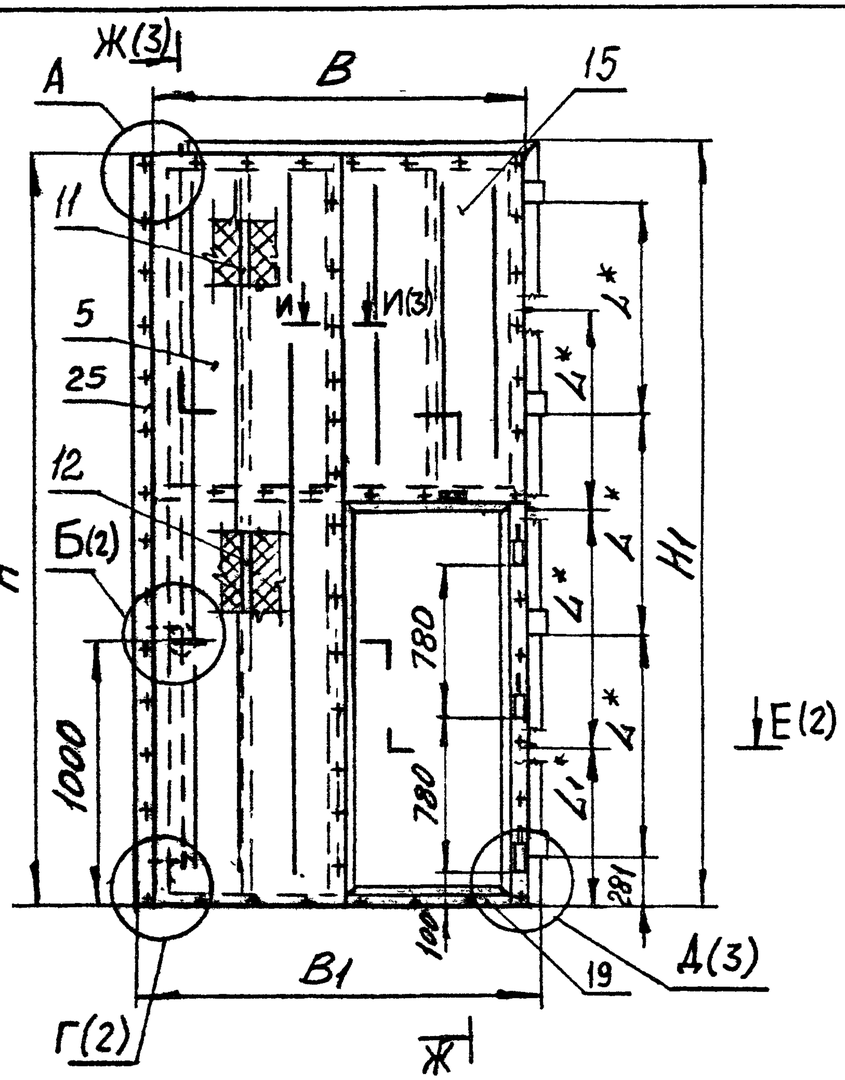

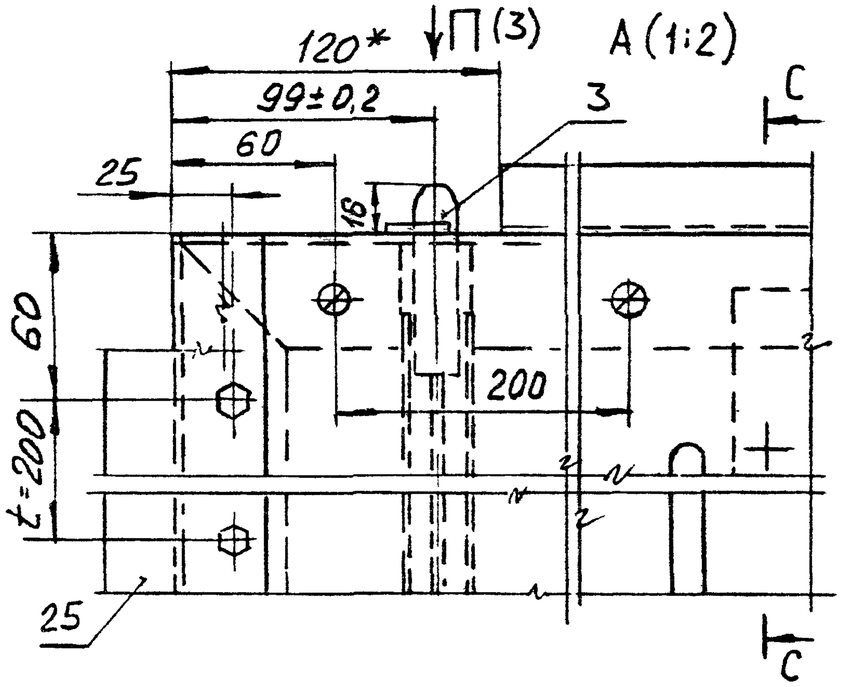

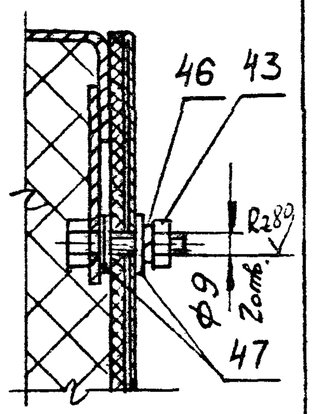

1. Сварные швы по ГОСТ 5264-80. Обозначение сварного шва относится ко всем подобным свариваемым элементам.
2. * Размеры для справок.
3. Неуказанные предельные отклонения размеров: $H14$; $h14$; $\pm\frac{IT14}{2}$.
4. Схему раскладки асбестового картона – см. докум. – 10.00.00.

Обозначение	В, мм	Н, мм	В1, мм	Н1, мм	L*, мм	L1*, мм	n	n1	Масса, кг
1.435.2-37.94.1-02.00.00	1478	2978	3028	3003	806	734	140	16	1800
-01	1778	3578	3628	3603	1006	834	160	19	2650
-02	2078	4178	4228	4203	1206	934	180	22	3400

Изм.	Кол.уч.	Лист	N док.	Подпись	Дата	1.435.2-37.94.1-02.00.00 СБ
Зав. отд.	Смиянский					Створка правая. Сборочный чертеж
Н. контр.	Лукашевич					Стадия: Р; Масса: см. табл.; Масштаб: —
Глав. спец.	Лукашевич					Лист 1 / Листов 3
						ЦНИИпромзданий

Инв. N подл. | Подпись и дата | Взам. инв. N

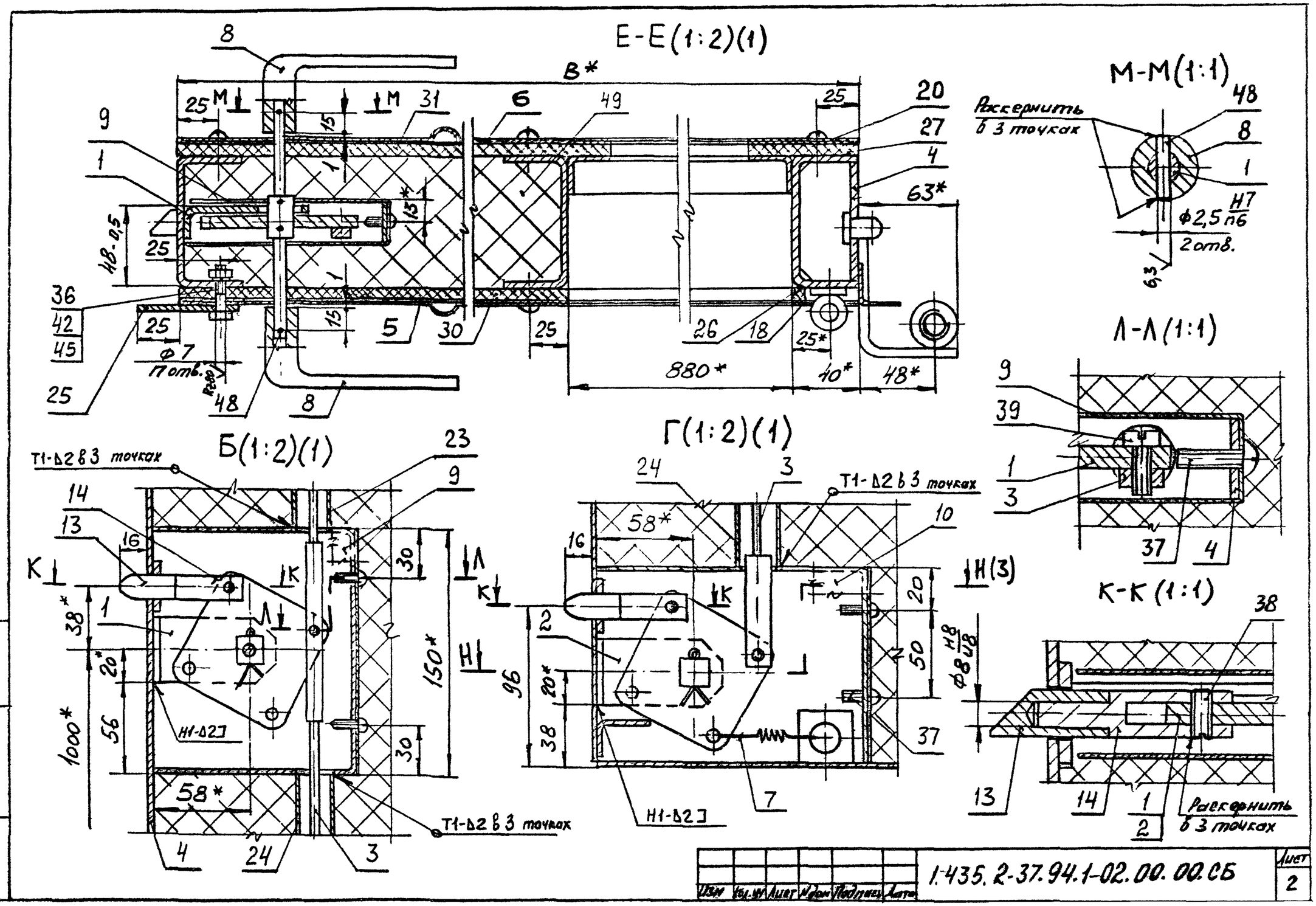

Изм.	Кол.уч.	Лист	N док.	Подпись	Дата

1.435.2-37.94.1-02.00.00.СБ

Лист 2

Инв. N подл. | Подпись и дата | Взам. инв. N

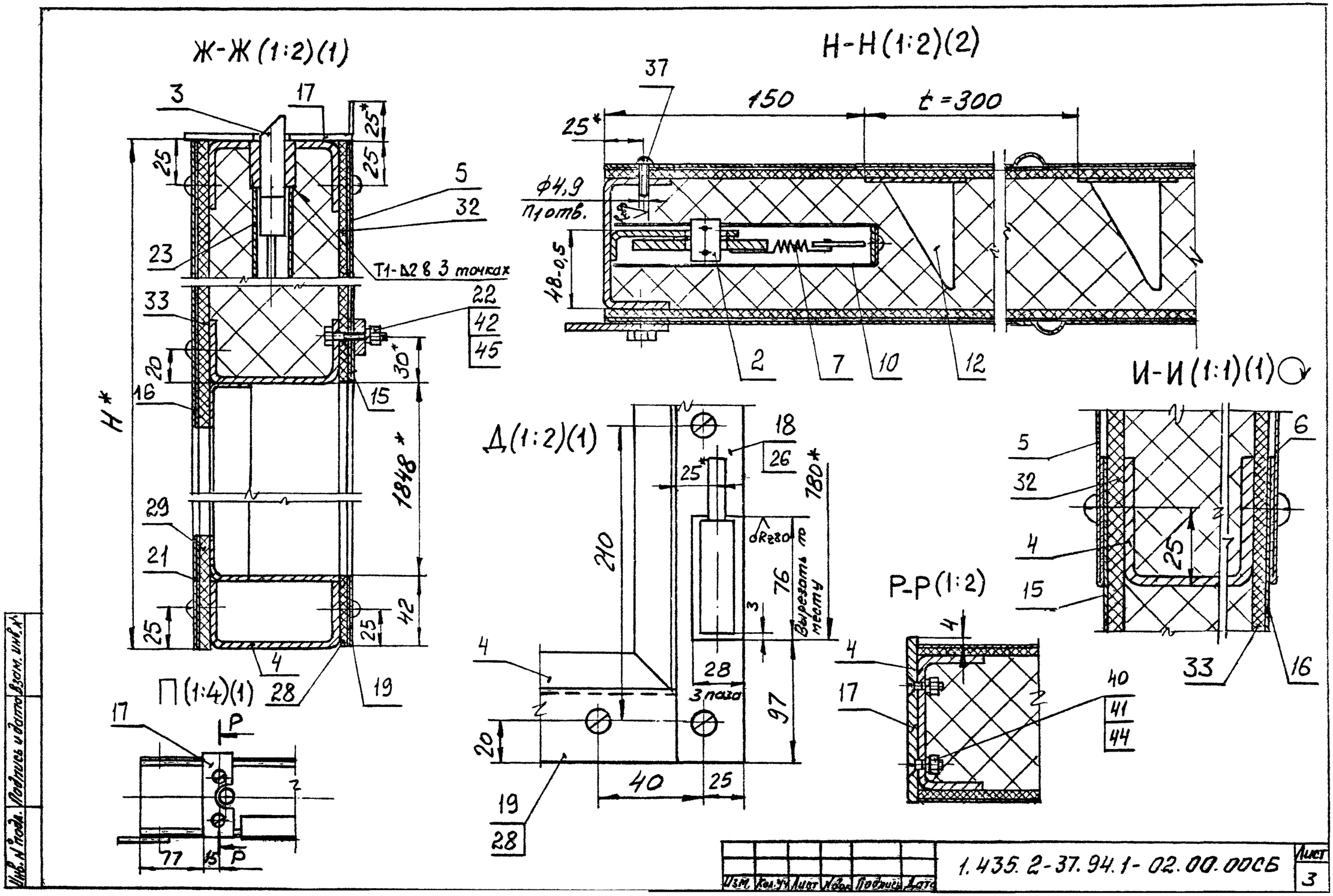

Изм.	Кол.уч.	Лист	№док.	Подпись	Дата	1.435.2-37.94.1-02.00.00СБ	Лист 3

Инв.№ подл. | Подпись и дата | Взам. инв.№

Инв. № подл.	Подпись и дата	Взам. инв. №

Формат	Зона	Поз.	Обозначение	Наименование	Кол. на исполн. 1.435.2-37.94.1-02.01.00- —	01	02								Примечание
				Документация											
А3			1.435.2-37.94.1-02.01.00СБ	Сборочный чертеж	X	X	X								
				Сборочные единицы											
А4		1	1.435.2-37.94.1-01.01.10-01	Полупетля	4	4	4								
А4		2	1.435.2-37.94.1-02.01.10-01	Полупетля	3	3	3								
				Детали											
А3		3	1.435.2-37.94.1-01.01.01-03	Связь	1										
			-04	Связь		1									

Изм	Кол.уч	Лист	№док	Подпись	Дата	1.435.2-37.94.1-02.01.00		
Зав отд.	Сикианова				10-94	Каркас	Стадия	Лист	Листов
Н.контр.	Лукьянов				10-94		Р	1	4
Гл. спец.	Кусашева				10-94		ЦНИИпромзданий		

Инв. № подл.	Подпись и дата	Взам. инв. №

Формат	Зона	Поз.	Обозначение	Наименование	Кол. на исполн. 1.435.2-37.94.1-02.01.00- —	01	02								Примечание
			-05	Связь			1								
		4	1.435.2-37.94.1-01.01.01-08	Связь	2										
			-09	Связь		2									
			-10	Связь			2								
		5	1.435.2-37.94.1-01.01.01-17	Связь	1	1	1								
		6	1.435.2-37.94.1-01.01.01-18	Связь	1										
			-19	Связь		1									
			-20	Связь			1								
		7	1.435.2-37.94.1-01.01.01-14	Связь	1										
			-15	Связь		1									
			-16	Связь			1								
А3		8	1.435.2-37.94.1-01.01.02-03	Нащельник	1										
			-04	Нащельник		1									
			-05	Нащельник			1								
		9	1.435.2-37.94.1-01.01.02-09	Нащельник	1										
			-10	Нащельник		1									
			-11	Нащельник			1								

Изм	Кол.уч	Лист	№док	Подпись	Дата	1.435.2-37.94.1-02.01.00	Лист 2

Инв. № подл.	Подпись и дата	Взам. инв. №

Формат	Зона	Поз.	Обозначение	Наименование	Кол. на исполн. 1.435.2-37.94.1-02.01.00-										Примечание
					–	01	02								
		10	1.435.2-37.94.1-01.01.02-12	Нащельник	2	2	2								
		11	1.435.2-37.94.1-01.01.02-13	Нащельник	2	2	2								
А4		12	1.435.2-37.94.1-01.01.03	Втулка	6	6	6								
А4		13	1.435.2-37.94.1-01.01.04	Штырь	3	3	3								
А4		14	1.435.2-37.94.1-02.01.01	Скоба	4	4	4								
		15	1.435.2-37.94.1-02.01.01-01	Скоба	3	3	3								
А4		16	1.435.2-37.94.1-02.01.02	Скоба	1	1	1								
		17	1.435.2-37.94.1-02.01.02-01	Скоба	1	1	1								
Б4		18	1.435.2-37.94.1-02.01.03	Связь											
				Швеллер $\frac{80\times40\times3\text{-В ГОСТ 8278-83}}{\text{Ст3сп1-II ГОСТ 11474-76}}$											
				L = 2978-1,0, Rz80	1										10,5кг
				L = 3578-1,0; Rz80		1									12,6кг
				L = 4178-1,0; Rz80			1								14,7кг
				Лист Б-ПН-2,0 ГОСТ 19903-74 / ВК 360В4-III-Ст3пс2-св ГОСТ 16523-89											
В4		19	1.435.2-37.94.1-02.01.04	Уголок											

Изм.	Кол. уч.	Лист	N док.	Подпись	Дата	1.435.2-37.94.1-02.01.00	Лист 3

Инв. № подл.	Подпись и дата	Взам. инв. №

Формат	Зона	Поз.	Обозначение	Наименование	Кол. на исполн. 1.435.2-37.94.1-02.01.00-										Примечание
					–	01	02								
				(20×50) h14; Rz80	1	1	1								0,015кг
Б4		20	1.435.2-37.94.1-02.01.05	Пластина											
				(32×32) h14; Rz80	1	1	1								0,016кг
Б4		21	1.435.2-37.94.1-02.01.06	Настил											
				(55×880) h14; Rz80	1	1	1								0,75кг
Б4		22	1.435.2-37.94.1-02.01.07	Накладка											
				Лист Б-ПН-5 ГОСТ 19903-74 / Ст3пс2-св ГОСТ 14637-89											
				(25×25) h14; Rz80	2	2	2								0,02кг
Б4		23	1.435.2-37.94.1-02.01.08	Планка											
				Лист Б-ПН-3,0 ГОСТ 19903-74 / ВК 360В4-III-Ст3пс2-св ГОСТ 16523-89											
				(60×75) h14; Rz80	1	1	1								0,1кг
				Стандартные изделия											
				Болты ГОСТ 7798-70											
		24		М6-8g×25.58.01.20	2	2	2								
		25		М8-8g×35.58.01.20	2	2	2								

Изм.	Кол. уч.	Лист	N док.	Подпись	Дата	1.435.2-37.94.1-02.01.00	Лист 4

44

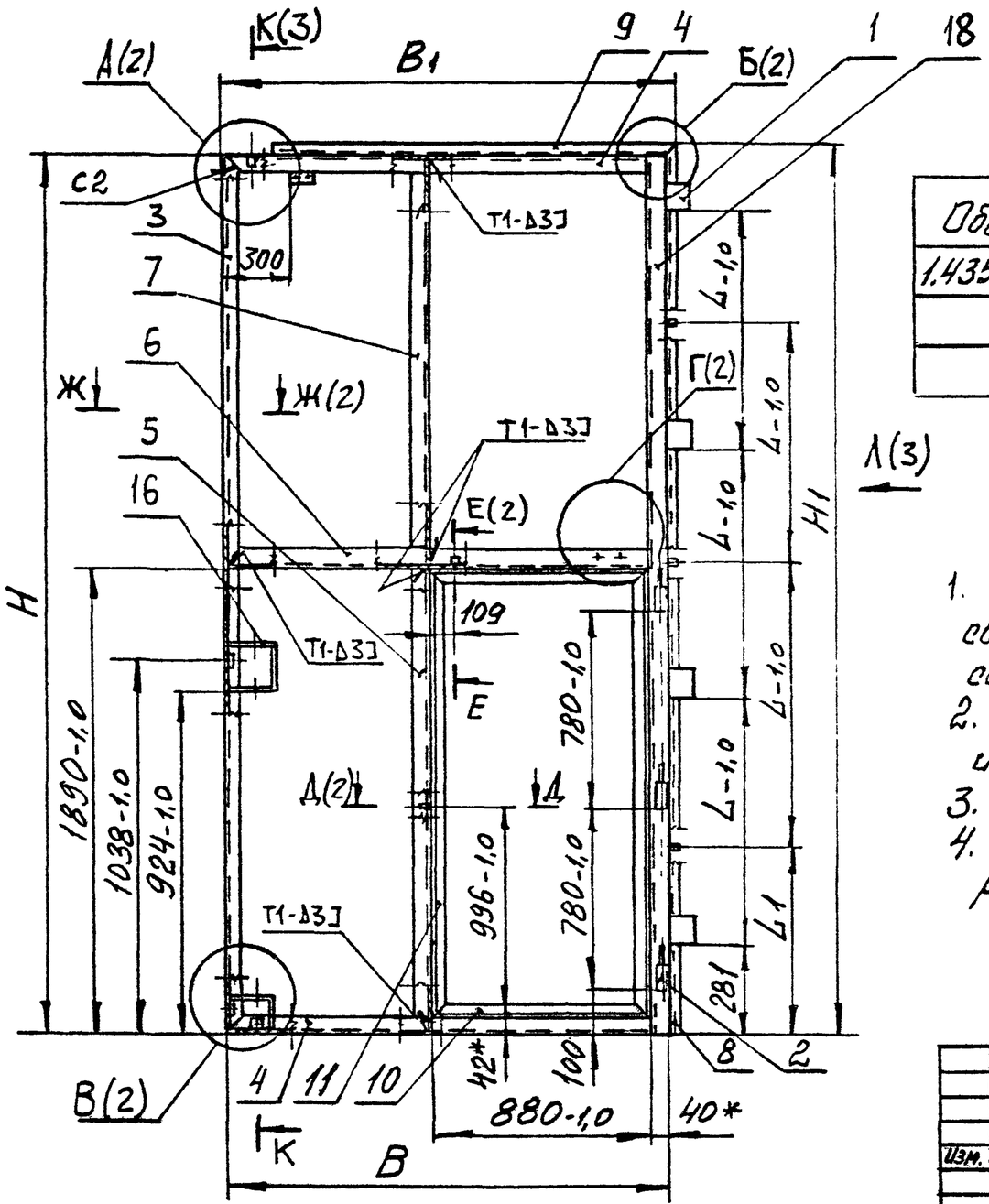

Обозначение	B, мм	H, мм	B1, мм	H1, мм	Д, мм	Д1, мм	Масса, кг
1.435.2-37.94.1-02.01.00	1478	2978	1503	3003	806	734	51,0
-01	1778	3578	1803	3603	1006	834	71,5
-02	2078	4178	2103	4203	1206	934	81,5

1. Сварные швы по ГОСТ 5264-80. Обозначение сварного шва относится ко всем подобным свариваемым элементам.
2. Соосность полупетель поз. 1 и 2 относительно их общей оси ± 0,4 мм.
3. * Размеры для справок.
4. Неуказанные предельные отклонения размеров: H14; h14; $\pm \frac{IT14}{2}$.

Изм.	Кол.уч.	Лист	N док.	Подпись	Дата	1.435.2-37.94.1-02.01.00СБ		
						Каркас. Сборочный чертеж	Стадия: Р	Масса: См. табл.	Масштаб: —
							Лист 1	Листов 3
Зав. отд.	Смирновский				Ин-94		ЦНИИпромзданий	
Н. контр.	Лукашевич				Ин-94			
Гл. спец.	Лукашевич				Ин-94			

Инв. N подл. | Подпись и дата | Взам. инв. N

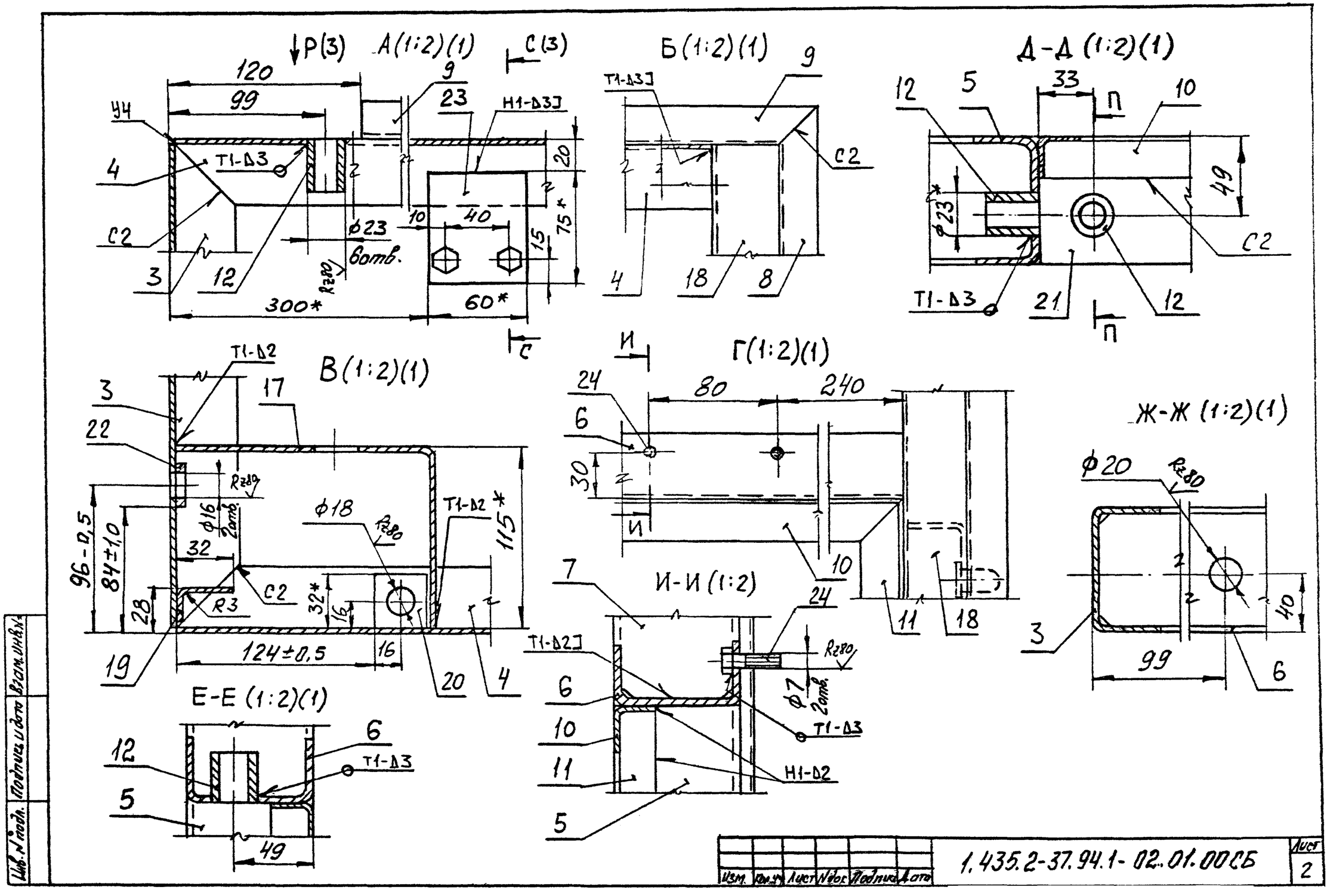
А(1:2)(1)
Б(1:2)(1)
Д-Д (1:2)(1)
В(1:2)(1)
Г(1:2)(1)
Ж-Ж (1:2)(1)
И-И (1:2)
Е-Е (1:2)(1)
120
99
300*
60*
75*
115*
124±0,5
96-0,5
84±1,0
ф23
ф16
ф18
ф20
ф7
2отв.
Т1-Д3
Т1-Д2
Н1-Д3
Н1-Д2
С2
R3
Rz80
1,435.2-37.94.1-02.01.00СБ
Лист 2

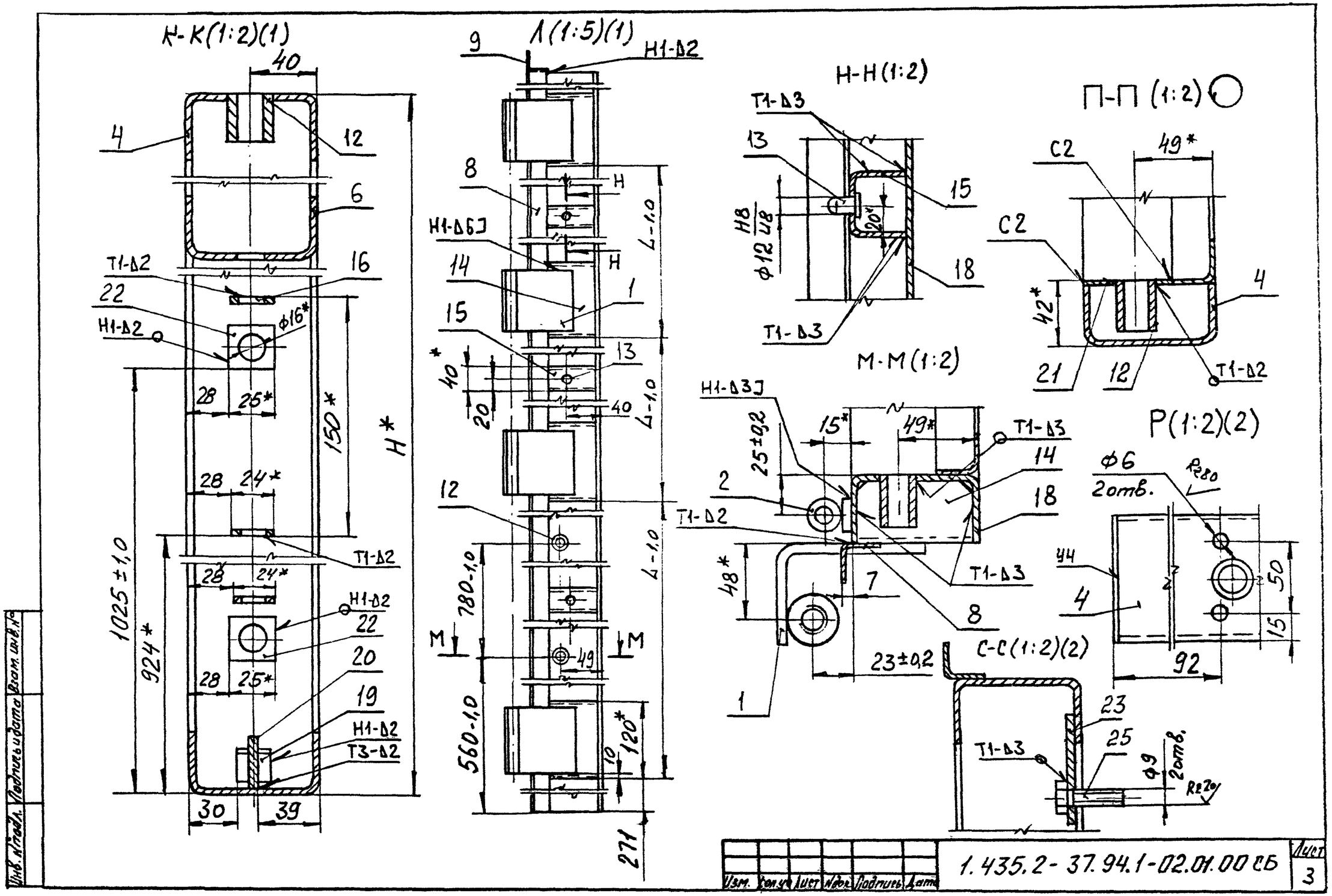
К-К(1:2)(1)
Л(1:5)(1)
Н-Н(1:2)
П-П (1:2)
М-М(1:2)
Р(1:2)(2)
С-С(1:2)(2)
40
4
12
6
16
Т1-Δ2
22
Н1-Δ2
ф16*
28
25*
150*
Н*
24*
1025±1,0
924*
30
39
9
8
Н1-ΔБ]
14
15
1
13
40
20
12
780-1,0
560-1,0
49
М
Н
L-1,0
120*
10
271
Т1-Δ3
18
С2
49*
42*
21
Н1-Δ3]
25±0,2
48*
7
2
23±0,2
ф6
2отв.
R280
Ц4
50
92
23
25
ф9
2отв.
R220
1.435.2-37.94.1-02.01.00 СБ
Лист
3
Изм. Кол.уч. Лист Nдок. Подпись Дата
Инв. N подл. Подпись и дата Взам. инв. N

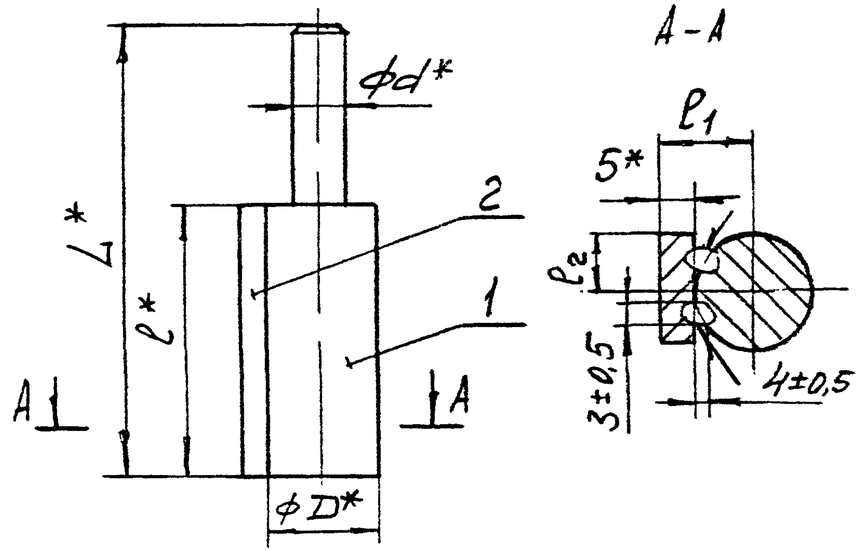

Обозначение	L*, мм	ℓ*, мм	ℓ1, мм	ℓ2, мм	D*, мм	d*, мм	Масса, кг
1.435.2-37.94.1-02.01.10	155	100	20	15	30	19,5	0,8
-01	115	70	15	10	20	11,5	0,3

1.* Размеры для справок.
2. Сварка шва ручная электродуговая.
3. Неуказанные предельные отклонения размеров: h14; $\pm\frac{IT14}{2}$.

Изм.	Кол.уч.	Лист	№док.	Подпись	Дата	1.435.2-37.94.1-02.01.10 СБ		
						Полутетля. Сборочный чертеж	Стадия: Р	Масса: см. табл.	Масштаб: —
							Лист	Листов 1
Зав. отд.	Смиянсев					ЦНИИпромзданий		
Н. контр.	Лукашевич							
Гл. спец.	Лукашевич							

Инв. № подл. | Подпись и дата | Взам. инв. №

Изм.	Кол.уч.	Лист	№док.	Подпись	Дата	1.435.2-37.94.1-02.01.10		
						Полутетля	Стадия: Р	Лист: 2	Листов: 1
Зав. отд.	Смиянсев					ЦНИИпромзданий		
Н. контр.	Лукашевич							
Гл. спец.	Лукашевич							

Инв. № подл. | Подпись и дата | Взам. инв. №

| Обозначение | Наименование | Кол. на исполн. 1.435.2-37.94.1-02.01.10- | | | | | | |

Rz80 (√)

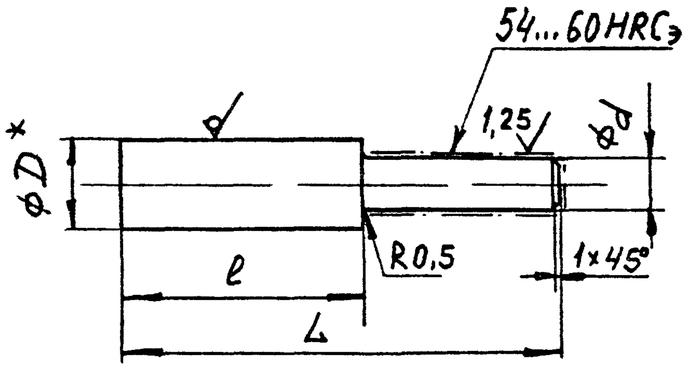

Обозначение	L, мм	l, мм	D, мм	d, мм	Материал	Масса, кг
1.435.2-37.94.1-02.01.11	155	100	30	19,5	Круг $\frac{30\text{-}В\text{-}II\ ГОСТ\ 2590\text{-}88}{Ст3сп1\text{-}II\ ГОСТ\ 535\text{-}88}$	0,67
-01	115	70	20	11,5	Круг $\frac{20\text{-}В\text{-}II\ ГОСТ\ 2590\text{-}88}{Ст3сп1\text{-}II\ ГОСТ\ 535\text{-}88}$	0,2

1.* Размер для справок.
2. Цементировать h 0,8...1,2 мм.
3. Неуказанные предельные отклонения размеров: $h14; \pm\frac{IT14}{2}$.

Взам. инв. № | Подпись и дата | Инв. № подл.

Изм.	Кол.уч.	Лист	N док.	Подпись	Дата	1.435.2-37.94.1- 02.01.11		
						Стержень	Стадия: Р	Масса: см. табл.	Масштаб: —
							Лист	Листов 1
Зав. отд.	Смилянский					см. таблицу	ЦНИИпромзданий	
Н. контр.	Лукашевич							
Гл. спец.	Лукашевич							

Rz80 (√)

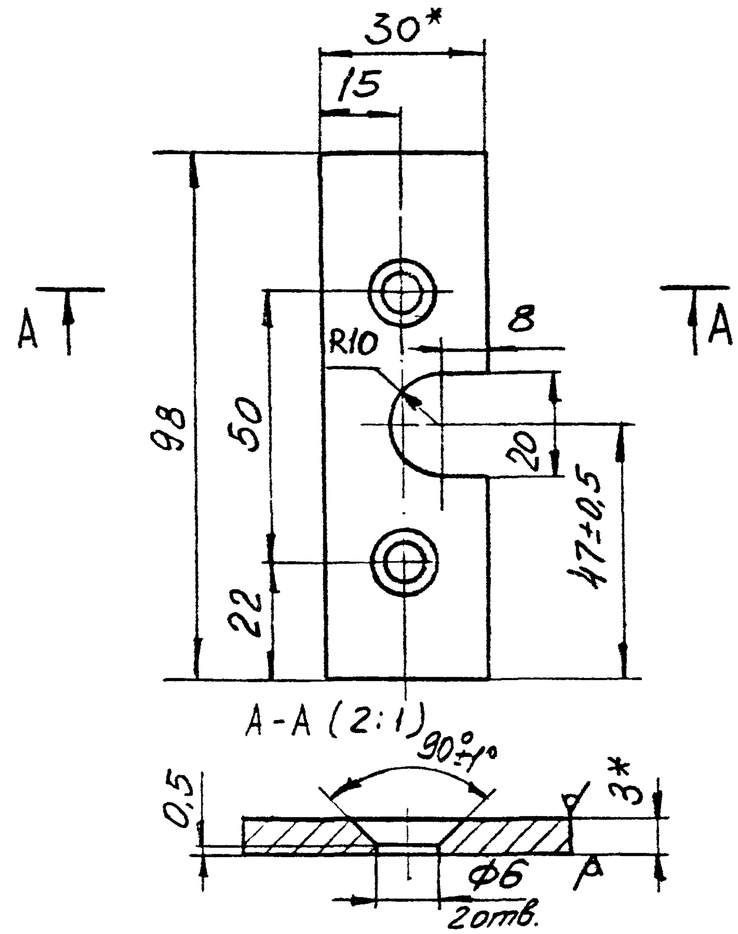

1.* Размеры для справок.
2. Неуказанные предельные отклонения размеров: $H14; h14; \pm\frac{IT14}{2}$.

Взам. инв. № | Подпись и дата | Инв. № подл.

Изм.	Кол.уч.	Лист	N док.	Подпись	Дата	1.435.2-37.94.1- 02.00.02		
						Пластина	Стадия: Р	Масса: 0,06	Масштаб: 1:1
							Лист	Листов 1
Зав. отд.	Смилянский					Полоса БрАЖ9-4Т-3×30 ГОСТ 1595-90	ЦНИИпромзданий	
Н. контр.	Лукашевич							
Гл. спец.	Лукашевич							

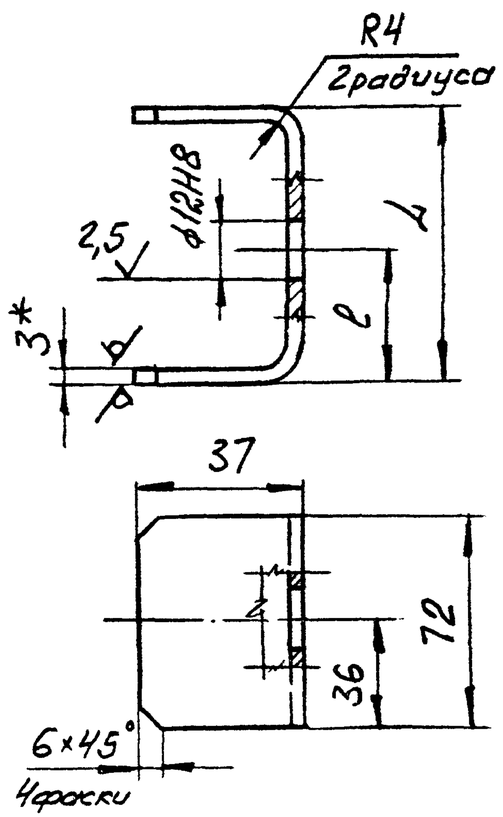

Обозначение	L, мм	l, мм	Масса, кг
1.435.2-37.94.1-02.01.01	120	—	0,3
—01	40	20	0,17

1.* Размер для справок.
2. Неуказанные предельные отклонения размеров: H14; h14; $\pm\frac{IT14}{2}$.

Изм.	Кол.уч.	Лист	N док.	Подпись	Дата	1.435.2-37.94.1-02.01.01
Зав. отд.	Смилянский				VII-94	Скоба
Н. контр.	Лукашевич				VII-94	Лист Б-ПН-2.0 ГОСТ 19903-74
Гл. спец.	Лукашевич				VII-94	ОК.360В4-III ст3пс2-сВ ГОСТ 16523-89

Стадия: Р; Масса: см. табл.; Масштаб: —; Лист; Листов 1

ЦНИИпромзданий

Инв. N подл. | Подпись и дата | Взам. инв. N

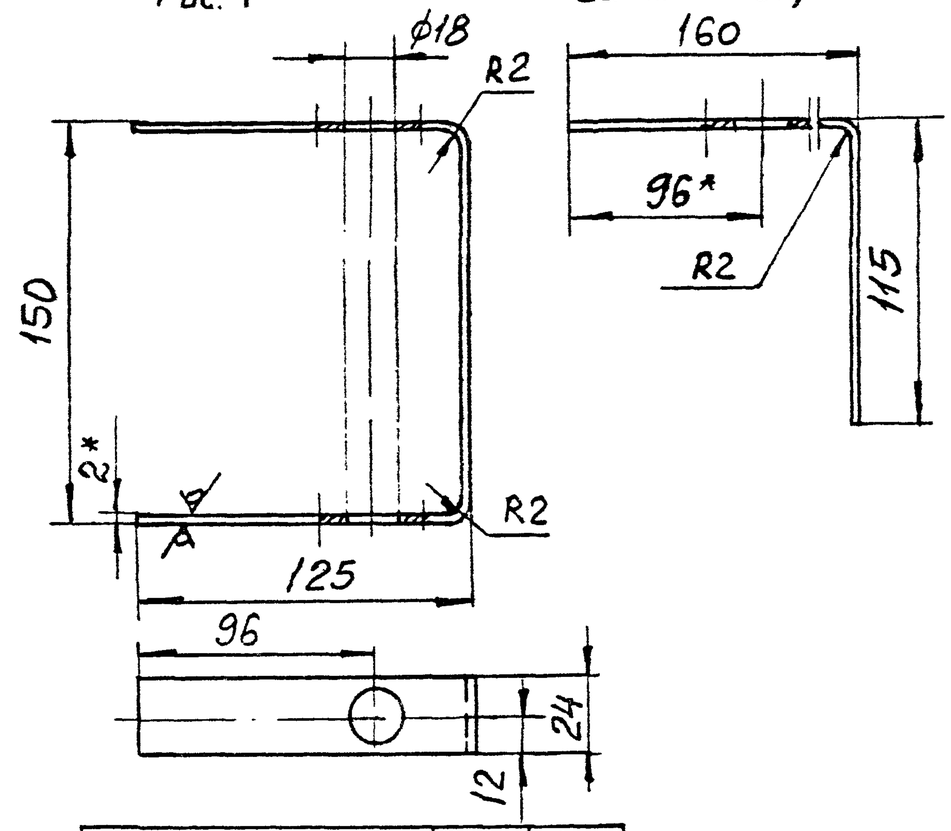

Обозначение	Рис.	Масса, кг
1.435.2-37.94.1-02.01.02	1	0,13
—01	2	0,09

1.* Размеры для справок.
2. Неуказанные предельные отклонения размеров: H14; h14; $\pm\frac{IT14}{2}$.

Изм.	Кол.уч.	Лист	N док.	Подпись	Дата	1.435.2-37.94.1-02.01.02
Зав. отд.	Смилянский				VII-94	Скоба
Н. контр.	Лукашевич				VII-94	Лист Б-ПН-2.0 ГОСТ 19903-74
Гл. спец.	Лукашевич				VII-94	ОК.360В4-III ст3пс2-сВ ГОСТ 16523-89

Стадия: Р; Масса: см. табл.; Масштаб: 1:2; Лист; Листов 1

ЦНИИпромзданий

Инв. N подл. | Подпись и дата | Взам. инв. N

Rz80/(√)

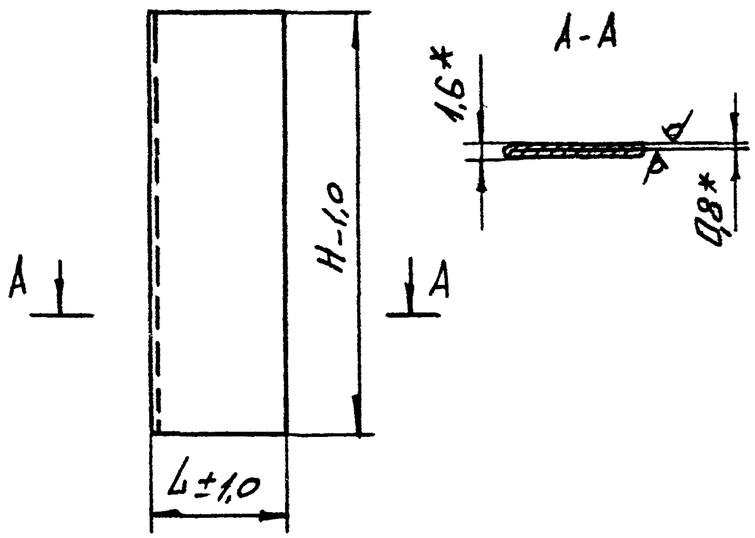

Обозначение	L, мм	H, мм	Масса, кг
1.435.2-37.94.1-02.00.03	40	1890	0,94
-01		880	0,44
-02	65	1865	1,54
-03		830	0,68

* Размеры для справок.

						1.435.2-37.94.1-02.00.03			
Изм.	Кол.уч.	Лист	N док.	Подпись	Дата	Обшивка	Стадия	Масса	Масштаб
							Р	см. табл.	—
							Лист	Листов 1	
Зав. отд.	Смилянский				VII-91	Лист Б-ПН-0,8 ГОСТ 19903-74	ЦНИИпромзданий		
Н. контр.	Лукашевич				VII-91				
Гл. спец.	Лукашевич				VII-91	ВК3608 4-III Ст3пс2-СВ ГОСТ 16523-89			

Взам. инв. № | Подпись и дата | Инв. № подл.

Rz80/(√)

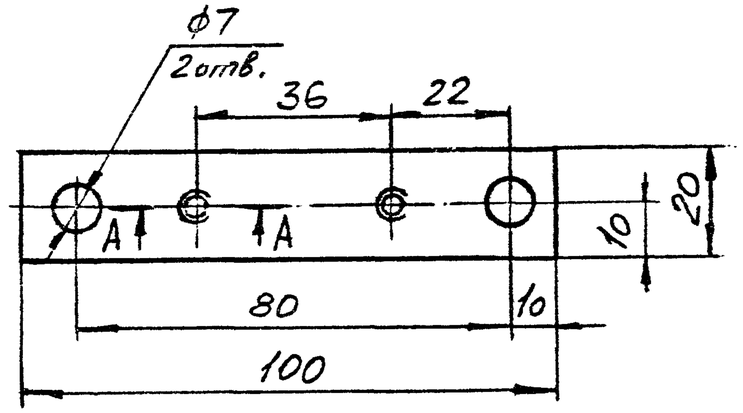

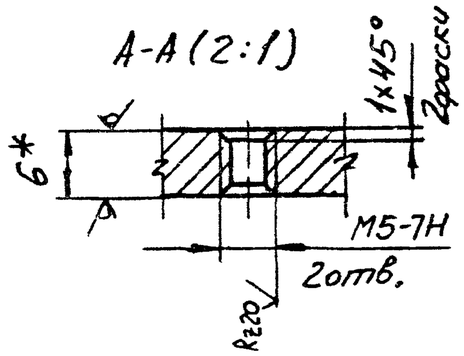

1.* Размер для справок.

2. Неуказанные предельные отклонения размеров: $H14; h14; \pm \frac{IT14}{2}$.

						1.435.2-37.94.1-02.00.04			
Изм.	Кол.уч.	Лист	N док.	Подпись	Дата	Планка	Стадия	Масса	Масштаб
							Р	0,09	1:1
							Лист	Листов 1	
Зав. отд.	Смилянский				VII-91	Лист Б-ПН-6 ГОСТ 19903-74	ЦНИИпромзданий		
Н. контр.	Лукашевич				VII-91				
Гл. спец.	Лукашевич				VII-91	Ст3сп2-СВ ГОСТ 14637-89			

Взам. инв. № | Подпись и дата | Инв. № подл.

Формат	Зона	Поз.	Обозначение	Наименование	Кол.	Примечание
				Документация		
А3			1.435.2-37.94.1-03.00.00СБ	Сборочный чертеж		
				Сборочные единицы		
А4		1	1.435.2-37.94.1-01.02.00-01	Механизм открывания	1	
А4		2	1.435.2-37.94.1-01.03.00-04	Тяга	1	
		3	1.435.2-37.94.1-01.03.00-05	Тяга	1	
А4		4	1.435.2-37.94.1-03.01.00	Каркас	1	
				Детали		
А4		5	1.435.2-37.94.1-01.03.01	Втулка	1	
А4		6	1.435.2-37.94.1-01.03.02	Стержень	1	
А3		7	1.435.2-37.94.1-01.00.01-18	Обшивка	1	
		8	1.435.2-37.94.1-01.00.01-19	Обшивка	1	
А4		9	1.435.2-37.94.1-01.00.02	Пружина	1	
А4		10	1.435.2-37.94.1-01.00.03	Ручка	2	
А3		11	1.435.2-37.94.1-01.00.04	Крышка	1	
А4		12	1.435.2-37.94.1-01.00.05-04	Фиксатор	4	
А4		13	1.435.2-37.94.1-03.00.01	Планка	1	
Б4		14	1.435.2-37.94.1-03.00.02	Ухо		

Инв. № подл. | Подпись и дата | Взам. инв. №

Изм.	Кол.уч.	Лист	№ док.	Подпись	Дата

1.435.2-37.94.1-03.00.00

Зав. отд.	Милянский		VII-91
Н. контр.	Лукашевич		VII-91
Гл. спец.	Лукашевич		VII-91

Калитка

Стадия	Лист	Листов
Р	1	2

ЦНИИПромзданий

Формат	Зона	Поз.	Обозначение	Наименование	Кол.	Примечание
				Лист Б-ПН-2р ГОСТ 19903-74		
				ОК 36084-III G3пс 2-сВ ГОСТ 16523-89		
				(36×32) h14; Rz80	1	0,02кг
				Труба 20×1 ГОСТ 8734-75		
				Б20 ГОСТ 8733-87		
Б4		15	1.435.2-37.94.1-03.00.03	L = 792-2,0; Rz80	1	0,37кг
Б4		16	1.435.2-37.94.1-03.00.04	L = 860-2,0; Rz80	1	0,4кг
				Стандартные изделия		
		17		Винт М6-8g×16.58.01.20		
				ГОСТ 1477-84	3	
		18		Винт М6-8g×20.58.01.20		
				ГОСТ 10621-80	70	
		19		Гайка М6-7Н.5.01.20		
				ГОСТ 5915-70	2	
		20		Шайба 6.65Г.02.9		
				ГОСТ 6402-70	2	
		21		Штифт 2,5пб×20		
				ГОСТ 3128-70	2	
				Материалы		
		22		Асбестовый картон		
				δ5 ГОСТ 2850-80		
				(860×1836)-2р;	2	9,5кг
		23		П125-1000.1000.80		
				ГОСТ 9573-82	0,13м³	16,3кг

Инв. № подл. | Подпись и дата | Взам. инв. №

Изм.	Кол.уч.	Лист	№ док.	Подпись	Дата

1.435.2-37.94.1-03.00.00

Лист 2

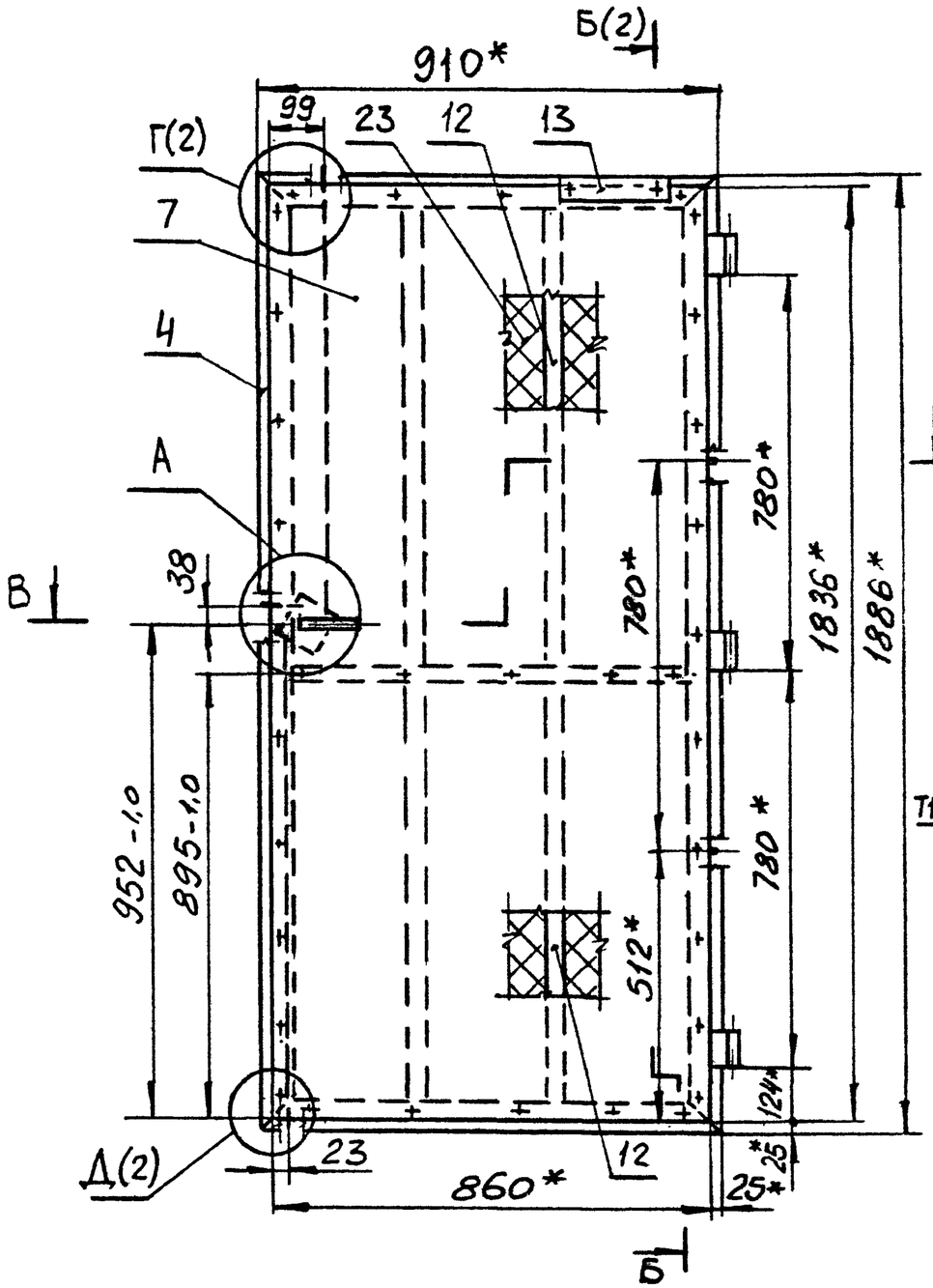

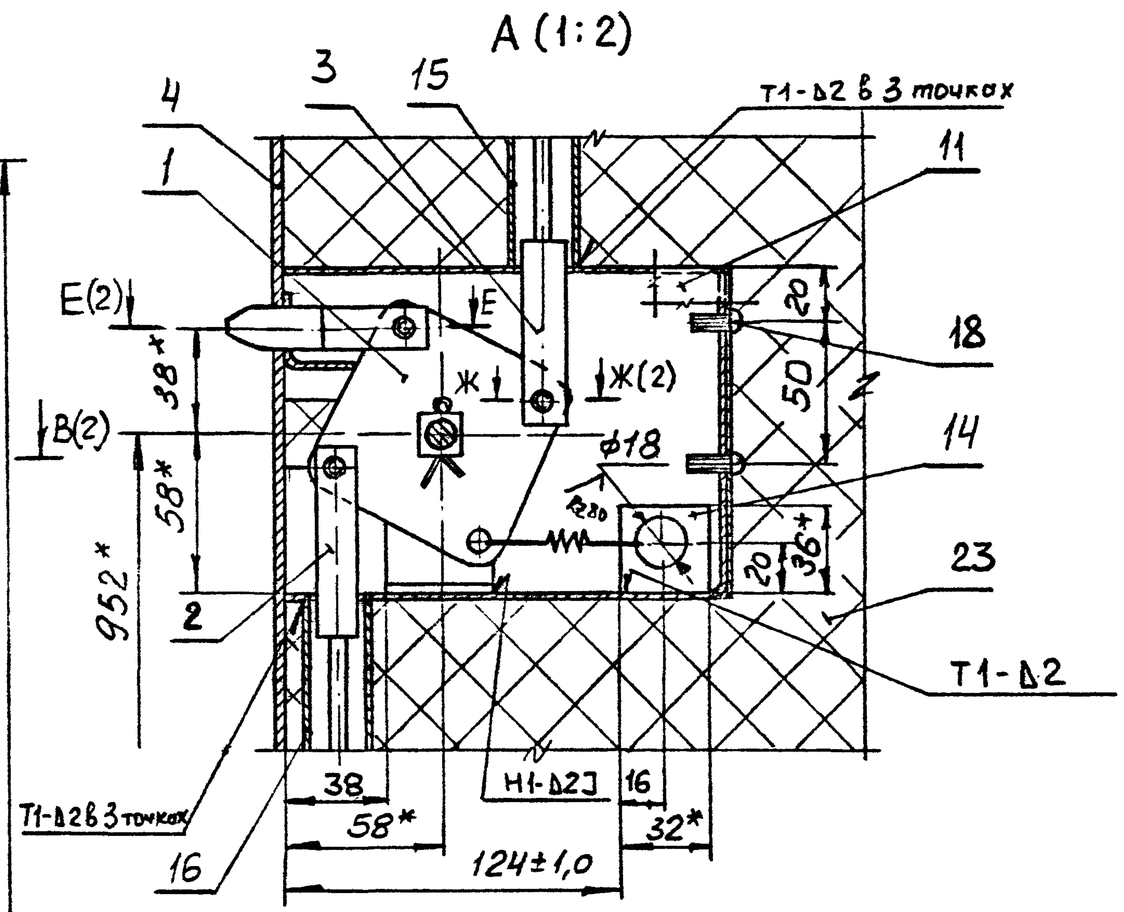

1. * Размеры для справок.
2. Сварные швы по ГОСТ 5264-80.
3. Неуказанные предельные отклонения размеров: H14; h14; $\pm \frac{IT14}{2}$.

Изм.	Кол.уч.	Лист	№ док.	Подпись	Дата	1.435.2-37.94.1-03.00.00СБ			
						Калитка. Сборочный чертеж	Стадия	Масса	Масштаб
							Р	81,0	1:10
							Лист 1	Листов 2	
Зав. отд.		Гинзбургер			11-91		ЦНИИпромзданий		
Н. контр.		Лукашевич			11-91				
Гл. спец.		Лукашевич			11-91				

Подпись и дата | Взам. инв. №

Инв. № подл.

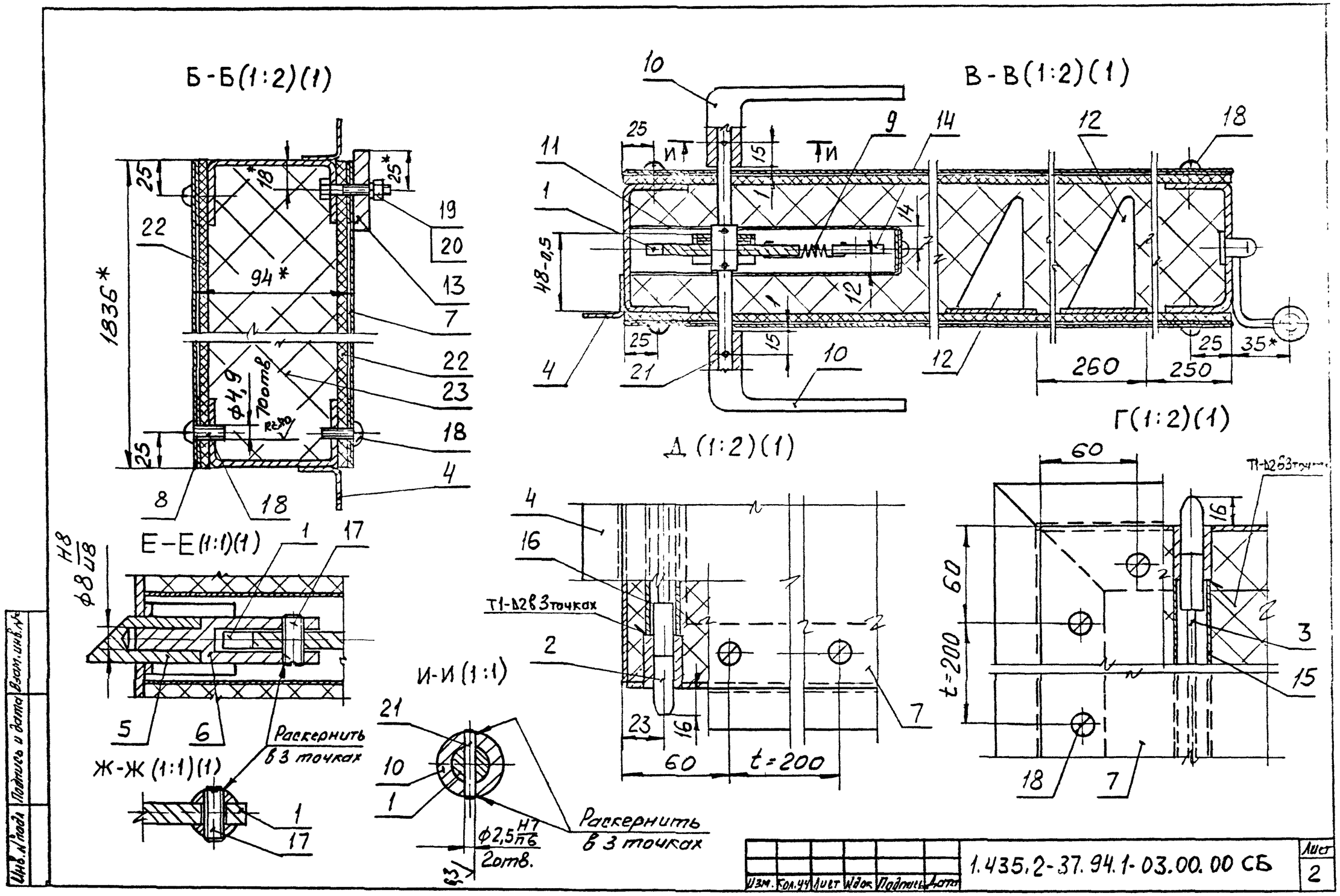

Изм.	Кол.уч.	Лист	N док.	Подпись	Дата	1.435.2-37.94.1-03.00.00 СБ	Лист 2

Инв. N подл. | Подпись и дата | Взам. инв. N

Формат	Зона	Поз.	Обозначение	Наименование	Кол.	Примечание
				Документация		
А3			1.435.2-37.94.1-03.01.00СБ	Сборочный чертеж		
				Сборочные единицы		
А4		1	1.435.2-37.94.1-03.01.10	Полупетля	3	
				Детали		
А3		2	1.435.2-37.94.1-01.01.01-06	Связь	2	
		3	1.435.2-37.94.1-01.01.01-07	Связь	2	
А3		4	1.435.2-37.94.1-01.01.02-14	Нащельник	2	
		5	1.435.2-37.94.1-01.01.02-15	Нащельник	1	
		6	1.435.2-37.94.1-01.01.02-16	Нащельник	1	
		7	1.435.2-37.94.1-01.01.02-17	Нащельник	2	
А4		8	1.435.2-37.94.1-01.01.03	Втулка	2	
А4		9	1.435.2-37.94.1-01.01.04	Штырь	2	
А4		10	1.435.2-37.94.1-03.01.01	Скоба	1	
Б4		11	1.435.2-37.94.1-03.01.02	Упор		
				Лист Б-ПН-2,0 ГОСТ 19903-74		
				ОК 38084-Ш Ст3пс2-8 ГОСТ 16523-89		
				(22×57) h14; Rz80	1	0,02 кг

Взам. инв. №

Подпись и дата

Инв. № подл.

Изм.	Кол.уч.	Лист	№док.	Подпись	Дата

1.435.2-37.94.1-03.01.00

Зав. отд.	Смиянчук		11-94
Н. контр.	Лукашевич		11-94
Гл. спец.	Лукашевич		11-94

Каркас

Стадия	Лист	Листов
Р	1	2

ЦНИИПромзданий

Формат	Зона	Поз.	Обозначение	Наименование	Кол.	Примечание
				Стандартные изделия		
		14		Болт М6-8g×25.58.01.20		
				ГОСТ 7798-70	2	

Взам. инв. №

Подпись и дата

Инв. № подл.

Изм.	Кол.уч.	Лист	№док.	Подпись	Дата

1.435.2-37.94.1-03.01.00

Лист 2

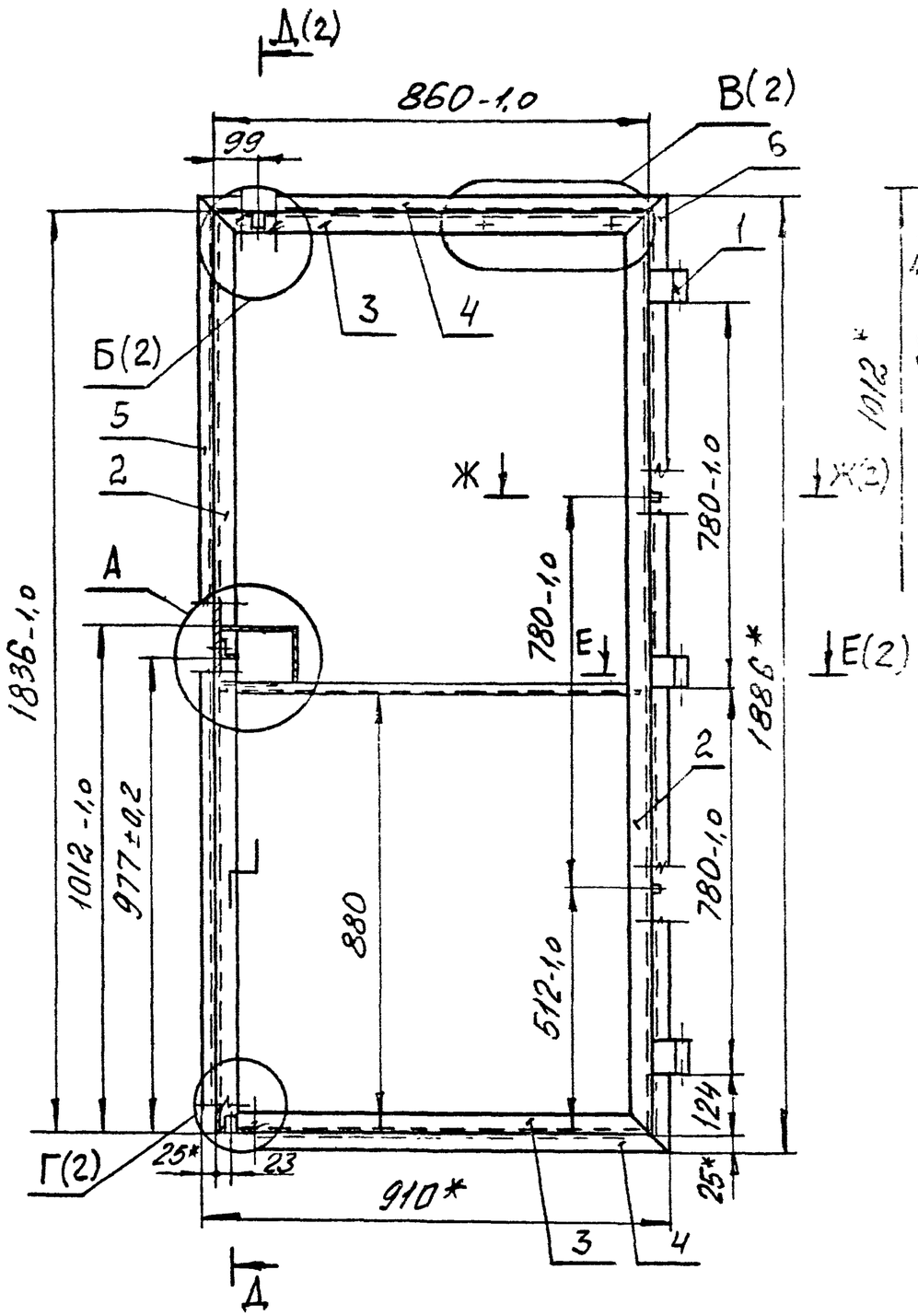

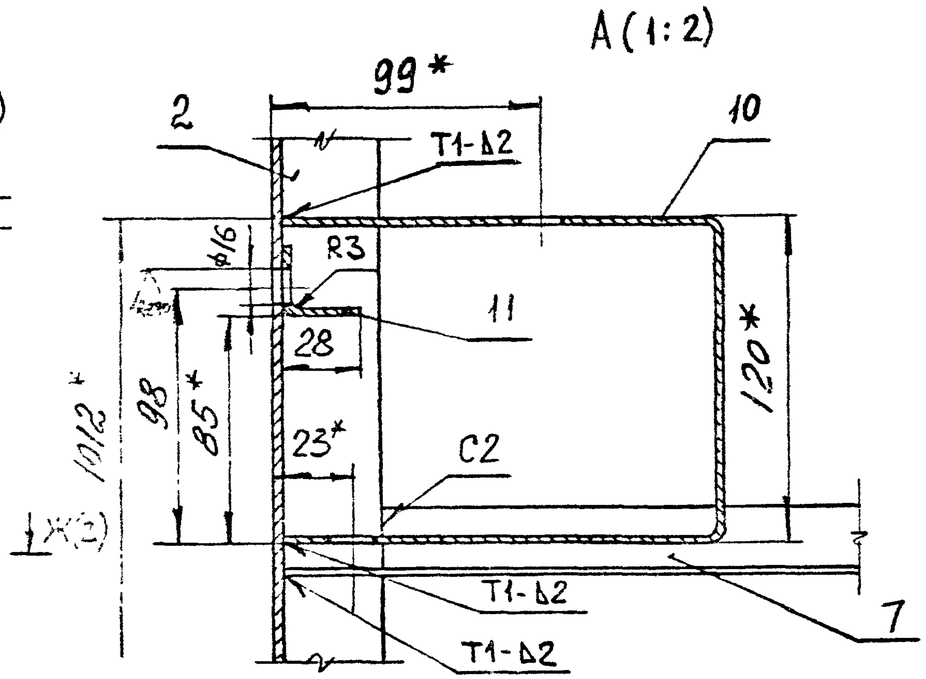

1 Сварные швы по ГОСТ 5264-80. Обозначение сварного шва относится ко всем подобно свариваемым элементам.

2. * Размеры для справок.

3. Соосность полупетель поз. 1 относительно их общей оси ± 0,4 мм.

4 Неуказанные предельные отклонения размеров: H14; h14; $\pm \frac{IT14}{2}$.

Изм.	Кол.уч.	Лист	N док.	Подпись	Дата	1,435.2-37.94.1-03.01.00 СБ			
						Каркас. Сборочный чертеж	Стадия	Масса	Масштаб
							Р	27,0	1:10
							Лист 1	Листов 2	
Зав. отд.		Смиляненко			Ул-ци		ЦНИИпромзданий		
Н. контр.		Лукашевич			Ул-ци				
Гл. спец.		Лукашевич			Ул-ци				

Инв. N подл. | Подпись и дата | Взам. инв. N

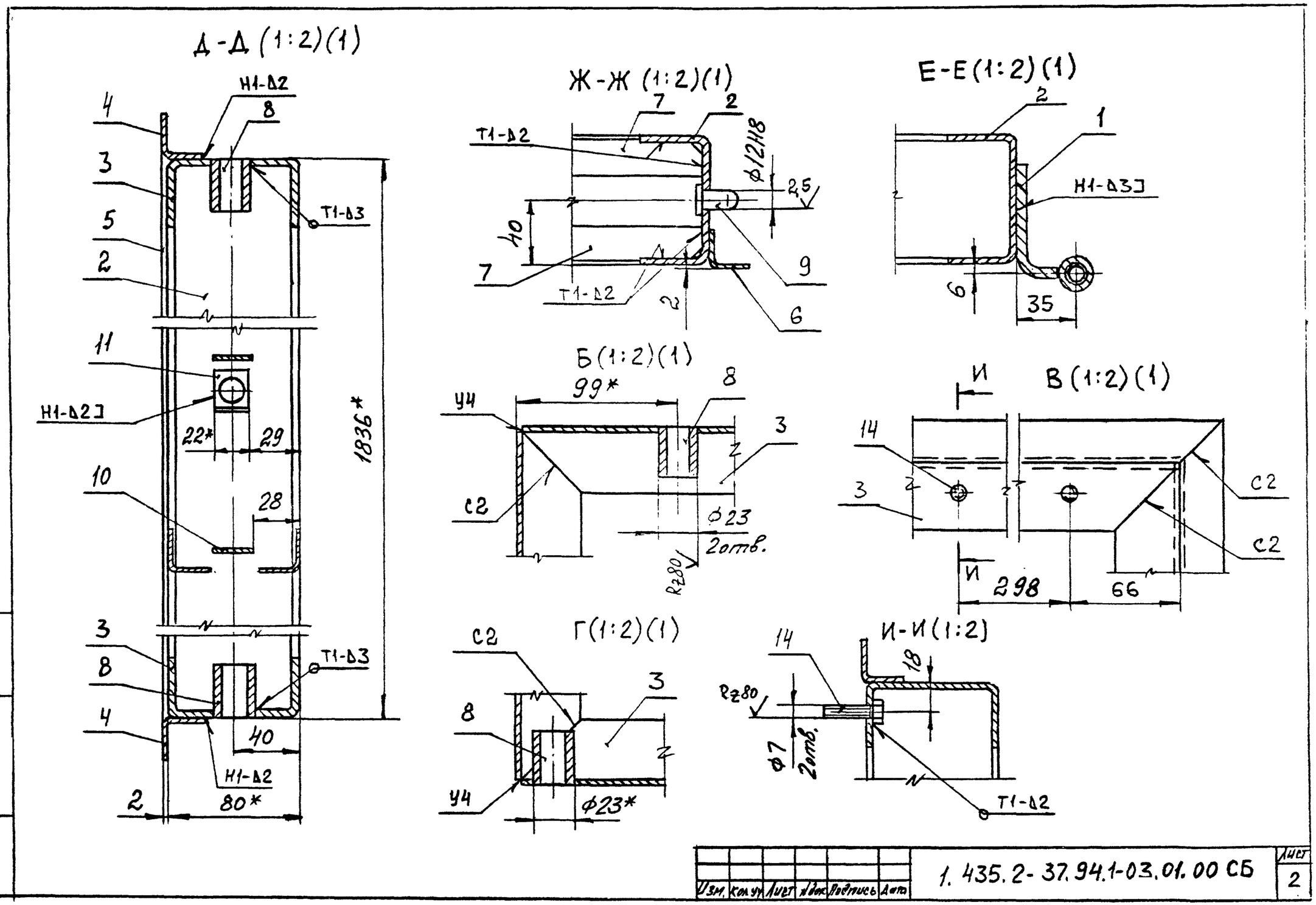

Изм.	Кол.уч.	Лист	№док.	Подпись	Дата	1.435.2-37.94.1-03.01.00 СБ	Лист 2

Инв.№ подл. | Подпись и дата | Взам. инв.№

Формат	Зона	Поз.	Обозначение	Наименование	Кол.	Примечание
				Документация		
А4			1.435.2-37.94.1-03.01.10СБ	Сборочный чертеж		
				Детали		
Б4		1	1.435.2-37.94.1-03.01.11	Скоба		
				Лист Б-ПН-5 ГОСТ 19903-74		
				Ст3сп2-св ГОСТ 14637-89		
				(70×86)h14; Rz80	1	0,23 кг
Б4		2	1.435.2-37.94.1-03.01.12	Втулка		
				Круг 22-В-II ГОСТ 2590-88		
				Ст3сп1-II ГОСТ 535-88		
				L = 68 h14; Rz80	1	0,11 кг
Б4		3	1.435.2-37.94.1-03.01.13	Вкладыш		
				Пруток БрАЖ9-4-пр.-		
				кр.18-Н ГОСТ 1628-78		
				L = 57 h14; Rz80	1	0,03 кг

Взам. инв. № | Подпись и дата | Инв. № подл.

Изм.	Кол.уч.	Лист	N док.	Подпись	Дата	1.435.2-37.94.1-03.01.10		
Зав. отд.		Смилянский			VI-94	Полупетля	Стадия	Лист	Листов
Н. контр.		Лукашевич			VI-94		Р		1
Гл. спец.		Лукашевич			VI-94		ЦНИИпромзданий		

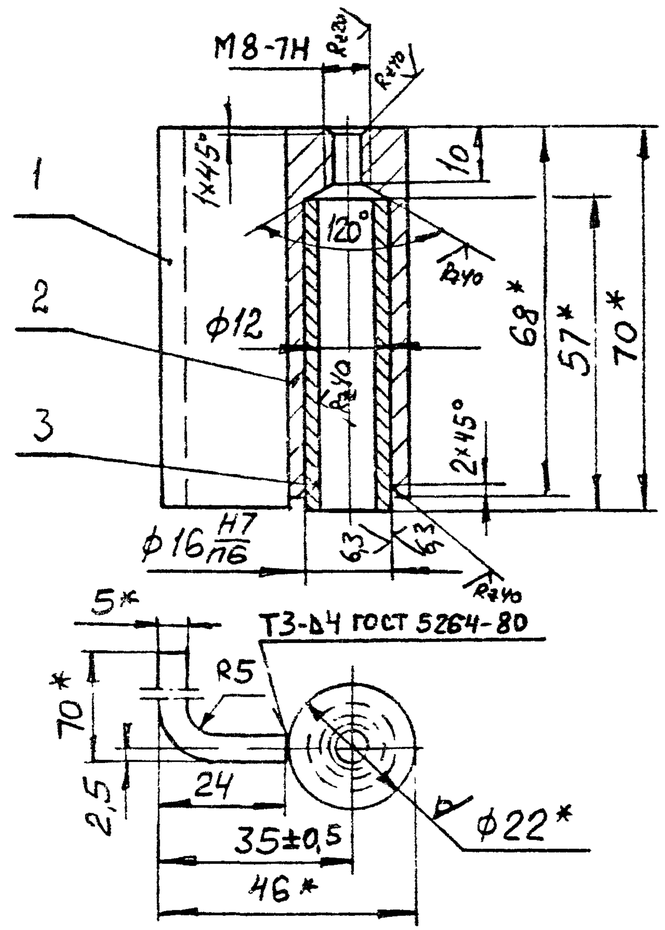

1.* Размеры для справок.

2. Неуказанные предельные отклонения размеров: H14; h14; $\pm \frac{IT14}{2}$.

Взам. инв. № | Подпись и дата | Инв. № подл.

Изм.	Кол.уч.	Лист	N док.	Подпись	Дата	1.435.2-37.94.1-03.01.10СБ			
Зав. отд.		Смилянский			VI-94	Полупетля. Сборочный чертеж	Стадия	Масса	Масштаб
Н. контр.		Лукашевич			VI-94		Р	0,4	1:1
Гл. спец.		Лукашевич			VI-94		Лист	Листов 1	
							ЦНИИпромзданий		

Rz80/(√)

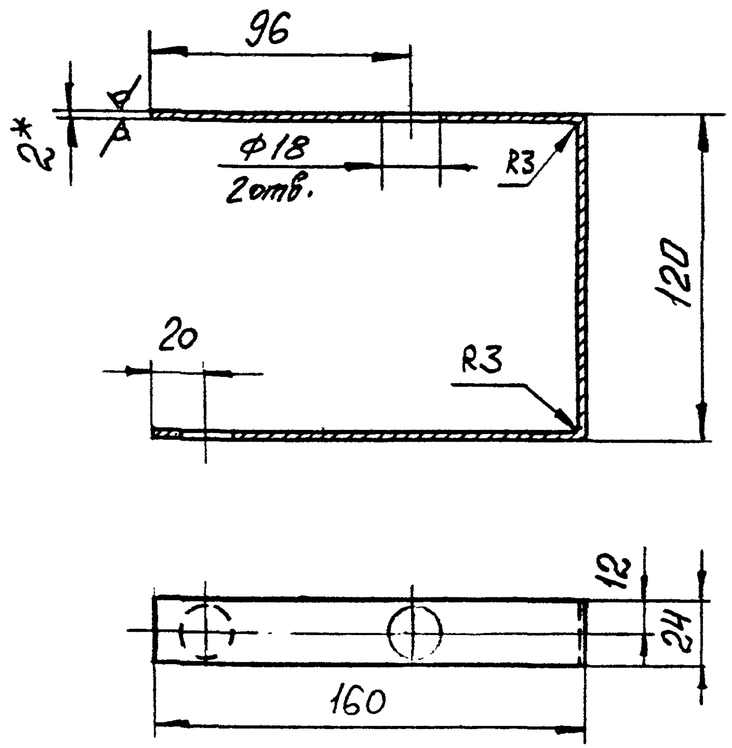

1. * Размер для справок.
2. Неуказанные предельные отклонения размеров: H14; h14; $\pm\frac{IT14}{2}$.

						1.435.2-37.94.1-03.01.01		
Изм.	Кол.уч.	Лист	N док.	Подпись	Дата	Скоба	Стадия	Масса	Масштаб
							Р	0,16	1:2
							Лист	Листов 1
Зав. отд.	Смилянский					Лист Б-ПН-2 ГОСТ 19903-74	ЦНИИпромзданий
Н. контр.	Лукашевич					ОК 36084-III СТ3пс2-сВ ГОСТ 16523-89	
Гл. спец.	Лукашевич						

Инв. N подл. | Подпись и дата | Взам. инв. N

Rz80/(√)

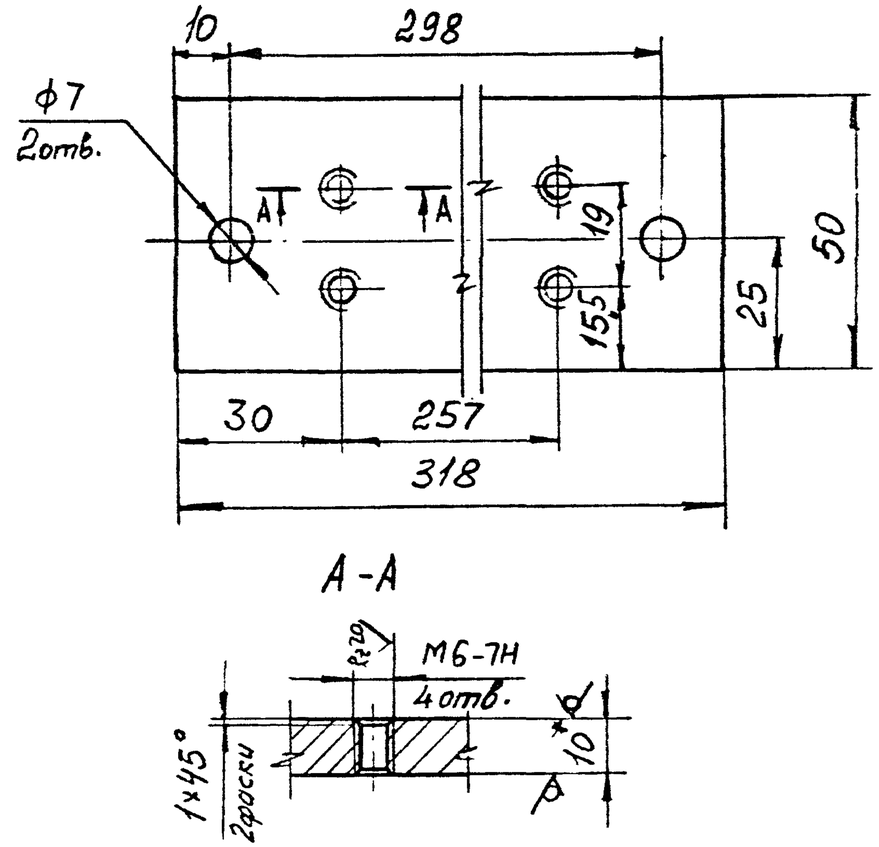

1. * Размер для справок.
2. Неуказанные предельные отклонения размеров H14; h14; $\pm\frac{IT14}{2}$.

						1.435.2-37.94.1-03.00.01		
Изм.	Кол.уч.	Лист	N док.	Подпись	Дата	Планка	Стадия	Масса	Масштаб
							Р	1,2	1:1
							Лист	Листов 1
Зав. отд.	Смилянский					Лист Б-ПН-10 ГОСТ 19903-74	ЦНИИпромзданий
Н. контр.	Лукашевич					Ст3сп2-сВ ГОСТ 14637-89	
Гл. спец.	Лукашевич						

Инв. N подл. | Подпись и дата | Взам. инв. N

Инв. № подл.	Подпись и дата	Взам. инв. №

Формат	Зона	Поз.	Обозначение	Наименование	Кол. на исполн. 1.435.2-37.94.1-04.00.00-										Примечание
					–	01	02								
				Документация											
А3			1.435.2-37.94.1-04.00.00СБ	Сборочный чертеж											
				Сборочные единицы											
А4		1	1.435.2-37.94.1-02.01.10	Полупетля	8	8	8								
				Детали											
А4		2	1.435.2-37.94.1-01.01.03-01	Втулка	9	9	9								
А4		3	1.435.2-37.94.1-04.00.01	Ось	1	1	1								
А4		4	1.435.2-37.94.1-04.00.02	Накладка	1	1	1								

Изм	Кол. уч	Лист	N док.	Подпись	Дата	1.435.2-37.94.1-04.00.00		
Зав. отд.		Силянский			14-94	Рама	Стадия	Лист	Листов
Н. контр.		Аскадский			14.94		Р	1	4
Гл. спец.		Курашвили			14-94		ЦНИИпромзданий		

Инв. № подл.	Подпись и дата	Взам. инв. №

Формат	Зона	Поз.	Обозначение	Наименование	Кол. на исполн. 1.435.2-37.94.1-04.00.00-										Примечание
					–	01	02								
А4		5	1.435.2-37.94.1-04.00.03	Связь	1										
			-01	Связь		1									
			-02	Связь			1								
		6	1.435.2-37.94.1-04.00.03-03	Связь	1										
			-04	Связь		1									
			-05	Связь			1								
		7	1.435.2-37.94.1-04.00.03-06	Связь	1										
			-07	Связь		1									
			-08	Связь			1								
А4		8	1.435.2-37.94.1-04.00.04	Упор	1										
			-01	Упор		1									
			-02	Упор			1								
		9	1.435.2-37.94.1-04.00.04-03	Упор	1										
			-04	Упор		1									
			-05	Упор			1								
		10	1.435.2-37.94.1-04.00.04-06	Упор	1										
			-07	Упор		1									
			-08	Упор			1								

Изм	Кол. уч	Лист	N док.	Подпись	Дата	1.435.2-37.94.1-04.00.00	Лист
							2

Инв. № подл.	Подпись и дата	Взам. инв. №

Формат	Зона	Поз.	Обозначение	Наименование	Кол. на исполн. 1.435.2-37.94.1-04.00.00-										Примечание
					–	01	02								
Б4		11	1.435.2-37.94.1-04.00.05	Анкер											
				Круг 5-В-ГОСТ 2590-88											
				Ст3сп1-II ГОСТ 535-88											
				L = 112 h14, Rz80	12	15	18								0,017кг
Б4		12	1.435.2-37.94.1-04.00.06	Пластина											
				Лист Б-ПН-5 ГОСТ 19903-74											
				Ст3пс2-сб ГОСТ 14637-89											
				(100×120)h14, Rz80	12	15	18								0,47кг
Б4		13	1.435.2-37.94.1-04.00.07	Опора											
				Уголок 25×25×2-В-II ГОСТ 19771-74											
				Ст3сп1-II ГОСТ 11474-76											
				L = 26 h14, Rz80	1	1	1								0,002кг
				Уголок 70×70×6-В-II ГОСТ 8509-86											
				Ст3сп1-II ГОСТ 535-88											
Б4		14	1.435.2-37.94.1-04.00.08	L = 3126-2,0; Rz80	1										19,9кг
			-01	L = 3726-2,0; Rz80		1									23,8кг
			-02	L = 4326-2,0; Rz80			1								27,6кг

Изм.	Кол.уч.	Лист	№док.	Подпись	Дата	1.435.2-37.94.1-04.00.00	Лист 3

Инв. № подл.	Подпись и дата	Взам. инв. №

Формат	Зона	Поз.	Обозначение	Наименование	Кол. на исполн. 1.435.2-37.94.1-04.00.00-										Примечание
					–	01	02								
				Уплотнение											
				Пластина I-рулон											
				ТМКЩ-С1-25-9,9 ГОСТ 7338-90											
Б4		15	1.435.2-37.94.1-04.00.09	(25×2992)-2,0	2										2,5кг
			-01	(25×3592)-2,0		2									3,0кг
			-02	(25×4192)-2,0			2								3,5кг
Б4		16	1.435.37.94.1-04.00.09-03	(25×2940)-2,0	1										2,5кг
			-04	(25×3540)-2,0		1									3,0кг
			-05	(25×4140)-2,0			1								3,5кг
				Стандартные изделия											
		18		Винт М3-8g×10.58.01.20											
				ГОСТ 17475-80	2	2	2								
		19		Гайка М3-7Н.5.01.20											
				ГОСТ 5916-70	2	2	2								
		20		Шайба 3.65Г.02.9											
				ГОСТ 6402-70	2	2	2								

Изм.	Кол.уч.	Лист	№док.	Подпись	Дата	1.435.2-37.94.1-04.00.00	Лист 4

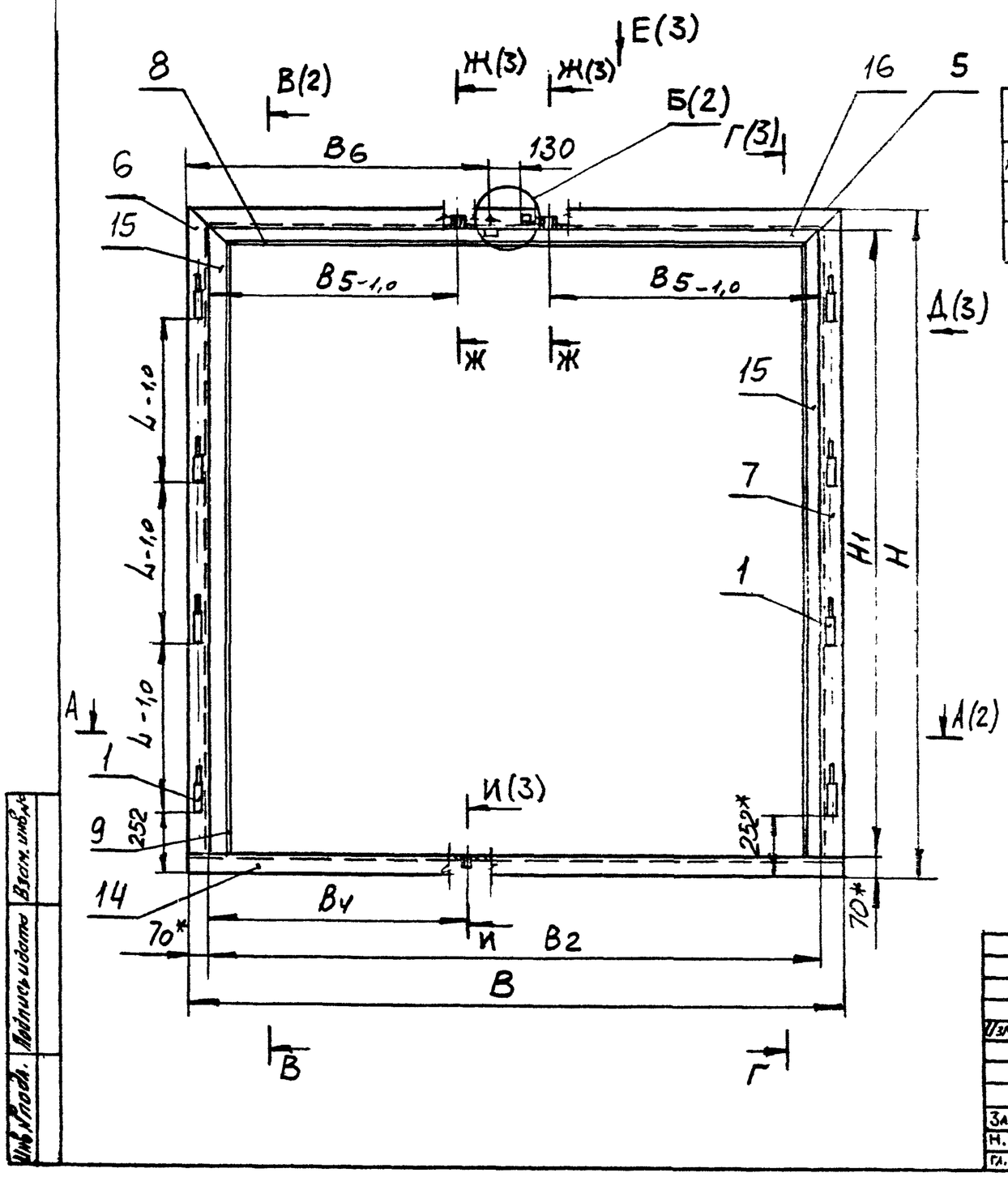

Обозначение	В, мм	В1, мм	В2, мм	В3, мм	В4, мм	В5, мм	В6, мм	Н, мм	Н1, мм	Д, мм	Д1, мм	Масса, кг
1.435.2-37.94.1-04.00.00	3126	3008	2986	2934	1465	1389	1465	3130	2989	806	740	115,0
-01	3726	3608	3586	3534	1765	1689	1765	3730	3589	1006	840	140,0
-02	4326	4208	4186	4134	2065	1989	2065	4330	4189	1206	940	160,0

1. Сварка швов ручная электродуговая.
2. Сварные швы по ГОСТ 5264-80. Обозначение сварного шва относится ко всем подобным свариваемым элементам.
3. * Размеры для справок.
4. ** Соосность полупетель поз. 1 относительно их общей оси ± 0,4мм.
5. Неуказанные предельные отклонения размеров: h14; H14; ± $\frac{IT14}{2}$.
6. Уплотнения поз. 15; 16 клеить к упорам поз. 8...10 клеем Н-88-НП ТУ 38-105-1061-82.
7. *** Вырезать по месту под направляющую левой створки.

Изм.	Кол.уч.	Лист	№док.	Подпись	Дата	1.435.2-37.94.1-04.00.00 СБ				
						Рама. Сборочный чертеж	Стадия	Масса	Масштаб	
							Р	см. табл.	—	
							Лист 1	Листов 3		
Зав. отд		Смилянский			12-91		ЦНИИпромзданий			
Н. контр		Лукашевич			12-91					
Гл. спец.		Лукашевич			12-91					

Инв. № подл. | Подпись и дата | Взам. инв. №

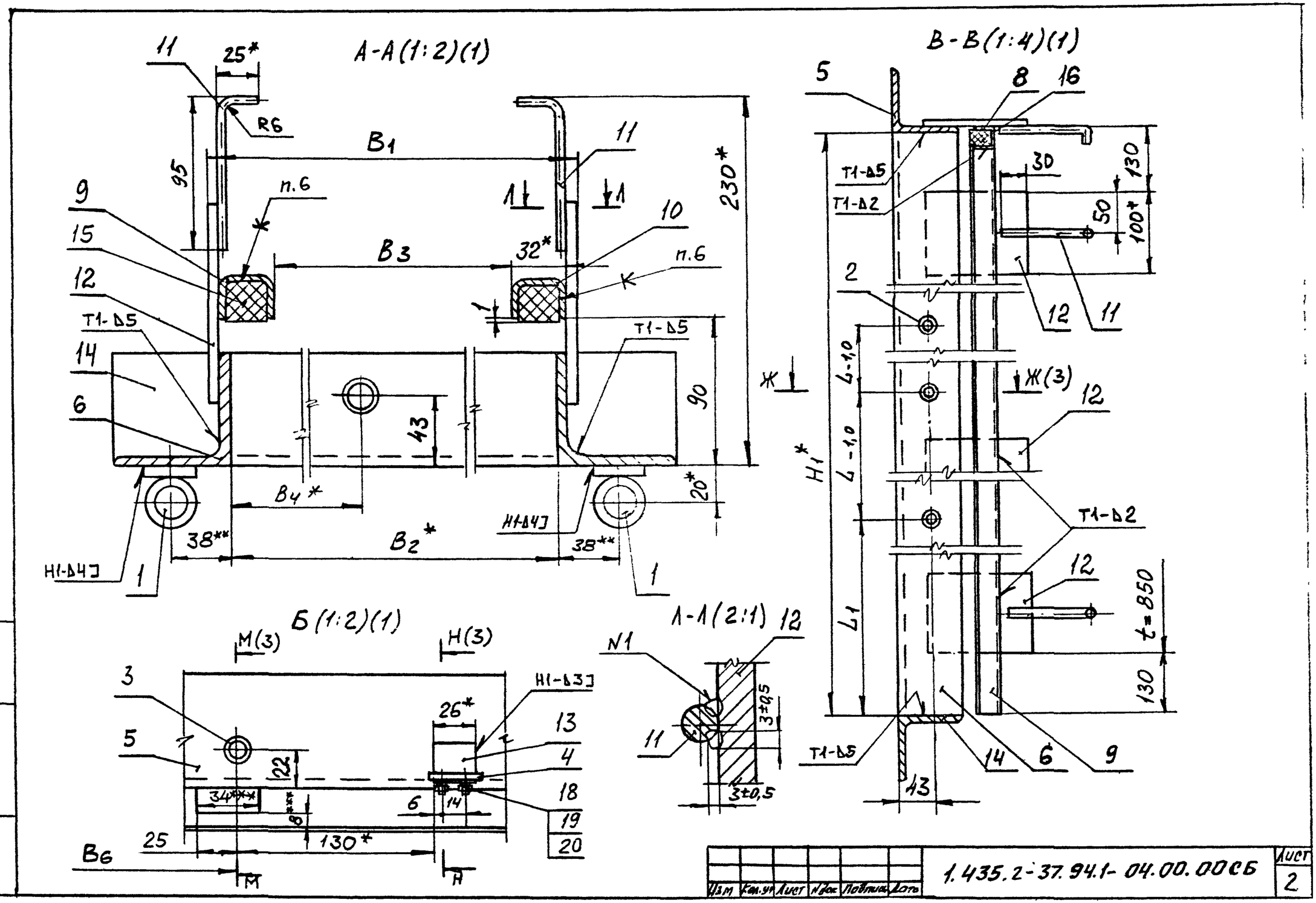
А-А(1:2)(1)
В-В(1:4)(1)
Б(1:2)(1)
А-А(2:1)
11
25*
R6
95
В1
9
15
12
Т1-Δ5
14
6
п.6
В3
32*
10
230*
90
43
В4*
20*
38**
В2*
Н1-Δ4]
1
5
8
16
Т1-Δ5
Т1-Δ2
30
130
50
100*
2
L-1,0
Ж(3)
Н1*
L1
t=850
43
М(3)
Н(3)
Н1-Δ3]
26*
13
4
18
19
20
22
34***
8***
6
14
25
130*
В6
М
Н
N1
3±0,5
Изм. Кол.уч. Лист Nдок. Подпись Дата
1.435.2-37.94.1-04.00.00СБ
Лист 2
Инв.№ подл. Подпись и дата Взам.инв.№

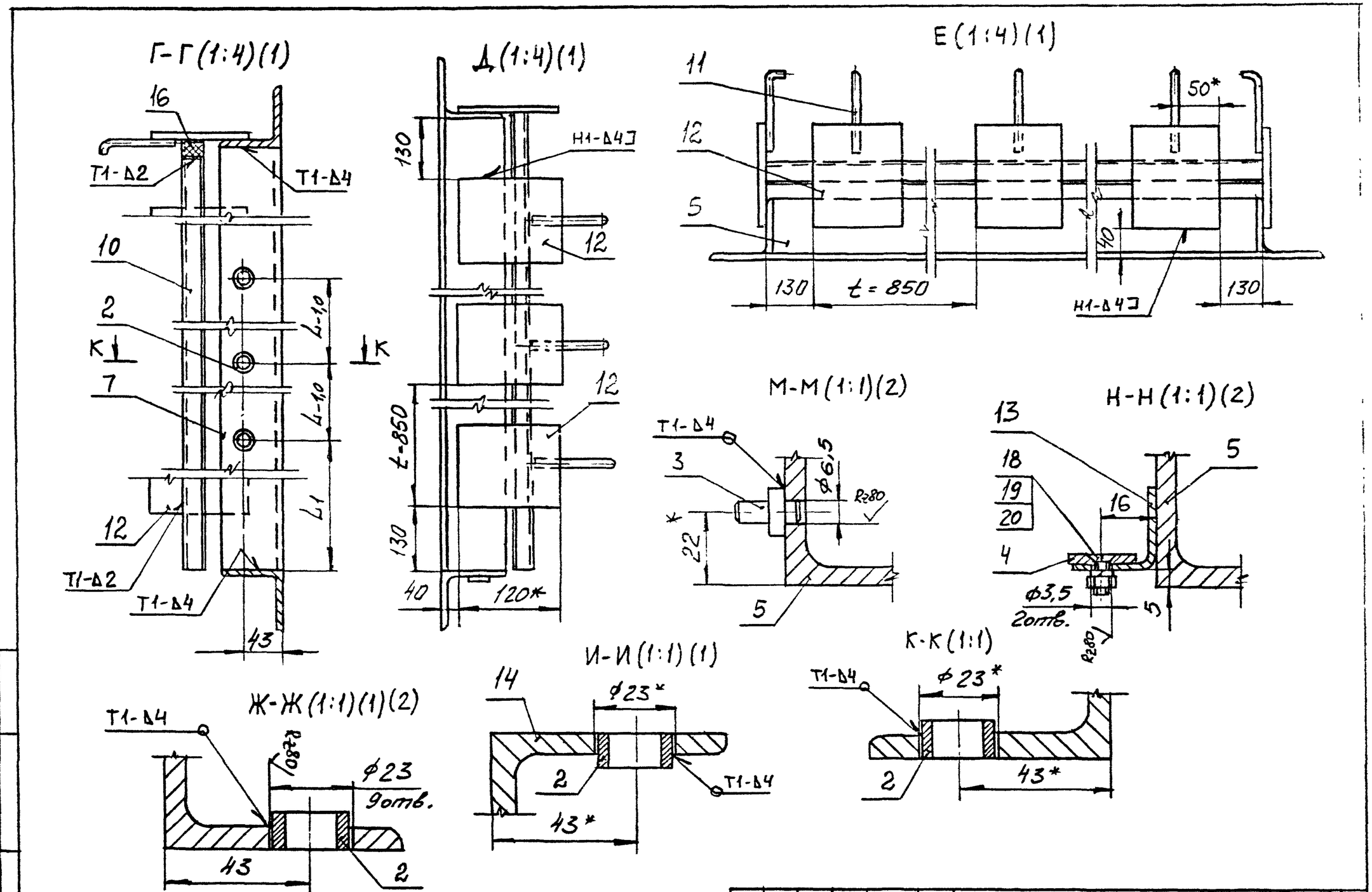

Изм.	Кол.уч.	Лист	Nдок.	Подпись	Дата	1.435.2-37.94.1-04.00.00СБ	Лист 3

Инв.№ подл. | Подпись и дата | Взам. инв.№

Rz80 (√)

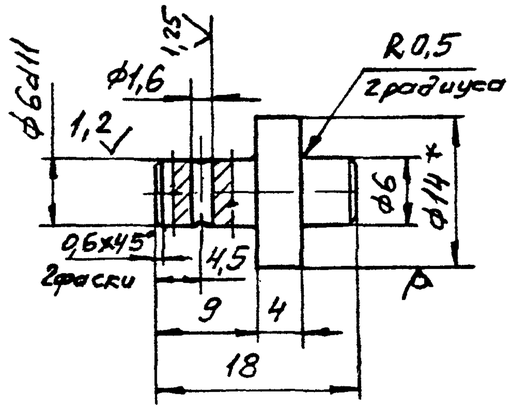

1.* Размер для справок.
2 Неуказанные предельные отклонения размеров: H14; h14; $\pm \frac{IT14}{2}$.

						1.435.2-37.94.1-04.00.01			
Изм.	Кол.уч.	Лист	N док.	Подпись	Дата	Ось	Стадия	Масса	Масштаб
							Р	0,008	2:1
							Лист	Листов 1	
Зав. отд.		Смилянский			VII-94	Круг 14-В-II ГОСТ 2590-88 / Ст3сп1-II ГОСТ 535-88	ЦНИИпромзданий		
Н. контр.		Лукашевич			VII-94				
Гл. спец.		Лукашевич			VII-94				

Инв. N подл. | Подпись и дата | Взам. инв. N

Rz80 (√)

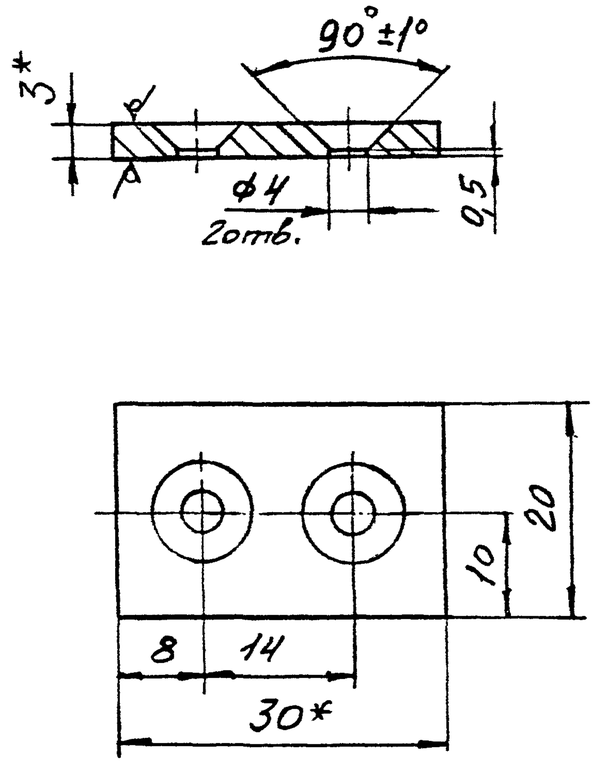

1. * Размеры для справок.
2. Неуказанные предельные отклонения размеров: H14; h14; $\pm \frac{IT14}{2}$.

						1.435.2-37.94.1-04.00.02			
Изм.	Кол.уч.	Лист	N док.	Подпись	Дата	Накладка	Стадия	Масса	Масштаб
							Р	0,013	2:1
							Лист	Листов 1	
Зав. отд.		Смилянский			VII-94	Полоса БрАЖ9-4Т-3x30 ГОСТ 1595-90	ЦНИИпромзданий		
Н. контр.		Лукашевич			VII-94				
Гл. спец.		Лукашевич			VII-94				

Инв. N подл. | Подпись и дата | Взам. инв. N

Рис.1

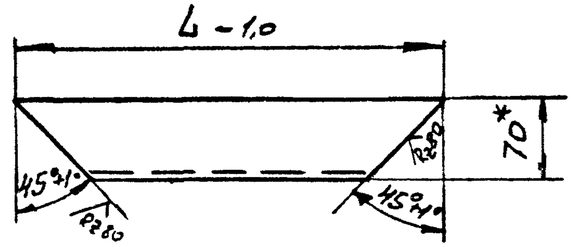

Рис.2
Остальное-см рис1.

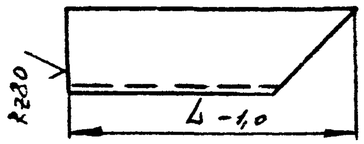

Рис.3
Остальное-см.рис.1

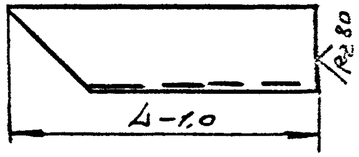

Обозначение	Рис.	L, мм	Масса, кг
1.435.2-37.94.1-04.00.03	1	3126	19,3
-01		3726	23,1
-02		4326	26,9
-03	2	3059	19,4
-04		3659	23,2
-05		4259	27,0
-06	3	3059	19,4
-07		3659	23,2
-08		4259	27,0

1.* Размер для справок.
2. Неуказанные предельные отклонения размеров: h14; $\pm\frac{IT14}{2}$.

Инв.№ подл. | Подпись и дата | Взам.инв.№

Изм.	Кол.уч.	Лист	№док.	Подпись	Дата	1.435.2-37.94.1-04.00.03		
						Связь	Стадия: Р	Масса: см. табл.	Масштаб: —
							Лист	Листов 1
Зав.отд.	Емилянович					Уголок 70×70×6-В-II ГОСТ 8509-86 / Ст3сп1-II ГОСТ 535-88	ЦНИИпромзданий	
Н.контр.	Лукашевич							
Гл.спец.	Лукашевич							

Рис.1

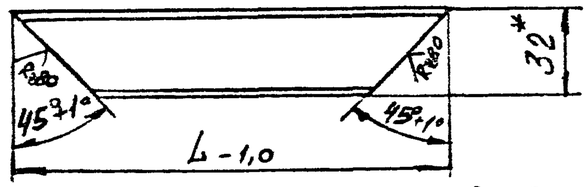

Рис.2
Остальное-см.рис.1

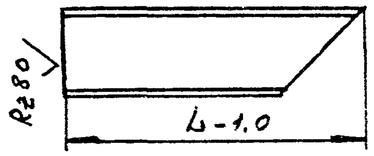

Рис.3
Остальное-см.рис.1

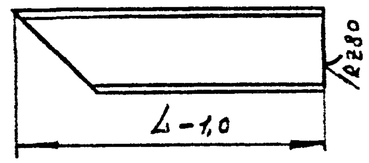

Обозначение	Рис.	L, мм	Масса, кг
1.435.2-37.94.1-04.00.04	1	2986	4,9
-01		3586	5,9
-02		4186	6,9
-03	2	2989	5,0
-04		3589	6,0
-05		4189	7,0
-06	3	2989	5,0
-07		3589	6,0
-08		4189	7,0

1.* Размер для справок.
2. Неуказанные предельные отклонения размеров: h14; $\pm\frac{IT14}{2}$.

Инв.№ подл. | Подпись и дата | Взам.инв.№

Изм.	Кол.уч.	Лист	№док.	Подпись	Дата	1.435.2-37.94.1-04.00.04		
						Упор	Стадия: Р	Масса: см. табл.	Масштаб: —
							Лист	Листов 1
Зав.отд.	Емилянович					Швеллер 32×25×3-В ГОСТ 8278-83 / Ст3сп1-II ГОСТ 11474-76	ЦНИИпромзданий	
Н.контр.	Лукашевич							
Гл.спец.	Лукашевич							

Формат	Зона	Поз.	Обозначение	Наименование	Кол.	Примечание
				Документация		
А3			1.435.2-37.94.1-05.00.00СБ	Сборочный чертеж		
				Детали		
Б4		1	1.435.2-37.94.1-05.00.01	Ролик		
				Пруток БрАЖ9-4-пр.		
				кр. 20-Н ГОСТ1628-78		
				L = 10h14; Rz80	1	0,02кг
Б4		2	1.435.2-37.94.1-05.00.02	Направляющая		
				Уголок 25×25×2-В ГОСТ19771-74		
				Ст3сп1-Д ГОСТ11474-76		
				L = 215h14; Rz80	1	0,15кг
Б4		3	1.435.2-37.94.1-05.00.03	Ушко		
				Лист 6-ПН-2,0 ГОСТ19903-74		
				08Х18Н10Т-III ГОСТ5632-72		
				(12×18)h14; Rz80	2	0,003кг
Б4		4	1.435.2-37.94.1-05.00.04	Упор		
				Круг 5-В-II ГОСТ2590-88		
				Ст3сп1-II ГОСТ535-88		
				L = 205h14; Rz80	1	0,03кг

Инв. № подл. | Подпись и дата | Взам. инв. №

Изм.	Кол.уч.	Лист	Nдок.	Подпись	Дата	1.435.2-37.94.1-05.00.00		
Зав. отд.		Смиляченко				Ограничитель	Стадия	Лист	Листов
Н. контр.		Лукашевич					Р	1	2
Гл. спец.		Лукашевич					ЦНИИпромзданий		

Формат	Зона	Поз.	Обозначение	Наименование	Кол.	Примечание
				Стандартные изделия		
		5		Ось		
				22-6h11×22Ст3пс2 ц30		
				ГОСТ 9650-80	1	
		6		Шайба 6.01пс2.01.20		
				ГОСТ 11371-78	1	
		7		Шплинт 1,6×16.001		
				ГОСТ 397-79	1	

Инв. № подл. | Подпись и дата | Взам. инв. №

Изм.	Кол.уч.	Лист	Nдок.	Подпись	Дата	1.435.2-37.94.1-05.00.00	Лист 2

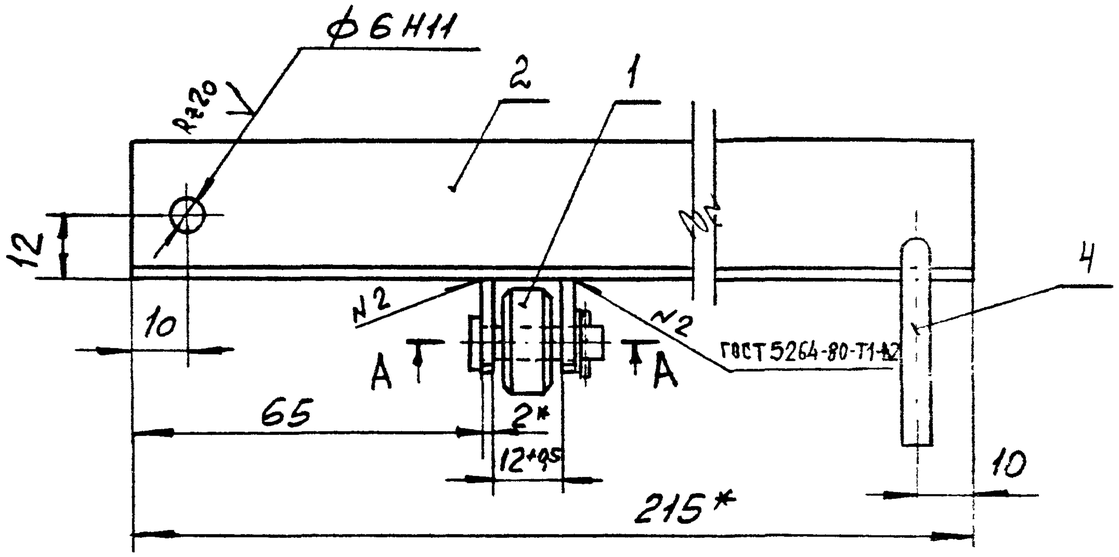

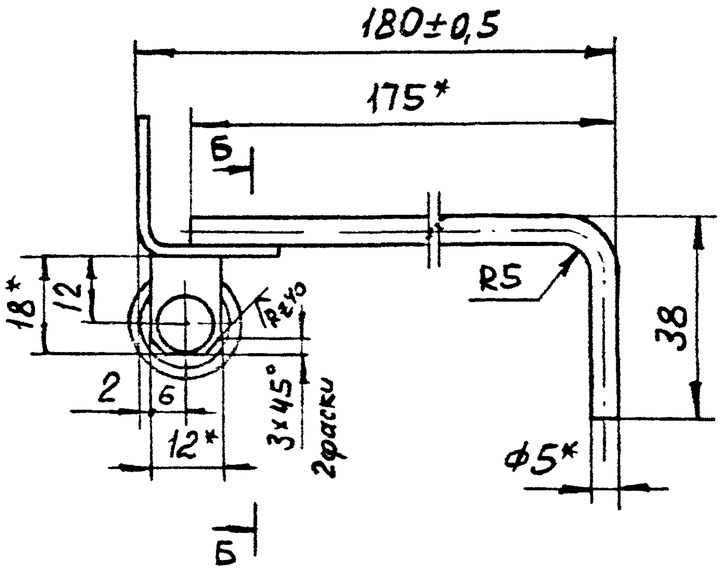

А-А (2:1)

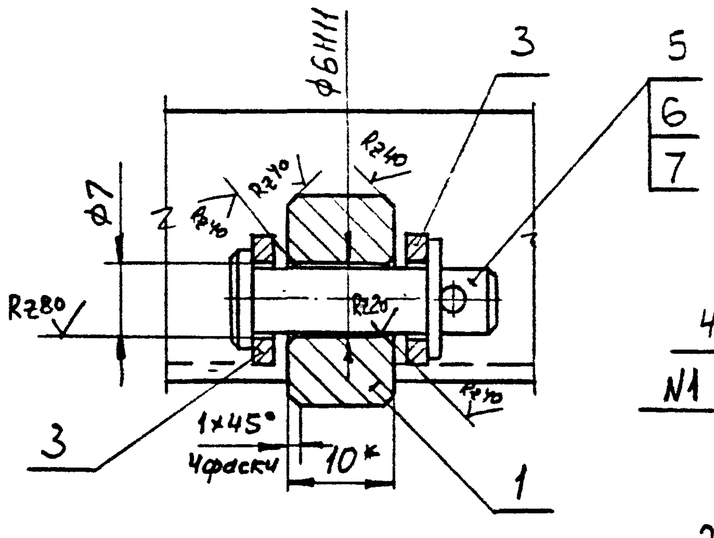

Б-Б(2:1)

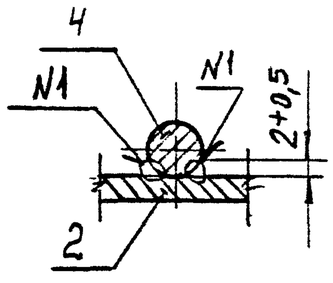

1. Сварка шва N1 ручная электродуговая.
2. * Размеры для справок.
3. Неуказанные предельные отклонения размеров: H14; h14; $\pm\frac{IT14}{2}$.

Изм.	Кол.уч.	Лист	N док.	Подпись	Дата	1.435.2-37.94.1-05.00.00 СБ			
						Ограничитель. Сборочный чертеж	Стадия	Масса	Масштаб
							Р	0,22	1:1
							Лист	Листов 1	
Зав. отд.	Синдаевский						ЦНИИпромзданий		
Н. контр.	Акашевич								
Гл. спец.	Акашевич								

Инв. N подл. | Подпись и дата | Взам. инв. N

Инв. № подл.	Подпись и дата	Взам. инв. №

Формат	Зона	Поз.	Обозначение	Наименование	Кол. на исполн. 1.435.2-37.94.1-06.00.00-										Примечание
					–	01	02								
				Документация											
А3			1.435.2-37.94.1-06.00.00СБ	Сборочный чертеж											
				Детали											
А4		1	1.435.2-37.94.1-06.00.01	Ограждение	1										
			-01	Ограждение		1									
			-02	Ограждение			1								
		2	1.435.2-37.94.1-06.00.01-03	Ограждение	1										
			-04	Ограждение		1									
			-05	Ограждение			1								
		3	1.435.2-37.94.1-06.00.02	Основание	1										

Изм.	Кол.уч.	Лист	№док.	Подпись	Дата	1.435.2-37.94.1-06.00.00		
Зав отд.		Смиянович				Направляющая	Стадия	Лист	Листов
Н. контр.		Лукашевич					Р	1	2
Гл. спец.		Лукашевич					ЦНИИпромзданий		

Инв. № подл.	Подпись и дата	Взам. инв. №

Формат	Зона	Поз.	Обозначение	Наименование	Кол. на исполн. 1.435.2-37.94.1-06.00.00-										Примечание
			-01	Основание		1									
			-02	Основание			1								
Б4		4	1.435.2-37.94.1-06.00.03	Анкер											
				Круг 5-В-II ГОСТ 2590-88											
				Ст3сп1-II ГОСТ 535-88											
				L = 188h14; Rz80	4	4	4								0,03кг

Изм.	Кол.уч.	Лист	№док.	Подпись	Дата	1.435.2-37.94.1-06.00.00	Лист 2

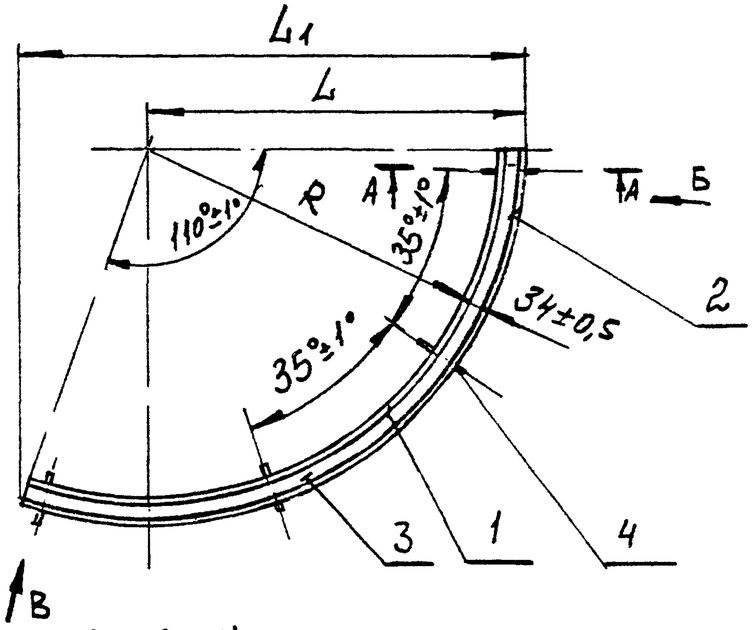

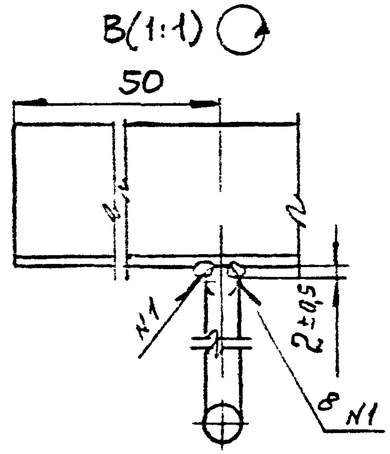

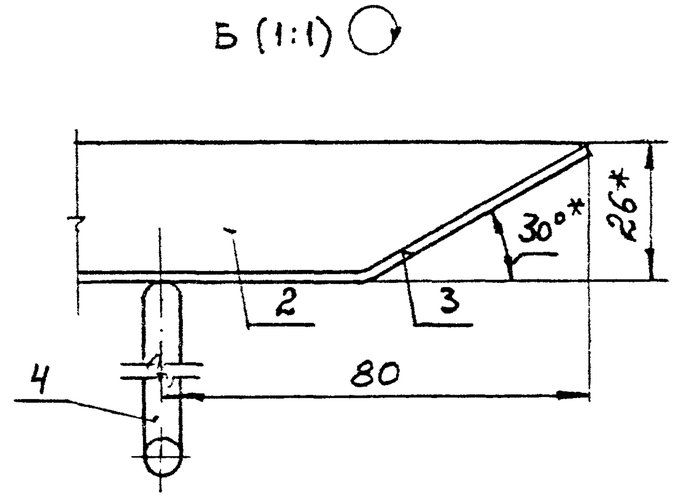

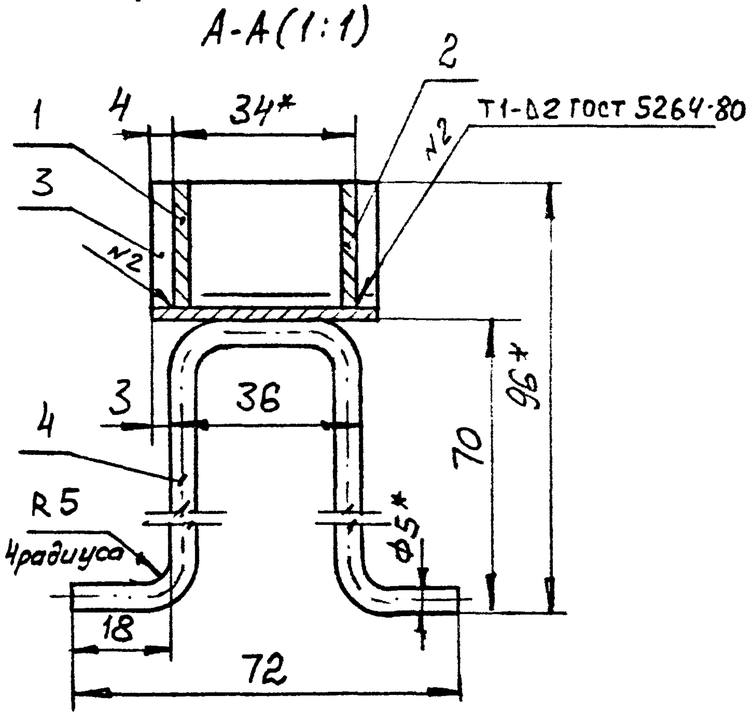

Обозначение	R, мм	L, мм	L1, мм	Масса, кг
1.435.2-37.94.1-06.00.00	1486	1524	2043	5,0
-01	1786	1824	2448	5,5
-02	2086	2124	2850	6,0

1. Сварка шва №1 ручная электродуговая. Обозначение сварного шва относится ко всем подобно свариваемым элементам.
2. * Размеры для справок.
3. Неуказанные предельные отклонения размеров: H14; h14; $\pm \frac{IT14}{2}$.

Изм.	Кол.уч.	Лист	N док.	Подпись	Дата	1.435.2-37.94.1-06.00.00 СБ		
						Направляющая. Сборочный чертеж	Стадия	Масса	Масштаб
							Р	см. табл.	—
							Лист	Листов 1	
Зав. отд.		Смиянов			11.94		ЦНИИпромзданий		
Н. контр.		Лукашевич			11.94				
Гл. спец.		Лукашевич			11.94				

Инв. N подл. | Подпись и дата | Взам. инв. N

Rz80 (√)

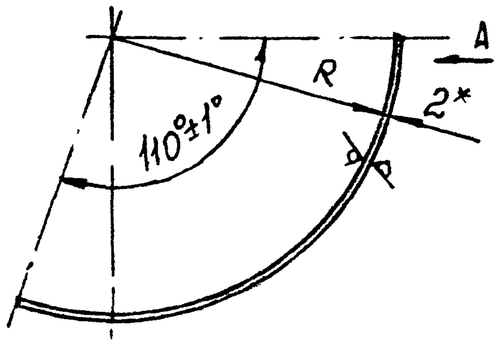

A (1:1)

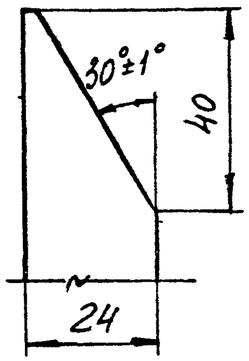

Обозначение	R, мм	L развертки, мм	Масса, кг
1.435.2-37.94.1-06.00.01	1486	2854	1,07
-01	1786	3430	1,29
-02	2086	4005	1,51
-03	1518	2915	1,1
-04	1818	3490	1,31
-05	2118	4066	1,53

1. * Размер для справок.
2. Неуказанные предельные отклонения размеров: $h14$; $\pm\frac{IT14}{2}$.

Инв. № подл. | Подпись и дата | Взам. инв. №

Изм.	Кол.уч.	Лист	N док.	Подпись	Дата	1.435.2-37.94.1-06.00.01		
						Ограждение	Стадия: Р	Масса: см. табл.	Масштаб: —
							Лист	Листов 1
Зав. отд.	Смиянский					Лист Б-ПН-2,0 ГОСТ 19903-74	ЦНИИпромзданий	
Н. контр.	Лукашевич					ОК 360В4-III С3пс2-сВ ГОСТ 16523-89		
Гл. спец.	Лукашевич							

Rz80 (√)

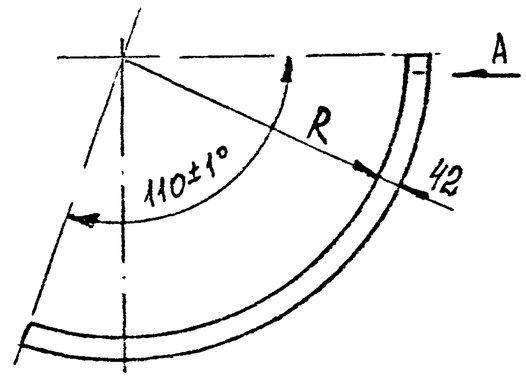

A (1:1)

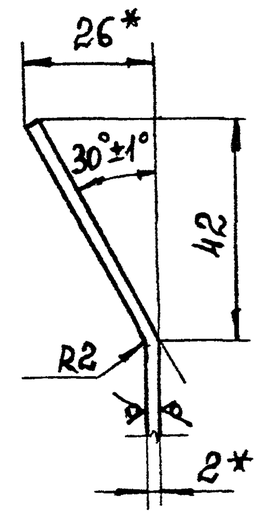

Обозначение	R, мм	L развертки, мм	Масса, кг
1.435.2-37.94.1-06.00.02	1482	2886	1,9
-01	1782	3462	2,3
-02	2082	4038	2,7

1. * Размеры для справок.
2. Неуказанные предельные отклонения размеров: $h14$; $\pm\frac{IT14}{2}$.

Инв. № подл. | Подпись и дата | Взам. инв. №

Изм.	Кол.уч.	Лист	N док.	Подпись	Дата	1.435.2-37.94.1-06.00.02		
						Основание	Стадия: Р	Масса: см. табл.	Масштаб: —
							Лист	Листов 1
Зав. отд.	Смиянский					Лист Б-ПН-2,0 ГОСТ 19903-74	ЦНИИпромзданий	
Н. контр.	Лукашевич					ОК 360В4-III С3пс2-сВ ГОСТ 16523-89		
Гл. спец.	Лукашевич							

Инв. N подл.	Подпись и дата	Взам. инв. N

Формат	Зона	Поз.	Обозначение	Наименование	Кол. на исполн. 1.435.2-37.94.1-07.00.00 —	01									Примечание
				Документация											
А3			1.435.2-37.94.1-07.00.00СБ	Сборочный чертеж	X	X									
				Детали											
А4		1	1.435.2-37.94.1-07.00.01	Кронштейн	1										
			-01	Кронштейн		1									
А4		2	1.435.2-37.94.1-07.00.02	Ролик	1	1									
А4		3	1.435.2-37.94.1-07.00.03	Втулка	1	1									

Изм	Кол.уч	Лист	N док.	Подпись	Дата	1.435.2-37.94.1-07.00.00		
Зав. отд.	Смирнов					Блок Б1; Б2	Стадия	Лист	Листов
Н. контр.	Чукасов						Р	1	2
Гл. спец.	Кучерова						ЦНИИПРОМЗДАНИЙ		

Инв. N подл.	Подпись и дата	Взам. инв. N

Формат	Зона	Поз.	Обозначение	Наименование	Кол. на исполн. 1.435.2-37.94.1-07.00.00 —	01									Примечание
				Стандартные изделия											
		4		Болт М8-8g×40.58.01.20											
				ГОСТ 7798-70	1	1									
		5		Гайка М8-7Н 5.01.20											
				ГОСТ 5915-70	1	1									
		6		Шайба 8.65Г.02.9											
				ГОСТ 6402-70	1	1									
		7		Шайба 8.01.пс2.01.20											
				ГОСТ 11371-78	1	1									

Изм	Кол.уч	Лист	N док.	Подпись	Дата	1.435.2-37.94.1-07.00.00	Лист 2

Рис. 1

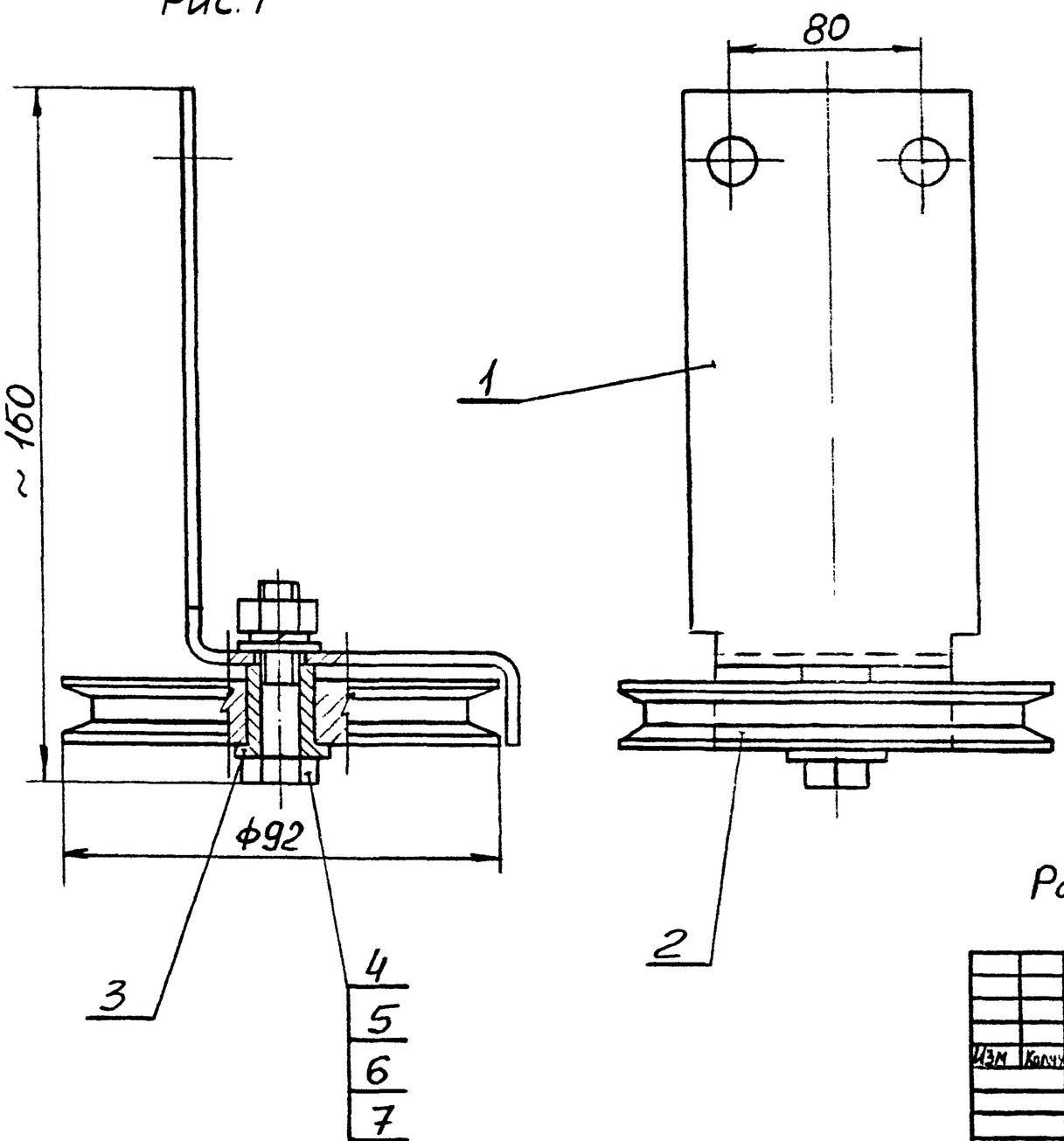

Рис. 2
Остальное – см. Рис.1

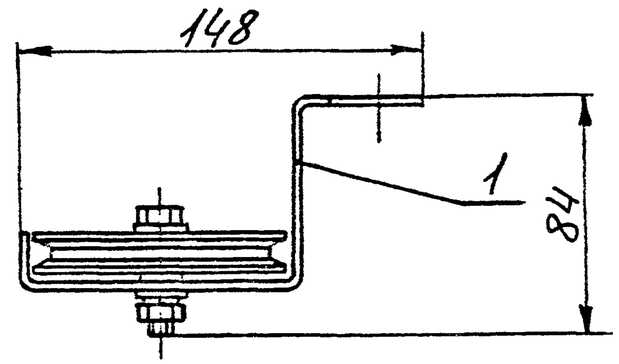

Обозначение	Рис	Масса,кг	Марка
1.435.2-37.94.1-07.00.00	1	1,0	Б1
-01	2	1,05	Б2

Размеры для справок.

						1.435.2-37.94.1-07.00.00 СБ			
Изм	Кол.уч.	Лист	N док.	Подпись	Дата	Блок Б1; Б2 Сборочный чертеж	Стадия	Масса	Масштаб
							Р	см. табл	—
							Лист	Листов 1	
Зав. отд.		Силянский					ЦНИИПромзданий		
Н. контр.		Лукашевич							
Гл. спец.		Лукашевич							

Инв. N подл. | Подпись и дата | Взам. инв. N

Рис. 1

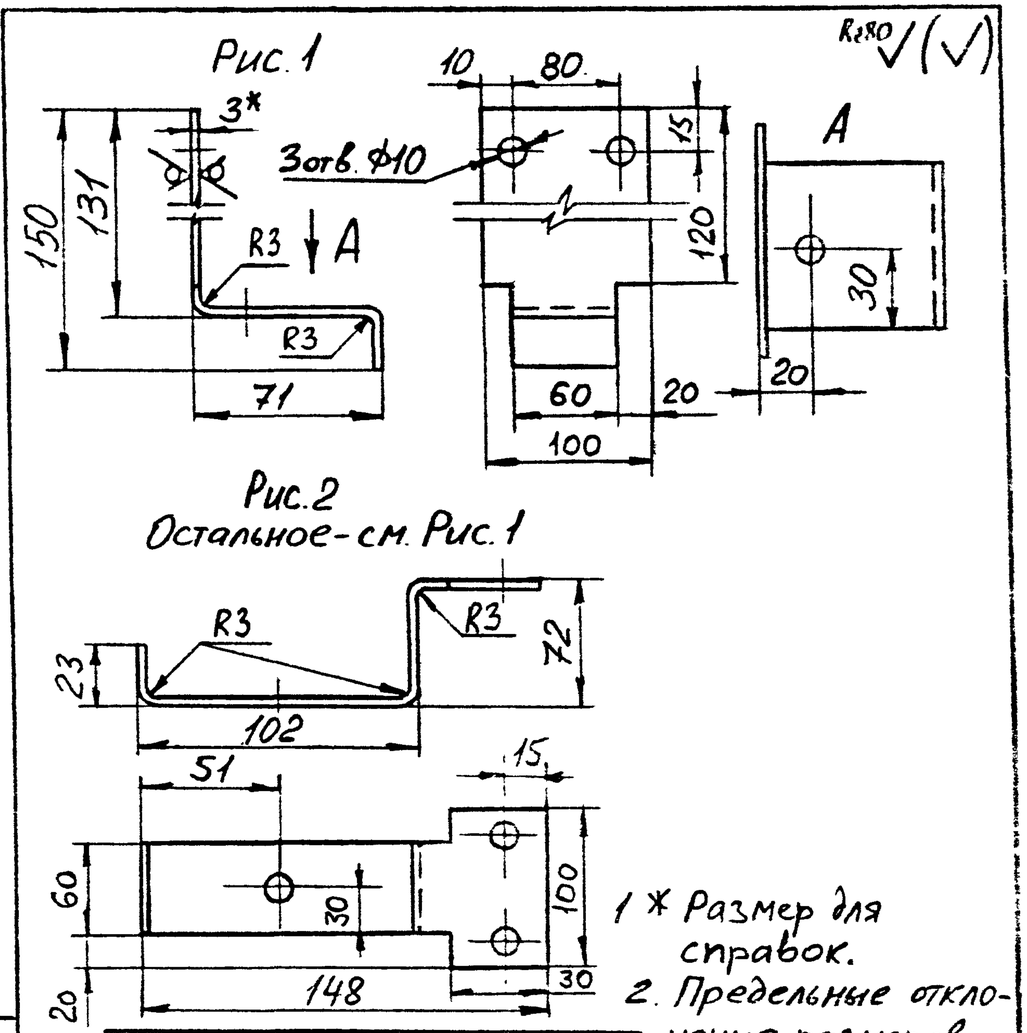

Рис. 2
Остальное - см. Рис. 1

1 * Размер для справок.
2. Предельные отклонения размеров: $H14; h14; \pm \frac{IT14}{2}$

Обозначение	Рис.	Масса, кг
1.435.2-37.94.1-07.00.01	1	0,31
-01	2	0,35

Изм.	Кол.уч.	Лист	N док.	Подпись	Дата	1.435.2-37.94.1-07.00.01			
						Кронштейн	Стадия	Масса	Масштаб
							Р	см. табл.	1:2
							Лист	Листов 1	
Зав. отд.	Смилянский					Лист Б-АН-3 ГОСТ 19903-74	ЦНИИПромзданий		
Н. контр.	Лукашевич					ОК360В4 III Ст3пс2-св ГОСТ 16523-89			
Гл. спец.	Лукашевич								

Взам. инв. N | Подпись и дата | Инв. N подл.

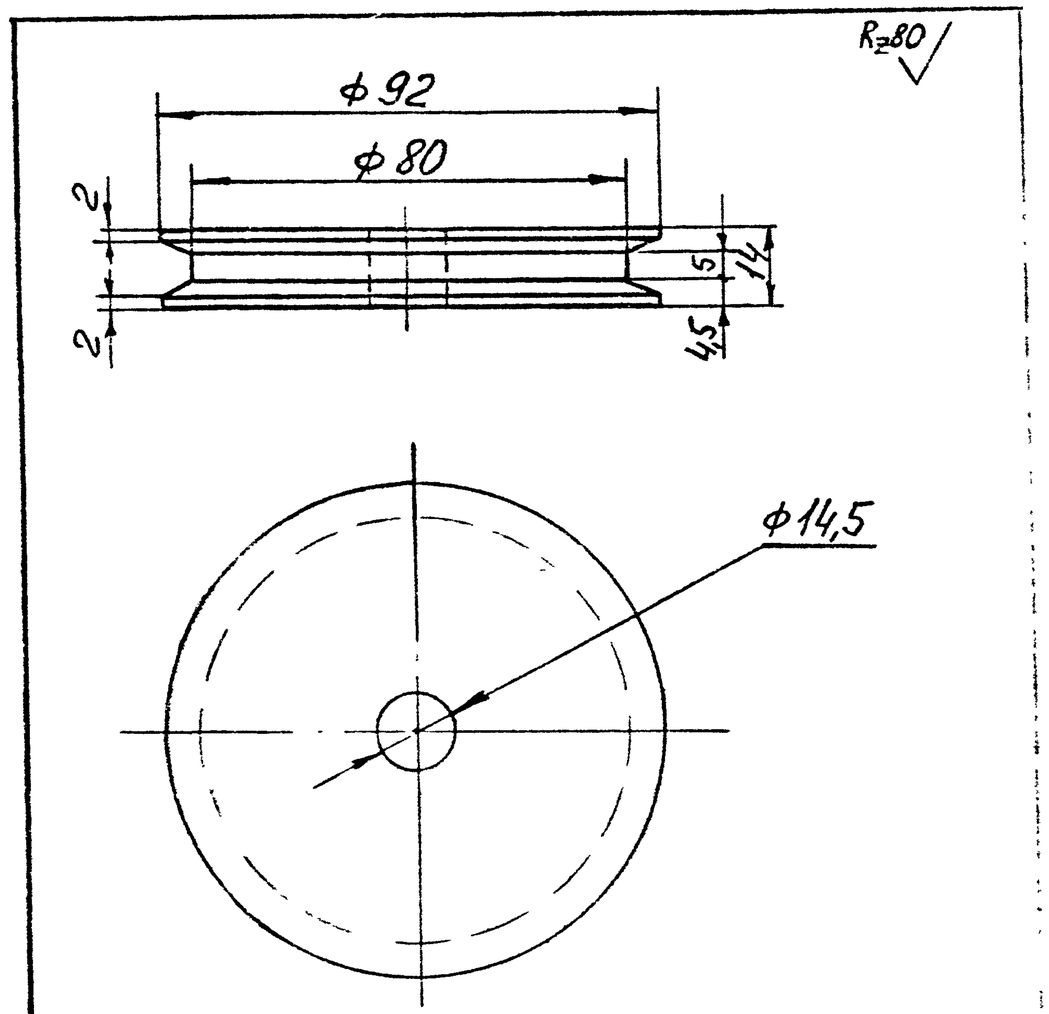

Предельные отклонения размеров: $H14; h14; \pm \frac{IT14}{2}$.

Изм.	Кол.уч.	Лист	N док.	Подпись	Дата	1.435.2-37.94.1-07.00.02			
						Ролик	Стадия	Масса	Масштаб
							Р	0,51	1:1
							Лист	Листов 1	
Зав. отд.	Смилянский					Круг 95-В-II ГОСТ 2590-88 / Ст3сп1-II ГОСТ 535-88	ЦНИИПромзданий		
Н. контр.	Лукашевич								
Гл. спец.	Лукашевич								

Взам. инв. N | Подпись и дата | Инв. N подл.

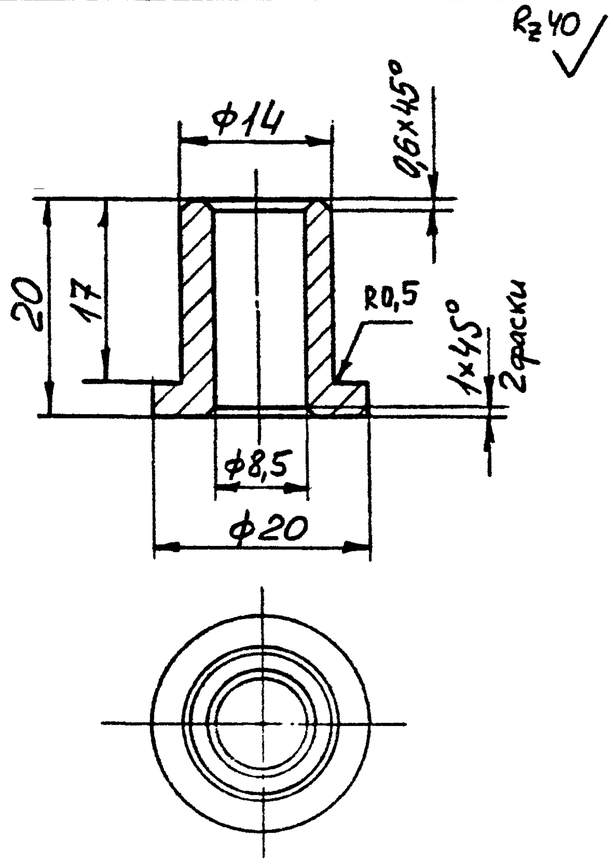

Предельные отклонения размеров: H14; h14; $\pm\frac{IT14}{2}$.

Изм	Кол.уч	Лист	№док	Подпись	Дата	1.435.2-37.94.1-07.00.03			
						Втулка	Стадия	Масса	Масштаб
							Р	0,1	2:1
							Лист	Листов 1	
Зав. отд.	Смилянский					Пруток БрАЖ9-4пр-кр-22-Н ГОСТ 1628-72	ЦНИИПромзданий		
Н. контр.	Лукашевич								
Гл. спец.	Лукашевич								

Инв. № подл. | Подпись и дата | Взам.инв. №

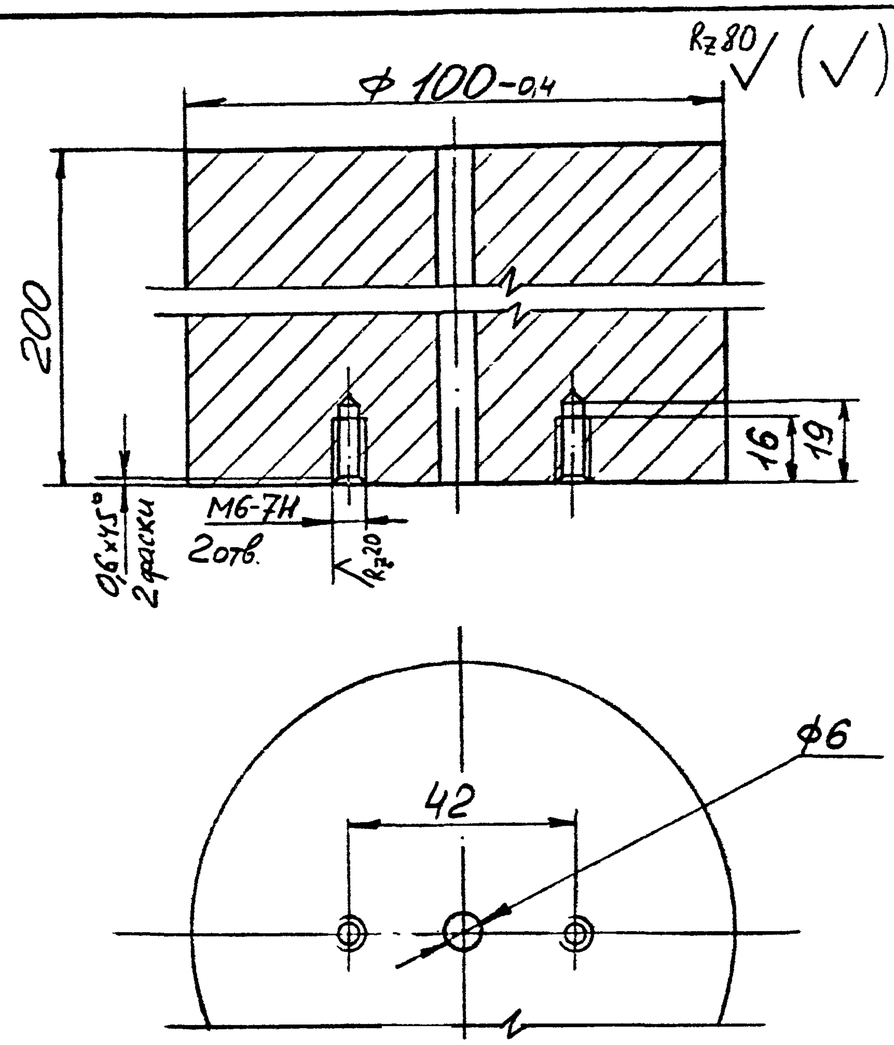

Неуказанные предельные отклонения размеров: H14; h14; $\pm\frac{IT14}{2}$.

Изм	Кол.уч	Лист	№док	Подпись	Дата	1.435.2-37.94.1-09.00.01			
						Цилиндр	Стадия	Масса	Масштаб
							Р	12,0	1:1
							Лист	Листов 1	
Зав. отд.	Смилянский					Круг $\frac{105\text{-}В\text{-}II\ ГОСТ\ 2590\text{-}88}{Ст3сп1\text{-}II\ ГОСТ\ 535\text{-}88}$	ЦНИИПромзданий		
Н. контр.	Лукашевич								
Гл. спец.	Лукашевич								

Инв. № подл. | Подпись и дата | Взам.инв. №

Формат	Зона	Поз.	Обозначение	Наименование	Кол.	Примечание
				Документация		
А4			1.435.2-37.94.1-08.00.00СБ	Сборочный чертеж		
				Детали		
Б4		1	1.435.2-37.94.1-08.00.00.01	Упор		
				Круг $\frac{10\text{-В-II ГОСТ 2590-88}}{\text{Ст3сп1-III ГОСТ 535-88}}$		
				25 h14; Rz80	1	0,05кг
Б4		2	1.435.2-37.94.1-08.00.00.02	Связь		
				Уголок $\frac{40\times40\times3\text{-В ГОСТ 19771-74}}{\text{Ст3пс1-II ГОСТ 11474-76}}$		
				70 h14; Rz80	1	0,12кг

Изм | Кол.уч | Лист | N док | Подпись | Дата

1.435.2-37.94.1-08.00.00

Зав. отд.	Смилянец	
Н. контр.	Лукашевич	
Гл. спец.	Лукашевич	

Кронштейн

Стадия	Лист	Листов
Р		1

ЦНИИПРОМЗДАНИЙ

Взам. инв. N | Подпись и дата | Инв. N подл.

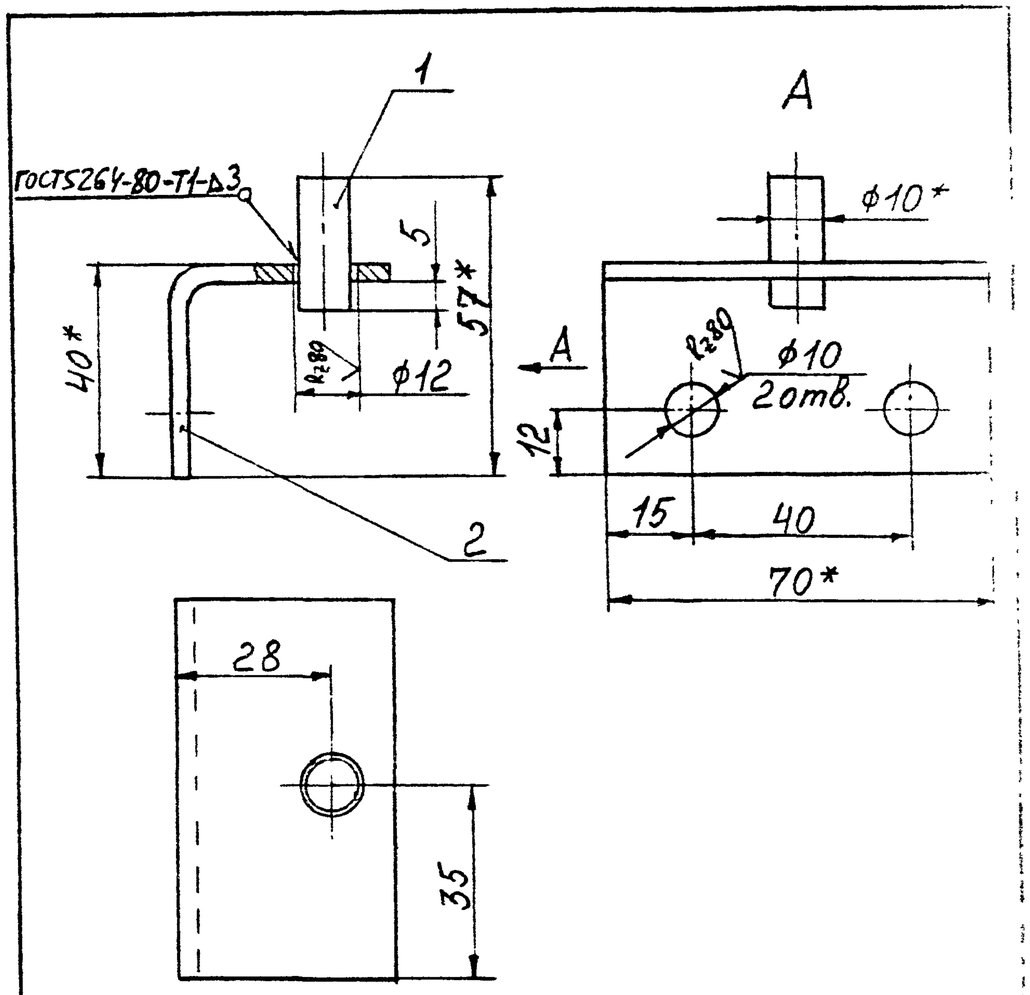

1.* Размеры для справок.
2. Предельные отклонения размеров: H14; $\pm\frac{IT14}{2}$.

1.435.2-37.94.1-08.00.00СБ

Изм | Кол.уч | Лист | N док | Подпись | Дата

Кронштейн. Сборочный чертеж

Стадия	Масса	Масштаб
Р	0,2	1:1

Лист | Листов 1

Зав. отд.	Смилянец	
Н. контр.	Лукашевич	
Гл. спец.	Лукашевич	

ЦНИИПРОМЗДАНИЙ

Взам. инв. N | Подпись и дата | Инв. N подл.

Формат	Зона	Поз	Обозначение	Наименование	Кол	Примечание
				Документация		
А4			1.435.2-37.94.1-09.00.00СБ	Сборочный чертеж		
				Детали		
А4		1	1.435.2-37.94.1-09.00.01	Цилиндр	1	
Б4		2	1.435.2-37.94.1-09.00.02	Шайба		
				Лист Б-ПН-3 ГОСТ 19903-74		
				ОК 360В ГУ III С3пс2-св ГОСТ 16523-89		
				Ф75h14; Ra 80	1	0,06 кг
				Стандартные изделия		
		3		Болт М6-8g×20.58.01.20		
				ГОСТ 7798-70	2	

Взам. инв. N | Подпись и дата | Инв. N подл.

Изм	Кол.уч	Лист	N док	Подпись	Дата
Зав. отд.	Емилянский				
Н. контр.	Лукашевич				
Гл. спец.	Лукашевич				

1.435.2-37.94.1-09.00.00

Груз

Стадия	Лист	Листов
Р		1

ЦНИИПромзданий

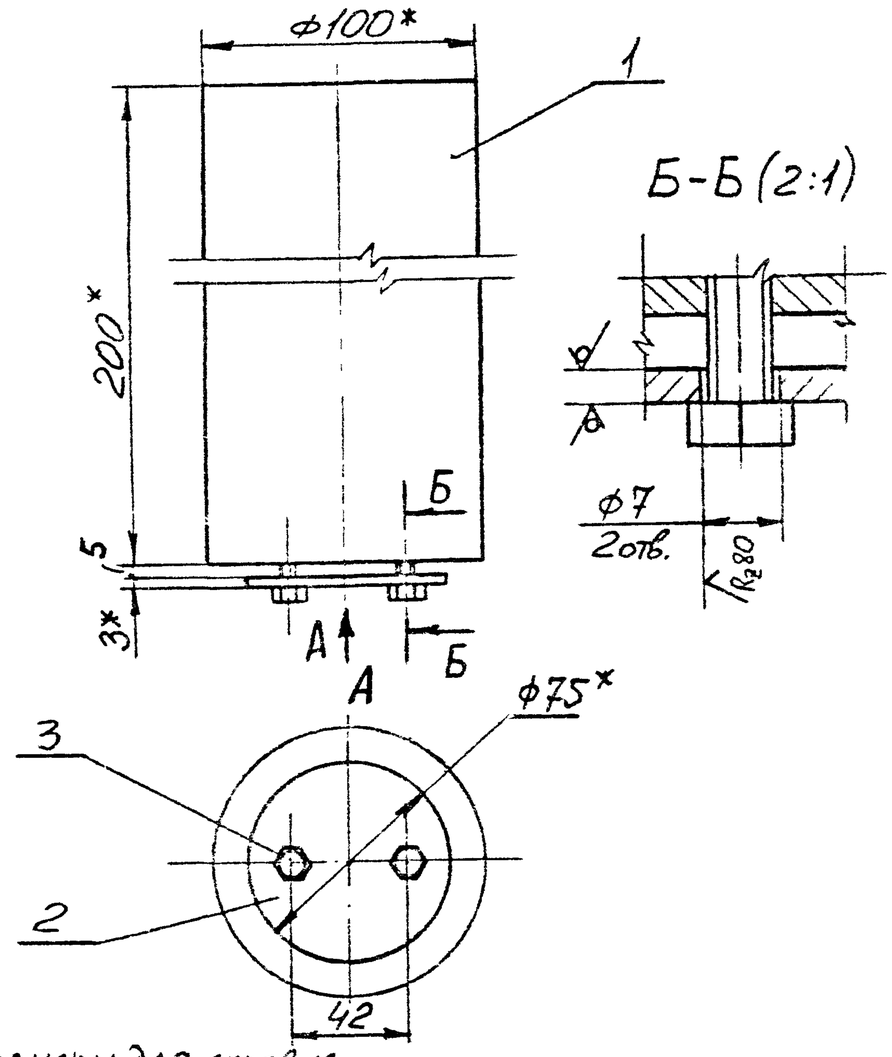

1* Размеры для справок.

2. Предельные отклонения размеров: H14; $\pm\frac{IT14}{2}$

Взам. инв. N | Подпись и дата | Инв. N подл.

Изм	Кол.уч	Лист	N док	Подпись	Дата
Зав. отд.	Емилянский				
Н. контр.	Лукашевич				
Гл. спец.	Лукашевич				

1.435.2-37.94.1-09.00.00 СБ

Груз.
Сборочный чертеж

Стадия	Масса	Масштаб
Р	12,1	1:2

Лист | Листов 1

ЦНИИПромзданий

Створка левая
Докум. 1.435.2-37.94.1-01.00.00*
Лицевая и обратная сторона

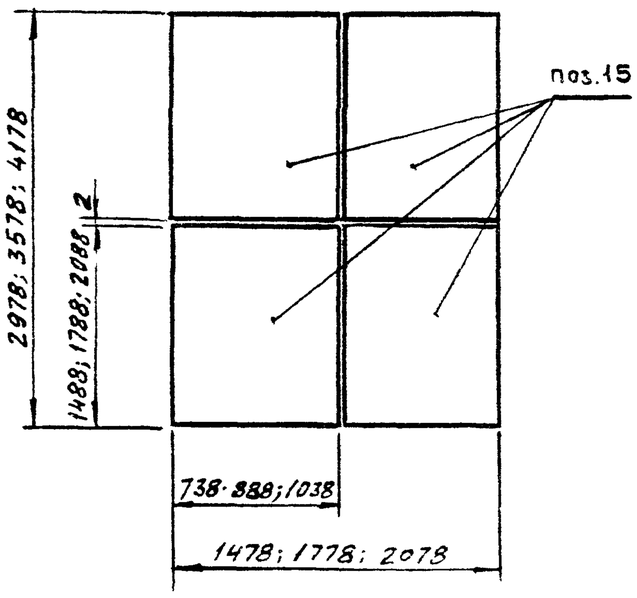

Створка правая.
Докум. 1.435.2-37.94.1-02.00.00**

Лицевая сторона

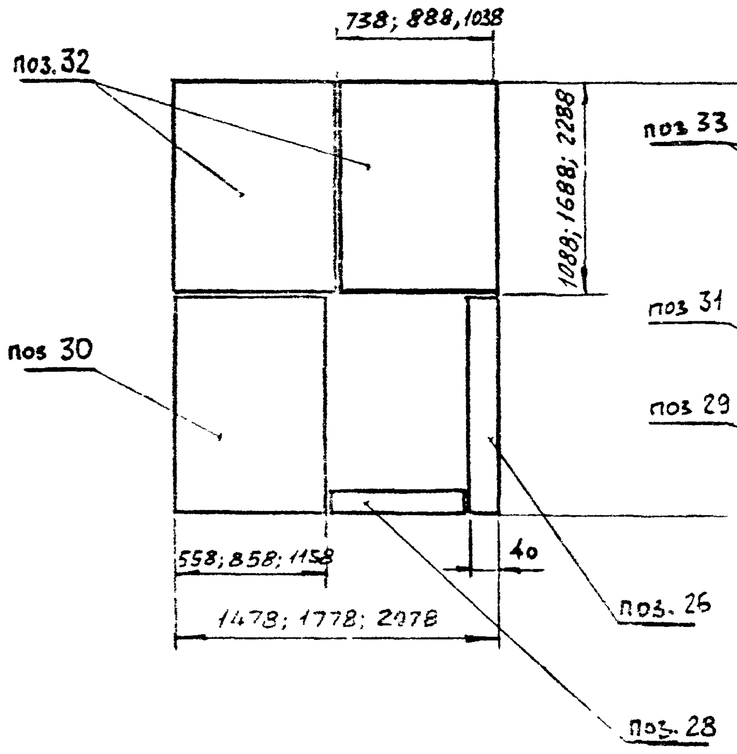

Обратная сторона

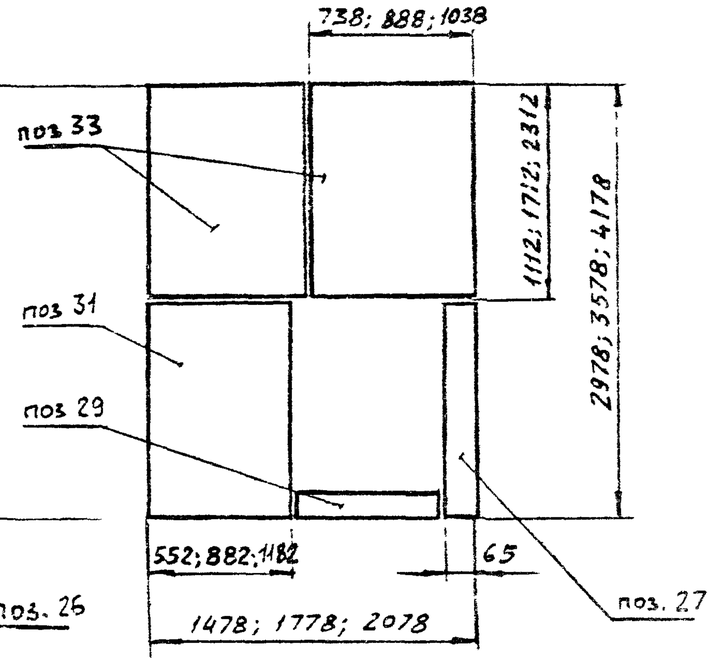

1.* См стр. 15..., 18.
2.** См стр. 37... 42.

Изм.	Кол.уч	Лист	№док	Подпись	Дата	1.435.2-37.94.1-10.00.00	Стадия	Масса	Масштаб
						Схема раскладки асбестового картона	Р	—	—
							Лист	Листов 1	
Зав. отд.		Синянский			11-94		ЦНИИпромзданий		
Н. контр.		Лукашевич			11-94				
Гл. спец.		Лукашевич			11-94				

Инв. № подл. | Подпись и дата | Взам. инв. №

Таблица 1

Марка изделия	Код изделия	Наименование и код																							
		Мелкосортная сталь 093300, 095300								Среднесортная сталь 093200; 095200								Крупносортная сталь 093100; 095100							
		Расход, кг																							
		Квадрат до 19	Полоса в = до 45	L до 32×20	L до 32×32	Всего конструкционной стали	ф до 19	Итого	С учетом Котх = 1,05	Квадрат от 20 до 30	Полоса в = от 20 до 50	L от 45×28 до 63×40	L от 36×36 до 45×45	Всего конструкционной стали	ф от 20 до 30	Итого	С учетом Котх = 1,05	Квадрат от 32 до 250	Полоса в = от 60 до 200	L 70×45 и более	L 50×50 и более	Всего конструкционной стали	ф от 32 до 250	Итого	С учетом Котх = 1,05
ВРПИ-3,0×3,0		0,4				0,4	2,4	2,8	2,94						9,6	9,6	10,08				78,0	78,0	26,1	104,1	109,3
ВРПИ-3,6×3,6		0,4				0,4	2,7	3,1	3,26						9,6	9,6	10,08				93,3	93,3	26,1	119,4	125,4
ВРПИ-4,2×4,2		0,4				0,4	2,9	3,3	2,25						9,6	9,6	10,08				108,5	108,3	26,1	134,4	141,1

Продолжение таблицы 1

Марка изделия	Код изделия	Наименование и код																				
		Тонколистовая сталь 097200; 097300						Толстолистовая сталь 097100		Бронзы ГОСТ 1628-78	Гнутые профили 112000					Трубы 130100				Проволока углеродистая 112100	
		Расход, кг																				
		б = от 0,8 до 1,8	б = от 1,9 до 3	Рифленая до б=3	Волнистая	Итого	С учетом Котх = 1,05	б = 4 и более	Широкополосная и универсальная	Итого	С учетом Котх = 1,05	По серии	С учетом Котх = 1,05	L	C	C	Итого	С учетом Котх = 1,05	По серии	С учетом Котх = 1,05	По серии	С учетом Котх = 1,05
ВРПИ-3,0×3,0		136,8	16,4			153,2	160,7	14,5		14,5	15,23	1,3	1,37	15,1		125,8	140,9	147,9	3,27	3,54	0,06	0,063
ВРПИ-3,6×3,6		197,0	18,5			215,5	226,3	15,9		15,9	16,7	1,3	1,37	16,7		148,0	164,7	172,9	3,95	4,15	0,06	0,063
ВРПИ-4,2×4,2		261,3	20,7			282,0	296,1	17,3		17,3	18,17	1,3	1,37	17,9		169,3	187,2	196,6	4,59	4,82	0,06	0,063

Таблица 2

Марка изделия	Код изделия	Наименование и код							
		Асбокартон		Минбата П/125		Резина			
		Расход, кг							
		По серии	С учетом Котх = 1,05	По серии	С учетом Котх = 1,05	По серии	С учетом Котх = 1,05		
ВРПИ-3,0×3,0		105,2	110,5	87,6	91,9	7,5	7,9		
ВРПИ-3,6×3,6		153,1	160,8	125,1	131,4	9,0	9,45		
ВРПИ-4,2×4,2		206,3	216,6	173,8	182,5	10,5	11,03		

Взам. инв. №

Подпись и дата

Инв. № подл.

Изм.	Кол.уч.	Лист	N док.	Подпись	Дата
Зав. отд.		Смилянский			
Н. контр.		Лукашевич			
Гл. спец.		Лукашевич			

1.435.2-37.94.1-00.00.00 ВМ

Ведомость расхода материалов

Стадия	Лист	Листов
Р		1

ЦНИИпромзданий